ТИПОВОЙ ПРОЕКТ
902-2-446.88

ОТСТОЙНИКИ КАНАЛИЗАЦИОННЫЕ РАДИАЛЬНЫЕ ВТОРИЧНЫЕ ИЗ СБОРНОГО ЖЕЛЕЗОБЕТОНА ДИАМЕТРОМ 18 М

АЛЬБОМ V

НЕСТАНДАРТИЗИРОВАННОЕ ОБОРУДОВАНИЕ

gost.e-ecolog.ru

...НА
...ЗАЦИИ
...КЛАДНОЙ

				Привязан
Инв. №				

Пров. ... 14.5.92г Коп. Петрчк

ТИПОВОЙ ПРОЕКТ
902-2-446.88

ОТСТОЙНИКИ КАНАЛИЗАЦИОННЫЕ РАДИАЛЬНЫЕ ВТОРИЧНЫЕ ИЗ СБОРНОГО ЖЕЛЕЗОБЕТОНА

ДИАМЕТРОМ 18 М

СОСТАВ ПРОЕКТА:

АЛЬБОМ	I	ПОЯСНИТЕЛЬНАЯ ЗАПИСКА
АЛЬБОМ	II	ТЕХНОЛОГИЧЕСКИЕ, ЭЛЕКТРОТЕХНИЧЕСКИЕ РЕШЕНИЯ
АЛЬБОМ	III	КОНСТРУКЦИИ ЖЕЛЕЗОБЕТОННЫЕ. КОНСТРУКЦИИ МЕТАЛЛИЧЕСКИЕ
АЛЬБОМ	IV	СТРОИТЕЛЬНЫЕ ИЗДЕЛИЯ
АЛЬБОМ	V	НЕСТАНДАРТИЗИРОВАННОЕ ОБОРУДОВАНИЕ
АЛЬБОМ	VI	СПЕЦИФИКАЦИИ ОБОРУДОВАНИЯ
АЛЬБОМ	VII	ВЕДОМОСТИ ПОТРЕБНОСТИ В МАТЕРИАЛАХ
АЛЬБОМ	VIII	СМЕТЫ

АЛЬБОМ V

РАЗРАБОТАН
ПРОЕКТНЫМ ИНСТИТУТОМ
„МОСВОДОКАНАЛНИИПРОЕКТ"
ГЛАВНЫЙ ИНЖЕНЕР ИНСТИТУТА СОКОЛИН
ГЛАВНЫЙ ИНЖЕНЕР ПРОЕКТА КАЗАНОВ

РАБОЧИЙ ПРОЕКТ УТВЕРЖДЕН
МОСГОРИСПОЛКОМОМ
ПРОТОКОЛ N 3 ОТ 24.12.87г
ВВЕДЕН В ДЕЙСТВИЕ „ГЛАВМОСВОДОКАНАЛОМ"
ПРИКАЗ N 26 ОТ 25.01.88г

Привязан

Инв. N°

Типовой проект 902-2-446.88
Альбом V

Обозначение	Наименование	№ стр.
	Титульный лист	1
	Содержание альбома	2
1Ф.902.000СБ	Затвор плоский регулирующий	
	с водосливом шириной 500мм.	3,4
1Ф.902.000	Затвор плоский регулирующий	
	с водосливом шириной 500мм.	
	Спецификация.	4
1Ф.902.000ВС	Затвор плоский регулирующий	
	с водосливом шириной 500мм.	
	Ведомость спецификаций.	5
1Ф.902.000ВП	Затвор плоский регулирующий	
	с водосливом шириной 500мм.	
	Ведомость покупных изделий.	5
1Ф.902.100СБ	Подпятник	6
1Ф.902.100	Подпятник. Спецификация.	6
1Ф.902.110СБ	Основание	7
1Ф.902.110	Основание. Спецификация.	7
1Ф.902.120	Корпус. Спецификация.	7
1Ф.902.120СБ	Корпус	8
1Ф.902.121	Фланец	8
1Ф.902.122	Фланец	8
1Ф.902.101	Втулка кулачковая	9
1Ф.902.102	Гайка	9
1Ф.902.103	Кольцо	9
1Ф.902.200СБ	Рама затвора	10
1Ф.902.200	Рама затвора. Спецификация.	11
1Ф.902.210СБ	Корпус рамы	11
1Ф.902.210	Корпус рамы. Спецификация.	12
1Ф.902.211	Стенка	12
1Ф.902.212	Направляющая	12
1Ф.902.213	Анкер	12
1Ф.902.201	Анкер	13
1Ф.902.202	Поперечина	13
1Ф.902.203	Вставка	13
1Ф.902.300	Щит с водосливом	13
1Ф.902.301	Лист	14
1Ф.902.302	Ребро	14
1Ф.902.303	Полоса	14
1Ф.902.304	Ушко	14
1Ф.902.400	Колпак	15
1Ф.902.401	Фланец	15
1Ф.902.002	Штанга винтовая	15
1Ф.902.001	Ось	15
1Ф.903.000СБ	Затвор плоский поверхностный	
	600х800 с ручным приводом	16,17
1Ф.903.000	Затвор плоский поверхностный	
	600х800 с ручным приводом.	
	Спецификация.	17
1Ф.903.001	Ограждение	17
1Ф.903.000ВС	Затвор плоский поверхностный	
	600х800 с ручным приводом.	
	Ведомость спецификаций.	18
1Ф.903.000ВП	Затвор плоский поверхностный	
	600х800 с ручным приводом.	
	Ведомость покупных изделий.	18
1Ф.903.100СБ	Привод ручной	19
1Ф.903.100	Привод ручной. Спецификация.	19
1Ф.903.101	Гайка подъемная	19
1Ф.903.102	Шпилька	20
1Ф.903.103	Пластина	20
1Ф.903.200	Рама затвора. Спецификация.	20
1Ф.903.200СБ	Рама затвора	21
1Ф.903.201	Уголник	22
1Ф.903.202	Направляющая	22
1Ф.903.203	Полоса анкерная	22
1Ф.903.204	Поперечина	22
1Ф.903.205	Уплотнение	23
1Ф.903.206	Полоса	23
1Ф.903.300СБ	Щит	23
1Ф.903.300	Щит. Спецификация.	24
1Ф.903.301	Полоса	24
1Ф.903.302	Уплотнение	24
1Ф.903.303	Стойка	24
1Ф.903.304	Обшивка	25
1Ф.903.002	Штанга винтовая	25
1Ф.903.003	Ось	25
ЗР.86.000М4	Установка сигнализатора уровня	
	ила с фотосопротивлением	26
ЗР.86.000	Установка сигнализатора уровня	
	ила с фотосопротивлением.	
	Спецификация.	27
ЗР.86.100СБ	Корпус	27
ЗР.86.100	Корпус. Спецификация.	28
ЗР.86.101	Труба	28
ЗР.86.102	Конус	28
ЗР.86.200	Скоба закладная. Спецификация.	28
ЗР.86.200СБ	Скоба закладная	29
ЗР.86.201	Шпилька	29
ЗР.86.202	Упор	29
ЗР.86.203	Скоба	30
ЗР.86.300	Прижим. Спецификация.	30
ЗР.86.300СБ	Прижим	30
ЗР.86.301	Полоса	31
ЗР.86.001	Пластина опорная	31
6С.53.145.000	Тройник α=38° 530х10 - 325х9	31
6С.53.145.001	Патрубок	31
6С.53.146.000СБ	Тройник 426х9 - 630х9	32
6С.53.146.000	Тройник 426х9 - 630х9.	
	Спецификация.	32
6С.53.146.001	Патрубок	32
6С.53.146.002	Конус	33
6С.53.146.003	Отросток	33
1Ф.909.000СБ	Затвор шандорный 600х800	34
1Ф.909.000	Затвор шандорный 600х800.	
	Спецификация.	35
1Ф.909.001	Брусок	35
1Ф.909.100	Рама. Спецификация	35
1Ф.909.101	Дуга	35
1Ф.909.100СБ	Рама	36
9К.108.000СБ	Люк - лаз Ду 600	37
9К.108.000	Люк - лаз Ду 600. Спецификация.	37
9К.108.001	Заглушка	37
9К.108.100СБ	Патрубок закладной	38
9К.108.100	Патрубок закладной. Спецификация.	38
9К.108.101	Труба	38
9К.108.102	Фланец	(38)

Инв.№ подл. | Подпись и дата | Взам.инв.№ | Инв.№ дубл. | Подпись и дата

Изм.	Лист	№ докум.	Подп.	Дата
Разраб.		Жеребович		
Пров.		Пендерев		
Н.контр.		Третьяков		
Утв.		Кузбышев		

Содержание альбома

Лит.	Лист	Листов
И		1

Мособводоканалниипроект
Отдел №5

Копировал Формат А3

Типовой проект 902-2-446.88
Альбом V

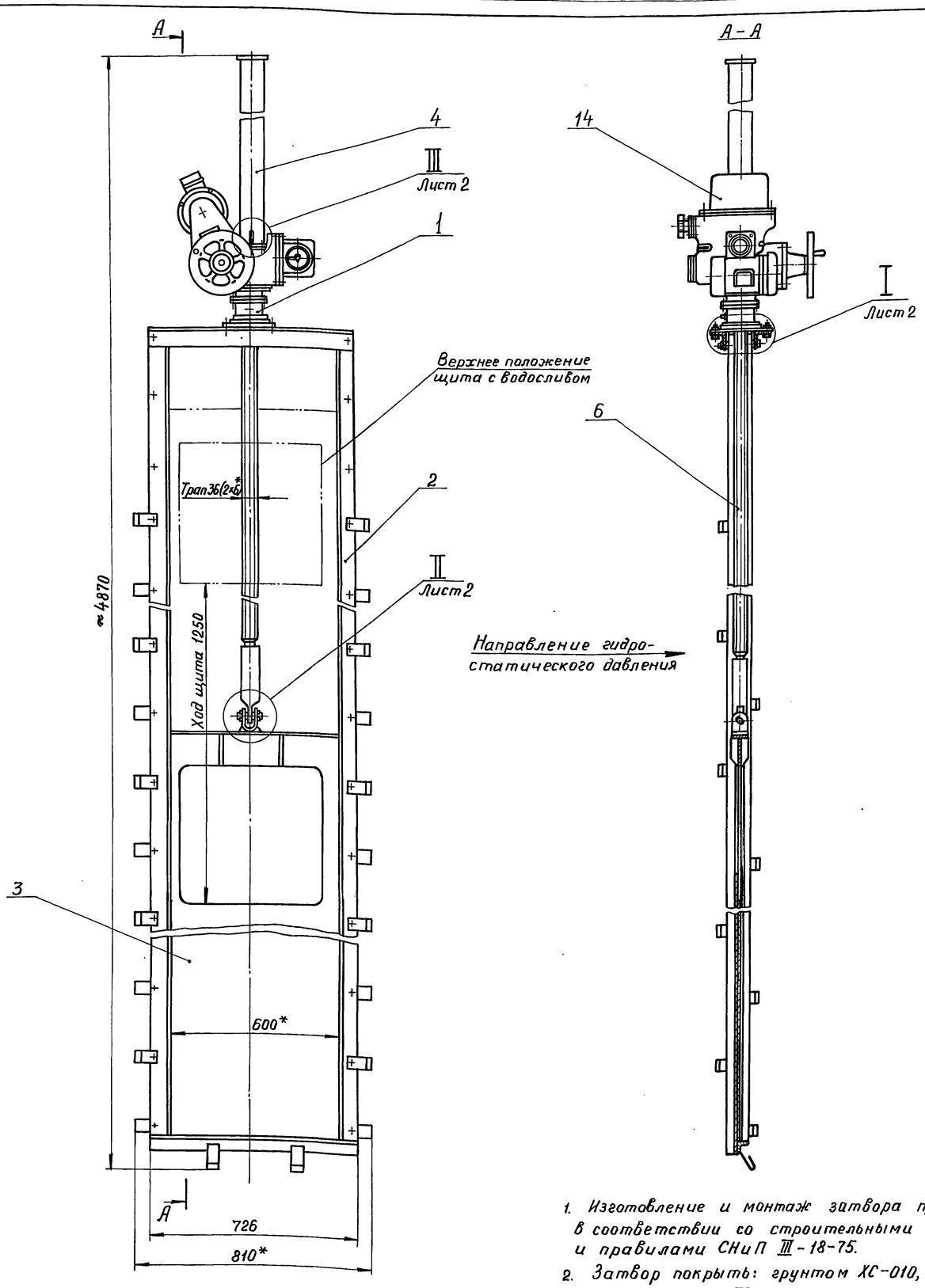

Тип затвора	Плоский скользящий с подвижным водосливом без специальных уплотнительных устройств
Ширина водослива	500 мм
Ход подвижного водослива	1250мм
Направление гидростатического давления	Одностороннее по стрелке
Общее давление на щит в его верхнем положении	5000 Н
Тип привода	Б099.098-07М
Время, необходимое для полного подъема или опускания	4 мин
Максимальное усилие на рукоятке	50Н

1. Изготовление и монтаж затвора произвести в соответствии со строительными нормами и правилами СНиП III-18-75.
2. Затвор покрыть: грунтом ХС-010, краска ЭМХС-710, серый, лак ХС-76 IV В ГОСТ 9355-81 кругом, за исключением обрабатываемых и сопрягающихся поверхностей, а также поверхностей сопрягающихся со штрабным бетоном.
3. Для трущихся деталей подъемного механизма следует применять смазку ЦИАТИМ-201 ГОСТ 6267-74.
4. * Размеры для справок.

Изм.	Лист	№ докум.	Подпись	Дата
Разраб.		Кулагина		
Пров.		Куйбышев		
Н.контр.		Третьяков		
Утв.		Куйбышев		

1Ф.902.000СБ

Затвор плоский регулирующий с водосливом шириной 500мм
Сборочный чертеж

Лит.	Масса	Масштаб
И	275	1:10

Лист 1 Листов 2

Мосводоканалнипроект
Отдел №5

23047-05 4 Копировал Формат А2

Инв.№ подл. | Подпись и дата | Взам. инв.№ | Инв.№ дубл. | Подпись и дата

1Ф.902.000СБ

Типовой проект 902-2-446.88
Альбом V

I
М1:2 лист 1

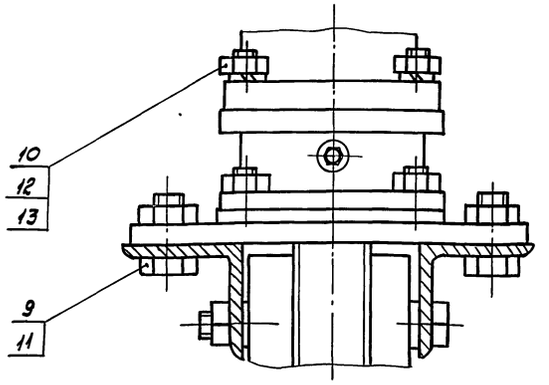

III
М1:2 лист 1

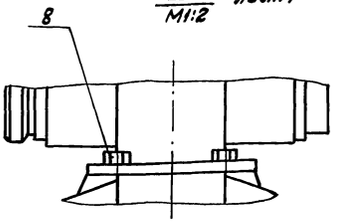

II
М 1:2 лист 1

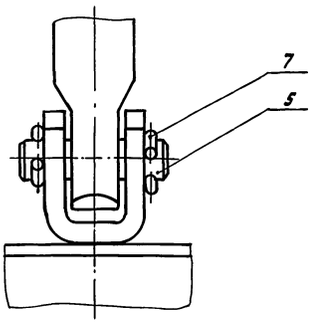

Изм.	Лист	№ докум.	Подп.	Дата	1Ф.902.000СБ	Лист 2

Формат А3

Формат	Зона	Поз.	Обозначение	Наименование	Кол.	Примечание
				Документация		
*)			1Ф.902.000СБ	Сборочный чертеж		*) А2, А3
А3			1Ф.902.000ВС	Ведомость спецификаций		
А3			1Ф.902.100ВП	Ведомость покупных изделий		
				Сборочные единицы		
А4		1	1Ф.902.100	Подпятник	1	
А4		2	1Ф.902.200	Рама затвора	1	
А4		3	1Ф.902.300	Щит с водосливом	1	
А4		4	1Ф.902.400	Колпак	1	
				Детали		
А3		5	1Ф.902.001	Ось	1	
А4		6	1Ф.902.002	Штанга винтовая	1	
Б4		7	1Ф.902.003	Проволока Проволока Б-I ГОСТ 3282-74 $e = 50 h14$	2	0,01кг

Изм.	Лист	№ докум.	Подп.	Дата	1Ф.902.000		
Разраб.		Жеребович			Затвор плоский регулирующий с водосливом шириной 500мм.	Лит. А	Лист 1	Листов 2
Пров.		Кудрышев				Мосводоканалниипроект Отдел №5		
Н.контр.		Третьяков						
Утв.		Кудрышев						

Формат А4

Формат	Зона	Поз.	Обозначение	Наименование	Кол.	Примечание
				Стандартные изделия		
				Болт ГОСТ 7798-70		
		8		М6х16.58.096	4	
		9		М16х35.58.096	4	
				Гайка ГОСТ 5915-70		
		10		М12.5.096	4	
		11		М16.5.096	4	
		12		Шайба 12.65Г.09		
				ГОСТ 6402-70	4	
		13		Шпилька М12-6g х50.		
				58.09		
				ГОСТ 22034-76	4	
				Прочие изделия		
		14		Электропривод		
				6099.098-07М	1	

Изм.	Лист	№ докум.	Подп.	Дата	1Ф.902.000	Лист 2

Инв.№ подл. | Подпись и дата | Взам. инв.№ | Инв.№ дубл. | Подпись и дата

Типовой проект 902-2-446.88 Альбом V

№ строки	Обозначение	Наименование	Куда входит: Обозначение	Куда входит: Кол.	Общее кол.	Примечание
1	1Ф.902.000	Затвор плоский регулирующий с				
2		водосливом шириной 500 мм			1	
3						
4	1Ф.902.100	Подпятник	1Ф.902.000	1	1	
5	1Ф.902.110	Основание	1Ф.902.100	1	1	
6	1Ф.902.120	Корпус	1Ф.902.100	1	1	
7	1Ф.902.200	Рама затвора	1Ф.902.000	1	1	
8	1Ф.902.210	Корпус рамы	1Ф.902.200	1	1	
9	1Ф.902.300	Щит с водосливом	1Ф.902.000	1	1	
10	1Ф.902.400	Колпак	1Ф.902.000	1	1	
11						
12						
13						
14						
15						
16						
17						
18						
19						
20						
21						
22						
23						
24						
25						

Инв.№подл. | Подпись и дата | Взам.инв.№ | Инв.№дубл. | Подпись и дата

Изм.	Лист	№докум.	Подп.	Дата	1Ф.902.000ВС			
Разраб.		Жеребович			Затвор плоский регулирующий с водосливом шириной 500 мм. Ведомость спецификаций.	Лит.	Лист	Листов
Пров.		Куйбышев				И		1
Н.контр.		Третьяков				Мосводоканалниипроект Отдел №5		
Утв.		Куйбышев						

Формат А3

№ строки	Наименование	Код ОКП	Обозначение документа на поставку	Поставщик	Куда входит (обозначение)	Количество: На изделие	В комплекты	На регулир.	Всего	Примечание
1	Подшипник 8113		ГОСТ 6874-75		1Ф.902.100	1			1	
2	Электропривод	37 9113 1024	Б 099.098-07М	ПО "Тулаэлектропривод"	1Ф.902.000	1			1	
3	Масленка 1,2.Ц.6		ГОСТ 19853-74		1Ф.902.100	1			1	
4										
5	Кольцо СП 81-64-6		ГОСТ 6308-71		1Ф.902.100	2			2	
6										
7	Крепежные изделия									
8										
9	Болт М6х16.58.096		ГОСТ 7798-70		1Ф.902.000	4			4	
10	М12х40.58.096				1Ф.902.200	28			28	
11	М12х130.58.096				1Ф.902.200	2			2	
12	М16х36.58.096				1Ф.902.200	4			4	
13										
14	Винт М4х12.58.096		ГОСТ 1477-84		1Ф.902.100	2			2	
15										
16	Гайка М12.5.096		ГОСТ 5915-70		1Ф.902.000	4			4	
17					1Ф.902.100	4			4	
18					1Ф.902.200	30			30	
19						38			38	
20	М16.5.096				1Ф.902.000	4			4	
21										
22	Шайба 12.65Г.09		ГОСТ 6402-70		1Ф.902.000	4			4	
23	Шпилька М12-6дх50.58.096		ГОСТ 22034-76		1Ф.902.000	4			4	
24					1Ф.902.100	4			4	
25						8			8	

Инв.№подл. | Подпись и дата | Взам.инв.№ | Инв.№дубл. | Подпись и дата

Изм.	Лист	№докум.	Подп.	Дата	1Ф.902.000ВП			
Разраб.		Жеребович			Затвор плоский регулирующий с водосливом шириной 500 мм. Ведомость покупных изделий	Лит.	Лист	Листов
Пров.		Куйбышев				И		1
Н.контр.		Третьяков				Мосводоканалниипроект Отдел №5		
Утв.		Куйбышев						

Копировал 23047-05 Формат А3

Типовой проект 902-2-446.88
Альбом V

1Ф.902.100СБ

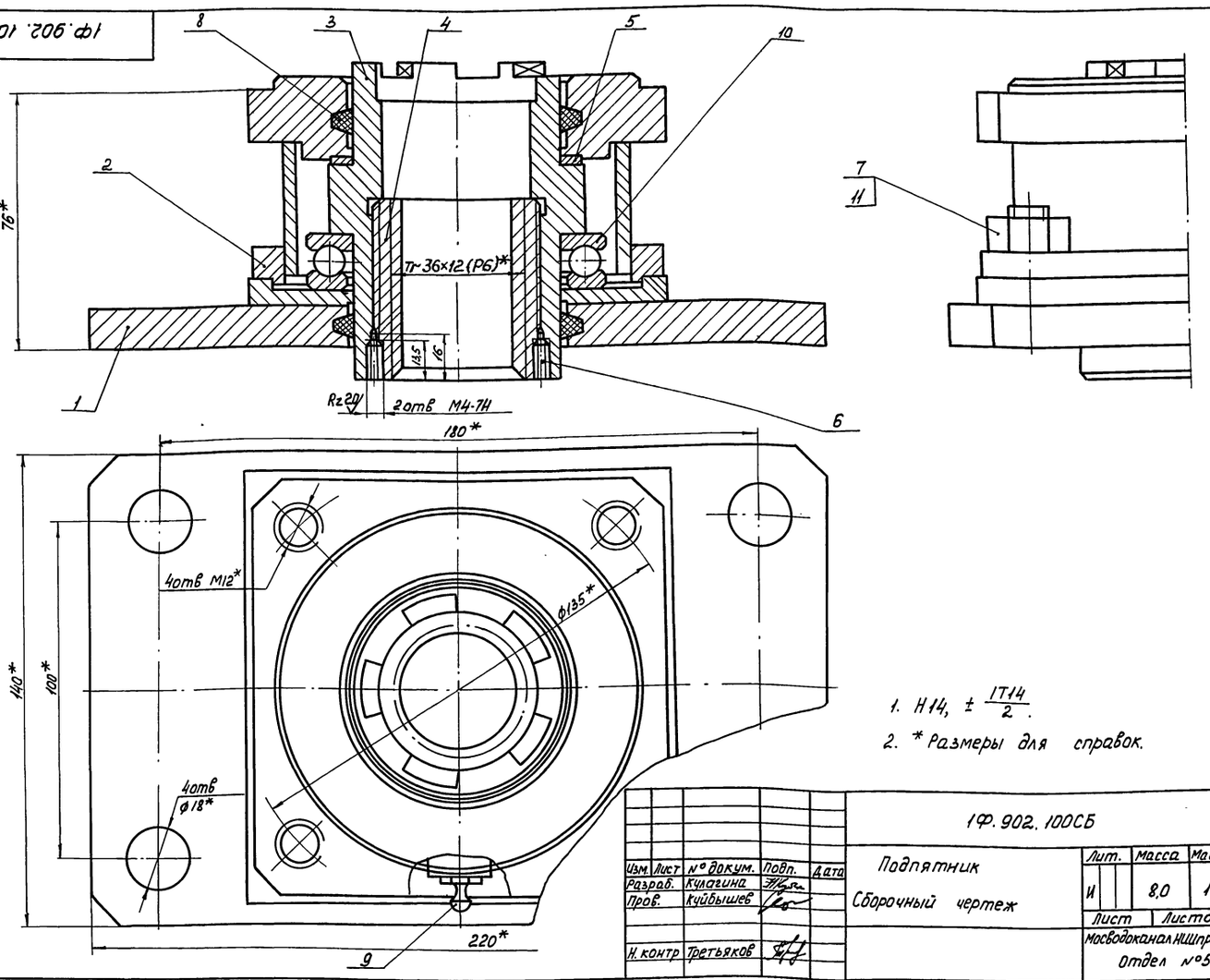

1. $H14, \pm \frac{IT14}{2}$.
2. * Размеры для справок.

Изм.	Лист	№ докум.	Подп.	Дата
Разраб.		Кулагина		
Пров.		Куйбышев		
Н. контр		Третьяков		

1Ф.902.100СБ

Подпятник
Сборочный чертеж

Лит.	Масса	Масштаб
И	8,0	1:1
Лист	Листов 1	

Мосводоканалнишпроект
Отдел №5

Формат А3

Подпись и дата | Инв.№ подл. | Взам. инв.№ | Инв.№ дубл. | Подпись и дата

Формат	Зона	Поз	Обозначение	Наименование	Кол.	Примечание
				Документация		
А3			1Ф.902.100СБ	Сборочный чертеж		
				Сборочные единицы		
А4		1	1Ф.902.110	Основание	1	
А4		2	1Ф.902.120	Корпус	1	
				Детали		
А3		3	1Ф.902.101	Втулка кулачковая	1	
А4		4	1Ф.902.102	Гайка	1	
А4		5	1Ф.902.103	Кольцо	1	
				Стандартные изделия		
		6		Винт М4х12.58.096		
				ГОСТ 1477-84	2	
		7		Гайка М12.5.096		
				ГОСТ 5915-70	4	
		8		Кольцо СП 81-64-6		
				ГОСТ 6308-71	2	
		9		Масленка 1.2.Ц6		
				ГОСТ 19853-74	1	

Изм.	Лист	№ докум.	Подп.	Дата
Разраб		Кулагина		
Пров.		Куйбышев		
Н.контр.		Третьяков		

1Ф.902.100

Подпятник

Лит.	Лист	Листов
	1	2

Мосводоканалнишпроект
Отдел №5

Подпись и дата | Инв.№ подл. | Взам. инв.№ | Инв.№ дубл. | Подпись и дата

Формат	Зона	Поз	Обозначение	Наименование	Кол.	Примечание
		10		Подшипник 8113		
				ГОСТ 6874-75	1	
		11		Шпилька М12-6g×50.		
				58.096		
				ГОСТ 22034-76	4	

Изм.	Лист	№ докум.	Подп.	Дата

1Ф.902.100

Лист 2

Копировал Формат А4

Типовой проект 902-2-146.88
Альбом V

1Ф.902.110СБ

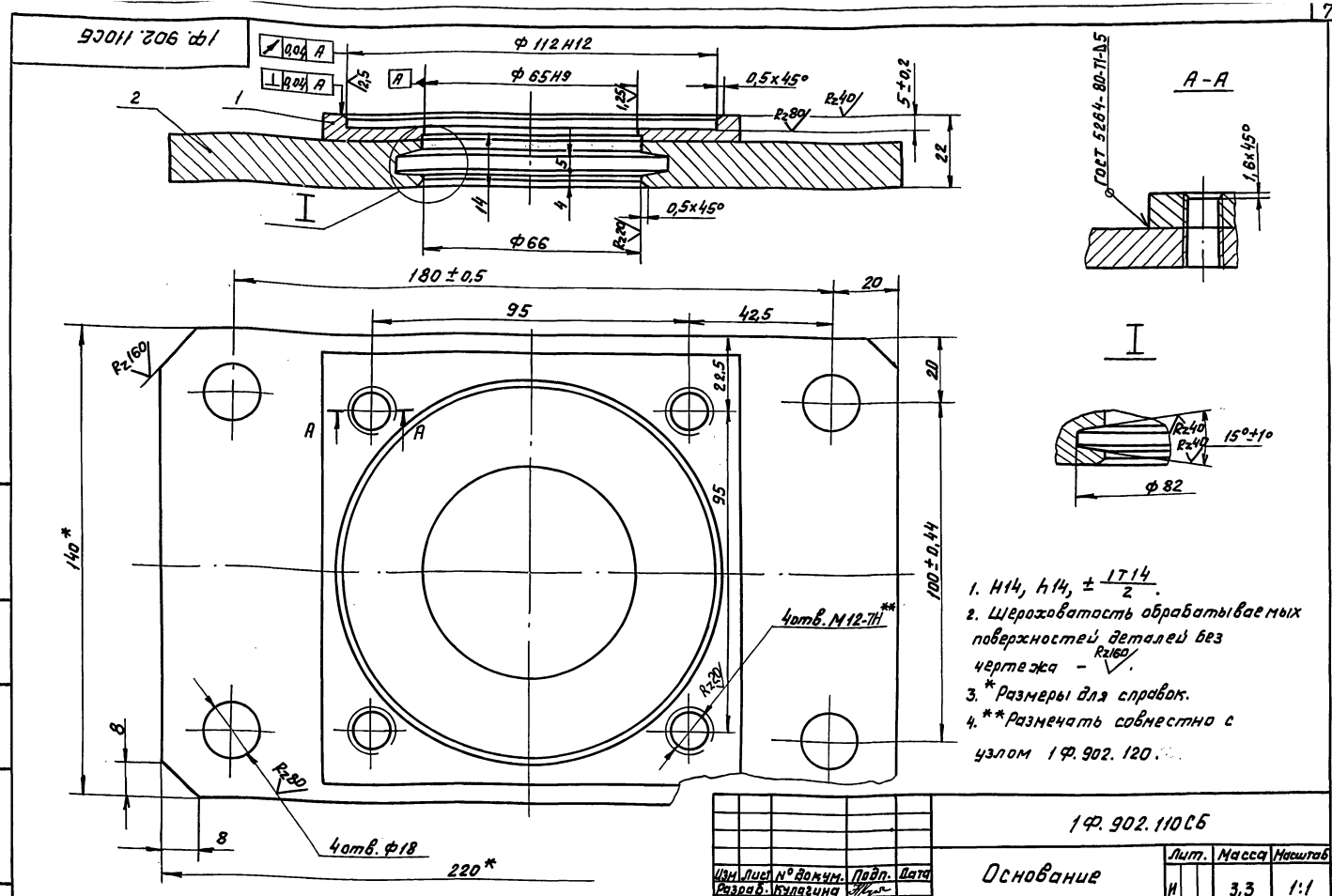

1. H14, h14, $\pm \frac{IT14}{2}$.
2. Шероховатость обрабатываемых поверхностей деталей без чертежа – Rz160.
3. *Размеры для справок.
4. **Размечать совместно с узлом 1Ф.902.120.

Изм.	Лист	№ докум.	Подп.	Дата
Разраб.		Кулагина		
Пров.		Куйбышев		
Н.контр.		Третьяков		

1Ф.902.110СБ

Основание

Сборочный чертеж

Лит.	Масса	Масштаб
И	3,3	1:1
Лист	Листов 1	

Мосводоканалниипроект
Отдел №5

Инв.№ подл. | Подпись и дата | Взам. инв.№ | Инв.№ дубл. | Подпись дата

формат А3

Формат	Зона	Поз.	Обозначение	Наименование	Кол.	Примечание
				Документация		
А3			1Ф.902.110СБ	Сборочный чертеж		
				Детали		
Б4		1	1Ф.902.111	Накладка		
				Лист 6-12 ГОСТ 19903-74 / Вст3сп ГОСТ 14637-79		
				130h14×130h14	1	1,3 кг
Б4		2	1Ф.902.112	Плита		
				Лист 6-12 ГОСТ 19903-74 / Вст3сп ГОСТ 14637-79		
				140h14×220h14	1	2,8 кг

Изм.	Лист	№ докум.	Подп.	Дата
Разраб.		Кулагина		
Пров.		Куйбышев		
Н.контр.		Третьяков		

1Ф.902.110

Основание

Лит.	Лист	Листов
И		1

Мосводоканалниипроект
Отдел №5

Инв.№ подл. | Подпись дата | Взам. инв.№ | Инв.№ дубл. | Подпись дата

формат А4

Формат	Зона	Поз.	Обозначение	Наименование	Кол.	Примечание
				Документация		
А3			1Ф.902.120СБ	Сборочный чертеж		
				Детали		
А4		1	1Ф.902.121	Фланец	1	
А4		2	1Ф.902.122	Фланец	1	
Б4		3	1Ф.902.123	Обечайка	1	
				Труба 102×4 ГОСТ 8732-78 / Вст 2сп ГОСТ 8731-74		
				ℓ = 38h14	1	0,36 кг
Б4		4	1Ф.902.124	Бобышка		
				Круг 15-В-ГОСТ 2590-71 / Вст3сп ГОСТ 535-79		
				ℓ = 10h4	1	0,01 кг

Изм.	Лист	№ докум.	Подп.	Дата
Разраб.		Кулагина		
Пров.		Куйбышев		
Н.контр.		Третьяков		

1Ф.902.120

Корпус

Лит.	Лист	Листов
И		1

Мосводоканалниипроект
Отдел №5

Инв.№ подл. | Подпись дата | Взам. инв.№ | Инв.№ дубл. | Подпись дата

Копировал Формат А4

Типовой проект 902-2-146.88
Альбом V

1Ф.902.120СБ

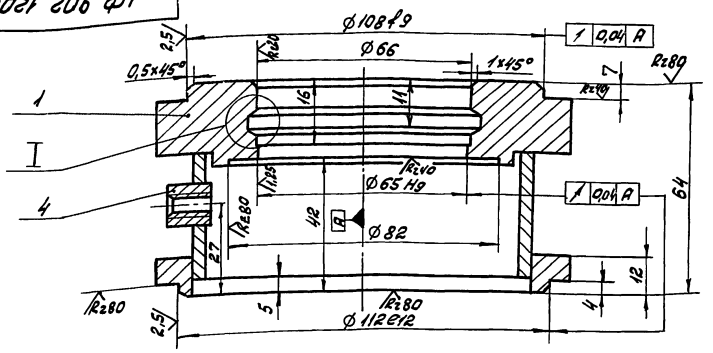

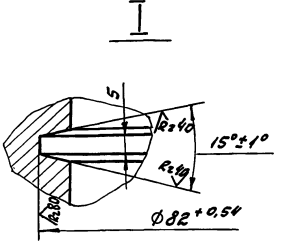

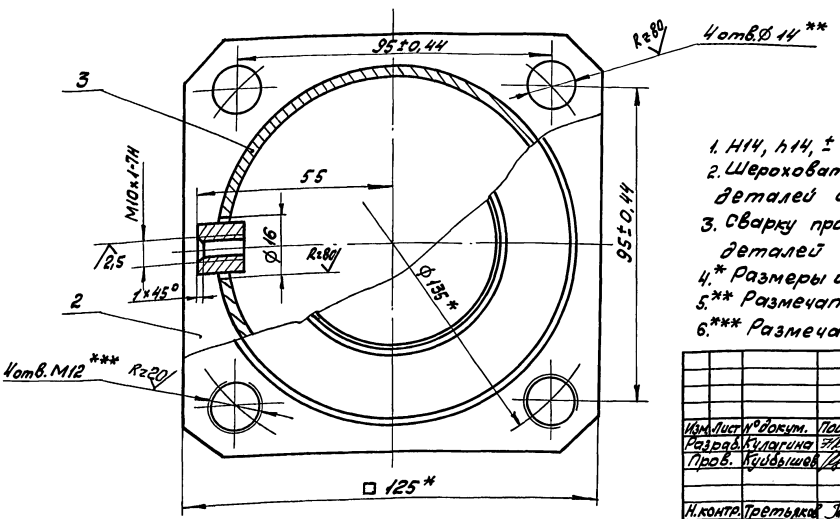

1. H14, h14, ± IT14/2.
2. Шероховатость обрабатываемых поверхностей деталей без чертежа — Rz160 ▽.
3. Сварку производить по контуру прилегания деталей по ГОСТ 5264-80-Т1-△ 5.
4.* Размеры для справок.
5.** Размечать совместно с узлом 1Ф.902.110.
6.*** Размечать по фланцу электропривода.

Изм.	Лист	№ докум.	Подп.	Дата	1Ф.902.120СБ			
Разраб.		Кулагина			Корпус	Лит.	Масса	Масштаб
Пров.		Кузбышев				И	2,5	1:1
Н.контр.		Третьяков			Сборочный чертеж	Лист	Листов 1	
						Москводоканалниипроект Отдел №5		

Формат А3

Инв.№ подл. | Подп. и дата | Взам. инв.№ | Инв.№ дубл. | Подп. и дата

1Ф.902.121

Rz80 ▽(√)

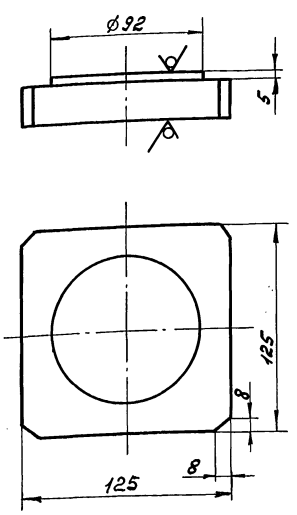

h14, ± IT14/2.

Изм.	Лист	№ докум.	Подп.	Дата	1Ф.902.121			
Разраб.		Кулагина			Фланец	Лит.	Масса	Масштаб
Пров.		Кузбышев				И	2,1	1:2
Н.контр.		Третьяков			Лист Б-28 ГОСТ 19903-74 / В Ст.3сп ГОСТ 14637-79	Лист	Листов 1	
						Москводоканалниипроект Отдел №5		

Формат А3

Инв.№ подл. | Подп. и дата | Взам. инв.№ | Инв.№ дубл. | Подп. и дата

1Ф.902.122

▽(√)

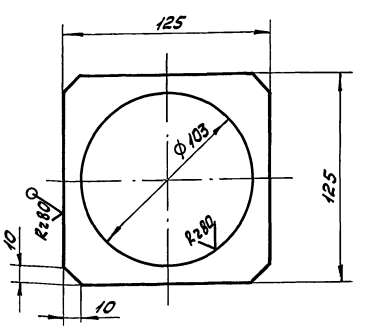

H14, h14, ± IT14/2.

Изм.	Лист	№ докум.	Подп.	Дата	1Ф.902.122			
Разраб.		Кулагина			Фланец	Лит.	Масса	Масштаб
Пров.		Кузбышев				И	0,64	1:2
Н.контр.		Третьяков			Лист Б-14 ГОСТ 19903-74 / В Ст.3сп ГОСТ 14637-79	Лист	Листов 1	
						Москводоканалниипроект Отдел №5		

Инв.№ подл. | Подп. и дата | Взам. инв.№ | Инв.№ дубл. | Подп. и дата

Типовой проект 902-2-446.88
Альбом V

1Ф. 902. 101

Rz80 (√)

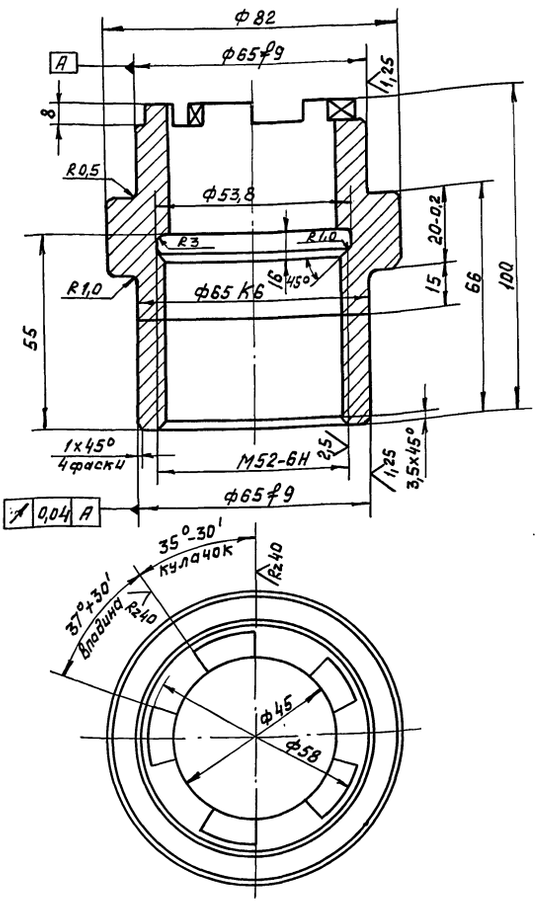

H14, h14, ± IT14/2.

				1Ф. 902. 101		
Изм.	Лист	№ докум.	Подп.	Дата	Втулка кулачковая	Лит.	Масса	Масштаб
Разраб.		Кулагина				И	1,25	1:1
Пров.		Куйбышев				Лист	Листов 1
Н.контр.		Третьяков			Сталь 45 ГОСТ 1050-74	Мосводоканалниипроект Отдел №5	

Формат А3

1Ф. 902. 102

Rz80 (√)

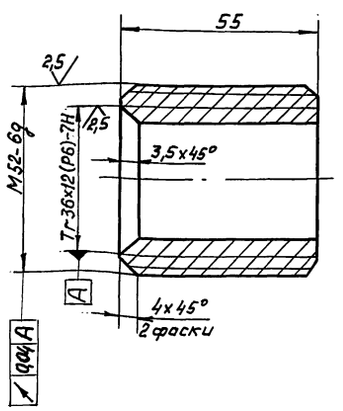

H14, h14, ± IT14/2.

				1Ф. 902. 102		
Изм.	Лист	№ докум.	Подп.	Дата	Гайка	Лит.	Масса	Масштаб
Разраб.		Кулагина				И	0,28	1:1
Пров.		Куйбышев				Лист	Листов 1
Н.контр.		Третьяков			Бр 05Ц5С5 ГОСТ 613-79	Мосводоканалниипроект Отдел №5	

Формат А4

1Ф. 902. 103

Rz40 (√)

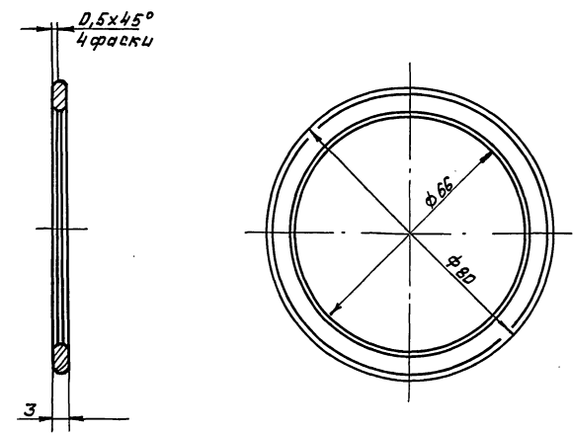

H14, h14, ± IT14/2.

				1Ф. 902. 103		
Изм.	Лист	№ докум.	Подп.	Дата	Кольцо	Лит.	Масса	Масштаб
Разраб.		Кулагина				И	0,04	1:1
Пров.		Куйбышев				Лист	Листов 1
Н.контр.		Третьяков			Бр 05Ц5С5 ГОСТ 613-79	Мосводоканалниипроект Отдел №5	

Инв.№ подл. | Подп. и дата | Взам. инв.№ | Инв.№ дубл. | Подп. и дата

Типовой проект 902-2-446.88
Альбом V

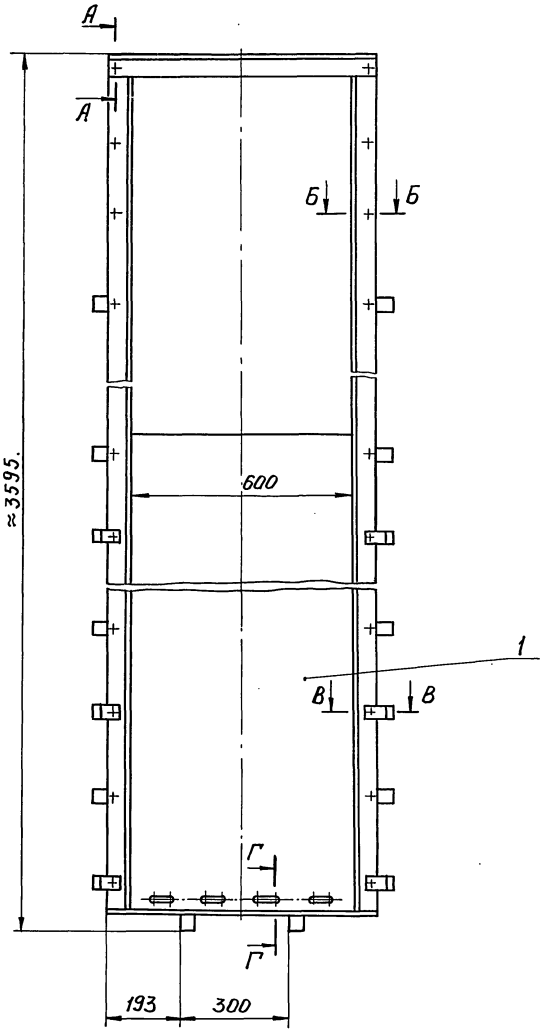

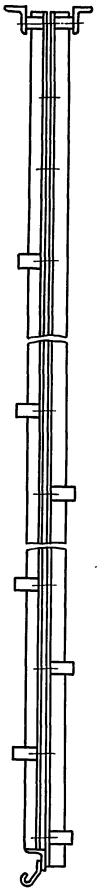

А – А
М 1:2

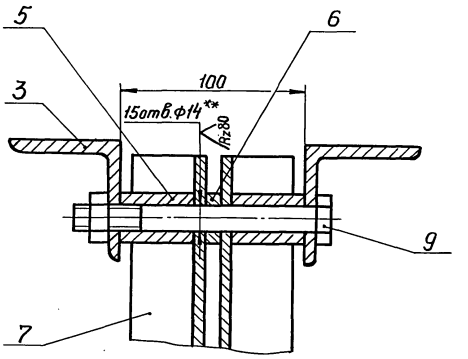

Б – Б
М 1:2

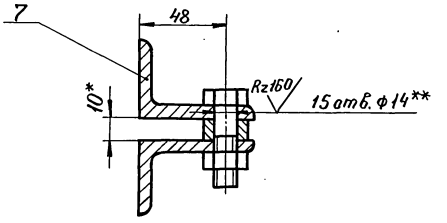

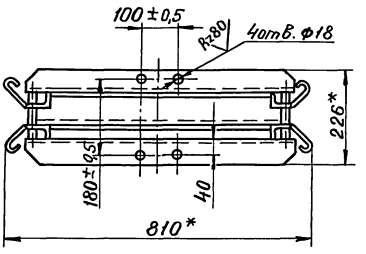

В – В
М 1:2

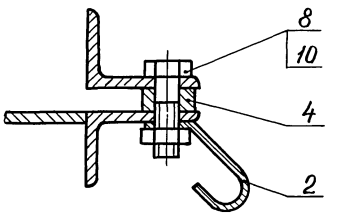

Г – Г
М 1:2

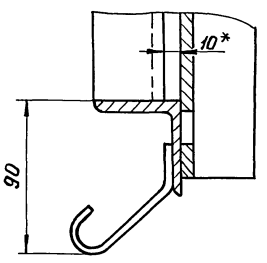

1. H14, h14, $\pm\frac{IT14}{2}$.
2. *Размеры для справок.
3. **-размечать по корпусу рамы 1Ф.902.210.

					1Ф.902.200 СБ		
Изм.	Лист	№ докум.	Подпись	Дата	Рама затвора Сборочный чертеж	Лит.	Масса 127	Масштаб 1:10
Разраб.		Жеребовин				И		
Пров.		Куйбышев				Лист	Листов 1	
Н.контр.		Третьяков				Мосводоканалниипроект Отдел №5		
Утв.		Куйбышев						

Инв.№ подл. | Подпись и дата | Взам.инв.№ | Инв.№ дубл. | Подпись и дата

Типовой проект 902-2-446.88
Альбом V

Формат	Зона	Поз.	Обозначение	Наименование	Кол.	Примечание
				Документация		
А2			1Ф. 902. 200СБ	Сборочный чертеж		
				Сборочные единицы		
А4		1	1Ф. 902. 210	Корпус рамы	1	
				Детали		
А4		2	1Ф. 902. 201	Анкер	16	
А4		3	1Ф. 902. 202	Поперечина	2	
А4		4	1Ф. 902. 203	Вставка	2	
Б4		5	1Ф. 902. 204	Втулка		
				Труба 20×3 ГОСТ 8734-75 / В10 ГОСТ 8733-74		
				L = 39 h 14	4	0,04кг
Б4		6	1Ф. 902. 205	Втулка		
				Труба 20×3 ГОСТ 8734-75 / В10 ГОСТ 8733-74		
				L = 10 h 14	8	0,01кг
Б4		7	1Ф. 902. 206	Направляющая		
				Уголок 63×40×6-Б ГОСТ 8510-86 / ВСт.3сп ГОСТ 535-79		
				L = 3500 h 14	2	16,2кг

Изм.	Лист	№ докум.	Подп.	Дата	1Ф. 902. 200			
Разраб.		Кулагина			Рама затвора	Лит. И	Лист 1	Листов 2
Пров.		Куйбышев				Мосводоканал НИИпроект Отдел №5		
Н.контр.		Третьяков						

Формат А4

Формат	Зона	Поз.	Обозначение	Наименование	Кол.	Примечание
				Стандартные изделия		
				Болт ГОСТ 7798-70		
		8		М12×40.58.096	28	
		9		М12×130.58.096	2	
		10		Гайка М12.5.096		
				ГОСТ 5915-70	30	

Изм.	Лист	№ докум.	Подп.	Дата	1Ф.902. 200	Лист 2

Формат А4

1Ф. 902. 210СБ

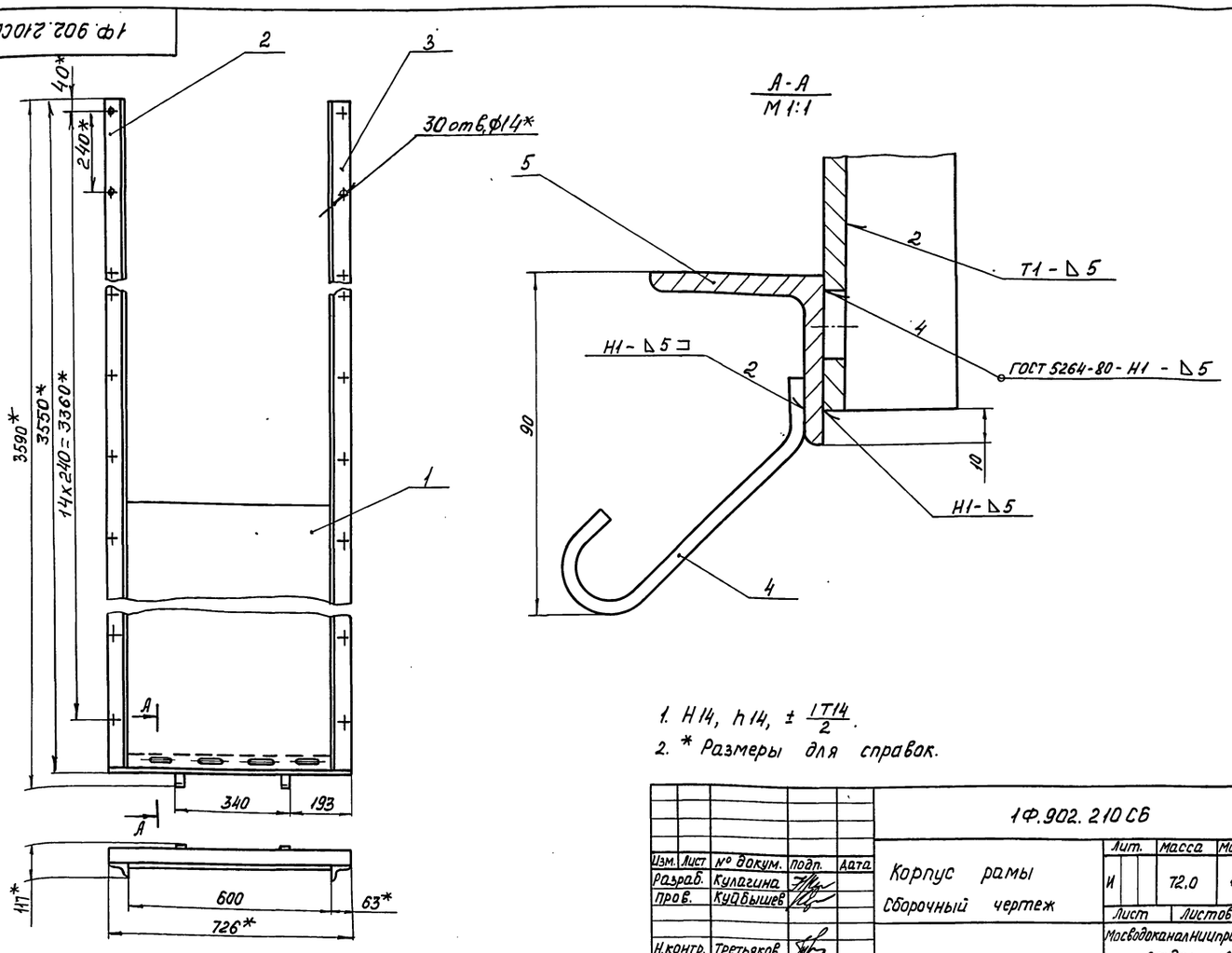

1. Н14, h14, ± $\frac{IT14}{2}$.
2. * Размеры для справок.

Изм.	Лист	№ докум.	Подп.	Дата	1Ф.902. 210 СБ			
Разраб.		Кулагина			Корпус рамы Сборочный чертеж	Лит. И	Масса 72,0	Масштаб 1:10
Пров.		Куйбышев				Лист	Листов 1	
Н.контр.		Третьяков				Мосводоканал НИИпроект Отдел №5		

Типовой проект 902-2-446.88
Альбом V

Формат	Зона	Поз	Обозначение	Наименование	Кол.	Примечание
				Документация		
А3			1Ф.902.210СБ	Сборочный чертеж		
				Детали		
А4		1	1Ф.902.211	Стенка	1	
А4		2	1Ф.902.212	Направляющая	1	
		3	1Ф.902.212-01	Направляющая	1	
А4		4	1Ф.902.213	Анкер	2	
Б4		5	1Ф.902.214	Уголь ник		
				Уголок 50х50х5-Б ГОСТ 8509-86 / В Ст3сп ГОСТ 535-79		
				L=726 h14	1	2,7кг

Инв.№ подл. | Подп. и дата | Взам. инв.№ | Инв.№ дубл. | Подп. и дата

Изм.	Лист	№ докум.	Подп.	Дата
Разраб.		Кулагина		
Пров.		Кудбышев		
Н.контр.		Третьяков		

1Ф.902.210

Корпус рамы

Лит.	Лист	Листов
И		1

Мосводоканалниипроект Отдел №5

Формат А4

1Ф.902.211

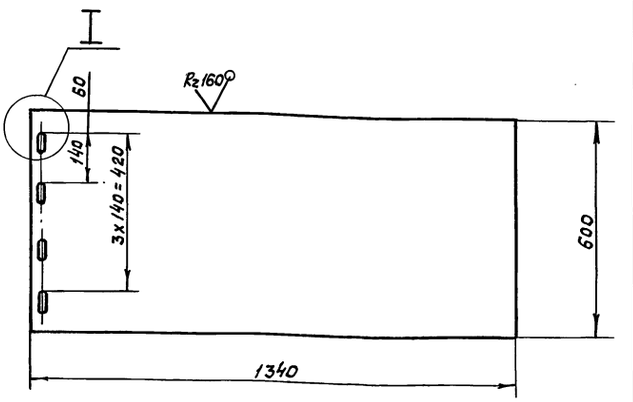

I
М1:2 повернуто

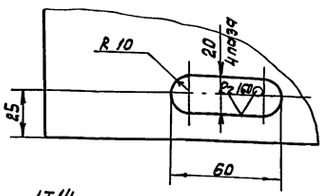

H14, h14, ±IT14/2.

Изм.	Лист	№ докум.	Подп.	Дата
Разраб.		Кулагина		
Пров.		Кудбышев		
Н.контр.		Третьяков		

1Ф.902.211

Стенка

Лит.	Масса	Масштаб
И	37,5	1:10
Лист	Листов 1	

Лист Б-6 ГОСТ 19903-74 / В Ст.3сп ГОСТ 14637-79

Мосводоканалниипроект Отдел №5

Формат А4

1Ф.902.212

1. Ф 902.212 - изображено
1Ф.902.212-01 - зеркальное отражение

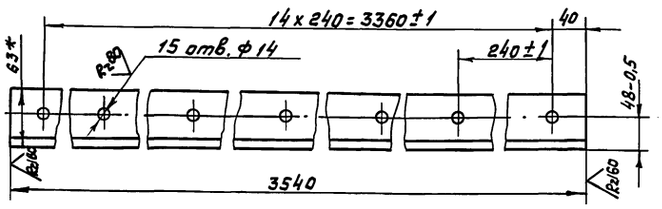

1. H14, h14, ±IT14/2.
2. * Размер для справок.

Изм.	Лист	№ докум.	Подп.	Дата
Разраб.		Кулагина		
Пров.		Кудбышев		
Н.контр.		Третьяков		

1Ф.902.212

Направляющая

Лит.	Масса	Масштаб
И	15,7	1:5
Лист	Листов 1	

Уголок 63х40х6-Б ГОСТ 8510-86 / В Ст.3сп ГОСТ 535-79

Мосводоканалниипроект Отдел №5

Формат А4

1Ф.902.213

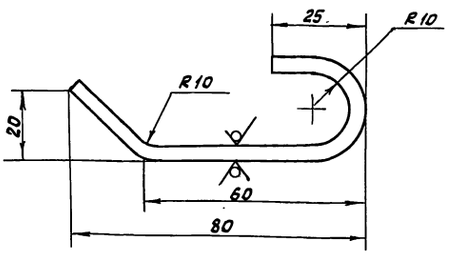

1. Длина развертки 121мм.
2. H14, h14, ±IT14/2.

Изм.	Лист	№ докум.	Подп.	Дата
Разраб.		Кулагина		
Пров.		Кудбышев		
Н.контр.		Третьяков		

1Ф.902.213

Анкер

Лит.	Масса	Масштаб
И	0,14	1:1
Лист	Листов 1	

Полоса Б-2.4х40 ГОСТ 103-76 / В Ст.3сп ГОСТ 535-79

Мосводоканалниипроект Отдел №5

Копировал Ф 23047-05 13 Формат А4

Типовой проект 902-2-446.88
Альбом V

1Ф. 902. 201

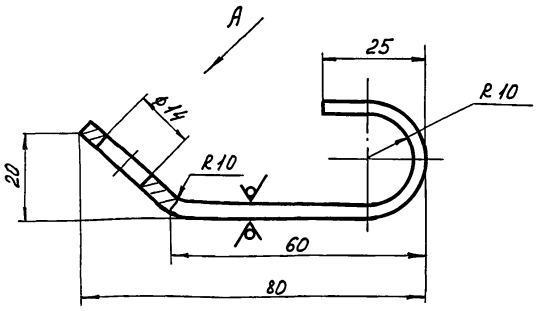

Вид А Повернуто

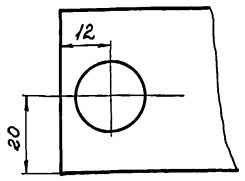

1. Длина развертки 121мм.
2. $H14, \pm \frac{IT14}{2}$.

Изм.	Лист	№ докум.	Подп.	Дата	1Ф. 902.201			
Разраб.		Кулагина			Анкер	Лит. И	Масса 0,12	Масштаб 1:1
Пров.		Куйбышев				Лист	Листов 1	
Н.контр.		Третьяков			Полоса Б-2 4х40 ГОСТ 103-76 / ВСт.3сп ГОСТ 535-79	Мосводоканал НИИпроект Отдел №5		

Формат А4

1Ф. 902. 202

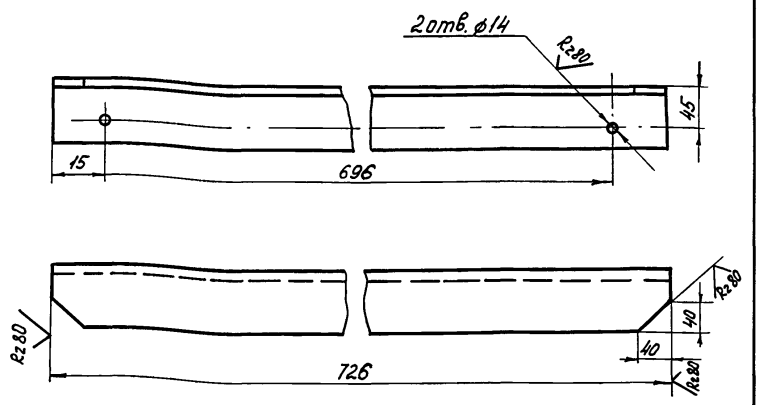

$H14, \pm \frac{IT14}{2}$.

Изм.	Лист	№ докум.	Подп.	Дата	1Ф. 902.202			
Разраб.		Кулагина			Поперечина	Лит. И	Масса 4,1	Масштаб 1:5
Пров.		Куйбышев				Лист	Листов 1	
Н.контр.		Третьяков			Уголок 63х63х6-Б-ГОСТ 8509-86 / ВСт.3сп ГОСТ 535-79	Мосводоканал НИИпроект Отдел №5		

Формат А4

1Ф. 902. 203

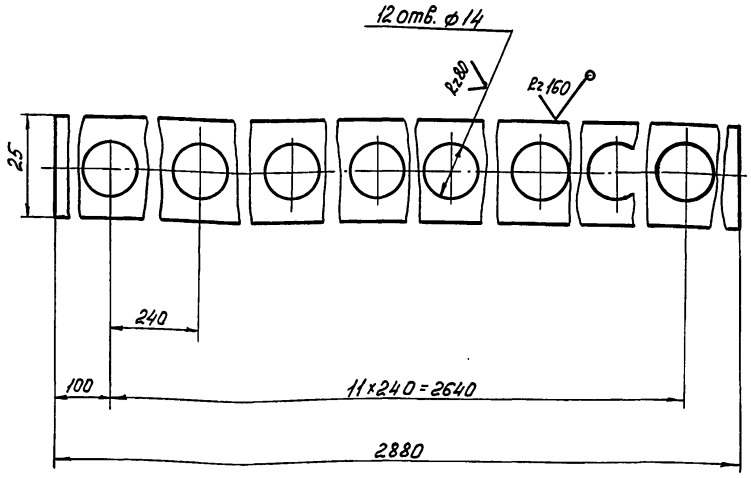

$H14, h14, \pm \frac{IT14}{2}$.

Изм.	Лист	№ докум.	Подп.	Дата	1Ф. 902.203			
Разраб.		Кулагина			Вставка	Лит. И	Масса 5,4	Масштаб 1:1
Пров.		Куйбышев				Лист	Листов 1	
Н.контр.		Третьяков			Лист Б-10 ГОСТ 19903-74 / ВСт.3сп ГОСТ 14637-79	Мосводоканал НИИпроект Отдел №5		

Формат А4

1Ф. 902. 300

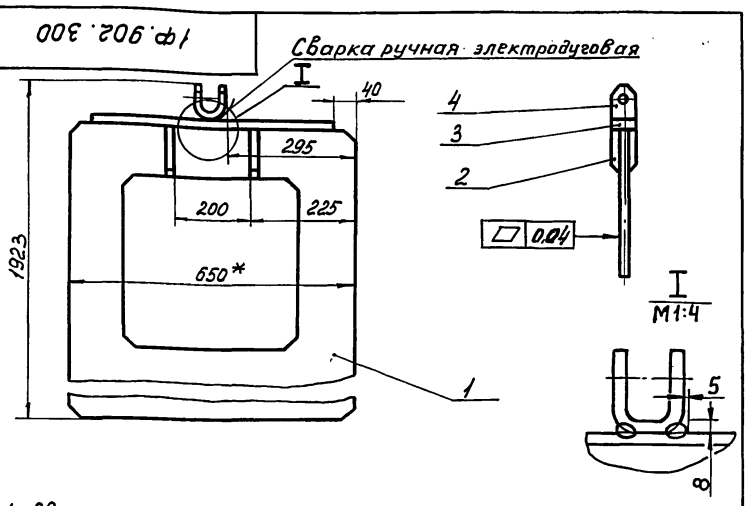

1. Сварку, кроме мест обозначенных особо, производить по контуру прилегания деталей по ГОСТ 5264-80-Т1-Δ6.
2. $h14, \pm \frac{IT14}{2}$.
3. * Размер для справок.

Формат	Зона	Поз	Обозначение	Наименование	Кол.	Примечание
				Детали		
А4		1	1Ф. 902.301	Лист	1	
А4		2	1Ф. 902.302	Ребро	4	
А4		3	1Ф. 902.303	Полоса	1	
А4		4	1Ф. 902.304	Ушко	1	

Изм.	Лист	№ докум.	Подп.	Дата	1Ф. 902.300			
Разраб.		Кулагина			Щит с водосливом	Лит. И	Масса 5,1	Масштаб 1:10
Пров.		Куйбышев				Лист	Листов 1	
Н.контр.		Третьяков				Мосводоканал НИИпроект Отдел №5		

Формат А4

Типовой проект 902-2-446.88
Альбом V

1ф 902.301

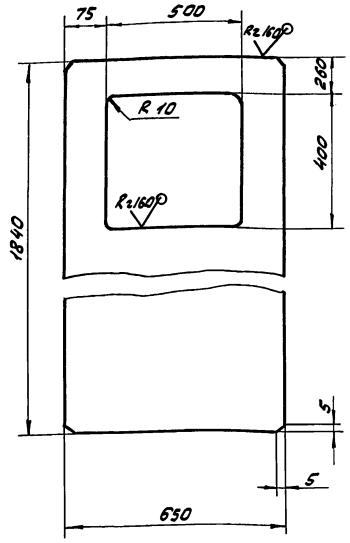

$H14, h14, \pm \frac{IT14}{2}$.

Изм.	Лист	№ докум.	Подп.	Дата	1ф 902.301		
Разраб.		Кулагина			Лист	Лит.	Масса 48	Масштаб 1:10
Пров.		Кудрышев				И		
Н. контр.		Третьяков			Лист 6-6 ГОСТ 19903-74 / В Ст3сп ГОСТ 14637-79	Лист	Листов 1
						Мосводоканалниипроект Отдел №5	

Формат А4

1ф 902.302

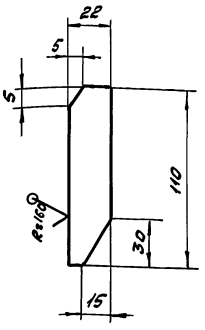

$h14, \pm \frac{IT14}{2}$.

Изм.	Лист	№ докум.	Подп.	Дата	1ф 902.302		
Разраб.		Кулагина			Ребро	Лит.	Масса 0,1	Масштаб 1:2
Пров.		Кудрышев				И		
Н. контр.		Третьяков			Лист 6-6 ГОСТ 19903-74 / В Ст3сп ГОСТ 14637-79	Лист	Листов 1
						Мосводоканалниипроект Отдел №5	

Формат А4

1ф 902.303

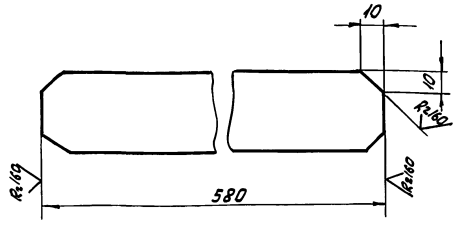

$h14, \pm \frac{IT14}{2}$.

Изм.	Лист	№ докум.	Подп.	Дата	1ф 902.303		
Разраб.		Кулагина			Полоса	Лит.	Масса 1,8	Масштаб 1:2
Пров.		Кудрышев				И		
Н. контр.		Третьяков			Полоса Б-2 8х50 ГОСТ 103-76 / В ст.3сп ГОСТ 535-79	Лист	Листов 1
						Мосводоканалниипроект Отдел №5	

Формат А4

1ф 902.304

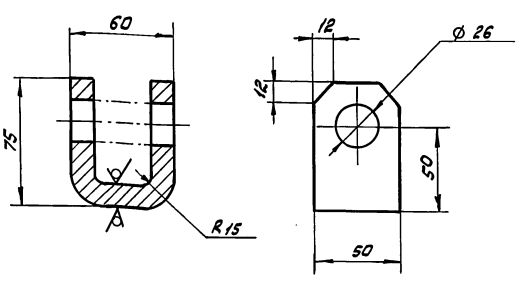

$H14, h14, \pm \frac{IT14}{2}$.

Изм.	Лист	№ докум.	Подп.	Дата	1ф 902.304		
Разраб.		Кулагина			Ушко	Лит.	Масса 0,8	Масштаб 1:2
Пров.		Кудрышев				И		
Н. контр.		Третьяков			Полоса Б-2 12х50 ГОСТ 103-76 / В Ст3сп ГОСТ 535-79	Лист	Листов 1
						Мосводоканалниипроект Отдел №5	

Формат А4

Типовой проект 902-2-446.88
Альбом V

1Ф.902.400

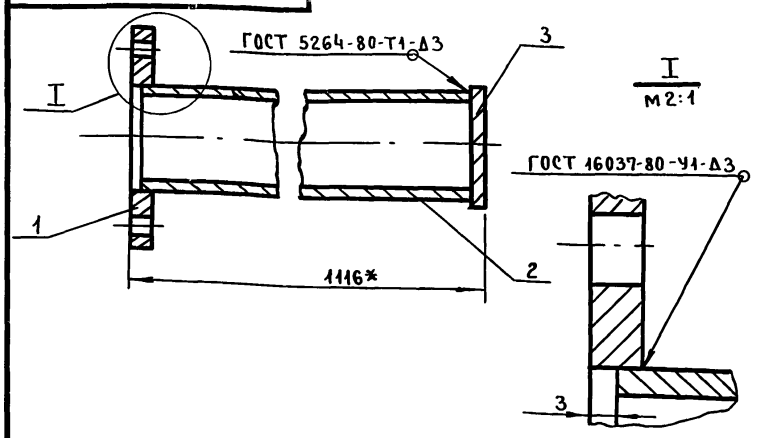

1. Шероховатость обрабатываемых поверхностей деталей без чертежа – Rz 160.
2. * Размер для справок.

Формат	Зона	Поз.	Обозначение	Наименование	Кол.	Примечание
				Детали		
А4		1	1Ф.902.401	Фланец	1	
Б4		2	1Ф.902.402	Труба L = 1110 h 14		
				Труба 50 x 3,5 ГОСТ 3262-75	1	5,4 кг
Б4		3	1Ф.902.403	Заглушка ф 65 h 14		
				Лист Б-3 ГОСТ 19903-74		
				В Ст. 3сп ГОСТ 16523-70	1	0,08 кг

Изм.	Лист	№ докум.	Подп.	Дата
Разраб.		Кулагина	"	
Пров.		Куйбышев	"	
Н.контр.		Третьяков	"	

1Ф.902.400

Колпак

Лит.	Масса	Масштаб
И	6,7	1:2

Лист | Листов 1

Мосводоканал НИИпроект Отдел № 5

1Ф.902.401

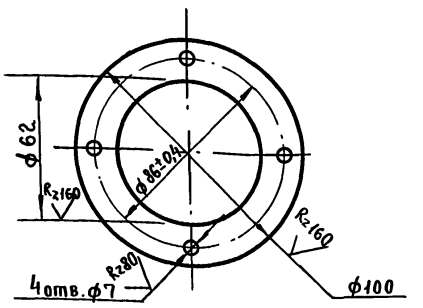

Н14, h14, ± $\frac{1Т14}{2}$.

Изм.	Лист	№ докум.	Подп.	Дата
Разраб.		Кулагина	"	
Пров.		Куйбышев	"	
Н.контр.		Третьяков	"	

1Ф.902.401

Фланец

Лит.	Масса	Масштаб
И	0,22	1:2

Лист | Листов 1

Лист Б-6 ГОСТ 19903-74
В Ст. 3сп ГОСТ 14637-79

Мосводоканал НИИпроект Отдел № 5

1Ф.902.002

Rz 40

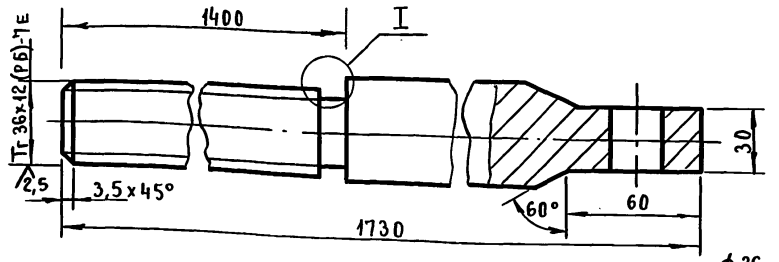

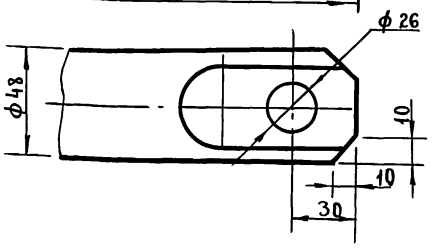

I
М1:1 повернуто

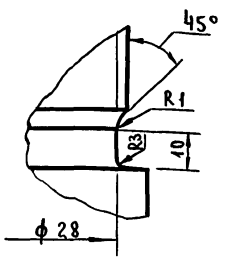

Н14, h14, ± $\frac{1Т14}{2}$.

Изм.	Лист	№ докум.	Подп.	Дата
Разраб.		Кулагина	"	
Пров.		Куйбышев	"	
Н.контр.		Третьяков	"	

1Ф.902.002

Штанга винтовая

Лит.	Масса	Масштаб
И	12	1:2

Лист | Листов 1

Круг 50-В ГОСТ 2590-71
20Х13 ГОСТ 5949-75

Мосводоканал НИИпроект Отдел № 5

1Ф.902.001

Rz 80

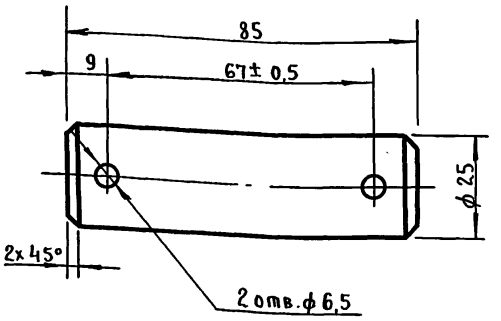

Н14, h14, ± $\frac{1Т14}{2}$.

Изм.	Лист	№ докум.	Подп.	Дата
Разраб.		Кулагина	"	
Пров.		Куйбышев	"	
Н.контр.		Третьяков	"	

1Ф.902.001

Ось

Лит.	Масса	Масштаб
И	0,32	1:1

Лист | Листов 1

Ст. 3 ГОСТ 380-71

Мосводоканал НИИпроект Отдел № 5

Инв. № подл. | Подп. и дата | Взам. инв. № | Инв. № дубл. | Подп. и дата

Пров. Жал 28.8.90 Кор. Хомет

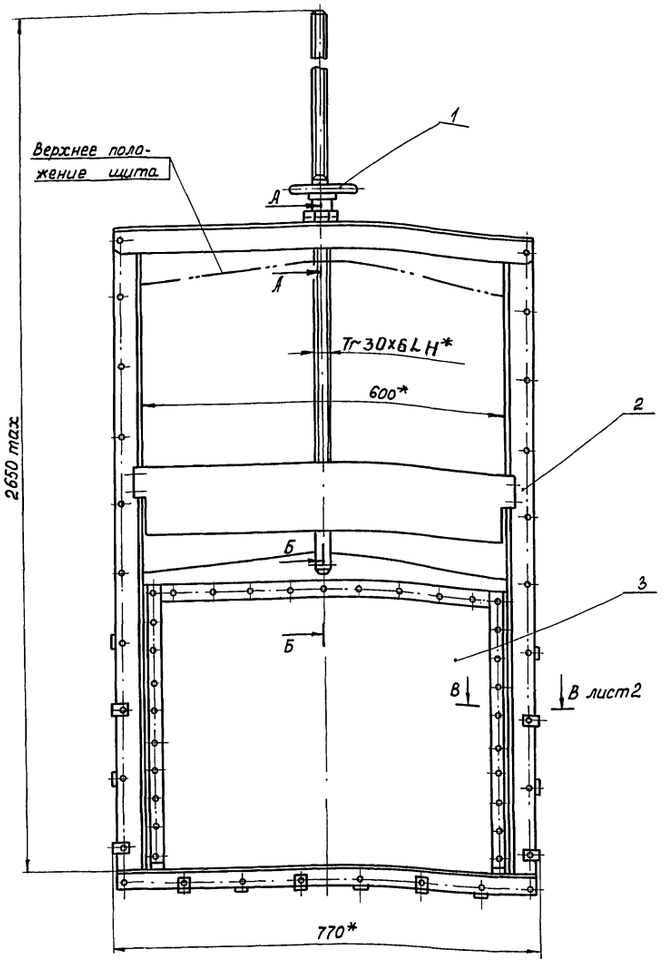

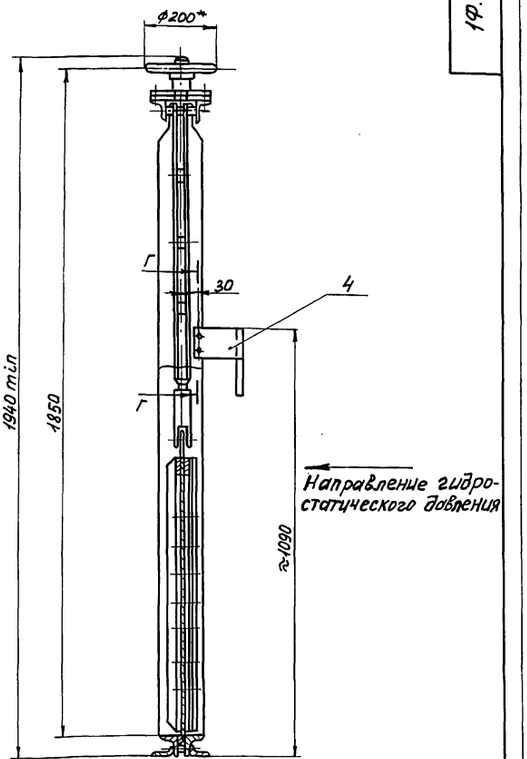

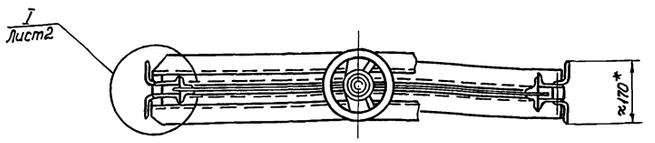

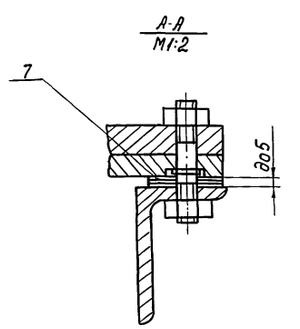

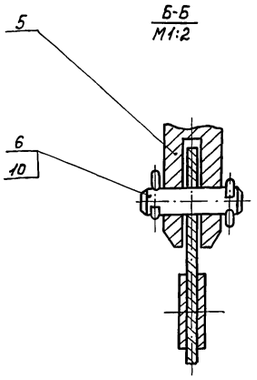

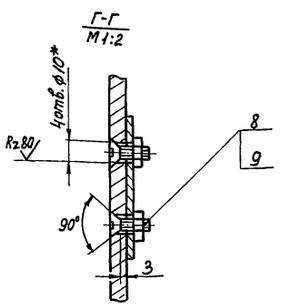

Тип затвора	Плоский скользящий с резиновым уплотнением
Ширина проема рамы затвора в свету	600 мм
Высота проема перекрываемого щитом	800 мм
Направление гидростатического давления	одностороннее
Расчетное подъемное усилие при перепаде, равном высоте щита	112Dн
Тип привода	Ручной с винтовым подъемным механизмом
Время, необходимое для полного подъема или опускания щита	≈3 мин.
Наибольшее расчетное усилие на маховике	≈50Н
Вес подвижных частей затвора	≈38 кг

1. Изготовление и монтаж затвора производить в соответствии со строительными нормами и правилами СН и П III-18-75.
2. Затвор покрыть: грунтом ХС-010, краска ЭМХС-710, серый, лак ХС-76 V В ГОСТ 9355-81 кругом, за исключением обрабатываемых и сопрягающихся поверхностей, а так же поверхностей сопрягающихся со штраном бетоном.
3. Количество и толщину регулировочных прокладок (поз.7) при установке ручного привода (поз.1) определить „по месту" в пределах размера указанного на чертеже (см. сечение А-А).
4. Для трущихся деталей подземного механизма следует применять смазку ЦИАТИМ-201 ГОСТ 6267-74.
5. Шероховатость обрабатываемых поверхностей деталей без чертежа - Rz160.
6*. Размеры для справок

Изм.	Лист	№ докум.	Подп.	Дата
Разраб.		Кулагина		
Пров.		Куйбышев		
Н.контр.		Третьяков		
Утв.		Куйбышев		

1Ф.903.000СБ

Затвор плоский поверхностный 600×800 с ручным приводом. Сборочный чертеж.

Лит.	Масса	Масштаб
И	130	1:10

Лист 1 | Листов 2

Мосводоканалниипроект
Отдел №5

Копировал

Формат А2

23047-05 17

Инв.№ подл. | Подпись и дата | Взам. инв.№ | Инв.№ дубл. | Подпись и дата

Типовой проект 902-2-446.88
Альбом V

1Ф.903.000СБ

I / М1:2 Лист 1

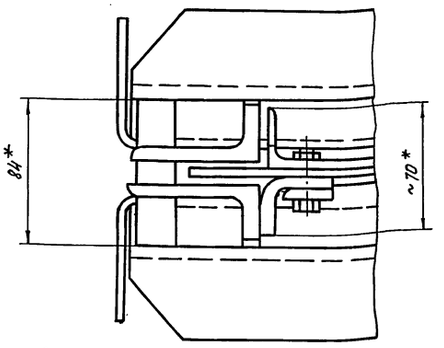

В-В / М1:1 Лист 1

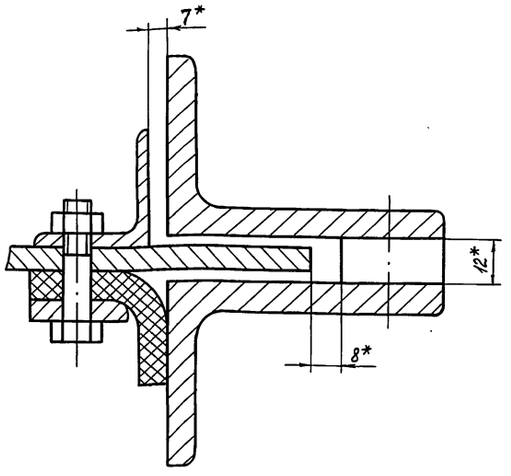

Изм.	Лист	№ докум.	Подп.	Дата	1Ф.903.000СБ	Лист 2

Формат А4

1Ф.903.001

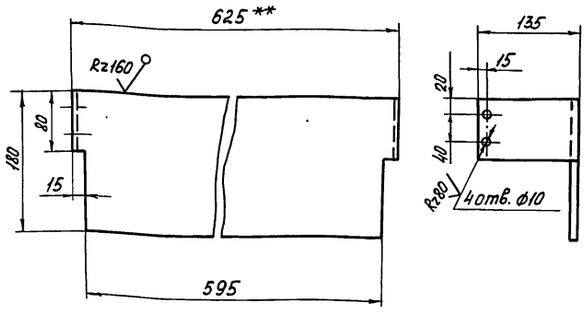

1. Внутренний радиус гибки R3.
2. H14, h14, $\pm \frac{IT14}{2}$.
3. ** Уточнить размер по раме затвора 1Ф.903.200СБ.

Изм.	Лист	№ докум.	Подп.	Дата	1Ф.903.001			
Разраб.		Кулагина			Ограждение	Лит.	Масса	Масштаб
Пров.		Куйбышев				И	4,5	1:5
Н. контр.		Третьяков			Лист Б-3 ГОСТ 19903-74 / Вст.3сп ГОСТ 14637-79	Лист	Листов 1	
						Мосводоканалниипроект Отдел №5		

Формат А4

Формат	Зона	Поз.	Обозначение	Наименование	Кол.	Примечание
				Документация		
*			1Ф.903.000СБ	Сборочный чертеж		*А2; А4
А3			1Ф.903.000ВС	Ведомость специфи-		
				каций		
А3			1Ф.903.000ВП	Ведомость покупных		
				изделий		
				Сборочные единицы		
А4		1	1Ф.903.100	Привод ручной	1	
А4		2	1Ф.903.200	Рама затвора	1	
А4		3	1Ф.903.300	Щит	1	
				Детали		
А4		4	1Ф.903.001	Ограждение	1	
А4		5	1Ф.903.002	Штанга винтовая	1	
А4		6	1Ф.903.003	Ось	1	
Б4		7	1Ф.903.004	Прокладка		
				Лист Б-1 ГОСТ 19904-74 / Вст.3сп ГОСТ 16523-70		
				ф 40h 14 × ф 13H14	8	см. прим. 3

Изм.	Лист	№ докум.	Подп.	Дата	1Ф.903.000			
Разраб.		Кулагина			Затвор плоский поверхностный 600×800 с ручным приводом	Лит.	Лист	Листов
Пров.		Куйбышев				И	1	2
Н. контр.		Третьяков				Мосводоканалниипроект Отдел №5		

Формат А4

Формат	Зона	Поз.	Обозначение	Наименование	Кол.	Примечание
				Стандартные изделия		
		8		Винт 2М8×1,0×18.58.096		
				ГОСТ 17475-80	4	
		9		Гайка 2М8×1,0.5.096		
				ГОСТ 5915-70	4	
		10		Шплинт 5×25-001		
				ГОСТ 397-79	2	

Изм.	Лист	№ докум.	Подп.	Дата	1Ф.903.000	Лист 2

Копировал

Формат А4

Типовой проект 902-2-446.88
Альбом IX

№ строки	Обозначение	Наименование	Куда входит: Обозначение	Куда входит: Кол.	Общее кол.	Примечание
1	1Ф.903.000	Затвор плоский поверхностный				
2		600х800 с ручным приводом			1	
3						
4	1Ф.903.100	Привод ручной	1Ф.903.000	1	1	
5	1Ф.903.200	Рама затвора	1Ф.903.000	1	1	
6	1Ф.903.300	Щит	1Ф.903.000	1	1	
7						
8						
9						
10						
11						
12						
13						
14						
15						
16						
17						
18						
19						
20						
21						
22						
23						
24						
25						

Инв.№ подл. | Подпись и дата | Взам. инв.№ | Инв.№ дубл. | Подпись и дата

Изм.	Лист	№ докум.	Подп.	Дата
Разраб.		Жеребович		
Пров.		Куйбышев		
Н.контр.		Третьяков		
Утв.		Куйбышев		

1Ф.903.000 ВС

Затвор плоский поверхностный 600х800 с ручным приводом. Ведомость спецификаций

Лит.	Лист	Листов
И		1

Мосводоканалниипроект Отдел №5

Формат А3

№ строки	Наименование	Код ОКП	Обозначение документа на поставку	Поставщик	Куда входит (обозначение)	Количество: На изделие	В комплекты	На регулир.	Всего	Примечание
1	Маховик 2-8-200х36		ГОСТ 5260-75		1Ф.903.100	1			1	
2										
3										
4	Крепежные изделия									
5										
6	Болт М8х35.58.096		ГОСТ 7798-70		1Ф.903.300	20			20	
7	М10х45.58.096				1Ф.903.200	18			18	
8	М10х55.58.096				1Ф.903.200	5			5	
9	М12х120.58.096				1Ф.903.200	2			2	
10										
11	Винт М4х10.58.096		ГОСТ 1477-84		1Ф.903.100	3			3	
12										
13	Винт 2М8х1,0х18.58.096		ГОСТ 17475-80		1Ф.903.000	4			4	
14										
15	Гайка 2М8х1,0.5.096		ГОСТ 5915-70		1Ф.903.000	4			4	
16	М8.5.096				1Ф.903.300	20			20	
17	М10.5.096				1Ф.903.200	26			26	
18	М12.5.096				1Ф.903.100	4			4	
19					1Ф.903.200	2			2	
20						6			6	
21										
22	Заклепка 8х22		ГОСТ 10299-80		1Ф.903.300	9			9	
23										
24	Шплинт 5х25		ГОСТ 397-79		1Ф.903.000	2			2	
25										

Инв.№ подл. | Подпись и дата | Взам. инв.№ | Инв.№ дубл. | Подпись и дата

Изм.	Лист	№ докум.	Подп.	Дата
Разраб.		Жеребович		
Пров.		Куйбышев		
Н.контр.		Третьяков		
Утв.		Куйбышев		

1Ф.903.000 ВП

Затвор плоский поверхностный 600х800 с ручным приводом. Ведомость покупных изделий

Лит.	Лист	Листов
И		1

Мосводоканалниипроект Отдел №5

1Ф. 903. 100 СБ

Типовой проект 902-2-446.88
Альбом V

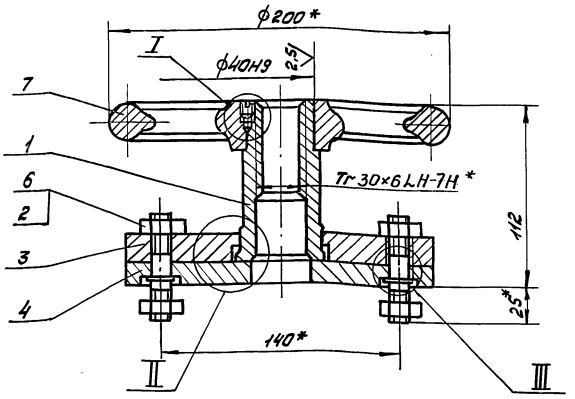

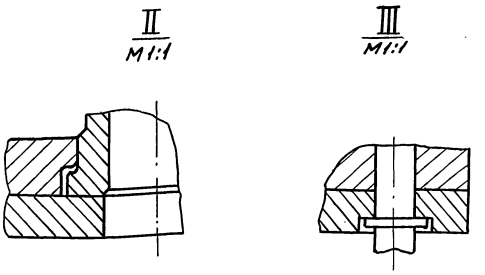

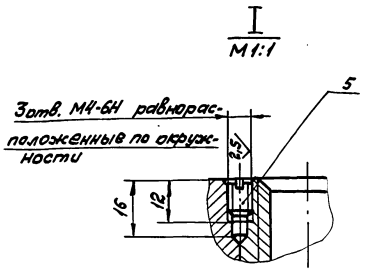

1. $\pm \frac{IT14}{2}$.
2. * Размеры для справок.

Изм	Лист	№ докум.	Подп.	Дата	1Ф. 903. 100СБ	Лит.	Масса	Масштаб
Разраб.		Кулагина			Привод ручной	И	5,7	1:2
Пров.		Куйбышев			Сборочный чертеж	Лист	Листов 1	
Н. контр.		Третьяков				Мосводоканалниипроект Отдел №5		

формат А3

Формат	Зона	Поз.	Обозначение	Наименование	Кол.	Примечание
				Документация		
А3			1Ф. 903.100СБ	Сборочный чертеж		
				Детали		
А4		1	1Ф. 903. 101	Гайка подъемная	1	
А4		2	1Ф. 903.102	Шпилька	2	
А4		3	1Ф. 903.103	Пластина	1	
А4		4	1Ф. 903.103-01	Пластина	1	
				Стандартные изделия		
		5		Винт М4×10.58.096 ГОСТ 1477-84	3	
		6		Гайка М12.5.096 ГОСТ 5915-70	4	
		7		Маховик 2-В-200×36 ГОСТ 5260-75	1	

Изм	Лист	№ докум.	Подп.	Дата	1Ф. 903. 100	Лит.	Лист	Листов
Разраб.		Кулагина			Привод ручной	И		1
Пров.		Куйбышев				Мосводоканалниипроект Отдел №5		
Н. контр.		Третьяков						

формат А4

1Ф. 903. 101

Rz80 (√)

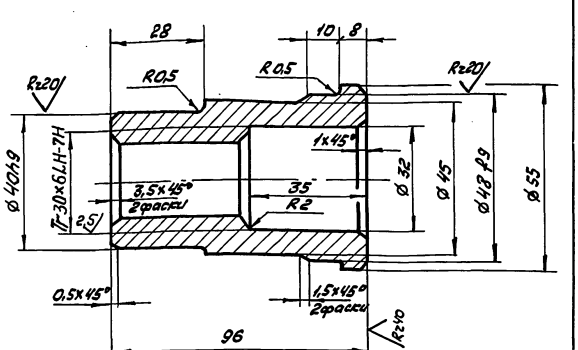

1. H14, h14, $\pm \frac{IT14}{2}$.
2. Допускаемые отклонения на размеры отливки выполнить по III кл. точности ГОСТ 1855-55.
3. Литейные радиусы, неуказанные на чертеже, выполнить R3.

Изм	Лист	№ докум.	Подп.	Дата	1Ф. 903. 101	Лит.	Масса	Масштаб
Разраб.		Кулагина			Гайка подъемная	И	0,7	1:1
Пров.		Куйбышев				Лист	Листов 1	
Н. контр.		Третьяков			СЧ20 ГОСТ 1412-85	Мосводоканалниипроект Отдел №5		

Копировал [illegible] 23047-05 20 формат А4

Типовой проект 902-2-446.88
Альбом V

1Ф.903.102

Rz80 (√)

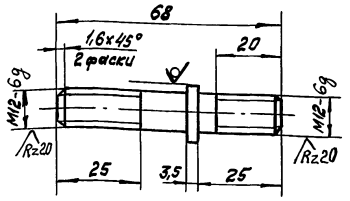

$h14, \pm \frac{IT14}{2}$.

Изм	Лист	№ докум.	Подп.	Дата	1Ф. 903.102	Лит.	Масса	Масштаб
Разраб.		Кулагина			Шпилька	И	0,06	1:1
Пров.		Куйбышев				Лист	Листов 1	
Н.контр.		Третьяков			Круг 18-В-ГОСТ 2590-71 / ВСт3пс ГОСТ 535-79	Мосводоканал НИИпроект Отдел № 5		

Инв.№ подл. | Подпись и дата | Взам.инв.№ | Инв.№ дубл. | Подпись и дата

формат А4

1Ф.903.103

Rz80 (√)

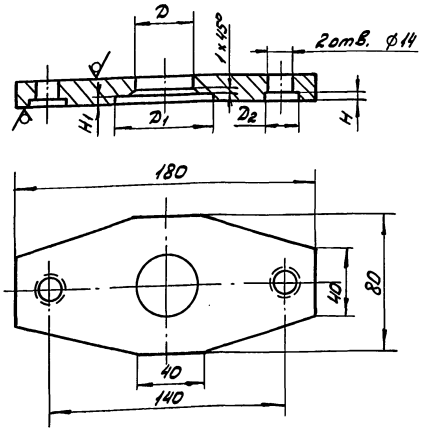

Обозначение	Размеры, мм					Вес, кг
	D	D1	D2	H	H1	
1Ф. 903.103	⌀48H9	⌀58	—	—	8,5	1,1
-01	⌀35H9	—	⌀20	4	—	1,2

$H14, h14, \pm \frac{IT14}{2}$.

Изм	Лист	№ докум.	Подп.	Дата	1Ф. 903.103	Лит.	Масса	Масштаб
Разраб.		Кулагина			Пластина	И	См. табл.	—
Пров.		Куйбышев				Лист	Листов 1	
Н.контр.		Третьяков			Лист 6-16 ГОСТ 19903-74 / Вст3сп ГОСТ 14637-79	Мосводоканал НИИпроект Отдел № 5		

Инв.№ подл. | Подпись и дата | Взам.инв.№ | Инв.№ дубл. | Подпись и дата

формат А4

Формат	Зона	Поз.	Обозначение	Наименование	Кол.	Примечание
				Документация		
А2			1Ф. 903.200СБ	Сборочный чертеж		
				Детали		
А4		1	1Ф. 903.201	Угольник	2	
А4		2	1Ф. 903.202	Направляющая	2	
		3	-01	Направляющая	2	
А4		4	1Ф. 903.203	Полоса анкерная	11	
А4		5	1Ф. 903.204	Поперечина	2	
А4		6	1Ф. 903.205	Уплотнение	1	
А4		7	1Ф. 903.206	Полоса	2	
Б4		8	1Ф. 903.207	Втулка		
				Труба 20x3 ГОСТ 8734-75 / В10 ГОСТ 8733-74		
				L = 28h14	7	0,02кг
Б4		9	1Ф. 903.208	Втулка		
				Труба 20x3 ГОСТ 8734-75 / В10 ГОСТ 8733-74		
				L = 12h14	12	0,01кг

Изм.	Лист	№ докум.	Подп.	Дата	1Ф. 903.200	Лит.	Лист	Листов
Разраб.		Кулагина			Рама затвора	И	1	2
Пров.		Куйбышев				Мосводоканал НИИпроект Отдел № 5		
Н.контр.		Третьяков						

Инв.№ подл. | Подпись и дата | Взам.инв.№ | Инв.№ дубл. | Подпись и дата

формат А4

Формат	Зона	Поз.	Обозначение	Наименование		Примечание
				Стандартные изделия		
				Болт ГОСТ 7798-70		
		10		М10 x 45.58.096	18	
		11		М10 x 55.58.096	5	
		12		М12 x 120.58.096	2	
				Гайка ГОСТ 5915-70		
		13		М10.5.096	26	
		14		М12.5.096	2	

Изм	Лист	№ докум.	Подп.	Дата	1Ф. 903.200	Лист 2

Инв.№ подл. | Подпись и дата | Взам.инв.№ | Инв.№ дубл. | Подпись и дата

Копировал 3Ф.3 23047-05 21 формат А4

1Ф.903.200СБ

Типовой проект 902-2-446.88
Альбом V

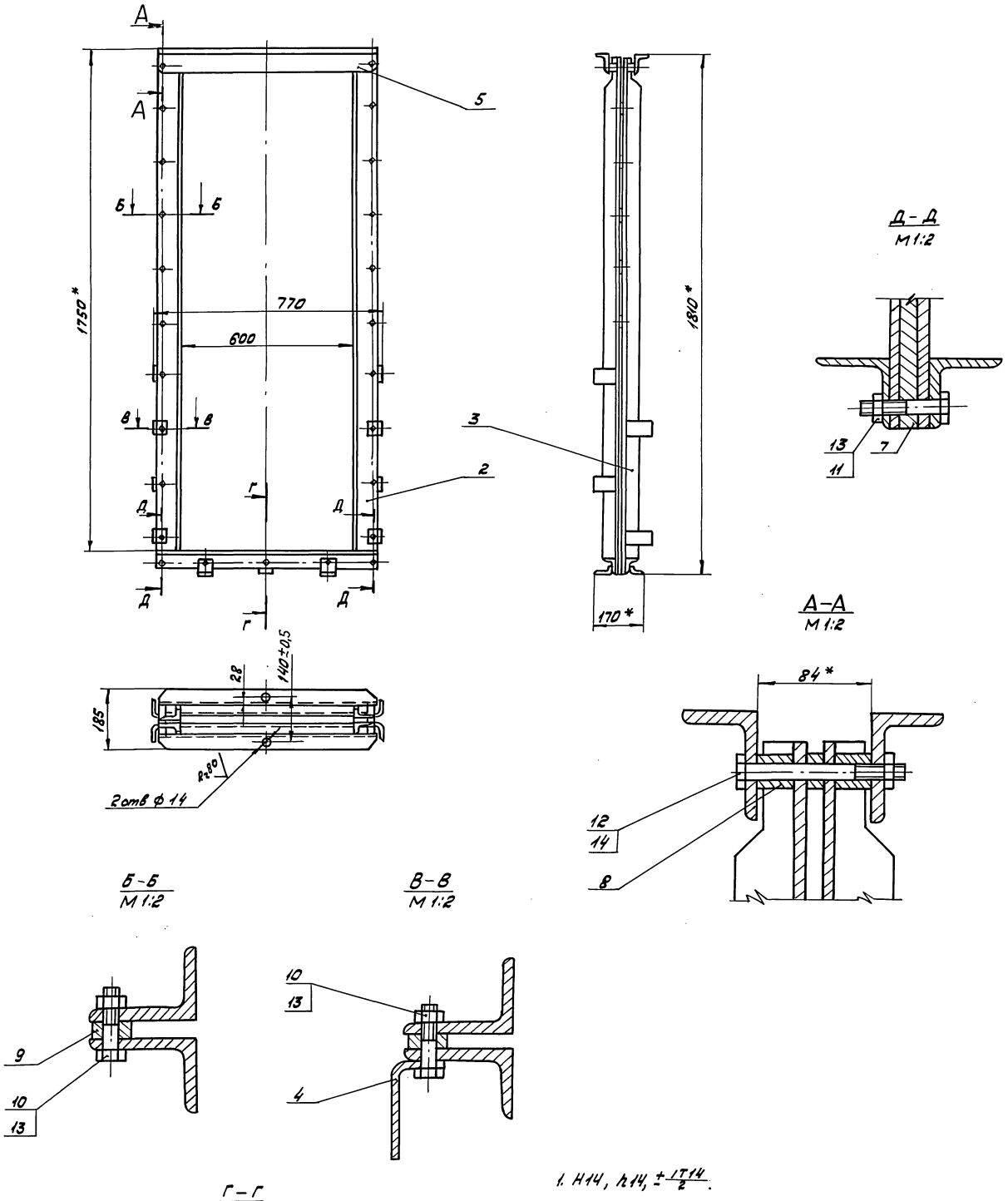

1. Н14, h14, $\pm\frac{IT14}{2}$.
2. При сборке рамы затвора уплотнение поз.6 приклеить к угольникам поз.1 клеем №88 ТУ 38105 1061-76.
3. Шероховатость обрабатываемых поверхностей деталей без чертежа R_{z160}.
4. *Размеры для справок.

					1Ф.903.200СБ			
Изм	Лист	№ докум.	Подп.	Дата	Рама затвора Сборочный чертеж	Лит.	Масса	Масштаб
Разраб.		Кулагина				И	74	1:10
Пров.		Куйбышев				Лист	Листов 1	
Н.контр.		Третьяков				Мосводоканалниипроект Отдел №5		

Инв.№ подл. | Подпись и дата | Взам.инв.№ | Инв.№ дубл. | Подпись и дата

1Ф.903.201

Rz80 ▽(▽)

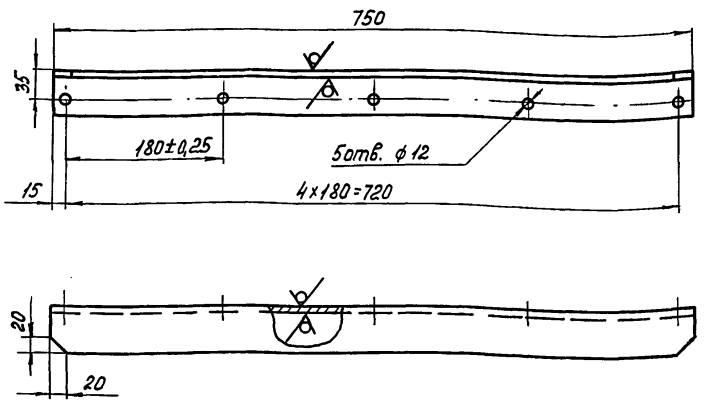

H14, h14, ± IT14/2.

Изм.	Лист	№ докум.	Подп.	Дата	1Ф.903.201			
Разраб.		Кулагина			Угольник	Лит.	Масса	Масштаб
Пров.		Куйбышев				И	16	1:5
Н.контр.		Третьяков				Лист	Листов 1	
					Уголок 50×50×5-Б-ГОСТ 8509-86 / Вст.3сп ГОСТ 535-79	Мосводоканалниипроект Отдел №5		

Формат А4

1Ф.903.202

Rz160 ▽(▽)

1Ф.903.202 - изображено
1Ф.903.202-01- зеркальное отражение

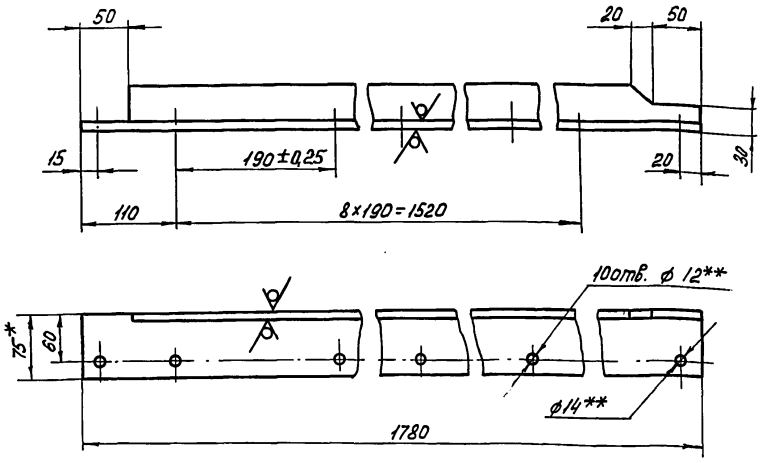

1. H14, h14, ± IT14/2.
2. ** Сверление отверстий производить совместно с направляющей 1Ф.903.202-01.
3. * Размеры для справок.

Изм.	Лист	№ докум.	Подп.	Дата	1Ф.903.202			
Разраб		Кулагина			Направляющая	Лит.	Масса	Масштаб
Пров.		Куйбышев				И	13,2	1:5
Н.контр.		Третьяков				Лист	Листов 1	
					Уголок 75×50×8-Б-ГОСТ 8510-86 / Вст.3сп ГОСТ 535-79	Мосводоканалниипроект Отдел №5		

Формат А4

1Ф.903.203

Rz80 ▽(▽)

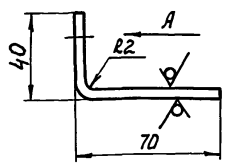

Вид А

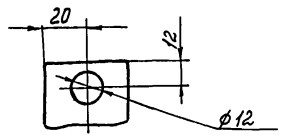

1. Длина развертки 107 мм.
2. H14, h14, ± IT14/2.

Изм.	Лист	№ докум.	Подп.	Дата	1Ф.903.203.			
Разраб.		Кулагина			Полоса анкерная	Лит.	Масса	Масштаб
Пров.		Куйбышев				И	0,14	1:2
Н.контр.		Третьяков				Лист	Листов 1	
					Полоса Б-2 4×40 ГОСТ 103-76 / Вст.3сп ГОСТ 535-79	Мосводоканалниипроект Отдел №5		

Формат А4

1Ф.903.204

Rz80 ▽(▽)

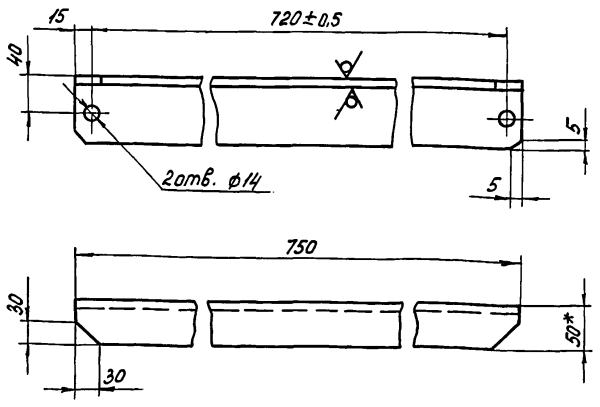

1. H14, h14, ± IT14/2.
2. * Размеры для справок.

Изм.	Лист	№ докум.	Подп.	Дата	1Ф.903.204			
Разраб		Кулагина			Поперечина	Лит.	Масса	Масштаб
Пров.		Куйбышев				И	5,5	1:5
Н.контр.		Третьяков				Лист	Листов 1	
					Уголок 75×50×8-Б-ГОСТ 8510-86 / Вст.3сп ГОСТ 535-79	Мосводоканалниипроект Отдел №5		

Формат А4

Типовой проект 902-2-446.88
Альбом V

1Ф.903.205

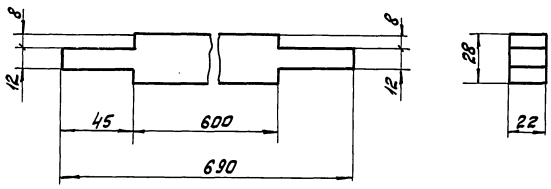

$h14,\pm\frac{IT14}{2}$.

Изм.	Лист	№ докум.	Подп.	Дата	1Ф.903.205	
Разраб.		Кулагина			Уплотнение	Лит. И; Масса 0,3; Масштаб 1:2
Пров.		Куйбышев				Лист; Листов 1
Н.контр.		Третьяков			Пластина I ПМБ-М-22-1,2 ГОСТ 7338-77	Мосводоканалниипроект Отдел №5

Инв.№ подл. | Подпись и дата | Взам. инв.№ | Инв.№ дубл. | Подпись и дата

Формат А4

1Ф.903.206

Rz80 (√)

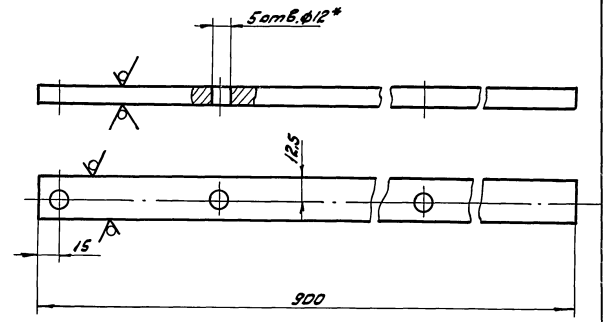

1. $H14, h14,\pm\frac{IT14}{2}$.
2. *Отверстия размечать по направляющим 1Ф.903.202.

Изм.	Лист	№ докум.	Подп.	Дата	1Ф.903.206	
Разраб.		Кулагина			Полоса	Лит. И; Масса 2,1; Масштаб 1:2
Пров.		Куйбышев				Лист; Листов 1
Н.контр.		Третьяков			Полоса Б-2 12х25 ГОСТ 103-76 / В Ст.3сп ГОСТ 535-79	Мосводоканалниипроект Отдел №5

Инв.№ подл. | Подпись и дата | Взам. инв.№ | Инв.№ дубл. | Подпись и дата

Формат А4

1Ф.903.300СБ

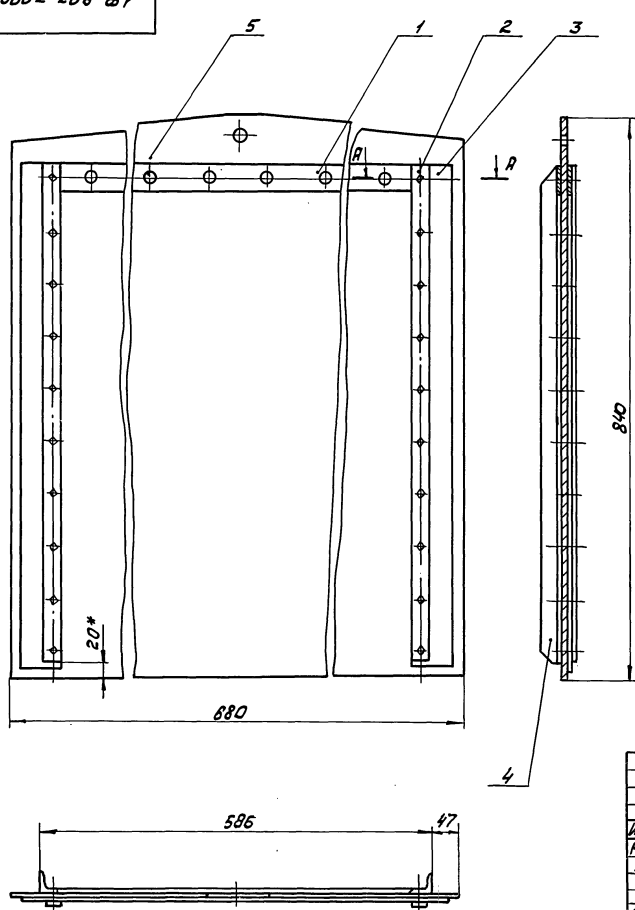

А – А
М 1:1

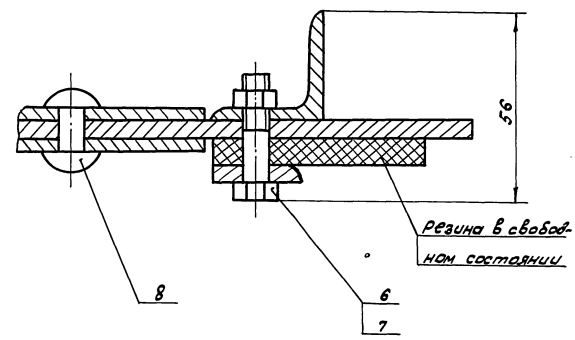

Размеры для справок.

Изм.	Лист	№ докум.	Подп.	Дата	1Ф.903.300СБ	
Разраб.		Кулагина			Щит Сборочный чертеж	Лит. И1; Масса 33,5; Масштаб 1:5
Пров.		Куйбышев				Лист; Листов 1
Н.контр.		Третьяков				Мосводоканалниипроект Отдел №5

Инв.№ подл. | Подпись и дата | Взам. инв.№ | Инв.№ дубл. | Подпись и дата

Типовой проект 902-2-446.88
Альбом V

Формат	Зона	Поз.	Обозначение	Наименование	Кол.	Примечание
				Документация		
А3			1Ф.903.300СБ	Сборочный чертеж		
				Детали		
А4		1	1Ф.903.301	Полоса	2	
		2	1Ф.903.301-01	Полоса	2	
А4		3	1Ф.903.302	Уплотнение	2	
А4		4	1Ф.903.303	Стойка	2	
А3		5	1Ф.903.304	Обшивка	1	
				Стандартные изделия		
		6		Болт М8×35.58.096 ГОСТ 7798-70	20	
		7		Гайка М8.5.096 ГОСТ 5915-70	20	
		8		Заклепка 8×22 ГОСТ 10299-80	6	

Инв. № подл. | Подп. и дата | Взам. инв. № | Инв. № дубл. | Подп. и дата

Изм.	Лист	№ докум.	Подп.	Дата
Разраб.		Кулагина		
Пров.		Куйбышев		
Н. контр.		Третьяков		

1Ф.903.300

Щит

Лит. И | Лист | Листов 1

Мосводоканалнипроект Отдел №5

Формат А4

1Ф.903.301

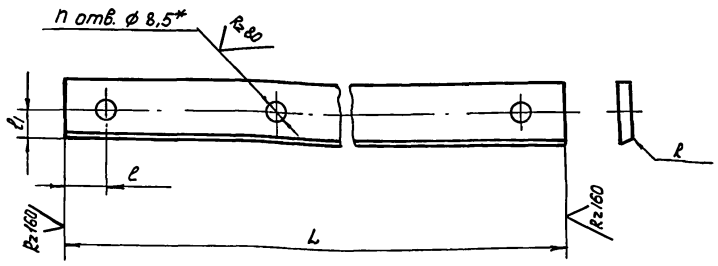

Обозначение	Размеры, мм n	R	l	l1	L	Материал	Масса кг
1Ф.903.301	6	-	40	20	520	полоса Б-2 4×40 ГОСТ 103-76 / Вст3сп ГОСТ 535-79	0.65
-01	10	R3	20	14	760	полоса Б-2 5×29 ГОСТ 103-76 / Вст3сп ГОСТ 535-79	0.83

1. H14, $\pm \frac{IT14}{2}$.
2. * Отверстия размечать по сопрягаемой детали.

Инв. № подл. | Подп. и дата | Взам. инв. № | Инв. № дубл. | Подп. и дата

Изм.	Лист	№ докум.	Подп.	Дата
Разраб.		Кулагина		
Пров.		Куйбышев		
Н. контр.		Третьяков		

1Ф.903.301

Полоса

См. табл.

Лит. И | Масса см. табл. | Масштаб –

Лист | Листов 1

Мосводоканалнипроект Отдел №5

Формат А4

1Ф.903.302

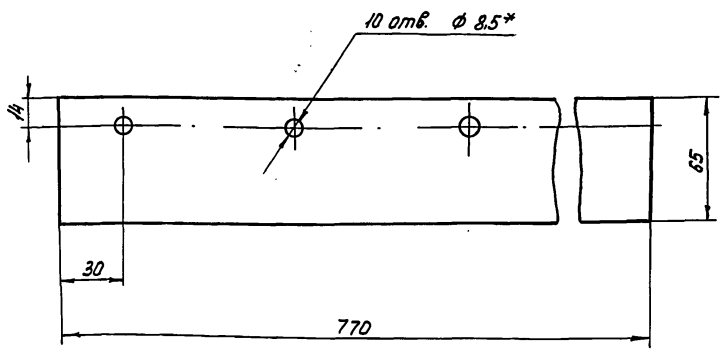

1. * Отверстия размечать по обшивке 1Ф.903.304.
2. H14, h14, $\pm \frac{IT14}{2}$.

Инв. № подл. | Подп. и дата | Взам. инв. № | Инв. № дубл. | Подп. и дата

Изм.	Лист	№ докум.	Подп.	Дата
Разраб.		Кулагина		
Пров.		Куйбышев		
Н. контр.		Третьяков		

1Ф.903.302

Уплотнение

Пластина I ПМБ-М-8-1,2 ГОСТ 7338-77

Лит. И | Масса 0,47 | Масштаб 1:2

Лист | Листов 1

Мосводоканалнипроект Отдел №5

Формат А4

1Ф.903.303

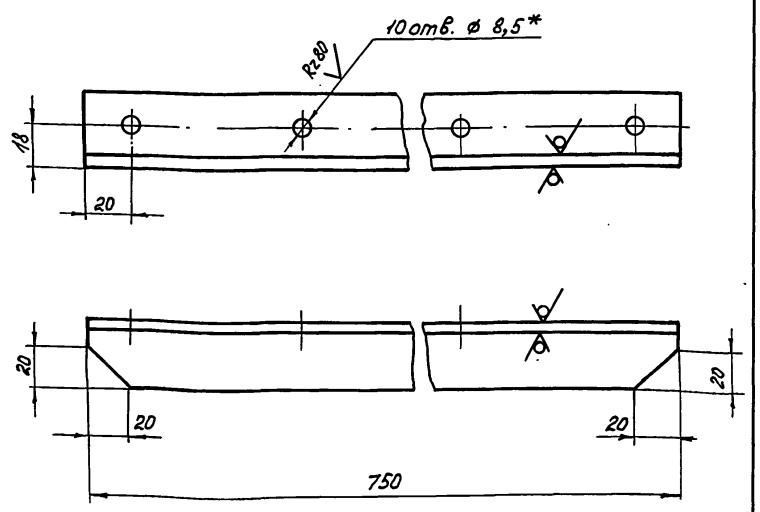

1. H14, h14, $\pm \frac{IT14}{2}$.
2. * Отверстия размечать по обшивке 1Ф.903.304.

Инв. № подл. | Подп. и дата | Взам. инв. № | Инв. № дубл. | Подп. и дата

Изм.	Лист	№ докум.	Подп.	Дата
Разраб.		Кулагина		
Пров.		Куйбышев		
Н. контр.		Третьяков		

1Ф.903.303

Стойка

Уголок 32×32×4-Б ГОСТ 8509-86 / Вст3сп ГОСТ 535-79

Лит. И | Масса 1,4 | Масштаб 1:2

Лист | Листов 1

Мосводоканалнипроект Отдел №5

Формат А4

Типовой проект 902-2-446.88
Альбом V

1Ф.903.304

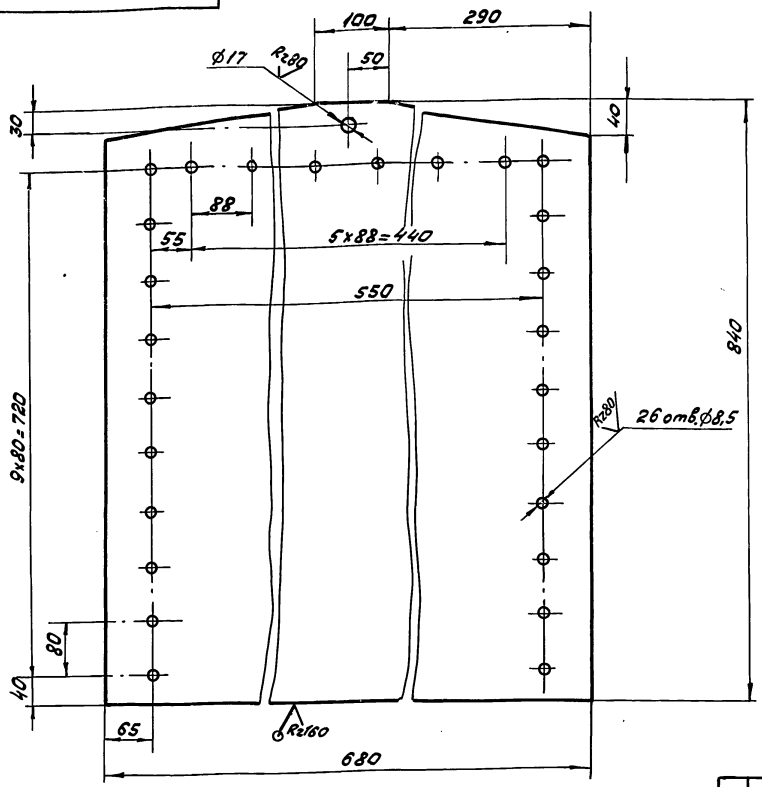

$H14, h14, \pm \frac{IT14}{2}$.

				1Ф.903.304	
Изм. Лист	N° докум.	Подп.	Дата		
Разраб.	Кулагина			Обшивка	Лит. / Масса / Масштаб: И / 38 / 1:5
Пров.	Кудышев				Лист / Листов 1
Н. контр.	Третьяков			Лист 68 ГОСТ 19903-74 / В Ст.3сп ГОСТ 1463-79	Мосводоканалниипроект Отдел №5

Формат А3

1Ф.903.002

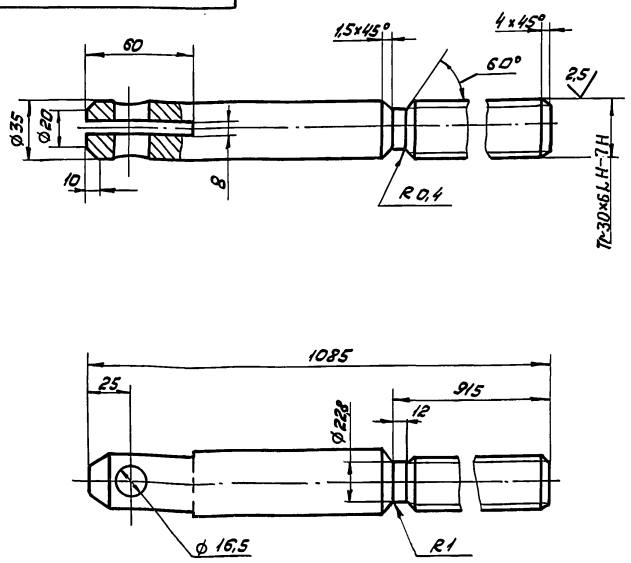

$H14, h14, \pm \frac{IT14}{2}$.

				1Ф.903.002	
Изм. Лист	N° докум.	Подп.	Дата		
Разраб.	Кулагина			Штанга винтовая	Лит. / Масса / Масштаб: И / 4,8 / 1:2
Пров.	Кудышев				Лист / Листов 1
Н. контр.	Третьяков			Круг 36-В-ГОСТ 2590-71 / 20Х13 ГОСТ 5949-75	Мосводоканалниипроект Отдел №5

1Ф.903.003

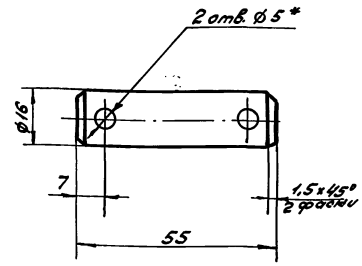

1. $H14, h14, \pm \frac{IT14}{2}$.
2. * Отверстия для шплинтов размечать при сборке.

				1Ф.903.003	
Изм. Лист	N° докум.	Подп.	Дата		
Разраб.	Кулагина			Ось	Лит. / Масса / Масштаб: И / 0,1 / 1:1
Пров.	Кудышев				Лист / Листов 1
Н. контр.	Третьяков			Круг 18-В-ГОСТ 2590-71 / В Ст.3сп ГОСТ 535-79	Мосводоканалниипроект Отдел №5

Инв. № подл. | Подпись и дата | Взам. инв. № | Инв. № дубл. | Подпись и дата

Типовой проект 902-2-446.88
Альбом V

ЗР. 86.000 М4

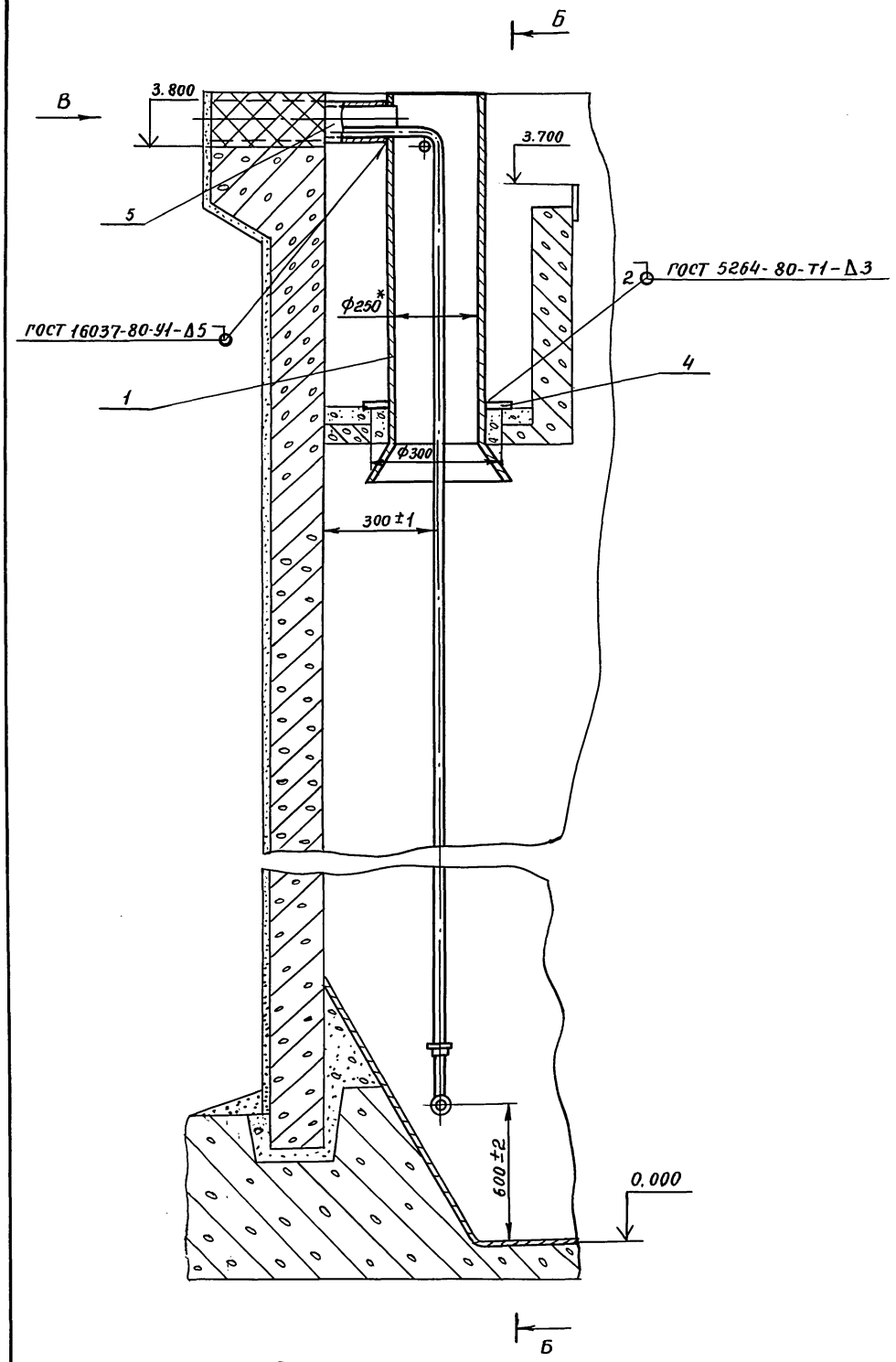

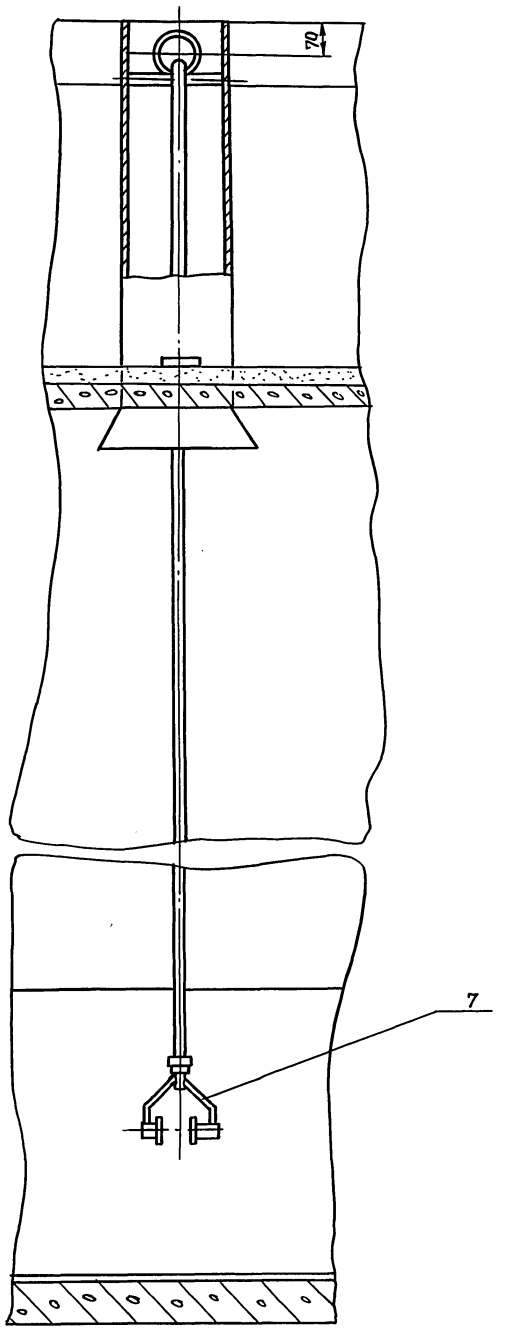

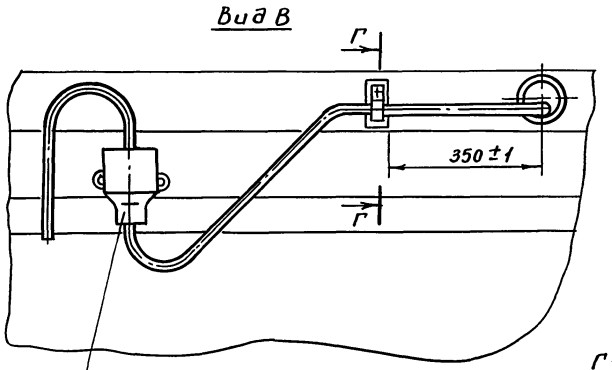

Г - Г
М 1:2

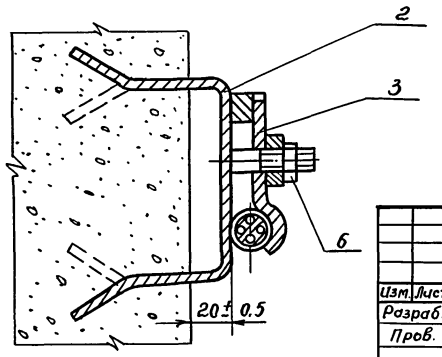

1. $H14; h14; \pm \frac{IT14}{2}$.
2. Шероховатость обрабатываемых поверхностей детали без чертежа – $Rz160$
3. Конец патрубка поз. 5 заделать заподлицо с бортом отстойника.
4. * Размеры для справок

Изм.	Лист	№ докум.	Подп.	Дата	ЗР. 86.000 М4			
Разраб.		Кулагина			Установка сигнализатора уровня или с фотосопротивлением Монтажный чертеж	Лит.	Масса	Масшт.
Пров.		Куйбышев				И	~26.0	1:10
Н. контр.		Третьяков				Лист	Листов 1	
Утв.		Куйбышев				Мосводоканалниипроект Отдел №5		

Инв.№ подл. | Подпись и дата | Взам.инв.№ | Инв.№ дубл. | Подпись и дата

Пров. Жар 14.5.92 Коп. Фр.

Типовой проект 902-2-446.88
Альбом V

Формат	Зона	Поз.	Обозначение	Наименование	Кол.	Примечание
				Документация		
А2			3Р.86.000МЧ	Монтажный чертеж		
				Сборочные единицы		
А4		1	3Р.86.100	Корпус	1	
А4		2	3Р.86.200	Скоба закладная	1	
А4		3	3Р.86.300	Прижим	1	
				Детали		
А4		4	3Р.86.001	Пластина опорная	2	
Б4		5	3Р.86.002	Патрубок закладной		
				Труба 70×4		
				ГОСТ 3262-75		
				ℓ=480 h14	1	3,38 кг
				Стандартные изделия		
		6		Гайка М10.5.096		
				ГОСТ 5915-70	1	

Формат	Зона	Поз.	Обозначение	Наименование	Кол.	Примечание
				Прочие изделия		
		7		Сигнализатор уровня автоматический СУ-102	1	

Инв.№подл. | Подп. и дата | Взам.инв.№ | Инв.№ дубл. | Подп. и дата

Изм.	Лист	№докум.	Подп.	Дата	3Р.86.000			
Разраб.		Жеребович			Установка сигнализатора уровня ила с фотосопротивлением	Лит.	Лист	Листов
Пров.		Куйбышев				И	1	2
Рук.		Куйбышев				Мосводоканалниипроект Отдел №5		
Н.контр.		Третьяков						
Утв.		Куйбышев						

Формат А4

Изм.	Лист	№докум.	Подп.	Дата	3Р.86.000	Лист 2

Формат А4

3Р.86.100 СБ

А - А

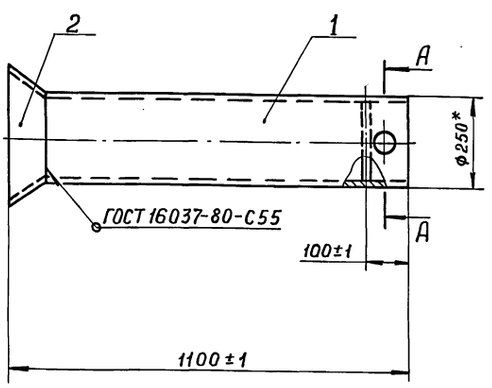

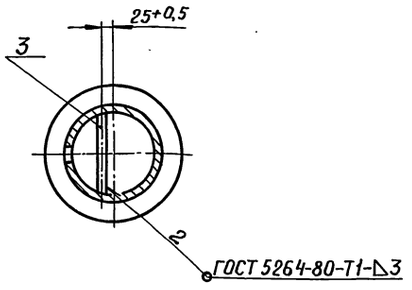

1. Шероховатость обрабатываемых поверхностей деталей без чертежа – $Rz160$.
2.* Размеры для справок.

Изм.	Лист	№докум.	Подп.	Дата	3Р.86.100 СБ			
Разраб.		Кулагина			Корпус Сборочный чертеж	Лит.	Масса	Масштаб
Пров.		Куйбышев				И	19	1:10
Н.контр.		Третьяков				Лист	Листов 1	
						Мосводоканалниипроект Отдел №5		

Инв.№подл. | Подп. и дата | Взам.инв.№ | Инв.№ дубл. | Подп. и дата

Типовой проект 902-2-446.88
Альбом V

Формат	Зона	Поз.	Обозначение	Наименование	Кол.	Примечание
				Документация		
А3			ЗР. 86.100 СБ	Сборочный чертеж		
				Детали		
А4		1	ЗР. 86.101	Труба	1	
А4		2	ЗР. 86.102	Конус	1	
Б4		3	ЗР. 86.103	Пруток		
				Проволока 8-I		
				ГОСТ 3282-74		
				$\ell = 240$ h14	1	0,01кг

Изм	Лист	№ докум.	Подп.	Дата	ЗР. 86.100			
Разраб.		Кулагина			Корпус	Лит.	Лист	Листов
Пров.		Куйбышев				И		1
Н.контр.		Третьяков				Мосводоканалниипроект Отдел №5		

Инв. № подл. | Подпись и дата | Взам. инв. № | Инв. № дубл. | Подпись и дата

формат А4

ЗР. 86.101

Rz80 (√)

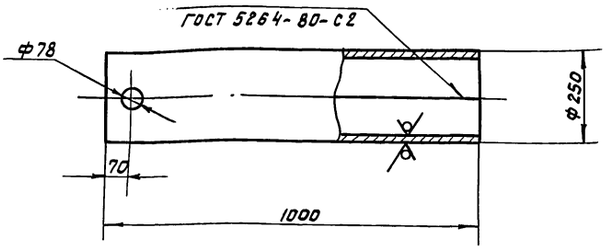

H14, h14, $\pm \frac{IT14}{2}$.

Изм	Лист	№ докум.	Подп.	Дата	ЗР. 86.101			
Разраб.		Кулагина			Труба	Лит.	Масса	Масштаб
Пров.		Куйбышев				И	18,3	1:10
Н.контр.		Третьяков			Лист Б-3 ГОСТ 19903-74 / В Ст.3сп ГОСТ 16523-70	Лист	Листов 1	
						Мосводоканалниипроект Отдел №5		

Инв. № подл. | Подпись и дата | Взам. инв. № | Инв. № дубл. | Подпись и дата

формат А4

ЗР. 86.102

Rz160 (√)

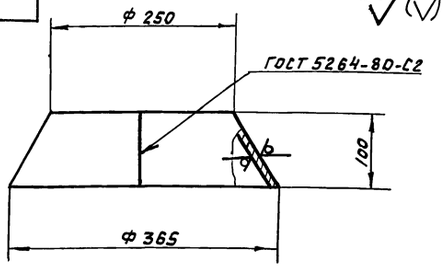

Развертка

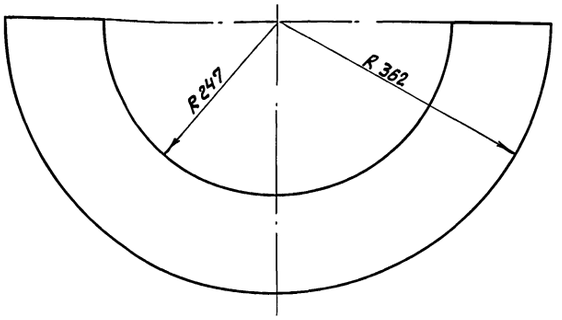

h14, $\pm \frac{IT14}{2}$.

Изм	Лист	№ докум.	Подп.	Дата	ЗР. 86.102			
Разраб.		Кулагина			Конус	Лит.	Масса	Масштаб
Пров.		Куйбышев				И	0,65	1:5
Н.контр.		Третьяков			Лист Б-3 ГОСТ 19903-74 / В Ст.3сп ГОСТ 16523-70	Лист	Листов 1	
						Мосводоканалниипроект Отдел №5		

Инв. № подл. | Подпись и дата | Взам. инв. № | Инв. № дубл. | Подпись и дата

формат А4

Формат	Зона	Поз.	Обозначение	Наименование	Кол.	Примечание
				Документация		
А3			ЗР. 86.200 СБ	Сборочный чертеж		
				Детали		
А4		1	ЗР. 86.201	Шпилька	1	
А4		2	ЗР. 86.202	Упор	1	
А4		3	ЗР. 86.203	Скоба	1	

Изм	Лист	№ докум.	Подп.	Дата	ЗР. 86.200			
Разраб.		Кулагина			Скоба закладная	Лит.	Лист	Листов
Пров.		Куйбышев				И		1
Н.контр.		Третьяков				Мосводоканалниипроект Отдел №5		

Инв. № подл. | Подпись и дата | Взам. инв. № | Инв. № дубл. | Подпись и дата

Типовой проект 902-2-446.86
Альбом V

3Р. 86. 00С6

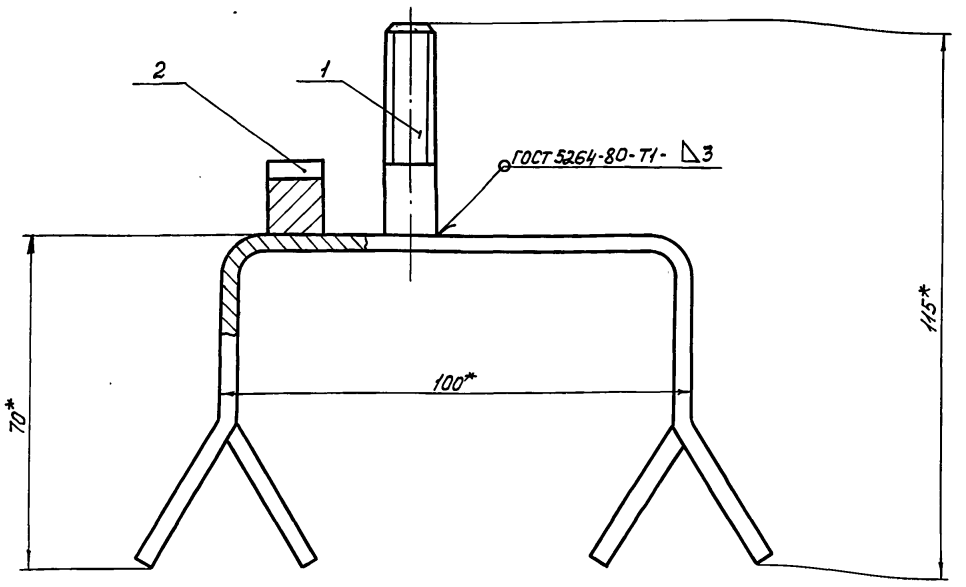

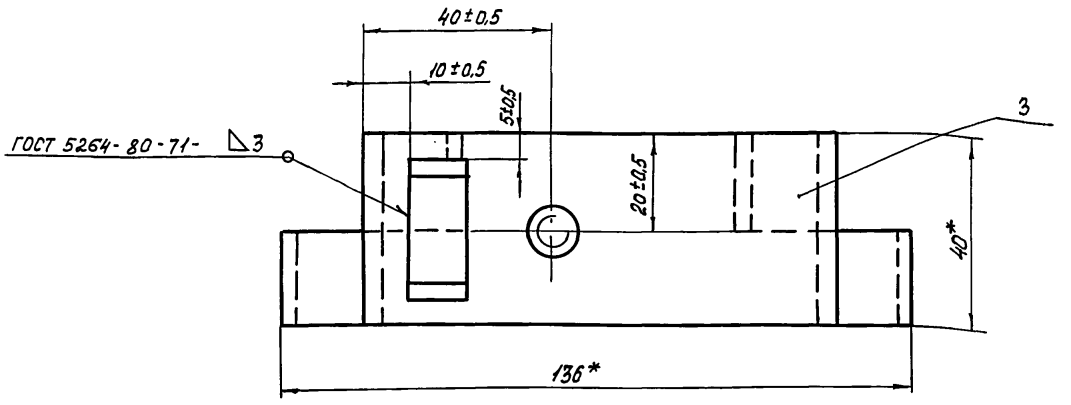

* Размеры для справок.

Изм.	Лист	№ докум.	Подп.	Дата
Разраб.		Кулагина		
Пров.		Куйбышев		
Н.контр.		Третьяков		

3Р. 86. 200СБ

Скоба закладная. Сборочный чертеж.

Лит.	Масса	Масштаб
И	0,4	1:1
Лист	Листов 1	

Мосводоканал НИИпроект Отдел №5

Формат А3

Инв. № подл. | Подп. и дата | Взам. инв. № | Инв. № дубл. | Подп. и дата

3Р. 86. 201

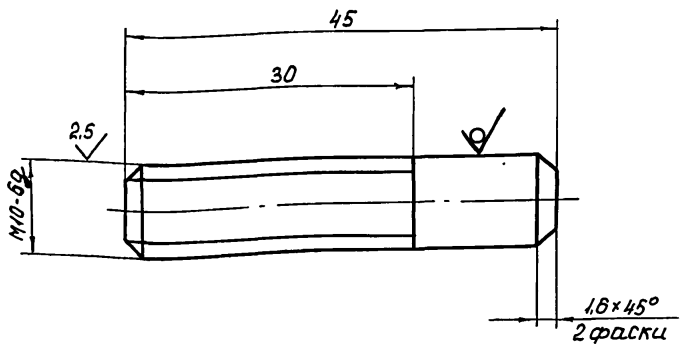

h 14, ± IT14/2.

Изм.	Лист	№ докум.	Подп.	Дата
Разраб		Кулагина		
Пров.		Куйбышев		
Н.контр.		Третьяков		

3Р. 86. 201

Шпилька

Лит	Масса	Масштаб
И	0,03	2:1
Лист	Листов 1	

Круг. 10-В-ГОСТ 2590-71 / ВСт.3сп ГОСТ 535-79

Мосводоканал НИИпроект Отдел №5

Формат А4

Инв. № подл. | Подп. и дата | Взам. инв. № | Инв. № дубл. | Подп. и дата

3Р. 86. 202

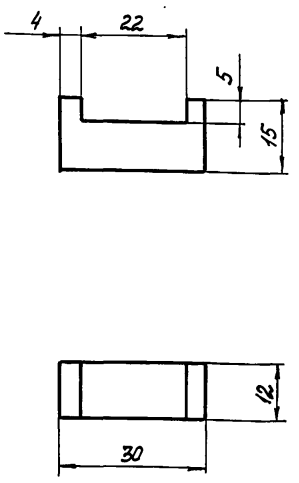

H 14, h14, ± IT14/2.

Изм.	Лист	№ докум	Подп.	Дата
Разраб.		Кулагина		
Пров.		Куйбышев		
Н.контр.		Третьяков		

3Р. 86. 202

Упор

Лит.	Масса	Масштаб
И	0,04	1:1
Лист	Листов 1	

Ст. 3 ГОСТ 380-71

Мосводоканал НИИпроект Отдел №5

Формат А4

Типовой проект 902-2-446.88
Альбом II

3Р. 86. 203

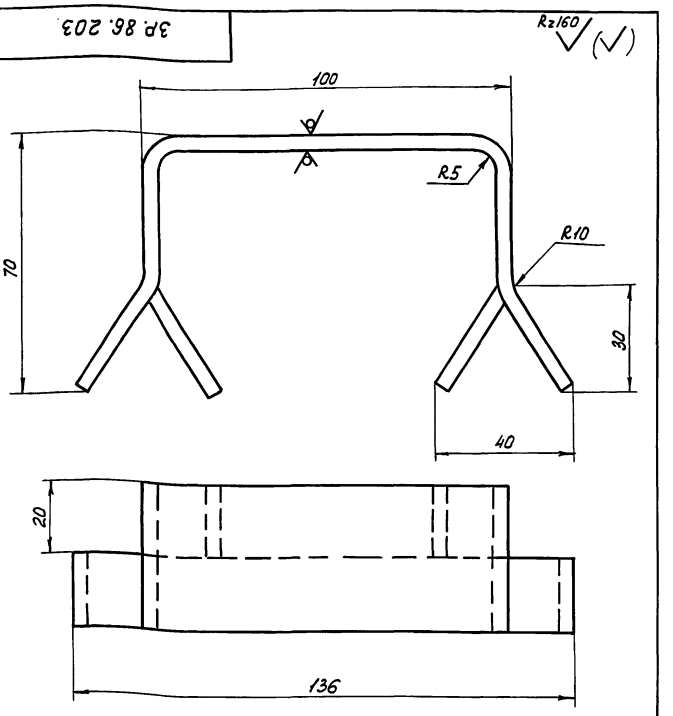

1. Длина развертки 240мм.
2. H14, h14, $\pm \frac{IT14}{2}$.

Изм.	Лист	№ докум.	Подп.	Дата	3Р. 86. 203			
Разраб.		Кулагина			Скоба	Лит.	Масса	Масштаб
Пров.		Куйбышев				И	0,3	1:1
						Лист	Листов 1	
Н. контр		Третьяков			Полоса Б-2 4х40 ГОСТ 103-76 / ВСт.3сп ГОСТ 535-79	Мосводоканал НИИ проект Отдел №5		

Формат А4

Формат	Зона	Поз	Обозначение	Наименование	Кол.	Примечание
				Документация		
А3			3Р. 86. 300 СБ	Сборочный чертеж		
				Детали		
А4		1	3Р. 86. 301	Полоса	1	
Б4		2	3Р. 86. 302	Бобышка		
				Лист Б12 ГОСТ 19903-74 / ВСт.3сп ГОСТ 14637-79		
				25 h14 x 25 h14	1	0,04 кг

Изм.	Лист	№ докум.	Подп.	Дата	3Р. 86. 300			
Разраб.		Кулагина			Прижим	Лит.	Лист	Листов
Пров.		Куйбышев				И		1
Н. контр.		Третьяков				Мосводоканал НИИ проект Отдел №5		

Формат А4

3Р. 86. 300.СБ

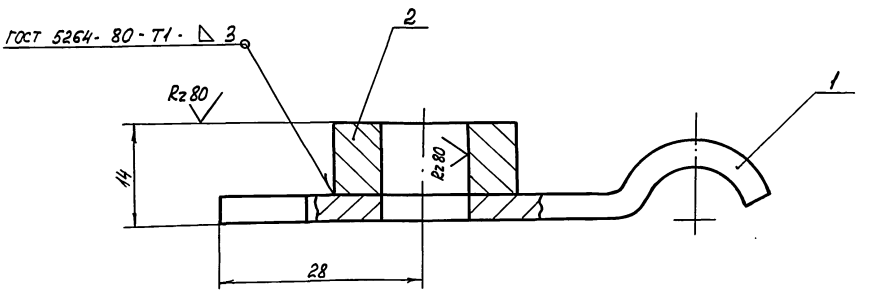

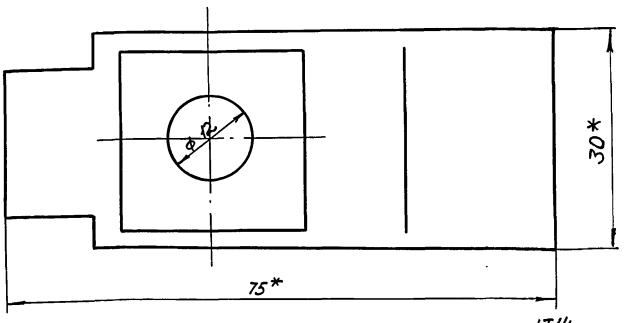

1. H14, h14, $\pm \frac{IT14}{2}$.
2. Шероховатость обрабатываемых поверхностей детали без чертежа - Rz 160.
3. *Размеры для справок.

Изм.	Лист	№ докум.	Подп.	Дата	3Р. 86. 300. СБ			
Разраб.		Кулагина			Прижим	Лит.	Масса	Масштаб
Пров.		Куйбышев			Сборочный чертеж	И	0,2	2:1
						Лист	Листов 1	
Н. контр		Третьяков				Мосводоканал НИИ проект Отдел №5		

Инв. № подл. | Подп. и дата | Взам. инв. № | Инв. № дубл. | Подп. и дата

3Р.86.301

R=160

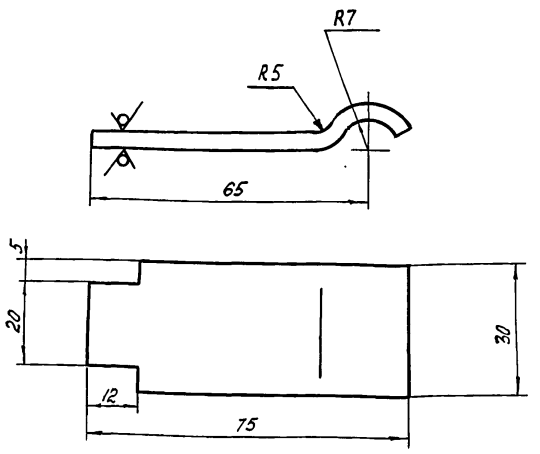

1. Длина развертки 83 мм.
2. H 14, h 14, $\pm \frac{IT14}{2}$.

Изм.	Лист	№ докум.	Подп.	Дата	3Р.86.301			
Разраб.		Кулагина			Полоса	Лит.	Масса	Масштаб
Пров.		Куйбышев				И	0,08	1:1
Н.контр.		Третьяков				Лист	Листов 1	
					Лист Б-4 ГОСТ 19903-74 / ВСт.3сп ГОСТ 14637-79	Мосводоканалниипроект Отдел №5		

Формат А4

Инв. № подл. | Подп. и дата | Взам. инв. № | Инв. № дубл. | Подп. и дата

3Р.86.001

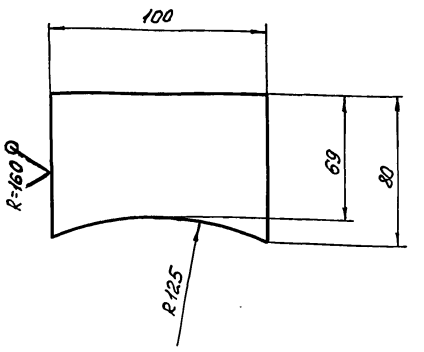

H 14, h 14, $\pm \frac{IT14}{2}$.

Изм.	Лист	№ докум.	Подп.	Дата	3Р.86.001			
Разраб		Кулагина			Пластина опорная	Лит.	Масса	Масштаб
Пров.		Куйбышев				И	0,16	1:2
Н.контр.		Третьяков				Лист	Листов 1	
					Лист Б-3 ГОСТ 19903-74 / ВСт.3сп ГОСТ 16523-70	Мосводоканалниипроект Отдел №5		

Формат А4

Инв. № подл. | Подпись и дата | Взам. инв. № | Инв. № дубл. | Подп. и дата

6С.53.145.000

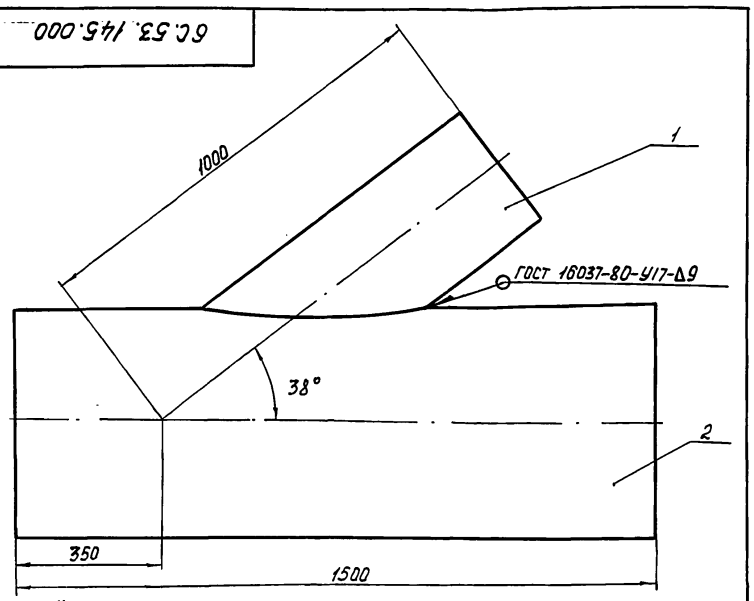

1. $\pm \frac{IT14}{2}$.
2. Отверстие в трубе поз.2 размечать по патрубку поз.1.
3. Шероховатость обрабатываемых поверхностей деталей без чертежа Ra160.

Формат	Зона	Поз.	Обозначение	Наименование	Кол.	Примечания
				Детали		
А4		1	6С 53. 145.001	Патрубок	1	
Б4		2	6С 53. 145.002	Труба L=1500 h14		
				Труба 530×10 ГОСТ 8732-78 / ВСт2спГОСТ 8731-74	1	229 кг

Изм.	Лист	№ докум.	Подп.	Дата	6С.53.145.000			
Разраб		Кулагина			Тройник α=38° 530×10-325×9	Лит	Масса	Масштаб
Пров.		Куйбышев				И	234	1:10
Н.контр.		Третьяков				Лист	Листов 1	
						Мосводоканалниипроект Отдел №5		

Формат А4

Инв. № подл. | Подп. и дата | Взам. инв. № | Инв. № дубл. | Подп. и дата

6С.53.145.001

Ra160

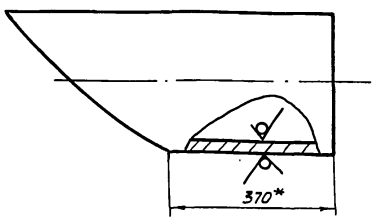

Развертка шаблона

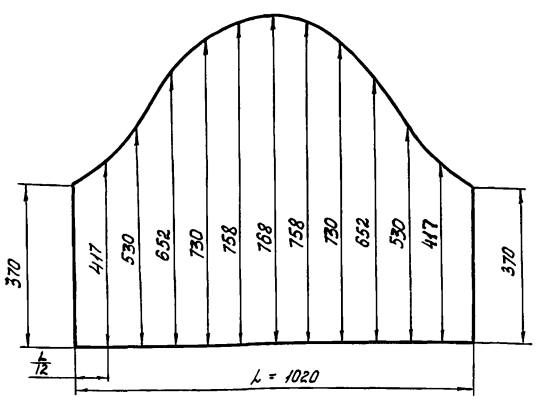

1. $\pm \frac{IT14}{2}$.
2. L - длина окружности по действительному наружному диаметру патрубка.
3. * Размеры для справок.

Изм.	Лист	№ докум.	Подп.	Дата	6С.53.145.001			
Разраб		Кулагина			Патрубок	Лит.	Масса	Масштаб
Пров.		Куйбышев				И	4,2	1:10
Н. контр.		Третьяков				Лист	Листов 1	
					Труба 325×9 ГОСТ 8732-78 / ВСт2спГОСТ 8731-74	Мосводоканалниипроект. Отдел №5		

Инв. № подл. | Подп. и дата | Взам. инв. № | Инв. № дубл. | Подп. и дата

Типовой проект 902-2-146.88
Альбом V

6С.53.146.000СБ

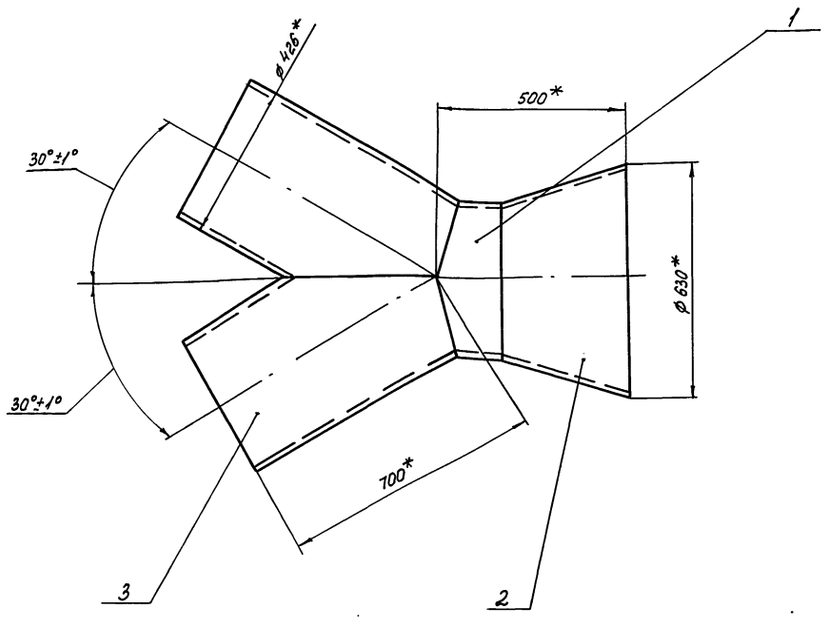

1. $\pm \frac{IT14}{2}$.
2. Сварку производить по контуру прилегания деталей по ГОСТ 18037-80-С55.
3. * Размеры для справок.

Изм.	Лист	№ докум.	Подп.	Дата
Разраб.		Кулагина		
Пров.		Куйбышев		
Н.контр.		Третьяков		

6С.53.146.000СБ

Тройник 426×9 - 830×9
Сборочный чертеж

Лит	Масса	Масштаб
И	165	1:10
Лист	Листов 1	

Мосводоканалниипроект
Отдел №5

Формат А3

Инв.№ подл. | Подп. и дата | Взам. инв.№ | Инв.№ дубл. | Подп. и дата

Формат	Зона	Поз.	Обозначение	Наименование	Кол.	Примечание
				Документация		
А3			6С.53.146.000СБ	Сборочный чертеж		
				Детали		
А4		1	6С.53.146.001	Патрубок	1	
А3		2	6С.53.146.002	Конус	1	
А3		3	6С.53.146.003	Отросток	2	

Изм.	Лист	№ докум.	Подп.	Дата
Разраб.		Кулагина		
Пров.		Куйбышев		
Н.контр.		Третьяков		

6С.53.146.000

Тройник 426×9 - 630×9

Лит.	Лист.	Листов
И		1

Мосводоканалниипроект
Отдел №5

Формат А4

Инв.№ подл. | Подп. и дата | Взам. инв.№ | Инв.№ дубл. | Подп. и дата

6С.53.146.001

Rz 80 (√)

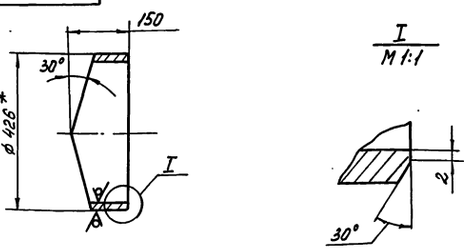

Шаблон для разметки

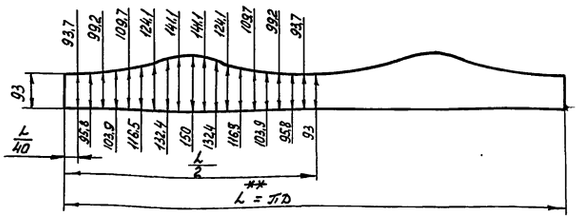

1. $h14 \pm \frac{IT14}{2}$.
2. Размер L** уточнить по действительному наружному диаметру трубы.
3. * Размеры для справок.

Изм.	Лист	№ докум.	Подп.	Дата
Разраб		Кулагина		
Пров.		Куйбышев		
Н.контр.		Третьяков		

6С.53.146.001

Патрубок

Лит.	Масса	Масштаб
И	12	1:1
Лист	Листов 1	

Труба 426×9 ГОСТ 8732-78 / ВСт 2спГОСТ 8731-74

Мосводоканалниипроект
Отдел №5

Инв.№ подл. | Подп. и дата | Взам. инв.№ | Инв.№ дубл. | Подп. и дата

Типовой проект 902-2-446.8
Альбом V

6С.53.146.002

Rz80 (√)

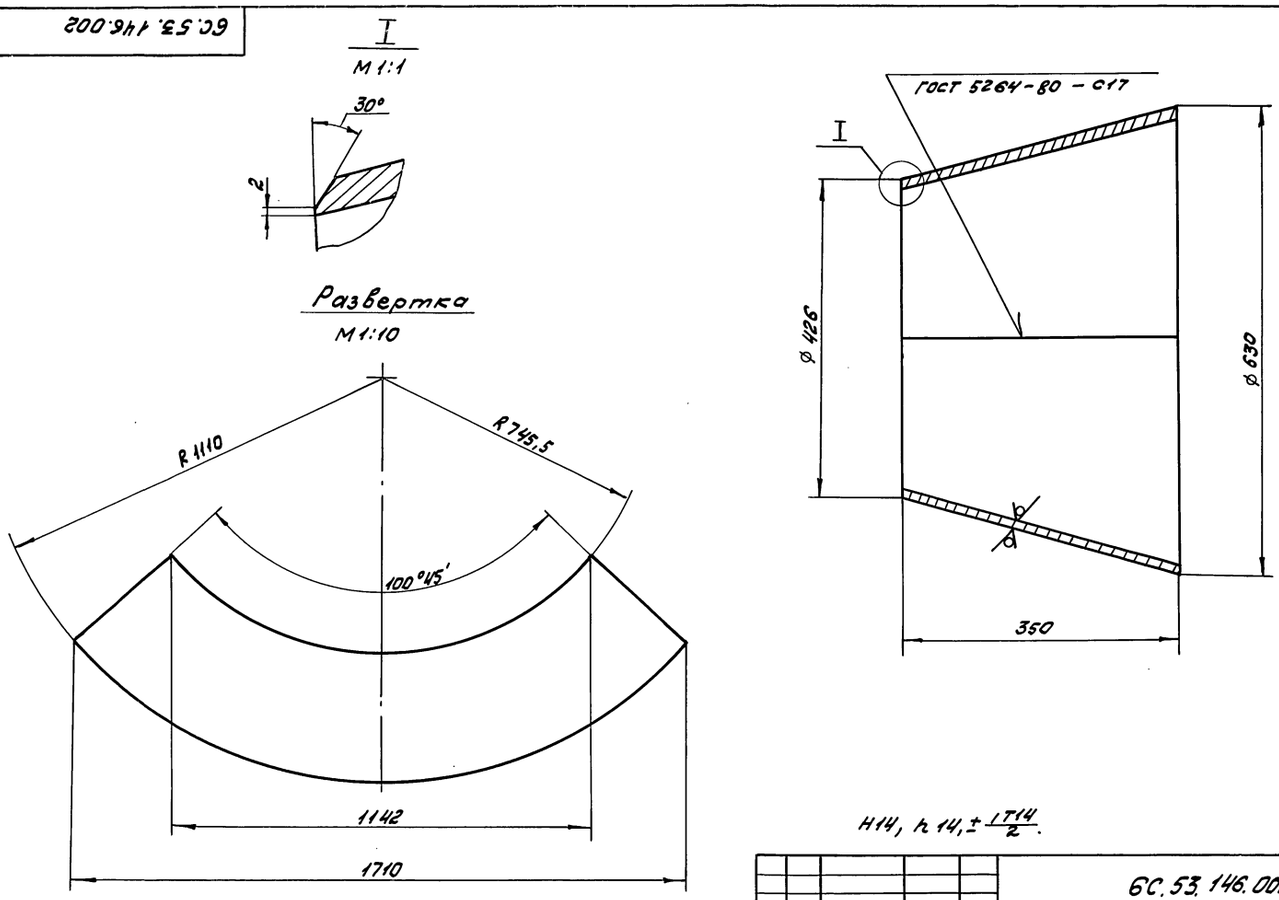

Н14, h 14, ± IT14/2.

Изм	Лист	№ докум.	Подп.	Дата	6С.53.146.002			
Разраб.		Кулагина			Конус	Лит. И	Масса 41	Масштаб 1:5
Пров.		Куйбышев				Лист	Листов 1	
Н.контр.		Третьяков			Лист 5-9 ГОСТ 19903-74 / В Ст.3сп ГОСТ 14637-79	Мосводоканалниипроект Отдел №5		

формат А3

Инв. № подл. | Подпись и дата | Взам. инв. № | Инв. № дубл. | Подпись и дата

6С.53.146.003

Rz80 (√)

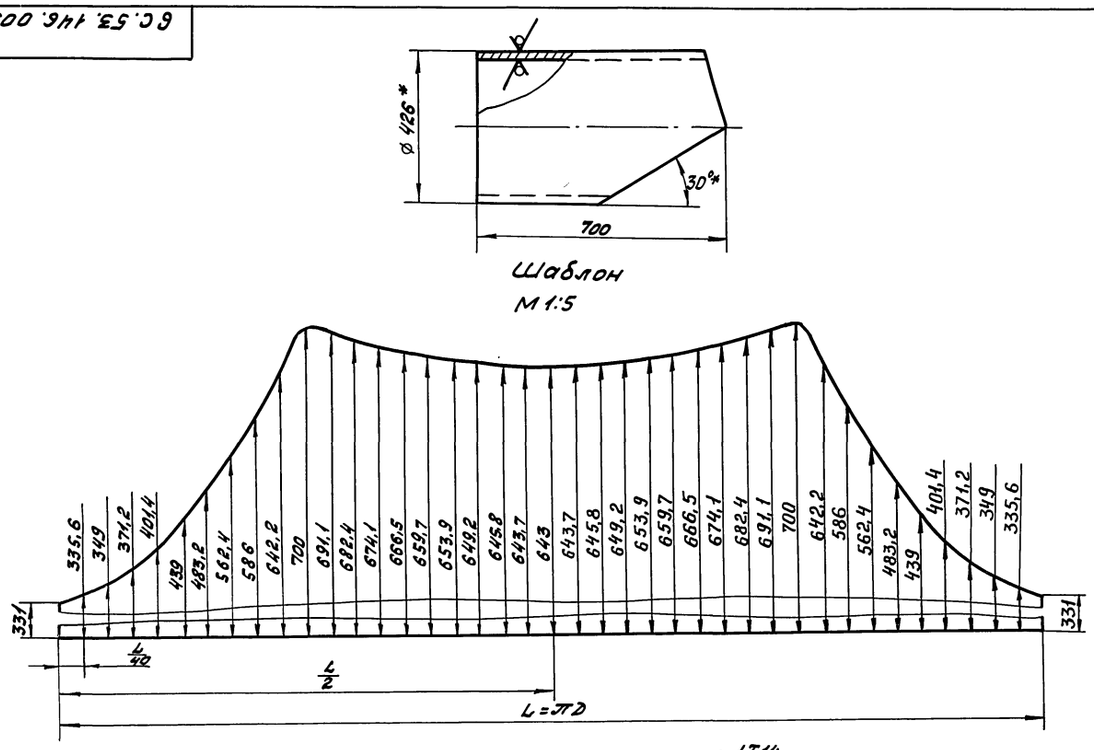

1. ± IT14/2.
2. ** Размер L уточнить по действительному наружному диаметру трубы.
3. * Размеры для справок.

Изм	Лист	№ докум.	Подп.	Дата	6С.53.146.003			
Разраб.		Кулагина			Отросток	Лит. И	Масса 56	Масштаб 1:10
Пров.		Куйбышев				Лист	Листов 1	
Н.контр.		Третьяков			Труба 426х9 ГОСТ 8732-78 / А Ст.2 ГОСТ 8731-74	Мосводоканалниипроект Отдел №5		

Инв. № подл. | Подпись и дата | Взам. инв. № | Инв. № дубл. | Подпись и дата

1Ф 909.000 СБ

Типовой проект 902-2-446.88
Альбом V

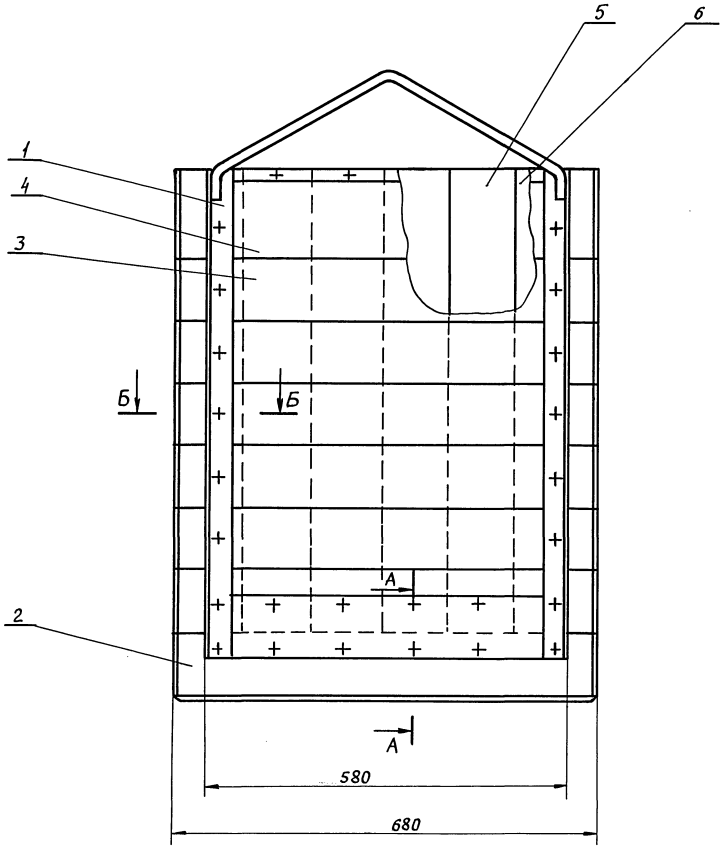

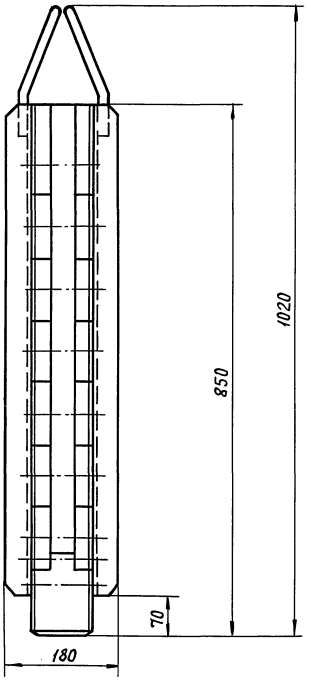

Б–Б
М 1:2

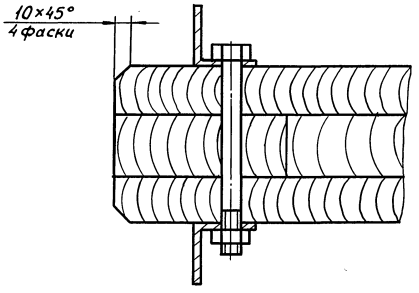

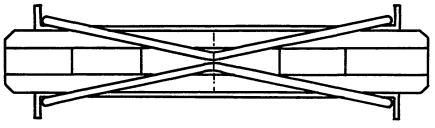

А–А
М 1:2

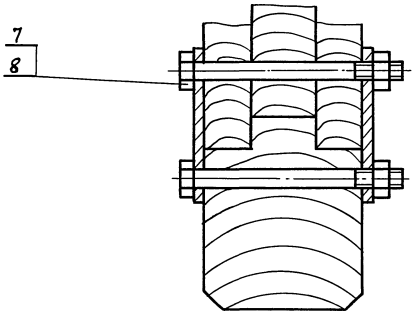

1. Затвор устанавливается в распределительной чаше вторичных отстойников ф 18 м.
2. Шероховатость обрабатываемых поверхностей деталей без чертежа – Rm100.
3. Влажность пиломатериалов должна быть не выше 15%.
4. Применять строганые доски, плотно подогнать их друг к другу и антисептировать фтористым натрием.
5. Отверстия под болты в досках и бруске сверлить ф 12.
6.* Размеры для справок.

					1Ф 909.000 СБ			
Изм	Лист	№ докум.	Подп.	Дата	Затвор шандорный 600×800 Сборочный чертеж	Литера	Масса	Масштаб
Разраб.		Пендерев	Пддпись			И	50	1:5
Пров.						Лист	Листов 1	
Н.контр.		Третьяков	"			Мосводоканалниипроект Отдел №5		
Утв.		Куйбышев	"					

Инв. № подл. | Подпись и дата | Взам. инв. № | Инв. № дубл. | Подпись и дата

Пров. Жац 14.5.92г Коп. Конкурсов

Типовой проект 902-2-446.88
Альбом V

Формат	Зона	Поз.	Обозначение	Наименование	Кол.	Примечание
				Документация		
А2			1Ф.909.000 СБ	Сборочный чертеж		
				Сборочные единицы		
А2		1	1Ф 909.100	рама	2	
				Детали		
А4		2	1Ф 909.001	Брусок	1	
Б4		3	1Ф 909.002	Доска 100×30×680 h14		
				Сосна ГОСТ 9463-72	12	1,2кг
Б4		4	1Ф 909.003	Доска 145×30×680 h14		
				Сосна ГОСТ 9463-72	2	1,8кг
Б4		5	1Ф 909.004	Доска 110×40×725 h14		
				Сосна ГОСТ 9463-72	5	1,9кг
Б4		6	1Ф 909.005	Доска 130×40×725 h14		
				Сосна ГОСТ 9463-72	1	2,5кг
				Стандартные изделия		
		7		Болт М12×130.58.096		
				ГОСТ 7798-70	28	
		8		Гайка М12.5.096 ГОСТ 5915-70	28	

Инв.№ подл. | Подпись и дата | Взам.инв.№ | Инв.№ дубл. | Подпись и дата

Изм.	Лист	№ докум.	Подп.	Дата
Разраб.		Пендерев		
Пров.				
Н.контр.		Третьяков		
Утв.		Куйбышев		

1Ф 909.000

Затвор шандорный 600×800

Лит	Лист	Листов
И		1

Мосводоканалнипроект
Отдел №5

Формат А4

1Ф 909.001

Rm60

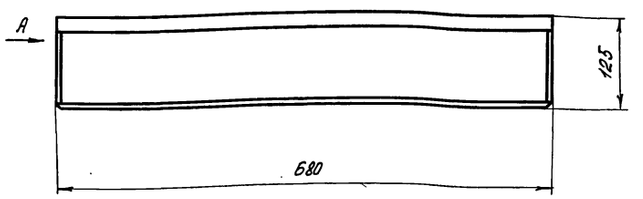

Вид А

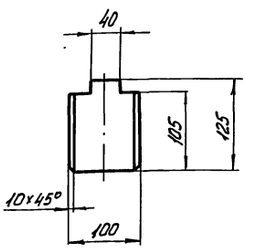

$h14; \pm \frac{JT14}{2}$.

Изм.	Лист	№ докум.	Подп.	Дата
Разраб.		Плаксина		
Пров.		Пендерев		
Н.контр.		Третьяков		

Брусок

Сосна ГОСТ 9463-72

Лит.	Масса	Масштаб
И	4,6	1:5
Лист	Листов	

Мосводоканалнипроект
Отдел №5

Формат А4

Формат	Зона	Поз.	Обозначение	Наименование	Кол.	Примечание
				Документация		
А2			1Ф 909.100 СБ	Сборочный чертеж		
				Детали		
А4		1	1Ф 909.101	Дуга	1	
Б4		2	1Ф 909.102	Пластина		
				Полоса Б-2-4×30 ГОСТ 103-76 / Вст3сп ГОСТ 535-79		
				L = 500 h14	1	0.47кг
Б4		3	1Ф 909.103	Стойка		
				Уголок 40×40×4-Б ГОСТ 8509-86 / Ст3сп-4 ГОСТ 535-79		
				L = 780	2	1.9кг
Б4		4	1Ф 909.104	Пластина		
				Полоса Б-2-4×100 ГОСТ 103-76 / Вст3сп ГОСТ 535-79		
				L = 500	1	1.6кг

Инв.№ подл. | Подпись и дата | Взам.инв.№ | Инв.№ дубл. | Подпись и дата

Изм.	Лист	№ докум.	Подп.	Дата
Разраб.		Пендерев		
Пров.				
Н.контр.		Третьяков		

1Ф 909.100

Рама

Лит.	Лист	Листов
И		1

Мосводоканалнипроект
Отдел №5

Формат А4

1Ф 909.101

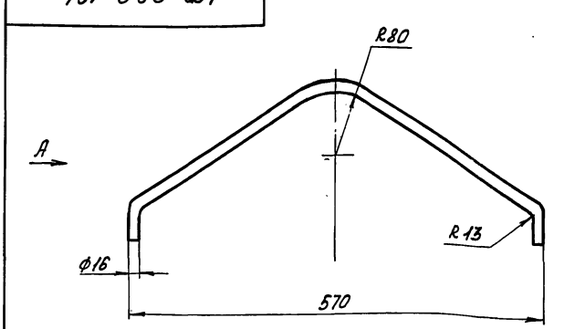

Вид А

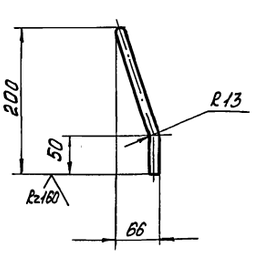

1. $h14; \pm \frac{JT14}{2}$.
2. Развернутая длина L = 760 мм.

Изм.	Лист	№ докум.	Подп.	Дата
Разраб.		Плаксина		
Пров.		Пендерев		
Н.контр.		Третьяков		

Дуга

Круг 16-В-ГОСТ 2590-71 / Вст3сп ГОСТ 535-79

Лит.	Масса	Масштаб
И	1.2	1:5
Лист	Листов	

Мосводоканалнипроект
Отдел №5

1Ф909.000.СБ

Типовой проект 902-2-446.88
Альбом V

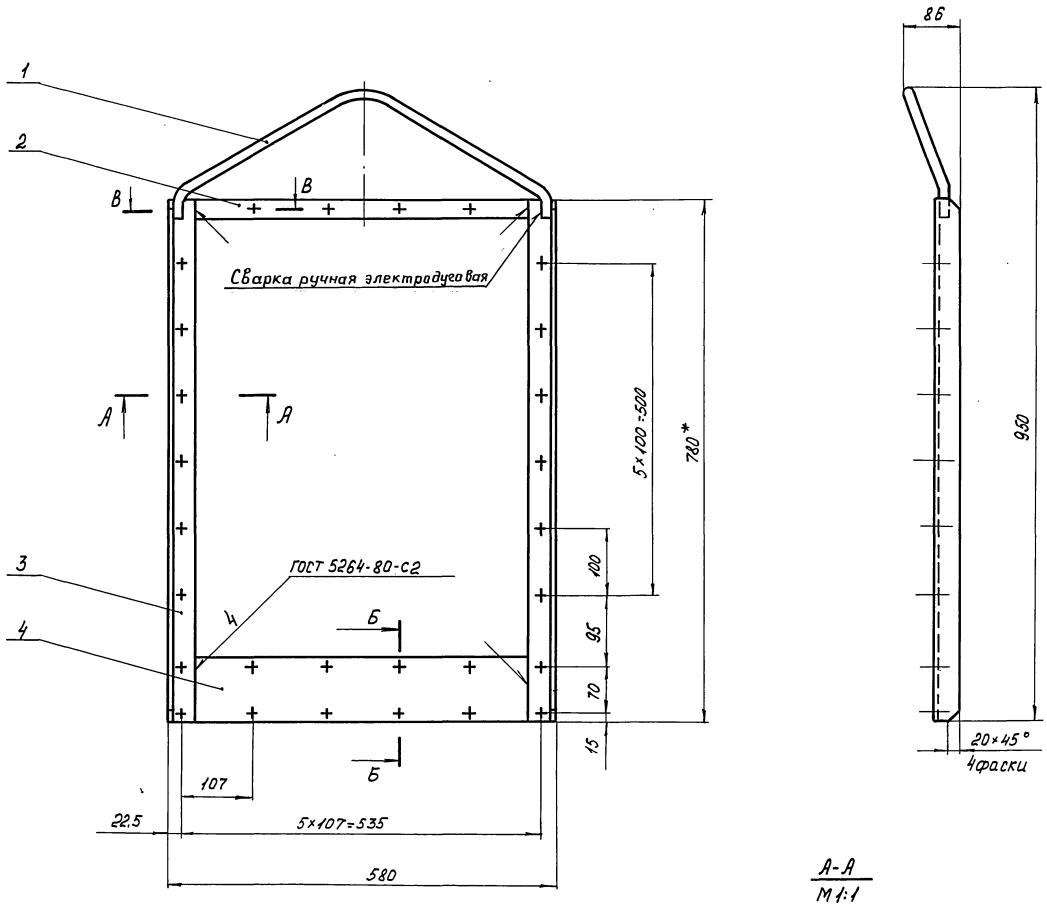

А-А
М1:1

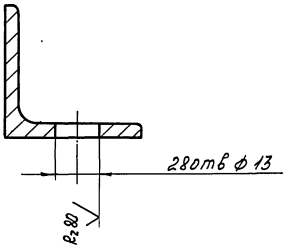

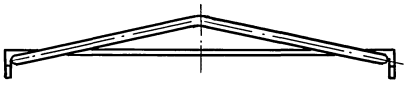

Б-Б
М1:1

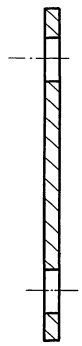

В-В
М1:1

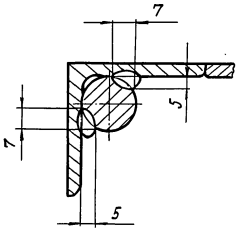

1. Окраску производить грунтом ХС-010, краской ЭМХС-710, серый, лаком ХС-76 IV в ГОСТ 9355-81.
2. Н14; h14; $\frac{JT14}{2}$.
3. Шероховатость обрабатываемых поверхностей деталей без чертежа - Rz160.
4. *Размер для справок.
5. Сварку производить электродом типа Э42 ГОСТ 9467-75.

					1Ф 909. 100 СБ			
Изм.	Лист	№ Докум.	Подп.	Дата	Рама Сборочный чертеж	Литера	Масса	Масштаб
Разраб.		Пендерев				И	7.1	1:5
Пров.						Лист	Листов 1	
Н.контр.		Третьяков				Мосводоканалнии проект Отдел №5		

Инв. № подл. | Подпись и дата | Взам. инв. № | Инв. № дубл. | Подпись и дата

Типовой проект 902-2-446.88
Альбом V

9К.108.000СБ

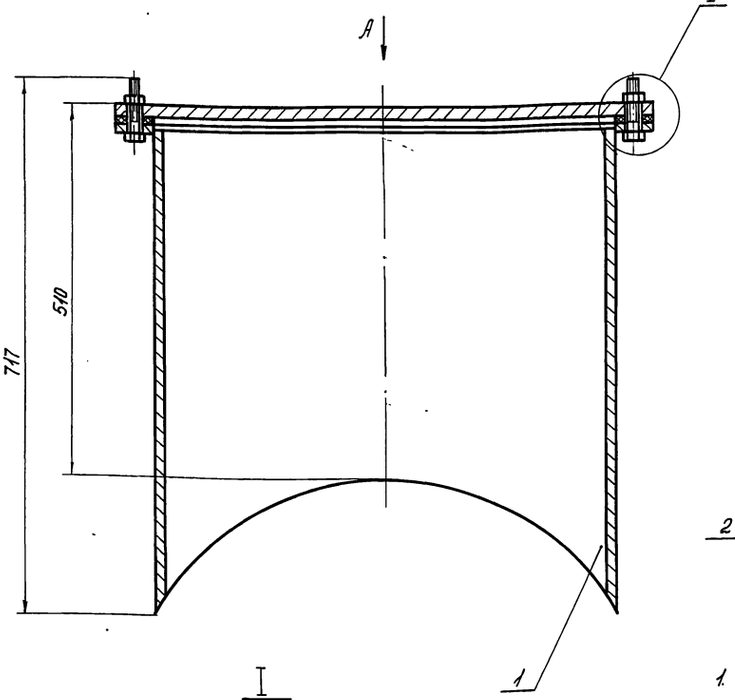

I
М1:2

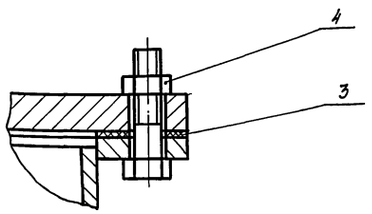

Вид А

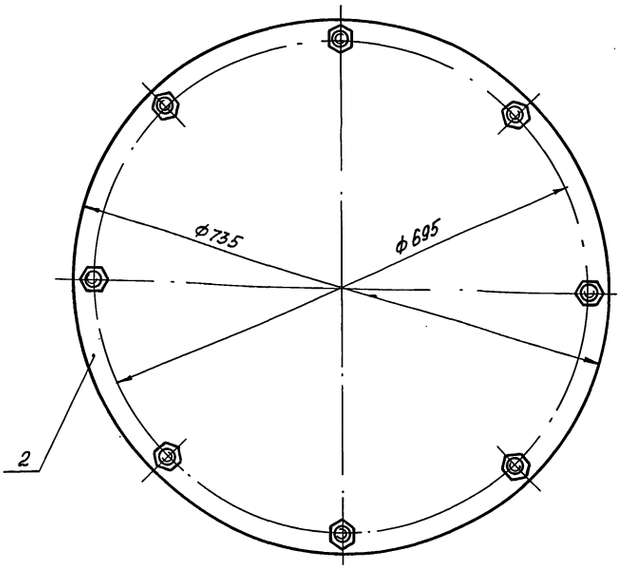

1. Размеры для справок.
2. В прокладке поз.3 отверстия под болты М16 вырезать по месту.

Изм.	Лист	№ докум.	Подп.	Дата	9К.108.000СБ			
Разраб.		Плаксина			Люк-лаз Ду 600 Сборочный чертеж	Лит.	Масса	Масштаб
Пров.		Пендерев				И	166	1:5
						Лист	Листов 1	
Н.контр.		Третьяков				Мосводоканалнишпроект Отдел №5		
Утв.		Куйбышев						

Формат А2

Формат	Зона	Поз.	Обозначение	Наименование	Кол.	Примечание
				Документация		
А2			9К.108.000СБ	Сборочный чертеж		
				Сборочные единицы		
А4		1	9К.108.100	Патрубок закладной	1	
				Детали		
А4		2	9К.108.001	Заглушка	1	
Б4		3	9К.108.002	Прокладка		
				Пластина I, лист ТМКЩ-С-2×800×800-1,2 ГОСТ 7338-77		
				ф735 h14 × ф632 h14	1	0,3кг
				Стандартные изделия		
		4		Гайка М16.5.096 ГОСТ 5915-70	8	

Изм.	Лист	№ докум.	Подп.	Дата	9К.108.000			
Разраб.		Плаксина			Люк-лаз Ду 600	Лит.	Лист	Листов
Пров.		Пендерев				И		1
Н.контр.		Третьяков				Мосводоканалнишпроект Отдел №5		
Утв.		Куйбышев						

Формат А4

9К.108.001

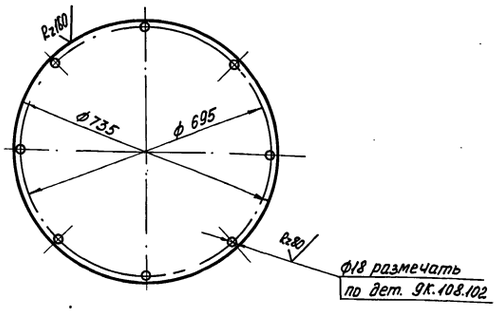

$h14;\ H14;\ \pm\frac{JT14}{2}$.

Изм.	Лист	№ докум.	Подп.	Дата	9К.108.001			
Разраб.		Плаксина			Заглушка	Лит.	Масса	Масштаб
Пров.		Пендерев				И	66,5	1:10
						Лист	Листов 1	
Н.контр.		Третьяков			Лист Б-20 ГОСТ 19903-74 / ВСт.3сп ГОСТ 14637-79	Мосводоканалнишпроект Отдел №5		

Инв.№подл. | Подпись и дата | Взам.инв.№ | Инв.№дубл. | Подпись и дата

Типовой проект 902-2-446.88
Альбом V

9К.108.100 СБ

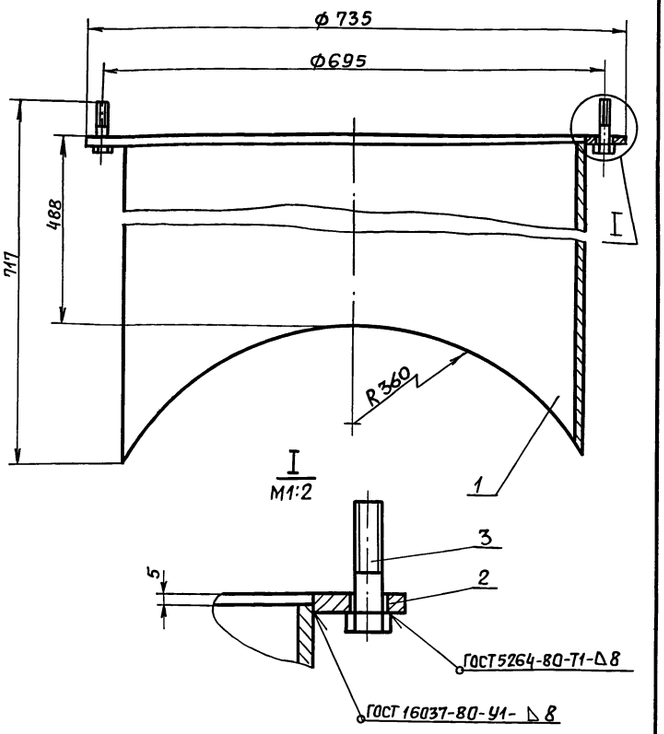

Изм.	Лист	№докум.	Подп.	Дата
Разраб.		Плаксина		
Пров.		Пендерев		
Н.контр.		Третьяков		

9К.108.100 СБ

Патрубок закладной
Сборочный чертеж

Лит.	Масса	Масшт.
И	99	1:5
Лист	Листов 1	

Мосводоканал НИИпроект
Отдел №5

Формат	Зона	Поз.	Обозначение	Наименование	Кол.	Примечание
				Документация		
А4			9К.108.100СБ	Сборочный чертеж		
				Детали		
А4		1	9К.108.101	Труба	1	
А4		2	9К.108.102	Фланец	1	
				Стандартные изделия		
		3		Болт М16х50.5.8.096 ГОСТ 7798-70	8	

Изм.	Лист	№докум.	Подп.	Дата
Разраб.		Плаксина		
Пров.		Пендерев		
Н.контр.		Третьяков		

9К.108.100

Патрубок закладной

Лит	Лист	Листов
И		1

Мосводоканал НИИпроект
Отдел №5

9К.108.101

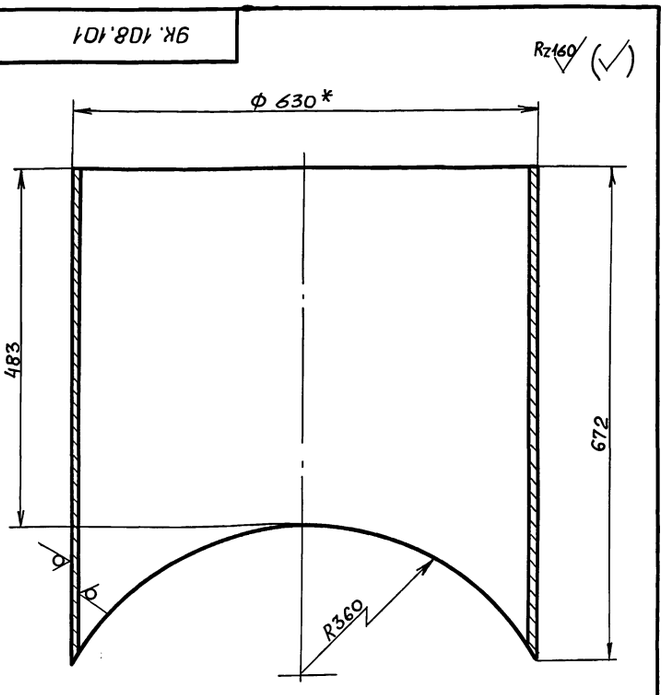

1. h14; $\pm\frac{IT14}{2}$.
2. * Размеры для справок.

Изм.	Лист	№докум.	Подп.	Дата
Разраб.		Плаксина		
Пров.		Пендерев		
Н.контр.		Третьяков		

9К.108.101

Труба

Лит.	Масса	Масшт.
И	81.2	1:5
Лист	Листов 1	

Труба 630х9 ГОСТ 8732-68 / ВСт2сп ГОСТ 8731-74

Мосводоканал НИИпроект
Отдел №5

9К.108.102

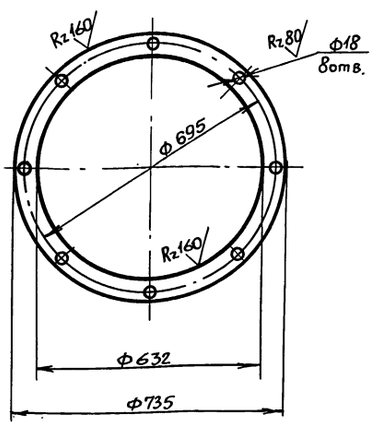

h14; H14; $\pm\frac{IT14}{2}$.

Изм.	Лист	№докум.	Подп.	Дата
Разраб.		Плаксина		
Пров.		Пендерев		
Н.контр.		Третьяков		

9К.108.102

Фланец

Лит.	Масса	Масшт.
И	17,4	1:10
Лист	Листов 1	

Лист 5-10 ГОСТ 19903-74 / ВСт3Сп ГОСТ 14637-79

Мосводоканалниипроект
Отдел №5

gost.e-ecolog.ru