ТИПОВОЙ ПРОЕКТ

902-2-446.88

ОТСТОЙНИКИ КАНАЛИЗАЦИОННЫЕ РАДИАЛЬНЫЕ ВТОРИЧНЫЕ ИЗ СБОРНОГО ЖЕЛЕЗОБЕТОНА ДИАМЕТРОМ 18 М

АЛЬБОМ IV

СТРОИТЕЛЬНЫЕ ИЗДЕЛИЯ

23047-04
ЦЕНА

Отпускная цена на момент реализации указана в счет-накладной

				Привязан
Инв. №				

gost.e-ecolog.ru

ТИПОВОЙ ПРОЕКТ

902 - 2 - 446.88

ОТСТОЙНИКИ КАНАЛИЗАЦИОННЫЕ РАДИАЛЬНЫЕ ВТОРИЧНЫЕ ИЗ СБОРНОГО ЖЕЛЕЗОБЕТОНА ДИАМЕТРОМ 18 М

СОСТАВ ПРОЕКТА:

АЛЬБОМ	I	ПОЯСНИТЕЛЬНАЯ ЗАПИСКА
АЛЬБОМ	II	ТЕХНОЛОГИЧЕСКИЕ, ЭЛЕКТРОТЕХНИЧЕСКИЕ РЕШЕНИЯ
АЛЬБОМ	III	КОНСТРУКЦИИ ЖЕЛЕЗОБЕТОННЫЕ. КОНСТРУКЦИИ МЕТАЛЛИЧЕСКИЕ
АЛЬБОМ	IV	СТРОИТЕЛЬНЫЕ ИЗДЕЛИЯ
АЛЬБОМ	V	НЕСТАНДАРТИЗИРОВАННОЕ ОБОРУДОВАНИЕ
АЛЬБОМ	VI	СПЕЦИФИКАЦИИ ОБОРУДОВАНИЯ
АЛЬБОМ	VII	ВЕДОМОСТИ ПОТРЕБНОСТИ В МАТЕРИАЛАХ
АЛЬБОМ	VIII	СМЕТЫ

АЛЬБОМ IV

РАЗРАБОТАН

ПРОЕКТНЫМ ИНСТИТУТОМ

„МОСВОДОКАНАЛНИИПРОЕКТ"

ГЛАВНЫЙ ИНЖЕНЕР ИНСТИТУТА СОКОЛИН

ГЛАВНЫЙ ИНЖЕНЕР ПРОЕКТА КАЗАНОВ

РАБОЧИЙ ПРОЕКТ УТВЕРЖДЕН

МОСГОРИСПОЛКОМОМ

ПРОТОКОЛ N 3 ОТ 24.12.87г.

ВВЕДЕН В ДЕЙСТВИЕ „ГЛАВМОСВОДОКАНАЛОМ"

ПРИКАЗ N 26 ОТ 25.01.88г.

				Привязан	
Инв. N°					

Альбом III

ТП 902-2-446.88

Содержание альбома

Обозначение	Наименование	Стр.
	Содержание альбома	2
ТП 902-2-446.88 КЖ.И.00.000ТУ	Технические условия	3
КЖ.И.01.000	Панель стеновая ПСЦ2-36-1а/1	4
02.000	ПСЦ2-36-1а/1э	5
03.000	ПСЦ2-36-1а/2	6
04.000	ПСЦ2-36-1а/2э	7
10.000	Лоток Л01	8
00.100	Каркас плоский КР1	9
00.200	Сетка С1	10
00.300	Сетка С2	10
00.001	Изделие закладное М1-1	11
00.002	Изделие закладное М1-2	11
00.003	Изделие закладное М1-3	12
00.004	Изделие закладное М2-1	12
00.005	Изделие закладное МН1	13
00.006	Изделие закладное МН5	13
00.007	Изделие закладное МН2	14
00.008	Изделие закладное МН3	15
00.009	Изделие закладное МН6	16
00.010	Изделие закладное МН7	17
00.011	Напрягаемый стержень НС1	17

Продолжение

Обозначение	Наименование	Стр.
ТП 902-2-446.88 КЖ.И.00.012	Изделие закладное МН8	18
00.013	Изделие закладное МН4	19
00.014	Изделие закладное М2-2	19

Инв.№подл. | Подп. и дата | Взам.инв.№

Технические условия.

1. Железобетонные изделия.

1.1. В рабочих чертежах настоящего альбома разработана установка дополнительных закладных деталей в железобетонных стеновых панеляx, выпускаемых промышленностью по серии 3.900-3 выпуск 5.

1.2. Марка панели отличается от марки типовой серии добавлением цифры в знаменатель последней цифры марки.

1.3. В зависимости от принятого способа выполнения преднапряжения оболочки отстойника: а) навивки спиральной проволоки, б) термоэлектрического подбираются панели для, а) марок ПСЦ2-36-1а/1, ПСЦ2-36-1а/2, для б) марок ПСЦ2-36-1а/13, ПСЦ2-36-1а/2э.

1.4 Поверхность закладных защищается от коррозии слоем цинка толщиной 120 мкм.

1.5 Железобетонный лоток Л01 рекомендуется выполнить в заводских условиях.

1.6. Все изделия изготавливаются в соответствии с техническими требованиями ГОСТ 13015.0-83

2. Арматурные сетки, каркасы, закладные детали.

2.1. Арматурные сетки, каркасы выполнять при помощи контактной сварки.

2.2. Изготовление закладных изделий вести в соответствии с указаниями СН 393-78.

2.3. Закладные изделия сваривать электродами Э42 по ГОСТ 9467-75.

2.4. Арматурные и закладные изделия должны отвечать требованиям ГОСТ 10922-75.

Инв.№ подл. | Подп. и дата | Взам. инв.№

			ТП 902-2-446.88	КЖИ. 00. 000.ТУ	
Нач. отд	Мешалкин		Технические условия	Стадия	Лист	Листов
Н. контр	Ярошенко			Р		1
Гл. спец	Ярошенко			Мосводоканалниипроект		
ГИП	Славянский	12.87				
Рук. бр.	Болотова					

23047-04 Ч Копировал Формат А3

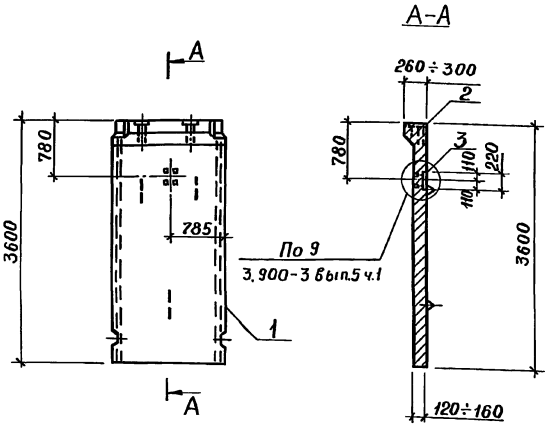

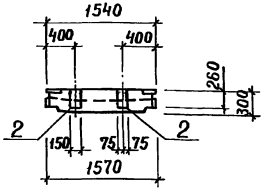

Формат	Зона	Поз.	Обозначение	Наименование	Кол	Примечание
				Документация		
А3			3.900-3, выпуск 5	Панели стеновые для цилиндрических сооружений		
				Сборочные единицы		
А3		1	3.900-3, вып. 5, ч. 1	Панель ПСЦ2-36-1а	1	
А4		2	ТП 902-2-446.88-КЖ.И.00.001	Изделие закладное М1-1	2	
А4		3	00.002	М1-2	1	

Ведомость расхода стали на дополнительные закладные изделия, кг

Марка элемента	Изделия закладные						Общий расход
	Арматура класса		Прокат марки				
	А-II		ВСт 3кп2				
	ГОСТ 5781-82		ГОСТ 103-76				
	ф16	Итого	-150х8	-150х10	-50х10	Итого	
ПСЦ2-36-1а/1	5,6	5,6	5,5	2,6	0,8	8,9	14,5

Привязан

Инв. №

Нач. отд.	Мешалкин		
Н. контр.	Ярошенко		
Гл. спец.	Ярошенко		
ГИП	Славянский		12.87
Рук. бр.	Болотова		12.87

ТП 902-2-446.88 -КЖ.И. 01.000

Панель стеновая ПСЦ2-36-1а/1

Стадия	Масса	Масштаб
Р	2100	1:50
Лист	Листов 1	

Мосводоканалниипроект

Копировал Май 23047-04 Формат А3

Инв. № подл. | Подп. и дата | Взам. инв. №

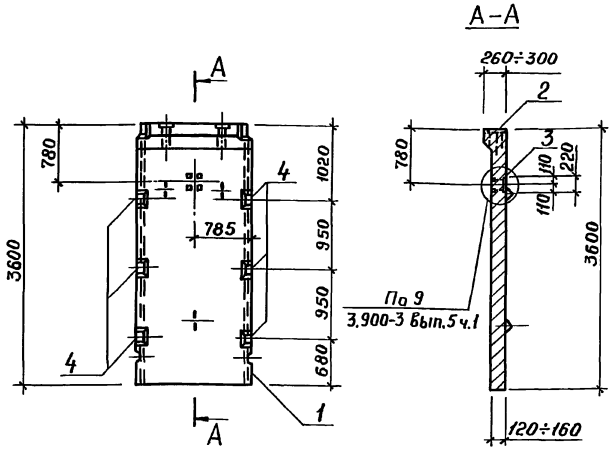

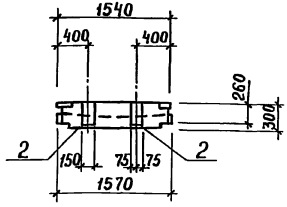

Формат	Зона	Поз.	Обозначение	Наименование	Кол	Примечание
				Документация		
А3			3.900-3, выпуск 5	Панели стеновые для цилиндрических сооружений		
				Сборочные единицы		
А3		1	3.900-3, Вып. 5, ч. 1	Панель ПСЦ2-36-1а	1	
А4		2	ТП 902-2-446.88-КЖ.И.00.000	Изделие закладное М1-1	2	
А4		3	00.002	М1-2	1	
А4		4	00.003	М1-3	6	

Ведомость расхода стали на дополнительные закладные изделия, кг

Марка элемента	Изделия закладные												Общий расход
	Арматура класса						Прокат марки						
	А-I		А-II				Вст3кп2						
	ГОСТ 5781-82						ГОСТ 103-76						
	Ф6	Итого	Ф14	Ф16	Итого	Всего	-50×10	-140×10	-150×8	-150×10	Итого	Всего	
ПСЦ2-36-1а/1э	0,4	0,4	22,8	5,6	28,4	28,8	0,8	9,6	5,5	2,6	18,5	18,5	47,3

Привязан

Инв. №

Инв.№ подл. | Подп. и дата | Взам. инв.№

Нач. отд.	Мешалкин		
Н. контр.	Ярошенко		
Гл. спец.	Ярошенко		
ГИП	Славянский		12.87
Рук. бр	Болотова		12.87

ТП 902-2-446.88 - КЖ.И. 03.000

Панель стеновая ПСЦ2-36-1а/1э

Стадия	Масса	Масштаб
Р	2100	1:50
Лист	Листов 1	

Мосводоканал НИИпроект

Копировал Май 23947-04 6 Формат А3

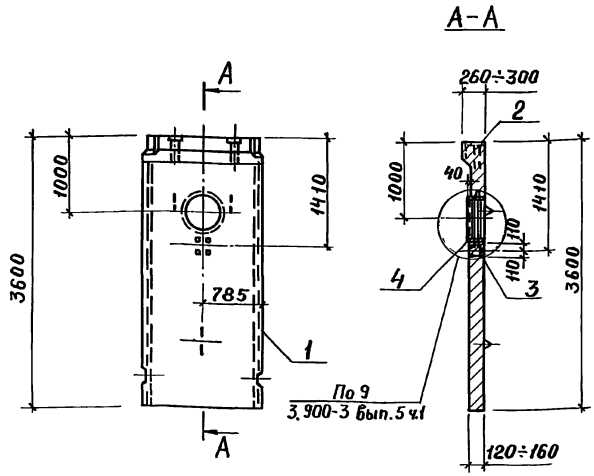

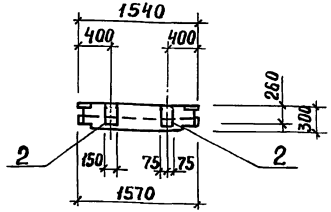

Формат	Зона	Поз.	Обозначение	Наименование	Кол	Примечание
				Документация		
А3			3.900-3, выпуск 5	Панели стеновые для цилиндрических сооружений		
				Сборочные единицы		
А3		1	3.900-3, вып. 5, ч. 1	Панель ПСЦ2-36-1а	1	
А4		2	ТП 902-2-446.88-КЖИ.00.001	Изделие закладное М1-1	2	
А4		3	00.002	М1-2	1	
Б4		4	5.900-2, ТМ.89.00-09	Сальник ду 400, р=200	1	

Ведомость расхода стали на дополнительные закладные изделия, кг

Марка элемента	Изделия закладные													Общий расход
	Арматура класса		Всего	Прокат марки									Всего	
	А-II			Вст 3кп2								Вст 3пс4		
	ГОСТ 5781-82			ГОСТ 2590-71		ГОСТ 103-76				ГОСТ 19903-74		ГОСТ 10704-76		
	Ф16	Итого		Ф15	Итого	150×8	150×10	50×10	Итого	S=10	Итого	Тр. 530×7	Итого	
ПСЦ2-36-1а/2	5,6	5,6	5,6	6,6	6,6	5,5	2,6	0,8	8,90	4,8	4,8	18	18	38,3	43,9

Привязан

Инв.№

Нач. отд.	Мешалкин		
Н. контр.	Ярошенко		
Гл. спец.	Ярошенко		
ГИП	Славянский		12.87
Рук. бр.	Балотова		12.87

ТП 902-2-446.88 -КЖ.И.02.000

Панель стеновая ПСЦ2-36-1а/2

Стадия	Масса	Масштаб
Р	2010	1:50
Лист	Листов 1	

Мосводоканалниипроект

Инв.№ подл. | Подп. и дата | Взам. инв.№

Альбом IV

ТП 902-2-446.88

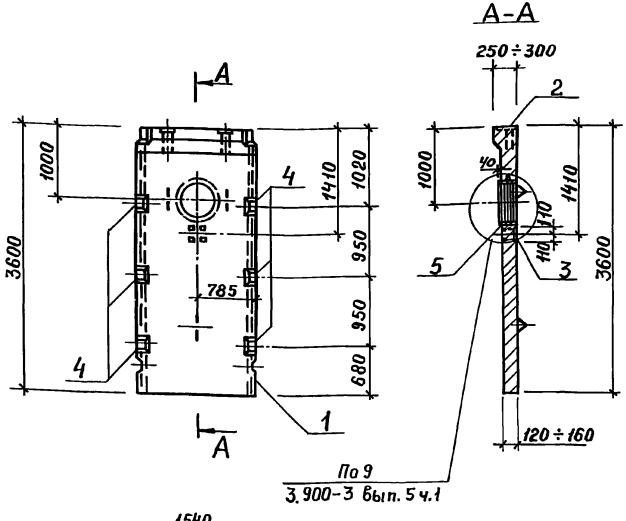

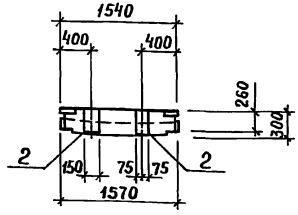

Формат	Зона	Поз.	Обозначение	Наименование	Кол	Примечание
				Документация		
А3			3.900-3, выпуск 5	Панели стеновые для цилиндрических сооружений		
				Сборочные единицы		
А3		1	3.900-3, вып. 5, ч. 1	Панель ПСЦ2-36-1а	1	
А4		2	ТП 902-2-446.88-КЖИ.00.001	Изделие закладное М1-1	2	
А4		3	00.002	М1-2	1	
А4		4	00.003	М1-3	6	
		5	5.900-2, ТМ.89.00-09	Сальник dу 400; ℓ=200	1	

Продолжение

Изделия закладные												
Прокат марки												Общий расход
Вст 3 кп 2									Вст 3пс4			
ГОСТ 2590-71		ГОСТ 103-76					ГОСТ 19903-74		ГОСТ 10704-76		Всего	
ф15	Итого	-50×10	-140×10	-150×8	-150×10	Итого	S=10	Итого	Тр. 530×7	Итого		
6,6	6,6	0,8	9,6	5,5	2,6	18,5	4,8	4,8	18	18	47,9	76,7

Привязан

Инв. №

Ведомость расхода стали на дополнительные закладные изделия, кг

Марка элемента	Изделия закладные						Всего
	Арматура класса						
	А-I		А-II				
	ГОСТ 5781-82						
	ф6	Итого	ф14	ф16	Итого		
ПСЦ2-36-1а/2э	0,4	0,4	22,8	5,6	28,4		28,8

			ТП 902-2-446.88	-КЖИ.04.000
Нач. отд.	Мешалкин		Панель стеновая ПСЦ2-36-1а/2э	Стадия: Р; Масса: 2010; Масштаб: 1:50
Н. контр.	Ярошенко			Лист; Листов 1
Гл. спец.	Ярошенко			
ГИП	Славянский			Мосводоканалниипроект
Рук. бр.	Болотова			

Инв. № подл. | Подп. и дата | Взам. инв. №

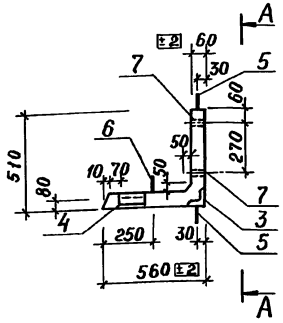

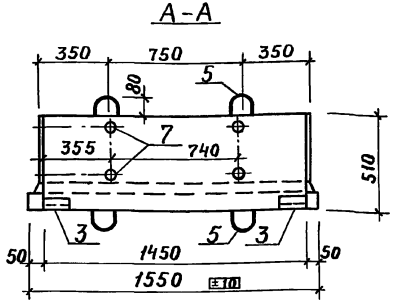

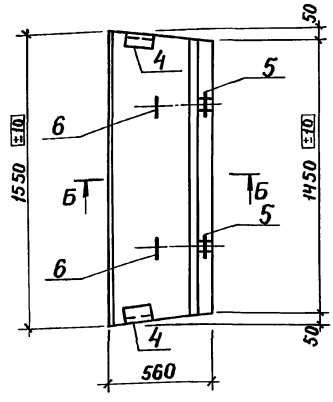

Армирование по Б-Б

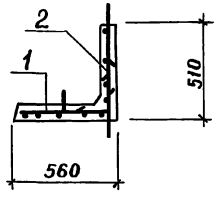

Формат	Зона	Поз.	Обозначение	Наименование	Кол.	Примечание
				Документация		
А3			ТП 902-2-446.88 КЖ.И.00.000ТУ	Технические условия		
				Сборочные единицы		
А4		1	ТП 902-2-446.88 КЖ.И.00.200	Сетка С1	1	
А4		2	00.300	С2	1	
А4		3	00.004	Изделие закладное М2-1	2	
А4		4	00.014	М2-2	2	
А4		5	1.400-9 вып.1, л.18	Петля УП1-4	4	
А4		6		Петля УП2-1	4	
				Детали		
Б4		7		Тр. 25×3,2 ГОСТ 3262-75; ℓ=60	4	0,2 кг
				Материалы		
		8		Бетон В15	—	0,106 м³

Ведомость расхода стали на элемент, кг

Марка элемента	Изделия арматурные				Изделия закладные						Всего	Общий расход
	Арматура класса			Итого	Арм.класса	Прокат марки						
	А-I				А-II	ВСт3кп2						
	ГОСТ 5781-82				ГОСТ 5781-82	ГОСТ 8509-86		ГОСТ 3262-75				
	ф6	ф8	ф10		ф10	Итого	L75×5	Итого	Тр. 25×3,2	Итого		
Л01	4,5	5,9	2,4	12,8	3,2	3,2	3,6	3,6	0,8	0,8	7,6	20,4

Привязан

Инв.№

Инв.№ подл.	Подп. и дата	Взам.инв.№	

Нач. отд.	Мешалкин	
Н. контр.	Ярошенко	
Гл. спец.	Ярошенко	
ГИП	Славянский	12.87
Рук. бр.	Болотова	12.87

ТП 902-2-446.88 -КЖ.И. 10.000

Лоток Л01

Стадия	Масса	Масштаб
Р	265	1:20
Лист	Листов 1	

Мосводоканалниипроект

Копировал

Формат А3

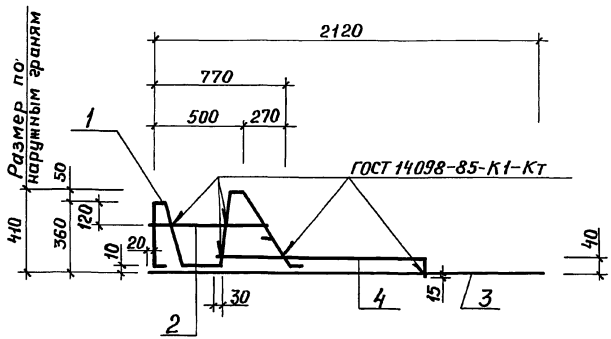

Поз. 1

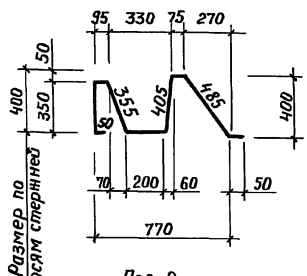

Поз. 2

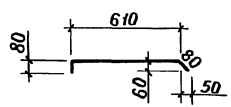

Поз. 4

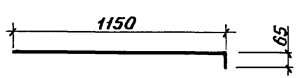

Формат	Зона	Поз.	Обозначение	Наименование	Кол	Примечание
				Документация		
А3			ТП 902-2-446.88-КЖ.И.00.000.ТУ	Технические условия		
				Детали		
БЧ		1	-01	ф10 А-II ГОСТ 5781-82; ℓ=2065	1	1,3кг
БЧ		2	-02	ℓ=770	1	0,5кг
БЧ		3	-03	ℓ=2140	1	1,3кг
БЧ		4	-04	ℓ=1205	1	0,7кг

Привязан

Инв. №

Нач. отд.	Мешалкин		
Н. контр.	Ярошенко		
Гл. спец.	Ярошенко		
ГИП	Славянский		12.87г.
Рук. бр.	Болотова		12.87г.

ТП 902-2-446.88 – КЖ. И. 00. 100

Каркас плоский КР1

Стадия	Масса	Масштаб
Р	3,8	1:20
Лист	Листов 1	

Мосводоканалниипроект

Инв.№подл. | Подп. и дата | Взам.инв.№

Альбом III

ТП 902-2-446.88

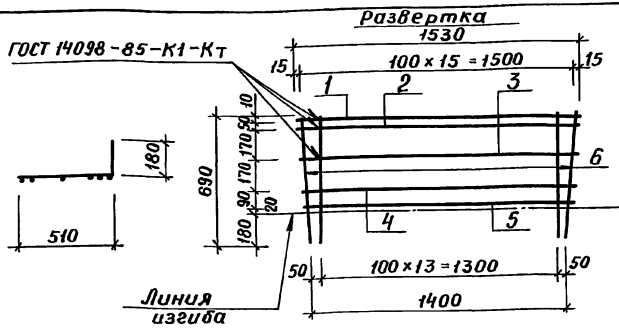

Формат	Зона	Поз.	Обозначение	Наименование	Кол	Примечание
				Документация		
А3			ТП902-2-446.88-КЖ.И.00.000.ТУ	Технические условия		
				Детали		
Б4	1		-01	Ф8 А-I ГОСТ 5781-82; ℓ=1530	1	0,6 кг
Б4	2		-02	ℓ=1520	1	0,6 кг
Б4	3		-03	ℓ=1500	1	0,6 кг
Б4	4		-04	ℓ=1450	1	0,6 кг
Б4	5		-05	ℓ=1430	1	0,6 кг
Б4	6		-06	Ф6 А-I ГОСТ 5781-82; ℓ=690	16	0,15 кг

Привязан

Инв. №

Взам. инв. №

Подп. и дата

Инв. № подл.

ТП 902-2-446.88 -КЖ.И.00.200

Сетка С1

Стадия	Масса	Масштаб
Р	5,4	1:20
Лист	Листов 1	

МосводоканалНИИпроект

Нач. отд.	Мешалкин	
Н. контр.	Ярошенко	
Гл. спец.	Ярошенко	
ГИП	Славянский	12.87
Рук. бр.	Болотова	11.87

Копировал Майз Формат А4

Альбом III

ТП 902-2-446.88

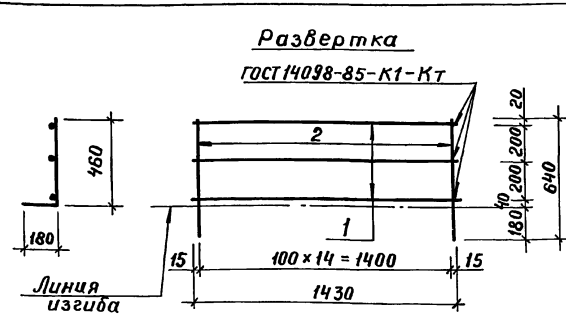

Формат	Зона	Поз.	Обозначение	Наименование	Кол	Примечание
				Документация		
А3			ТП902-2-446.88-КЖ.И.00.000.ТУ	Технические условия		
				Детали		
Б4	1		-01	Ф8 А-I ГОСТ 5781-82; ℓ=1430	3	0,6 кг
Б4	2		-02	Ф6 А-I ГОСТ 5781-82; ℓ=640	15	0,14 кг

Привязан

Инв. №

Взам. инв. №

Подп. и дата

Инв. № подл.

ТП 902-2-446.88 -КЖ.И.00.300

Сетка С2

Стадия	Масса	Масштаб
Р	3,8	1:20
Лист	Листов 1	

МосводоканалНИИпроект

Нач. отд.	Мешалкин	
Н. контр.	Ярошенко	
Гл. спец.	Ярошенко	
ГИП	Славянский	12.87
Рук. бр.	Болотова	11.87

 Копировал Майз Формат А4

Альбом IV

ТП 902-2-446.88

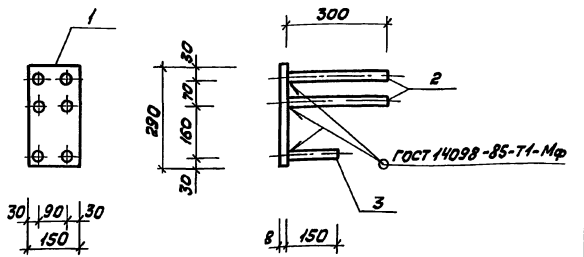

Формат	Зона	Поз.	Обозначение	Наименование	кол.	Примечание
				Документация		
А3			ТП902-2-446.88-КЖ.И.00.000.ТУ	Технические условия		
				Детали		
Б4		1	-01	Полоса $\frac{Б\text{-}150\times8\ ГОСТ103\text{-}76}{В\ ст3кп2\ ГОСТ535\text{-}79}$ $e=290$	1	2,73 кг
Б4		2	-02	ф16А-II ГОСТ5781-82; $e=300$	4	0,48 кг
Б4		3	-03	$e=150$	2	0,24 кг

Привязан

Инв. №

Взам. инв. №

Подп. и дата

Инв. № подл.

ТП 902-2-446.88 - КЖ.И.00.001

Изделие закладное М1-1

Стадия	Масса	Масштаб
Р	5,13	1:10

лист | листов 1

Мосводоканалниипроект

Нач. отд.	Мешалкин		
Н. контр.	Ярошенко		
Гл. спец.	Ярошенко		
ГИП	Славянский		12.87г.
Рук. бр.	Болотова		12.87г.

копировал Вая

формат А4

Альбом IV

ТП 902-2-446.88

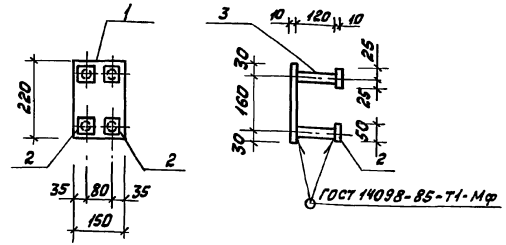

Формат	Зона	Поз.	Обозначение	Наименование	кол.	Примечание
				Документация		
А3			ТП902-2-446.88-КЖ.И.00.000ТУ	Технические условия		
				Детали		
Б4		1	-01	Полоса $\frac{Б\text{-}150\times10\ ГОСТ103\text{-}76}{В\ ст3кп2\ ГОСТ535\text{-}79}$ $e=220$	1	2,59 кг
Б4		2	-02	Полоса $\frac{Б\text{-}50\times10\ ГОСТ103\text{-}76}{В\ ст3кп2\ ГОСТ535\text{-}79}$ $e=50$	4	0,2 кг
Б4		3	-03	ф16А-II ГОСТ5781-82; $e=120$	4	0,2 кг

Привязан

Инв. №

Взам. инв. №

Подп. и дата

Инв. № подл.

ТП902-2-446.88 - КЖ.И.00.002

Изделие закладное М1-2

Стадия	Масса	Масштаб
Р	4,2	1:10

лист | листов 1

Мосводоканалниипроект

Нач. отд.	Мешалкин		
Н. контр.	Ярошенко		
Гл. спец.	Ярошенко		
ГИП	Славянский		12.87г.
Рук. бр.	Болотова		12.87г.

копировал Вая

формат А4

Альбом IV

ТП 902-2-446.88

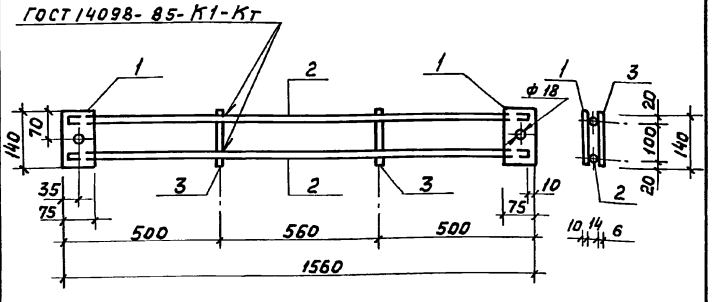

Формат	Зона	Поз.	Обозначение	Наименование	Кол.	Примечание
				Документация		
А3			ТП902-2-446.88-КЖ.И.00.000.ТУ	Технические условия		
				Детали		
Б4		1	-01	Полоса Б-140х10 ГОСТ 103-76 ℓ=75 В Ст 3 кп ГОСТ 535-79	2	0,8кг
Б4		2	-02	ф14А-II ГОСТ 5781-82; ℓ=1540	2	1,9кг
Б4		3	-03	ф6А-I ГОСТ 5781-82; ℓ=140	2	0,03кг

Привязан

Инв. №

Взам. инв. №

Подп. и дата

Инв. № подл.

Нач. отд.	Мешалкин		
Н. контр.	Ярошенко		
Гл. спец.	Ярошенко		
ГИП	Славянский		12.87г
Рук. бр.	Болотова		12.87г

ТП 902-2-446.88 -КЖ.И.00.003

Изделие закладное М1-3

Стадия	Масса	Масштаб
Р	5,5	1:10

Лист | Листов 1

Мосводоканалниипроект

Копировал Фр Формат А4

Альбом IV

ТП 902-2-446.88

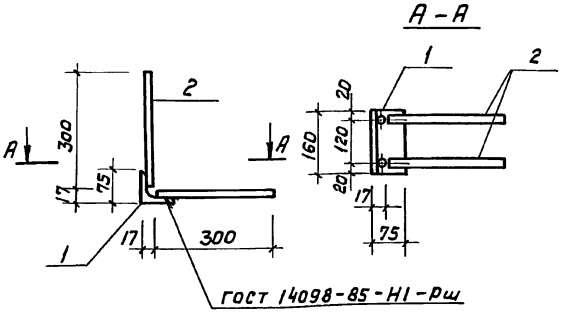

Формат	Зона	Поз.	Обозначение	Наименование	Кол.	Примечание
				Документация		
А3			ТП902-2-446.88КЖ.И.00.000.ТУ	Технические условия		
				Детали		
Б4		1	-01	Уголок Б-75х75х5 ГОСТ 8509-86 ℓ=190 В Ст 3 кп 2 ГОСТ 535-79	1	0,9кг
Б4		2	-02	ф10А-II ГОСТ 5781-82; ℓ=300	4	0,2кг

Привязан

Инв. №

Взам. инв. №

Подп. и дата

Инв. № подл.

Нач. отд.	Мешалкин		
Н. контр.	Ярошенко		
Гл. спец.	Ярошенко		
ГИП	Славянский		12.87г
Рук. бр.	Болотова		12.87г

ТП 902-2-446.88 -КЖ.И.00.004

Изделие закладное М2-1

Стадия	Масса	Масштаб
Р	1,7	1:10

Лист | Листов 1

Мосводоканалниипроект

Копировал Фр 23047-04 13 Формат А4

Альбом IV

ТП 902-2-446.88

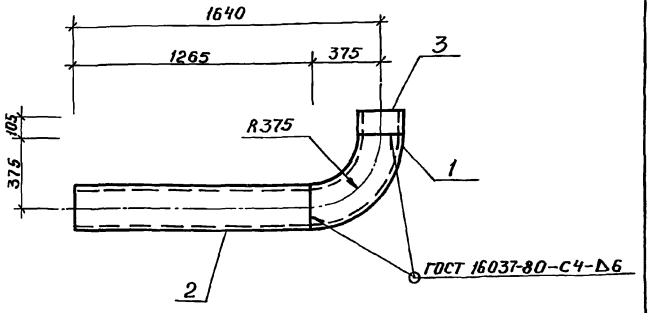

Формат	Зона	Поз.	Обозначение	Наименование	Кол.	Примечание
				Документация		
А3			ТП902-2-446.88КЖ.И.00000ТУ	Технические условия		
				Детали		
Б4		1	-01	Отвод 90°273×10 ГОСТ 17375-83	1	43,5 кг
Б4		2	-02	Труба 273×8 ГОСТ 8732-78 ℓ=1265 Ст 3кп2 ГОСТ 8731-74	1	66,0 кг
Б4		3	-03	ℓ=105	1	5,5 кг

Привязан

Инв. №

Взам. инв. №

Подп. и дата

Инв. № подл.

ТП 902-2-446.88 -КЖ.И.00.005

Изделие закладное МН1

Стадия	Масса	Масштаб
Р	115	1:20
Лист	Листов 1	

Мешалкин, Ярошенко, Ярошенко, Славянский, Болотова — 12.87

Мосводоканалниипроект

Копировал Мой

Формат А4

Альбом IV

ТП 902-2-446.88

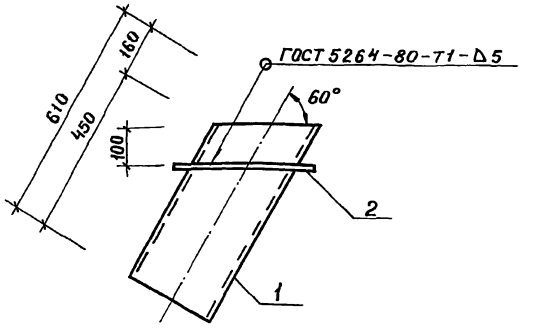

Формат	Зона	Поз.	Обозначение	Наименование	Кол	Примечание
				Документация		
А3			ТП902-2-446.88КЖ.И.00.000ТУ	Технические условия		
				Детали		
Б4		1	-01	Труба 273×8 ГОСТ 8732-78 ℓ=610 Ст 3пс6 ГОСТ 8731-74	1	31,9 кг
Б4		2	-02	Лист Б-8 ГОСТ 19903-74 Ст 3пс6-1 ГОСТ 14637-79	1	9,1 кг

Привязан

Инв. №

Взам. инв. №

Подп. и дата

Инв. № подл.

ТП 902-2-446.88 -КЖ.И.00.006

Изделие закладное МН5

Стадия	Масса	Масштаб
Р	41	1:10
Лист	Листов 1	

Мешалкин, Ярошенко, Ярошенко, Славянский, Болотова — 12.87

Мосводоканалниипроект

Копировал Мой 23047-04 14 Формат А4

Альбом IV

ТП 902-2-446.88

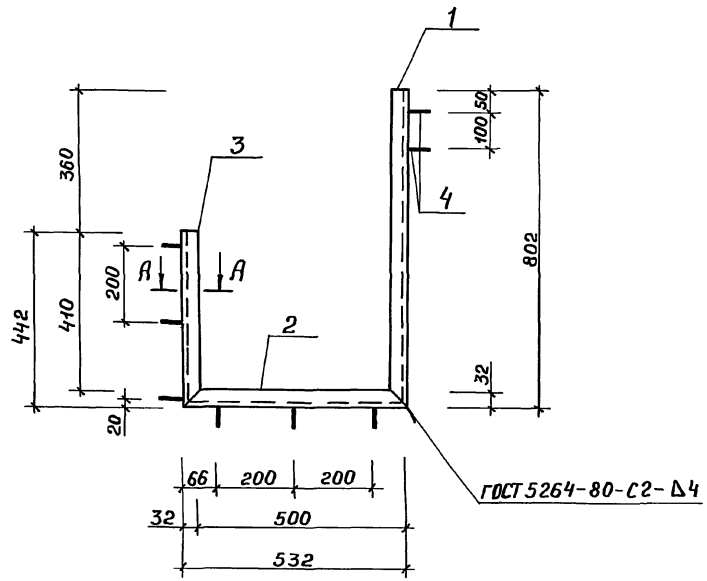

Формат	Зона	Поз.	Обозначение	Наименование	Кол	Примечание
				Документация		
А3			ТП 902-2-446.88-КЖ.И.00.000.ТУ	Технические условия		
				Детали		
Б4		1	-01	Швеллер 5П ГОСТ 8240-72 / ВСт3кп2 ГОСТ 535-79 ℓ=802	1	3,9 кг
Б4		2	-02	ℓ=532	1	2,6 кг
Б4		3	-03	Ф6А-I ГОСТ 5781-82; ℓ=442	1	2,1 кг
Б4		4	-04	Ф6А-I ГОСТ 5781-82; ℓ=280	8	0,1 кг

А - А

Поз. 4

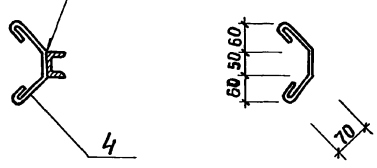

Привязан

Инв. №

Нач.отд.	Мешалкин		
Н.контр.	Ярошенко		
Гл.спец.	Ярошенко		
ГИП	Славянский	Слав.	01.88г
Рук. бр.	Болотова	Болотова	01.88г

ТП 902-2-446.88 - КЖ.И.00.007

Изделие закладное МН2

Стадия	Масса	Масштаб
Р	9,4	1:10

Лист | Листов 1

Мосводоканал НИИпроект

Инв. № подл | Подп. и дата | Взам. инв. №

Копировал Мо 23047-04 15 Формат А3

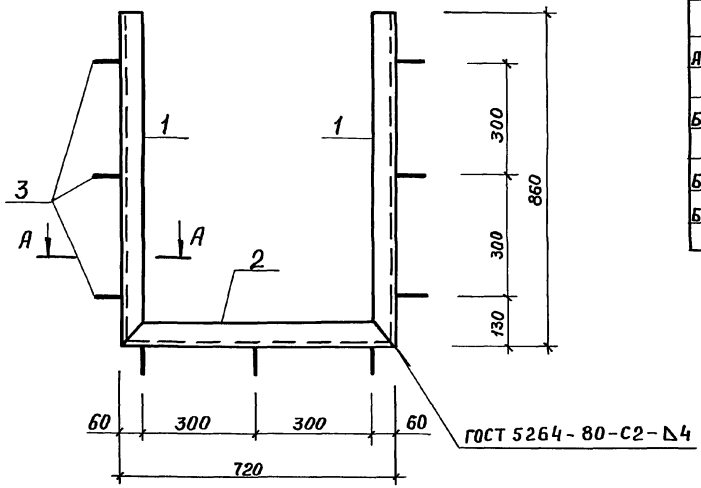

Формат	Зона	Поз.	Обозначение	Наименование	Кол	Примечание
				Документация		
А3			ТП 902-2-446.88-КЖ.И.00.000.ТУ	Технические условия		
				Детали		
БЧ		1	-01	Швеллер 14П ГОСТ 8240-72 $\frac{l=860}{Ст3кп2\ ГОСТ\ 535-79}$	2	10,6 кг
БЧ		2	-02	l=720	1	8,9 кг
БЧ		3	-03	ф10А-II ГОСТ 5781-82; l=340	9	0,2 кг

А-А

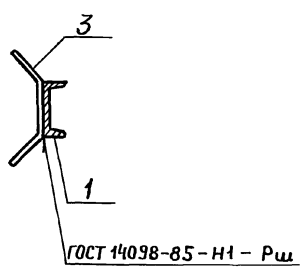

Поз. 3

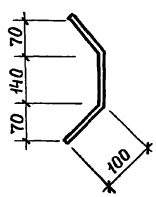

Привязан

Инв. №

Нач. отд.	Мешалкин		
Н. контр.	Ярошенко		
Гл. спец.	Ярошенко		
ГИП	Славянский		01.88
Рук. др.	Болотова		01.88

ТП 902-2-446.88 - КЖ.И.00.008

Изделие закладное МН3

Стадия	Масса	Масштаб
Р	31,9	1:10
Лист	Листов 1	

Мосводоканал НИИпроект

Копировал Инв. 23047-04 1Формат А3

Инв. № подл. | Подп. и дата | Взам. инв. №

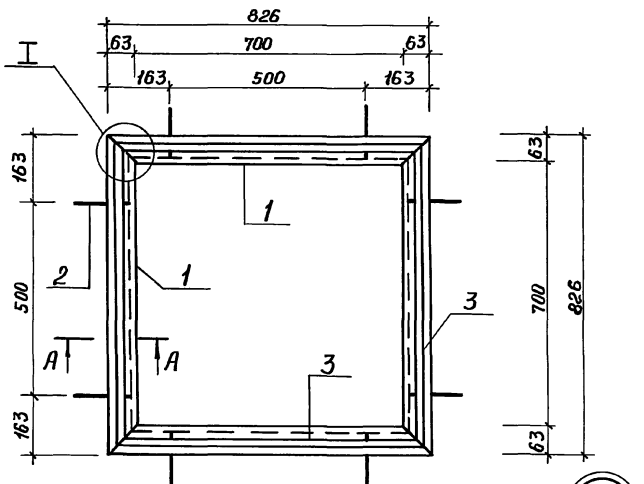

А – А

Поз. 2

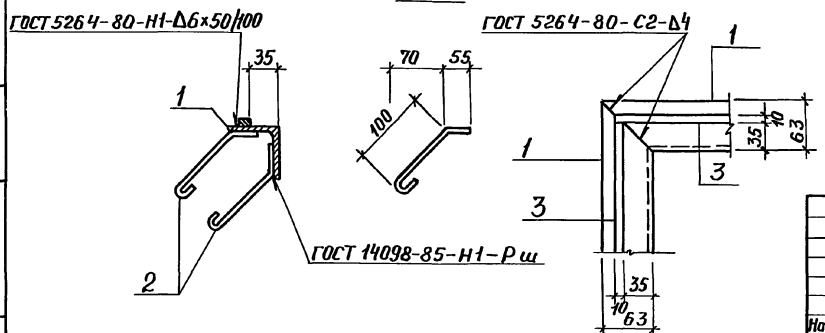

Формат	Зона	Поз.	Обозначение	Наименование	Кол	Примечание
				Документация		
А3			ТП 902-2-446.88-КЖ.И.00.000.ТУ	Технические условия		
				Детали		
БЧ		1	-01	Уголок Б-63×63×5 ГОСТ 8509-86 / ВСт3кп2 ГОСТ 535-79 ℓ=826	4	4,0кг
БЧ		2	-02	ф8 А-I ГОСТ 5781-82; ℓ=215	16	0,1кг
БЧ		3	-03	Квадрат Б-10 ГОСТ 2591-71 / ВСт3пс6-1 ГОСТ 535-79 ℓ=780	4	0,6кг

Привязан

Инв. №

Взам. инв. №

Подп. и дата

Инв. № подл.

Нач. отд.	Мешалкин		
Н. контр.	Ярошенко		
Гл. спец.	Ярошенко		
ГИП	Славянский		
Рук. бр.	Болотова		

ТП 902-2-446.88 –КЖ.И.00.009

Изделие закладное МН6

Стадия	Масса	Масштаб
Р	20	1:10
Лист	Листов 1	

МосводоканалНИИпроект

Альбом III

ТП 902-2-446.88

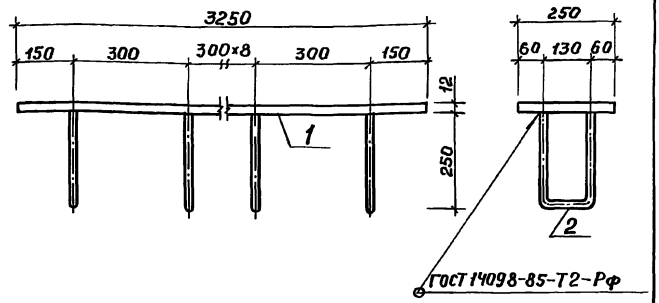

Формат	Зона	Поз.	Обозначение	Наименование	Кол.	Примечание
				Документация		
А3			ТП902-2-446.88-КЖ.И.00.000ТУ	Технические условия		
				Детали		
БЧ		1	-01	Полоса Б-12×250 ГОСТ 103-76 / Ст3пс6-1 ГОСТ 535-79	1	76,6 кг
БЧ		2	-02	Ф18А-II ГОСТ 5781-82; ℓ=590	11	1,2 кг

Взам. инв. №

Подп. и дата

Инв. № подл.

Привязан

Инв. №

Нач. отд.	Мешалкин			ТП 902-2-446.88 -КЖ.И.00.010		
Н. контр.	Ярошенко			Изделие закладное МН7	Стадия	Масса	Масштаб
Гл. спец.	Ярошенко				Р	89,8	1:10
ГИП	Славянский		12.87		Лист	Листов 1
Рук. бр.	Болотова		12.87	Мосводоканалниипроект		

Копировал

Формат А4

Альбом III

ТП 902-2-446.88

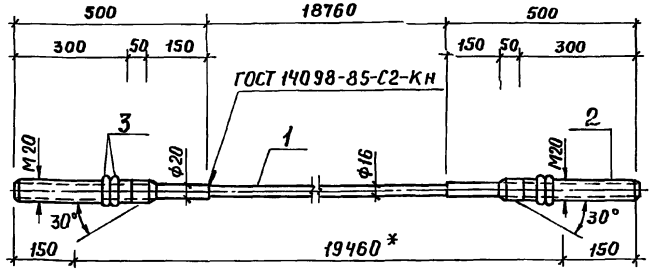

* Длину между гранями анкерных опор уточнить после монтажа анкеров.

Формат	Зона	Поз.	Обозначение	Наименование	Кол.	Примечание
				Документация		
А3			ТП902-2-446.88-КЖ.И.00.000ТУ	Технические условия		
				Детали		
БЧ		1	-01	Ф16А-IV ГОСТ 5781-82; ℓ=18760	1	29,6 кг
БЧ		2	-02	Ф22А-III ГОСТ 5781-82; ℓ=500	2	1,5 кг
				Стандартные изделия		
		3		Гайка М20 ГОСТ 5915-70	4	

Взам. инв. №

Подп. и дата

Инв. № подл.

Привязан

Инв. №

Нач. отд.	Мешалкин			ТП 902-2-446.88 -КЖ.И.00.011		
Н. контр.	Ярошенко			Напрягаемый стержень НС1	Стадия	Масса	Масштаб
Гл. спец.	Ярошенко				Р	32,85	1:10
ГИП	Славянский		12.87		Лист	Листов 1
Рук. бр.	Болотова		12.87	Мосводоканалниипроект		

Копировал

Формат А4

Альбом IV

ТП 902-2-446.88

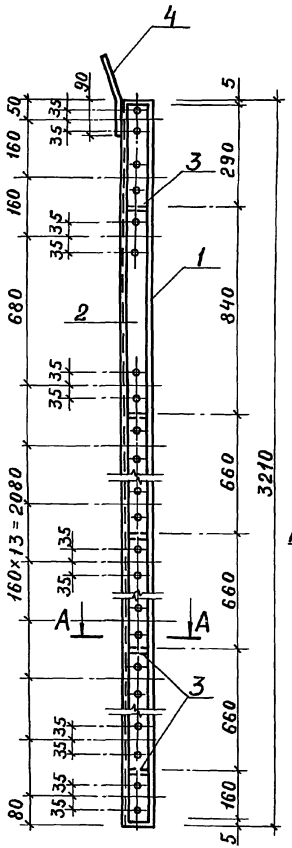
4
3
1
2
A
A
3
160×13=2080
3210
680
840
660
660
660
660
290
160
80
5
90
50
160
35
35
35

Альбом IV

ТП 902-2-446.88

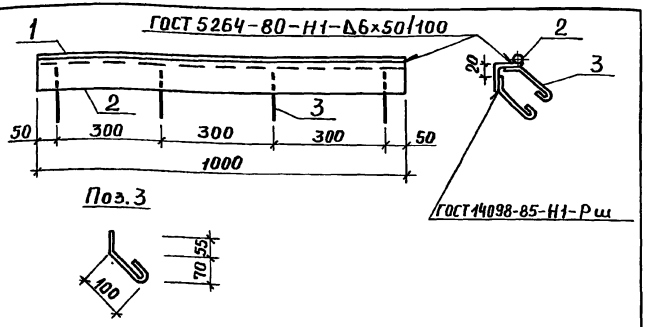

Формат	Зона	Поз.	Обозначение	Наименование	Кол.	Примечание
				Документация		
А3			ТП 902-2-446.88-КЖ.И.00.000.ТУ	Технические условия		
				Детали		
Б4		1	-01	Уголок Б-75х75х6 ГОСТ 8509-86 l=1000 Ст3кп2 ГОСТ 535-79	1	6,9 кг
Б4		2	-02	ф8 А-I ГОСТ 5781-82; l=1000	1	0,4 кг
Б4		3	-03	ф6 А-I ГОСТ 5781-82; l=200	8	0,05 кг

Привязан

Инв. №

ТП 902-2-446.88 - КЖ.И.00.013

Изделие закладное МН-4

Стадия	Масса	Масштаб
Р	7,7	1:10
Лист	Листов 1	

Нач. отд. Мешалкин
Н. контр. Ярошенко
ГИП Славянский
Рук. бр. Болотова

МосводоканалНИИпроект

Копировал

Формат А4

Альбом IV

ТП 902-2-446.88

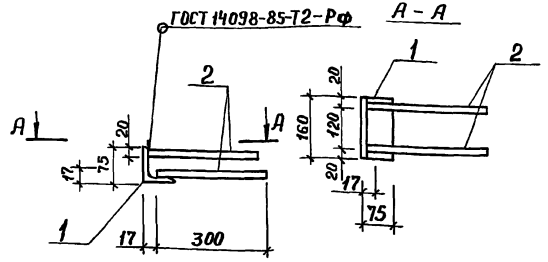

Формат	Зона	Поз.	Обозначение	Наименование	Кол.	Примечание
				Документация		
А3			ТП 902-2-446.88-КЖ.И.00.000.ТУ	Технические условия		
				Детали		
Б4		1	-01	Уголок Б-75х75х5 ГОСТ 8509-86 l=150 Ст3кп2 ГОСТ 535-79	1	0,9 кг
Б4		2	-02	10А-I ГОСТ 5781-82; l=300	4	0,2 кг

Привязан

Инв. №

ТП 902-2-446.88 - КЖ.И.00.014

Изделие закладное М2-2

Стадия	Масса	Масштаб
Р	1,7	1:10
Лист	Листов 1	

Нач. отд. Мешалкин
Н. контр. Ярошенко
Гл. спец. Ярошенко
ГИП Славянский
Рук. бр. Болотова

МосводоканалНИИпроект

Копировал

Формат А4

gost.e-ecolog.ru