ТИПОВОЙ ПРОЕКТ

902 - 3 - 56м87

СТАНЦИИ БИОЛОГИЧЕСКОЙ ОЧИСТКИ СТОЧНЫХ ВОД

С ЕМКОСТЯМИ ИЗ СБОРНОГО ЖЕЛЕЗОБЕТОНА ДЛЯ СТРОИТЕЛЬСТВА В СЕВЕРНОЙ СТРОИТЕЛЬНО-КЛИМАТИЧЕСКОЙ ЗОНЕ /ВКЛЮЧАЯ ЗОНУ ВЛИЯНИЯ БАМ/ ПРОИЗВОДИТЕЛЬНОСТЬЮ 200,100 $м^3$/СУТКИ

Альбом VI

22037-04

ЦЕНА 1-22

gost.e-ecolog.ru

ЦЕНТРАЛЬНЫЙ ИНСТИТУТ ТИПОВОГО ПРОЕКТИРОВАНИЯ
ГОССТРОЯ СССР

Москва, А-445, Смольная ул., 22

Сдано в печать I 1988 года

Заказ № 3377 Тираж 845 экз.

ТИПОВОЙ ПРОЕКТ

902-3-56.87

СТАНЦИИ БИОЛОГИЧЕСКОЙ ОЧИСТКИ СТОЧНЫХ ВОД

С ЕМКОСТЯМИ ИЗ СБОРНОГО ЖЕЛЕЗОБЕТОНА ДЛЯ СТРОИТЕЛЬСТВА В СЕВЕРНОЙ СТРОИТЕЛЬНО-КЛИМАТИЧЕСКОЙ ЗОНЕ (ВКЛЮЧАЯ ЗОНУ ВЛИЯНИЯ БАМ)

ПРОИЗВОДИТЕЛЬНОСТЬЮ 200, 100 $м^3$/СУТКИ

СОСТАВ ПРОЕКТА:

Альбом I – Пояснительная записка (из т.п. 902-3-57.87)

Альбом II – Технологические решения. Отопление и вентиляция. Внутренний водопровод и канализация.

Альбом III – Архитектурно-строительные решения. Конструкции железобетонные и металлические

Альбом IV – Строительные изделия

Альбом V – Электротехнические решения. Автоматизация и КИП. Связь и сигнализация (из т.п. 902-3-57.87)

Альбом VI – Нестандартизированное оборудование. Эскизные чертежи общих видов

Альбом VII – Спецификации оборудования

Альбом VIII – Ведомости потребности в материалах

Альбом IX – Сметы. Часть 1. Часть 2.

АЛЬБОМ VI

РАЗРАБОТАН ПРОЕКТНЫМ ИНСТИТУТОМ ЦНИИЭП инженерного оборудования

Утвержден Госграждастроем приказ N: 422 от 15. 12. 1986 г.

Главный инженер института А. Кетаов

Главный инженер проекта Н. Бондаренко

ПРИВЯЗАН

ИНВ. N:

СОДЕРЖАНИЕ АЛЬБОМА

ОБОЗНАЧЕНИЕ	НАИМЕНОВАНИЕ	СТР.
	Обложка	
	Титульный лист	1
	Содержание альбома	2
1729.01.000	Резервуар контактный	3
1729.02.000	Резервуар контактный	4
1729.03.000	Рама	5
1729.04.000	Рама	5
1729.05.000	Эрлифт	6
1729.06.000	Камера иловая	6
1729.07.000	Распределитель	7
1729.10.000	Решетка ручная	8
1729.11.000	Элемент полочного модуля	9
1729.12.000	Элемент полочного модуля	9
1729.13.000	Песколовка	10
1729.14.000	Дегельминтизатор	11
1729.15.000	Фильтр песчаный	
	Лист 1	12
	Лист 2	13
1729.16.000	Камера входная	14

1729.01.000

Альбом VI

Типовой проект 902-3-56м87

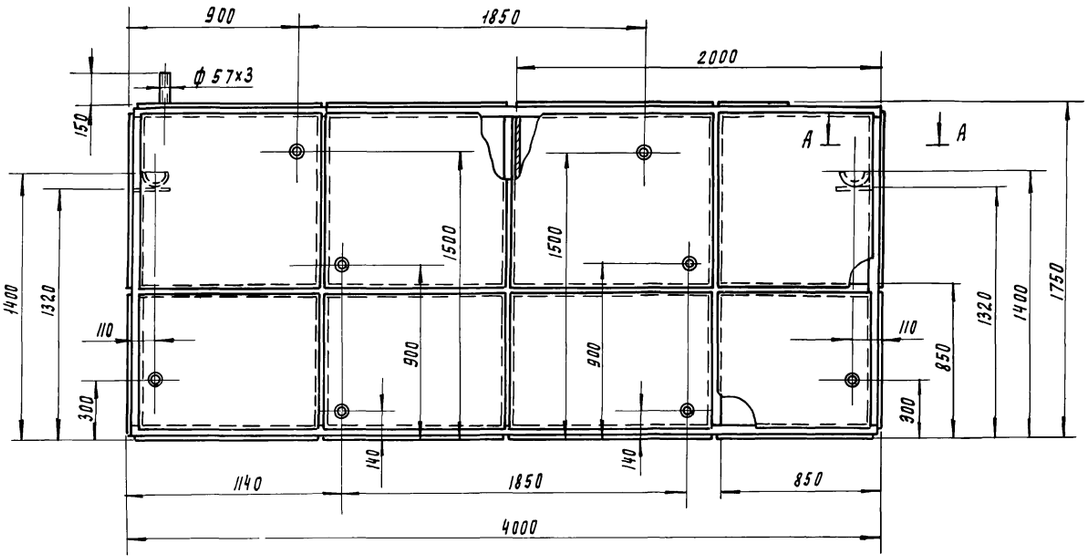

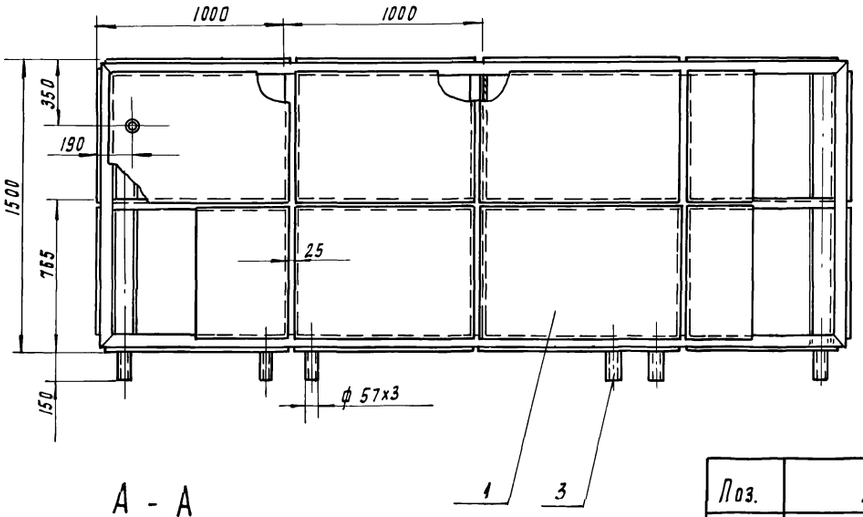

А - А
М 1:10

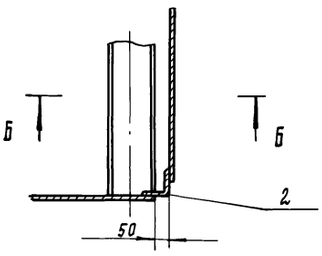

Б - Б
М 1:10

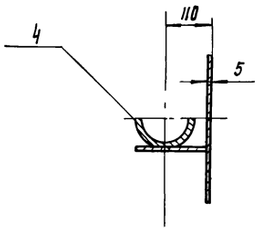

Поз.	Наименование		Кол	Дополнительные указания.
	Материалы			
1	Лист	Б-5 ГОСТ 19903-74		
		Ст.3 ГОСТ 14637-79	31.25 м²	1229 кг
2	Уголок	75х75х5-Б ГОСТ 8509-72		
		Ст 3 сп ГОСТ 535-79	71 м	411.8 кг
3	Труба	57х3 ГОСТ 10704-76		
		Д ГОСТ 10705-80	1.53 м	6.12 кг
4	Труба	159х3 ГОСТ 10704-76		
		Д ГОСТ 10705-80	3 м	34.62 кг

1. Сварные швы по ГОСТ 5264-80
2. Покрытие - наружных поверхностей - комплексное двухслойное, внутренних - комплексное четырехслойное грунтом ХС-010, эмалью ХС-710 и лаком ХС-76 по ГОСТ 9355-81

Изм.	Лист	№ докум.	Подп.	Дата	1729.01.000
Разраб.		Парыгина			Резервуар, Контактный. Эскизный чертеж общего вида
Пров.		Кремнев			
Т. контр.					
Н. контр.		Хромихина		12.86	
Утв.		Шляков			

Лит.	Масса	Масштаб
	1690	1:20
Лист	Листов 1	

ЦНИИЭП мин оборудования

Инв. № подл. | Подп. и дата | Взам. инв. № | Инв. № дубл. | Подп. и дата

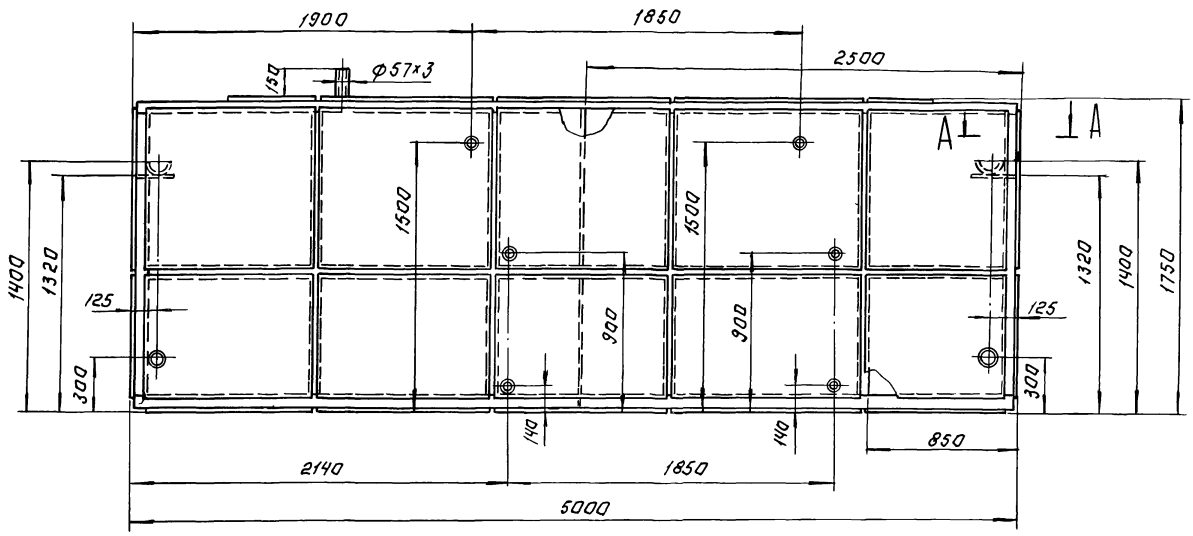

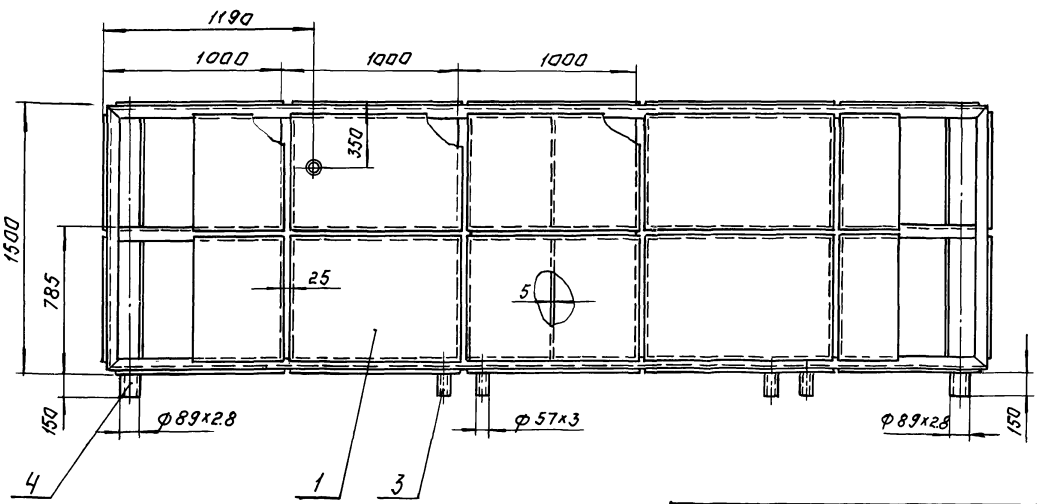

А – А
М 1:10

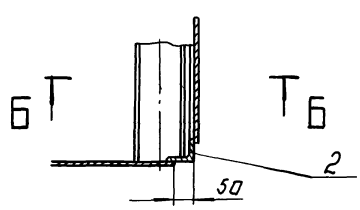

Б – Б
М 1:10

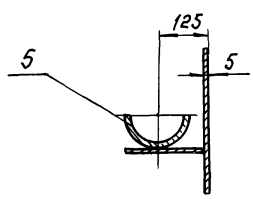

Поз.	Наименование	Кол.	Дополнительные указания
	Материалы.		
1	Лист Б-5 ГОСТ 19903-74 / Ст. 3 ГОСТ 14637-79	37.75 м²	1484 кг
2	Уголок 75×75×5-Б ГОСТ 8509-72 / Ст. 3 сп ГОСТ 535-79	85.5 м	496 кг
3	Труба 57×3 ГОСТ 10704-76 / Д ГОСТ 10705-80	1.02 м	4.1 кг
4	Труба 89×2.8 ГОСТ 10704-76 / Д ГОСТ 10705-80	0.34 м	2.1 кг
5	Труба 159×3 ГОСТ 10704-76 / Д ГОСТ 10705-80	3 м	34.62 кг

1. Сварные швы по ГОСТ 5264-80.
2. Покрытие наружных поверхностей-комплексное двухслойное, внутренних-комплексное четырехслойное грунтом ХС-010, эмалью ХС-710 и лаком ХС-76 по ГОСТ 9355-81.

ИЗМ.	ЛИСТ	N ДОКУМ.	ПОДП.	ДАТА	1729.02.000.
РАЗРАБ.		ПАРЫГИНА			РЕЗЕРВУАР КОНТАКТНЫЙ. ЭСКИЗНЫЙ ЧЕРТЕЖ ОБЩЕГО ВИДА.
ПРОВ.		КРЕМНЕВ			
Т. КОНТР.					
Н. КОНТР.		ЛРОМИХИНА		12.86	
УТВ.		ШИПКОВ			

ЛИТ.	МАССА	МАСШТАБ
	2025	1:20
ЛИСТ	ЛИСТОВ: 1	

ЦНИИЭП ИНЖ. ОБОРУДОВАНИЯ

1729.03.000

Типовой проект 902-3-56.87 Альбом VI

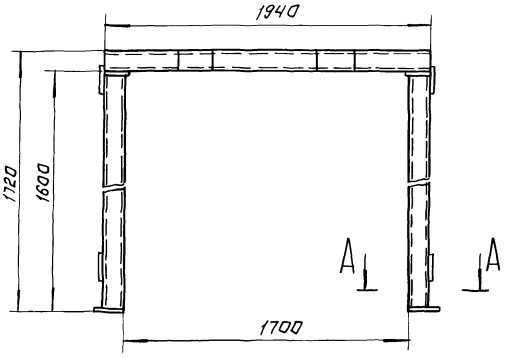

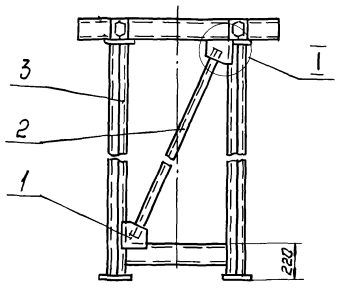

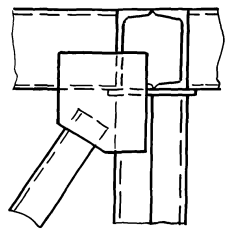

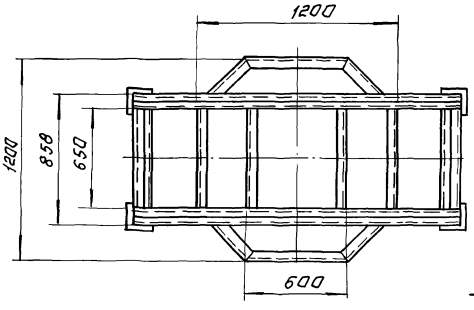

А–А
М 1:10

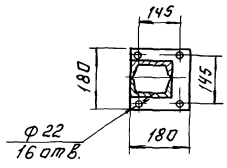

Поз.	Наименование	Кол.	Дополнительные указания
	Материалы.		
1	Лист $\frac{\text{Б-5 ГОСТ 19903-74}}{\text{Ст. 3 ГОСТ 14637-79}}$	0.4м²	15кг
2	Уголок $\frac{\text{75×75×5-Б ГОСТ 8509-72}}{\text{Ст. 3 сп ГОСТ 535-79}}$	3м	17.4кг
3	Швеллер $\frac{\text{12 ГОСТ 8240-72}}{\text{Ст. 3 ГОСТ 535-79}}$	29.5м	3.19кг

Сварные швы по ГОСТ 5264-80.

				1729.03.000.	
Изм.	Лист	№ докум.	Подп.	Дата	
Разраб.		Порыгина			Рама. Эскизный чертеж общего вида.
Пров.		Кремнев			
Т. контр.					
Н. контр.		Хромихина			
Утв.		Шипков			

Лит.	Масса	Масштаб
	350	1:20
Лист	Листов 1	

ЦНИИЭП инж оборудования КО

Формат А3

Инв. № подл. | Подп. и дата | Взам. инв. № | Инв. № дубл. | Подп. и дата

1729.04.000

Типовой проект 902-3-56.87 Альбом VI

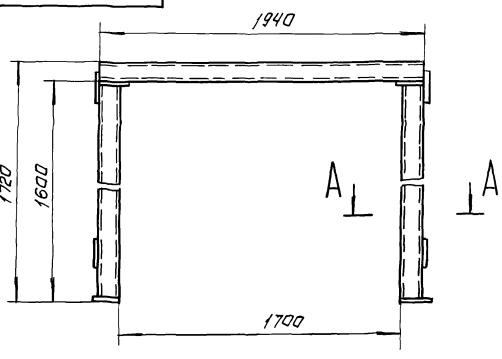

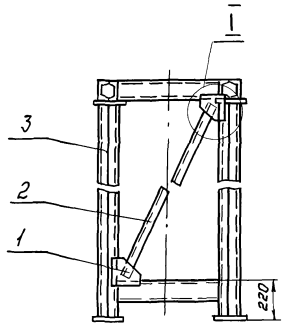

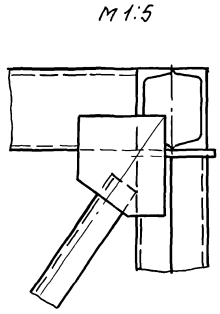

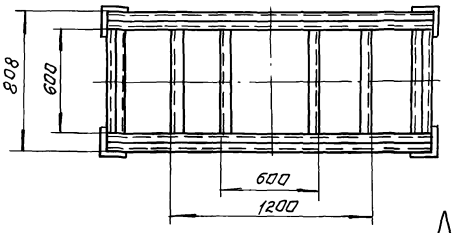

А–А
М 1:10

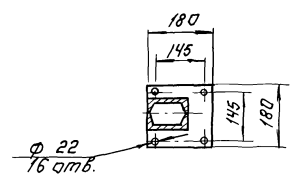

Поз.	Наименование	Кол.	Дополнительные указания.
	Материалы		
1	Лист $\frac{\text{Б-5 ГОСТ 19903-74}}{\text{Ст.3 ГОСТ 14637-79}}$	0.4кг	15кг
2	Уголок $\frac{\text{75×75×5-Б ГОСТ 8509-72}}{\text{Ст.3 сп. ГОСТ 535-79}}$	3м	17,4кг
3	Швеллер $\frac{\text{12 ГОСТ 8240-72}}{\text{Ст.3 ГОСТ 535-79}}$	26.6м	277кг

Сварные швы по ГОСТ 5264-80.

				1729.04.000.	
Изм.	Лист	N докум.	Подп.	Дата	
Разраб.		Лабыгина			Рама. Эскизный чертеж общего вида
Пров.		Кремнев			
Т. контр.					
Н. контр.		Хромихина		12.86	
Утв.		Шипков			

Лит.	Масса	Масштаб
	315	1:20
Лист	Листов 1	

ЦНИИЭП инж оборудования КО

22037-04 6

Инв. № подл. | Подп. и дата | Взам. инв. № | Инв. № дубл. | Подп. и дата

1729.05.000

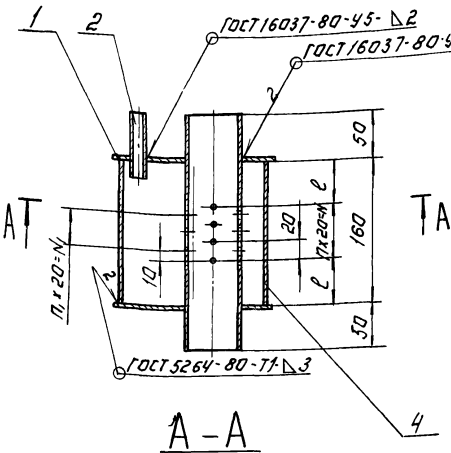

А-А

Рис.1

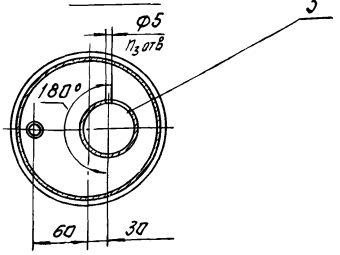

А-А

Рис.2 - остальное см. рис.1

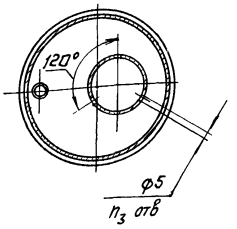

Поз.	Наименование	Кол.	Дополнительные указания
	Материалы		
1	Лист Б-3 ГОСТ 19903-74 / Ст.3 ГОСТ 16523-70	0.04м²	0.94кг
	Труба ГОСТ 10704-76 / Д ГОСТ 10705-80		
2	16×1.2	0.07м	0.03м
3	57×3	0.17м	0.635кг
4	159×4	0.16м	2.44кг

Размеры, мм.

Обозначение	Рис.	ℓ	N	N1	n	n1	n3	Qм³/сут
1729.05.000	1	50	60	40	3	2	14	100
-01	2	40	80	60	4	3	27	200

Изм.	Лист	N докум.	Подп.	Дата	1729.05.000.			
Разраб.		Пучкова			Эрлифт. Эскизный чертеж общего вида.	Лит.	Масса	Масштаб
Пров.		Кремнев					3.5	1:4
Т. контр.						Лист	Листов 1	
Н. контр.		Хромихина				ЦНИИЭП инж. оборудования КО		
Утв.		Шипков						

Формат А3

1729.06.000

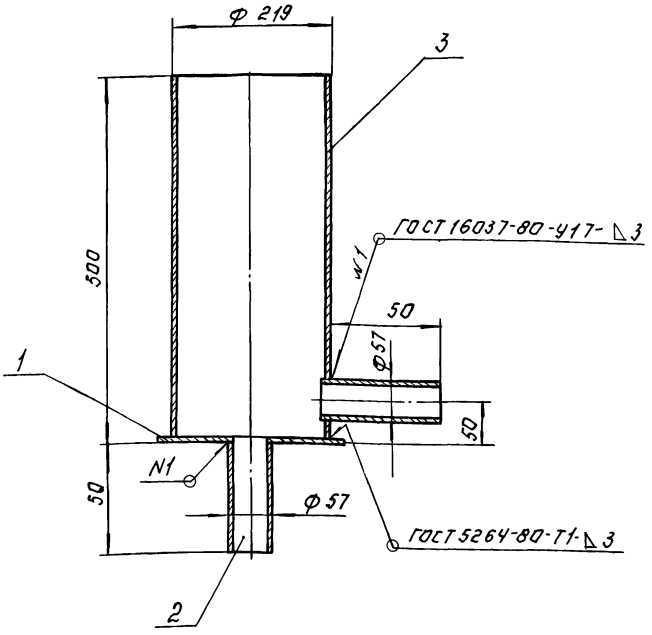

Поз.	Наименование	Кол.	Дополнительные указания
	Материалы.		
1	Лист Б-3 ГОСТ 19903-74 / Ст.3 ГОСТ 16523-70	0.04м²	1.0кг
	Труба ГОСТ 10704-76 / Д ГОСТ 10705-80		
2	57×3	0.10м	0.4кг
3	219×3	0.5м	8кг

Изм.	Лист	N докум.	Подп.	Дата	1729.06.000.			
Разраб.		Пучкова			Камера иловая. Эскизный чертеж общего вида	Лит.	Масса	Масштаб
Пров.		Кремнев					10 кг	1:5
Т. контр.						Лист	Листов 1	
Н. контр.		Хромихина		12.86		ЦНИИЭП инж. оборудования		
Утв.		Шипков						

Формат А3

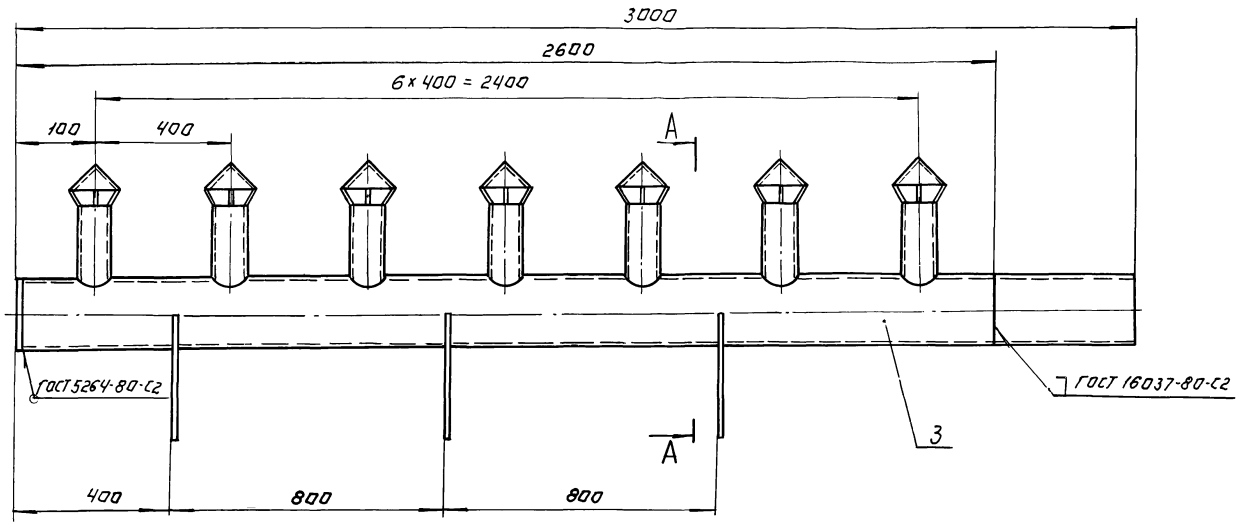

А-А

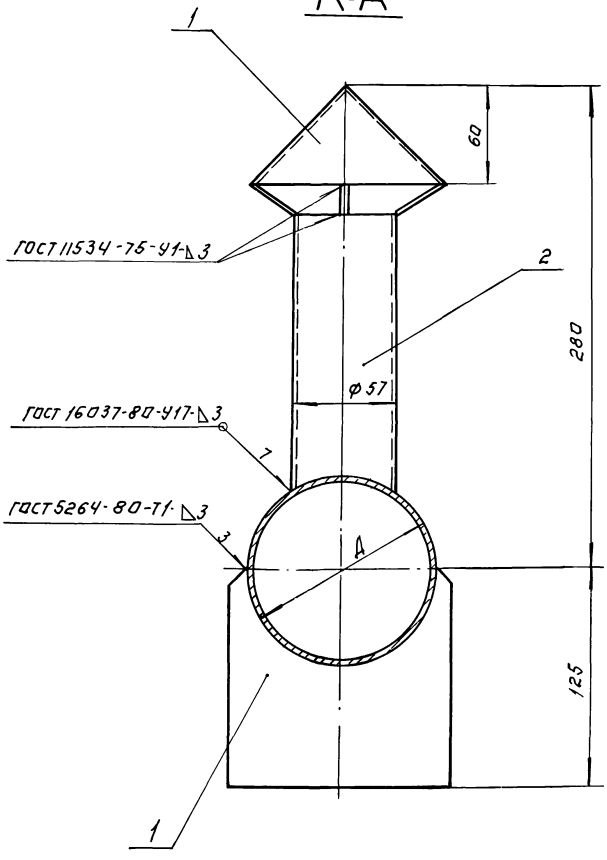

Поз.	Наименование	Кол.	Дополнительные указания.
	Материалы.		
1	Лист Б-3 ГОСТ 19903-74 / Ст.3 ГОСТ 16523-70	0.15 м²	3.7 кг
	Переменные данные для исполнений.		
	1729.07.000.		
	Труба ГОСТ 10704-76 / Д ГОСТ 10705-80		
2	57 × 3	1.09 м	4.4 кг
3	89 × 2.8	3.0 м	15.5 кг
	1729.07.000-01		
	Труба ГОСТ 10704-76 / Д ГОСТ 10705-80		
2	57 × 3	1.02 м	4.1 кг
3	108 × 2,8	3.0 м	18.8 кг

Покрытие - лак БТ-5100 ГОСТ 312-79

Обозначение	Q м³/сут.	Д, мм	Масса, кг
1729.07.000	100	89	24
— 01	200	108	27

Изм.	Лист	№ докум.	Подп.	Дата	1729.07.000.
Разраб.		Пучкова			Распределитель Эскизный Чертеж общего вида
Пров.		Кремнев			
Т. контр.					
Н. контр.		Хромихина			
Утв.		Шилков			

Лит.	Масса	Масштаб
	См. табл.	—
Лист	Листов	

ЦНИИЭП инж. оборудования

Инв. № подл. | Подп. и дата | Взам. инв. № | Инв. № дубл. | Подп. и дата

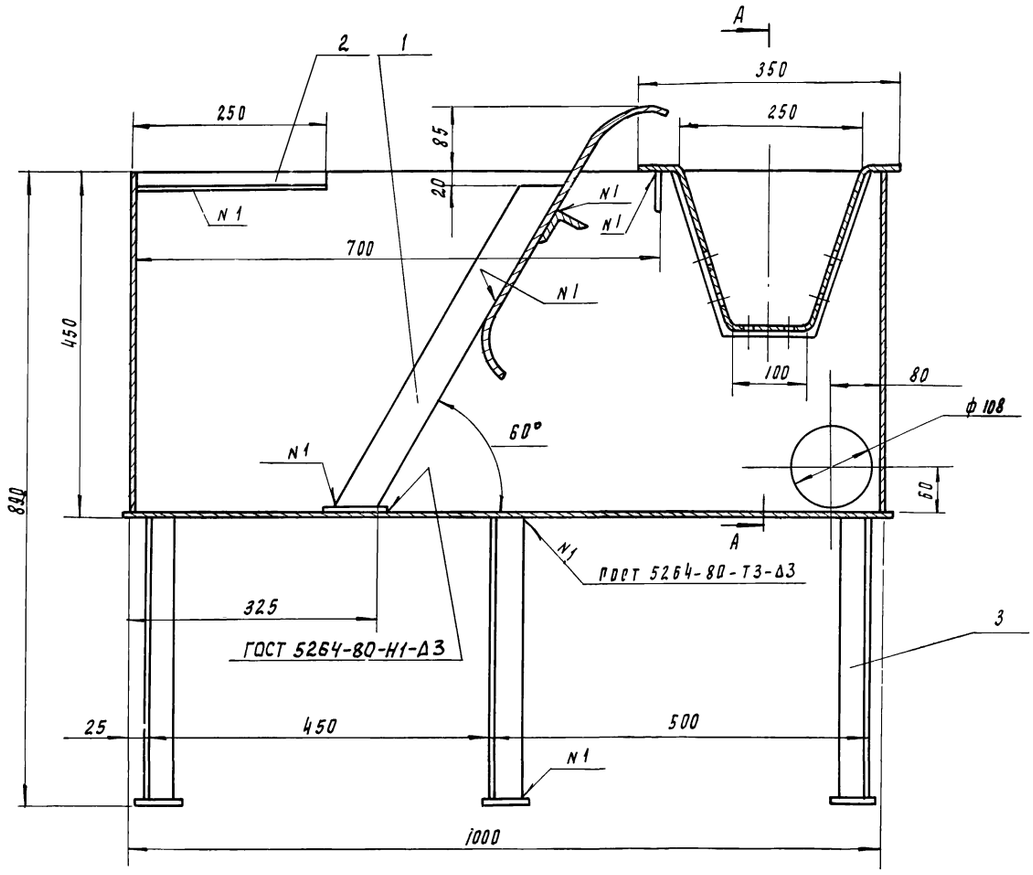

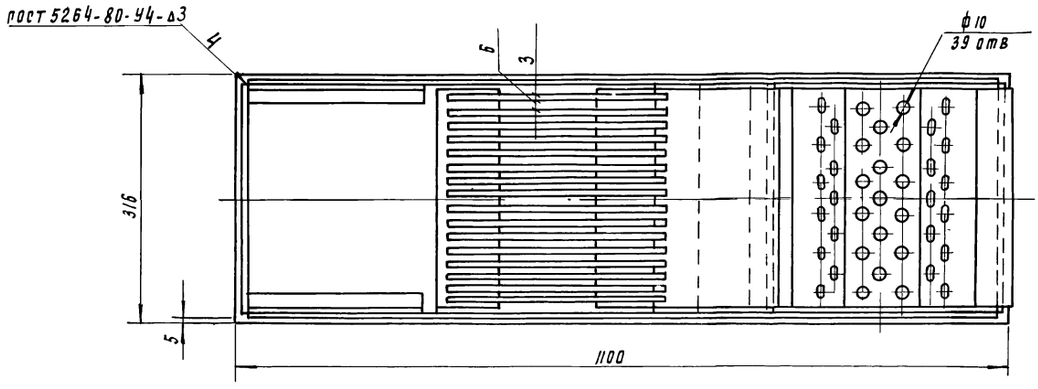

Поз.	Наименование	Кол.	Дополнительные указания
	Материалы		
1	Лист Б-3 ГОСТ 19903-74 / Ст. 3 ГОСТ 16523-70	1.6 м²	38 кг
	Уголок ГОСТ 8509-72 / Ст. 3 ГОСТ 535-79		
2	25×25×3-Б	0.5 м	0.56 кг
3	40×40×4-Б	6.32 м	15.3 кг

А - А

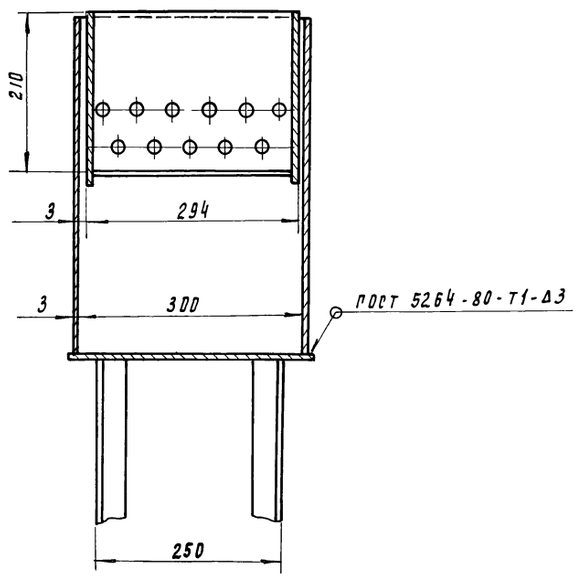

Покрытие внутренних поверхностей - лак БТ-5100 ГОСТ 312-79, наружных - эмаль ХВ-1100 ГОСТ 6993-79 в два слоя по грунту ФЛ-03К ГОСТ 9109-81

Изм.	Лист	№ докум.	Подп.	Дата	172 9. 10. 000			
Разраб.		Марыгина			Решетка ручная. Эскизный чертеж общего вида	Лит.	Масса	Масштаб
Пров.		Кремнев					55	1:5
Т. контр.						Лист	Листов 1	
Н. контр.		Хромихина		12.86		ЦНИИЭП инж. оборудования		
Утв.		Шипков						

1729.11.000

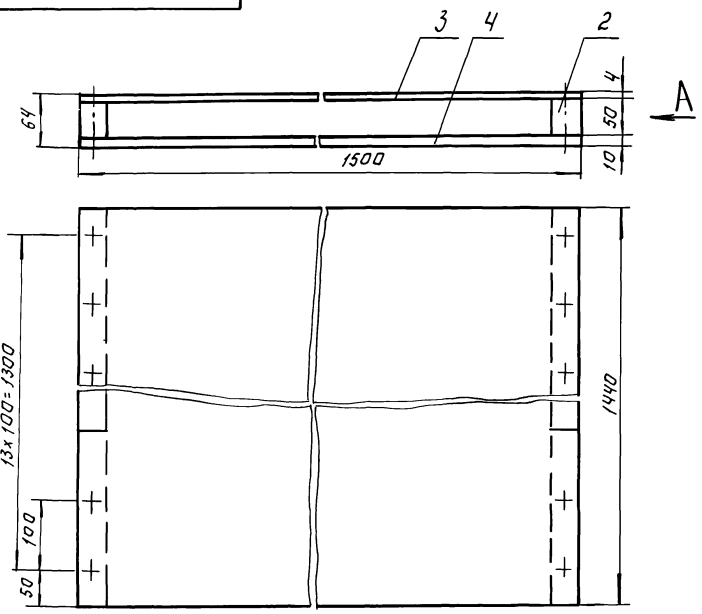

Вид А

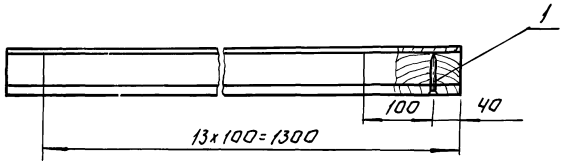

Поз.	Наименование	Кол.	Дополнительные указания
	Стандартные изделия		
1	Гвозди П 2.5×50 ГОСТ 4028-63	0.5кг	
	Материалы		
2	Пиломатериалы хвойных		
	пород 40×50 ГОСТ 24454-80	0.006м³	2.93кг
3	Фанера ФСФ-4 ГОСТ 3916-69	2.1м²	7.14кг
4	Фанера ФСФ-10 ГОСТ 3916-69	2.1м²	17.85кг

					1729.11.000.			
ИЗМ	ЛИСТ	№ ДОКУМ.	ПОДП.	ДАТА	ЭЛЕМЕНТ ПОЛОЧНОГО МОДУЛЯ	ЛИТ.	МАССА	МАСШТАБ
РАЗРАБ.		ПУЧКОВА					28	1:5
ПРОВ.		КРЕМНЕВ				ЛИСТ:	ЛИСТОВ:	
Т. КОНТР.						ЦНИИЭП инж. оборудования КО		
Н. КОНТР.		ХРОМИХИНА						
УТВ.		ШИПКОВ				ФОРМАТ А3		

ТИПОВОЙ ПРОЕКТ 902-3-56м87 Альбом VI

ИНВ.N ПОДЛ. | ПОДП. И ДАТА | ВЗАМ.ИНВ.N | ИНВ.N ДУБЛ. | ПОДП. И ДАТА

1729.12.000

Рис.1

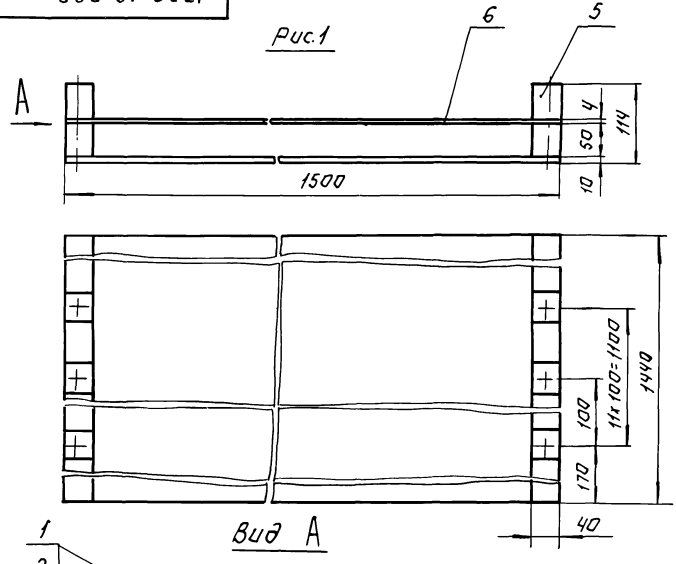

Вид А

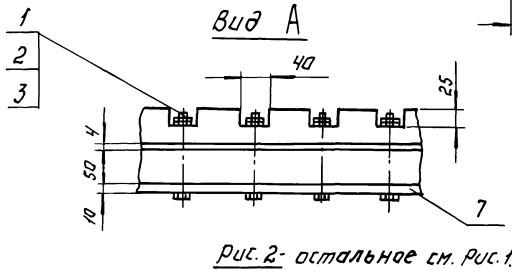

Рис.2- остальное см. Рис.1.

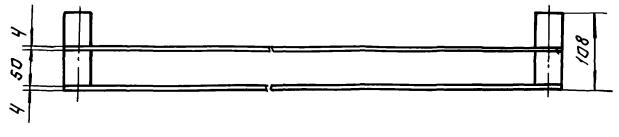

Обозначение	Рис.	Масса, кг
1729.12.000	1	32
—01	2	21.3

Поз.	Наименование	Кол.	Дополнительные указания
	Стандартные изделия		
1	Болт М6-6g×100.58 ГОСТ 7798-70	24	
2	Гайка М6-6Н.5 ГОСТ 5915-70	24	
3	Шайба 6.65Г ГОСТ 11371-78	24	
	Материалы.		
5	Пиломатериалы хвойных пород		
	40×50 ГОСТ 24454-80	0.024м³	5.87кг
	Переменные данные для исполнений.		
	Материалы		
	1729.12.000		
6	Фанера ФСФ-4 ГОСТ 3916-69	2.16м²	7.14кг
7	Фанера ФСФ-10 ГОСТ 3916-69	2.16м²	17.85кг
	1729.12.000-01		
6	Фанера ФСФ-4 ГОСТ 3916-69	4.2м²	14.28кг

					1729.12.000.			
ИЗМ	ЛИСТ	N ДОКУМ.	ПОДП.	ДАТА	ЭЛЕМЕНТ ПОЛОЧНОГО МОДУЛЯ	ЛИТ.	МАССА	МАСШТАБ
РАЗРАБ.		ПУЧКОВА					СМ. ТАБЛ.	1:5
ПРОВ.		КРЕМНЕВ				ЛИСТ:	ЛИСТОВ: 1	
Т. КОНТР.						ЦНИИЭП инж оборудования		
Н. КОНТР.		ХРОМИХИНА		12.86				
УТВ.		ШИПКОВ						

22037-04 10 КОПИРОВАЛ: ЛОГИНОВА ФОРМАТ: А3

ТИПОВОЙ ПРОЕКТ 902-3-56м87 Альбом VI

ИНВ.N ПОДЛ. | ПОДП. И ДАТА | ВЗАМ.ИНВ.N | ИНВ.N ДУБЛ. | ПОДП. И ДАТА

1729.13.000

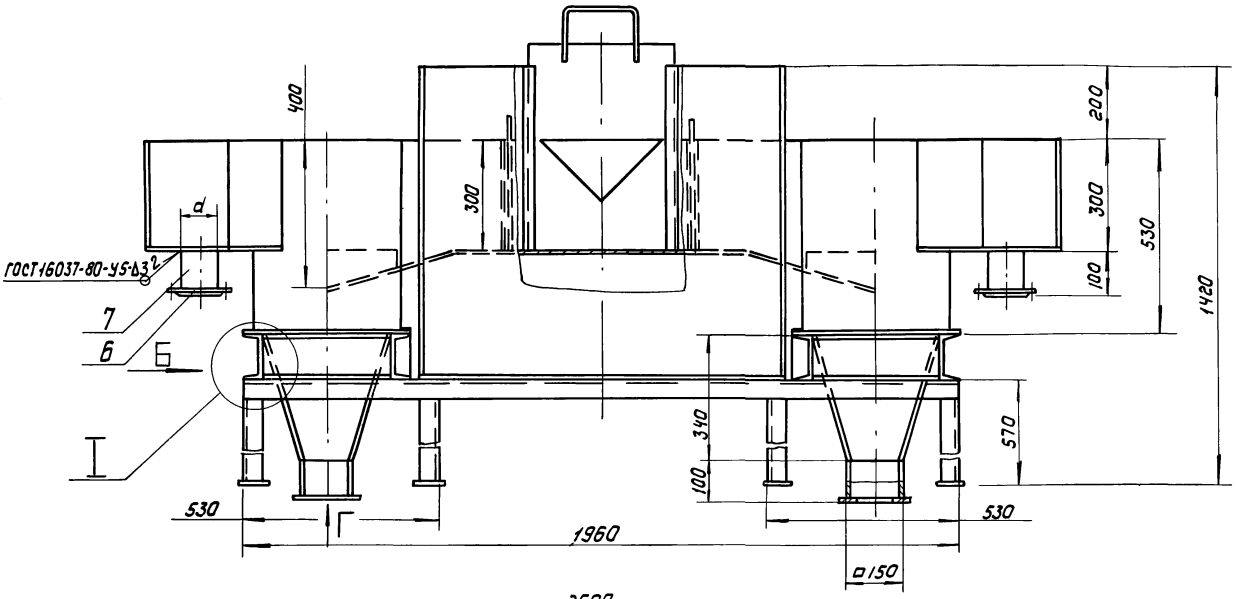

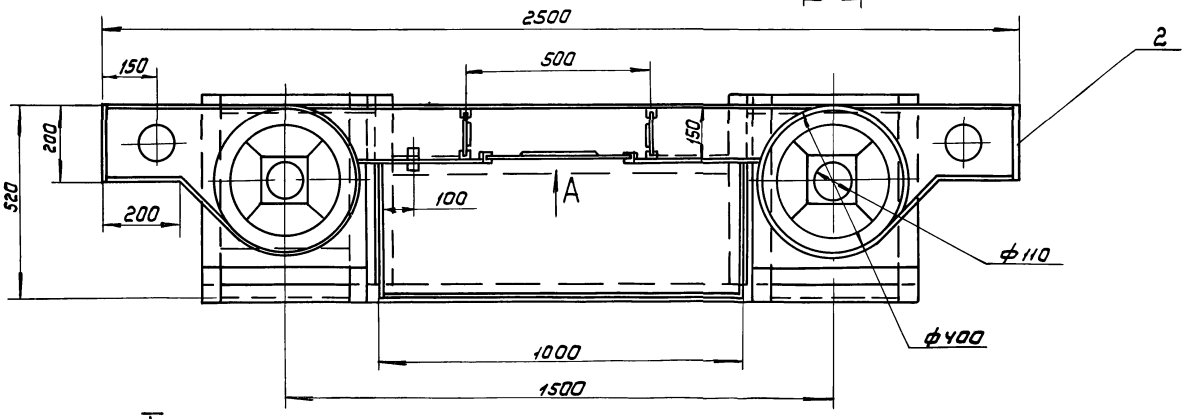

I
М 1:4

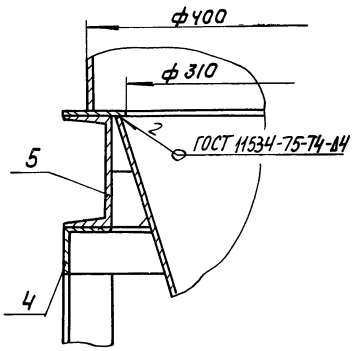

ВИД А

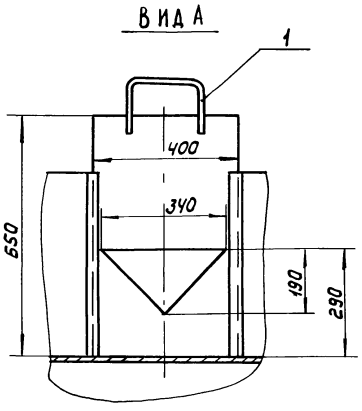

ВИД Б
М1:10

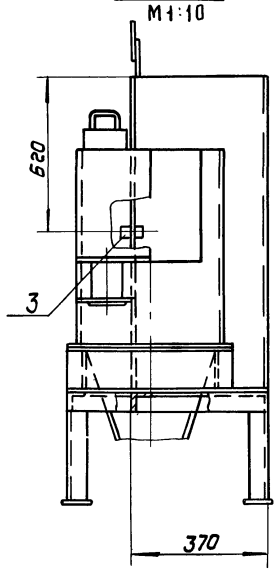

ВИД Г
М1:5

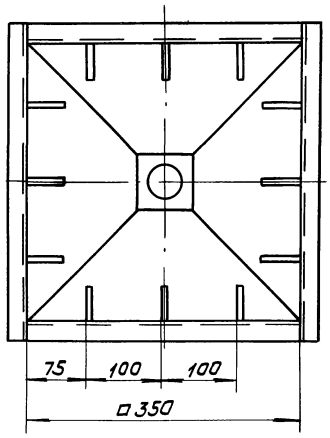

Обозначение	Q, м³/сут	d, мм	масса, кг
1729.13.000	100	57	247
-01	200	89	250

Поз.	Наименование	кол.	Дополнительные указания
	Материалы		
1	Круг Б-В ГОСТ 2590-71 / Ст.3 ГОСТ 535-79	1,2 м	0,3 кг
2	Лист Б-3 ГОСТ 19903-74 / Ст.3 ГОСТ 16523-70	7 м²	166 кг
3	Труба 26×2,2 ГОСТ 10704-76 / Д ГОСТ 10705-80	0,4 м	0,13 кг
4	Уголок 50×50×5-Б ГОСТ 8509-72 / Ст.3-II-ГОСТ 535-79	11 м	41,4 кг
5	Швеллер 12 ГОСТ 8240-72 / Ст.3-II-ГОСТ 535-79	3,2 м	33,3 кг
	Переменные данные для исполнений:		
	1729.13.000		
	Стандартные изделия		
6	Фланец 1-50-6 Ст.3 ГОСТ 12820-80	2	1,4 кг
	Материалы		
7	Труба 57×3 ГОСТ 10704-76 / Д ГОСТ 10705-80	0,2 м	0,8 кг
	1729.13.000-01		
	Стандартные изделия		
6	Фланец 1-80-6 Ст.3 ГОСТ 12820-80	2	2,5 кг
	Материалы		
7	Труба 89×2,8 ГОСТ 10704-76 / Д ГОСТ 10705-80	0,2 м	1,2 кг

1. Неуказанные сварные швы по ГОСТ 5264-80.
2. Покрытие внутренних поверхностей - лак БТ-5100 ГОСТ 312-79, наружных - эмаль ХВ-1100 темно-серая ГОСТ 6993-79 по грунту ГФ-0119 ГОСТ 23343-78

1729.13.000

Изм.	Лист	№ докум.	Подп.	Дата	ПЕСКОЛОВКА Эскизный чертеж общего вида	Лит.	Масса	Масштаб
Разраб.		Буданкова					см. табл.	1:10
Пров.		Кремнев				Лист	Листов 1	
Т. контр.						ЦНИИЭП инж. оборудования КО		
Н. контр.		Хромихина						
Утв.		Шипков						

Копировал: Корчунова 22037-04 11 Формат: А2

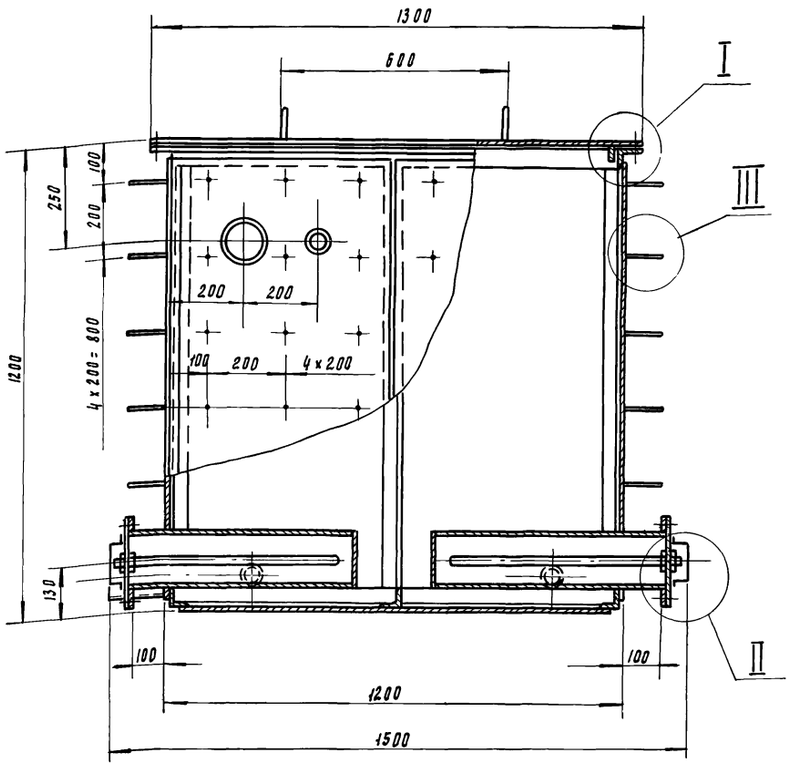

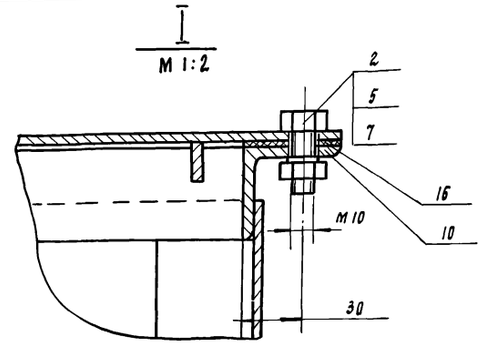

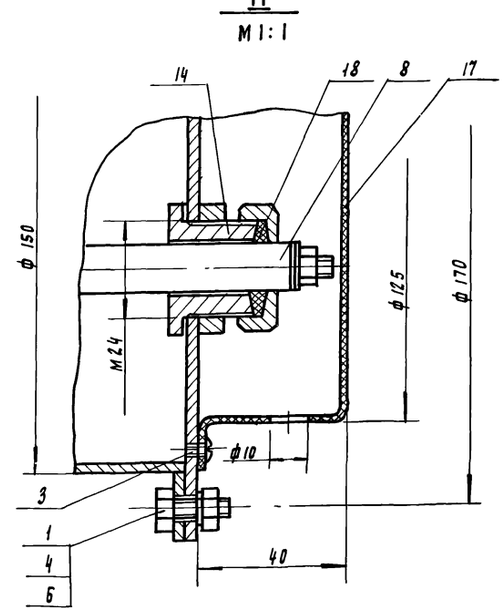

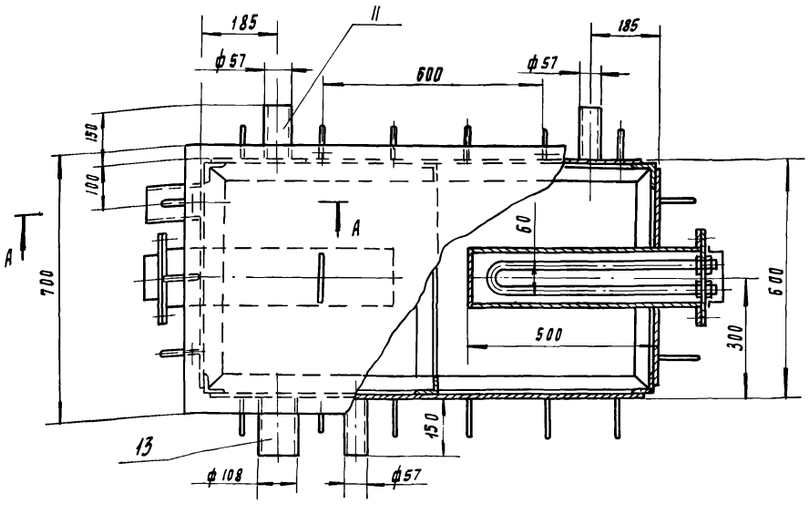

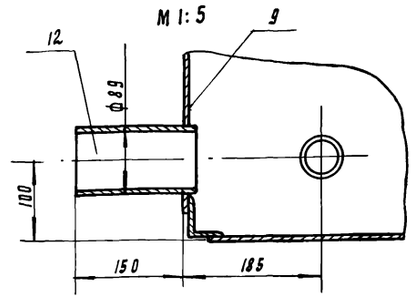

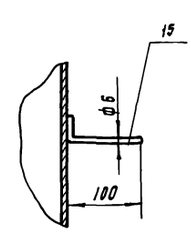

8	ТЭН Б3А 13/1.6-С220 ГОСТ 13268-83	2	0.92кг
	Материал		
9	Лист Б-3 ГОСТ 19903-74 / Ст.3 ГОСТ 16523-70	5.76м²	136 кг
10	Уголок 50×50×5-Б ГОСТ 8509-72 / Ст.3 ГОСТ 535-79	15 м	57 кг
	Труба ГОСТ 10704-76 / Д ГОСТ 10705-80		
11	ф 57×3	0.45м	1.8кг
12	ф 89×3	0.15м	1.0кг
13	ф 108×2	0.15м	0.8 кг
14	Ст. 3 ГОСТ 380-71		0.9кг
15	Круг Б-В-ГОСТ 2590-71 / Ст.3-ГОСТ 535-79	13, 6м	3,13кг
16	Пластина I, лист ТМКЩ-С-2 ГОСТ 7338-77	0.23м²	0.75кг
17	Лист винипласта ВН-1 ГОСТ 9639-71	0.02м²	0.026кг
18	Набивка крученая марки АП 31 ГОСТ 5152-84	0.6м	

Поз	Наименование	Кол	Дополнительные указания.
	Стандартные изделия		
1	Болт М6-8g×15.58 ГОСТ 7798-70	8	
2	Болт М10-8g×30.58 ГОСТ 7798-70	8	
3	Винт М3-6g×5.58 ГОСТ 17473-72	8	
4	Гайка М6-7Н.5 ГОСТ 5915-70	8	
5	Гайка М10-7Н.5 ГОСТ 5915-70	8	
6	Шайба 6.65Г ГОСТ 6402-70	8	
7	Шайба 8.65Г ГОСТ 6402-70	8	

1. Сварные швы по ГОСТ 5264-80.
2. Покрытие внутренних поверхностей - лак БТ-5100 ГОСТ 312-79, наружных - эмаль ХВ-1100, темно-серая ГОСТ 6993-79 по грунту ГФ-0119 ГОСТ 23343-78.

Изм.	Лист.	№ докум.	Подп.	Дата
Разраб.		Парамонка		
Пров.		Кремнев		
Т. контр.				
Н. контр		Хромихина		12.86
Утв.		Шипков		

1729. 14. 000

Дегельминтизатор
Эскизный чертеж общего вида.

Лит.	Масса	Масштаб
	198	1:10
Лист	Листов 1	

ЦНИИЭП инж. оборудования.

Инв. № подл. | Подп. и дата | Взам. инв. № | Инв. № дубл. | Подп. и дата

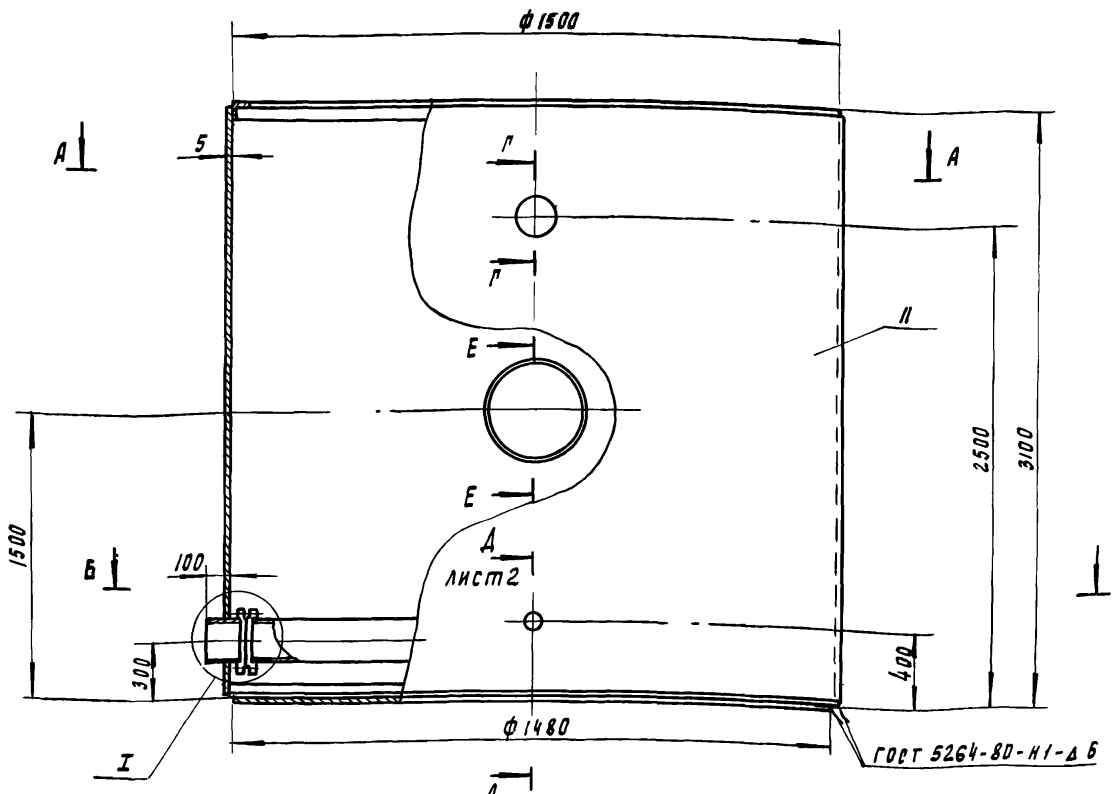

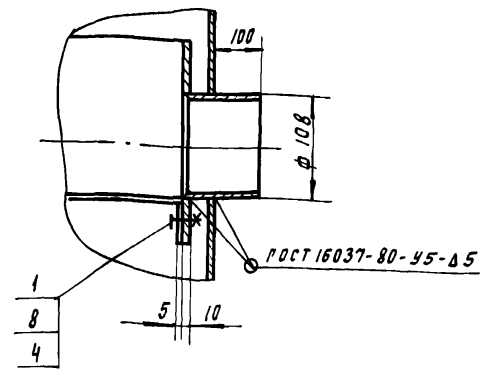

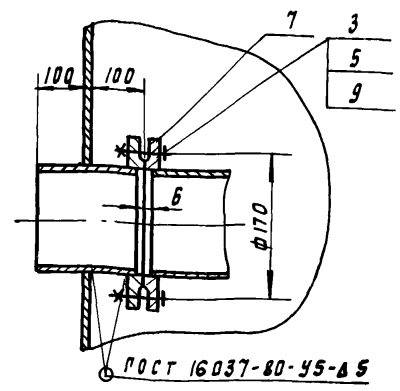

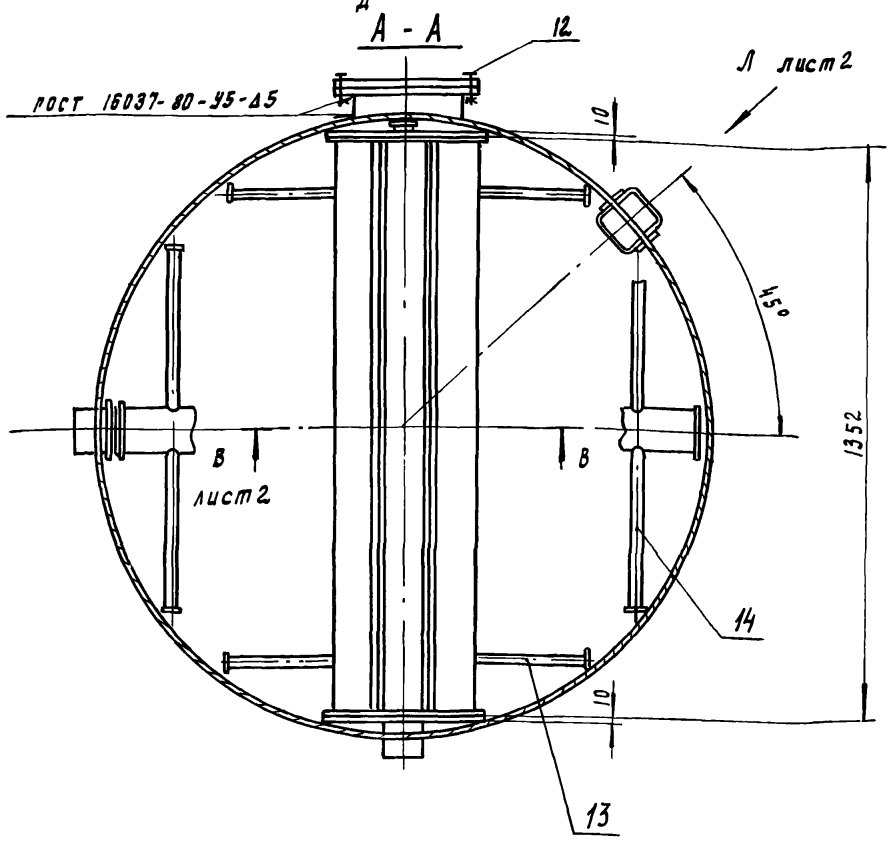

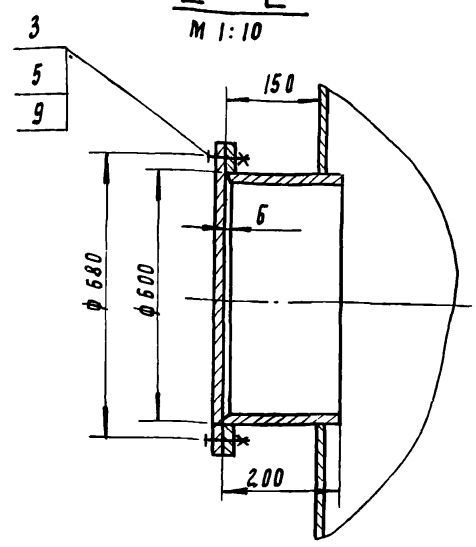

7	Фланец 1-100-10		
	ГОСТ 12820-80	2	6.0 кг
	Шайба ГОСТ 6402-70		
8	12.65Г	18	0.22 кг
9	16.65Г	20	0.36 кг
	Материалы		
10	Лист Б-3 ГОСТ 19903-74 / Ст.3 ГОСТ 16523-70		88 кг
11	Лист Б-5 ГОСТ 19903-74 / Ст.3 ГОСТ 14637-79	11.34 м²	446 кг
12	Ст.3 ГОСТ 380-71		154 кг
13	Труба 20×2 ГОСТ 10704-76 / Б Ст3 ГОСТ 10705-80	6.2 м	5.5 кг
14	Труба 26×2.2 ГОСТ 10704-76 / Б Ст.3 ГОСТ 10705-80	5.84 м	7.54 кг
15	Труба 57×3 ГОСТ 10704-76 / Б Ст.3 ГОСТ 10705-80	1.88 м	7.52 кг
16	Труба 108×2.8 ГОСТ 10704-76 / Б Ст 3 ГОСТ 10705-80	1.55 м	11.3 кг
17	Уголок 75×75×7-Б ГОСТ 8509-72 / Ст.3сп ГОСТ 535-79	9.42 м	75 кг

Поз.	Наименование	Кол	Дополнительные указания
	Стандартные изделия		
	Болт ГОСТ 7798-70		
1	М12-6g×40.58	14	1.4 кг
2	М12-6g×60.58	4	0.65 кг
3	М16-6g×60.58	20	4.0 кг
	Гайка ГОСТ 5915-70		
4	М12-6Н.5	18	0.86 кг
5	М16-6Н 5	20	1.2 кг
6	Фланец 1-50-10		
	ГОСТ 12820-80	2	2.7 кг

Покрытие наружных поверхностей - комплексное двухслойное, внутренних - комплексное четырехслойное грунтом ХС-010, эмалью ХС-710 и лаком ХС-76 по ГОСТ 9355-81

				1729.15.000.	
Изм.	Лист	№ докум.	Подп.	Дата	Фильтр песчаный. Эскизный чертеж общего вида
Разраб.		Царыпина			
Пров.		Кремнев			
Т. контр.					
Н. контр.		Хромихина		12.86	
Утв.		Шипков			

Лит	Масса	Масштаб
	810	1:10
Лист 1	Листов 2	

ЦНИИЭП инж. оборудования.

Б - Б лист 1

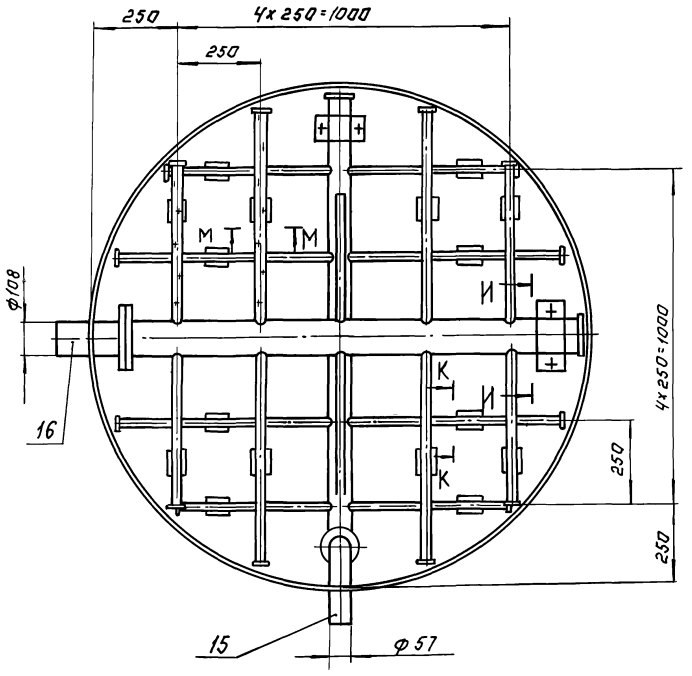

В - В лист 1
М1:10

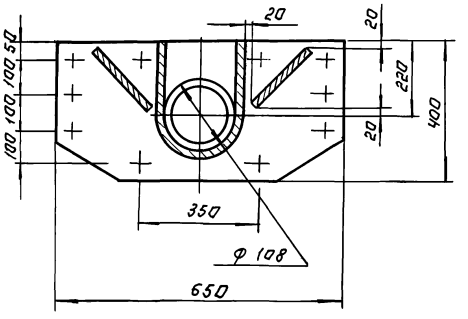

Вид А повернуто, лист 1
М1:20

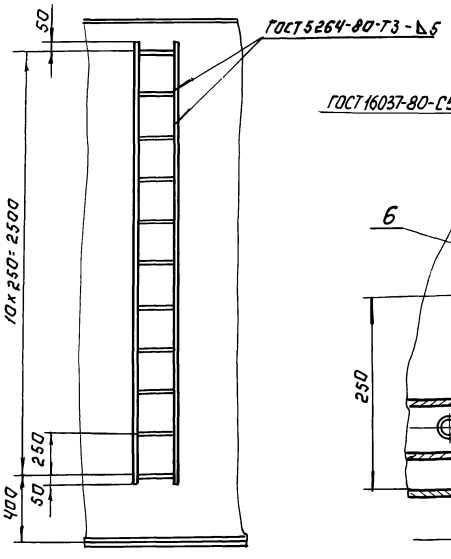

Д - Д лист 1
М1:5

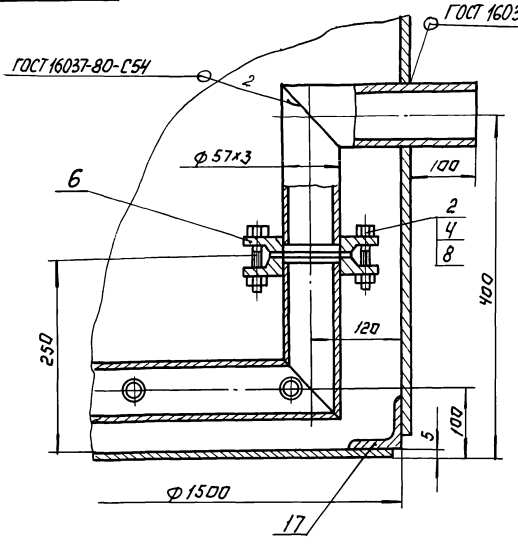

М - М
М1:2

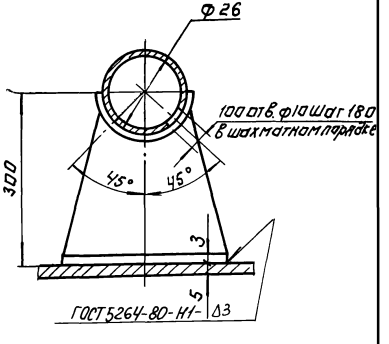

К - К повернута
М1:2

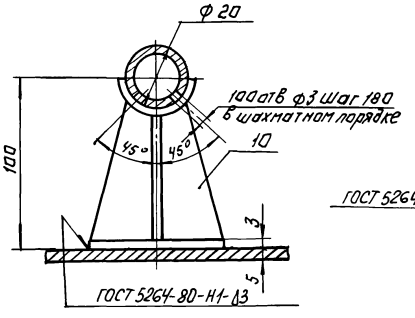

И - И повернуто.
М1:10

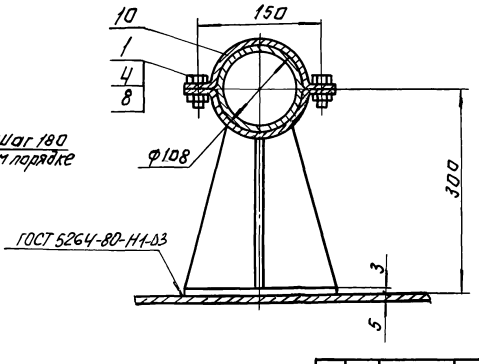

1729.16.000

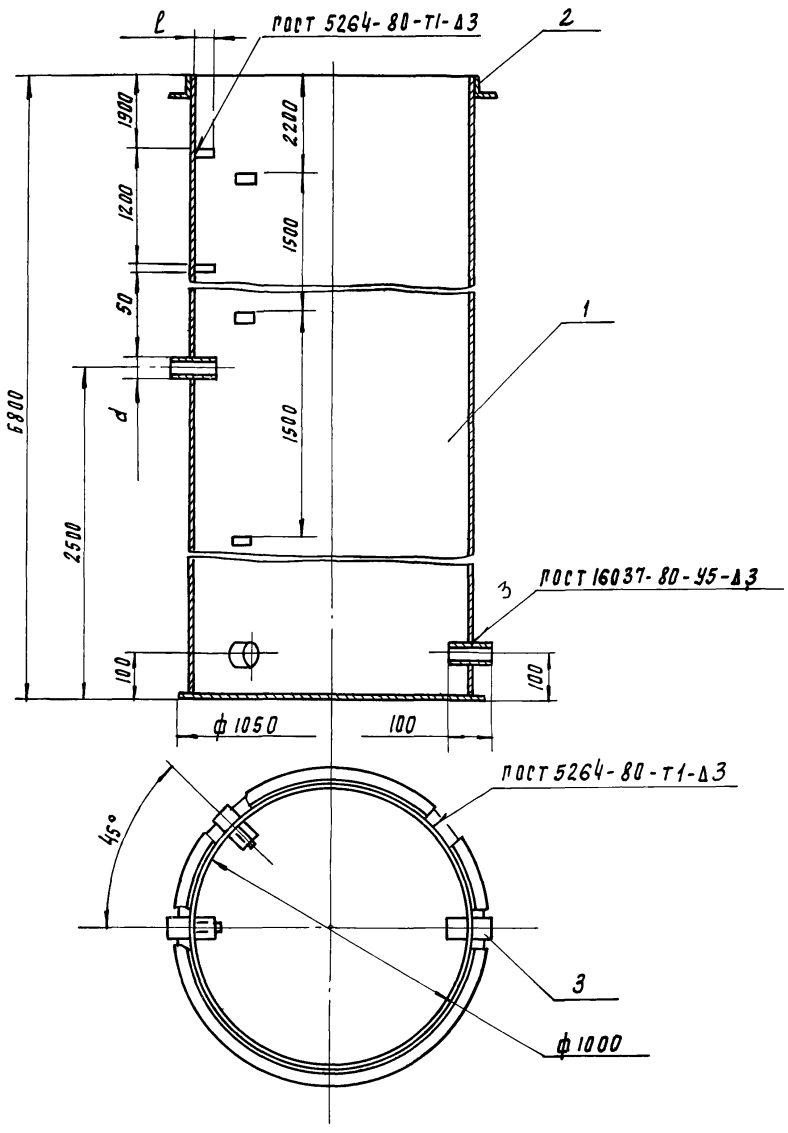

Поз.	Наименование	Кол.	Дополнительные указания
	Материалы		
1	Лист Б-3 ГОСТ 19903-74 / Ст.3 ГОСТ 16523-70	22.2 м²	522 кг
2	Уголок 50×50×5-Б ГОСТ 8509-72 / Ст.3-II-ГОСТ 535-79	3.3 м	12.5 кг
	Переменные данные для исполнений.		
	1729.16.000		
	Материалы		
3	Труба 57×3 ГОСТ 10704-76 / Д ГОСТ 10705-80	0.3 м	1.2 кг
	1729.16.000-01		
	Материалы		
	Труба 89×2,8 ГОСТ 10704-76 / Д ГОСТ 10705-80	0.3 м	1.8 кг

Обозначение	Q, м³/сут	d, мм	ℓ, мм
1729.16.000	100	57	70
-01	200	89	55

Покрытие внутренних и наружных поверхностей лак БТ-5100 ГОСТ 312-79,

Изм.	Лист	№ докум.	Подп.	Дата
Разраб.		Будинова		
Пров.		Кретаев		
Т. контр.				
Н. контр.		Хромихина		12.86
Утв.		Шипков		

1729.16.000

Камера входная

Эскизный чертеж общего вида

Лит	Масса	Масштаб
	527	1:15
Лист	Листов 1	

ЦНИИЭП оборудование инж. ко.

gost.e-ecolog.ru