ТИПОВОЙ ПРОЕКТ
902 – 3 – 57м87

СТАНЦИИ БИОЛОГИЧЕСКОЙ ОЧИСТКИ СТОЧНЫХ ВОД

С ЕМКОСТЯМИ ИЗ СБОРНОГО ЖЕЛЕЗОБЕТОНА ДЛЯ СТРОИТЕЛЬСТВА В СЕВЕРНОЙ СТРОИТЕЛЬНО-КЛИМАТИЧЕСКОЙ ЗОНЕ /ВКЛЮЧАЯ ЗОНУ ВЛИЯНИЯ БАМ/ ПРОИЗВОДИТЕЛЬНОСТЬЮ 700,400 м³/сутки

Альбом VI

22038-06
ЦЕНА 1-37

gost.e-ecolog.ru

ЦЕНТРАЛЬНЫЙ ИНСТИТУТ ТИПОВОГО ПРОЕКТИРОВАНИЯ
ГОССТРОЯ СССР

Москва, А-445, Смольная ул., 22

Сдано в печать 1 1988 года

Заказ № 3389 Тираж 800 экз.

ТИПОВОЙ ПРОЕКТ

902-3-57м87

СТАНЦИИ БИОЛОГИЧЕСКОЙ ОЧИСТКИ СТОЧНЫХ ВОД

С ЕМКОСТЯМИ ИЗ СБОРНОГО ЖЕЛЕЗОБЕТОНА ДЛЯ СТРОИТЕЛЬСТВА В СЕВЕРНОЙ СТРОИТЕЛЬНО-КЛИМАТИЧЕСКОЙ ЗОНЕ (ВКЛЮЧАЯ ЗОНУ ВЛИЯНИЯ БАМ)

ПРОИЗВОДИТЕЛЬНОСТЬЮ 700,400 $м^3$/СУТКИ

СОСТАВ ПРОЕКТА:

Альбом I – Пояснительная записка.

Альбом II – Технологические решения. Отопление и вентиляция. Внутренний водопровод и канализация.

Альбом III – Архитектурно-строительные решения. Конструкции железобетонные и металлические.

Альбом IV – Строительные решения.

Альбом V – Электротехнические решения. Автоматизация и КИП. Связь и сигнализация.

Альбом VI – Нестандартизированное оборудование. Эскизные чертежи общих видов.

Альбом VII – Спецификации оборудования.

Альбом VIII – Ведомости потребности в материалах.

Альбом IX – Сметы. Часть 1. Часть 2. Часть 3.

Примененные типовые материалы:
Типовой проект 407-3-41.75. Альбом III. Типовые детали и конструкции. Свердловский филиал ЦИТП.

АЛЬБОМ VI

РАЗРАБОТАН ПРОЕКТНЫМ ИНСТИТУТОМ
ЦНИИЭП инженерного оборудования

Главный инженер института А. Кетаов
Главный инженер проекта Н. Бондаренко

Утвержден Госгражданстроем
приказ №: 422 от 15.12.1986 г.

				ПРИВЯЗАН	
ИНВ. №:					

СОДЕРЖАНИЕ АЛЬБОМА

Обозначение	Наименование	Стр.
	Обложка	
	Титульный лист	1
	Содержание альбома	2
1729.08.000	Бак уплотненного ила	3
1729.09.000	Бак фугата	3
1729.10.000	Решетка ручная	4
1729.11.000	Элемент полочного модуля	5
1729.12.000	Элемент полочного модуля.	5
1730.01.000	Резервуар контактный	6
1730.02.000	Резервуар контактный	7
1730.03.000	Рама	8
1730.04.000	Рама	8
1730.05.000	Эрлифт	9
1730.06.000	Камера иловая	9
1730.07.000	Распределитель	10
1730.08.000	Песколовка	11
1730.09.000	Дегельминтизатор	12
1730.10.000	Фильтр песчаный	
	Лист 1	13
	Лист 2	14
1730.11.000	Камера входная	15
1730.12.000	Камера входная	15
1730.13.000	Контейнер для кека	16

1729.08.000

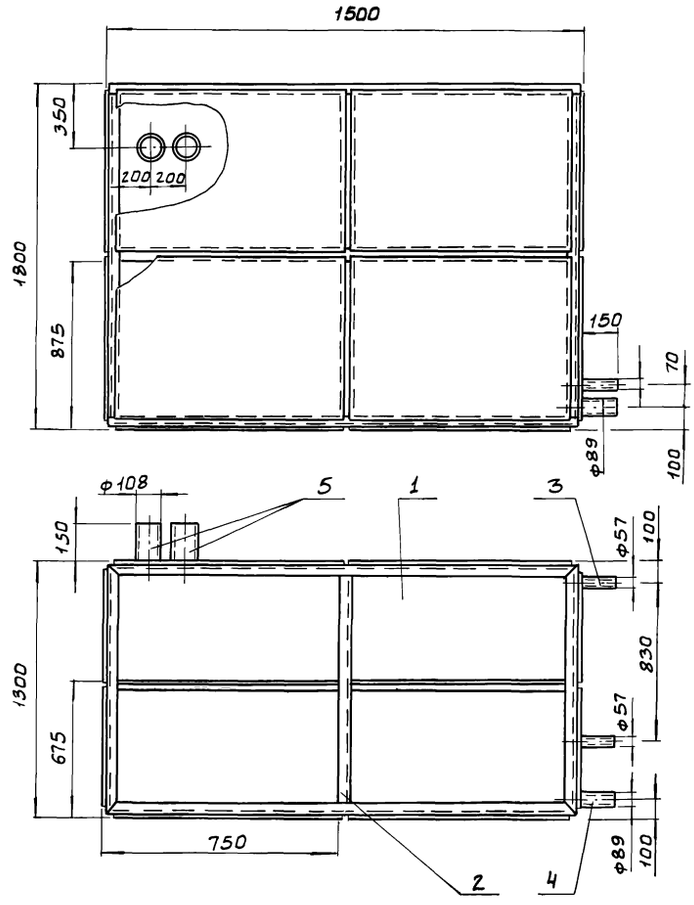

Поз.	Наименование	Кол.	Дополнительные указания
	Материалы		
1	Лист Б-5 ГОСТ 19903-74 / Ст.3 ГОСТ 14637-79	17.2м²	666кг
2	Уголок 50×50×5-Б ГОСТ 8509-72 / Ст.3сп ГОСТ 535-79	45м²	170кг
	Труба ГОСТ 10704-76 / Д ГОСТ 10705-80		
3	57×3	0.3м	1.2кг
4	89×2.8	0.15м	0.9кг
5	108×2	0.3м	1.6кг

1. Сварные швы по ГОСТ 5264-80.
2. Покрытие внутренних поверхностей - лак БТ-5100 ГОСТ 312-79, наружных - эмаль ХВ-1100, темно-серая ГОСТ 6993-79 по грунту ГФ-0119 ГОСТ 23343-78

					1729.08.000	
Изм	Лист	№ докум.	Подп.	Дата	Бак уплотненного ила эскизный. Чертеж общего вида	Лит. / Масса / Масштаб: 740 / 1:20
Разраб.		Парыгина				Лист / Листов 1
Пров.		Кремнев				ЦНИИЭП инж оборудования. КО
Т.контр						
Н.контр		Хромихина		12.86		
Утв.		Шипков				

Формат: А3

1729.09.000

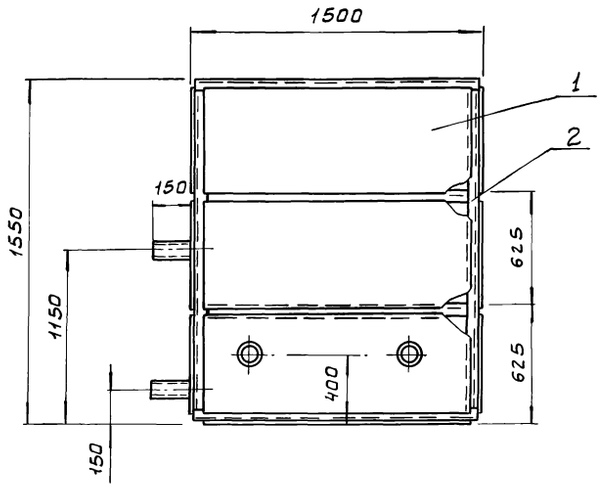

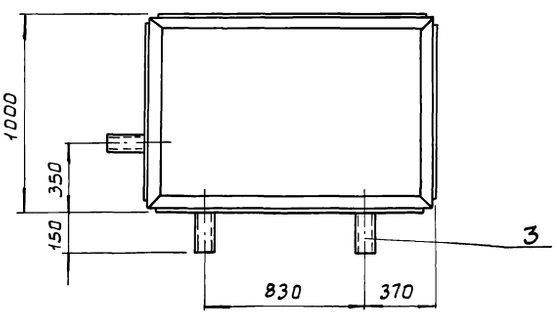

Поз.	Наименование	Кол.	Дополнительные указания
	Материалы		
1	Лист Б-5 ГОСТ 19903-74 / Ст.3 ГОСТ 14637-79	10.5м²	413кг
2	Уголок 50×50×5-Б ГОСТ 8509-72 / Ст.3 ГОСТ 535-79	20м	75.4кг
3	Труба 108×2 ГОСТ 10704-76 / Д ГОСТ 10705-80	0.6м	3.2кг

1. Сварные швы по ГОСТ 5264-80.
2. Покрытие внутренних поверхностей - лак БТ-5100 ГОСТ 312-79, наружных - эмаль ХВ-1100, темно-серая ГОСТ 6993-79 по грунту ГФ-0119 ГОСТ 23343-78.

					1729.09.000	
Изм	Лист	№ докум.	Подп.	Дата	Бак фугата, эскизный. Чертеж общего вида	Лит. / Масса / Масштаб: 495 / 1:20
Разраб.		Парыгина				Лист / Листов 1
Пров.		Кремнев				ЦНИИЭП инж оборудования КО
Т.контр						
Н.контр		Хромихина		12.86		
Утв.		Шипков				

Копировал: Боброва 22038 06 14 Формат А3

Типовой проект 902-3-57.87 Альбом VI

Инв.№подл. | Подп. и дата | Взам.инв.№ | Инв.№дубл. | Подп. и дата

1729.10.000

Альбом VI

Типовой проект 902-3-57м87

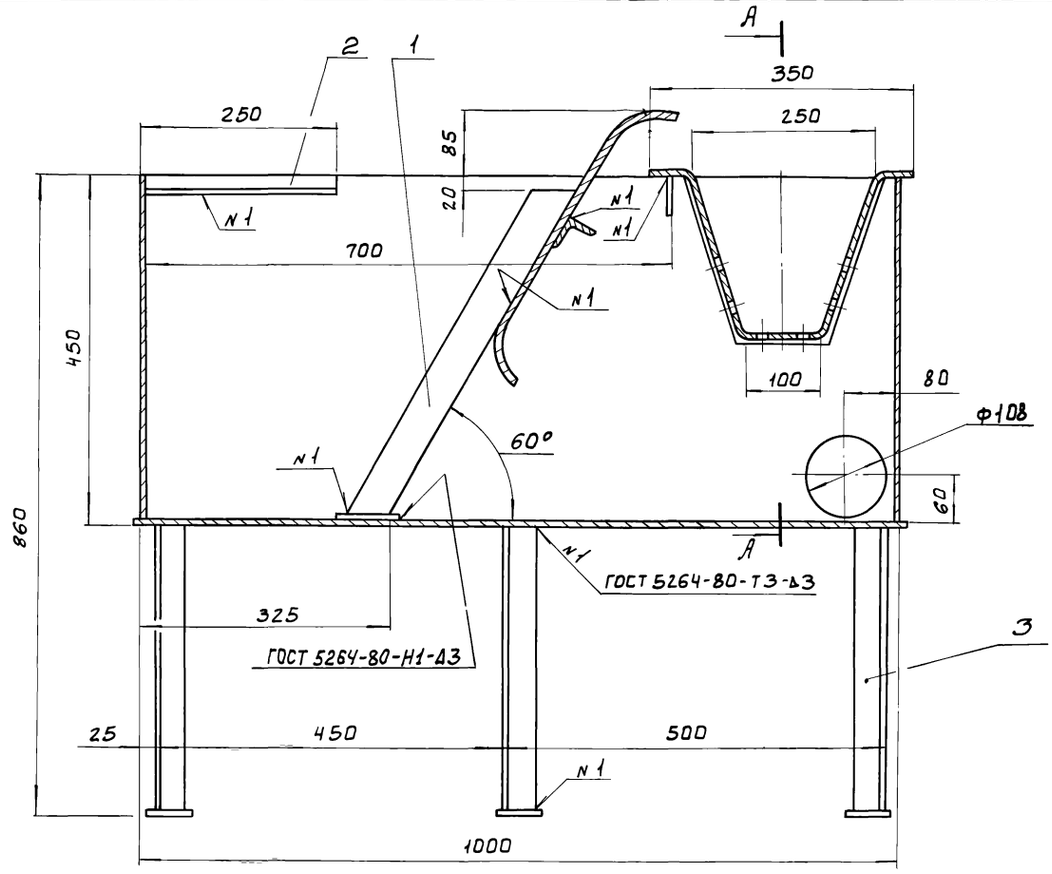

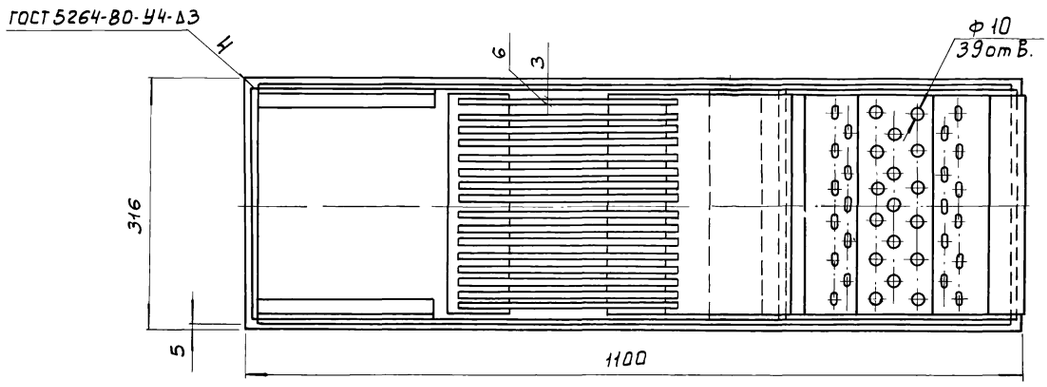

А - А

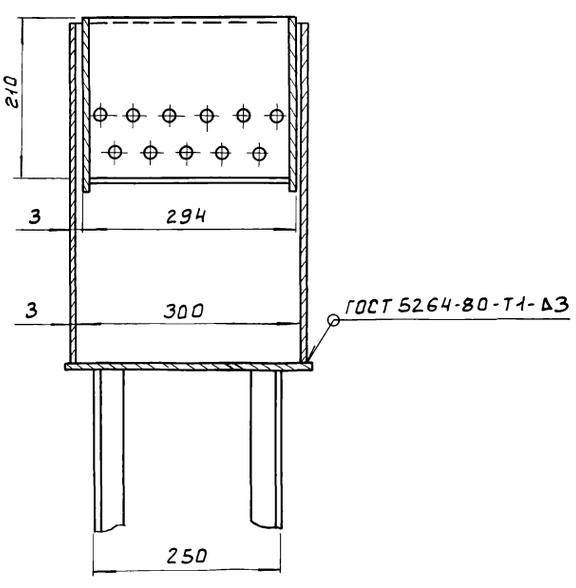

Поз.	Наименование	Кол.	Дополнительные указания
	Материалы		
1	Лист Б-3 ГОСТ 19903-74 / Ст.3 ГОСТ 16523-70	1.6 м²	38 кг
	Уголок ГОСТ 8509-72 / Ст.3 ГОСТ 535-79		
2	25×25×3-Б	0.5 м	0.56 кг
3	40×40×4-Б	6.32 м	15.3 кг

Покрытие внутренних поверхностей - лак БТ-5100 ГОСТ 312-79, наружных - эмаль ХВ-1100 ГОСТ 6993-79 в два слоя по грунту ФЛ-03К ГОСТ 9109-81

Изм.	Лист	№ докум.	Подп.	Дата
Разраб.		Парыгина		
Пров.		Кремнев		
Т. контр.				
Н. контр.		Хромихина		12.86
Утв.		Шипков		

1729.10.000

Решетка ручная
Эскизный
Чертеж общего вида.

Лит.	Масса	Масштаб
	55	1:5

Лист Лист

ЦНИИЭП инж. оборудования КО

Инв. № подл. | Подп. и дата | Взам. инв. № | Инв. № дубл. | Подп. и дата

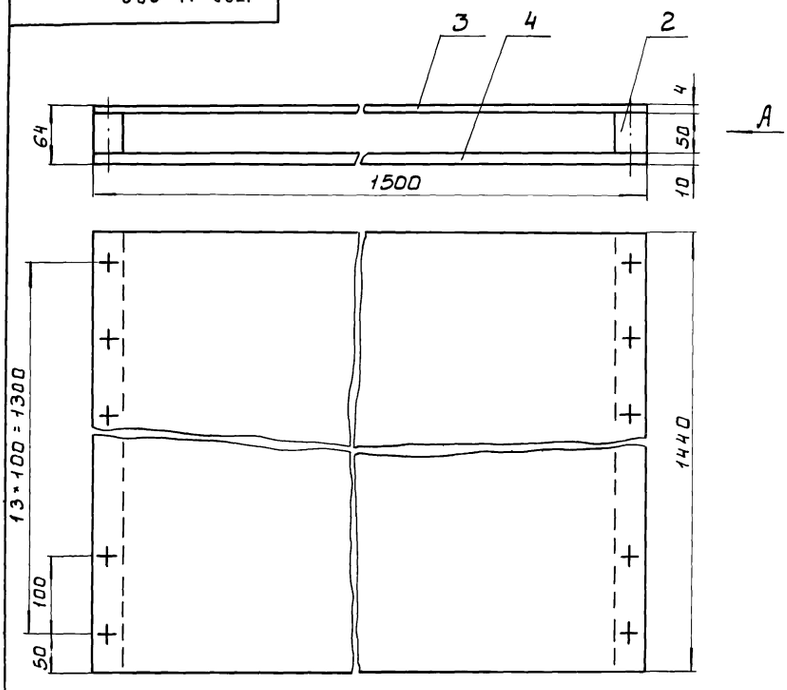

Вид А

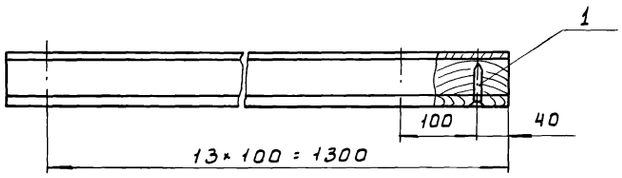

Поз.	Наименование	Кол.	Дополнительные указания
	Стандартные изделия		
1	ГВозди П2.5×50 ГОСТ 4028-63	0.5кг	
	Материалы		
2	Пиломатериалы хвойных пород 40×50 ГОСТ 24454-80	0.006м³	2.93кг
3	Фанера ФСФ-4 ГОСТ 3916-69	2.1м²	7.14кг
4	Фанера ФСФ-10 ГОСТ 3916-69	2.1м²	17.85кг

Изм.	Лист	№ докум.	Подп.	Дата	1729.11.000			
Разраб.		Пучкова			Элемент полочного модуля	Лит.	Масса	Масштаб
Пров.		Кремнев					28	1:5
Т.контр.						Лист	Листов	
Н.контр.		Хромихина				ЦНИИЭП инж. оборудования КО		
Утв.		Шипков						

Формат А3

Рис.1

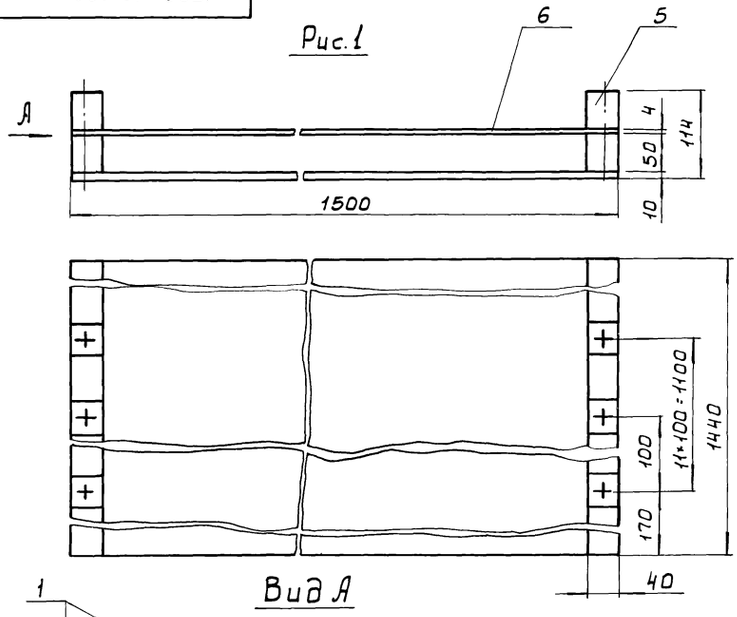

Вид А

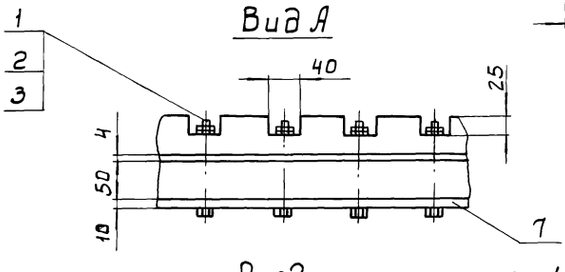

Рис2 - остальное см. Рис.1

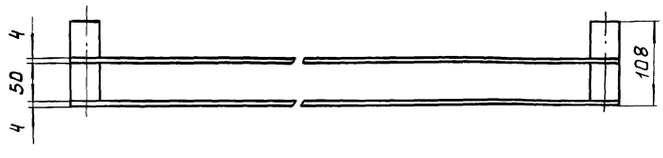

Обозначение	Рис.	Масса, кг
1729.12.000	1	32
-01	2	21.3

Поз.	Наименование	Кол.	Дополнительные указания.
	Стандартные изделия		
1	Болт М8-6g×100.58 ГОСТ 7798-70	24	
2	Гайка М8-6Н.5 ГОСТ 5915-70	24	
3	Шайба 6.65Г ГОСТ 11371-78	24	
	Материалы		
5	Пиломатериалы хвойных пород 40×50 ГОСТ 24454-80	0.024м³	5.87кг
	Переменные данные для исполнений		
	Материалы		
	1729.12.000		
6	Фанера ФСФ-4 ГОСТ 3916-69	2.16м²	7.14кг
7	Фанера ФСФ-10 ГОСТ 3916-69	2.16м²	17.85кг
	1729.12.000-01		
6	Фанера ФСФ-4 ГОСТ 3916-69	4.2м²	14.28кг

Изм.	Лист	№ докум.	Подп.	Дата	1729.12.000			
Разраб.		Пучкова			Элемент полочного модуля	Лит.	Масса	Масштаб
Пров.		Кремнев					см. табл.	1:5
Т.контр.						Лист	Листов 1	
Н.контр.		Хромихина		12.86		ЦНИИЭП инж. оборудования КО		
Утв.		Шипков						

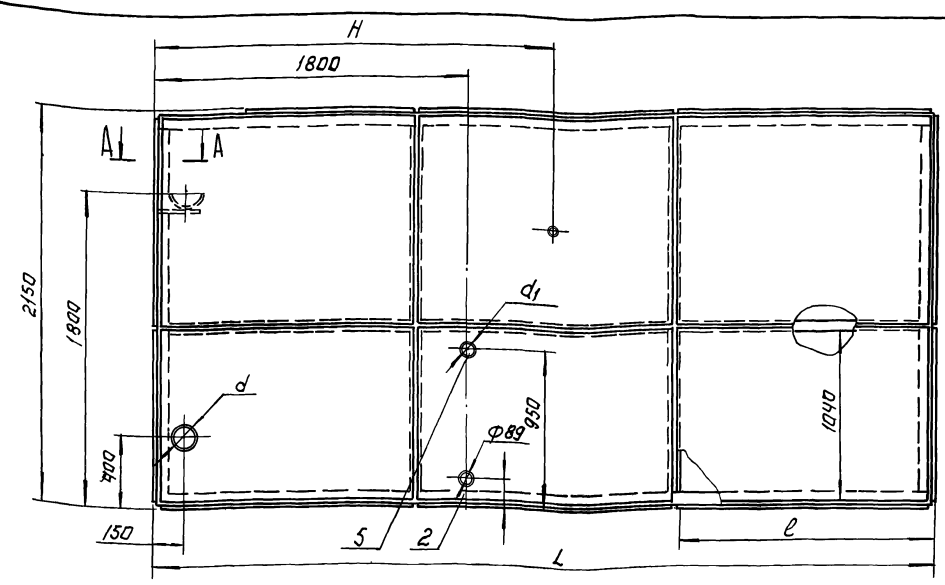

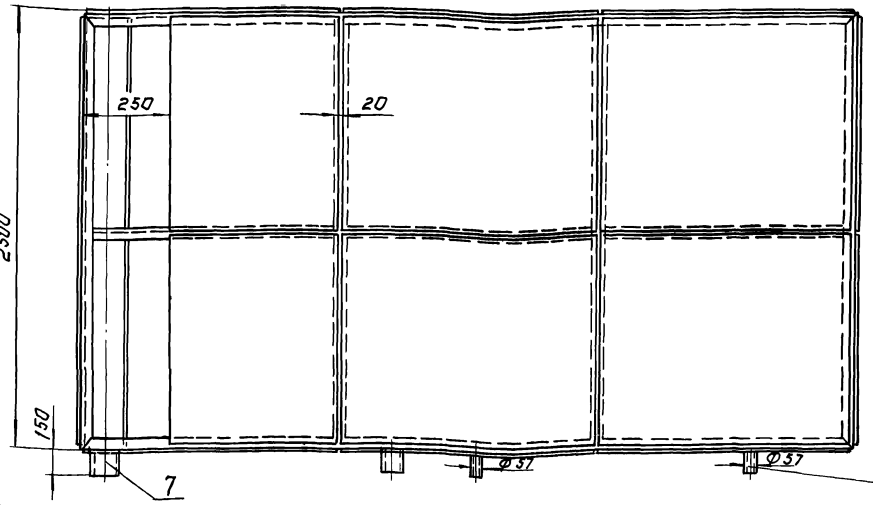

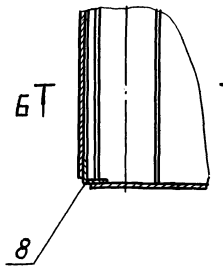

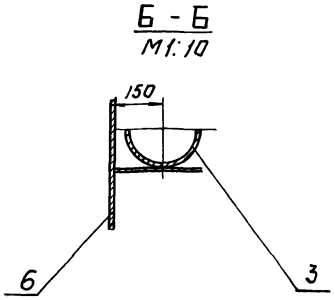

	1730.01.000-01		
5	Труба 108×2.8 ГОСТ 10704-76 / Д ГОСТ 10705-80	0.16м	1.16 кг
6	Лист Б-5 ГОСТ 19903-74 / Ст.3 ГОСТ 14637-79	52.4м²	2054 кг
7	Труба 159×3 ГОСТ 10704-76 / Д ГОСТ 10705-80	0.16м	1.85 кг
8	Уголок 75×75×5-Б ГОСТ 8509-72 / Ст.3 сп ГОСТ 535-79	82м	475 кг

Поз.	Наименование	Кол.	Дополнительные указания
	Материалы		
	Труба ГОСТ 10704-76 / Д ГОСТ 10705-80		
1	57×3	0.16м	0.64 кг
2	89×2.8	0.16м	0.95 кг
3	219×3	2.49м	39.79 кг
	Переменные данные для исполнений:		
	1730.01.000		
5	Труба 89×2.8 ГОСТ 10704-76 / Д ГОСТ 10705-80	0.16м	0.95 кг
6	Лист Б-5 ГОСТ 19903-74 / Ст.3 ГОСТ 14637-79	37.9м²	1488 кг
7	Труба 108×2.8 ГОСТ 10704-76 / Д ГОСТ 10705-80	0.16м	1.16 кг
8	Уголок 75×75×5-Б ГОСТ 8509-72 / Ст.3 Сп ГОСТ 535-79	70м	406 кг

Размеры, мм

Обозначение	H	L	l	d	d1	Q, м³/сут	Масса, кг
1730.01.000	2300	3000	1000	108	89	400	1945
—01	3900	4500	1500	159	108	700	2585

1. Сварные швы по ГОСТ 5264-80.
2. Покрытие наружных поверхностей - комплексное двухслойное внутренних - комплексное четырехслойное грунтом ХС-010, эмалью ХС-710 и лаком ХС-76 по ГОСТ 9355-81.

					1730.01.000.		
Изм.	Лист	№ докум.	Подп.	Дата	Резервуар контактный	Лит.	Масса	Масштаб
Разраб.		Пучкова			Эскизный		ГМ.	—
Пров.		Кремнев			чертеж общего вида.		Табл.	
Т.контр.						Лист	Листов: 1	
Н.контр.		Хромихина				ЦНИИЭП инж. оборудования КС		
Утв.		Шипков						

22038-06 7 Копировал: Логинова Формат А2

Альбом VI

Типовой проект 902-3-57.87

Инв.№подл. | Подп. и дата | Взам.инв.№ | Инв.№дубл. | Подп. и дата

Рис.1

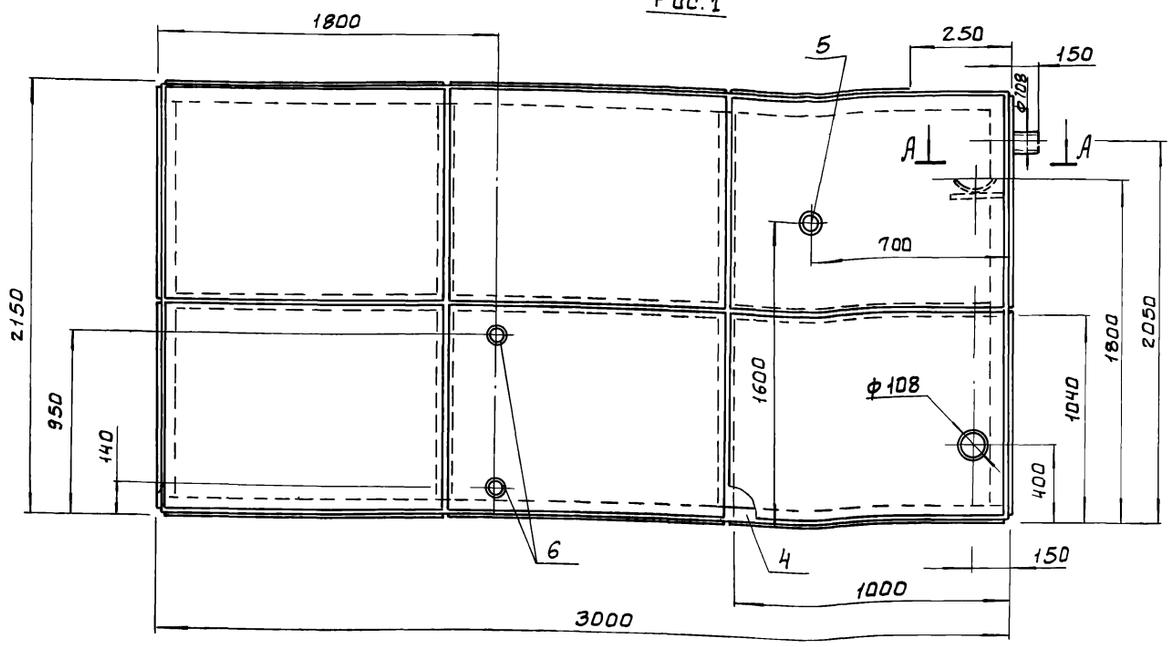

А - А
М1:10

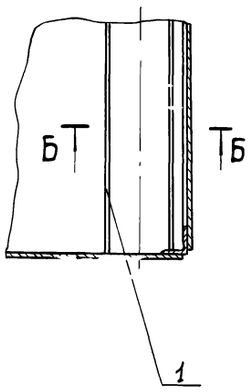

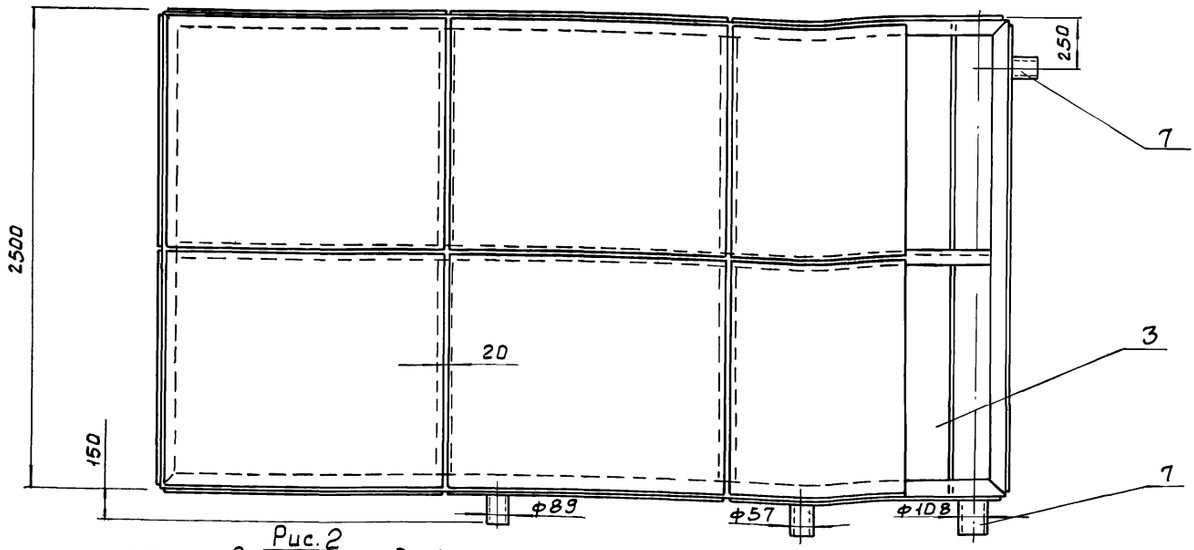

Б - Б
М1:10

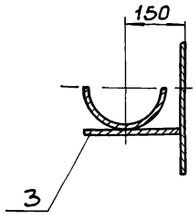

Рис.2

Остальное см. Рис.1

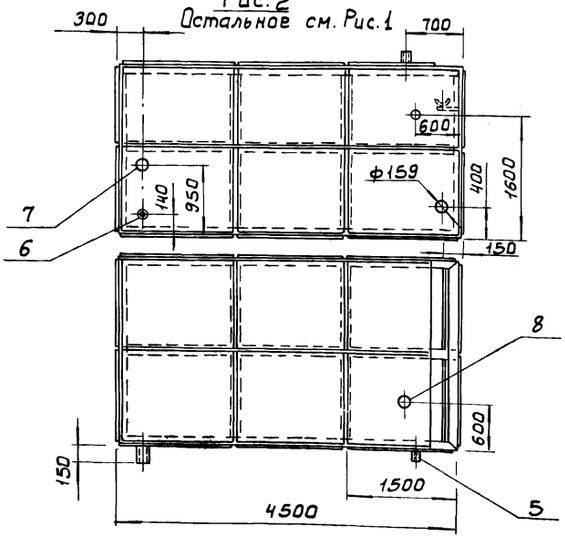

Поз	Наименование	Кол.	Дополнительные указания
	Материалы		
1	Труба 219×3 ГОСТ 10704-76 / Д ГОСТ 10705-80	2.49м	40кг
	Переменные данные для исполнений:		
	1730.02.000		
3	Лист Б-5 ГОСТ 19903-74 / Ст.3 ГОСТ 14637-79	37.9м²	1488кг
4	Уголок 75×75×5-Б ГОСТ 8509-72 / Ст.3сп ГОСТ 535-79	70м	406кг
	Труба ГОСТ 10704-76 / Д ГОСТ 10705-80		
5	57×3	0.16м	0.64кг
6	89×2.8	0.32м	1.9кг
7	108×2.8	0.32м	2.32кг
	1730.02.000-01		
3	Лист Б-5 ГОСТ 19903-74 / Ст.3 ГОСТ 14637-79	52.4м²	2054кг
4	Уголок 75×75×5-Б ГОСТ 8509-72 / Ст.3сп ГОСТ 535-79	82м	475кг

Сварные швы по ГОСТ 5264-80

	Труба ГОСТ 10704-76 / Д ГОСТ 10705-80		
5	57×3	0.16м	0.64кг
6	89×2.8	0.16м	0.95кг
7	108×2.8	0.16м	1.16кг
8	159×3	0.32м	1.85кг

Обозначение	Рис.	Q м³/сут.	Масса, кг
1730.02.000	1	400	1945
-01	2	700	2585

Изм.	Лист	№ докум.	Подп.	Дата
Разраб.		Пучкова		
Пров.		Кремнев		
Т.контр.				
Н.контр.		Хромихина		11.86
Утв.		Шипков		

1730.02.000

РЕЗЕРВУАР КОНТАКТНЫЙ ЭСКИЗНЫЙ
ЧЕРТЕЖ ОБЩЕГО ВИДА

Лит	Масса	Масштаб
	см. табл.	-
Лист	Листов 1	

ЦНИИЭПинж оборудования КО

1730.03.000

Альбом VI

Типовой проект 902-3-57.87

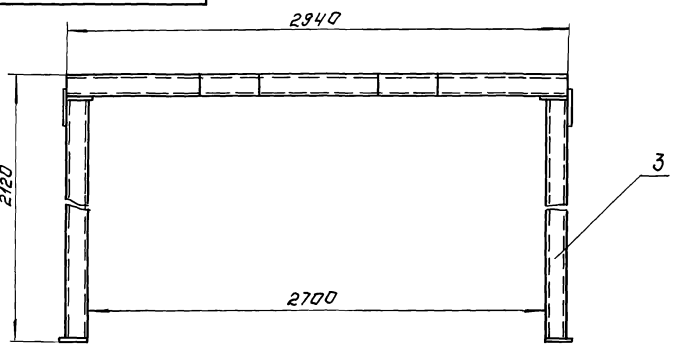

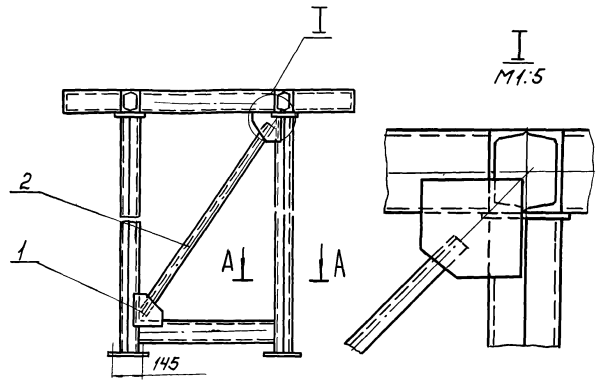

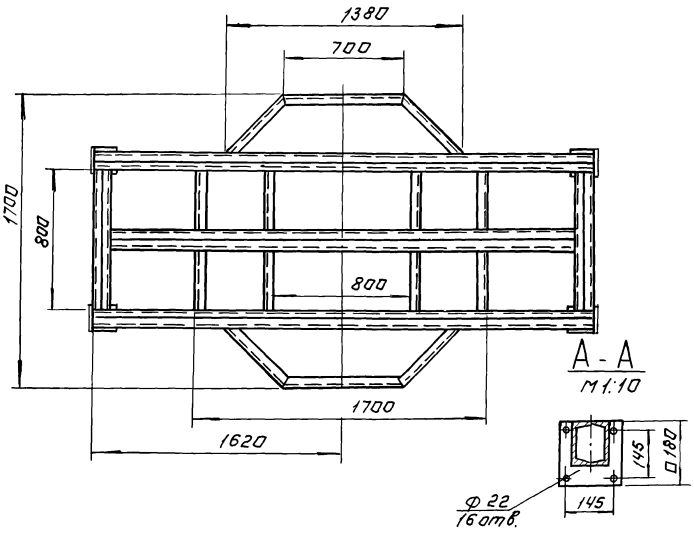

А-А
М1:10

Поз.	Наименование	Кол.	Дополнительные указания
	Материалы		
1	Лист Б-5 ГОСТ 19903-74 / Ст.3 ГОСТ 14637-79	0.38 м²	14.9 кг
2	Уголок 75×75×5-6 ГОСТ 8509-72 / Ст.3 сп ГОСТ 535-79	4.6 м	26.7 кг
3	Швеллер 12 ГОСТ 8240-72 / Ст.3 ГОСТ 535-79	47.8 м	497 кг

Сварные швы по ГОСТ 5264-80

						1730.03.000.	
Изм.	Лист	№ докум.	Подп.	Дата			
Разраб.		Пучкова			Рама. Эскизный чертеж общего вида.	Лит.	Масса	Масштаб
Пров.		Кремнев					543	1:20
Т.контр.						Лист	Листов: 1	
Н.контр.		Хромихина				ЦНИИЭП инж. оборудования КО		
Утв.		Шипков						

Формат А3

Инв.№ подл. | Подп. и дата | Взам. инв.№ | Инв.№ дубл. | Подп. и дата

1730.04.000

Альбом VI

Типовой проект 902-3-57.87

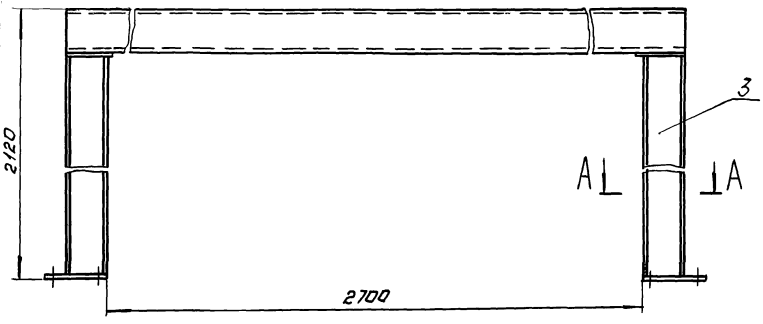

А-А
М1:5

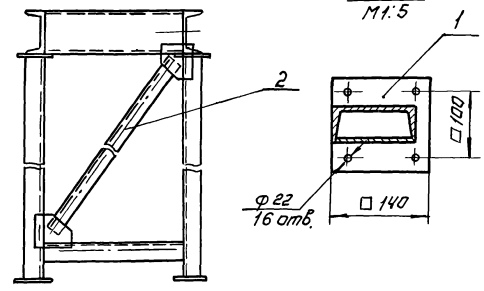

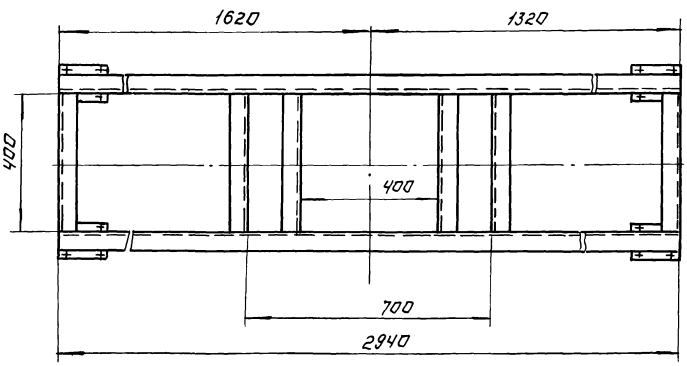

Поз	Наименование	Кол.	Дополнительные указания
	Материалы		
1	Лист Б-5 ГОСТ 19903-74 / Ст.3 ГОСТ 14637-79	1.3 м²	51.46 кг
2	Уголок 50×50×5-6 ГОСТ 8509-72 / Ст.3 сп ГОСТ 535-79	4.5 м	16.9 м
3	Швеллер 12 ГОСТ 8240-72 / Ст.3 ГОСТ 535-79	18.5 м	192.4 кг

Сварные швы по ГОСТ 5264-80.

						1730.04.000	
Изм.	Лист	№ докум.	Подп.	Дата			
Разраб.		Пучкова			Рама. Эскизный чертеж общего вида.	Лит.	Масса	Масштаб
Пров.		Кремнев					265	1:10
Т.контр.						Лист	Листов: 1	
Н.контр.		Хромихина		11.86		ЦНИИЭП инж. оборудования КО		
Утв.		Шипков						

Инв.№ подл. | Подп. и дата | Взам. инв.№ | Инв.№ дубл. | Подп. и дата

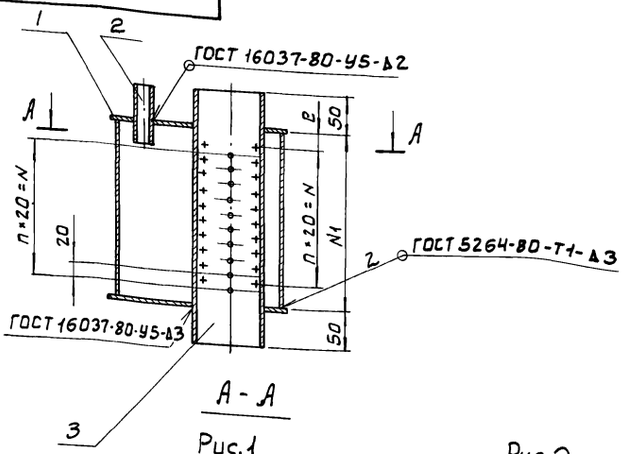

Рис.1

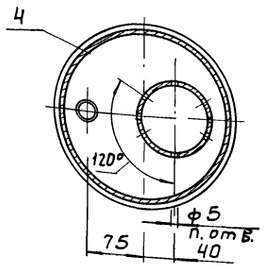

Рис.2 - остальное см. Рис.1

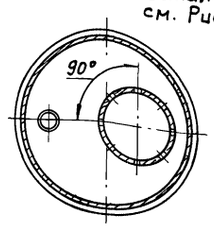

Размеры, мм

Обозначение	Рис.	N	N1	B	n	n1	Масса,кг	Q м³/сут
1730.05.000.	1	180	230	20	9	60	8.2	400
-01	2	260	290	25	13	104	9.6	700

Поз.	Наименование	Кол.	Дополнительные указания
	Материалы		
1	Лист Б-3 ГОСТ 19903-74 / Ст.3 ГОСТ 16523-70	0.08м²	1.88кг
2	Труба 26×2.2 ГОСТ 10704-76 / Д ГОСТ 10705-80	0.07м	0.056кг
	Переменные данные для исполнений:		
	1730.05.000		
	Труба ГОСТ 10704-76 / Д ГОСТ 10705-80		
3	89×3.5	0.33м	2.43кг
4	219×3	0.23м	3.67кг
	1730.05.000-01		
	Труба ГОСТ 10704-76 / Д ГОСТ 10705-80		
3	89×3.5	0.39м	2,87кг
4	219×3	0.29м	4,63кг

Покрытие - лак БТ-5100 ГОСТ 312-79

					1730.05.000	
Изм	Лист	№ докум.	Подп.	Дата		
Разраб		Пучкова			Эрлифт эскизный чертеж общего вида	Лит. / Масса: см. табл. / Масштаб: —
Пров.		Кремнев				Лист / Листов 1
Т.контр						ЦНИИЭПинж оборудования КО
Н.контр		Хромихина				
Утв.		Шипков				

Формат: А3

Рис.1

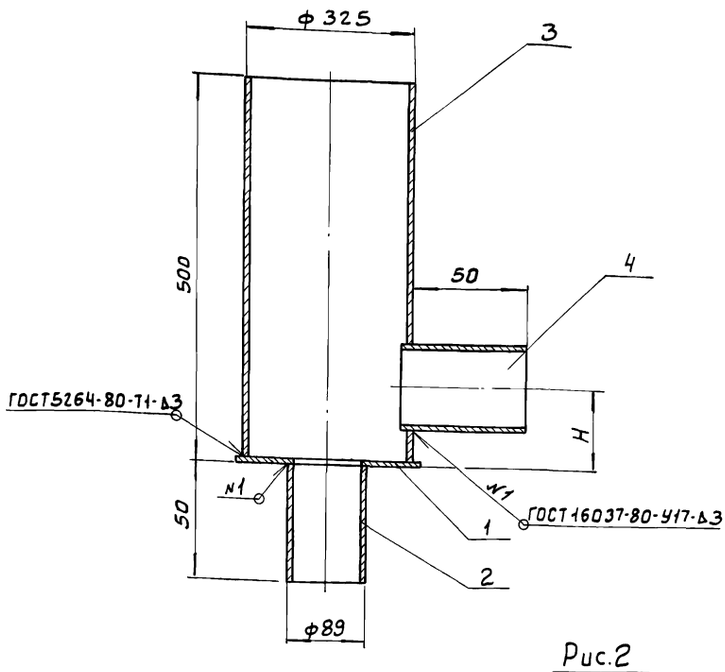

Поз.	Наименование	Кол.	Дополнительные указания
	Материалы		
1	Лист Б-3 ГОСТ 19903-74 / Ст.3 ГОСТ 16523-70	0.04м²	1.8кг
	Труба ГОСТ 10704-76 / Д ГОСТ 10705-80		
2	89×2.8	0.05м	3кг
3	325×4	0.5м	1.6кг
	Переменные данные для исполнений:		
	1730.06.000.		
4	Труба 57×3 ГОСТ 10704-76 / Д ГОСТ 10705-80	0.12м	0.48кг
	1730.06.000-01		
4	Труба 89×2.8 ГОСТ 10704-76 / Д. ГОСТ 10705-80	0.06м	0.36кг
	1730.06.000-02		
4	Труба 108×2 ГОСТ 10704-76 / Д ГОСТ 10705-80	0.06м	0.32кг

Покрытие - лак БТ-5100 ГОСТ 312-79

Рис.2

Остальное см. рис.1

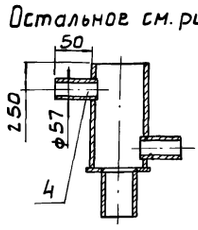

Обозначение	Рис.	H, мм	Масса, кг	Q м³/сут.
1730.06.000	2	50	21.04	400; 700
-01	1	100	21,40	400
-02	1	100	21.12	700

					1730.06.000	
Изм	Лист	№ докум.	Подп.	Дата		
Разраб		Пучкова			Камера иловая эскизный чертеж общего вида	Лит. / Масса: см. табл. / Масштаб: —
Пров.		Кремнев				Лист / Листов 1
Т.контр						ЦНИИЭПинж оборудования КО
Н.контр		Хромихина		12.86		
Утв		Шипков				

Копировал: Боброва 22038-06 10 Формат А3

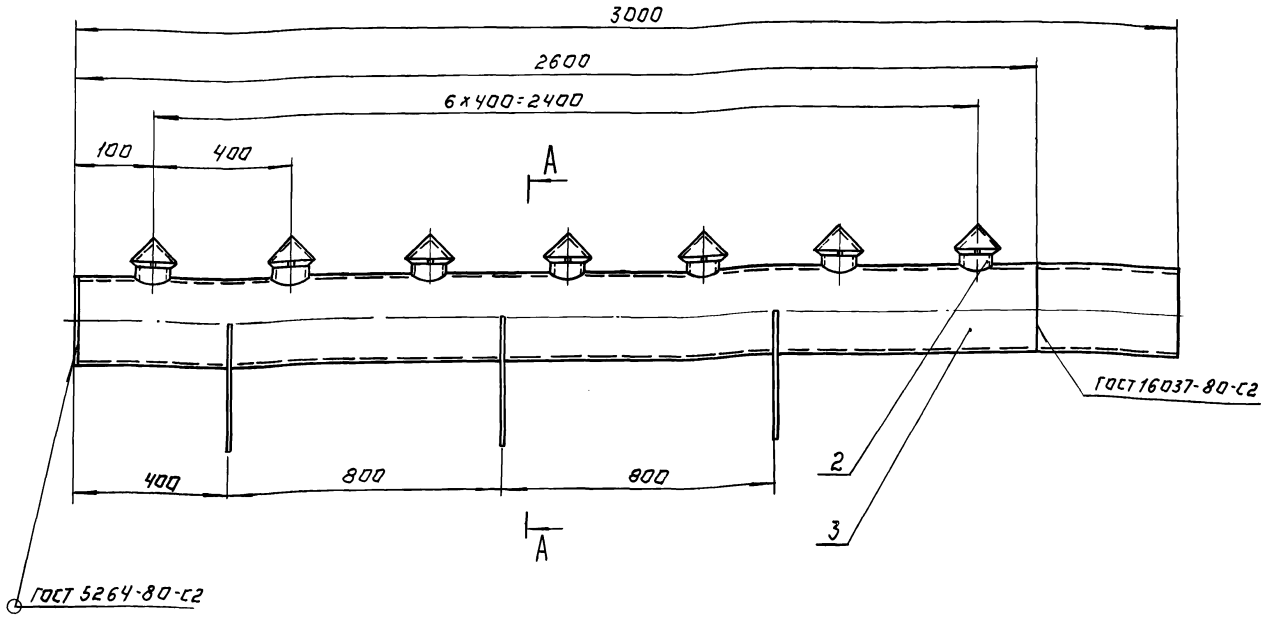

А-А

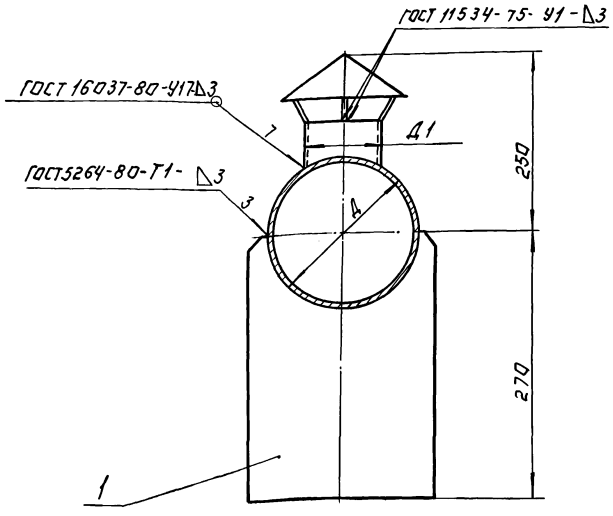

Поз.	Наименование	Кол.	Дополнительные указания
	Материалы		
1	Лист Б-3 ГОСТ 19903-74 / Ст3 ГОСТ 16523-70	0.36м²	84кг
	Переменные данные для исполнений:		
	1730.07.000		
	Труба ГОСТ 10704-76 / Д ГОСТ 10705-80		
2	89х2.8	0.45м	2.67кг
3	159х3	3.0м	30кг
	1730.07.000-01		
	Труба ГОСТ 10704-76 / Д ГОСТ 10705-80		
2	108х2.8	0.45м	3.26кг
3	219х3	3.0м	41.54кг

Покрытие - лак БТ-5100 ГОСТ 312-79.

Размеры, мм

Обозначение	Qм³/сут	А	Д1	Масса, кг
1730.07.000	400	159	89	31.5
-01	700	219	108	53.7

Изм.	Лист	№ докум.	Подп.	Дата
Разраб.		Пучкова		
Пров.		Кремнев		
Т.контр.				
Н.контр.		Хромихина		
Утв.		Шипков		

1730.07.000.

Распределитель эскизный. Чертеж общего вида.

Лит.	Масса	Масшт.
	См. табл.	—

Лист: Листов:

ЦНИИЭП инж. оборудования

Копировал Логинова

Формат А2

Альбом VI

Типовой проект 902-3-57.87

Инв. № подл. | Подп. и дата | Взам. инв. № | Инв. № дубл. | Подп. и дата

1730.08.000

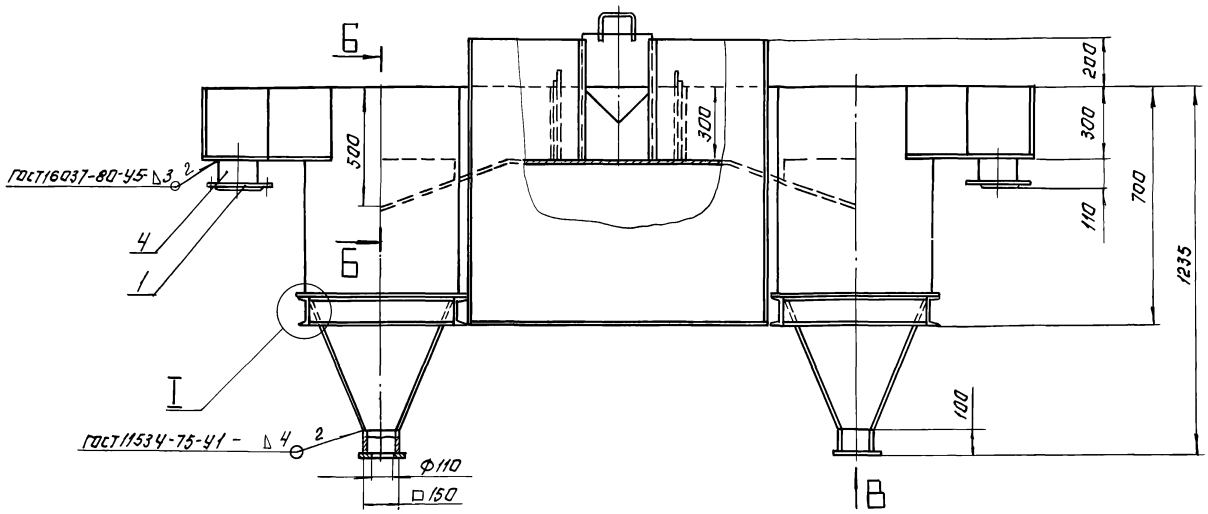

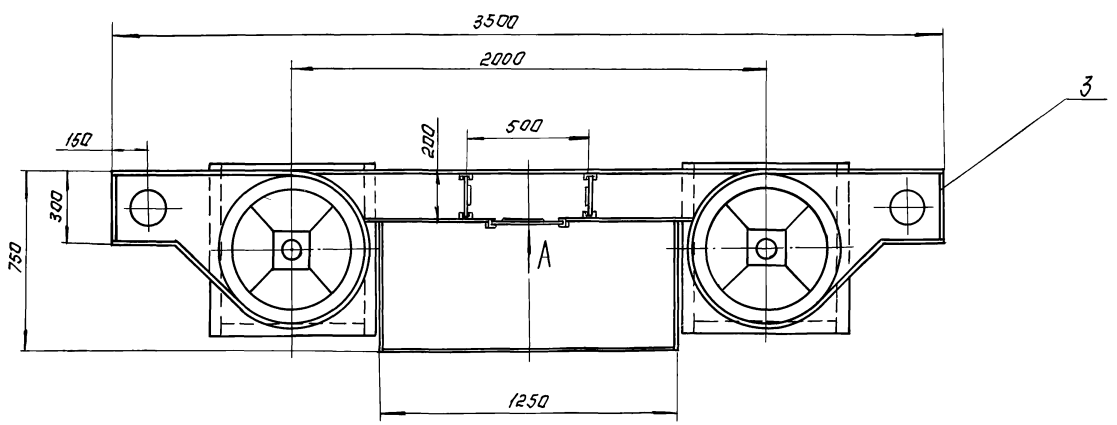

I
М 1:4

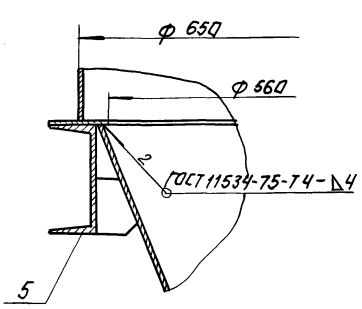

Вид А
М 1:10

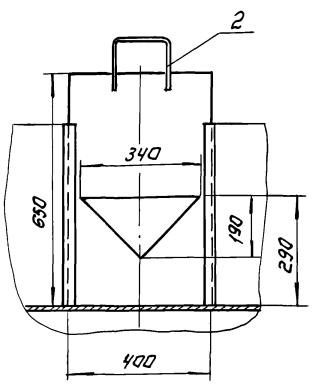

Б-Б
М 1:10

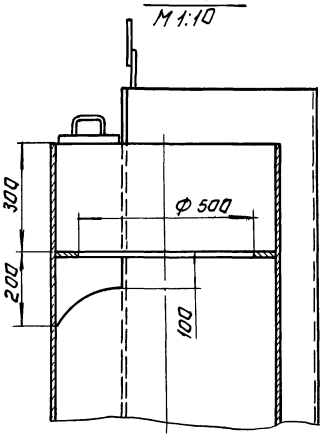

Вид В

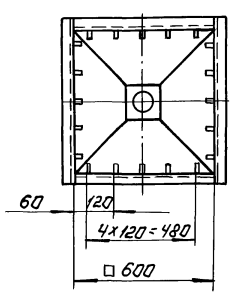

Поз.	Наименование	Кол.	Дополнительные указания
	Стандартные изделия		
1	Фланец 1-150·6 ст.3		
	ГОСТ 12820-80	2	4.47 кг
	Материалы.		
2	Круг Б-В ГОСТ 2590-71 / Ст. 3 ГОСТ 535-79	1.2 м	0.3 кг
3	Лист Б-3 ГОСТ 19903-74 / Ст. 3 ГОСТ 16523-70	11 м²	248 кг
4	Труба 159х4 ГОСТ 10704-76 / Д ГОСТ 10705-80	0.22 м	3.4 кг
5	Швеллер 12-ГОСТ 8240-72 / Ст. 3-II-ГОСТ 535-79	5.2 м	54 кг

1. Неуказанные сварные швы по ГОСТ 5264-80.
2. Покрытие внутренних поверхностей-лак БТ-5100 ГОСТ 312-79, наружных-эмаль ХВ-1100 тёмно-серая ГОСТ 6993-79 по грунту ГФ-0119 ГОСТ 23343-78.

					1730.08.000		
Изм.	Лист	N докум.	Подп.	Дата	Песколовка	Лит.	Масса	Масштаб
Разраб.		Буданкова					317	1:15
Пров.		Кремнев			Эскизный чертеж общего вида.	Лист	Листов: 1
Т.контр.							
Н.контр.		Хромихина				ЦНИИЭП инж. оборудования	
Утв.		Шипков					

22038-06 12 Копировал: Логинова Формат: А2

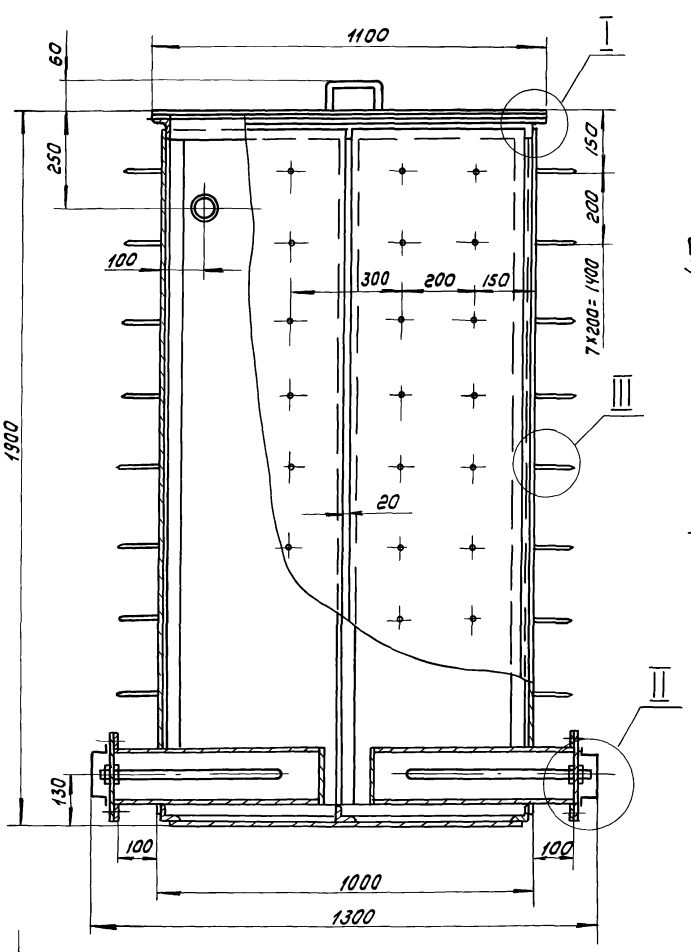

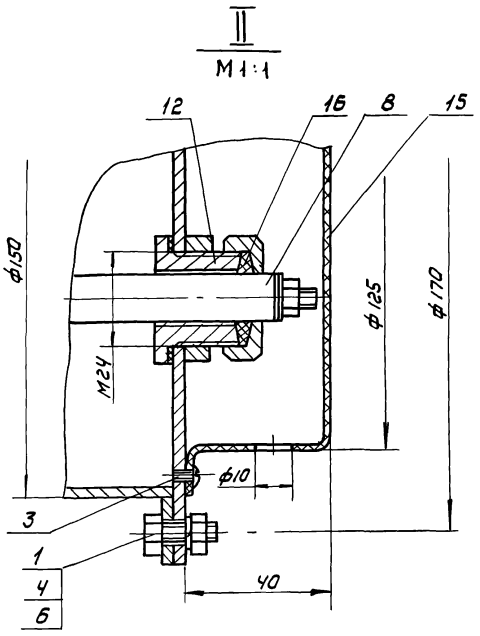

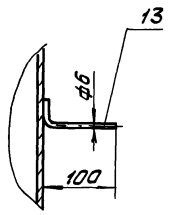

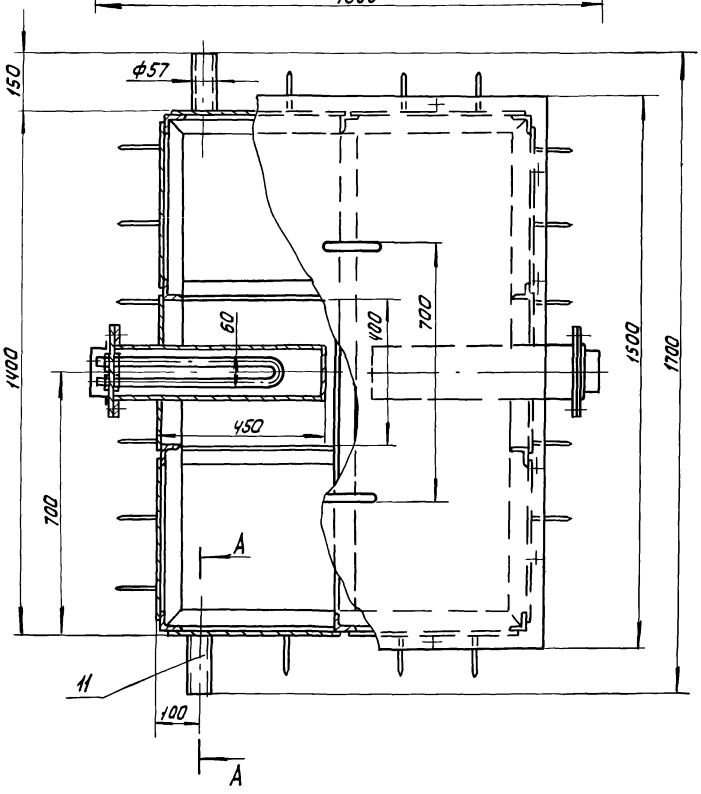

Поз.	Наименование	Кол	Дополнительные указания
	Стандартные изделия		
1	Болт М6-8g×16.58 ГОСТ 7798-70	8	0.05
2	Болт М10-8g×30.58 ГОСТ 7798-70	12	0.36
3	Винт М3-6g×5.58 ГОСТ 17473-72	8	0.02
4	Гайка М6-7Н.5 ГОСТ 5915-70	8	0.04
5	Гайка М10-7Н.5 ГОСТ 5915-70	12	0.2
6	Шайба 6.65Г ГОСТ 6402-70	8	
7	Шайба 10.65Г ГОСТ 6402-70	8	
8	ТЭН 63А 13/1.6-С220 ГОСТ 13268-83	2	0,92 кг
	Материалы		
9	Лист Б-3 ГОСТ 19903-74 / Ст.3 ГОСТ 16523-70	12,2 м²	288 кг
10	Уголок 50×50×5-Б ГОСТ 8509-72 / Ст.3 ГОСТ 535-79	27.2	104 кг
11	Труба 57×3 ГОСТ 10704-76 / Д ГОСТ 10705-80	0.32	1.28
12	Ст.3 ГОСТ 380-71	—	0.9 кг
13	Круг 6-В ГОСТ 2590-71 / Ст.3 ГОСТ 535-79	13,6 м	3,13 кг
14	Пластина I, лист ТМКЩ-С-2 ГОСТ 7338-77	0.23 м²	0.75 кг
15	Лист винипласта ВН-1 ГОСТ 9639-71	0.02 м²	0.026 кг
16	Набивка крученая марки АП31 ГОСТ 5152-84	0.6 м	

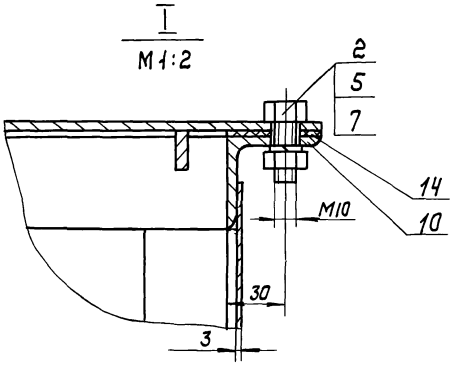

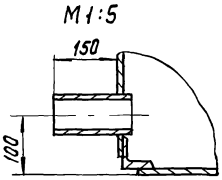

1. Сварные швы по ГОСТ 5264-80.
2. Покрытие внутренних поверхностей - лак БТ-5100 ГОСТ 312-79, наружных - эмаль ХВ-1100 темно-серая ГОСТ 6993-79 по грунту ГФ-0119 ГОСТ 23343-78

Изм.	Лист	№ докум.	Подп.	Дата	1730.09.000			
Разраб.		Парыгина			Дегельминтизатор. Эскизный чертеж общего вида.	Лит.	Масса	Масштаб
Пров.		Кремнев					405	1:10
Т.контр.						Лист	Листов 1	
Н.контр.		Хромихина		12.84		ЦНИИЭП инж оборудования КО		
Утв.		Шипков						

Копировал: Коршунова 22038-06 13 Формат А2

Инв.№ подл. | Подпись и дата | Взам. инв.№ | Инв.№ дубл. | Подп. и дата

1730.10.000

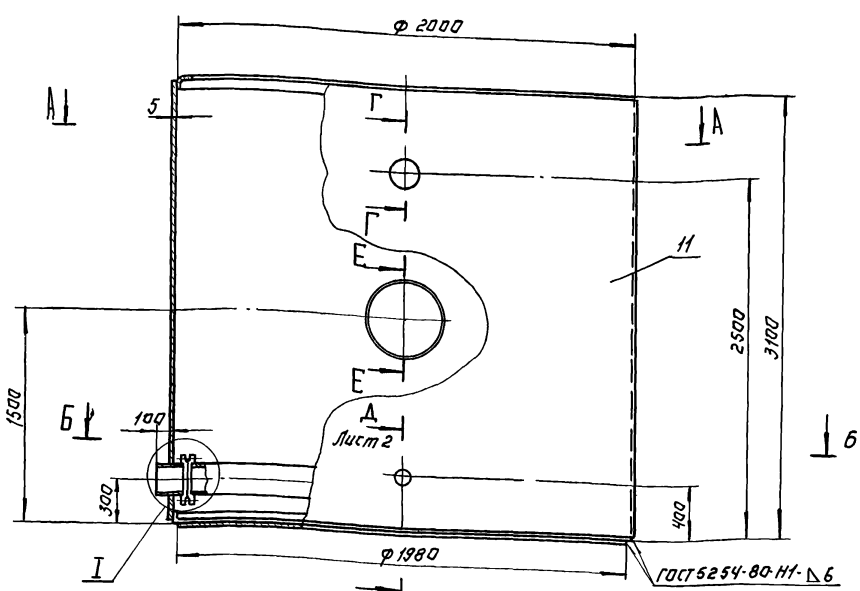

Г – Г
М 1:10

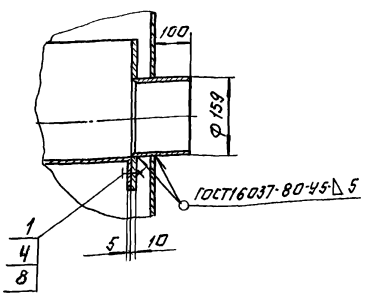

I
М1:10

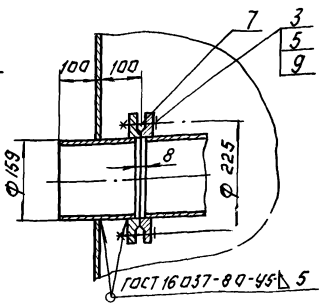

Д А А

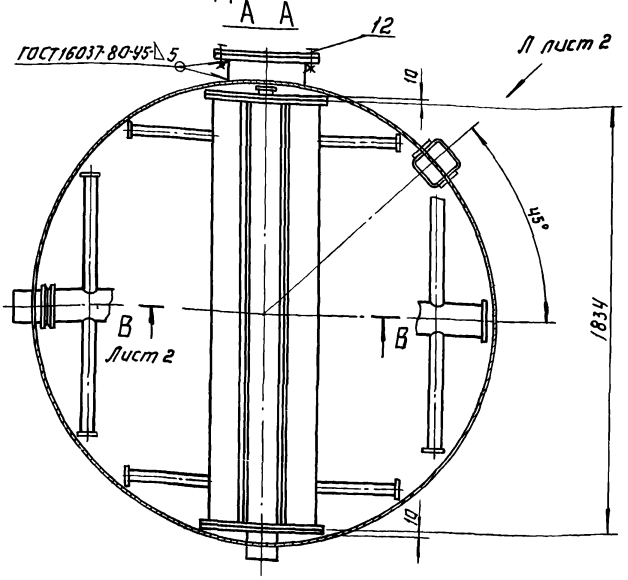

Е – Е
М1:10

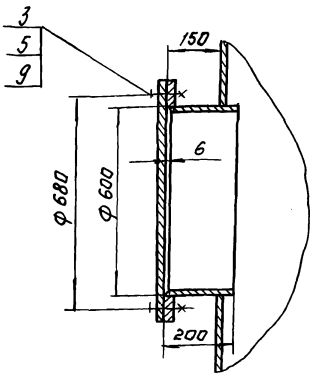

7	Фланец 1-150-10		
	ГОСТ 12820-80	2	9.83кг
	Шайба ГОСТ 6402-70		
8	16.65Г	28	0.22кг
9	20.65Г	20	0.36кг
	Материалы.		
10	Лист Б-3 ГОСТ 19903-74 / Ст.3 ГОСТ 16523-70		114 кг
11	Лист Б-5 ГОСТ 19903-74 / Ст.3 ГОСТ 14637-79	15.7м²	620кг
12	Ст.3 ГОСТ 380-71		154кг
13	Труба 26х2.2 ГОСТ 10704-76 / Б Ст.3 ГОСТ 10705-80	12.2м	15.8кг
14	Труба 32х2.2 ГОСТ 10704-76 / Б Ст.3 ГОСТ 10705-80	12.2м	19.8кг
15	Труба 89х3 ГОСТ 10704-76 / Б Ст.3 ГОСТ 10705-80	2.6м	16.4кг
16	Труба 159х3 ГОСТ 10704-76 / Б Ст.3 ГОСТ 10705-80	2.1м	24.3кг
17	Уголок 75х75х7-Б ГОСТ 8509-72 / Ст.3 Сп. ГОСТ 535-79	12.7м	100кг

Поз.	Наименование	Кол.	Дополнительные указания.
	Стандартные изделия.		
	Болт ГОСТ 7798-70		
1	М16-6g×40.58	24	2.4кг
2	М16-6g×80.58	4	0.65кг
3	М20-6g×90.58	20	6.0кг
	Гайка ГОСТ 5915-70		
4	М16-6Н.5	28	1.26кг
5	М20-6Н.5	20	1.6кг
6	Фланец 1-80-10		
	ГОСТ 12820-80.	2	3.95кг

Покрытие наружных поверхностей - комплексное двухслойное; внутренних - комплексное четырёхслойное грунтом ХС-010, эмалью ХС-710 и лаком ХС-75 по ГОСТ 9355-81.

				1730.10.000	
Изм.	Лист.	№докум.	Подп.	Дата	
Разраб.		Марьина			Фильтр песчаный. Эскизный чертеж общего вида.
Пров.		Кремнев			
Т.контр.					
Н.контр.		Дромихина		12.86	
Утв.		Шипков			

Лит.	Масса	Масштаб
	1080	1:15
Лист: 1	Листов: 2	

ЦНИИЭП книж. оборудования

Б - Б лист 1

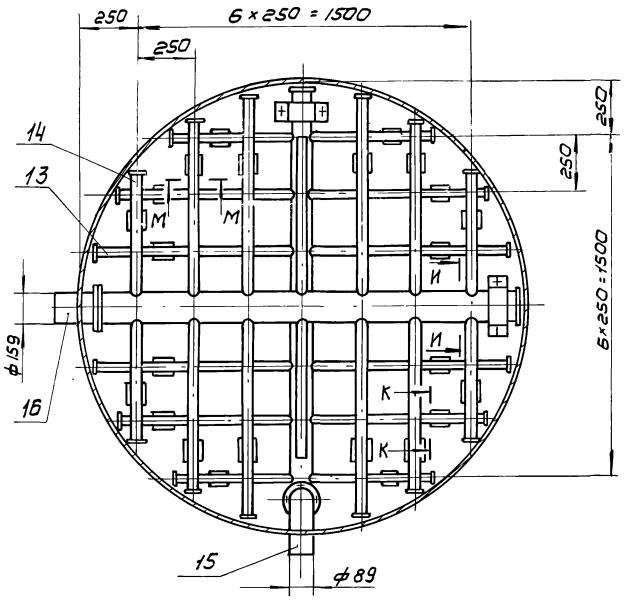

В - В М1:10 лист 1

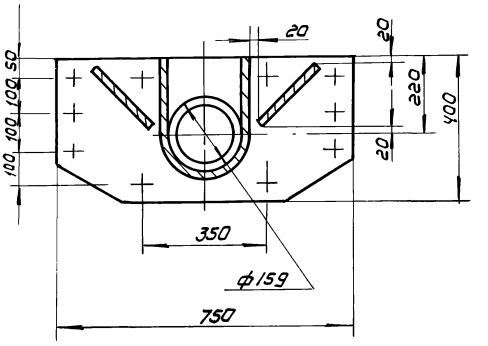

Вид Л М1:20 повернуто лист 1

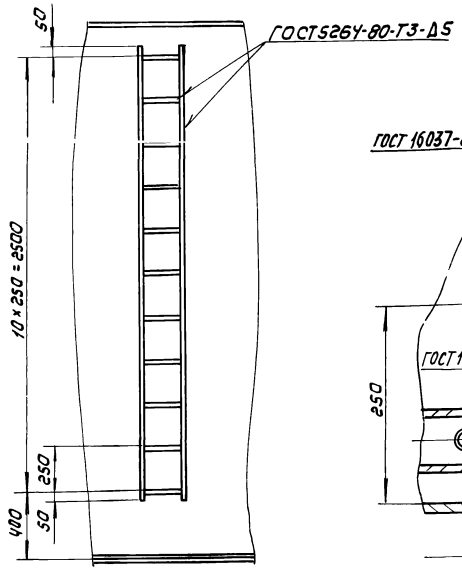

Д - Д М1:5 лист 1

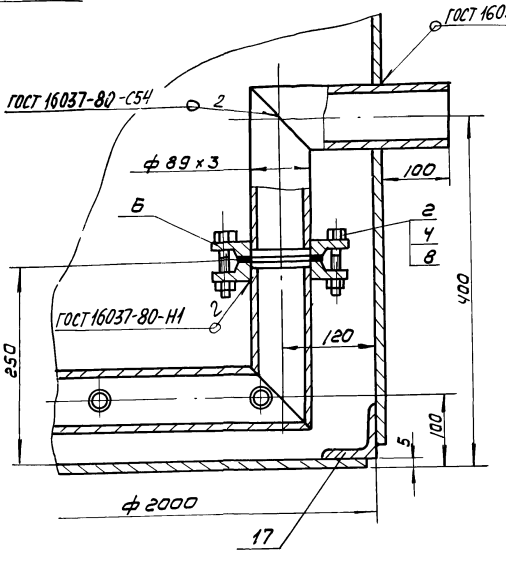

М - М М1:2

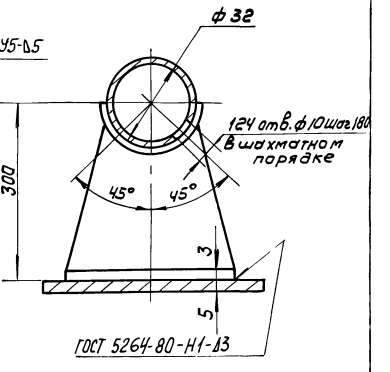

К - К повернуто М1:2

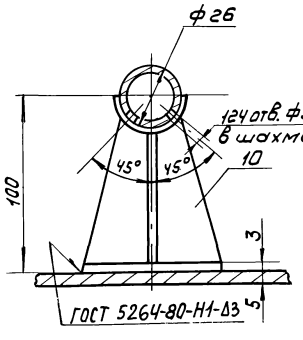

И - И повернуто М1:10

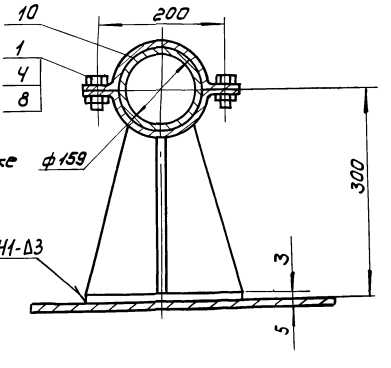

1730.11.000

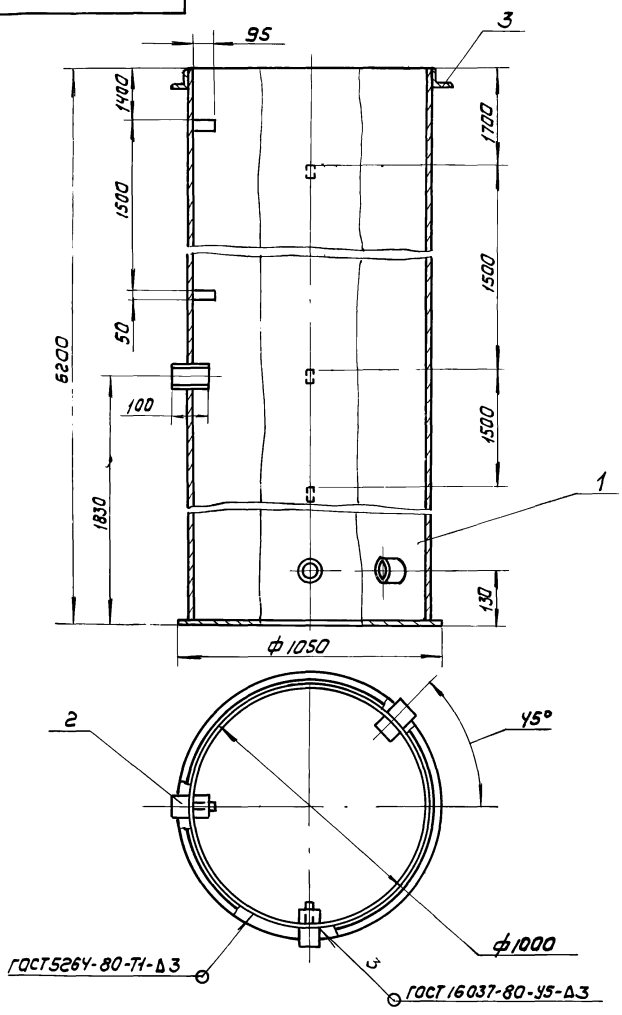

Поз.	Наименование	Кол.	Дополнительные указания
	Материалы		
1	Лист Б-3 ГОСТ 19903-74 / Ст.3 ГОСТ 16523-70	19,5 м²	458 кг
2	Труба 108×2,8 ГОСТ 10704-76 / Д ГОСТ 10705-80	0,3 м	2,2 кг
3	Уголок 50×50×5-Б ГОСТ 8509-72 / Ст.3-II-ГОСТ 535-79	3,3 м	12,5 кг

Покрытие внутренних и наружных поверхностей - лак БТ-5100 ГОСТ 312-79.

Изм.	Лист	N докум.	Подп.	Дата	1730.11.000			
Разраб.		Буданкова			Камера входная	Лит.	Масса	Масштаб
Пров.		Кремнев			Эскизный чертеж общего вида		476	1:1
Т. контр.						Лист	Листов	
Н. контр.		Хромихина				ЦНИИЭП инж. оборудования КО		
Утв.		Шипков						

Формат А3

1730.12.000

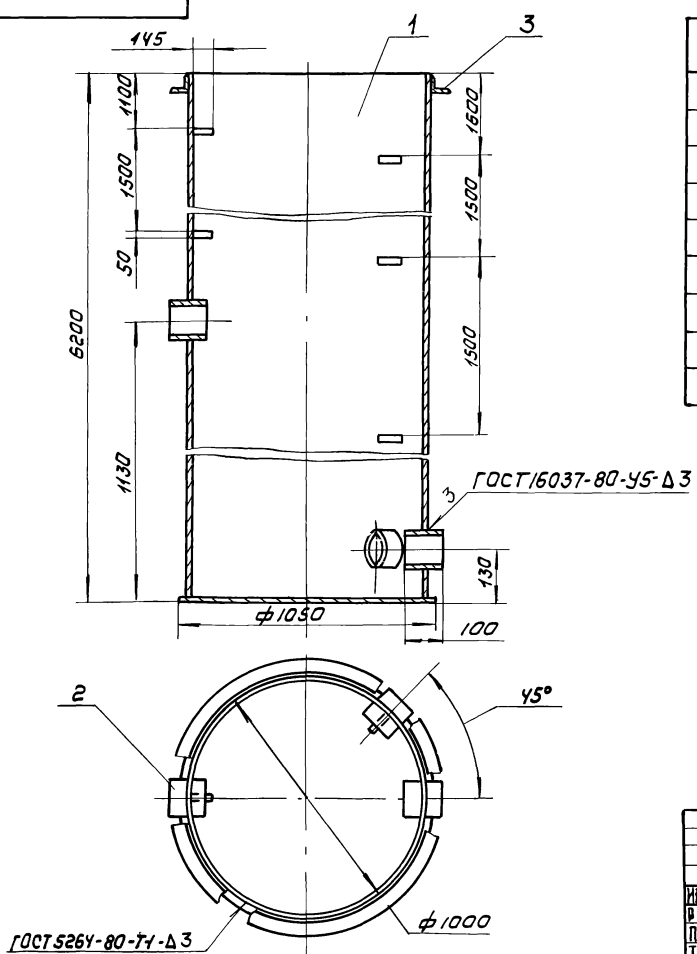

Поз.	Наименование	Кол.	Дополнительные указания
	Материалы		
1	Лист Б-3 ГОСТ 19903-74 / Ст.3 ГОСТ 16523-70	19,5 м²	458 кг
2	Труба 159×3 ГОСТ 10704-76 / Д ГОСТ 10705-80	0,3 м	3,5 кг
3	Уголок 50×50×5-Б ГОСТ 8509-72 / Ст.3-II-ГОСТ 535-79	3,3 м	12,5 кг

Покрытие внутренних и наружных поверхностей лак БТ-5100 ГОСТ 312-79

Изм.	Лист	N докум.	Подп.	Дата	1730.12.000			
Разраб.		Буданкова			Камера входная	Лит.	Масса	Масштаб
Пров.		Кремнев			Эскизный чертеж общего вида		478	1:15
Т. контр.						Лист	Листов	
Н. контр.		Хромихина				ЦНИИЭП инж. оборудования КО		
Утв.		Шипков						

Копировал: Коршунова 22038 00 16 Формат А3

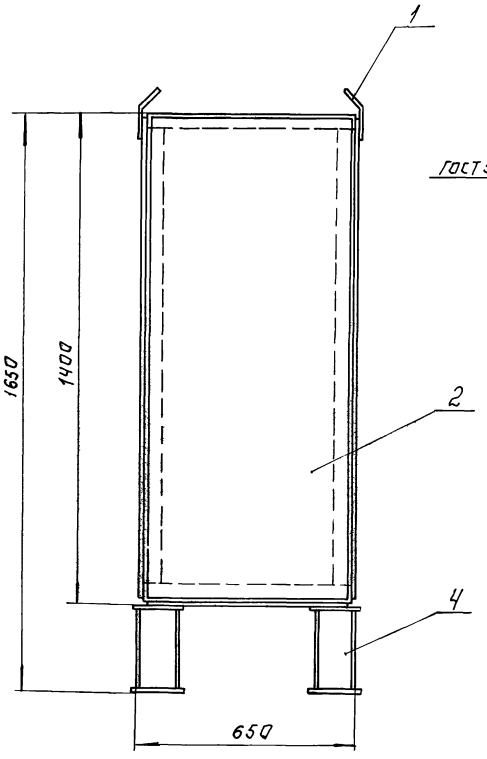

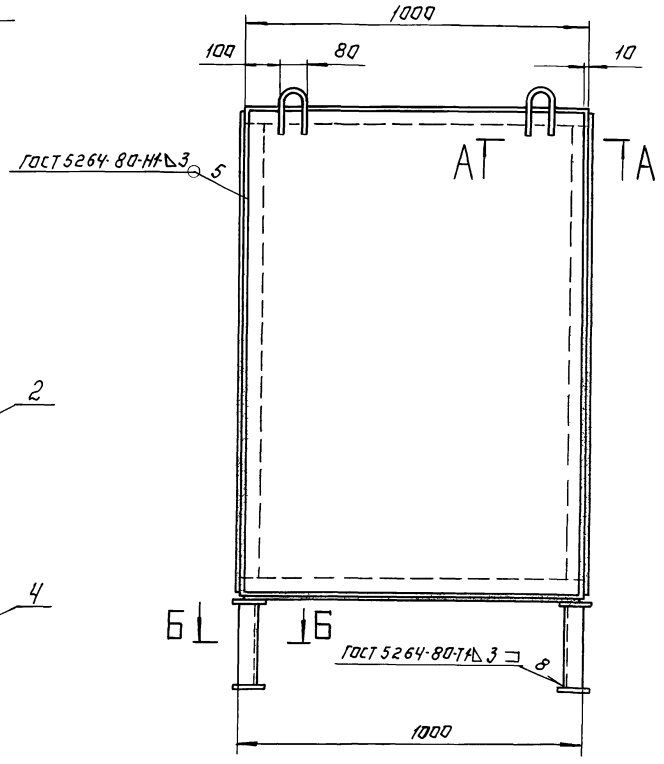

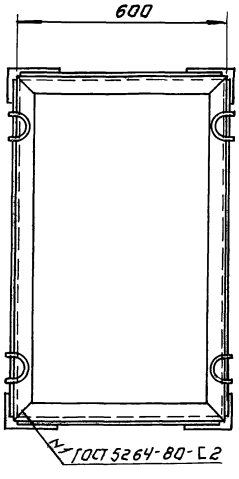

Поз.	Наименование	Кол.	Дополнительные указания
	Материалы		
1	Круг 10-В ГОСТ 2590-71 / Ст.3 ГОСТ 535-79	1.2 м	0.8 кг
2	Лист Б-3 ГОСТ 19903-74 / Ст.3 ГОСТ 16523-70	5,2 м²	123 кг
3	Уголок 50×50×5-Б ГОСТ 8509-72 / Ст.3-II-ГОСТ 535-79	11.6 м	44 кг
4	Швеллер 12 ГОСТ 8240-72 / Ст.3-II-ГОСТ 535-79	1 м	10.4 кг

А – А
М 1:5

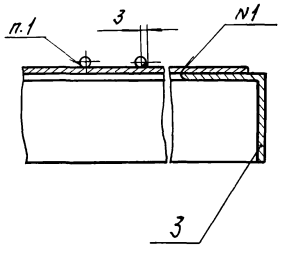

Б – Б
М 1:4

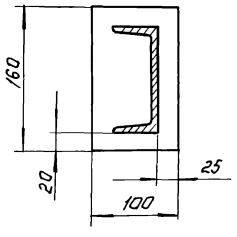

1. Сварка ручная дуговая.
2. Покрытие - лак БТ-5100 ГОСТ 312-79.

Изм.	Лист	N докум.	Подп.	Дата	1730.13.000.
Разраб.		Буданкова			Контейнер для кека. Эскизный чертеж общего вида.
Пров.		Кремнев Б.			Лит. / Масса 180 / Масштаб 1:10
Т. контр.					Лист / Листов
Н. контр.		Дромихина			ЦНИИЭП инж. оборудования
Утв.		Шипков			

Копировал Логинова Формат А2

Альбом VI

Типовой проект 902-3-57м87

Инв.N подл. | Подп. и дата | Взам. инв.N | Инв.N дубл. | Подп. и дата

gost.e-ecolog.ru