ТИПОВОЙ ПРОЕКТ

902-3-57м87

СТАНЦИИ БИОЛОГИЧЕСКОЙ ОЧИСТКИ СТОЧНЫХ ВОД

С ЕМКОСТЯМИ ИЗ СБОРНОГО ЖЕЛЕЗОБЕТОНА ДЛЯ СТРОИТЕЛЬСТВА В СЕВЕРНОЙ СТРОИТЕЛЬНО-КЛИМАТИЧЕСКОЙ ЗОНЕ (ВКЛЮЧАЯ ЗОНУ ВЛИЯНИЯ БАМ)

ПРОИЗВОДИТЕЛЬНОСТЬЮ 700,400 м³/сутки

АЛЬБОМ IV

Строительные изделия

22038-04

цена 2-43

				ПРИВЯЗАН
ИНВ. №:				

gost.e-ecolog.ru

ЦЕНТРАЛЬНЫЙ ИНСТИТУТ ТИПОВОГО ПРОЕКТИРОВАНИЯ
ГОССТРОЯ СССР

Москва, А-445, Смольная ул., 22

Сдано в печать IV 1988 года

Заказ № 3393 Тираж 800 экз.

ТИПОВОЙ ПРОЕКТ

902-3-57м.87

СТАНЦИИ БИОЛОГИЧЕСКОЙ ОЧИСТКИ СТОЧНЫХ ВОД

С ЕМКОСТЯМИ ИЗ СБОРНОГО ЖЕЛЕЗОБЕТОНА ДЛЯ СТРОИТЕЛЬСТВА В СЕВЕРНОЙ СТРОИТЕЛЬНО-КЛИМАТИЧЕСКОЙ ЗОНЕ (ВКЛЮЧАЯ ЗОНУ ВЛИЯНИЯ БАМ)

ПРОИЗВОДИТЕЛЬНОСТЬЮ 700,400 $м^3$/ СУТКИ

СОСТАВ ПРОЕКТА:

Альбом I – Пояснительная записка
Альбом II – Технологические решения. Отопление и вентиляция
Внутренний водопровод и канализация
Альбом III – Архитектурно-строительные решения. Конструкции железобетонные и металлические
Альбом IV – Строительные изделия
Альбом V – Электротехнические решения. Автоматизация и КИП. Связь и сигнализация заготовительного участка.
Альбом VI – Нестандартизированное оборудование. Эскизные чертежи общих видов.
Альбом VII – Спецификации оборудования
Альбом VIII – Ведомости потребности в материалах
Альбом IX – Сметы. Часть 1. Часть 2. Часть 3.

Примененные типовые материалы:
Типовой проект 407-3-41/75 Альбом III. Типовые детали и конструкции
Свердловский филиал ЦИТП.

Альбом IV
Строительные изделия

Разработан проектным институтом ЦНИИЭП инженерного оборудования

Главный инженер института А. Кетаов

Главный инженер проекта Н. Бондаренко

Утвержден Госграждanстроем приказ № 422 от 15.12.86 г.

				Привязан	
Инв. №:					

Содержание альбома

(начало)

Обозначение		Наименование	Стр.	Примеч.
тп 902-3-57.87	КЖИ ТТ	Технические требования	4	
	01.0.0.0	Колонна (К12-7-1; К12-7-2; К12-7-3)	5	
	02.0.0.0	Колонна (К12-9-1; К12-9-2; К12-9-3)	6	
	03.0.0.0	Колонна (К12-5-1; К12-5-2; К12-5-3)	7	
	04.0.0.0	Колонна (К12-6-1; К12-6-2; К12-6-3)	8	
	05.0.0.0	Колонна 6КФ85-2-Н-1	9	
	06.0.0.0	Колонна 1КФ55-3-Н-1	10	
	11.0.0.0	Балка 1БДР18-3-АУТ-1	11	
	12.0.0.0	Балка 1БДР18-5АУТ-1	12	
	13.0.0.0	Балка БОП 38-3П-С-1	13	
	21.0.0.0	Плита покрытия (ПГ-2ВрIIТ-1; ПГ-2ВрIIТ-2; ПГ-2ВрIIТ-3)	14	
	22.0.0.0	Плита покрытия (ПГ-2ВрIIТ-С-1; ПГ-2ВрIIТ-С-2; ПГ-2ВрIIТ-С-3)	15	
	23.0.0.0	Плита покрытия ПВ7-3ВрIIТ-1	16	
	24.0.0.0	Плита покрытия ПВ7-3ВрIIТ-С-1	17	
	25.0.0.0	Плита покрытия (ПГ-5ВрIIТ-1; ПГ-5ВрIIТ-2)	18	
	26.0.0.0	Плита покрытия (ПГ-5ВрIIТ-С-1; ПГ-5ВрIIТ-С-1)	19	
	27.0.0.0	Плита покрытия 2П1-6АУТ-1	20	
	28.0.0.0	Плита перекрытия П14-3-1		

Обозначение	Наименование	Стр.	Примеч.
30.0.0.0	Плита покрытия ПВ14-3ВрIIТ-1	21	
72.0.0.0	Плита покрытия ПВ14-3ВрIIТ-С-1	22	
31.0.0.0	Панель стеновая $\frac{ПСТ\ 100}{1.2\times1.5}$ -33-1	23	
32.0.0.0	Панель стеновая $\frac{ПСТ\ 100}{1.2\times0.75}$-33-1		
33.0.0.0	Панель стеновая $\frac{ПСТ\ 100}{1.2\times6}$ -11-1	24	
34.0.0.0	Панель стеновая $\frac{ПСТ\ 100}{1.8\times6}$ -11-1		
35.0.0.0	Панель стеновая $\frac{ПСТ\ 75}{1.2\times1.5}$ -33-1	25	
36.0.0.0	Панель стеновая $\frac{ПСТ\ 75}{1.2\times0.75}$-33-1		
37.0.0.0	Панель стеновая $\frac{ПСТ\ 75}{1.2\times6}$ -11-1	26	
38.0.0.0	Панель стеновая $\frac{ПСТ\ 75}{1.8\times6}$ -11-1		
39.0.0.0	Панель вертикального ограничения (ПВ1, ПВ2, ПВ3)	27	
40.0.0.0	Панель карнизная ПК1÷ПК10	28	2 листа
51.0.0.0	Панель стеновая ПСе1 ... ПСе9	30	4 листа
52.0.0.0	Панель стеновая (ПС1-42-Б1-1...ПС1-42-Б1-8)	34	
52.0.0.0СБ	Панель стеновая (ПС1-42-Б1-1...ПС1-42-Б1-8)	35	3 листа
	Сборочный чертеж		
53.0.0.0	Панель стеновая ПСе19	38	

СОДЕРЖАНИЕ АЛЬБОМА
(ОКОНЧАНИЕ)

ОБОЗНАЧЕНИЕ	НАИМЕНОВАНИЕ	СТ	ПРИМЕЧ.
ТП902-3-52.81 КЖИ 54.00.0	ПАНЕЛЬ СТЕНОВАЯ ПСЕ 20	39	
55.000	ПАНЕЛЬ СТЕНОВАЯ (ПСЕ21, ПСЕ22)	40	
56.0.0.0	ПАНЕЛЬ СТЕНОВАЯ (ПСЕ23, ПСЕ24)		
57.0.0.0	ПАНЕЛЬ СТЕНОВАЯ ПСЕ25	41	
06.02.0	ИЗДЕЛИЕ СОЕДИНИТЕЛЬНОЕ МС1	42	
29.00.0	ПЛИТА ПЕРЕКРЫТИЯ П 14д-3-1	43	
61.01.0	ИЗДЕЛИЕ ЗАКЛАДНОЕ МН2		
39.1.0.0	КАРКАС ПРОСТРАНСТВЕННЫЙ (КП1, КП2, КП3)	44	
39.1.1.0	КАРКАС ПЛОСКИЙ (КР1; КР2; КР3)	45	
40.0.1.0	СЕТКА АРМАТУРНАЯ (С1÷С9)	46	
57.1.0.0	ИЗДЕЛИЕ ЗАКЛАДНОЕ МН3а	47	
57.2.0.0	ИЗДЕЛИЕ ЗАКЛАДНОЕ МН12а	48	
57.0.2.0	КАРКАС ПЛОСКИЙ (КР-1а; КР-2а)	49	
57.2.1.0	КАРКАС ПЛОСКИЙ КР-17а		
57.1.1.0	КАРКАС ПЛОСКИЙ КР-8а	50	
57.1.2.0	КАРКАС ПЛОСКИЙ КР-9а		
57.0.1.0	СЕТКА АРМАТУРНАЯ С-21а	51	
70.01.0	ИЗДЕЛИЕ ЗАКЛАДНОЕ МС4		
62.0.1.0	ИЗДЕЛИЕ ЗАКЛАДНОЕ МН6	52	
63.0.1.0	ИЗДЕЛИЕ ЗАКЛАДНОЕ М3		
64.0.1.0	РАМКА МЕТАЛЛИЧЕСКАЯ МР1	53	
65.0.1.0	РАМКА МЕТАЛЛИЧЕСКАЯ МР2		
66.0.0.0	ЛОТОК ЛТ1	54	
67.0.0.0	ЛОТОК ЛТ2		
68.0.0.0	ИЗДЕЛИЕ ЗАКЛАДНОЕ МН2	55	
69.0.0.0	ИЗДЕЛИЕ ЗАКЛАДНОЕ МНЕ1		

ОБОЗНАЧЕНИЕ	НАИМЕНОВАНИЕ	СТР.	ПРИМЕЧ.
КЖИ-71.0.1.0	ИЗДЕЛИЕ ЗАКЛАДНОЕ М1	56	
94.0.1.0	РАМКА МЕТАЛЛИЧЕСКАЯ МР3		
81.0.1.0	СЕТКА АРМАТУРНАЯ (С1; С2)	57	
81.0.4.0	СЕТКА АРМАТУРНАЯ (С4; С5)		
81.0.3.0	СЕТКА АРМАТУРНАЯ (С3; С6)	58	
81.0.7.0	СЕТКА АРМАТУРНАЯ С7		
91.1.0.0	КАРКАС ПРОСТРАНСТВЕННЫЙ КП1	59	
91.1.1.0	КАРКАС ПЛОСКИЙ КР1		
92.0.1.0	СЕТКА АРМАТУРНАЯ (СЕ1; СЕ2)	60	
92.0.3.0	СЕТКА АРМАТУРНАЯ (СЕ3; СЕ4)		
92.0.5.0	СЕТКА АРМАТУРНАЯ СЕ5	61	
92.0.6.0	СЕТКА АРМАТУРНАЯ (СЕ6; СЕ7)		
93.0.0.0	СТРУЕНАПРАВЛЯЮЩИЙ ЩИТ СЩ1	62	

В АЛЬБОМЕ ДАНЫ ЖЕЛЕЗОБЕТОННЫЕ, АРМАТУРНЫЕ И ЗАКЛАДНЫЕ ИЗДЕЛИЯ.

СБОРНЫЕ ЖЕЛЕЗОБЕТОННЫЕ КОЛОННЫ ПРИНЯТЫ ПО СЕРИЯМ 1.423-3, 1.427.1-3 С ДОПОЛНЕНИЯМИ ПО ДАННОМУ АЛЬБОМУ.

СБОРНЫЕ ЖЕЛЕЗОБЕТОННЫЕ БАЛКИ ПОКРЫТИЯ И ОБВЯЗОЧНЫЕ БАЛКИ ПРИНЯТЫ ПО СЕРИИ 1.462.1-3/80, ГОСТ 24893.1-81 С ДОПОЛНЕНИЯМИ ПО ДАННОМУ АЛЬБОМУ.

СБОРНЫЕ ЖЕЛЕЗОБЕТОННЫЕ ПЛИТЫ ПОКРЫТИЯ ПРИНЯТЫ ПО ГОСТ 22701.1-77, ГОСТ 22701.2-77, СЕРИЯМ 1.442.1-2 ВЫП 1, 3.006.1-2/82 ВЫП 1-2 С ДОПОЛНЕНИЯМИ ПО ДАННОМУ АЛЬБОМУ

СБОРНЫЕ ЖЕЛЕЗОБЕТОННЫЕ СТЕНОВЫЕ ПАНЕЛИ ПРИНЯТЫ ПО СЕРИИ 1.432-12 С ДОПОЛНЕНИЯМИ ПО ДАННОМУ АЛЬБОМУ.

СБОРНЫЕ ЖЕЛЕЗОБЕТОННЫЕ СТЕНОВЫЕ ПАНЕЛИ ЕМКОСТНЫХ СООРУЖЕНИЙ ПРИНЯТЫ ПО СЕРИИ 3.900-3 ВЫП. 4/82 С ДОПОЛНЕНИЯМИ ПО ДАННОМУ АЛЬБОМУ.

БЕТОН СБОРНЫХ КОНСТРУКЦИИ ПРИНЯТ:
ПО МОРОЗОСТОЙКОСТИ F 150 ДЛЯ СТЕНОВЫХ ПАНЕЛЕЙ ЗДАНИЯ И ЕМКОСТЕЙ.

F 100 - ДЛЯ КОЛОНН, БАЛОК ПОКРЫТИЯ И ПЛИТ ПОКРЫТИЯ
ПО ВОДОНЕПРОНИЦАЕМОСТИ W4 - ДЛЯ СТЕНОВЫХ ПАНЕЛЕЙ ЕМКОСТНЫХ СООРУЖЕНИЙ;
W2 ДЛЯ ВСЕХ ОСТАЛЬНЫХ ЖЕЛЕЗОБЕТОННЫХ КОНСТРУКЦИЙ.
БЕТОН ПРИНЯТ В СООТВЕТСТВИИ С ТРЕБОВАНИЯМИ ГОСТ 26633-85 „БЕТОН ТЯЖЕЛЫЙ. ТЕХНИЧЕСКИЕ УСЛОВИЯ".

АРМАТУРНЫЕ И ЗАКЛАДНЫЕ ИЗДЕЛИЯ ДОЛЖНЫ ИЗГОТАВЛИВАТЬСЯ В СООТВЕТСТВИИ С ГОСТ 10922-75 „АРМАТУРНЫЕ ИЗДЕЛИЯ И ЗАКЛАДНЫЕ ДЕТАЛИ СВАРНЫЕ ДЛЯ ЖЕЛЕЗОБЕТОННЫХ КОНСТРУКЦИЙ ТЕХНИЧЕСКИЕ ТРЕБОВАНИЯ И МЕТОДЫ ИСПЫТАНИЙ.

МАРКА СТАЛИ ДЛЯ АРМАТУРЫ КЛАССА А-III - 25Г2С; ДЛЯ АРМАТУРЫ КЛАССА А-V - 23Х2Г2Т, ДЛЯ АРМАТУРЫ КЛАССА А-I - ВСТ 3 СП2
МАРКА СТАЛИ ДЛЯ ЗАКЛАДНЫХ ДЕТАЛЕЙ -09 Г2-12 ПО ТУ 14-1-3023-80
НА ПОВЕРХНОСТЬ ЗАКЛАДНЫХ ДЕТАЛЕЙ НАНЕСТИ ЦИНКОВОЕ ПОКРЫТИЕ ТОЛЩИНОЙ 50 МКМ В СООТВЕТСТВИИ С ТРЕБОВАНИЯМИ СНиП 3.04.03-85 „ЗАЩИТА СТРОИТЕЛЬНЫХ КОНСТРУКЦИЙ И СООРУЖЕНИЙ ОТ КОРРОЗИИ" И СНиП 2.03.11-85
ПОКРЫТИЕ ПОВЕРХНОСТЕЙ МОНТИРУЕМЫХ МЕТАЛЛОКОНСТРУКЦИИ ОСУЩЕСТВЛЯЕТСЯ МАСЛЯНОЙ КРАСКОЙ (ГОСТ 8292-85) ЗА 2 РАЗА ПО ГРУНТОВКЕ ГФ-0119 ГОСТ 23343-79
ПОКРЫТИЕ ПОВЕРХНОСТЕЙ МЕТАЛЛОКОНСТРУКЦИИ В ЕМКОСТЯХ ОСУЩЕСТВЛЯЕТСЯ ОКРАСКОЙ ЛАКОМ ХВ-784 (ГОСТ 7313-75) ЗА ТРИ РАЗА ПО ГРУНТОВКЕ ХС-010 (ГОСТ 9355-81) ЗА ДВА РАЗА.

ПРОВЕР.	ЛОУЦКЕР		ТП 902-3-57.87 КЖИ. ТТ
СТ. ИНЖ	ПРОХОРОВА		
РУК. ГР.	ХРАСНОВА		Технические требования
ГИП	ЛОУЦКЕР		Стадия Р; Лист; Листов 1
Н. КОНТР	ЛОУЦКЕР		ЦНИИЭП инженерного оборудования г. Москва.
НАЧ. ОТД	КРАСАВИН		

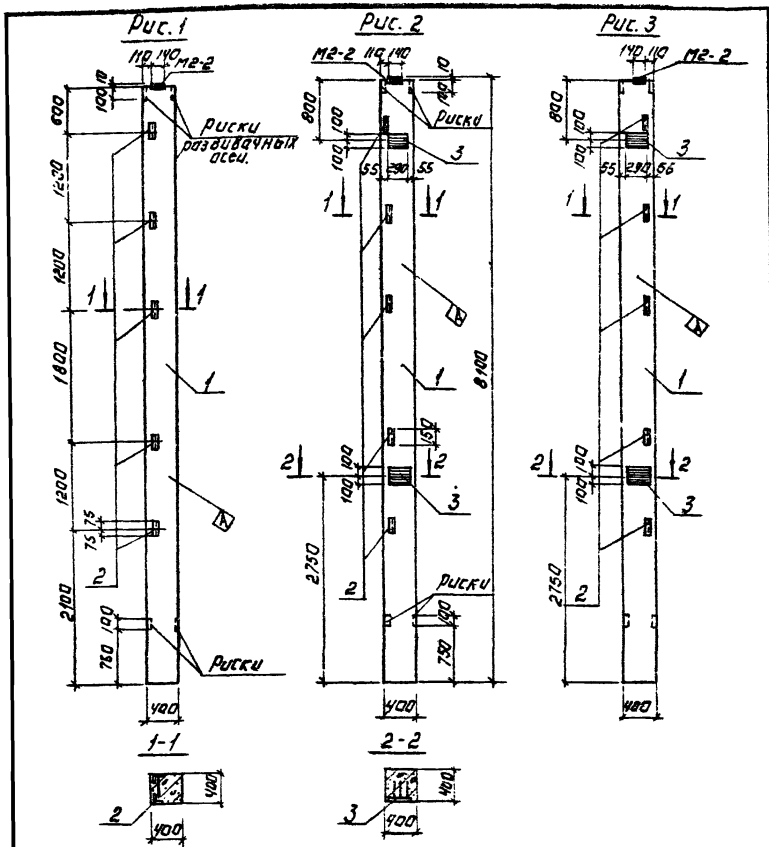

Формат	Зона	Поз.	Обозначение	Наименование	Кол.	Примеч.
				Документация		
			Т.П.902-3-57,87 -КЖИ. ТТ	Технические требования		
			1.423-3 Вып. 0-1;1	железобетонные колонны прямоугольного сечения для одно-		
				этажных производственных зданий без мостовых		
				кранов высотой до 9.6 м.		
				Сборочные единицы.		
		1	1.423-3 Вып.1	Колонна К72-7	1	
		2	1.423-3 Вып.2	Изделие закладное М1-14	5	
			Переменные данные для исполнений.			
				Т.П.902-3-57,87 -КЖИ.01.0.0 -01		
				Т.П.902-3-57,87 -КЖИ.01.0.0-02		
				Сборочные единицы		
		3	1.423-3 Вып.2	Изделие закладное М1-12-1	2	

Ведомость расхода стали на дополнительные закладные изделия, кг

Марка элемента	Изделия закладные.						Общий расход
	Арматура класса		Прокат марки				
	А-III		В Ст.3 кп 2				
	ГОСТ 5781-82		ГОСТ 8509-72		ГОСТ 103-76		
	Ф12	Итого	L63×5	Итого	S=10	Итого	
К72-7-1	1.65	1.65	7.20	7.20			8.85
К72-7-2; К72-7-3	4.45	4.46	7.2	7.2	9.20	9.20	20.85

Обозначение	Марка	Рис.
Т.П.902-3-57,87 КЖИ 01.0.0.0	К72-7-1	1
-01	К72-7-2	2
-02	К72-7-3	3

Привязан:

Инв. №

Провер.	Лоуцкер	
Вед.инж.	Прохорова	
Рук.гр.	Краснова	
ГИП	Лоуцкер	
Н.контр.	Лоуцкер	
Нач.отд.	Красавин	

Т.П. 902-3-57,87 КЖИ 01.0.0.0

Колонна (К72-7-1; К72-7-2; К72-7-3)

Стадия	Масса	Масштаб
Р	3300	1:50

Лист: Листов:

ЦНИИЭП инженерного оборудования г. Москва

22038-04 6 Копировал Логинова Формат: А3

Рис. 1

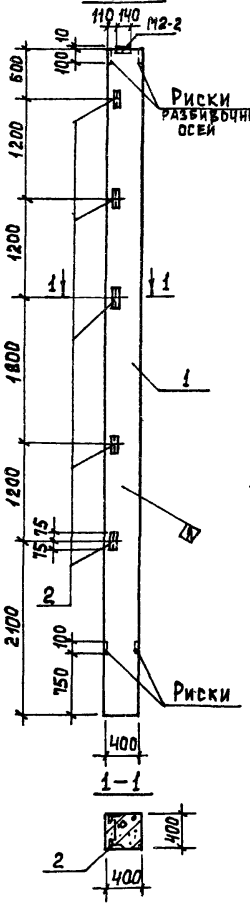

Рис. 2

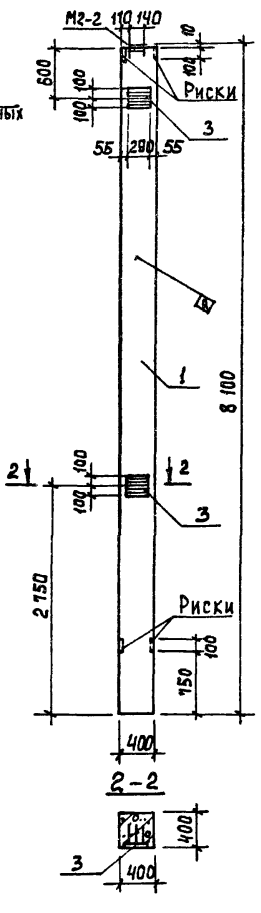

Рис. 3

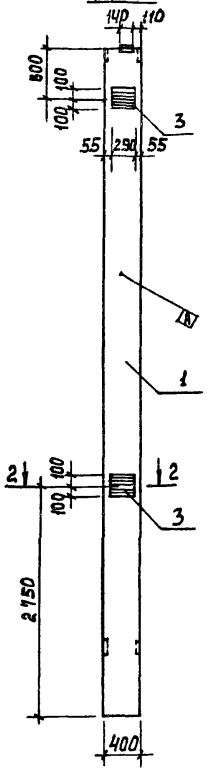

Формат	Зона	Поз.	Обозначение	Наименование	Кол.	Примеч.
				Документация		
А3			ТП 902-3-57м.87 КЖИ. ТТ	Технические требования		
			1.423-3 вып. 0-1; 1	Железобетонные колонны прямоугольного сечения для одноэтажных производственных зданий без мостовых кранов высотой до 9,6 м.		
				Сборочные единицы		
		1	1.423.-3 вып.1	Колонна К 72-9	1	
		2	1.423-3 вып.2	Изделие закладное М1-14	5	
			Переменные данные для исполнений			
				ТП 902-3-57м.87 КЖИ.02.0.00-01		
				ТП 902-3-57м.87 КЖИ.02.0.00-02		
				Сборочные единицы		
		3	1.423-3 вып. 2	Изделие закладное М1-12-1	2	

Ведомость расхода стали на дополнительные закладные изделия, кг.

Марка элемента	Изделия закладные						Общий расход
	Арматура класса		Прокат марки				
	А-III		ВСт3 кп2				
	ГОСТ 5781-82		ГОСТ 8509-72		ГОСТ 103-76		
	ф 12	Итого	L63х5	Итого	S=10	Итого	
К72-9-1	1.65	1.65	7.20	7.20			8.85
К72-9-2; К72-9-3	4.45	4.45	7.20	7.20	9.20	9.20	20.85

Обозначение	Марка	Рис.
ТП 902-3-57м.87 КЖИ.02.000	К72-9-1	1
-01	К72-9-2	2
-02	К72-9-3	3

Привязан

Инв. №

Провер.	Лоуцкер	
Вед. инж	Прохорова	
Рук. гр.	Краснова	
Г И П	Лоуцкер	
Н. контр	Лоуцкер	
Нач. отд	Красавин	

ТП 902-3-57м.87 КЖИ. 02.0.0.0

Колонна (К72-9-1; К72-9-2; К72-9-3)

Стадия	Масса	Масштаб
Р	3300	1:50
Лист	Листов 1	

ЦНИИЭП инженерного оборудования г. Москва

Рис. 1

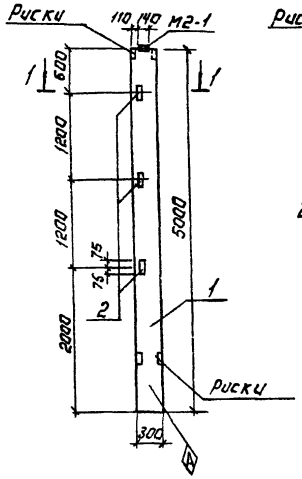

Рис. 2

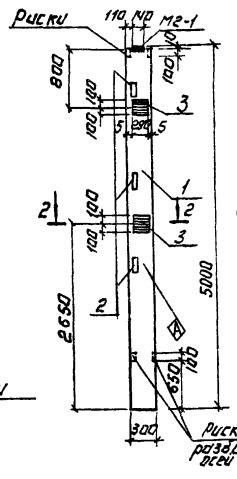

Рис. 3

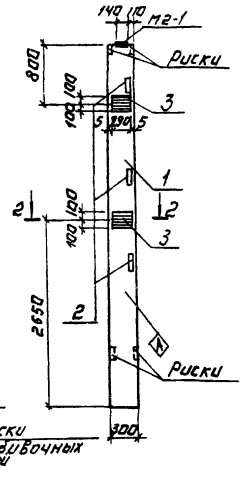

Формат	Зона	Поз.	Обозначение	Наименование	Кол.	Примеч.
				Документация		
		—	Т.П.902-3-57.87 — КЖИ. ТТ	Технические требования		
		—	1.423-3 Вып. 0-1; 1	Железобетонные колонны прямоугольного сечения для одноэтажных производственных зданий без мостовых кранов высотой до 9.6 м.		
				Сборочные единицы.		
		1	1.423-3 Вып.1	Колонна К42-5	1	
		2	1.423-3 Вып. 2	Изделие закладное М1-13	3	
			Переменные данные для исполнений:			
				Т.П.902-3-57.87 КЖИ.03.0.0.0-01		
				Т.П.902-3-57.87 КЖИ.03.0.0.0-02		
				Сборочные единицы.		
		3	1.423-3 Вып 2	Изделие закладное М1-12	2	

Ведомость расхода стали на дополнительные закладные изделия, кг.

Марка элемента	Изделия закладные						Общий расход
	Арматура класса		Прокат марки				
	А-III		В Ст3 кп 2				
	ГОСТ 5781-82		ГОСТ 8509-72		ГОСТ 103-76		
	ф12	Итого	∠63×5	Итого	S=10	Итого	
К42-5-1	0.72	0.72	4.32	4.32			5.04
К42-5-2	2.80	2.80			9.20	9.20	12.00
К42-5-3	2.80	2.80			9.20	9.20	12.00

Обозначение	Марка	Рис.
Т.П.902-3-57.87 КЖИ.03.0.0.0	К42-5-1	1
— 01	К42-5-2	2
— 02	К42-5-3	3

Привязан:

Инв. №

Провер.	Лоцкер	
Вед. инж.	Прохорова	
Рук. гр.	Кратнова	
Гип	Лоцкер	
Н. контр.	Лоцкер	
Нач. отд.	Красавин	

Т.П. 902-3-57.87 КЖИ.03.0.0.0

Колонна (К42-5-1; К42-5-2; К42-5-3)

Стадия	Масса	Масштаб
Р	1100	1:50
Лист:	Листов:	

ЦНИИЭП инженерного оборудования г. Москва

Копировал: Логинова

Формат: А3

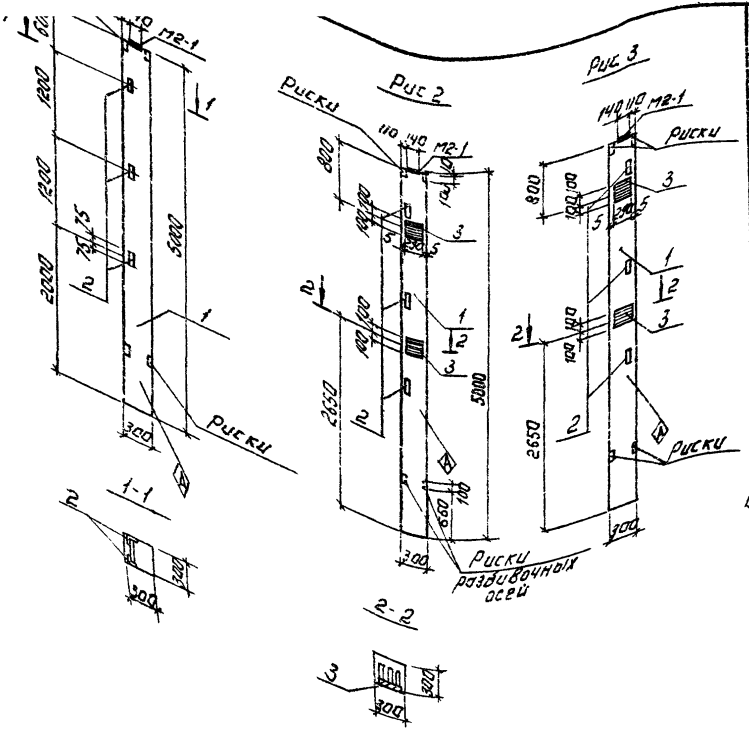

Формат	Зона	Поз.	Обозначение	Наименование	Кол.	Примеч.
				Документация		
		—	Т.П. 902-3-57м87 - КЖИ.ТТ	Технические требования		
		—	1.423-3 Вып. 0-1;1	железобетонные колонны прямоугольного сечения для одноэтажных производственных зданий, без мостовых кранов высотой до 9.6 м.		
				Сборочные единицы.		
		1	1.423-3 Вып.1	Колонна К42-6	1	
		2	1.423-3 Вып.2	Изделие закладное М1-15	3	
			Переменные данные для исполнений.			
				Т.П. 902-3-57м87 КЖИ.04.0.0.0-01		
				Т.П. 902-3-57м87 КЖИ.04.0.0.0-02		
				Сборочные единицы		
		3	1.423-3 Вып.2	Изделие закладное М1-12	2	

Ведомость расхода стали на дополнительные закладные изделия, кГ

Марка элемента	Изделия закладные						Общий расход
	Арматура класса А-III		Прокат марки ВСт3 кп2				
	ГОСТ 5781-82		ГОСТ 8509-72		ГОСТ 103-76		
	Ф12	Итого	L63×5	Итого	S=10	Итого	
К42-6-1	0.72	0.72	4.32	4.32			5.04
К42-6-2	2.80	2.80			9.20	9.20	12.00
К42-6-3	2.80	2.80			9.20	9.20	12.00

Обозначение	Марка	Рис.
Т.П. 902-3-57м87 КЖИ.04.0.0.0	К42-6-1	1
-01	К42-6-2	2
-02	К42-6-3	3

Привязан:

Инв. №

Провер.	Лоуцкер	
Вед. инж.	Прохорова	
Рук. гр.	Краснова	
ГИП	Лоуцкер	
Н. контр.	Лоуцкер	
Нач. отд.	Красавин	

Т.П. 902-3-57м87 КЖИ 04.0.0.0.

КОЛОННА (К42-6-1; К42-6-2; К42-6-3)

Стадия	Масса	Масштаб
Р	1200	1:50

Лист: Листов: 1

ЦНИИЭП инженерного оборудования г. Москва

22038-04 9 Копировал. Логинова Формат: А3

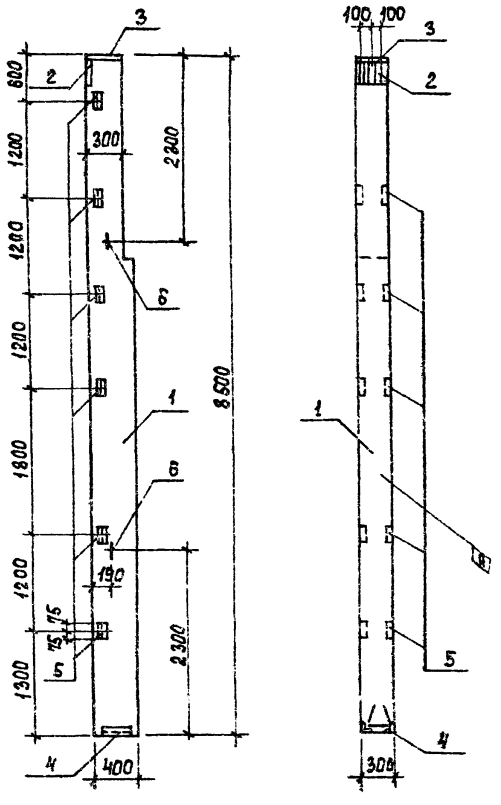

Формат	Зона	Поз.	Обозначение	Наименование	Кол.	Примечан.
				Документация		
А3			ТП 902-3-57.87 КЖИ. ТТ	Технические требования		
				Сборочные единицы		
		1	1.427.1-3.1-2.00-027	Колонна БКФ85-2-Н-1	1	
		2	1.427.1-3.2-0.06.0	Изделие закладное МН1	1	
		3	-0.07.0	Изделие закладное МН2	1	
		4	-0.12.0	Изделие закладное МН7	1	
		5	-0.20.0	Изделие закладное МН28	5	
		6	-0.21.0-02	Изделие закладное МН34	2	

Ведомость расхода стали на дополнительные закладные изделия на элемент, кг.

Марка элемента	Изделия закладные											Общий расход
	Арматура класса						Прокат марки					
	А-I		А-III				Вст3кп2		Вст3сп5-1			
	ГОСТ 5781-82		ГОСТ 5781-82			Всего	ГОСТ 82-70		ГОСТ 8509-72		Всего	
	ф14		ф10	ф12	ф14		S=8		183х5	190х6	Итого	
БКФ85-2-Н-1	3.2		3.3	1.0	2.1	9.6	10.4		7.0	4.2	11.2	21.6	31.2

Привязан	Провер.	Лоцикер	ТП 902-3-57.87		КЖИ. 05.0.0.0
	Вед. инж.	Прохорова	Колонна БКФ85-2-Н-1	Стадия	Масса	Масштаб
	Рук. гр.	Краснова		Р	2400	1:50
	Г. И. П.	Лоцикер		Лист	Листов 1
	Н. контр.	Лоцикер		ЦНИИЭП инженерного оборудования г. Москва	
Инв. №	Нач. отд.	Красавин			

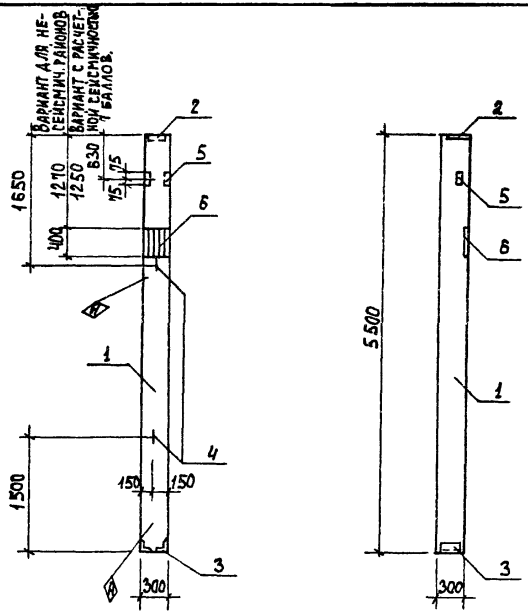

Формат	Зона	Поз.	Обозначение	Наименование	Кол.	Примеч.
				Документация		
А3		-	ТП 902-3-57.87 КЖИ. ТТ	Технические требования		
				Сборочные единицы		
А3		1	1.427.1-3.1-1.00-014	Колонна 1КФ55-3-Н-1	1	
Б4		2	1.427.1-3.2-0.07.0	Изделие закладное МН2	1	
Б4		3	-0.12.0	Изделие закладное МН7	7	
Б4		4	-0.21.0	Изделие закладное МН32	2	
Б4		5	-0.20.0	Изделие закладное МН28	1	
А4		6	ТП -КЖИ.06.0.1.0	Изделие закладное МД1	1	

Ведомость расхода стали на дополнительные закладные изделия, кг.

Марка элемента	Изделия закладные													
	Арматура класса						Прокат марки							Общий расход
	А-I		А-III				ВСт3сп5	ВСт3кп2	ВСт3сп5-1				Всего	
	ГОСТ 5781-82		ГОСТ 5781-82				ГОСТ 8509-72		ГОСТ 103-76*		ГОСТ 85-70*			
	ф10		ф10	ф12	ф25	Итого	L90x6	L63x5	S=20		S=8	S=20		
1КФ55-3-Н-1	1.3		1.1	0.2	5.8	7.1	4.2	1.4	9.4		5.7	21.2	41.9	50.3

Покрытие закладных деталей - горячее цинкование S = 50 мкм.

Провер	Лоуцкер		
Вед. инж	Прохорова		
Рук. гр.	Краснова		
Г И П	Лоуцкер		
Н. контр.	Лоуцкер		
Нач. отд	Красавин		

Привязан

Инв. №

ТП 902-3-57.87 КЖИ. 06.0.0.0

Колонна 1КФ55-3-Н-1

Стадия	Масса	Масштаб
Р	1200	1:50

Лист | Листов 1

ЦНИИЭП инженерного оборудования г. Москва

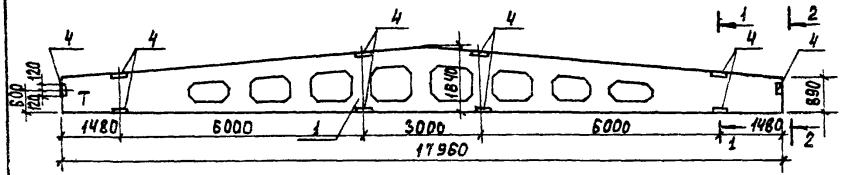

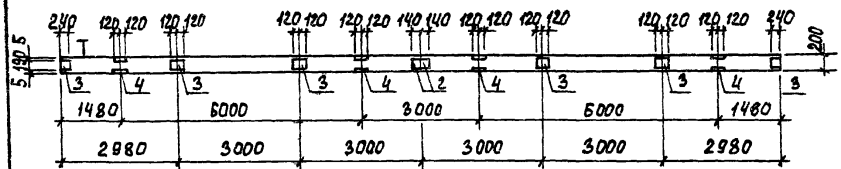

1 – 1
м 1:20

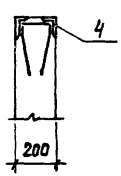

2 – 2
м 1:20

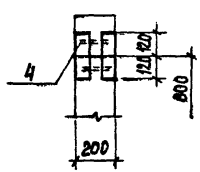

Формат	Зона	Поз.	Обозначение	Наименование	Кол.	Примеч
				Документация		
А3		–	ТП 902-3-57м.87 КЖИ.ТТ	Технические требования		
		–				
				Сборочные единицы		
		1	1.462.1- 3/80. 1-2-06	Балка 1БДР18-3АУТ	1	
		2	1.400 – 6/76 вып.1	Изделие закладное МЧ-1-2	2	
		3	1.400 – 6/76 вып.1	Изделие закладное МЧ-3-3	6	
		4	1.400 – 6/76 вып.1	Изделие закладное МЧ-22	6	

Ведомость расхода стали на дополнительные закладные изделия на элемент, кг.

Марка элемента	Закладные изделия								Общий расход
	Арматура класса А-III ГОСТ 5781-82				Прокат марки 09Г2-12				
					ГОСТ 103-76	ГОСТ 8510-72			
	ф8	ф10		Итого	S=6		L110×70×8	Всего	
1БДР18-3АУТ-1	3.8	1.2		5.0	15.8		31.2	47.0	52.0

Привязан

Инв. №

Провер.	Дручкер		
Вед.инж.	Прохорова		
Рук.гр.	Краснова		
ГИП	Дручкер		
Н.контр.	Дручкер		
Нач.отд.	Красавин		

ТП 902-3-57м.87 КЖИ.11.0.0.0

Балка 1БДР18-3АУТ-1

Стадия	Масса	Масшт.
Р	8400	1:100
Лист	Листов 1	

ЦНИИЭП инженерного оборудования г. Москва

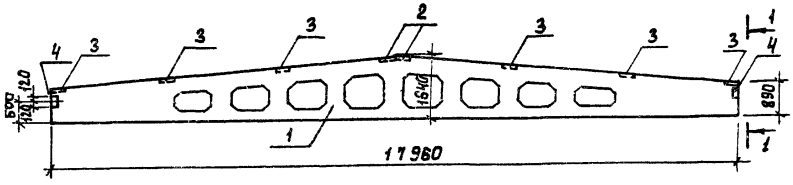

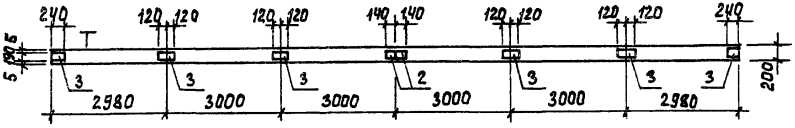

1—1
м 1:20

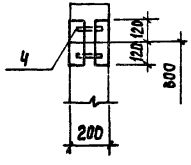

Формат	Зона	Поз.	Обозначение	Наименование	Кол.	Примечан.
				Документация		
А3			ТП 902-3-57.87 КЖИ. ТТ	Технические требования		
				Сборочные единицы		
А3		1	1.462.1 -3/80	Балка 1БДР18-5АУТ	1	
		2	1.400 - 6/78 вып.1	Изделие закладное МЧ-1-2	2	
		3	1.400 - 6/78 вып.1	Изделие закладное МЧ-3-3	6	
		4	1.400 - 6/76 вып.1	Изделие закладное МЧ-22	2	

Ведомость расхода стали на дополнительные закладные изделия на элемент, кг.

Марка элемента	Закладные изделия								Общий расход
	Арматура класса				Прокат марки				
	А-III				09Г2-12				
	ГОСТ 5781-82				ГОСТ 103-76		ГОСТ 8510-72	Всего	
	ф8	ф10		Итого	S=6		L110х110х8		
1БДР18-5АУТ-1	2.2	0.4		2.6	15.8		10.4	26.2	28.8

			ТП 902-3-57.87		КЖИ. 12.00.0
			Балка 1БДР18-5АУТ-1	Стадия	Масса	Масштаб
				Р	8400	1:100
				Лист	Листов 1
Привязан				ЦНИИЭП инженерного оборудования г. Москва	
	Провер.	Лоуцкер			
	Вед.инж.	Прохорова			
	Рук.гр.	Краснова			
	Г.И.П.	Лоуцкер			
	Н.контр.	Лоуцкер			
Инв.№	Нач.отд.	Красавин			

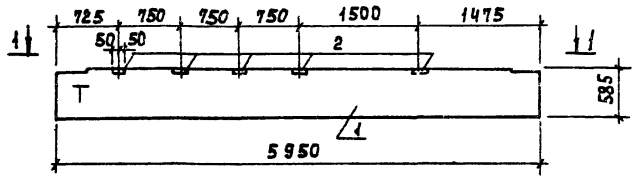

1 — 1

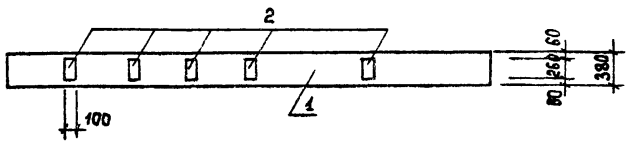

Формат	Зона	Поз.	Обозначение	Наименование	Кол.	Примеч.
				Документация		
А3			ТП 902-3-57.87 КЖИ.ТТ	Технические требования		
			ГОСТ 24893.1-81	Балки обвязочные железобетонные для зданий промышленных предприятий.		
				Сборочные единицы		
		1	ГОСТ 24893.1-81	БОП 38-3П-С	1	
		2	ГОСТ 24893.2-81. 1160	Изделие закладное М7	5	

Ведомость расхода стали на дополнительные закладные изделия на элемент, кг.

Марка элемента	Закладные изделия				
	Арматура класса		Прокат марки		Всего
	А-III		Вст3сп5-1		
	ГОСТ 5781-82		ГОСТ 103-76		
	ф10		S=8		
БОП-38-3П-С-1	2,0		8,5		10,5

Привязан		ТП 902-3-57.87	КЖИ. 13.0.0.0
	Провер. Лоцкер	Балка БОП 38-3П-С-1	Стадия: Р; Масса: 2850; Масштаб: 1:50
	Вед.инж. Прохорова		Лист; Листов 1
	Рук.гр. Красилова		ЦНИИОМП инженерного оборудования г. Москва
	ГИП Лоцкер		
Инв.№	Н.контр. Лоцкер		
	Нач.отд. Красавин		

Рис. 1

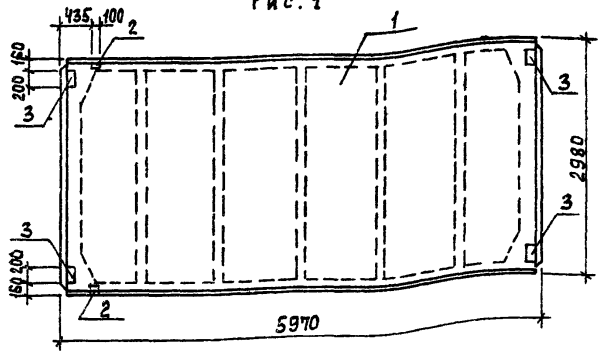

Рис. 2
м 1:100

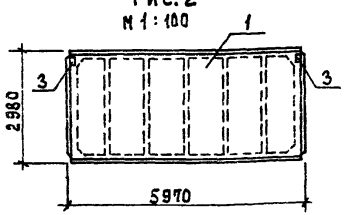

Рис. 3
м 1:100

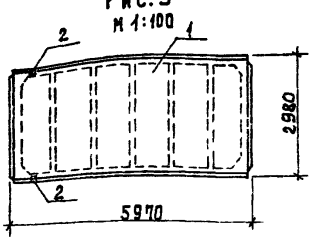

Формат	Зона	Поз.	Обозначение	Наименование	Кол.	Примечан.
				Документация		
А3			ТП 902-3-57м.87 КЖИ.ТТ	Технические требования		
			ГОСТ 22701.0-77	Плиты Ж.-б. ребристые предварительно напряженные размерами 6х3 м для покрытия производственных зданий. Технические условия		
				Сборочные единицы		
		1	ГОСТ 22701.1-77	Плита ПГ-2 Вр II Т	1	
				Переменные данные для исполнения		
				ТП 902-3-57м.87 КЖИ.21.0.0.0		
				Сборочные единицы		
		2	ГОСТ 22701.5-77	Изделие закладное М9	2	
				ТП 902-3-57м.87 КЖИ.21.0.0.0-М		
				Сборочные единицы		
		2	ГОСТ 22701.5-77	Изделие закладное М9	2	
		3	ГОСТ 22701.5-77	М8	4	
				ТП 902-3-57м.87 КЖИ.21.0.0.0-02		
				Сборочные единицы		
		3	ГОСТ 22701.5-77	Изделие закладное М8	2	

Обозначение	Марка	Рис.
ТП 902-3-57м.87 КЖИ.21.0.0.0	ПГ-2Вр II Т-1	3
-01	ПГ-2Вр II Т-2	1
-02	ПГ-2Вр II Т-3	2

Ведомость расхода стали на дополнительные закладные изделия, кг.

Марка элемента	Изделия закладные							Общий расход
	Арматура класса А-III ГОСТ 5781-82			Прокат марки Вст3кп2 ГОСТ 8509-72		ГОСТ 103-76	Всего	
	ф 10	ф 14	Итого	L90×8	Итого	S=8	Итого	
ПГ-2Вр II Т-1	0,62	0,20	0,82	1,56	1,56			1,56	2,50
ПГ-2Вр II Т-2	2,22	0,2	2,42	1,66	1,66	5,20	5,20	6,88	9,30
ПГ-2Вр II Т-3	0,8		0,8			2,6	2,6	2,6	3,4

Привязан

Инв. №

Провер.	Лоцкер	
Рук. гр.	Краснова	
Г.И.П.	Лоцкер	
Н. контр.	Лоцкер	
Нач. отд.	Красавин	

ТП 902-3-57м.87 КЖИ.21.0.0.0

Плита покрытия (ПГ-2Вр II Т-1; ПГ-2Вр II Т-2; ПГ-2Вр II Т-3)

Стадия	Масса	Масштаб
Р	2650	1:50
Лист	Листов 1	

ЦНИИЭП инженерного оборудования г. Москва

Рис. 1

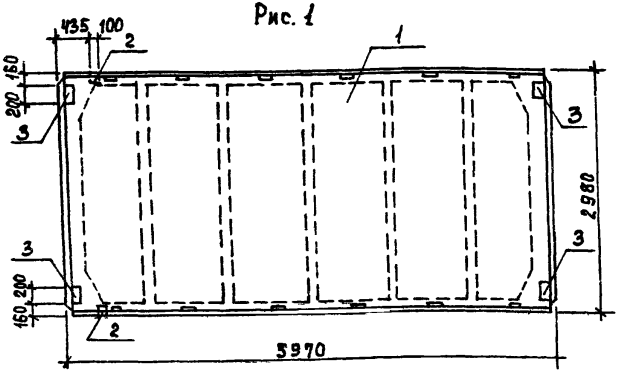

Рис. 2
м 1:100

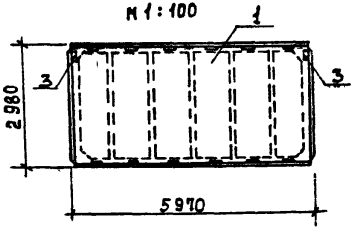

Рис. 3
м 1:100

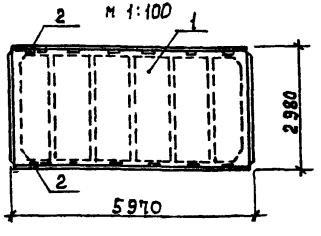

Формат	Зона	Поз.	Обозначение	Наименование	Кол.	Примеч.
				Документация		
А3			ТП 902-3-57м.87 КЖИ. ТТ	Технические требования		
			ГОСТ 22701.0-77	Плиты ж.б. ребристые предварительно напряженные размерами 6х3 м. для покрытий производственных зданий. Технические условия.		
				Сборочные единицы		
		1	ГОСТ 22701.1-77	Плита ПГ-2Вр II Т-С	1	
			Переменные данные для исполнения			
				ТП 902-3-57м.87 КЖИ.22.0.0.0		
				Сборочные единицы		
		2	ГОСТ 22701.5-77	Изделие закладное М9	2	
				ТП 902-3-57м.87 КЖИ.22.0.0.01		
				Сборочные единицы		
		2	ГОСТ 22701.5-77	Изделие закладное М9	2	
		3	ГОСТ 22701.5-77	М8	4	
				ТП 902-3-57м.87 КЖИ.22.00-02		
				Сборочные единицы		
		3	ГОСТ 22701.5-77	Изделие закладное М8	2	

Обозначение	Марка	Рис.
ТП 902-3-57м.87 - КЖИ.22.0.0.0	ПГ-2Вр II Т-С-1	3
ТП -01	ПГ-2Вр II Т-С-2	1
ТП -02	ПГ-2Вр II Т-С-3	2

Ведомость расхода стали на дополнительные закладные изделия, кг

Марка элемента	Изделия закладные								Общий расход
	Арматура класса А-III ГОСТ 5781-82			Прокат марки Вст3 кп2 ГОСТ 8509-72		ГОСТ 103-76		Всего	
	ф10	ф14	Итого	L70х8	Итого	S=8	Итого		
ПГ-2Вр II Т-С-1	0,62	0,20	0,82	1,68	1,68	5,20	—	1,68	2,50
ПГ-2Вр II Т-С-2	2,22	0,2	2,42	1,68	1,68	5,20	5,20	6,88	9,30
ПГ-2Вр II Т-С-3	0,8	—	0,8	—	—	2,6	2,6	2,6	3,4

Привязан

Инв. №

Провер.	Лоцкер	
Рук. гр.	Краснова	
ГИП	Лоцкер	
Н. контр.	Лоцкер	
Нач. отд.	Красавин	

ТП 902-3-57м.87 КЖИ. 22.0.0.0

Плита покрытия (ПГ-2Вр II Т-С-1; ПГ-2Вр II Т-С-2; ПГ-2Вр II Т-С-3)

Стадия	Масса	Масштаб
Р	2,650	1:50
Лист	Листов 1	

ЦНИИЭП инженерного оборудования

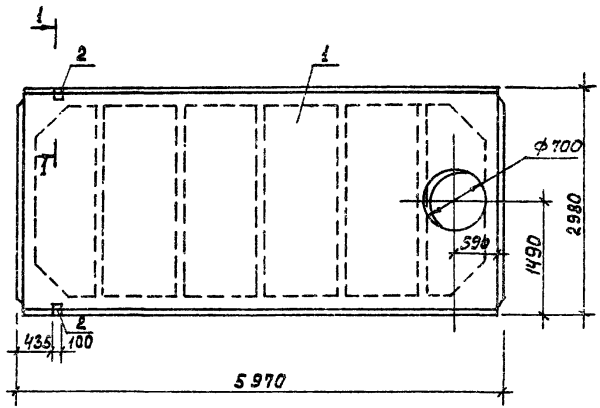

1-1 (повернуто)

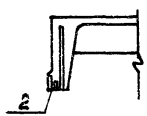

Формат	Зона	Поз.	Обозначение	Наименование	Кол.	Примеч.
				Документация		
А3			ТП 902-3-57м87 КЖИ. ТТ	Технические требования		
			ГОСТ 22701.0 - 77	Плиты ж.б ребристые предварительно напряженные размерами 6х3 м для покрытий производственных зданий. Технические условия		
				Сборочные единицы		
		1	ГОСТ 22701.2 - 77	Плита ПВ7-3Вр II т	1	
		2	ГОСТ 22701.5 - 77	Изделие закладное М9	2	

Ведомость расхода стали на дополнительные закладные детали, кг.

Марка элемента	Закладные изделия						
	Прокат марки Вст3кп2			Арматура класса А-III			Всего
	ГОСТ 8509-72			ГОСТ 5781-82			
	L70×8		Итого	ф10	ф14	Итого	
ПВ7-3Вр II т-1	1,66		1,66	0,62	0,20	0,82	2,50

				ТП 902-3-57м87	КЖИ. 23.0.0.0
				Плита покрытия ПВ7-3Вр II т-1	Стадия: Р; Масса: 3200; Масштаб: 1:50; Лист 1; Листов 1
Привязан			Провер.	Лоуцкер	ЦНИИЭП инженерного оборудования г. Москва
			Рук. гр.	Краснова	
			Г и П	Лоуцкер	
			Н.контр.	Лоуцкер	
Инв.№			Нач.отд.	Красавин	

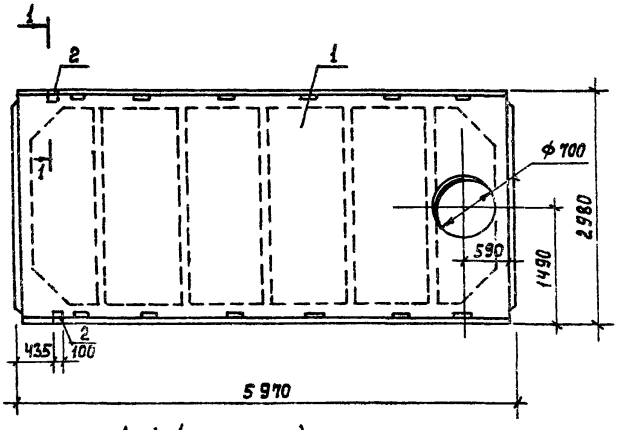

1-1 (повернуто)

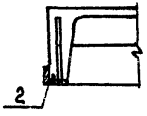

Формат	Зона	Поз.	Обозначение	Наименование	Кол.	Примеч.
				Документация		
А3			ТП 902-3-57.87 КЖИ.ТТ	Технические требования		
			ГОСТ 22701.0-77	Плиты ж.б. ребристые предварительно напряженные размерами 6х3 м для покрытий производственных зданий. Технические условия.		
				Сборочные единицы		
		1	ГОСТ 22701.2-77	Плита ПВ7-3ВрIIIт-с1	1	
		2	ГОСТ 22701.5-77	Изделие закладное М9	2	

Ведомость расхода стали на дополнительные закладные детали, кг.

Марка элемента	Закладные изделия						
	Прокат марки		Итого	Арматура класса		Итого	Всего
	Вст3кп2 ГОСТ 8509-72			AIII ГОСТ 5781-82			
	∠70х8			ф10	ф14		
ПВ7-3ВрIIIт-С-1	1,66		1,66	0,62	0,20	0,82	2,50

Привязан			
Инв. №			
Провер.	Лоуцкер		
Рук. гр.	Краснова		
ГИП	Лоуцкер		
Н.контр.	Лоуцкер		
Нач.отд.	Красавин		

ТП 902-3-57.87 КЖИ.24.0.0.0

Плита покрытия ПВ7-3ВрIIIт-С-1

Стадия	Масса	Масштаб
Р	3200	1:50
Лист	Листов 1	

ЦНИИЭП инженерного оборудования г. Москва

Рис. 1

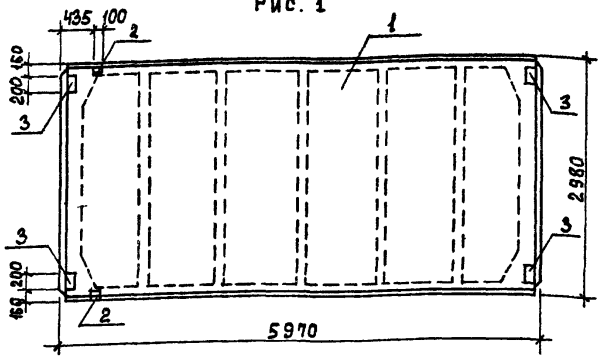

Рис. 2

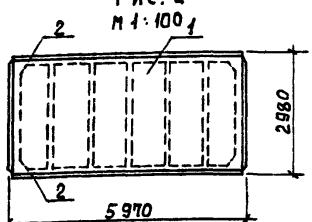

Формат	Зона	Поз.	Обозначение	Наименование	Кол.	Примечан.
				Документация		
А3			ТП 902-3-57м.87 КЖИ. ТТ	Технические требования		
		–	ГОСТ 22701-77	Плиты ж/б ребристые предварительно напряженные размерами 3 х 6 м для покрытий производственных зданий. Технические условия		
				Сборочные единицы		
		1	ГОСТ 22701.1-77	Плита ПГ-5 Вр II Т	1	
		2	ГОСТ 22701.5-77	Изделие закладное М9	2	
			Переменные данные для исполнения			
				ТП 902-3-57м.87 КЖИ.25.000-01		
				ТП 902-3-57м.87 КЖИ.25.000		
				Сборочные единицы		
		3	ГОСТ 22701.5-77	Изделие закладное М8	4	

Обозначение	Марка	Рис.
ТП 902-3-57м.87 КЖИ.25.000	ПГ-5Вр II т-1	2
-01	ПГ-5Вр II т-2	1

Ведомость расхода стали на дополнительные закладные изделия, кг.

Марка элемента	Изделия закладные								Общий расход
	Арматура класса А-III ГОСТ 5781-82			Прокат марки Вст3 кп 2 ГОСТ 8509-72		ГОСТ 103-76		Всего	
	ф 10	ф 14	Итого	L70×8	Итого	S=8	Итого		
ПГ-5Вр II т-1	0,62	0,20	0,82	1,68	1,68	–	–	1,68	2,50
ПГ-5Вр II т-2	2,22	0,2	2,42	1,68	1,68	5,2	5,2	6,88	9,30

Привязан

Инв. №

Провер.	Лоуцкер	
Рук. гр.	Краснова	
Г И П	Лоуцкер	
Н. контр.	Лоуцкер	
Нач. отд.	Красавин	

ТП 902-3-57м.87 КЖИ. 25.0.0.0

Плита покрытия (ПГ-5Вр II т-1; ПГ-5Вр II т-2)

Стадия	Масса	Масштаб
Р	28.50	1:50
Лист	Листов 1	

ЦНИИЭП инженерного оборудования г. Москва

Рис. 1

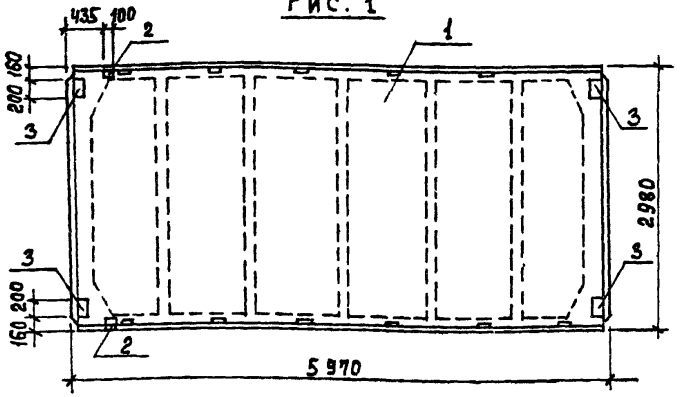

Рис. 2
М 1:100

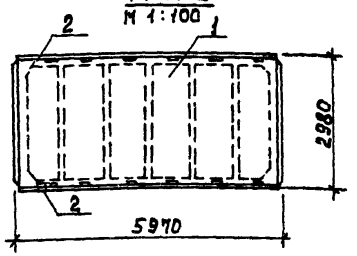

Формат	Зона	Поз.	Обозначение	Наименование	Кол.	Примеч.
				Документация		
А3			ТП 902-3-57м.87 КЖИ. ТТ	Технические требования		
		—	ГОСТ 22701.0-77	Плиты ж.б. ребристые предварительно напряженные размерами 6х3 м для покрытий производственных зданий. Технические условия.		
				Сборочные единицы		
		1	ГОСТ 22701.1-77	Плита ПГ-5ВрIIIТ-С	1	
		2	ГОСТ 22701.5-77	Изделие закладное М9	2	
			Переменные данные	Для исполнения		
				ТП 902-3-57м.87 КЖИ.26.000-01		
				Сборочные единицы		
		3	ГОСТ 22701.5-77	Изделие закладное М8	4	

Обозначение	Марка	Рис.
ТП 902-3-57м.87 КЖИ.26.0.0.0	ПГ-5ВрIIIТ-С-1	2
-01	ПГ-5ВрIIIТ-С-2	1

Ведомость расхода стали на дополнительные закладные изделия, кг.

Марка элемента	Изделия закладные: Арматура класса А-III ГОСТ 5781-82 ф10	ф14	Итого	Прокат марки Вст3кп2 ГОСТ 8509-72 L70×8	Итого	ГОСТ 103-76 S=8	Итого	Всего	Общий расход
ПГ-5ВрIIIТ-С-1	0,62	0,20	0,82	1,68	1,68	—	—	1,68	2,50
ПГ-5ВрIIIТ-С-2	2,22	0,2	2,42	1,68	1,68	5,2	5,2	6,88	9,30

Привязан

Инв. №

Провер.	Лоуцкер	
Рук. гр.	Краснова	
ГИП	Лоуцкер	
Н. контр.	Лоуцкер	
Нач. отд.	Красавин	

ТП 902-3-57м.87 КЖИ. 26.0.0.0

Плита покрытия (ПГ-5ВрIIIТ-С-1; ПГ-5ВрIIIТ-С-2)

Стадия	Масса	Масштаб
Р	2650	1:50
Лист	Листов 1	

ЦНИИЭП инженерного оборудования г. Москва

Формат А3

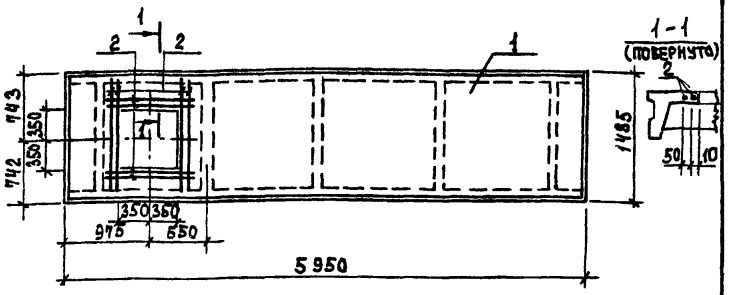

Формат	Зона	Поз.	Обозначение	Наименование	Кол.	Примеч.
				Документация		
А3			ТП 902-3-57м87 КЖИ.ТТ	Технические требования		
			1.442-1-2 Вып.1	Плиты перекрытия ж.б. ребристые высотой 400мм. укладываемые на ригели прямоугольного сечения. Предварительно напряженные плиты шириной 1.5 м.		
				Сборочные единицы		
		1	1.442.1-2 Вып.1	Плита 2П1-6АУТ	1	
				Детали		
Б4		2	ТП 902-3-57м87 КЖИ.27.0.0.1	А-III-8-ГОСТ 5781-82 ℓ=1400	8	0.55 кг

Ведомость расхода стали на дополнительные закладные изделия, кг.

Марка элемента	Изделия закладные			
	Арматура класса А-III ГОСТ 5781-82			Всего
	ф8		Итого	
2П1-6АУТ-1	4.40		4.40	4.40

Арматуру плиты обрезать по месту и добавить арматуру поз. 2.

Привязан

Инв. №

Провер.	Краснова		
Ст.инж.	Смирнова		
ГИП	Лоуикер		
Н.контр.	Лоуикер		
Нач.отд.	Красавин		

ТП 902-3-57м87 КЖИ. 27.0.0.0

Плита покрытия 2П1-6АУТ-1

Стадия	Масса	Масштаб
Р	2400	1:50
Лист	Листов 1	

ЦНИИЭП инженерного оборудования г. Москва

Формат А4

Альбом IV

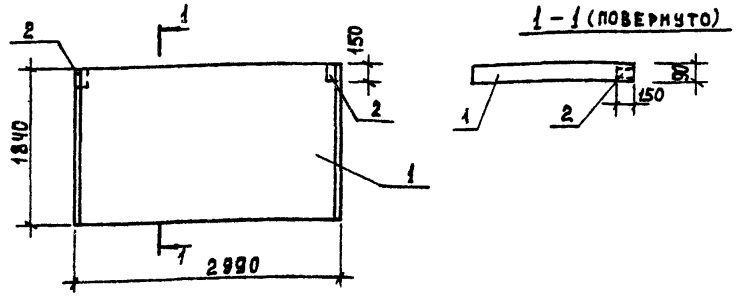

Формат	Зона	Поз.	Обозначение	Наименование	Кол.	Примеч.
				Документация		
А3			ТП 902-3-57м87 КЖИ.ТТ	Технические требования		
		–	3.006.1-2/82, вып. 0	Сборные железобетонные каналы и тоннели из лотковых элементов		
				Сборочные единицы		
		1	3.006.1-2/82.1-2-2,0-32	П 14-3	1	
		2	3.400-6/76	Изделие закладное МИ4-48	2	

Ведомость расхода стали на дополнительные закладные изделия, кг.

Марка элемента	Изделия закладные					
	Арматура класса А-III ГОСТ 5781-82		Прокат марки Вст3 кп2 ГОСТ 8509-72			Всего
	ф8	Итого	L63x63x5		Итого	
П14-3-1	0,4	0,4	1.4		1.4	1,8

Привязан

Инв. №

Провер.	Лоуикер		
Рук.гр.	Краснова		
ГИП	Лоуикер		
Н.контр.	Лоуикер		
Нач.отд.	Краснова		

ТП 902-3-57м87 КЖИ. 28.0.0.0

Плита перекрытия П14-3-1

Стадия	Масса	Масштаб
Р	1240	1:50
Лист	Листов 1	

ЦНИИЭП инженерного оборудования г. Москва

Формат А4

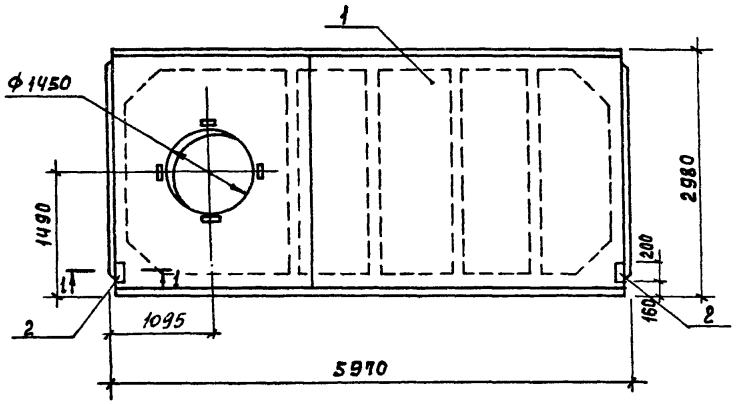

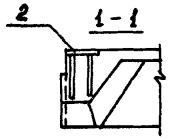

Формат	Зона	Поз.	Обозначение	Наименование	Кол.	Примеч.
				Документация		
			ГОСТ 22701.2-77	Плиты ж.-б. ребристые предварительно напряженные размерами 6х3 м для покрытий производственных зданий. Технические условия.		
				Сборочные единицы		
		1	ГОСТ 22701.2-77	Плита ПВ14-3 Вр II Т	1	
		2	ГОСТ 22701.5-77	Изделие закладное N8	2	

Ведомость расхода стали на дополнительные закладные детали, кг.

Марка элемента	Закладные изделия						
	Прокат марки			Арматура класса			Всего
	09Г2-12			А-III			
	ГОСТ 103-76			ГОСТ 5781-82			
	S=8		Итого	ф10		Итого	
ПВ14-3Вр II Т-1	2.6		2.6	0,8		0,8	3.40

Привязан			
Инв. №			

Провер.	Лоуцкер	
Рук. гр.	Краснова	
Г И П	Лоуцкер	
Н. контр.	Лоуцкер	
Нач. отд.	Красавин	

ТП 902-3-57м87 КЖИ.30.0.0.0

Плита покрытия ПВ14-3 Вр II Т-1

Стадия	Масса	Масштаб
Р	3400	1:50
Лист	Листов 1	

ЦНИИЭП инженерного оборудования г. Москва

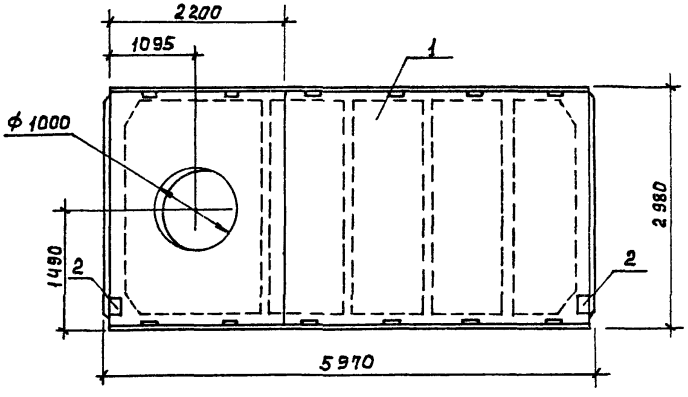

Формат	Зона	Поз.	Обозначение	Наименование	Кол.	Примеч.
				Документация		
		-	ГОСТ 22701.0-77	Плиты ж.-б. ребристые предварительно напряженные размерами 6×3 м для покрытий производственных зданий. Технические условия		
				Сборочные единицы		
		1	ГОСТ 22701.2-77	Плита ПВ 14-3 Вр II Тс	1	
		2	ГОСТ 22701.5-77	Изделие закладное МВ	4	

Ведомость расхода стали на дополнительные закладные изделия, кг.

Марка элемента	Изделия закладные				Общий расход
	Арматура класса А-III ГОСТ 5781-82		Прокат марки 09Г2-12 ГОСТ 103-76		
	ф 10	Итого	S=8	Итого	
ПВ14-3Вр II Т-С-1	0.8	0.8	2.6	2.6	3.4

Привязан			
Инв. №	Провер.	Лоуцкер	
	Рук. гр.	Краснова	
	ГИП	Лоуцкер	
	Н. контр.	Лоуцкер	
	Нач. отд.	Красавин	

ТП 902-3-57м87 КЖИ.72.0.0

Плита покрытия ПВ14-3Вр II Т-С-1

Стадия	Масса	Масштаб
Р	3400	1:50
Лист	Листов 1	

ЦНИИЭП инженерного оборудования г. Москва

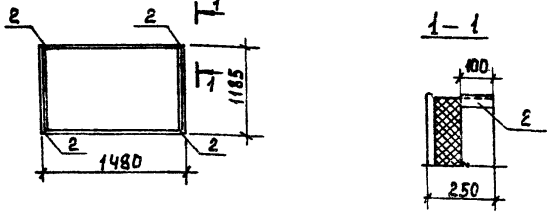

Формат	Зона	Поз.	Обозначение	Наименование	Кол.	Примеч.
				Документация		
А3			ТП902-3-57м87 КЖИ.ТТ	Технические требования		
			1.432-12	Железобетонные трехслойные стеновые панели длиной 6 м с эффективным утеплителем.		
				Сборочные единицы		
		1	1.432-12	ПСТ 100/1,2х1,5 -33	1	
		2	1.400-6/76 вып.1	Изделие закладное М8-6	4	

Ведомость расхода стали на дополнительные закладные изделия, кг.

Марка элемента	Изделия закладные				
	Арматура класса А-III ГОСТ 5781-82		Прокат марки Вст3кп2 ГОСТ 8509-72		Всего
	ф8	ф14	L63х63х6	Итого	
ПСТ 100/1,2х1,5 -33-1	0,8	0,4	2,4	2,4	3,6

Привязан

Инв. №

ТП 902-3-57м87 КЖИ.31.0.0.0

Панель стеновая ПСТ-100/1,2х1,5 -33-1

Стадия	Масса	Масштаб
Р	660 кг	1:100
Лист	Листов 1	

ЦНИИЭП инженерного оборудования г. Москва

Провер.	Лоцкер	
Вед.инж	Прохорова	
Рук.гр.	Краснова	
ГИП	Лоцкер	
Н.контр.	Лоцкер	
Нач.отд	Красавин	

Альбом IV

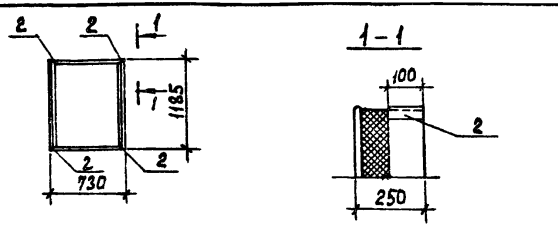

Формат	Зона	Поз.	Обозначение	Наименование	Кол.	Примеч.
				Документация		
А3			ТП902-3-57м87 КЖИ.ТТ	Технические требования		
		–	1.432-12	Железобетонные трехслойные стеновые панели длиной 6 м с эффективным утеплителем.		
				Сборочные единицы		
		1	1.432-12	ПСТ 100/1,2х0,75 -33	1	
		2	1.400-6/76 вып.1	Изделие закладное М8-6	4	

Ведомость расхода стали на дополнительные закладные изделия, кг.

Марка элемента	Изделия закладные				
	Арматура класса А-III ГОСТ 5781-82		Прокат марки Вст3кп2 ГОСТ 8509-72		Всего
	ф8	ф14	L63х63х6	Итого	
ПСТ 100/1,2х0,75 -33-1	0,8	0,4	2,4	2,4	3,6

Привязан

Инв. №

ТП 902-3-57м87 КЖИ.32.0.0.0

Панель стеновая ПСТ 100/1,2х0,75 -33-1

Стадия	Масса	Масштаб
Р	330 кг	1:100
Лист	Листов 1	

ЦНИИЭП инженерного оборудования г. Москва

Провер.	Лоцкер	
Вед.инж	Прохорова	
Рук.гр.	Краснова	
ГИП	Лоцкер	
Н.контр.	Лоцкер	
Нач.отд	Красави	

Инв.№ подл. | Подпись и дата | Взам.инв.№

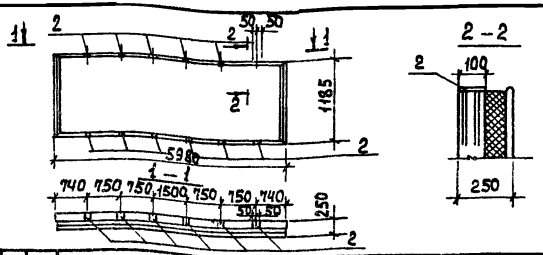

Формат	Зона	Поз.	Обозначение	Наименование	Кол.	Примеч.
				Документация		
А3			ТП 902-3-57м.87 КЖИ.ТТ	Технические требования		
			1.432-12	Железобетонные трехслойные стеновые панели длиной 5,8 м с эффективным утеплителем.		
				Сборочные единицы		
		1	1.432-12	ПСТ 100 / 1,2х6 — 11	1	
		2	1.400-6/76 вып.1	Изделие закладное М8-13	12	

Ведомость расхода стали на дополнительные закладные изделия, кг.

Марка элемента	Изделия закладные				
	Арматура класса А-III ГОСТ 5781-82		Прокат марки Вст3сп5-1 ГОСТ 103-76		Всего
	ф8	Итого		Итого	
ПСТ 100 / 1,2х6 -11-1	1.2	1.2	7.2	7.2	8.4

Привязан

Инв. №

ТП 902-3-57м.87 КЖИ.33.0.0.0

Панель стеновая ПСТ 100 / 1,2х6 -11-1

Стадия	Масса	Масштаб
Р	2690	1:100

Лист | Листов 1

ЦНИИЭП инженерного оборудования г. Москва

Провер.	Лоуцкер	
Вед.инж.	Прохорова	
Рук.гр.	Краснова	
ГИП	Лоуцкер	
Н.контр.	Лоуцкер	
Нач.отд.	Красавин	

Формат А4

Альбом IV

Инв.№подл. | Подпись и дата | Взам.инв.№

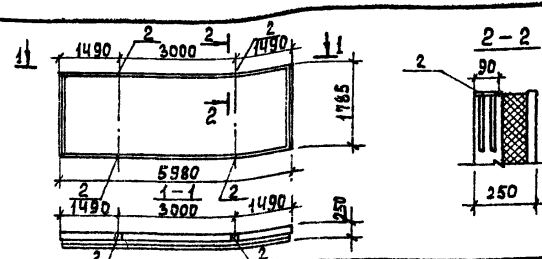

Формат	Зона	Поз.	Обозначение	Наименование	Кол.	Примеч.
				Документация		
А3			ТП 902-3-57м.87 КЖИ.ТТ	Технические требования		
			1.432-12	Железобетонные трехслойные стеновые панели длиной 5,8 м с эффективным утеплителем.		
				Сборочные единицы		
		1	1.432-12	ПСТ 100 / 1,8х6 — 11	1	
		2	1.400-6/78 вып.1	Изделие закладное М8-13	4	

Ведомость расхода стали на дополнительные закладные изделия, кг.

Марка элемента	Изделия закладные				
	Арматура класса А-III ГОСТ 5781-82		Прокат марки Вст3сп5-1 ГОСТ 103-76		Всего
	ф8	Итого	S=8	Итого	
ПСТ 100 / 1,8х6 -11-1	0.4	0.4	2.4	2.4	2.8

Привязан

Инв. №

ТП 902-3-57м.87 КЖИ.34.0.0.0

Панель стеновая ПСТ 100 / 1,8х6 -11-1

Стадия	Масса	Масштаб
Р	4040	1:100

Лист | Листов 1

ЦНИИЭП инженерного оборудования г. Москва

Провер.	Лоуцкер	
Вед.инж.	Прохорова	
Рук.гр.	Краснова	
ГИП	Лоуцкер	
Н.контр.	Лоуцкер	
Нач.отд.	Красавин	

Формат А4

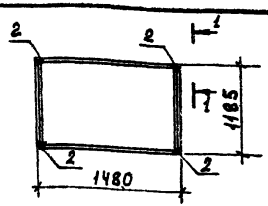

1 – 1

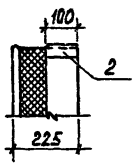

Формат	Зона	Поз.	Обозначение	Наименование	Кол.	Примеч.
				Документация		
			ТП 902-3-57м87 ТТ	Технические требования		
			1.432-12	Железобетонные трехслойные стеновые панели длиной 6 м с эффективным утеплителем		
				Сборочные единицы		
		1	1.432-12	ПСТ 75 / 1.2×1.5 — 33	1	
		2	1.400-6/76 вып.1	Изделие закладное М8-6	4	0,8 кг

Ведомость расхода стали на дополнительные закладные изделия, кг.

Марка элемента	Изделия закладные				
	Арматура класса А-III ГОСТ 5781-82		Прокат марки Вст3кп2 ГОСТ 8509-72		Всего
	ф8	ф14	L63×63×6	Итого	
ПСТ 75 / 1.2×1.5 -33-1	0,8	0,4	2,4	2,4	3,6

Привязан

Инв. №

Провер.	Лоцкер		
Вед. инж.	Прохорова		
Рук. гр.	Краснова		
ГИП	Лоцкер		
Н. контр.	Лоцкер		
Нач. отд.	Красавин		

ТП 902-3-57м87 КЖИ.35.0.0.0

Панель стеновая ПСТ 75 / 1.2×1.5 -33-1

Стадия	Масса	Масштаб
Р	660 кг	1:100
Лист	Листов 1	

ЦНИИЭП инженерного оборудования г. Москва

Альбом IV

Инв. № подл. | Подпись и дата | Взам. инв. №

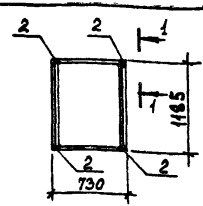

1 – 1

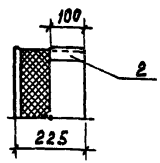

Формат	Зона	Поз.	Обозначение	Наименование	Кол.	Примеч.
				Документация		
			ТП 902-3-57м87 ТТ	Технические требования		
			1.432-12	Железобетонные трехслойные стеновые панели длиной 6 м с эффективным утеплителем		
				Сборочные единицы		
		1	1.432-12	ПСТ 75 / 1.2×0.75 — 33	1	
		2	1.400-6/76 вып.1	Изделие закладное М8-6	4	0,9 кг

Ведомость расхода стали на дополнительные закладные изделия, кг.

Марка элемента	Изделия закладные				
	Арматура класса А-III ГОСТ 5781-82		Прокат марки Вст3кп2 ГОСТ 8509-72		Всего
	ф8	ф14	L63×63×6	Итого	
ПСТ 75 / 1.2×0.75 -33-1	0,8	0,4	2,4	2,4	3,8

Привязан

Инв. №

Провер.	Лоцкер		
Вед. инж.	Прохорова		
Рук. гр.	Краснова		
ГИП	Лоцкер		
Н. контр.	Лоцкер		
Нач. отд.	Красавин		

ТП 902-3-57м87 КЖИ.35.0.0.0

Панель стеновая ПСТ 75 / 1.2×0.75 -33-1

Стадия	Масса	Масштаб
Р	330 кг	1:100
Лист	Листов 1	

ЦНИИЭП инженерного оборудования г. Москва

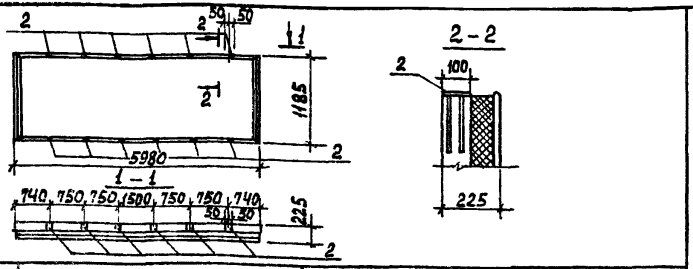

Формат	Зона	Поз.	Обозначение	Наименование	Кол.	Примеч.
				Документация		
А3			ТП 902-3-57м87 ТТ	Технические требования		
			1.432-12	Железобетонные трехслойные стеновые панели длиной 6м с эффективным утеплителем.		
				Сборочные единицы		
		1	1.432-12	ПСТ 75 / 1.2х6 — 11	1	
		2	1.400-6/76 вып.1	Изделие закладное М8-13	12	

Ведомость расхода стали на дополнительные закладные изделия, кг.

Марка элемента	Изделия закладные				Всего
	Арматура класса А-III, ГОСТ 5781-82		Прокат марки Вст3сп5-1, ГОСТ 103-76		
	ф8	Итого	S=8	Итого	
ПСТ 75 / 1.2х6 -11-1	1.2	1.2	7.2	7.2	8.4

Привязан

Инв. №

Провер.	Лоцикер	ТП 902-3-57м87	КЖИ.37.0.0.0
Вед. инж.	Прохорова	Панель стеновая ПСТ 75 / 1.2х6 -11-1	Стадия: Р; Масса: 2680; Масштаб: 1:100
Рук. гр.	Краснова		Лист; Листов 1
ГИП	Лоцикер	ЦНИИЭП инженерного оборудования г. Москва	
Н. контр.	Лоцикер		
Нач. отд.	Красавин		

Формат А4

Альбом IV

Инв. № подл. | Подпись и дата | Взам. инв. №

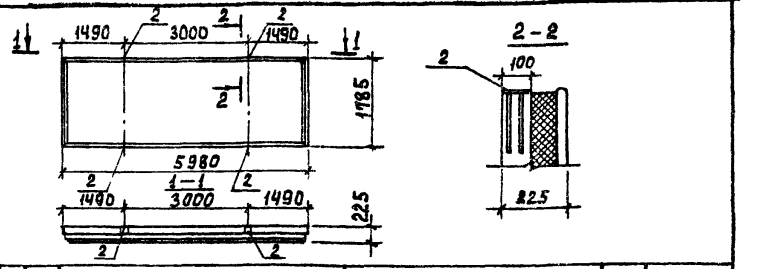

Формат	Зона	Поз.	Обозначение	Наименование	Кол.	Примеч.
				Документация		
А3			ТП 902-3-57м87 ТТ	Технические требования		
		–	1.432-12	Железобетонные трехслойные стеновые панели длиной 6м с эффективным утеплителем		
				Сборочные единицы		
		1	1.432-12	ПСТ 75 / 1.8х6 — 11	1	
		2	1.400.6/76 вып.1	Изделие закладное М8-13	4	

Ведомость расхода стали на дополнительные закладные изделия, кг.

Марка элемента	Изделия закладные				Всего
	Арматура класса А-III, ГОСТ 5781-82		Прокат марки Вст3сп5-1, ГОСТ 103-76		
	ф8	Итого	S=8	Итого	
ПСТ 75 / 1.8х6 -11-1	0.4	0.4	2.4	2.4	2.8

Привязан

Инв. №

Провер.	Лоцикер	ТП 902-3-57м87	КЖИ.39.0.0.0
Вед. инж.	Прохорова	Панель стеновая ПСТ 75 / 1.8х6 -11-1	Стадия: Р; Масса: 4030; Масштаб: 1:100
Рук. гр.	Краснова		Лист; Листов 1
ГИП	Лоцикер	ЦНИИЭП инженерного оборудования г. Москва	
Н. контр.	Лоцикер		
Нач. отд.	Красавин		

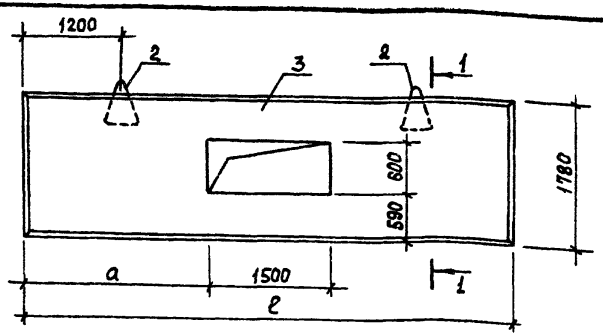

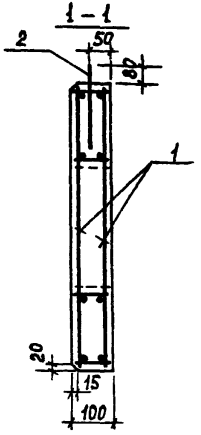

Формат	Зона	Поз.	Обозначение	Наименование	Кол-во на исполнение -КЖИ.39.0.0.0				Примечан.
					00	01	02	03	
				Документация					
А3			ТП 902-3-57м.87 КЖИ.ТТ	Технические требования					
				Сборочные единицы					
А3		1	ТП КЖИ.39.1.0.0	Каркас пространственный КП1	1				
			-01	КП2		1			
			-02	КП3			1		
			-03	КП4				1	
				Детали					
Б4		2	Шифр Т-1442	Монтажная петля М14-150	2	2	2	2	
				Материалы					
		3		Бетон В15; F150; W2	1,0	1,0	1,1	1,2	м3

Обозначение	Марка	Размеры, мм.		Масса, кг
		ℓ	a	
ТП 902-3-57м.87 КЖИ.39.0.0.0	ПВ1	5980	2280	2440
-01	ПВ2	6300	2400	2580
-02	ПВ3	6730	2615	2770
-03	ПВ4	7250	2875	3000

Ведомость расхода стали на элемент, кг.

Марка элемента	Арматурные изделия						Закладные изделия		Общий расход
	Проволока Вр-I ГОСТ 6727-80			Арматура класса А-III ГОСТ 5781-82		Всего	Арматура класса А-I ГОСТ 5781-82		
	ф4	ф5	Итого	ф8			ф14		
ПВ1	25,6	4,3	29,9	18,8		48,7	1,8		50,5
ПВ2	27,2	4,3	31,5	19,8		51,3	1,8		53,1
ПВ3	28,8	4,3	33,1	21,1		54,2	1,8		56,0
ПВ4	30,4	4,3	34,7	22,7		57,4	1,8		59,2

Привязан

Инв. №

Провер.	Лоцкер	
Вед. инж	Прохорова	
Рук. гр.	Краснова	
ГИП	Лоцкер	
Н. контр.	Лоцкер	
Нач. отд	Красавин	

ТП 902-3-57м.87 КЖИ.39.0.0.0

Панель вертикального ограждения (ПВ1; ПВ2; ПВ3)

Стадия	Масса	Масштаб
Р	см. табл.	1:50
Лист	Листов 1	

ЦНИИЭП инженерного оборудования г. Москва

Рис. 1

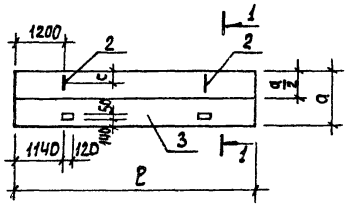

1 – 1 (повернуто)

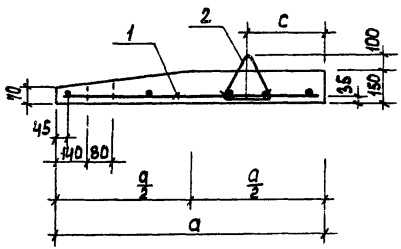

Формат	Зона	Поз.	Обозначение	Наименование	Кол-во на исполнение КЖИ.40.0.0.0										Примечан.
					00	01	02	03	04	05	06	07	08	09	
				Документация											
А3			ТП902-3-57м87 КЖИ.ТТ	Технические требования	×	×	×	×	×	×	×	×	×	×	
				Сборочные единицы											
		1	ТП902-3-57м87 КЖИ.40.0.1.0	Сетка арматурная С1	1										
			01	С2		1									
			02	С3			1								
			03	С4				1							
			04	С5					1						
			05	С6						1					
			06	С7							1				
			07	С8								1			
			08	С9									1	1	
				Детали											
БЧ		2	Шифр Т-1442	Петля монтажная М14-150	2	2	2	2	2	2	2	2	2	2	
				Материалы											
		3		Бетон В15; F150; W2	1.06	1.11	0.60	0.40	0.40	0.20	1.20	0.66	0.80	0.80	

Обозначение	Марка	Размеры, мм. ℓ	a	c		Рис.	Масса, кг
ТП902-3-57м87 КЖИ.40.0.0.0	ПК1	5980	1360	1200		1	2650
01	ПК2	6300	1360	1350		1	2785
07	ПК8	5980	840	1200		1	1640

Привязан

Инв. №

Провер.	Лоцкер	
Вед. инж.	Прохорова	
Рук. гр.	Красикова	
ГИП	Лоцкер	
Н. контр.	Лоцкер	
Нач. отд.	Красавин	

ТП 902-3-57м87 КЖИ.40.0.0.0

Панель карнизная (ПК1 ÷ ПК10)

Стадия	Масса	Масштаб
Р	см. табл.	1:50

Лист 1 | Листов 2

ЦНИИЭП инженерного оборудования г. Москва

Рис. 2

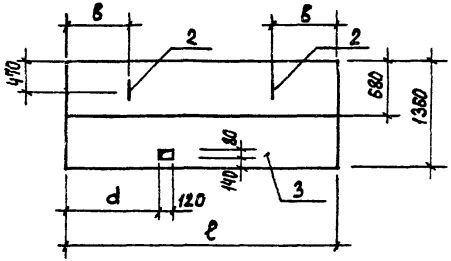

Рис. 3

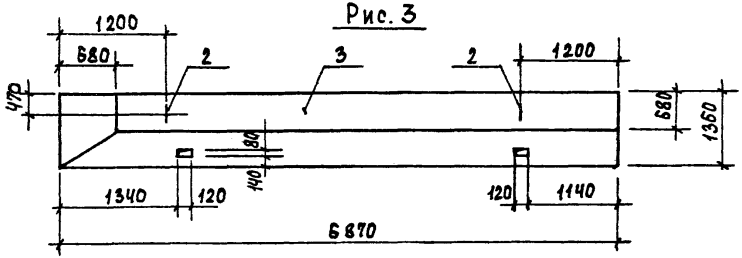

Рис. 4

ПК10 (изображено)
ПК9 (зеркальное отражение)

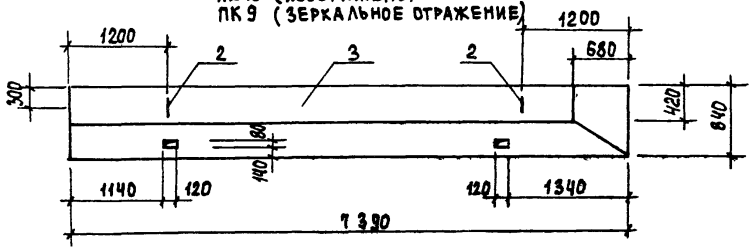

Обозначение	Марка	Размеры, мм ℓ	a	в	d		Рис.	Масса кг.
ТП902-3-57.87 КЖИ.40.0.0.0-02	ПК3	3360	1360	600	1140		2	1485
03	ПК4	2240	1360	460	1140		2	990
04	ПК5	2160	1360	400	1140		2	955
05	ПК6	1120	1360	250	620		2	495
06	ПК7						3	2990
08	ПК9						4	1985
09	ПК10						4	1985

Ведомость расхода стали на элемент, кг.

Марка элемента	Арматурные изделия: Арматура класса А-III ГОСТ 5781-82 ф8		Проволока Вр-1 ГОСТ 6727-80 ф4		Всего	Закладные изделия: Арматура класса А-I ГОСТ 5781-82 ф14		Общий расход
ПК1	15.6		3.5		19.1	1.8		20.9
ПК2	16.6		3.7		20.3	1.8		22.1
ПК3	8.8		2.0		10.8	1.8		12.6
ПК4	5.7		1.3		7.0	1.8		8.8
ПК5	5.7		1.2		6.9	1.8		8.7
ПК6	3.1		0.7		3.8	1.8		5.6
ПК7	18.2		4.0		22.2	1.8		24.0
ПК8	9.6		2.3		11.9	1.8		13.7
ПК9	11.8		2.9		14.7	1.8		16.5
ПК10	11.8		2.9		14.7	1.8		16.5

Рис. 1

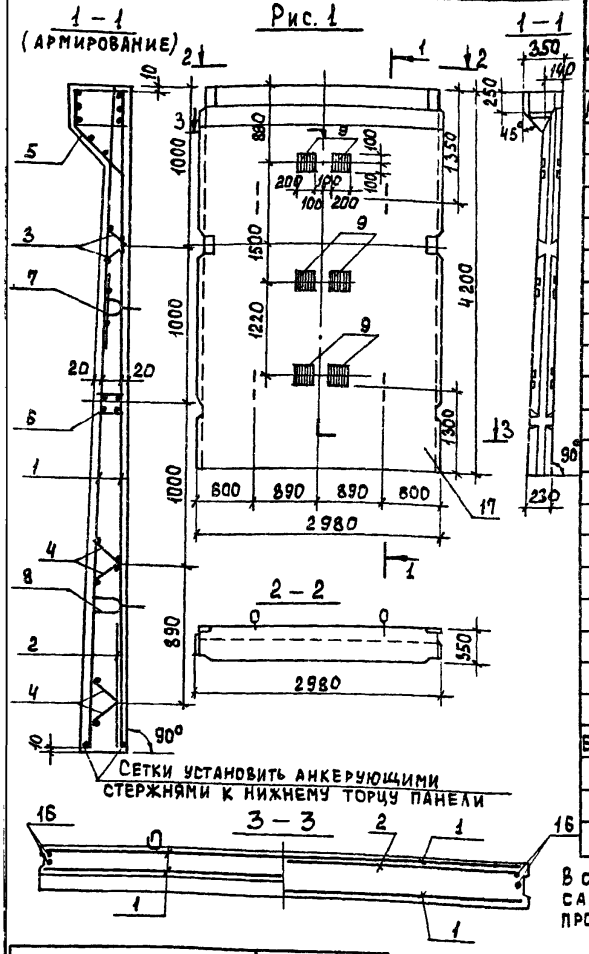

Обозначение	Марка	Рис
ТП 902-3-57м87 КЖИ.51.0.0.0	ПСв 1	1

Формат	Зона	Поз.	Обозначение	Наименование	Количество на исполнение 00	01	02	03	04	05	06	07	08	Примечание
				Документация										
А3			ТП 902-3-57м87 КЖИ.ТТ	Технические требования										
			3.900-3 вып. 4/82	Сборные железобетонные конструкции емкостных сооружений для водоснабжения и канализации										
				Сборочные единицы										
		1	3.900-3 вып 4/82 часть 2	Сетка арматурная С-21	2	2	2	2	2	2	2	2	2	
		2	то же	С-22	1	1	1	1	1	1	1	1	1	
		3	"	Каркас КР-1	2	2	2	2	2	2	2	2	2	
		4	"	КР-2	4	4	4	4	4	4	4	4	4	
		5	"	Изделие закладное МН-3	1	1	1	1	1	1	1	1	1	
		6	"	МН-12	1	1	1	1	1	1	1	1	1	
		7	"	МН-25	2	2	2	2	2	2	2	2	2	
		8	"	МН-26	2	2	2	2	2	2	2	2	2	
		9	ТП 902-3-57м87 КЖИ.69.0.0.0	МНв-1	6	6		6	6					
		10	1.400-15. 81. 150-20	МН136-3		3			2					
		11	5.900-2	Сальник dy=50 ℓ=200						1(1)	1(1)	1(1)	1(1)	
		12	5.900-2	dy=80 ℓ=200						1	1	2	2	
		13	5.900-2	dy=100 ℓ=200			1(1)			1(2)	1(2)	3(3)	5(5)	
		14	5.900-2	dy=150 ℓ=200			1			1	1	2(3)	1(3)	
		15	5.900-2	dy=200 ℓ=200			(1)			(1)	(1)	(1)		
				Детали										
БЧ		16	КЖИ.51.0.0.1	А-III-10-ГОСТ 5781-82 ℓ=4180	4	4	4	4	4	8	8	4	4	
				Материал										
		17	КЖИ.51.0.0.2	Бетон В15; F75; W4	2,53	2,53	2,53	2,38	2,38	2,38	2,38	2,38	2,38	

В скобках дано количество сальников для производительности 700 м³/сутки

Привязан

Инв. №

Провер.	Лоцикер	
Рук. гр.	Краснова	
ГИП	Лоцикер	
Н. контр.	Лоцикер	
Нач. отд.	Красавин	

ТП 902-3-57м87 КЖИ.51.0.0.0

Панель стеновая (ПСв 1 ... ПСв 9)

Стадия	Масса	Масштаб
Р	6330	1:50
Лист 1	Листов 1	

ЦНИИЭП инженерного оборудования г. Москва

Рис. 2

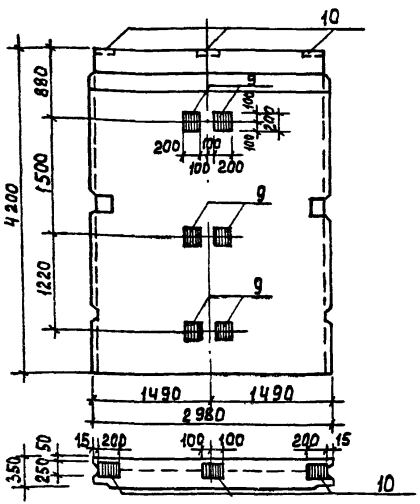

Рис. 3

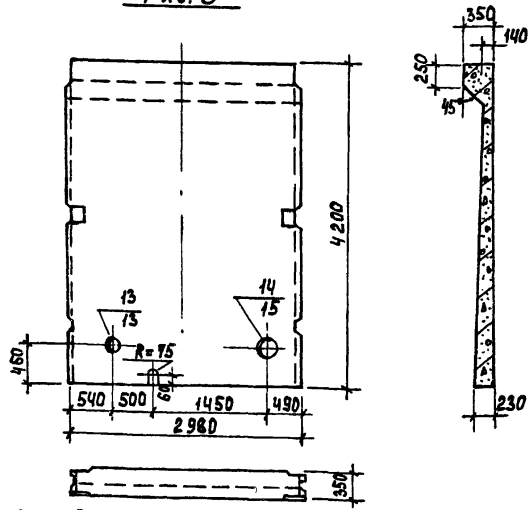

Обозначение	Марка	Рис.
ТП902-3-57.87 КЖИ.51.0.0.0-01	ПСЕ 2	2
-02	ПСЕ 3	3

Ведомость расхода стали на элемент, кг.

Марка элемента	Арматурные изделия: Проволока Вр-1 ГОСТ 6727-80 ф5	Арматура класса А-I ГОСТ 5781-82 ф10	ф10	ф12	ф14	Итого	Всего	Закладные изделия: Проволока Вр-1 ГОСТ 6727-80 ф5	Арматурная сталь Ас-II ГОСТ 5781-82 ф18	Ас-II ф10	Ас-III Итого	Прокат марки Вст3 кп 2 ГОСТ 19903-74 S=5	S=8	S=10	Итого	ГОСТ 3262-75 ТР. 100×4,5	ТР. 125×4,5	ТР. 150×4,5	ГОСТ 10704-76 ТР. 273,6	Итого	Всего	Общий расход
ПСЕ 1	27,9	8,2	74,0	10,2	18,6	138,9	138,9	0,1	13,6	2,9	16,6	3,7	21,2	37,7	62,6					62,6	79,2	218,1
ПСЕ 2	27,9	8,2	74,0	10,2	18,6	138,9	138,9	0,1	13,6	2,9	16,6	3,7	21,2	49,4	74,3					62,6	79,2	218,1
ПСЕ 3	27,9	8,2	74,0	10,2	18,6	138,9	138,9	0,1	13,6	—	13,7	3,7	21,2	—	24,9			5,6 5,6	7,9 7,9	74,3 13,5	90,9 52,1	229,8 191,0
ПСЕ 4	27,9	8,2	74,0	10,2	18,6	138,9	138,9	0,1	13,6	2,9	16,6	3,7	21,2	37,7	62,6					13,5	52,1	191,0
ПСЕ 5	27,9	8,2	74,0	10,2	18,6	138,9	138,9	0,1	13,6	2,9	16,6	3,7	21,2	45,5	70,4						79,2 79,2	218,1 218,1
ПСЕ 6	27,9	8,2	84,4	10,2	18,6	149,3	149,3	0,1	13,6	—	13,7	3,7	21,2	—	24,9	2,4 2,4	5,0	5,6 11,2	7,9 7,9		87,0 87,0	225,9 225,9
ПСЕ 7	27,9	8,2	84,4	10,2	18,6	149,3	149,3	0,1	13,6	—	13,7	3,7	21,2	—	24,9	2,4 2,4	5,0 —	5,6 11,2	7,9 7,9	20,9 21,5	59,5 60,1	208,8 209,4
ПСЕ 8	27,9	8,2	74,0	10,2	18,6	138,9	138,9	0,1	13,6	—	13,7	3,7	21,2	—	24,9	2,4 2,4	10 —	16,8 16,8	15,8 15,8	20,9 21,5	59,5 60,1	208,8 209,4
ПСЕ 9	27,9	8,2	74,0	10,2	18,6	138,9	138,9	0,1	13,6	—	13,7	3,7	21,2	—	24,9	2,4 2,4	10 —	22,4 22,4	31,6 31,6	45 50,9 51,5	83,6 89,4 90,0	222,5 228,3 228,9

В числителе дан расход стали для производительности 400 м³/сутки,
в знаменателе — для производительности 700 м³/сутки.

Рис. 4

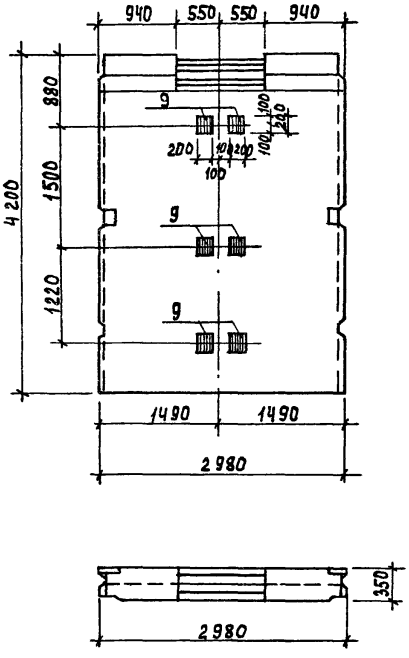

Рис. 5

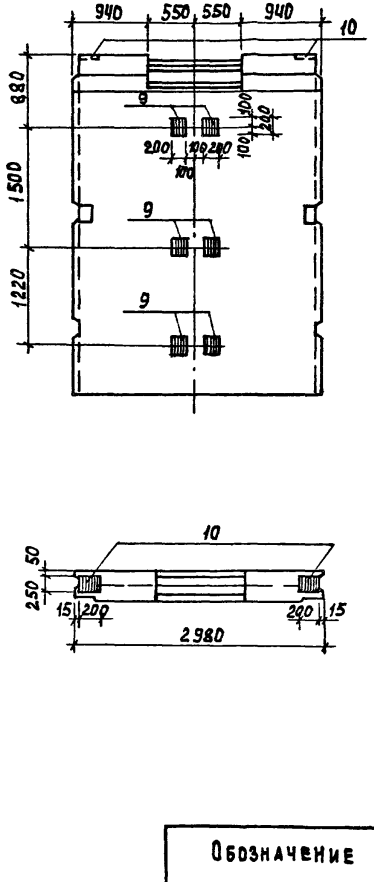

Рис. 6

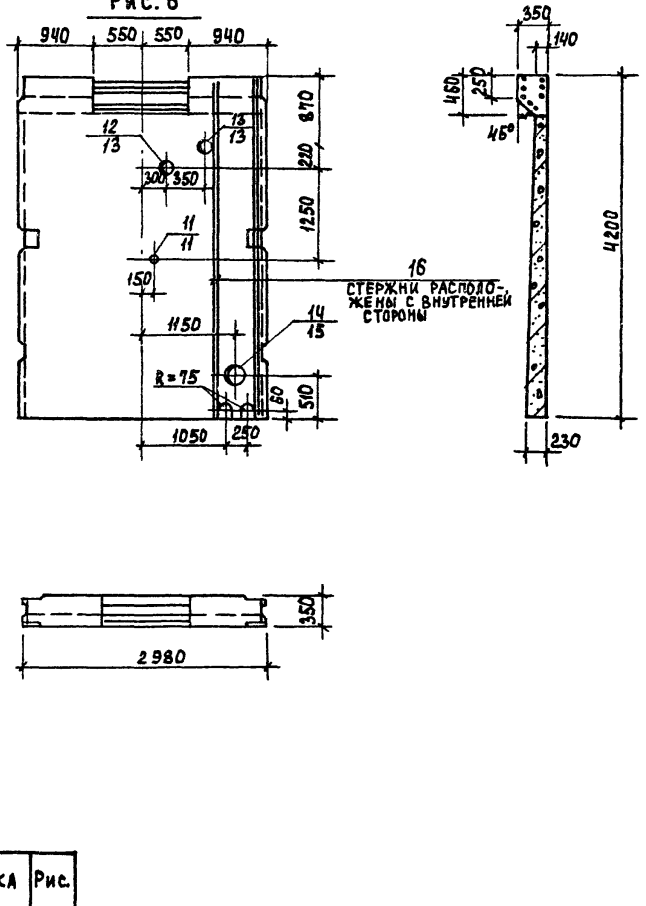

Обозначение	Марка	Рис.
ТП 902-3-57м87 КЖИ.51.0.00-03	ПС Е 4	4
-04	ПС Е 5	5
-05	ПС Е 6	6

Рис. 7

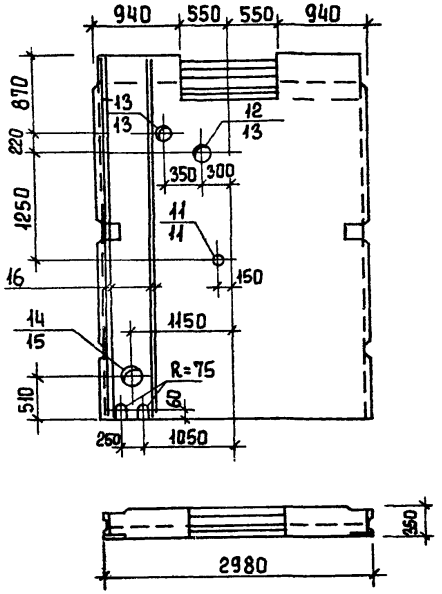

Рис. 8

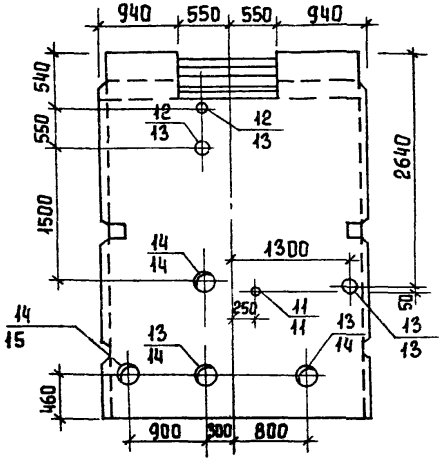

Рис. 9

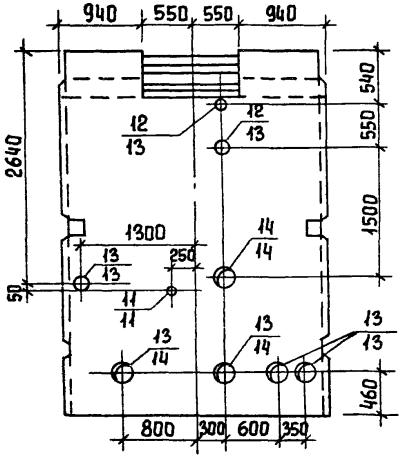

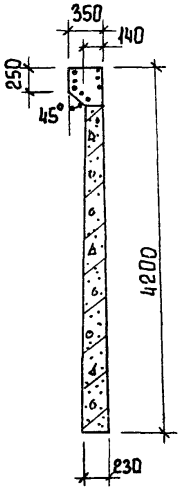

Обозначение	Марка	Рис.
ТП 902-3-57м87 кжи 51.0.0.0-06	ПС$_Е$ 7	7
-07	ПС$_Е$ 8	8
-08	ПС$_Е$ 9	9

1. Стеновые панели ПС$_Е$ 1÷ПС$_Е$ 9 выполняются в опалубочной форме панели ПС 1-42-61 по серии 3.900-3 вып 4/82 часть 1. Отверстие в обвязочной балке выполняется путем установки деревянного вкладыша. Арматура обвязочной балки, попадающая в отверстие, не вырезаются.
2. Арматуру панели, перерезанную сальником, отогнуть и приварить к корпусу сальника.
3. Анкерующие стержни поз. 10 обрезать по месту.
4. Позиции сальников в числителе даны для производительности 400 м^3/сут.

ТП 902-3-57м87	кжи 51.0.0.0	Лист 4

Формат	Зона	Поз.	Обозначение	Наименование	Кол.	Примеч.
				Документация		
			ТП 902-3-57м87 КЖИ. ТТ	Технические требования		
			3.900-3 вып. 4/82	Сборные железобетонные конструкции емкостных сооружений для водоснабжений и канализации.		
				Сборочный чертеж		
				Сборочные единицы		
		1	3.900-3 вып. 4/82 часть 1	Панель стеновая ПС1-42-Б1	1	
			Переменные данные	для исполнений:		
				ТП 902-3-57м87 КЖИ.52.000-01		
				ТП 902-3-57м87 КЖИ.52.0.0.0-02		
				Сборочные единицы		
		3	ТП 902-3-57м87 КЖИ.69.0.0.0	Закладное изделие МН№1	1(1)	
		4	КЖИ.68.0.0.0	МН№2	1(1)	
		7	5.900-2	Сальник dy=150 P=200	1	
		8	5.900-2	dy=200 P=200	(1)	
				ТП 902-3-57м87 КЖИ.52.0.0.0-03		
				ТП 902-3-57м87 КЖИ.52.000-04		
				Сборочные единицы		
		5	5 900-2	Сальник dy=80 P=200	1	
		6	5.900-2	dy=100 P=200	3(1)	
		7	5.900-2	dy=150 P=200	1(4)	

В скобках дано количество закладных изделий для производительности 700 м³/сутки.

Привязан

Инв.№

Формат	Зона	Поз.	Обозначение	Наименование	Кол.	Примеч.
				ТП 902-3-57м87 КЖИ.52.0.0.0-05		
				Сборочные единицы		
		2	1.400-15. В1. 150-20	Закладное изделие МН 135-3	2(2)	
				ТП 902-3-57м87 КЖИ.52.0.0.0-06		
				Сборочные единицы		
		2	1.400-15. В1. 150-20	Закладное изделие МН 135-3	1(1)	
		3	ТП 902-3-57м87 КЖИ.69.0.0.0	МН№1	2(2)	
				ТП 902-3-57м87 КЖИ.52.0.0.0-07		
				Сборочные единицы		
		3	ТП 902-3-57м87 КЖИ.69.0.0.0	Закладное изделие МН№1	2(2)	
		4	КЖИ.68.0.0.0	МН№2	2(2)	

Альбом

Инв.№подл. | Подпись и дата | Взам.инв.№

Провер.	Лоучкер	ТП 902-3-57м87 КЖИ. 52.0.0.0	
Рук.гр.	Краснова	Панель стеновая (ПС1-42-Б1-1... ПС1-42-Б1-8)	Стадия: Р; Лист: 1; Листов: 2
Г.И.П.	Лоучкер		ЦНИИЭП инженерного оборудования г. Москва
Н.контр.	Лоучкер		
Нач.отд.	Красавин		

Формат А4

ТП 902-3-57м87 КЖИ. 52.0.0.0 Лист 2

Рис.1

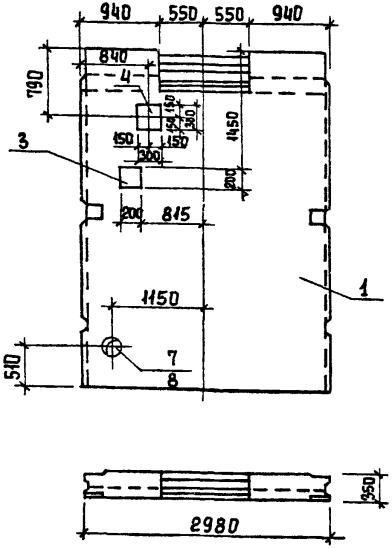

Рис.2

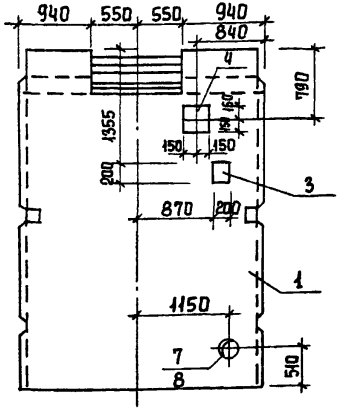

Рис.3

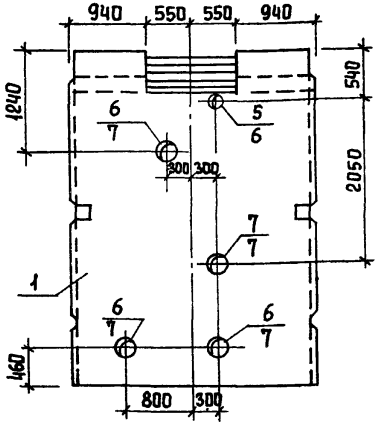

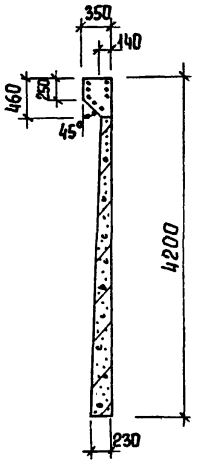

Обозначение	Марка	Рис
ТП902-3-57м87 Кжи.52.0.0.0-81	ПС1-42-Б1-2	1
-02	ПС1-42-Б1-3	2
-03	ПС1-42-Б1-4	3

1. Стеновые панели ПС1-42-Б1-1÷ПС1-42-Б1-8 выполняются в опалубочной форме панели ПС1-42-Б1 по серии 3.900-3 вып. 4/82 часть 1. Отверстие в обвязочной балке выполняется путем установки деревянного вкладыша. Арматура обвязочной балки, попадающая в отверстие, не вырезается.
2. Арматуру панели, перерезанную сальником, отогнуть и приварить к корпусу сальника.
3. Позиции сальников в числителе даны для производительности 400 м³/сут.
4. Анкерующие стержни поз. 2 обрезать по месту.

				ТП 902-3-57м87	Кжи. 52.0.0.0 СБ
				Панель стеновая (ПС1-42-Б1-1... ПС1-42-Б1-8)	Стадия: Р; Масса: 5950; Масштаб: 1:50
				Сборочный чертеж	Лист 1; Листов 3
Привязан					ЦНИИЭП инженерного оборудования г. Москва
		Провер.	Лоуцкер		
		Рук. гр.	Краснова		
		ГИП	Лоуцкер		
		Н. конт	Лоуцкер		
Инв. №		Нач. отд	Красавин		

Копировал Еремченко 22038-04 36 Формат А3

Рис. 4

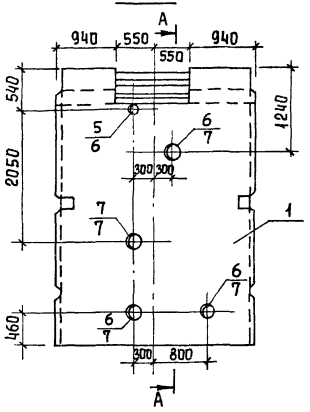

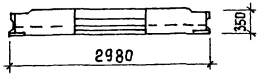

Рис. 5

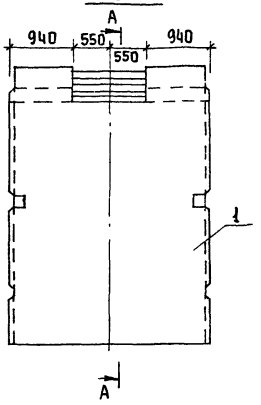

Рис. 6

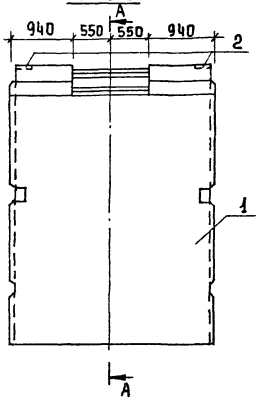

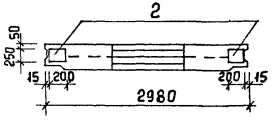

А-А

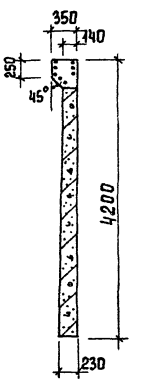

Обозначение	Марка	Рис.
ТП 902-3-57.87 Кжи.52.0.0.0	ПС1-42-61-1	5
-04	ПС1-42-61-5	4
-05	ПС1-42-61-6	6

Рис. 7

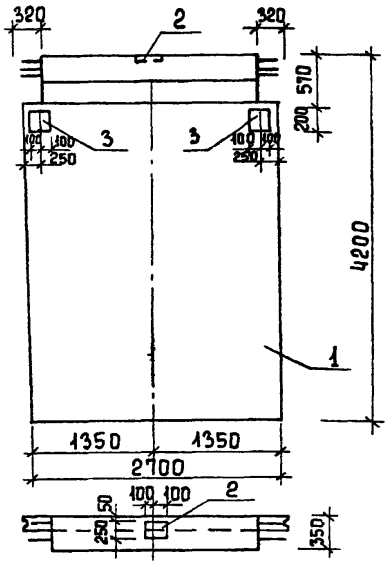

Рис. 8

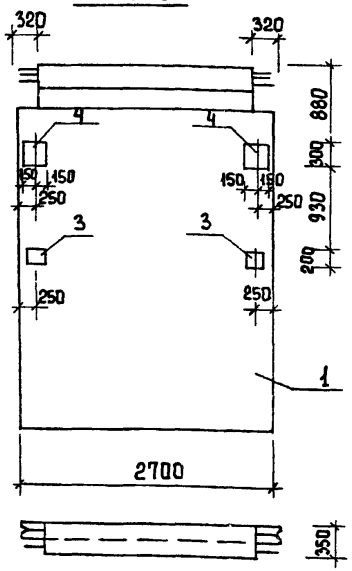

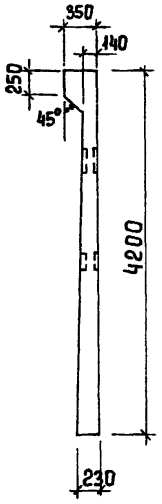

Обозначение	Марка	Рис.
тп 902-3-57м87 кжи 52.0.0.0-06	ПС1-42-61-7	7
-07	ПС1-42-61-8	8

Ведомость расхода стали на дополнительные закладные детали на элемент, кг

Марка элемента	Закладные изделия												Общий расход
	Арматура класса А-III ГОСТ 5781-82			Прокат марки Вст3 кп2 ГОСТ 19903-74*			ГОСТ 3262-75		ГОСТ 10704-76*			Итого	
	ф10	ф14	Итого	S=10		Итого	Тр 125х4,5	Тр 150х4,5	Тр 273х6				
ПС1-42-61-2	0,88		0,88	20,38		20,38			7,9			7,9	29,16
									7,9			7,9	29,16
ПС1-42-61-3	0,88		0,88	20,38		20,38			7,9			7,9	29,16
									7,9			7,9	29,16
ПС1-42-61-4							5,0	16,8	7,9			29,7	29,7
								5,6	31,6			37,2	37,2
ПС1-42-61-5							5,0	16,8	7,9			29,7	29,7
								5,6	31,6			37,2	37,2
ПС1-42-61-1													
ПС1-42-61-6		2,6	2,6	10,2		10,2							12,8
													12,8
ПС1-42-61-7	5,76	1,3	7,06	17,7		17,7							24,76
													24,76
ПС1-42-61-8	6,16		6,16	40,76		40,76							46,92
													46,92

1. Арматуру стеновых панелей обрезать с двух сторон по 140 мм.
2. В числителе дан расход стали для производительности 400 м³/сут, в знаменателе - для производительности 700 м³/сут.

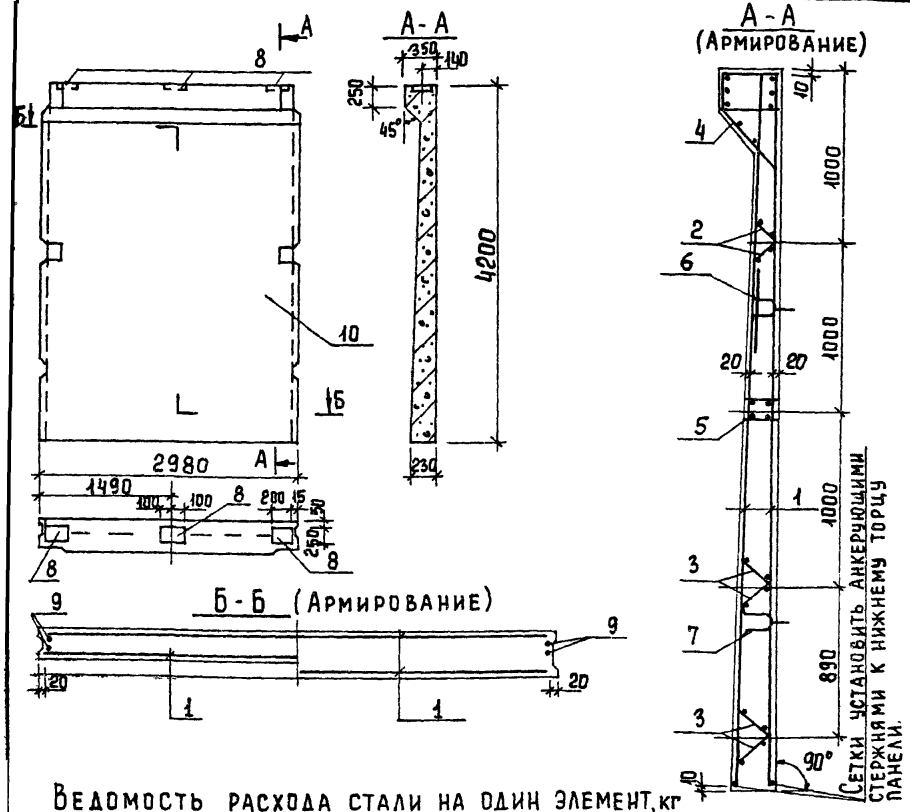

Формат	Зона	Поз.	Обозначение	Наименование	Кол.	Примеч.
				Документация		
А3			ТП 902-3-57.87 Кжи ТТ	Технические требования		
			3.900-3 вып. 4/82	Сборные железобетонные конструкции емкостных сооружений для водоснабжения и канализации.		
				Сборочные единицы		
		1	3.900-3 вып 4/82 часть 2	Сетка арматурная С-21	2	
		2	То же	Каркас Кр-1	2	
		3		Кр-2	4	
		4		Изделие закладное МН 3	1	
		5		МН 12	1	
		6		МН 25	2	
		7		МН 26	2	
		8	1.400-15.81.150-20	МН 136-3	3	
				Детали		
Б4		9	ТП 902-3-57.87 Кжи.53.00.1	А-III-10 ГОСТ 5781-82 ℓ=4480	4	2.5кг
				Материал		
		10		Бетон В15; F75; W4	2,53	м³

1. Панель ПС$_Е$19 выполняется в опалубочной форме панели ПС1-42-Б1 по серии 3.900-3 вып. 4/82 часть 1.
2. Анкерующие стержни поз. 8 обрезать по месту.

Ведомость расхода стали на один элемент, кг

Марка элемента	Арматурные изделия						Закладные изделия							Общий расход
	Проволока	Арматура класса				Всего	Проволока	Арматура класса	Прокат марки				Всего	
	Вр-I	А-I	А-III				Вр-I	Ас-II	Вст3 кп2					
	ГОСТ 6727-80	ГОСТ 5781-82					ГОСТ 6727-80	ГОСТ 5781-82	ГОСТ 19903-74*					
	ф5	ф10	ф10	ф12	ф14		ф5	ф18	S=5	S=8	S=10			
ПС$_Е$19	26,3	8,2	67,2	10,2	18,6	130,5	0,1	13,6	3,7	21,2	11,8		50,3	180,8

Привязан

Инв. №

Провер.	Лоуцкер	
Рук. гр.	Краснова	
ГИП	Лоуцкер	
Н. конт	Лоуцкер	
Нач. отд	Красавин	

ТП 902-3-57.87 Кжи. 53.00.0

Панель стеновая ПС$_Е$19

Стадия	Масса	Масштаб
Р	6330	1:50
Лист	Листов 1	

ЦНИИЭП инженерного оборудования г. Москва

Копировал Еремченко 22038-04 39 Формат А3

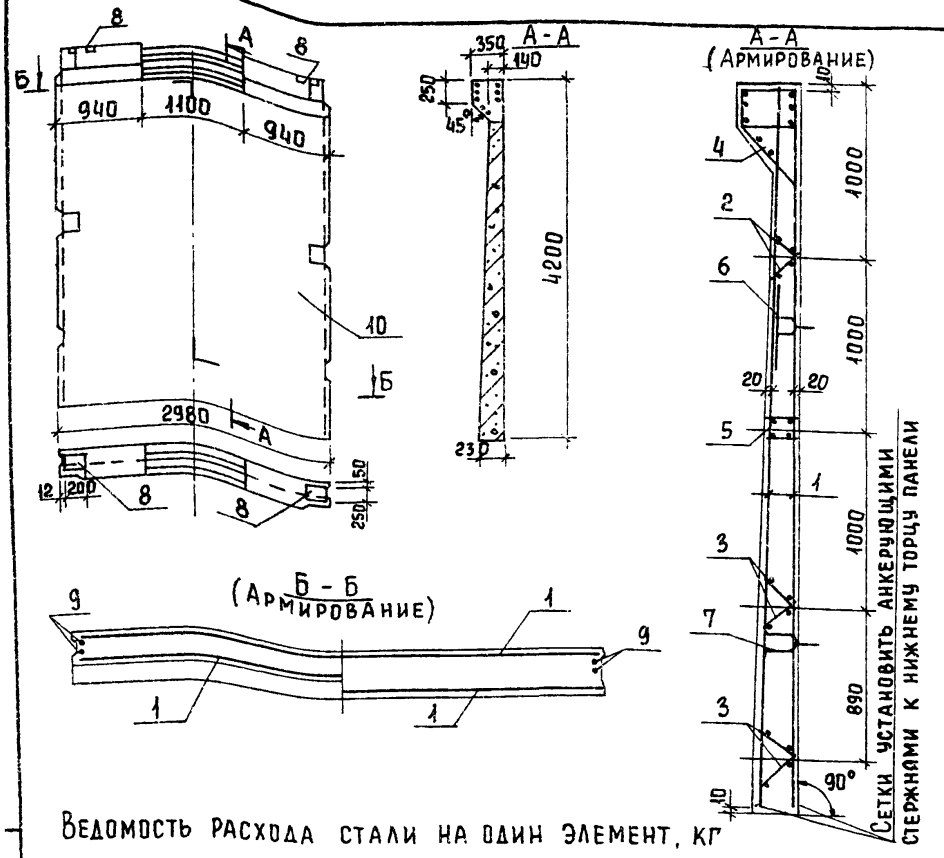

Формат	Зона	Поз.	Обозначение	Наименование	Кол	Примеч.
				Документация		
А3			ТП 902-3-57м87 КЖИ ТТ	Технические требования		
			3.900-3 вып 4/82	Сборные железобетонные конструкции емкостных сооружений для водоснабжения и канализации		
				Сборочные единицы		
		1	3.900-3 вып 4/82 часть 2	Сетка арматурная С-21	2	
		2	То же	Каркас Кр-1	2	
		3		Кр-2	4	
		4		Изделие закладное МН3	1	
		5		МН12	1	
		6		МН25	2	
		7		МН26	2	
		8	1.400-15. В1. 150-20	МН136-3	2	
				Детали		
Б4		9	КЖИ.54.0.0.1	А-III-10-ГОСТ 5781-82 ℓ=4180	4	2.58 кг
				Материал		
		10		Бетон В15, F75, W4	2,38	м³

Ведомость расхода стали на один элемент, кг

Марка элемента	Арматурные изделия							Закладные изделия								Общий расход
	Проволока	Арматура класса					Всего	Проволока	Арматура класса		Прокат марки				Всего	
	Вр-1	А-I	А-III					Вр-1	A_2-II	А-III	Вст3 кп2					
	ГОСТ 6727-80	ГОСТ 5781-82						ГОСТ 6727-80	ГОСТ 5781-82		ГОСТ 19903-74*					
	ф5	ф10	ф10	ф12	ф14	Итого		ф5	ф18	ф14	δ=5	δ=8	δ=10	Итого		
$ПС_Е$ 20	26,3	8,2	67,2	10,2	18,6	130,5	130,5	0,1	13,6	4,6	3,7	21,2	7,8	41,0	41,0	181,5

1. Панель $ПС_Е$20 выполняется в опалубке серийной панели ПС1-42-Б1 по серии 3.900-3 вып. 4/82 часть 1. Отверстие в обвязочной балке выполняется путем установки деревянного вкладыша. Арматура обвязочной балки, попадающая в отверстие, не вырезается.
2. Анкерующие стержни поз. 8 обрезать по месту.

Привязан

Инв. №

Провер.	Лоуцкер	
Рук. гр	Краснова	
ГИП	Лоуцкер	
Н. конт.	Лоуцкер	
Нач. отд	Красавин	

ТП 902-3-57м87 КЖИ. 54.0.0.0

Панель стеновая $ПС_Е$ 20

Стадия	Масса	Масштаб
Р	6330	1:50

Лист | Листов 1

ЦНИИЭП инженерного оборудования г. Москва

Копировал Еремченко 22038-04 40 Формат А3

Рис.1

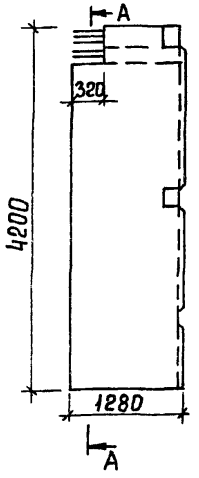

Рис.2

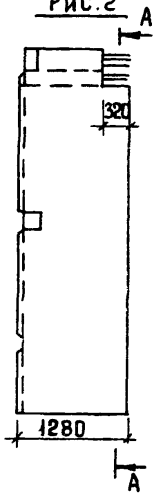

A-A

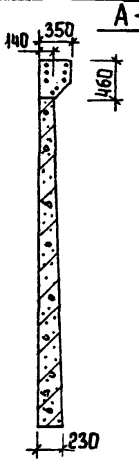

Обозначение	Марка	Рис.
ТП 902-3-57м87 КЖИ 55.0.0.0	ПС$_Е$ 21	1
-01	ПС$_Е$ 22	2

Панели ПС$_Е$ 21, ПС$_Е$ 22 выполняются попарно в одной опалубочной форме стеновой панели ПС1-42-51 по серии 3.900-3 вып. 4/82 путем установки деревянных перегородок. Все арматурные сетки и каркасы разрезаются пополам.

Привязан

Инв. №

Провер.	Лоуцкер	
Рук. гр.	Краснова	
ГИП	Лоуцкер	
Н. конт.	Лоуцкер	
Нач. отд	Красавин	

Т.П 902-3-57м87 КЖИ. 55.0.0.0

Панель стеновая (ПС$_Е$ 21, ПС$_Е$ 22).

Стадия	Масса	Масштаб
Р	3165	1:50
Лист	Листов 1	

ЦНИИЭП инженерного оборудования г. Москва

Альбом

Рис.1

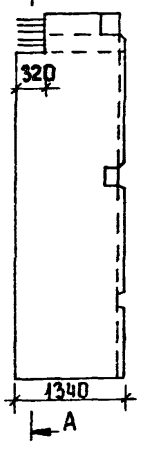

Рис.2

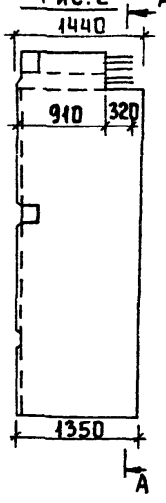

A-A

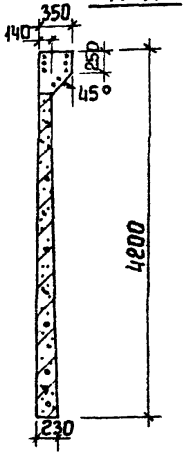

Обозначение	Марка	Рис.
ТП 902-3-57м87 КЖИ. 56.0.0.0	ПС$_Е$ 23	1
-01	ПС$_Е$ 24	2

Панели ПС$_Е$ 23, ПС$_Е$ 24 выполняются попарно в одной опалубочной форме стеновой панели ПС1-42-51 по серии 3.900-3 вып. 4/82 путем установки деревянных перегородок. Все арматурные сетки и каркасы разрезаются пополам.

Привязан

Инв. №

Инв. № подл. | Подпись и дата | Взам. инв. №

Провер	Лоуцкер	
Рук. гр.	Краснова	
ГИП	Лоуцкер	
Н. конт.	Лоуцкер	
Нач. отд.	Красавин	

ТП 902-3-57м87 КЖИ 56.0.0.0

Панель стеновая (ПС$_Е$ 23, ПС$_Е$ 24)

Стадия	Масса	Масштаб
Р	3165	1:50
Лист	Листов 1	

ЦНИИЭП инженерного оборудования г. Москва

Рис. 1

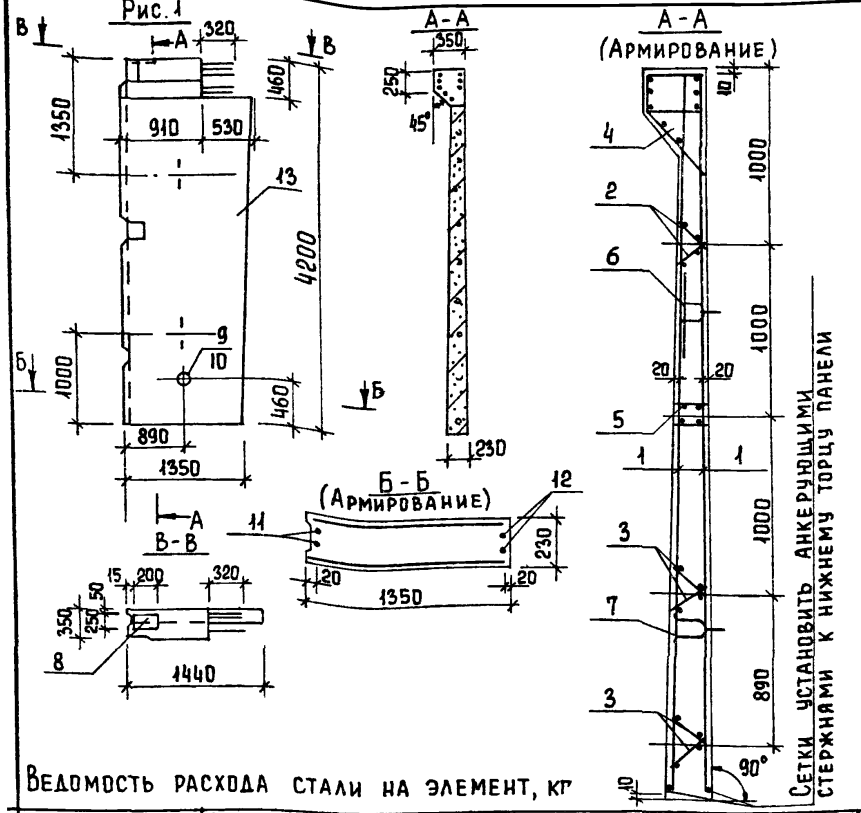

Формат	Зона	Поз.	Обозначение	Наименование	Кол	Примеч
				Документация		
А3			ТП 902-3-57м87 КЖИ.ТТ	Технические требования		
			3.900-3 вып. 4/82	Сборные железобетонные конструкции емкостных сооружений для водоснабжения и канализации		
				Сборочные единицы		
А4		1	ТП 902-3-57м87 КЖИ.57.0.1.0	Сетка арматурная С-21а	2	
А4		2	2.0	Каркас Кр-1а	1	
А4		3	57.0.2.0-01	Кр-2а	2	
А3		4	57.1.0.0	Изделие закладное МН 3а	1	
А3		5	57.2.0.0	МН 12а	1	
		6	3.900-3 вып 4/82 часть 2	МН 25	1	
		7	3.900-3 вып 4/82 часть 2	МН-26	1	
		8	1.400-15, В1. 150-20	МН 136-3	1	
		9	5.900-2	Сальник dy=80 l=200	1	
		10	5.900-2	Сальник dy=100 l=200	(1)	
				Детали		
Б4		11	КЖИ 57.0.0.1	А-III-10 ГОСТ 5781-82 l=4180	2	2.5 кг
Б4		12	2	А-III-10 ГОСТ 5781-82 l=3720	2	2.3 кг
				Материал		
		13		Бетон В15; F75; W4	1,27	м³

Ведомость расхода стали на элемент, кг

Марка элемента	Арматурные изделия						Закладные изделия								Общий расход
	Проволока	Арматура класса				Всего	Проволока	Арматура класса		Прокат марки			Всего		
	Вр-1	А-I	А-III				Вр-1	Ас-II	А-III	Вст3кп2					
	ГОСТ 6727-80	ГОСТ 5781-82					ГОСТ 6727-80	ГОСТ 5781-82		ГОСТ 19903-74*			ГОСТ 3262-75		
	ф5	ф10	ф10	ф12	ф14		ф5	ф18	ф6	S=5	S=8	S=10	Труба 125×5	Труба 150×4,5	
ПСе 25	10,9	4,1	29,2	4,64	7,58	56,42	0,1	6,8	0,45	1,7	10,9	3,93	5,0	–	28,88	85,3
													–	5,6	29,48	85,9

В числителе дан расход стали для производительности 400 м³/сут.

1. В скобках дано количество сальников для производительности 700 м³/сут.
2. Анкерующие стержни поз. 8 обрезать по месту.

Обозначение	Марка	Рис.
ТП 902-3-57м87 КЖИ.57.0.0.0	ПСе 25	1

Привязан

Инв. №

Провер	Лоуцкер	
Рук. гр.	Краснова	
ГИП	Лоуцкер	
Н. контр	Лоуцкер	
Нач. отд	Красавин	

ТП 902-3-57м87 КЖИ. 57.0.0.0

Панель стеновая ПСе 25

Стадия	Масса	Масштаб
Р	3165	1:50
Лист	Листов 1	

ЦНИИЭП инженерного оборудования г. Москва

Копировал Еремченко 22038-04 42 Формат А3

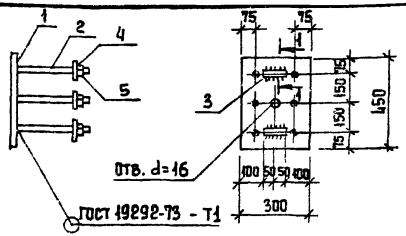

1 - 1
М 1:5



Поз. 2
М 1:10

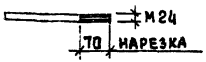

Поз. 4
М 1:

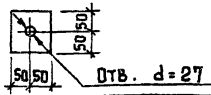

Формат	Зона	Поз.	Обозначение	Наименование	Кол	Примеч.
				Документация		
А3			ТП 902-3-57м87 КЖИ.ТТ	Технические требования		
				Детали		
Б4		1	ТП 902-3-57м87 КЖИ 06.01.1	Полоса $\frac{Б\text{-}20\times450\ ГОСТ\ 82\text{-}70^*}{09Г2\text{-}12\ ГОСТ\ 14637\text{-}79}$ ℓ=300	1	
Б4		2	2	А-III-25-ГОСТ 5781-82 ℓ=250	6	
Б4		3	3	А-I-10-ГОСТ 5781-82 ℓ=100	2	
Б4		4	4	Лист $\frac{Б\text{-}20\times100\ ГОСТ\ 103\text{-}76^*}{09Г2\text{-}12\ ГОСТ\ 535\text{-}79}$ ℓ=100	6	
				Стандартные изделия		
		5		Гайка М24-7Н5 ГОСТ 5915-70*	6	

Привязан

Инв.№

Провер	Лоуцкер	ТП 902-3-57м87	КЖИ. 06.0.1.0
Вед.инж	Прохорова	Изделие закладное МД1	Стадия: Р; Масса: 36,6; Масштаб: 1:20
Рук.гр.	Краснова		Лист; Листов 1
ГИП	Лоуцкер		ЦНИИЭП инженерного оборудования г. Москва
Н.контр	Лоуцкер		
Нач.отд	Красавин		

Альбом IV

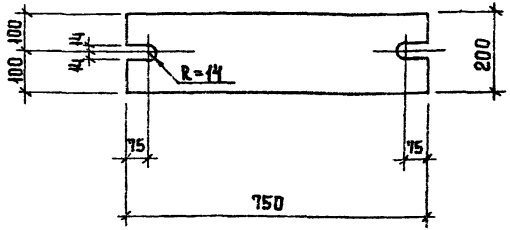

Привязан

Инв.№

Провер	Лоуцкер	ТП 902-3-57м87	КЖИ. 06.0.2.0
Вед.инж	Прохорова	Изделие соединительное МС1	Стадия: Р; Масса: 22; Масштаб: 1:10
Рук.гр.	Краснова		Лист; Листов 1
ГИП	Лоуцкер	Полоса $\frac{Б\text{-}20\times200\ ГОСТ\ 103\text{-}76^*}{09Г2\text{-}12\ ГОСТ\ 535\text{-}79}$	ЦНИИЭП инженерного оборудования г. Москва
Н.контр	Лоуцкер		
Нач.отд	Красавин		

Инв.№ подл. | Подпись и дата | Взам.инв.№

Копировал Еремченко

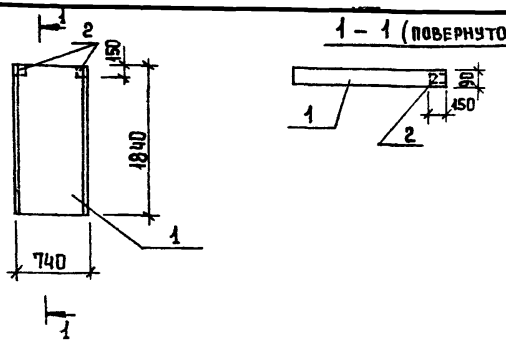

Формат	Зона	Поз.	Обозначение	Наименование	Кол	Примеч.
				Документация		
А3			ТП 902-3-57м87 ТТ	Технические требования		
			3.006.1-2/82 вып.0	Сборные железобетонные каналы и тоннели из лотковых элементов		
				Сборочные единицы		
		1	3.006.1-2/82.1-2-1.0-048	П 14g-3	1	
		2	3.400-6/76	Изделие закладное МИ4-48	2	

Ведомость расхода стали на допол. закладные эл-ты, кг

Марка элемента	Изделия закладные					Всего	Привязан
	Арматура класса		Прокат марки				
	А-III		ГОСТ 8509-72				
	ГОСТ 5781-82		ГОСТ 8509-72				
	ф8	Итого	L63x63x5		Итого		
П 14g-3-1	0,4	0,4	1,4		1,4	1,8	Инв. №

ТП 902-3-57м87 КЖИ. 29.0.0.0

Плита перекрытия П 14g-3-1

Стадия	Масса	Масштаб
Р	310	1:20
Лист	Листов 1	

ЦНИИЭП инженерного оборудования г. Москва

Провер.	Лоуцкер	
Рук. гр.	Краснова	
ГИП	Лоуцкер	
Н. конт.	Лоуцкер	
Нач. отд.	Красавин	

Альбом IV

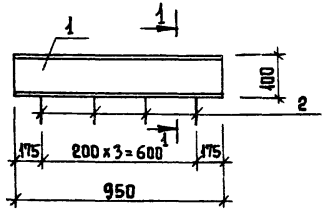

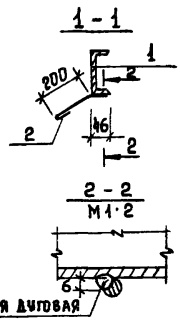

Формат	Зона	Поз.	Обозначение	Наименование	Кол	Примеч
А3			ТП 902-3-57м87 ТТ	Технические требования		
				Детали		
Б4		1	КЖИ.61.0.1.1	Швеллер 16 ГОСТ 8240-72 / 09Г2С-12 ГОСТ 535-79 ℓ=1000	1	14,2 кг
Б4		2	2	А-III-8 ГОСТ 6781-82 ℓ=300	4	0,12

Привязан

Инв. №

ТП 902-3-57м87 КЖИ. 61.0.1.0

Изделие закладное МН2

Стадия	Масса	Масштаб
Р	14,7	1:20
Лист	Листов 1	

ЦНИИЭП инженерного оборудования г. Москва

Провер.	Лоуцкер	
Вед. инж.	Прохорова	
ГИП	Лоуцкер	
Н. контр.	Лоуцкер	
Нач. отд.	Красавин	

Инв. № подл. | Подпись и дата | Взам. инв. №

Копировал Еремченко 22038-04 44 Формат А4

Формат А4

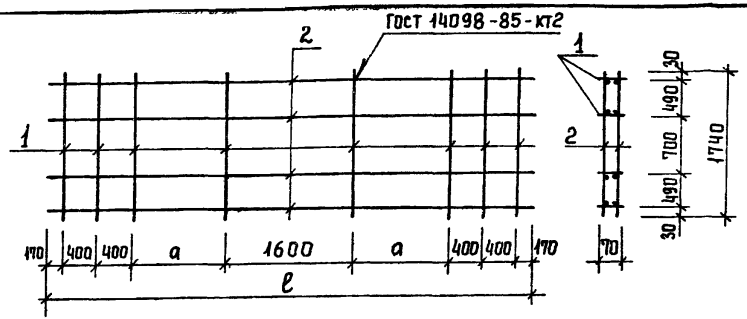

Формат	Зона	Поз.	Обозначение	Наименование	Кол.	Примеч
				Документация		
А3			ТП 902-3-57.87 КЖИ.ТТ	Технические требования		
				Детали		
Б4		1	ТП 902-3-57.87 КЖИ.39.1.0.1	5Вр1 ГОСТ 6727-80; ℓ=1740	16	0,27кг
			Переменные	данные для исполнений		
				ТП 902-3-57.87 КЖИ 39.1.0.0		
				Сборочные единицы		
А3		2	ТП 902-3-57.87 КЖИ.39.1.1.0	Каркас плоский КР1	4	
				ТП 902-3-57.87 КЖИ 39.1.0.0-01		
				Сборочные единицы		
А3		2	ТП 902-3-57.87 КЖИ.39.1.1.0-01	Каркас плоский КР2	4	
				ТП 902-3-57.87 КЖИ 39.1.0.0-02		
				Сборочные единицы		
А3		2	ТП 902-3-57.87 КЖИ.39.1.1.0-02	Каркас плоский КР3	4	
				ТП 902-3-57.87 КЖИ 39.1.0.0-03		
				Сборочные единицы		
А3		2	ТП 902-3-57.87 КЖИ.39.1.1.0-03	Каркас плоский КР4	4	

Обозначение	Марка	Размеры, мм ℓ	Размеры, мм a	Масса, кг
ТП 902-3-57.87 КЖИ.39.1.0.0	КП1	5940	1200	48,7
-01	КП2	6260	1360	51,3
-02	КП3	6680	1570	54,3
-03	КП4	7200	1830	57,5

Привязан

Инв. №

Провер	Лоуцкер	
Вед. инж	Прохорова	
Рук. гр	Краснова	
ГИП	Лоуцкер	
Н. контр	Лоуцкер	
Нач. отд	Красавин	

ТП 902-3-57.87 КЖИ. 39.1.0.0

Каркас пространственный (КП1; КП2; КП3)

Стадия	Масса	Масштаб
Р	см. табл.	1:50
Лист	Листов 1	

ЦНИИЭП инженерного оборудования г. Москва

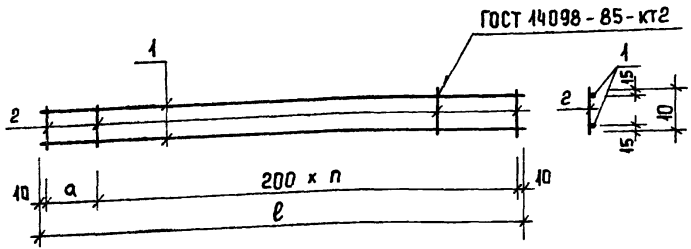

Обозначение	Марка	Размеры, мм			Масса, кг
		ℓ	а	n	
ТП 902-3-57.87 кжи 39.1.1.0	КР1	5940	120	29	11,1
-01	КР2	6260	40	31	11,7
-02	КР3	6680	60	33	12,5
-03	КР4	7200	180	35	13,3

Формат	Зона	Поз.	Обозначение	Наименование	Кол	Примеч
				Документация		
А3			ТП 902-3-57м87 кжи. ТТ	Технические требования		
			Переменные данные для исполнений			
				ТП 902-3-57.87 кжи. 39.1.1.0		
				Детали		
Б.ч		1	ТП 902-3-57м87 кжи 39.1.1.1	А-III-8 - ГОСТ 5781-82; ℓ = 5940	2	2,35 кг
Б.ч		2	.2	4Вр1 ГОСТ 6727-80; ℓ = 70	32	0,2 кг
				ТП 902-3-57.87 кжи 39.1.1.0-01		
				Детали		
Б.ч		1	ТП 902-3-57м87 кжи 39.1.1.1	А-III-8 - ГОСТ 5781-82; ℓ = 6260	2	2,47 кг
Б.ч		2	2	4Вр1 ГОСТ 6727-80; ℓ = 70	34	0,2 кг
				ТП 902-3-57.87 кжи 39.1.1.0-02		
				Детали		
Б.ч		1	ТП 902-3-57м87 кжи. 39.3.1.1	А-III-8 - ГОСТ 5781-82; ℓ = 6680	2	2,64 кг
Б.ч		2	2	4Вр1 ГОСТ 6727-80; ℓ = 70	36	0,2 кг
				ТП 902-3-57.87 кжи 39.1.1.0-03		
				Детали		
Б.ч		1	ТП 902-3-57м87 кжи 39.4.1.1	А-III-8 - ГОСТ 5781-82; ℓ = 7200	2	2,84 кг
Б.ч		2	2	4Вр1 ГОСТ 6727-80; ℓ = 70	38	0,2 кг

Привязан

Инв. №

Провер	Лоуцкер	
Вед. инж	Прохорова	
Рук. гр	Краснова	
ГИП	Лоуцкер	
Н. контр	Лоуцкер	
Нач. отд	Красавин	

ТП 902-3-57м87 кжи. 39.1.1.0

Каркас плоский (КР1; КР2; КР3)

Стадия	Масса	Масштаб
Р	См. табл.	1:50
Лист	Листов 1	

ЦНИИЭП инженерного оборудования г. Москва

46 Формат А3

Рис. 1

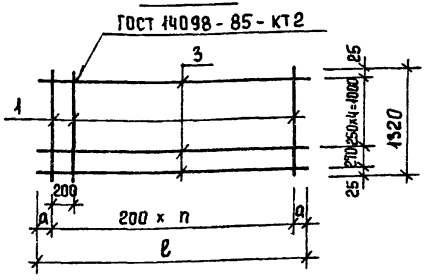

Рис. 2

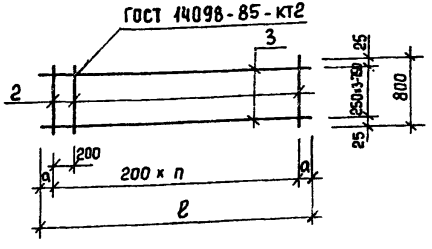

Формат	Зона	Поз.	Обозначение	Наименование	Кол-во на исполнение -кжи 40.0.1.0									Примеч.
					—	-01	-02	-03	-04	-05	-06	-07	-08	
				Документация										
А3			ТП 902-3-57м87 кжи. ТТ	Технические требования	×	×	×	×	×	×	×	×	×	
				Детали										
Бч		1	ТП 902-3-57м87 кжи. 40.0.1. 1	А-III-8-ГОСТ 5781-82; ℓ=1320	30	32	17	11	11	6	35			0.52 кг
Бч		2	2	А-III-8-ГОСТ 5781-82; ℓ=800								30	37	0,32 кг
Бч		3		4 Вр1 ГОСТ 6727-80										
Бч			3	ℓ = 1080						6				0,11 кг
Бч			4	ℓ = 2120					6					0,20 кг
Бч			5	ℓ = 2200				6						0,21 кг
Бч			6	ℓ = 3320			6							0,32 кг
Бч			7	ℓ = 5940	6							4		0,58 кг
Бч			8	ℓ = 6260		6								0,61 кг
Бч			9	ℓ = 6830							6			0,67 кг
Бч			10	ℓ = 7350									4	0,72 кг
				Марка	С1	С2	С3	С4	С5	С6	С7	С8	С9	

Обозначение	Марка	Рис.	Размеры, мм		n	Масса, кг
			ℓ	a		
кжи.40.0.1.0	С1	1	5940	70	29	19.1
-01	С2	1	6260	30	31	20,3
-02	С3	1	3320	60	16	10,8
-03	С4	1	2200	100	10	7.0
-04	С5	1	2120	60	10	6,9
-05	С6	1	1080	40	5	3,8
-06	С7	1	6830	15	34	22,2
-07	С8	2	5940	70	29	11,9
-08	С9	2	7350	75	36	14,7

Привязан

Инв. №

Провер.	Лоуцкер	
Вед. инж.	Прохорова	
Рук. гр.	Краснова	
ГИП	Лоуцкер	
Н. контр.	Лоуцкер	
Нач. отд.	Красавин	

ТП 902-3-57м87 кжи 40.0.1.0

Сетка арматурная (С1 ÷ С9)

Стадия	Масса	Масштаб
Р	см. табл.	1:50

Лист | Листов 1

ЦНИИЭП инженерного оборудования г. Москва

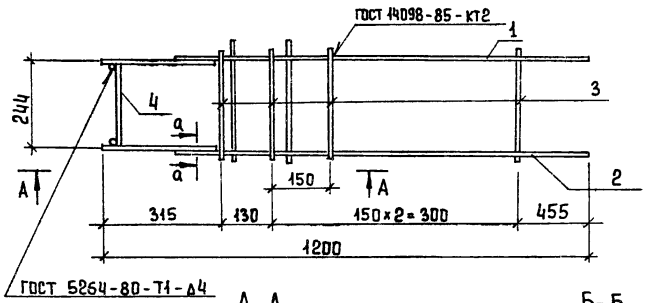

А-А

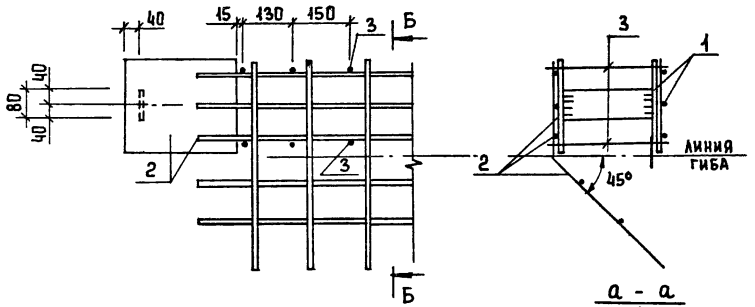

Б-Б

а - а
м 1:2



Формат	Зона	Поз.	Обозначение	Наименование	Кол.	Примеч.
				Документация		
А3			ТП 902-3-57м.87 КЖИ. ТТ	Технические требования		
				Сборочные единицы		
А4		1	ТП 902-3-57м.87 КЖИ.57.1.1.0	Каркас плоский Кр 8а	1	
А4		2	2.0	Кр 9а	1	
				Детали		
Б4		3	ТП 902-3-57м.87 57.1.0.1	А-III-6 ГОСТ 5781-82 ℓ=315	4	0,06 кг
Б4		4	2	Полоса Б-8-80 ГОСТ 82-70* Вст3кп2-1 ГОСТ 14637-79 ℓ=225	1	1,2 кг

Привязан			
Инв. №			
Провер	Лоуцкер		
Рук. гр	Краснова		
ГИП	Лоуцкер		
Н. конт	Лоуцкер		
Нач. отд	Красавин		

ТП 902-3-57м.87 - КЖИ 57.1.0.0

Изделие закладное МН 3а

Стадия	Масса	Масштаб
Р	19,8	1:10
Лист	Листов 1	

ЦНИИЭП инженерного оборудования г. Москва

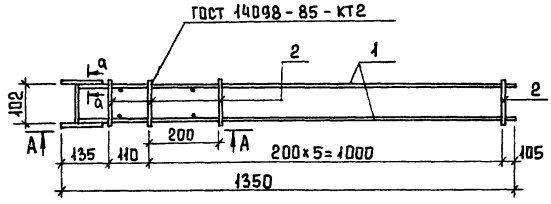

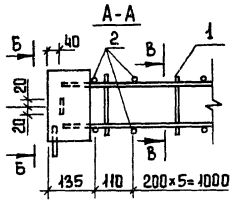

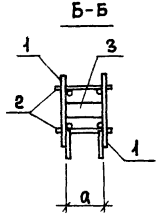

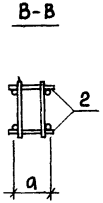

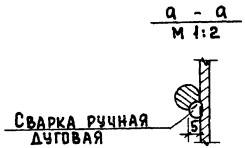

Формат	Зона	Поз	Обозначение	Наименование	Кол	Примеч.
				Документация		
А3			ТП 902-3-57м87 кжи.ТТ	Технические требования		
				Сборочные единицы		
		1	кжи.57.2.1.0	Каркас плоский Кр-17а	2	
				Детали		
Б4		2	кжи.57.2.0.1	А-III-6-ГОСТ 5781-82 ℓ=130	7	0,03 кг
Б4		3	2	Лист 5 ГОСТ 19903-74* / Вст3 кп2-1 ГОСТ 14637-79 ℓ=100	1	0,19 кг

Привязан				ТП 902-3-57м87		-кжи 57.2.0.0
				Изделие закладное МН 12а	Стадия: Р	Масса: 6,8 / Масштаб: 1:10
					Лист	Листов 1
					ЦНИИЭП инженерного оборудования г. Москва	
Инв. №						

Провер	Лоуцкер	
Рук. гр	Краснова	
ГИП	Лоуцкер	
Н. конт	Лоуцкер	
Нач. отд	Красавин	

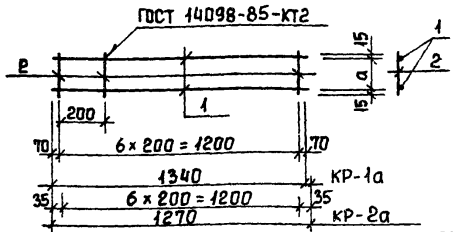

Формат	Зона	Поз.	Обозначение	Наименование	Кол.	Примеч.
				Документация		
А3			ТП 902-3-57м87 КЖИ.ТТ	Технические требования		
			Переменные	Данные для исполнения		
				ТП КЖИ 57.0.2.0		
				Детали		
БЧ		1	ТП 902-3-57м87 КЖИ.57.0.2.1	5Вр1 ГОСТ 6727-80 ℓ=1340	2	0,2 кг
БЧ		2	2	5Вр1 ГОСТ 6727-80 ℓ= 130	7	0,02 кг
				ТП КЖИ 57.0.20-04		
				Детали		
БЧ		1	ТП 902-3-57м87 КЖИ.57.0.2.3	5Вр1 ГОСТ 6727-80 ℓ=1270	2	0,195 кг
БЧ		2	4	5Вр1 ГОСТ 6727-80 ℓ= 195	7	0,03 кг

Обозначение	Размеры, мм а	Марка	Масса кг	Привязан
ТП 902-3-57м87 КЖИ 57.0.2.0	100	КР-1а	0,55	
-04	165	КР-2а	0,60	Инв №

Провер.	Лоуцкер	ТП 902-3-57м87	КЖИ 57.0.2.0
Рук. гр.	Краснова	Каркас плоский (Кр-1а; Кр-2а)	Стадия: Р; Масса: см. табл.; Масштаб: 1:20
ГИП	Лоуцкер		Лист; Листов 1
Н. контр.	Лоуцкер	ЦНИИЭП инженерного оборудования г. Москва	
Нач. отд.	Красавин		

Альбом IV

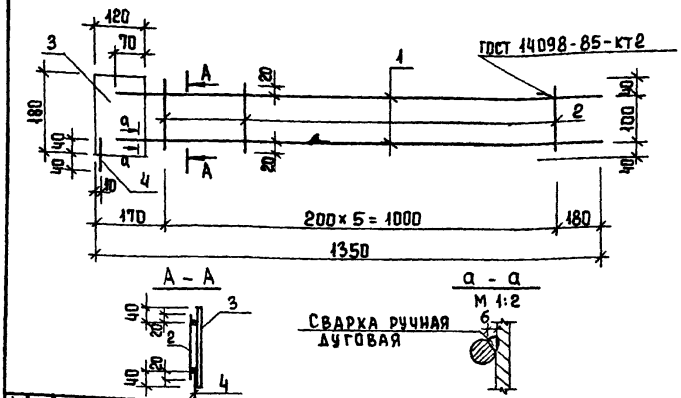

Формат	Зона	Поз.	Обозначение	Наименование	Кол.	Примеч.
				Документация		
А3			ТП 902-3-57м87 КЖИ.ТТ	Технические требования		
				Детали		
БЧ		1	КЖИ.57.2.1.1	А-III-12 ГОСТ 5781-82 ℓ=1300	2	1,16 кг
БЧ		2	2	5Вр1 ГОСТ 6727-80 ℓ= 140	6	0,02 кг
БЧ		3	3	Полоса Б-2 5х120 ГОСТ 19903-74* / Б ст3 кп 2-1 ГОСТ 14637-79 ℓ=180	1	0,75 кг
БЧ		4	4	5Вр1 ГОСТ 6727-80 ℓ= 80	1	0,01 кг

Привязан

Инв. №

Провер.	Лоуцкер	ТП 902-3-57м87	-КЖИ. 57.2.1.0
Рук. гр.	Краснова	Каркас плоский Кр 17а	Стадия: Р; Масса: 3,2; Масштаб: 1:10
ГИП	Лоуцкер		Лист; Листов 1
Н. контр.	Лоуцкер	ЦНИИЭП инженерного оборудования г. Москва	
Нач. отд.	Красавин		

Взам. инв. № | Подпись и дата | Инв. № подл.

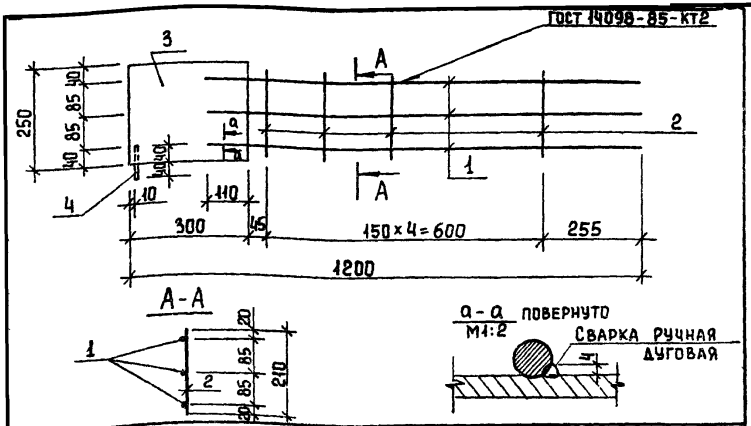

Формат	Зона	Поз.	Обозначение	Наименование	Кол.	Примеч.
				Документация		
А3			ТП 902-3-57м87 КЖИ.ТТ	Технические требования		
				Детали		
Б4		1	ТП 902-3-57м87 КЖИ.57.1.1.1	А-III-14-ГОСТ 5781-82 ℓ=1010	3	1.23 кг
Б4		2	2	5Вр1 ГОСТ 6727-80 ℓ=210	5	0,07 кг
Б4		3	3	Полоса $\frac{5-8\times250\ ГОСТ\ 82-70}{Вст3кп2-1\ ГОСТ\ 14637-79}$ ℓ=300	1	5,02 кг
Б4		4	4	5Вр1 ГОСТ 6727-80 ℓ=80	1	0,01 кг

Привязан

Инв.№

ТП 902-3-57м87		КЖИ 57.1.1.0	
Каркас плоский Кр-8а		Стадия	Масса	Масштаб
		Р	9.07	1:20
		Лист	Листов 1
		ЦНИИЭП инженерного оборудования г. МО, КВА	

Провер	Лоуцкер	
Рук. гр.	Краснова	
ГИП	Лоуцкер	
Н. контр	Лоуцкер	
Нач. отд	Красавин	

Альбом IV

Инв.№ подл. | Подпись и дата | Взам. инв.№

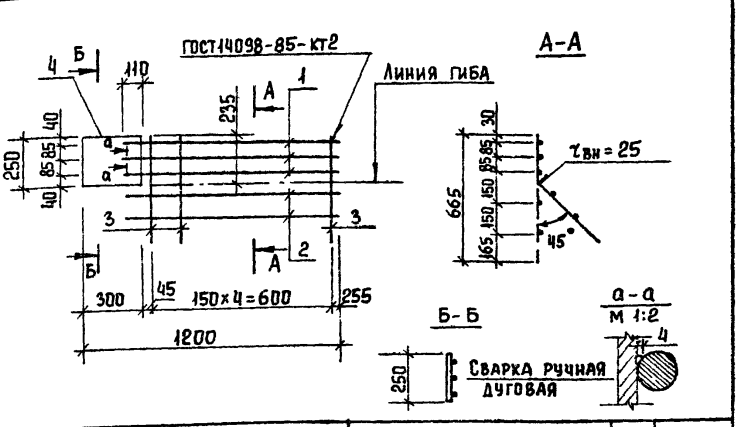

Формат	Зона	Поз.	Обозначение	Наименование	Кол.	Прим.
				Документация		
А3			ТП 902-3-57м87 КЖИ.ТТ	Технические требования		
				Детали		
Б4		1	ТП 902-3-57м87 КЖИ.57.1.2.1	А-III-14-ГОСТ 5781-82 ℓ=1010	3	1.23 кг
Б4		2	2	5Вр1 ГОСТ 6727-80 ℓ=1040	2	0,16 кг
Б4		3	3	5Вр1 ГОСТ 6727-80 ℓ=665	5	0,15 кг
Б4		4	4	Полоса $\frac{5-8\times250\ ГОСТ\ 82-70}{Вст3кп2-1\ ГОСТ\ 14637-79}$ ℓ=300	1	4,7 кг

Привязан

Инв.№

ТП 902-3-57м87		КЖИ. 57.1.2.0	
Каркас плоский Кр-9а		Стадия	Масса	Масштаб
		Р	9.46	1:10
		Лист	Листов 1
		ЦНИИЭП инженерного оборудования г. Москва	

Провер.	Лоуцкер	
Рук. гр	Краснова	
ГИП	Лоуцкер	
Н. контр	Лоуцкер	
Нач. отд	Красавин	

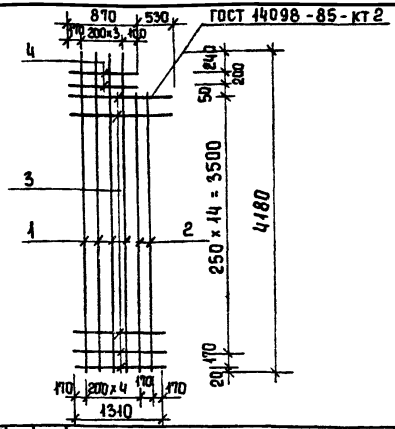

Формат	Зона	Поз	Обозначение	Наименование	Кол	Примеч
				Документация		
А3			ТП 902-3-57м87 КЖИ.ТТ	Технические требования		
				Детали		
Бч		1	ТП 902-3-57м87 КЖИ.57.0.1.1	А-III-10-ГОСТ 5781-82 ℓ=4180	4	2,58 кг
Бч		2		А-III-10-ГОСТ 5781-82 ℓ=3720	2	2,3 кг
Бч		3		5Вр1 ГОСТ 6727-80 $\ell_{ср}$=1355	16	0,2 кг
Бч		4		5Вр1 ГОСТ 6727-80 ℓ=870	2	0,3 кг

Привязан

Инв. №

Провер.	Лоуцкер	ТП 902-3-57м87	КЖИ. 57.0.1.0
Рук. гр.	Краснова	Сетка арматурная С-21а	Стадия: Р; Масса: 18,7; Масштаб: 1:50
ГИП	Лоуцкер		Лист; Листов 1
Н. конт.	Лоуцкер		ЦНИИЭП инженерного оборудования г. Москва
Нач. отд	Кравцов		

Альбом IV

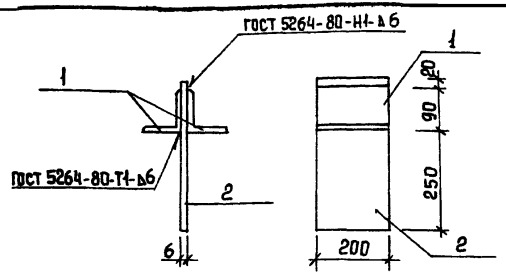

Формат	Зона	Поз.	Обозначение	Наименование	Кол.	Примеч
				Документация		
А3			ТП 902-3-57м87 КЖИ.ТТ	Технические требования		
				Детали		
Бч		1	ТП 902-3-57м87 КЖИ.70.0.1.1	Уголок 90х90х6 ГОСТ 8509-72 Вст3 сп5-1 ГОСТ 535-79 ℓ=200	2	1,7 кг
Бч		2	2	Полоса 6х200 ГОСТ 103-76* Вст3 кп2 ГОСТ 535-79 ℓ=360	1	3,4 кг

Привязан

Инв. №

Проверил	Лоуцкер	ТП 902-3-57м87	КЖИ. 70.0.1.0
Рук. гр	Краснова	Изделие закладное МС4	Стадия: Р; Масса: 6,8; Масштаб: 1:10
ГИП	Лоуцкер		Лист; Листов 1
Н. конт.	Лоуцкер		ЦНИИЭП инженерного оборудования г. Москва
Нач. отд	Красавин		

Инв. № подл. | Подпись и дата | Взам. инв. №

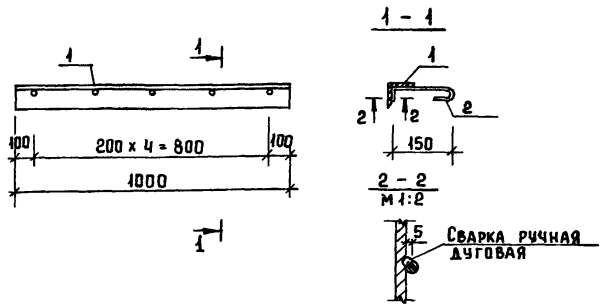

Формат	Зона	Поз.	Обозначение	Наименование	Кол.	Примеч.
				Детали		
Б4		1	ТП 902-3-57м.87 кжи 62.0.1.1	Уголок Б-63х63х5 ГОСТ 8509-72 / Ст3 сп 5-1 ГОСТ 535-79 ℓ=1000	1	11,5 кг
Б4		2	2	А-I-6 ГОСТ 5781-82 ℓ= 200	6	0,02 кг

Привязан

Инв. №

Провер	Лоуцкер	ТП 902-3-57м.87	кжи. 62.0.1.0
Ст. инж.	Вульф	Изделие закладное МН6	Стадия: Р; Масса: 11,6кг; Масштаб: 1:10
Вед. инж	Прохорова		Лист; Листов 1
ГИП	Лоуцкер		ЦНИИЭП инженерного оборудования г. Москва
Н. контр	Лоуцкер		
Нач отд	Кравин		

Альбом IV

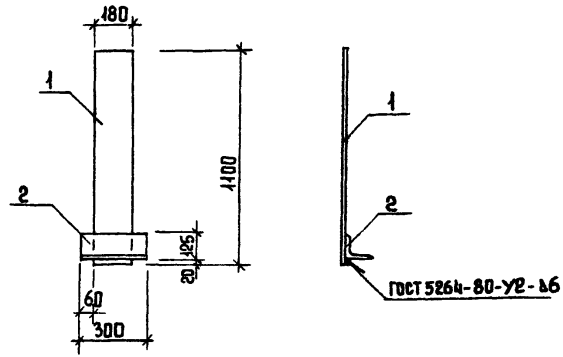

Формат	Зона	Поз.	Обозначение	Наименование	Кол	Примеч.
				Документация		
А3			ТП 902-3-57м.87 кжи. ТТ	Технические требования		
				Детали		
Б4		1	ТП 902-3-57м.87 кжи. 63.0.1.1	Полоса Б-10х180 ГОСТ 103-76* / 09Г2С-12 ГОСТ 535-79 ℓ=1100	1	15,5 кг
Б4		2	2	Уголок Б-125х125х8 ГОСТ 8509-72 / 09Г2-12 ГОСТ 535-79 ℓ=300	1	4,65 кг

Привязан

Инв. №

Провер.	Лоуцкер	ТП 902-3-57м.87	кжи 63.0.1.0
Вед. инж	Прохорова	Изделие закладное М3	Стадия: Р; Масса: 20,2; Масштаб: 1:20
Рук. гр	Краснова		Лист; Листов 1
ГИП	Лоуцкер		ЦНИИЭП инженерного оборудования г. Москва
Н. контр	Лоуцкер		
Нач отд	Красавин		

Инв. № подл. | Подпись и дата | Взам. инв. №

Копировал Еремченко 22038-04 53 Формат А4

Формат А4

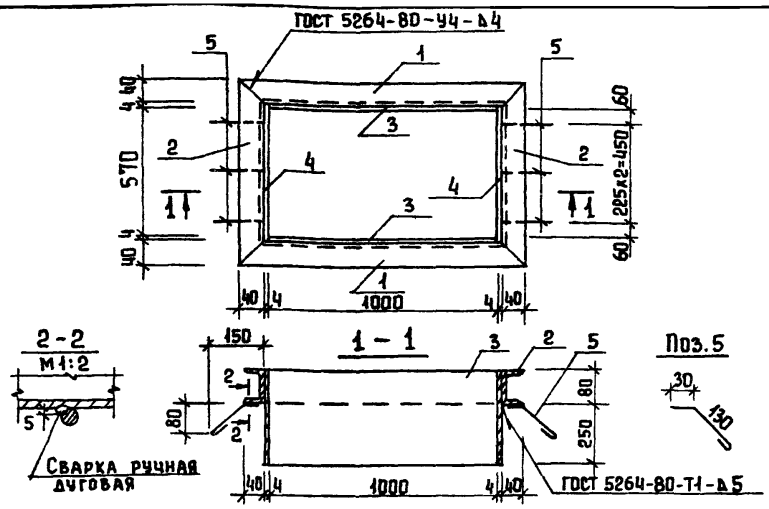

Формат	Зона	Поз.	Наименование	Обозначение	Кол.	Примеч.
				Детали		
Б4		1	ТП902-3-57м87 Кжи 64.0.1.1	Швеллер 8 ГОСТ 8240-72 / Ст3 ГОСТ 535-79 ℓ=1088	2	7,7 кг
Б4		2	2	Швеллер 8 ГОСТ 8240-72 / Ст3 ГОСТ 535-79 ℓ=658	2	4,7 кг
Б4		3	3	Полоса Б2 4х330 ГОСТ 82-70 / В Ст3 кп2 ГОСТ 14637-79 ℓ=1000	2	10,4 кг
Б4		4	4	Полоса Б2 4х330 ГОСТ 82-70 / В Ст3 кп2 ГОСТ 14637-79 ℓ=578	2	6,0 кг
Б4		5	5	А-I-6-ГОСТ 5781-82 ℓ=200	6	0,04 кг

Изделие окрасить масляной краской (ГОСТ 8292-85) за 2 раза по грунтовке ГФ-0119 (ГОСТ 23343-78*)

Привязан

Инв.№

Провер	Лоуцкер	ТП 902-3-57м87	Кжи. 64.0.1.0
Ст. инж	Вульф	Рамка металлическая Мр1	Стадия: Р; Масса: 57,9; Масштаб: 1:20
Вед. инж	Прохорова		Лист; Листов 1
ГИП	Лоуцкер	ЦНИИЭП инженерного оборудования г. Москва	
Н. контр	Лоуцкер		
Нач. отд	Красавин		

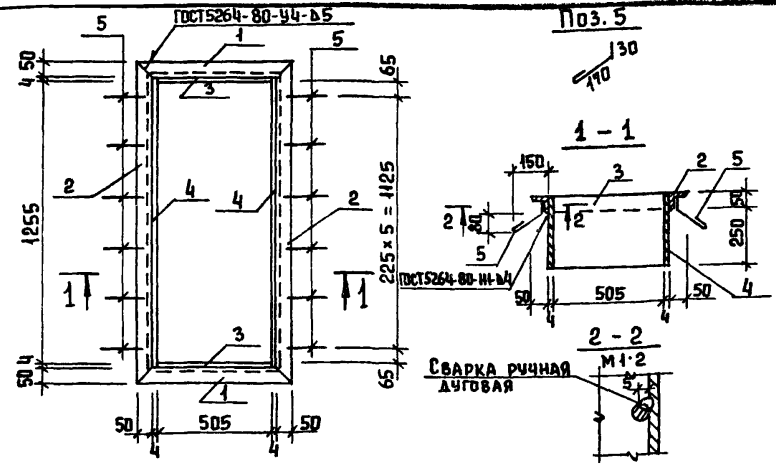

Формат	Зона	Поз.	Наименование	Обозначение	Кол	Примеч.
				Детали		
Б4		1	ТП 902-3-57м87 Кжи. 65.0.1.1	Уголок Б-50х50х5 ГОСТ 8509-72 / В Ст3 сп2-1 ГОСТ 535-79 ℓ=615	2	2,9 кг
Б4		2	2	Уголок Б-50х50х5 ГОСТ 8509-72 / В Ст3 сп2-1 ГОСТ 535-79 ℓ=1565	2	5,1 кг
Б4		3	3	Полоса Б-2 4х300 ГОСТ 82-70* / В Ст3 кп2 ГОСТ 14637-79 ℓ=505	2	4,8 кг
Б4		4	4	Полоса Б-2 4х300 ГОСТ 82-70 / В Ст3 кп2 ГОСТ 14637-79 ℓ=1265	2	11,9 кг
Б4		5	5	А-I-6-ГОСТ 5781-82 ℓ=250	12	0,06 кг

Изделие окрасить масляной краской (ГОСТ 8292-85) за 2 раза по грунтовке ГФ-0119 (ГОСТ 23343-78*).

Привязан

Инв.№

Провер	Лоуцкер	ТП 902-3-57м87	Кжи. 65.0.1.0
Ст. инж	Вульф	Рамка металлическая Мр2	Стадия: Р; Масса: 46,8; Масштаб: 1:20
Вед. инж	Прохорова		Лист; Листов 1
ГИП	Лоуцкер	ЦНИИЭП инженерного оборудования г. Москва	
Н. контр	Лоуцкер		
Нач. отд	Красавин		

Инв.№ подл. | Подпись и дата | Взам. инв.№

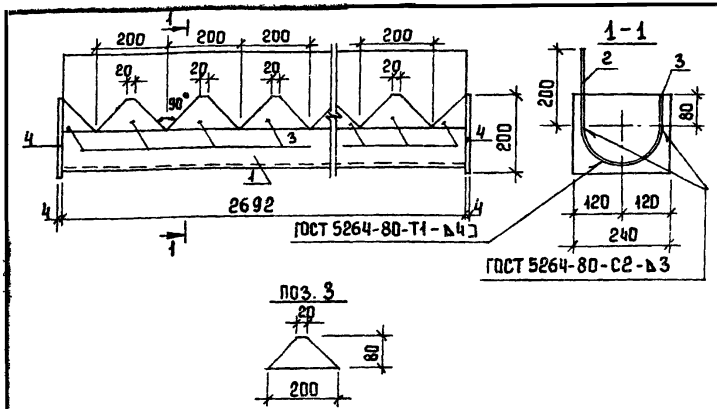

Формат	Зона	Поз	Обозначение	Наименование	Кол	Примеч.
				Документация		
А3			ТП 902-3-57м.87 ТТ	Технические требования		
				Детали		
Б4		1	ТП 902-3-57м.87 КЖИ 66 0 0.1	1/2 Труба 219×4×2692 I ГОСТ 10704-76* / Ст3 ГОСТ 10705-80	1	21,5 кг
Б4		2	2	Полоса Б2 4×200 ГОСТ 103-76* / Вст3сп2 ГОСТ 535-79 ℓ=2692	1	16,9 кг
Б4		3	3	Полоса Б-2 4×80 ГОСТ 103-76* / Вст3сп2 ГОСТ 535-79 ℓ=200	18	0,5 кг
Б4		4	4	Полоса Б-2 4×200 ГОСТ 103-76* / Вст3сп2 ГОСТ 535-79 ℓ=240	2	1,5 кг

Привязан

Инв.№

Провер.	Краснова	
Ст. инж.	Смирнова	
ГИП	Лоуцкер	
Н. контр.	Лоуцкер	
Нач. отд.	Красавин	

ТП 902-3-57м.87 КЖИ 66.000

Лоток Лт1

Стадия	Масса	Масштаб
Р	50,4	1:10

Лист Листов 1

ЦНИИЭП инженерного оборудования г. Москва

Альбом

Инв.№ подл. | Подпись и дата | Взам. инв.№

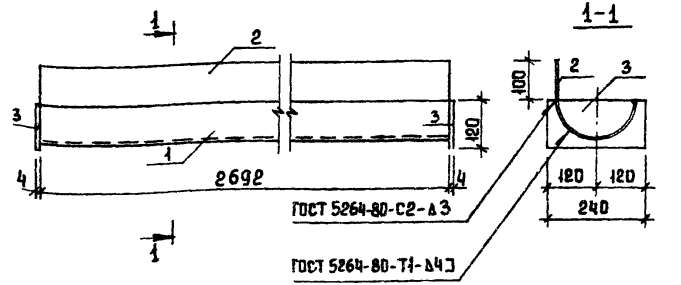

Формат	Зона	Поз.	Обозначение	Наименование	Кол.	Примеч.
				Документация		
А3			ТП 902-3-57м.87 ТТ	Технические требования		
				Детали		
Б4		1	ТП902-3-57м.87 КЖИ 67 0 0 1	1/2 трубы 219×3×2692 I ГОСТ 10704-76* / Ст3 ГОСТ 10705-80	1	21,5 кг
Б4		2	2	Полоса Б-2 4×100 ГОСТ 103-76 / Вст3сп2 ГОСТ 535-79 ℓ=2692	1	8,5 кг
Б4		3	3	Полоса Б-2 4×120 ГОСТ 103-76 / Вст3сп2 ГОСТ 535-79 ℓ=240	2	0,9 кг

Привязан

Инв.№

Провер.	Краснова	
Ст. инж.	Смирнова	
ГИП	Лоуцкер	
Н. контр	Лоуцкер	
Нач. отд	Красавин	

ТП 902-3-57м.87 Кжи 67.0.0.0

Лоток Лт2

Стадия	Масса	Масштаб
Р	31,8	1:10

Лист Листов 1

ЦНИИЭП инженерного оборудования г. Москва

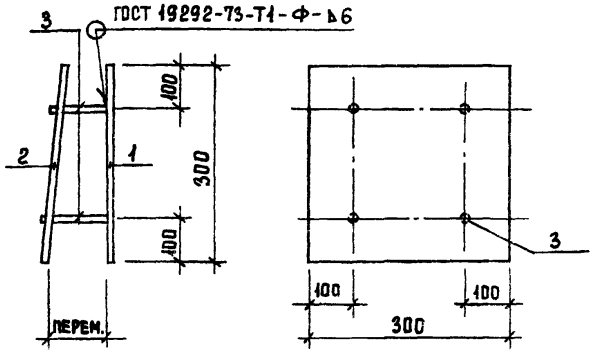

Формат	Зона	Позиц	Обозначение	Наименование	Кол.	Примеч.
				Документация		
А3			ТП 902-3-57м87 ТТ	Технические требования		
				Детали		
Бч		1	ТП 902-3-57м87 кжи 68.0.0.1	Полоса $\frac{Б\,2\ 10\times300\ ГОСТ\ 103\text{-}76^{*}}{Вст3кп2\text{-}1\ ГОСТ\ 535\text{-}79}$ ℓ=300	1	7,05 кг
Бч		2	2	Полоса $\frac{Б\text{-}2\ 10\times300\ ГОСТ\ 103\text{-}76^{*}}{Вст3кп2\text{-}1\ ГОСТ\ 535\text{-}79}$ ℓ=300	1	7,05 кг
Бч		3	3	А-III-10 ГОСТ 5781-82 ℓ=160	4	0,10 кг

1. В пластине поз. 2 отверстия раззенковать.
2. Штыри поз. 3 приварить к поз. 2 после установки закладной детали в панели.
   Расстояние между пластинами поз 1 и 2 определяется по месту.

Провер.	Краснова		
Ст. инж.	Смирнова		
ГИП	Лоуцкер		
Н. контр.	Лоуцкер		
Нач. отд	Кра Авин		

ТП 902-3-57м87 кжи. 68.0.0.0

Изделие закладное МН$_{Е}$ 2

Стадия	Масса	Масштаб
Р	14,5	1:10
Лист	Листов 1	

ЦНИИЭП инженерного оборудования г. Москва

Формат А4

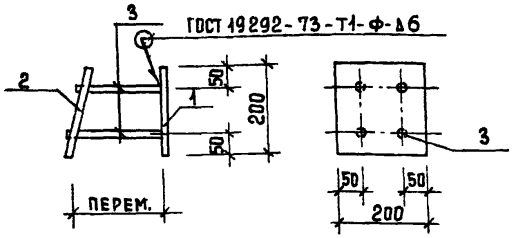

Формат	Зона	Поз.	Обозначение	Наименование	Кол	Примеч.
				Документация		
А3			ТП 902-3-57м87 кжи ТТ	Технические требования		
				Детали		
Бч		1	ТП 902-3-57м87 кжи 69.0.0.1	Полоса $\frac{Б\,2\ 10\times200\ ГОСТ\ 103\text{-}76^{*}}{Вст3кп2\text{-}1\ ГОСТ\ 535\text{-}79}$ ℓ=200	1	3,14 кг
Бч		2	2	Полоса $\frac{Б\text{-}2\ 10\times200\ ГОСТ\ 103\text{-}76^{*}}{Вст3кп2\text{-}1\ ГОСТ\ 535\text{-}79}$ ℓ=200	1	3,14 кг
Бч		3	3	А-III-10 ГОСТ 5781-82 ℓ=200	4	0,12 кг

1. В пластине поз.2 отверстия раззенковать.
2. Штыри поз. 3 приварить к поз. 2 после установки закладной детали в панели.
   Расстояние между пластинами поз. 1 и 2 определяется по месту.

Провер.	Краснова		
Ст. инж.	Смирнова		
ГИП	Лоуцкер		
Н. контр.	Лоуцкер		
Нач. отд.	Красавин		

ТП 902-3-57м87 кжи. 69.0.0.0

Изделие закладное МН$_{Е}$ 1

Стадия	Масса	Масштаб
Р	6,8	1:10
Лист	Листов 1	

ЦНИИЭП инженерного оборудования г. Москва

Инв. № подл. | Подпись и дата | Взам. инв. №

Копировал Еремченко 22038-04 56 Формат А4

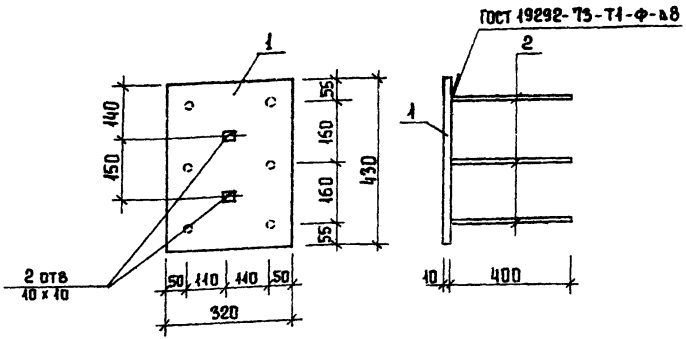

Формат	Зона	Поз.	Обозначение	Наименование	Кол	Примеч.
				Документация		
А3			ТП902-3-57м87 КЖИ.ТТ	Технические требования		
				Детали		
Б4		1	ТП902-3-57м87 КЖИ.74.0.1.1	Полоса Б-10х320 ГОСТ 82-70 / 09Г2-12 ГОСТ 14637-79 ℓ=430	1	10,8 кг
Б4		2	2	А-III-14-ГОСТ 5781-82; ℓ=400	6	0,48 кг

Привязан

Инв №

ТП 902-3-57м87		Кжи 74.0.1.0	
Изделие закладное М1		Стадия	Масса	Масштаб
		Р	13,7	1:10
		Лист	Листов 1
		ЦНИИЭП инженерного оборудования г. Москва	

Провер	Лоуцкер	
Вед. инж.	Прохорова	
Рук. гр.	Краснова	
ГИП	Лоуцкер	
Н. контр	Лоуцкер	
Нач. отд	Красавин	

Формат А4

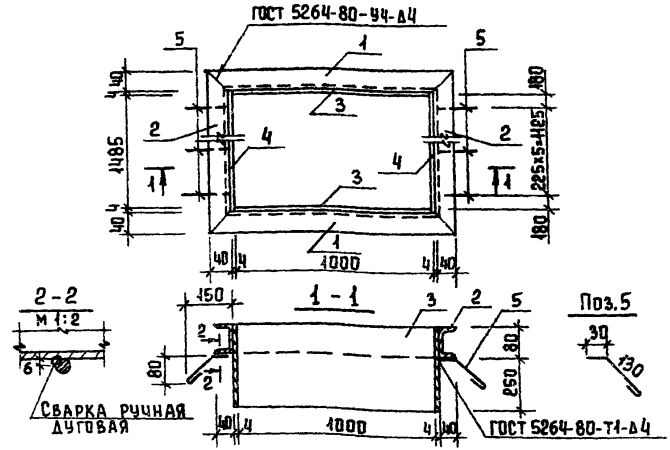

Формат	Зона	Поз.	Обозначение	Наименование	Кол.	Примеч.
				Детали		
Б4		1	ТП902-3-57м87 КЖИ.94.0.1.1	Швеллер 8 ГОСТ 8240-72 / Ст3 ГОСТ 535-79 ℓ=1088	2	7,7 кг
Б4		2	2	Швеллер 8 ГОСТ 8240-72 / Ст3 ГОСТ 535-79 ℓ=1573	2	11,1 кг
Б4		3	3	Полоса Б-2 4х330 ГОСТ 82-70* / Вст3кп2 ГОСТ 14637-79 ℓ=1000	2	10,4 кг
Б4		4	4	Полоса Б-2 4х330 ГОСТ 82-70* / Вст3кп2 ГОСТ 14637-79 ℓ=1493	2	15,5 кг
Б4		5	5	А-I-6-ГОСТ 5781-82 ℓ=200	12	0,04 кг

Привязан

Инв №

ТП 902-3-57м87		- Кжи 94.0.1.0	
Рамка металлическая МР3		Стадия	Масса	Масштаб
		Р	89,88	1:20
		Лист	Листов 1
		ЦНИИЭП инженерного оборудования г. Москва	

Провер.	Лоуцкер	
Рук. гр.	Краснова	
ГИП	Лоуцкер	
Н. конт.	Лоуцкер	
Нач. отд	Красавин	

Взам. инв. № | Подпись и дата | Инв. № подл.

Альбом IV

Рис.1

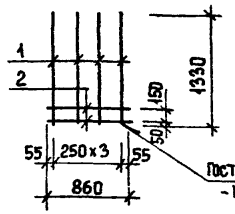

Рис.2

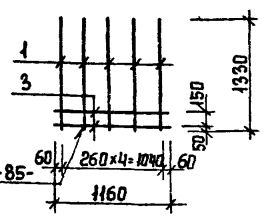

Формат	Зона	Поз.	Обозначение	Наименование	Кол	Примеч
				Документация		
А3			ТП 902-3-57м.87 КЖИ. ТТ	Технические требования		
			Переменные данные	для исполнений		
				ТП 902-3-57м.87 КЖИ.81.0.1.0		
				Детали		
Б4		1	ТП 902-3-57м.87 КЖИ.81.0.1.1	А-III-12-ГОСТ 5781-82; ℓ=1330	4	1.18 кг
Б4		2	2	А-III-8-ГОСТ 5781-82; ℓ=860	2	0,34 кг
				ТП 902-3-57м.87 КЖИ.81.0.1.0-01		
				Детали		
Б4		1	ТП 902-3-57м.87 КЖИ.81.0.1.1	А-III-12-ГОСТ 5781-82; ℓ=1330	5	1.18 кг
Б4		3	3	А-III-8-ГОСТ 5781-82; ℓ=1160	2	0,46 кг

Обозначение	Марка	Рис.	Масса, кг	Привязан
ТП902-3-57м.87 КЖИ.81.0.1.0	С1	1	5,4	
-01	С2	2	6,8	Инв.№

Провер	Лоуцкер	
Вед.инж	Прохорова	
Рук.гр	Краснова	
ГИП	Лоуцкер	
Н.контр	Лоуцкер	
Нач.отд	Красавин	

ТП 902-3-57м.87 КЖИ.81.0.1.0

Сетка арматурная (С1; С2)

Стадия	Масса	Масштаб
Р	см. табл.	1:50
Лист	Листов 1	

ЦНИИЭП инженерного оборудования г. Москва

Формат А4

Рис.1

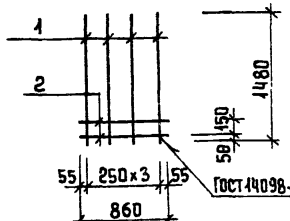

Рис.2

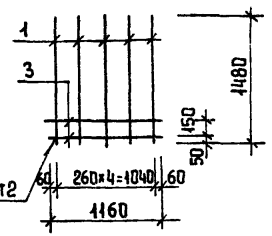

Формат	Зона	Поз.	Обозначение	Наименование	Кол.	Примеч
				Документация		
А3			ТП 902-3-57м.87 КЖИ ТТ	Техническая требования		
			Переменные данные	для исполнений:		
				ТП 902-3-57м.87 КЖИ.81.0.4.0		
				Детали		
Б4		1	ТП 902-3-57м.87 КЖИ.81.0.4.1	А-III-12-ГОСТ 5781-82; ℓ=1480	4	1,3 кг
Б4		2	2	А-III-8-ГОСТ 5781-82; ℓ=860	2	0,34 кг
				ТП 902-3-57м.87 КЖИ.81.0.4.0-01		
				Детали		
Б4		1	ТП 902-3-57м.87 КЖИ.81.0.4.1	А-III-12-ГОСТ 5781-82; ℓ=1480	5	1,3 кг
Б4		3	3	А-III-8-ГОСТ 5781-82; ℓ=1160	2	0,46 кг

Обозначение	Марка	Рис.	Масса, кг	Привязан
ТП902-3-57м.87 КЖИ.81.0.4.0	С4	1	5,94	
-01	С5	2	7,49	Инв.№

Взам. инв.№ | Подпись и дата | Инв.№ подл.

Провер	Лоуцкер	
Вед.инж	Прохорова	
Рук.гр	Краснова	
ГИП	Лоуцкер	
Н.контр	Лоуцкер	
Нач.отд	Красавин	

ТП 902-3-57м.87 КЖИ 81.0.4.0

Сетка арматурная (С4; С5)

Стадия	Масса	Масштаб
Р	см. табл.	1:50
Лист	Листов 1	

ЦНИИЭП инженерного оборудования г. Москва

Копировал Еремченко 22038-04 58 Формат А4

Альбом IV

Рис. 1

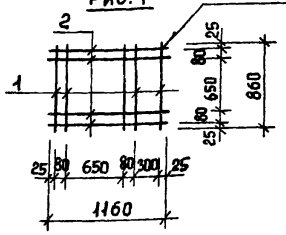

Рис. 2

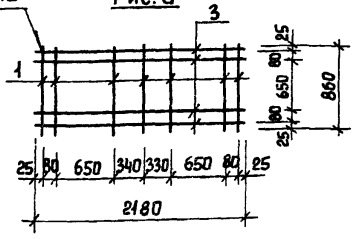

Формат	Зона	Поз.	Обозначение	Наименование	Кол.	Примеч.
				Документация		
А3			ТП 902-3-57м87 кжи.ТТ	Технические требования		
			Переменные данные	для исполнений.		
				ТП 902-3-57м87 кжи.81.0.3.0		
				Детали		
БЧ		1	ТП 902-3-57м87 кжи.81.0.3.1	А-III-8-ГОСТ 5781-82; ℓ = 860	5	0,34 кг
БЧ		2	2	А-III-8-ГОСТ 5781-82; ℓ = 1160	4	0,46 кг
				ТП 902-3-57м87 кжи.81.0.3.0-04		
				Детали		
БЧ		1	ТП 902-3-57м87 1	А-III-8-ГОСТ 5781-82; ℓ = 860	7	0,34 кг
БЧ		3	3	А-III-8-ГОСТ 5781-82; ℓ = 2180	4	0,86 кг

Обозначение	Марка	Рис.	Масса, кг
ТП 902-3-57м87 кжи.81.0.3.0	С3	1	3,53
-04	С6	2	5,82

Привязан

Инв. №

Провер.	Лоуцкер	ТП 902-3-57м87	кжи.81.0.3.0
Вед. инж.	Прохорова	Сетка арматурная (С3; С6)	Стадия: Р; Масса: см. табл.; Масштаб: 1:50
Рук. гр.	Краснова		Лист; Листов 1
ГИП	Лоуцкер		ЦНИИЭП инженерного оборудования г. Москва
Н. конст.	Лоуцкер		
Нач. отд.	Красавин		

Формат А4

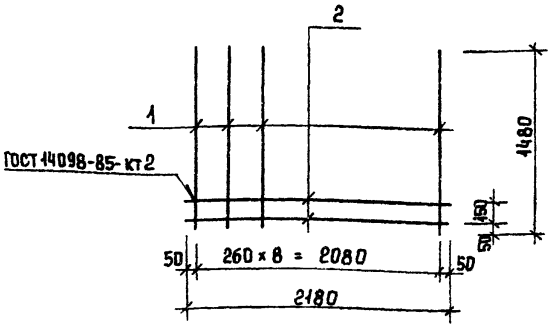

Формат	Зона	Поз.	Обозначение	Наименование	Кол.	Примеч.
				Документация		
А3			ТП 902-3-57м87 кжи.ТТ	Технические требования		
				Детали		
БЧ		1	ТП 902-3-57м87 кжи.81.0.7.1	А-III-12 ГОСТ 5781-82; ℓ = 1480	9	1,3 кг
БЧ		2	2	А-III-8 ГОСТ 5781-82; ℓ = 2180	2	0,86 кг

Привязан

Инв. №

Провер.	Лоуцкер	ТП 902-3-57м87	кжи.81.0.7.0
Вед. инж.	Прохорова	Сетка арматурная С7	Стадия: Р; Масса: 13,55; Масштаб: 1:30
Рук. гр.	Краснова		Лист; Листов 1
ГИП	Лоуцкер		ЦНИИЭП инженерного оборудования г. Москва
Н. контр.	Лоуцкер		
Нач. отд.	Красавин		

Инв. № подл. | Подпись и дата | Взам. инв. №

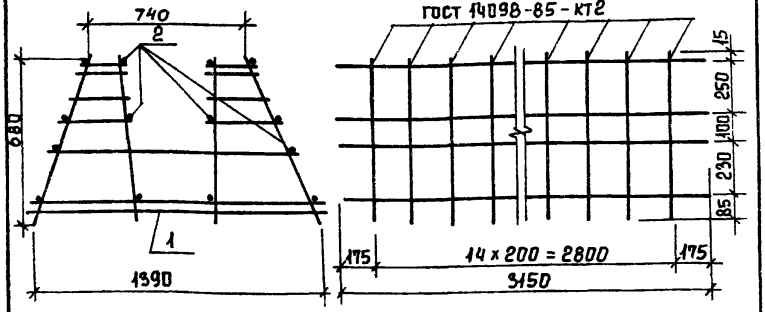

Формат	Зона	Поз.	Обозначение	Наименование	Кол.	Примеч.
				Документация		
А3			ТП 902-3-57м87 КЖИ.ТТ	Технические требования		
				Сборочные единицы		
		1	ТП 902-3-57м87 КЖИ.91.1.1.0	Каркас плоский КР1	15	
				Детали		
БЧ		2	ТП 902-3-57м87 КЖИ.91.1.0.1	А-I-6-ГОСТ 5781-82, ℓ= 3150	16	0,7 кг

Стержни поз. 2 приварить к плоским каркасам КР1 с помощью сварочных клещей в соответствии с требованиями СН393-78

Привязан

Инв. №

Провер	Лоуцкер	ТП 902-3-57м87	КЖИ 91.1.0.0
Ст. инж	Вульф	Каркас пространственный КП1	Стадия: Р; Масса: 72,7; Масштаб: 1:50
ГИП	Лоуцкер		Лист; Листов 1
Н. контр	Лоуцкер		ЦНИИЭП инженерного оборудования г. Москва
Нач. отд	Красавин		

Формат А4

Альбом IV

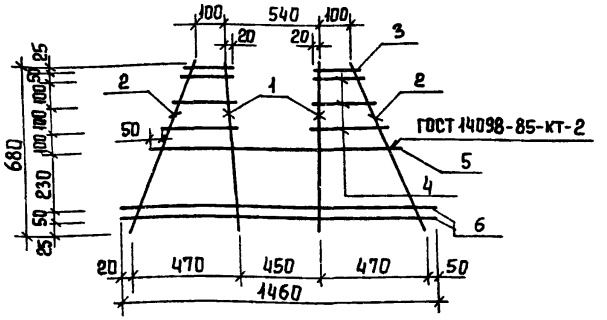

Формат	Зона	Поз	Обозначение	Наименование	Кол	Примеч.
				Документация		
А3			ТП 902-3-57м87 КЖИ.ТТ	Технические требования		
				Детали		
БЧ		1	ТП 902-3-57м87 КЖИ.91.1.1.1	А-III-12-ГОСТ 5781-82, ℓ=680	2	0,61 кг
БЧ		2	2	А-I-6-ГОСТ 5781-82, ℓ=760	2	0,17 кг
БЧ		3	3	А-I-6-ГОСТ 5781-82, ℓ=140	2	0,03 кг
БЧ		4	4	А-I-6-ГОСТ 5781-82, $\ell_{ср}$=230	6	0,04 кг
БЧ		5	5	А-III-12-ГОСТ 5781-82, ℓ = 1200	1	1,07 кг
БЧ		6	6	А-III-8-ГОСТ 5781-82, ℓ = 1460	2	0,56 кг

Привязан

Инв. №

Инв. № подл. | Подпись и дата | Взам. инв. №

Провер	Лоуцкер	ТП 902-3-57м87	КЖИ. 91.1.1.0
Ст. инж.	Вульф	Каркас плоский КР1	Стадия: Р; Масса: 4,1; Масштаб: 1:50
ГИП	Лоуцкер		Лист; Листов 1
И. контр	Лоуцкер		ЦНИИЭП инженерного оборудования г. Москва
Нач отд	Красавин		

Альбом

Рис. 1

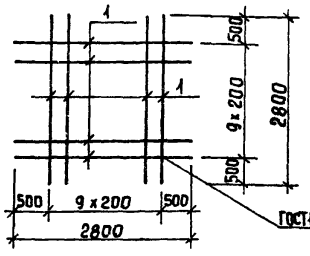

Рис. 2

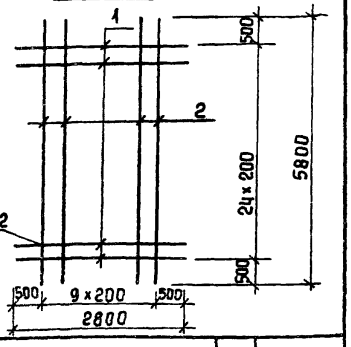

Формат	Зона	Поз.	Обозначение	Наименование	Кол.	Примеч.
				Документация		
А3			ТП 902-3-57.87 КЖИ.ТТ	Технические требования		
				Переменные данные		
				ТП 902-3-57.87 КЖИ.92.0.1.0		
				Детали		
Бч		1	ТП 902-3-57.87 КЖИ.92.0.1.1	А-III-12-ГОСТ 5781-82 ℓ = 2800	20	2,5 кг
				ТП 902-3-57.87 КЖИ.92.0.1.0-01		
				Детали		
Бч		1	ТП 902-3-57.87 КЖИ.92.0.2.1	А-III-12-ГОСТ 5781-82 ℓ = 2800	25	2,5 кг
Бч		2	2	А-III-12-ГОСТ 5781-82 ℓ = 5800	10	5,2 кг

Обозначение	Марка	Рис.	Масса кг
ТП 902-3-57.87 КЖИ.92.0.1.0	C_E 1	1	49,7
-01	C_E 2	2	114,5

Привязан

Инв. №

Провер.	Лоуцкер	
Ст. инж.	Вульф	
ГИП	Лоуцкер	
Н. контр	Лоуцкер	
Нач. отд	Красавин	

ТП 902-3-57.87 КЖИ.92.0.1.0

Сетка арматурная (C_E 1; C_E 2)

Стадия	Масса	Масштаб
Р	См. табл.	

Лист | Листов 1

ЦНИИЭП инженерного оборудования г. Москва

Формат А4

Рис. 1

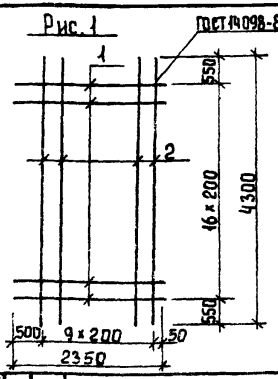

Рис. 2

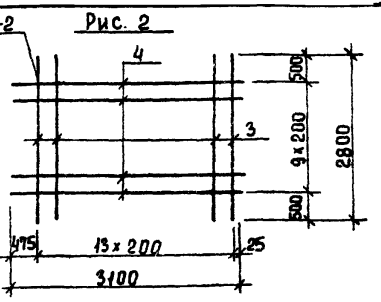

Формат	Зона	Поз.	Обозначение	Наименование	Кол.	Примеч.
				Документация		
А3			ТП 902-3-57.87 КЖИ.ТТ	Технические требования		
				Переменные данные		
				ТП 902-3-57.87 КЖИ.92.0.3.0		
				Детали		
Бч		1	ТП 902-3-57.87 КЖИ 92.0.3.1	А-III-12-ГОСТ 5781-82 ℓ = 2350	17	2,1 кг
Бч		2	2	А-III-12-ГОСТ 5781-82, ℓ = 4300	10	3,8 кг
				ТП 902-3-57.87 КЖИ.92.0.3.0-01		
				Детали		
Бч		3	ТП 902-3-57.87 КЖИ. 92.0.3.3	А-III-12-ГОСТ 5781-82, ℓ = 2800	14	2,5 кг
Бч		4	4	А-III-12-ГОСТ 5781-82; ℓ = 3100	10	2,8 кг

Обозначение	Марка	Рис.	Масса кг
ТП 902-3-57.87 КЖИ.92.0.3.0	C_E 3	1	73,7
ТП -01	C_E 4	2	63,0

Привязан

Инв. №

Инв. № подл. | Подпись и дата | Взам. инв. №

Провер.	Лоуцкер	
Ст. инж.	Вульф	
ГИП	Лоуцкер	
Н. контр	Лоуцкер	
Нач. отд	Красавин	

ТП 902-3-57.87 КЖИ.92.0.3.0

Сетка арматурная (C_E 3; C_E 4)

Стадия	Масса	Масштаб
Р	См. табл.	

Лист | Листов 1

ЦНИИЭП инженерного оборудования г. Москва

Копировал Еремченко 22038-04 61 Формат А4

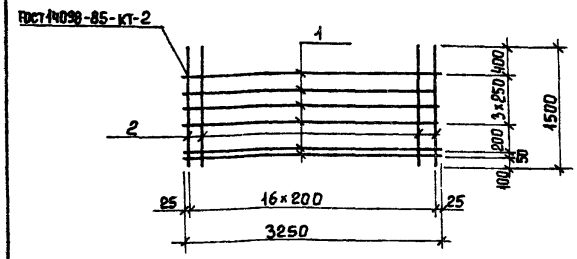

Формат	Зона	Поз	Обозначение	Наименование	Кол	Примеч
				Документация		
А3			ТП 902-3-57м87 КЖИ.ТТ	Технические требования		
				Детали		
Б4		1	ТП 902-3-57м87 кжи.92.0.5.1	А-I-6-ГОСТ 5781-82, ℓ=3250	6	0,7 кг
Б4		2	2	А-III-12-ГОСТ 5781-82, ℓ=1500	17	1,3 кг

Привязан

Инв.№

Провер.	Лоуцкер	
Ст. инж.	Вульф	
ГИП	Лоуцкер	
Н.контр	Лоуцкер	
Нач.отд	Кравцов	

ТП 902-3-57м87 кжи.92.0.5.0

Сетка арматурная C_E 5

Стадия	Масса	Масштаб
Р		
Лист	Листов 1	

ЦНИИЭП инженерного оборудования г. Москва

Формат А4

Альбом IV

Инв.№ подл. | Подпись и дата | Взам. инв.№

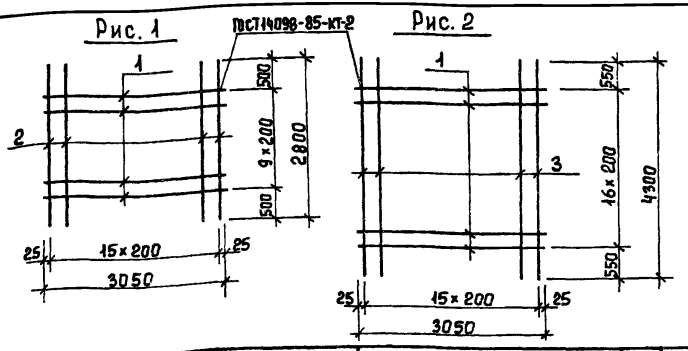

Формат	Зона	Поз.	Обозначение	Наименование	Кол.	Примеч.
				Документация		
А3			ТП 902-3-57м87 КЖИ.ТТ	Технические требования		
				Переменные данные		
				ТП кжи.92.0.6.0		
				Детали		
Б4		1	ТП 902-3-57м87 кжи.92.0.6.1	А-I-6-ГОСТ 5781-82, ℓ=3050	10	0,7 кг
Б4		2	2	А-III-12 ГОСТ 5781-82, ℓ=2800	16	2,5 кг
				ТП кжи.92.06.0-01		
Б4		1	ТП 902-3-57м87 кжи.92.0.6.1	А-I-6-ГОСТ 5781-82, ℓ=3050	17	0,7 кг
Б4		3	3	А-III-12-ГОСТ 5781-82, ℓ=4300	16	3,7 кг

Обозначение	Марка	Рис.
Т.П 902-3-57м87 кжи.92.0.6.0	C_E6	1
-01	C_E7	2

Привязан

Инв.№

Провер.	Лоуцкер	
Ст. инж.	Вульф	
ГИП	Лоуцкер	
Н.контр.	Лоуцкер	
Н.ч.ОТА	Кра АВ	

ТП 902-3-57м87 кжи 92.0.6.0

Сетка арматурная (C_E6; C_E7)

Стадия	Масса	Масштаб
Р		
Лист	Листов 1	

ЦНИИЭП инженерного оборудования г. Москва

62 Формат А4

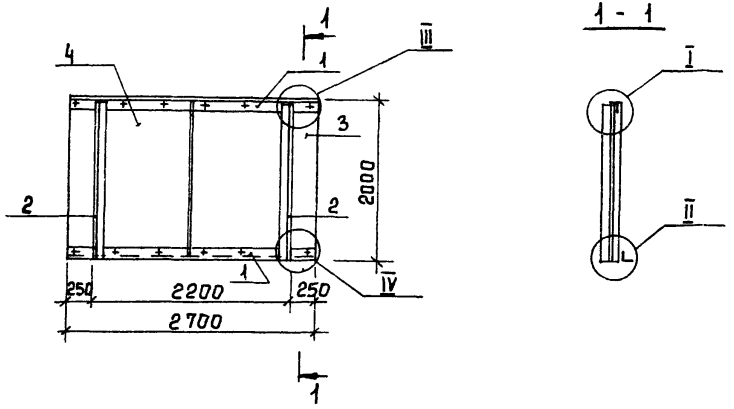

Формат	Зона	Поз	Обозначение	Наименование	Кол.	Примеч.
				Документация		
А3			ТП 902-3-57м87 Кжи.ТТ	Технические требования		
				Детали		
Б4		1	ТП 902-3-57м87 Кжи.93.0.0.1	Уголок 6-50×50×5 ГОСТ 8509-72 / Вст3 кп2-1 ГОСТ 535-79 ℓ=2700	2	10,4 кг
Б4		2	2	Уголок 6-50×50×5 ГОСТ 8509-72 / Вст3 кп2-1 ГОСТ 535-79 ℓ=1995	2	7,5 кг
Б4		3	3	Фанера ФБС 1500×1995 δ=5 ГОСТ 11539-83	1	29,9 кг
Б4		4	4	Фанера ФБС 1200×1995 δ=5 ГОСТ 11539-83	1	23,9 кг
				Стандартные изделия		
		5		Болт М6×25,58 ГОСТ 7796-70*	12	
		6		Гайка М6,5 ГОСТ 5915-70*	24	
				Шайба 2,6×2,0 ГОСТ 11371-78*	24	

Крепление фанерных листов выполняется без перетяжки болтов для обеспечения влажностных деформаций листа.

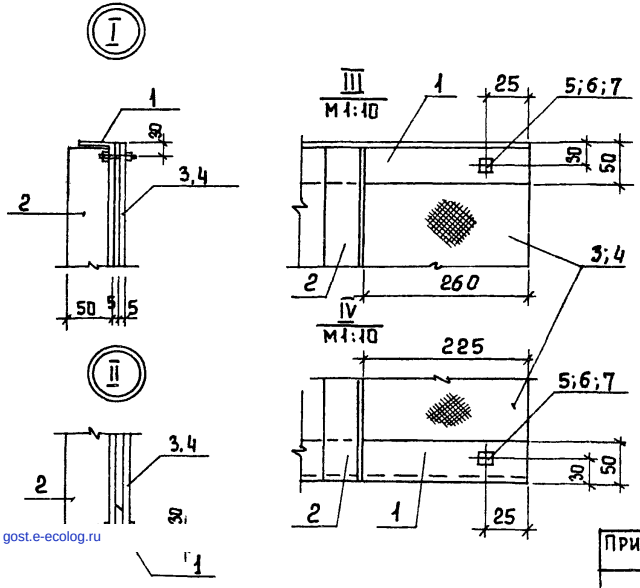

gost.e-ecolog.ru

Привязан			
Инв. №			
Провер	Лоуцкер		
Рук. гр.	Краснова		
ГИП	Лоуцкер		
Н. конт.	Лоуцкер		
Нач. отд	Красавин		

ТП 902-3-57м87 Кжи.93.0.0.0

Струенаправляющий щит СЩ1

Стадия	Масса	Масштаб
Р	89,6	1:50

Лист | Листов 1

ЦНИИЭП инженерного оборудования г. Москва