ТИПОВОЙ ГІРОЕКТ
904-1-66.86

КОМПРЕССОРНАЯ СТАНЦИЯ АВТОМАТИЗИРОВАННАЯ ОТДЕЛЬНО СТОЯЩАЯ 6(4)К-250А0 ПРОИЗВОДИТЕЛЬНОСТЬЮ 1500(1000)$м^3$/МИН ОСУШЕННОГО ВОЗДУХА

АЛЬБОМ-7
СТРОИТЕЛЬНЫЕ КОНСТРУКЦИИ И ИЗДЕЛИЯ

gost.e-ecolog.ru

Ц. 4-30

КФ ЦИТП инв. № 9328/7

ЦЕНТРАЛЬНЫЙ ИНСТИТУТ ТИПОВОГО ПРОЕКТИРОВАНИЯ
ГОССТРОЯ СССР
КИЕВСКИЙ ФИЛИАЛ
г. Киев-57 ул. Эжена Потье № 12

57/21
Заказ № 1754 Инв. № 9328/7 Тираж 200
Сдано в печать 27.11 1987 Цена 4-10

ТИПОВОЙ ПРОЕКТ
904-1-66.86

КОМПРЕССОРНАЯ СТАНЦИЯ АВТОМАТИЗИРОВАННАЯ ОТДЕЛЬНО СТОЯЩАЯ 6(4)К-250АО ПРОИЗВОДИТЕЛЬНОСТЬЮ 1500(1000)$м^3$/МИН ОСУШЕННОГО ВОЗДУХА

АЛЬБОМ-7

РАЗРАБОТАН ГОСУДАРСТВЕННЫМИ ПРОЕКТНЫМИ ИНСТИТУТАМИ

ГИПРОСТРОЙДОРМАШ; АЛЬБОМЫ 1,2,3,4,8,9,10,11.
РОСТОВСКИЙ ПРОМСТРОЙНИИПРОЕКТ: АЛЬБОМЫ 5,6,7,8,9,12,13

УТВЕРЖДЕН МИНСТРОЙДОРМАШЕМ
РЕШЕНИЕ №13/86 ОТ 28.03 1986г

ВВЕДЕН В ДЕЙСТВИЕ ГИПРОСТРОЙДОРМАШЕМ
ПРИКАЗ №152-П от 15.08.1986г

ГЛАВНЫЙ ИНЖЕНЕР ИНСТИТУТА В.Р. НИКИТЕНКО

ГЛАВНЫЙ ИНЖЕНЕР ПРОЕКТА Г.В. ОСТАШЕВСКИЙ

КФ ЦИТП № 9328/7

Типовой проект 904-1-66.86- КЖИ Альбом 1

Формат	Обозначение	Наименование	Стр.	Примечание
А4	ТП904-1- -КЖИ-ТТ1	Технические требования к изготовлению сборных железобетонных изделий	5	
	-ТТ2	Технические требования к изготовлению арматурных и закладных изделий.	5	
А3	-100	Ферма (ФБ24III-78-1, ФБ24III-78-2)	6	
А3	-200	Плита покрытия (1ПГ-2АТVТ-МПЖ-200П-1, 1ПГ-3АТVТ-МПЖ-200П-1, ПГ-2АТVТ-МПЖ-200П-2, 1ПГ-3АТVТ-МПЖ-200П-2, 1ПГ-2АТVТ-МПЖ-200П-3, 1ПГ-3АТVТ-МПЖ-200П-3).	7	
А3	-201	" (1ПВ10-2АТVТ-МПЖ-200П-1, 1ПВ10-3АТVТ-МПЖ-200П-1, 1ПВ4-2АТVТ-МПЖ-200П-1, 1ПВ4-3АТVТ-МПЖ-200П-1, 1ПВ4-2АТVТ-МПЖ-200П-2, 1ПВ4-3АТVТ-МПЖ-200П-2)	8	
А3	-300	Ригель (РДП4.57-70АТV-1, РДП4.57-70АТV-2)	9	
А4	-301	" РОП4.27-40-1	10	
А4	-302	" (Р1, Р1-1)	10	
А3	-302СБ	" (Р1, Р1-1) Сборочный чертеж	11	
А3	-303	" Р2	12	
А4	-1К03.36-3	Колонна 1К03.36-3	13	
А4	-402	Плита ПРС56.15-10АIVТ-б	13	
А4	-401	" ПРС56.15-10АIVТ-а	14	
А4	-400	" ПРС56.15-16АIVТ-а	14	
А3	-К96-14-1	Колонна К96-14-1	15	
А3	-К96-14-2	" К96-14-2	16	
А3	-К96-14-3	" К96-14-3	17	
А3	-К96-14-4	" К96-14-4	18	
А3	-К96-14-5	" К96-14-5	19	
А3	-К96-14-6	" К96-14-6	20	
А3	-К96-14-7, К96-14-11	" (К96-14-7, К96-14-11)	21	
А3	-К96-14-8	" К96-14-8	22	
А3	-К96-14-9	" К96-14-9	23	

Формат	Обозначение	Наименование	Стр.	Примечание
А3	ТП904-1- -КЖИ-К96-14-10	Колонна К96-14-10	24	
А3	-8КФ121-1-1	" 8КФ121-1-1	25	
А3	-8КФ121-1-2	" 8КФ121-1-2	26	
А3	-8КФ127-1-1	" 8КФ127-1-1	27	
А3	-8КФ127-2-1	" (8КФ127-2-1, 8КФ127-2-2)	28	
А3	-8КФ127-2-3	" 8КФ127-2-3	29	
А3	-1КД3.36-1	" (1КД3.36-1, 1КД3.36-2)	30	
А3	-К1	" К1	31	
А3	-К2	" К2	32	
А3	-К3	" К3	33	
А3	-К5	" К5	34	
А3	-К5	" К5	35	
А4	-500	Панель стеновая ПС62.5.12.2.0-4Я-1.37-а	36	
А4	-501	" (ПС30.12.2.0-6Я-57-а, ПС60.18.2.0-3Я-31-а, ПС60.12.2.0-2Я-31-а)	36	
А3	-502	" ПС60.15.2.0-2Я-31-а	37	
А4	-503	" (ПС60.12.2.0-4Я-48-а, ПС60.12.2.0-4Я-36-а) ПС60.12.2.0-2Я-34-а)	38	
А4	-504	" ПС60.12.2.0-4Я-37-а	38	
А4	-505	" ПС30.12.2.0-6Я-57-б	39	
А4	-506	" (2ПС15.18.2.0-Я-58-а, 2ПС15.12.2.0-Я-58-а)	39	
А4	-507	" 2ПС15.12.2.0-Я-58-б	40	
А4	-508	" ПС30.12.2,0-6Я-57-в	40	

9328/7 2

Ст.техн.	Растеряева	
Вед.инж.	Макарова	
Рук.гр.	Моргунов	
Гл.спец.	Осташевский	
Нач.осп-1	Саакьянц	
Н.контр.	Луценко	

ТП 904-1-66.86- КЖИ- ДО

Содержание листов выпуска

Стадия	Лист	Листов
Р	1	3

ГОССТРОЙ СССР РОСТОВСКИЙ ПРОМСТРОЙНИИПРОЕКТ

Копировал: Формат А3

Типовой проект 904-1-66.86-КЖИ Альбом 7

Формат	Обозначение	Наименование	стр.	Примечание
А3	ТП 904-1- -КЖИ-ПС1	Панель стеновая ПС1	41	
А3	-ПС2	то же ПС2	42	
А3	-ПС3	" ПС3	43	
А3	-П1	Плита П1	44	
А3	-П2	" П2	45	
А3	-КП1	Каркас пространственный КП1	46	
А3	-509	Панель ПГ5	47	
А4	-511	" ПГ60.30-2-Т-82-а	48	
А4	-510	" ПГ60.6-2-Т-82-а	48	
А3	-512	" ПГ1	49	
А3	-513	" ПГ2	50	
А3	-514	" ПГ3	51	
А3	-515	" ПГ4	52	
А3	-516	" ПГ6	53	
А3	-517	" ПГ7	54	
А4	-1К03.36-1	Колонна 1К03.36-1	55	
А4	-1К03.36-2	" 1К03.36-2	55	
А4	-МС10	Изделие соединительное МС10	56	
А4	-МС11	то же МС11	56	
А4	-МС12	" МС12	57	
А4	-С57	Сетка арматурная (С57, С58)	57	
А4	- ОПБ-18 / 2,64×3,94 -1	Панель ПП Б-18 / 2,64×3,94 -1	58	
А4	-Л8д-5-1	Лоток Л8д-5-1	58	
А3	-П14д-3б-1	Плита (П14д-3б-1, ППд-3б-1, Пд-5б-1, П10д-5б-1, П5д-8б-1)	59	
А3	-ФБ1	Фундаментная балка ФБ1	60	
А3	-Б1	Балка Б1	61	
А3	-КП2	Каркас пространственный КП2	62	
А3	-КП3	то же КП3	63	
А4	-КП5	" КП5	64	
А4	-КП11	" КП11	64	
А4	-КП6, КП10	" (КП6, КП10)	65	
А3	-КП7	" КП7	66	

Формат	Обозначение	Наименование	стр	Примечание
А4	ТП904-1- -КЖИ-КП8	Каркас пространственный КП8	66	
А3	-КП9	то же КП9	67	
А3	-КП4	" КП4	68	
А4	-КП12	" КП12	69	
А4	-МН12	Изделие закладное (МН12, МН13)	69	
А4	-КП16	Каркас пространственный КП16	70	
А4	-КР1	Каркас плоский КР1	70	
А3	-КР2	То же КР2	71	
А4	-КР4	" КР4	72	
А4	-КР5	" КР5	72	
А4	-КР8	" КР8	73	
А4	-КР9	" КР9	73	
А4	-КР10	" (КР10, КР11)	74	
А4	-КР12	" (КР12, КР13)	74	
А4	-МН10, МН11	Изделие закладное (МН10, МН11)	75	
А4	-КР15	Каркас плоский КР15	75	
А4	-МН1	Изделие закладное МН1	76	
А4	-МН2	то же МН2	76	
А3	-МН2СБ	" МН2 сборочный чертеж	77	
А3	-МН2СБ	" МН2 сборочный чертеж	78	
А4	-МН3	Изделие закладное МН3	79	
А4	-МН4, МН5	То же (МН4, МН5)	79	
А4	-МН6	" МН6	80	
А4	-МН7	" МН7	80	
А4	-МН8	" МН8	81	
А4	-МН9	" МН9	81	
А4	-МС1	Изделие соединительное МС1	82	
	-МС2	То же МС2	82	

Формат	Обозначение	Наименование	Стр	Примечание
А4	ТП 904-1- -КЖИ-МС3	Изделие соединительное МС3	83	
А4	-МС4	То же МС4	83	
А4	-МС5	" МС5	84	
А4	-МС6	" (МС6, МС7)	84	
А4	-МС8	" МС8	85	
А4	-МС9	" МС9	85	
А3	-С1	Сетка арматурная С1	86	
А4	-С2	То же С2	87	
А4	-С3	" С3	87	
А4	-С4	" С4	88	
А4	-С5	" С5	88	
А4	-С6	" С6	89	
А4	-С7	" С7	89	
А4	-С8	" С8	90	
А4	-С9	" С9	90	
А4	-С10	" С10	91	
А4	-С11	" С11	91	
А4	-С12	" С12	92	
А4	-С13	" С13	92	
А4	-С14	" С14	93	
А4	-С15	" С15	93	
А4	-МС13	Изделие соединительное МС13	94	
А4	-МС14	То же МС14	94	
А3	-КП13	Каркас пространственный КП13	95	
А4	-С25	Сетка арматурная С25	96	
А4	-С37	То же С37	96	
А3	-С26	" (С26-С30)	97	
А3	-С31	" (С31-С34)	98	
А3	-С35,С36	" (С35,С36)	99	
А4	-С39	" (С39,С40)	100	
А4	-С48	" (С48,С53)	100	

Формат	Обозначение	Наименование	Стр	Примечание
А3	ТП 904-1- -КЖИ-С42	Сетка арматурная (С42,С43,С45, С47, С49,С52,С54,С56)	101	
А3	-С44	То же (С44,46,С50,С51,С55,С59)	102	
А3	-ЖР1	Жалюзийная решетка ЖР1	103	
А3	-Р1, Р2	Стальная решетка (Р1, Р2)	104	
А3	-ЩД1	Щит деревянный ЩД1	105	
А3	-УК1	Утепленный клапан УК1	106	

Типовой проект 904-1-66.86 - КЖИ Альбом 7

1. Указания по изготовлению, транспортировке и складированию стеновых панелей, ригелей, колонн и панелей перегородок даны в пояснительных записках серий, соответственно: 1.030.1-1 выпуск 1-1 1.020-1/83 выпуски 0-1, 3-1 и 2-1; 1.431-15 выпуск 2.

2. Контроль за качеством бетона выполнять в соответствии с ГОСТ 10180-78 „Бетоны. Методы определения прочности на сжатие и растяжение."

3. Величина отпускной прочности бетона должна быть равна проектной.

Привязан

Инв.№

Инв.№ подл. | Подп. и дата | Взам.инв.№

9328/7

ТП 904-1-66.86-КЖИ-ТТ1

Вед.инж.	Макарова		
Рук.гр.	Моргунов		
Гл.спец.	Осташевский		
Нач.отд.	Салькынц		
Н.контр.	Луценко		

Технические требования к изготовлению сборных железобетонных изделий

Стадия	Лист	Листов
РП		1

Госстрой СССР
РОСТОВСКИЙ ПРОМСТРОЙНИИПРОЕКТ

Копировал ЯБЦ Формат А4

Типовой проект 904-1-66.86 - КЖИ Альбом 7

1. Сварные швы выполнять электродами типа Э42 по ГОСТ 9467-75.

2. Материал конструкций (прокат) по ГОСТ 380-71*

3. Закладные изделия, сетки, каркасы изготавливать в соответствии с ГОСТ 10922-75 „Арматурные изделия и закладные детали сварные для железобетонных конструкций. Технические требования и методы испытаний." и ГОСТ 14098-68. Соединения сварные арматуры железобетонных изделий и конструкций. Контактная и ванная сварка. Основные типы и конструктивные элементы."

4. Стальные закладные изделия железобетонных конструкций должны быть защищены от коррозии:

- колонн, стропильных балок, стеновых панелей и плит покрытия горячим цинкованием толщиной 50-60 мкм;
- остальных железобетонных конструкций - лакокрасочным покрытием, согласно общих указаний на ТП 904-1-.-АР.2.

Привязан

Инв.№

Инв.№ подл. | Подп. и дата | Взам.инв.№

9328/7 5

ТП 904-1-66.86-КЖИ-ТТ2

Вед.инж.	Макарова		
Рук.гр.	Моргунов		
Гл.спец.	Осташевский		
Нач.отд.	Салькынц		
Н.контр.	Луценко		

Технические требования к изготовлению арматурных и закладных изделий

Стадия	Лист	Листов
РП		1

Госстрой СССР
РОСТОВСКИЙ ПРОМСТРОЙНИИПРОЕКТ

Копировал ЯБЦ Формат А4

Типовой проект 904-1-66.86-КЖИ Альбом 7

Ведомость расхода стали на закладные изделия, кг

Марка элемента	Изделия закладные: Арматура класса А-III ГОСТ 5781-82 ф8	ф10	ф12	ф14					Итого	Прокат марки Вст3кп2 ГОСТ 19903-74* δ=6	δ=8	δ=12	Итого	ГОСТ 103-76 δ=8	δ=6	Итого	ГОСТ 8509-72* L80×7								Итого	Всего	Общий расход
ФБ24III-78-1	3.4	0.4	5.5	8.2					17.5	5.2	17.5	13.0	35.7		22.0	22.0	6.8								6.8	82.0	82.0
ФБ24III-78-2	3.4	0.4	6.5	8.2					18.5	5.2	17.5	13.0	35.7	3.0	22.0	25.0	6.8								6.8	86.0	86.0

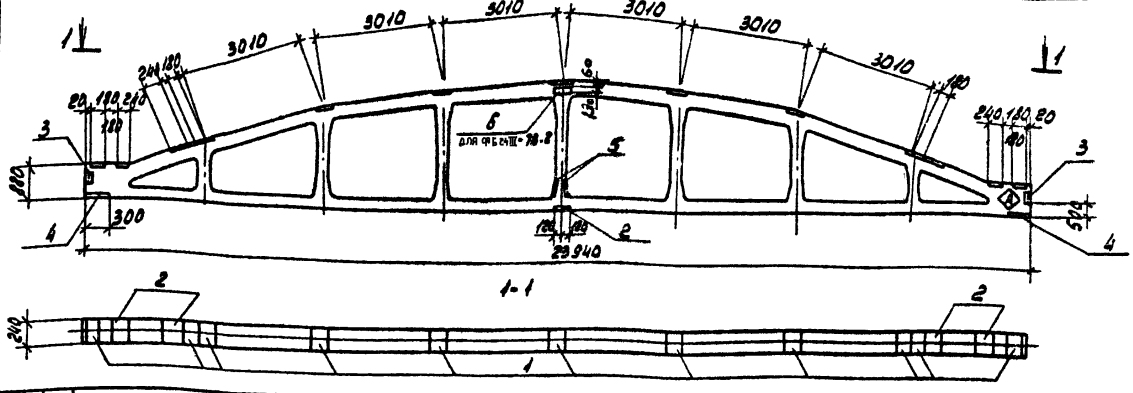

1. Расход стали дан только на закладные изделия и суммируется с расходом стали на арматурные изделия, приведенным в серии 1.463-3 вып. IV.
2. Индекс ⚠ нанести масляной краской на поверхность фермы ФБ24 III-78-2.

Формат	Зона	Поз.	Обозначение	Наименование	Кол. на испол.		Примечание
				Сборочные единицы			
			1.463-3 вып. IV	Ферма ФБ24III-78	1	1	
		1	1.400-6/76 вып.1	Изделие закладное Н4.14	11	11	
		2	1.400-6/76 вып.1	То же МН-37	5	5	
		3	1.400-6/76 вып.1	" МН.10-1	2	2	
		4	1.400-6/76 вып.1	" МЗ-11	2	2	
		5	1.400-6/76 вып.1	" МН-4	2	2	
		6	1.400-6/76 вып.1	" МН-11.1		1	

Остальное - смотрите ферму ФБ24III-78 серии 1.463-3 вып. IV

ФБ24III-78.1 ФБ24III-78.2

Привязан

9328/7 6 Инв.№

ТП 904.1-66.86-КЖИ-100

Проверил	Макарова		
Ст.техник	Растеряева		
Ст.инж.	Макарова		
Рук.гр.	Моргунов		
Гл.спец.	Осташевский		
Нач.отд.	Сакевич		
Н.контр.	Луценко		

Ферма (ФБ24III-78-1, ФБ24III-78-2)

Стадия	Масса	Масштаб
Р	11700	-
Лист	Листов 1	

Госстрой СССР Ростовский Промстройниипроект

Копировал ЛЮ Формат А3

Типовой проект 904-1-66.86-КЖИ Альбом 7

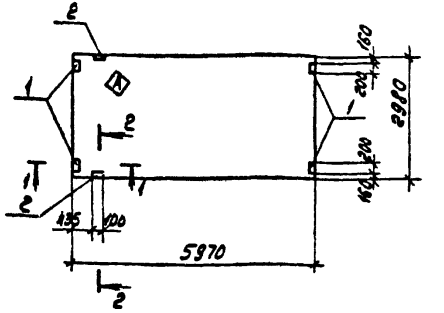

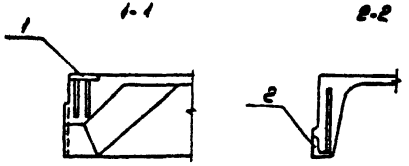

Формат	Зона	Поз.	Обозначение	Наименование	Кол. на испол. 1	2	3	4	5	6	Примечание
				Сборочные единицы							
			ГОСТ 22701.1-77	Плита 1ПГ-2АтVТ-НПЖ-200П	1		1		1		
			1.465.1-10/82 вып.1	" 1ПГ-3АтVТ-НПЖ-200П		1		1		1	
		1	ГОСТ 22701.5-77 стр 13	Изделие закладное №8	4	4			4	4	
		2	ГОСТ 22701.5-77 стр 13	То же №9			2	2	2	2	

Остальное - смотрите плиты 1ПГ-2АтVТ-НПЖ-200П, 1ПГ-3АтVТ-НПЖ-200П ГОСТ 22701.1-77 и серию 1.465.1-10/82 вып.1

Индекс Ⓐ нанести несмываемой краской.

Марка	Номер на испол.
1ПГ-2АтVТ-НПЖ-200П.1	1
1ПГ-3АтVТ-НПЖ-200П.1	2
1ПГ-2АтVТ-НПЖ-200П-2	3
1ПГ-3АтVТ-НПЖ-200П-2	4
1ПГ-2АтVТ-НПЖ-200П-3	5
1ПГ-3АтVТ-НПЖ-200П-3	6

Ведомость расхода стали на дополнительные закладные изделия

Марка элемента	Изделия закладные: Арматура класса A-III ГОСТ 5781-82 ф10	ф14		Итого	Прокат марки Вст3кп2 ГОСТ 103-76 δ8		Итого	ГОСТ 8509-72* ∠70×8		Итого	Всего
1ПГ-2АтVТ-НПЖ-200П-1	1.6			1.6	5.2		5.2				6.8
1ПГ-3АтVТ-НПЖ-200П-1	1.6			1.6	5.2		5.2				6.8
1ПГ-2АтVТ-НПЖ-200П-2	0.6	0.2		0.8				1.7		1.7	2.5
1ПГ-3АтVТ-НПЖ-200П-2	0.6	0.2		0.8				1.7		1.7	2.5
1ПГ-2АтVТ-НПЖ-200П-3	2.2	0.2		2.4	5.2		5.2	1.7		1.7	9.3
1ПГ-3АтVТ-НПЖ-200П-3	2.2	0.2		2.4	5.2		5.2	1.7		1.7	9.3

Привязан

Инв.№ 9328/7 7

ТП 904-1-66.86-КЖИ-200

Плита покрытия 1ПГ-2АтVТ-НПЖ-200П.1, 1ПГ-3АтVТ-НПЖ-200П.1, 1ПГ-2АтVТ-НПЖ-200П-2, 1ПГ-3АтVТ-НПЖ-200П-2, 1ПГ-2АтVТ-НПЖ-200П-3, 1ПГ-3АтVТ-НПЖ-200П-3

Стадия	Масса	Масштаб
Р	2980	1:100

Лист | Листов 1

Проверил	Макарова	
Ст. техник	Растрявева	
Ст. инж.	Макарова	
Рук. гр.	Моргунов	
Гл. спец.	Осташевский	
Нач. отд.	Савкевич	
Н. контр.	Луценко	

ГОССТРОЙ СССР РОСТОВСКИЙ ПРОМСТРОЙНИИПРОЕКТ

Копировал АОУ Формат А3

Типовой проект 904-1-66.86-КЖИ Альбом 7

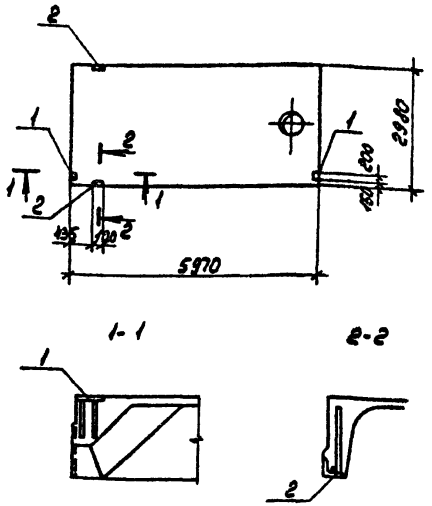

Формат	Зона	Поз.	Обозначение	Наименование	Кол. на испол. 1	2	3	4	5	6	Примечание
				Сборочные единицы							
			ГОСТ 22701.2-77*	Плита 1ПВ4-2АтVТ-МПЖ-200П			1		1		
			1.465.1-10/82 вып.1	1ПВ10-2АтVТ-МПЖ-200П	1						
				1ПВ4-3АтVТ-МПЖ-200П				1		1	
				1ПВ10-3АтVТ-МПЖ-200П		1					
		1	ГОСТ 22701.5-77*	Изделие закладное №1					2	2	
		2	ГОСТ 22701.5-77*	То же №2	2	2	2	2	2	2	

Остальное - смотрите плиты 1ПВ10-2АтVТ-МПЖ-200П, 1ПВ10-3АтVТ-МПЖ-200П, 1ПВ4-3АтVТ-МПЖ-200П, 1ПВ10-3АтVТ-МПЖ-200П ГОСТ 22701.2-77* и серию 1.465.1-10/82 вып.1

Марка	Номер на испол.	Масса
1ПВ10-2АтVТ-МПЖ-200П-1	1	3810
1ПВ10-3АтVТ-МПЖ-200П-1	2	3810
1ПВ4-2АтVТ-МПЖ-200П-1	3	3570
1ПВ4-3АтVТ-МПЖ-200П-1	4	3570
1ПВ4-2АтVТ-МПЖ-200П-2	5	3570
1ПВ4-3АтVТ-МПЖ-200П-2	6	3570

Ведомость расхода стали на дополнительные закладные изделия, кг

Марка элемента	Изделия закладные: Арматура класса A-III ГОСТ 5781-82 ф10	ф14		Итого	Прокат марки Вст3кп2 ГОСТ 103-76 б=8		Итого	ГОСТ 8509-72* Уголок 100х8		Итого	Всего
1ПВ10-2АтVТ-МПЖ-200П-1	0.6	0.2		0.8				1.7		1.7	2.5
1ПВ10-3АтVТ-МПЖ-200П-1	0.6	0.2		0.8				1.7		1.7	2.5
1ПВ4-2АтVТ-МПЖ-200П-1	0.6	0.2		0.8				1.7		1.7	2.5
1ПВ4-3АтVТ-МПЖ-200П-1	0.6	0.2		0.8				1.7		1.7	2.5
1ПВ4-2АтVТ-МПЖ-200П-2	1.4	0.2		1.6	2.6		2.6	1.7		1.7	5.9
1ПВ4-3АтVТ-МПЖ-200П-2	1.4	0.2		1.6	2.6		2.6	1.7		1.7	5.9

Взам. инв. № | Подп. и дата | Инв. № подл.

Привязан

9328/7 8 Инв. №

ТП 904-1-66.86-КЖИ-201

Проверил	Макарова	
Ст. техник	Растергаева	
Ст. инж.	Макарова	
Рук. гр.	Моргунов	
Гл. спец.	Осташевский	
Нач. отд.	Саакьянц	
Н. контр.	Луценко	

Плита покрытия 1ПВ10-2АтVТ-МПЖ-200П-1; 1ПВ10-3АтVТ-МПЖ-200П-1; 1ПВ4-2АтVТ-МПЖ-200П-1, 1ПВ4-3АтVТ-МПЖ-200П-1; 1ПВ4-2АтVТ-МПЖ-200П-2, 1ПВ4-3АтVТ-МПЖ-200П-2

Стадия	Масса	Масштаб
Р	Смотрите таблицу	1:100
Лист	Листов 1	

Госстрой СССР Ростовский Промстройниипроект

Копировал ЛКИ Формат А3

Типовой проект 904.1-66.86- КЖИ Альбом 1

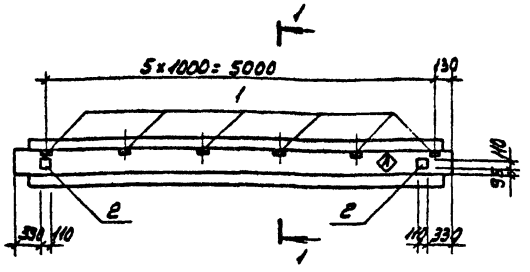

Формат	Зона	Поз.	Обозначение	Наименование	Кол. на испол.				Примечание
				Сборочные единицы					
			1.020-1/83 вып. 3-1	Ригель РДП 4.57-70АтV	1	1			
				Изделия закладные					
		1	1.400-15 вып.1	МН 539	6				
		2	1.020-1/83 вып. 3-3	МН-32	2	2			
					РДП 4.57-70АтV-1	РДП 4.57-70АтV-2			

Остальное смотрите ригель РДП 4.57-70АтV по серии 1.020-1/83 вып. 3-1

Индекс ◇А наносить несмываемой краской на ригель РДП 4.57-70АтV-1.

Ведомость расхода стали на дополнительные закладные изделия, кг

Марка элемента	Изделия закладные											Всего
	Арматура класса A-III, ГОСТ 5781-82						Прокат марки Вст3кп2, ГОСТ 103-76			Прокат марки Вст3кп2, ГОСТ 8510-72*		
	ф8	ф10				Итого	-100×8		Итого	L 125×80×8	Итого	
РДП 4.57-70АтV-1	2.4	1.0				3.4	1.5		1.5	4.8	4.8	9.7
РДП 4.57-70АтV-2		1.0				1.0	1.5		1.5			2.5

Привязан

Инв. № 9328/7 9

ТП 904.1-66.86. КЖИ-300

Ригель (РДП 4.57-70АтV-1, РДП 4.57-70АтV-2)	Стадия	Масса	Масштаб
	РП	2600	-
	Лист	Листов 1
	Госстрой СССР Ростовский Промстройниипроект	

Вед.инж.	Макарова	
Рук.гр.	Моргунов	
Гл.спец.	Осташевский	
Нач.отд.	Саркисяна	
Н.контр.	Лученко	

Копировал

Типовой проект 904-1-66.86-КЖИ Альбом 7

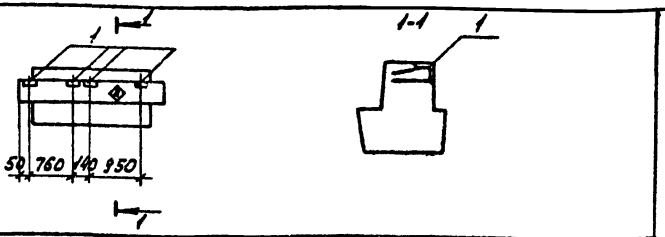

Форм.	Зона	Поз.	Обозначение	Наименование	Кол.	Примечание
				Сборочные единицы		
			1.020-1/83 вып. 3-1	Ригель РОП 4.27-40	1	
		1	1.400-15 вып.1	Изделие закладное МН539	4	

Ведомость расхода стали на дополнительные закладные изделия, кг

Марка элемента	Изделия закладные											Всего
	Арматура класса					Прокат марки						
	А-III					ВСт3кп2						
	ГОСТ 5781-82					ГОСТ 8510-72*						
	ф8				Итого	L 100-630					Итого	
РОП 4.27-40-1	1.6				1.6	3.2					3.2	4.8

Индекс А наносить несмываемой краской.

Привязан

Инв.№

9328/7

ТП 904-1-66.86-КЖИ-301

Ст.техник	Растегаева	
Вед.инж.	Макарова	
Рук.гр.	Моргунов	
Гл.спец.	Осташевский	
Нач.осп.1	Саакьянц	
Н.контр.	Луценко	

Ригель РОП 4.27-40-1

Стадия	Масса	Масштаб
РП	1130	-
Лист	Листов 1	

Госстрой СССР РОСТОВСКИЙ ПРОМСТРОЙНИИПРОЕКТ

Копировал

Формат А4

Типовой проект 904-1-66.86-КЖИ Альбом 7

Форм.	Зона	Поз.	Обозначение	Наименование	Кол.	Примечание
				Документация		
А4			ТП 904-1- -КЖИ-ТТ1	Технические требования к изготовлению сборных железобетонных изделий		
А3			-302.СБ	Сборочный чертеж		
				Сборочные единицы		
А3		1	ТП 904-1- -КЖИ-КП4	Каркас пространственный КП4	1	
		2	1.020-1/83 вып. 3-3	Сетка арматурная С-25	1	
		3		То же С-31	2	
А4		4	ТП 904-1- -КЖИ-МН12	Изделие закладное МН12	1	
		7	1.020-1/83 вып. 3-3	То же МН-32	1	
				Детали		
		5	1.020-1/83 вып. 3-3	Стержень гнутый Ст-12	2	
				Материалы		
				Бетон марки 400	1.0	м3
			Переменные данные	для исполнений		
				Р1-1		
		6	1.400-15 вып.1	Изделие закладное МН106-3	3	

Привязан

Инв.№

9328/7 10

ТП 904-1-66.86-КЖИ-302

Ст.инж.	Голмачева	
Вед.инж.	Макарова	
Рук.гр.	Моргунов	
Гл.спец.	Осташевский	
Нач.осп.1	Саакьянц	
Н.контр.	Луценко	

Ригель (Р1, Р1-1)

Стадия	Лист	Листов
РП		1

Госстрой СССР РОСТОВСКИЙ ПРОМСТРОЙНИИПРОЕКТ

Инв.№ подл. | Подп. и дата | Взам.инв.№

Копировал

Формат А4

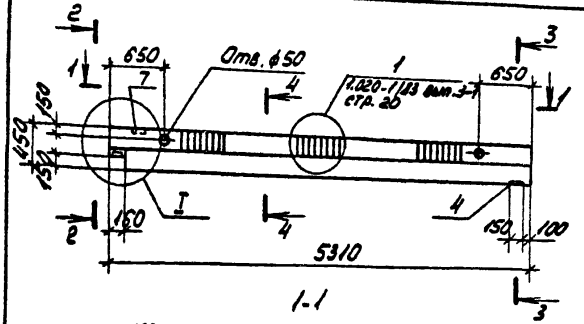

1-1

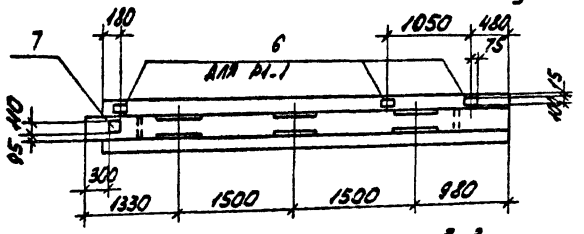

2-2 3-3

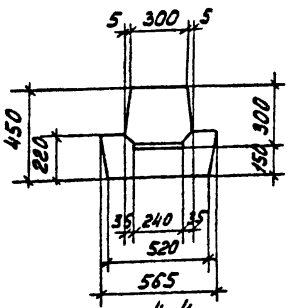

4-4

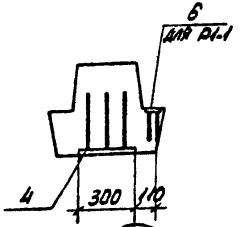

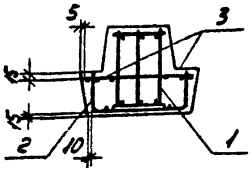

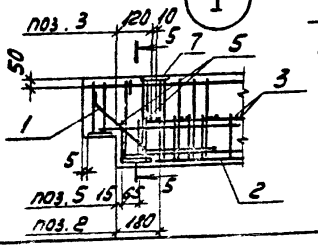

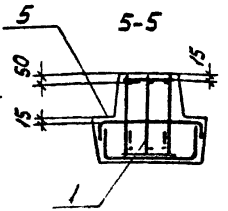

5-5

Ведомость расхода стали на элемент. кг

Марка элемента	Изделия арматурные														Всего
	Арматура класса														
	Вр-I			А-I				А-III							
	ГОСТ 6727-80			ГОСТ 5781-82											
	ф5		Итого	ф10	ф14		Итого	ф6	ф8	ф10	ф16	ф32		Итого	
Р1	9.8		9.8	4.2	0.9		5.1	6.1	0.6	27.9	27.4	97.2		159.2	174.1
Р1-1	9.8		9.8	4.2	0.9		5.1	6.1	0.6	27.9	27.4	97.2		159.2	174.1

Продолжение

Марка элемента	Изделия закладные													Всего	Общий расход
	Арматура класса						Прокат марки								
	А-III						ВСт 3 кп 2								
	ГОСТ 5781-82						ГОСТ 103-76				ГОСТ 19903-74*				
	ф8	ф10	ф14	ф22		Итого	δ=6	δ=8	δ=12	Итого	δ=12		Итого		
Р1		1.5	5.3	6.6		13.4		0.8	5.9	6.7	4.2		4.2	24.3	198.4
Р1-1	1.0	1.5	5.3	6.6		14.4	2.1	0.8	5.9	8.8	4.2		4.2	27.4	201.5

Ригели Р1 и Р1-1 изготовляются в опалубке ригеля РДП4-57 серии 1.020-1/83 вып. 3-1.

Типовой проект 904-1-66.86-КЖИ Альбом 1

Инв. № подл. | Подп. и дата | Взам. инв. №

Привязан

Инв. №

9328/7 11

ТП 904-1-66.86-КЖИ-302 СБ

Ригель (Р1 ; Р1-1)

Ст. инж.	Толмачева	
Вед. инж.	Макарова	
Рук. гр.	Моргунов	
Гл. спец.	Осташевский	
Нач. ОСП.	Салкьянц	
Н. контр.	Луценко	

Стадия	Масса	Масштаб
РП	2500	-

Лист | Листов 1

ГОССТРОЙ СССР РОСТОВСКИЙ ПРОМСТРОЙНИИПРОЕКТ

Копировал АСИ

Формат А3

Типовой проект 904.1-66.86-КЖИ Альбом 7

Ведомость расхода стали на элемент, кг

Марка элемента	Изделия арматурные														Изделия закладные												Общий расход
	Арматура класса													Всего	Арматура класса				Прокат марки						Всего		
	Вр-I			A-I			A-III								A-III				ВСт3кп2								
	ГОСТ 6727-80			ГОСТ 5781-82											ГОСТ 5781-82				ГОСТ 103-76				ГОСТ 19903-74*				
	ф5		Итого	ф10	ф12		Итого	ф8	ф10	ф14	ф20			Итого	ф12	ф14	ф16	Итого	δ=10	δ=12		Итого	δ=12		Итого		
Р2	8.9		8.9	14.0	0.6		14.6	0.2	21.8	1.8	25.4			562	79.7	1.9	1.8	2.5	6.2	1.5	3.1		4.6	3.5		3.5	14.3	94.00

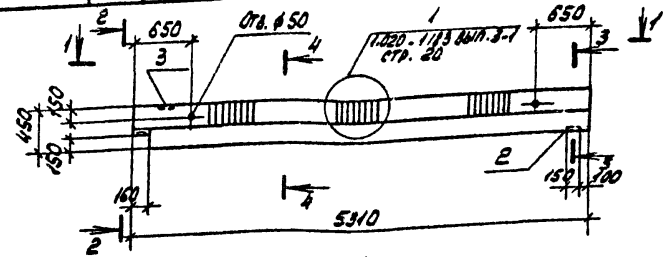

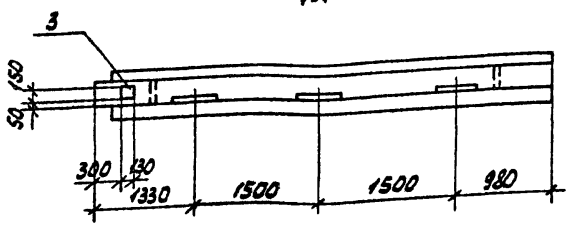

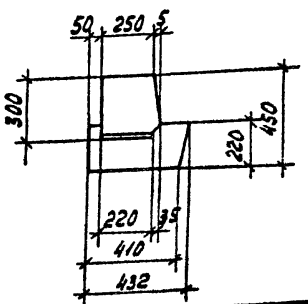

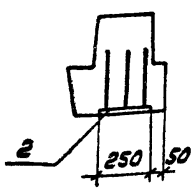

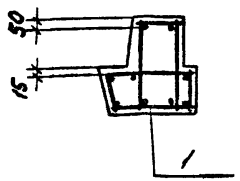

Формат	Зона	Поз.	Обозначения	Наименование	Кол.	Примечание
				Документация		
А4			ТП 904-1- -КЖИ-ТТ1	Технические требования к изготовлению сборных железобетонных изделий.		
				Сборочные единицы		
А3		1	ТП 904-1- -КЖИ-КП13	Каркас пространственный КП13	1	
А4		2	-МН13	Изделие закладное МН13	1	
		3	1.020-1/83 вып. 3-3	То же МН-33	1	
				Материалы		
				Бетон марки 400	0,8	м3

Ригель Р2 изготавливается в опалубке ригеля РОП 4.57. серии 1.020-1/83 вып. 3-1

Привязан

Инв. №

9328/7 12

ТП 904-1-66.86-КЖИ-303

Ст. инж.	Толмачева	
Вед. инж.	Макарова	
Рук. гр.	Моргунов	
Гл. спец.	Осташевский	
Нач. осп.	Савкевич	
Н. контр.	Луценко	

Ригель Р2

Стадия	Масса	Масштаб
РП	2000	-
Лист	Листов 1	

Госстрой СССР Ростовский Промстройниипроект

Копировал

Формат А4

Типовой проект 904-1-66.86-КЖИ Альбом 1

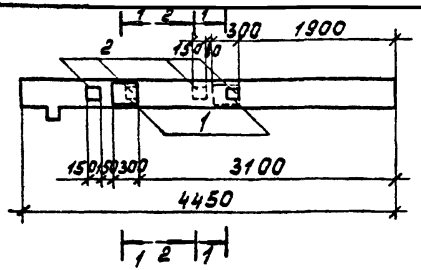

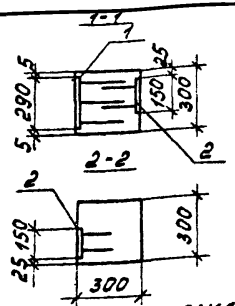

Ведомость расхода стали надополнительные закладные изделия

Марка элемента	Изделия закладные: Арматура класса А-III ГОСТ 5781-82 ф8	ф12		Итого	Прокат марки Вст3кп2 ГОСТ 19903-74 δ=10	δ=8	δ=6				Итого	Всего
1К03.36-3	1.2	2.0		3.2	13.6	1.2	4.4				19.2	22.4

Формат	Зона	Поз	Обозначение	Наименование	Кол.	Примечание
				Сборочные единицы		
			1.020-1/83 вып2-1	Колонна 1К03.36	1	
		1	1.400-6/76 вып.1	Изделие закладное МО-2-6	2	
		2	1.400-15 вып.1	то же МН111-3	4	

Остальное смотрите колонну 1К03.36 по серии 1.020-1/83 вып.2-1.

Привязан

Инв.№

9328/7

ТП 904-1-66.86-КЖИ-1К03.36-3

Ст.техник	Растеряева	
Вед.инж.	Макарова	
Рук.гр.	Моргунов	
Гл.спец.	Осташевский	
Нач.отд.1	Саакьянц	
Н.контр.	Луценко	

Колонна 1К03.36-3

Стадия	Масса	Масштаб
РП	1018	—
Лист	Листов 1	

Ростовский Промстройниипроект

Копировал Кузнецова

Формат А4

Типовой проект 904-1-66.86-КЖИ Альбом 1

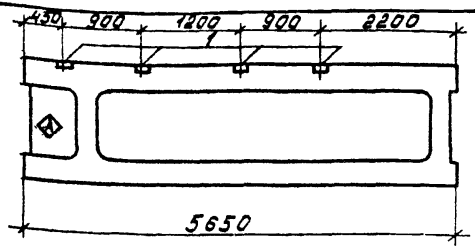

Формат	Зона	Поз	Обозначение	Наименование	Кол.	Примечание
				Сборочные единицы		
			1.041.1-2 вып. 6	Плита ПРС56.15-10АIVТ	1	
		1	1.400-15 вып.1	Изделие закладное МН539	4	

Ведомость расхода стали надополнительные закладные изделия.

Марка элемента	Изделия закладные: Арматура класса А-III ГОСТ 5781-82 ф8			Итого	Прокат марки Вст3кп2 ГОСТ 8510-72* L 400…6300						Итого	Всего
ПРС56.15-10АIVТ-6	1.6			1.6	3.2						3.2	4.8

Остальное смотрите плиту ПРС 56.15-10АIVТ серии 1.041.1-2 вып. 6

Индекс Ⓐ наносить несмываемой краской.

Привязан

Инв.№

9328/7 13

ТП 904-1-66.86-КЖИ-402

Ст.техник	Растеряева	
Вед.инж.	Макарова	
Рук.гр.	Моргунов	
Гл.спец.	Осташевский	
Нач.отд.1	Саакьянц	
Н. контр.	Ценко	

Плита ПРС 56.15-10АIVТ-6

Стадия	Масса	Масштаб
РП	2890	—
Лист	Листов 1	

Госстрой СССР Ростовский Промстройниипроект

Копировал Кузнецова

Формат А4

Инв.№ подл. | Подпись и дата | Взам. инв.№

Типовой проект 904-1-66.86-КЖИ Альбом 7

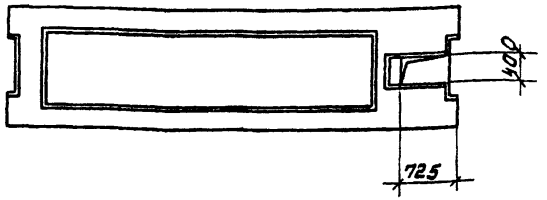

Формат	Зона	Поз.	Обозначение	Наименование	Кол.	Приме чание
				Сборочные единицы		
			1.041.1-2 вып. 6	Плита ПРС56.15-10АIVТ	1	

Остальное-смотрите плиту ПРС56.15-10АIVТ серии 1.041-2 вып. 6

Привязан

Инв. №

9328/7

ТП 904-1-66.86-КЖИ-401

Проверил	Макарова		Плита ПРС56.15-10АIVТ-а	Стадия	Масса	Масштаб
Ст.техник	Растеряева			РП	2890	1:50
Вед.инж.	Макарова			Лист	Листов 1
Рук.гр.	Моргунов			Госстрой СССР Ростовский промстройниипроект	
Гл.спец.	Осташевский				
Нач.отд-1	Салкьянц				
Н.контр.	Луценко				

Копировал Кузнецова

Формат А4

Типовой проект 904-1-66.86-КЖИ Альбом 7

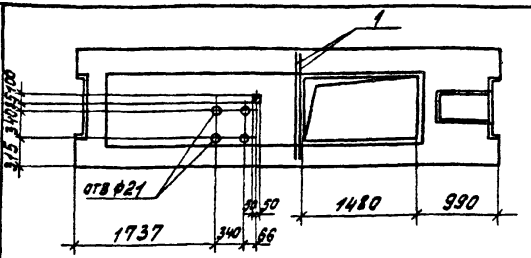

Формат	Зона	Поз.	Обозначение	Наименование	Кол.	Приме чание
				Сборочные единицы		
			1.041.1-2 вып. 6	Плита ПРС56.15-16АIVТ	1	
				Детали		
Б.Ч	1			ф10А-III ГОСТ 5781-82 l=1450	2	0.9кг

Ведомость расхода стали на дополнительные арматурные изделия, кг

Марка элемента	Изделия арматурные											Всего
	Арматура класса											
	А-III											
	ГОСТ 5781-82											
	ф10										Итого	
ПРС56.15-16АIVТ-а	1.8										1.8	1.8

Остальное-смотрите плиту ПРС56.15-16АIVТ серии 1.041.1-2 вып. 6

Привязан

Инв. №

9328/7 14

ТП 904-1-66.86-КЖИ-400

Проверил	Макарова		Плита ПРС56.15-16АIVТ-а	Стадия	Масса	Масштаб
Ст.техник	Растеряева			РП	2890	1:50
Вед.инж.	Макарова			Лист	Листов 1
Рук.гр.	Моргунов			Госстрой СССР Ростовский промстройниипроект	
Гл.спец.	Осташевский				
Нач.отд-1	Салкьянц				
Н.контр.	Луценко				

Копировал Кузнецова

Формат А4

Инв.№ подл. | Подпись и дата | Взам.инв.№

Типовой проект 904-1-66.86- КЖИ Альбом 7

Инв.№ подл. | Подп. и дата | Взам. инв.№

Ведомость расхода стали на дополнительные закладные изделия, кг

Марка элемента	Изделия закладные												
	Арматура класса A-III ГОСТ 5781-82				Прокат марки Вст3кп2 ГОСТ 103-76			ГОСТ 82-70*		ГОСТ 8509-72*			
	ф8	ф12	ф16	Итого	б=6	б=8	Итого	б=10	б=12	Итого	L63х5		Итого	Всего
К 96-14-1	0.3	6.5	5.0	11.8	1.1	5.9	7.0	6.8	17.0	23.8	15.0		15.0	57.6

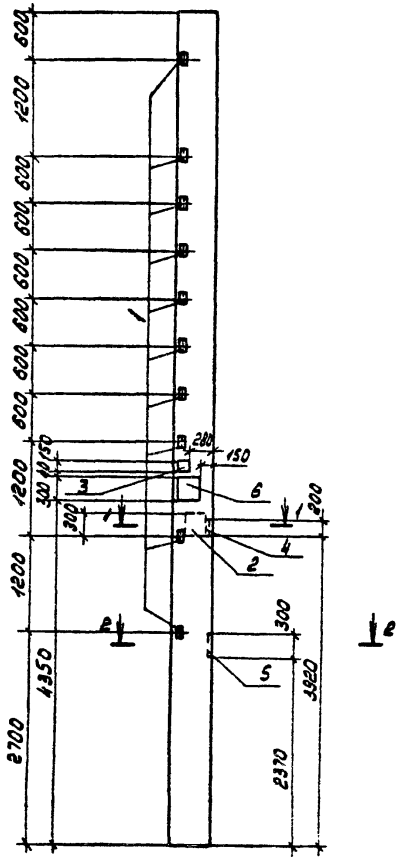

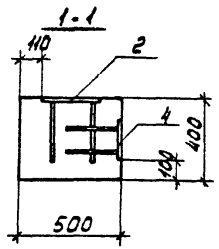

2-2

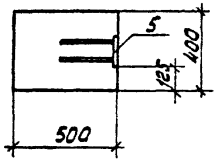

Формат	Зона	Поз.	Обозначение	Наименование	Кол.	Примечание
				Сборочные единицы		
			1.423-3, вып.1	Колонна К 96-14	1	
		1	1.400-6.176. вып.1	Изделие закладное МН-14	10	
		2	1.400-6/76. вып.1	То же МО-2-1	1	
		3	1.400-15, вып.1	" МН111-3	1	
		4	1.400-15. вып.1	" МН118-3	1	
		5	1.400-15. вып.1	" МН135-3	1	
		6	1400-15, вып.1	" МН222-5	1	

Остальное смотрите колонну К96-14 серии 1.423-3, вып.1

Привязан

9328/7 15 Инв.№

ТП 904-1-66.86-КЖИ-К96-14-1

Проверил	Моргунов		
Инженер	Решетникова		
Ст. инж.	Макарова		
Рук. гр.	Моргунов		
Гл. спец.	Осташевский		
Нач. отд.	Салкаын		
Н. контр.	Лущенко		

Колонна К96-14-1

Стадия	Масса	Масштаб
Р	5300	
Лист	Листов 1	

Госстрой СССР Ростовский Промстройниипроект

Копировал КЖ

Формат А3

Типовой проект 904-1-66.86-КЖИ Альбом 7

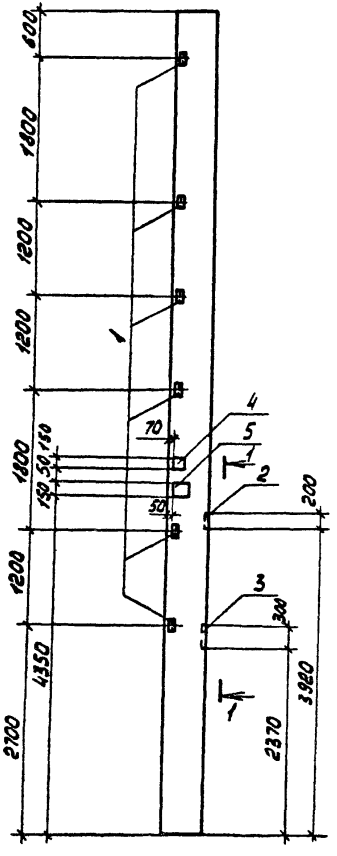

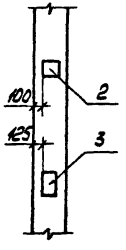

Ведомость расхода стали на дополнительные закладные изделия, кг

Марка элемента	Изделия закладные											
	Арматура класса A-III			Прокат марки Вст3кп2								
	ГОСТ 5781-82			ГОСТ 103-76					ГОСТ 8509-72*			
	ф12		Итого	δ=8	δ=10			Итого	L63×5		Итого	Всего
К 96-14-2	7.0		7.0	5,3	8.4			13,7	9.0		9.0	29,7

Формат	Зона	Поз.	Обозначение	Наименование	Кол.	Примечание
				Сборочные единицы		
			1.423-3, вып.1	Колонна К 96-14	1	
		1	1.400-6/76, вып.1	Изделие закладное МН1-14	6	
		2	1.400-15, вып.1	То же МН118-3	1	
		3	1.400-15, вып.1	" МН135-3	1	
		4	1.400-15, вып.1	" МН201-5	1	
		5	1.400-15, вып.1	" МН202-5	1	

Остальное смотрите колонну К 96-14 серии 1.423-3, вып.1

Привязан

Инв.№ 9328/7 16

ТП 904-1-66.86-КЖИ - К 96-14-2

Проверил	Моргунов		
Инженер	Решетников		
Ст. инж.	Макарова		
Рук. гр.	Моргунов		
Гл. спец.	Осташевский		
Нач. отд.	Саакванц		
Н. контр.	Луценко		

Колонна К 96-14-2

Стадия	Масса	Масштаб
Р	5300	1:50
Лист	Листов 1	

Госстрой СССР Ростовский Промстройниипроект

Копировал

Формат А3

Типовой проект 904-1-66.86.КЖИ Альбом 7

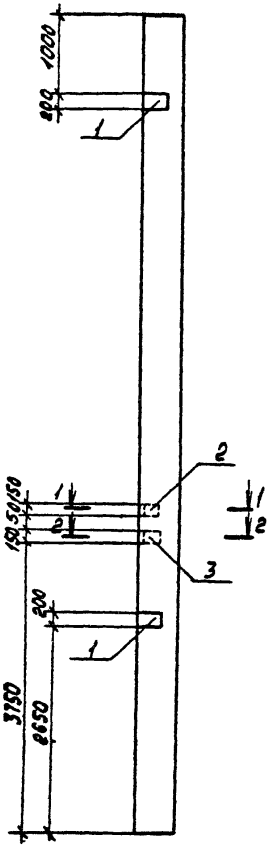

Ведомость расхода стали на дополнительные закладные изделия, кг

Марка элемента	Изделия закладные											
	Арматура класса А-III ГОСТ 5781-82				Прокат марки Вст3кп2 ГОСТ 103-76							
	ф8	ф12		Итого	δ=6	δ=8	δ=10				Итого	Всего
К 96-14-3	0.3	3.8		4.1	1.1	1.9	9.2				12.2	16.3

Формат	Зона	Поз.	Обозначение	Наименование	Кол.	Примечание
				Сборочные единицы		
			1.423.3, вып.1	Колонна К96-14	1	
		1	1.400-6/76, вып.1	Изделие закладное М1-12	2	
		2	1.400-15, вып.1	То же МН111-3	1	
		3	1.400-15, вып.1	" МН114-3	1	

Остальное смотрите колонну К96-14 серии 1.423-3, вып.1

Привязан

Инв.№ 9328/7 17

ТП 904-1-66.86 КЖИ - К96-14-3

Проверил	Мартынов	
Инженер	Решетников	
Ст.инж.	Макарова	
Рук.гр.	Мартынов	
Гл.спец.	Осташевский	
Нач.отд.	Сакальщ	
Н.контр.	Луценко	

Колонна К96-14-3

Стадия	Масса	Масштаб
Р	5300	-
Лист	Листов 1	

Госстрой СССР РОСТОВСКИЙ ПРОМСТРОЙНИИПРОЕКТ

Копировал

Формат А3

Типовой проект 904-1-66.86 КЖИ Альбом 7

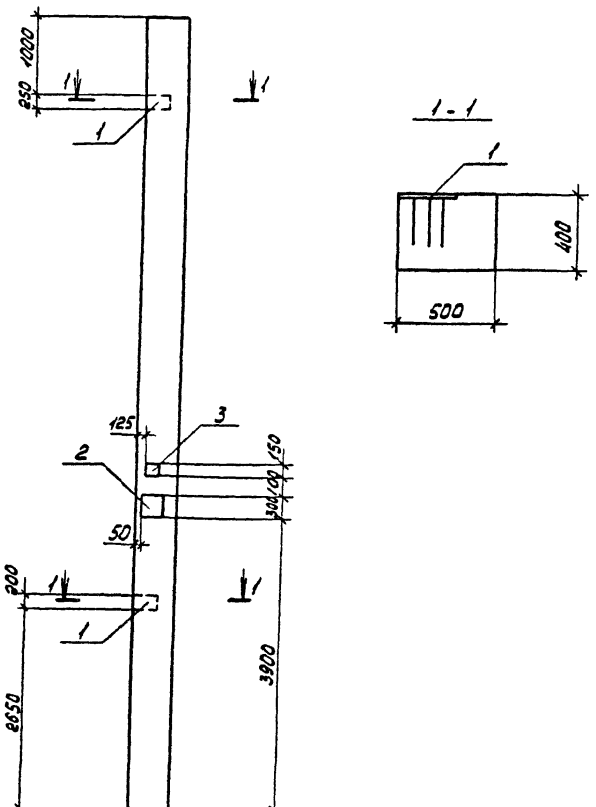

Ведомость расхода стали на дополнительные закладные изделия, кг

Марка элемента	Изделия закладные											
	Арматура класса			Прокат марки								
	А-III			Вст3кп2								
	ГОСТ5781-82			ГОСТ 103-76					ГОСТ82-70*			
	ф8	ф12	Итого	б=6	б=8	б=10		Итого	б=10		Итого	Всего
К96-14-4	0,3	3,9	4,2	1,1	0,6	9,2		10,9	6,8		6,8	21,9

Формат	Зона	Поз.	Обозначение	Наименование	Кол.	Примечание
				Сборочные единицы		
			1.423-3, вып.1	Колонна К96-14	1	
		1	1.400-6/76, вып.1	Изделие закладное М1-12	2	
		2	1.400-6/76, вып.1	То же МО-2-1	1	
		3	1.400-15, вып.1	" МН111-3	1	

Остальное смотрите колонну К96-14 серии 1.423-3, вып.1

Привязан

Инв. №

9328/7 18

ТП904-1-66.86-КЖИ-К96-14-4

Проверил	Моргунов	
Инженер	Решетникова	
Ст. инж.	Макарова	
Рук. гр.	Моргунов	
Гл. спец.	Осташевский	
Нач. осп.	Саакьянц	
Н. контр.	Луценко	

Колонна К96-14-4

Стадия	Масса	Масштаб
Р	5300	-

Лист | Листов 1

ГОССТРОЙ СССР РОСТОВСКИЙ ПРОМСТРОЙНИИПРОЕКТ

Копировал ЛКИ

Формат А3

Типовой проект 904.1-66.86-КЖИ Альбом 1

Ведомость расхода стали на дополнительные закладные изделия, кг

Марка элемента	Изделия закладные															
	Арматура класса					Прокат марки										
	А-III					В Ст3 кп2										
	ГОСТ 5781-82					ГОСТ 103-76				ГОСТ 82-70*		ГОСТ 8509-72*				
	ф8	ф10	ф12	ф18	Итого	δ=6	δ=8		Итого	δ=12	Итого	L63x5			Итого	Всего
К 96-14-5	0.3	1.0	2.5	7.5	11.3	1.1	9.5		10.6	13.6	13.6	7.5			7.5	43.0

Формат	Зона	Поз.	Обозначение	Наименование	Кол.	Примечание
				Сборочные единицы		
			1.423-3, вып.1	Колонна К 96-14	1	
		1	1.400-6/76, вып.1	Изделие закладное М1-14	5	
		2	1.400-15 вып.1	То же МН111-3	1	
		3		" МН114-3	1	
		4		" МН206-5	1	
		5	1.400-6/76 вып. 1	" МО-8-1	1	

Остальное смотрите колонну К96-14 серии 1.423-3, вып.1

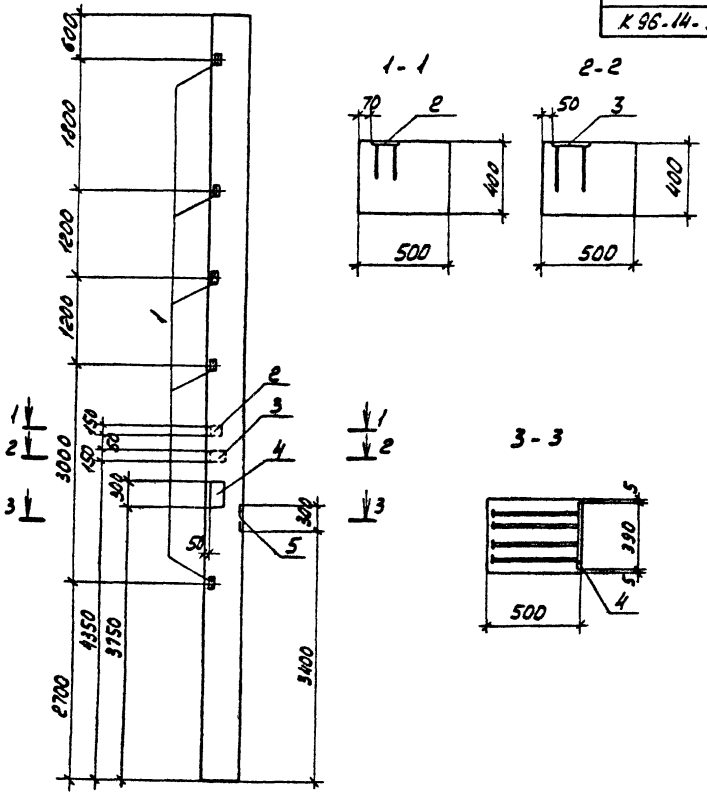

Привязан

Инв. №

9328/7 19

Проверил	Моргунов		
Инженер	Решетникова		
Вед. инж.	Макарова		
Рук. гр.	Моргунов		
Гл. спец.	Осташевский		
Нач. осп.	Саакьянц		
Н. контр.	Луценко		

ТП 904.1-66.86-КЖИ - К96-14-5

Колонна К96-14-5

Стадия	Масса	Масштаб
РП	5300	-

Лист | Листов 1

ГОССТРОЙ СССР
РОСТОВСКИЙ ПРОМСТРОЙНИИПРОЕКТ

Копировал [illegible] Формат А3

Типовой проект 904-1-66.86- КЖИ Альбом 7

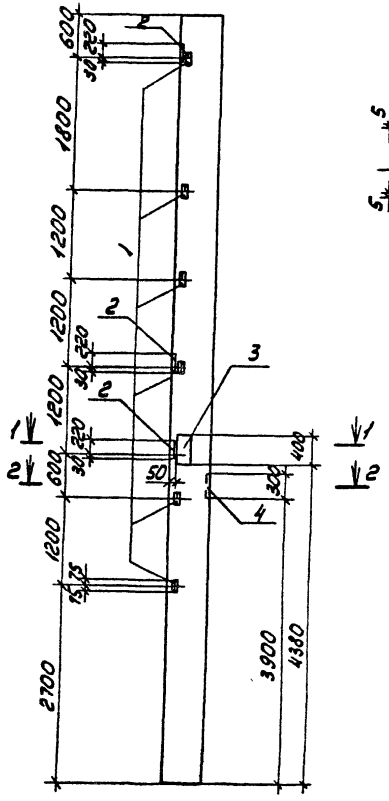

1-1

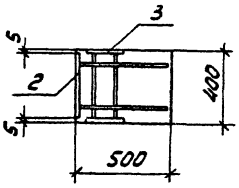

2-2

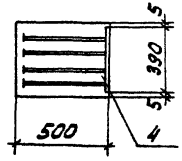

ВЕДОМОСТЬ РАСХОДА СТАЛИ НА ДОПОЛНИТЕЛЬНЫЕ ЗАКЛАДНЫЕ ИЗДЕЛИЯ, КГ

Марка элемента	Изделия закладные														
	Арматура класса					Прокат марки									
	А-III					ВСТ3кп2									
	ГОСТ 5781-82					ГОСТ 103-76			ГОСТ 82-70*			ГОСТ 8509-72*			
	ф18	ф12	ф14		Итого	δ=10		Итого	δ=10	δ=12	Итого	∠63x5		Итого	Итого
К 96-14-6	7.5	3.9	6.9		18.3	12.6		12.6	23.1	13.6	36.7	9.0		9.0	76.6

Формат	Зона	Поз.	Обозначение	Наименование	Кол.	Примечание
				Сборочные единицы		
			1.423-3, вып.1	Колонна К 96-14	1	
		1	1.400-6/76 вып.1	Изделие закладное М1-14	6	
		2		То же М1-3-1	3	
		3	1.400-15, вып.1	" МН212-5	1	
		4	1.400-6/76 вып.1	" МО-8-1	1	

Остальное смотрите колонну К96-14 серии 1.423-3, вып.1

Привязан

Инв. №

9328/7 20

Проверил	Моргунов		
Инженер	Решетникова		
Вед.инж.	Макарова		
Рук. гр.	Моргунов		
Гл.спец.	Осташевский		
Нач.осп.1	Саакьянц		
Н.контр.	Луценко		

ТП 904-1-66.86 КЖИ- К96-14-6

Колонна К96-14-6

Стадия	Масса	Масштаб
РП	5300	-
Лист	Листов 1	

ГОССТРОЙ СССР
РОСТОВСКИЙ ПРОМСТРОЙНИИПРОЕКТ

Копировал

Формат А3

Типовой проект 904-1-66.86-КЖИ Альбом 7

Инв. № подл. | Подп. и дата | Взам. инв. №

К 96-14-7
К 96-14-11

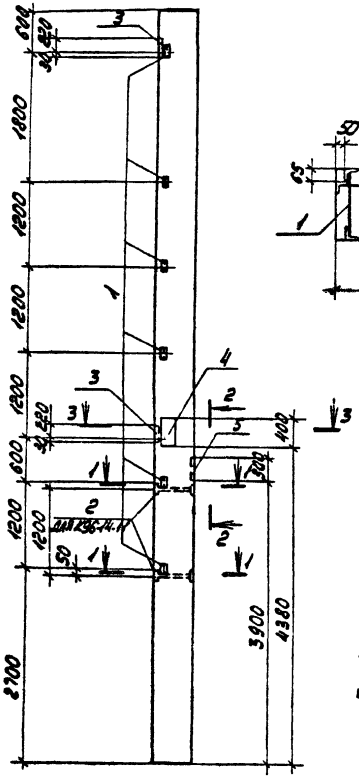

1-1

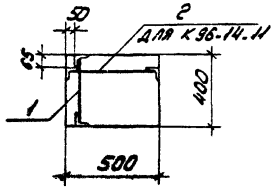

2-2

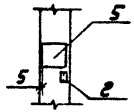

3-3

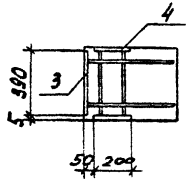

Ведомость расхода стали на дополнительные закладные изделия, кг

Марка элемента	Изделия закладные													
	Арматура класса А-III ГОСТ 5781-82					Прокат марки ВСт3кп2 ГОСТ 103-76		ГОСТ 82-70*			ГОСТ 8509-72*			
	ф12	ф14	ф18		Итого	δ=10		Итого	δ=10	δ=12	Итого	∠63×5		Итого	Всего
К96-14-7	3,9	4,6	7,5		16,0	12,6		12,6	15,4	13,6	29,0	9,0		9,0	66,6
К96-14-11	4,7	4,6	7,5		16,8	12,6		12,6	15,4	13,6	29,0	12,0		12,0	70,4

Формат	Зона	Поз.	Обозначение	Наименование	Кол. на испол. К96-14-7	Кол. на испол. К96-14-11	Примечание
				Сборочные единицы			
			1.423-3, вып.1	Колонна К96-14	1	1	
		1	1.400-6/76, вып.1	Изделие закладное М1-14	6	6	
		2		То же М1-15		2	
		3		" М1-3-1	2	2	
		4	1.400-15, вып.1	" МН212-5	1	1	
		5	1.400-6/76 вып.1	" М10-8-1	1	1	

Остальное смотрите колонну К96-14 серии 1.423-3, вып.1

Привязан

Инв. №

9328/7 21

ТП 904.1-66.86 КЖИ - К96-14.7, К96-14.11

Проверил	Моргунов		Колонна (К96-14-7, К96-14-11)	Стадия	Масса	Масштаб
Инженер	Решетников			РП	5300	-
Нач. отд.	Макарова			Лист	Листов 1
Рук. гр.	Моргунов			Госстрой СССР Ростовский Промстройниипроект	
Гл. спец.	Осташевский				
Нач. сект.	Сакаян				
Н. контр.	Лущенко				

Копировал

Формат А3

Типовой проект 904-1-66.86-КЖИ Альбом 7

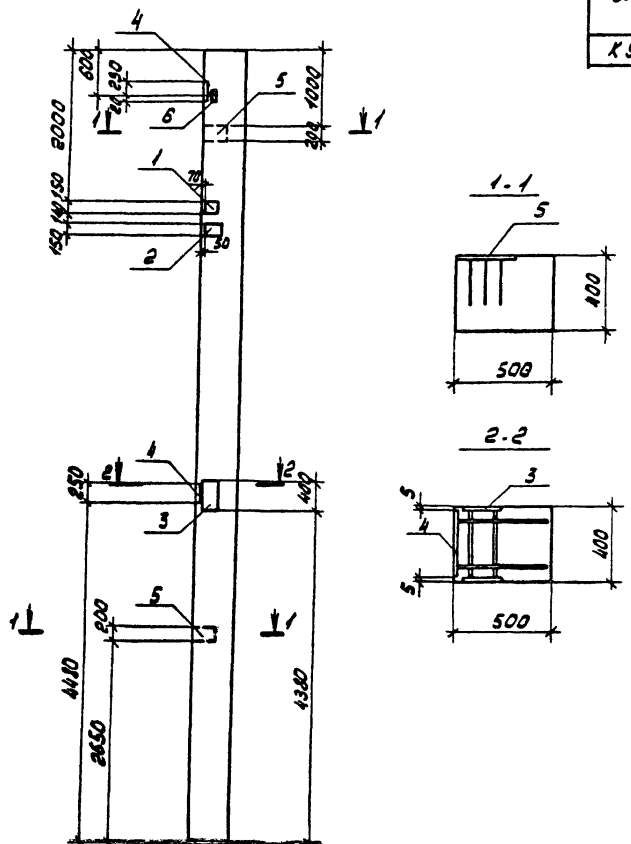

Ведомость расхода стали на дополнительные закладные изделия, кг

Марка элемента	Изделия закладные															
	Арматура класса				Прокат марки											
	А-III				ВСТ3кп2											
	ГОСТ 5781-82				ГОСТ 103-76				ГОСТ 82-70*			ГОСТ 8509-72*				
	ф8	ф12	ф14	Итого	δ=6	δ=8	δ=10	Итого	δ=10		Итого	L63x5			Итого	Всего
К96-14-8	0.3	6.2	4.6	11.1	1.1	1.9	21.8	24.8	15.4		15.4	1.5			1.5	52.8

Формат	Зона	Поз.	Обозначение	Наименование	Кол.	Примечание
				Сборочные единицы		
			1.423-3, вып.1	Колонна К96-14	1	
		1	1.400-15, вып.1	Изделие закладное МН111-3	1	
		2	1.400-15, вып.1	То же МН114-3	1	
		3	1.400-15, вып.1	" МН212-5	1	
		4	1.400-6/76, вып.1	" М1-3-1	2	
		5	1.400-6/76, вып.1	" М1-12	2	
		6	1.400-6/76, вып.1	" М1-14	1	

Остальное смотрите колонну К96-14 серии 1.423-3, вып.1

Привязан

9328/7 22 Инв. №

ТП904-1-66.86-КЖИ-К96-14-8

Проверил	Моргунов	
Инженер	Решетников	
Ст. инж.	Макарова	
Рук. гр.	Моргунов	
Гл. спец.	Осташевский	
Нач. осп.	Саакьянц	
Н. контр.	Луценко	

Колонна К96-14-8

Стадия	Масса	Масштаб
Р	5300	-

Лист | Листов 1

ГОССТРОЙ СССР РОСТОВСКИЙ ПРОМСТРОЙНИЙПРОЕКТ

Копировал ЯДИ

Формат А8

Типовой проект 904-1-66.86- КЖИ Альбом 7

Ведомость расхода стали на дополнительные закладные изделия, кг

Марка	Изделия закладные																
	Арматура класса						Прокат марки										
	А-III						ВСт3кп2										
	ГОСТ 5781-82						ГОСТ 103-76			ГОСТ 82-70*			ГОСТ 8509-72*				
	ф8	ф12	ф14	ф18		Итого	δ=6	δ=10	Итого	δ=10	δ=12	Итого	163×5			Итого	Всего
К96-14-9	0.3	5.0	4.6	15.0		24.9	1.1	17.4	18.5	15.4	27.2	42.6	7.5			7.5	93.5

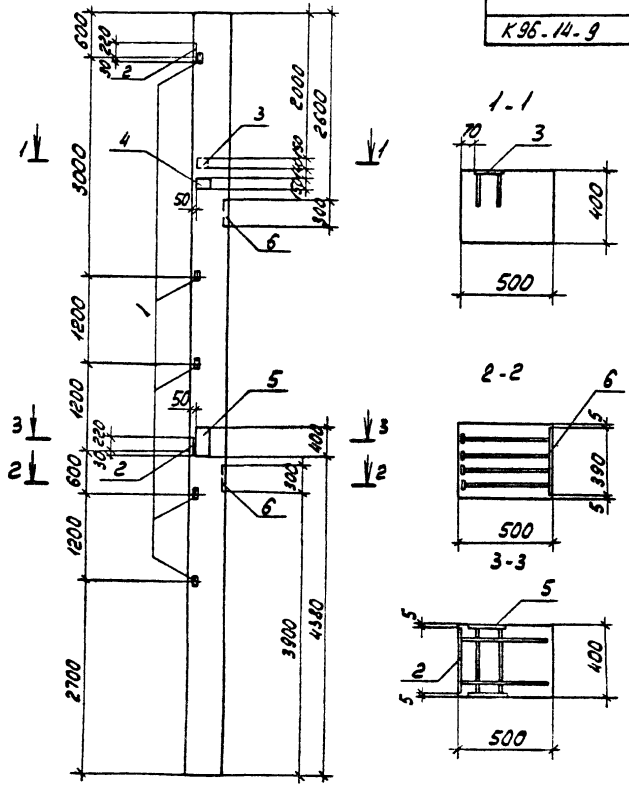

Формат	Зона	Поз.	Обозначение	Наименование	Кол.	Примечание
				Сборочные единицы		
			1.423-3, вып.1	Колонна К96-14	1	
		1	1.400-6/76 вып.1	Изделие закладное М1-14	5	
		2		То же М1-3-1	2	
		3	1.400-15, вып.1	" МН111-3	1	
		4		" МН202-5	1	
		5		" МН212-5	1	
		6	1.400-6/76 вып.1	" МО-8-1	2	

Остальное смотрите колонну К96-14 серии 1.423-3, вып.1

Привязан

Инв. №

9328/7 23

ТП 904-1-66.86 КЖИ - К96-14-9

Проверил	Моргунов	
Инженер	Решетников	
Вед. инж.	Макарова	
Рук. гр.	Моргунов	
Гл. спец.	Осташевский	
Нач. осп.	Саакьянц	
Н. контр.	Луценко	

Колонна К96-14-9

Стадия	Масса	Масштаб
РП	5300	-

Лист | Листов 1

ГОССТРОЙ СССР РОСТОВСКИЙ ПРОМСТРОЙНИИПРОЕКТ

Копировал №61

Формат 23

Типовой проект 904-1-66.86- КЖИ Альбом 7

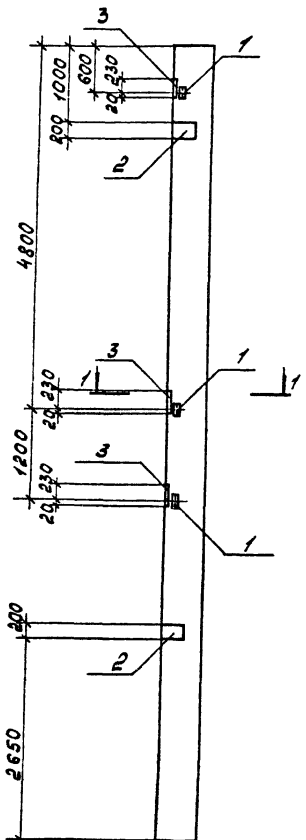

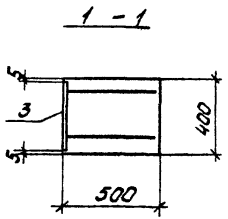

Ведомость расхода стали на дополнительные закладные изделия, кг

Марка	Изделия закладные													
	Арматура класса				Прокат марки									
	А-III				Вст 3кп 2									
	ГОСТ 5781-82				ГОСТ 103-76			ГОСТ 82-70*			ГОСТ 8509-72*			
	Ф12	Ф14		Итого	б=10		Итого	б=10		Итого	L63×5		Итого	Всего
К96-14-10	3.8	6.9		10.7	16.9		16.9	15.4		15.4	4.5		4.5	47.5

Формат	Зона	Поз.	Обозначение	Наименование	Кол.	Примечание
				Сборочные единицы		
			1.423-3, вып.1	Колонна К96-14	1	
		1	1.400-6/76, вып.1	Изделие закладное М1-14	3	
		2	1.400-6/76, вып.1	То же М1-12	2	
		3	1.400-6/76, вып.1	" М1-3-1	3	

Остальное смотрите колонну К96-14 серии 1.423-3, вып. 1

Привязан

Инв. №

24

9328/7

ТП904-1-~~66.86~~ КЖИ - К96-14-10

Проверил	Моргунов	
Вед. инж.	Макарова	
Рук. гр.	Моргунов	
Гл. спец.	Осташевский	
Нач. ОСТ-1	Садкьянц	
Н. контр.	Луценко	

Колонна К96-14-10

Стадия	Масса	Масштаб
Р	5300	–

Лист | Листов 1

ГОССТРОЙ СССР РОСТОВСКИЙ ПРОМСТРОЙНИИПРОЕКТ

Копировал Кузнецова

Формат А3

Типовой проект 904-1-66.86 - КЖИ Альбом 7

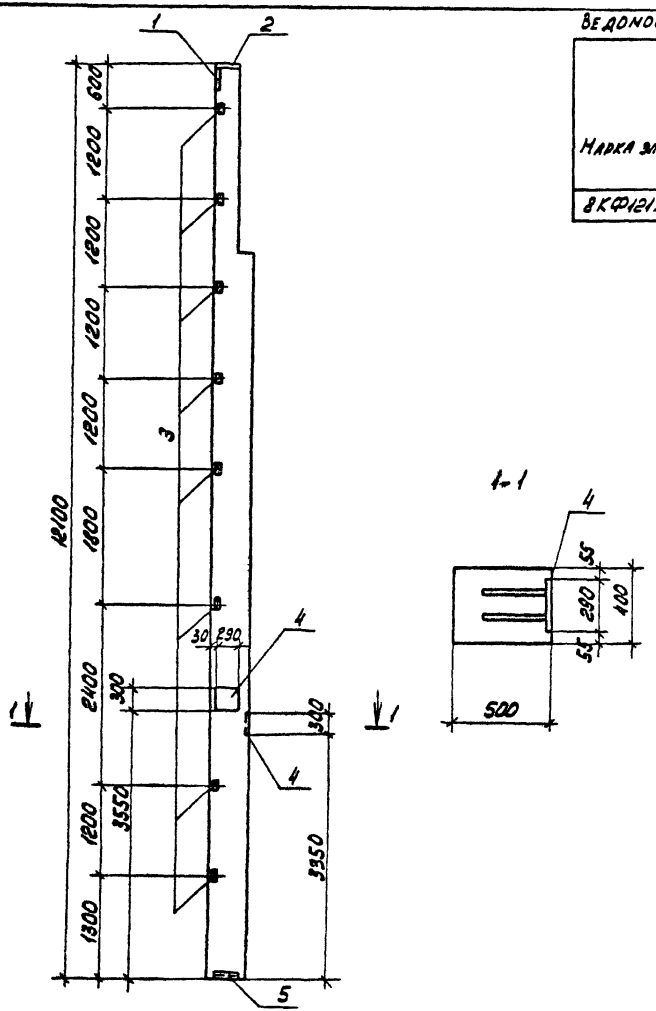

Ведомость расхода стали на дополнительные закладные изделия, кг

Марка элемента	Изделия закладные															Всего
	Арматура класса				Прокат марки											
	A-III				Ст3кп2											
	ГОСТ 5781-82				ГОСТ 19903-74							ГОСТ 8509-72*				
	ф10	ф12	ф14	Итого	δ=8	δ=10					Итого	L63×5	L90×6		Итого	
8КФ121-1-1	3.5	4.6	3.0	11.1	6.9	13.3					25.2	11.2	5.0		16.2	52.5

Формат	Зона	Поз.	Обозначение	Наименование	Кол.	Примечание
				Сборочные единицы		
			1.427.1 3 вып.1	Колонна 8КФ121-1	1	
		1		Изделие закладное МН1	1	
		2	1.427.1-3 вып.2	То же МН3	1	
		3		" МН29	8	
		4	1.400-6/76 вып.1	" М0-2-1	2	
		5	1.427.1-3 вып.2	" МН8	1	

1. Остальное смотрите колонну 8КФ121-1 по серии 1.427.1-3 вып.1.
2. Примеры установки закладных изделий МН1, МН3, МН8, МН29 даны в серии 1.427.1-3 вып.1.

Привязан

Инв. № 9328/7 25

ТП 904-1-66.86 - КЖИ 8КФ121-1-1

Гл. технолог	Растеряева	
Вед. инж.	Макарова	
Рук. гр.	Моргунов	
Гл. спец.	Осташевский	
Нач. ОСП-1	Сакович	
Н. контр.	Луценко	

Колонна 8КФ121-1-1

Стадия	Масса	Масштаб
РП	5600	-
Лист	Листов 1	

Госстрой СССР Ростовский промстройниипроект

Копировал

Формат А3

Типовой проект 904-1-66.86-КЖИ Альбом 7

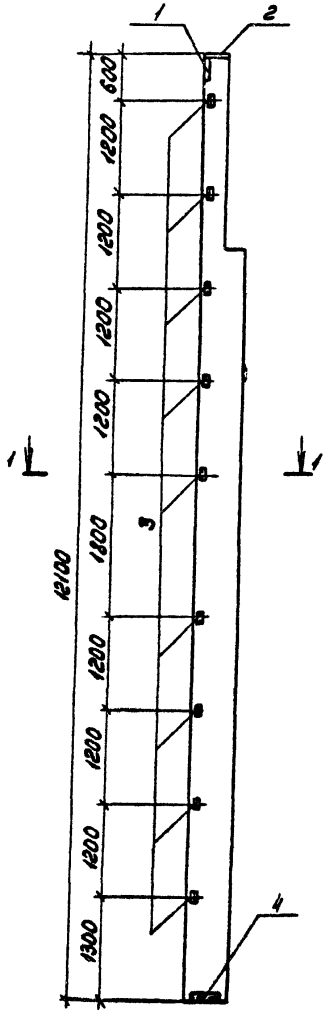

1-1

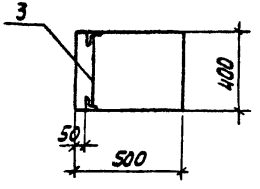

Ведомость расхода стали на дополнительные закладные изделия, кг

Марка элемента	Изделия закладные												
	Арматура класса А-III				Прокат марки Вст3кп2								
	ГОСТ 5781-82				ГОСТ 19903-74				ГОСТ 8509-72*				
	ф10	ф12	ф14	Итого	δ=8	δ=10		Итого	∠63×5	∠90×6			Итого	Всего
8КФ121-1-2	3.5	2.7	3.0	9.2	5.7	4.7		10.4	12.6	5.0			17.6	37.2

Формат	Зона	Поз.	Обозначение	Наименование	Кол.	Примечание
				Сборочные единицы		
			1.427.1-3 вып.1	Колонна 8КФ121-1	1	
		1	1.427.1-3 вып.2	Изделие закладное МН1	1	
		2		То же МН3	1	
		3		" МН29	9	
		4		" МН8	1	

1. Остальное смотрите колонну 8КФ121-1 по серии 1.427.1-3 вып.1
2. Примеры установки закладных изделий МН1, МН3, МН29, МН8 даны в серии 1.427.1-3 вып.1.

Привязан

Инв.№ 9328/7 26

ТП 904-1-66.86-КЖИ-8КФ121-1-2

Колонна 8КФ121-1-2

Стадия	Масса	Масштаб
РП	5600	-
Лист	Листов 1	

ГОССТРОЙ СССР РОСТОВСКИЙ ПРОМСТРОЙНИИПРОЕКТ

Ст. техник	Растеряева	
Вед. инж.	Макарова	
Рук. гр.	Моргунов	
Гл. спец.	Осташевский	
Нач. отд.	Саакьянц	
Н. контр.	Луценко	

Копировал ЯКОВ Формат А4

Типовой проект 904.1-66.86-КЖИ Альбом 7

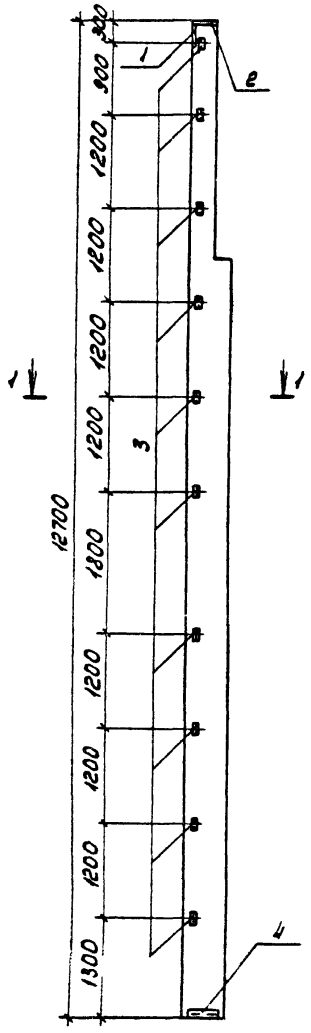

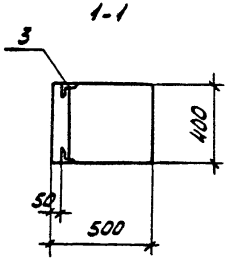

Ведомость расхода стали на дополнительные закладные изделия, кг

Марка элемента	Изделия закладные: Арматура класса A-III ГОСТ 5781-82 ϕ10	ϕ12	ϕ14	Итого	Прокат марки Ст3кп2 ГОСТ 19903-74 δ=8	δ=10		Итого	ГОСТ 8509-72* L63×5	L90×6			Итого	Всего
8КФ127-1-1	3,5	3,0	3,0	9,5	5,7	4,7		10,4	14,0	5,0			19,0	38,9

Формат	Зона	Поз.	Обозначение	Наименование	Кол.	Примечание
				Сборочные единицы		
			1.427.1-3 вып.1	Колонна 8КФ127-1	1	
		1	1.427.1-3 вып.2	Изделие закладное МН1	1	
		2		То же МН3	1	
		3		" МН29	10	
		4		" МН8	1	

1. Остальное смотрите колонну 8КФ127-1 по серии 1.427.1-3 вып.1
2. Примеры установки закладных изделий МН1, МН3, МН8, МН29 даны в серии 1.427.1-3 вып.1.

Привязан

Инв.№ 9328/7 27

ТП 904-1-66.86-КЖИ-8КФ127-1-1

Ст.техник	Растеряева	
Вед.инж.	Макарова	
Рук.гр.	Моргунов	
Гл.спец.	Осташевский	
Нач.ОКП	Салькина	
Н.контр.	Луценко	

Колонна 8КФ 127-1-1

Стад.	Масса	Масштаб
РП	5700	-
Лист	Листов 1	

Госстрой СССР Ростовский Промстроиинипроект

Копировал

Формат А3

Типовой проект 904-1-66.86-КЖИ Альбом 7

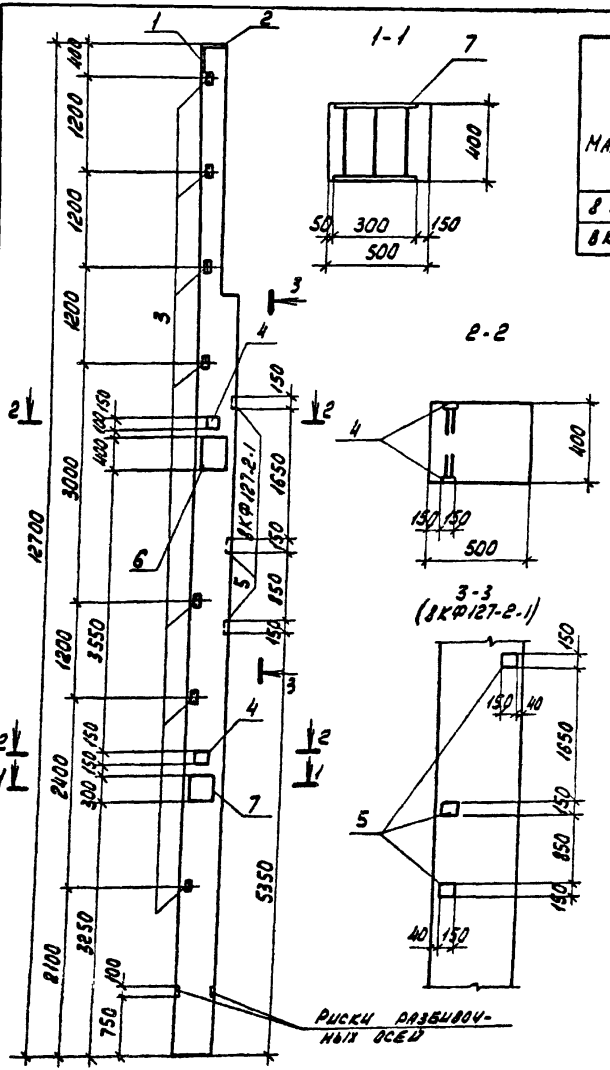

Ведомость расхода стали на дополнительные закладные изделия, кг

Марка элемента	Изделия закладные																
	Арматура класса А-III						Прокат марки ВСт3кп2										
	ГОСТ 5781-82						ГОСТ 19903-74							ГОСТ 8509-72*			
	ф8	ф10	ф12	ф14	ф16	Итого	δ=8	δ=10	δ=12	δ=6			Итого	L63x5		Итого	Всего
8 КФ127-2-1	1,2	2.1	6.0	3.0	10.6	22.9	9.9	4.7	39.6	4.4			58,6	9.8		9.8	91.3
8КФ127-2-2	1.2	2.1	2.1	3.0	10.6	19.0	5.7	4.7	39.6	4.4			54.4	9.8		9.8	83.2

Формат	Зона	Поз.	Обозначение	Наименование	Кол. на исполн.			Примечание
				Сборочные единицы				
			1.427.1-3 вып.1	Колонна 8КФ127-2	1	1		
		1	1.427.1-3 вып.2	Изделие закладное МН1	1	1		
		2		То же МН3	1	1		
		3		" МН29	7	7		
		4	1.400-15 вып.1	" МН111-3	4	4		
		5		" МН112-2	3	-		
		6		" МН223-5	1	1		
		7		" МН222-5	1	1		
					8КФ127-2-1	8КФ127-2-2		

1. Остальное смотрите колонну 8КФ127-2 по серии 1.427.1-3 вып.1
2. Примеры установки закладных изделий МН1, МН3, МН29 даны в серии 1.427.1-3 вып.1

Привязан

Инв. N

9328/7 28

Ст.техник	Растеряева	
Вед.инж.	Макарова	
Рук.гр.	Моргунов	
Гл.спец.	Осташевский	
Нач.ОСП-1	Салкьянц	
Н.контр.	Луценко	

ТП 904-1-66.86-КЖИ-8КФ127-2-1

Колонна (8КФ27-2.1, 8КФ127-2-2)

Стадия	Масса	Масштаб
РП	5700	-

Лист | Листов 1

ГОССТРОЙ СССР РОСТОВСКИЙ ПРОМСТРОЙНИИПРОЕКТ

Копировал ЛДЦ

Формат А3

Типовой проект 904-1-66.86-КЖИ Альбом 7

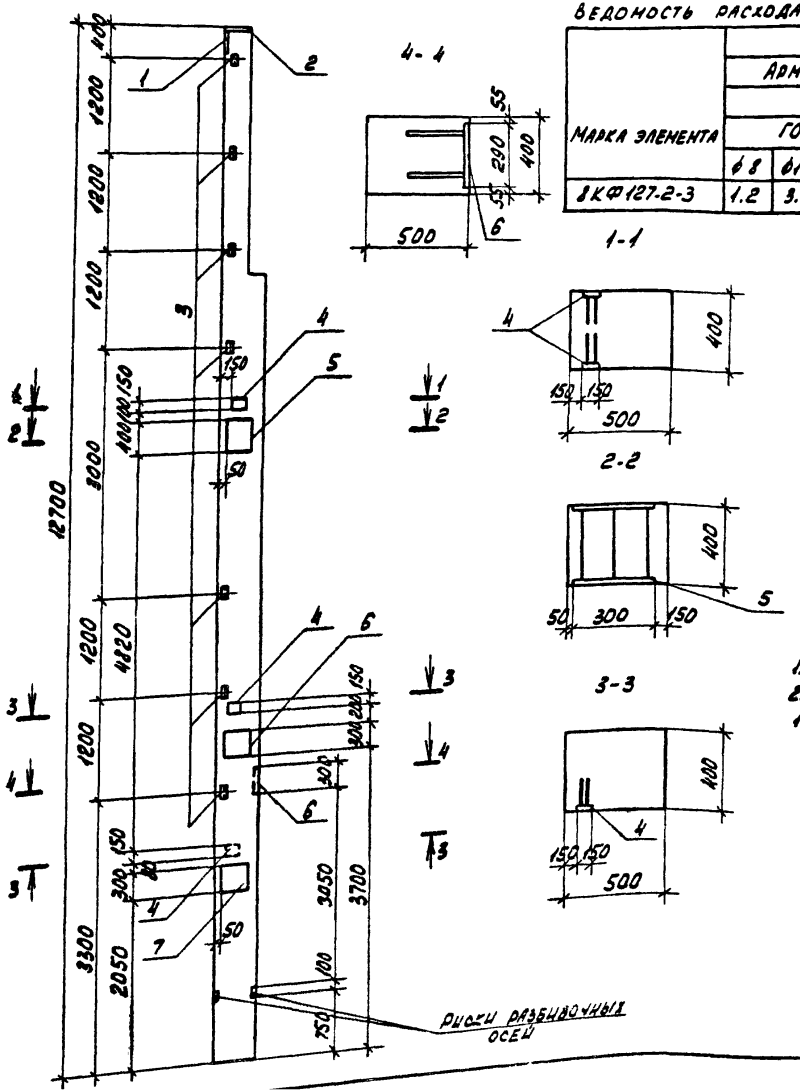

Ведомость расхода стали на дополнительные закладные изделия, кг

Марка элемента	Изделия закладные																
	Арматура класса						Прокат марки										
	А-III						ВСт3кп2										
	ГОСТ5781-82						ГОСТ 19903-74							ГОСТ8509-72*			
	ф8	ф10	ф12	ф14	ф16	Итого	δ=8	δ=10	δ=12	δ=6			Итого	L63x5		Итого	Всего
8КФ127-2-3	1.2	3.5	2.1	3.0	10.6	20.4	6.9	18.3	39.6	4.4			69.2	9.8		9.8	99.4

Формат	Зона	Поз.	Обозначение	Наименование	Кол.	Примечание
				Сборочные единицы		
			1.427.1-3 вып.1	Колонна 8КФ127-2	1	
		1	1.427.1-3 вып.2	Изделие закладное МН1	1	
		2		то же МН3	1	
		3		" МН29	7	
		4	1.400-15 вып.1	" МНIII-3	4	
		5		" МН223-5	1	
		6	1.400-6/76 вып.1	" МО-2-1	2	
		7	1.400-15 вып.1	" МН222-5	1	

1. Остальное смотрите колонну 8КФ127-2 по серии 1.427.1-3 вып.1.
2. Примеры установки закладных изделий МН1, МН3, МН29 даны в серии 1.427.1-3 вып.1.

Привязан

Инв. №

9328/7 29

Ст. техник	Растеряева	
Вед. инж.	Макарова	
Рук. гр.	Моргунов	
Гл. спец.	Осташевский	
Нач. осп.	Саакьянц	
Н. контр.	Луценко	

ТП904-1-66.86-КЖИ-8КФ127-2-3

Колонна 8КФ127-2-3

Стадия	Масса	Масштаб
РП	5700	

Лист | Листов 1

ГОССТРОЙ СССР РОСТОВСКИЙ ПРОМСТРОЙНИИПРОЕКТ

Копировал

Формат А3

Взам. инв. №

Подп. и дата

Инв. № подл.

Типовой проект 904-1-66.86-КЖИ Альбом 7

1КД3.36-1
1КД3.36-2

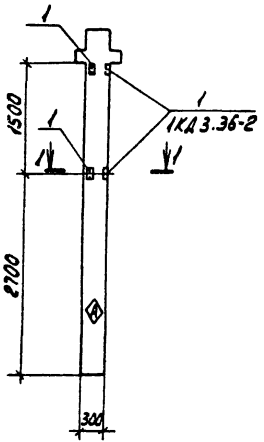

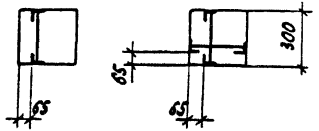

Ведомость расхода стали на дополнительные закладные изделия, кг

Марка элемента	Изделия закладные													Всего
	Арматура класса							Прокат марки						
	А-III							ВСт3кп2						
	ГОСТ 5781-82							ГОСТ 8509-72*						
	⌀12						Итого	L63х5					Итого	
1КД3.36-1	0.4						0.4	3.0					3.0	3.4
1КД3.36-2	0.8						0.8	6.0					6.8	6.8

Формат	Зона	Поз.	Обозначение	Наименование	Кол. на испол.			Примечание
				Сборочные единицы				
			1.020-1/83 вып.2-1	Колонна 1КД3.36	1	1		
		1	1.400-6/76 вып.1	Изделие закладное м4.13	2	4		
					1КД3.36-1	1КД3.36-2		

1. Остальное смотрите колонну 1КД3.36 серии 1.020-1/83 вып.2-1.
2. Индекс Ⓐ нанести несмываемой краской.

Привязан

Инв. №

30
9328/17

Тельник	Ванян		
Вед. инж.	Макарова		
Рук. гр.	Моргунов		
Гл. спец.	Осташевский		
Нач. отд.	Саакян		
Н. контр.	Луценко		

ТП 904-1-66.86-КЖИ-1КД3.36.1

Колонна
(1КД3.36-1, 1КД3.36-2)

Стадия	Масса	Масштаб
РП	1035	1:50
Лист	Листов 1	

Госстрой СССР
РОСТОВСКИЙ
ПРОМСТРОЙНИИПРОЕКТ

Копировал

Формат А3

Типовой проект 904-1-66.86-КЖИ Альбом 7

ВЕДОМОСТЬ РАСХОДА СТАЛИ НА ОДИН ЭЛЕМЕНТ, КГ

Марка элемента	Изделия арматурные							Изделия закладные												Общий расход
	Арматура класса						Всего	Арматура класса								Прокат марки			Всего	
	А-I			А-III				А-I			А-III					В Ст 3 кп2				
	ГОСТ 5781-82							ГОСТ 5781-82								ГОСТ 19903-74				
	ф6		Итого	ф10	ф16	Итого		ф8		Итого	ф12	ф16	ф20	ф25	Итого	б=8	б=10	Итого		
К1	5.6		5.6	1.8	50.8	52.6	58.2	1.6		1.6	3.2	1.2	5.6	8.8	18.8	5.3	18.0	23.3	43.7	101.9

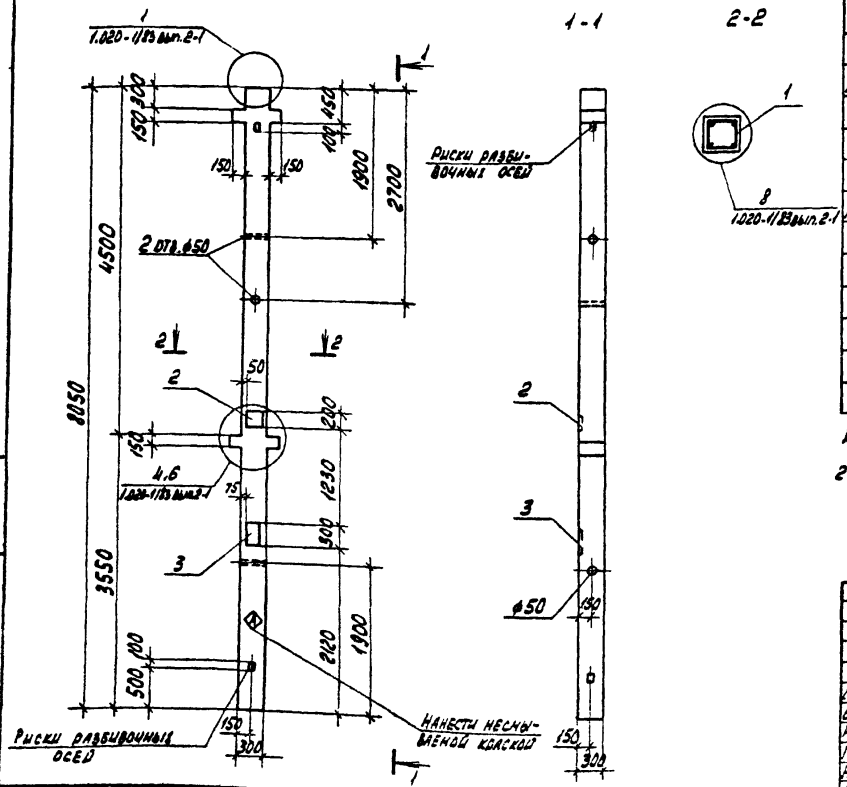

Формат	Зона	Поз.	Обозначение	Наименование	Кол.	Примечание
				Документация		
А4			ТП 904-1- -КЖИ- ТТ1	Технические требования к изготовлению сборных железобетонных изделий		
				Сборочные единицы		
А3		1	ТП 904-1- -КЖИ- КП1	Каркас пространственный КП1	1	
		2	1.400 - 15 вып. 1	Изделие закладное МН118-3	1	
		3	1.400 - 15 вып. 1	То же МН135-3	1	
				Материалы		
				Бетон марки 300	0.75	м3

Колонна К1 изготовляется в опалубке колонны 2КД 3.42 - 2.4 серии 1.020-1/83 вып. 2-1.

31
9328/7

Привязан

Инв. №

Ст. техник	Растеряева		
Вед. инж.	Макарова		
Рук. гр.	Моргунов		
Гл. спец.	Осташевский		
Нач. отд. 1	Саакьянц		
Н. контр.	Луценко		

ТП 904-1-66.86-КЖИ-К1

Колонна К1

Стадия	Масса	Масштаб
РП	1875	-
Лист	Листов 1	

ГОССТРОЙ СССР
РОСТОВСКИЙ ПРОМСТРОЙНИИПРОЕКТ

Копировал

Формат А3

Типовой проект 9041-66.86-КЖИ Альбом 7

Ведомость расхода стали на один элемент, кг

Марка элемента	Изделия арматурные: Арматура класса A-I ГОСТ 5781-82 ф6		Итого	ф10	ф16	Итого	Всего	Изделия закладные: Арматура класса A-I ф8		Итого	Арматура класса A-II ГОСТ 5781-82 ф10	ф12	ф16	ф20	ф25		Итого	Прокат марки ВСт3кп2 ГОСТ 19903-74 δ=8	δ=10	Итого	Всего	Общий расход
К2	5.6		5.6	1.8	50.8	52.6	54.2	1.2		1.2	0.3	6.1	1.2	4.8	7.6		20.0	9.5	14.3	23.8	15.0	103.2

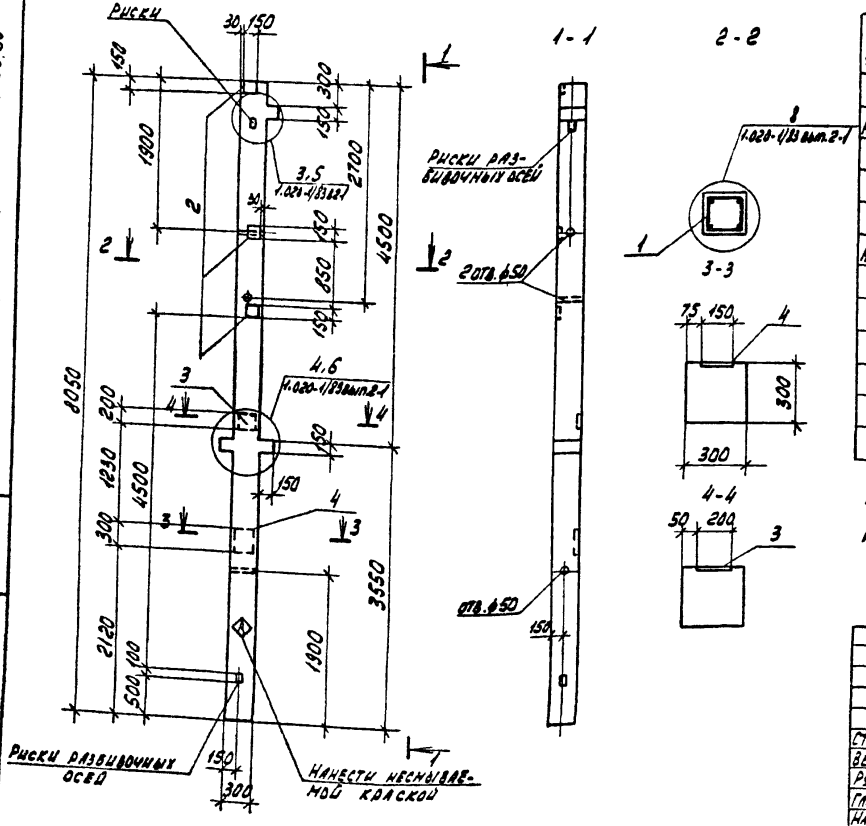

Формат	Зона	Поз.	Обозначение	Наименование	Кол.	Примечание
				Документация		
А4			ТП 904-1- -КЖИ-ТТ1	Технические требования к изготовлению сборных железобетонных изделий		
				Сборочные единицы		
А3		1	ТП 904-1- -КЖИ-КП2	Каркас пространственный КП2	1	
		2		Изделие закладное МН42-3	3	
		3		То же МН48-3	1	
		4		" МН135-3	1	
				Материалы		
				Бетон марки 300	0,74	м3

Колонна К2 изготовляется в опалубке колонны 2КД3.42-2.4 серии 1.020-1/83 вып.2-1

Привязан

32
9328/7

Инв. №

ТП 904-1-66.86-КЖИ-К2

Ст. техник	Растрявева	
Вед. инж.	Макарова	
Рук. гр.	Моргунов	
Гл. спец.	Остащевский	
Нач. осп.	Сакевич	
Н. контр.	Луценко	

Колонна К2

Стадия	Масса	Масштаб
РП	1850	-
Лист	Листов 1	

ГОССТРОЙ СССР РОСТОВСКИЙ ПРОМСТРОЙНИИПРОЕКТ

Копировал ЭОМ

Формат А3

Типовой проект 904-1-66.86-КЖИ Альбом 7

ВЕДОМОСТЬ РАСХОДА СТАЛИ НА ОДИН ЭЛЕМЕНТ, КГ

Марка элемента	Изделия арматурные									Изделия закладные																				Общий расход
	Арматура класса									Арматура класса												Прокат марки								
	А-I			А-III						А-I				А-III								ВСт3 кп2								
	ГОСТ 5781-82									ГОСТ 5781-82												ГОСТ 19903-74								
	ф6		Итого	ф10	ф16			Итого	Всего	ф8			Итого	ф12	ф16	ф18	ф20	ф22	ф25		Итого	δ=10	δ=12	δ=16			Итого	Всего	
К3	5.6		5.6	1.8	50.8			52.6	58.2	0.8			0.8	1.3	1.2	3.8	2.8	5.1	4.4		18.6	10.6	9.0	29.6			49.2	68.6	126.8

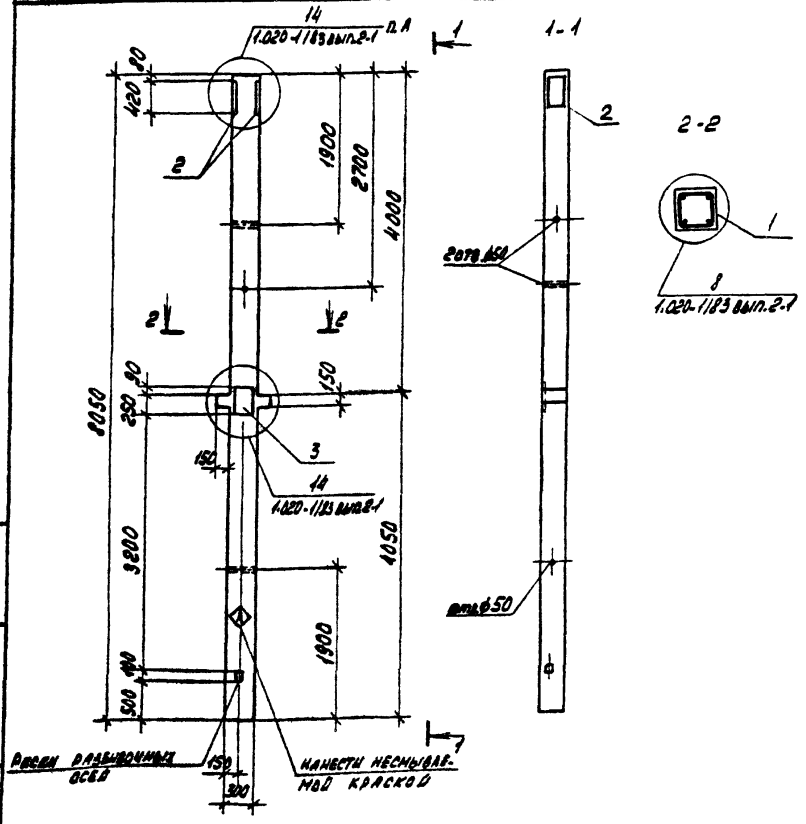

Формат	Зона	Поз.	Обозначение	Наименование	Кол.	Примечание
				Документация		
А4			ТП 904-1- -КЖИ-ТТ1	Технические требования к изготовлению сборных железобетонных изделий		
				Сборочные единицы		
А3		1	ТП 904-1- -КЖИ- КП3	Каркас пространственный КП3	1	
		2	1.020-1/83.2-15	Изделие закладное МН-38	1	
		3	1.020-1/83.2-15	То же МН-27	1	
				Материалы		
				Бетон марки 300	0,74	м³

Колонна К3 изготовляется в опалубке колонны 2КД 3.42-2.4 серии 1.020-1/83 вып.2-1

9328/7 33

Привязан

Инв. №

Ст.техник	Растеряева		
Вед. инж.	Макарова		
Рук. гр.	Моргунов		
Гл. спец.	Осташевский		
Нач. осп-1	Саакьянц		
Н. контр.	Луценко		

ТП 904-1-66.86-КЖИ - К3

Колонна К3

Стадия	Масса	Масштаб
РП	1850	-
Лист	Листов 1	

ГОССТРОЙ СССР
РОСТОВСКИЙ ПРОМСТРОЙНИИПРОЕКТ

Копировал АКИ

Формат А3

Инв. № подл. | Подп. и дата | Взам. инв. №

Типовой проект 904-1-66.86-КЖИ Альбом 7

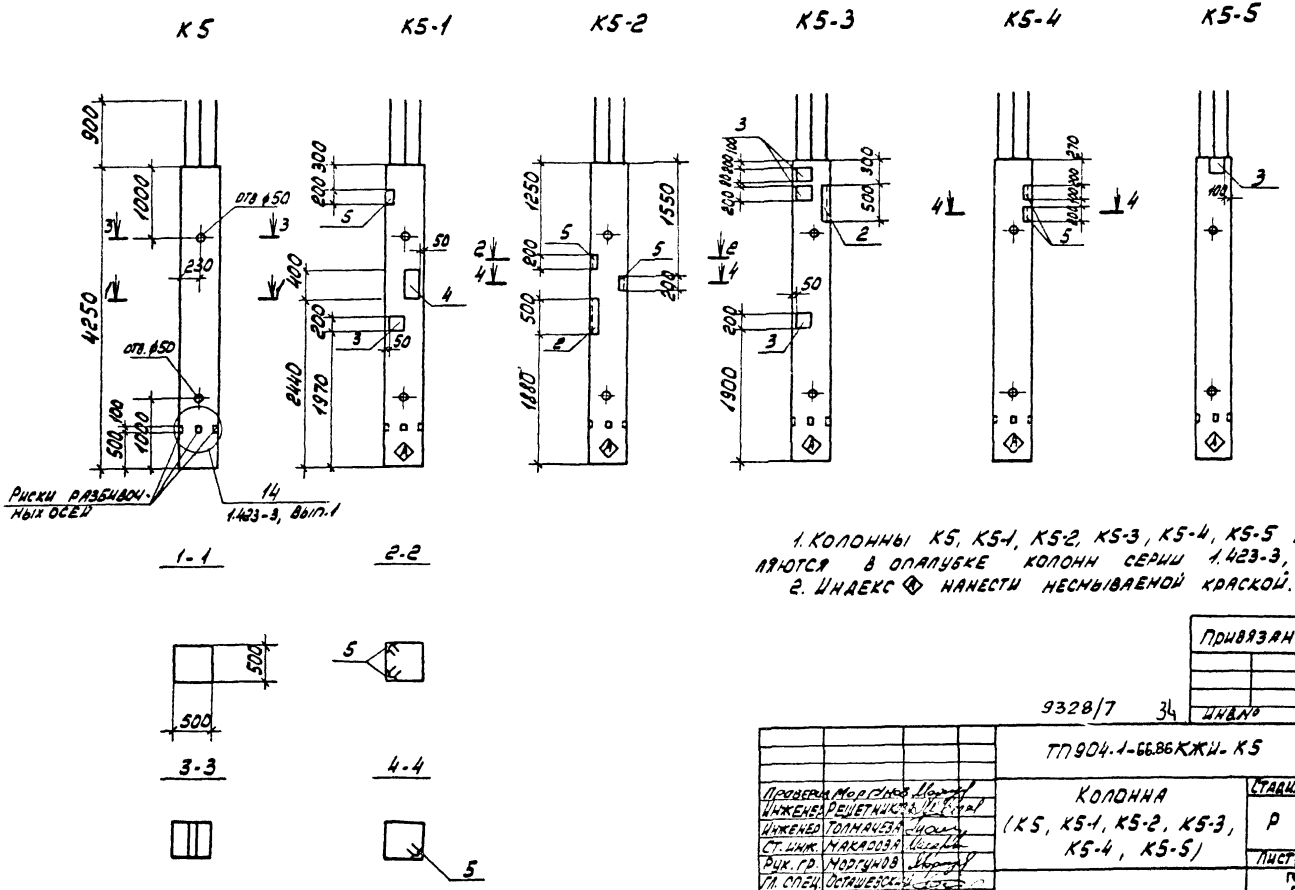

1. Колонны К5, К5-1, К5-2, К5-3, К5-4, К5-5 изготавляются в опалубке колонн серии 1.423-3, вып.1.
2. Индекс Ⓐ нанести несмываемой краской.

Проверил	Моргунов		
Инженер	Решетников		
Инженер	Толмачева		
Ст. инж.	Макарова		
Рук. гр.	Моргунов		
Гл. спец.	Осташевский		
Нач. осп.	Саакьянц		
Н. контр.	Луценко		

9328/7 34

Привязан

Инв. №

ТП 904-1-66.86 КЖИ-К5

Колонна (К5, К5-1, К5-2, К5-3, К5-4, К5-5)

Стадия	Масса	Масштаб
Р	2750	1:50

Лист 1 Листов 2

Госстрой СССР РОСТОВСКИЙ ПРОМСТРОЙНИИПРОЕКТ

Копировал [illegible] Формат А3

Типовой проект 904-1-66.86-КЖИ Альбом 7

Схема армирования

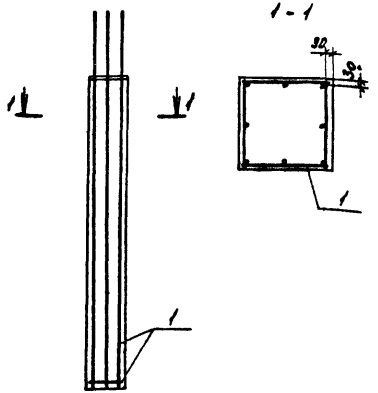

Формат	Зона	Поз.	Обозначение	Наименование	Кол. на испол.						Примечание
				Документация							
А4			ТП 904-1-66.86-КЖИ-ТТ1	Технические требования к изготовлению арматурных и закладных изделий							
				Сборочные единицы							
А4		1	ТП 904-1-66.86-КЖИ-КП11	Каркас пространственный КП11	1	1	1	1	1	1	
		2	1.400-15. Вып.1	Изделие закладное МН533			1	1			
		3	1.400-15. Вып.1	То же МН117-1		1		3		1	
		4	1.400-15. Вып.1	" МН139-1		1					
		5	1.400-15. Вып.1	" МН526		1	3		2		
				Материалы							
				Бетон марки 300	1.1	1.1	1.1	1.1	1.1	1.1	м3
					К5	К5-1	К5-2	К5-3	К5-4	К5-5	

Ведомость расхода стали на один элемент, кг

Марка элемента	Изделия арматурные							Изделия закладные								Общий расход
	Арматура класса							Арматура класса			Прокат марки					
	А-I			А-II				А-III			Вст3кп2					
	ГОСТ 5781-82							ГОСТ 5781-82			ГОСТ 103-76			ГОСТ 8509-72*		
	ф6		Итого	ф16		Итого	Всего	ф8	ф10	Итого	Б=6		Итого	L90x7		Итого	Всего	
К5	6.0		6.0	64.8		64.8	70.8											70.8
К5-1	6.0		6.0	64.8		64.8	70.8	1.2	1.0	2.2	5.7		5.7	1.9		1.9	9.8	80.6
К5-2	6.0		6.0	64.8		64.8	70.8		4.6	4.6				10.5		10.5	15.1	85.9
К5-3	6.0		6.0	64.8		64.8	70.8	1.5	1.6	3.1	5.7		5.7	4.8		4.8	13.6	84.4
К5-4	6.0		6.0	64.8		64.8	70.8		2.0	2.0				3.8		3.8	5.8	76.6
К5-5	6.0		6.0	64.8		64.8	70.8	0.5		0.5	1.9		1.9				2.4	73.2

Привязан

Инв.№

ТП 904-1-66.86-КЖИ-К5

Лист 2

Копировал

Формат А3

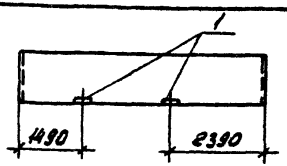

Формат	Зона	Поз.	Обозначение	Наименование	Кол.	Примечание
				Сборочные единицы		
			1.030.1-8 вып.1-1, 0-3	Панель ПС62.5.12.2.0-4.А-1.37	1	
		1	1.030.1-1 вып.1-3	Изделие закладное Н9	2	

Ведомость расхода стали на дополнительные закладные изделия, кг

Марка элемента	Изделия закладные											
	Арматура класса					Прокат марки						
	А-III					ВСт3кп2						
	ГОСТ 5781-82					ГОСТ 19903-74						
	ф10				Итого	δ=8					Итого	Всего
ПС62.5.12.2.0-4.А-1.37-а	0.8				0.8	2.0					2.0	2.8

Остальное смотрите панель ПС62.5.12.2.0-4.А-1.37 по серии 1.030.1-1 выпуски 1-1 и 0-3

Привязан

Инв.№

9328/7

ТП 904-1-66.86-КЖИ-500

Панель стеновая

ПС62.5.12.2.0-4.А-1.37-а

Стадия	Масса	Масштаб
РП	1360	1:100
Лист	Листов 1	

ГОССТРОЙ СССР РОСТОВСКИЙ ПРОМСТРОЙНИИПРОЕКТ

Гл.инж.	Растеряева	
Вед.инж.	Макарова	
Рук.гр.	Моргунов	
Гл.спец.	Осташевский	
Нач.отд.	Савкович	
Н.контр.	Луценко	

Инв.№ подл. | Подп. и дата | Взам.инв.№

Копировал

Формат А4

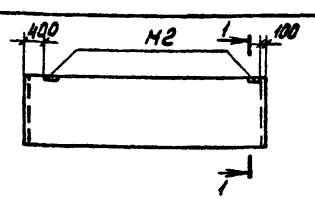

Формат	Зона	Поз.	Обозначение	Наименование	Кол.	Примечание
				Сборочные единицы		
			1.030.1-1 вып.1-1, 0-3	Панель ПС60.18.2.0-3.А-31	1	
			1.030.1-1 вып.1-1 0-3	Панель ПС60.12.2.0-2.А-31	1	
			1.030.1-1 вып.1-1, 0-3	Панель ПС30.12.2.0-6.А-57	1	

Марка	Масса	A, мм
ПС60.18.20-3.А-31-а	1900	400
ПС60.12.2.0-2.А-31-а	1280	400
ПС30.12.2.0-6.А-57-а	640	100

1. Разбивка М2 по данному чертежу
2. Остальное смотрите панели ПС60.18.20-3.А-31, ПС60.12.2.0-2.А-31, ПС30.12.2.0-6.А-57 по серии 1.030.1-1 выпуски 1-1 и 0-3.

Привязан

Инв.№

36

9328/7

ТП 904-1-66.86-КЖИ-501

Панель стеновая (ПС30.12.2.0-6.А-57-а, ПС60.18.2.0-3.А-31-а, ПС60.12.2.0-2.А-31-а)

Стадия	Масса	Масштаб
РП	смотрите таблицу	-
Лист	Листов 1	

ГОССТРОЙ СССР РОСТОВСКИЙ ПРОМСТРОЙНИИПРОЕКТ

Вед.инж.	Макарова	
Рук.гр.	Моргунов	
Гл.спец.	Осташевский	
Нач.отд.	Савкович	
Н.контр.	Луценко	

Инв.№ подл. | Подп. и дата | Взам.инв.№

Копировал

Формат А4

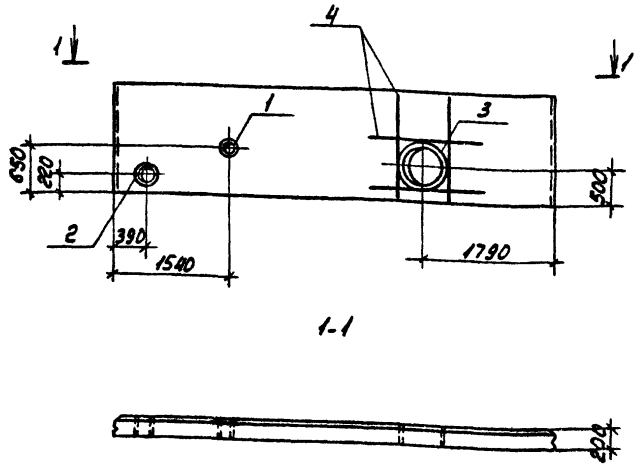

Формат	Зона	Поз.	Обозначение	Наименование	Кол.	Примечание
				Сборочные единицы		
			1.030.1-1 вып.1-1, О-3	Панель ПС60.15.2,0-2.А-31	1	
		1	5.900-2	Сальник Ду80 ℓ=200	1	
		2		" Ду150 ℓ=200	1	
		3		" Ду 600 ℓ=200	1	
				Детали		
БЧ		4		18А-III ГОСТ 5781-82 ℓ=1150	8	0,7 кг

1. Остальное смотрите панель ПС60.15.20-2.А-31 по серии 1.030.1-1, выпуски 1-1 и О-3.
2. Арматуру пространственных каркасов в местах отверстий вырезать по месту.
3. Стержни, обрамляющие отверстие, приварить к каркасам при их установке.

Ведомость расхода стали на дополнительные арматурные и закладные изделия, кг.

Марка элемента	Изделия арматурные. Арматура класса А-III ГОСТ 5781-82 ⌀8		Итого	Всего	Изделия закладные. Прокат марки ВСт3кп2 ГОСТ 19903-74* δ=10	Итого	ГОСТ 3262-75* тр 125×5	Итого	ГОСТ 10704-76 тр 273×6	тр 720×8	Итого	ГОСТ 2590-71 ⌀7	⌀10	⌀15	Итого	Всего
ПС60.15.2,0-2.А-31-а	5,6		5,6	5,6	12,6	12,6	3,0	3,0	7,9	28,1	36,0	0,4	1,4	9,0	10,8	62,4

Гл. инж.	Толмачева	
Вед. инж.	Макарова	
Рук. гр.	Моргунов	
Гл. спец.	Осташевский	
Нач. отд.	Сакьянц	
Н. контр.	Луценко	

Привязан

Инв. №

37
9328/7

ТП 904-1-66.86-КЖИ-502

Панель стеновая ПС60.15.2,0-2.А-31-а

Стадия	Масса	Масштаб
РП	1600	1:100
Лист	Листов 1	

Госстрой СССР Ростовский Промстройниипроект

Копировал

Формат А3

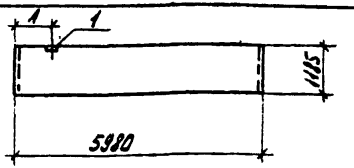

Формат	Зона	Поз.	Обозначение	Наименование	Кол.	Примечание
				Сборочные единицы		
			1.030.1-1 вып.1-1. 0-3	Панель ПС60.12.20-4.Я-48	1	
			1.030.1-1 вып.1-1. 0-3	Панель ПС60.12.2,0-4Я-36	1	
			1.030.1-1 вып.1-1. 0-3	Панель ПС60.12.2,0-2.Я-34	1	
		1	1.030.1-1 вып.1-3	Изделие закладное №9	1	

Ведомость расхода стали на дополнительные закладные изделия, кг

Марка элемента	Изделия закладные											Всего
	Арматура класса А-III ГОСТ 5781-82					Прокат марки ВСт3кп2 ГОСТ 19903-74						
	ф10				Итого	δ=8					Итого	
ПС60.12.20-4Я-48-а ПС60.12.20-4Я-36-а ПС60.12.2,0-2.Я-34-а	0.4				0.4	1.0					1.0	1.4

Остальное смотрите панели ПС60.12.20-4.Я-48, ПС60.12.2,0-4.Я-36, ПС60.12.2,0-2.Я-34 по серии 1.030.1-1 вып. 1-1 и 0-3.

Марка	Масса	A_1 мм
ПС60.12.2,0-4Я-48-а	1300	590
ПС60.12.2,0-4Я-36-а	1300	1490
ПС60.12.2,0-2Я-34-а	1280	5390

Привязан

Инв. № 9328/7

ТП 904-1-66.86-КЖИ-503

Ст. техник	Растеряева	
Вед. инж.	Макарова	
Рук. гр.	Моргунов	
Гл. спец.	Осташевский	
Нач. отд.	Салкынц	
Н. контр.	Луценко	

Панель стеновая (ПС60.12.2,0-4.Я-48-а, ПС60.12.2,0-4.Я-36-а, ПС60.12.2,0-2.Я-34-а)

Стадия	Масса	Масштаб
РП	смотрите таблицу	1:100
Лист	Листов 1	

ГОССТРОЙ СССР РОСТОВСКИЙ ПРОМСТРОЙНИИПРОЕКТ

Копировал

Формат А4

Типовой проект 904-1-66.86-КЖИ Альбом 7

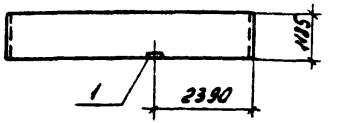

Формат	Зона	Поз.	Обозначение	Наименование	Кол.	Примечание
				Сборочные единицы		
			1.030.1-1 вып.1-1. 0-3	Панель ПС60.12.20-4Я-37	1	
		1	1.030.1-1 вып.1-3	Изделие закладное №9	1	

Ведомость расхода стали на дополнительные закладные изделия, кг

Марка элемента	Изделия закладные											Всего
	Арматура класса А-III ГОСТ 5781-82					Прокат марки ВСт3кп2 ГОСТ 19903-74						
	ф10				Итого	δ=8					Итого	
ПС60.12.20-4Я-37-а	0.4				0.4	1.0					1.0	1.4

Остальное смотрите панель ПС.60.12.2.0-4.Я-37 по серии 1.030.1-1 выпуски 1-1 и 0-3.

Привязан

38

Инв. № 9328/7

ТП 904-1-66.86-КЖИ-504

Ст. техник	Растеряева	
Вед. инж.	Макарова	
Рук. гр.	Моргунов	
Гл. спец.	Осташевский	
Нач. отд.	Салкынц	
Н. контр.	Луценко	

Панель стеновая ПС60.12.20-4.Я-37-а

Стадия	Масса	Масштаб
РП	1300	1:100
Лист	Листов 1	

ГОССТРОЙ СССР РОСТОВСКИЙ ПРОМСТРОЙНИИПРОЕКТ

Копировал

Формат А4

Инв. № подл. | Подп. и дата | Взам. инв. №

Типовой проект 904-1-66.86-КЖИ Альбом 7

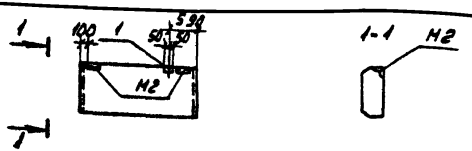

Формат	Зона	Поз.	Обозначение	Наименование	Кол.	Примечание
				Сборочные единицы		
			1.030.1-1 вып. 1-1.0-3	Панель ПС30.12.2,0-6.Я-57	1	
		1	1.030.1-1 вып. 1-3	Изделие закладное М9	1	

Ведомость расхода стали на дополнительные закладные изделия, кг

Марка элемента	Изделия закладные											Всего
	Арматура класса			Прокат марки								
	А-III			ВСт3кп2								
	ГОСТ 5781-82			ГОСТ 19903-74								
	ф10		Итого	δ=8			Итого					
ПС30.12.2,0-6.Я-57-б	0.4		0.4	1.0			1.0					1.4

1. Разбивка М2 по данному чертежу.
2. Остальное смотрите панель ПС30.12.2,0-6.Я-57 по серии 1.030.1-1 выпуски 1-1 и 0-3.

Привязан

Инв. №

9328/7

ТП 904-1-66.86-КЖИ-505

Панель стеновая ПС30.12.2,0-6.Я-57-б

Стадия	Масса	Масштаб
РП	640	1:100
Лист	Листов	

ГОССТРОЙ СССР РОСТОВСКИЙ ПРОМСТРОЙНИИПРОЕКТ

Вед. инж.	Макарова	
Рук. гр.	Моргунов	
Гл. спец.	Осташевский	
Нач. осп.	Саакьянц	
Н. контр.	Луценко	

Инв. № подл. | Подп. и дата | Взам. инв. №

Копировал [illegible] Формат А4

Типовой проект 904-1-66.86-КЖИ Альбом 7

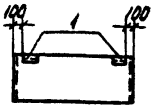

Формат	Зона	Поз.	Обозначение	Наименование	Кол.	Примечание
				Сборочные единицы		
			1.030.1-1 вып. 1-1.0-3	Панель 2ПС15.18.2,0-Я-58-а	1	
			1.030.1-1 вып. 1-1.0-3	Панель 2ПС15.12.2,0-Я-58-а	1	
		1	1030.1-1 вып. 1-3	Изделие закладное М2	2	

Ведомость расхода стали на дополнительные закладные изделия, кг

Марка элемента	Изделия закладные											
	Арматура класса					Прокат марки						
	А-III					ВСт3кп2						
	ГОСТ 5781-82					ГОСТ 19903-74			ГОСТ 8509-72			
	ф10				Итого	δ=6		Итого	L63x6		Итого	Всего
2ПС15.18.2,0-Я-58-а 2ПС15.12.2,0-Я-58-а	0.4				0.4	1.1		1.1	2.8		2.8	4.3

Остальное смотрите панели 2ПС15.18.2,0-Я-58, 2ПС15.12.2,0-Я-58 по серии 1.030.1-1 выпуски 1-1 и 0-3.

Марка	Масса
2ПС15.18.2,0-Я-58-а	470
2ПС15.12.2,0-Я-58-а	320

39

9328/7

Привязан

Инв. №

ТП 904-1-66.86-КЖИ-506

Панель стеновая 2ПС15.18.2,0-Я-58-а 2ПС15.12.2,0-Я-58-а

Стадия	Масса	Масштаб
РП	Смотрите таблицу	1:100
Лист	Листов 1	

ГОССТРОЙ СССР РОСТОВСКИЙ ПРОМСТРОЙНИИПРОЕКТ

Ст. техник	Растеряева	
Вед. инж.	Макарова	
Рук. гр.	Моргунов	
Гл. спец.	Осташевский	
Нач. осп.	Саакьянц	
Н. контр.	Луценко	

Инв. № подл. | Подп. и дата | Взам. инв. №

Копировал [illegible] Формат А4

Типовой проект 904-1-66.86- КЖИ Альбом 7

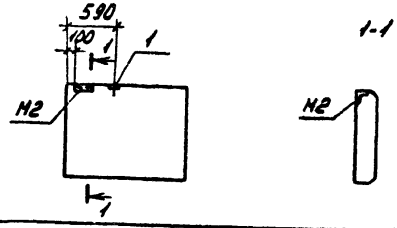

Формат	Зона	Поз.	Обозначение	Наименование	Кол.	Примечание
				Сборочные единицы		
			1.030.1-1 вып. 1-1.0-3	Панель 2ПС15.12.2,0-Я-58	1	
		1	1.030.1-1 вып. 1-3	Изделие закладное М9	1	

Ведомость расхода стали на дополнительные закладные изделия, кг

Марка элемента	Изделия закладные											Всего
	Арматура класса А-III			Прокат марки ВСт3кп2								
	ГОСТ 5781-82			ГОСТ 19903-74								
	ф10		Итого	δ=8			Итого					
2ПС15.12.2,0-Я-58-б	0.4		0.4	1.0			1.0					1.4

1. Установка М2 по данному чертежу.
2. Остальное смотрите панель 2ПС15.12.2,0-Я-58 по серии 1.030.1-1 выпуски 1-1 и 0-3

Привязан

Инв.№

9328/7

ТП 904-1-66.86-КЖИ-507

Панель стеновая 2ПС15.12.2,0-Я-58-б

Стадия	Масса	Масштаб
РП	320	1:50

Лист | Листов 1

ГОССТРОЙ СССР РОСТОВСКИЙ ПРОМСТРОЙНИИПРОЕКТ

Вед. инж.	Макарова	
Рук. гр.	Моргунов	
Гл. спец.	Осташевский	
Нач. осп. 1	Саакьянц	
Н. контр.	Луценко	

Копировал [illegible] Формат А4

Типовой проект 904-1-66.86- КЖИ Альбом 7

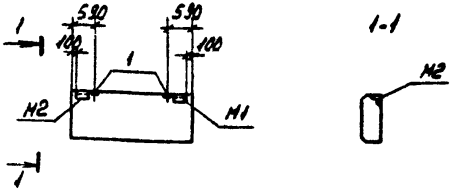

Формат	Зона	Поз.	Обозначение	Наименование	Кол.	Примечание
				Сборочные единицы		
			1.030.1-1 вып. 1-1.0-3	Панель ПС30.12.2,0-6.Я-57	1	
		1	1.030.1-1 вып. 1-3	Изделие закладное М9	2	

Ведомость расхода стали на дополнительные закладные изделия, кг

Марка элемента	Изделия закладные											Всего
	Арматура класса А-III				Прокат марки ВСт3кп2							
	ГОСТ 5781-82				ГОСТ 19903-76							
	ф10			Итого	δ=8			Итого				
ПС30.12.2,0-6.Я-57-в	0.8			0.8	2.0			2.0				2.8

Разбивка М2 по данному чертежу
Остальное смотрите панель ПС30.12.2,0-6.Я-57 по серии 1.030.1-1 выпуски 1-1.0-3

Привязан

Инв.№

9328/7 40

ТП 904-1-66.86-КЖИ-508

Панель стеновая ПС30.12.2,0-6.Я-57-в

Стадия	Масса	Масштаб
РП	640	1:100

Лист | Листов 1

ГОССТРОЙ СССР РОСТОВСКИЙ ПРОМСТРОЙНИИПРОЕКТ

Вед. инж.	Макарова	
Рук. гр.	Моргунов	
Гл. спец.	Осташевский	
Нач. осп. 1	Саакьянц	
Н. контр.	Луценко	

Инв.№ подл. | Подп. и дата | Взам. инв.№

Копировал [illegible] Формат А4

Типовой проект 904-1-66.86-КЖИ Альбом 7

Ведомость расхода стали на один элемент, кг

Марка элемента	Изделия арматурные											Изделия закладные												Общий расход
	Арматура класса										Всего	Арматура класса				Прокат марки						Всего	
	Вр-I ГОСТ 6727-80				A-III ГОСТ 5781-82				Ac-II			A-III ГОСТ 5781-82				Ст3кп2 ГОСТ 8509-72*			ГОСТ 19903-74				
	ф4	ф5		Итого	ф6	ф10	Итого	ф14	Итого			ф10	Итого	Л63х6	Итого	δ=6	Итого						
ПС1	2.4	3.8		6.2	13.2	0.5	13.7	3.4	3.4		23,3	0.4	0.4	2.7	2.7	1.1	1.1					4.2	27.5

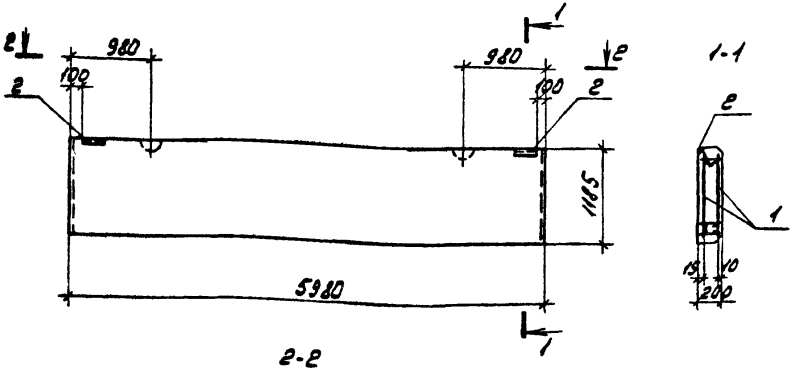

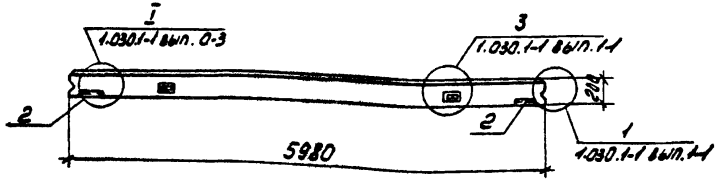

Формат	Зона	Поз.	Обозначение	Наименование	Кол.	Примечание
				Документация		
БЧ			ТП 904-1- -КЖИ-ТТ1	Технические требования к изготовлению сборных железобетонных изделий		
				Сборочные единицы		
		1	1.030.1-1 вып. 1-2	Каркас пространственный КП60.12.2.0-2	1	
		2	1.030.1-1 вып. 1-3	Изделие закладное М2	2	
				Материалы		
				Бетон марки 200	1.42	м3

1. Панель ПС1 выполнить в опалубке панели ПС60.12.20-2 по серии 1.030.1-1 вып. 1-1
2. В пространственном каркасе КП60.12.2.0-2 вместо строповочной петли СП4 установить СП5.

Привязан

Инв.№ 9328/7 41

ТП 904-1-66.86-КЖИ-ПС1

Панель стеновая ПС1

Стадия	Масса	Масштаб
РП	3550	1:50

Лист | Листов 1

Вед. инж.	Макарова	
Рук. гр.	Моргунов	
Гл. спец.	Остапевский	
Нач. отд.	Сарьянц	
Н. контр.	Луценко	

ГОССТРОЙ СССР РОСТОВСКИЙ ПРОМСТРОЙНИИПРОЕКТ

Копировал | Формат А3

Типовой проект 904-1-66.86-КЖИ Альбом 7

Ведомость расхода стали на один элемент, кг

Марка элемента	Изделия арматурные													Изделия закладные																Общий расход
	Арматура класса													Арматура класса			Прокат марки													
	Вр-I					А-III					Ас-II			А-III			ВСТ 3 кп2													
	ГОСТ 6727-80					ГОСТ 5781-82								ГОСТ 5781-82			ГОСТ 8509-72*				ГОСТ 19903-74									
	ф4	ф5			Итого	ф8	ф10	ф12		Итого	ф18		Итого	Всего	ф10		Итого	L63x6			Итого	Б=6			Итого				Всего	
ПС2	3.0	4.9			7.9	32.9	0.2	0.5		33.6	6.7		6.7	48.2	0.4		0.4	2.7			2.7	1.1			1.1				4.2	52.4

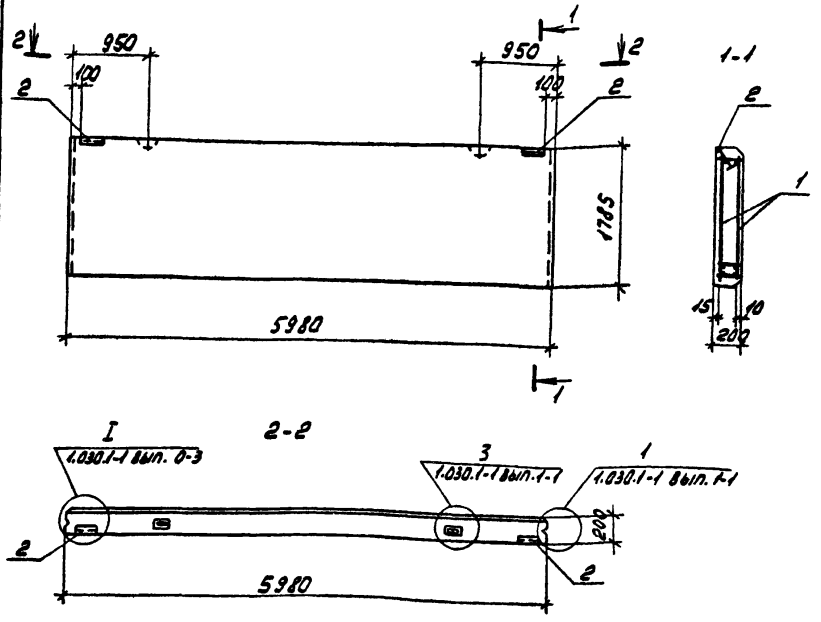

Формат	Зона	Поз.	Обозначение	Наименование	Кол.	Примечание
				Документация		
А4			ТП 904-1-66.86-КЖИ-ТТ1	Технические требования		
				к изготовлению сборных		
				железобетонных изделий		
				Сборочные единицы		
		1	1.030.1-1 вып. 1-2	Каркас пространственный		
				КП60.18.2.0-3	1	
		2	1.030.1-1 вып. 1-3	Изделие закладное М2	2	
				Материалы		
				Бетон марки 200	2,19	м³

1. Панель ПС2 выполнить в опалубке панели ПС60.18.2,0-3 по серии 1.030.1-1 вып. 1-1.
2. В пространственном каркасе КП60.18.2.0-3 вместо строповочной петли СП5 установить СП7.

Привязан

Инв. № 9328/7 42

Вед. инж.	Макарова		
Рук. гр.	Моргунов		
Гл. спец.	Осташевский		
Нач. доп. 1	Саакьянц		
Н. контр.	Луценко		

ТП 904-1-66.86-КЖИ-ПС2

Панель стеновая ПС2

Стадия	Масса	Масштаб
РП	5325	1:50
Лист	Листов 1	

ГОССТРОЙ СССР РОСТОВСКИЙ ПРОМСТРОЙНИИПРОЕКТ

Копировал ЛВИ

Формат А3

Типовой проект 904-1-66.86-КЖИ Альбом 7.

Ведомость расхода стали на элемент, кг

Марка элемента	Изделия арматурные												Изделия закладные																Общий расход
	Арматура класса											Всего	Арматура класса				Прокат марки											Всего	
	Вр-I			А-I		Ас-II		А-III					А-III				ВСт3кп2												
	ГОСТ 6727-80			ГОСТ 5781-82									ГОСТ 5781-82				ГОСТ 8509-72			ГОСТ 19903-74*				ГОСТ 2590-71		ГОСТ 10704-76			
	ф4	ф5	Итого	ф6	Итого	ф14	Итого	ф6	ф8	ф10	Итого		ф8	ф10		Итого	∠80×6	∠63×6	Итого	δ=6	δ=8	δ=10	Итого	ф10	Итого	тр 273×6	Итого		
ПС3	4,3	6,6	10,9	2,4	2,4	3,4	3,4	16,9	3,2	0,4	20,5	37,2	4,0	0,5		4,5	28,2	2,1	30,3	5,3	1,2	2,7	9,2	1,4	1,4	7,9	7,9	53,3	90,5

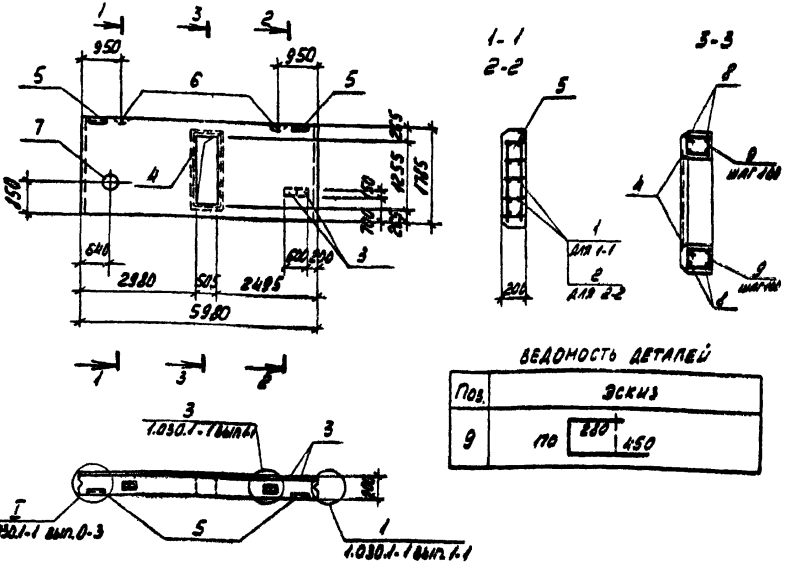

Ведомость деталей

Поз.	Эскиз
9	170 280 450

Формат	Зона	Поз.	Обозначение	Наименование	Кол.	Примечание
				Документация		
А4			ТП 904-1-66.86 КЖИ-ТТ1	Технические требования к изготовлению сборных железобетонных изделий		
				Сборочные единицы		
				Каркасы пространственные		
		1	1.030.1-1 вып. 1-2	КП30.18.2.0-6	1	
А4		2	ТП 904-1-66.86 КЖИ-КП12	КП12	1	
		3	1.400-15 вып. 1	Изделие закладное МН134-6	2	
А4		4	-МН6	То же МН6	1	
		5	1.030.1-1 вып. 1-3	" М2	2	
		6		Строповочная петля СП5	2	
		7	5.900-2	Сальник Ду 200 l=200	1	
				Детали		
Б.Ч.		8		ф8 А III ГОСТ 5781-82 l=1000	8	0,4 кг
Б.Ч.		9		ф6 А I ГОСТ 5781-82 l=900	12	0,2 кг
				Материалы		
				Бетон марки 35	2,0	м3

1. Панель ПС3 выполнить в опалубке панели ПС60.18.2.0-3 по серии 1.030.1-1 вып. 1-1.
2. В пространственном каркасе КП30.18.2.0-6 строповочные петли СП3 не устанавливать.
3. Строповочные петли СП5 установить в соответствии с каркасом КП60.18.2.0-3.

9328/7 43

Привязан

Инв. №

Вед. инж.	Макарова	
Рук. гр.	Моргунов	
Гл. спец.	Осташевский	
Нач. ОСП.1	Саакьянц	
Н. контр.	Луценко	

ТП 904-1-66.86-КЖИ-ПС3

Панель стеновая ПС3

Стадия	Масса	Масштаб
РП	1800	1:100

Лист | Листов 1

ГОССТРОЙ СССР РОСТОВСКИЙ ПРОМСТРОЙНИИПРОЕКТ

Инв. № подл. | Подп. и дата | Взам. инв. №

Копировал ЛБУ

Формат А3

Типовой проект 904-1-66.86- КЖИ Альбом 7

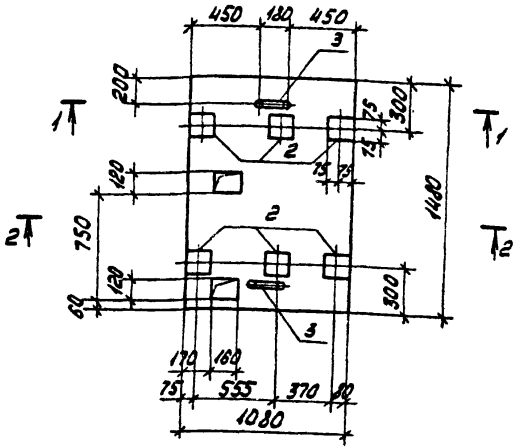

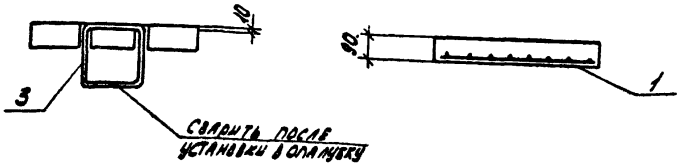

Формат	Зона	Поз.	Обозначение	Наименование	Кол.	Примечание
				Документация		
А4			ТП 904-1-66.86- КЖИ-ТТ1	Технические требования к изготовлению сборных железобетонных изделий.		
				Сборочные единицы		
А4		1	ТП 904-1-1-КЖИ-С39	Сетка арматурная С39	1	
		2	1.400-15 вып.1	Изделие закладное НН102-2	6	
А4		3	ТП 904-1- -КЖИ-НН7	То же НН7	2	
				Материалы		
				Бетон марки 200	0,14	м3

Привязан

Инв.№

9328/7 44

Ведомость расхода стали на элемент, кг

Марка элемента	Изделия арматурные					Изделия закладные							Общий расход
	Арматура класса				Всего	Арматура класса				Прокат марки		Всего	
	А-I		А-III			А-I		А-III		Вст3 кп2			
	ГОСТ 5781-82					ГОСТ 5781-82				ГОСТ 19903-74			
	ф6	Итого	ф14	Итого		ф10	Итого	ф8	Итого	δ=6	Итого		
П1	1.6	1.6	10.2	10.2	11.8	4.0	1.0	2.4	2.4	6.6	6.6	10.0	21.8

Ст.техник	Растегаева	
Вед.инж.	Макарова	
Рук.гр.	Моргунов	
Гл.спец.	Остапчевский	
Нач.осп.	Саакянц	
Н. контр.	Луценко	

ТП 904-1-66.86-КЖИ-П1

Плита П1

Стадия	Масса	Масштаб
РП	350	-
Лист	Листов 1	

ГОССТРОЙ СССР РОСТОВСКИЙ ПРОМСТРОЙНИИПРОЕКТ

Копировал 902

Формат А4

Типовой проект 904.1-66.86- КЖИ Альбом 1

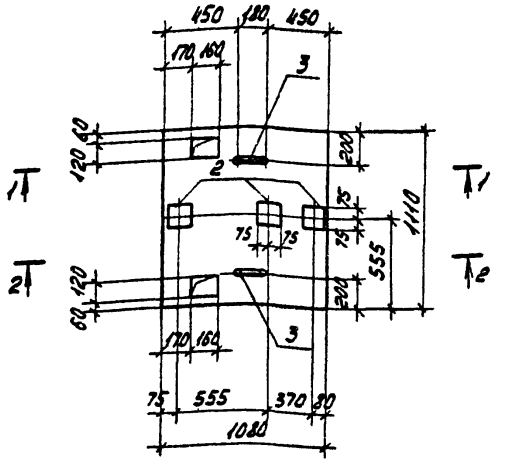

Формат	Зона	Поз.	Обозначение	Наименование	Кол.	Примечание
				Документация		
А4			ТП 904-1-66.86 КЖИ-ТТ1	Технические требования к изготовлению сборных железобетонных изделий		
				Сборочные единицы		
А4		1	ТП 904-1-66.86 КЖИ-С39	Сетка арматурная С40	1	
		2	1.400-15 вып.1	Изделие закладное МН402-2	3	
А4		3	ТП 904-1-66.86 КЖИ-МН7	То же МН7	2	
				Материалы		
				Бетон марки 200	0,11	м³

Ведомость расхода стали на элемент, кг

Марка элемента	Изделия арматурные					Изделия закладные							Общий расход
	Арматура класса				Всего	Арматура класса				Прокат марки		Всего	
	А-I		А-III			А-I		А-III		ВСт3кп2			
	ГОСТ 5781-82					ГОСТ 5781-82				ГОСТ 19903-74			
	ф6	Итого	ф14	Итого		ф10	Итого	ф8	Итого	δ=6	Итого		
П2	1.2	1.2	7.8	7.8	9.0	1.0	1.0	1.2	1.2	3.3	3.3	5.5	14.5

Привязан

Инв. №

9328/7 45

Ст. техник	Растрехева	
Вед. инж.	Макарова	
Рук. гр.	Моргунов	
Гл. спец.	Остащевский	
Нач. отд.	Саакьянц	
Н. контр.	Луценко	

ТП 904-1-66.86 - КЖИ - П2

Плита П2

Стадия	Масса	Масштаб
РП	275	-
Лист	Листов 1	

Госстрой СССР Ростовский Промстройниипроект

Копировал

Формат А4

Типовой проект 904-1-66.86- КЖИ Альбом 7

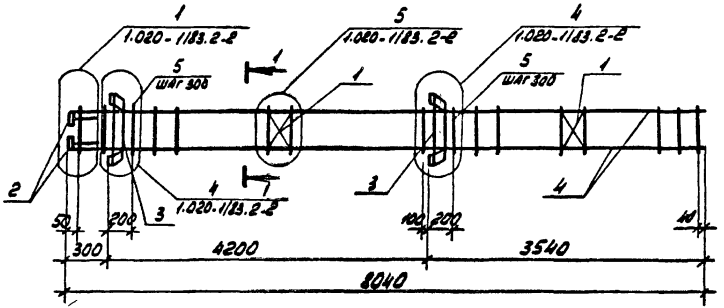

1-1

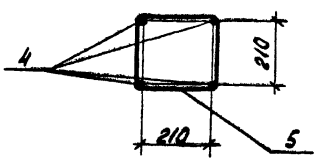

Формат	Зона	Поз.	Обозначение	Наименование	Кол.	Примечание
				Документация		
А4			ТП 904-1-66.86-КЖИ-ТТ2	Технические требования к изготовлению арматурных и закладных изделий		
				Сборочные единицы		
		1	1.020-1183.2-15 01	Сетка арматурная С-1	2	
		2	1.020-1183.2-15 05	Изделие закладное МН-2	4	
		3	1.020-1183.2-15 07	То же МН-4	2	
				Детали		
Б4		4		ф 16А-III ГОСТ 5781-82 l=8020	4	12.7 кг
Б4		5		ф 6А-I ГОСТ 5781-82 l=1000	28	0.2 кг

Ведомость деталей

Поз.	Эскиз
5	260 / 240 / 240 / 260

Привязан

46
93 28/7

Инв. №

Ст. техник	Растеррева		
Вед. инж.	Макарова		
Рук. гр.	Моргунов		
Гл. спец.	Осташевский		
Нач. осп. 1	Саакьянц		
Н. контр.	Луценко		

ТП 904-1-66.86 - КЖИ - КП1

КАРКАС ПРОСТРАНСТВЕННЫЙ КП 1

Стадия	Масса	Масштаб
РП	94.2	-

Лист | Листов 1

ГОССТРОЙ СССР
РОСТОВСКИЙ ПРОМСТРОЙНИИПРОЕКТ

Копировал [illegible]

Формат А3

Типовой проект 904-1-66.86- КЖИ Альбом 7

Ведомость расхода стали на элемент, кг

Марка элемента	Изделия арматурные								Изделия закладные																				Общий расход
	Арматура класса							Всего	Арматура класса				Прокат марки															Всего	
	Вр-I			А-III					А-I		А-III		ВСТ3кп2																
	ГОСТ6727-80			ГОСТ5781-82					ГОСТ5781-82				ГОСТ19903-79		ГОСТ8232-76			ГОСТ10704-76			ГОСТ8240-72		ГОСТ8509-72		ГОСТ2590-71				
	ф5		Итого	ф6	ф10	ф18	Итого		ф14	Итого	ф8	Итого	б=10	Итого	ТР 245х7		Итого	ТР 152х45		Итого	[8	Итого	L80х6	Итого	ф6	ф10	Итого		
ПГ5	15.3		15.3	4.2	1.2	11.9	17.3	32.6	3.0	3.0	8.2	8.2	3.7	3.7	4.1		4.1	1.6		1.6	54.3	54.3	28.2	28.2	0.2	0.8	1.0	104.1	136.7

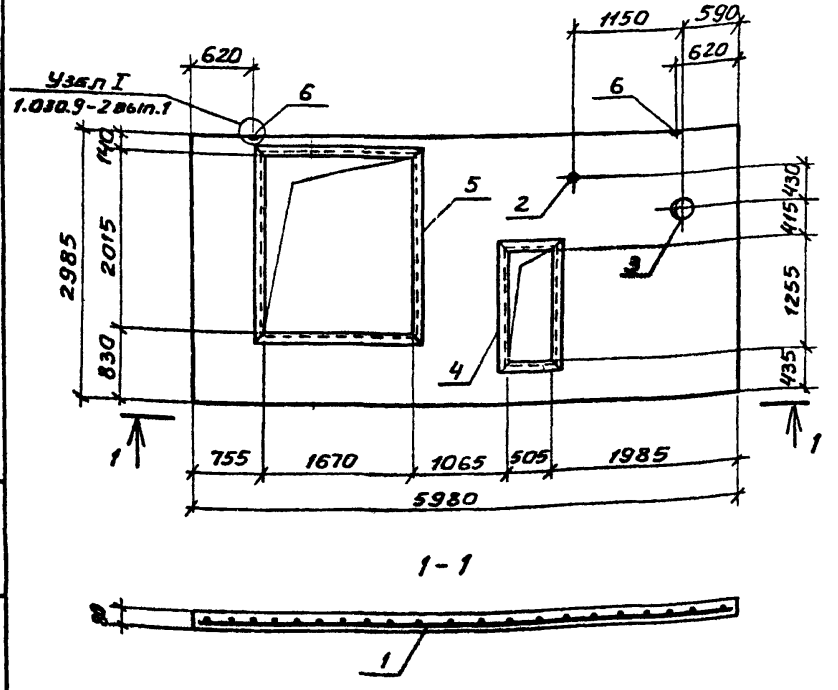

Формат	Зона	Поз.	Обозначение	Наименование	Кол.	Примечание
				Сборочные единицы		
А3		1	ТП904-1-66.86-КЖИ-С1	Сетка С1	1	
А4		2	ТП904-1-66.86-КЖИ-МН4	Изделие закладное МН4	1	
А4		3	ТП904-1-66.86-КЖИ-МН5	То же МН5	1	
А4		4	ТП904-1-66.86-КЖИ-МН6	" МН6	1	
		5	1.400-15 вып.1	" МН564	7.7	п.м.
		6	1.030.9-2 вып.7	Петля монтажная М2	2	
				Материалы		
				Бетон марки 150	1.1	м3

Панель ПГ5 изготовить в опалубке панели ПГ60.30-2-Т серии 1.030.9-2 вып.1, соблюдая требования данной серии.

Привязан

Инв. №

9328/7 47

Техник	Ванян		
Вед. инж.	Макарова		
Рук. гр.	Моргунов		
Гл. спец.	Осташевский		
Нач. ОСП-1	Саакьянц		
Н. контр.	Луценко		

ТП904-1-66.86-КЖИ-509

Панель ПГ5

Стадия	Масса	Масштаб
РП	2660	1:50

Лист | Листов

ГОССТРОЙ СССР РОСТОВСКИЙ ПРОМСТРОЙНИЙПРОЕКТ

Копировал

Формат А3

Типовой проект 904-1-66.86-КЖИ Альбом 7

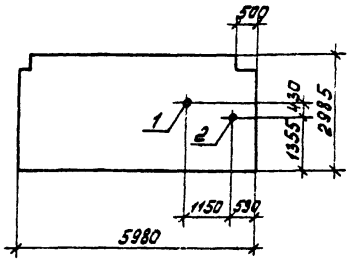

Формат	Зона	Поз.	Обозначение	Наименование	Кол.	Примечание
				Сборочные единицы		
			1.030.9-2 вып.1	Панель ПГ60.30-2-Т-В2	1	
		1	ТП904-1-66.86-КЖИ-МН4	Изделие закладное МН4	1	
		2	ТП904-1-66.86-КЖИ-МН5	то же МН5	1	

Ведомость расхода стали на дополнительные закладные изделия, кг

Марка элемента	Изделия закладные											Всего
	Прокат марки ВСт3кп2											
	ГОСТ 2590-71			ГОСТ 19903-74			ГОСТ 8732-78		ГОСТ 10704-76			
	ф6	ф10	Итого	δ=10		Итого	тр 245х7	Итого	тр 152х4,5		Итого	
ПГ60.30-2-Т-82-а	0.2	0.8	1.0	3.7		3.7	4.1	4.1	1.6		1.6	10.4

Остальное смотрите панель ПГ60.30-2-Т-82 серии 1.030.9-2 вып.1

Привязан

Инв.№

9328/7

Техник	Ванян		
Вед.инж.	Макарова		
Рук.гр.	Моргунов		
Гл.спец.	Осташевский		
Нач.ОСП-1	Салкынц		
Н.контр.	Луценко		

ТП904-1-66.86-КЖИ-511

Панель ПГ60.30-2-Т-82-а

Стадия	Масса	Масштаб
РП	3380	1:10
Лист	Листов 1	

Госстрой СССР Ростовский промстроинниипроект

Копировал Кузнецова Формат А4

Типовой проект 904-1-66.86-КЖИ Альбом 7

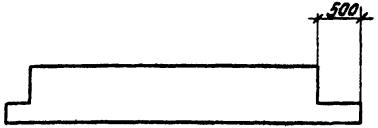

Панель ПГ60.6-2-Т-В2-а выполнить по панели ПГ60.6-2-Т-В2 серии 1.030.9-2 вып.1 с изменениями по данному чертежу

Привязан

Инв.№

48

9328/7

Подпись и дата | Взам.инв.№ | Инв.№ подл.

Техник	Ванян		
Вед.инж.	Макарова		
Рук.гр.	Моргунов		
Гл.спец.	Осташевский		
Нач.ОСП-1	Салкынц		
Н.контр.	Луценко		

ТП904-1-66.86-КЖИ-510

Панель ПГ60.6-2-Т-В2-а

Стадия	Масса	Масштаб
РП	620	-
Лист	Листов 1	

Госстрой СССР Ростовский промстроинниипроект

Копировал Кузнецова Формат А4

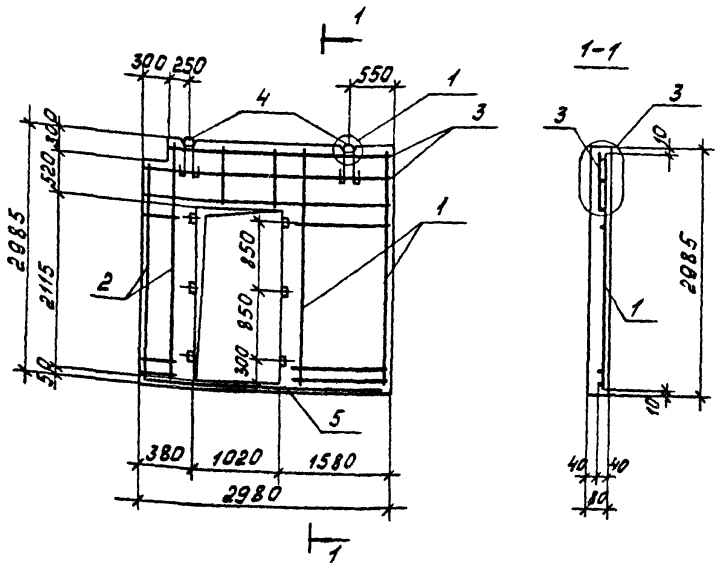

Формат	Зона	Поз.	Обозначение	Наименование	Кол.	Примечание
				Сборочные единицы		
А4		1	ТП 904-1-66.86-КЖИ-С3	Сетка арматурная С 3	1	
А4		2	ТП 904-1-66.86-КЖИ-С4	то же С4	1	
А4		3	ТП 904-1-66.86-КЖИ-С5	" С5	1	
		4	1.030.9-2 вып7. часть 1	Петля монтажная МН	2	
				Детали		
БЧ		5		ФБА-III ГОСТ 5781-82 ℓ=2960	1	0,7 кг
				Материалы		
				Бетон марки 150	0,54	м³

1. Панель ПГ1 выполнять в опалубке панели ПГ30.30-2-Т по серии 1.030.9-2 вып. 1 с соблюдением требований данной серии.
2. Узлы 1 и 3 замаркированы по серии 1.030.9-2 вып. 1
3. Заложить деревянные пробки размером 40×40×80 мм.

Ведомость расхода стали на один элемент, кг

Марка элемента	Изделия арматурные							Изделия закладные							Общий расход
	Арматура класса Вр-I ГОСТ 6727-80			Арматура класса A-III ГОСТ 5781-82			Всего	Арматура класса A-I ГОСТ 5781-82						Всего	
	ф3		Итого	ф6		Итого		ф10							
ПГ1	2.1		2.1	8.8		8.8	10.9	1.3						1.3	12.2

Ст. техник	Растеряева	
Вед. инж.	Макарова	
Рук. гр.	Морсунов	
Гл. спец.	Осташевский	
Нач. отд.	Ласьянис	
Н. контр.	Луценко	

Привязан

Инв. №

9328/7 49

ТП 904-1-66.86-КЖИ-512

Панель ПГ1

Стадия	Масса	Масштаб
РП	1296	1:50
Лист	Листов 1	

Госстрой СССР Ростовский Промстройниипроект

Копировал Кузнецова

Формат А3

Типовой проект 904-1-66.86 -КНИ Альбом 7

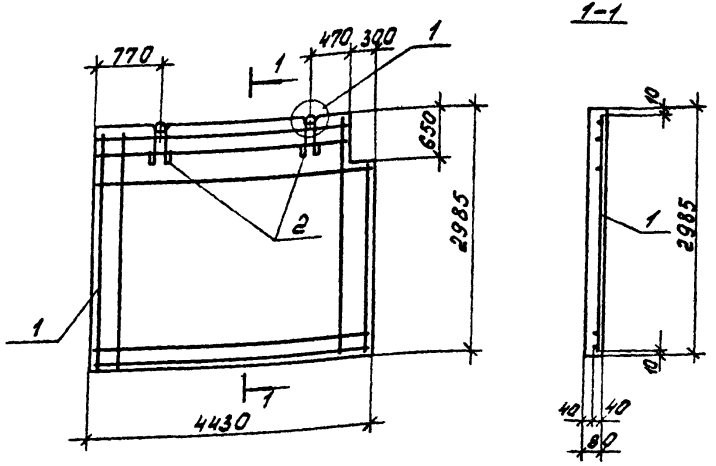

Формат	Зона	Поз.	Обозначение	Наименование	Кол.	Примечание
				Сборочные единицы		
А4			ТП 904-1-66.86 КНИ-С2	Сетка арматурная С2	1	
			1.030.9-2 вып.7 часть 1	Петля монтажная М2	2	
				Материалы		
				Бетон марки 150	1.04	м³

1. Панель ПГ2 выполнять в опалубке панели ПГ50.30-2-Т серии 1.030.9-2 вып.1 с соблюдением требований данной серии.
2. Узел 1. замаркирован по серии 1.030.9-2 вып.1.

Ведомость расхода стали на один элемент, кг

Марка элемента	Изделия арматурные						Изделия закладные						Общий расход
	Арматура класса Вр-I ГОСТ 6727-80				А-III	Всего	Арматура класса А-I ГОСТ 5781-82				Всего		
	ф5		Итого				ф14			Итого			
ПГ2	15.9		15.9			15.9	3.0			3.0	3.0	18.9	

Привязан

Инв. № 9328/7 50

ТП 904-1-66.86 -КНИ-513

Ст. техник	Растеряева		
Вед. инж.	Макарова		
Рук. гр.	Моргунов		
Гл. спец.	Осташевский		
Нач. ОСП-1	Сакьянц		
Н. контр.	Луценко		

Панель ПГ2

Стадия	Масса	Масштаб
РП	2496	1:50
Лист	Листов 1	

Госстрой СССР Ростовский Промстройниипроект

Копировал Кузнецова

Формат А3

Типовой проект 904.1-66.86- КЖИ Альбом 1

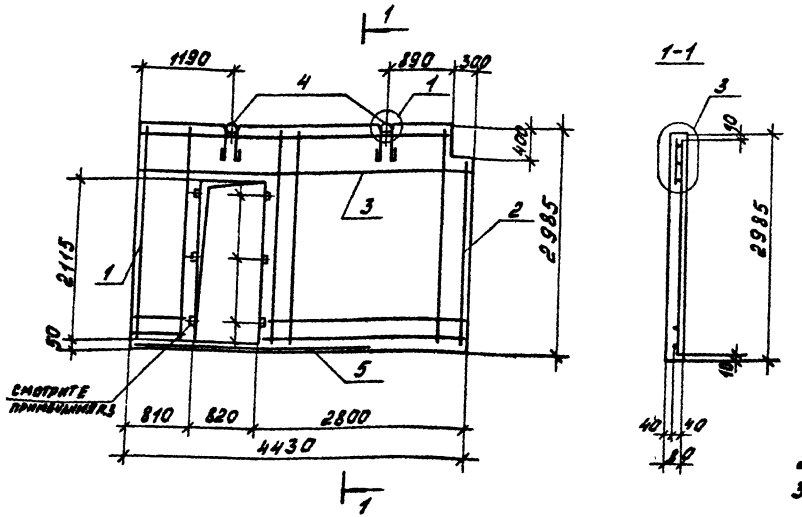

Формат	Зона	Поз.	Обозначение	Наименование	Кол.	Примечание
				Сборочные единицы		
А4		1	ТП 904-1-66.86-КЖИ-С6	Сетка арматурная С 6	1	
А4		2	ТП 904-1-66.86-КЖИ-С7	То же С7	1	
А4		3	ТП 904-1-66.86-КЖИ-С9	" С9	1	
		4	1.030.9-2 вып.7 часть 1	Петля монтажная - М2	2	
				Детали		
Б4		5		ФбА-III ГОСТ 5781-82 L=2420	1	0.5 кг
				Материалы		
				Бетон марки 150	0.83	м³

1. Панель ПГ3 выполнять в опалубке панели ПГ50.30-2-Т серии 1.030.9-2 вып.1 с соблюдением требований данной серии.
2. Узлы 1,3 замаркированы по серии 1.030.9-2 вып.1
3. Заложить деревянные пробки размером 40×40×80 мм.

Ведомость расхода стали на один элемент, кг

Марка элемента	Изделия арматурные							Всего	Изделия закладные				Общий расход
	Арматура класса								Арматура класса				
	Вр-I ГОСТ 6727-80			A-III ГОСТ 5781-82					A-I ГОСТ 5781-82				
	ф3	ф5	Итого	ф6	ф10	ф14	Итого		ф14		Итого	Всего	
ПГ3	1.7	1.6	3.3	10.2	5.2	5.3	20.7	24.0	3.0		3.0	3.0	27.0

Привязан

51

9328/7

Инв. №

ТП 904-1-66.86- КЖИ - 514

Гл.инж.	Растеряева	
Вед.инж.	Макарова	
Рук.гр.	Моргунов	
Гл.спец.	Осташевский	
Нач.ОСП-1	Садовниц	
Н.контр.	Луценко	

Панель ПГ3

Стадия	Масса	Масштаб
РП	1992	1:50
Лист	Листов 1	

Госстроисссер Ростовский Промстройниипроект

Копировал Кузнецова

Формат А3

Инв.№ подл. | Подпись и дата | Взам.инв.№

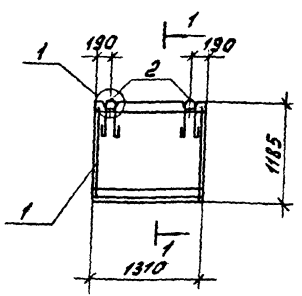

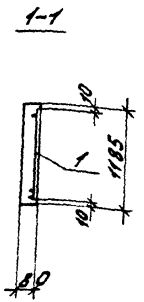

Формат	Зона	Поз.	Обозначение	Наименование	Кол.	Примечание
				Сборочные единицы		
А4		1	ТП 904-1-66.86-КЖИ-С 8	Сетка арматурная С 8	1	
		2	1.030.9-2 вып. 7 часть 1	Петля монтажная М5	2	
				Материалы		
				Бетон марки 150	0.12	м³

1. Панель ПГ4 выполнять в опалубке панели ПГ25.12-2-Т серии 1.030.9-2 вып.1 с соблюдением требований данной серии.
2. Узел 1 замаркирован по серии 1.030.9-2 вып.1.

Ведомость расхода стали на один элемент, кг

Марка элемента	Изделия арматурные: Арматура класса Вр-I ГОСТ 6727-80 ф5	Итого	Всего	Изделия закладные: Арматура класса А-I ГОСТ 5781-82 ф8	Итого	Всего	Общий расход
ПГ4	2.8	2.8	2.8	0.7	0.7	0.7	3.5

Гл. технолог	Растёрзаева	
Вед. инж.	Макарова	
Рук. гр.	Моргунов	
Гл. спец.	Осташевский	
Нач. ЭОП-1	Саакьянц	
Н. контр.	Лущенко	

Привязан

9328/7 52 Инв. №

ТП 904-1-66.86-КНИ-515

Панель ПГ4

Стадия	Масса	Масштаб
РП	288	1:50

Лист | Листов 1

Госстрой СССР Росглавский промстройниипроект

Копировал Кузнецова

Формат А3

Типовой проект 904-1-66.86-КЖИ Альбом 1

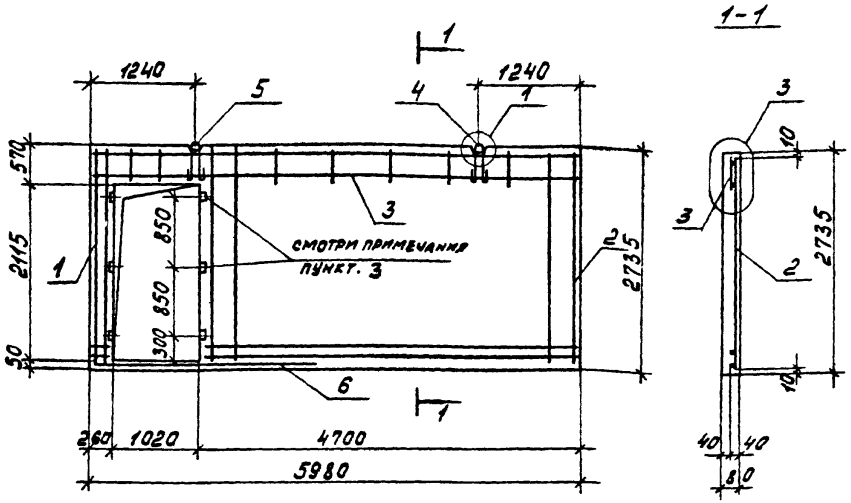

Формат	Зона	Поз	Обозначение	Наименование	Кол.	Примечание
				Сборочные единицы		
А4		1	ТП 904-1-66.86-КЖИ-С10	Сетка арматурная С10	1	
А4		2	ТП 904-1-66.86-КЖИ-С12	то же С12	1	
А4		3	ТП 904-1-66.86-КЖИ-С13	" С13	1	
		4	1.030.9-2 вып.7 часть 1	Петля монтажная М2	1	
		5		то же М11	1	
				Детали		
Б4		6		ФБАIII ГОСТ 5781-82 ℓ=2300	1	0.5
				Материалы		
				Бетон марки 150	1.14	м³

1. Панель ПГ6 выполнять в опалубке панели ПГ 60.27-2-Т серии 1.030.9-2 вып.1 с соблюдением требований данной серии.
2. Узлы 1,3 замаркированы по серии 1.030.9-2 вып.1.
3. Заложить деревянные пробки размером 40×40×80 мм.

Ведомость расхода стали на один элемент, кг.

Марка элемента	Изделия арматурные							Всего	Изделия закладные				Всего	Общий расход
	Арматура класса Вр-I ГОСТ 6727-80			Арматура класса A-III ГОСТ 5781-82					Арматура класса A-I ГОСТ 5781-82					
	ф3	ф5	Итого	ф6	ф10	ф18	Итого		ф14			Итого		
ПГ6	2.5	1.6	4.1	11.4	3.7	11.9	27.0	31.1	3.0			3.0	3.0	34.1

Гл. инж.	Макарова	
Рук. гр.	Моргунов	
Гл. спец.	Старшевский	
Нач. отд.	Сальянц	
Н. контр.	Лысенко	

Привязан

Инв. №

9328/7 53

ТП 904-1-66.86-КЖИ-516

Панель ПГ.6

Стадия	Масса	Масштаб
РП	2736	1:50
Лист	Листов 1	

Госстрой СССР Ростовский Промстройниипроект

Типовой проект 904-1-66.86- КЖИ Альбом 7

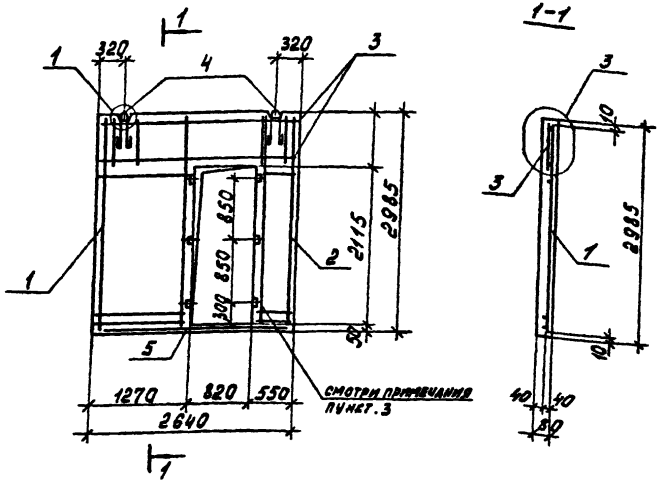

Формат	Зона	Поз.	Обозначение	Наименование	Кол.	Примечание
				Сборочные единицы		
А4		1	ТП 904-1-66.86-КНИ-С15	Сетка арматурная С15	1	
А4		2	ТП 904-1-66.86 КНИ-С14	то же С14	1	
А4		3	ТП 904-1-66.86 КНИ-С11	" С11	1	
		4	1.030.9-2 вып.7 часть1	Петля монтажная М4	2	
				Детали		
Бч.		5		ф8 AIII ГОСТ 5781-82 ℓ=2630	1	0.6кг
				Материалы		
				Бетон марки 150	0,49	м³

1. Панель ПГ7 выполнять в опалубке панели ПГ26.30-2-т серии 1.030.9-2 вып.1 с соблюдением требований данной серии.
2. Узлы 1, 3 замаркированы по серии 1.030.9-2 вып.1
3. Заложить деревянные пробки размером 40×40×80мм.

Ведомость расхода стали на один элемент, кг

Марка элемента	Изделия арматурные						Изделия закладные						Общий расход
	Арматура класса Вр-I ГОСТ 6727-80			Арматура класса A-III ГОСТ 5781-82		Всего	Арматура класса A-I ГОСТ 5781-82				Итого	Всего	
	ф3		Итого	ф6	Итого		ф10						
ПГ7	1.7		1.7	8.6	8.6	10.3	1.3				1.3	1.3	11.6

Ст. техник	Растёряева	
Вед. инж.	Макарова	
Рук. гр.	Моргунов	
Гл. спец.	Осташевский	
Нач. ОСП-1	Садкьянц	
Н. контр.	Луценко	

Привязан

54

9328/7 Инв. №

ТП 904-1-66.86-КНИ-517

Панель ПГ7

Стадия	Масса	Масштаб
РП	1176	1:50
Лист	Листов 1	

Госстрой СССР Ростовский Промстройниипроект

Копировал Кузнецова

Формат А3

Типовой проект 904-1-66.86-КЖИ Альбом 7

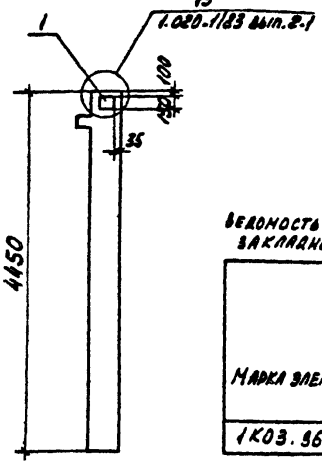

Ведомость расхода стали на дополнительные закладные изделия. кг

Марка элемента	Изделия закладные						Всего
	Арматура класса			Прокат марки			
	A-III			Вст3кп2			
	ГОСТ 5781-82			ГОСТ 19903-74			
	ф12		Итого	δ=8		Итого	
1КО3.36-1	1.2		1.2	1.4		1.4	2.6

Формат	Зона	Поз.	Обозначение	Наименование	Кол.	Примечание
				Сборочные единицы		
			1.020-1/83 вып.2-1	Колонна 1КО3.36	1	
		1	1.020-1/83 вып.2.15	Изделие закладное МН-40	1	

Остальное смотрите колонну 1КО3.36 по серии 1.020-1/83 вып.2-1

Привязан

Инв.№

9328/7

ТП 904-1-66.86 -КЖИ- 1КО3.36-1

Ст.техник	Растеряева	
Вед.инж.	Макарова	
Рук.гр.	Моргунов	
Гл.спец.	Осташевский	
Нач.осп.л	Саакьянц	
Н.контр.	Луценко	

Колонна 1КО3.36-1

Стадия	Масса	Масштаб
РП	1018	-
Лист	Листов 1	

Госстрой СССР РОСТОВСКИЙ ПРОМСТРОЙНИИПРОЕКТ

Копировал

Формат А4

Типовой проект 904-1-66.86-КЖИ Альбом 7

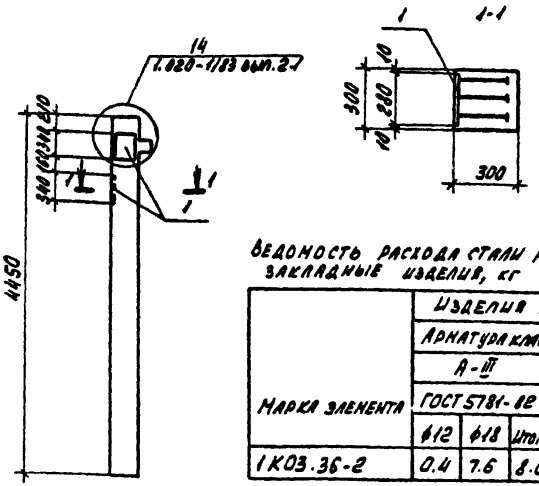

Ведомость расхода стали на дополнительные закладные изделия, кг

Марка элемента	Изделия закладные							Всего
	Арматура класса				Прокат марки			
	A-III				Вст3кп2			
	ГОСТ 5781-82				ГОСТ 19903-74			
	ф12	ф18	Итого		δ=12		Итого	
1КО3.36-2	0.4	7.6	8.0		18.0		18.0	26.0

Формат	Зона	Поз.	Обозначение	Наименование	Кол.	Примечание
				Сборочные единицы		
			1.020-1/83 вып.2-1	Колонна 1КО3.36	1	
		1	1.020-1/83 вып.2.15	Изделие закладное МН-21	2	

Остальное смотрите колонну 1КО3.36 по серии 1.020-1/83 вып. 2-1

Привязан

Инв.№

9328/7 55

ТП 904-1-66.86 - КЖИ- 1КО3.36-2

Ст.техник	Растеряева	
Вед.инж.	Макарова	
Рук.гр.	Моргунов	
Гл.спец	Осташевский	
Нач.осп.л	Саакьянц	
Н.контр.	Луценко	

Колонна 1КО3.36-2

Стадия	Масса	Масштаб
РП	1018	-
Лист	Листов 1	

Госстрой СССР РОСТОВСКИЙ ПРОМСТРОЙНИИПРОЕКТ

Инв.№ подл. | Подп. и дата | Взам.инв.№

Копировал

Формат А4

Типовой проект 904-1-66.86-КЖИ Альбом 7

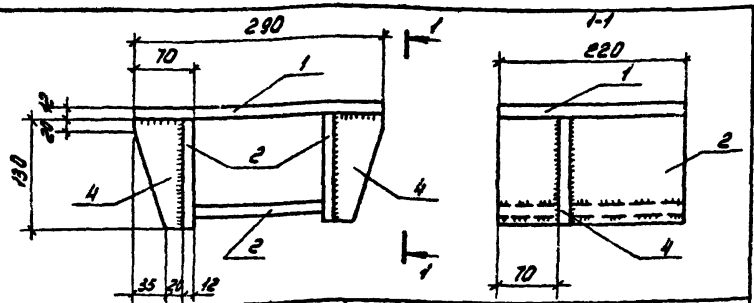

Формат	Зона	Поз.	Обозначение	Наименование	Кол.	Примечание
				Документация		
А4			ТП-904-1-66.86-КЖИ-ТТ2	Технические требования к изготовлению арматурных и закладных изделий		
				Детали		
Б4		1		-220×12 ГОСТ 82-70 ℓ=290	1	6.0 кг
Б4		2		-130×12 ГОСТ 103-76 ℓ=220	2	2,7 кг
Б4		3		-150×12 ГОСТ 103-76 ℓ=220	1	3,1 кг
Б4		4		-55×12 ГОСТ 103-76 ℓ=130	2	0,7 кг

Привязан

Инв.№

9328/7

Техник	Ванан		
Вед.инж.	Макарова		
Рук.гр.	Морячков		
Гл.спец.	Осташевский		
Нач.отд.	Сакакьянц		
Н.контр.	Луценко		

ТП 904-1-66.86-КЖИ-МС10

Изделие соединительное МС10

Стадия	Масса	Масштаб
РП	15.9	1:50
Лист	Листов 1	

8Ст3кп2

Госстрой СССР Ростовский Промстройниипроект

Копировал

Формат А4

Типовой проект 904-1-66.86-КЖИ Альбом 7

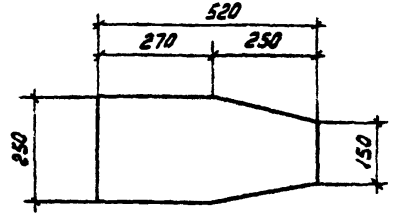

Формат	Зона	Поз.	Обозначение	Наименование	Кол.	Примечание
				Документация		
А4			ТП 904-1-66.86-КЖИ-ТТ2	Технические требования к изготовлению арматурных и закладных изделий		
				Детали		
Б4		1		-250×12 ГОСТ 82-70 ℓ=520	1	12,2

Привязан

Инв.№

9328/7 56

Техник	Ванан		
Вед.инж.	Макарова		
Рук.гр.	Морячков		
Гл.спец.	Осташевский		
Нач.отд.	Сакакьянц		
Н.контр.	Луценко		

ТП 904-1-66.86-КЖИ-МС11

Изделие соединительное МС11

Стадия	Масса	Масштаб
РП	12,2	1:100
Лист	Листов 1	

8Ст3кп2

Госстрой СССР Ростовский Промстройниипроект

Копировал

Формат А4

Типовой проект 904-1-66.86-КЖИ Альбом 7

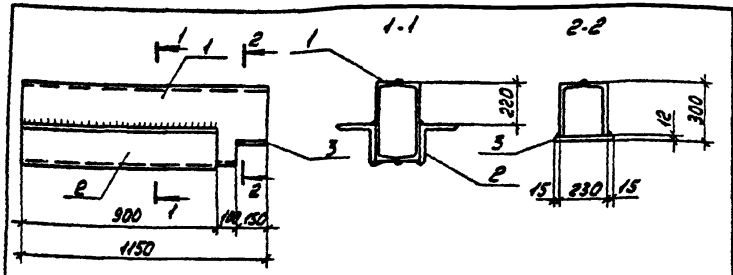

Формат	Зона	Поз.	Обозначение	Наименование	Кол.	Примечание
				Документация		
А4			ТП 904-1-66.86-КЖИ-ТТ2	Технические требования		
				к изготовлению армату-		
				рных и закладных изделий		
				Детали		
Б4		1		С40 ГОСТ 8240-72 ℓ=1150	2	55.5кг
Б4		2		L200×14 ГОСТ 8509-72 ℓ=900	2	38.5кг
Б4		3		-150×12 ГОСТ 103-76 ℓ=260	1	3.7 кг

Привязан

9328/7 Инв. №

Техник	Ванян		
Вед.инж.	Макарова		
Рук.гр.	Моргунов		
Гл.спец.	Осташевский		
Нач.осп	Салкьянц		
Н.контр.	Луценко		

ТП 904-1-66.86-КЖИ-МС12

Изделие соединительное МС12

Стадия	Масса	Масштаб
РП	191.7	1:200
Лист	Листов 1	

8Ст3кп2

ГОССТРОЙ СССР РОСТОВСКИЙ ПРОМСТРОЙНИИПРОЕКТ

Копировал ЯДЦ Формат А4

Типовой проект 904-1-66.86-КЖИ Альбом 7

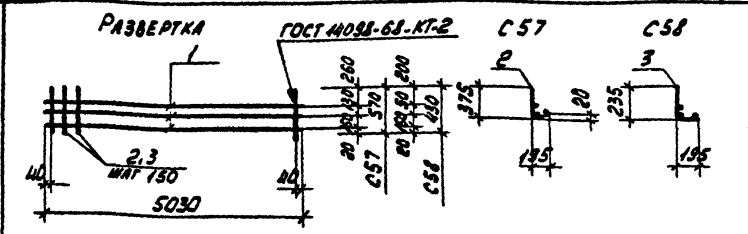

Формат	Зона	Поз.	Обозначение	Наименование	Кол.	Примечание
				Документация		
А4			ТП 904-1-66.86-КЖИ-ТТ2	Технические требования		
				к изготовлению армату-		
				рных и закладных		
				изделий		
				С57		
				Детали		
Б4		1		⌀58в-I ГОСТ 6727-80 ℓ=5030	3	0.7кг
Б4		2		⌀58в-I ГОСТ 6727-80 ℓ=570	34	0.08кг
				С58		
				Детали		
Б4		1		⌀58в-I ГОСТ 6727-80 ℓ=5030	3	0.7кг
Б4		3		⌀58в-I ГОСТ 6727-80 ℓ=430	34	0.06кг

Марка	Масса кг.
С57	4.8
С58	4.1

Привязан

57 9328/7 Инв. №

Ст.инж.	Толмачева		
Вед.инж.	Макарова		
Рук.гр.	Моргунов		
Гл.спец.	Осташевский		
Нач.осп.	Салкьянц		
Н.контр.	Луценко		

ТП 904-1-66.86-КЖИ-С57

Сетка арматурная (С57, С58)

Стадия	Масса	Масштаб
РП	Смотрите таблицу	
Лист	Листов	

ГОССТРОЙ СССР РОСТОВСКИЙ ПРОМСТРОЙНИИПРОЕКТ

Копировал ЯДЦ Формат А4

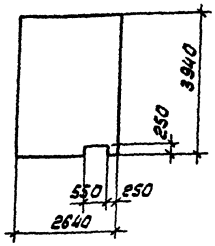

Формат	Зона	Поз.	Обозначение	Наименование	Кол.	Примечание
				Сборочные единицы		
			1.431-15 вып.2	Панель ППБ-18 / 2,64х3,94	1	

Арматуру вырезать по месту.
Остальное смотрите панель ППБ-18 / 2,64х3,94 серии 1.431-15 вып.2.

Привязан

9328/7

Инв.№

ТП 904.1-66.86-КЖИ · ПЛБ-18 / 2,64х3,94 -1

Проверил	Макарова		
Ст.техник	Растеряева		
Инженер	Решетникова		
Ст.инж.	Макарова		
Рук.гр.	Моргунов		
Гл.спец.	Осташевский		
Нач.отд.	Слакбунц		
Н.контр.	Луценко		

Панель ПЛБ-18 / 2,64х3,94 -1

Стадия	Масса	Масштаб
Р	2600	1:100
Лист	Листов 1	

ГОССТРОЙ СССР РОСТОВСКИЙ ПРОМСТРОЙНИИПРОЕКТ

Копировал Формат А4

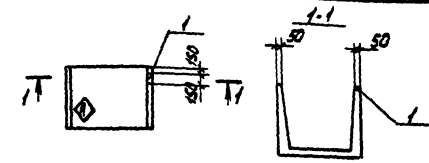

Формат	Зона	Поз.	Обозначение	Наименование	Кол.	Примечание
				Сборочные единицы		
			3.006.1-2/82 вып.1-1	Лоток Л8д-5	1	
		1	3.400-6/76	Изделие закладное МИ-12	1	

Ведомость расхода дополнительной стали на один элемент, кг

Марка элемента	Изделие закладное: Арматура класса A-III ГОСТ 5781-82 ф8	Итого	Прокат марки Вст3кп2 ГОСТ 103-76 Б-6	Итого	Всего
Л8д-5-1	0,2	0,2	0,4	0,4	0,6

Остальное - смотрите лоток Л8д-5 серии 3.006.1-2/82 вып.1-1
Индекс А нанести несмываемой краской.

Привязан

9328/7 58 Инв.№

ТП 904.1-66.86-КЖИ · Л8д-5-1

Проверил	Макарова		
Ст.техник	Растеряева		
Инженер	Толмачева		
Ст.инж.	Макарова		
Рук.гр.	Моргунов		
Гл.спец.	Осташевский		
Нач.отд.	Слакбунц		
Н.контр.	Луценко		

Лоток Л8д-5-1

Стадия	Масса	Масштаб
Р	500	-
Лист	Листов 1	

ГОССТРОЙ СССР РОСТОВСКИЙ ПРОМСТРОЙНИИПРОЕКТ

Инв.№ подл. | Подп. и дата | Взам.инв.№

Копировал Формат А4

Типовой проект 904.1-66.86-КЖИ Альбом 1

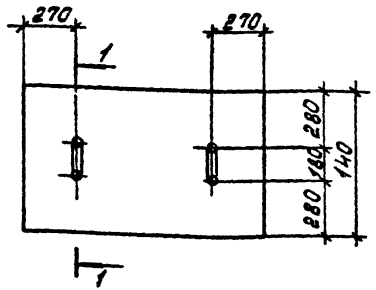

1-1

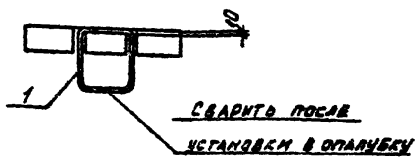

Формат	Зона	Поз.	Обозначение	Наименование	Кол. на испол.						Примечание
				Сборочные единицы							
			3.006.1-2/82 вып.1-2	Плита П14g-36	1						
			3.006.1-2/82 вып.1-2	П17g-36		1					
			3.006.1-2/82 вып.1-2	П7g-56			1				
			3.006.1-2/82 вып.1-2	П10g-56				1			
			3.006.1-2/82 вып.1-2	П5g-86					1		
А4		1	ТП 904-1- -КЖИ-МН7	Изделие закладное МН7	2	2	2	2	2		
					П14g-36-1	П17g-36-1	П7g-56-1	П10g-56-1	П5g-86-1		

Остальное-см. плиты П14g-36, П17g-36, П7g-56, П10g-56, П5g-86 серии 3.006.1-2/82 вып. 1-2

Ведомость расхода дополнительной стали на один элемент, кг

Марка элемента	Изделия закладные				Всего
	Арматура класса				
	А-I				
	ГОСТ 5781-82				
	ф10			Итого	
П14g-36-1	1.0			1.0	1.0
П17g-36-1	1.0			1.0	1.0
П7g-56-1	1.0			1.0	1.0
П10g-56-1	1.0			1.0	1.0
П5g-86-1	1.0			1.0	1.0

Привязан

Инв. №

9328/7 59

Марка	Масса кг
П14g-36-1	310
П17g-36-1	480
П7g-56-1	150
П10g-56-1	190
П5g-86-1	100

Проверил	Моргунов	
Ст. техник	Растерева	
Ст. инж.	Макарова	
Рук. гр.	Моргунов	
Гл. спец.	Осташевский	
Нач. ОСП	Сакальниц	
Н. контр.	Лученко	

ТП 904-1-66.86-КЖИ-П14g-36-1

Плита (П14g-36-1, П17g-36-1, П7g-56-1, П10g-56-1, П5g-86-1).

Стадия	Масса	Масштаб
	Смотри таблицу	
Р		-
Лист	Листов 1	

Госстрой СССР Ростовский ПромстройНИИпроект

Копировал Кузнецова

Формат А3

Инв. № подл. | Подпись и дата | Взам. инв. №

Типовой проект 904-1-66.86- КЖИ Альбом 7

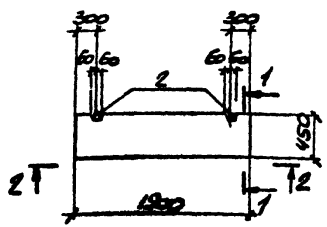

2-2

Схема армирования

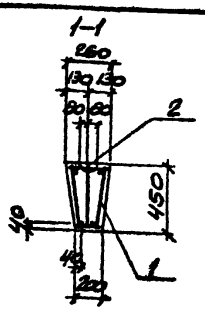

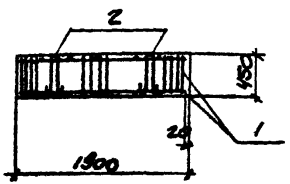

Формат	Зона	Поз.	Обозначение	Наименование	Кол.	Примечание
				Документация		
А4			ТП 904-1-66.86-КЖИ-ТТ1	Технические требования к изготовлению сборных железобетонных изделий		
				Сборочные единицы		
А4		1	ТП904-1-66.86-КЖИ-КП5	Каркас пространственный КП5	1	
		2	1.400-9 вып.1	Изделие закладное ИП-7	2	
				Материалы		
				Бетон марки 200		0,2 м³

Балка изготавливается в опалубке балки ФБ6-5 серии 1.415-1 вып 1.

Ведомость расхода стали на один элемент, кг

Марка элемента	Изделия арматурные. Арматура класса А-I ГОСТ 5781-82 Ф6	Ф10		Итого	А-III ГОСТ 5781-82 Ф14		Итого	Всего	Изделия закладные. Арматура класса А-I ГОСТ 5781-82 Ф14				Итого	Общий расход
ФБ1	2,9	2,2		5,1	4,2		4,2	9,3	2,8				2,8	12,1

Проверил	Моргунов	
Ст. техн.	Растеряева	
Инженер	Толмачева	
Ст. инж.	Макарова	
Рук. гр.	Моргунов	
Гл. спец.	Осташевский	
Нач. осн.	Саакьянц	
Н. контр.	Луценко	

ТП 904-1-66.86-КЖИ-ФБ1

Фундаментная балка ФБ1

Стадия	Масса	Масштаб
Р	500	1:50

Лист | Листов 1

Госстрой СССР Ростовский Промстройниипроект

Копировал

Формат А3

9328/7 60

Инв. №

Привязан

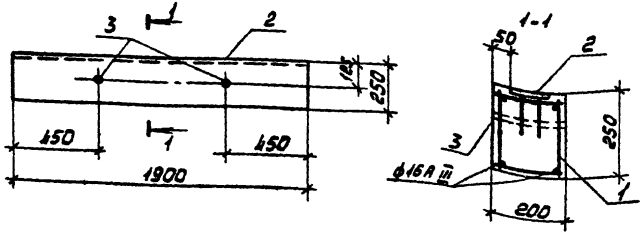

Формат	Зона	Поз.	Обозначение	Наименование	Кол.	Примечание
				Документация		
А4			ТП 904-1-66.86-КЖИ-ТТ1	Технические требования к изготовлению сборных железобетонных изделий		
				Сборочные единицы		
А4		1	ТП 904-1-66.86-КЖИ-КП16	Каркас пространственный КП6	1	
		2	1.400-15 вып.1	Изделие закладное МН127-3	1.9	кг
		3	1.400-15 вып.1	то же МН304	2	
				Материалы		
				Бетон марки 200	0.1	м³

Защитный слой бетона до рабочей арматуры 25 мм.

Ведомость расхода стали на один элемент, кг

Марка элемента	Изделия арматурные: Арматура класса A-I ГОСТ 5781-82 ф8	Итого	A-III ф16	Итого	Всего	Изделия закладные: Арматура класса A-III ГОСТ 5781-82 ф8	Итого	Прокат Ст3кп2 ГОСТ103-76 δ=6	Итого	ГОСТ10704-76 δ=4	Итого	Всего	Общий расход
61	5.1	5.1	5.8	5.8	10.9	1.6	1.6	8.9	8.9	0.6	0.8	11.1	22.0

Проверил	Моргунов	
Ст. техник	Растерляева	
Ст. инж.	Макарова	
Рук. гр.	Моргунов	
Гл. спец.	Осташевский	
Нач. отд.	Саакьянц	
Н. контр.	Лущенко	

Привязан

Инв. № подл. | Подп. и дата | Взам. инв. №

9328/7 61 Инв. №

ТП 904-1-66.86-КЖИ-61

Балка 61

Стадия	Масса	Масштаб
Р	250	-

Лист | Листов 1

Госстрой СССР Ростовский Промстройниипроект

Копировал | Формат А3

Типовой проект 904-1-66.86- КЖИ Альбом 7

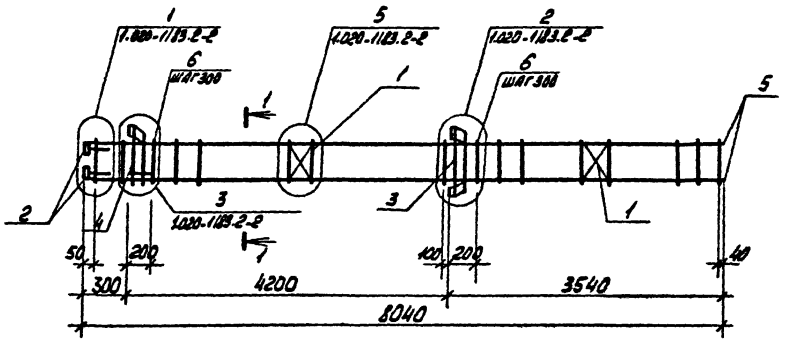

Формат	Зона	Поз.	Обозначение	Наименование	Кол.	Примечание
				Документация		
А4			ТП 904-1-66.86-КЖИ-ТТ2	Технические требования к изготовлению арматурных и закладных изделий		
				Сборочные единицы		
		1	1.020-1/83.2-15 01	Сетка арматурная С-1	2	
		2	1.020-1/83.2-15 05	Изделие закладное МН-2	4	
		3	1.020-1/83.2-15 07	То же МН-4	1	
		4	1.020-1/83.2-15 06	" МН-3	1	
				Детали		
Б4		5		ф16А-III ГОСТ 5781-82 l=8020	4	12.7кг
Б4		6		ф6А-I ГОСТ 5781-82 l=1000	28	0.2кг

1-1

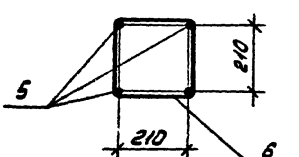

ВЕДОМОСТЬ ДЕТАЛЕЙ

Поз.	Эскиз
6	260 / 240 / 240 / 260

Привязан

Инв. №

62

9328/7

Ст. техник	Растеряева		
Вед. инж.	Макарова		
Рук. гр.	Моргунов		
Гл. спец.	Осташевский		
Нач. осп.	Саакьянц		
Н. контр.	Луценко		

ТП 904-1-66.86-КЖИ-КП2

КАРКАС ПРОСТРАНСТВЕННЫЙ КП2

Стадия	Масса	Масштаб
РП	88.5	-

Лист | Листов 1

ГОССТРОЙ СССР РОСТОВСКИЙ ПРОМСТРОЙНИИПРОЕКТ

Копировал ЯДИ

Формат А4

Типовой проект 904-1-66.86- КЖИ Альбом 7

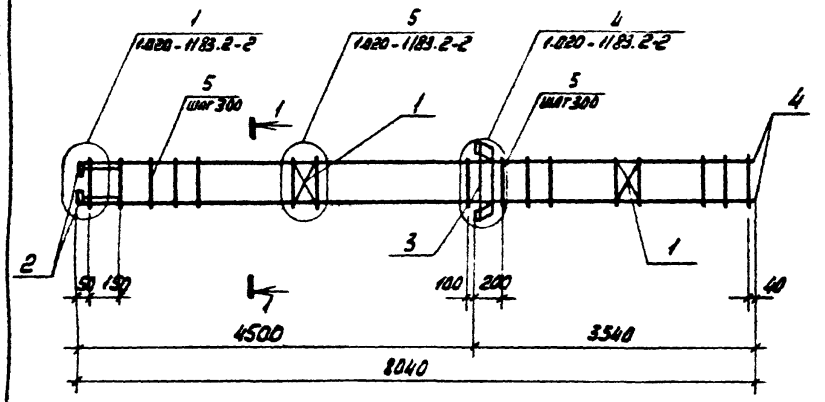

Формат	Зона	Поз.	Обозначение	Наименование	Кол.	Примечание
				Документация		
А4			ТП 904-1-66.86-КЖИ-ТТ2	Технические требования		
				к изготовлению арматурных		
				и закладных изделий		
				Сборочные единицы		
		1	1.020.1183.2-15 01	Сетка арматурная С-1	2	
		2	1.020 1183 2-15 05	Изделие закладное МН-2	4	
		3	1.020.1183.2-15 07	то же МН-4	1	
				Детали		
Б4		4		ф16А-III ГОСТ 5781-82 ℓ=8020	4	12.7 кг
Б4		5		ф6А-I ГОСТ 5781-82 ℓ=1000	28	0.2 кг

1-1

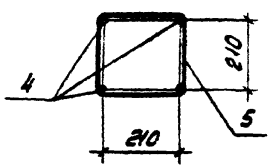

ВЕДОМОСТЬ ДЕТАЛЕЙ

Поз.	Эскиз
5	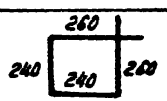

Привязан

63

9328/7

Инв. №

ТП 904-1-66.86 -КЖИ- КП3

Ст. техник	Растеряева	
Вед. инж.	Макарова	
Рук. гр.	Моргунов	
Гл. спец.	Осташевский	
Нач. осп. 1	Салкоянц	
Н. контр.	Луценко	

Каркас пространственный КП3

Стадия	Масса	Масштаб
РП	78.4	-

Лист | Листов 1

ГОССТРОЙ СССР
РОСТОВСКИЙ ПРОМСТРОЙНИИПРОЕКТ

Копировал [illegible]

Формат А3

Типовой проект 904-1-66.86-КЖИ Альбом 7

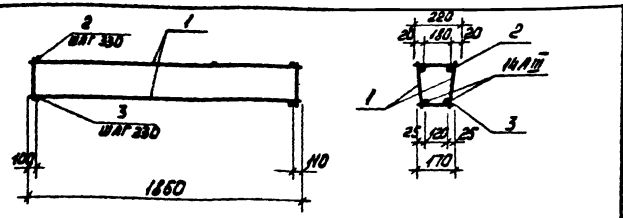

Формат	Зона	Поз.	Обозначение	Наименование	Кол.	Примечание
				Документация		
А4			ТП 904-1-66.86-КЖИ-ТТ2	Технические требования к изготовлению арматурных и закладных изделий		
				Сборочные единицы		
А4		1	ТП 904-1-66.86-КЖИ-КР1	Каркас плоский КР1	2	
				Детали		
Б4		2		⌀6АI ГОСТ 5781-82 ℓ=220	6	0.05 кг
Б4		3		⌀6АI ГОСТ 5781-82 ℓ=170	6	0.04 кг

Привязан

Инв. № 9328/7

			ТП 904-1-66.86-КЖИ-КП5			
Проверил	Макарова		Каркас пространственный КП5	Стадия	Масса	Масштаб
Ст. техник	Растеряева			Р	9.9	-
Инженер	Тарнаева			Лист	Листов 1	
Ст. инж.	Макарова			Госстрой СССР Ростовский Промстройниипроект		
Рук. гр.	Моргунов					
Гл. спец.	Осташевский					
Нач. отд.	Славянин					
Н. контр.	Луценко					

Копировал АОУ Формат А4

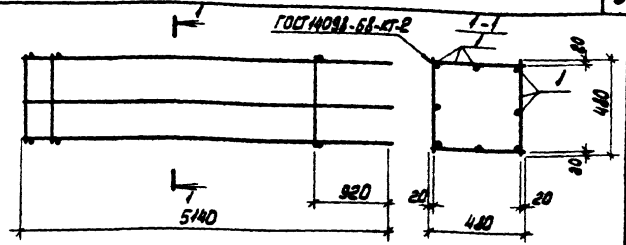

Формат	Зона	Поз.	Обозначение	Наименование	Кол.	Примечание
				Документация		
А4			ТП 904-1-66.86-КЖИ-ТТ2	Технические требования к изготовлению арматурных и закладных изделий		
				Сборочные единицы		
А4		1	ТП 904-1-66.86-КЖИ-КР8	Каркас плоский КР8	4	17.7 кг

Привязан

Инв. № 9328/7 64

			ТП 904-1-66.86-КЖИ-КП11			
Проверил	Макарова		Каркас пространственный КП11	Стадия	Масса	Масштаб
Инженер	Решетников			Р	70.8	-
Ст. инж.	Макарова			Лист	Листов 1	
Рук. гр.	Моргунов			Госстрой СССР Ростовский Промстройниипроект		
Гл. спец.	Осташевский					
Нач. отд.	Славянин					
Н. контр.	Луценко					

Инв. № подл. | Подп. и дата | Взам. инв. №

Копировал АОУ Формат А4

Типовой проект 904-1-66.86-КЖИ Альбом 7

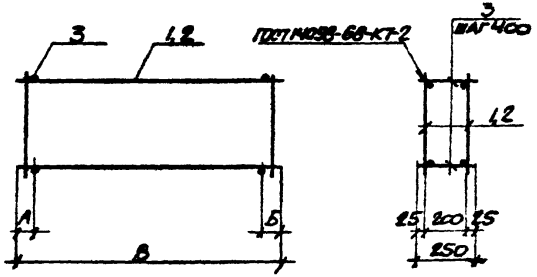

Формат	Зона	Поз.	Обозначение	Наименование	Кол. на полом. КП6	Кол. на полом. КП10	Примечание
				Документация			
А4			ТП 904-1-66.86-КЖИ-ТТ2	Технические требования к изготовлению арматурных и закладных изделий			
				Сборочные единицы			
А3		1	ТП 904-1-66.86-КЖИ-КР2	Каркас плоский КР2	2		
А3		2	ТП 904-1-66.86-КЖИ-КР2	То же КР7		2	
				Детали			
Б4		3		ФВАI ГОСТ 5781-82 ℓ=250	18	16	0,1 кг

Марка каркаса	Размеры, мм А	Б	В		Масса кг
КП6	125	125	3450		18.2
КП10	15	35	2850		18.0

Инв. № подл. | Подпись и дата | Взам. инв. №

Перв. примен.

Инв. №

9328/7 65

Проверил	Макарова	
Инженер	Андреева	
Инженер	Томачева	
Ст. инж.	Макарова	
Рук. гр.	Моргунов	
Гл. спец.	Осташевский	
Нач. отд.	Саакьянц	
Н. контр.	Луценко	

ТП 904-1-66.86 – КЖИ – КП6, КП10

Каркас пространственный (КП6, КП10)

Стадия	Масса	Масштаб
Р	Смотрите таблицу	–

Лист | Листов /

Госстрой СССР Ростовский Промстройниипроект

Копировал

Формат А3

Типовой проект 904.1-66.86 КЖИ Альбом 7

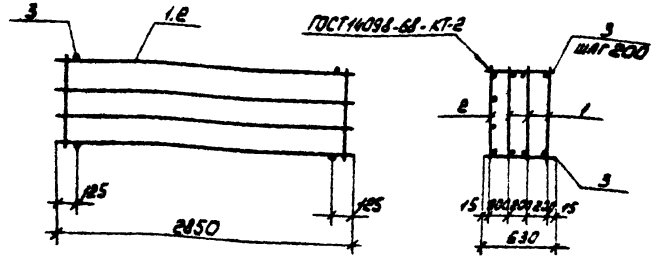

Формат	Зона	Поз	Обозначение	Наименование	Кол.	Примечание
				Документация		
А4			ТП 904.1-66.86-КЖИ-ТТ2	Технические требования		
				к изготовлению арматурных		
				и закладных изделий		
				Сборочные единицы		
А3		1	ТП904.1-66.86-КЖИ-КР2	Каркас плоский КР3	3	
А4		2	ТП 904.1-66.86КЖИ-КР4	то же КР4	1	
				Детали		
Б4		3		⌀8АI ГОСТ 5781-82 ℓ=630	28	0.2 кг

Привязан

Инв.№

9328/7

ТП 904.1-66.86 - КЖИ - КП7

Проверил	Макарова	
Инженер	Андреева	
Инженер	Толмачева	
Ст. инж.	Макарова	
Рук. гр.	Моргунов	
Гл. спец.	Осташевский	
Нач. осл.	Саакьянц	
Н. контр.	Луценко	

Каркас пространственный КП7

Стадия	Масса	Масштаб
Р	90.6	
Лист	Листов 1	

ГОССТРОЙ СССР
РОСТОВСКИЙ
ПРОМСТРОЙНИИПРОЕКТ

Копировал ЛГИ

Формат А4

Типовой проект 904.1-66.86 КЖИ Альбом 7

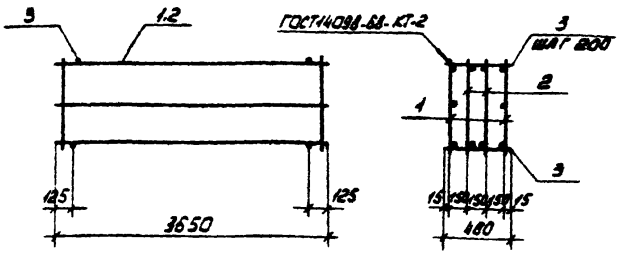

Формат	Зона	Поз.	Обозначение	Наименование	Кол.	Примечание
				Документация		
А4			ТП 904.1-66.86-КЖИ-ТТ2	Технические требования		
				к изготовлению арматурных		
				и закладных изделий		
				Сборочные единицы		
А4		1	ТП904.1-66.86-КЖИ-КР5	Каркас плоский КР5	2	
А3		2	ТП904.1-66.86-КЖИ-КР2	то же КР6	2	
				Детали		
Б4		3		⌀8АI ГОСТ 5781-82 ℓ=480	36	0.2 кг

Привязан

Инв.№

9328/7 66

ТП904.1-66.86 - КЖИ - КП8

Проверил	Макарова	
Инженер	Андреева	
Инженер	Толмачева	
Ст. инж.	Макарова	
Рук. гр.	Моргунов	
Гл. спец.	Осташевский	
Нач. осл.	Саакьянц	
Н. контр.	Луценко	

Каркас пространственный КП8

Стадия	Масса	Масштаб
Р	75,2	-
Лист	Листов 1	

ГОССТРОЙ СССР
РОСТОВСКИЙ
ПРОМСТРОЙНИИПРОЕКТ

Взам. инв.№ | Подп. и дата | Инв.№ подл.

Типовой проект 904-1-66.86-КЖИ Альбом 7

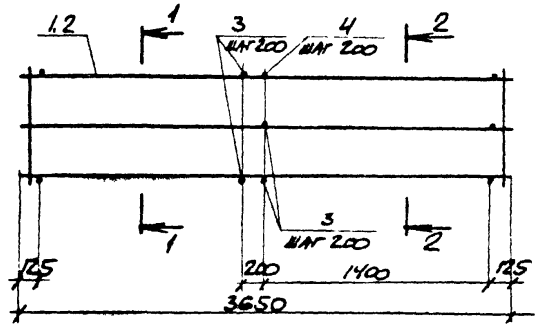

1-1

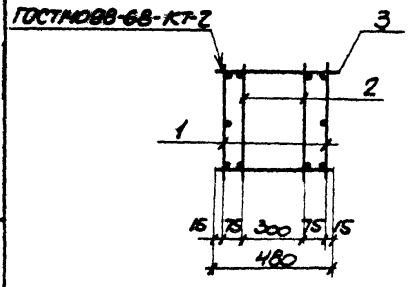

2-2

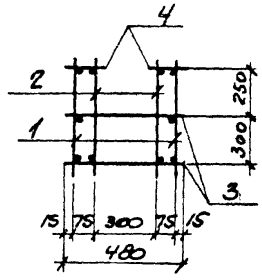

Формат	Зона	Поз.	Обозначение	Наименование	Кол.	Примечание
				Документация		
А4			ТП 904-1-66.86-КЖИ-ТТ2	Технические требования к изготовлению арматурных и закладных изделий		
				Сборочные единицы		
А4		1	ТП 904-1-66.86-КЖИ-КР5	Каркас плоский КР5	2	
А3		2	ТП 904-1-66.86-КЖИ-КР2	то же КР6	2	
				Детали		
Б4		3		ФВАI ГОСТ 5781-82 ℓ=480	36	0,2 кг
Б4		4		ФВАI ГОСТ 5781-82 ℓ=110	16	0,04 кг

Привязан

Инв. № подл. | Подпись и дата | Взам. инв. №

9328/7 67

Инв. №

Гл. инженер	Макарова		
Инженер	Андреева		
Инженер	Голмачева		
Ст. инж.	Макарова		
Рук. гр.	Моргунов		
Гл. спец.	Ольшевский		
Нач. отд.	Саакьянц		
Н. контр.	Луценко		

ТП 904-1-66.86 - КЖИ-КП9

Каркас пространственный КП9

Стадия	Масса	Масштаб
Р	75,8	–

Лист | Листов 1

Госстрой СССР
Ростовский Промстройниипроект

Копировал

Формат А3

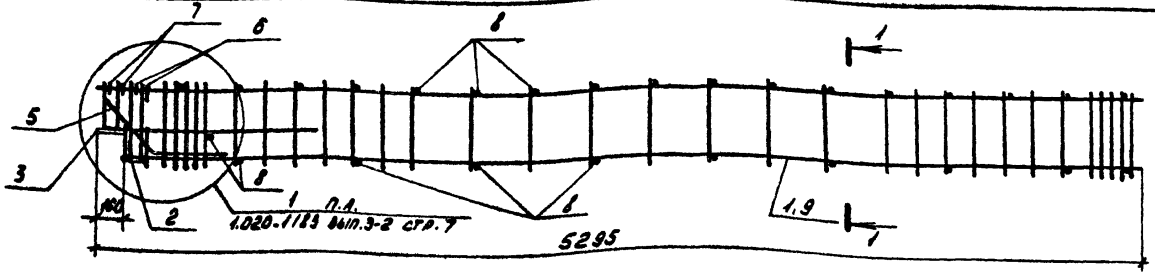

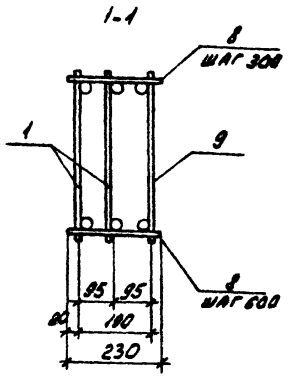

Типовой проект 904-1-66.86- КЖИ Альбом 7

Формат	Зона	Поз.	Обозначение	Наименование	Кол.	Примечание
				Документация		
А4			ТП 904-1-66.86- КЖИ-ТТ2	Технические требования к изготовлению арматурных и закладных изделий.		
				Сборочные единицы		
А4		1	ТП 904-1-66.86- КЖИ- КР12	Каркас плоский КР12	2	
		9		То же КР13	1	
		2	1.020-1/83 вып. 3-3	Изделие закладное СНН-1	1	
		3		То же МН-11	1	
				Детали		
		5	1.020-1/83 вып. 3-3	Стержень гнутый СГ-2	2	
		6		То же СГ-3	2	
		7		" СГ-8	2	
Б4		8		ф 10А I ГОСТ 5781-82 l=230	27	0,14 кг

1. Особое внимание при сборке обратить на строгое соблюдение проектного положения закладной детали поз. 2. Фиксация этой детали осуществляется посредством контактной точечной сварки анкеров сверхней продольной арматурой плоских каркасов поз. 1, 9, а также прихваткой электродуговой сваркой пластин к нижним продольным стержням этих каркасов.

2. Сборку пространственного каркаса выполнять в соответствии с указаниями серии 1.020-1/83 вып. 3-2.

Привязан

Инв. №

9328/7 68

Ст. инж.	Толмачева		
Вед. инж.	Макарова		
Рук. гр.	Моргунов		
Гл. спец.	Осташевский		
Нач. ОСП.1	Саакьянц		
Н. контр.	Луценко		

ТП 904-1-66.86 -КЖИ- КП4

Каркас пространственный КП4

Стадия	Масса	Масштаб
РП	174.5	–
Лист	Листов 1	

ГОССТРОЙ СССР РОСТОВСКИЙ ПРОМСТРОЙНИИПРОЕКТ

Копировал АВИ

Формат А3

Типовой проект 904-1-66.86 - КЖИ Альбом 7

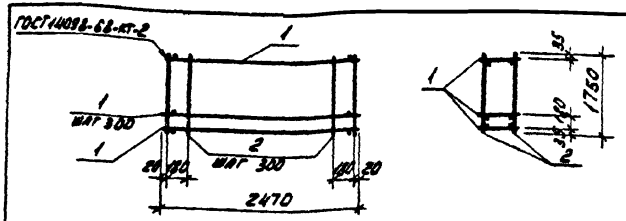

Формат	Зона	Поз.	Обозначение	Наименование	Кол.	Примечание
				Документация		
А4			ТП 904-1-66.86-КЖИ-ТТ2	Технические требования к изготовлению арматурных и закладных изделий		
				Сборочные единицы		
А4		1	ТП 904-1-66.86-КЖИ-КР9	Каркас плоский КР9	7	
				Детали		
Б4		2		ф 5 ВрI ГОСТ 6727-80 ℓ=1750	20	0,2 кг

Привязан

Инв №

9328/7

ТП 904-1-66.86 - КЖИ - КП12

Каркас пространственный КП 12

Стадия	Масса	Масштаб
РП	14.5	

Лист | Листов 1

ГОССТРОЙ СССР РОСТОВСКИЙ ПРОМСТРОЙНИИПРОЕКТ

Вед. инж.	Макарова	
Рук. гр.	Моргунов	
Гл. спец.	Осташевский	
Нач. осп.	Саакьянц	
Н. контр.	Луценко	

Инв. № подл. | Подп. и дата | Взам. инв. №

Копировал [illegible] Формат А4

Типовой проект 904-1-66.86 - КЖИ Альбом 7

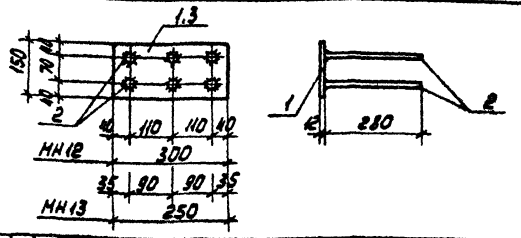

Марка	Масса
МН12	6.0
МН13	5.3

Формат	Зона	Поз.	Обозначение	Наименование	Кол.	Примечание
				Документация		
А4			ТП 904-1-66.86-КЖИ-ТТ2	Технические требования к изготовлению арматурных и закладных изделий		
				МН12		
				Детали		
Б4		1		δ=12 ГОСТ 19903-74* ℓ=300	1	4.2 кг
Б4		2		ф 14 А III ГОСТ 5781-82 ℓ=280	6	0.3 кг
				МН13		
				Детали		
Б4		3		δ=12 ГОСТ 19903-74 ℓ=250	1	3,5 кг
Б4		2		ф 14 А III ГОСТ 5781-82 ℓ=280	6	0.3 кг

Привязан

69

Инв. №

9328/7

ТП 904-1-66.86 - КЖИ - МН12

Изделия закладные (МН12, МН13)

Стадия	Масса	Масштаб
РП	Смотрите таблицу	-

Лист | Листов 1

ГОССТРОЙ СССР РОСТОВСКИЙ ПРОМСТРОЙНИИПРОЕКТ

Ст. техник	Растеряева	
Вед. инж.	Макарова	
Рук. гр.	Моргунов	
Гл. спец.	Осташевский	
Нач. осп.	Саакьянц	
Н. контр.	Луценко	

Инв. № подл. | Подп. и дата | Взам. инв. №

Копировал [illegible] Формат А4

Типовой проект 904-1-66.86-КЖИ Альбом 7

ГОСТ 10922-68-Кт.2

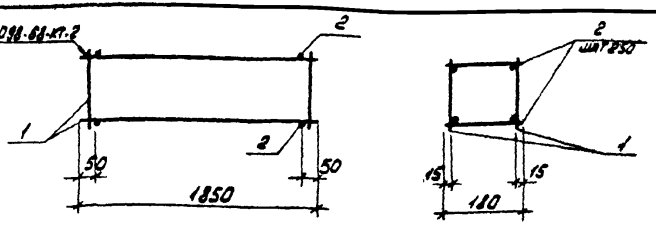

Формат	Зона	Поз.	Обозначение	Наименование	Кол.	Примечание
				Документация		
А4			ТП 904-1-66.86-КЖИ-ТТ2	Технические требования		
				к изготовлению арматурных		
				и закладных изделий		
				Сборочные единицы		
А4		1	ТП 904-1-66.86КЖИ-КР15	Каркас плоский КР15	2	
				Детали		
Б4		2		ф8 AI ГОСТ 5781-82 ℓ=180	16	0.07кг

Привязан

Инв. №

9328/7

ТП 904-1-66.86-КЖИ-КП16

Каркас пространственный КП 16	Стадия	Масса	Масштаб
	Р	10.9	-
	Лист	Листов 1	

ГОССТРОЙ СССР РОСТОВСКИЙ ПРОМСТРОЙНИИПРОЕКТ

Проверил	Макарова	
Ст. техник	Растеряева	
Ст. инж.	Макарова	
Рук. гр.	Моргунов	
Гл. спец.	Осташевский	
Нач. ОСП К	Саакьянц	
Н. контр.	Л енко	

Инв. № подл. | Подп. и дата | Взам. инв. №

Копировал

Формат А4

Типовой проект 904.1- -КЖИ Альбом 7

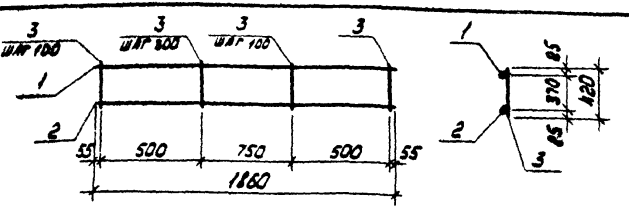

Формат	Зона	Поз.	Обозначение	Наименование	Кол.	Примечание
				Документация		
А4			ТП 904-1-66.86-КЖИ-ТТ2	Технические требования		
				к изготовлению арматурных		
				и закладных изделий		
				Детали		
Б4		1		ф10 AI ГОСТ 5781-82 ℓ=1860	1	1.1кг
Б4		2		ф12 AIII ГОСТ 5781-82 ℓ=1860	1	2.2кг
Б4		3		ф6 AI ГОСТ 5781-82 ℓ=420	14	0.1 кг

Привязан

Инв. №

9328/7 70

ТП 904-1-66.86-КЖИ-КР1

Каркас плоский КР1	Стадия	Масса	Масштаб
	Р	4.7	-
	Лист	Листов 1	

ГОССТРОЙ СССР РОСТОВСКИЙ ПРОМСТРОЙНИИПРОЕКТ

Проверил	Макарова	
Ст. техник	Растеряева	
Инженер	Толмачева	
Ст. инж.	Макарова	
Рук. гр.	Моргунов	
Гл. спец.	Осташевский	
Нач. ОСП 1	Саакьянц	
Н. контр.	Луценко	

Инв. № подл. | Подп. и дата | Взам. инв. №

Копировал

Формат А4

Типовой проект 904-1-66.86- КЖИ Альбом 7

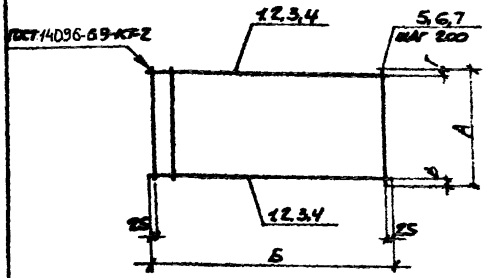

Формат	Зона	Поз.	Обозначение	Наименование	Кол. на исполн.					Примечание
				Документация						
А4			ТП 904-1-66.86-КЖИ-ТТ2	Технические требования к изготовлению арматурных и закладных изделий						
				Детали						
Б.Ч.		1		Ф20А II ГОСТ 5781-82 ℓ=2850		2				7,0кг
Б.Ч.		2		Ф16А II ГОСТ 5781-82 ℓ=3650			2			5,8кг
Б.Ч.		3		Ф8А I ГОСТ 5781-82 ℓ=2850				2		1,1кг
Б.Ч.		4		Ф8А I ГОСТ 5781-82 ℓ=3450	2					1,4кг
Б.Ч.		5		Ф8А I ГОСТ 5781-82 ℓ=700	18					0,3кг
Б.Ч.		6		Ф8А I ГОСТ 5781-82 ℓ=900		15		15		0,4кг
Б.Ч.		7		Ф8А I ГОСТ 5781-82 ℓ=600			19			0,2кг
					КР2	КР3	КР6	КР7		

Марка каркаса	Размеры, мм					Масса, кг
	А	Б	В	Г		
КР2	700	3450	35	35		8,2
КР3	900	2850	25	25		20,0
КР6	600	3650	25	25		15,4
КР7	900	2850	20	20		8,2

Привязан

Инв. №

9328/7 71

Проверил	Макарова	
Инженер	Андреева	
Инженер	Толмачева	
Ст. инж.	Макарова	
Рук. гр.	Мортунов	
Гл. спец.	Осташевский	
Нач. отд.	Слаксянц	
Н. контр.	Луценко	

ТП 904-1-66.86 -КЖИ-КР2

Каркас плоский (КР2, КР3, КР6, КР7)

Стадия	Масса	Масштаб
Р	см. таблицу	—

Лист | Листов 1

ГОССТРОЙ СССР РОСТОВСКИЙ ПРОМСТРОЙНИИПРОЕКТ

Копировал

Формат А3

Типовой проект 904.1-66.86-КЖИ Альбом 7

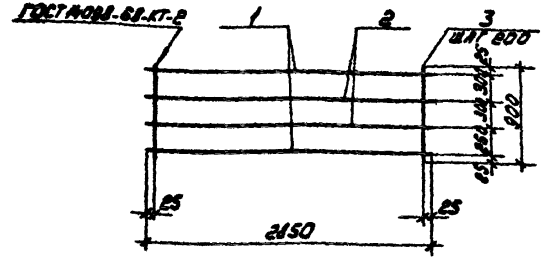

Формат	Зона	Поз.	Обозначение	Наименование	Кол.	Примечание
				Документация		
А4			ТП 904.1-66.86-КЖИ-ТТ2	Технические требования к изготовлению арматурных и закладных изделий		
				Детали		
Б4		1		ф 20АII ГОСТ 5781-82 ℓ=2850	2	7.0 кг
Б4		2		ф 12АI ГОСТ 5781-82 ℓ=2850	2	2.5 кг
Б4		3		ф 8АI ГОСТ 5781-82 ℓ=900	15	0.4 кг

Привязан

Инв. №

9328/7

ТП 904-1-66.86-КЖИ-КР4

Проверил	Макарова	
Инженер	Андреева	
Инженер	Толмачева	
Ст. инж.	Макарова	
Рук. гр.	Моргунов	
Гл. спец.	Осташевский	
Нач. осн. 1	Саакьянц	
Н. контр.	Луценко	

Каркас плоский КР4

Стадия	Масса	Масштаб
Р	25,0	-

Лист | Листов 1

ГОССТРОЙ СССР РОСТОВСКИЙ ПРОМСТРОЙНИИПРОЕКТ

Копировал АФ | Формат А4

Типовой проект 904.1-66.86-КЖИ Альбом 7

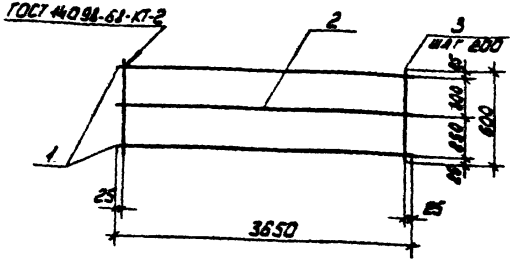

Формат	Зона	Поз.	Обозначение	Наименование	Кол.	Примечание
				Документация		
А4			ТП 904.1-66.86-КЖИ-ТТ2	Технические требования к изготовлению арматурных и закладных изделий		
				Детали		
Б4		1		ф 16АIII ГОСТ 5781-82 ℓ=3650	2	5,8 кг
Б4		2		ф 12АI ГОСТ 5781-82 ℓ=3650	1	3,2 кг
Б4		3		ф 8АI ГОСТ 5781-82 ℓ=600	19	0,2 кг

Привязан

Инв. №

9328/7 72

ТП 904-1-66.86-КЖИ-КР5

Проверил	Макарова	
Инженер	Андреева	
Инженер	Толмачева	
Ст. инж.	Макарова	
Рук. гр.	Моргунов	
Гл. спец.	Осташевский	
Нач. осн. 1	Саакьянц	
Н. контр.	Луценко	

Каркас плоский КР5

Стадия	Масса	Масштаб
Р	18,6	-

Лист | Листов 1

ГОССТРОЙ СССР РОСТОВСКИЙ ПРОМСТРОЙНИИПРОЕКТ

Инв. № подл. | Подп. и дата | Взам. инв. №

Копировал АФ | Формат А4

Типовой проект 904-1-66.86 КЖИ Альбом 7

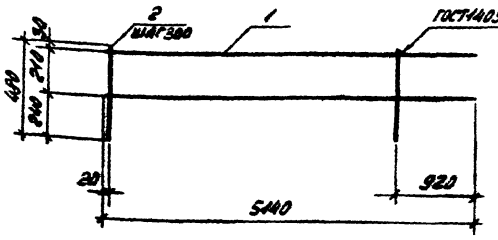

Формат	Зона	Поз.	Обозначение	Наименование	Кол.	Примечание
				Документация		
А4			ТП 904-1-66.86-КЖИ-ТТ2	Технические требования к изготовлению арматурных и закладных изделий		
				Детали		
Б4		1		⌀16А-II ГОСТ 5781-82 ℓ=5440	2	8.1 кг
Б4		2		⌀16А-I ГОСТ 5781-82 ℓ=480	15	0.1 кг

Привязан

Инв. №

9328/7

Проверил	Макарова		
Инженер	Решетникова		
Вед. инж.	Макарова		
Рук. гр.	Моргунов		
Гл. спец.	Остаповский		
Нач. отд.	Сакалян		
Н. контр.	Лущенко		

ТП 904-1-66.86-КЖИ-КР8

Каркас плоский КР8

Стадия	Масса	Масштаб
РП	17.7	-
Лист	Листов 1	

Госстрой СССР РОСТОВСКИЙ ПРОМСТРОЙНИИПРОЕКТ

Копировал ЯОУ Формат А4

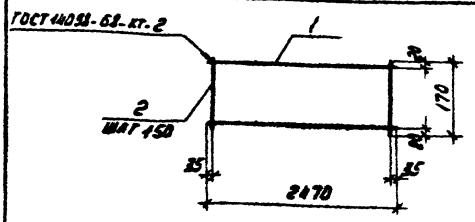

Формат	Зона	Поз.	Обозначение	Наименование	Кол.	Примечание
				Документация		
А4			ТП 904-1-66.86-КЖИ-ТТ2	Технические требования к изготовлению арматурных и закладных изделий		
				Детали		
Б4		1		⌀16А-II ГОСТ 5781-82 ℓ=2470	2	3.8 кг
Б4		2		⌀16В-I ГОСТ 6727-80 ℓ=170	18	0.6 кг

Привязан

Инв. №

73

9328/7

Вед. инж.	Макарова		
Рук. гр.	Моргунов		
Гл. спец.	Остаповский		
Нач. отд.	Сакалян		
Н. контр.	Лущенко		

ТП 904-1-66.86-КЖИ-КР9

Каркас плоский КР9

Стадия	Масса	Масштаб
РП	1.5	-
Лист	Листов 1	

Госстрой СССР РОСТОВСКИЙ ПРОМСТРОЙНИИПРОЕКТ

Копировал ЯОУ Формат А4

Типовой проект 904-1-66.86-КЖИ Альбом 7

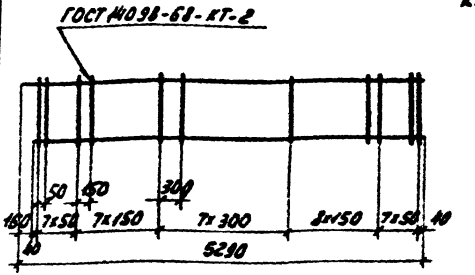

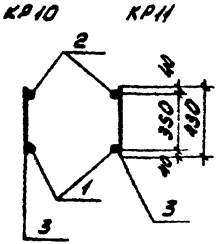

Формат	Зона	Поз.	Обозначение	Наименование	Кол.	Примечание
				Документация		
А4			ТП 904-1-66.86-КЖИ-ТТ2	Технические требования к изготовлению арматурных и закладных изделий.		
				Детали		
Б4		1		ф20А-III ГОСТ 5781-82 l=5130	1	12.7 кг
Б4		2		ф10А-III ГОСТ 5781-82 l=5290	1	3.3 кг
Б4		3		ф10А-III ГОСТ 5781-82 l=430	37	0.3 кг

Привязан

Инв. №

9328/7

ТП 904-1-66.86-КЖИ-КР10

Каркас плоский (КР10, КР11)

Стадия	Масса	Масштаб
РП	27.1	-

Лист | Листов 1

ГОССТРОЙ СССР РОСТОВСКИЙ ПРОМСТРОЙНИИПРОЕКТ

Ст. инж.	Толмачева	
Вед. инж.	Макарова	
Рук. гр.	Моргунов	
Гл. спец.	Осташевский	
Нач. осп.	Саакьянц	
Н. контр.	Луценко	

Копировал [illegible] Формат А4

Типовой проект 904-1-66.86-КЖИ Альбом 7

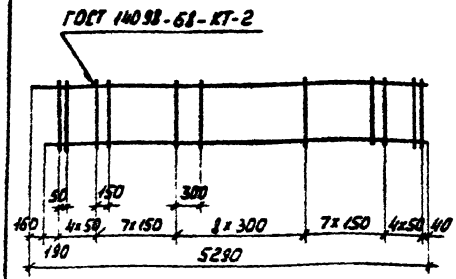

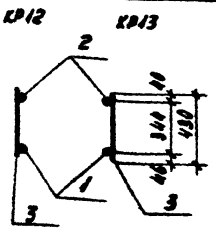

Формат	Зона	Поз.	Обозначение	Наименование	Кол.	Примечание
				Документация		
А4			ТП 904-1-66.86-КЖИ-ТТ2	Технические требования к изготовлению арматурных и закладных изделий		
				Детали		
Б4		1		ф32А-III ГОСТ 5781-82 l=5130	1	32.4 кг
Б4		2		ф16А-III ГОСТ 5781-82 l=5290	1	8.3 кг
Б4		3		ф10А-III ГОСТ 5781-82 l=430	31	0.3 кг

Привязан

Инв. №

74

9328/7

ТП 904-1-66.86-КЖИ-КР12

Каркас плоский (КР12, КР13)

Стадия	Масса	Масштаб
РП	50.0	-

Лист | Листов 1

ГОССТРОЙ СССР РОСТОВСКИЙ ПРОМСТРОЙНИИПРОЕКТ

Ст. инж.	Толмачева	
Вед. инж.	Макарова	
Рук. гр.	Моргунов	
Гл. спец.	Осташевский	
Нач. осп.	Саакьянц	
Н. контр.	Луценко	

Инв. № подл. | Подп. и дата | Взам. инв. №

Копировал [illegible] Формат А4

Типовой проект 904-1-66.86-КЖИ Альбом 7

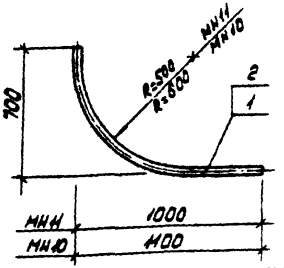

Марка	Масса, кг
МН10	7.5
МН11	7.3

Формат	Зона	Поз	Обозначение	Наименование	Кол.	Примечание
				МН10		
				Детали		
БЧ		1		Тр Ду50 ГОСТ 3262-75 ℓ=1540	1	7.5кг
				МН11		
				Детали		
БЧ		2		Тр Ду50 ГОСТ 3262-75 ℓ=1490	1	7.3кг

Привязан

Инв. №

9328/7

ТП 904-1-66.86-КЖИ-МН10; МН11

Разраб.	Горская	
Техник	Суман	
Ст. инж.	Горская	
Рук. гр.	Бессоновайтис	
ГАП	Петровский	
Нач. отд.	Сливовиц	
Н. контр.	Лукенко	

Изделие закладное (МН10; МН11)

Стадия	Масса	Масштаб
Р	См. табл.	
Лист	Листов	

Госстрой СССР Ростовский Промстройниипроект

Копировал АДИ Формат А4

Типовой проект 904-1-66.86-КЖИ Альбом 7

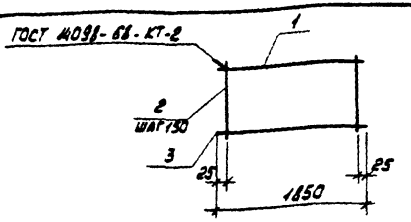

Формат	Зона	Поз	Обозначение	Наименование	Кол.	Примечание
				Документация		
А4			ТП 904-1-66.86-КЖИ-ТТ2	Технические требования		
				к изготовлению арматурных		
				и закладных изделий		
				Детали		
БЧ		1		⌀8 AI ГОСТ 5781-82 ℓ=1850	1	0.7кг
БЧ		2		⌀8 AI ГОСТ 5781-82 ℓ=230	13	0.1кг
БЧ		3		⌀16 AII ГОСТ 5781-82 ℓ=1850	1	2.9кг

Привязан

Инв. №

9328/7 75

ТП 904-1-66.86-КЖИ-КР15

Проверил	Макарова	
Ст. техник	Растерляева	
Ст. инж.	Макарова	
Рук. гр.	Маргунова	
Гл. спец.	Остапенкин	
Нач. отд.	Сливовиц	
Н. контр.	Лущенко	

Каркас плоский КР15

Стадия	Масса	Масштаб
Р	4.9	-
Лист	Листов 1	

Госстрой СССР Ростовский Промстройниипроект

Копировал АДИ Формат А4

Типовой проект 904-1-66.86-КЖИ Альбом 7

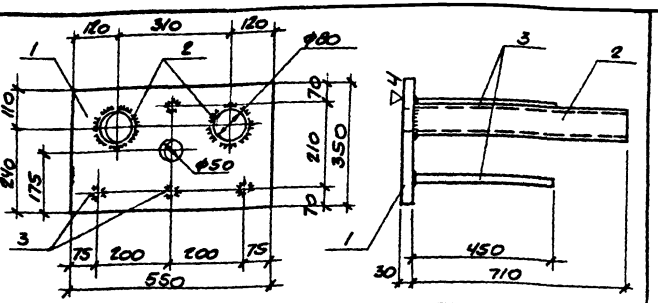

Формат	Зона	Поз.	Обозначение	Наименование	Кол.	Примечание
				Документация		
А4			ТП 904-1-66.86 КЖИ-ТТ2	Технические требования к изготовлению арматурных и закладных изделий		
				Детали		
Б.Ч.		1		-350×30 ГОСТ 19903-74 ℓ=550	1	45,3 кг
Б.Ч.		2		Тр Ø89×4,5 ГОСТ 8732-78 ℓ=710	2	6,7 кг
Б.Ч.		3		Ф20 АIII ГОСТ 5781-82 ℓ=450	4	1,1 кг

Профильная сталь марки Вст3пс6 по ГОСТ 380-71*

Привязан

Инв.№ подл. | Подпись и дата | Взам. инв.№

9328/7

Инв.№

Проверил	Моргунов		
Инженер	Голичева		
Ст. инж.	Макарова		
Вед. гр.	Моргунов		
Н. спец.	Усташевский		
Нач. отд.	Саакьянц		
Н. контр.	Луценко		

ТП 904-1-66.86 -КЖИ-МН1

Изделие закладное МН1

Стадия	Масса	Масштаб
Р	63,1	1:10
Лист	Листов 1	

Госстрой СССР Ростовский Промстройниипроект

Копировал

Формат А4

Типовой проект 904-1-66.86-КЖИ Альбом 7

Формат	Зона	Поз.	Обозначение	Наименование	Кол.	Примечание
				Документация		
А4			ТП 904-1-66.86 -КЖИ-ТТ2	Технические требования к изготовлению арматурных и закладных изделий		
А3			-МН2СБ	Сборочный чертеж		
				Детали		
Б.Ч.		1		-980×30 ГОСТ 19903-74 ℓ=1230	1	283,9 кг
Б.Ч.		2		-300×30 ГОСТ 82-70 ℓ=1580	1	111,6 кг
Б.Ч.		3		-200×30 ГОСТ 103-76 ℓ=980	2	46,2 кг
Б.Ч.		4		-100×30 ГОСТ 103-76 ℓ=980	3	23,1 кг
Б.Ч.		5		-100×30 ГОСТ 103-76 ℓ=1580	2	37,2 кг
Б.Ч.		6		-80×8 ГОСТ 103-76 ℓ=104	6	0,5 кг
Б.Ч.		7		-40×8 ГОСТ 103-76 ℓ=55	12	0,1 кг
Б.Ч.		8		I 30Б2 ТУ14-2-24-72 ℓ=4950	2	68,6 кг
Б.Ч.		9		I 30Б2 ТУ14-2-24-72 ℓ=1950	1	68,6 кг
Б.Ч.		10		I 30Б2 ТУ14-2-24-72 ℓ=1980	1	68,6 кг
Б.Ч.		11		I 20 ГОСТ 8239-72* ℓ=474	6	10,0 кг
Б.Ч.		12		Тр Ø89×4,5 ГОСТ 8732-78 ℓ=710	2	6,7 кг
Б.Ч.		13		Тр Ø89×4,5 ГОСТ 8732-78 ℓ=810	8	7,6 кг
Б.Ч.		14		Ф20 АIII ГОСТ 5781-82 ℓ=450	19	1,1 кг

Профильная сталь марки Вст3пс6 по ГОСТ 380-71*

Привязан

Инв.№ подл. | Подпись и дата | Взам. инв.№

9328/7 76

Инв.№

Проверил	Моргунов		
Инженер	Голичева		
Ст. инж.	Макарова		
Вед. гр.	Моргунов		
Н. спец.	Усташевский		
Нач. отд.	Саакьянц		
Н. контр.	Луценко		

ТП 904-1-66.86 -КЖИ-МН2

Изделие закладное МН2

Стадия	Лист	Листов
Р		1

Госстрой СССР Ростовский Промстройниипроект

Копировал

Формат А1

Типовой проект 904-1-66.86-КЖИ Альбом 7

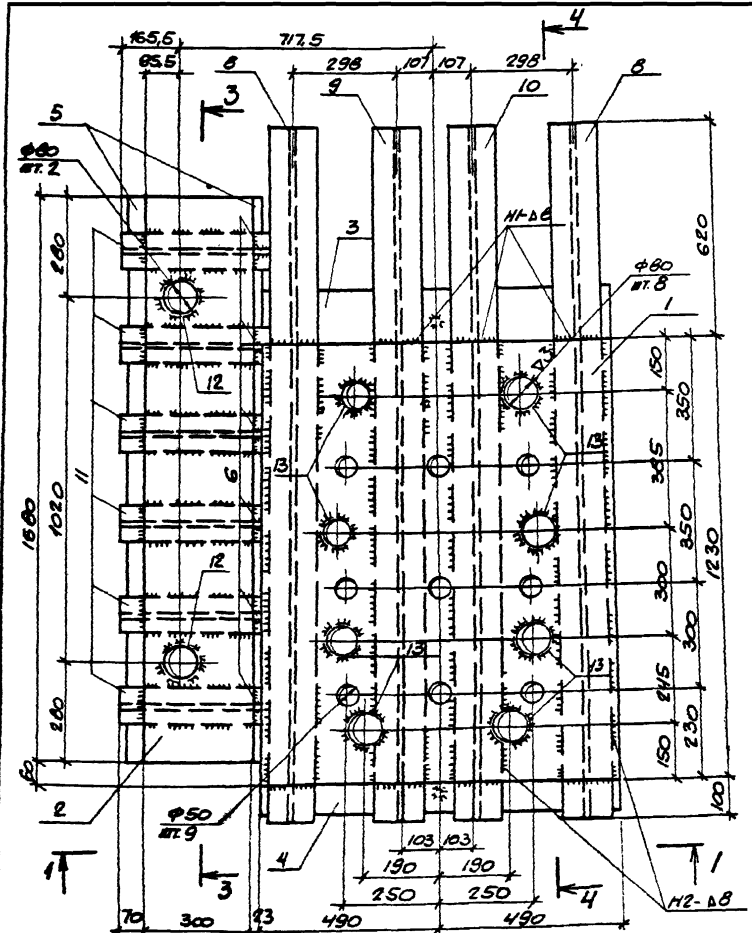

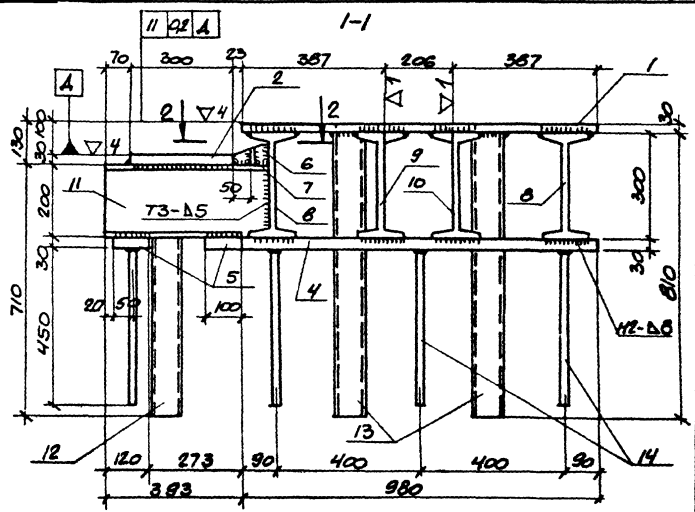

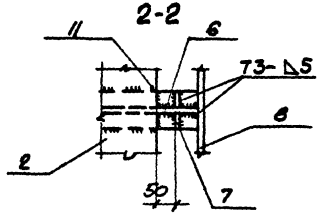

9328/7 77

Проверил	Моргунов		
Инженер	Толмачева		
Ст. инж.	Макарова		
Рук. гр.	Моргунов		
Гл. спец.	Осташевский		
Нач. осп-1	Саакьянц		
Н. контр.	Луценко		

ТП 904-1-66.86-КЖИ-МН2 СБ

Изделие закладное МН2
Сборочный чертеж.

Стадия	Масса	Масштаб
Р	1065,3	1:10

Лист 1 Листов 2

ГОССТРОЙ СССР
РОСТОВСКИЙ ПРОМСТРОЙНИЙПРОЕКТ

Копировал

Формат А3

Инв. № подл. | Подпись и дата | Взам. инв. №

Типовой проект 904-1-66.86- КЖИ Альбом 7

3-3

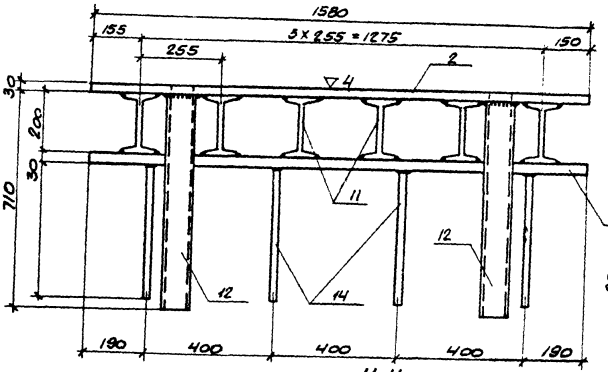

Деталь поз. 10

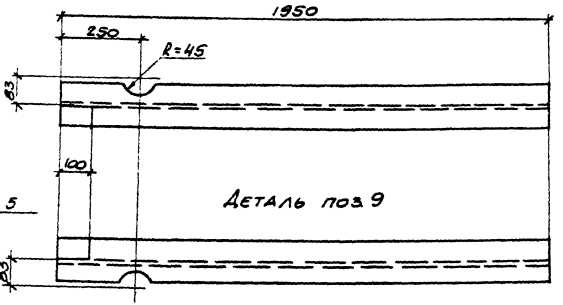

Деталь поз. 9

4-4

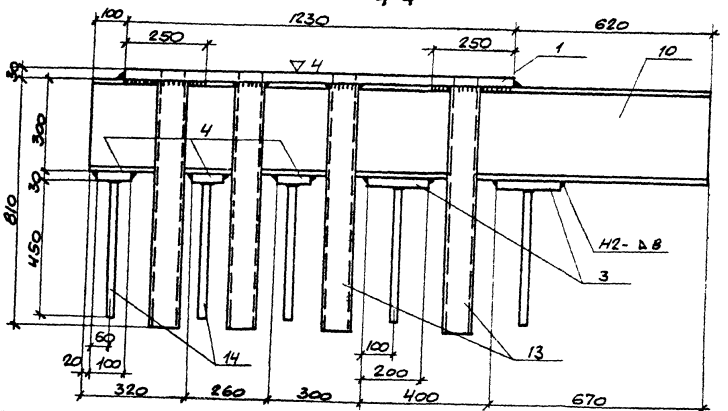

Деталь поз. 11

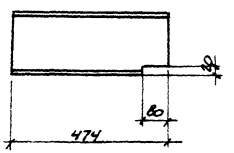

Деталь поз. 6

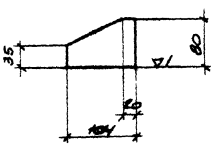

Сварные швы по ГОСТ 5264-80

Привязан			
Инв. №			

9328/7 78

ТП904-1-66.86-КЖИ-МН2СБ

Лист 2

Копировал

Формат А3

Типовой проект 904-1-66.86-КЖИ Альбом 7

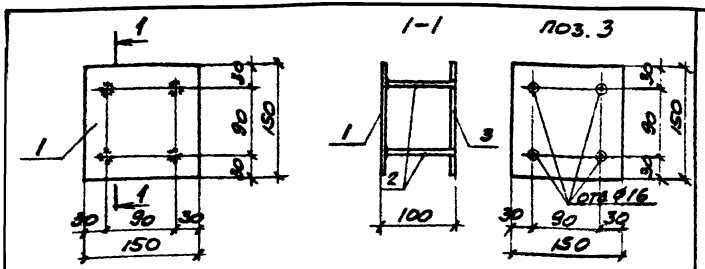

Формат	Зона	Поз.	Обозначение	Наименование	Кол.	Примечание
				Документация		
А4			ТП904-1-66.86 КЖИ-ТТ2	Технические требования к изготовлению арматурных и закладных изделий		
				Детали		
Б.Ч.		1		-150×10 ГОСТ 103-76 ℓ=150	1	1,8кг
Б.Ч.		2		Ф12АIII ГОСТ 5781-82 ℓ= 90	4	0,1кг
Б.Ч.		3		-150×10 ГОСТ 103-76 ℓ=150	1	1,8кг

1. Профильную сталь принять марки Вст 3 кп2
2. Раззенковку отверстий выполнять в соответствии с СН393-78, тип 21.

Привязан

Инв. №

9328/7

ТП904-1-66.86-КЖИ-МН3

Изделие закладное МН3

Стадия	Масса	Масштаб
РП	4.0	1:5

Лист | Листов 1

Госстрой СССР Ростовский Промстройниипроект

Инженер	Решетникова	
Ст. инж.	Макарова	
Рук. гр.	Моргунов	
Нач. ОСП-1	Сакьянц	
Гл. спец.	Осташевский	
Н. контр.	Луценко	

Копировал

Формат А4

Типовой проект 904-1-66.86-КЖИ Альбом 7

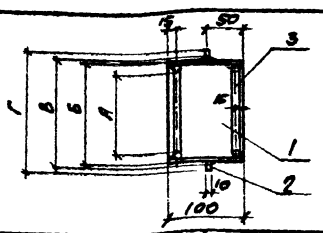

Формат	Зона	Поз.	Обозначение	Наименование	Кол.	Примечание
				Документация		
А4			ТП904-1-66.86-КЖИ-ТТ2	Технические требования к изготовлению арматурных и закладных изделий		
				МН4		
				Детали		
Б.Ч.		1		тр152×4,6 ГОСТ 10704-76 ℓ=100	1	1,6кг
Б.Ч.		2		δ=10 ГОСТ 19903-74	1	1,4кг
Б.Ч.		3		Ф6 ГОСТ 2590-71 ℓ=410	2	0,1кг
				МН5		
				Детали		
Б.Ч.		1		тр245×7 ГОСТ 8732-78 ℓ=100	1	4,1кг
Б.Ч.		2		δ=10 ГОСТ 19903-74	1	2,3кг
Б.Ч.		3		Ф10 ГОСТ 2590-71 ℓ=660	2	0,4кг

Марка	Размеры, мм				Масса
	А	Б	В	Г	
МН4	128	152	154	216	3,2
МН5	208	245	248	315	7,2

79

9328/7

Привязан

Инв. №

Взам. инв. №

Подпись и дата

Инв. № подл.

ТП904-1-66.86-КЖИ-МН4; МН5

Изделие закладное (МН4, МН5)

Стадия	Масса	Масштаб
РП	см. таблицу	—

Лист | Листов 1

Вст 3 кп2

Госстрой СССР Ростовский Промстройниипроект

Проверил	Макарова	
Ст. техник	Растеряева	
Ст. инж.	Макарова	
Рук. гр.	Моргунов	
Гл. спец.	Осташевский	
Нач. ОСП-1	Сакьянц	
Н. контр.	Луценко	

Копировал

Формат А4

Типовой проект 904-1-66.86-КЖИ Альбом 7

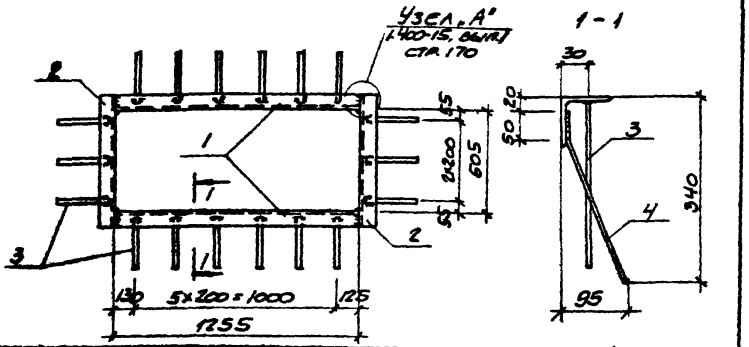

Формат	Зона	Поз.	Обозначение	Наименование	Кол.	Примечание
				Документация		
А4			ТП904-1-66.86-КЖИ-ТТ2	Технические требования к		
				изготовлению арматурных		
				и закладных изделий		
				Деталм		
Б.Ч.		1		⌀8Ах6 ГОСТ8509-72 ℓ=1255	2	9,2кг
Б.Ч.		2		⌀8Ах6 ГОСТ8509-72 ℓ=665	2	4,9кг
Б.Ч.		3		ФВАIII ГОСТ5781-82 ℓ=300	18	0,1кг
Б.Ч.		4		ФВАIII ГОСТ5781-82 ℓ=340	18	0,1кг

Профильную сталь гнуть марки Вст3кп2.

Привязан

Инв. №

9328/7

Проверил	Макарова		
Инженер	Растегаева		
Ст. инж.	Макарова		
Рук. гр.	Моргунов		
Нач. отд.	Сталькянц		
Гл. спец.	Стрижевский		
Н. контр.	Луценко		

ТП904-1-66.86-КЖИ-МН6

Изделие закладное МН6

Стадия	Масса	Масштаб
Р	31,8	-
Лист	Листов	

ГОССТРОЙ СССР РОСТОВСКИЙ ПРОМСТРОЙНИИПРОЕКТ

Копировал

Формат А4

Типовой проект 904-1-66.86-КЖИ Альбом 7

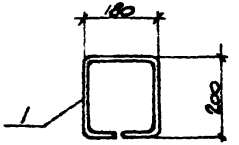

Формат	Зона	Поз.	Обозначение	Наименование	Кол.	Примечание
				Документация		
А4			ТП904-1-66.86-КЖИ-ТТ2	Технические требования к		
				изготовлению арматурных		
				и закладных изделий		
				Деталм		
Б.Ч.		1		ФЮ1 I ГОСТ5781-82 ℓ=760	1	0,5кг

Привязан

Инв. №

9328/7 80

Проверил	Макарова		
Ст. техн.	Растегаева		
Ст. инж.	Макарова		
Рук. гр.	Моргунов		
Гл. спец.	Стрижевский		
Нач. отд.	Сталькянц		
Н. контр.	Луценко		

ТП 904-1-66.86-КЖИ-МН7

Изделие закладное МН7

Стадия	Масса	Масштаб
Р	0,5	1:10
Лист	Листов	

ГОССТРОЙ СССР РОСТОВСКИЙ ПРОМСТРОЙНИИПРОЕКТ

Копировал

Формат А4

Инв. № подл. | Подпись и дата | Взам. инв. №

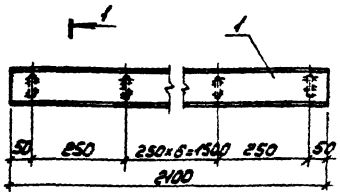

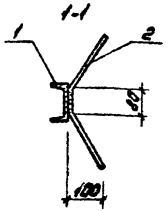

Сварка ручная дуговая

Формат	Зона	Поз.	Обозначение	Наименование	Кол.	Примечание
				Документация		
			ТП 904-1-66.86-КЖИ-ТТ2	Технические требования к изготовлению арматурных и закладных изделий		
				Детали		
Б4	1			С10 ГОСТ 8240-72; ℓ=2100	1	18.0 кг
Б4	2			⌀ 8 AIII ГОСТ 5781-75; ℓ=480	9	0,2 кг

9328/7

ТП 904-1-66.86 - КЖИ-МН8

Изделие закладное МН8	Стадия	Масса	Масштаб
	Р	19.8	1:10
	Лист	Листов 1	

Госстрой СССР РОСТОВСКИЙ ПРОМСТРОЙНИИПРОЕКТ

Ст. инж.	Горская	
Рук. гр.	Бескровайный	
ГАП	Петровский	
Нач. отд.	Салькович	
Н. контр.	Луценко	

Инв. № подл. | Подп. и дата | Взам. инв. №

Копировал АДИ Формат А4

Типовой проект 904.1-66.86-КЖИ Альбом 7

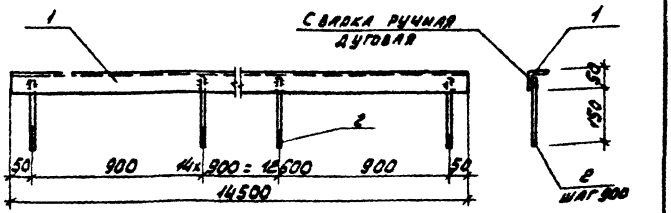

Формат	Зона	Поз.	Обозначение	Наименование	Кол.	Примечание
				Документация		
			ТП 904-1-66.86-КЖИ-ТТ2	Технические требования к изготовлению арматурных и закладных изделий		
				Детали		
Б4	1			∠50×5 ГОСТ 8509-72* ℓ=450	1	54.67 кг
Б4	2			⌀ 8 AIII ГОСТ 5781-75 ℓ=190	17	0.08 кг

Привязан

9328/7 81

Инв. №

ТП 904-1-66.86 - КЖИ-МН9

Изделие закладное МН9	Стадия	Масса	Масштаб
	Р	56,1 кг	
	Лист	Листов 1	

Госстрой СССР РОСТОВСКИЙ ПРОМСТРОЙНИИПРОЕКТ

Техник	Сукан	
Ст. инж.	Горская	
Рук. гр.	Бескровайный	
ГАП	Петровский	
Нач. отд.	Салькович	
Н. контр.	Луценко	

Инв. № подл. | Подп. и дата | Взам. инв. №

Копировал АДИ Формат А4

Типовой проект 904-1-66.86-КЖИ Альбом 7

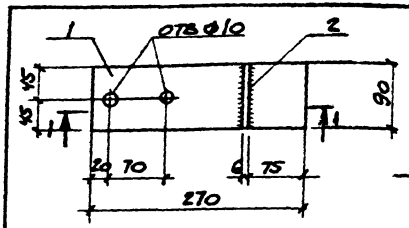

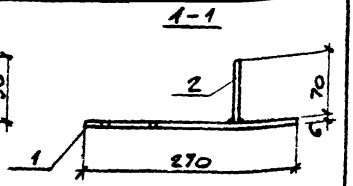

Формат	Зона	Поз	Обозначение	Наименование	Кол	Примечание
				Документация		
А4			ТП904-1-55.84-КЖИ-ТТ2	Технические требования к изготовлению арматурных и закладных изделий		
				Детали		
Б.4		1		-90х6 ГОСТ 103-76 ℓ=270	1	1,1кг
Б.4		2		-70х6 ГОСТ 103-76 ℓ=90	1	0,3кг

Привязан

Инв. №

9328/7

Проверил	Макарова		
Ст. техник	Растеряева		
Инженер	Решетникова		
Ст. инж.	Макарова		
Рук. гр.	Моргунов		
Гл. констр.	Осташевский		
Нач. осн-ч	Олакьянц		
Н. контр.	Луценко		

ТП 904-1-66.86-КЖИ- МС1

Изделие соединительное МС1

Стадия	Масса	Масштаб
Р	1.4	1:50

Лист | Листов 1

Вст 3 кл 2

ГОССТРОЙ СССР РОСТОВСКИЙ ПРОМСТРОЙНИИПРОЕКТ

Инв. № подл. | Подпись и дата | Взам. инв. №

Копировал

Формат А4

Типовой проект 904-1-66.86-КЖИ Альбом 7

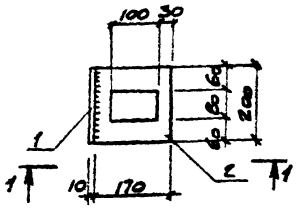

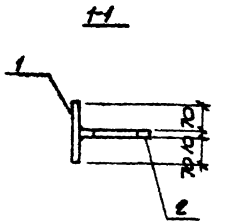

Формат	Зона	Поз.	Обозначение	Наименование	Кол.	Примечание
				Документация		
А4			ТП904-1-66.86-КЖИ-ТТ2	Технические требования к изготовлению арматурных и закладных изделий		
				Детали		
Б.4		1		-150х10 ГОСТ 103-76 ℓ=200	1	2,4кг
Б.4		2		-170х10 ГОСТ 103-76 ℓ=200	1	2,7кг

Привязан

Инв. №

9328/7 82

Проверил	Макарова		
Ст. техн.	Растеряева		
Ст. инж.	Макарова		
Рук. гр.	Моргунов		
Гл. спец.	Осташевский		
Нач. осн-ч	Олакьянц		
Н. контр.	Луценко		

ТП904-1-66.86-КЖИ- МС2

Изделие соединительное МС2

Стадия	Масса	Масштаб
Р	5.1	1:10

Лист | Листов 1

Вст 3 кл 2

ГОССТРОЙ СССР РОСТОВСКИЙ ПРОМСТРОЙНИИПРОЕКТ

Инв. № подл. | Подпись и дата | Взам. инв. №

Типовой проект 904-1-66.86- КЖИ Альбом 7

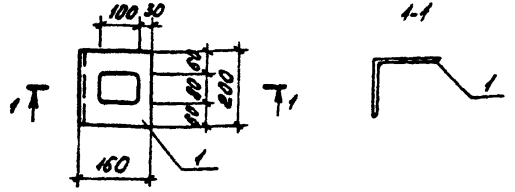

Формат	Зона	Поз.	Обозначение	Наименование	Кол.	Примечание
				Документация		
А4			ТП 904-1-66.86- КЖИ-ТТ2	Технические требования		
				к изготовлению арматур-		
				ных и закладных изделий		
				Детали		
Б4		1		L 160×160×10 ГОСТ 8509-72* ℓ=200	1	4.9 кг

Привязан

Инв. N

9328/7

ТП 904-1-66.86-КЖИ-МС3

Изделие соединительное МС3

Стадия	Масса	Масштаб
РП	4.9	1:10

Лист | Листов 1

ВСт 3 кп 2

ГОССТРОЙ СССР РОСТОВСКИЙ ПРОМСТРОЙНИИПРОЕКТ

Ст.техник	Растеряева	
Вед.инж.	Макарова	
Рук.гр.	Моргунов	
Гл.спец.	Осташевский	
Нач.ОСП	Салкьянц	
Н.контр.	Луценко	

Копировал

Формат А4

Типовой проект 904-1-66.86- КЖИ Альбом 7

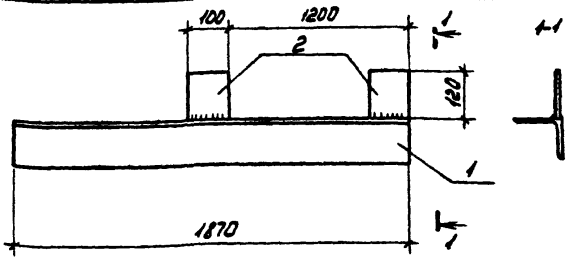

Формат	Зона	Поз.	Обозначение	Наименование	Кол.	Примечание
				Документация		
А4			ТП 904-1-66.86 КЖИ- ТТ2	Технические требования		
				к изготовлению арматурных		
				и закладных изделий		
				Детали		
Б4		1		L 125×14 ГОСТ 8509-72* ℓ=1870	1	49.0 кг
Б4		2		-100×10 ГОСТ 19903-74 ℓ=120	2	0.9 кг

Привязан

Инв. N

83

9328/7

ТП 904-1-66.86-КЖИ-МС4

Изделие соединительное МС4

Стадия	Масса	Масштаб
РП	50.8	1:10

Лист | Листов 1

ВСт 3 кп 2

ГОССТРОЙ СССР РОСТОВСКИЙ ПРОМСТРОЙНИИПРОЕКТ

Ст.техник	Растеряева	
Вед.инж.	Макарова	
Рук.гр.	Моргунов	
Гл.спец.	Осташевский	
Нач.ОСП	Салкьянц	
Н.контр.	Луценко	

Копировал

Формат А4

Типовой проект 904-1-66.86-КЖИ Альбом 7

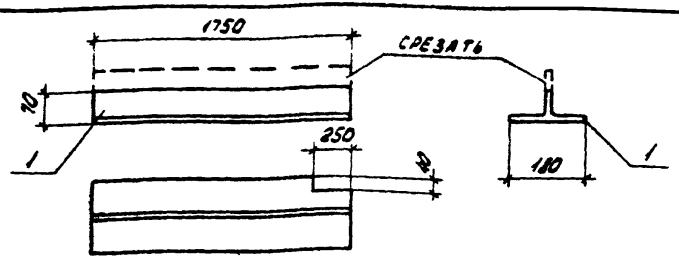

Формат	Зона	Поз.	Обозначение	Наименование	Кол.	Примечание
				Документация		
А4			ТП 904-1-66.86-КЖИ-ТТ2	Технические требования к изготовлению арматурных и закладных изделий		
				Детали		
		1		⊥13 ШТ1 ТУ14-2-24-72 ℓ=1750	1	37.5 кг

Привязан

Инв. №

9328/7

Проверил	Макарова		
Ст. техник	Растеряева		
Вед. инж.	Макарова		
Рук. гр.	Моргунов		
Гл. спец.	Осташевский		
Нач. осл.	Салкьянц		
Н. контр.	Луценко		

ТП 904-1-66.86-КЖИ-МС5

Изделие соединительное МС5

ВСт 3 кп2

Стадия	Масса	Масштаб
РП	37.5	-

Лист | Листов 1

ГОССТРОЙ СССР РОСТОВСКИЙ ПРОМСТРОЙНИИПРОЕКТ

Копировал ЯДЛ

Формат А4

Типовой проект 904-1-66.86-КЖИ Альбом 7

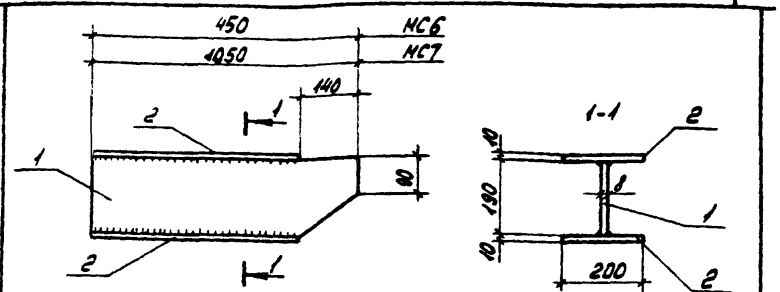

Формат	Зона	Поз.	Обозначение	Наименование	Кол.	Примечание
				Документация		
А4			ТП 904-1-66.86-КЖИ-ТТ2	Технические требования к изготовлению арматурных и закладных изделий		
				МС6		
				Детали		
Б4		1		-б=8 ГОСТ 19903-74 ℓ=450	1	5.4 кг
Б4		2		-б=10 ГОСТ 19903-74 ℓ=310	2	4.9 кг
				МС7		
				Детали		
Б4		1		-б=8 ГОСТ 19903-74 ℓ=1050	1	12.5 кг
Б4		2		-б=10 ГОСТ 19903-74 ℓ=910	2	14.3 кг

Марка	Масса
МС6	15.2
МС7	41.1

Взам. инв. №

Подп. и дата

Инв. № подл.

84

9328/7

Привязан

Инв. №

Техник	Ванян		
Вед. инж.	Макарова		
Рук. гр.	Моргунов		
Гл. спец.	Осташевский		
Нач. осл.	Салкьянц		
Н. контр.	Луценко		

ТП 904-1-66.86-КЖИ-МС6

Изделие соединительное (МС6, МС7)

ВСт 3 кп2

Стадия	Масса	Масштаб
РП	смотрите таблицу	1:10

Лист | Листов 1

ГОССТРОЙ СССР РОСТОВСКИЙ ПРОМСТРОЙНИИПРОЕКТ

Копировал ЯДЛ

Формат А4

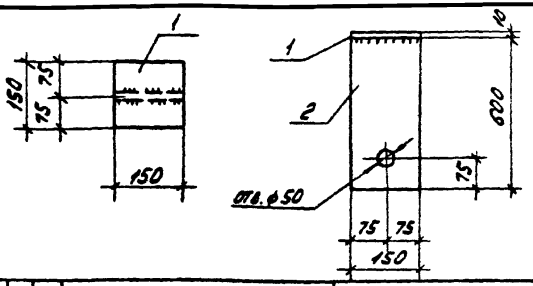

Формат	Зона	Поз.	Обозначение	Наименование	Кол.	Примечание
				Документация		
А4			ТП 904-1-66.86-КЖИ-ТТ2	Технические требования к изготовлению арматурных и закладных изделий		
				Детали		
Б4		1		-Б-10 ГОСТ 19903-74 ℓ=150	1	1.8 кг
Б4		2		-Б-10 ГОСТ 19903-74 ℓ= 600	1	7.1 кг

Привязан

Инв.№ 9328/7

ТП 904-1-66.86-КЖИ-МС8

Изделие соединительное МС 8		Стадия	Масса	Масштаб
		РП	8.9	-
		Лист	Листов 1	
8Ст3кл2		Госстрой СССР РОСТОБСКИЙ ПРОМСТРОЙНИИПРОЕКТ		

Провери л	Макарова	
Ст. техник	Растеряева	
Вед. инж.	Макарова	
Рук. гр.	Моргунов	
Гл. спец.	Осташевский	
Нач. отд.	Салькинц	
Н. контр.	Луценко	

Копировал

Формат А4

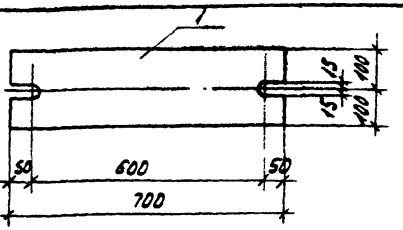

Формат	Зона	Поз.	Обозначение	Наименование	Кол.	Примечание
				Документация		
А4			ТП 904-1-66.86-КЖИ-ТТ2	Технические требования к изготовлению арматурных и закладных изделий		
				Детали		
Б4		1		-Б-20 ГОСТ 19903-74 ℓ=700	1	22.0 кг

Привязан

Инв.№ 9328/7

ТП 904-1-66.86-КЖИ-МС9

Изделие соединительное МС9		Стадия	Масса	Масштаб
		РП	22.0	1:10
		Лист	Листов 1	
ВСт3пс6-1		Госстрой СССР РОСТОБСКИЙ ПРОМСТРОЙНИИПРОЕКТ		

Провери л	Макарова	
Ст. техник	Растеряева	
Вед. инж.	Макарова	
Рук. гр.	Моргунов	
Гл. спец.	Осташевский	
Нач. отд.	Салькинц	
Н. контр.	Луценко	

Копировал

Формат А4

Типовой проект 904-1-66.86- КЖИ Альбом 7

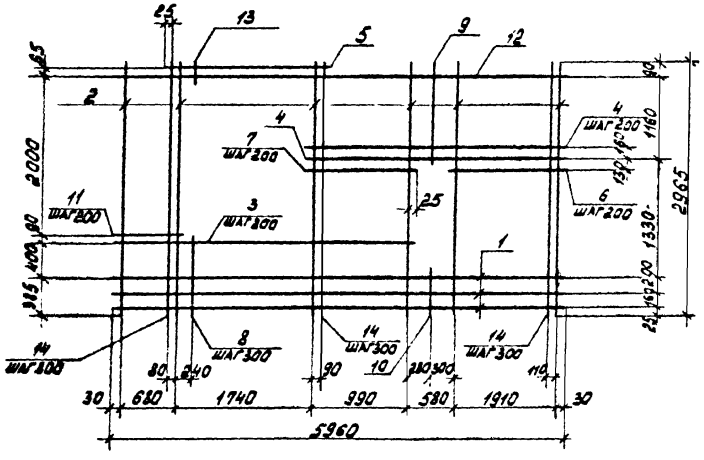

Формат	Зона	Поз.	Обозначение	Наименование	Кол.	Примечание
				Документация		
А4			ТП904-1-66.86 КЖИ-ТТ	Технические требования к изготовлению арматурных и закладных изделий		
				Детали		
Б4		1		ф5ВрI ГОСТ 6727-80 ℓ=5960	3	0.8кг
Б4		2		ф6АIII ГОСТ 5781-82 ℓ=2965	6	0.7кг
Б4		3		ф5ВрI ГОСТ 6727-80 ℓ=3465	2	0.5кг
Б4		4		ф5ВрI ГОСТ 6727-80 ℓ=3535	6	0.5кг
Б4		5		ф10АIII ГОСТ 5781-82 ℓ=1960	1	1.2кг
Б4		6		ф5ВрI ГОСТ 6727-80 ℓ=1970	6	0.3кг
Б4		7		ф5ВрI ГОСТ 6727-80 ℓ=1040	4	0.2кг
Б4		8		ф5ВрI ГОСТ 6727-80 ℓ=810	5	0.1кг
Б4		9		ф5ВрI ГОСТ 6727-80 ℓ=1275	1	0.2кг
Б4		10		ф5ВрI ГОСТ 6727-80 ℓ=415	1	0.1кг
Б4		11		ф5ВрI ГОСТ 6727-80 ℓ=735	10	0.1кг
Б4		12		ф18АIII ГОСТ 5781-82 ℓ=5960	1	11.9кг
Б4		13		ф5ВрI ГОСТ 6727-80 ℓ=120	5	0.02кг
Б4		14		ф5ВрI ГОСТ 6727-80 ℓ=2965	11	0.4кг

Привязан

Инв. №

9328/7 86

ТП904-1-66.86 -КЖИ-С1

СЕТКА АРМАТУРНАЯ С1

Стадия	Масса	Масштаб
РП	32,6	-

Лист | Листов 1

ГОССТРОЙ СССР РОСТОВСКИЙ ПРОМСТРОЙНИИПРОЕКТ

Техник	Замян	
Вед. инж.	Макарова	
Рук. гр.	Моргунов	
Нач. ОСП-1	Салкаянц	
Гл. спец.	Осташевский	
Н. контр.	Луценко	

Копировал Кузнецова

Формат А3

Типовой проект 904-1-66.86-КЖИ Альбом 7

ГОСТ 14098-68-КТ-2

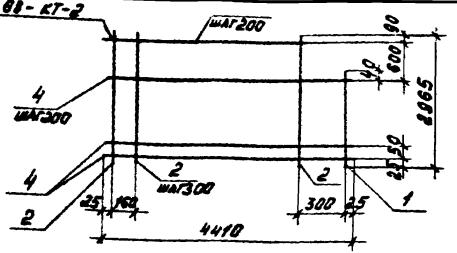

Формат	Зона	Поз.	Обозначение	Наименование	Кол.	Примечание
				Документация		
А4			ТП 904-1-66.86-КЖИ-ТТ2	Технические требования к изготовлению арматурных и закладных изделий		
				Детали		
Б.Ч.		1		ф5Вр-I ГОСТ 6727-80 ℓ=2315	1	0.3 кг
Б.Ч.		2		ф5Вр-I ГОСТ 6727-80 ℓ=2965	15	0.4 кг
Б.Ч.		3		ф5Вр-I ГОСТ 6727-80 ℓ=4110	3	0.6 кг
Б.Ч.		4		ф5Вр-I ГОСТ 6727-80 ℓ=4410	13	0.6 кг

Привязан

Инв. №

9328/7

ТП 904-1-66.86-КЖИ-С2

Ст. техник	Растеряева	
Вед. инж.	Макарова	
Рук. гр.	Моргунов	
Гл. спец.	Осташевский	
Нач. ОСТ-1	Салькынц	
Н. контр.	Луценко	

Сетка арматурная С2

Стадия	Масса	Масштаб
РП	15.9	—
Лист	Листов 1	

Госстрой СССР Ростовский промстройниипроект

Копировал Кузнецова

Формат А4

Типовой проект 904-1-66.86-КЖИ Альбом 7

ГОСТ 14098-68-КТ-2

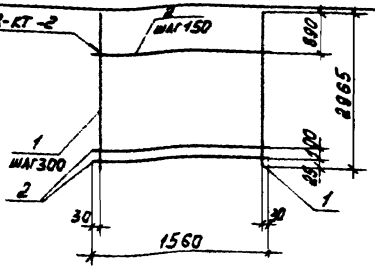

Формат	Зона	Поз.	Обозначение	Наименование	Кол.	Примечание
				Документация		
А4			ТП 904-1-66.86-КЖИ-ТТ2	Технические требования к изготовлению арматурных и закладных изделий		
				Детали		
Б.Ч.		1		ф6А-III ГОСТ 5781-82 ℓ=2965	6	0.7 кг
Б.Ч.		2		ф3Вр-I ГОСТ 6727-80 ℓ=1560	15	0.08 кг

Привязан

Инв. №

9328/7

ТП 904-1-66.86-КЖИ-С3

Ст. техник	Растеряева	
Вед. инж.	Макарова	
Рук. гр.	Моргунов	
Гл. спец.	Осташевский	
Нач. ОСТ-1	Салькынц	
Н. контр.	Луценко	

Сетка арматурная С3

Стадия	Масса	Масштаб
РП	5.4	—
Лист	Листов 1	

Госстрой СССР Ростовский промстройниипроект

Копировал Кузнецова

Формат А4

Типовой проект 904-1-66.86-КЖИ Альбом 7

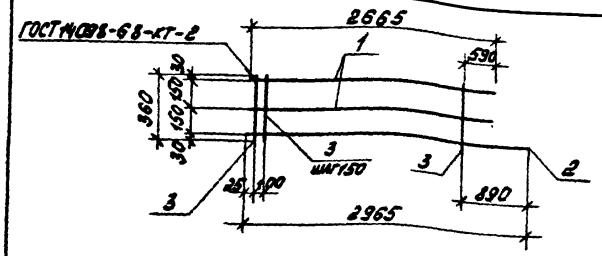

Формат	Зона	Поз.	Обозначение	Наименование	Кол.	Примечание
				Документация		
А4			ТП 904-1-66.86-КЖИ-ТТ2	Технические требования к изготовлению арматурных и закладных изделий		
				Детали		
Б.Ч.		1		ф6А-III ГОСТ 5781-82 ℓ=2665	2	0.6кг
Б.Ч.		2		ф6А-III ГОСТ 5781-82 ℓ=2965	1	0.7кг
Б.Ч.		3		ф3Вр-I ГОСТ 6727-80 ℓ=360	15	0.02кг

Привязан

Инв. №

9328/7

ТП 904-1-66.86 -КЖИ- С4

Сетка арматурная С4

Стадия	Масса	Масштаб
РП	2.2	–

Лист | Листов 1

Госстрой СССР Ростовский Промстройниипроект

Ст.техник	Растеряева	
Вед.инж.	Макарова	
Рук.гр.	Моргунов	
Гл.спец.	Осташевский	
Нач.ОСП-1	Саакьянц	
Н.контр.	Луценко	

Копировал Кузнецова

Формат А4

Типовой проект 904-1-66.86-КЖИ Альбом 7

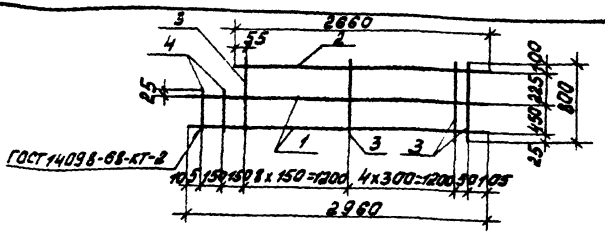

Формат	Зона	Поз.	Обозначение	Наименование	Кол.	Примечание
				Документация		
А4			ТП 904-1-66.86-КЖИ-ТТ2	Технические требования к изготовлению арматурных и закладных изделий		
				Детали		
Б.Ч.		1		ф6А-III ГОСТ 5781-82 ℓ=2960	2	0.7кг
Б.Ч.		2		ф6А-III ГОСТ 5781-82 ℓ=2660	1	0.6кг
Б.Ч.		3		ф3Вр-I ГОСТ 6727-80 ℓ=800	14	0.04кг
Б.Ч.		4		ф3Вр-I ГОСТ 6727-80 ℓ=500	2	0.03кг

Привязан.

Инв. №

9328/7 88

ТП 904-1-66.86-КЖИ- С5

Сетка арматурная С5

Стадия	Масса	Масштаб
РП	2.6	–

Лист | Листов 1

Госстрой СССР Ростовский Промстройниипроект

Ст.техник	Растеряева	
Вед.инж.	Макарова	
Рук.гр.	Моргунов	
Гл.спец.	Осташевский	
Нач.ОСП-1	Саакьянц	
Н.контр.	Луценко	

Инв. № подл. | Подпись и дата | Взам. инв. №

Копировал Кузнецова

Формат А4

Типовой проект 904-1-66.86-КЖСИ Альбом 7

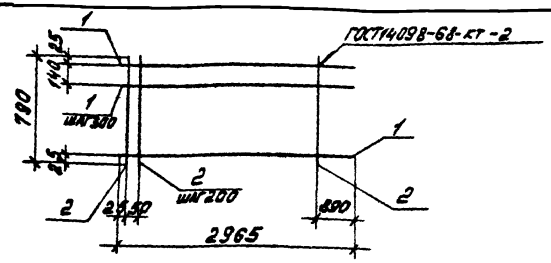

Формат	Зона	Поз.	Обозначение	Наименование	Кол.	Примечание
				Документация		
А4			ТП 904-1-66.86-КЖИ-ТТ2	Технические требования к изготовлению арматурных и закладных изделий		
				Детали		
Б.Ч		1		ф6А-III ГОСТ 5781-82 ℓ=2965	4	0.7 кг
Б.Ч		2		ф38р-I ГОСТ 6727-80 ℓ=790	12	0.04 кг

Привязан

Инв. №

9328/7

Ст. техник	Растеряева		ТП 904-1-66.86 -КЖИ- С6
Вед. инж.	Макарова		Сетка арматурная С6
Рук. гр.	Моргунов		Стадия: РП; Масса: 3.3; Масштаб: —
Гл. спец.	Осташевский		Лист; Листов 1
Нач. отд.	Саакьянц		Госстрой СССР Ростовский Промстройниипроект
Н. контр.	Луценко		

Инв. № подл. | Подпись и дата | Взам. инв. №

Копировал Кузнецова

Формат А4

Типовой проект 904-1-66.86-КЖСИ Альбом 7

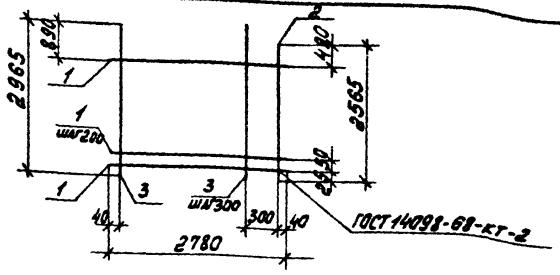

Формат	Зона	Поз.	Обозначение	Наименование	Кол.	Примечание
				Документация		
А4			ТП 904-1-66.86-КЖИ-ТТ2	Технические требования к изготовлению арматурных и закладных изделий		
				Детали		
Б.Ч		1		ф38р-I ГОСТ 6727-80 ℓ=2780	12	0.1 кг
Б.Ч		2		ф6А-III ГОСТ 5781-82 ℓ=2565	1	0.6 кг
Б.Ч		3		ф6А-III ГОСТ 5781-82 ℓ=2965	9	0.7 кг

Привязан

Инв. №

9328/7 89

Ст. техник	Растеряева		ТП 904-1-66.86 -КЖИ- С7
Вед. инж.	Макарова		Сетка арматурная С7
Рук. гр.	Моргунов		Стадия: РП; Масса: 8.1; Масштаб: —
Гл. спец.	Осташевский		Лист; Листов 1
Нач. отд.	Саакьянц		Госстрой СССР Ростовский Промстройниипроект
Н. контр.	Луценко		

Инв. № подл. | Подпись и дата | Взам. инв. №

Копировал Кузнецова

Формат А4

Типовой проект 904-1-66.86-КЖИ Альбом 7

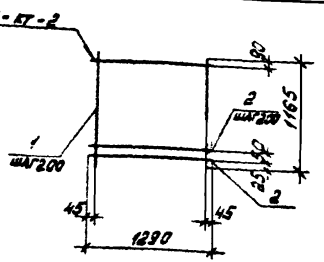

Формат	Зона	Поз	Обозначение	Наименование	Кол.	Примечание
				Документация		
А4			ТП 904-1-66.86-КЖИ-ТТ2	Технические требования к изготовлению арматурных и закладных изделий		
				Детали		
Б.Ч.		1		ф58 р-I ГОСТ 6727-80 ℓ=1165	7	0.2 кг
Б.Ч.		2		ф58 р-I ГОСТ 6727-80 ℓ=1290	7	0.2 кг

Привязан

Инв. №

9328/7

ТП 904-1-66.86-КЖИ-С8

Ст. техник	Растеребова		
Вед. инж.	Макарова		
Рук. гр.	Моргунов		
Гл. спец.	Остащевский		
Нач. отд.	Саакьянц		
Н. контр.	Луценко		

Сетка арматурная С8

Стадия	Масса	Масштаб
РП	2.8	—
Лист	Листов 1	

Госстрой СССР Ростовский Промстройниипроект

Копировал Кузнецова

Формат А4

Типовой проект 904-1-66.86-КЖИ Альбом 7

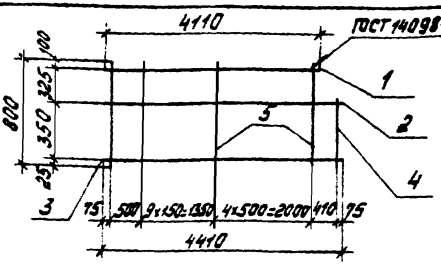

Формат	Зона	Поз	Обозначение	Наименование	Кол.	Примечание
				Документация		
А4			ТП 904-1-66.86-КЖИ-ТТ2	Технические требования к изготовлению арматурных и закладных изделий		
				Детали		
Б.Ч.		1		ф10 А-III ГОСТ 5781-82 ℓ=4110	1	2.5 кг
Б.Ч.		2		ф10 А-III ГОСТ 5781-82 ℓ=4410	1	2.7 кг
Б.Ч.		3		ф14 А-III ГОСТ 5781-82 ℓ=4410	1	5.3 кг
Б.Ч.		4		ф58 р-I ГОСТ 6727-80 ℓ=400	1	0.1 кг
Б.Ч.		5		ф58 р-I ГОСТ 6727-80 ℓ=800	15	0.1 кг

Привязан

Инв. №

9328/7 90

ТП 904-1-66.86-КЖИ-С9

Ст. техник	Растеребова		
Вед. инж.	Макарова		
Рук. гр.	Моргунов		
Гл. спец.	Остащевский		
Нач. отд.-1	Саакьянц		
Н. контр.	Луценко		

Сетка арматурная С9

Стадия	Масса	Масштаб
РП	12.1	—
Лист	Листов 1	

Госстрой СССР Ростовский Промстройниипроект

Копировал Кузнецова

Формат А4

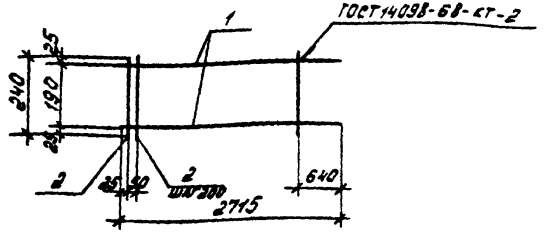

Формат	Зона	Поз.	Обозначение	Наименование	Кол.	Примечание
				Документация		
А4			ТП 904-1-66.86-КЖИ-ТТ2	Технические требования к изготовлению арматурных и закладных изделий		
				Детали		
Б4		1		ф6А-III ГОСТ 5781-82 l=2715	2	0.6 кг
Б4		2		ф3Вр-I ГОСТ 6727-80 l=240	12	0.01 кг

Привязан

Инв. №

9328/7

ТП 904-1-66.86-КЖИ-С10

Сетка арматурная С10

Стадия	Масса	Масштаб
РП	1.3	–

Лист | Листов 1

Госстрой СССР Ростовский Промстройниипроект

Ст. техник	Растеряева	
Вед. инж.	Макарова	
Рук. гр.	Моргунов	
Гл. спец.	Осташевский	
Нач. ОСП-1	Салкьянц	
Н. контр.	Луценко	

Копировал Кузнецова

Формат А4

Типовой проект 904-1-66.86-КЖИ Альбом 7

Взам. инв. №

Подпись и дата

Инв. № подл.

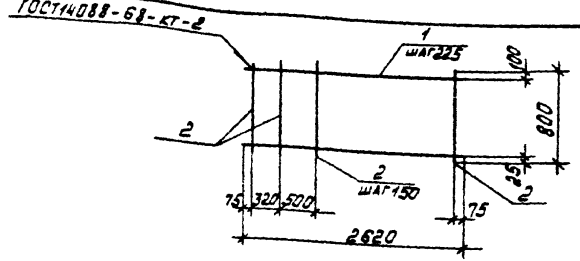

Формат	Зона	Поз.	Обозначение	Наименование	Кол.	Примечание
				Документация		
А4			ТП 904-1-66.86-КЖИ-ТТ2	Технические требования к изготовлению арматурных и закладных изделий		
				Детали		
Б4		1		ф6А-III ГОСТ 5781-82 l=2620	4	0.6 кг
Б4		2		ф3Вр-I ГОСТ 6727-80 l=800	14	0.04 кг

Привязан

Инв. №

9328/7 91

ТП 904-1-66.86-КЖИ-С11

Сетка арматурная С11

Стадия	Масса	Масштаб
РП	3.0	–

Лист | Листов 1

Госстрой СССР Ростовский Промстройниипроект

Ст. техник	Растеряева	
Вед. инж.	Макарова	
Рук. гр.	Моргунов	
Гл. спец.	Осташевский	
Нач. ОСП-1	Салкьянц	
Н. контр.	Луценко	

Копировал Кузнецова

Формат А4

Типовой проект 904-1-66.86-КЖИ Альбом 7

Взам. инв. №

Подпись и дата

Инв. № подл.

Типовой проект 904-1-66.86-КЖИ Альбом 7

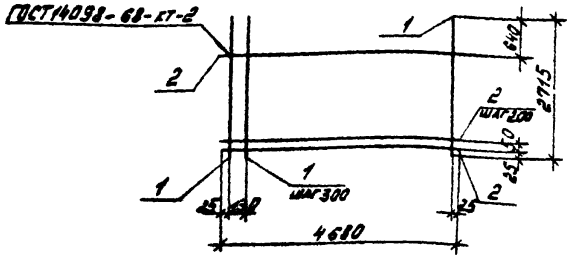

Формат	Зона	Поз.	Обозначение	Наименование	Кол.	Примечание
				Документация		
А4			ТП 904-1-66.86-КЖИ-ТТ2	Технические требования к изготовлению арматурных и закладных изделий		
				Детали		
Б4		1		ф6А-III ГОСТ 5781-82 ℓ=2715	17	0.6 кг
Б4		2		ф3ВР-I ГОСТ 6727-80 ℓ=4680	12	0.2 кг

Привязан

Инв. №

9328/7

ТП 904-1-66.86-КЖИ-С12

Сетка арматурная С12

Стадия	Масса	Масштаб
РП	12.6	–

Лист | Листов 1

ГОССТРОЙ СССР РОСТОВСКИЙ ПРОМСТРОЙНИИПРОЕКТ

Ст. техник.	Растеряева	
Вед. инж.	Макарова	
Рук. гр.	Моргунов	
Гл. спец.	Осташевский	
Нач. ОСП-1	Саакьянц	
Н. контр.	Л. Ценко	

Копировал Кузнецова

Формат А4

Типовой проект 904-1-66.86-КЖИ Альбом 7

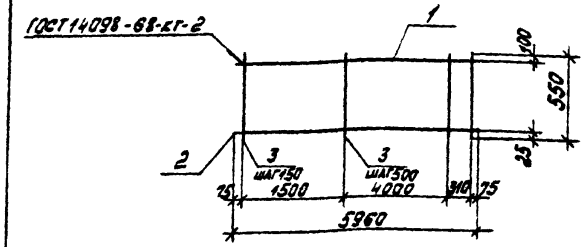

Формат	Зона	Поз.	Обозначение	Наименование	Кол.	Примечание
				Документация		
А4			ТП 904-1-66.86-КЖИ-ТТ2	Технические требования к изготовлению арматурных и закладных изделий		
				Детали		
Б4		1		ф10А-III ГОСТ 5781-82 ℓ=5960	1	3.7 кг
Б4		2		ф18А-III ГОСТ 5781-82 ℓ=5960	1	11.9 кг
Б4		3		ф5ВР-I ГОСТ 6727-80 ℓ=550	20	0.08 кг

Привязан

Инв. №

9328/7 92

ТП904-1-66.86-КЖИ-С13

Сетка арматурная С13

Стадия	Масса	Масштаб
РП	17.2	–

Лист | Листов 1

ГОССТРОЙ СССР РОСТОВСКИЙ ПРОМСТРОЙНИИПРОЕКТ

Ст. техник.	Растеряева	
Вед. инж.	Макарова	
Рук. гр.	Моргунов	
Гл. спец.	Осташевский	
Нач. ОСП-1	Саакьянц	
Н. контр.	Луценко	

Инв. № подл. | Подпись и дата | Взам. инв. №

Типовой проект 904-1-66.86-КЖИ Альбом 7

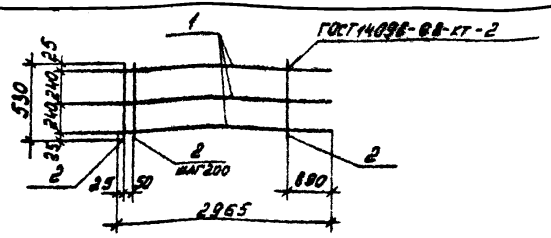

Формат	Зона	Поз.	Обозначение	Наименование	Кол.	Примечание
				Документация		
А4			ТП 904-1-66.86-КЖИ-ТТ2	Технические требования к изготовлению арматурных и закладных изделий		
				Детали		
Б.Ч		1		ф6А-III ГОСТ 5781-82 ℓ=2965	3	0.7кг
Б.Ч		2		ф3Вр-I ГОСТ 6727-80 ℓ=530	12	0.03кг

Привязан

Инв. № 9328/7

Ст. техник	Растеряева	
Вед. инж.	Макарова	
Рук. гр.	Морчунов	
Гл. спец.	Осташевский	
Нач. отд.	Салькевич	
Н. контр.	Луценко	

ТП 904-1-66.86-КЖИ-С14

Сетка арматурная С14

Стадия	Масса	Масштаб
РП	2.5	—
Лист	Листов 1	

Госстрой СССР Ростовский Промстройниипроект

Копировал Кузнецова

Формат А4

Типовой проект 904-1-66.86-КЖИ Альбом 7

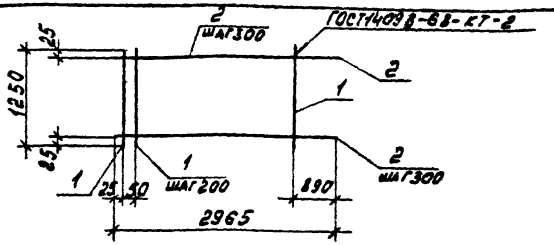

Формат	Зона	Поз.	Обозначение	Наименование	Кол.	Примечание
				Документация		
А4			ТП 904-1-66.86-КЖИ-ТТ2	Технические требования к изготовлению арматурных и закладных изделий		
				Детали		
Б.Ч		1		ф3Вр-I ГОСТ 6727-80 ℓ=1250	12	0.06кг
Б.Ч		2		ф6А-III ГОСТ 5781-82 ℓ=2965	5	0.7кг

Привязан

Инв. № 9328/7 93

Ст. техник	Растеряева	
Вед. инж.	Макарова	
Рук. гр.	Морчунов	
Гл. спец.	Осташевский	
Нач. отд.	Салькевич	
Н. контр.	Луценко	

ТП 904-1-66.86-КЖИ-С15

Сетка арматурная С15

Стадия	Масса	Масштаб
РП	4.2	—
Лист	Листов 1	

Госстрой СССР Ростовский Промстройниипроект

Копировал Кузнецова

Формат А4

Типовой проект 904-1-66.86-КЖИ Альбом 7

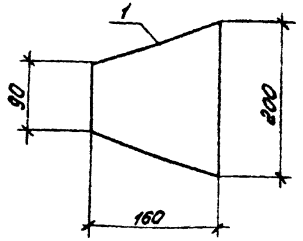

Формат	Зона	Поз.	Обозначение	Наименование	Кол.	Примечание
				Документация		
А4			ТП904-1-66.86КЖИ-ТТ	Технические требования к изготовлению закладных и арматурных изделий		
				Детали		
		1		-200×8 ГОСТ 19903-76 С=160	1	2.0кг

Привязан

Инв. №

9328/7

ТП904-1-66.86-КЖИ-МС13			
Изделие соединительное МС 13	Стадия	Масса	Масштаб
	РП	2.0	1:5
	Лист	Листов 1	
	Госстрой СССР Ростовский Промстройниипроект		

Ст. техник	Ванян	
Зед. инж.	Макарова	
Рук. гр.	Моргунов	
Нач. ОСП-1	Салкынец	
Гл. спец.	Осташевский	
Н. контр.	Луценко	

Копировал Кузнецова

Формат А4

Типовой проект 904-1-66.86-КЖИ Альбом 7

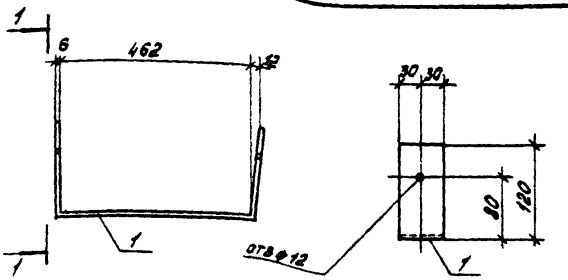

Формат	Зона	Поз.	Обозначение	Наименование	Кол.	Примечание
				Документация		
А4			ТП904-1-66.86КЖИ-ТТ	Технические требования к изготовлению закладных и арматурных изделий		
				Детали		
		1		-60×6 ГОСТ 19903-76 С=702	1	2 0кг

Привязан

Инв. №

9328/7 94

ТП904-1-66.86-КЖИ-МС14			
Изделие соединительное МС 14	Стадия	Масса	Масштаб
	РП	2.0	—
	Лист	Листов 1	
	Госстрой СССР Ростовский Промстройниипроект		

Ст. техник	Ванян	
Зед. инж.	Макарова	
Рук. гр.	Моргунов	
Нач. ОСП-1	Салкынец	
Гл. спец.	Осташевский	
Н. контр.	Луценко	

Копировал Кузнецова

Формат А4

Инв. № подл. | Подпись и дата | Взам. инв. №

Типовой проект 904.1-66.86-КЖИ Альбом 7

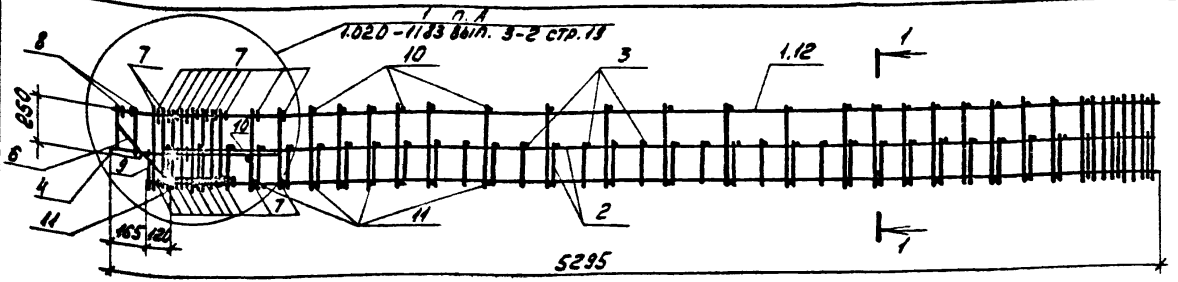

Раздел	Зона	Поз.	Обозначение	Наименование	Кол.	Примечание
				Документация		
ДЧ			ТП 904-1-66.86-КЖИ-ТТ2	Технические требования к изготовлению арматурных и закладных изделий.		
				Сборочные единицы		
ДЧ		1	ТП 904-1-66.86-КЖИ. КР10	Каркас плоский КР10	1	
ДЧ		12		То же КР11	1	
ДЧ		2	- С57	Сетка арматурная С57	1	
ДЧ		3		То же С58	1	
		4	1.020-1/83 вып. 3-3	Изделие закладное МН-25	1	
				Детали		
		6	1.020-1/83 вып. 3-3	Стержень гнутый СГ-1	2	
		7		То же СГ-8	22	
		8		" СГ-11	2	
		9		" СГ-14	1	
БЧ		10		ф10А-I ГОСТ 5781-82 ℓ=220	23	0.14 кг
БЧ		11		ф10АI ГОСТ 5781-82 ℓ=400	27	0.25 кг

Сборку пространственного каркаса выполнять в соответствии с указаниями серии 1.020-1/83 вып. 3-2.

Привязан

Инв. № подл. | Подп. и дата | Взам. инв. №

9328/7 95

Инв. № подл.

Проверил	Макарова	
Ст. инж.	Толмачева	
Вед. инж.	Макарова	
Рук. гр.	Моргунов	
Гл. спец.	Осташевский	
Нач. отд.	Савкович	
Н. контр.	Лученко	

ТП 904.1-66.86 - КЖИ - КП13

Каркас пространственный КП13

Стадия	Масса	Масштаб
РП	87.5	
Лист	Листов 1	

Госстрой СССР РОСТОВСКИЙ ПРОМСТРОЙНИИПРОЕКТ

Копировал

Формат А3

Типовой проект 904-1-66.86-КЖИ Альбом 7

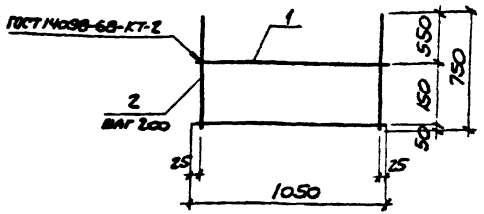

Формат	Зона	Поз.	Обозначение	Наименование	Кол	Примечание
				Документация		
А4			ТП 904-1-66.86-КЖИ-ТТ2	Технические требования к изготовлению арматурных и закладных изделий		
				Детали		
Б.Ч.		1		ФВАI ГОСТ 5781-82 ℓ=1050	2	0,4 кг
Б.Ч.		2		ФI2АII ГОСТ 5781-82 ℓ=750	6	0,7 кг

Привязан

Инв. № 9328/1

		ТП 904-1-66.86-КЖИ-С25	
Проектир.	Макарова	Сетка арматурная С25	Стадия: РП; Масса: 5.0; Масштаб: —
Ст. техник	Астеряева		Лист; Листов 1
Ст. инж.	Макарова		Госстрой СССР Ростовский Промстройниипроект
Рук. гр.	Моргунов		
Гл. спец.	Осташевский		
Нач. отд-ния	Сайкьянц		
Н. контр.	Луценко		

Инв. № подл. | Подпись и дата | Взам. инв. №

Копировал

Формат А4

Типовой проект 904-1-66.86-КЖИ Альбом 7

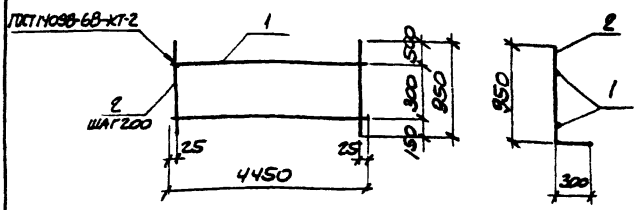

Формат	Зона	Поз.	Обозначение	Наименование	Кол	Примечание
				Документация		
А4			ТП 904-1-66.86-КЖИ-ТТ2	Технические требования к изготовлению арматурных и закладных изделий		
				Детали		
Б.Ч.		1		ФI2АII ГОСТ 5781-82 ℓ=4450	2	4,0 кг
Б.Ч.		2		ФI2АII ГОСТ 5781-82 ℓ=1250	23	1,1 кг

Привязан

Инв. № 9328/1 96

		ТП 904-1-66.86-КЖИ-С37	
Проектир.	Макарова	Сетка арматурная С37	Стадия: РП; Масса: 33,3; Масштаб: —
Ст. техник	Астеряева		Лист; Листов 1
Инженер	Тимачева		Госстрой СССР Ростовский Промстройниипроект
Ст. инж.	Макарова		
Рук. гр.	Моргунов		
Гл. спец.	Осташевский		
Нач. отд-ния	Сайкьянц		
Н. контр.	Луценко		

Копировал

Формат А4

Типовой проект 904-1-66.86-КЖИ Альбом 7

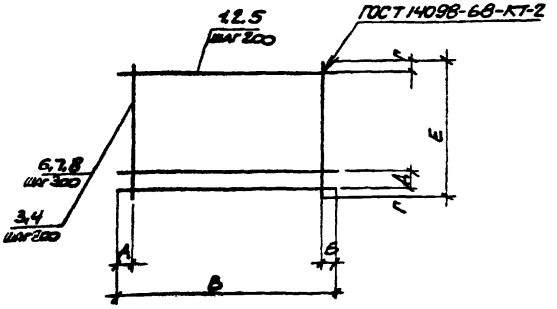

Формат	Зона	Поз.	Обозначение	Наименование	Кол. на исполн.					Примечание
				Документация						
А4			ТП 904-1-66.86-КЖИ-ТТ2	Технические требования к изготовлению арматурных и закладных изделий						
				Детали						
Б.4		1		Ф12АII ГОСТ 5781-82 ℓ=850	4	9	25			0,8кг
Б.4		2		Ф16АII ГОСТ 5781-82 ℓ=1650				15		2,6кг
Б.4		3		Ф16АII ГОСТ 5781-82 ℓ=2850				9		4,5кг
Б.4		4		Ф16АII ГОСТ 5781-82 ℓ=2050					10	3,2кг
Б.4		5		Ф16АII ГОСТ 5781-82 ℓ=1850					11	2,9кг
Б.4		6		Ф6АI ГОСТ 5781-82 ℓ=640	3					0,1кг
Б.4		7		Ф6АI ГОСТ 5781-82 ℓ=1550		3				0,3кг
Б.4		8		Ф6АI ГОСТ 5781-82 ℓ=4850			3			1,1кг
					С26	С27	С28	С29	С30	

Марка сеток	Размеры мм						Масса кг
	А	Б	В	Г	Д	Е	
С26	20	230	850	20	200	640	3,5
С27	20	230	850	25	100	1550	8,1
С28	20	230	850	25	200	4850	23,3
С29	25	25	1650	25	200	2850	79,5
С30	25	25	1850	25	200	2050	63,9

Инв. № подл. | Подпись и дата | Взам. инв. №

Привязан

Инв. №

9328/7 97

Проверил	Макарова	
Ст. технич.	Растеряева	
Инженер	Томачева	
Ст. инж.	Макарова	
Рук. гр.	Моргунов	
Гл. спец.	Осташевский	
Нач. ОСП-1	Саакьянц	
Н. контр.	Лущенко	

ТП 904-1-66.86-КЖИ-С26

Сетка арматурная (С26-С30)

Стадия	Масса	Масштаб
Р	смотрите таблицу	–

Лист | Листов 1

ГОССТРОЙ СССР
РОСТОВСКИЙ ПРОМСТРОЙНИИПРОЕКТ

Копировал

Формат А3

Типовой проект 904-1-66.86-КЖИ Альбом 7

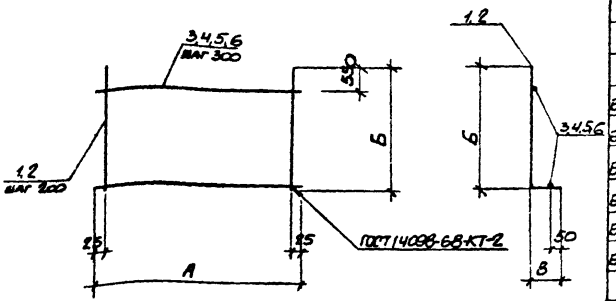

Формат	Зона	Поз	Обозначение	Наименование	Кол. на исполн.				Примечание
				Документация					
А4			ТП 904-1-66.86-КЖИ-ТТ2	Технические требования к изготовлению арматурных и закладных изделий					
				Детали					
Б.4		1		Ф16АII ГОСТ 5781-82 ℓ=1200	4		8	25	1,9кг
Б.4		2		Ф16АII ГОСТ 5781-82 ℓ=1450		21			2,3кг
Б.4		3		Ф8АI ГОСТ 5781-82 ℓ=650	3				0,3кг
Б.4		4		Ф8АI ГОСТ 5781-82 ℓ=4050		4			1,6кг
Б.4		5		Ф8АI ГОСТ 5781-82 ℓ=1450			3		0,6кг
Б.4		6		Ф8АI ГОСТ 5781-82 ℓ=4850				3	1,9кг
					С31	С32	С33	С34	

Марка сеток	Размеры, мм				Масса кг
	А	Б	В		
С31	650	1060	140		8,5
С32	4050	1040	410		54,7
С33	1450	1060	140		17,0
С34	4850	1060	140		53,2

Привязан

Инв. №

9328/3 98

Проверил	Макарова	
Ст. техник	Растеряева	
Инженер	Толмачева	
Ст. инж.	Макарова	
Рук. гр.	Моргунов	
Гл. спец.	Осташевская	
Нач. отд.	Саакьянц	
Н. контр.	Луценко	

ТП 904-1-66.86 КЖИ-С31

Сетка арматурная (С31-С34)

Стадия	Масса	Масштаб
РП	смотрите таблицу	—
Лист	Листов 1	

Госстрой СССР
РОСТОВСКИЙ ПРОМСТРОЙНИИПРОЕКТ

Копировал

Формат А3

Типовой проект 904-1-66.86-КЖИ Альбом 7

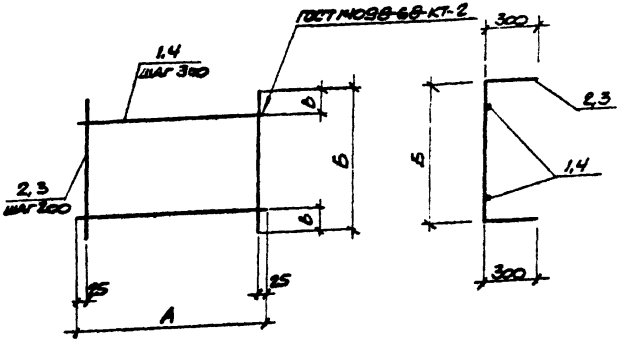

Формат	Зона	Поз.	Обозначение	Наименование	Кол. на испол.			Примечание
				Документация				
А4			ТП 904-1-66.86-КЖИ-ТТ2	Технические требования к изготовлению арматурных и закладных изделий				
				Детали				
Б.Ч		1		ФI2AII ГОСТ 5781-82 ℓ=2850	3			2,5 кг
Б.Ч		2		ФI2AII ГОСТ 5781-82 ℓ=1580	15			1,4 кг
Б.Ч		3		ФI2AII ГОСТ 5781-82 ℓ=1050		11		0,9 кг
Б.Ч		4		ФI2AII ГОСТ 5781-82 ℓ=2050		2		1,8 кг
					С35	С36		

Марка сетки	Размеры, мм А	Б	В		Масса кг
С35	2850	950	175		28,5
С36	2050	450	75		13,5

Привязан

Инв. № подл. | Подпись и дата | Взам. инв. №

9328/7 09

Инв. №

Проверил	Макарова		
Гл. техник	Астерраева		
Инженер	Толмачева		
Ст. инж.	Макарова		
Рук. гр.	Моргунов		
Гл. спец.	Станевская		
Нач. отд-я	Садкьянц		
Н. контр.	Луценко		

ТП 904-1-66.86 - КЖИ - С35, С36

Сетка арматурная (С35, С36)

Стадия	Масса	Масштаб
РП	смотрите таблицу	-
Лист	Листов 1	

Госстрой СССР РОСТОВСКИЙ ПРОМСТРОЙНИИПРОЕКТ

Копировал

Типовой проект 904-1-66.86- КЖИ Альбом 7

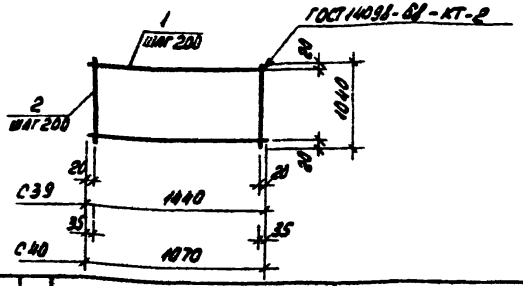

Марка элемента	Масса кг
С39	11.8
С40	9.0

Формат	Зона	Поз.	Обозначение	Наименование	Кол.	Примечание
				Документация		
А4			ТП 904-1-66.86 КЖИ-ТТ2	Технические требования к изготовлению арматурных и закладных изделий		
				С39		
				Детали		
Б4		1		ф14АIII ГОСТ 5781-82 ℓ=1440	6	1.7 кг
Б4		2		ф6АI ГОСТ 5781-82 ℓ=1040	8	0.2 кг
				С40		
				Детали		
Б4		1		ф14АIII ГОСТ 5781-82 ℓ=1070	6	1.3 кг
Б4		3		ф6АI ГОСТ 5781-82 ℓ=1040	6	0.2 кг

Привязан

Инв. №

9328/7

ТП 904-1-66.86-КЖИ-С39

Сетка арматурная (С39, С40)

Стадия	Масса	Масштаб
РП	Смотрите таблицу	-

Лист | Листов 1

ГОССТРОЙ СССР РОСТОВСКИЙ ПРОМСТРОЙНИИПРОЕКТ

Ст. техник	Растеряева	
Вед. инж.	Макарова	
Рук. гр.	Моргунов	
Гл. спец.	Осташевский	
Нач. осп. 1	Саакьянц	
Н. контр.	Луценко	

Копировал [illegible] Формат А4

Типовой проект 904-1-66.86- КЖИ Альбом 7

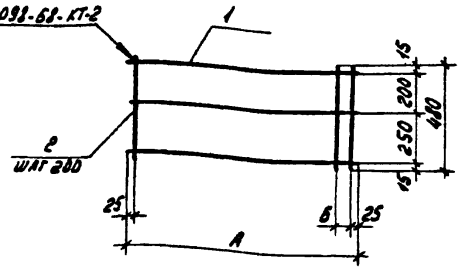

Формат	Зона	Поз.	Обозначение	Наименование	Кол.	Примечание
				Документация		
А4			ТП 904-1-66.86-КЖИ-ТТ2	Технические требования к изготовлению арматурных и закладных изделий		
				С48		
				Детали		
Б4		1		ф6АI ГОСТ 5781-82 ℓ=5550	3	1.2 кг
Б4		2		ф6АIII ГОСТ 5781-82 ℓ=480	29	0.1 кг
				С53		
				Детали		
Б4		1		ф6АI ГОСТ 5781-82 ℓ=5050	3	1.1 кг
Б4		2		ф6АIII ГОСТ 5781-82 ℓ=480	26	0.1 кг

Марка сетки	Размеры, мм А	Б		Масса, кг
С48	5550	100		6.5
С53	5050	-		5.9

Привязан

Инв. №

100

9328/7

ТП 904-1-66.86-КЖИ-С48

Сетка арматурная (С48, С53)

Стадия	Масса	Масштаб
РП	Смотрите таблицу	-

Лист | Листов 1

ГОССТРОЙ СССР РОСТОВСКИЙ ПРОМСТРОЙНИИПРОЕКТ

Проверил	Толмачева	
Инженер	Андреева	
Ст. инж.	Толмачева	
Вед. инж.	Макарова	
Рук. гр.	Моргунов	
Гл. спец.	Осташевский	
Нач. осп. 1	Саакьянц	
Н. контр.	Луценко	

Взам. инв. № | Подп. и дата | Инв. № подл.

Копировал [illegible] Формат А4

Типовой проект 904-1-66.86 КЖИ Альбом 7

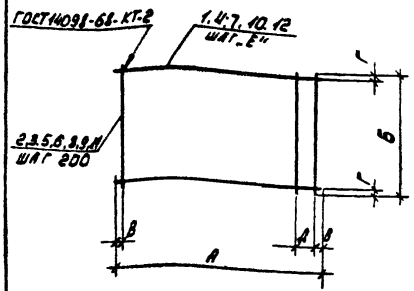

Формат	Зона	Поз	Обозначение	Наименование	Кол. на испол.								Примечание
				Документация									
А4			ТП 904-1-66.86-КЖИ. ТТ2	Технические требования к изготовлению арматурных и закладных изделий									
				Детали									
Б4		1		ф6АI ГОСТ 5781-82 ℓ=6050	3	2							1,3 кг
Б4		2		ф6АIII ГОСТ 5781-82 ℓ=720	31								0,2 кг
Б4		3		ф6АIII ГОСТ 5781-82 ℓ=370		31							0,1 кг
Б4		4		ф6АI ГОСТ 5781-82 ℓ=5650			3	3					1,3 кг
Б4		5		ф8АIII ГОСТ 5784-82 ℓ=450			29						0,2 кг
Б4		6		ф8АIII ГОСТ 5781-82 ℓ=650				29					0,3 кг
Б4		7		ф6АI ГОСТ 5781-82 ℓ=5550					4				1,2 кг
Б4		8		ф6АIII ГОСТ 5781-82 ℓ=780					29				0,2 кг
Б4		9		ф6АIII ГОСТ 5781-82 ℓ=630								26	0,1 кг
Б4		10		ф6АI ГОСТ 5781-82 ℓ=5050						3		3	1,1 кг
Б4		11		ф6АIII ГОСТ 5781-82 ℓ=560						26	28		0,1 кг
Б4		12		ф6АI ГОСТ 5781-82 ℓ=5330							3		1,2 кг
					С42	С43	С45	С47	С49	С52	С54	С56	

Марка сетки	Размеры, мм						Масса, кг
	А	Б	В	Г	Д	Е	
С42	6050	720	25	10	-	350	10,1
С43	6050	370	25	10	-	200	5,7
С45	5650	450	25	25	-	200	9,7
С47	5650	650	25	25	-	200	12,6
С49	5550	780	25	15	100	250	10,6
С52	5050	560	25	30	-	250	5,9
С54	5330	560	15	30	100	250	6,4
С56	5050	630	25	15	-	300	5,9

Привязан

Инв. № подл. | Подп. и дата | Взам. инв. №

9328/7 101 Инв. №

Проверил	Толмачева		
Инженер	Андреева		
Инженер	Толмачева		
Ст. инж.	Макарова		
Рук. гр.	Моргунов		
Гл. спец.	Осташевский		
Нач. отд.	Сакаянц		
Н. контр.	Луценко		

ТП 904-1-66.86-КЖИ-С42

Сетка арматурная (С42, С43, С45, С47, С49, С52, С54, С56)

Стадия	Масса	Масштаб
РП	смотрите таблицу	-
Лист	Листов	

Госстрой СССР
Ростовский Промстройниипроект

Копировал

Формат А3

Типовой проект 904-1-66.86-КЖИ Альбом 7

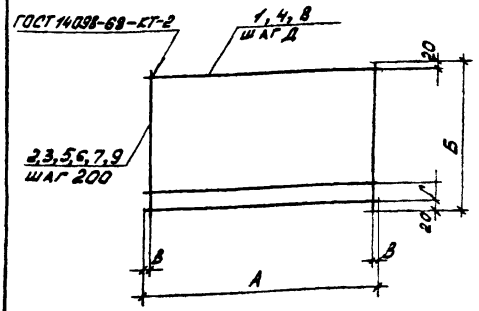

Формат	Зона	Поз.	Обозначение	Наименование	Кол на исполн. С44	С46	С50	С51	С55	С59	Примечание
				Документация							
А4			ТП 904-1-66.86-КЖИ-ТТ2	Технические требования к изготовлению арматурных и закладных изделий							
				Детали							
Б.ч.		1		ф6А I ГОСТ 5781-82 ℓ=5650	9	7				5	1.3кг
Б.ч.		2		ф8А III ГОСТ 5781-82 ℓ=2630	29						1.0кг
Б.ч.		3		ф8А III ГОСТ 5781-82 ℓ=2080		29					0.8кг
Б.ч.		4		ф6А I ГОСТ 5781-82 ℓ=5280			4	5			1.2кг
Б.ч.		5		ф6А III ГОСТ 5781-82 ℓ=830			27				0.2кг
Б.ч.		6		ф8А III ГОСТ 5781-82 ℓ=1140					20		0.5кг
Б.ч.		7		ф8А III ГОСТ 5781-82 ℓ=1190				27			0.5кг
Б.ч.		8		ф6А I ГОСТ 5781-82 ℓ=3850					5		0.9кг
Б.ч.		9		ф8А III ГОСТ 5781-82 ℓ=1430						17	0.6кг

Марка сетки	Размеры, мм А	Б	В	Г	Д		Масса, кг
С44	5650	2630	25	140	350		40.7
С46	5650	2080	25	290	350		32.3
С50	5280	830	40	190	300		10.2
С51	5280	1190	40	250	300		19.5
С55	3850	1140	25	200	300		14.5
С59	5650	1430	25	340	350		16.7

Привязан

Инв. №

9328/7 102

ТП 904-1-66.86-КЖИ-С44

Сетка арматурная (С44, С46, С50, С51, С55, С59)

Стадия	Масса	Масштаб
РП	смотрите таблицу	—

Лист | Листов 1

Госстрой СССР Ростовский Промстройниипроект

Зед. инж.	Макарова	
Рук. гр.	Моргунов	
Гл. спец.	Осташевский	
Нач. ОСП-1	Саакьянц	
Н. контр.	Луценко	

Копировал Кузнецова

Формат А3

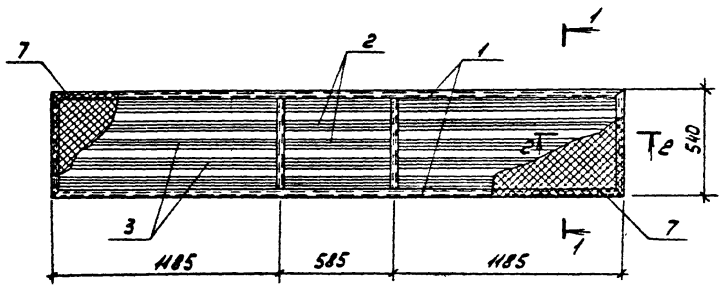

1-1 2-2

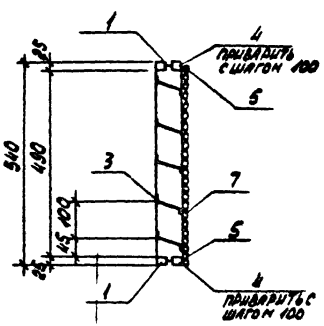

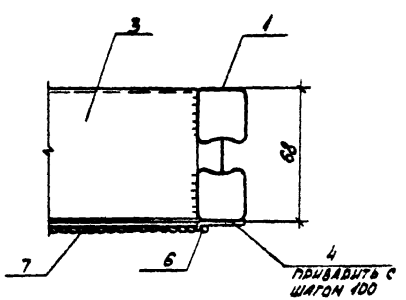

Ведомость деталей

Поз.	Эскиз
2	
3	
4	

Формат	Зона	Поз.	Обозначение	Наименование	Кол.	Примечание
				Документация		
А4			ТП 904-1-66.86-КЖИ-ТТ2	Технические требования к изготовлению арматурных и закладных изделий		
				Сборочные единицы		
		1	1.436.2-15 вып.2	Переплет П30.06	1	
				Детали		
Б4		2		б=1.8 ГОСТ 19903-74 ℓ=535	5	0.8 кг
Б4		3		б=1.8 ГОСТ 19903-74 ℓ=1185	10	1.8 кг
Б4		4		-14х1.8 ГОСТ 503-81 ℓ=30	74	0.01 кг
Б4		5		ф3 ГОСТ 3282-74* ℓ=2930	2	0.2 кг
Б4		6		ф3 ГОСТ 3282-74* ℓ=490	2	0.03 кг
				Стандартные изделия		
		7	ГОСТ 5336-80	Сетка Р20-1.6(2930х490)	1	2.5 кг

Привязан

Инв. № 9328/7 103

ТП 904-1-66.86-КЖИ-ЖР1

Жалюзийная решетка ЖР1

Стадия	Масса	Масштаб
Р	47.0	-
Лист	Листов 1	

Ст. инж.	Макарова	
Рук. гр.	Моргунов	
Гл. спец.	Осташевский	
Нач. отд.	Саакьяни	
Н. контр.	Лукенко	

Вст 3 кп 2

Госстрой СССР Ростовский Промстройниипроект

Копировал

Формат А3

Типовой проект 904-1-66.86-КЖИ Альбом 7

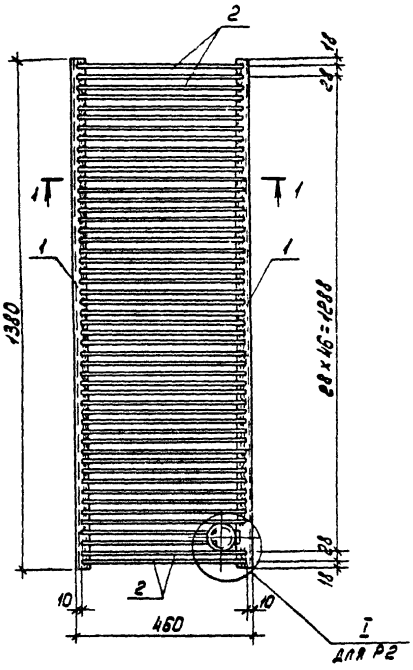

1-1

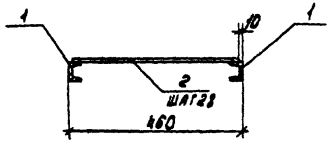

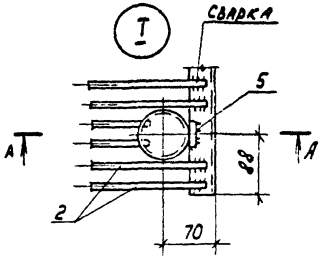

А-А

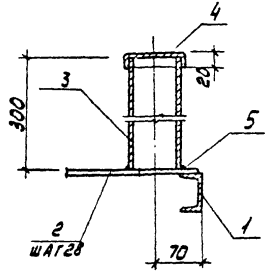

Формат	Зона	Поз.	Обозначение	Наименование	Кол.	Примечание
				Документация		
			ТП 904-1-66.86-КЖИ-ТТ2	Технические требования		
				к изготовлению арматур-		
				ных и закладных изделий		
				Детали		
Б4		1		С5 ГОСТ 8240-72* ℓ=1380	2	6,7кг
Б4		2		ф 8АII ГОСТ 5781-75 ℓ=440	49	0,2кг
			Переменные данные для исполнений			
				Р2		
				Детали		
Б4		3		Труба d70 ГОСТ 3262-75* ℓ=300	1	2,1кг
Б4		4		-110×0,5 ГОСТ 19903-74* ℓ=110	1	0,0 кг
Б4		5		ф 8АII ГОСТ 5781-82 ℓ=30	1	0,01кг

Привязан

Инв. №

9328/7 104

ТП 904-1-66.86-КЖИ-Р1; Р2

Марка	Масса, кг
Р1	23,2
Р2	25,3

Провер.	Горская	
Техник	Суман	
Ст. инж.	Горская	
Рук. гр.	Бескоровайный	
ГАП	Петровский	
Нач. осп.	Саакьянц	
Н. контр.	Луценко	

Стальная решетка (Р1, Р2)

Стадия	Масса	Масштаб
Р	См. таблицу	
Лист	Листов	

Госстрой СССР
РОСТОВСКИЙ ПРОМСТРОЙНИИПРОЕКТ

Копировал

Формат А3

Типовой проект 904-1-66.86- КЖИ Альбом 1

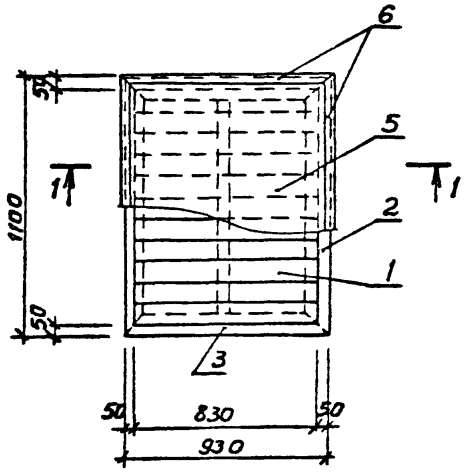

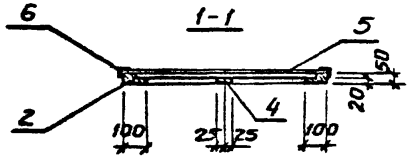

1. Щит выполнить из древесины лиственных пород с влажностью не более 12% с антисептированием, обеспечивающим предел огнестойкости 0,5 часа.

Формат	Зона	Поз.	Обозначение	Наименование	Кол.	Примечание
				Детали		
БЧ		1		Доска 100х29 ГОСТ 2695-71; ℓ=830	14	
БЧ		2		Брус 100х50 ГОСТ 2695-71; ℓ=1100	2	
БЧ		3		Брус 100х50 ГОСТ 2695-71 ℓ=930	2	
БЧ		4		Рейка 50х20 ГОСТ 2695-71 ℓ=900	1	
БЧ		5		Линолеум ГОСТ 7251-77	1,36	м2
БЧ		6		Уголок прессованный из алюминия 410078(30х2) ГОСТ 13737-80	4,0	м

Привязан

Инв. №

9328/7 105

Арх.	Ищенко		
Вед. инж.	Горская		
Рук. гр.	Бескоровай		
ГАП	Петровский		
Нач. отд.	Саакьянц		
Н. контр.	Луценко		

ТП904-1-66.86- КЖИ - ЩД1

Щит деревянный ЩД1

Стадия	Масса	Масштаб
РП	-	1:20
Лист	Листов 1	

Госстрой СССР РОСТОВСКИЙ ПРОМСТРОЙНИИПРОЕКТ

Копировал

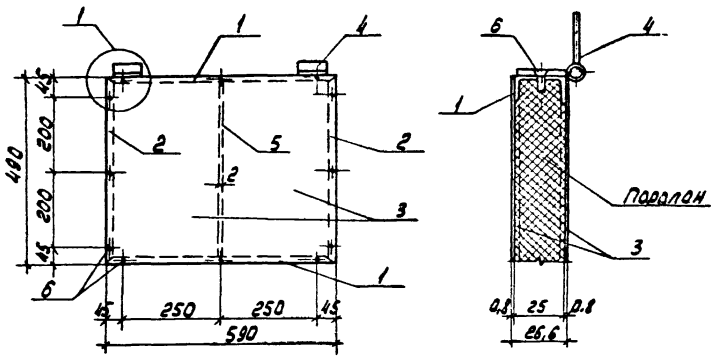

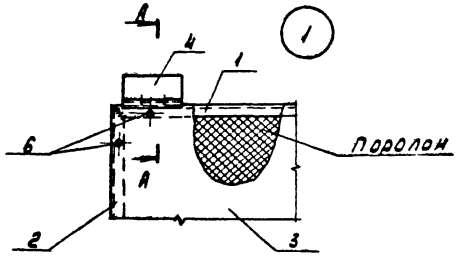

Формат	Зона	Поз.	Обозначение	Наименование	Кол.	Примечание
				Документация		
			ТП 904-1-66.86КЖИ - ТТ2	Технические требования к изготовлению арматурных и закладных изделий		
				Детали		
Б4		1		С52 ГОСТ 13623-80 ℓ=590	2	0,13кг
Б4		2		С52 ГОСТ 13623-80 ℓ=490	2	0,11 кг
Б4		3		δ=0,8 ГОСТ 19904-74* S=0,29м²	2	1,8 кг
Б4		4		Петля оконная ГОСТ 5088-78	2	-
Б4		5		-25х2 ГОСТ 19904-74 ℓ=460	1	0,2 кг
Б4		6		Винт М2 ГОСТ 17473-80 ℓ=10	16	0,002кг

Привязан

106

Инв.№

9328/7

ТП 904-1-66.86 - КЖИ - УК1

Утепленный клапан УК1

Стадия	Масса	Масштаб	
Р	-	-	
Лист	Листов		

Ст. техн.	Суман	
Ст. инж.	Горская	
Рук. гр.	Бескровный	
ГАП	Петровский	
Нач. отд.	Гаврилич	
Н. контр.	Луценко	

Госстрой СССР
Ростовский Промстройниипроект

Копировал АОИ

Формат А3

gost.e-ecolog.ru