ТИПОВОЙ ПРОЕКТ
904-1-66.86

КОМПРЕССОРНАЯ СТАНЦИЯ
АВТОМАТИЗИРОВАННАЯ ОТДЕЛЬНО СТОЯЩАЯ
6(4)К-250 А0
ПРОИЗВОДИТЕЛЬНОСТЬЮ 1500 (1000) $м^3$/МИН. ОСУШЕННОГО ВОЗДУХА

АЛЬБОМ 5

СТРОИТЕЛЬНЫЕ РЕШЕНИЯ ДЛЯ 6 КОМПРЕССОРОВ

9328/5
ц 9-22

КФ ЦИТП инв № 9328/5

gost.e-ecolog.ru

ЦЕНТРАЛЬНЫЙ ИНСТИТУТ ТИПОВОГО ПРОЕКТИРОВАНИЯ
ГОССТРОЯ СССР
КИЕВСКИЙ ФИЛИАЛ
г. Киев-57 ул. Эрена Потье № 12

57/19
Заказ № 1752 Инв. № 9328/5 Тираж 200
Сдано в печать 27 II 198 7 Цена 7-22

ТИПОВОЙ ПРОЕКТ 904-1-66.86

КОМПРЕССОРНАЯ СТАНЦИЯ АВТОМАТИЗИРОВАННАЯ ОТДЕЛЬНО СТОЯЩАЯ

6(4)К-250АО

ПРОИЗВОДИТЕЛЬНОСТЬЮ 1500(1000)$м^3$/МИН ОСУШЕННОГО ВОЗДУХА

АЛЬБОМ 5

СОСТАВ ПРОЕКТА :

АЛЬБОМ 1	ТЕХНОЛОГИЯ ПРОИЗВОДСТВА
АЛЬБОМ 2	СИЛОВОЕ ЭЛЕКТРООБОРУДОВАНИЕ, ЭЛЕКТРИЧЕСКОЕ ОСВЕЩЕНИЕ, СВЯЗЬ И СИГНАЛИЗАЦИЯ
АЛЬБОМ 3	АВТОМАТИЗАЦИЯ И КИП. ЧЕРТЕЖИ
АЛЬБОМ 4	АВТОМАТИЗАЦИЯ И КИП. ЗАДАНИЕ ЗАВОДУ-ИЗГОТОВИТЕЛЮ
АЛЬБОМ 5	СТРОИТЕЛЬНЫЕ РЕШЕНИЯ ДЛЯ 6 КОМПРЕССОРОВ
АЛЬБОМ 6	СТРОИТЕЛЬНЫЕ РЕШЕНИЯ ДЛЯ 4 КОМПРЕССОРОВ
АЛЬБОМ 7	СТРОИТЕЛЬНЫЕ КОНСТРУКЦИИ И ИЗДЕЛИЯ
АЛЬБОМ 8	СПЕЦИФИКАЦИЯ ОБОРУДОВАНИЯ ДЛЯ 6 КОМПРЕССОРОВ
АЛЬБОМ 9	СПЕЦИФИКАЦИЯ ОБОРУДОВАНИЯ ДЛЯ 4 КОМПРЕССОРОВ
АЛЬБОМ 10	СМЕТЫ И ВЕДОМОСТИ ПОТРЕБНОСТИ В МАТЕРИАЛАХ НА ТЕХНОЛОГИЧЕСКИЕ РЕШЕНИЯ ДЛЯ 6 КОМПРЕССОРОВ
АЛЬБОМ 11	СМЕТЫ И ВЕДОМОСТИ ПОТРЕБНОСТИ В МАТЕРИАЛАХ НА ТЕХНОЛОГИЧЕСКИЕ РЕШЕНИЯ ДЛЯ 4 КОМПРЕССОРОВ
АЛЬБОМ 12	СМЕТЫ И ВЕДОМОСТИ ПОТРЕБНОСТИ В МАТЕРИАЛАХ НА СТРОИТЕЛЬНЫЕ РЕШЕНИЯ ДЛЯ 6 КОМПРЕССОРОВ
АЛЬБОМ 13	СМЕТЫ И ВЕДОМОСТИ ПОТРЕБНОСТИ В МАТЕРИАЛАХ НА СТРОИТЕЛЬНЫЕ РЕШЕНИЯ ДЛЯ 4 КОМПРЕССОРОВ

ПРИМЕНЕННЫЕ МАТЕРИАЛЫ : ТИПОВОЙ ПРОЕКТ 407-3-350/84, АЛЬБОМ 1 „ТРАНСФОРМАТОРНЫЕ ПОДСТАНЦИИ С КАБЕЛЬНЫМИ И ВОЗДУШНЫМИ ВВОДАМИ 6-10 КВ НА ОДИН И ДВА ТРАНСФОРМАТОРА МОЩНОСТЬЮ ДО 2×630 КВА" /РАСПРОСТРАНЯЕТ СВЕРДЛОВСКИЙ ФИЛИАЛ ЦИТП/

РАЗРАБОТАН ГОСУДАРСТВЕННЫМИ ПРОЕКТНЫМИ ИНСТИТУТАМИ :
ГИПРОСТРОЙДОРМАШ – АЛЬБОМЫ 1,2,3,4,8,9,10,11 ;
РОСТОВСКИЙ ПРОМСТРОЙНИИПРОЕКТ – АЛЬБОМЫ 5,6,7,8,9,12,13.

УТВЕРЖДЕН МИНСТРОЙДОРМАШЕМ РЕШЕНИЕМ ОТ 28.03.1986 Г N 13/86
С ВВОДОМ В ДЕЙСТВИЕ ОТ 15.08.1986 Г /ПРИКАЗ N 152-II/.

ГЛАВНЫЙ ИНЖЕНЕР ИНСТИТУТА В.Р НИКИТЕНКО
ГЛАВНЫЙ ИНЖЕНЕР ПРОЕКТА Г.В. ОСТАШЕВСКИЙ

КФ ЦИТП инв № 9328/5

Альбом 6

Типовой проект 904-1-66.86-АР

Лист	Наименование	Страница
	Содержание альбома	2
	Пояснительная записка	3-5
	Архитектурные решения	
1	Общие данные (начало).	6
2	Общие данные (окончание).	7
3	Схемы расположения подземных конструкций и опор под внутренние перегородки (начало).	8
4	Схемы расположения подземных конструкций и опор под внутренние перегородки (окончание).	9
5	Планы на отм. 0.000 и 3.800.	10
6	Фрагменты плана 1-3. Схема расположения накладных проступей.	11
7	Фрагмент плана 4.	12
8	Разрезы 1-1 - 5-5	13
9	Фасады	14
10	Схемы расположения опор двойного пола и деревянных щитов.	15
11	Сечения 1-1 - 2-2	16
12	Ведомость отделки помещений. Экспликация полов. План кровли.	17
13	Узлы I-XI. Схема установки закладных элементов в проеме ворот.	18
	Конструкции железобетонные	
1	Общие данные (начало).	19
2	Общие данные (продолжение).	20
3	Общие данные (окончание).	21
4	Схема расположения элементов фундаментов. Узел I.	22
5	Узлы II - VII	23
6	Узлы VIII - XVIII	24
7	Фундаменты Фм1 - Фм3.	25
8	Фундаменты Фм5 - Фм7, Фм18	26
9	Фундаменты Фм8 - Фм10.	27
10	Фундаменты Фм4, Фм11, Фм12, Фм16	28
11	Фундаменты Фм13 - Фм15, Фм17	29
12	Схемы расположения элементов колодцев К1, К2, К3; плит перекрытия и элементов канала КН1 (начало)	30
13	Схемы расположения элементов колодцев К1, К2, К3; плит перекрытия и элементов канала КН1 (продолжение).	31
14	Схемы расположения элементов колодцев К1, К2, К3; плит перекрытия и элементов канала КН1 (окончание)	32
15	Спецификация к участкам монолитным Ум1 - Ум5, Ум9.	33
16	Спецификация к участкам монолитным Ум6 - Ум8. Ведомость расхода стали.	34
17	Участок монолитный Ум1.	35
18	Участки монолитные Ум2 - Ум5.	36
19	Участки монолитные Ум6 - Ум8	37
20	Участок монолитный Ум9. Ведомость деталей	38
21	Схема расположения элементов фундамента ФО1	39
22	Плита ПФм1	40
23	Плита ПФм2. Спецификация.	41
24	Плита ПФм2. Общий вид (начало).	42
25	Плита ПФм2. Общий вид (продолжение)	43
26	Плита ПФм2. Общий вид (окончание)	44
27	Плита ПФм2. Схема армирования (начало)	45
28	Плита ПФм2. Схема армирования (окончание)	46
29	Спецификация к схемам расположения элементов каркаса, ферм, плит покрытия и перекрытия, элементов лестницы.	47
30	Узлы I - IV.	48
31	Схемы расположения элементов каркаса на отм. 3.800 и ферм.	49
32	Схемы расположения плит перекрытия, покрытия и элементов каркаса на отм. 7.420.	50
33	Схема расположения элементов лестницы. Разрезы 3-3, 10-10.	51
34	Схемы расположения стеновых панелей (начало)	52
35	Схемы расположения стеновых панелей (продолжение)	53
36	Схемы расположения стеновых панелей (продолжение)	54
37	Схемы расположения стеновых панелей (продолжение)	55
38	Схемы расположения стеновых панелей (окончание)	56
39	Схемы расположения перегородок в осях 1-2, В-10 (начало)	57
40	Схемы расположения перегородок в осях 1-2, В-10 (окончание)	58
41	Плиты Пм1 - Пм13. Спецификация (начало)	59
42	Плиты Пм1 - Пм13. Спецификация (окончание)	60
43	Плиты Пм1, Пм2.	61
44	Плиты Пм3 - Пм7	62
45	Плиты Пм8 - Пм13.	63
46	Фундаменты под оборудование ФОм1 - ФОм14 (начало)	64
47	Фундаменты под оборудование ФОм1 - ФОм14 (окончание)	65
	Конструкции металлические	
1	Общие данные.	66
2	Техническая спецификация металла на объект (начало).	67
3	Техническая спецификация металла на объект (окончание).	68
4	Техническая спецификация металла на лестницы	69
5	Ведомость металлоконструкций по видам профилей	70
6	Схема расположения подвесных путей.	71
7	Схема расположения балок перекрытия на отметке 3.800. Разрез 1-1.	72
8	Схема расположения щитов перекрытия на отметке 3.800.	73
9	Разрезы 2-2 - 14-14. Узлы 1-5.	74
10	Схема расположения балок на отметках 3.200, 7.400, 4.600, 5.600.	75
11	Схема расположения коробов электрокабелей	76
12	Шахта для электрокабелей. Схема расположения стоек трубопроводов.	77
13	Схема расположения щитов и балок на отметках 3.800, 0.000.	78
14	Схема расположения щитов перекрытия канала КН1 в осях 1-2, 3, 4, 5, 6, 7. Щиты Щ1 - Щ16	79
15	Схема расположения жалюзийных решеток, кронштейнов.	80
16	Схема расположения балок и решеток на отм. 0,750, 2,250. Решетки Р1 - Р3.	81
17	Схема расположения лестницы и ограждений, площадки на отметке 3.770.	82
18	Схема расположения наружной лестницы.	83
	Внутренние водопровод и канализация	
1	Общие данные	84
2	Планы	85
3	План кровли. Схемы.	86
	Отопление и вентиляция	
1	Общие данные (начало)	87
2	Общие данные (окончание)	88
3	План на отм. 0.000.	89
4	План на отм. 3.800	90
5	Схема системы отопления. Узел управления.	91
6	Схема системы теплоснабжения установок А1	92
7	Разрезы 1-1) 2-2; 3-3. Схемы систем В2, ВЕ; ВЕ2; ВЕ3; ВЕ4.	93

Инв. № подл. | Подпись и дата | Взам. инв. №

Привязан

9328/5 2 Инв. №

Архит.	Анапалян		
Рук. гр.	Бескоровайный		
ГАП	Петровский		
Нач. отд.	Слакьянц		
ГИП	Осташевский		

904-1-66.86 - АР

Содержание альбома

Стадия	Лист	Листов
РП	1	1

Госстрой СССР
РОСТОВСКИЙ ПРОМСТРОЙНИИПРОЕКТ

Типовой проект 904-1-66.86·АР Альбом 5

1. Общие данные

1.1. Основание для проектирования

Рабочие чертежи архитектурно-строительной части типового проекта 904-1 — автоматизированной компрессорной 6(4)К-250АО производительностью 1500 (1000)м³/мин осушенного воздуха разработаны в соответствии с планом типового проектирования на 1986 год на основании:

1.1.1. Задания на разработку типовых проектов компрессорных станций автоматизированных отдельно стоящих 6(4)К-250АО; 4(3)К-500АО производительностью 1500(1000); 2000(1500)м³/мин осушенного воздуха.

1.1.2. Технологических заданий на архитектурно-строительную и сантехническую части проекта, выданных институтом „Гипростройдормаш"

1.2. Условия строительства.

При разработке рабочих чертежей приняты типовые конструкции и учтены требования нормативных документов, действующих на 1.01.86 года применительно к площадке строительства со следующей характеристикой природных условий:

— Расчетная зимняя температура наружного воздуха для проектирования отопления −20°С; −30°С; −40°С.

— Вес снегового покрова — для II района — 0.7кПа (70кгс/м²)
для III района — 1.0кПа (100кгс/м²)
для IV района — 1.5кПа (150кгс/м²)

— Скоростной напор ветра по СНиП II-6-74 для III географического района (тип местности Б)

— Расчетная глубина промерзания грунта — 1.5м

— Грунтовые воды на площадке отсутствуют, грунты непучинистые, непросадочные со следующими нормативными характеристиками: $\varphi^н$=28°; $C^н$=2кПа (0.02 кгс/см²); E=14,7МПа (150кгс/см²); ρ=1,8т/м³; коэффициент безопасности по грунту Кг=1.

Здание не рассчитано на строительство в районах с сейсмичностью более 6 баллов, на территориях с подработкой горными выработками и в районах вечной мерзлоты.

1.3. Общие архитектурно-планировочные решения.

Здание компрессорной станции запроектировано в соответствии с требованиями государственных стандартов СССР на габаритные схемы и параметры зданий промышленных предприятий (ГОСТ 23837-79, ГОСТ 23838-79) с учетом „Правил устройства и безопасной эксплуатации стационарных компрессорных установок, воздуховодов и газопроводов", утвержденных Госгортехнадзором СССР и действующих СНиП.

Здание компрессорной станции имеет простую компактную конфигурацию в плане со встроенными камерами воздухозабора и стравливания.

- Условно за отметку 0.000 принята отметка чистого пола помещения машинного зала.

Планировочная отметка земли вокруг здания принята - 0.150

Степень огнестойкости здания компрессорной — II

Класс ответственности здания — II.

Коэффициент надежности — 0.95.

2. Архитектурно-строительные решения.

2.1. Основные несущие конструкции приняты по строительным каталогам унифицированных железобетонных конструкций одноэтажных производственных зданий.

— Фундаменты под колонны — монолитные железобетонные стаканного типа. Под наружные стены здания предусмотрены сборные железобетонные фундаментные балки.

— Фундаменты под компрессоры — железобетонные сборно-монолитные.

— Фундаменты под прочее оборудование - монолитные бетонные.

— Колонны. фермы, плиты покрытия — сборные железобетонные

— Каналы - железобетонные сборные и монолитные.

Элементы ограждающих конструкций приняты следующие:

— Стены — однослойные панели из ячеистого бетона марки 35 плотностью ρ=700кг/м³. Толщина стеновых панелей принята 200мм для всех расчетных температур.

- Кирпичные участки наружных стен в местах устройства ворот приняты толщиной 380мм для всех расчетных температур из кирпича (ГОСТ 530-80). марки 75 на растворе марки 25 с последующей штукатуркой с обеих сторон.

— Покрытие здания - комплексные плиты с теплоизоляционным слоем из гидрофобизированных минераловатных плит повышенной жесткости ρ=200кг/м³ (ГОСТ 22950-78) Толщину утеплителя принимать по таблице 1 в зависимости от расчетной зимней температуры наружного воздуха.

Таблица 1

Расчетная зимняя температура наружного воздуха	Толщина теплоизоляционного слоя, мм.
-20°	40
-30°	50
-40°	60

— Кровля - рулонная из рубероида марки РКК-350Б. скатная с внутренним водоотводом.

— Освещение здания естественное через окна. Оконные переплеты — деревянные двойные по ГОСТ12506-81 и стальные переплеты с малюзийными решетками в камерах воздухозабора и стравливания.

— Внутренние перегородки из сборных железобетонных панелей по серии 1.038.9-2.

2.2 Обслуживание работающих

2.2.1. Бытовое обслуживание предусмотрено для следующего состава работающих данного производства:
списочное количество работающих — 13.
работающих в максимальную смену — 4.
Списочное количество ремонтного персонала - 4.

2.2.2. По санитарной характеристике производственный процесс в компрессорной станции относится к группе I б.

2.2.3. Бытовые помещения запроектированы раздельными, для обслуживающего и ремонтного персонала. В гардеробных принято общее хранение всех видов одежды.

2.3. Общие противопожарные мероприятия.

2.3.1. Здание компрессорной станции по огнестойкости относится ко II степени.

2.3.2. Категория производства по взрывной, взрывопожарной и пожарной опасности — „Д", „В" и „Г."

2.3.3. Пределы огнестойкости принятых в проекте основных строительных конструкций соответствуют требованиям таблицы 1 СНиП II-2-80 „Противопожарные нормы проектирования зданий и сооружений".

2.3.4. Встроенные вспомогательные помещения отделены от производственного помещения несгораемыми перегородками.

Испол.	Горская		
Рук.гр.	Бескоровайный		
Гл.спец.	Синовский		
Гл.спец.	Рывкис		
Нач.ОВК	Верченко		
Нач.ОПВ	Комов		
ГАП	Петровский		
Нач.отд.1	Саакьянц		
Гл.арх.	Княшко		
Гл.спец.то	Боярченко		
Н.контр.	Луценко		
ГИП.	Осташевский		

9328/5 3

ТП 904-1-66.86-ПЗ

Пояснительная записка

Стадия	Лист	Листов
РП	1	3

Госстрой СССР
Ростовский Промстройниипроект

2.4 Мероприятия по борьбе с шумом.

В целях снижения общего уровня производственного шума проектом предусмотрен ряд мероприятий по звукоизоляции ограждающих конструкций.

В выгороженном от машзала помещений оператора применены ограждающие конструкции со звукоизолирующей способностью 30-55дБ, обеспечивающие допустимый уровень звукового давления в помещении:

а) стены - из сборных железобетонных панелей, со стороны машинного зала оштукатуренных звукопоглощающей штукатуркой

б) дверь - из древесно-стружечных плит

в) окно - деревянное с двойным остеклением стеклом толщиной 4 мм.

При производстве работ особое внимание должно быть обращено на тщательность герметизации окна, вводов в помещение оператора, а также на тщательность заделки акустическими материалами мест стыков в ограждающих конструкциях этого помещения.

3. Отопление и вентиляция.

3.1. Общие данные.

В настоящем разделе рассматриваются устройства систем отопления и вентиляции помещений компрессорной станции.

В качестве теплоносителя для отопления и вентиляции принята перегретая вода с температурой 150 - 70°С., подаваемая от теплосети промпредприятия.

3.2. Отопление

Отопление машинного зала в рабочее время осуществляется за счет производственных тепловыделений.

Поддержание в помещении машзала температуры +20°С в рабочее и +5°С в нерабочее время обеспечивается: на отметке 3.800 - автоматическим включением отопительных агрегатов от установленных в помещении датчиков температуры, на отметке 0.000 - включением нагревательных приборов - конвекторов типа „Аккорд", установленных под оконными проемами.

Отопление вспомогательных помещений предусматривается:

- бытовых - конвекторами типа „Аккорд",
- маслохозяйства - регистрами из гладких труб с установкой ограждающих экранов,
- операторского пункта и КТП - регистрами из гладких труб. Подводка к регистрам выполняется на сварке, а регулирующая и спускная арматура вынесены за пределы электрических помещений. В рабочее время отопление КТП осуществляется за счет тепловыделений от электрооборудования.

Трубопроводы системы отопления монтируются из стальных водогазопроводных легких труб по ГОСТ 3262-75*.

После монтажа трубопроводы и нагревательные приборы окрашиваются краской БТ-577 за два раза по 1 слою грунтовки ГФ-021.

Трубопроводы узла управления окрашиваются грунтом ПФ-020 за 1 раз, после чего изолируются пухшнуром из минеральной ваты толщиной 35 мм в оплетке из хлопчатобумажной ткани и покрываются лакостеклотканью по рубероиду.

Опознавательная окраска трубопроводов выполняется в соответствии с ГОСТ 14202-69.

3.3. Вентиляция.

Основной вредностью в помещениях компрессорной являются теплоизбытки, слагающиеся из производственных тепловыделений и теплопоступлений от солнечной радиации.

В машинном зале предусматривается общеобменная вентиляция, рассчитанная на разбавление теплоизбытков в летний период.

Вытяжка осуществляется крышными вентиляторами, оборудованными самозакрывающимися клапанами.

Приток наружного воздуха обеспечивается через открывающиеся створки окон.

В холодный и переходный периоды вентиляция машинного зала ограничивается проветриванием помещения путем периодического пуска крышных вентиляторов и открыванием окон 2 го яруса.

В помещении маслохозяйства предусматривается механическая общеобменная вытяжка, рассчитанная на пятикратный воздухообмен. 2/3 объема воздуха удаляется из нижней зоны помещения, а 1/3 - из верхней.

Приток для компенсации вытяжки поступает из машинного зала через проем, оборудованный огнезадерживающим клапаном.

В помещении оператора вытяжка осуществляется через шахту с дефлектором. Приток - через открываемые створки окон.

При рассчетной наружной температуре +28°С и выше предусматривается установка автономного бытового кондиционера БК-2500, обеспечивающего поддержание в помещении температуры не выше +25°С.

В КТП запроектирована естественная вентиляция, рассчитаная на удаление теплопоступлений от электрооборудования. Приток осуществляется через жалюзийные решетки в воротах, снабженные утепленными клапанами.

Бытовые помещения имеют естественную вентиляцию через шахту с дефлектором..

Монтаж систем вентиляции выполняется в соответствии со СНиП III-28-75.

Узлы прохода систем ВЕ 1; ВЕ 3 через кровлю выполняются с клапанами по серии 5.904-10.

Воздуховоды систем В2; ВЕ 1; ВЕ 3 изготавливаются из тонколистовой стали толщиной до 0,7мм, а воздуховоды, проложенные выше кровли - из тонколистовой стали толщиной 1,4мм.

Воздуховод системы В2, проходящий через помещение машинного зала, выполняется из стали толщиной 1,4мм на сварке и оштукатуривается перлитовой штукатуркой толщиной 25мм по металлической сетке.

Воздуховоды системы ВЕ 2; ВЕ 4 выполняются из оцинкованной стали.

Воздуховоды из черной стали покрываются краской ПФ-115 по грунту ПФ-020 внутри и снаружи за 1 раз. Вторая окраска наружной поверхности воздуховодов выполняется после их монтажа.

Основные показатели по чертежам .отопления и вентиляции, характеристика отопительно-вентиляционных систем и данные расчетов воздушно-тепловых балансов приведены в таблицах 1-3.

4. Внутренний водопровод и канализация.

4.1. Общие данные

Проектом предусматривается устройство в здании внутренних систем хозяйственно-питьевого водопровода, горячего водоснабжения, бытовой и производственной канализации, а также внутренних водостоков.

Решение системы оборотного водоснабжения и отвода воды от предохранительного клапана предусмотрено в технологической части проекта.

Данный раздел выполнен в соответствии со следующей документацией:

- СНиП II-30-76„Внутренний водопровод и канализация зданий".
- СНиП II-34-76„Горячее водоснабжение".
- СН 478-80„Инструкция по проектированию и монтажу сетей водоснабжения и канализации из пластмассовых труб".

Альбом 5

Типовой проект 904-1-66.86-АР

4.2. Мероприятия по рациональному использованию водных ресурсов и охране водоемов от загрязнений.

В целях сокращения расхода питьевой воды последняя подается только на хозяйственно-питьевые нужды. На охлаждение компрессорных агрегатов предусматривается подача воды из системы оборотного водопровода.

4.3. Технические решения.

Расчетные расходы воды и стоков составляют:

- водопровод хозяйственно-питьевой — 1,46 м³/сут; 0,48 м³/ч; 0,42 л/с
- горячее водоснабжение — 0,65 м³/сут; 0,56 м³/ч; 0,42 л/с
- канализация бытовая — 1,11 м³/сут; 1,04 м³/ч; 2,2 л/с
- канализация дождевая — 32 л/с
- канализация производственная — 24,6 м³/сут; 1,1 м³/ч; 0,3 л/с

Потребные напоры на вводе для сетей хозяйственно-питьевого водопровода и горячего водоснабжения составляют 12 м.

В производственную канализацию отводятся чистые стоки от дренажа и продувки оборудования, дренажные воды из камер стравливания и каналов. На выпуске из каналов в приямке, установлена задвижка, которая нормально находится в закрытом состоянии.

В связи с малым объемом помещения маслохозяйства и на основании п.3.11д и таблицы 5⁹ СНиП 11-30-76 противопожарный водопровод в здании не предусматривается

Расход воды на наружное пожаротушение составляет 15 л/с.

5. Указания по привязке

При привязке проекта к конкретной площадке необходимо:

В общих указаниях на листе 2 указать марки битумных мастик для устройства кровель согласно таблице 3 СНиП II-26-76 „Кровли."

В ведомости отделки помещений указать цвета отделочных окрасок.

В комплекте чертежей ТП 904-1- -ВК определить и проставить глубину заложения, длину и уклон вводов и выпусков. В случае подключения производственной канализации к наружной канализационной сети, выделяющей вредные пары и запахи, необходимо предусмотреть мероприятия, исключающие попадание запахов и газов.

Типовой проект 904-1-66.86 -АР Альбом 5

Ведомость основных комплектов рабочих чертежей

Обозначение	Наименование	Примечание
ТП 904-1- -ТХ	Технология производства.	
-ЭС	Электроснабжение	
-ЭМ	Силовое электрооборудование	
-ЭО	Электрическое освещение	
-СС	Связь и сигнализация	
-А	Автоматизация	
-АЗЩ	Задание заводу изготовителю щитов.	
-АР	Архитектурные решения	
-КЖ	Конструкции железобетонные	
-КМ	Конструкции металлические	
-ВК	Внутренние водопровод и канализация	
-ОВ	Отопление и вентиляция	

Ведомость рабочих чертежей основного комплекта ТП 904-1- -АР

Лист	Наименование	Примечание
1	Общие данные (начало)	
2	Общие данные (окончание)	
3	Схемы расположения подземных конструкций и опор под внутренние перегородки (начало)	
4	Схемы расположения подземных конструкций и опор под внутренние перегородки (окончание)	
5	Планы на отм. 0.000 и 3.800	
6	Фрагменты плана 1-3. Схема расположения накладных проступей.	
7	Фрагмент плана 4	
8	Разрезы 1-1 — 5-5	
9	Фасады	
10	Схемы расположения опор двойного пола и деревянных щитов	
11	Сечения 1-1 — 2-2	
12	Ведомость отделки помещений. Экспликация полов. План кровли.	
13	Узлы I-XI. Схема установки закладных элементов в проеме ворот.	

Ведомость ссылочных и прилагаемых документов.

Обозначение	Наименование	Примечание
	Ссылочные документы	
ГОСТ 948-84	Перемычки железобетонные для зданий с кирпичными стенами	
ГОСТ 6629-74*	Двери деревянные внутренние для жилых и общественных зданий. Типы и размеры	
ГОСТ 12506-81	Окна деревянные для производственных зданий. Типы, конструкции, размеры.	
ГОСТ 24698-81	Двери деревянные наружные для жилых и общественных зданий. Типы, конструкции и размеры	
1.435.9-17	Ворота распашные.	
вып. 0	Материалы для проектирования.	
вып. 1	Ворота из трубчатого профиля.	
5.904-4	Двери и люки для вентканер.	
1.050.1-2 выпуск 1	Сборные железобетонные марши, площадки и проступи для многоэтажных общественных зданий, производственных и вспомогательных зданий промышленных предприятий. Лестничные марши, площадки и проступи. Рабочие чертежи.	
1.400-15 вып. 1	Унифицированные закладные изделия железобетонных конструкций для крепления технологических коммуникаций и устройств. Рабочие чертежи унифицированных закладных изделий.	
1.431-6	Кирпичные перегородки для одноэтажных и многоэтажных производственных зданий. Материалы для проектирования.	
1.431-10 вып. 2 вып. 3	Перегородки консольные сетчатые стальные. Монтажные схемы. Узлы. Дверные створки, стойки, ригели, щиты	
2.435-6 вып. 5	Противопожарные двери и ворота промышленных зданий. Двери деревянные (пропитанные антипиренами марки „ПД" и „ПДИ")	
ТП 407-3-168/75 Альбом III	Трансформаторные подстанции с кабельными и воздушными вводами 6-10 кв на один или два трансформатора мощностью до 2×630 кВА. Типовые детали и конструкции.	
3.006-2 вып II-2	Сборные железобетонные каналы и тоннели из лотковых элементов. Рабочие чертежи железобетонных изделий (плиты, опорные подушки).	
2.430-3 вып. 3	Типовые архитектурно-строительные детали промышленных зданий с кирпичными стенами. Детали сопряжения кирпичных стен с конструкциями зданий.	
2.436-14 вып. 1	Типовые архитектурно-строительные детали окон с применением деревянных оконных блоков по ГОСТ 12506-81	
2.436-11 вып. 1	Узлы окон со стальными переплетами по серии 1.436.2-15. Узлы крепления окон и сопряжения со стенами.	
2.460-5 вып. 1	Архитектурные детали утепленных покрытий одноэтажных промышленных зданий. Рабочие чертежи типовых деталей парапетов, карнизов и ендов.	
2.460-14 вып. 1	Типовые узлы покрытий промышленных зданий в местах пропуска вентиляционных шахт. Рабочие чертежи типовых узлов.	
2.460-15 вып. 1	Типовые узлы покрытий промышленных зданий в местах установки крышных вентиляторов. Рабочие чертежи типовых узлов.	
5.900-2	Сальники набивные Ду 50..... 1400	
	Прилагаемые документы	
ТП 904-1- КЖ Альбом 7	Строительные конструкции и изделия	

Ведомость спецификаций

Лист	Наименование	Примечание
4	Спецификация к схеме расположения элементов подземных конструкций.	
5	Спецификация элементов заполнения проемов ворот, дверей и перемычек.	
6	Спецификация к схеме расположения сетчатых перегородок и накладных проступей.	
7	Спецификация элементов к фрагменту плана 4	
9	Спецификация элементов заполнения оконных проемов.	
10	Спецификация к схеме расположения опор двойного пола.	
12	Спецификация элементов к узлам заделки кровли.	
13	Спецификация элементов к плану на отм. 0.000	

9328/5 6

Данный проект выполнен в соответствии с действующими строительными нормами и правилами проектирования, которые предусматривают мероприятия, обеспечивающие взрывную, взрывопожарную и пожарную безопасность при соблюдении правил безопасности в эксплуатации здания (сооружения). Мероприятия выполнены на основании технологических заданий и указанных в них категорий производств.

Главный инженер проекта Г.В. Осташевский
Главный специалист Г.Д. Бескоровайный
Дата

Инв. № подл. | Подпись и дата | Взам. инв. №

Привязан.

Инв. №

Арх.	Ищенко	
Вед. инж.	Горская	
Рук. гр.	Бескоровайный	
ГАП	Петровский	
Нач. ОСП-1	Салкьянц	
Гл. спец.	Кияшко	
Н. контр.	Луценко	
ГИП	Осташевский	

ТП 904-1-66.86-АР

Компрессорная станция 6К-250А0 с осушкой воздуха

Стадия	Лист	Листов
РП	1	13

Общие данные (начало)

Госстройссср Ростовский промстройниипроект

Копировал Кузнецова

Формат А2

Типовой проект 904-1-66.86-АР Альбом 5

1. Общие указания.

1.1. Рабочие чертежи архитектурно-строительной части автоматизированной отдельно стоящей компрессорной станции 6(4)К-250АО производительностью 1500(1000) $м^3$/мин. осушенного воздуха разработаны на основании заданий на архитектурно-строительную и сантехническую части проекта, выданных институтом „Гипростройдормаш" г. Ростова-на-Дону в 1986г.

1.2 Условно за отметку 0.000 принята отметка чистого пола первого этажа машинного зала, соответствующая отметке по топографической съемке генерального плана.

1.3 Степень огнестойкости здания – II

1.4 Степень ответственности здания – II

1.5 Наружные стены здания компрессорной станции – однослойные панели толщиной 200мм из ячеистого бетона марки 35 с плотностью ρ=700 $кг/м^3$.

1.6 Отдельные участки наружных стен выполнять из кирпича (ГОСТ 530-80) марки 75 на растворе марки 25.

1.7 Внутренние стены и перегородки выполнять из сборных железобетонных панелей.

1.8. Отдельные участки внутренних стен и перегородок выполнять из кирпича марки 75 на растворе марки 25,

1.9 При кладке кирпичных участков перегородок в откосы дверных проемов заложить антисептированные деревянные пробки размером 250x120x65 через 10 рядов кладки по высоте, но не менее двух с каждой стороны проема. При кладке кирпичного участка наружной стены по оси „Д" предусмотреть установку закладных элементов для крепления ворот трансформаторной подстанции.

1.10 Горизонтальная гидроизоляция наружных и внутренних стен на отметке -0.030 выполняется из цементно-песчаного раствора состава 1:2 толщиной 30мм.

1.11 До начала производства работ по устройству кровли необходимо разработать мероприятия по противопожарной защите и по контролю за выполнением правил пожарной безопасности и правил техники безопасности при производстве строительно-монтажных работ.

1.12 Отвод воды с кровли – внутренний.

1.13 Покрытие здания компрессорной станции выполняется из сборных железобетонных комплексных плит с теплоизоляционным слоем из гидрофобизированных минераловатных плит повышенной жесткости толщиной 40:50; 60мм (ГОСТ 22950-78), плотностью ρ=200 $кг/м^3$, производимых из гидромассы и защитного водоизоляционного ковра из одного слоя рубероида марки РКК-350Б (ГОСТ 10923-82), наклеенного в заводских условиях.

1.14 Конструкция кровли по комплексным плитам состоит из следующих элементов:

а) защитного слоя из гравия (ГОСТ 8268-82) крупностью 5-10мм на горячей битумной мастике марки МБК-Г-

б) водоизоляционного ковра из двух слоев рубероида с эластичным слоем марки РКК-350Б (ГОСТ 10923-82) на горячей битумной мастике МБК-Г-

1.15 В местах примыканий кровли к парапету выполнить усиление из 3х слоев рубероида 1й слой (верхний) из рубероида с эластичным покровным слоем и крупнозернистой посыпкой марки РКК-350Б (ГОСТ 10923-82), 2 слоя (нижних) из рубероида марки РПП-350Б на горячей битумной мастике марки МБК-Г-

1.16 Продольные и поперечные стыки между комплексными плитами и места примыкания их к парапету заполнить вкладышами из гидрофобизированных минераловатных плит (ГОСТ 22950-78) и предусмотреть над стыками укладку полос шириной 250 мм из подкладочного рубероида марки РПП-350Б (ГОСТ 10923-82) и точечную приклейку их с одной стороны шва.

1.17 Все деревянные конструкции должны быть антисептированы, а соприкасающиеся с бетоном или кирпичной кладкой обернуты толем.

1.18 Стальные щиты из рифленой стали, жалюзийные решетки и все деревянные конструкции окрасить двумя слоями эмали ПФ-115 (ГОСТ 6465-76*) по одному слою грунтовки ГФ-021 (ГОСТ 25129-82). Стальные щиты сетчатых перегородок, закладные элементы и прочие стальные конструкции окрасить алюминиевой краской БТ117 (ГОСТ 5631-79*).

1.19 Стеновые панели с фасадной стороны должны отделываться в заводских условиях лицевым слоем с применением цветных смесей.

1.20 Кирпичные участки наружных стен оштукатурить цементно-песчаным раствором марки „50" толщиной 20мм и расшить под швы панелей. Откосы оконных и дверных проемов тоже оштукатурить цементно-песчаным раствором.

1.20.1. После монтажа наружных стеновых панелей горизонтальные и вертикальные швы расшить цементным раствором марки 100 согласно узлам серии 2.030.1-1 вып.3-3

1.20.2 В целях снижения производственного шума предусмотреть звукопоглощающую штукатурку в отсеках всасывания воздуха с отм. 3.000 и внутренней перегородки по оси „9" с отм. 3.800 со стороны машинного зала. Для звукопоглощающей штукатурки должны применяться в качестве вяжущего портландцемент или шлакопортландцемент. В качестве заполнителя – однофракционные пески крупностью от 3мм до 5мм из легких пористых материалов: пемзы, перлита, шлаков, керамзита и др. Количество вяжущего и зерновой состав заполнителя должны обеспечивать открытую незамкнутую поверхность. Приготовленный раствор для звукопоглощающей штукатурки слоем 25мм укладывают на свеженанесенный грунт, выполненный из цементного раствора толщиной 10мм.

1.20.3 Работы в зимних условиях должны производиться в соответствии с проектом производства работ. Возведение кирпичной кладки в зимних условиях производить в соответствии с требованиями п.п.7.1-7.22 СНиП III-17-78. Способ возведения кладки в зимних условиях выбирается в проекте производства работ.

1.20.4 Внутренние отделочные работы в зимнее время при отрицательных температурах должны производиться только при наличии постоянно действующих систем отопления и вентиляции в помещениях.

1.20.4 Схемы расположения фундаментов под каркас здания, фундаментных балок и характеристики грунтовых условий приведены в основном комплекте чертежей железобетонных конструкций ТП904-1- -КЖ.

1.20.5 Уплотнение основания под полы, каналы, фундаменты под оборудование производить слоями непучинистых грунтов толщиной 200мм с доведением плотности скелета грунта до 1.6 $т/м^3$.

1.20.6 Подготовка под сборные элементы подземных конструкций песчаная толщиной 100мм Основания под монолитные элементы выполнять путем втрамбования в грунт щебня или гравия крупностью 40-60мм

1.20.7 Наружные поверхности стенок каналов и приямков, находящиеся в грунте, обмазать за 2 раза горячим битумом марки БН 70/30 ГОСТ 6617-76* по холодной битумной грунтовке.

1.20.8 Обратную засыпку фундаментов и пазух устенок каналов допускается производить после монтажа плит перекрытия каналов непучинистым грунтом с послойным трамбованием через 200-300мм с обеих сторон.

1.20.9 Покрытие полов выполнять после устройства фундаментов под оборудование, каналов, сантехнических, энергетических и технологических разводок, а также после окончания монтажа технологического оборудования.

1.21. Уклон пола в камерах стравливания выполнить за счет планировки грунта.

1.22. Прокладку труб для кабелей производить под наблюдением электриков.

1.23. По периметру наружных стен здания выполнить асфальтобетонную отмостку шириной 1000мм с уклоном от здания по щебеночному основанию толщиной 100мм.

Инв.№ подл.	Подпись и дата	Взам. инв.№	Согласовано: Рук. группы	Изразцов

Привязан

Инв.№

9328/5 7

Ст.инж.	Горская	
Рук.гр.	Бескоровайный	
ГАП	Петровский	
Нач.отд.	Саакьянц	
Гл.спец.т.д.	Кияшко	
Н.контр.	Луценко	
ГИП	Осташевский	

ТП904-1-66.86 АР

Компрессорная станция 6К-250АО с осушкой воздуха

Стадия	Лист	Листов
РП	2	

Общие данные (окончание)

Госстрой СССР Ростовский промстройниипроект

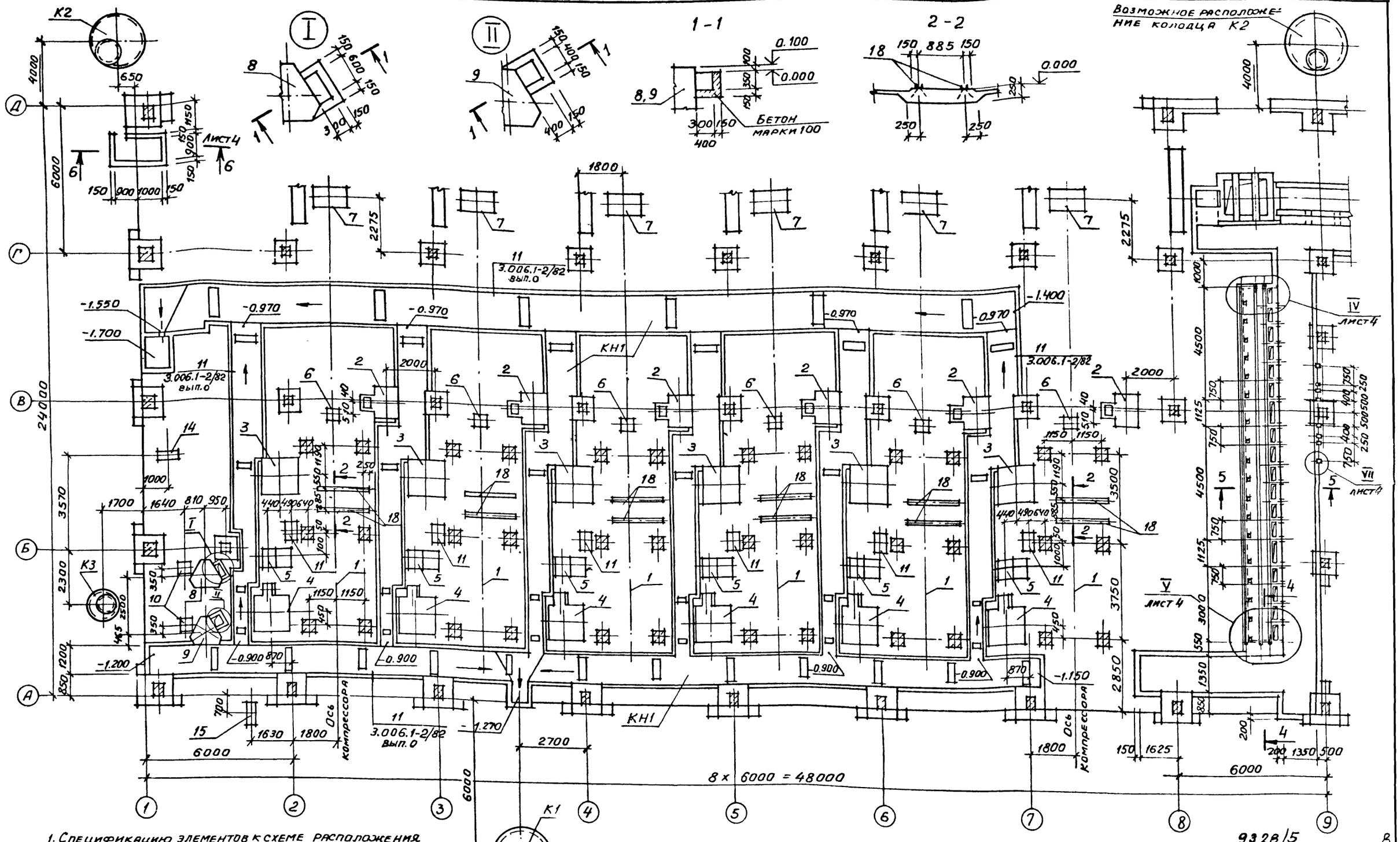

1. Спецификацию элементов к схеме расположения подземных конструкций см на листе 4.

2. Привязки и размеры канала КН1 даны в чертежах железобетонных конструкций ТП904-1- -КЖ, лист 13.

3. В канале КН1 после монтажа опорных подушек необходимо создать уклон из цементно-песчаного раствора марки 150 в соответствии с отметками, указанными на схеме.

Типовой проект 904-1-66.86-АР Альбом 5

Согласовано

Инв. № | Подпись и дата | Взам. инв. №

9328/5

8

Проверил	Бескоровайный		
Архитект.	Ищенко		
Вед. инж.	Горская		
Рук. гр.	Бескоровайный		
ГАП	Петровский		
Нач. ОСП-1	Саакьянц		
Гл. спец.	Кияшко		
Н. контр.	Луценко		
ГИП	Осташевский		

Привязан

Инв. №

ТП 904-1-66.86-АР

Компрессорная станция 6К-250 АО с осушкой воздуха

Стадия	Лист	Листов
РП	3	

Схемы расположения подземных конструкций и опор под внутренние перегородки (начало).

Госстрой СССР Ростовский Промстройниипроект

Типовой проект 904-1-66.86-АР Альбом 5

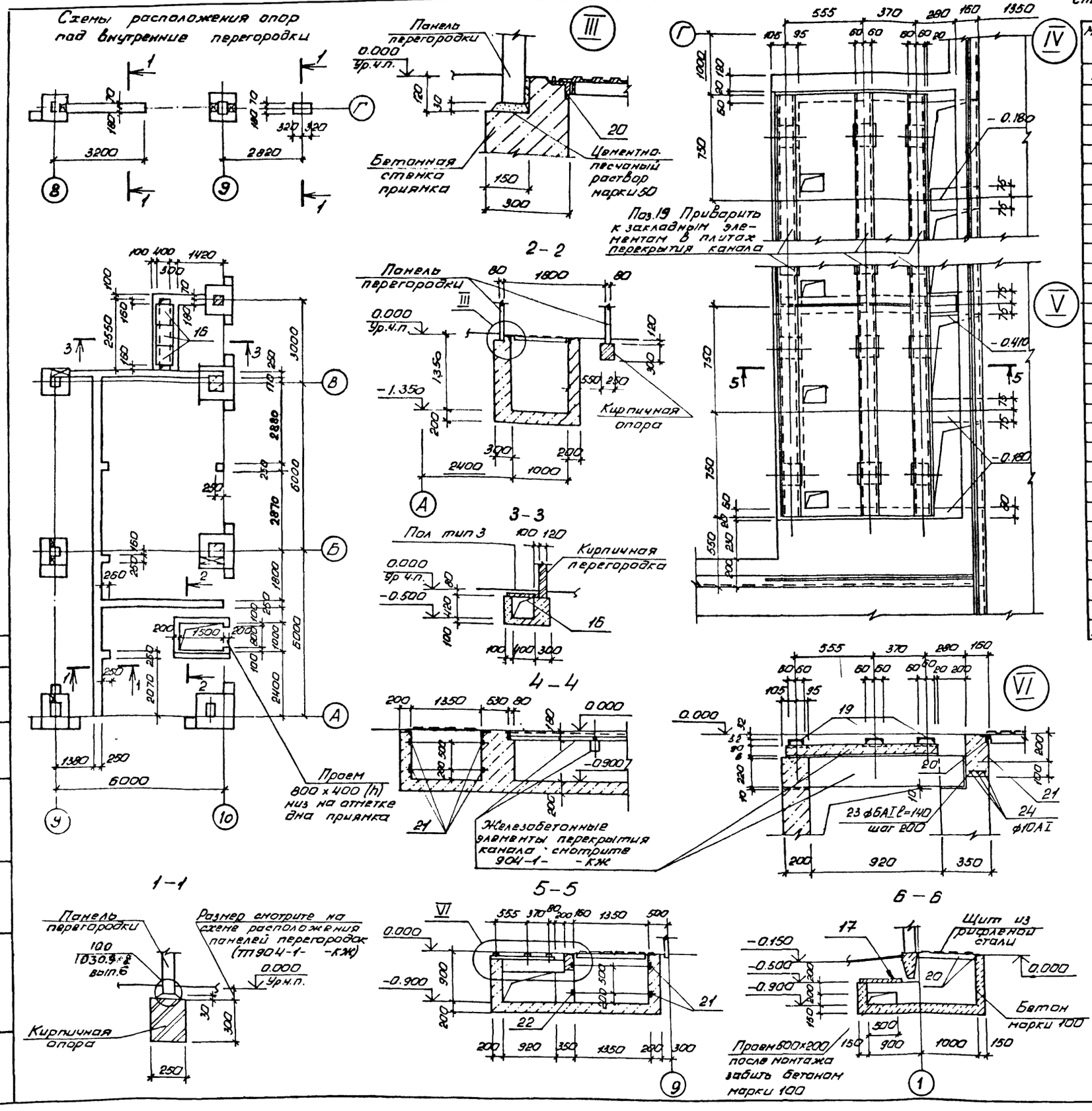
Схемы расположения опор под внутренние перегородки

Спецификация к схеме расположения элементов подземных конструкций

Марка поз.	Обозначение	Наименование	Кол.	Масса ед, кг	Примечание
КН1	ТП904-1- -КЖ, лист 13	Канал КН1	1		
К1	ТП 904-1- -КЖ, лист 12	Колодец К1	1		
К2		" К2	1		
К3		" К3	1		
1	ТП904-1- -КЖ, лист 21	Фундамент Ф01	4		
2	ТП 904-1- -КЖ лист 46	" ФОм1	4		
3		" ФОм2	4		
4		" ФОм3	4		
5		" ФОм4	4		
6		" ФОм5	4		
7		" ФОм6	4		
8		" ФОм7	1		
9		" ФОм8	1		
10		" ФОм9	2		
11	ТП 904-1- -КЖ лист 47	" ФОм10	4		
12		" ФОм11	4		
13		" ФОм12	4		
14		" ФОм13	1		
15		ФОм14	1		
16	3.006-2 в II-2	Плита П3-8	3		
17		" П7д-5	1		
18	ТП904-1- -КЖИ-МН8	Изделие закладное МН8	8		
19		[12 ГОСТ 8240-72	42.75	10.4	м
20	1.400-15 в.1 650-06	Изделие закладное МН555	53,5	5,3	м
21	1.400-15 в.1 110-11	" МН104-6	65,0	3,5	м
22	ТП904-1- -КЖИ-МН9	" МН9	1	56,1	
23		ф6АI ГОСТ 5781-82	17	0,222	м
24		ф10АI ГОСТ 5781-82	43,5	0,617	м
МН561	1.400-15 в 1 561-03	Изделие закладное МН561	8	1,9	

Согласовано

Инв.№ подл. | Подпись и дата | Взам. инв.№

Привязан

Инв №

9328/5 9

Арх.	Ищенко	
Техник	Суман	
Ст.инж.	Горская	
Рук.гр.	Бескоровайный	
ГАП	Петровский	
Нач.отд.	Саакьянц	
Гл.спец.ТО	Кияшко	
Н.контр.	Луценко	
ГИП	Осташевский	

ТП 904-1-66.86-АР

Компрессорная станция 6К-250АО с осушкой воздуха

Стадия	Лист	Листов
РП	4	

Схемы расположения подземных конструкций и опор под внутренние перегородки (окончание)

ГОССТРОЙ СССР РОСТОВСКИЙ ПРОМСТРОЙНИИПРОЕКТ

копировал Ненашева

Формат А2

Типовой проект 904-1-66.86-АР Альбом 5

План на отм. 3.800

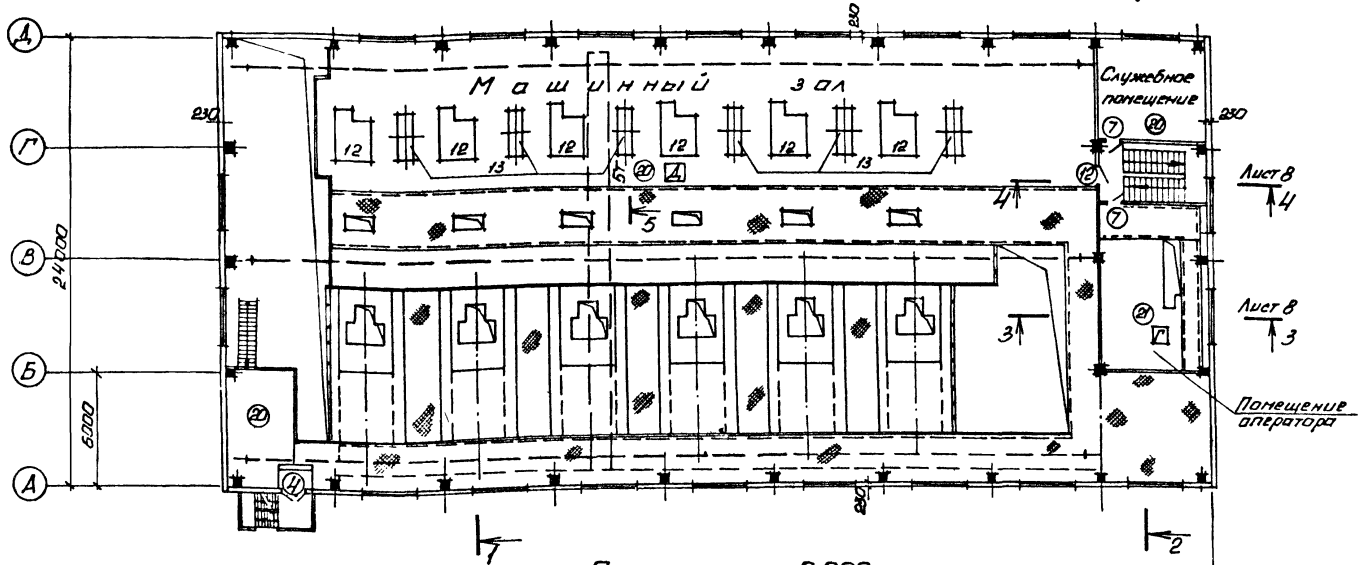

План на отм. 0.000

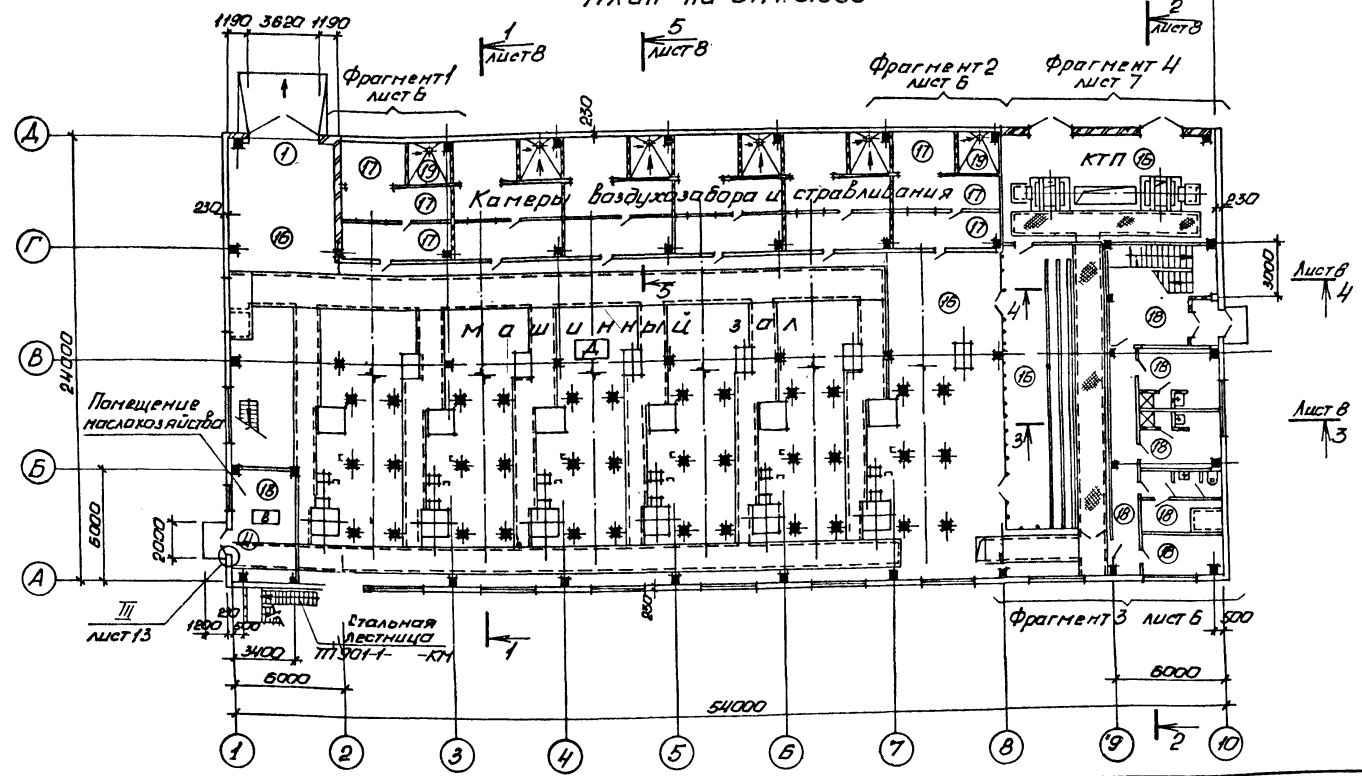

Ведомость проемов ворот и дверей

Марка, поз.	Размер проема в кладке
1	3620 × 3600
2	2200 × 2360
5	1510 × 2370
8 ; 9	810 × 2070
10 ; 11	810 × 2070

Ведомость перемычек

Марка, поз	Схема сечения
ПП1	2360 — 2ПП 25-8 — 380
ПБ1	2ПБ 19-3 — 2370 (ПБ1) — 2070 (ПБ2)
ПБ2	1ПБ 10-1 (ПБ2) — 180

Спецификация элементов заполнения проемов ворот и дверей и перемычек.

Марка, поз.	Обозначение	Наименование	Кол	Масса ед, кг	Примечание
		Элементы заполнения проемов			
1	Шифр 1.435.9-17	Ворота ВРЗБ×ЗБ-Т	1		
2	ТП 407-3-169/75 Альбом III	Ворота В-3Ж	2		
3	ГОСТ 24698-81	Дверной блок ДН24-15АПЩ	1		
4		То же ДН24-15ВПЩ	2		
5		" ДН24-15ВЩ	1		
6	ГОСТ 6629-74	" ДГ21-10ЛП	1		
7		" ДГ21-10П	5		
8		" ДГ21-8П	4		
9		" ДГ21-8ПП	1		
10		" ДГ21-8ППВ	1		
11		" ДГ21-8АПВ	1		
12		" ДГ24-12П	1		
13	2.435-6 вып.5	" ПД-5	1		
14	5.904-4	" ДУс1.25×0,5	6		
15		" Дс1.25×0,5	6		
		Перемычки			
ПП1	ГОСТ 948-84	2ПП 25-8	2	327	
ПБ1		2ПБ 19-3	1	81	
ПР2		1ПБ 10-1	4	20	
КР24-10	ИИ-03-02 Альбом 18-64	Карнизная плита КР24-10	5	478	

Привязан

9328/5 10 Инв. №

Арх.	Шиенко		ТП 904-1-66.86-АР
Рук. гр.	Свскоровайный		Компрессорная станция БК-250 АО с осушкой воздуха
ГАП	Перавский		Стадия: РП; Лист: 5; Листов:
Нач. ОСПТ	Саакьянц		
Н. спец.	Кияшко		Планы на отм. 0.000 и 3.800
Н. контр.	Луценко		Госстрой СССР Ростовский Промстроминипроект
ГИП	Асташевский		

Копировал Немашева

Формат А2

Инв. № подл. | Подпись и дата | Взам. инв. №

Типовой проект 904-1-66.86-АР Альбом 5

Фрагмент плана 1

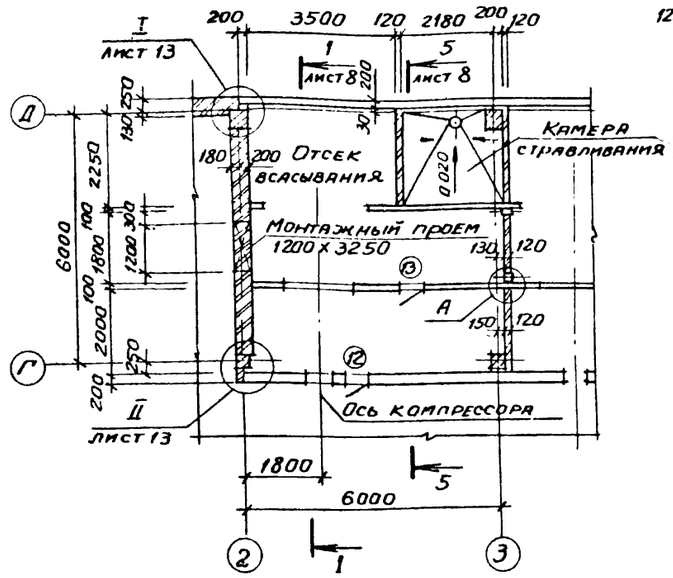

Фрагмент плана 2

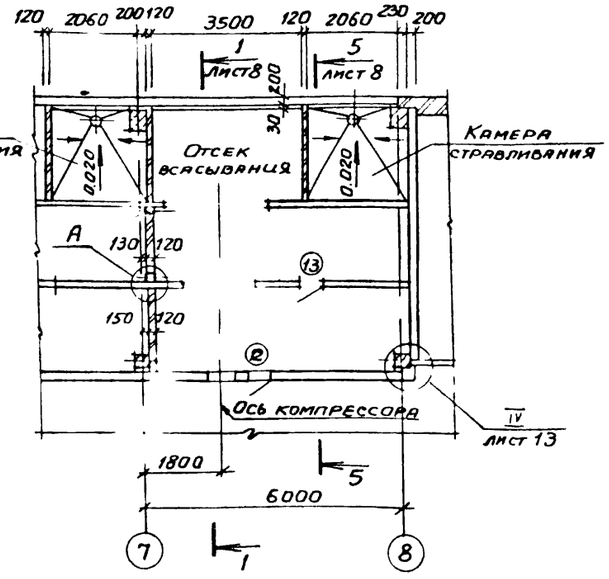

Фрагмент плана 3

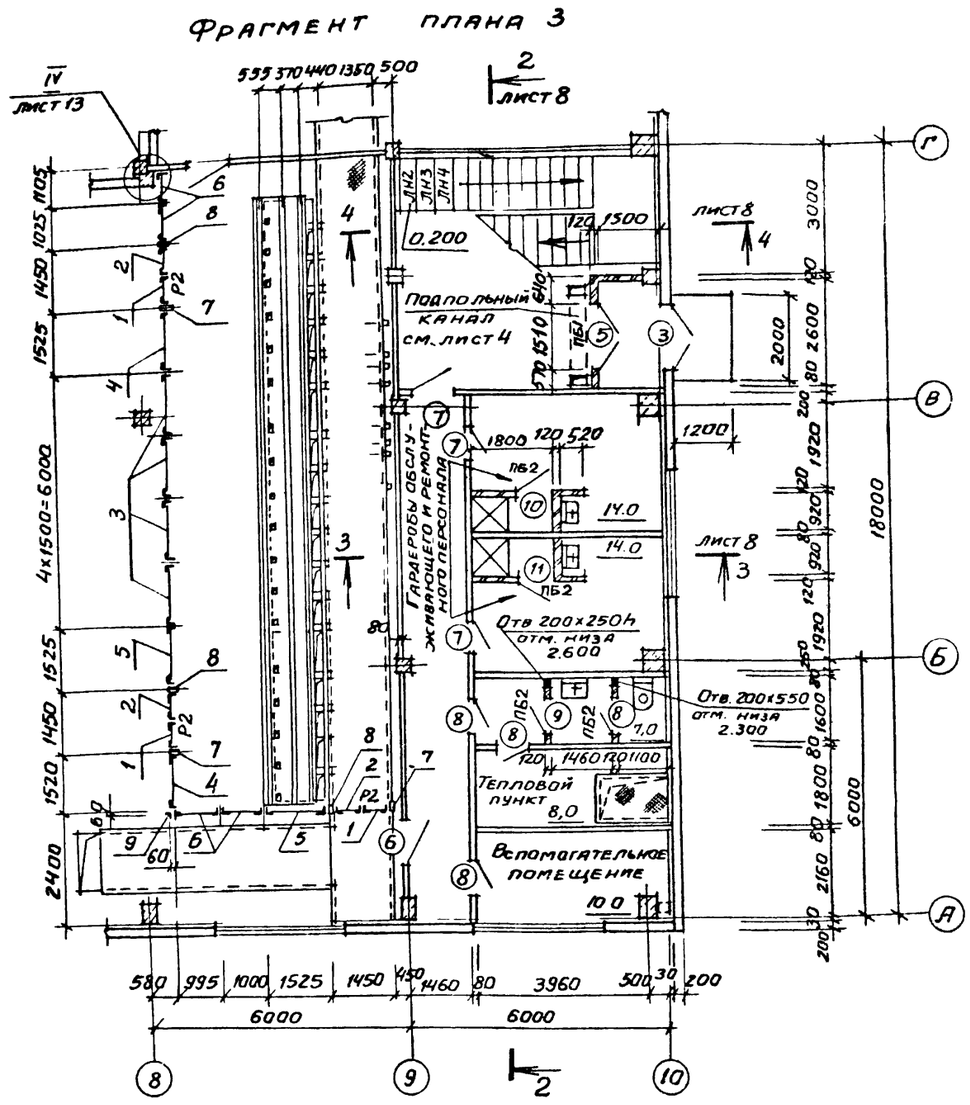

Схема расположения накладных проступей

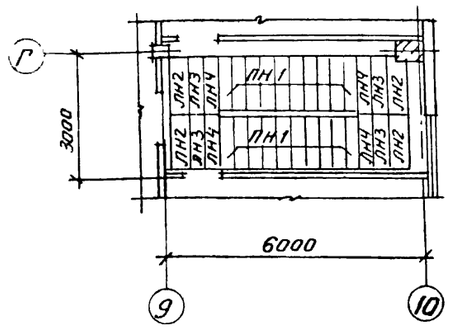

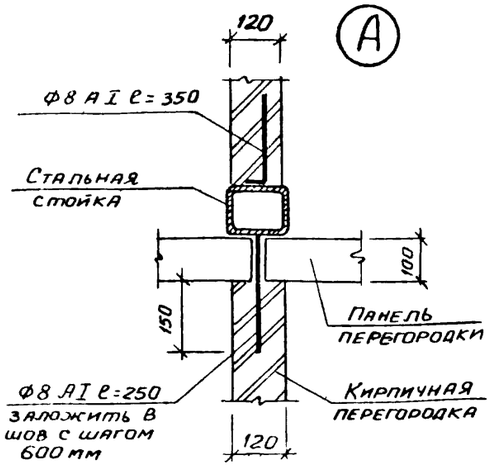

Спецификация к схеме расположения сетчатых перегородок и накладных проступей.

Марка, поз	Обозначение	Наименование	Кол	Масса ед.кг	Примечание
1	1.431-10 вз. 02.06.00-01	Щит 0,7×2,4 ДПГ-П	3	21.1	
2	1.431-10 вз. 02.17.00	" 0,7×2,4 ДПГ-Л	3	19,4	
3	1.431-10 вз. 02.01.00-02	" 1,5×2,4 ЩПГ	4	26,2	
4	1.431-10 вз. 02.02.00-01	" 1,5×2,4 ЩПГ-А	2	24,7	
5	1.431-10 вз. 02.03.00	" 1,5×2,4 ЩПГ-Б	2	24,7	
6	1.431-10 вз. 02.01.00-03	" 1,0×2,4 ЩПГ	4	22,3	
7	1.431-10 вз 02.05.00-03	Стойка 2.4 ДСГ-П	3	11.8	
8	1.431-10 вз 02.05.00-01	" 2,4 ДСГ-Л	3	11.8	
9	1.431-10 вз 02.00.01-01	Уголок	1	4.6	
Р2	1.431-10 вз 02.15.00-01	Ригель Р2	3	7.1	
	02.18.00	Болт самоанкерующ.	38	0.2	
		Накладные проступи			
ЛН1	1.050.1-2.1 18.0.00.0	1ЛН 13.3	20	50	
ЛН2	1.050.1-2.1 18.0.00.0-02	2ЛН 14.3	5	50	
ЛН3	1.050.1-2.1 18.0.00.0-03	2ЛН 14.5	5	70	
ЛН4	1.050.1-2.1 18.0.00.0-10	2ЛН 14.38	5	50	

1. Схемы расположения внутренних перегородок даны в основном комплекте чертежей железобетонных конструкций ТП904-1- -КЖ

2. Участки кирпичных перегородок в камерах воздухозабора и стравливания по осям 3;4;5;6;7 возводить после монтажа оборудования

3. Гардеробы оборудованы шкафами МД-33.3 по ГОСТ 22414-77. Общее количество шкафов - 8 шт

9328/5 11

		ТП904-1-66.86 -АР	
Провер.	Горская	Компрессорная станция 6К-250 АО с осушкой воздуха	
Арх.	Ищенко		
Вед.инж.	Горская		Стадия: РП; Лист: 6; Листов:
Рук.гр.	Бесхоровайный		
ГАП	Петровская		
Нач.отд	Слабынцев	Схема расположения накладных проступей. Фрагменты планов 1; 2; 3.	Госстрой СССР Ростовский Промстройниипроект
Гл.специал.	Князько		
Н.контр.	Луценко		
ГИП	Осташевский		

Привязан

Инв. №

Взам.инв.№ | Подпись и дата | Инв.№ подл.

Копировал

Формат А2

Типовой проект 904-1-66.86 -АР Альбом 5

Фрагмент плана 4

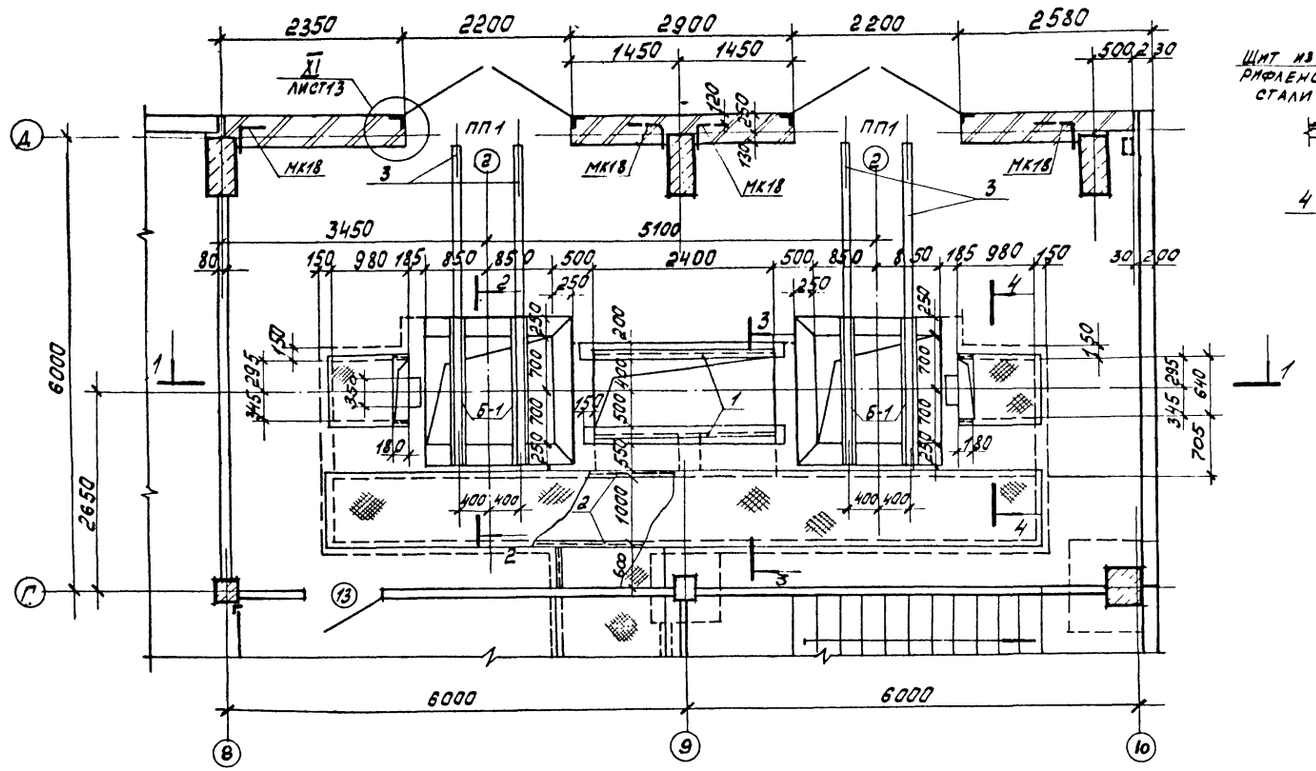

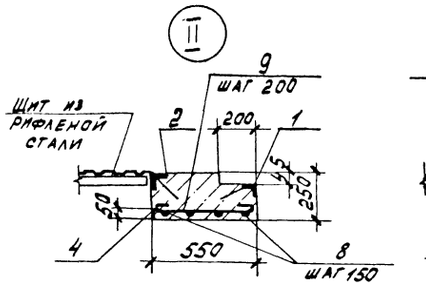

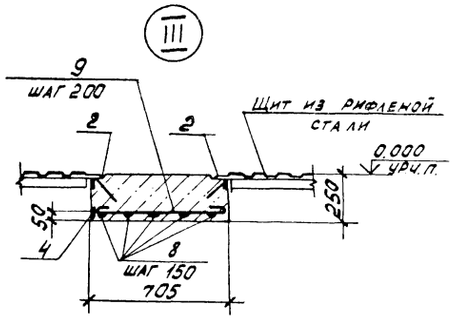

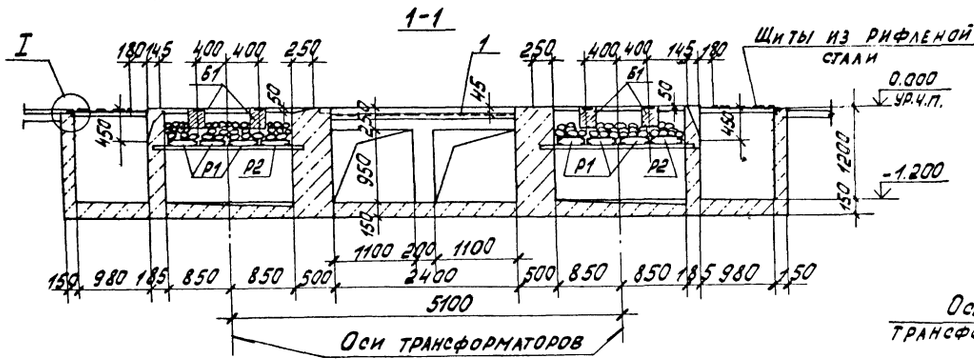

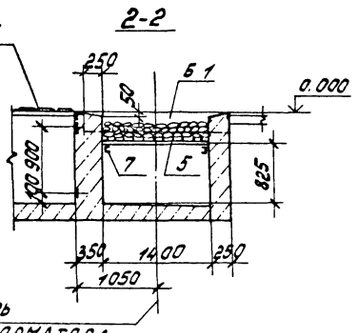

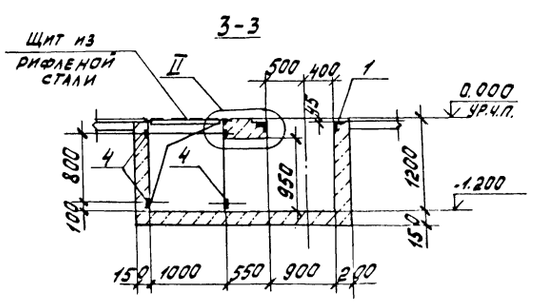

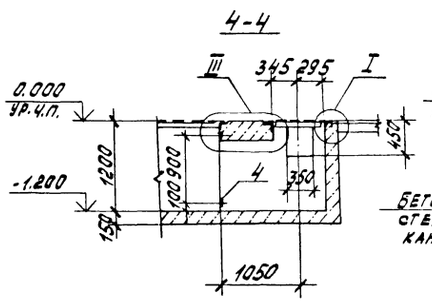

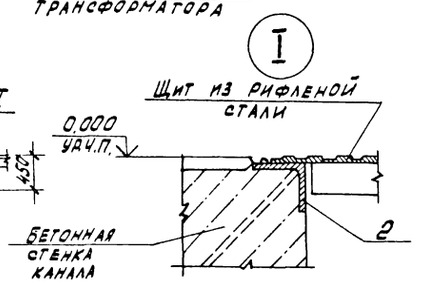

Спецификация элементов к фрагменту плана 4

Марка, поз.	Обозначение	Наименование	Кол.	Масса ед.кг	Примечание
	ТП904-1- -КЖИ-Б1	Ж.-б. балка Б-1	4	250	
		Изделия закладные			
1	1.400-15.81. 550-04	МН553	4.8	4.1	м
2	550-06	МН555	26.0	5.3	м
3	140-05	МН127-6	9.6	6.0	м
4	110-11	МН104-6	3.7	3.5	м
		Стальные решетки			
5	ТП904-1- -КЖИ-Р1;Р2	Р1	6	23.4	
6	-Р1;Р2	Р2	2	25.5	
7		[10 ГОСТ 8240-72, l=2000	4	17.2	
8		Ф10 АI ГОСТ 5781-82	23.0	0.6	м
9		Ф6 АI ГОСТ 5781-82	16.4	0.2	м
		Материалы			
		Бетон марки 150	16.2	–	м³

1. Канал и приямки выполнить из бетона марки 150.
2. При бетонировании стенок приямков и каналов предусмотреть установку закладных элементов.
3. Стальные решетки в маслосборных ямах засыпать слоем гравия толщиной 250мм. крупностью 30-50мм.
4. Канал перекрыть щитами из рифленой стали. Схему раскладки щитов см. на листе ТП904-1- -КМ.
5. МК 18 учтены в спецификации на листе 13.
6. Перемычки ПП1 учтены в спецификации на листе 5.

Привязан

Инв №

9328/5 12

Арх.	Ищенко		
Рук. гр.	Бескоровайный		
Нач.ОСП	Саакьянц		
Гл.спец.	Кияшко		
Н.контр.	Голоченко		
ГИП	Осташевский		

ТП904-1-66.86-АР

Компрессорная станция 6К-250А0 с осушкой воздуха

Стадия	Лист	Листов
РП	7	

Фрагмент плана 4

Госстрой СССР Ростовский Промстройниипроект

Копировал Кузнецова

Формат А3

Инв.№ подл. | Подпись и дата | Взам. инв.№

Разрез 1-1

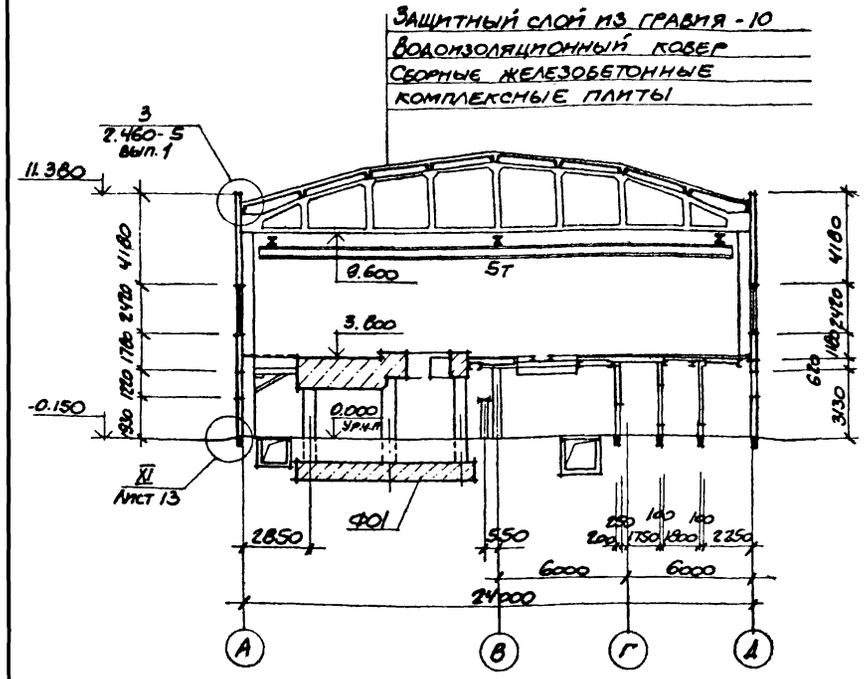

Разрез 2-2

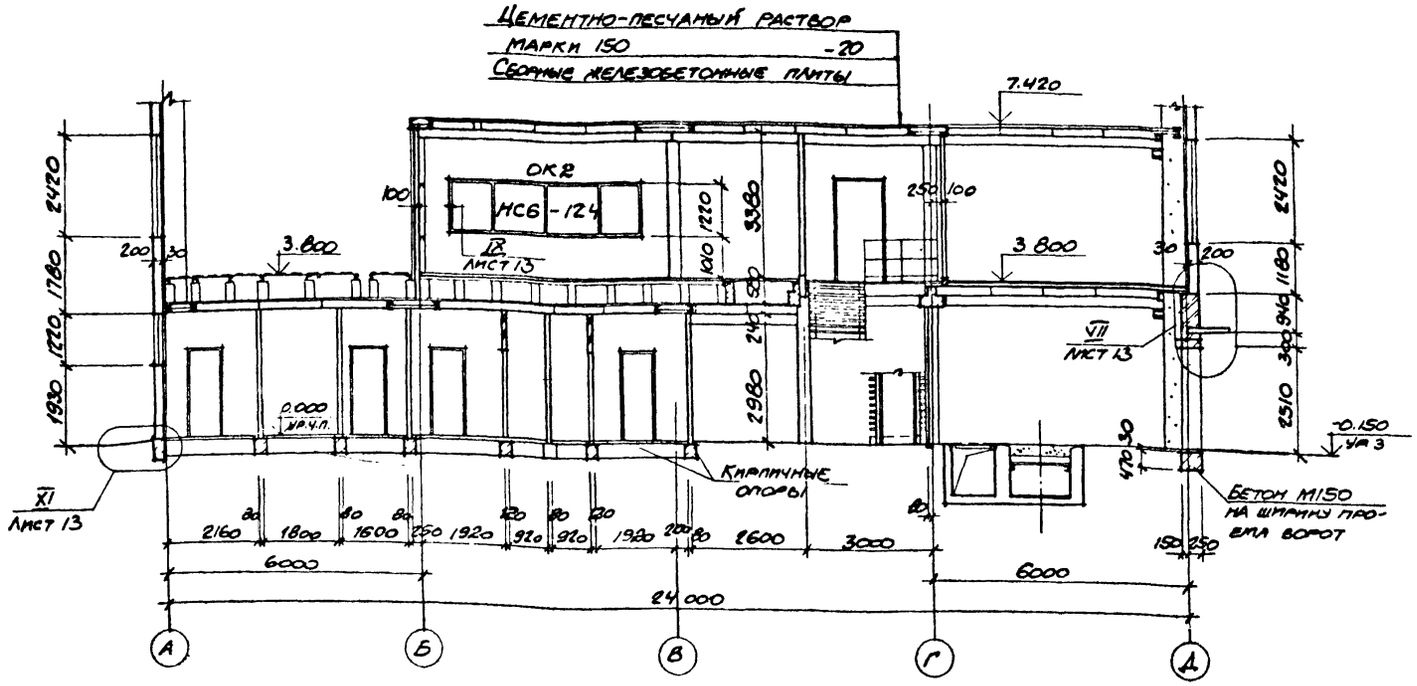

Разрез 3-3

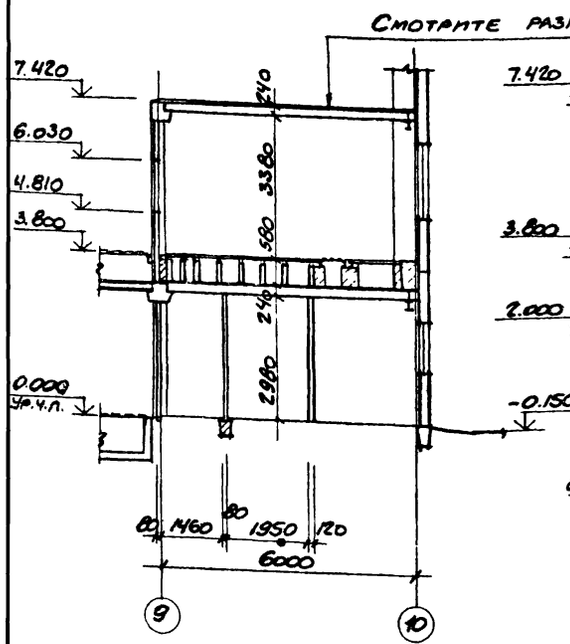

Разрез 4-4

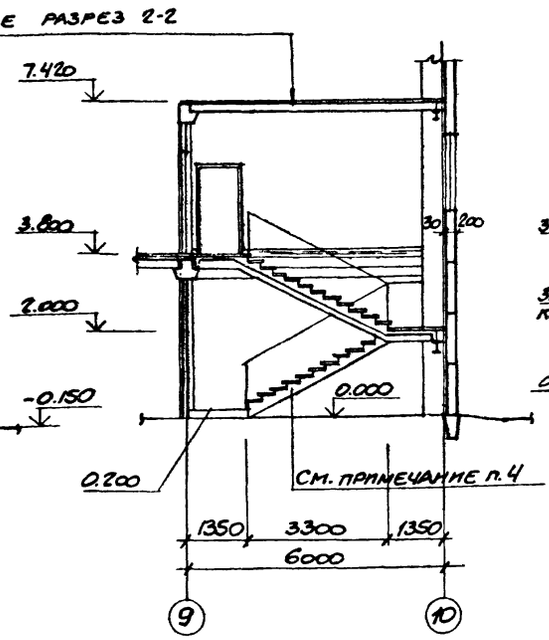

Разрез 5-5

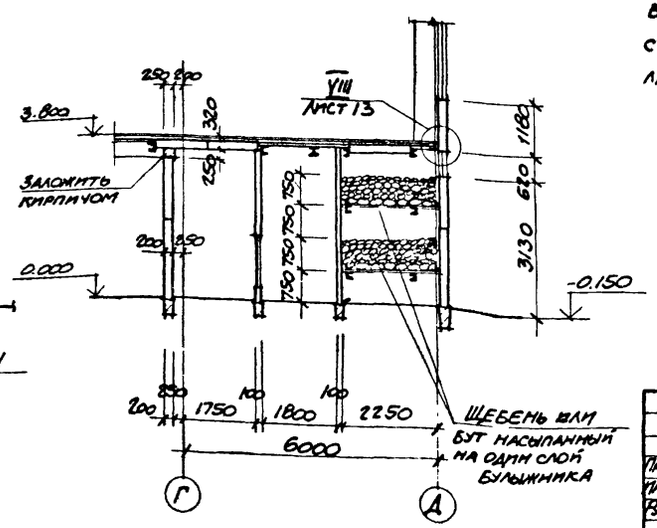

1. Состав кровли, указанный в выносной надписи на разрезе 1-1, приведен в общих указаниях на листе 2.
2. Оконный блок ОК 2 учтен в спецификации на листе 9.
3. Схема расположения кирпичных опор под внутренние перегородки дана на листе 4.
4. Схему расположения элементов лестницы см. в основном комплекте чертежей железобетонных конструкций ТП904-1- -КЖ. Схема расположения накладных проступей дана в данном комплекте на листе 6.

Привязан

Инв. №

9328/5 13

Проверил	Горская	
Инженер	Горелова	
Рук. гр	Бескоровайный	
ГАП	Петровский	
Нач. ОСП-1	Саакьянц	
Гл. спец.	Кияшко	
Н. контр.	Луценко	
ГИП	Осташевский	

ТП 904-1-66.86-АР

Компрессорная станция БК-250АО с осушкой воздуха.

Разрезы 1-1 - 5-5

Стадия	Лист	Листов
РП	8	

Госстрой СССР
Ростовский
Промстройниипроект

Фасад 1-10

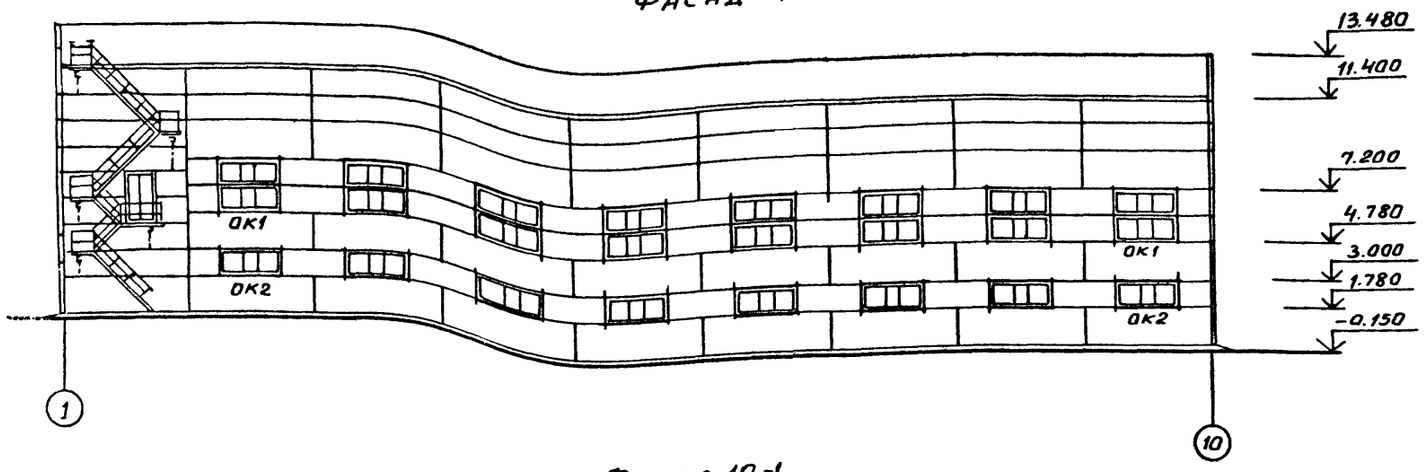

Фасад А-Д

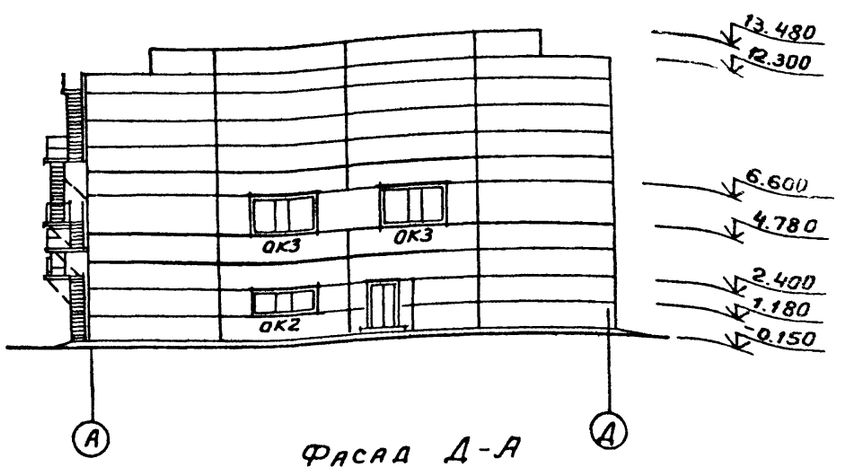

Фасад 10-1

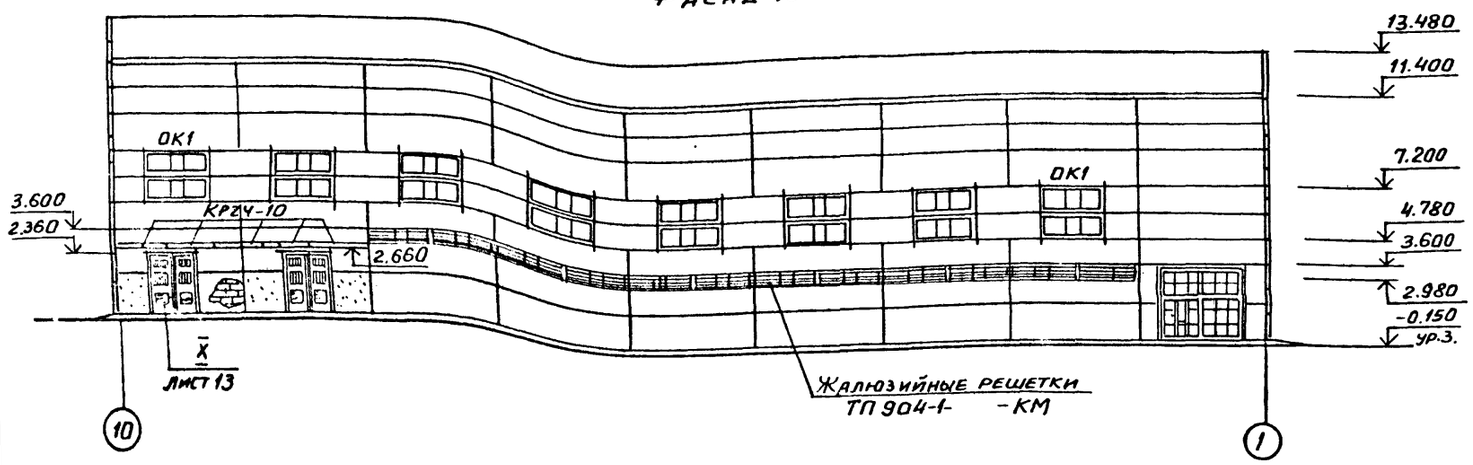

Фасад Д-А

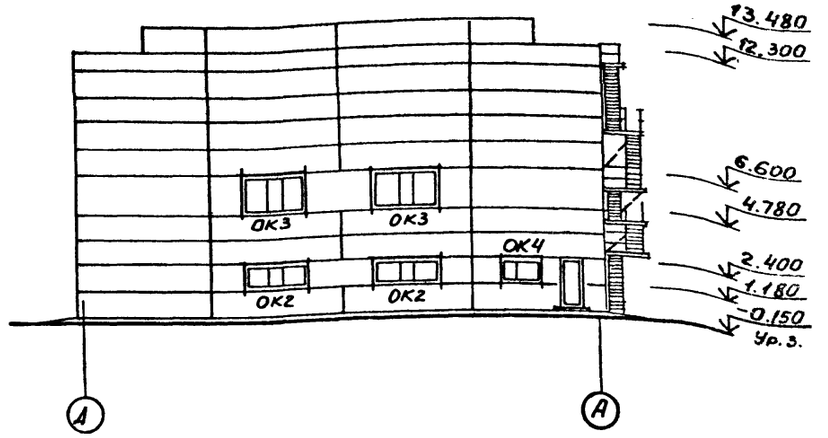

Схема заполнения оконных проемов

ОК1

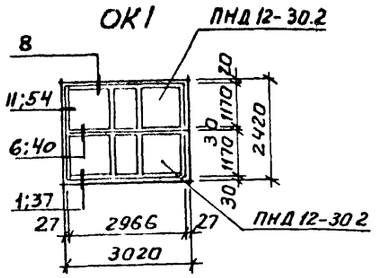

ОК2

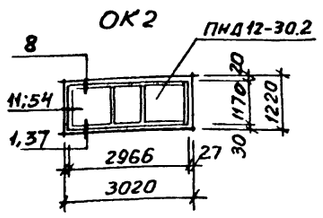

ОК3

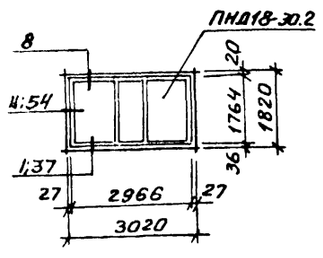

ОК4

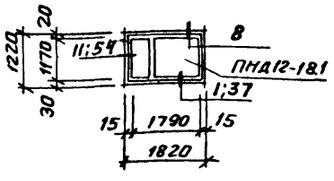

Спецификация элементов заполнения оконных проемов

Марка, поз.	Обозначение	Наименование	Кол.	Масса ед. кг	Примечание
ОК1	ГОСТ 12506-81	Оконный блок ПНД12-30.2	32		
ОК2		То же ПНД12-30.2	12		
ОК3		" ПНД18-30.2	4		
ОК4		" ПНД12-18.1	1		

1. Узлы, замаркированные на схеме заполнения оконных проемов, приняты по серии 2.436-14. вып. 1
2. Жалюзийные решетки устанавливаются по чертежам металлических конструкций ТП 904-1- -КМ.
3. Карнизные плиты КР24-10, замаркированные на данном листе, учтены в спецификации на листе 5.
4. Рекомендации по отделке фасадов даны в общих указаниях на листе 2.

Привязан

9328/5 14 Инв. №

			ТП 904-1-66.86-АР
Провер.	Бескоровайный		Компрессорная станция 6К-250АО с осушкой воздуха
Архит.	Ищенко		
Рук. гр.	Бескоровайный		
ГАП	Петровский		
Нач. отд-я	Салкьянц		
Гл. спец. т.о.	Княшко		
Н. контр.	Луценко		Фасады.
ГИП	Осташевский		

Стадия	Лист	Листов
РП	9	

Госстрой СССР Ростовский Промстройниипроект

Типовой проект 904-1-66.86 - АР Альбом 5

Схема расположения опор двойного пола
Схема 1

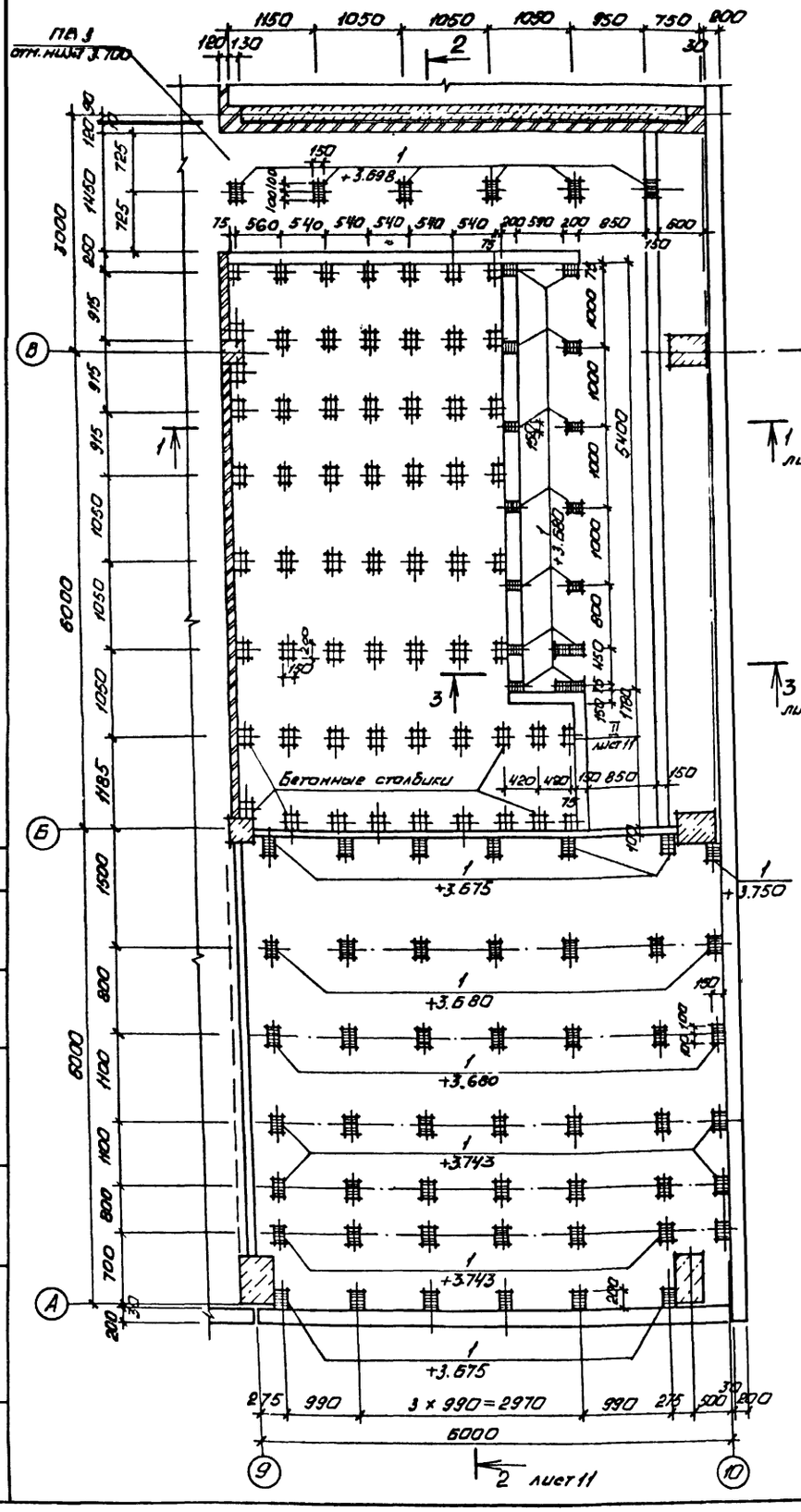
ПА 3
отм. низа 3.700
1150 1050 1050 1050 950 750 800
120 130 2 30
150 1 +3.698
75 560 540 540 540 540 540 200 590 200 850 600
130
3000 1450 725 725 200 915 915 915 1050 1050 1050 1185 1900 800 1100 1100 800 700 200
6000
8000
1 1 1

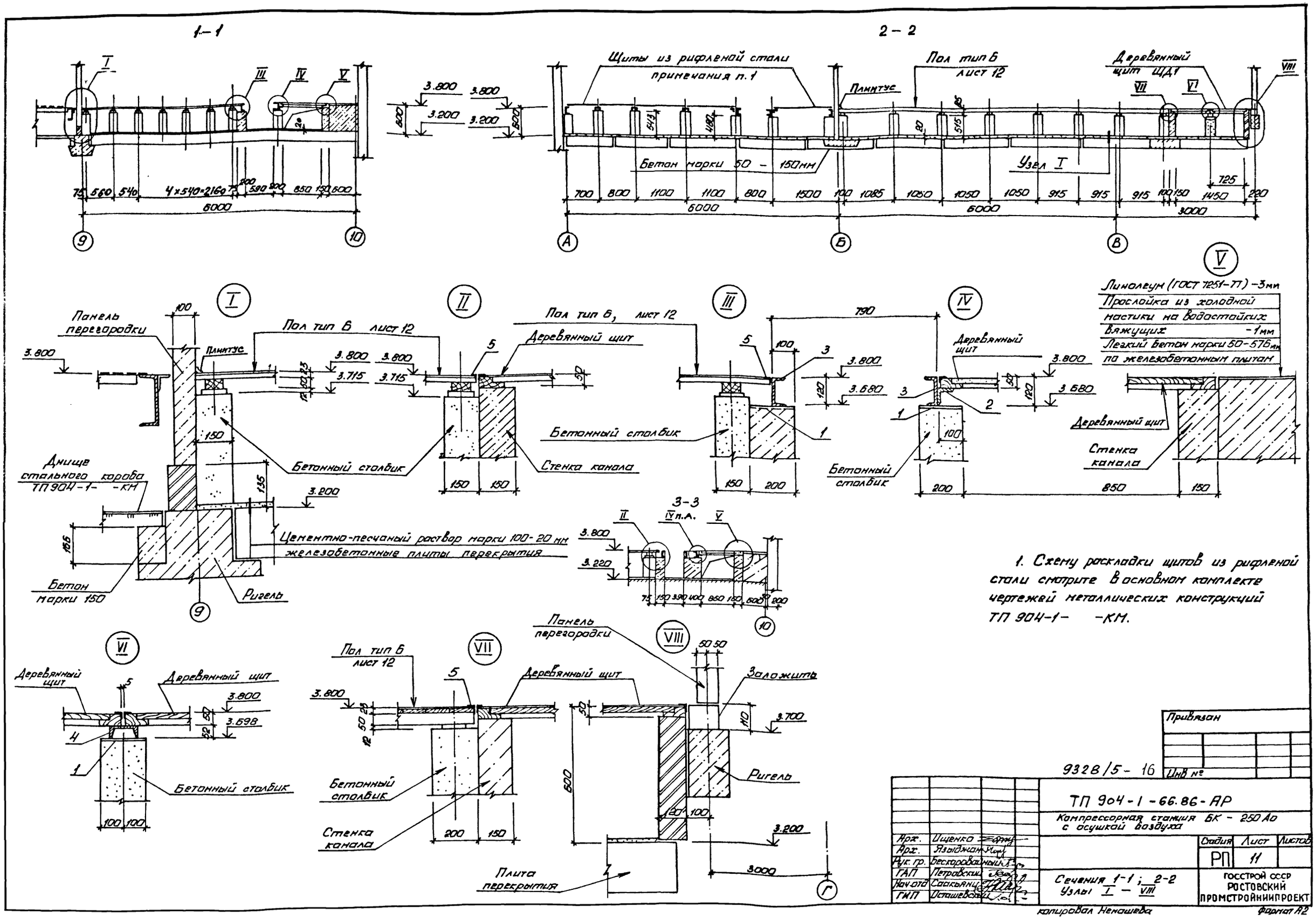

1. Схему раскладки щитов из рифленой стали смотрите в основном комплекте чертежей металлических конструкций ТП 904-1- -КМ.

Привязан			
Инв №			

9328/5-16

ТП 904-1-66.86-АР

Компрессорная станция БК - 250 Ао с осушкой воздуха

Арх.	Ищенко	Стадия	Лист	Листов
Арх.	Языджан	РП	11	
Рук. гр.	Бескоровайный			
ГАП	Петровский			
Нач.отд	Саакьянц			
ГИП	Осташевский			

Сечения 1-1; 2-2
Узлы I - VIII

ГОССТРОЙ СССР
РОСТОВСКИЙ ПРОМСТРОЙНИИПРОЕКТ

копировал Ненашева

Формат А2

Типовой проект 904-1-66.86-АР. Альбом 5

Ведомость отделки помещений

Наименование или номер помещения	Потолок: Площадь	Потолок: Вид отделки	Стены или перегородки: Площадь	Стены или перегородки: Вид отделки	Низ стен или перегородок (панель): Площадь	Низ стен или перегородок (панель): Вид отделки	Низ стен или перегородок (панель): Высота мм	Колонны: Площадь	Колонны: Вид отделки	Балки покрытия и перекрытия: Площадь	Балки покрытия и перекрытия: Вид отделки	Поверхности фундамента под компрессор		Примечание
Машинный зал на отм. 0.000 и 3.800, КТП. Помещение теплопункта. Помещение маслохозяйства		Затирка. Полимерцементная окраска.		Акустическая штукатурка, Затирка. Полимерцементная окраска	—	—	—		Полимерцементная окраска		Полимерцементная окраска		Затирка Полимерцементная окраска	Акустическая штукатурка с отм. 3.800 по оси 9 и ряду "Б", со стороны маш. зала.
Душевые		Затирка. Силикатная окраска.		Керамическая плитка	—	—	—	—	—	—	—			
Гардеробные		Затирка. Водоэмульсионная окр.		Затирка. Водоэмульсионная окраска		Керамическая плитка	1500	—	—		Водоэмульсионная окраска			Панель только в месте установки раковины.
Санузел, шлюз.		Затирка. Силикатная окраска		Затирка. Штукатурка силикатная окраска.		Керамическая плитка	2100	—	—		Силикатная окраска			Штукатурка только кирпичных участков с отм. 2.100
Коридор, тамбур, служебное и вспомогательное помещение		Затирка. Меловая окраска.		Штукатурка, затирка. Водоэмульсионная окраска.	—	—	—		Водоэмульсионная окраска		Водоэмульсионная окраска			Штукатурка только кирпичной перегородки тамбура.
Помещение оператора		Затирка. Водоэмульсионная окраска.		Затирка Водоэмульсионная окраска.	—	—	—		Водоэмульсионная окраска		Водоэмульсионная окраска.			
Лестничная клетка		Затирка Меловая окраска.		Затирка. Водоэмульсионная окраска.	—	—	—		Водоэмульсионная окраска	—	—			
Камеры воздухозабора и стравливания		Затирка		Затирка Акустическая штукатурка	—	—	—	—	—	—	—			Акустическая штукатурка только в отсеках всасывания с отм. 3.000

Экспликация полов

Наименование или номер помещения по проекту	Тип пола по проекту	Схема пола или номер узла по серии	Элементы пола и их толщина	Площадь пола
Машинный зал на отм. 0.000; КТП	16		Покрытие - бетон М300 - 25 мм. Подстилающий слой - бетон М 100 - 100 мм. Грунт основания	607
Камеры воздухозабора	17		Покрытие - цементно-песчаный раствор М 200 - 20 мм. Подстилающий слой - бетон М 100 - 80 мм. Грунт основания	191
Помещение маслохозяйства и помещения в осях 9-10; А-Г	18		Покрытие - плитка керамическая по ГОСТ 6787-80 - 13 мм. Прослойка и заполнение швов цементно-песчаный раствор марки 150 - 15 мм. Подстилающий слой - бетон марки 100 - 100 мм. Грунт основания.	120
Камеры стравливания	19		Покрытие - бетон марки „100" по уклону от 100 до 150. Грунт основания.	30
Машинный зал на отм. 3.800	20		Покрытие - цементно-песчаный раствор марки 300-30 мм. Сборные ж.б. плиты.	22
Помещение оператора	21		Покрытие - линолеум по ГОСТ 7251-77. Прослойка - холодная мастика на водостойких вяжущих. ДСП по ГОСТ 10632-77 - 19 мм. Лаги деревянные шаг 500-50 мм. Прокладка деревянная антисептированная 100 х 100 - 12 мм. Бетонный столбик. Сборные железобетонные плиты	50
Машзал на отм. 3.800	22		Покрытие - цементно-песчаный раствор марки 300 - 30 мм. Стяжка - цементно-песчаный раствор марки 150 - 30 мм. Теплоизоляционный слой - жесткие минералловатные плиты - 40 мм. Сборные железобетонные плиты.	427
Служебное помещение	23		Покрытие - линолеум по ГОСТ 7251-77. Прослойка - холодная мастика на водостойких вяжущих. ДСП по ГОСТ 10632-77 - 19 мм. Лаги деревянные шаг 500-40 мм. Прокладка деревянная антисептированная 100 х 100 - 17 мм. Стяжка цементно-песчаный раствор марки 150 - 20 мм. Сборные железобетонные плиты	34

План кровли

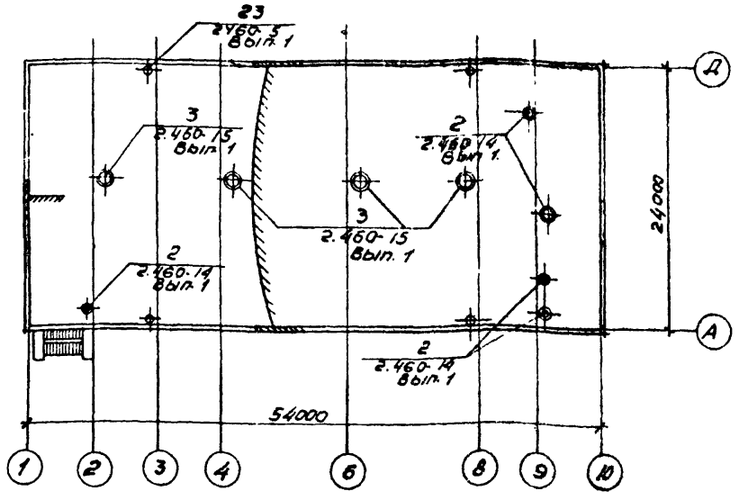

Спецификация элементов к плану кровли

Марка, поз.	Обозначение	Наименование	Кол	Масса ед. кг.	Примечание
КР5	2.460-15, вып. 1.	Стальной козырек КР-5	4	6,5	
ФЭ12		Фасонный элемент ФЭ12	4	26,2	
ПП5		Прижимная полоса ПП5	4	2,5	
КС9	2.460-14. вып. 1	Стяжное кольцо КС9	1	0,9	
КС13		КС13	1	1,7	
КС6		КС6	3	0,5	
КЛ4		Стальной колпак КЛ4	1	10,9	
КЛ8		КЛ8	1	10,7	
КЛ1		КЛ1	3	5,7	
ПП2		Прижимная полоса ПП2	1	1,7	
ПП3		ПП3	1	1,9	
ПП1		ПП1	3	1,1	
КФ3		Кольцо-фланец КФ3	1	4,4	
КФ7		КФ7	1	6,2	
КФ1		КФ1	3	1,4	
ФЭ4		Фасонный элемент ФЭ4	1	9,5	
ФЭ10		ФЭ10	1	15,2	
ФЭ3		ФЭ3	3	6,3	

Взам. инв. № | Подписи и дата | Инв. № подл.

Привязан

Инв. №

9328/5 17

Инженер	Горелова	
Ст. техн.	Анапалян	
Рук. гр.	Бескоровайный	
ГАП	Петровский	
Нач. ОСП-1	Саакьянц	
Гл. спец. ТО	Княшко	
Н. контр.	Луценко	
ГИП	Осташевс	

ТП904-1-66.86-АР

Компрессорная станция с осушкой воздуха 6К-250А0

Стадия	Лист	Листов
РП	12	

Ведомость отделки помещений. Экспликация полов. План кровли.

Госстрой СССР Ростовский промстройниипроект

Типовой проект 904-1-66.86-АР Альбом 5

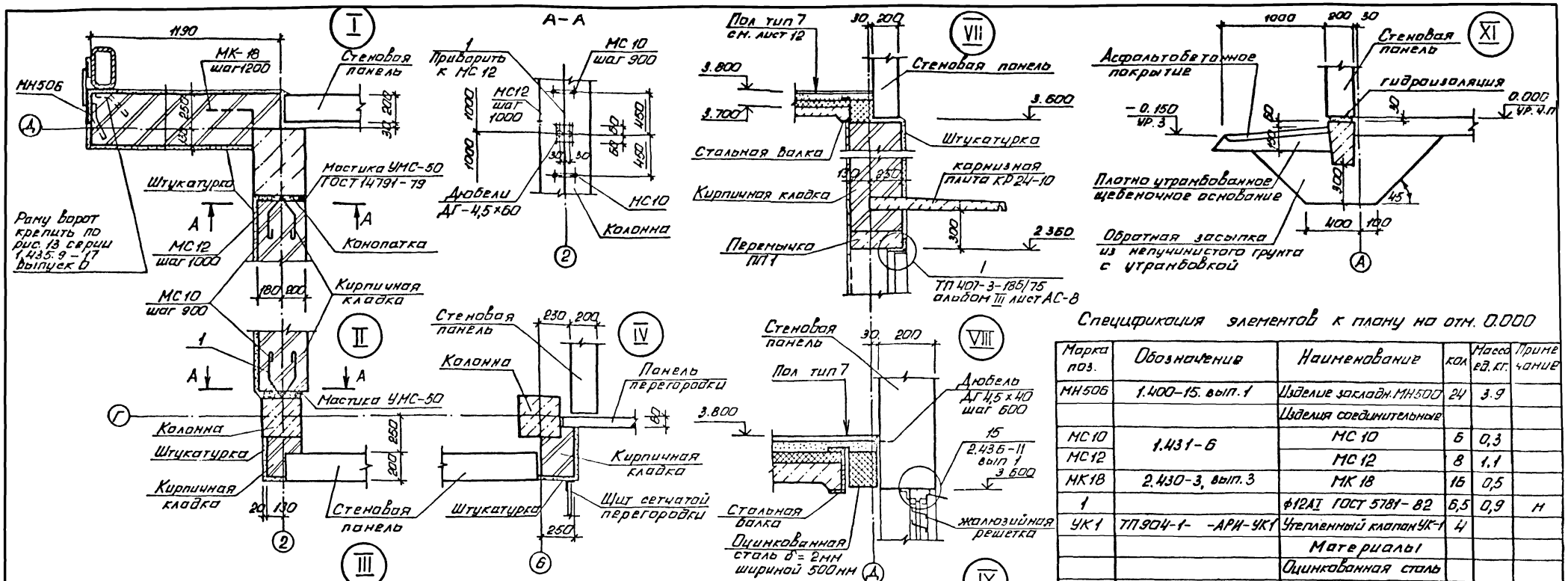

Спецификация элементов к плану на отм. 0.000

Марка поз.	Обозначение	Наименование	кол	Масса ед. кг	Примечание
МН506	1.400-15. вып. 1	Изделие закладн. МН500	24	3.9	
		Изделия соединительные			
МС10	1.431-6	МС 10	6	0,3	
МС12		МС 12	8	1.1	
МК18	2.430-3, вып. 3	МК 18	15	0,5	
1		ф12АI ГОСТ 5781-82	6,5	0,9	м
УК1	ТП 904-1- -АРИ-УК1	Утепленный клапан УК-1	4		
		Материалы			
		Оцинкованная сталь			
		δ=2мм, ГОСТ 19904-74	280	7,9	

Привязан

9328/5 18

Инв. №

		ТП 904-1-66.86-АР	
Арх.	Ищенко	Компрессорная станция 6К-250АО с осушкой воздуха	
Ст. инж.	Горская		
Рук. гр.	Бессарабенко		
ГАП	Петрова		
Нач. ОПР	Сахарьяш		
Инспект.	Кияшко	Схемы установки закладных элементов в проеме ворот Узлы 1-XI	Стадия: РП; Лист: 13; Листов:
Н. контр.	Голоченко		
ГИП	Устьянцев		

ГОССТРОЙ СССР РОСТОВСКИЙ ПРОМСТРОЙНИИПРОЕКТ

Копировал Немашева

Формат А2

Ведомость рабочих чертежей основного комплекта ТП 904-1- -КЖ.

Лист	Наименование	Примечание
1	Общие данные (Начало)	
2	Общие данные (Продолжение)	
3	Общие данные (Окончание)	
4	Схема расположения элементов фундаментов Узел I.	
5	Узлы II-VII	
6	Узлы VIII-XVIII, А, Б.	
7	Фундаменты Фм1-Фм3.	
8	Фундаменты Фм5-Фм7, Фм18	
9	Фундаменты Фм8-Фм10.	
10	Фундаменты Фм4, Фм11, Фм12, Фм16	
11	Фундаменты Фм13-Фм15, Фм17	
12	Схемы расположения элементов колодцев К1, К2, К3; плит перекрытия и элементов канала КН1 (Начало).	
13	Схемы расположения элементов колодцев К1, К2, К3; плит перекрытия и элементов канала КН1 (Продолжение).	
14	Схемы расположения элементов колодцев К1, К2, К3; плит перекрытия и элементов канала КН1 (Окончание)	
15	Спецификация к участкам монолитным Ум1-Ум5, Ум9.	
16	Спецификация к участкам монолитным Ум6-Ум8. Ведомость расхода стали.	
17	Участок монолитный Ум1.	
18	Участки монолитные Ум2-Ум5.	
19	Участки монолитные Ум6-Ум8.	
20	Участок монолитный Ум9. Ведомость деталей.	
21	Схема расположения элементов фундамента ФО1.	
22	Плита ПФм1.	
23	Плита ПФм2. Спецификация.	
24	Плита ПФм2 Общий вид (Начало).	
25	Плита ПФм2 Общий вид (Продолжение)	
26	Плита ПФм2 Общий вид (Окончание).	
27	Плита ПФм2. Схема армирования (Начало).	
28	Плита ПФм2. Схема армирования (Окончание).	
29	Спецификация к схемам расположения элементов каркаса, ферм, плит покрытия и перекрытия, элементов лестницы	
30	Узлы I-IV	
31	Схемы расположения элементов каркаса на отм. 3.800 и ферм.	
32	Схемы расположения плит перекрытия, покрытия и элементов каркаса на отм. 7.420.	
33	Схема расположения элементов лестницы. Разрезы 3-3-10-10.	
34	Схемы расположения стеновых панелей (Начало).	
35	Схемы расположения стеновых панелей (Продолжение).	
36	Схемы расположения стеновых панелей (Продолжение).	
37	Схемы расположения стеновых панелей (Продолжение)	
38	Схемы расположения стеновых панелей (Окончание).	
39	Схемы расположения перегородок в осях 1-2; В-10 (Начало)	
40	Схемы расположения перегородок в осях 1-2; В-10 (Окончание)	
41	Плиты Пм1-Пм13 Спецификация (Начало)	
42	Плиты Пм1-Пм13 Спецификация (Окончание)	
43	Плиты Пм1, Пм2.	
44	Плиты Пм3-Пм7.	
45	Плиты Пм8-Пм13	
46	Фундаменты под оборудование ФОм1-ФОм14 (Начало)	
47	Фундаменты под оборудование ФОм1-ФОм14 (Окончание).	

1 Общие указания к проекту помещены в пояснительной записке.

2. При разработке рабочих чертежей приняты следующие временные нормативные нагрузки:

2.1 Вес снегового покрова на 1м² горизонтальной поверхности: земли для II района по снеговому покрову - 0,7 кПа (70 кгс/м²);
для III района — 1,0 кПа (100 кгс/м²);
для IV района — 1,5 кПа (150 кгс/м²).

2.2. Скоростной напор ветра на высоте 10м над поверхностью земли для III района (по скоростным напорам ветра) - 450 Па (45 кгс/м²). Тип местности Б.

2.3. Кран подвесной, электрический, однобалочный грузоподъемностью Q=5т, пролетом L=21м.

3. Степень агрессивного воздействия среды на необетонируемые стальные закладные и соединительные изделия железобетонных конструкций - неагрессивная. Для защиты от коррозии этих изделий применяются следующие мероприятия:

~~3.1 Алюминиевое покрытие толщиной 200 мкм в стеновых панелях наружных стен из ячеистых бетонов~~

3.1. Цинковое покрытие, получаемое горячим цинкованием, толщиной 50-60 мкм, в колоннах, стропильных фермах и плитах покрытия и стеновых панелях.

3.2. Лакокрасочное покрытие, согласно общих указаний на листе ТП 904-1- -АР.2, в остальных железобетонных конструкциях.

4. Монтаж конструкций осуществлять на монтажной сварке электродами типа Э42. Высоту сварных швов, не оговоренных в чертежах, принимать 6мм. Контроль качества сварных швов должен производиться в соответствии с ГОСТ 3242-79. Соединения сварные. Методы контроля качества.

5. В рабочих чертежах применены типовые железобетонные конструкции по действующим сериям общесоюзного каталога.

9328/5 19

Данный проект выполнен в соответствии с действующими строительными нормами и правилами проектирования, которые предусматривают мероприятия, обеспечивающие взрывную, взрывопожарную и пожарную безопасность при соблюдении правил безопасности в эксплуатации здания (сооружения). Мероприятия выполнены на основании технологических заданий и указанных в них категорий производств.

Главный инженер проекта
Главный специалист
Дата 28.05.82.

Инв. № подл. | Подпись и дата | Взам. инв. №

Привязан

Инв. №

ТП 904-1-6686-КЖ

Компрессорная станция 6К-250 с осушкой воздуха.

Инженер	Толмачева	
Ст. инж.	Макарова	
Рук. гр.	Моргунов	
Нач. отд.	Саакьянц	
Гл. спец.	Бояринченко	
Н. контр.	Луценко	
ГИП	Осташевский	

Общие данные (Начало)

Типовой проект 904-1-66.86-КЖ Альбом 5

Ведомость ссылочных и прилагаемых документов

Обозначение	Наименование	Примечание
	Ссылочные документы	
ГОСТ 948-84	Перемычки железобетонные для зданий с кирпичными стенами. Технические условия	
ГОСТ 3634-79	Люки чугунные для колодцев.	
ГОСТ 13579-78	Блоки бетонные для стен подвалов. Технические условия	
ГОСТ 22701.0-77*	Плиты железобетонные ребристые предварительно напряженные размерами 6×3м для покрытий производственных зданий. Технические условия.	
ГОСТ 22701.1-77*	То же. Плиты типа ПГ. Показатели и армирование.	
ГОСТ 22701.2-77*	То же. Плиты типа ПВ. Показатели и армирование.	
ГОСТ 22701.5-77*	То же. Арматурные изделия и закладные детали.	
ГОСТ 24379.1-80	Болты фундаментные. Конструкция и размеры.	
1.020-1/83	Конструкции каркаса межвидового применения для многоэтажных общественных зданий, производственных и вспомогательных зданий промышленных предприятий	
вып. 0-0	Состав серии. Общие указания по применению изделий. Номенклатура изделий серий. Рабочие чертежи.	
вып. 0-1	Указания по применению изделий для зданий с перекрытиями из многопустотных плит. Рабочие чертежи.	
вып. 2-1	Колонны сечением 300×300мм Рабочие чертежи.	
вып. 2-2	Колонны сечением 300×300мм Пространственные каркасы. Рабочие чертежи.	
вып. 2-15	Колонны сечением 300×300 и 400×400мм. Арматурные и закладные изделия. Рабочие чертежи	
вып. 3-1	Ригели высотой 450мм пролетом 3,0; 6,0 и 7,2м для опирания многопустотных плит перекрытия. Рабочие чертежи.	
вып. 3-2	Ригели высотой 450мм пролетом 3; 6 и 7,2м для опирания многопустотных плит перекрытий. Пространственные каркасы Рабочие чертежи.	
вып. 3-3	Ригели высотой 450мм пролетом 3; 6 и 7,2м для опирания многопустотных плит перекрытия. Арматурные и закладные изделия Рабочие чертежи.	
вып. 6-1	Монтажные узлы. Рабочие чертежи.	
вып. 7-1	Изделия соединительные стальные. Рабочие чертежи.	

Обозначение	Наименование	Примечание
1.030.1-1	Стены наружные из однослойных панелей для каркасных общественных зданий, производственных и вспомогательных зданий промышленных предприятий.	
вып. 0-0	Состав серии. Общие указания по применению изделий. Номенклатура изделий. Рабочие чертежи.	
вып. 0-3	Материалы для проектирования стен одноэтажных производственных зданий Рабочие чертежи	
вып 1-1	Панели из легких и ячеистых бетонов Рабочие чертежи	
вып. 1-2	Панели из легких и ячеистых бетонов. Пространственные каркасы. Рабочие чертежи.	
вып. 1-3	Панели из легких и ячеистых бетонов. Арматурные и закладные изделия. Рабочие чертежи.	
вып. 3-3	Монтажные узлы стен одноэтажных производственных зданий. Рабочие чертежи.	
вып. 4-1	Изделия соединительные стальные. Рабочие чертежи.	
вып. 4.2	Стальные изделия элементов фахверка. Рабочие чертежи.	
1.041.1-2	Сборные железобетонные многопустотные плиты перекрытий многоэтажных общественных зданий, производственных и вспомогательных зданий промышленных предприятий.	
вып. 1	Плиты длиной 5650мм с предварительно напрягаемой арматурой и стали классов A_T-IVC и A_T-V, из тяжелого и легкого бетонов. Рабочие чертежи.	
вып. 6	Сантехнические плиты длиной 5650, 6850 и 8650мм с предварительно напрягаемой арматурой из стали классов A-IV и A_T-V и длиной 2650мм с арматурой из стали A-III, из тяжелого и легкого бетонов.	
1.050.1-2	Сборные железобетонные марши, площадки и проступи для многоэтажных общественных зданий, производственных и вспомогательных зданий промышленных предприятий.	
вып. 1	Лестничные марши, площадки и проступи Рабочие чертежи	
вып. 2	Ограждения лестниц. Рабочие чертежи	
1.400-15	Унифицированные закладные изделия железобетонных конструкций для крепления технологических коммуникаций и устройств.	
вып. 1	Рабочие чертежи унифицированных закладных изделий	

Обозначение	Наименование	Примечание
1.138-10	Перемычки железобетонные для зданий с кирпичными стенами. Перемычки брусковые.	
1.400-6/78	Унифицированные закладные детали сборных железобетонных конструкций зданий промышленных предприятий.	
вып. 1	Закладные детали конструкций одноэтажных зданий.	
1.400-7	Стальные изделия для сопряжения сборных железобетонных конструкций одноэтажных промышленных зданий.	
1.400-9	Унифицированные строповочные петли для подъема сборных железобетонных конструкций зданий и сооружений промышленных предприятий.	
вып. 1	Строповочные петли железобетонных конструкций.	
1.410-3	Сетки сварные для армирования железобетонных конструкций.	
вып. 1	Сетки с рабочей арматурой диаметром от 10 до 32мм. Рабочие чертежи.	
1.412-1/77	Монолитные железобетонные фундаменты под типовые колонны прямоугольного сечения одноэтажных промышленных зданий.	
вып. 3	Арматурные изделия.	
1.415 1	Железобетонные фундаментные балки для стен производственных зданий.	
вып. 1	Фундаментные балки для стен с шагом колонн 6м.	
1.423-3	Железобетонные колонны прямоугольного сечения для одноэтажных промышленных зданий без мостовых кранов высотой до 9,6 м.	
вып. 0 1	Материалы для проектирования.	
вып. 1	Рабочие чертежи колонн	
вып. 2	Арматурные и закладные изделия	

Привязан

Инв. №

20
9328/5

Вед. инж.	Макарова		
Рук. гр.	Моргунов		
Нач. ОПТ	Саакьяни		
Гл. спец. ТО	Боярченко		
Н. контр.	Луценко		
ГИП	Осташевский		

ТП 904-1-66.86-КЖ

Компрессорная станция ВК-250АО с осушкой воздуха

Стадия	Лист	Листов
РП	2	

Общие данные (продолжение)

Инв. № подл. | Подпись и дата | Взам. инв. №

Типовой проект 904-1-66.86 Альбом 5

Ведомость ссылочных и прилагаемых документов

Обозначение	Наименование	Примечание
1.030.9-2	Перегородки панельные зданий промышленных и сельскохозяйственных предприятий.	
вып. 1	Панели железобетонные. Рабочие чертежи.	
вып. 4	Колонны фахверка стальные. Рабочие чертежи.	
вып. 6	Узлы. Рабочие чертежи.	
вып. 7	Изделия стальные. Рабочие чертежи.	
1.427.1-3	Колонны железобетонные прямоугольного сечения для продольного и торцового фахверка одноэтажных производственных зданий высотой 3,0-14,4 м.	
вып. 0	Материалы для проектирования.	
вып. 1	Колонны. Рабочие чертежи.	
вып. 2	Арматурные и закладные изделия, стальные элементы колонн. Рабочие чертежи.	
1.463-3	Железобетонные предварительно напряженные безраскосные фермы пролетом 18 и 24 м для покрытий зданий со скатной кровлей.	
вып. I	Материалы для проектирования.	
вып. IV	Рабочие чертежи ферм пролетом 24 м.	
1.465.1-10/82	Комплексные железобетонные плиты покрытий одноэтажных промышленных зданий.	
вып. 1	Комплексные плиты с несущей основой из железобетонных ребристых плит.	
1.494-24	Стаканы для крепления крышных вентиляторов, дефлекторов и зонтов.	
вып. 1	Железобетонные стаканы с отверстиями диаметром 400, 700, 1000, 1200 и 1450 мм. Рабочие чертежи.	
2.420-1	Монтажные детали сборных железобетонных колонн и подкрановых балок одноэтажных промышленных зданий.	
вып. 1	Рабочие чертежи типовых монтажных деталей.	
2.460-2.	Монтажные детали сборных железобетонных конструкций покрытий одноэтажных промышленных зданий.	
вып. 2	Рабочие чертежи типовых монтажных деталей плит и температурных швов.	
2.460-15.	Типовые узлы покрытий промышленных зданий в местах установки крышных вентиляторов.	
вып. 0	Указания по применению типовых узлов.	
3006.1-2/82	Сборные железобетонные каналы и тоннели из лотковых элементов.	
вып. 0	Материалы для проектирования.	
вып. 1-1	Лотки. Рабочие чертежи.	
вып. 1-2	Плиты. Опорные подушки. Рабочие чертежи.	
вып. 1-3	Лотки. Арматурные и закладные изделия. Рабочие чертежи.	
вып. 1-4	Плиты, опорные подушки. Арматурные и закладные изделия. Рабочие чертежи.	
3.900-3	Сборные железобетонные конструкции емкостных сооружений для водоснабжения и канализации.	
вып. 7, часть 1	Изделия для круглых колодцев. Рабочие чертежи.	
вып. 7, часть 2	Арматурные изделия. Рабочие чертежи.	
5.900-2	Сальники набивные Ду 50-1400 мм для пропуска труб через стены.	
	Прилагаемые документы	
ТП 904-1-КЖИ Альбом 7	Строительные конструкции и изделия.	

Ведомость спецификаций

Лист	Наименование	Примечание
4	Спецификация к схеме расположения элементов фундаментов.	
12	Спецификация к схемам расположения элементов колодцев К1, К2, К3; плит перекрытия и элементов каналов КН1, КН2	
21	Спецификация к схеме расположения фундамента Ф01	
29	Спецификация к схемам расположения элементов каркаса, ферм, плит покрытия и перекрытия, элементов лестницы.	
30	Спецификация к схемам расположения элементов каркаса, ферм, плит покрытия и перекрытия, элементов лестницы (продолжение)	
34	Спецификация к схемам расположения стеновых панелей.	
39	Спецификация к схемам расположения перегородок.	

Ведомость объемов сборных бетонных и железобетонных конструкций по рабочим чертежам основного комплекта.

N п/п	Наименование группы элементов конструкции	Код	Кол. м³	Примечание.
1	Блоки фундаментов	581100	8,2	
2	Колонны	582100	105,7	
3	Фундаментные балки	582400	17,3	
4	Ригели	582500	21,8	
5	Фермы	582600	47,0	
6	Перемычки	582800	1,0	
7	Панели стеновые наружные	583100	338,4	
8	Перегородки	583300	62,1	
9	Плиты покрытия	584100	80,8	
10	Плиты перекрытия	584200	54,3	
11	Детали смотровых колодцев	585500	5,0	
12	Детали каналов	585800	58,4	
13	Элементы лестниц	589100	2,8	
14	Элементы входов	589500	1,0	
15				
16				
17	Итого		803,8	
	Материалы на изготовление сборных бетонных и железобетонных конструкций учтены в ведомости потребности в материалах и отдельно не учитываются.			

Сокращение слов

см. - смотрите	шт. - штук
п.а. - по аналогии	риф.ст. - рифленая сталь
отм. - отметка	тр. - труба.

Привязан

21

9328/5

Инв. №

ТП 904-1-66.86-КЖ

Компрессорная станция 6К-250 АО с осушкой воздуха

Нач. отд.	Саакьянц				
Гл. спец. ТО	Боярченко				
Н. контр.	Луценко				
ГИП	Устюшевский				

Общие данные (окончание)

Стадия: РП | Лист: 3 | Листов:

ГОССТРОЙ СССР РОСТОВСКИЙ ПРОМСТРОЙНИИПРОЕКТ

Копировал Немашева

Формат А2

Инв. № подл. | Подпись и дата | Взам. инв. №

Типовой проект 904-1-66.86-КЖС Альбом 5

Схема расположения элементов фундаментов

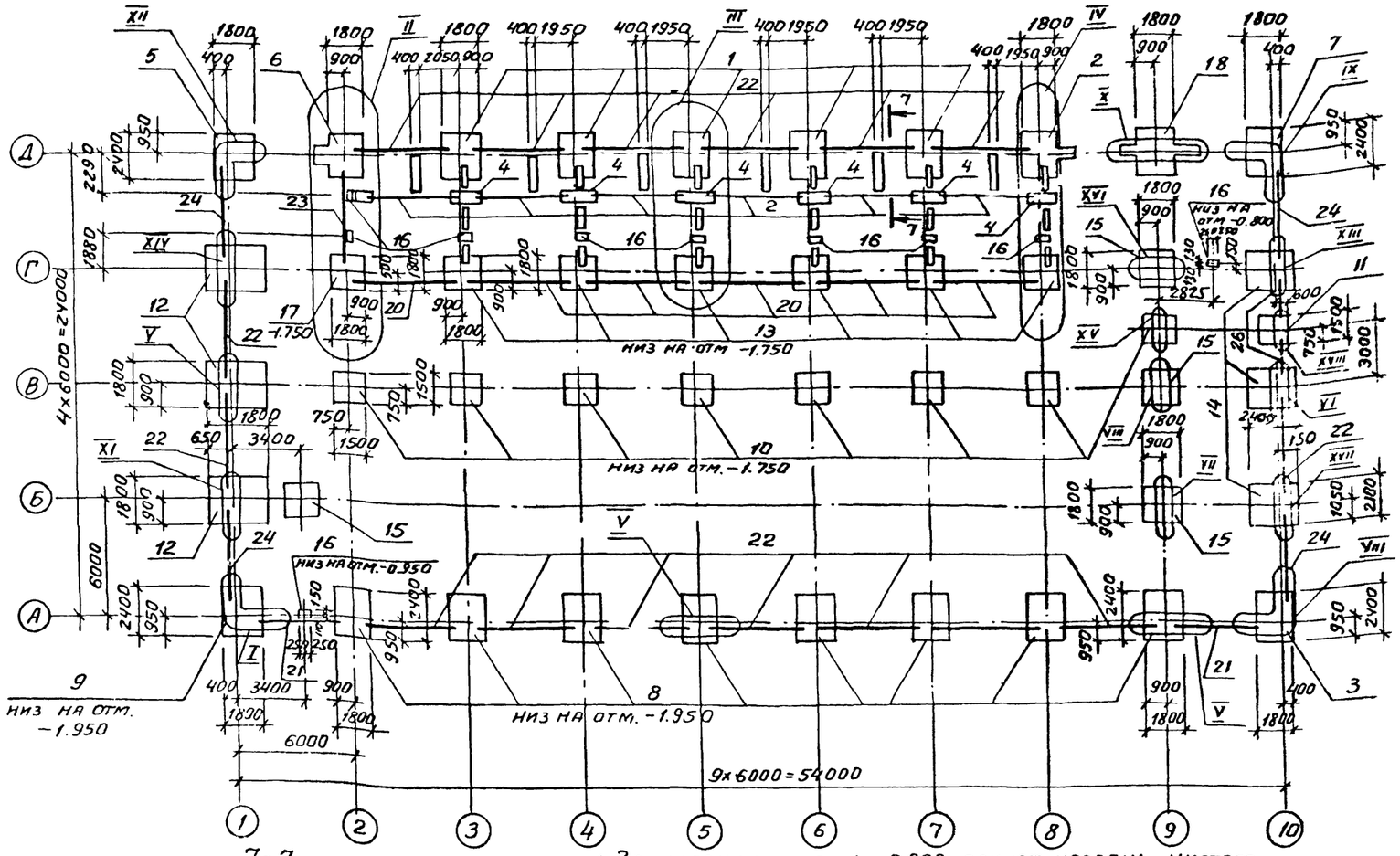

7-7

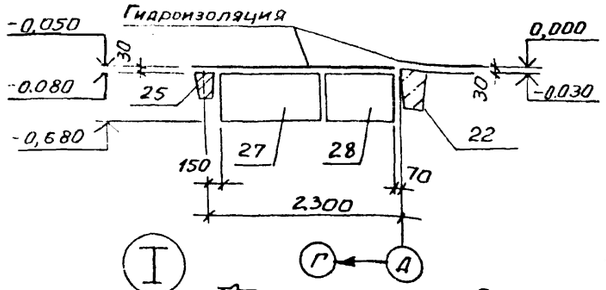

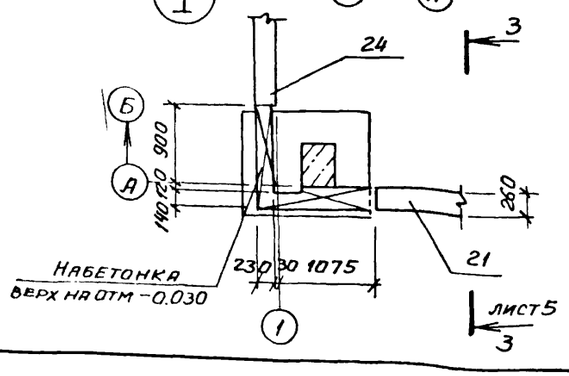

1. За условную отметку 0.000 принят уровень чистого пола первого этажа машинного зала

2. Характеристика грунтов, служащих основанием для фундаментов, дана в пояснительной записке к типовому проекту.

3. Фундаменты Фм1, 6, 8, 13, 15, 17 выполняются в типовой опалубке серии 1.412-1/77 и отличаются подбетонками для фундаментных балок, которые могут бетонироваться после распалубливания фундаментов.

4. Подготовку основания под фундаменты выполнять путем втрамбования в грунт щебня или гравия крупностью 40-60мм.

5 Ленточные фундаменты выполняются из бетонных блоков, укладываемых на цементном растворе марки 100. Подготовка - песчаная, толщиной 100мм.

6. Фундаментные балки устанавливаются на цементном растворе марки 100. На участках между торцами фундаментных балок выполнить набетонки из бетона марки 100.

7. Гидроизоляция под стены выполняется на отметках -0.030, -0,050 из слоя цементного раствора состава 1:2 толщиной 30мм.

8. Отметка подошвы фундаментов -1.650, кроме оговоренных на чертеже.

9. Узлы II-VII см. на листе 5, узлы VIII-XVIII см. на листе 6.

Спецификация к схеме расположения элементов фундаментов

Марка, поз.	Обозначение	Наименование	Кол.	Масса ед. кг	Примечание
		Фундаменты			
1	ТП 904-1- -КЖ. лист 7	Фм1	5		
2		Фм2	1		
3		Фм3	1		
4	лист 10	Фм4	6		
5	лист 8	Фм5	1		
6		Фм6	1		
7		Фм7	1		
8	лист 9	Фм8	8		
9		Фм9	1		
10		Фм10	8		
11	лист 10	Фм11	1		
12		Фм12	3		
13	лист 11	Фм13	6		
14		Фм14	3		
15		Фм15	4		
16	лист 10	Фм16	10		
17	лист 11	Фм17	1		
18	лист 8	Фм18	1		
		Балки фундаментные			
20	1.415-1, вып. 1	ФБ6-41	12	700	
21	1.415-1, вып. 1	ФБ6-5	2	1100	
22	1.415-1, вып. 1	ФБ6-3	16	1200	
23	1.415-1, вып. 1	ФБ6-14	1	1300	
24	1.415-1, вып. 1	ФБ6-4	4	1200	
26	ТП 904-1- -КЖИ-ФБ1	ФБ1	2	500	
		Блоки бетонные			
27	ГОСТ 13579-78	ФБС12.4.6-Т	24	640	
28	ГОСТ 13579-78	ФБС9.4.6-Т	7	470	
		Материалы			
		Бетон марки 100	4,5		м3

Привязан

Инв. № 9328/5 22

		ТП 904-1-66.86 - КЖ	
		Компрессорная станция 6К-250АО с осушкой воздуха	
Гл. инж.	Толмачева		
Вед. инж.	Макарова		
Рук. гр.	Моргунов		
Нач. ОСП-1	Салкьянц	Стадия: РП; Лист: 4; Листов:	
Гл. спец. по	Бобруенко		
Н. контр.	Луценко	Схема расположения элементов фундаментов Узел I.	Госстрой СССР Ростовский Промстройниипроект
ГИП	Осташевский		

Копировал. Формат А2

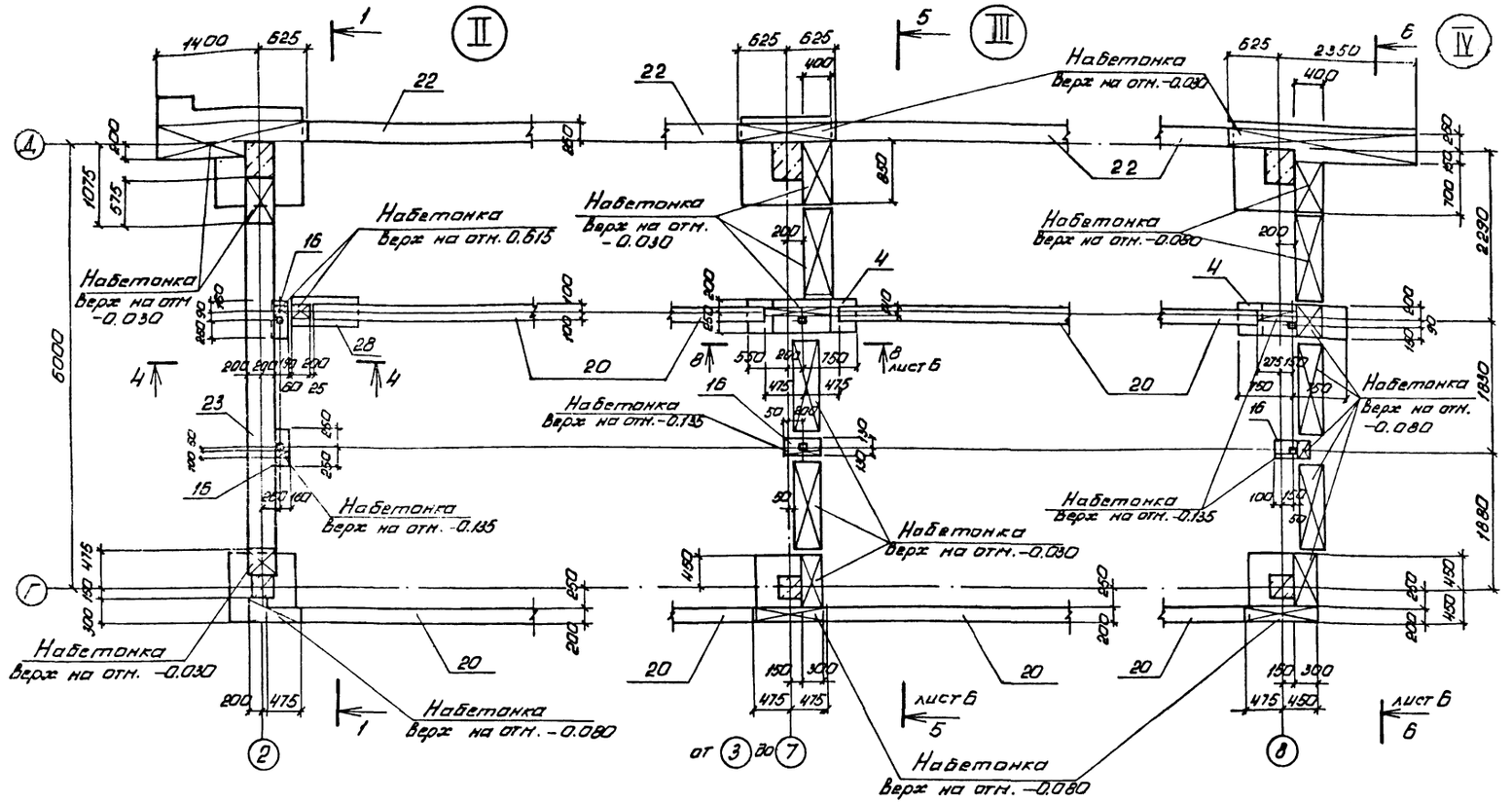

1-1

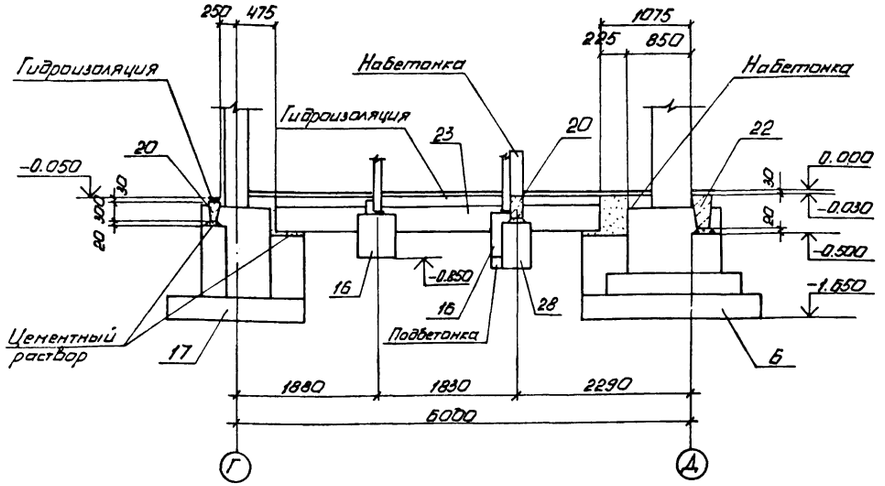

4-4

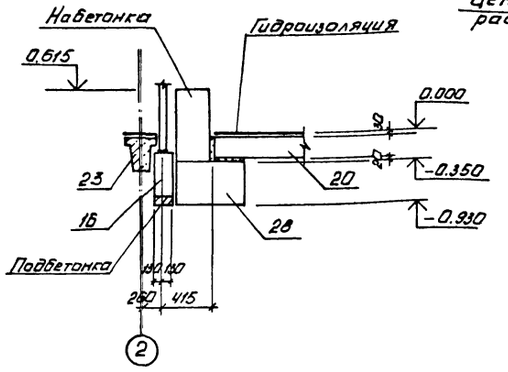

2-2

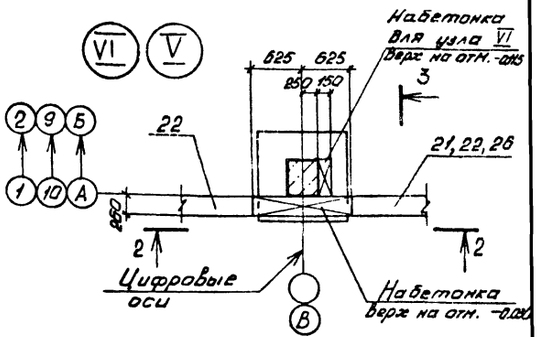

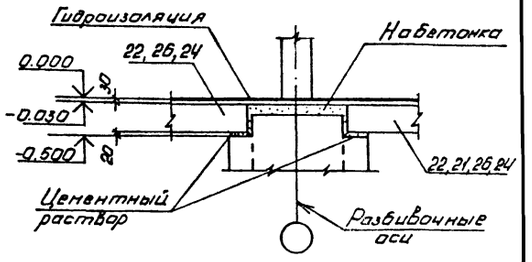

3-3

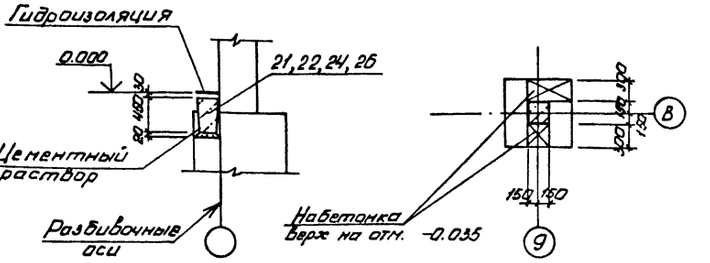

Привязан

Инв. № подл. | Подпись и дата | Взам. инв. №

9328/5 23

Инв. №

Нач. инж.	Макарова		
Рук. гр.	Моргунов		
Нач. ОПТ	Саакьянц		
Гл. спец. ТО	Бодренко		
Н. контр.	Луценко		
ГИП	Аташевский		

ТП 904-1-66.86 - КЖ

Компрессорная станция 6К-250АО с осушкой воздуха

Стадия	Лист	Листов
РП	5	

Узлы II - VII

ГОССТРОЙ СССР РОСТОВСКИЙ ПРОМСТРОЙНИИПРОЕКТ

Формат А2

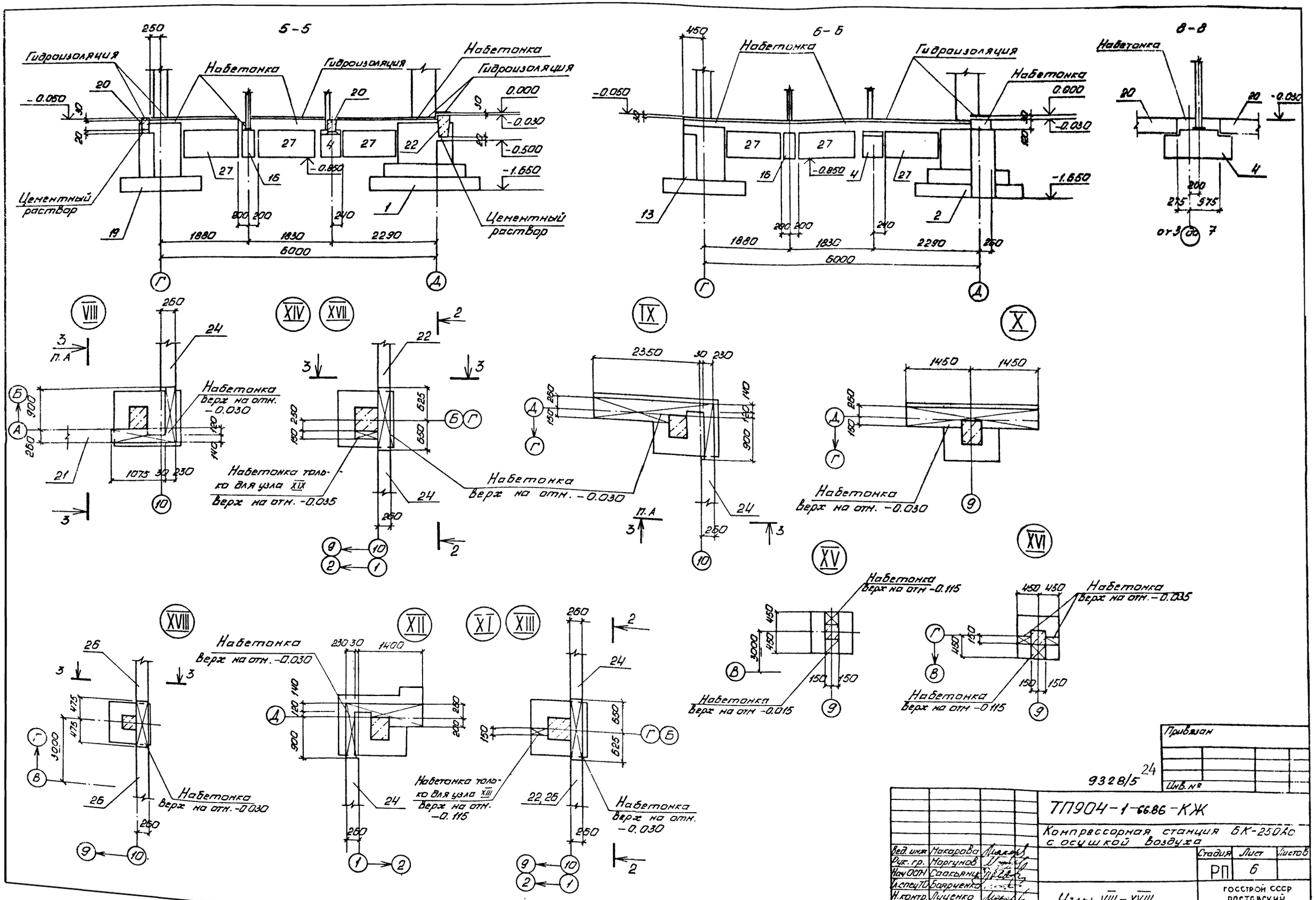
5-5
Гидроизоляция
Набетонка
Цементный раствор
6-6
8-8
VIII
XIV
XVII
IX
X
XV
XVI
XVIII
XII
XI
XIII
Набетонка верх на отм. -0.030
Набетонка только для узла XIX верх на отм. -0.035
Набетонка верх на отм. -0.030
Набетонка верх на отм. -0.030
Набетонка верх на отм -0.115
Набетонка верх на отм -0.015
Набетонка верх на отм. -0.035
Набетонка верх на отм -0.115
Набетонка верх на отм. -0.030
Набетонка только для узла XIII верх на отм. -0.115
Набетонка верх на отм. -0.030
Привязан
Инв. №
9328/5 24
ТП904-1-66.86-КЖ
Компрессорная станция БК-250Ас с осушкой воздуха
Стадия РП
Лист 6
Листов
Узлы VIII-XVIII
ГОССТРОЙ СССР РОСТОВСКИЙ ПРОМСТРОЙНИИПРОЕКТ
Вед. инж. Макарова
Рук. гр. Моргунов
Нач ОСП Саакьянц
Гл. спец ТО Баярченко
Н. контр. Луценко
ГИП Осташевский
копировал Ненашева

Фм1

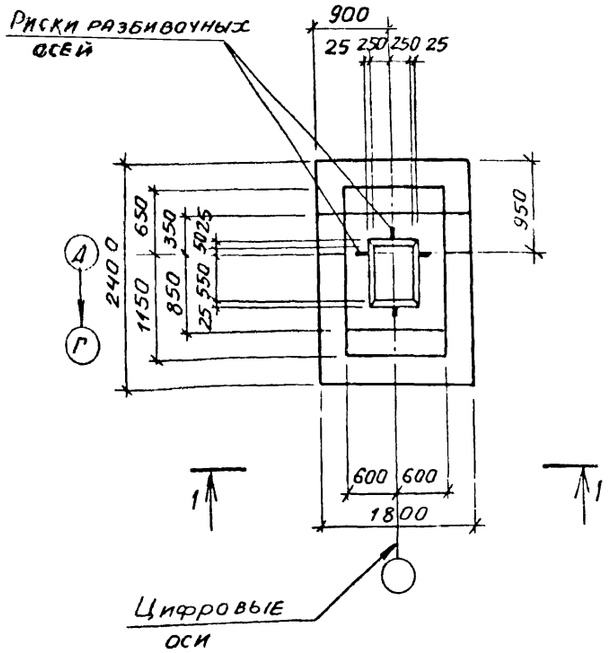

Фм2

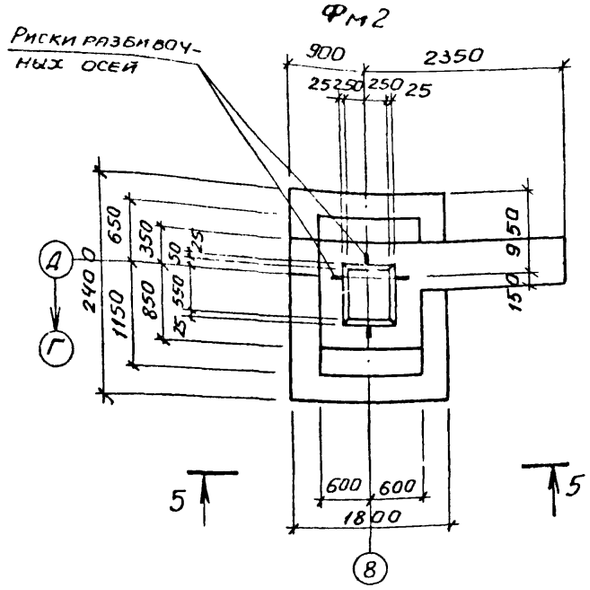

4-4

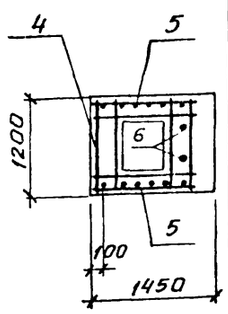

Спецификация к фундаментам Фм1 – Фм3

Формат	Зона	Поз	Обозначение	Наименование	Кол на испол Фм1	Фм2	Фм3		Примечание
				Сборочные единицы					
				Сетки арматурные					
		1		1С 10ПШ / 6АIII 85×175	1	1	1		
		2	1.410-3 вып.1	1С 10АIII / 6АIII 145×175	1	1	1		
		3		1С 10АIII / 6АIII 85×235	2	2	2		
		4	1.412-1/77 вып.3	СБ-8АI	6	6	6		
		5	1.410-3 вып.1	1С 12АIII / 6АIII 105×145	2	2	2		
				Стандартные изделия					
		6		Болт 1.1М24×800			2		3,42 кг
				ВСт3кп2 ГОСТ 24379.1-80					
				Материалы					
				Бетон марки 150	3,2	4,4	3,7		м³

Схема нормативных нагрузок
Фм1, Фм2, Фм6, Фм18 Фм3, Фм5, Фм7

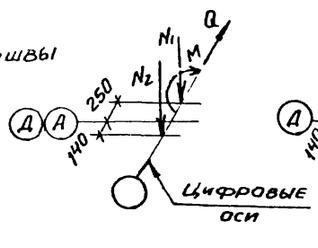

Нагрузки:
N_1 = 610 кН Q = 9,5 кН
N_2 = 130,0 кН M = 117,9 кН·м

Фм3

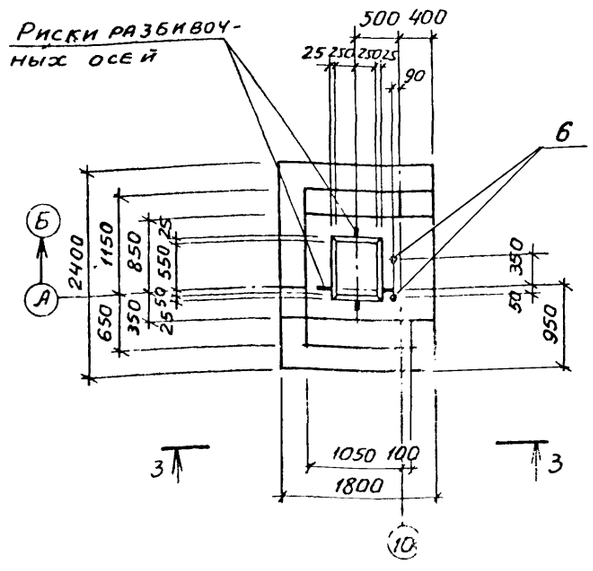

Схема раскладки сеток подошвы фундаментов Фм1 – Фм3, Фм5 – Фм7, Фм18

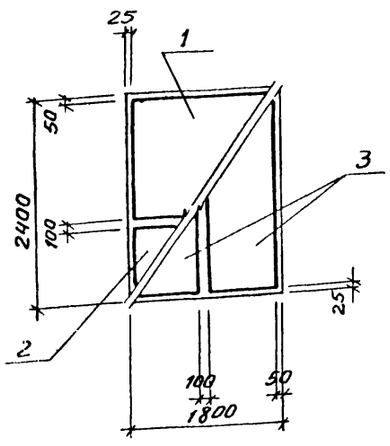

5-5

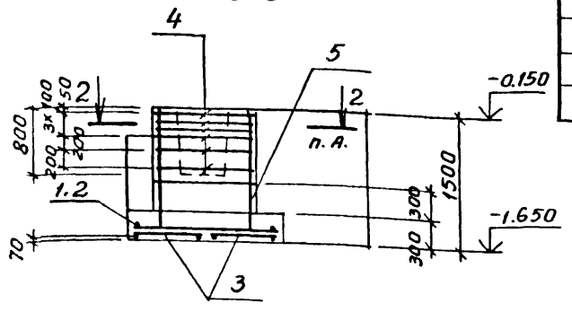

1-1

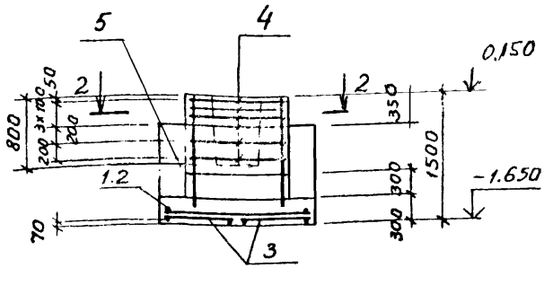

3-3

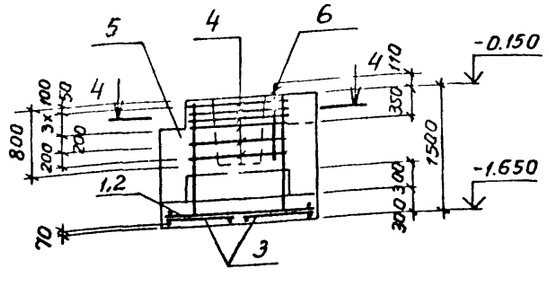

2-2

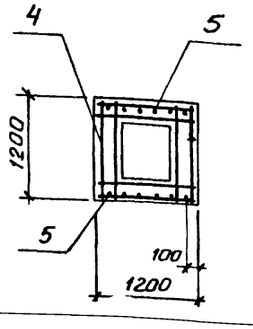

Ведомость расхода стали на элемент, кг

Марка элемента	Изделия арматурные							Всего	Общий расход
	Арматура класса				A-I		A-III		
	ГОСТ 5781-82								
	ф8		Итого	ф6	ф10	ф12	Итого		
Фм1	21,6		21,6	4,6	28,6	15,5	48,6	70,2	70,2
Фм2	21,6		21,6	4,6	28,6	15,4	48,6	70,2	70,2
Фм3	21,6		21,6	4,6	28,6	15,4	48,6	70,2	70,2

1 Нагрузки на фундаменты даны по верхнему обрезу фундаментов без учета нагрузок на пол, веса фундамента и грунта на его уступах

2. При установке в опалубку вертикальных сеток подколонников верхние поперечные стержни сеток срезать.

Привязан

25
9328/5

Инв №

Взам. инв. № | Подпись и дата | Инв. № подл.

		ТП 904-1-66.86-КЖ	
		Компрессорная станция 6К-250 АО с осушкой воздуха	
Ст. инж.	Толмачева		Стадия: РП; Лист: 7; Листов:
Вед. инж.	Макарова		
Рук. гр.	Моргунов		
Нач. ОСП-1	Сакьянц		
Гл. спец. т.	Боярченко	Фундаменты Фм1-Фм3.	Госстрой СССР Ростовский Промстройниипроект
Н. контр.	Луценко		
ГИП			

Фм7

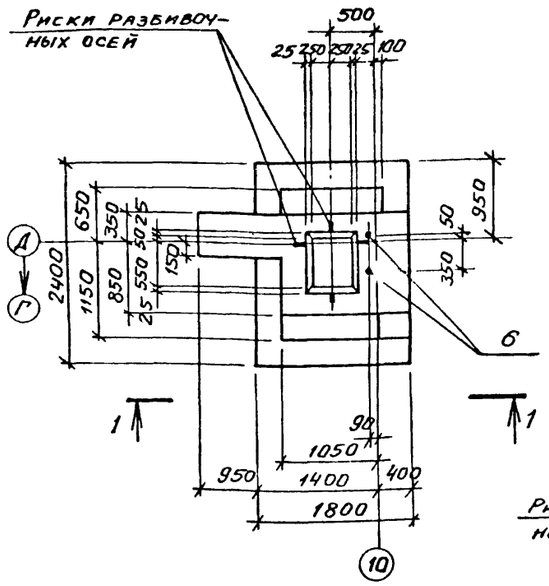

Фм5

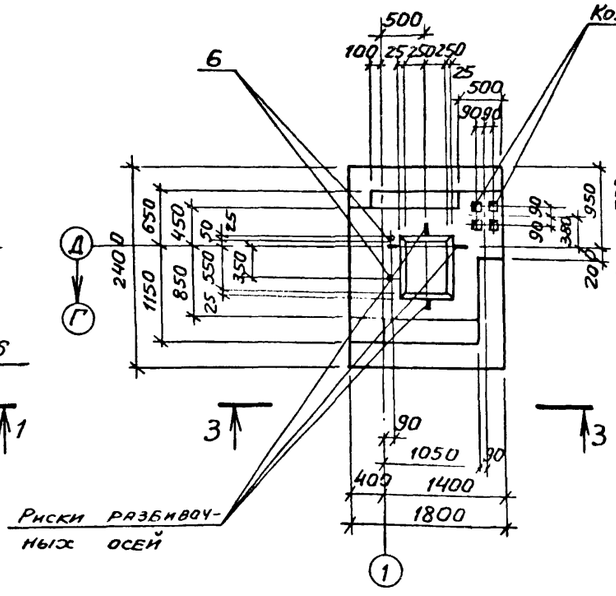

2-2

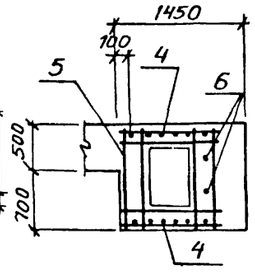

8-8

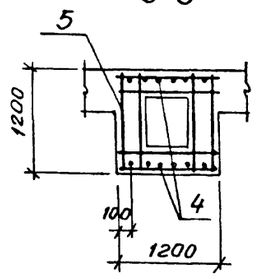

Спецификация к фундаментам Фм5-Фм7, Фм18

Формат	Зона	Поз	Обозначение	Наименование	Кол на испол Фм5	Фм6	Фм7	Фм18	Примечание
				Сборочные единицы					
				Сетки арматурные					
		1	1.410-3 вып. 1	1С 10АIII/6АIII 85х175	1	1	1	1	
		2		1С 10АIII/6АIII 145х175	1	1	1	1	
		3		1С 10АIII/6АIII 85х235	2	2	2	2	
		4		1С 12АIII/6АIII 105х145	2	2	2	2	
		5	1.412-1/77 вып. 3	СБ-8АТ	6	6	6	6	
				Стандартные изделия					
		6		Болт 1 1.М24х800Вст3кп2 ГОСТ 24379.1-80	2	2			3,42 кг
				Материалы					
				Бетон марки 150	3,9	4,2	4,4	4,3	м3

Ведомость расхода стали на элемент, кг

Марка элемента	Изделия арматурные							Всего	Общий расход
	Арматура класса		А-I		А-III				
	ГОСТ 5781-82								
	ф8		Итого	ф6	ф10	ф12	Итого		
Фм5	21,6		21,6	4,6	28,6	15,4	48,6	70,2	70,2
Фм6	21,6		21,6	4,6	28,6	15,4	48,6	70,2	70,2
Фм7	21,6		21,6	4,6	28,6	15,4	48,6	70,2	70,2
Фм18	21,6		21,6	4,6	28,6	15,4	48,6	70,2	70,2

1. Схемы раскладки сеток подошв фундаментов и нормативных нагрузок даны на листе 7.
2. При установке в опалубку вертикальных сеток подколонников верхние поперечные стержни сеток срезать.

Фм6

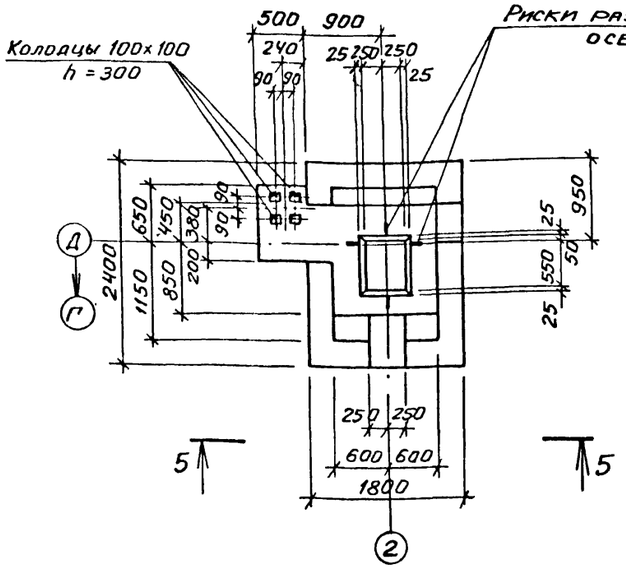

Фм18

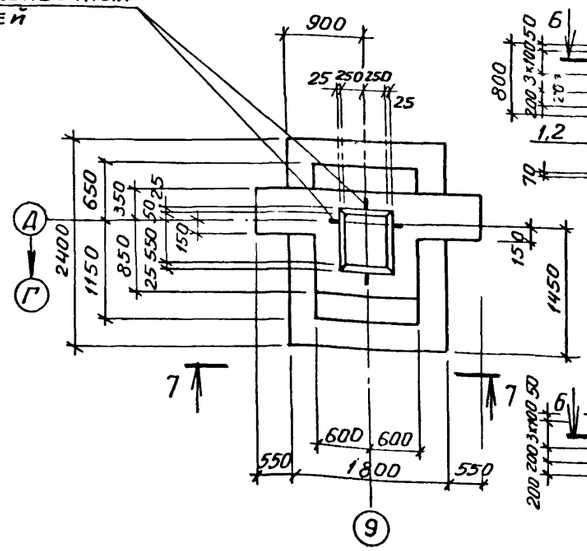

5-5

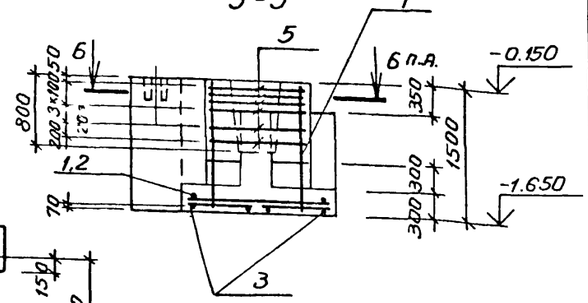

7-7

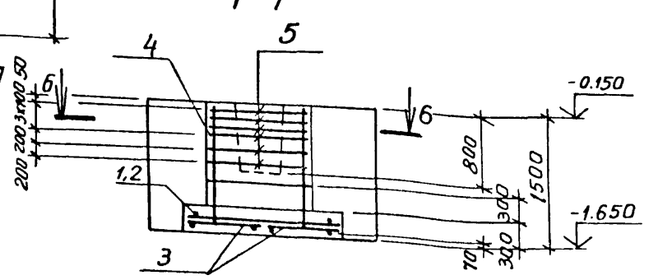

1-1

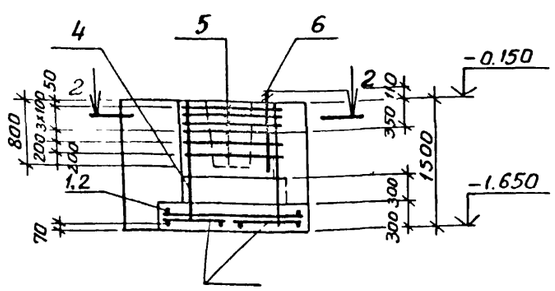

3-3

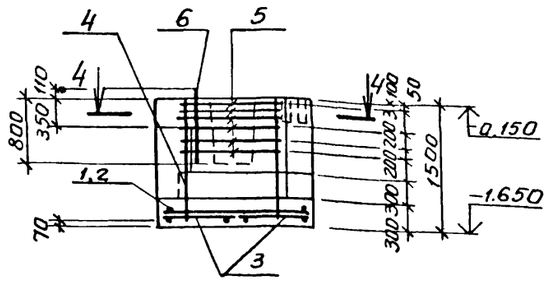

4-4

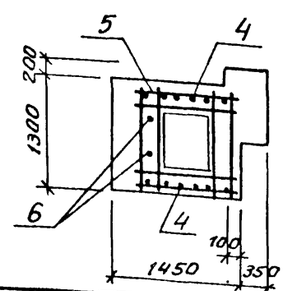

Привязан

Инв. №

9328/5 26

Ст. инж.	Толмачева		
Вед. инж.	Макарова		
Рук. гр.	Моргунов		
Нач. ОСП-1	Сакьянц		
Гл. спец.	Бояренко		
Н. контр.	Луценко		
ГИП	Осташевский		

ТП904-1-66.86 - КЖ

Компрессорная станция 6К-250АО с осушкой воздуха

Стадия	Лист	Листов
РП	8	

Фундаменты Фм5-Фм7, Фм18.

Госстрой СССР Ростовский Промстройниипроект

Копировал

Формат А2

Типовой проект 904-1-66.86-КЖС Альбом 5

Согласовано

Инв.№ подл. | Подпись и дата | Взам.инв.№

Фм 8

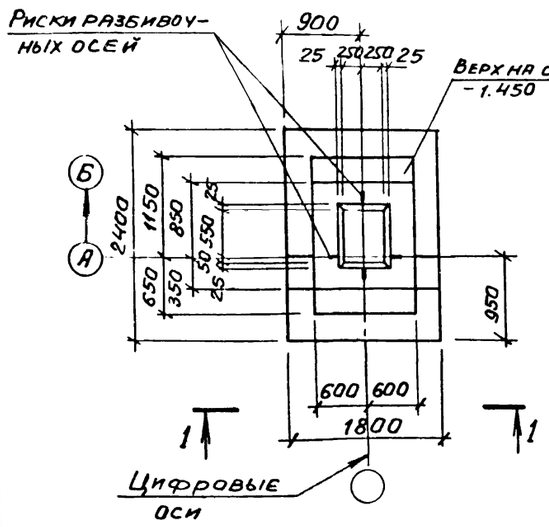

Фм 9

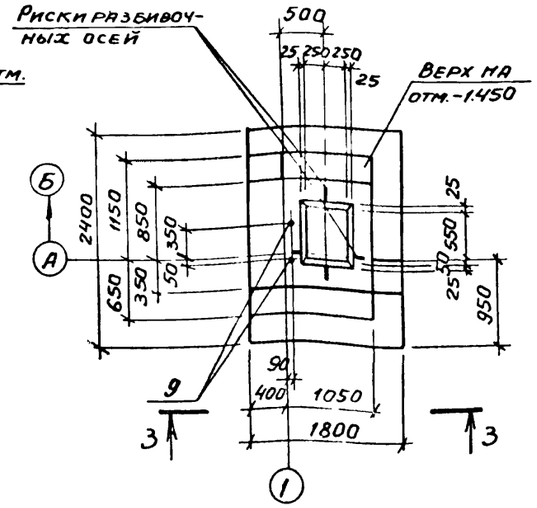

4-4

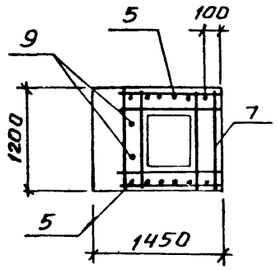

2-2, 6-6

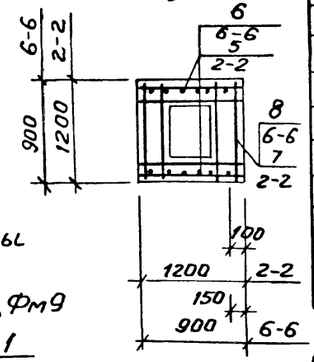

5-5

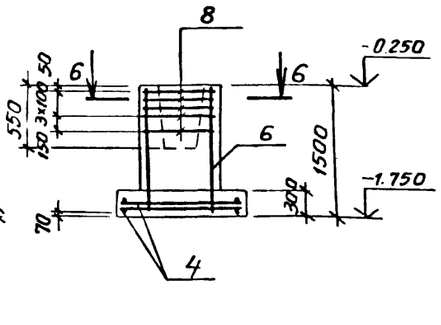

Спецификация к фундаментам Фм8, Фм9, Фм10

Вариант	Зона	Поз.	Обозначение	Наименование	Кол на испол Фм8	Фм9	Фм10		Примечание
				Сборочные единицы					
				Сетки арматурные					
		1	1.410-3. вып.1	1С 10АIII/2АIII 85×175	1	1			
		2		1С 10АIII/6АIII 145×175	1	1			
		3		1С 10АIII/6АIII 85×235	2	2			
		4		1С 10АIII/6АIII 145×145			2		
		5		1С 12АIII/6АIII 105×175	2	2			
		6		1С 12АIII/6АIII 85×145			2		
		7	1.412-1/77 вып.3	СБ-8АI	6	6			
		8	1.412-1/77 вып.3	СА-8АI			5		
				Стандартные изделия					
		9		Болт 1.1М24×800 ВСт3кп2 ГОСТ 24379.1-80		2			3,42 кг
				Материалы					
				Бетон марки 150	3,7	4,2	1,5		м³

Фм 10

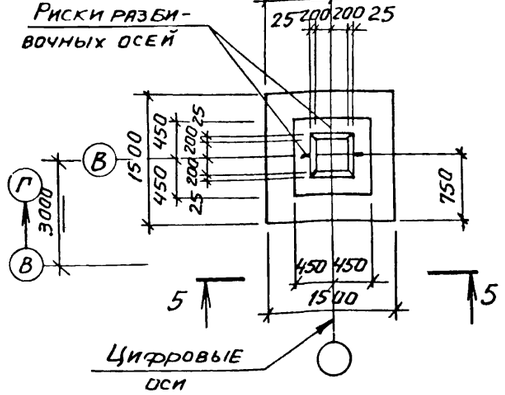

Фм10, Фм11

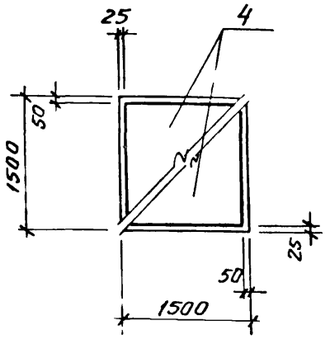

Фм 8, Фм9

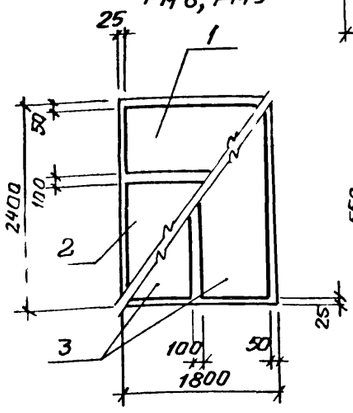

Ведомость расхода стали на элемент, кг

Марка элемента	Изделия арматурные								Всего	Общий расход
	Арматура класса									
	А-I			А-III						
	ГОСТ 5781-82									
	ф8		Итого	ф6	ф10	ф12		Итого		
Фм 8	21,6		21,6	4,6	28,6	18,6		51,8	73,4	73,4
Фм 9	21,6		21,6	4,6	28,6	18,6		51,8	73,4	73,4
Фм 10	13,5		13,5	3,2	14,4	12,8		30,4	43,9	43,9

1-1

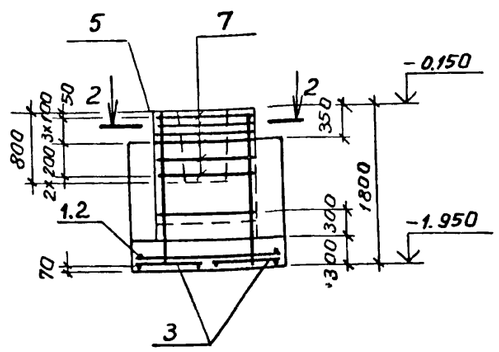

3-3

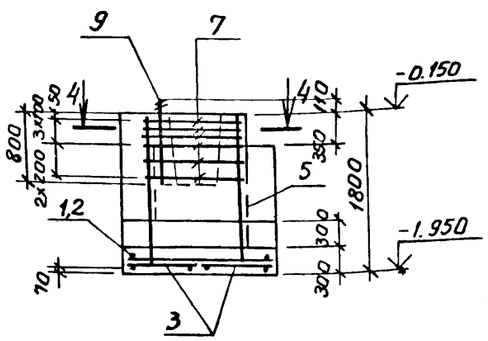

Схема раскладки сеток подошвы фундаментов

Схема нормативных нагрузок.

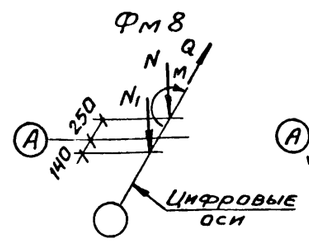

Фм10, Фм11

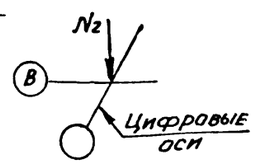

Нагрузки:

N = 610,0 кН
N1 = 130,0 кН
N2 = 231,3 кН
Q = 9,5 кН
M = 117,9 кН·м

1. Нагрузки на фундаменты даны по верхнему обрезу фундаментов без учета нагрузок на пол, веса фундамента и грунта на его уступах.
2. При установке в опалубку вертикальных сеток подколонников верхние поперечные стержни сеток срезать.

Привязан

Инв.№

9328/5 27

Ст.инж.	Толмачева		ТП 904-1-66.86-КЖ
Вед.инж.	Макарова		Компрессорная станция 6К-250АО с осушкой воздуха
Рук.гр.	Моргунов		Стадия: РП; Лист: 9; Листов:
Нач.ОСП-I	Саакьянц		Фундаменты Фм8-Фм10.
Гл.спец.т.о	Бояренко		Госстрой СССР Ростовский Промстройниипроект
Н.контр.	Луценко		
ГИП	Осташевский		

Копировал:

Формат А2

Типовой проект 904-1-66.86-КЖ. Альбом 5

Фм 4

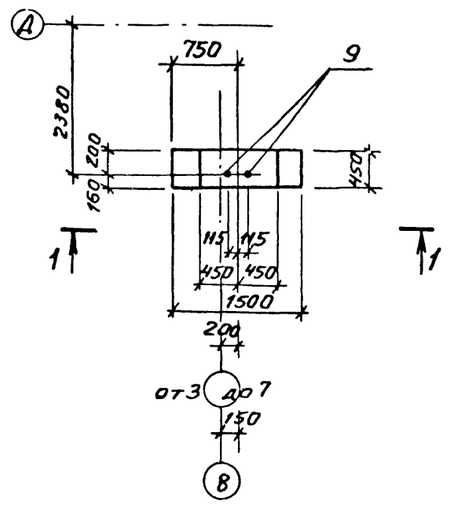

Фм 12

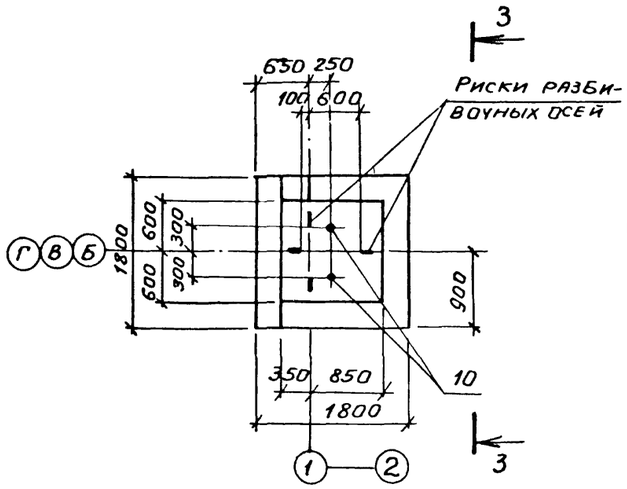

Схема нормативных нагрузок Фм12

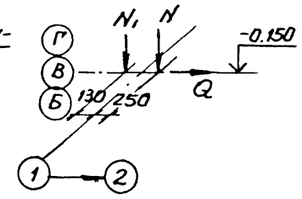

Нагрузки

$N = 57$ кН

$N_1 = 123$ кН

$Q = 14,9$ кН

Спецификация к фундаментам Фм4, Фм11, Фм12, Фм16

Формат	Зона	Поз	Обозначение	Наименование	Кол на исполн Фм4	Фм11	Фм12	Фм16	Примечание
				Сборочные единицы					
				Сетки арматурные					
		1	1.410-3 вып. 1	1С $\frac{10А\text{III}}{6А\text{III}}$ 145×145		2			
		2		1С $\frac{12А\text{III}}{6А\text{III}}$ 85×145		2			
		3		1С $\frac{10А\text{III}}{6А\text{III}}$ 165×175			2		
		4	1.412-1/77 вып. 3	СА-8А I		5			
				Стандартные изделия					
		9		Болт 1.1М16×500 ВСт3кп2 ГОСТ 24379.1-80	2			2	
		10		Болт 1.1М24×710 ВСт3кп2 ГОСТ 24379.1-80			2		3,1 кг
				Материалы					
				Бетон марки 150	0,4	1,7	2,9	0,1	м3

Фм 11

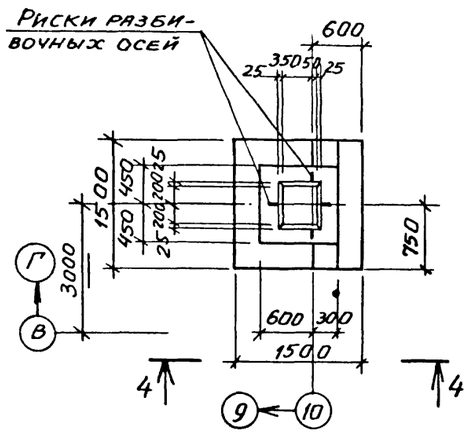

Схема раскладки сеток подошвы фундаментов Фм 12

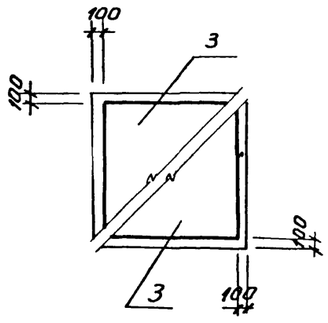

5-5

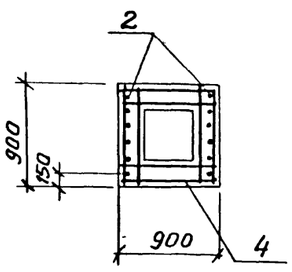

1-1

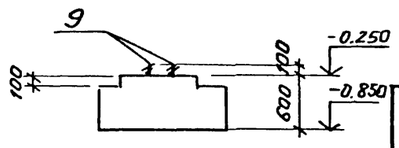

2-2

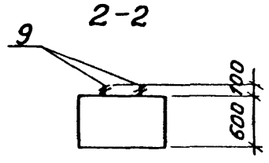

Ведомость расхода стали на элемент, кг

Марка элемента	Изделия арматурные									Общий расход
	Арматура класса								Всего	
	А-I			А-III						
	ГОСТ 5781-82									
	ф8		Итого	ф6	ф10	ф12		Итого		
Фм 11	13,5		13,5	3,2	14,4	12,8		30,4	43,9	43,9
Фм 12				3,0	22,8			35,8	35,8	35,8

1. Схемы раскладки сеток подошвы фундамента и нормативных нагрузок для Фм11 даны на листе 9.

2. При установке в опалубку вертикальных сеток подколонников верхние поперечные стержни сеток срезать.

3. Нагрузки на Фм 12 даны без учета нагрузок на пол, веса фундамента и грунта на его уступах.

Фм 16

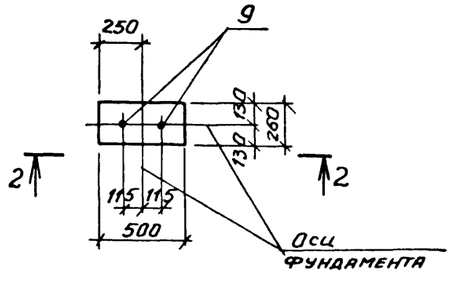

3-3

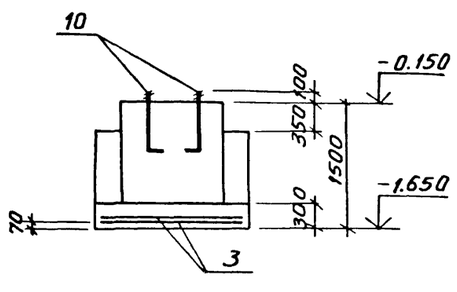

4-4

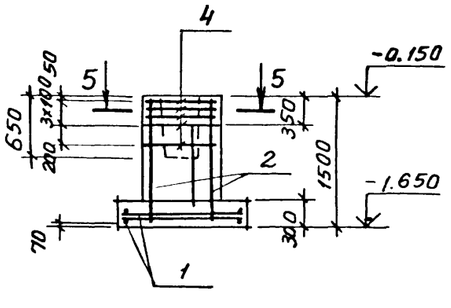

Привязан	
Инв №	

9328/5 28

ТП 904-1-66.86-КЖ

Компрессорная станция 6К-250А0 с осушкой воздуха

Вед инж	Макарова		
Рук. гр.	Морсунов		
Нач. ОСП-1	Саакьянц		
Гл. спец. т.о	Боярченко		
Н. контр.	Луценко		
ГИП	Осташевский		

Фундаменты Фм4, Фм11, Фм12, Фм16.

Стадия	Лист	Листов
РП	10	

Госстрой СССР РОСТОВСКИЙ ПРОМСТРОЙНИИПРОЕКТ

Инв № подл | Подпись и дата | Взам инв №

Копировал:

Формат А2

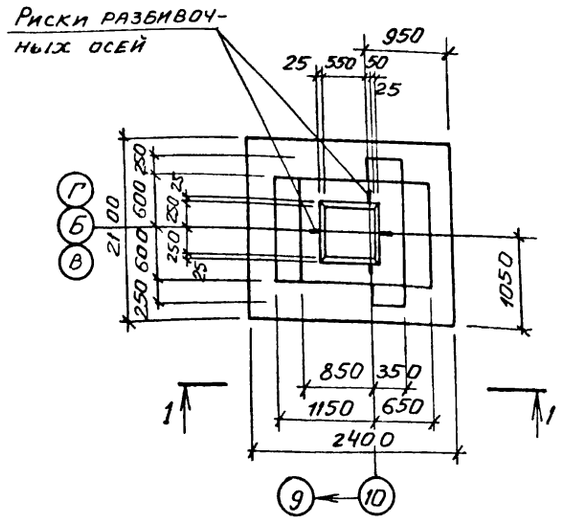

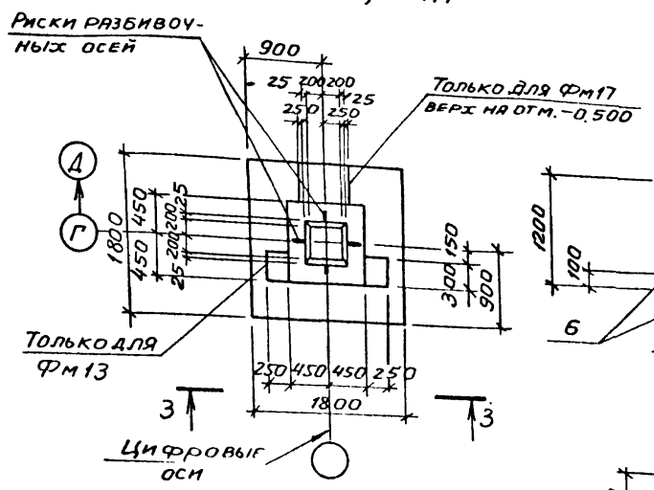

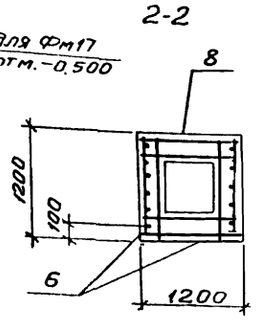

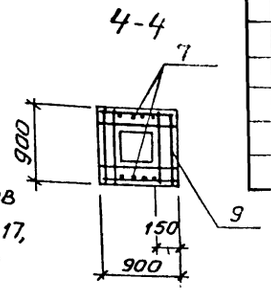

Схемы раскладки сеток подошвы фундаментов

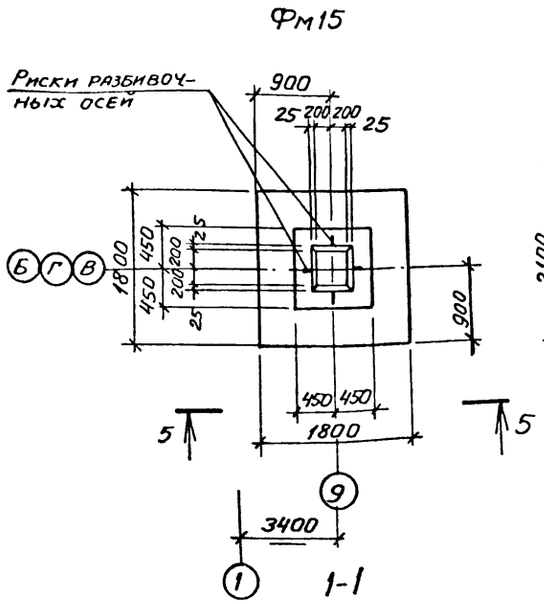

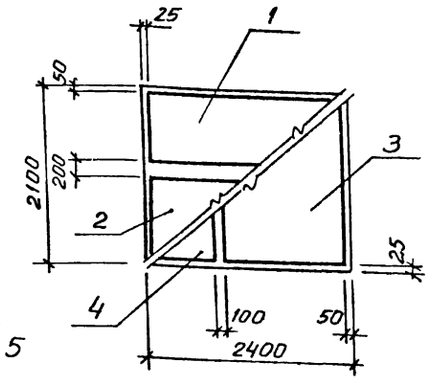

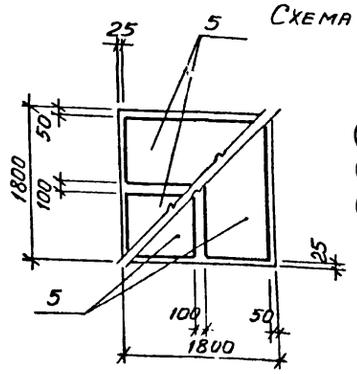

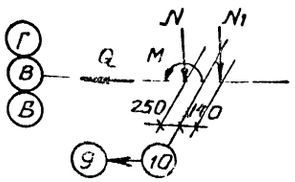

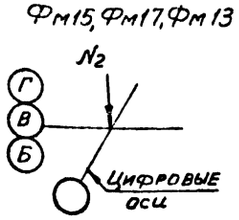

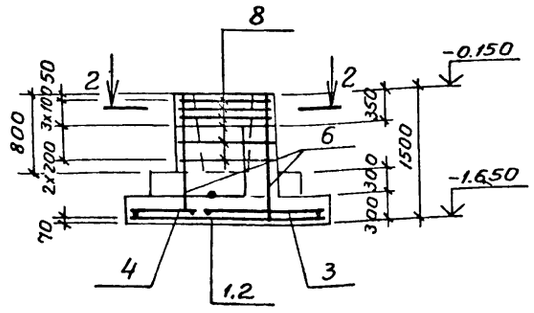

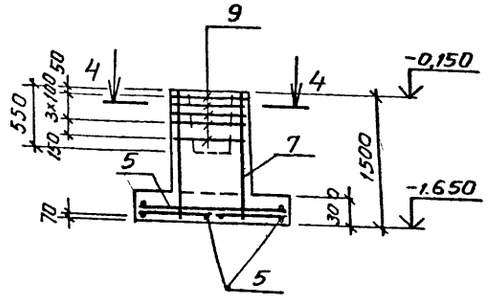

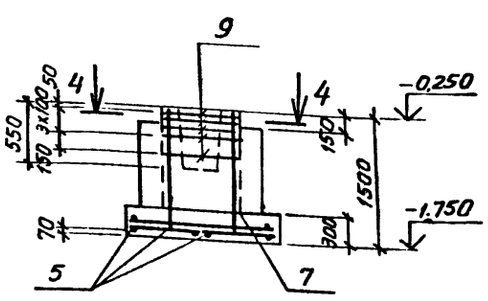

Спецификация к фундаментам Фм13–Фм17.

Формат	Зона	Поз.	Обозначение	Наименование	Код на исполн. Фм14	Фм15	Фм13	Фм17	Примечание
				Сборочные единицы					
				Сетки арматурные					
		1	1.410-3 вып. 1	1С $\frac{10АIII}{6АIII}$ 85×235	1				
		2		1С $\frac{10АIII}{6АIII}$ 105×235	1				
		3		1С $\frac{10АIII}{6АIII}$ 145×205	1				
		4		1С $\frac{10АIII}{6АIII}$ 85×205	1				
		5		1С $\frac{10АIII}{6АIII}$ 85×175		4	4	4	
		6		1С $\frac{12АIII}{6АIII}$ 105×145	2				
		7		1С $\frac{12АIII}{6АIII}$ 85×145		2	2	2	
		8	1.412-1/77 вып. 3	СБ-10АII	6				
		9	1.412-1/77 вып. 3	СА-8АI		5	5	5	
				Материалы:					
				Бетон марки 150	3,4	1,8	2,0	2,1	м3

Нагрузки:

$N = 282,5$ кН $Q = 26$ кН

$N_1 = 136,7$ кН $M = 131,1$ кН·м

$N_2 = 358,0$ кН

Ведомость расхода стали на элемент, кг

Марка элемента	Изделия арматурные. Арматура класса А-I ГОСТ 5781-82 Ф8	Итого	А-II Ф10	Итого	А-III Ф6	Ф10	Ф12	Итого	Всего	Общий расход
Фм13	13,5	13,5			3,6	21,6	12,8	38,0	51,5	51,5
Фм14			34,2	34,2	52	32,4	15,4	53,0	87,2	87,2
Фм15	13,5	13,5			3,6	21,6	12,8	38,0	51,5	51,5
Фм17	13,5	13,5			3,6	21,6	12,8	38,0	51,5	51,5

1. Нагрузки на фундаменты даны по верхнему обрезу фундаментов без учета нагрузки на пол, веса фундамента и грунта на его уступах.
2. При установке в опалубку вертикальных сеток подколонников верхние поперечные стержни сеток срезать.

Привязан

Инв. №

9328/5 29

Вед. инж.	Макарова	
Рук. груп.	Моргунов	
Нач. ОСП-1	Саакьянц	
Гл. спец. о.	Боярченко	
Н. контр.	Лупенко	
ГИП	Осташевский	

ТП 904-1-66.86-КЖ

Компрессорная станция 5К 250А0 с осушкой воздуха.

Стадия	Лист	Листов
РП	11	

Фундаменты Фм13–Фм15, Фм17.

Госстрой СССР Ростовский Промстройниипроект

Копировал. Формат А2

Типовой проект 901-1-66.86-КЖС Альбом 5

Спецификация к схемам расположения элементов колодцев К1, К2, К3; плит перекрытия и элементов каналов КН1, КН2

Марка, поз.	Обозначение	Наименование	Кол. К1	К2	К3	КН1	КН2	Масса ед.,кг	Примечание
1	3.900-3 вып.7	Плита днища КЦД 20	1	1				1470	
2		Кольцо стеновое КЦ-7-3	1	1				130	
3		То же КЦ-10-6			1			400	
4		" КЦ-20-6	1	1				980	
5		" КЦ-20-6а	1	2				730	
6		" КЦ-20-9	1					1470	
7		Плита перекрытия КЦП1-20-1	1	1				1280	
8		То же КЦП1-10-1			1			250	
9		Кольцо опорное КЦО-1	2	2	1			50	
10	ГОСТ 3634-79	Люк легкий „Л"	1	1	1			70	
12	3.006-2 вып. II-1	Лоток Л5д-8				19		280	
13	ТП 904-1- -КЖИ-Л8д-5-1	" Л8д-5-1				5		500	
14	3.006-2 вып. II-1	" Л8д-5				35		500	
15		" Л12д-3				22		600	
16		" Л20д-3				10		950	
17		" Л13д-3				21		800	
18		" Л18д-3				32		1180	
19		" Л22д-3				2		1300	
20		" Л3д-3				19		190	
21	ГОСТ 948-84	ЗЛБ13-37п					9	85	
23	ТП 904-1- -КЖИ-ПНд-3-1	Плита П5д-8-1				1		100	
24		" П7д-3-1				38		150	
25		" П10д-3-1				66		190	
26		" П14д-3-1				44		310	
27		" П17д-3-1				3		480	
28	-П1	" П1					8	350	
29	-П2	" П2					2	275	
30	3.006-2 вып. II-2	Опорная подушка ОП1				36		10	
31		То же ОП2				103		13	
32		" ОП3				18		15	
34	ТП 904-1- -КЖ лист 17	Участок монолитный Ум1				1			
35		То же Ум2				5			
36	лист 18	" Ум3				4			
37		" Ум4				1			
38		" Ум5				1			
39		" Ум6				1			
40	лист 19	" Ум7				5			
41		" Ум8				1			
42	лист 20	" Ум9				5			
		Изделия соединительные							
45	3.006-2 вып. II-3	МС-1				38		2,9	
48	ТП 904-1- -КЖИ-МС5	МС5				5		37,5	
		Детали							
46		∠110×70×8 ГОСТ 8510-72* ℓ=900				7		9,8	
47		∠110×7×8 ГОСТ 8510-72* ℓ=1500				11		16,4	
49		Рифл.ст. δ=5 ГОСТ 8568-75				10		42,3	м²
50		-75×6 ГОСТ 103-76 ℓ=3700						13,1	м
		Материалы							
		Бетон марки 100	0,25	0,5	0,63	2,9			м³
		Бетон марки 50				4,2			м³

Схема расположения элементов колодцев

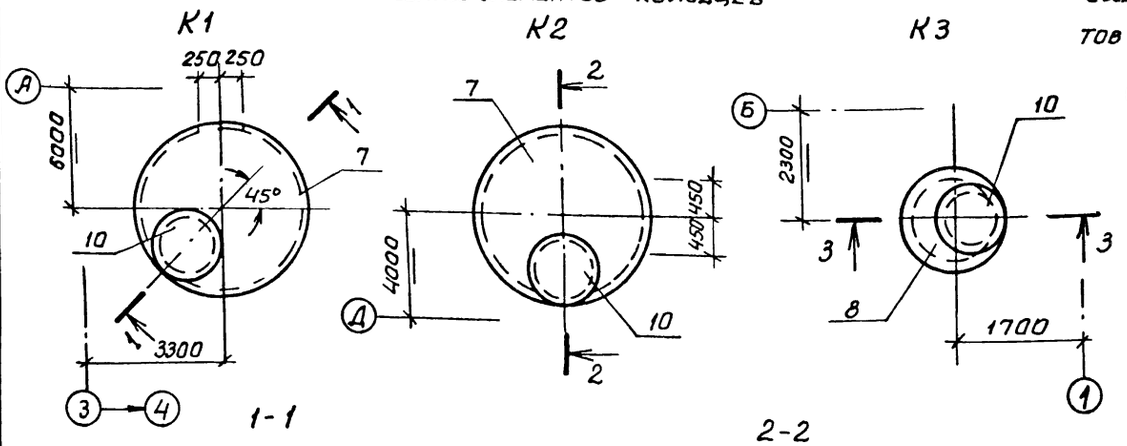

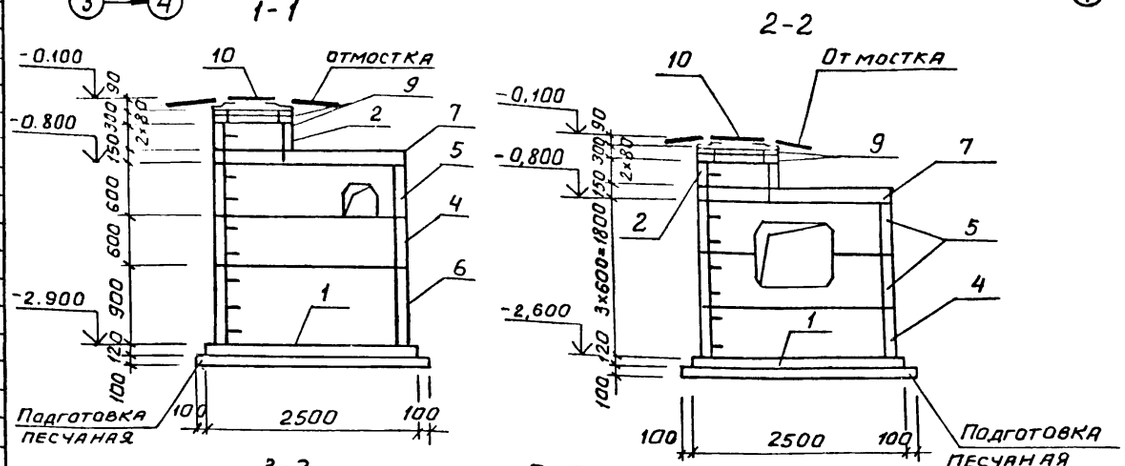

Схема расположения элементов перекрытия канала КН2

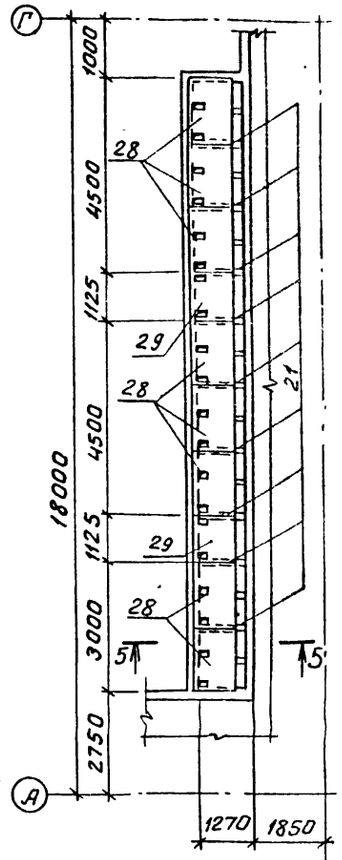

1. Подготовку основания под колодец К3 выполнять путем втрамбования в грунт щебня или гравия крупностью 40-60мм.
2. Заделку отверстий в колодцах К1, К2, К3 после прокладки труб и отмостку в округ люка „Л" выполнить по деталям типового проекта 901-9-8 вып.I для сухих грунтов.
3. Внутренние поверхности колодца К1 покрыть мастикой на основе эпоксидной смолы ЭД-5с отвердителем.
4. Привязку колодца К2 к цифровым осям смотрите ТП 904-1- -АР лист 3.

Привязан

Инв. №

9328/5 30

Ст. инж.	Толмачева		
Вед. инж.	Макарова		
Рук. гр.	Моргунов		
Нач. отд.	Саакьянц		
Гл. спец. т-о	Бояренко		
Н. контр.	Луценко		
ГИП	Остащевский		

ТП 904-1-66.86-КЖ

Компрессорная станция 6К-250 АО с осушкой воздуха

Стадия	Лист	Листов
РП	12	

Схемы расположения элементов колодцев К1-К3, плит перекрытия и элементов каналов КН1, КН2 (начало)

Росстрой СССР Ростовский Промстройниипроект

Копировал:

Формат А2

Взам. инв.№ | Подпись и дата | Инв.№ подл.

Схема расположения элементов канала КН 1

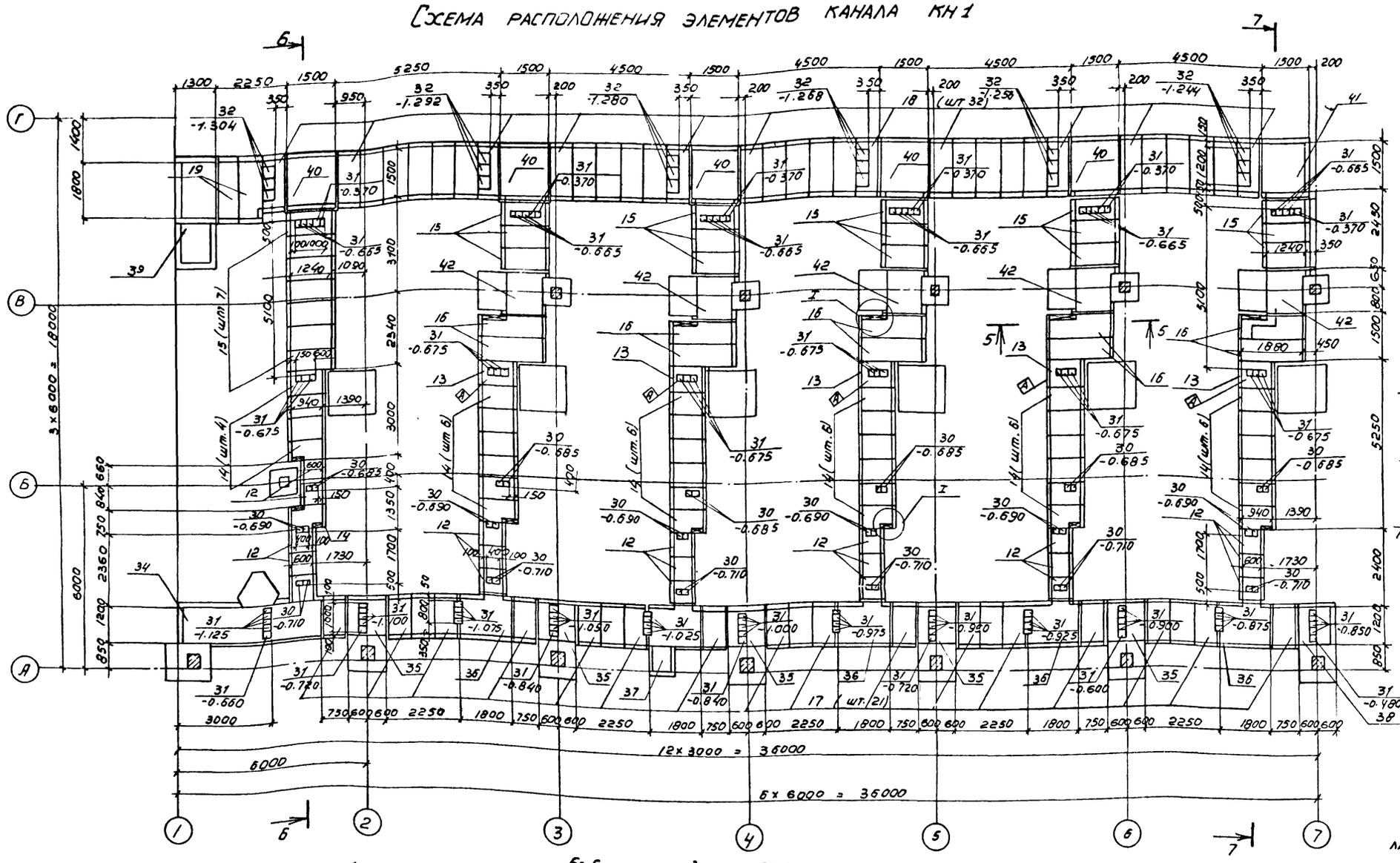

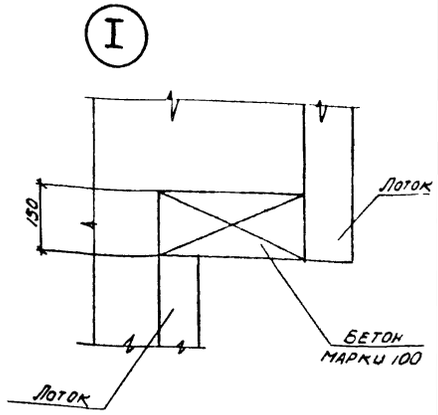

1. Временная распределенная нагрузка на полы и плиты канала — $P^{н}$ = 0.01 МПа.

2. Индекс ◇ дан для ориентации при монтаже.

3. Подготовку основания под монолитные участки канала КН1 выполнять путем втрамбования в грунт щебня или гравия крупностью 40-60 мм, под сборную часть подготовка песчаная

Привязан

Инв. №

9328/5 31

				ТП904-1 -66.86-КН	
Проверил	Моргунов			Компрессорная станция 6К-250АО с осушкой воздуха.	
Инженер	Толмачева				Стадия: РП; Лист: 13; Листов:
Гл. инж.	Макарова				
Рук. гр.	Моргунов				
Нач. отд.	Сокольянц				
Гл. специ.	Бодрученко			Схемы расположения элементов колодцев К1, К2, К3, плит перекрытия элементов канала КН1 (продолжение).	Госстрой СССР Ростовский Промстройниипроект
Н. контр.	Лученко				
ГИП	Оташевский				

Копировал

Альбом 5

Типовой проект 904-1-66.86 КЖС

Инв. № подл. | Подпись и дата | Взам. инв. №

Типовой проект 904-1-66.86-КЖС Альбом 5

Схема расположения плит перекрытия канала КН1

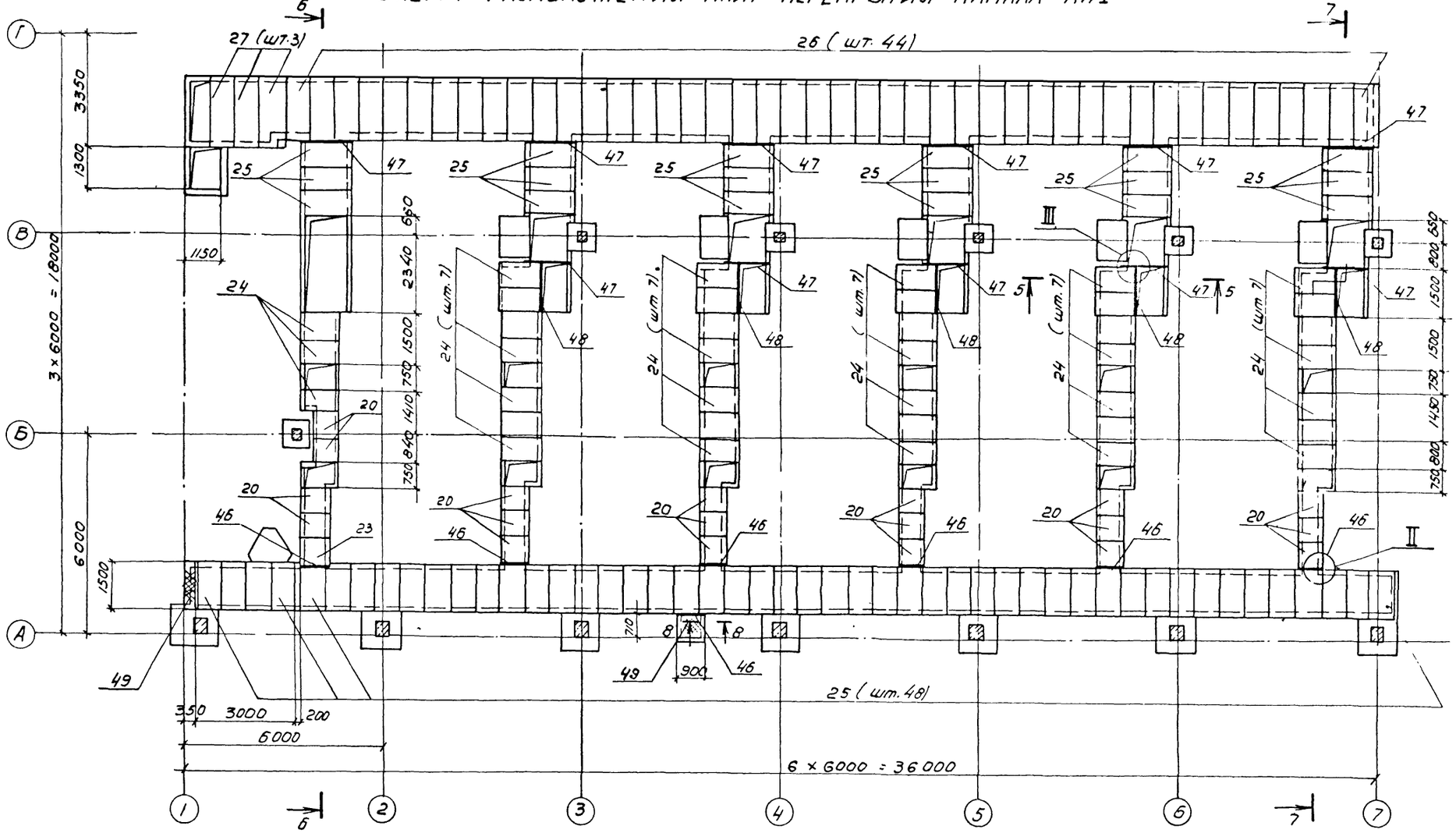

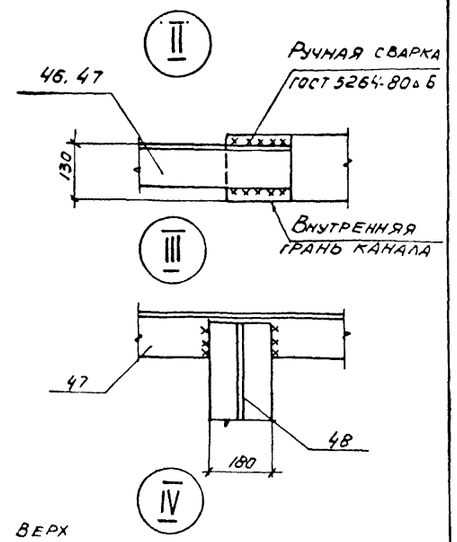

8-8

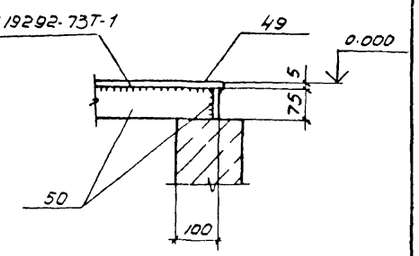

7 - 7

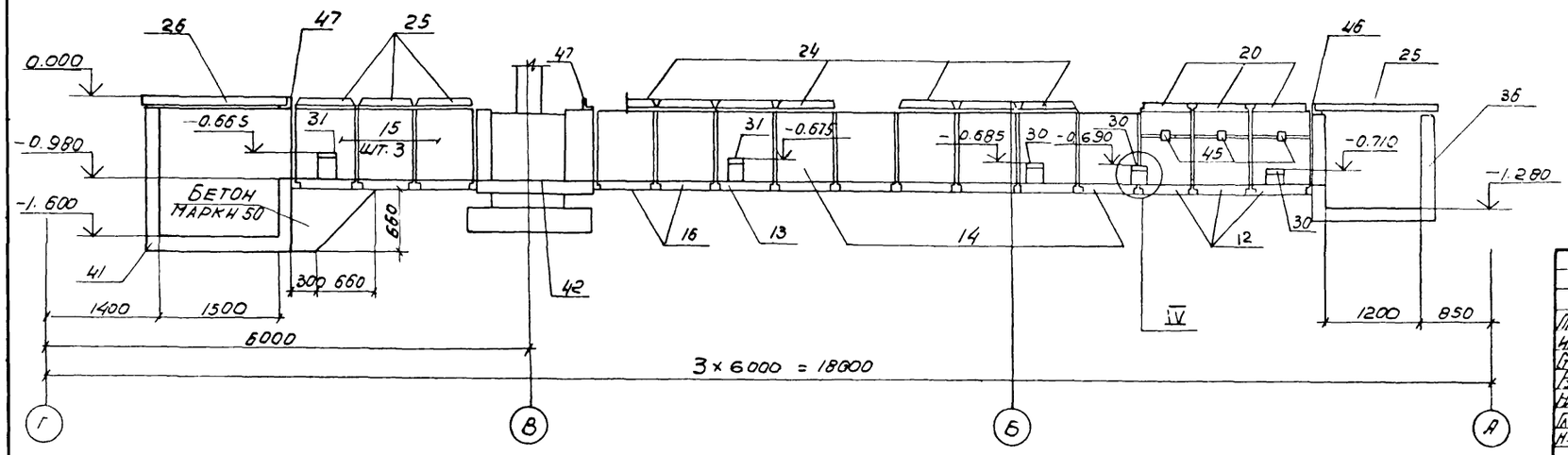

Проверил	Моргунов		
Инженер	Толмачева		
Гл. инж.	Макарова		
Рук. гр.	Моргунов		
Нач. отд.	Саакоянц		
Гл. специ.	Борщенко		
Н. контр.	Луценко		
ГИП	Осташевский		

Привязан

Инв. №

9328/5 32

ТП 904-1—66.86-КЖ

Компрессорная станция 6К-250 АО с осушкой воздуха

Стадия	Лист	Листов
РП	14	

Схемы расположения элементов колодцев К1, К2, К5, плит перекрытия и элементов канала КН1 (окончание)

Госстрой СССР Ростовский Промстройниипроект

Копировал Погорельская

Формат А2

Альбом 5

Типовой проект 904-1-66.86-КЖ

Форма	Зона	Поз	Обозначение	Наименование	Кол.	Примечание
				Ум1		
				Сборочные единицы		
				Изделия закладные		
		1	1.400-15 вып.1	МН 111-3	1	
		2	1.400-15 вып.1	МН 106-3	1	
				Детали		
				ФВАI ГОСТ 5781-82		
Б.Ч.		3*		ℓ= 2770	13	1,1кг
Б.Ч.		4*		ℓ= 1400	40	0,6кг
Б.Ч.		5*		ℓ= 1370	13	0,5кг
Б.Ч.		6*		ℓ= 1320	4	0,5кг
Б.Ч.		7*		ℓ= 1800	7	0,7кг
Б.Ч.		8*		ℓ= 850	5	0,3кг
Б.Ч.		9*		ℓ= 4150	7	1,6кг
Б.Ч.		10*		ℓ= 1550	11	0,6кг
Б.Ч.		11*		ℓ= 3250	4	1,3кг
Б.Ч.		12*		ℓ= 2850	4	1,1кг
				ФБАI ГОСТ 5781-82		
Б.Ч.		14*		ℓ= 1630	8	0,4кг
Б.Ч.		15*		ℓ= 4600	14	1,0кг
Б.Ч.		16		ℓ= 1850	16	0,4кг
Б.Ч.		17*		ℓ= 2030	4	0,5кг
Б.Ч.		18*		ℓ= 3830	13	0,9кг
Б.Ч.		19*		ℓ= 800	5	0,2кг
Б.Ч.		20*		ℓ= 730	5	0,2кг
Б.Ч.		21*		ℓ= 1780	1	0,4кг
Б.Ч.		22*		ℓ= 1700	1	0,4кг
Б.Ч.		23*		ℓ= 880	5	0,2кг
Б.Ч.		24*		ℓ= 980	10	0,2кг
Б.Ч.		26*		ℓ= 410	5	0,1кг
Б.Ч.		27*		ℓ= 180	140	0,04кг
Б.Ч.		46*		ℓ= 1450	7	0,3кг
				Материалы		
				Бетон марки 200	2,5	м³
				Ум2		
				Детали		
				ФВАI ГОСТ 5781-82		
Б.Ч.		3*		ℓ= 2770	7	1,1кг
Б.Ч.		4*		ℓ= 1400	7	0,6кг
Б.Ч.		5*		ℓ= 1370	7	0,5кг
				ФБАI ГОСТ 5781-82		
Б.Ч.		27*		ℓ= 180	18	0,04кг
Б.Ч.		29*		ℓ= 1250	26	0,3кг
				Материалы		
				Бетон марки 200	0,5	м³

Форма	Зона	Поз	Обозначение	Наименование	Кол.	Примечание
				Ум3		
				Сборочные единицы		
				Изделия закладные		
		1	1400-15 вып.1	МН 111-3	2	
				Детали		
				ФВАI ГОСТ 5781-82		
Б.Ч.		4*		ℓ= 1400	18	0,6кг
Б.Ч.		9*		ℓ= 4150	8	1,6кг
Б.Ч.		10*		ℓ= 1550	10	0,6кг
Б.Ч.		11*		ℓ= 3250	2	1,3кг
Б.Ч.		30*		ℓ= 500	2	0,2кг
				ФБАI ГОСТ 5781-82		
Б.Ч.		23*		ℓ= 880	10	0,2кг
Б.Ч.		27*		ℓ= 180	44	0,04кг
Б.Ч.		16*		ℓ= 1850	28	0,4кг
Б.Ч.		32*		ℓ= 430	10	0,1кг
				Материалы		
				Бетон марки 200	1,0	м³
				Ум4		
				Сборочные единицы		
				Изделия закладные		
		1	1.400-15 вып.1	МН 111-3	4	
				Детали		
				ФВАI ГОСТ 5781-82		
Б.Ч.		36*		ℓ= 3700	5	1,5кг
Б.Ч.		38*		ℓ= 3550	4	1,4кг
Б.Ч.		4*		ℓ= 1400	24	0,6кг
Б.Ч.		6*		ℓ= 1320	3	0,5кг
Б.Ч.		7*		ℓ= 950	7	0,4кг
Б.Ч.		9*		ℓ= 4150	3	1,6кг
Б.Ч.		10*		ℓ= 1550	7	0,9кг
Б.Ч.		11*		ℓ= 3250	2	1,3кг
Б.Ч.		30*		ℓ= 500	2	0,2кг
Б.Ч.		35*		ℓ= 2400	3	0,9кг
				ФБАI ГОСТ 5781-82		
Б.Ч.		39*		ℓ= 1130	4	0,3кг
Б.Ч.		40*		ℓ= 1880	4	0,4кг
Б.Ч.		41*		ℓ= 1430	8	0,3кг
Б.Ч.		42*		ℓ= 1130	4	0,3кг
Б.Ч.		23*		ℓ= 880	14	0,2кг
Б.Ч.		24*		ℓ= 980	2	0,2кг
Б.Ч.		25*		ℓ= 1210	2	0,3кг
Б.Ч.		27*		ℓ= 180	80	0,04кг
Б.Ч.		16*		ℓ= 1850	16	0,4кг
Б.Ч.		33*		ℓ= 1180	6	0,3кг
Б.Ч.		34*		ℓ= 1080	6	0,2кг
Б.Ч.		32*		ℓ= 430	10	0,1кг

Форма	Зона	Поз	Обозначение	Наименование	Кол.	Примечание
				Материалы		
				Бетон марки 200	1,3	м³
				Ум5		
				Детали		
				ФБАI ГОСТ 5781-82		
Б.Ч.		27*		ℓ= 180	40	0,04кг
Б.Ч.		29*		ℓ= 1250	14	0,3кг
Б.Ч.		44*		ℓ= 2500	6	0,6кг
Б.Ч.		45*		ℓ= 1330	6	0,3кг
Б.Ч.		46*		ℓ= 1450	6	0,3кг
				ФВАI ГОСТ 5781-82		
Б.Ч.		4*		ℓ= 1400	12	0,6кг
Б.Ч.		5*		ℓ= 1370	6	0,5кг
Б.Ч.		43*		ℓ= 1800	6	0,7кг
Б.Ч.		3*		ℓ= 2770	7	1,1кг
				Материалы		
				Бетон марки 200	0,7	м³
				Ум9		
				Сборочные единицы		
				Изделия закладные		
		1	1.400-15 вып.1	МН 111-3	2	
				Детали		
				ФВАI ГОСТ 5781-82		
Б.Ч.		5*		ℓ= 1370	1	0,5кг
Б.Ч.		13*		ℓ= 1100	16	0,4кг
Б.Ч.		79*		ℓ= 2470	2	1,0кг
Б.Ч.		80*		ℓ= 1450	2	0,6кг
Б.Ч.		81*		ℓ= 3450	2	1,4кг
Б.Ч.		82*		ℓ= 2370	1	0,9кг
				ФБАI ГОСТ 5781-82		
Б.Ч.		83*		ℓ= 1480	12	0,3кг
Б.Ч.		58*		ℓ= 550	10	0,1кг
Б.Ч.		84*		ℓ= 810	5	0,1кг
				Материалы		
				Бетон марки 200	0,3	м³

*) Поз 3-46, 58, 79-84 см. ведомость деталей на листе 20.

Инв. № подл. | Подпись и дата | Взам. инв. №

Привязан

Инв. №

9328/5 33

Проверил	Моргунов	
Инженер	Толмачева	
Ст. инж.	Макарова	
Рук. гр.	Моргунов	
Нач. осн.	Саакьянц	
Гл. спец. т.о.	Боярченко	
Н. контр.	Луценко	
ГИП	Осташевский	

ТП 904-1-66.86-КЖ

Компрессорная станция 6К-250А0 с осушкой воздуха.

Стадия	Лист	Листов
РП	15	

Спецификация к участкам монолитным Ум1-Ум5, Ум9.

Госстрой СССР Ростовский промстройниипроект

Копировал

Формат А2

Спецификация к участкам монолитным Ум6 Ум8

Формат	Зона	Поз.	Обозначение	Наименование	Кол	Примечание
				Ум 6		
				Сборочные единицы		
				Изделия закладные		
		47	5.900-2	Сальник Ду50 ℓ=200	1	
		48	1.400-15 вып.1	МН 555	4,2	м
		49	1.400-15 вып.1	МН 801	4	
		50	1.400-15 вып.1	МН 107-6	4	
				Детали		
				⌀8А I ГОСТ 5781-82		
Б.4		5*		ℓ=1370	7	0,5кг
Б.4		51*		ℓ=2500	6	1,0кг
Б.4		52*		ℓ=3100	6	1,2кг
Б.4		53*		ℓ=2550	6	1,0кг
Б.4		54*		ℓ=3600	6	1,4кг
Б.4		55*		ℓ=1900	20	0,8кг
Б.4		56*		ℓ=1800	27	0,7кг
Б.4		57*		ℓ=4950	8	2,0кг
Б.4		59*		ℓ=2200	11	0,9кг
				⌀6А I ГОСТ 5781-82		
Б.4		27*		ℓ=180	120	0,04кг
Б.4		50*		ℓ=1910	18	0,4кг
Б.4		61*		ℓ=1510	18	0,3кг
Б.4		62*		ℓ=1330	21	0,3кг
Б.4		14*		ℓ=1630	9	0,4кг
Б.4		54*		ℓ=1430	9	0,3кг

Формат	Зона	Поз	Обозначение	Наименование	Кол	Примечание
Б4		65*		ℓ=3760	9	0,8кг
Б4		66*		ℓ=3580	9	0,8кг
Б4		67*		ℓ=1530	9	0,3кг
Б4		68*		ℓ=1710	9	0,4кг
				Материалы		
				Бетон марки 200	2,7	м³
				Ум7		
				Сборочные единицы		
				Изделия закладные		
		1	1.400-15 вып.1	МН111-3	2	
				Детали		
				⌀8А I ГОСТ 5781-82		
Б4		5*		ℓ=1370	4	0,5кг
Б4		70*		ℓ=1700	12	0,7кг
Б4		71*		ℓ=4250	8	1,7кг
Б4		72*		ℓ=800	6	0,3кг
Б4		73*		ℓ=1850	8	0,7кг
				⌀6А I ГОСТ 5781-82		
Б4		27*		ℓ=180	46	0,04кг
Б4		58*		ℓ=550	10	0,1кг
Б4		67*		ℓ=1530	42	0,3кг
				Материалы		
				Бетон марки 200	0,9	м³

Формат	Зона	Поз	Обозначение	Наименование		Примечание
				Ум 8		
				Сборочные единицы		
				Изделия закладные		
		1	1.400-15 вып.1	МН111-3	2	
				Детали		
				⌀8А I ГОСТ 5781-82		
Б.4		70*		ℓ=1700	20	0,7кг
Б.4		71*		ℓ=4250	8	1,7кг
Б.4		72*		ℓ=800	6	0,3кг
Б.4		73*		ℓ=1850	7	0,7кг
Б.4		59		ℓ=2200	10	0,9кг
				⌀6А I ГОСТ 5781-82		
Б.4		27*		ℓ=180	70	0,04кг
Б.4		67*		ℓ=1530	30	0,3кг
Б.4		74*		ℓ=1630	12	0,4кг
Б.4		75*		ℓ=2130	4	0,5кг
Б.4		76*		ℓ=1930	4	0,4кг
Б.4		77*		ℓ=2410	4	0,5кг
Б.4		78*		ℓ=2010	4	0,4кг
				Материалы		
				Бетон марки 200	1,3	м³

*) Поз. 5, 27. 51-62. 64-68, 70-78 см. ведомость деталей на листе 20.

Ведомость расхода стали на элемент, кг

Марка элемента	Изделия арматурные: Арматура класса А-I ГОСТ 5781-82 ⌀6	⌀8			Итого	Всего	Изделия закладные: Арматура класса А-I ГОСТ 5781-82 ⌀6	⌀16	Итого	А-III ⌀8	Итого	Прокат марки Вст 3кп2: ГОСТ 2590-71 ⌀7	Итого	ГОСТ 103-76 δ=6	δ=8	Итого	ГОСТ 19903-74 δ=10		Итого	ГОСТ 3262-75 тр ⌀100×4,5		Итого	ГОСТ 8509-72* L63×5		Итого	Всего	Общий расход
Ум1	54,3	84,6			138,9	138,9				0,6	0,6			1,8		1,8										2,4	141,3
Ум2	8,5	15,4			23,9	23,9																					23,9
Ум3	16,0	32,6			48,6	48,6				0,6	0,6			2,2		2,2										2,8	51,4
Ум4	23,8	46,5			70,3	70,3				1,2	1,2			4,4		4,4										5,6	75,9
Ум5	13,0	22,1			35,1	35,1																					35,1
Ум6	50,7	91,9			142,6	142,6	0,9	3,0	3,9	1,8	1,8	0,3	0,3	3,6	1,6	5,2	1,3		1,3	2,4		2,4	20,2		20,2	35,1	177,7
Ум7	15,4	41,8			57,2	57,2				0,6	0,6			2,2		2,2										2,8	60,0
Ум8	23,6	43,3			67,1	67,1				0,6	0,6			2,2		2,2										2,8	69,9
Ум9	5,1	13,8			18,9	18,9				0,6	0,6			2,2		2,2										2,8	21,7

Привязан

34

9328/5

Инв. №

Проверил	Моргунов	
Ст.инж.	Толмачева	
Вед.инж.	Макарова	
Рук.гр.	Моргунов	
Нач.ОСП1	Сиакьянц	
Гл.спец.ТО	Боярченко	
Н.контр.	Луценко	
ГИП	Осташевский	

ТП904-1-66.86-КЖ

Компрессорная станция БК-250Ао с осушкой воздуха.

Стадия	Лист	Листов
РП	16	

Спецификация к участкам монолитным Ум6-Ум8 Ведомость расхода стали.

ГОССТРОЙ СССР РОСТОВСКИЙ ПРОМСТРОЙНИИПРОЕКТ

копировал Ненашева

формат А2

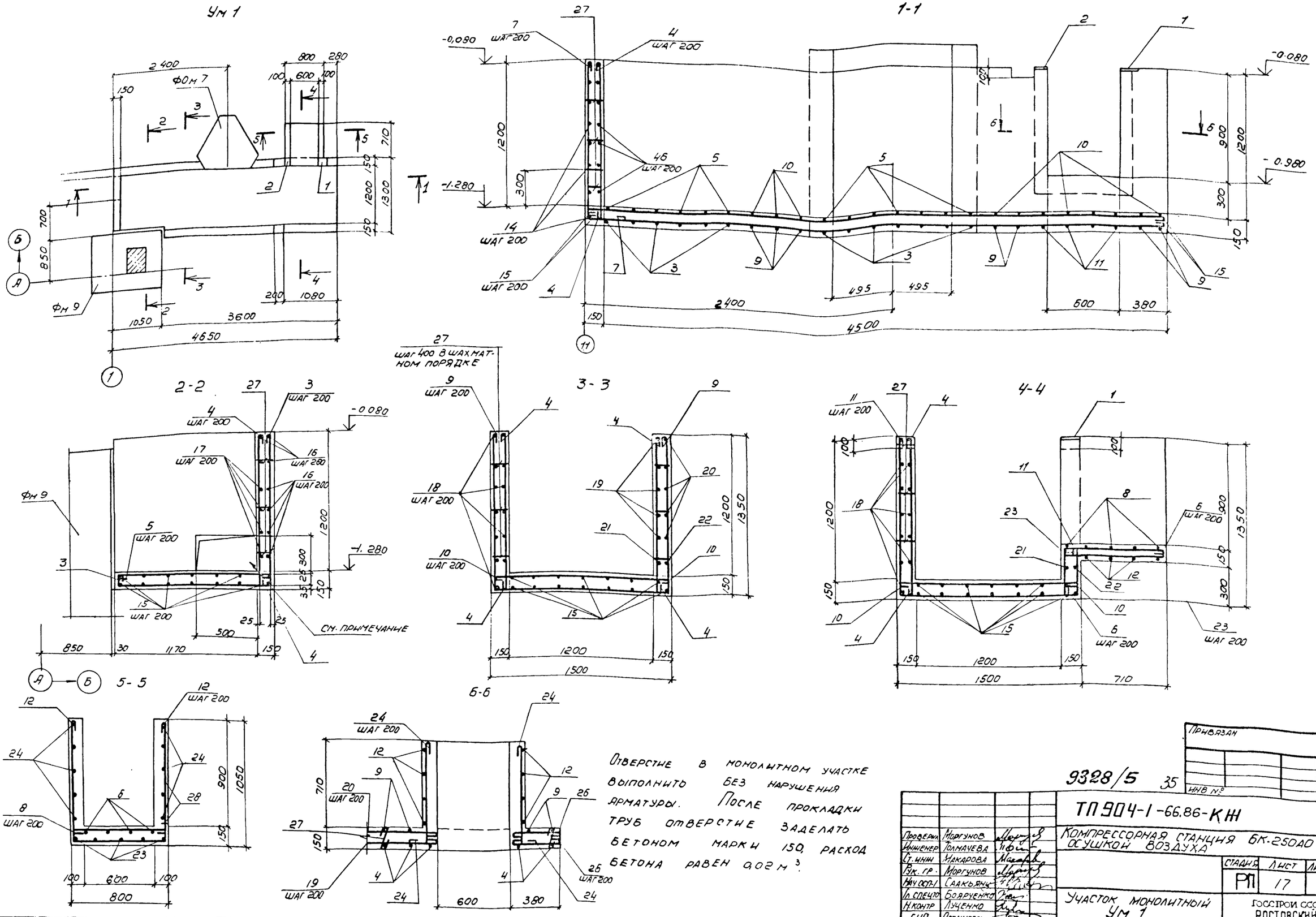

Отверстие в монолитном участке выполнить без нарушения арматуры. После прокладки труб отверстие заделать бетоном марки 150, расход бетона равен 0,02 м³.

Проверил	Моргунов	
Инженер	Толмачева	
Ст. инж.	Макарова	
Рук. гр.	Моргунов	
Нач. осп-1	Саакьянц	
Гл. спецто	Боярченко	
Н. контр	Луценко	
ГИП	Осташевский	

9328/5 35

ТП 904-1-66.86-КЖ

Компрессорная станция БК-250АО с осушкой воздуха

Стадия	Лист	Листов
РП	17	

Участок монолитный Ум 1

Госстрой СССР Ростовский промстройниипроект

Привязан

Инв. №

Инв. № подл. | Подпись и дата | Взам. инв. №

копировала Э.П. — Погорельская

формат

Типовой проект 904-1-66.86-КЖ. Альбом 5

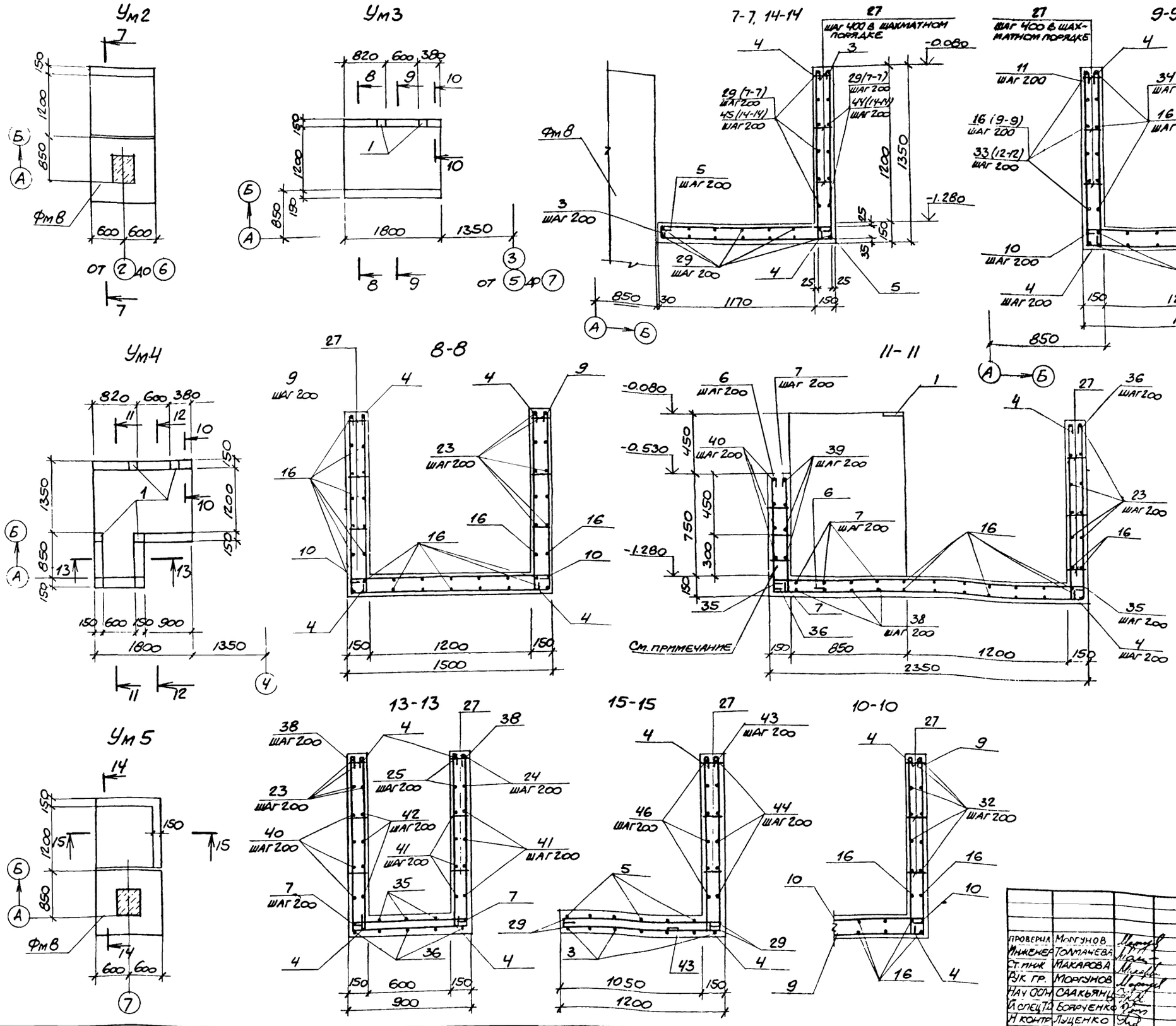

Отверстие в монолитном участке выполнить без нарушения арматуры. После прокладки труб отверстие заделать бетоном марки 150, расход бетона равен 0,03 м³.

Проверил	Моргунов		
Инженер	Толмачева		
Ст. инж.	Макарова		
Рук. гр.	Моргунов		
Нач. отд.	Саакьянц		
Гл. спец. т.	Боярченко		
Н. контр.	Луценко		
ГИП	Осташевский		

9328/5 36

ПРИВЯЗАН

ИНВ. №

ТП 904-1-66.86-КЖ

Компрессорная станция 6К-250А0с осушкой воздуха.

Стадия	Лист	Лист
РП	18	

Участки монолитные Ум2 – Ум5.

Госстрой СССР Ростовский Промстройниипроект

Копировал

Типовой проект 904-1-66.86-КЖ. Альбом 5

Инв. № подл. | Подпись и дата | Взам. инв. №

Ум6

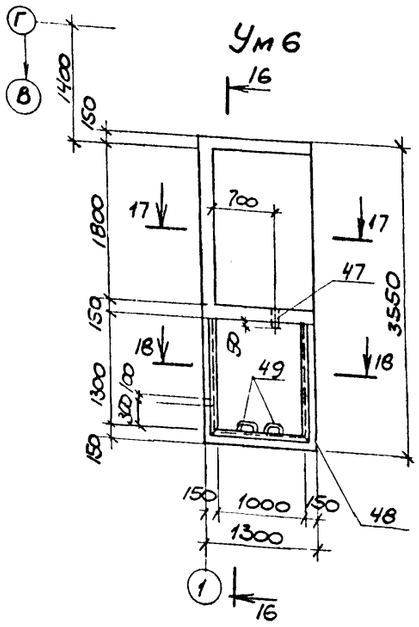

Ум7

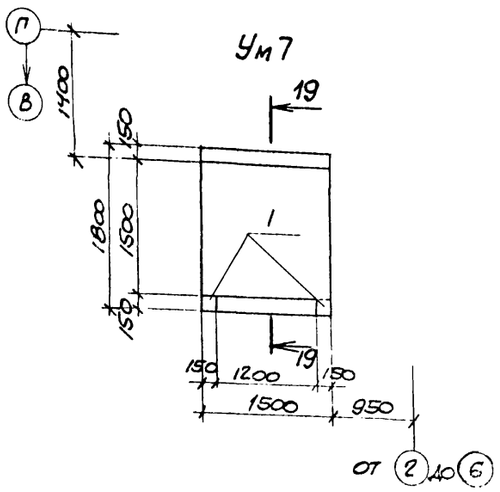

Ум8

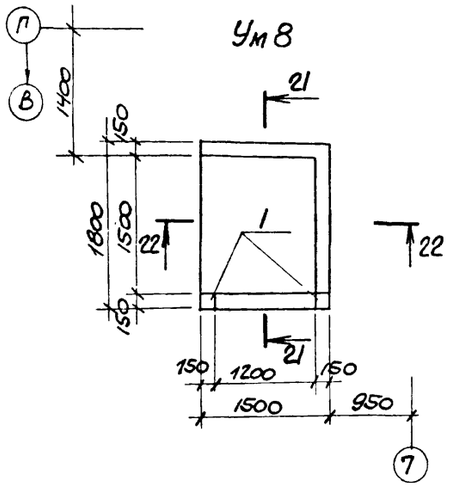

16-16

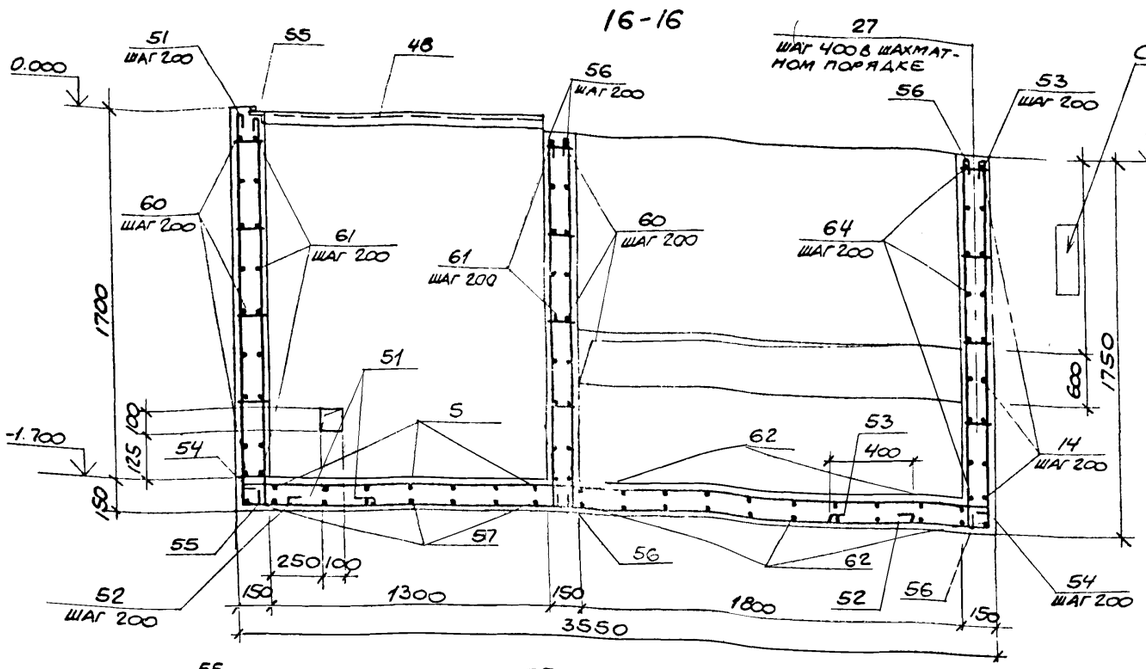

17-17

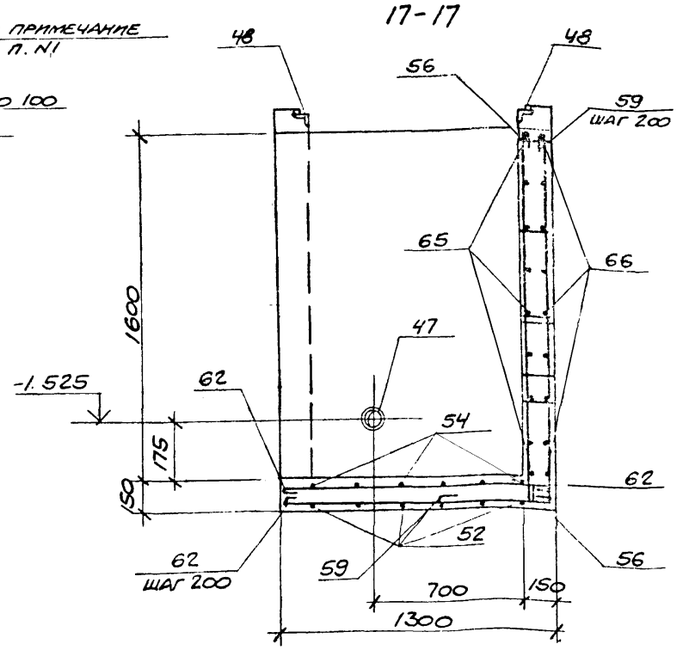

18-18

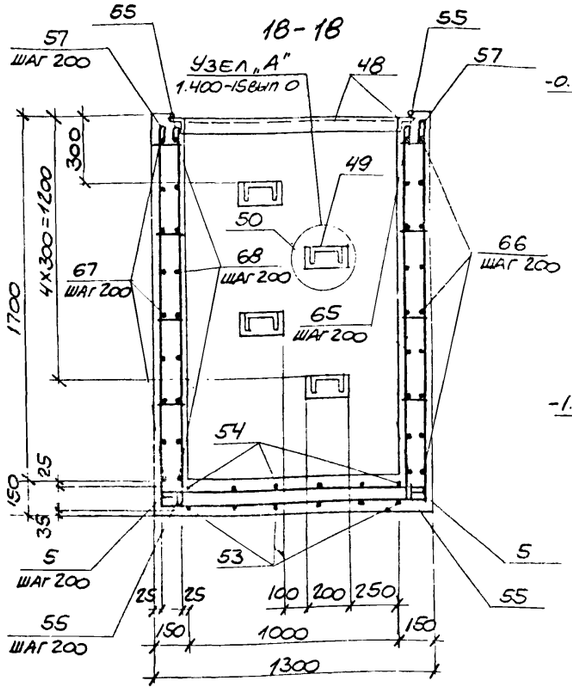

19-19, 21-21

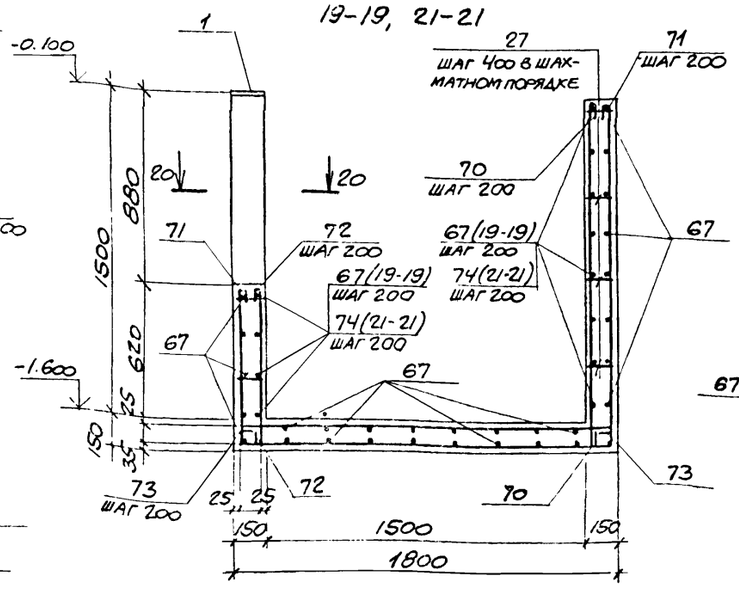

22-22

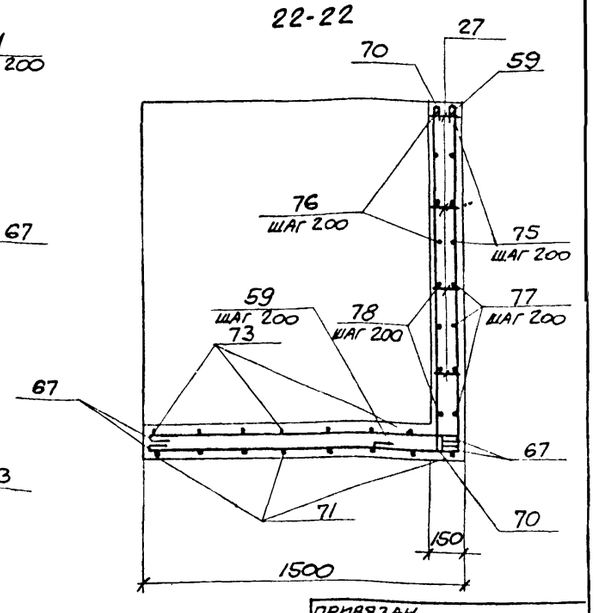

20-20

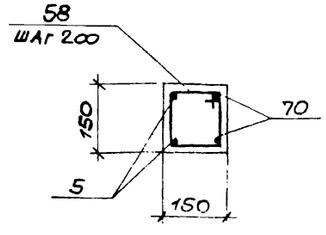

1. Привязка отверстия для пропуска труб зависит от района строительства и определяется при привязке типового проекта.

2. Отверстия в монолитном участке выполнить без нарушения арматуры. После прокладки труб отверстия заделать бетоном марки 150, расход бетона равен 0,16 м³.

привязан

инв. №

9328/5 37

проверил	Моргунов		
инженер	Толмачева		
ст. инж.	Макарова		
рук. гр.	Моргунов		
нач. отд.	Саакьянц		
гл. спец.	Бояченко		
н. контр.	Луценко		
ГИП	Осташевский		

ТП 904-1-66.86 – КЖ

Компрессорная станция 6К-250АО с осушкой воздуха

стадия	лист	листов
РП	19	

Участки монолитные Ум6 – Ум8

Госстрой СССР Ростовский Промстройниипроект

Копировал

Формат А2

Альбом 5

Типовой проект 904-1-66.86-КЖ

Ум 9

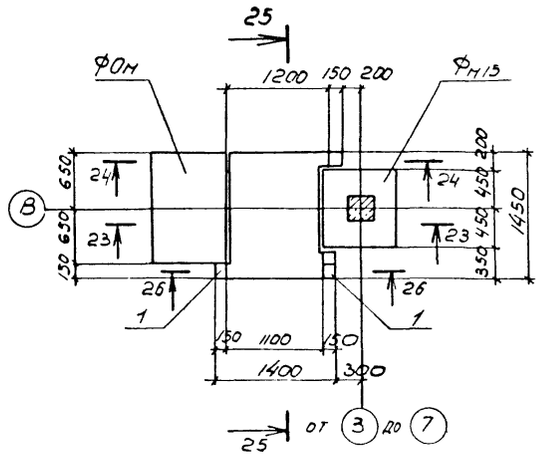

23-23

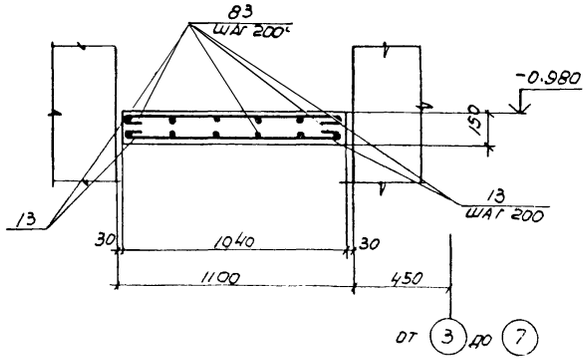

24-24

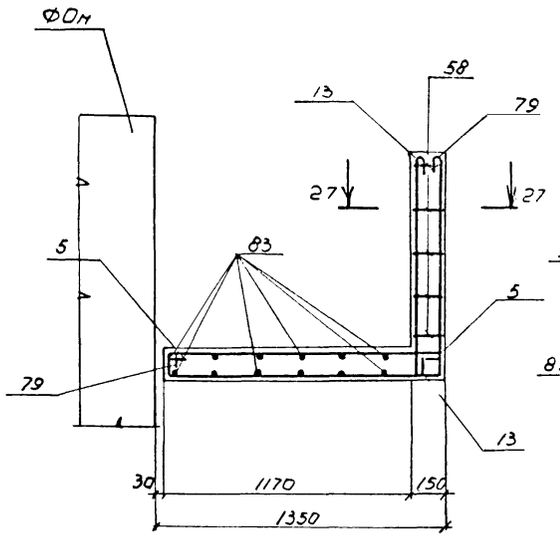

25-25

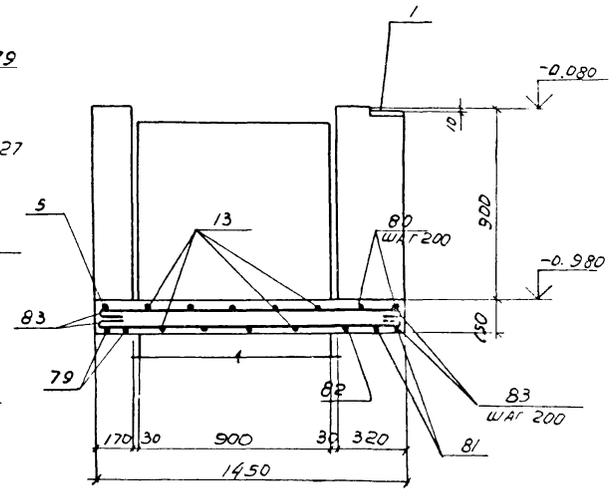

26-26

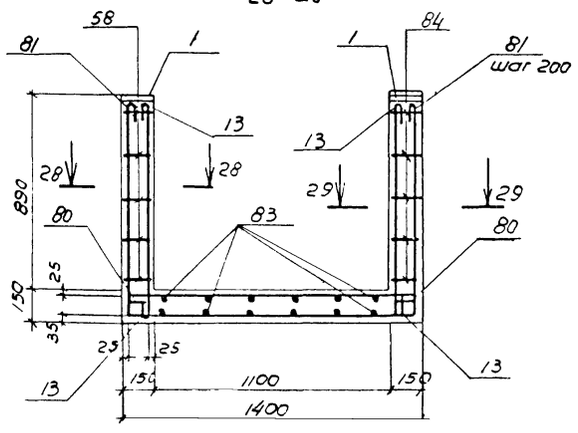

27-27

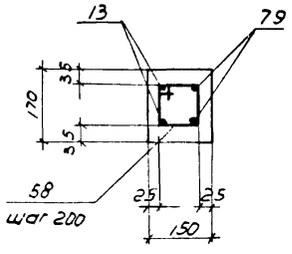

28-28

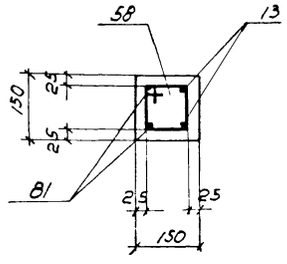

29-29

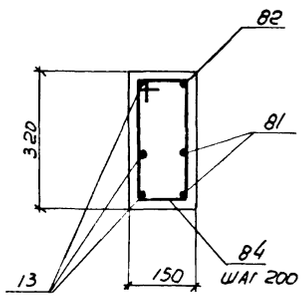

Ведомость деталей

поз	Эскиз
3	1300 / 100 1270
4	1300
5	1270
6	820 / 400 400
7	1300
9	1300 1450 1300
10	1450
11	1300 1450 400
12	1000 750 1000
13	1000
8	750
14	1250 300
15	4650
16	1770
17	1850 / 100
18	3750
19	720
20	650
21	1700
22	1620
23	800
24	800 100
25	800 330
26	330
27	100
29	1170
30	400

поз	Эскиз
32	350
33	1000 100
34	1000
35	2300
36	2300 1300
38	1300 850 1300
39	100 850 100
40	850 950
41	950 100 / 300
42	950 100
43	1300 400
44	1270 1150
45	100 1150
46	1270 100
51	1800 / 600
52	3000
53	1700 750
54	3500
55	1800
56	1700
57	1800 1250 1800
58	170 / 180 100 100
59	1700 400
60	1230 / 300 300
61	1230 / 100 100
62	1250

поз	Эскиз
65	3480 / 100 100
56	3500
67	1450
68	1430 / 100 100
70	1600
71	700 1750 1700
72	700
73	1750
64	1250 100
74	1450 100
75	1750 / 300
76	1750 / 100
77	1730 / 300 300
78	1730 / 100 100
79	1000 / 100 1270
80	1350
81	1000 1350 1000
82	1000 / 100 1170
83	1400
84	170 / 350 100 270

Инв. № подл. | Подпись и дата | Взам. инв. №

Привязан

Инв №

9328/5 38

ТП904-1-66.86 КЖ

Проверил	Моргунов	
Инженер	Толмачева	
Ст. инж.	Макарова	
Рук. гр.	Моргунов	
Нач. осп.	Саакьянц	
Гл. спец.	Боярченко	
Н. контр.	Луценко	
ГИП	Осташевский	

Компрессорная станция 6К-250А0 с осушкой воздуха.

Стадия	Лист	Листов
РП	20	

Участок монолитный Ум 9
Ведомость деталей.

Госстрой СССР
РОСТОВСКИЙ ПРОМСТРОЙНИЙПРОЕКТ

Копировал Э. Ол

Формат А2

Типовой проект 904-1-66.86-КЖ Альбом 5

Схема расположения элементов фундамента ФО1

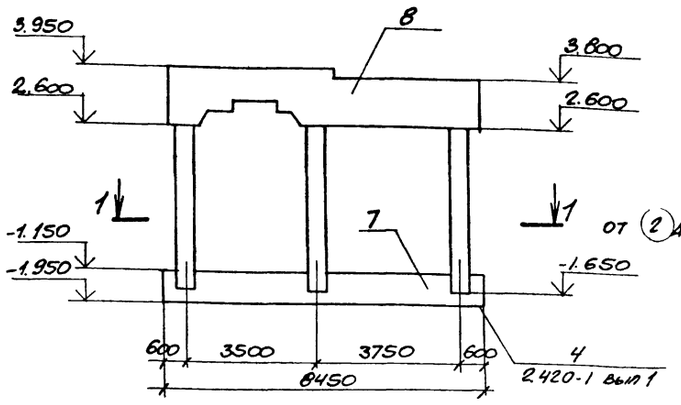

1-1

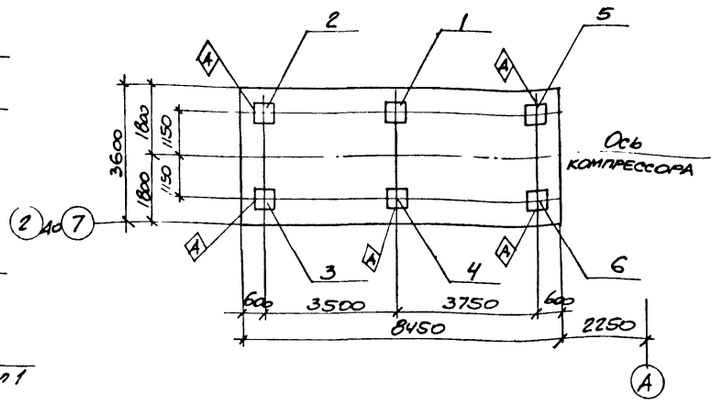

Спецификация к схеме расположения фундамента ФО1.

Марка поз.	Обозначение	Наименование	Кол	Масса ед. кг	Примечание
		Колонны			
1	ТП 904-1- -КЖИ-К5	К5	1	2750	
2	-К5	К5-1	1	2750	
3	-К5	К5-2	1	2750	
4	-К5	К5-3	1	2750	
5	-К5	К5-4	1	2750	
6	-К5	К5-5	1	2750	
		Плиты			
7	лист 22	ПФм1	1		
8	лист 23	ПФм2	1		
		Изделия соединительные			
		Рифл. ст. δ=5 ГОСТ 8568-77	1.7	73.0	м²

1. Рабочие чертежи фундамента ФО1 под компрессор К-250-61-5 разработаны на основании задания, выданного институтом „Гипростройдормаш".

2. В соответствии с требованиями п.п. 1.15 и 2.21 СНиП II-19-79 расчет фундамента ограничился проверкой эксцентриситета между общим центром тяжести фундамента, машины и центром тяжести площади подошвы фундамента.

3. При привязке проекта к конкретным грунтовым условиям давление на основание под подошвой фундамента не должно превышать расчетного давления на грунт основания $R \geq 0{,}12$ МПа.

4. Работы по возведению фундамента должны выполняться в соотвествии с рекомедациями СНиП III-15-76. „Правила производства и приемки работ".

5. Возведение фундамента ФО1 следует производить только после проверки соответствия чертежей (листы 24, 25, 26) рабочим чертежам полученного оборудования.

6. К устройству монолитной фундаментной плиты ПФм2 можно приступать после достижения бетоном замоноличивания зазора между стенками стакана и колонной — 70% проектной прочности.

7. Указания по отделке поверхностей фундамента даны на листах ТП 904-1- -АР

8. Каналы в пределах монолитной фундаментной плиты ПФм 2 перекрыть рифленой сталью. Расход ее дан в спецификации к схеме расположения фундамента ФО1.

9. Подготовку основания под монолитную плиту ПФм1 фундамента ФО1 выполнять путем втрамбования в грунт щебня или гравия крупностью 40-60 мм.

10. Индекс (А) дан для ориентации при монтаже.

Схема нагрузок

2-2

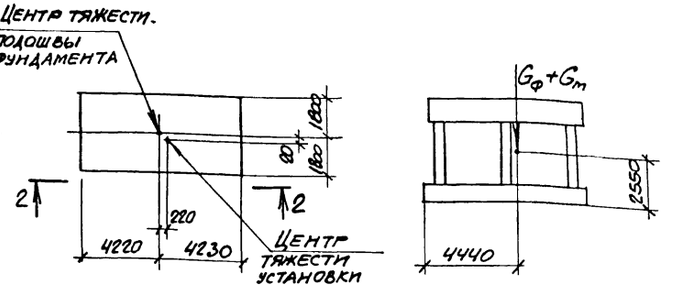

Проверил	Моргунов		
Инженер	Толмачева		
Ст. инж.	Макарова		
Рук. гр.	Моргунов		
Нач. отд.	Саакьянц		
Гл. спец.	Боярченко		
Н. контр.	Луценко		
ГИП	Усташевский		

9328/5 39

ПРИВЯЗАН

ИНВ. №

ТП 904-1-66.86-КЖ

Компрессорная станция 6К-250АО с осушкой воздуха.

Стадия	Лист	Листов
РП	21	

Схема расположения элементов фундамента ФО1.

ГОССТРОЙ СССР РОСТОВСКИЙ ПРОМСТРОЙНИЙПРОЕКТ

Копировал

Формат А2

Инв. № подл. | Подпись и дата | Взам. инв. №

ПФм1

Схема сеток и каркасов на отм. −1.950

Верхние сетки и каркасы

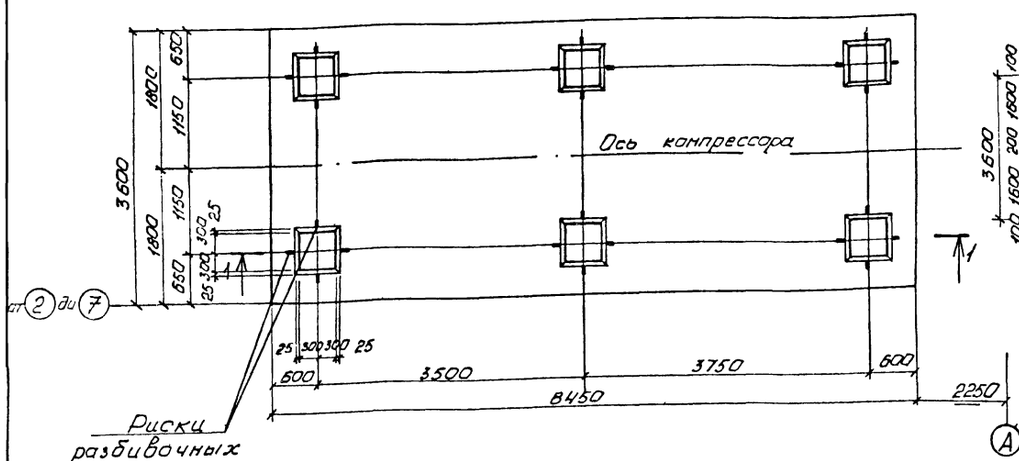

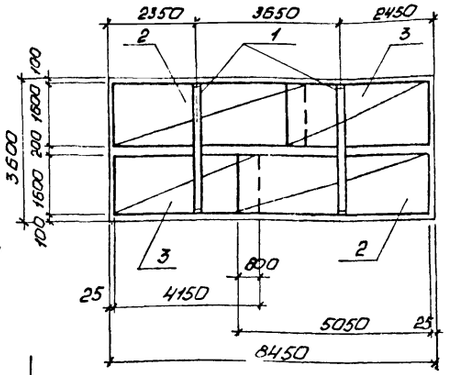

1-1

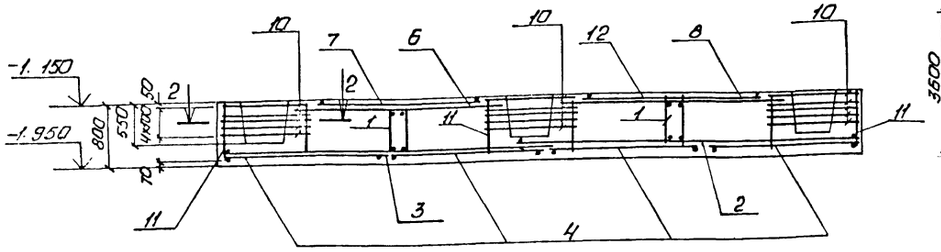

Нижние сетки

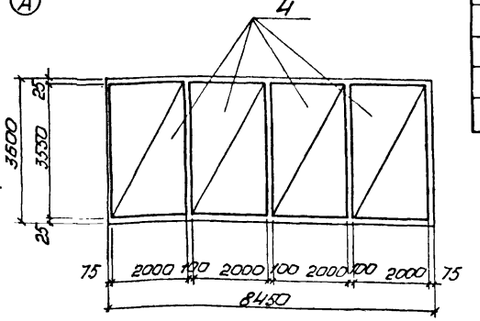

Схема сеток на отм. −1.150

Нижние сетки

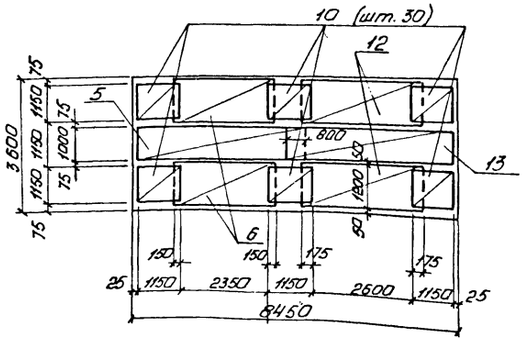

Верхние сетки

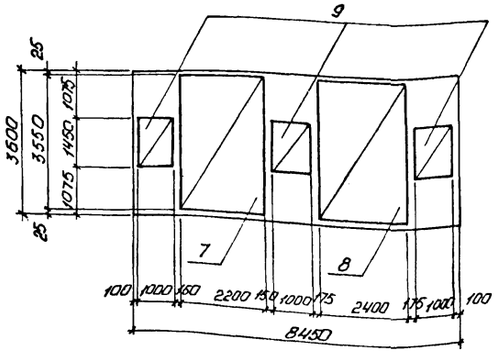

2-2

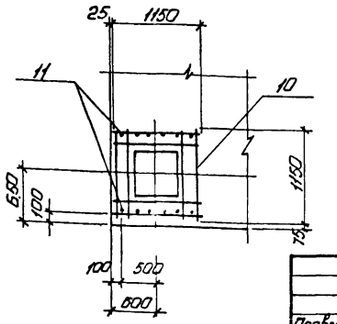

Спецификация к плите ПФм1

Формат	Зона	Поз.	Обозначение	Наименование	Кол.	Примечание
				Сварочные единицы		
				Каркас пространственный		
А3		1	ТП 904-1- -КЖИ-КПБ,КПС	КПБ	2	
				Сетки арматурные		
		2	1.410-3 вып. 1	1С 20АII/10АI 165×505	2	
		3		1С 20АII/10АI 165×415	2	
		4		1С 20АI/10АI 205×355	4	
		5		1С 20АII/8АI 105×445	1	
		6		1С 20АII/8АI 125×255	2	
		7		1С 20АII/10АI 225×355	1	
		8		1С 20АII/10АI 245×355	1	
		9		1С 20АIV/8АI 105×145	3	
		10	1.412-1/77 вып. 3	СБ-8АI	30	
А3		11	ТП 904-1- -КЖИ-С25	С25	12	
		12	1.410-3 вып. 1	1С 20АII/8АI 125×295	2	
		13		1С 20АII/8АI 105×475	1	
				Материалы		
				Бетон марки 200	23,1	м³

Ведомость расхода стали на элемент, кг

Марка элемента	Изделия арматурные							Всего	Общий расход
	Арматура класса								
	А-I				А-II				
	ГОСТ 5781-82								
	ф8	ф10		Итого	ф12	ф20	Итого		
ПФм1	174,2	80,4		254,6	50,4	1406,3	1456,7	1711,3	1711,3

Привязан

9328/5 40 Инв. №

Проверил	Моргунов		ТП 904-1-66.86 - КЖ
Ст. инж.	Толмачева		Компрессорная станция с осушкой воздуха 6К-250АО
Вед. инж.	Макарова		
Рук. гр.	Моргунов		Стадия: РП; Лист: 22; Листов:
Нач. ОСПК	Саакьянц		
Гл. спец. ТО	Галкин		
Н. контр.	Лучейко		Плита ПФм1
ГИП	Устюшева		Госстрой СССР Ростовский Промстройниипроект

копировал Ненашева

Альбом 5

Типовой проект 904-1-66.86

Ведомость расхода стали на элемент, кг

| Марка элемента | Изделия арматурные | | | | | | | | | | | Изделия закладные | | | | | | | | | | |

Типовой проект 904-1-66.86 КЖ

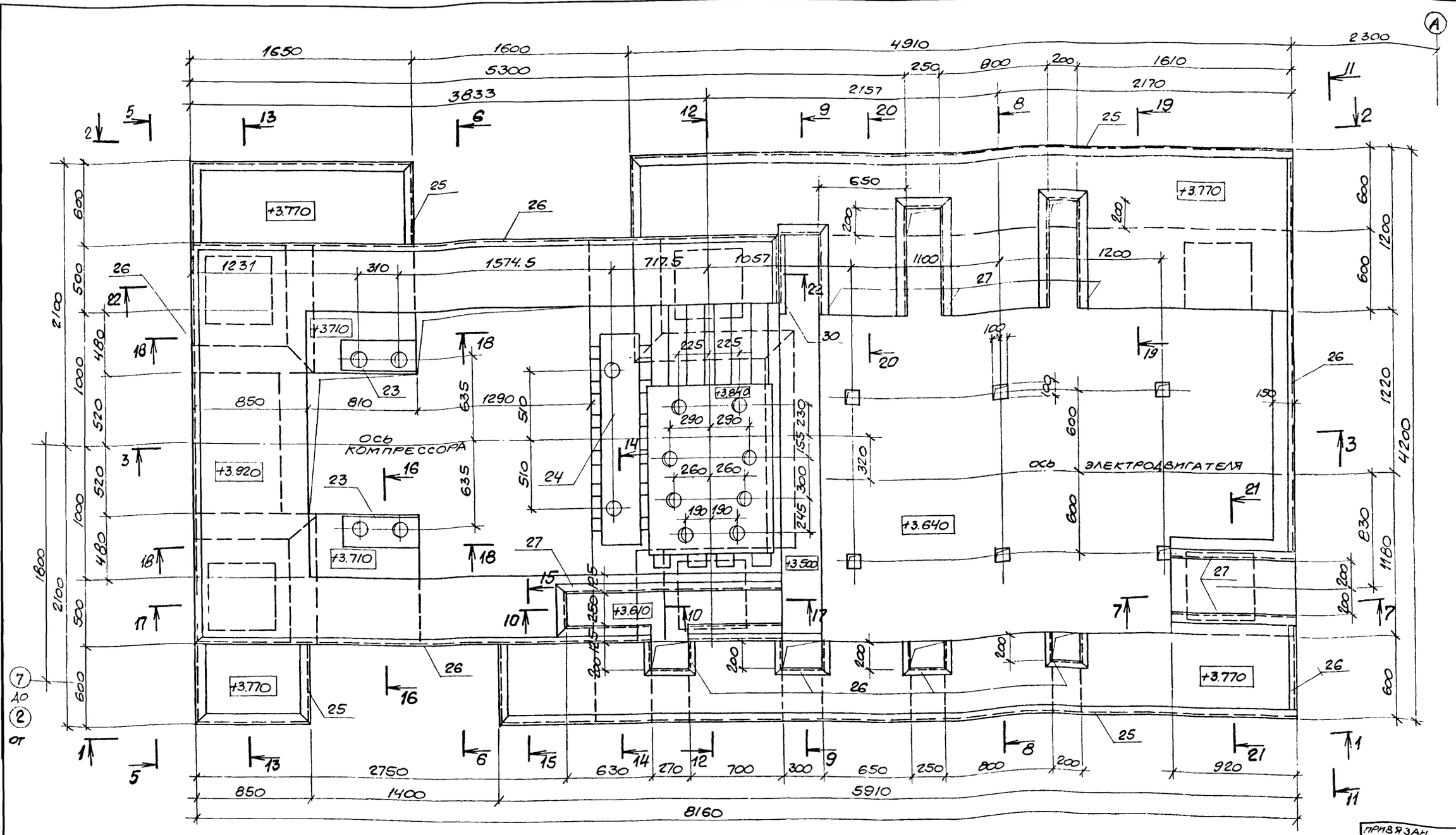

1. Перед бетонированием закладные изделия поз. 23, 24 должны быть выставлены по уровню с отклонением не более 0,1 мм на 1,0 м и закреплены для предотвращения их сдвига при бетонировании.

2. Для предотвращения образования пустот при бетонировании закладного изделия поз. 24, подачу бетонной смеси следует производить без перерыва с одной стороны под основание до выхода ее с другой стороны.

3. Разрезы 13-13 - 22-22 даны на схеме армирования плиты листы 27, 28

9328/5 42

Провер.	Моргунов	
Инженер	Толмачев	
Ст. инж.	Макарова	
Рук. гр.	Моргунов	
Нач. осл.	Саакьянц	
Л. спец.	Галкин	
Н. контр.	Луценко	
ГИП	Осташевский	

ТП904-1-66.86 -КЖ

Плита ПФМ2
Общий вид (начало).

Стадия	Лист	Лист
РП	24	

ГОССТРОЙ СССР
РОСТОВСКИЙ ПРОМСТРОЙНИИПРОЕКТ

Привязан

Инв. №

Копировал

Формат

Типовой проект 904-1-66.86 КЖ Альбом 5

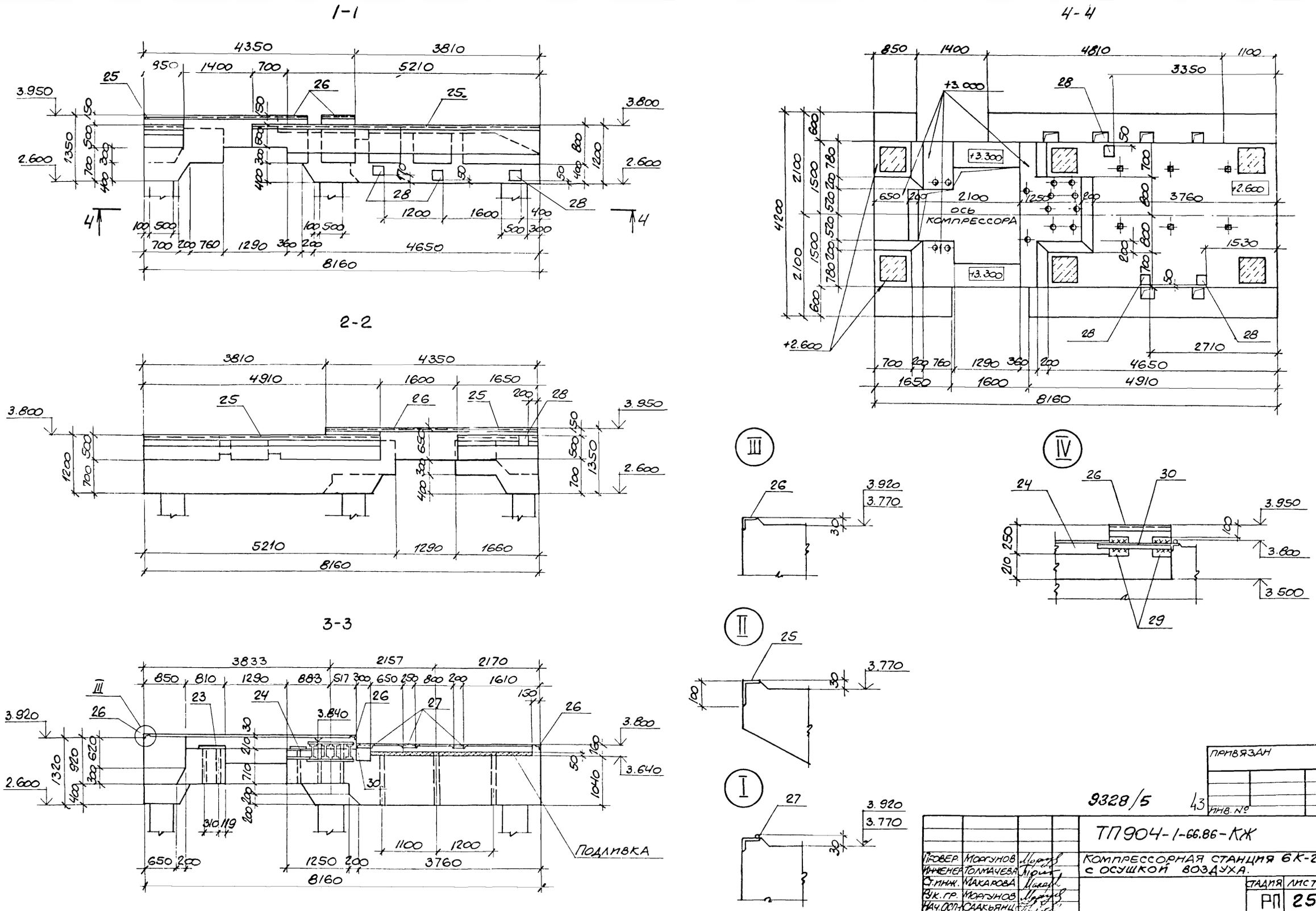

9328/5

43

Провер.	Моргунов		
Инженер	Толмачева		
Ст.инж.	Макарова		
Рук.гр.	Моргунов		
Нач.осп.	Саакьянц		
Гл.спец.ТО	Галкин		
Н.контр.	Луценко		
ГИП	Осташевский		

ТП904-1-66.86-КЖ

Компрессорная станция 6К-250АО с осушкой воздуха.

Стадия	Лист	Листов
РП	25	

Плита ПФМ2
Общий вид
(Продолжение)

Госстрой СССР
Ростовский промстройниипроект

Копировал

Формат А2

Привязан

Инв. №

Инв. № подл. | Подпись и дата | Взам. инв. №

5-5

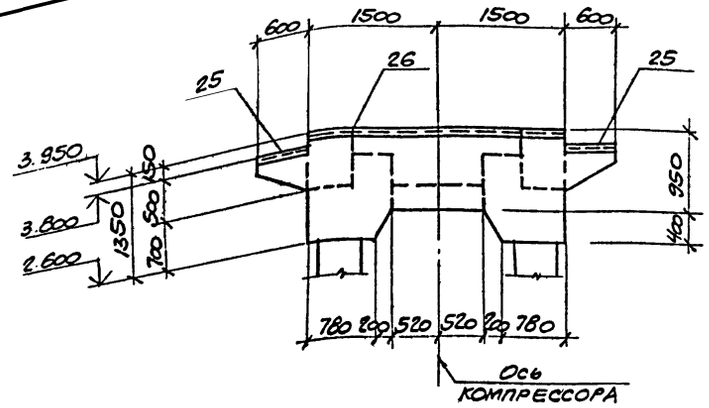

6-6

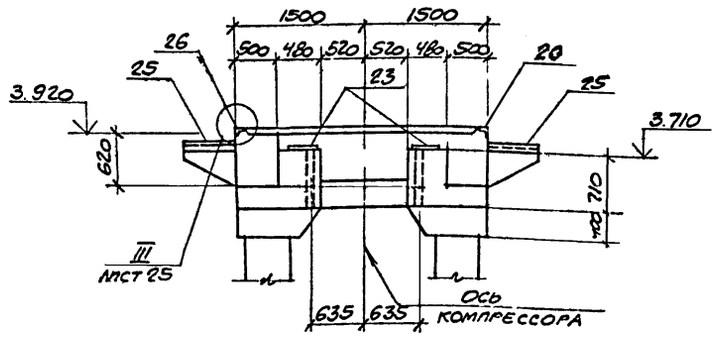

7-7

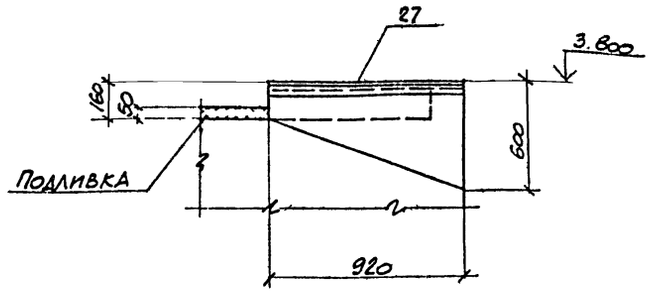

8-8

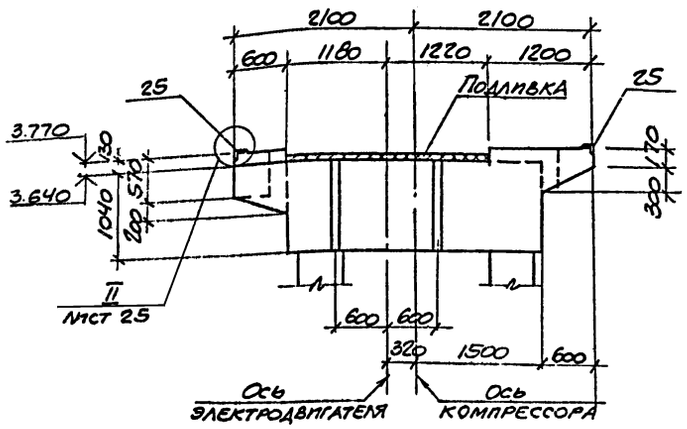

9-9

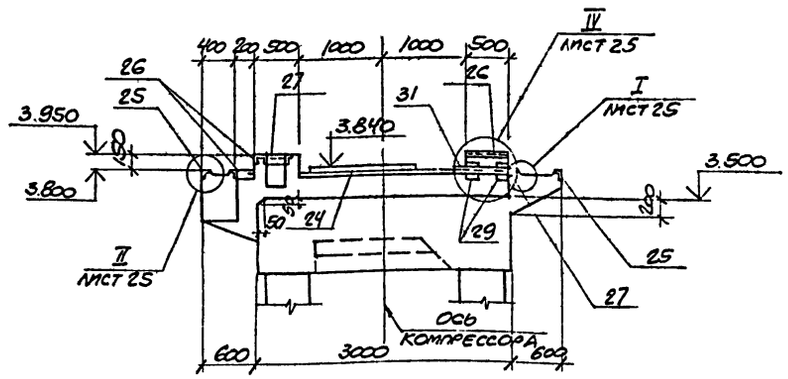

10-10

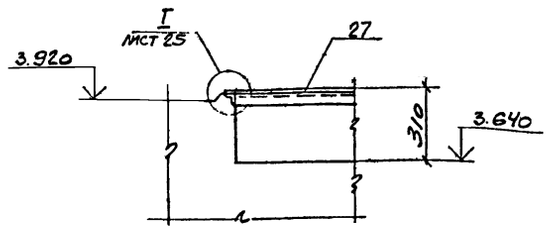

11-11

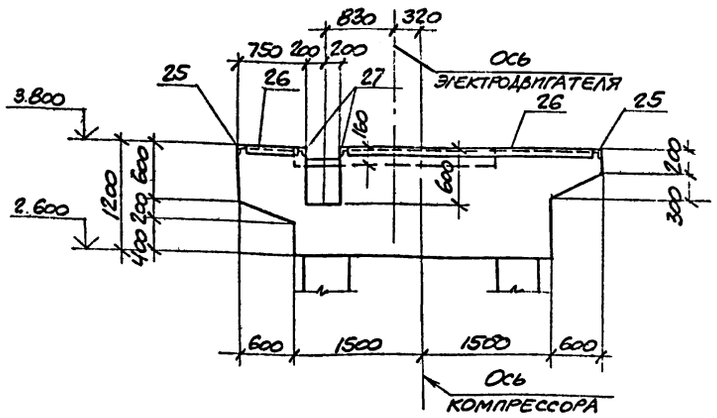

12-12

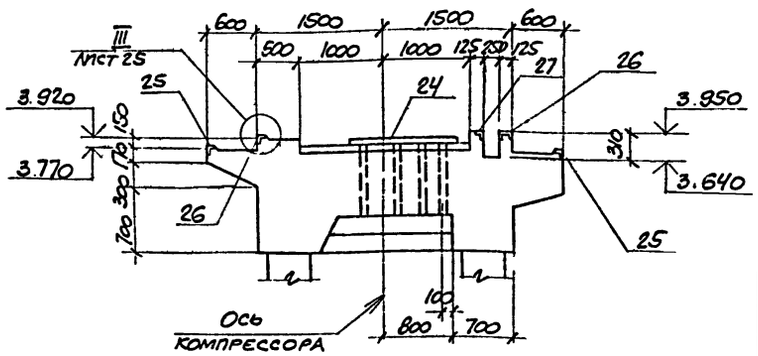

ПРИВЯЗАН

9328/5 44

ИНВ №

Проверил	Моргунов		ТП 904-1-66.86- КЖ
Инженер	Толмачева		Компрессорная станция 6К-250АО с осушкой воздуха
Ст инж	Макарова		
Рук гр	Моргунов		
Нач осп	Саакьянц		
Л спец	Галкин		Плита ПФм2 Общий вид (окончание)
Н контр	Гуценко		
ГИП	Ос[illegible]евский		

СТАДИЯ	ЛИСТ	ЛИСТОВ
РП	26	

ГОССТР И СССР РОСТОВСКИЙ ПРОМСТРОЙНИИПРОЕКТ

КОПИРОВАЛ

ФОРМАТ А2

Схемы сеток и пакетов на отметках

отм. 2.600, 3.000

Нижние сетки

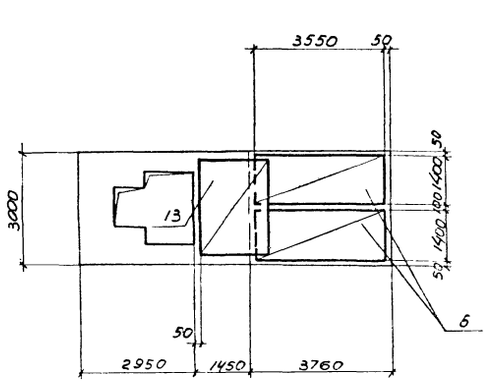

Верхние сетки и пакеты

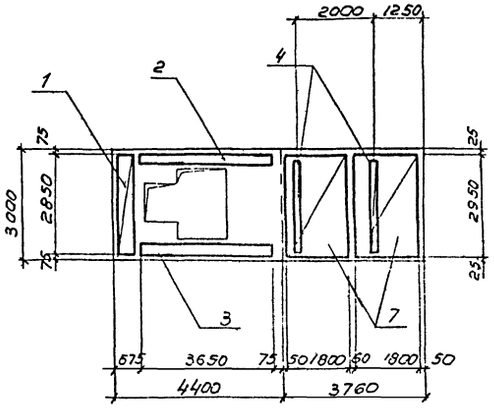

отм. 3.770

Нижние сетки

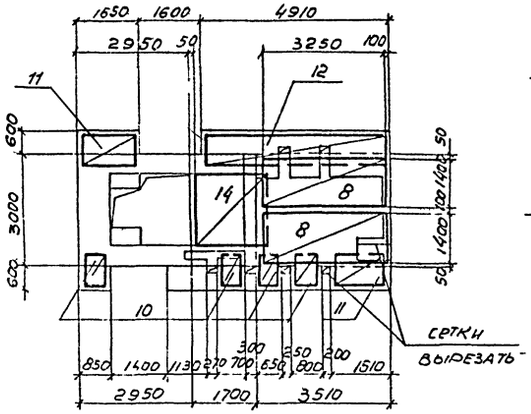

Верхние сетки

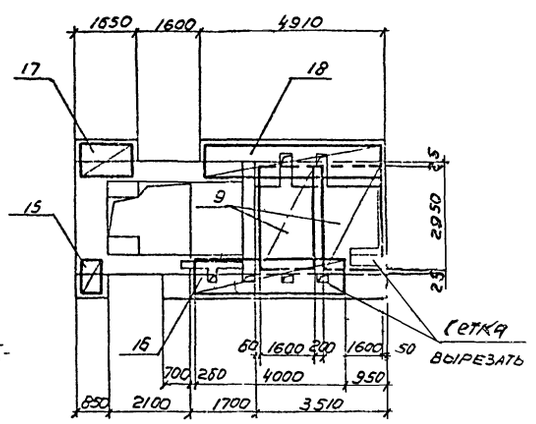

8-8

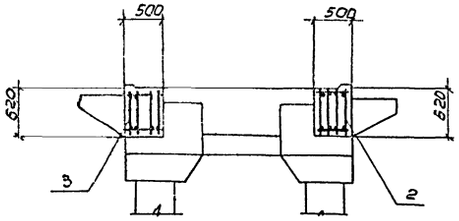

9-9

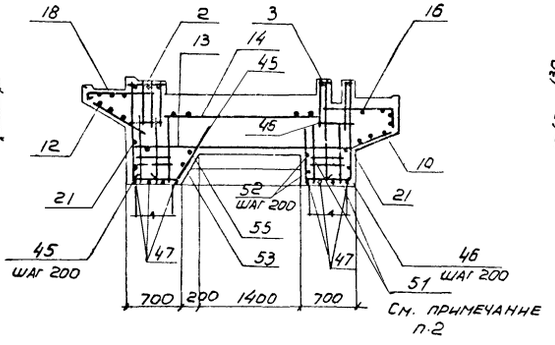

10-10

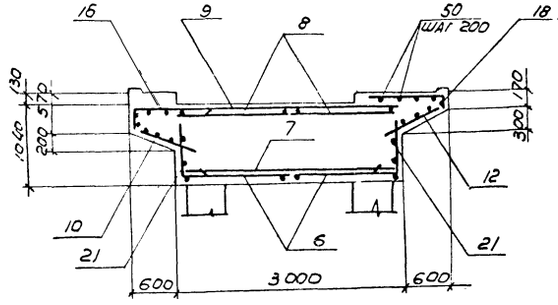

12-12

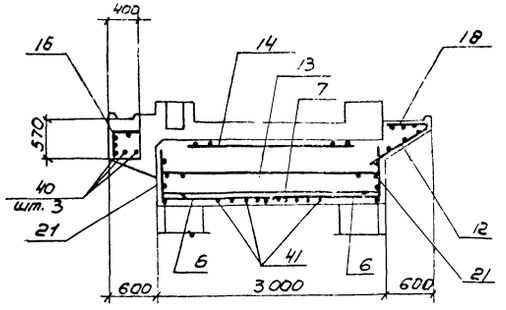

3-3

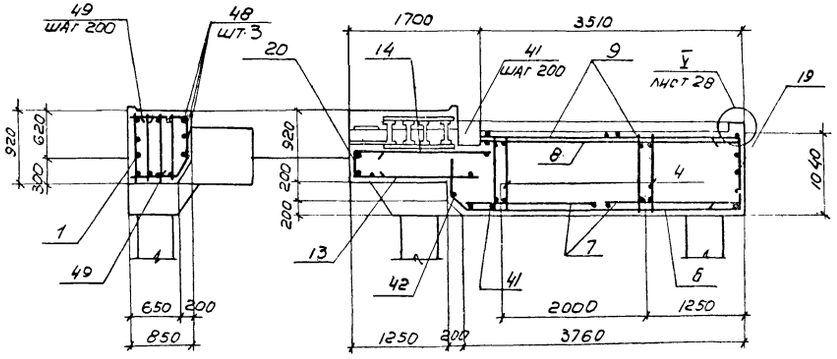

13-13

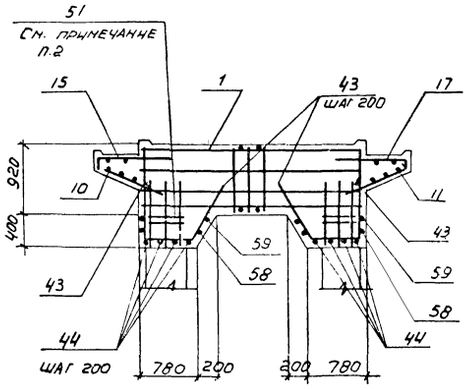

1. Защитный слой бетона до рабочей арматуры равен 25 мм.

2. Хомуты поз. 51 ставить в пределах выпусков из сборных колонн с шагом 100 мм.

Проверил	Моргунов		
Инженер	Толмачева		
Ст. инж.	Макарова		
Рук. гр.	Моргунов		
Нач. ОСП	Саакьянц		
Гл. спец.	Галкин		
Н. контр.	Луценко		
ГИП	Осташевский		

Привязан

Инв. N

9328/5 45

ТП904-1-66.86-КЖ

Компрессорная станция 6К-250А0 с осушкой воздуха

Стадия	Лист	Листов
РП	27	

Плита ПФн 2
Схема армирования (Начало)

Госстрой СССР
Ростовский Промстройниипроект

Копировал Погорельская Э.

Формат А2

17 - 17

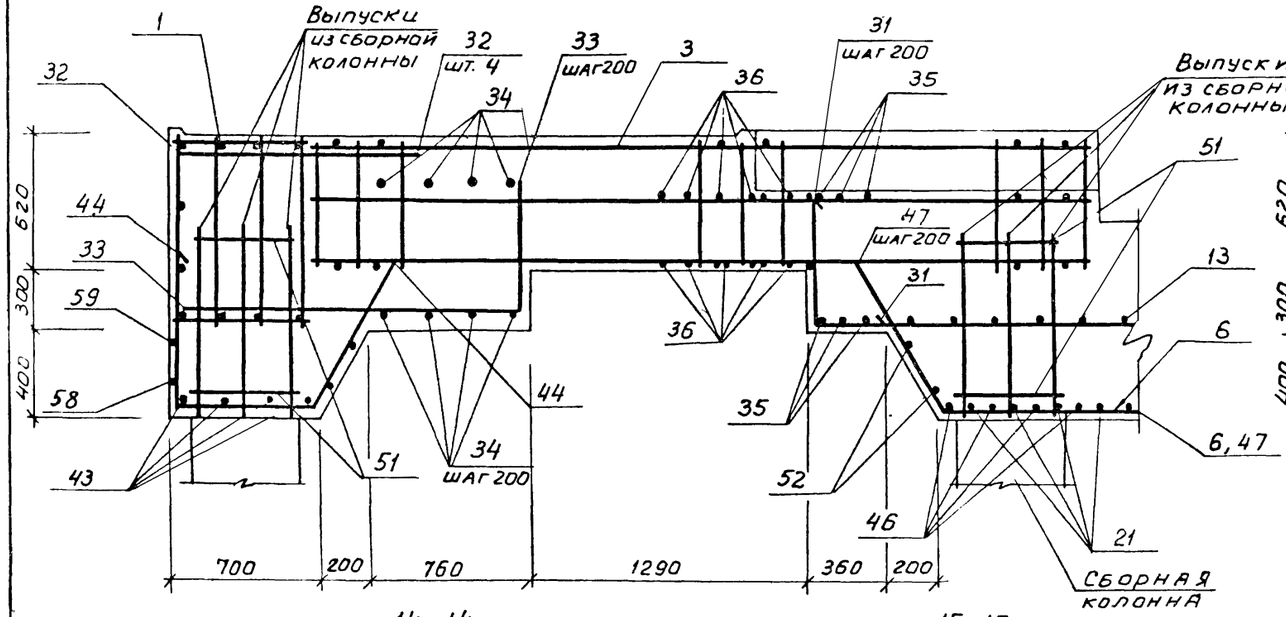

22-22

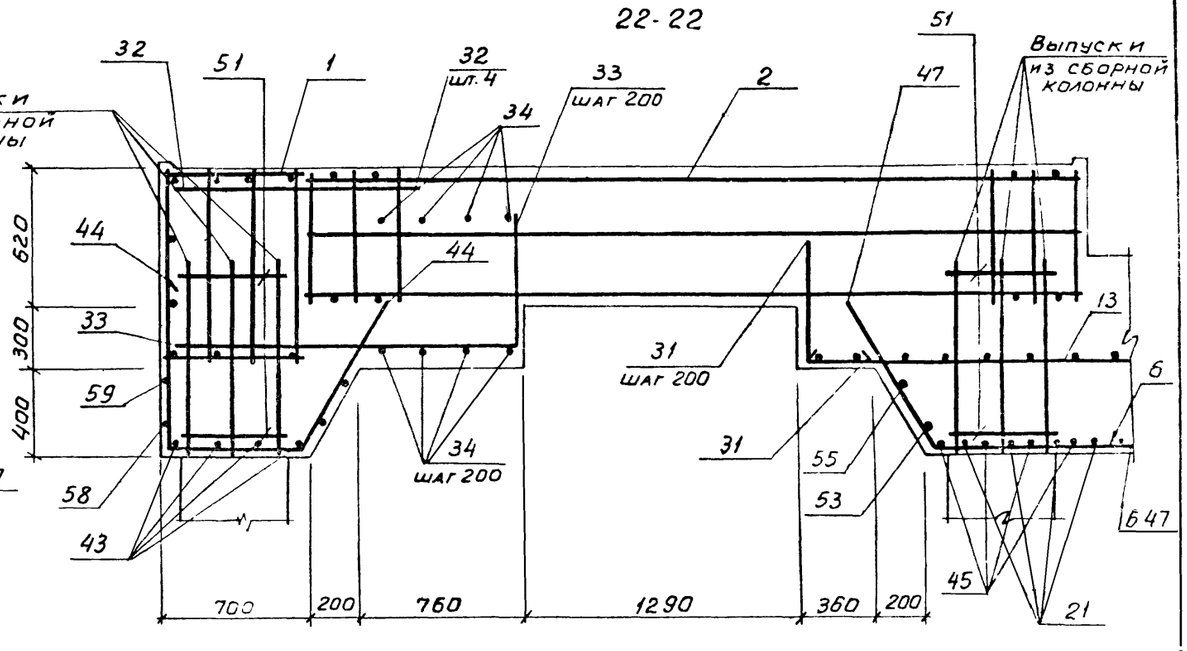

14-14

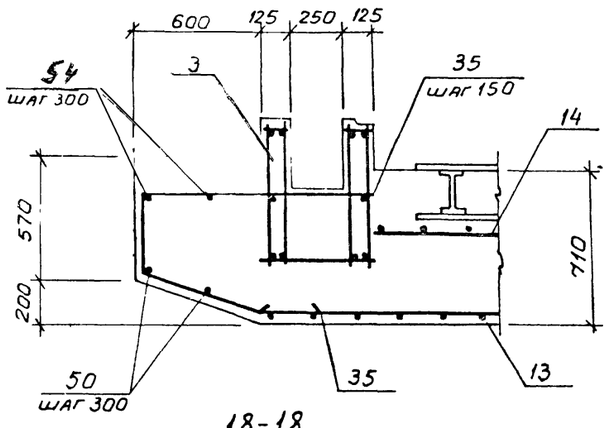

15-15

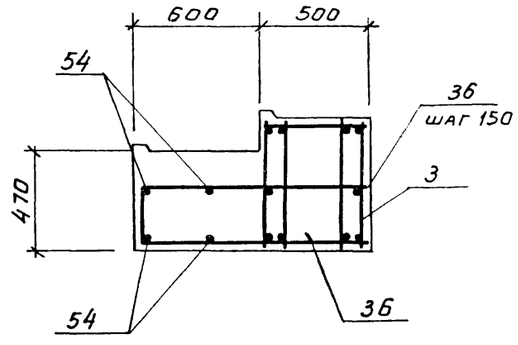

16-16

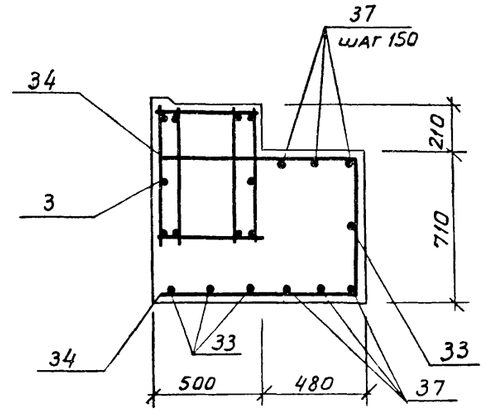

21-21

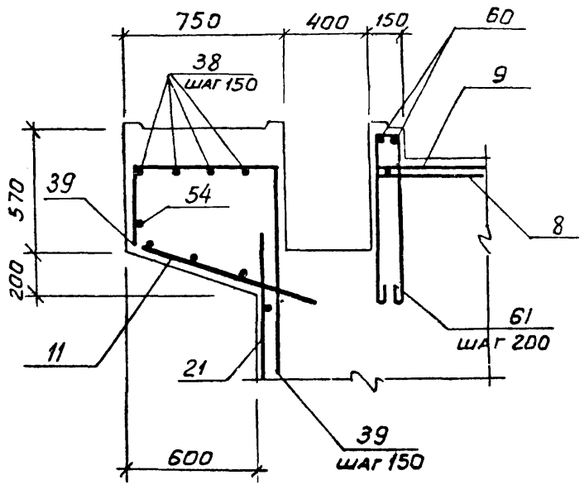

18-18

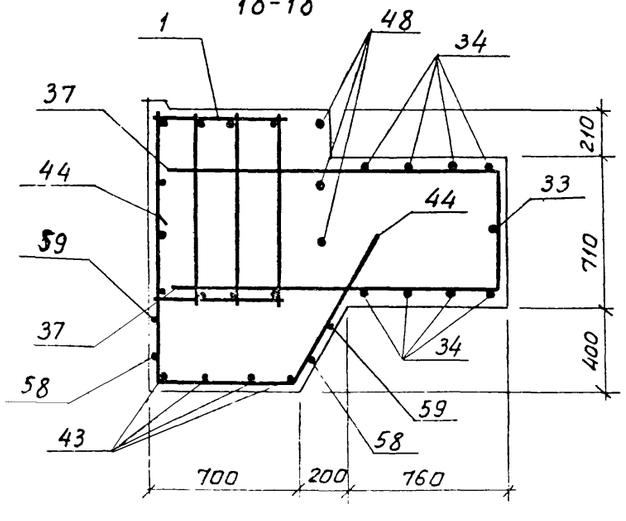

19-19, 20-20

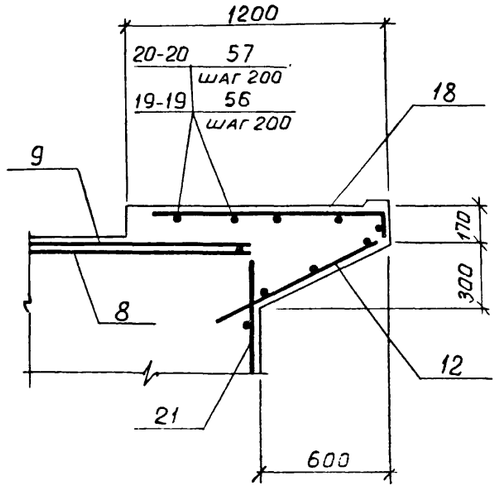

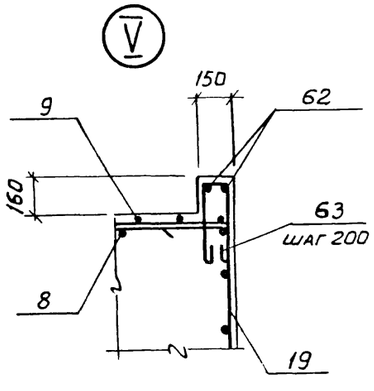

Привязан

Инв №

9328/6 46

Проверил	Моргунов		ТП 904 - 1 - 66.86 - КНН	
Инженер	Томачева		Компрессорная станция 6К-250 АО с осушкой воздуха	
Ст. инж.	Макарова			Стадия: РП; Лист: 28; Листов:
Рук. гр.	Моргунов		Плита ПФм2. Схема армирования (Окончание)	Госстрой СССР Ростовский Промстройниипроект
Нач. ОСПА	Салкоянц			
Гл. спец.	Галкин			
Н. контр.				

Марка поз	Обозначение	Наименование	Кол	Масса ед, кг	Примечание
		Колонны			
1	ТП 904-1- -КЖИ-К9Б-14-1	К9Б-14-1	1	5300	
2	-К9Б-14-2	К9Б-14-2	6	5300	
3	-К9Б-14-3	К9Б-14-3	1	5300	
4	-К9Б-14-4	К9Б-14-4	1	5300	
5	-К9Б-14-5	К9Б-14-5	1	5300	
6	-К9Б-14-6	К9Б-14-6	1	5300	
7	-К9Б-14-7, К9Б-14-11	К9Б-14-7	5	5300	
8	-К9Б-14-8	К9Б-14-8	1	5300	
9	-К9Б-14-9	К9Б-14-9	1	5300	
10	-К9Б-14-10	К9Б-14-10	1	5300	
11	-К9Б-14-7, К9Б-14-11	К9Б-14-11	1	5300	
12	- 8КФ121-1-1	8КФ121-1- 1	1	5600	
13	-8КФ121-1-2	8КФ121-1- 2	1	5600	
14	-8КФ127-2-1	8КФ127-2- 1	1	5700	
15	- 8КФ127-2-1	8КФ127-2- 2	1	5700	
16	-8КФ127-2-3	8КФ127-2- 3	1	5700	
17	-8КФ127-1-1	8КФ127-1- 1	1	5700	
18	- К1	К1	1	1875	
19	- К2	К2	1	1850	
20	- К3	К3	1	1850	
21	1.020-1/83 вып. 2-1	1КД 3.36	7	1035	
22	ТП 904-1- -КЖИ-1КД 3.36-1	1КД 3.36-1	6	1035	
23		1КД 3.36-2	1	1035	
24	-1КО3.36-3	1КО3.36-3	1	1018	
25	-1КО3.36-2	1КО3.36-2	1	1018	
26	-1КО3.36-1	1КО3.36-1	1	1018	
		Ригели			
29	ТП 904-1- -КЖИ-300	РДП 4.57-70 Ат V-2	6	2600	
30	1.020-1/83 вып. 3-1	РДП 4.27-60	2	1180	
31	ТП 904-1- -КЖИ-300	РДП 4.57-70 Ат V-1	2	2600	
32	-302	Р1	9	2500	
33	1.020-1/83 вып. 3-1	РОП 4.57-20	2	2070	
34	ТП 904-1- -КЖИ-302	Р1-1	1	2500	
35	-303	Р2	1	2000	
36	1.020-1/83 вып. 3-1	Р3,5Б	1	750	
37	ТП 904-1- -КЖИ-301	РОП 4.27-40-1	1	940	
		Фермы			
43	ТП 904-1- -КЖИ-100	ФБ 24 III-78-1	8	11700	
44		ФБ 24 III-78-2	2	11700	

Марка поз.	Обозначение	Наименование	Кол.	Масса ед, кг	Примечание
		Плиты перекрытия			
46	ТП 904-1- -КЖИ-400	ПРС 56.15-15А IV Т-а	6	2890	
47	1.041.1-2 вып. 1	ПК 56.15-10А IV Т	21	2600	
48	ТП 904-1- -КЖИ-401	ПРС 56.15-10А IV Т-а	1	2890	
49	-402	ПРС 56.15-10А IV Т-б	1	2890	
50	1.041.1-2 вып. 1	ПК 56.12-10А IV Т	20	2000	
		Плиты покрытия для III, III снеговых районов			
57	1.465.1-10/82 вып. 1	1ПГ-2Ат V Т-МПЖ-200П	37	2980	
58	ТП 904-1- -КЖИ-200	1ПГ-2Ат V Т-МПЖ-200П-1	14	2980	
59		1ПГ-2Ат V Т-МПЖ-200П-2	9	2980	
60		1ПГ-2Ат V Т-МПЖ-200П-3	3	2980	
61	1.465.1-10/82 вып. 1	1ПВ14-2Ат V Т-МПЖ-200П	4	3610	
62		1ПВ7-2Ат V Т-МПЖ-200П	1	3470	
63	ТП 904-1- -КЖИ-201	1ПВ14-2Ат V Т-МПЖ-200П-1	1	3810	
64		1ПВ4-2Ат V Т-МПЖ-200П-1	2	3570	
65		1ПВ4-2Ат V Т-МПЖ-200П-2	1	3570	
		для IV снегового района			
57	1.465.1-10/82 вып. 1	1ПГ-3Ат V Т-МПЖ-200П	37	2980	
58	ТП 904-1- -КЖИ-200	1ПГ-3Ат V Т-МПЖ-200П-1	14	2980	
59		1ПГ-3Ат V Т-МПЖ-200П-2	9	2980	
60		1ПГ-3Ат V Т-МПЖ-200П-3	3	2980	
61	1.465.1-10/82 вып. 1	1ПВ14-3Ат V Т-МПЖ-200П	4	3610	
62		1ПВ7-3Ат V Т-МПЖ-200П	1	3470	
63	ТП 904-1- -КЖИ-201	1ПВ10-3Ат V Т-МПЖ-200П-1	1	3810	
64		1ПВ4-3Ат V Т-МПЖ-200П-1	2	3570	
65		1ПВ4-3Ат V Т-МПЖ-200П-2	1	3570	
		Стаканы			
68	1.494-24 вып. 1	СБ 4Б-1	3	160	
69		СБ 7Б-1	1	320	
70		СБ 10Б-1	1	280	
71		СБ 10Б-2	4	460	
		Лестничная площадка			
73	1.050.1-2 вып. 1	ЛПП 14.12 В	1	520	

Марка поз	Обозначение	Наименование	Кол	Масса ед, кг	Примечание
		Лестничные марши			
74	1.050.1-2 вып. 1	ЛМП 57.11.18-5	2	2400	
		Плиты монолитные			
75	ТП 904-1- -КЖ лист 43	Пм1	1		
76		Пм2	1		
77	лист 44	Пм3	6		
78		Пм4	6		
79		Пм5	1		
80		Пм6	2		
81		Пм7	1		
82	лист 45	Пм8	1		
83		Пм9	1		
84		Пм10	1		
85		Пм11	1		
86		Пм12	1		
87		Пм13	1		
89	1.030.1-1 вып. 4-2	Стойка фахверка СФ13	4	535,4	
		Насадки фахверка			
90	ТП 904-1- -КЖИ-МС4	МС4	3	50,8	
91	1.030.1-1 вып. 4-1	НУ3	2	43,0	
92		НУ4	2	43,0	
93		НФ5	2	46,3	
103		НФ6	1	23,3	
94		Консоль опорная РК4	17	10,0	
95		то же ТК4	5	12,2	
		Ограждение			
96	1.050.1-2 вып. 2	ОМ18-1	4	43,9	
97		ОМ818-1	1	15,4	
98		ОМН18-1	1	14,2	
99		ОМД-1	4	2,6	
100		ОП12-1	1	18,3	

Продолжение спецификации смотрите на листе 30

Привязан

9328/5 47 Инв №

Ст инж	Толкачева		
Вед инж	Макарова		
Рук гр	Моргунов		
Нач ОСПТ	Саакьянц		
Гл спец	Бокриенко		
Н контр	Луценко		
ГИП	Осташевский		

ТП 904-1-66.86-КЖ

Компрессорная станция БК-250 АО с осушкой воздуха

Стадия	Лист	Листов
РП	29	

Спецификация к схемам расположения элементов каркаса ферм, плит покрытия и перекрытий, элементов лестниц

ГОССТРОЙ СССР РОСТОВСКИЙ ПРОМСТРОЙНИИПРОЕКТ

Копировал Ненашева

Формат А2

Инв № подл | Подп и дата | Взам инв №

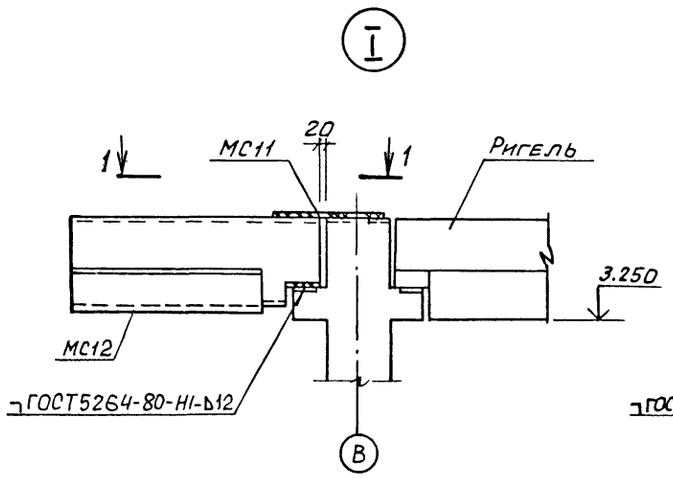

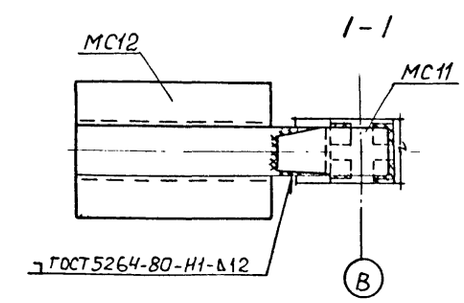

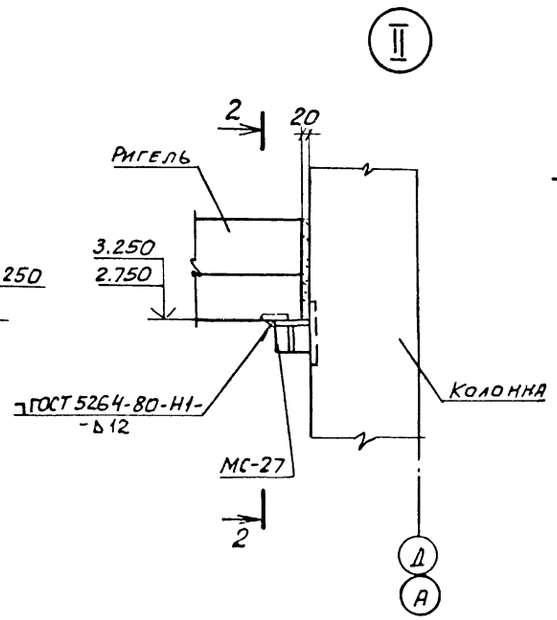

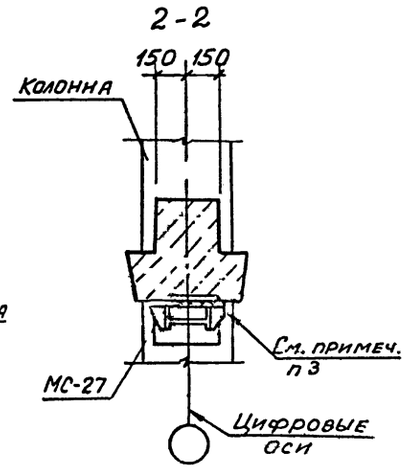

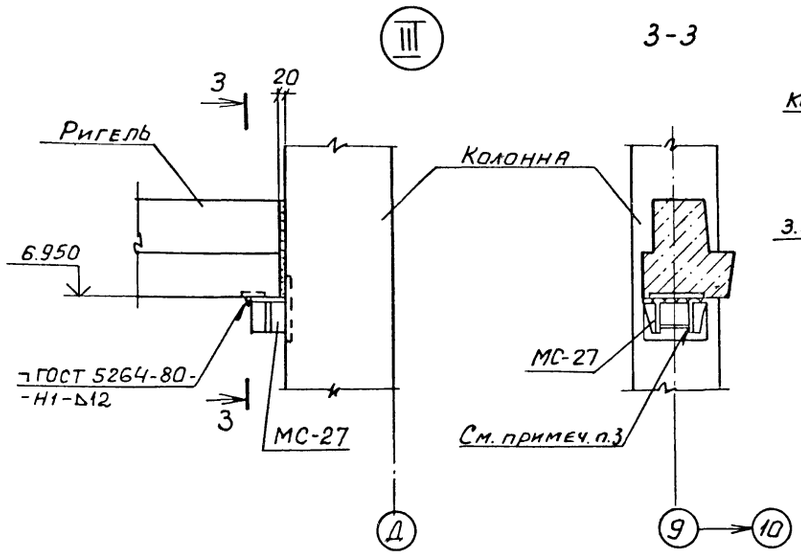

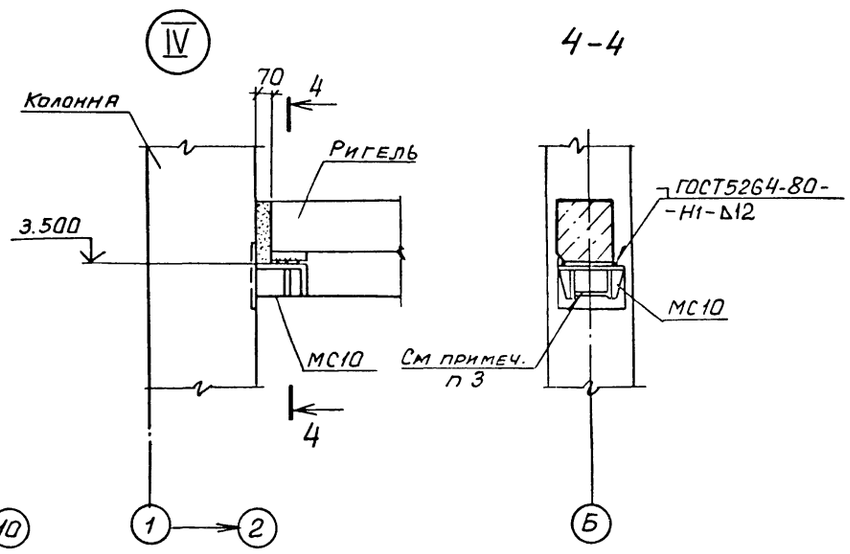

Спецификация к схемам расположения элементов каркаса, ферм, плит покрытия и перекрытия, элементов лестниц (продолжение)

Марка, поз.	Обозначение	Наименование	Кол.	Масса ед, кг	Примечание
		Изделия соединительные			
101	ТП 904-1- -КЖИ-МС8	МС8	2	8,9	
102	-МС12	МС12	7	191,7	
*)	-МС6	МС6	2	15,2	*) по узлам 2.420-1 вып.1. 2.460-15 вып.0, 1.030.1-1 вып. 3-3 1.020-1/83 вып.6-1, 1.427.1-3 вып.0, ТП 904-1--КЖ, лист 33
	-МС6	МС7	1	41,1	
	-МС9	МС9	3	22,0	
	-МС10	МС10	1	15,9	
	-МС11	МС11	7	12,2	
	1.030.1-1 вып. 4-1	Т24	16	1,7	
	1.020-1/83 вып. 6-1	МС-13	14	0,73	
		МС-15	2	0,45	
		МС-18	14	0,41	
		МС-21	2	0,55	
		МС-29	1	3,9	
	1.020-1/83 вып. 7-1	МС-19	2	0,51	
		МС-26	1	3,2	
		МС-27	13	11,3	
	2.460-15 вып. 0	МС1	36	0,03	
	1.400-7	ММ-7	2	1,9	
		ММ-11	1	7,3	
		ММ-19	6	6,3	

1. Сварочные работы следует выполнять в соответствии с указаниями ГОСТ 5264-80.

2. Замоноличивание зазора между торцом ригеля и колонной выполнять цементным раствором марки 200.

3. Соединительные изделия МС-27 и МС10 приварить к колоннам в соответствии с узлом 27-3 по серии 1.020-1/83 вып. 6-1.

Привязан

9328/5 48

Инв. №

Ст. инж.	Толмачев		
Вед. инж.	Макарова		
Рук. гр.	Моргунов		
Нач. ОСП-1	Саакьянц		
Гл. спец. по	Боярченко		
Н. контр.	Луценко		
ГИП	Осташевский		

ТП 904-1-66.86-КЖ

Компрессорная станция 6К-250АО с осушкой воздуха

Стадия	Лист	Листов
РП	30	

Узлы I - IV

Госстрой СССР Ростовский Промстройниипроект

Копировал

Формат А2

Инв. № подл. | Подпись и дата | Взам. инв. №

Схема расположения элементов каркаса на отм. 3.800

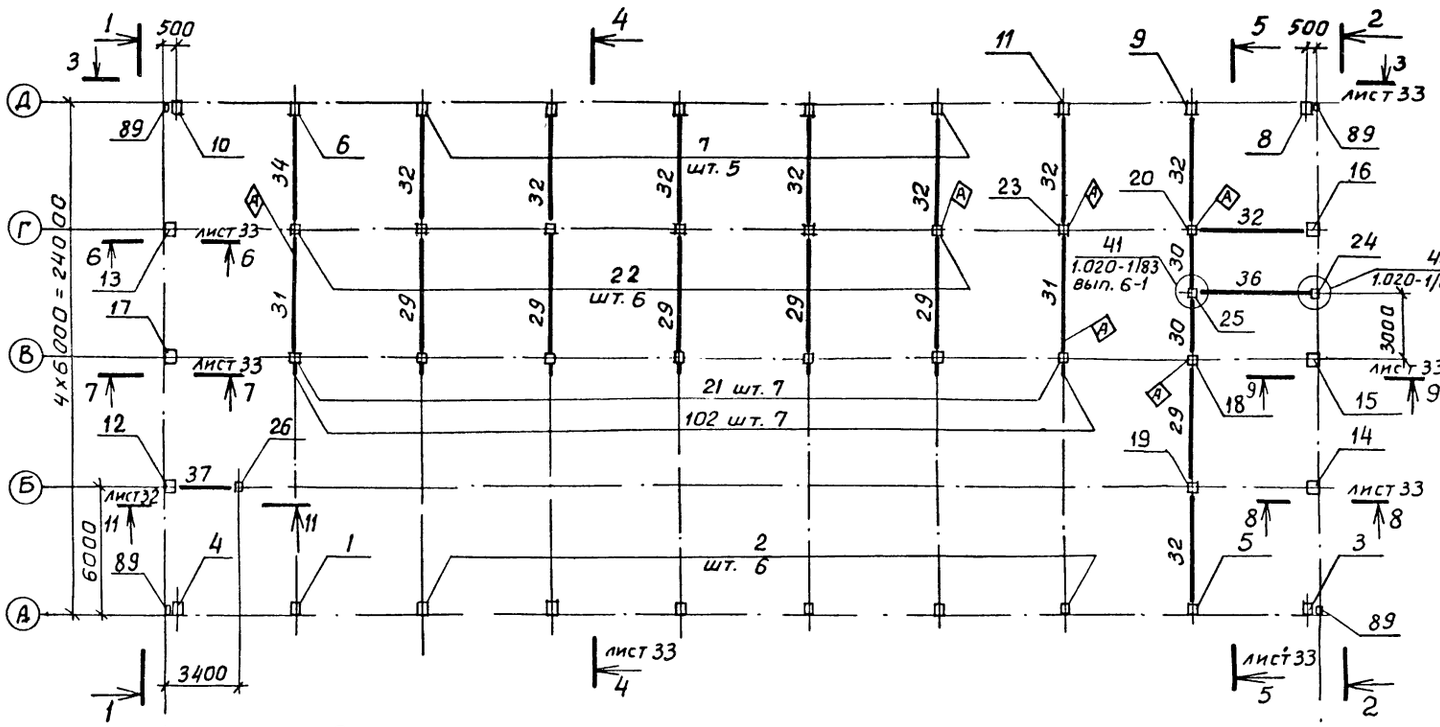

Схема расположения ферм

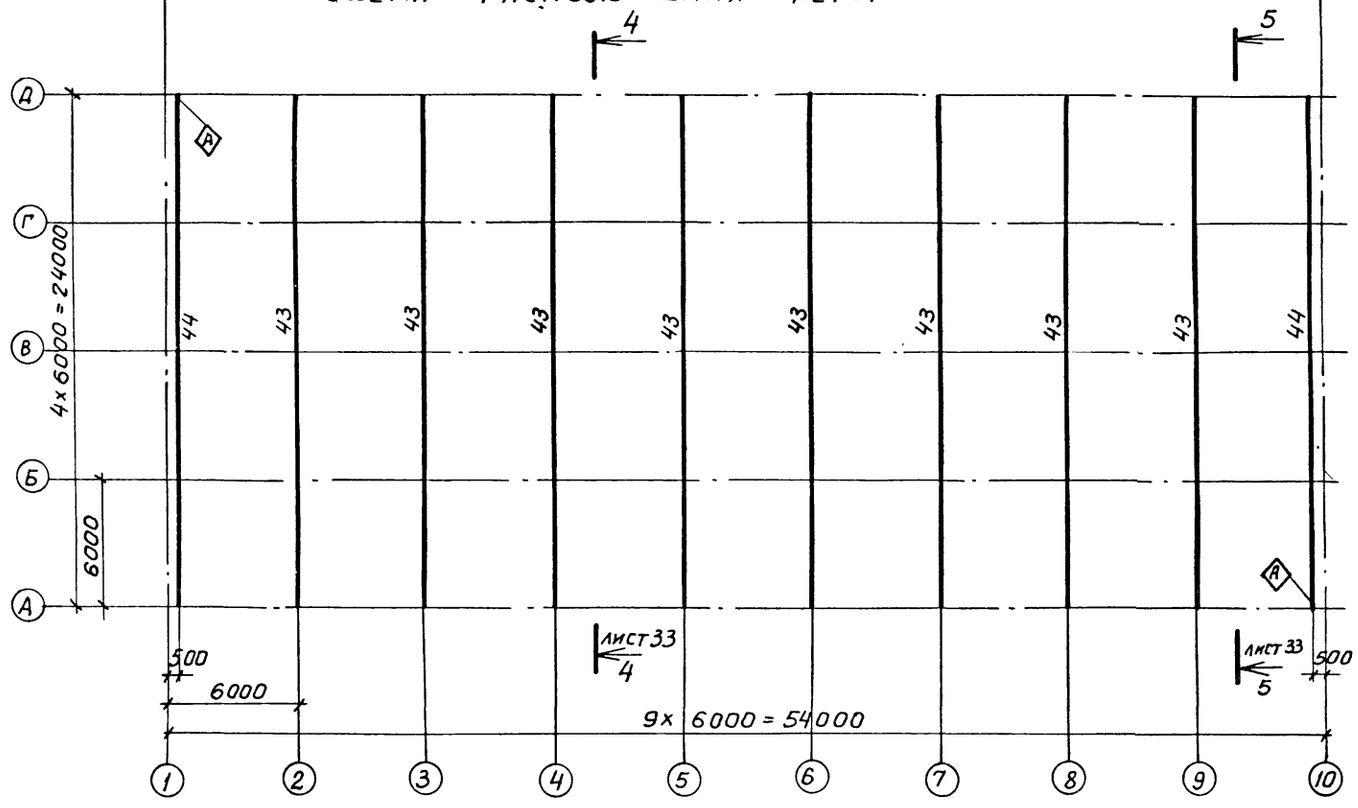

1-1

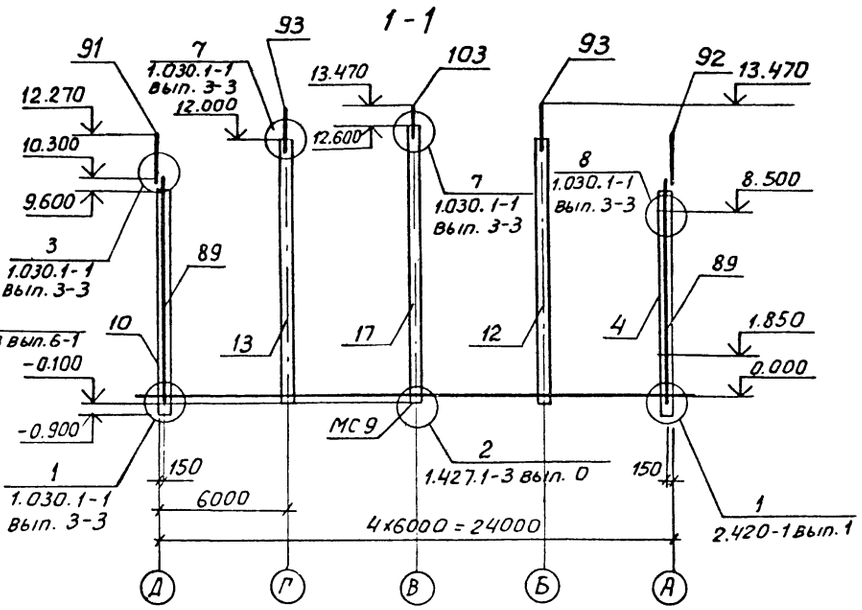

2-2

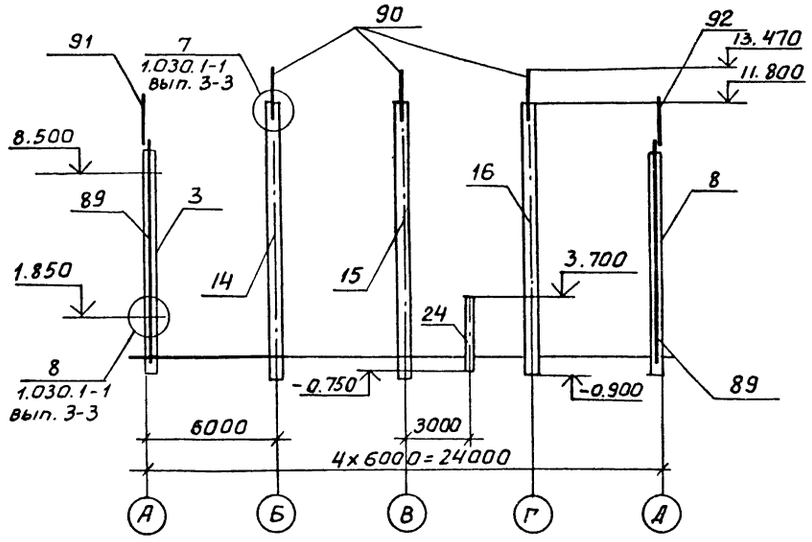

Указания даны на листе 32

Проверил	Моргунов		
Ст. инж.	Толмачева		
Вед. инж.	Макарова		
Рук. гр.	Моргунов		
Нач. ОСП-1	Саакьянц		
Гл. спец. т.о.	Боярченко		
Н. контр.	Луценко		
ГИП	Осташевский		

ТП 904-1-66.86 КЖ

Компрессорная станция 6К-250 АО с осушкой воздуха

Стадия	Лист	Листов
РП	31	

Схемы расположения элементов каркаса на отм. 3.800 и ферм.

Госстрой СССР Ростовский промстройниипроект

Привязан

49

9328/5

Инв №

Формат А2

Типовой проект 904-1-66.86-КЖ Альбом 5

Схемы расположения плит перекрытия на отм. 3.800

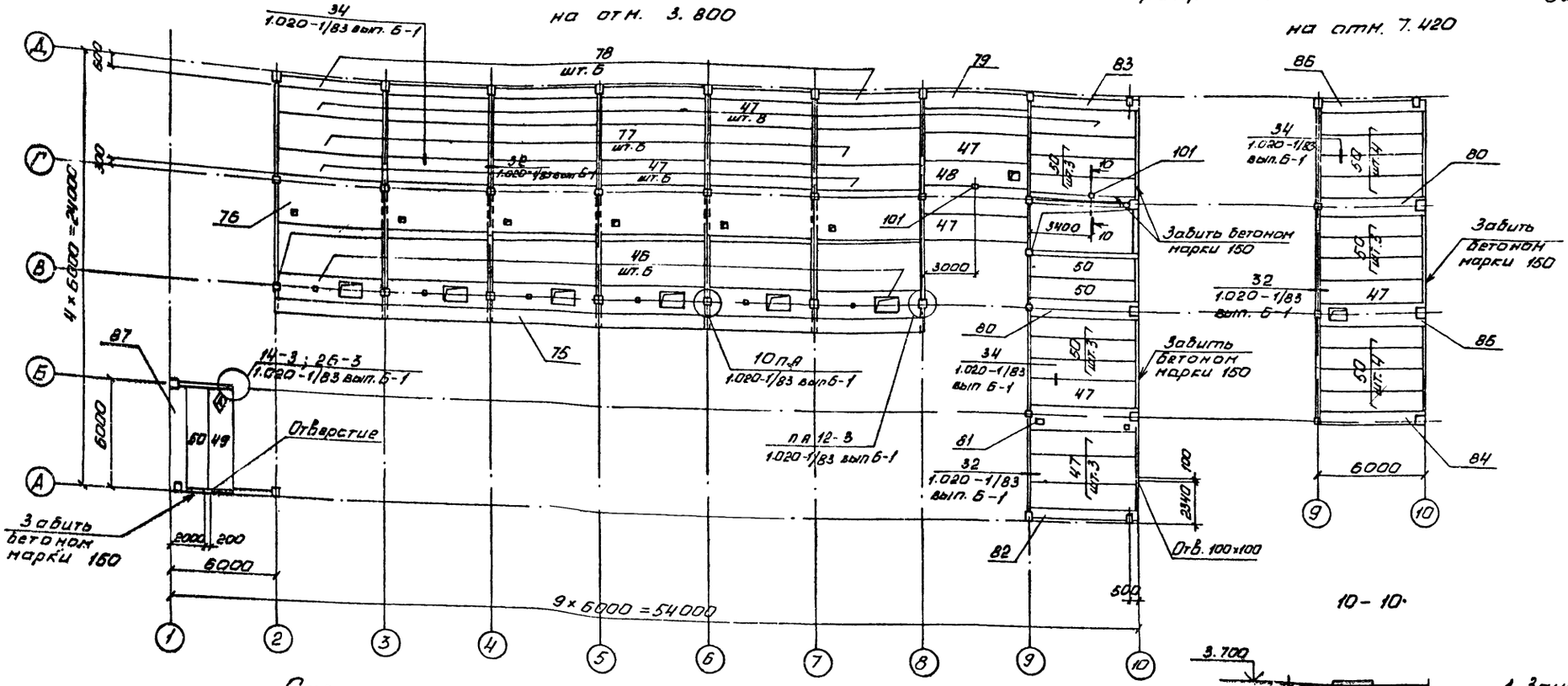

Схема расположения элементов каркаса на отм. 7.420

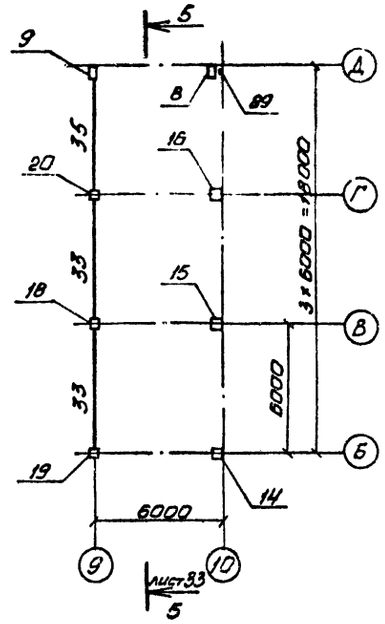

Схема расположения плит покрытия

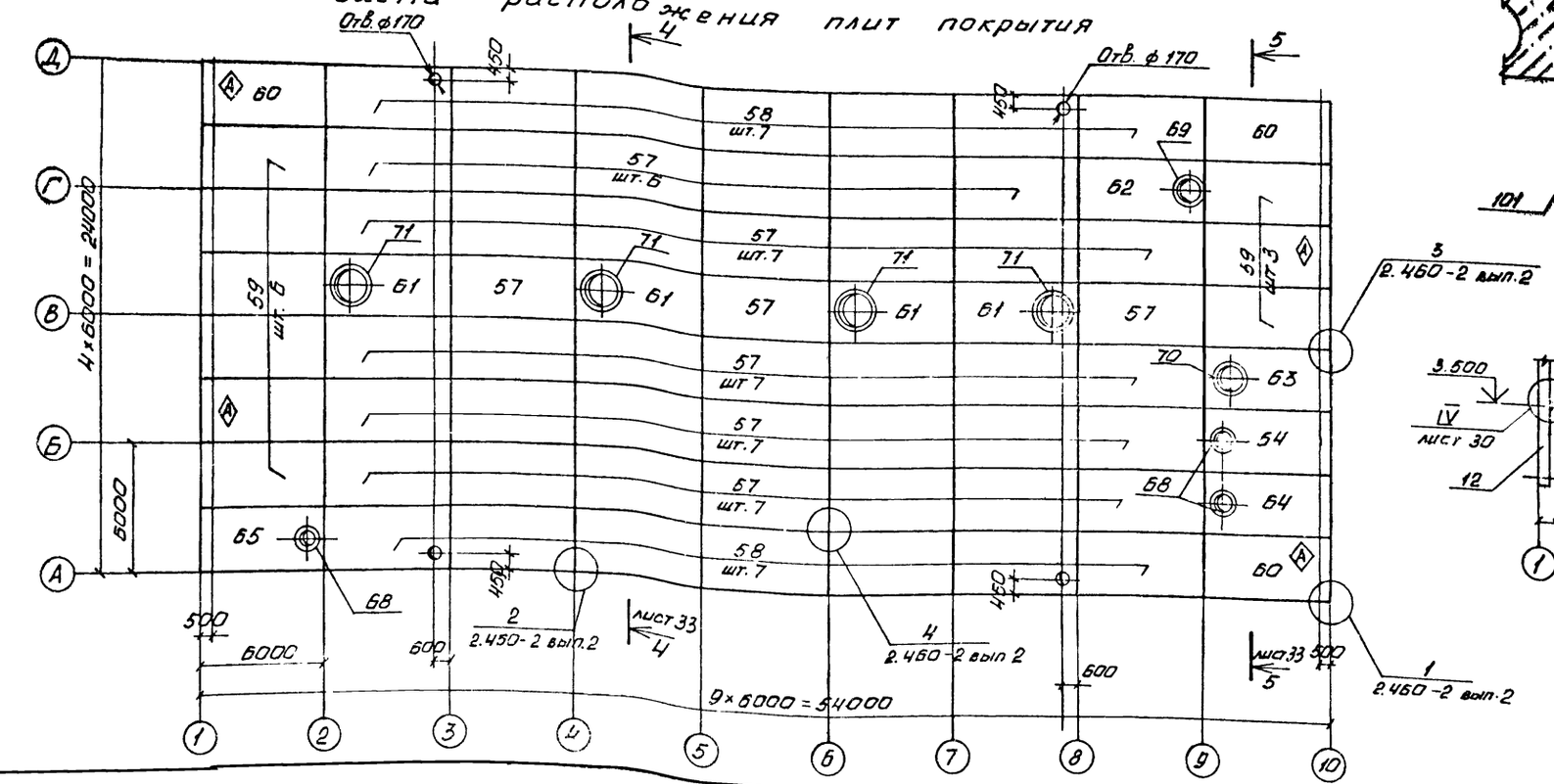

10-10

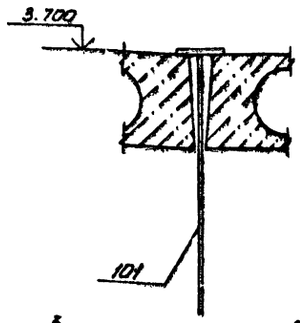

11-11

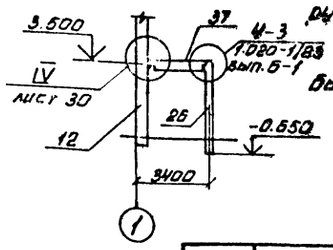

1. Зачеканку зазоров между стенками стакана и гранями колонны производить бетоном марки 300.
2. Индекс (А) дан для ориентации при монтаже
3. Расход бетона по схемам расположения плит перекрытия равен 1,0 м³
4. Отверстия в плитах покрытия ф 170 выполнить рассверловкой отверстий по периметру с последующей вырезкой арматуры.
5. На свободных от оборудования местах нагрузка на перекрытия 0,003 МПа (300 кгс/м²)
6. Длина опирания плит покрытия должна быть 75 мм

Привязан

Инв №

9328/5 50

Проверил	Моргунов		
Ст. инж	Толмачева		
Вед. инж	Макарова		
Рук. гр.	Моргунов		
Нач ОСП-1	Саакьянц		
Гл. спец ТО	Боярченко		
Н. контр	Луценко		
ГИП	Осташевский		

ТП904-1-66.86-КЖ

Компрессорная станция БК-250А0 с осушкой воздуха

Стадия	Лист	Листов
РП	32	

Схемы расположения плит перекрытия, покрытия и элементов каркаса на отм. 7.420

ГОССТРОЙ СССР РОСТОВСКИЙ ПРОМСТРОЙНИИПРОЕКТ

копировал Ненашева

формат А2

Инв № подл | Подпись и дата | Взам. инв. №

Типовой проект 904-1-66.86-КЖ Альбом 5

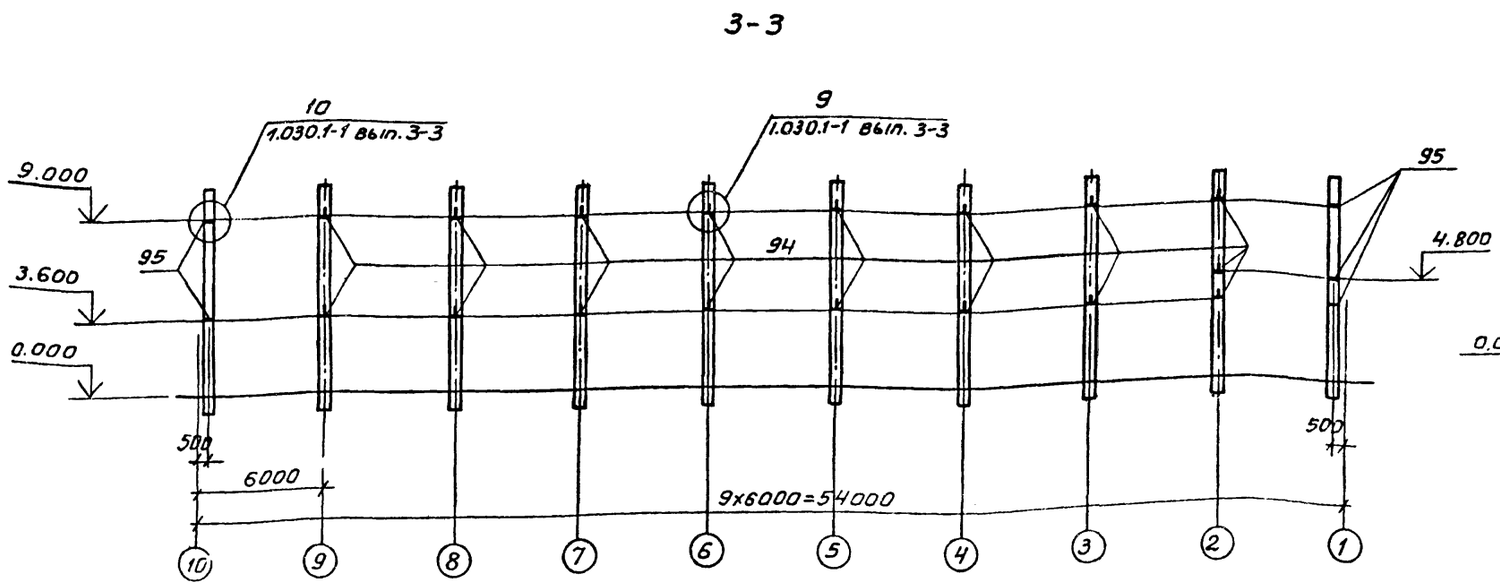

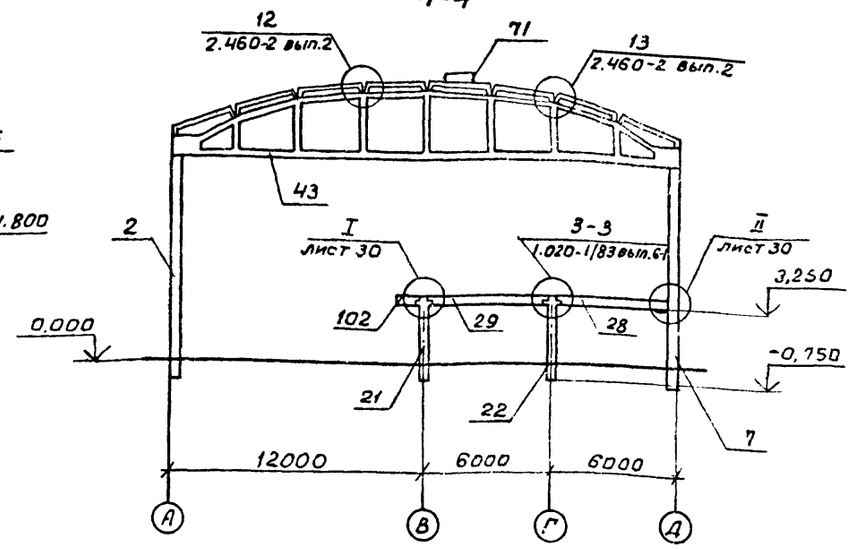

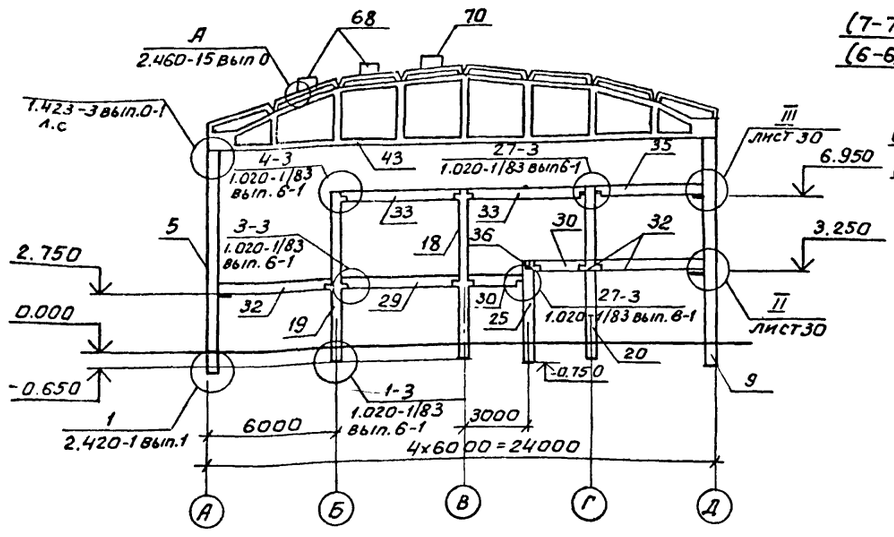

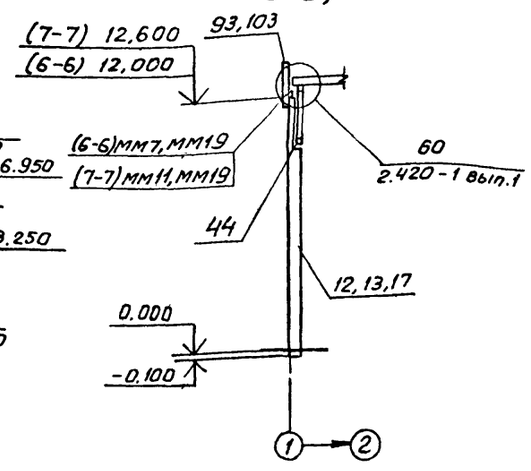

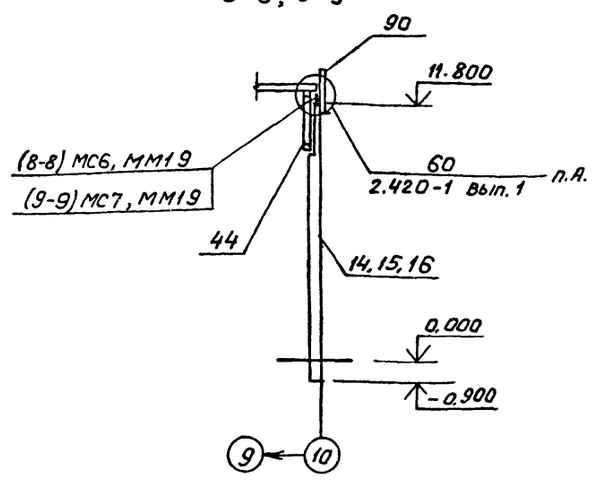

Схема расположения элементов лестницы

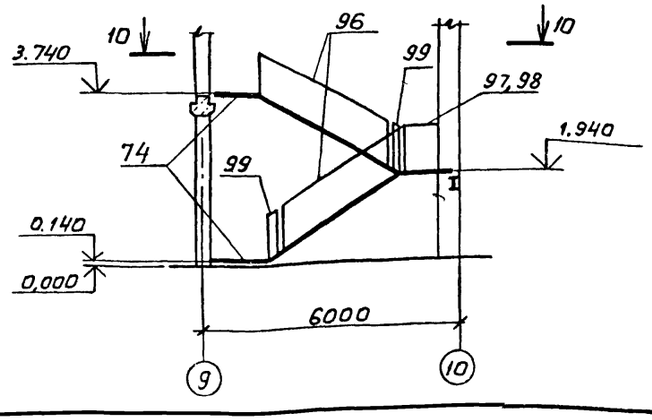

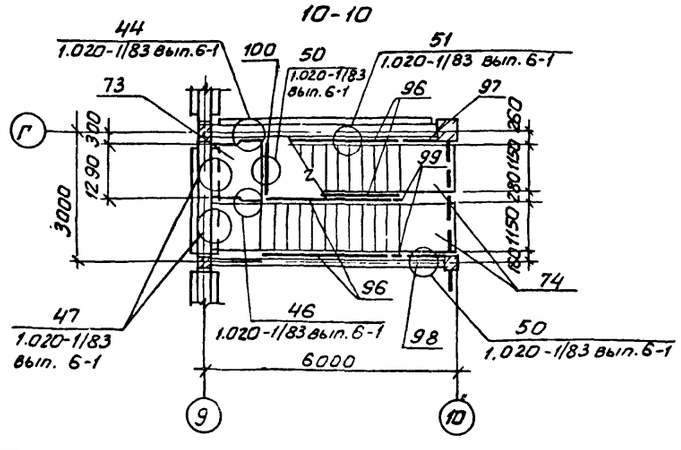

Инв № подл | Подпись и дата | Взам инв №

Привязан

Инв №

9328/5 51

ТП904-1-66.86-КЖ

Проверил	Моргунов	
Ст. инж.	Толмачева	
Вед. инж.	Макарова	
Рук. гр.	Моргунов	
Нач. ОСП-1	Саакьянц	
Гл. спец. т.о	Боярченко	
Н. контр.	Луценко	
ГИП	Осташевский	

Компрессорная станция 6К-250 АО с осушкой воздуха

Стадия	Лист	Листов
РП	33	

Схема расположения элементов лестницы
Разрезы 3-3 ÷ 10-10.

Госстрой СССР
РОСТОВСКИЙ ПРОМСТРОЙНИИПРОЕКТ

Копировал:

Формат А2

Типовой проект 904-1-66.86-КЖ Альбом 5

Фрагмент 19

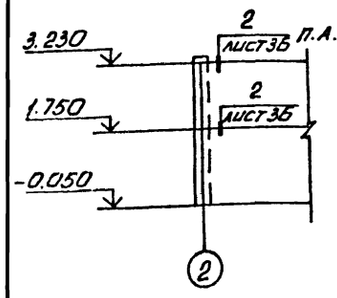

Фрагмент 20

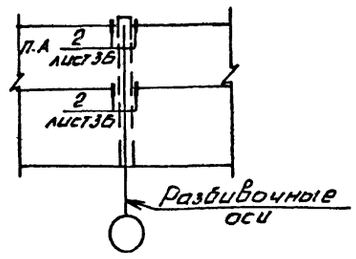

Фрагмент 21

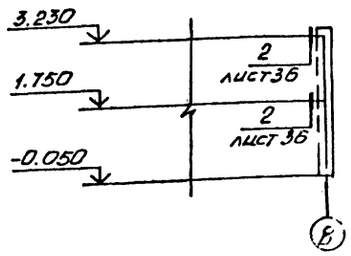

Фрагмент 22

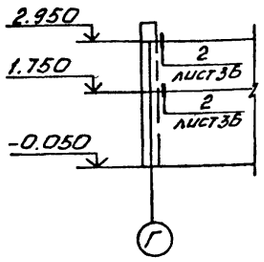

Фрагмент 23

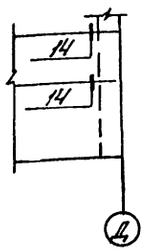

1-1

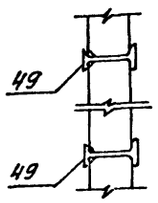

2-2

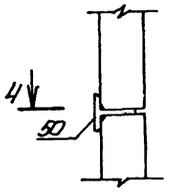

3-3

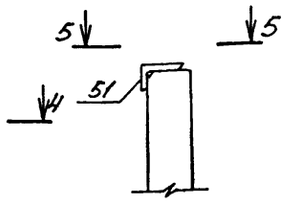

4-4

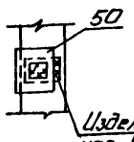

5-5

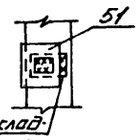

Изделие закладное в панели

Спецификация к схемам расположения стеновых панелей.

Марка поз.	Обозначение	Наименование	Кол.	Масса ед, кг	Примечание
		Панели стеновые			
1	1.030.1-1 вып. 1-1	ПС60.18.2,0-3Я-31	1	1900	
2		ПС60.12.2,0-2.Я-31	25	1280	
3		ПС60.9.2,0-2.Я-31	4	970	
4		ПС60.18.2,0-3.Я-36	1	1900	
5		ПС60.12.2.0-2.Я-36	3	1280	
6		ПС60.12.2.0-2.Я-34	17	1280	
7		ПС62.5.18.2.0-3.Я-2.31	2	2020	
8		ПС62,5.18.2,0-3.Я-1.31	2	2020	
9		ПС62,5.12.2,0-2.Я-2.31	16	1330	
10		ПС62,5.12.2,0-2.Я-1.31	13	1330	
11		2ПС6.12.2,0-Я-60	6	130	
12		ПС30.12.2.0-6.Я-53	2	320	
13		ПС30.18.2,0-6.Я-57	2	640	
14		ПС30.12.2,0-6.Я-57	36	320	
15	ТП904-1- -КЖИ-500	ПС62,5.12.2,0-4Я-1.37-а	1	1360	
16	-501	ПС60.18.2,0-3.Я-31-а	1	1900	
17	-502	ПС60.15.2,0-2.Я-31-а	6	1600	
18	-503	ПС60.12.2,0-4.Я-48-а	1	1300	
19	1.030.1-1 вып.1-1	ПС60.18.2,0-4.Я-50	8	1900	
20	ТП904-1- -КЖИ-503	ПС60.12.2,0-4.Я-36-а	1	1300	
21	1.030.1-1 вып 1-1	ПС60.12.2.0-4.Я-47	7	1300	
22	ТП904-1- -КЖИ-504	ПС60.12.2,0-4.Я-37-а	1	1300	
23	-503	ПС60.12.2,0-2.Я-34-а	1	1280	
24	1.030.1-1 вып.1-1	ПС62.5.9.2,0-2.Я-2.47	2	1000	
25		ПС62,5.9.2,0-2.Я-1.47	2	1000	
26	ТП904-1- -КЖИ-501	ПС30.12.2,0-6.Я-57-а	5	640	
27	-505	ПС30.12.2,0-6.Я-57-б	1	640	
28	-501	ПС60.12.2,0-2.Я-31-а	1	1280	
29	-506	2ПС15.18.2,0-Я-58-а	4	470	
30		2ПС15.12.2,0-Я-58-а	15	320	
31	-507	2ПС15.12.2,0-Я-58-б	1	320	
32	-ПС3	ПС3	6	1800	
33	-ПС1	ПС1	6	3550	
34	-ПС2	ПС2	6	5325	
35	-508	ПС30.12.2,0-6.Я-57-в	1	640	
36	1.030.1-1 вып. 1-1	2ПС15.12.2,0-Я-58	2	320	
37		ПС60.12.2,0-4.Я-50	8	1300	
38		ПС60.12.2,0-2.Я-32	11	1280	
39		ПС60.18.2,0-3.Я-48	16	1900	
40		ПС60.12.2,0-4.Я-48	7	1300	
41		ПС60.18.2,0-3.Я-47	8	1900	
		Панели			
43	ТП904-1- -КЖИ-509	ПГ1	6	2660	
44	-510	ПГ60.6-2-Т-82-а	6	610	

Марка, поз.	Обозначение	Наименование	Кол	Масса ед, кг	Примечание
		Панели			
45	ТП904-1- -КЖИ-511	ПГ60.30-2-Т-82-а	6	3370	
		Стойки фахверка			
47		СФ5	14	54	
		Изделия соединительные			
49		I 22 ГОСТ 8239-72* ℓ=250	18	6.0	
50	ТП904-1- -КЖИ-МС2	МС2	10	5.1	
51	-МС3	МС3	2	4.0	
52		[22 ГОСТ 8240-72 ℓ=400	24	8.4	
*)	1.030.1-1 вып. 4-1	Т3	35.4	0.4	*) по узлам серии 1.030.1-1 вып. 3-3, 1.030.9-2 вып. 6 ТП904-1- -КЖ лист 36
		Т4	26	0.7	
		Т5	18	0.4	
		Т8	28	0.5	
		Т17	58	0.3	
		Т19	32	0.5	
	1.030.1-1 вып. 3-3	поз. 19	140	0.7	
		поз. 22	38	0.3	
	1.030.9-2 вып. 7 часть 2	МС3	14	1.7	
		МС5	15	0.3	
		МС6	36	0.2	
		МС7	6	0.5	
		МС11	14	1.8	
		МС14	12	0.2	
		МС15	6	0.5	
		МС15а	6	0.5	
		МС104	28	2.2	
	11761.00.00.000	Дюбель ДРК-М10	56	0.04	
		Болт М10×30.58 ГОСТ 7798-70 с шайбой 10.01 ГОСТ 11371-78	56	0.03	

Привязан

Инв. №

9328/5 52

ТП904-1-66.86-КЖ

Компрессорная станция БК-250АО с осушкой воздуха.

Вед. инж.	Макарова		
Рук. гр.	Моргунов		
Нач. ОСП-1	Саакьянц		
[illegible]	Боярченко		
Н. контр.	Луценко		
ГИП	Осташевск		

Стадия	Лист	Листов
РП	34	

Схемы расположения стеновых панелей (начало)

ГОССТРОЙ РОСТОВСКИЙ ПРОМСТРОЙНИИПРОЕКТ

копировал Ненашева

Формат А2

Альбом 5

Типовой проект 904-1-66.86-КН

Схема расположения стеновых панелей по оси А.

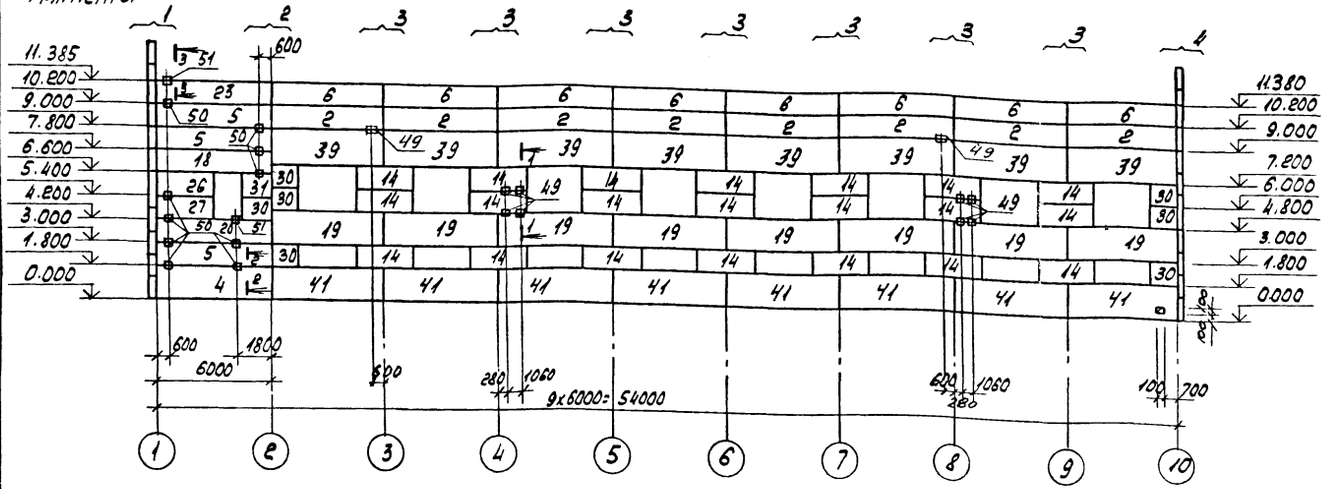

Схема расположения стеновых панелей по оси 10

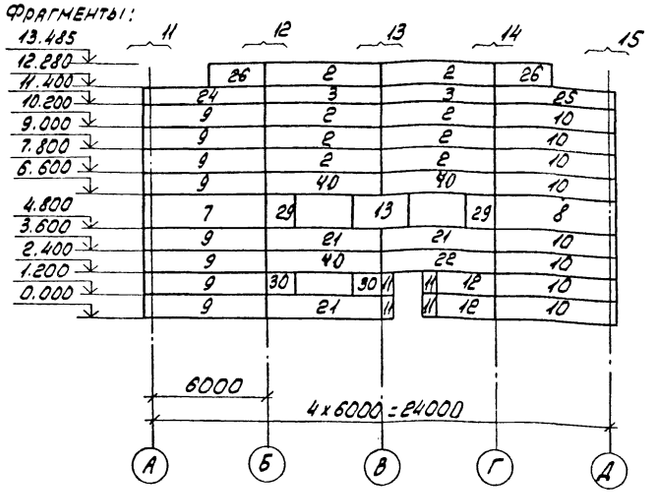

Схема расположения стеновых панелей по оси Д.

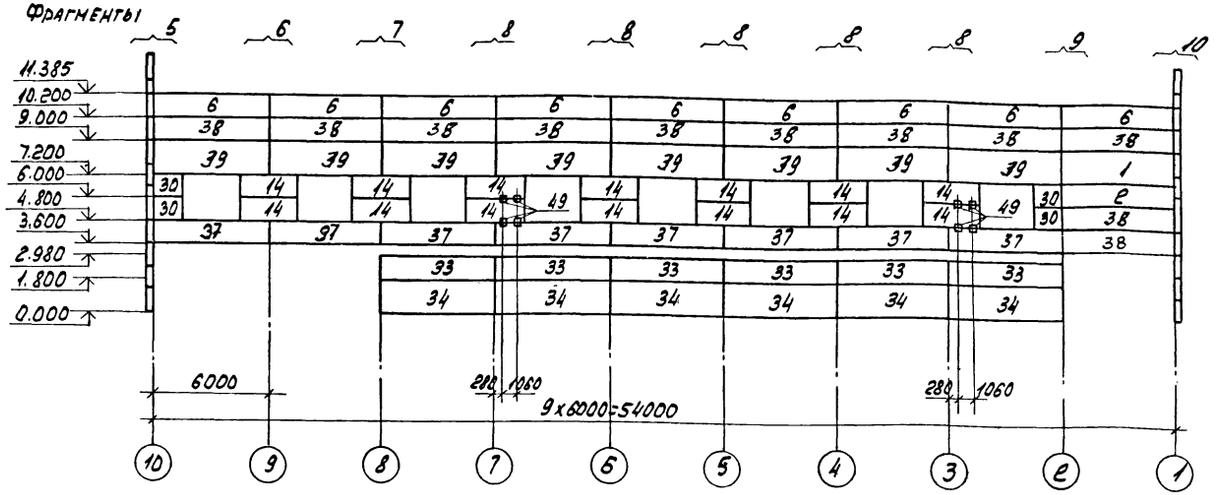

Схема расположения стеновых панелей по оси 1

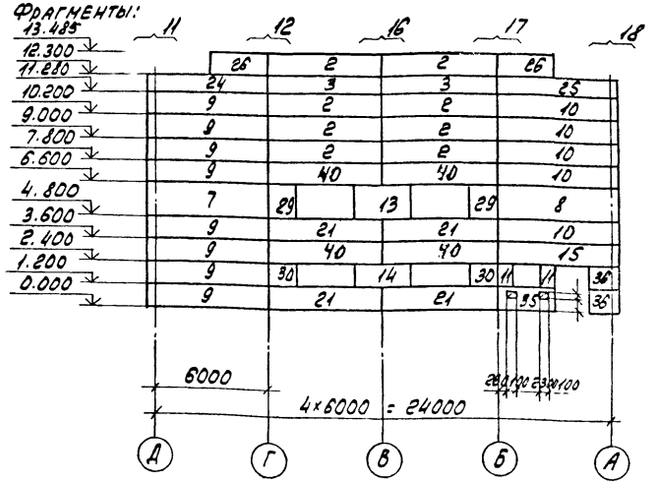

1. Стеновые панели изготавливаются из ячеистого бетона марки 35 с плотностью в сухом состоянии ρ = 700 кг/м3
2. Фрагменты к схемам расположения стеновых панелей смотрите на листах 37, 38.
3. Номера узлов даны по серии 1.030.1-1 вып.3-3
4. Отверстия размером 100x100 пробить по месту.
5. Сечения 1-1 - 3-3 смотрите на листе 34.
6. Указания по заделке швов между панелями смотрите п.VI пояснительной записки серии 1.030.1-1, вып. 0-3

Согласовано

Инв. № подл. | Подп. и дата | Взам. инв. №

Привязан

Инв. №

9328/5 53

Проверил	Моргунов	
Инженер	Решетникова	
Ст. инж.	Макарова	
Рук. гр.	Моргунов	
Нач. осп.	Саакьянц	
Гл. спец.	Боярченко	
Н. контр.	Луценко	
Гип	Осташевский	

ТП 904-1-66.86 - КЖ

Компрессорная станция 6К-250АО с осушкой воздуха

Стадия	Лист	Листов
РП	35	

Схемы расположения стеновых панелей (продолжение)

Госстрой СССР Ростовский промстройниипроект

Копировал

Формат А2

Типовой проект 904-1-66.86 -КЖ. Альбом 5

Схема расположения стеновых панелей в осях 2-8.

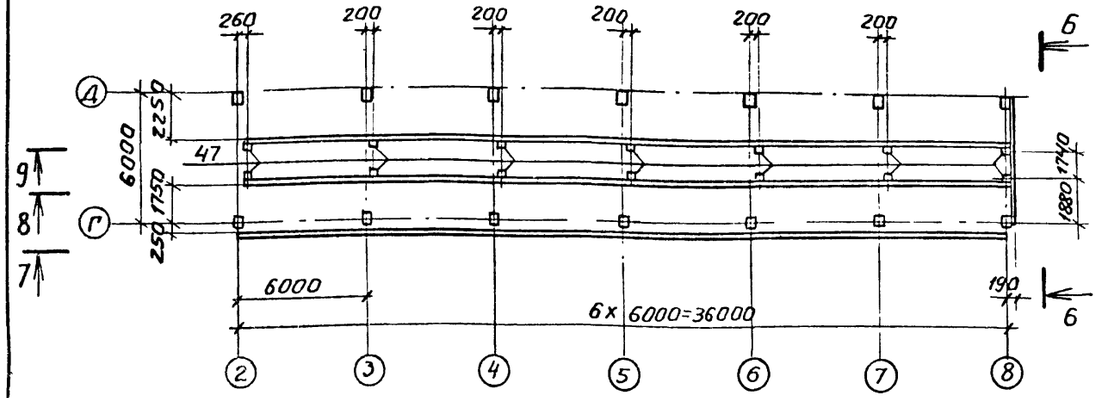

6-6

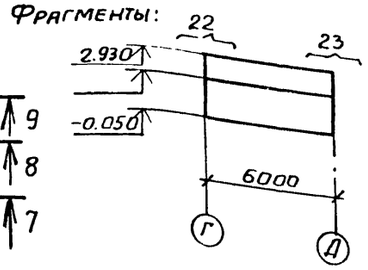

10-10

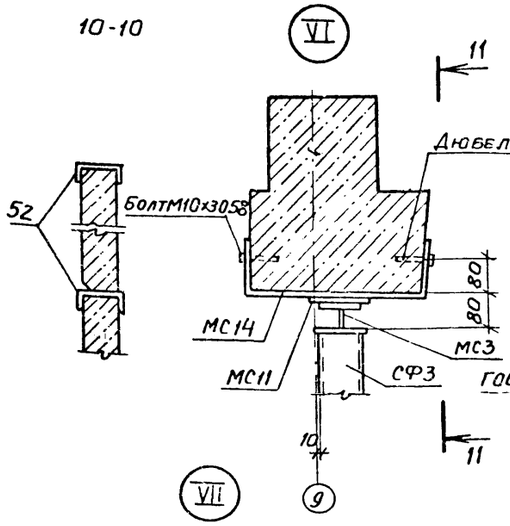

11-11

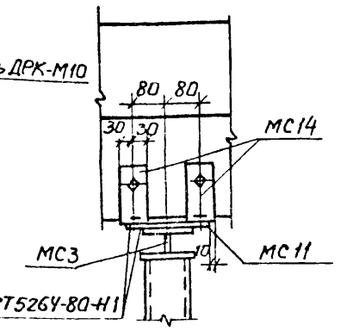

7-7

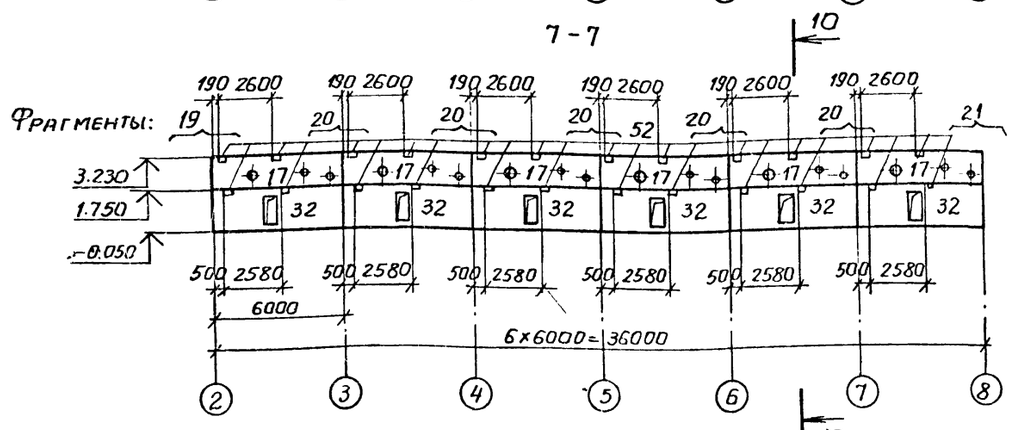

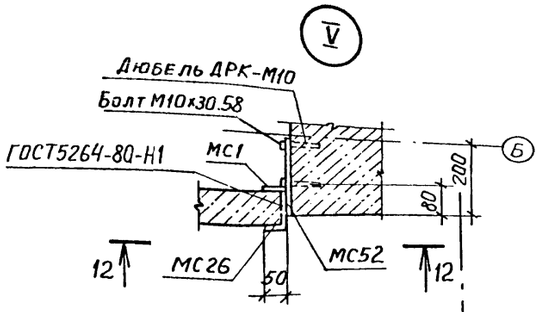

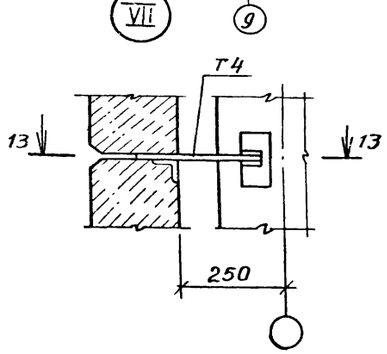

13-13

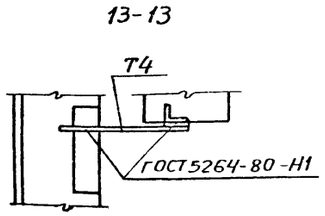

8-8

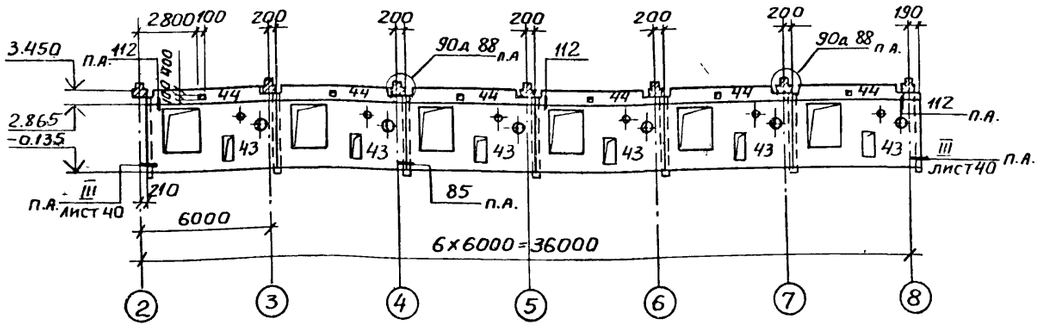

12-12

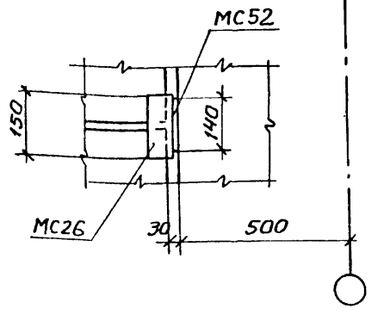

9-9

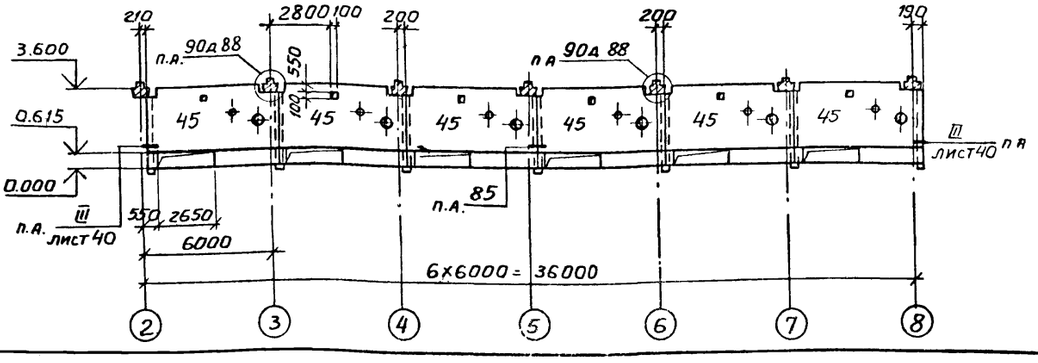

1. Узлы, замаркированные на разрезах без ссылок на листы, приняты по серии 1.030.9-2 вып. 6.

2. Отверстия в перегородках с размерами до 200 мм пробить по месту.

3. Монтаж перегородок вести в соответствии с указаниями серии 1.030.9-2 вып. 0.

4. Фрагменты к схемам расположения стеновых панелей смотрите на листе 34.

Инв № подл.	Подпись и дата	Взам инв №	

Инженер	Цимбалист		
Вед. инж.	Макарова		
Рук. гр.	Моргунов		
Нач. ОСП-1	Саакьянц		
Гл. спец.	Боярченко		
Н. контр.	Луценко		
ГИП	Осташевский		

ПРИВЯЗАН

54

9328/5

ИНВ №

ТП904-1-66.86 -КЖ

Компрессорная станция 6К-250 А О. с осушкой воздуха

Стадия	Лист	Листов
РП	36	

Схемы расположения стеновых панелей (Продолжение)

Госстрой СССР РОСТОВСКИЙ ПРОМСТРОЙНИИПРОЕКТ

Копировал:

Формат А2

Типовой проект 904-1-66.86-КЖИ Альбом 5

Фрагмент 1

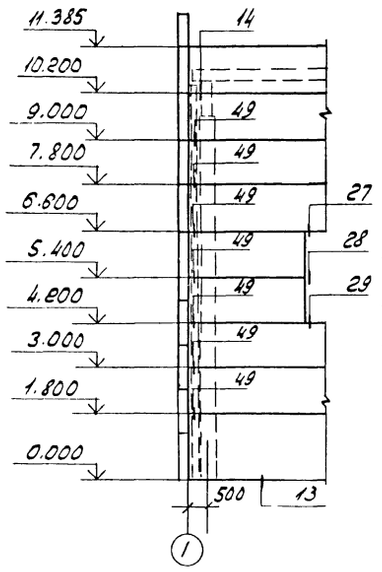

Фрагмент 2

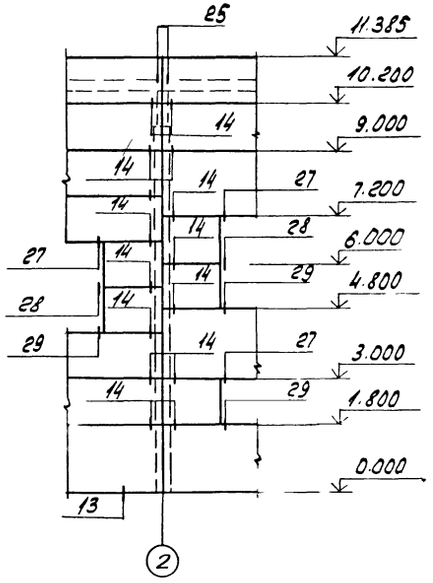

Фрагмент 3

Фрагмент 4

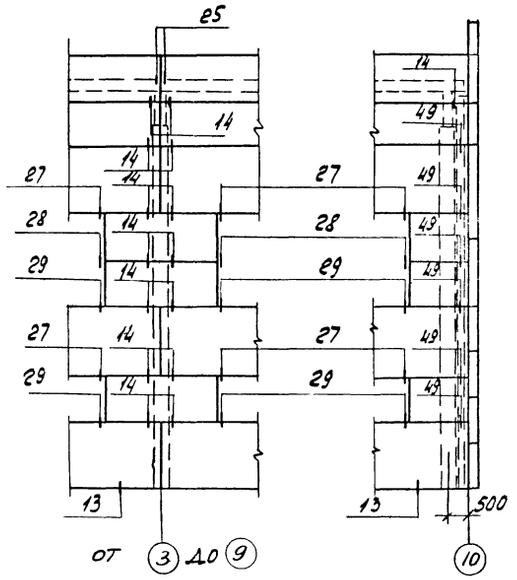

Фрагмент 5

Фрагмент 6

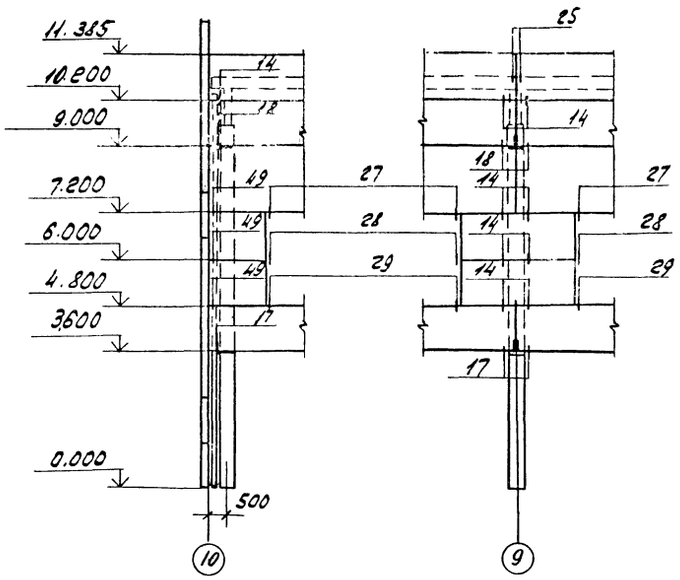

Фрагмент 7

Фрагмент 8

Фрагмент 9

Фрагмент 10

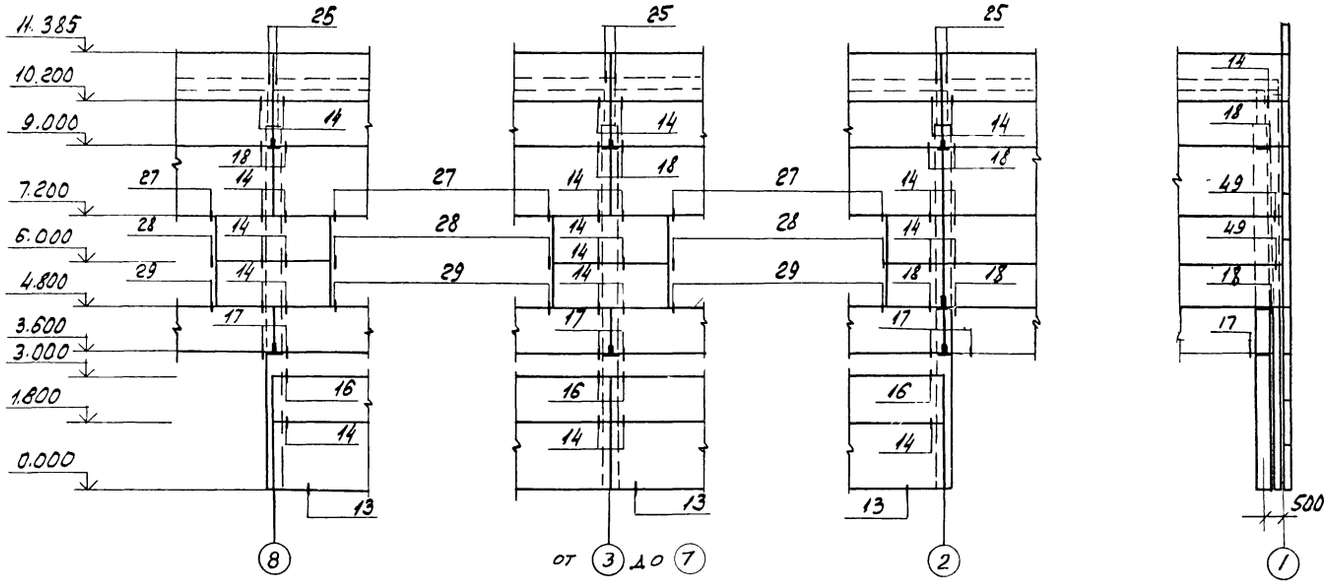

Согласовано.

Инв. № подл. | Подп. и дата | Взам. инв. №

Привязан

9328/5 55

Инв. №

Проверил	Моргунов		
Инженер	Решетников		
Ст. инж.	Макарова		
Рук. гр.	Моргунов		
Нач. отд.	Саакянц		
Гл. спец.	Бояренко		
Н. контр.	Луценко		
ГИП	Осташевский		

ТП 904-1-66.86-КЖИ

Компрессорная станция 6К-250АО с осушкой воздуха.

Стадия	Лист	Листов
РП	37	

Схемы расположения стеновых панелей (продолжение)

Госстрой СССР Ростовский Промстройниипроект

Копировал

Формат А3

Альбом 5

Типовой проект 904-1-66.86 КЖ

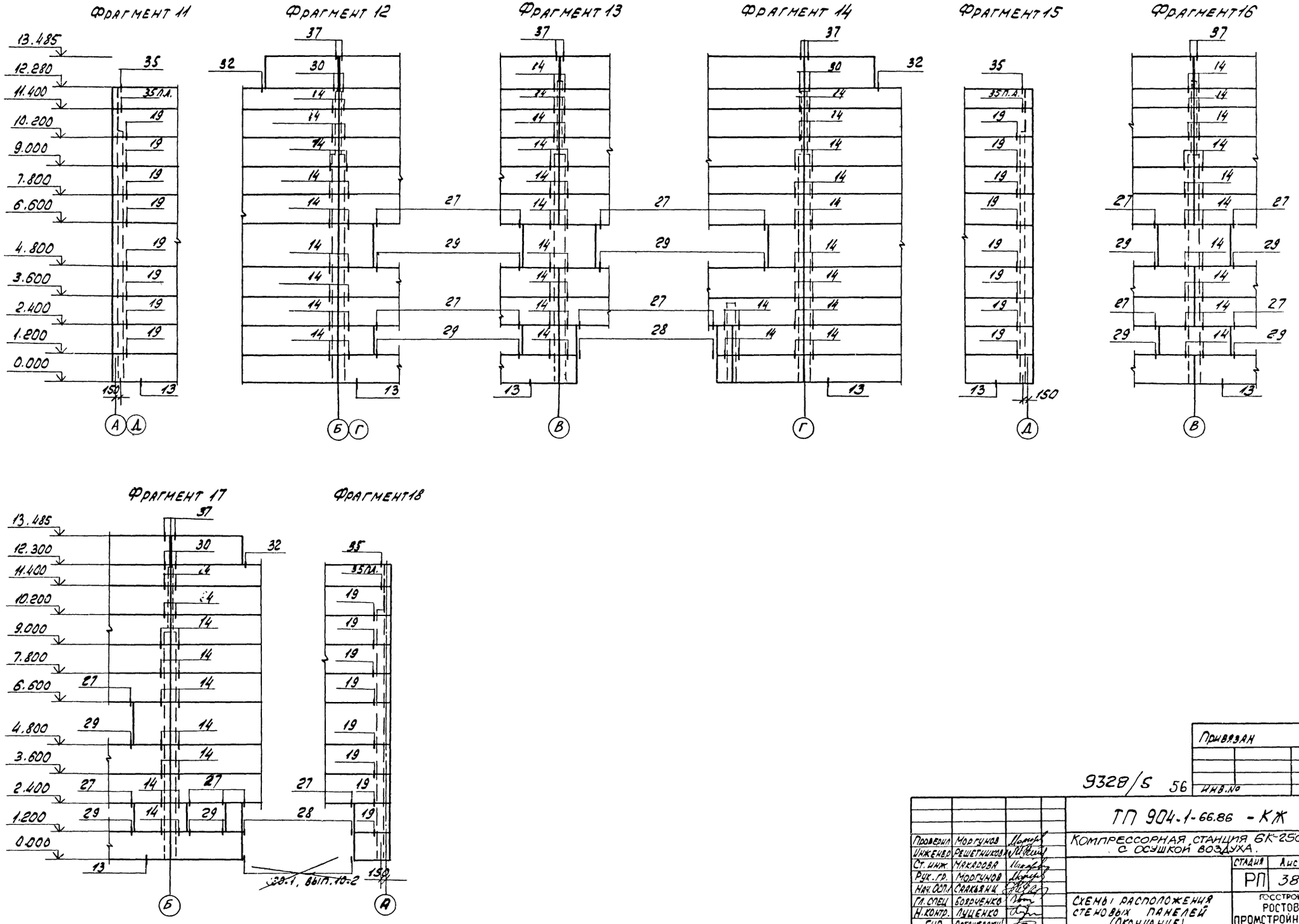

Привязан

Инв. №

9328/5 56

Проверил	Моргунов		
Инженер	Решетникова		
Ст. инж.	Макарова		
Рук. гр.	Моргунов		
Нач. ОСП.1	Саакьянц		
Гл. спец	Боярченко		
Н. контр.	Луценко		
ГИП	Осташевский		

ТП 904-1-66.86 - КЖ

Компрессорная станция 6К-250АО с осушкой воздуха.

Стадия	Лист	Листов
РП	38	

Схемы расположения стеновых панелей (Окончание)

Госстрой СССР
Ростовский промстройниипроект

Копировал

Формат А2

Инв. № подл. | Подп. и дата | Взам. инв. №

Типовой проект УШ4-1-66.86 - КЖС Альбом 5

Схема расположения перегородок

На отм. 0.000

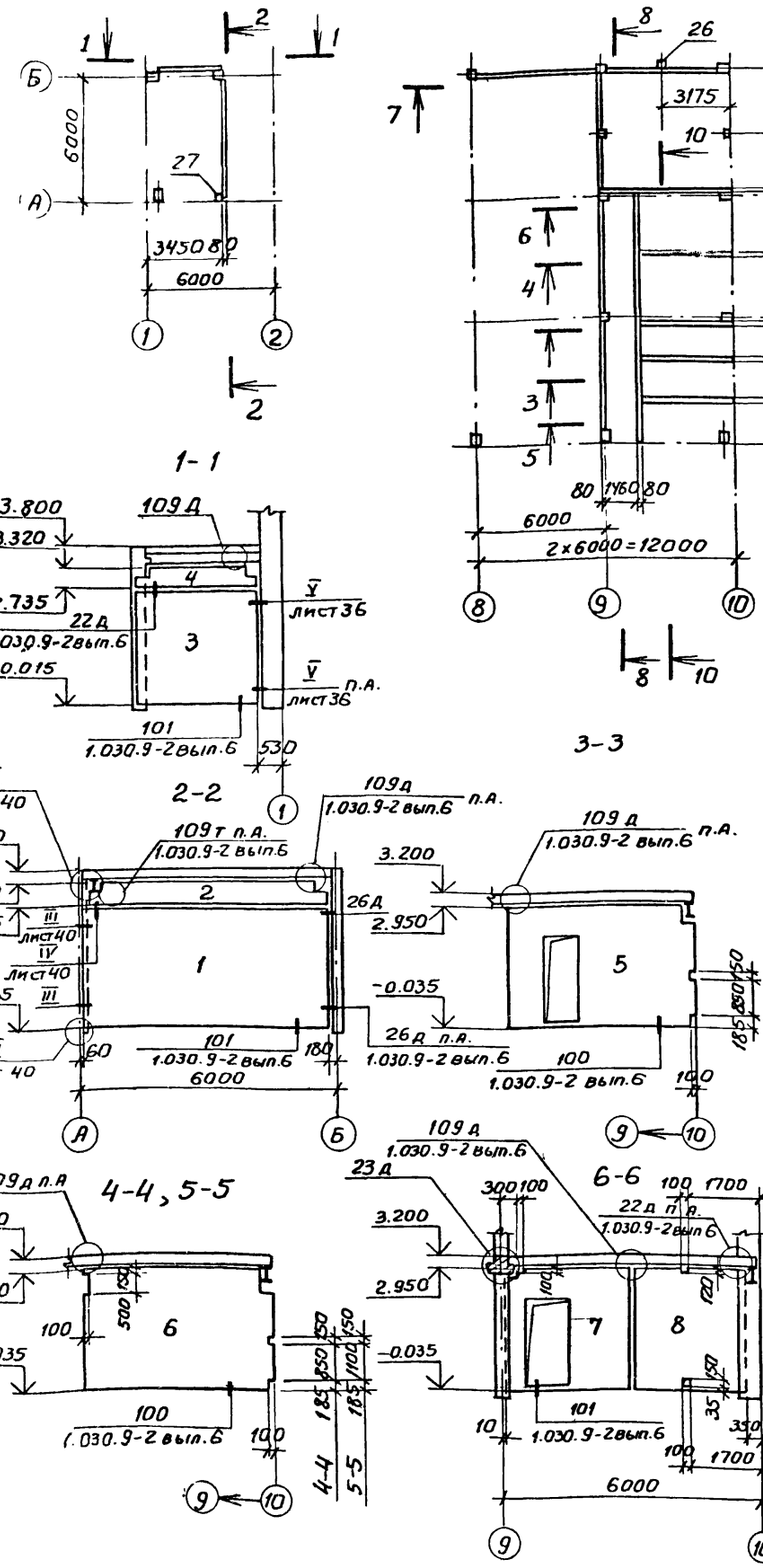

На отм. 3.800

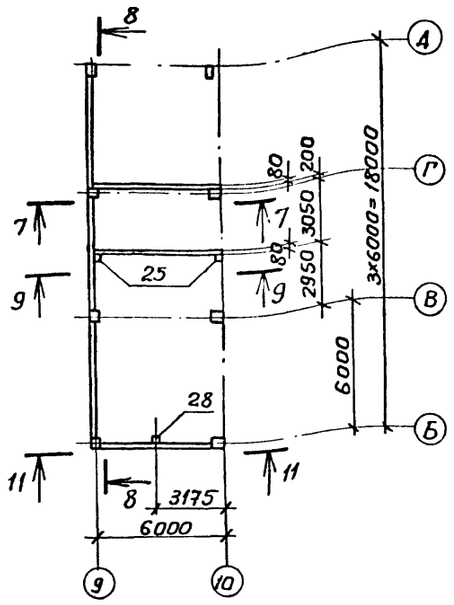

Спецификация к схеме расположения перегородок

Марка, поз.	Обозначение	Наименование	Кол	Масса ед, кг	Примечание
1	1,030.9-2 вып. 1	Панель ПГ60.30-2-Т	1	3430	
2		" ПГ55.6-2-Т-89	1	600	
3		" ПГ30.27-2-Т	1	1560	
4		" ПГ30.6-2-Т-82	1	290	
5	ТП904-1- -КЖИ-514	" ПГ3	1	1992	
6	-513	" ПГ2	3	2496	
7	-512	" ПГ1	1	1296	
8	1.030.9-2 вып. 1	" ПГ26.30-2-Т	5	1510	
9	ТП904-1- -КЖИ-320	" ПГ56.6-2-Т-а	1	650	
10	1.030.9-2 вып. 1	" ПГ56.30-2-Т-Д1	1	2760	
11		" ПГ60.6-2-Т-В2	2	620	
12	ТП904-1- -КЖИ-516	" ПГ6	2	2736	
13	1.030.9-2 вып. 1	" ПГ26.6-2-Т	3	290	
14		" ПГ26.27-2-Т	5	1390	
15		" ПГ26.27-2-Т-Д1	1	960	
16		" ПГ56.9-2-Т	1	960	
17	ТП904-1- -КЖИ-515	" ПГ4	2	288	
18	1.030.9-2 вып 1	" ПГ56.15-2-Т	1	1610	
19		" ПГ56.27-2-Т	1	2950	
20		" ПГ30.30-2-Т-Д1	2	1250	
21	ТП904-1- -КЖИ-517	" ПГ7	1	1176	
22	1,030.9-2 вып. 1	" ПГ26.30-2-Т-Д1	1	1030	
23		" ПГ30.9-2-Т	1	500	
24		" ПГ26.9-2-Т	2	460	
25	1.030.9-2 вып. 4	Стойка фахверка СФ3	2	48	
26		То же СФ5	1	54	

Спецификация к схеме расположения перегородок

Марка, поз.	Обозначение	Наименование	Кол.	Масса ед, кг	Примечание
27	1.030.9-2 вып.4	Стойка фахверка СФ9	1	59	
28		То же СФ12	1	63	
	1.030.9-2 вып.1	Опорная подушка ОП2	3	27	
		Изделия соединительные			
*)	1.030.9-2 вып.7 часть 2	МС1	102	0,4	*) по узлам серии 1.030.9-2 вып.6 и ТП904-1-КЖ листы 36, 40
		МС3	6	1,7	
		МС4	5	0,3	
		МС5	5	0,3	
		МС6	17	0,2	
		МС7	50	0,5	
		МС9	4	0,5	
		МС9а	4	0,5	
		МС11	2	0,04	
		МС12	1	2,9	
	ТП904-1- -КЖИ-МС13	МС13	1	2,0	
	-МС14	МС14	2	2,0	
		МС14	18	0,2	
		МС15, МС15а	4	0,5	
		МС16	1	1,6	
		МС26	2	0,7	
		МС30	2	1,2	
		МС31, МС31а	1	0,4	
		МС52	2	1,2	
		МС53	2	0,6	
		МС66	52	1,2	
		МС67	23	1,4	
		МС68	8	0,5	
		МС105	2	2,1	
		Стандартные изделия			
	11761.00.00.000	Дюбель ДРК-М10	336	0,04	
		Болт М10×30.58 ГОСТ 7798-70 с шайбой 10.01 ГОСТ 11371-78	336	0,03	

Привязан

Инв.№ 9328/5 57

ТП 904-1-66.86 -КЖ			
Компрессорная станция 6К-250 А О. с осушкой воздуха			
	Стадия	Лист	Листов
	РП	39	
Схемы расположения перегородок в осях 1-2 6-8 (Начало)	Госстрой СССР Ростовский Промстройниипроект		

Инженер	Цимбалист	
Вед.инж.	Макарова	
Рук.гр.	Моргунов	
Нач.отд.	Саакьянц	
Гл.спец.	Боярченко	
Н.контр.	Луценко	
ГИП	Осташевский	

Инв.№ подл. | Подп. и дата | Взам.инв.№

7-7

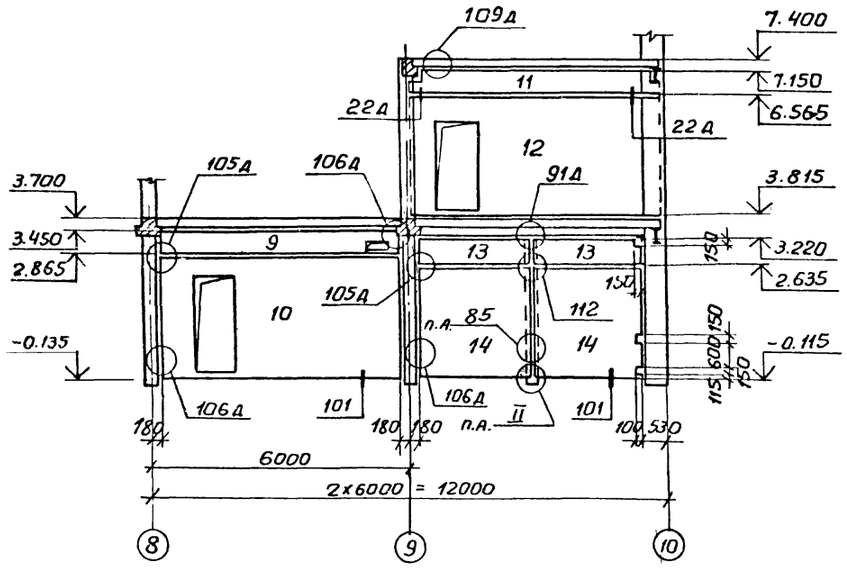

8-8

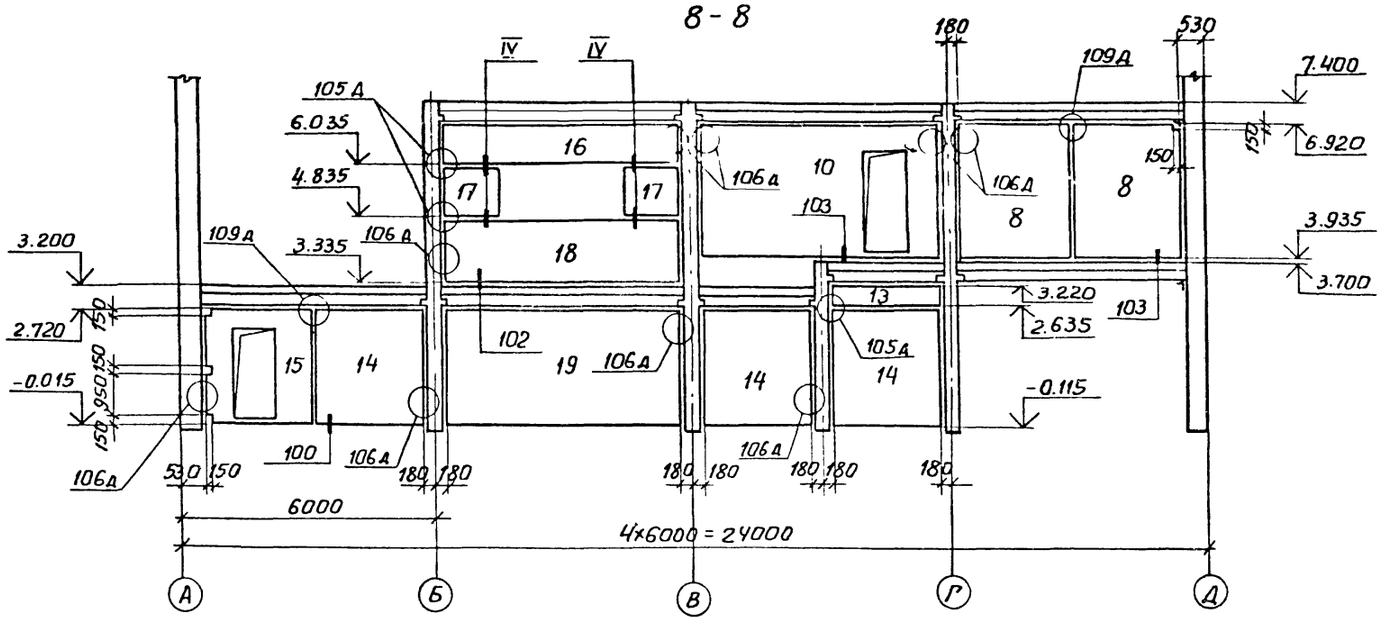

9-9

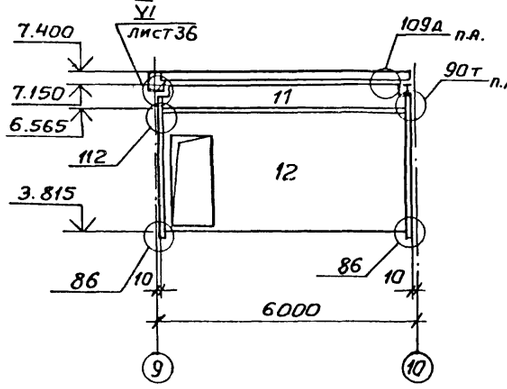

10-10

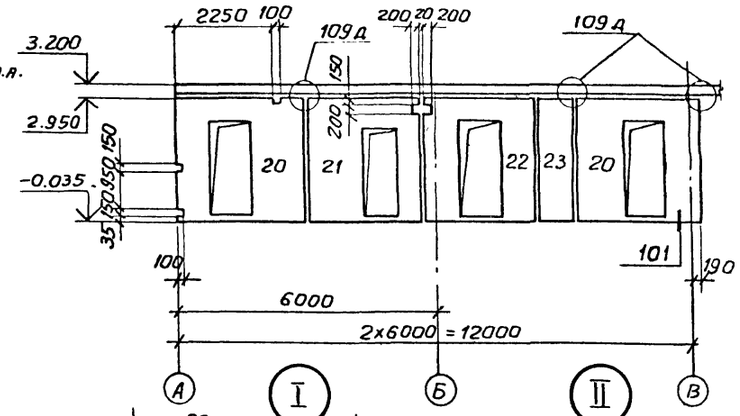

IV

15-15

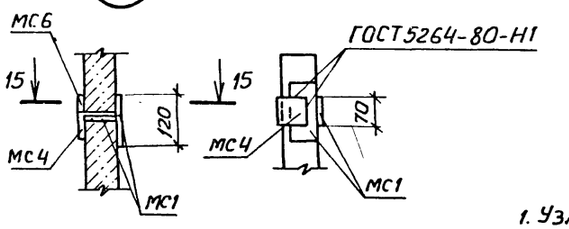

1. Узлы, замаркированные на разрезах без ссылок на листы, приняты по серии 1.030.9-2 вып.6.

2. Отверстия в перегородках с размерами до 200 мм пробить по месту.

3. Монтаж перегородок вести в соответствии с указаниями серии 1.030.9-2 вып.0.

11-11

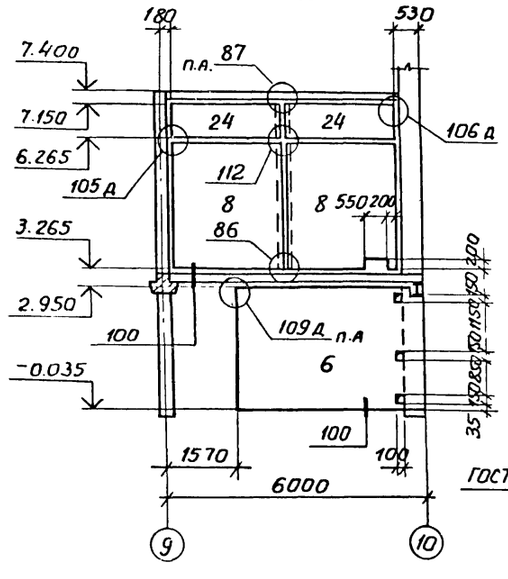

I

12-12

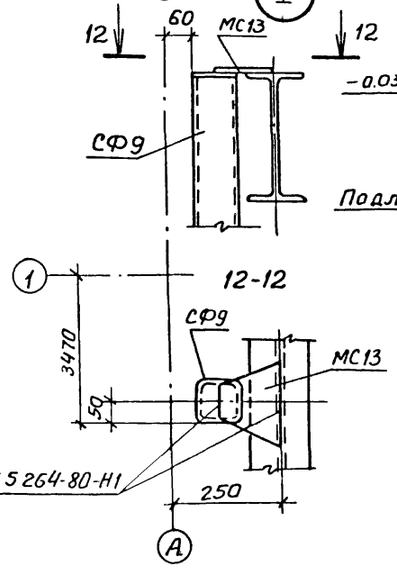

II

13-13

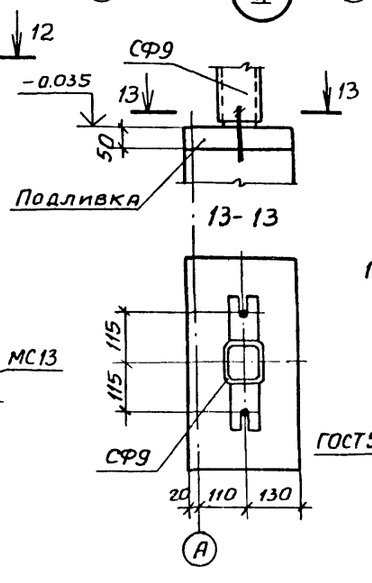

III

14-14

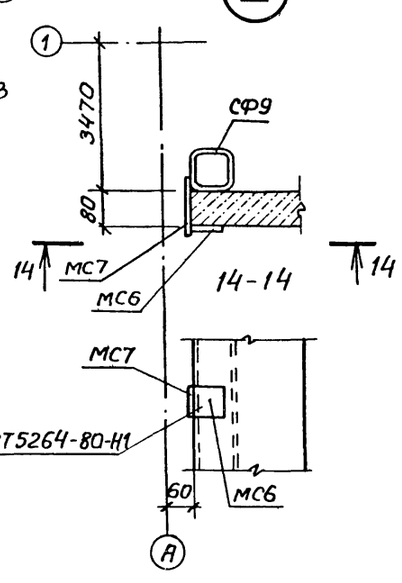

		привязан	
		инв №	

9328/5 58

Инженер	Цимбалист		ТП 904-1-66.86 -КЖ
Вед.инж.	Макарова		Компрессорная станция 6К-250 А.0. с осушкой воздуха
Рук.гр.	Моргунов		
Нач.ОСП-1	Саакьянц		Стадия Р; Лист 40; Листов
Гл.спец.	Бояренко		Схемы расположения перегородок в осях 1-2, 6-8 (окончание)
Н.контр.	Луценко		Госстрой СССР Ростовский Промстройниипроект
ГИП	Остряевский		

Копировал

Формат А3

Типовой проект 904-1-66.86 -КЖ Альбом 5

Спецификация к плитам ПМ1 - ПМ8

Формат	Зона	Поз.	Обозначение	Наименование	Кол.	Примечание
				ПМ1		
				Сборочные единицы		
				Сетки арматурные		
А3		1	ТП 904-1- -КЖИ-С42	С42	6	
А3		2	-С42	С43	6	
				Изделия закладные		
		3	1.400-15 вып.1	МН556	36,3	м
				Детали		
				ФБАI ГОСТ5781-82		
Б4		4*		ℓ= 550	36	0,1 кг
Б4		5*		ℓ= 400	36	0,1 кг
				Материалы		
				Бетон марки 150	2,0	м³
				ПМ2		
				Сборочные единицы		
				Сетки арматурные		
А3		8	ТП 904-1- -КЖИ-С44	С44	6	
А3		9	-С44	С59	1	
А3		14	-С42	С47	12	
				Изделия закладные		
		3	1.400-15 вып.1	МН556	35,7	м
		10	5.900-2	Ду250 ℓ=200	12	
		11	5.900-2	Ду80 ℓ=200	12	
		12	5.900-2	Ду50 ℓ=200	12	
				Детали		
				ФБАI ГОСТ5781-82		
Б4		4*		ℓ=550	72	0,1кг
Б4		5*		ℓ=400	84	0,1кг
Б4		6*		ℓ=1020	184	0,2кг
Б4		7*		ℓ=191000	-	42,4кг
				Материалы		
				Бетон марки 150	10,4	м³
				ПМ3		
				Сборочные единицы		
				Сетки арматурные		
А3		13	ТП 904-1- -КЖИ-С44	С46	1	
А3		14	-С42	С47	1	

Формат	Зона	Поз.	Обозначение	Наименование	Кол.	Примечание
				Изделия закладные		
		10	5.900-2	Ду250 ℓ=200	4	
				Детали		
				ФБАI 5781-82		
Б4		4*		ℓ=550	3	0,1кг
Б4		5*		ℓ=400	12	0,1кг
Б4		7*		ℓ=21000	-	4,7кг
Б4		15*		ℓ=870	22	0,2кг
				Материалы		
				Бетон марки 150	0,9	м³
				ПМ4		
				Сборочные единицы		
				Сетки арматурные		
А4		16	ТП 904-1- -КЖИ-С48	С48	1	
				Детали		
Б4		5*		ФБАIГОСТ5781-82 ℓ=400	6	0,1кг
				Материалы		
				Бетон марки 150	0,23	м³
				ПМ5		
				Сборочные единицы		
				Сетки арматурные		
А3		17	ТП 904-1- -КЖИ-С42	С49	1	
				Детали		
Б4		5*		ФБАIГОСТ5781-82 ℓ=400	6	0,1кг
				Материалы		
				Бетон марки 150	0,35	м³
				ПМ6		
				Сборочные единицы		
				Сетки арматурные		
А3		18	ТП 904-1- -КЖИ-С44	С50	1	
				Детали		
Б4		19		ф10AIII ГОСТ5781-82 ℓ=1100	4	0,7кг
				Материалы		
				Бетон марки 150	0,35	м³

Формат	Зона	Поз.	Обозначение	Наименование	Кол.	Примечание
				ПМ7		
				Сборочные единицы		
				Сетки арматурные		
А3		20	ТП 904-1- -КЖИ-С44	С51	1	
				Детали		
Б4		19		ф10AIII ГОСТ5781-82 ℓ=1100	4	0,7кг
Б4		22		ф8AIII ГОСТ5781-82 ℓ=520	3	0,2кг
Б4		7*		ф6AI ГОСТ5781-82 ℓ=1500	-	0,3кг
Б4		34*		ф10AIII ГОСТ 5781-82 ℓ=1400	2	0,9кг
				Материалы		
				Бетон марки 150	0,5	м³
				ПМ8	1	
				Сборочные единицы		
				Сетки арматурные		
А3		23	ТП 904-1- -КЖИ-С42	С52	1	
				Детали		
Б4		21		ф10AIII ГОСТ 5781-82 ℓ=1230	2	0,8кг
				Материалы		
				Бетон марки 150	0,23	м³

*) Поз. 4-7, 15, 34 см. Ведомость деталей на листе 45.

Согласовано

Инв.№ подл. | Подпись и дата | Взам. инв.№

Привязан

Инв.№ 9328/5 59

		ТП 904-1-66.86 -КЖ	
Гл. инж.	Моргунов	Компрессорная станция 6К-250 АО с осушкой воздуха	
Гл. инж.	Толмачева		
Вед. инж.	Макарова		
Рук. гр.	Моргунов		
Нач. ОСП-1	Спаковяч		
Гл. спец. ОС	Болдуенко		

Стадия	Лист	Листов
РП	41	

Типовой проект 904-1-66.86-КЖ Альбом 5

Спецификация к плитам Пм9 – Пм13

Формат	Зона	Поз.	Обозначение	Наименование	Кол.	Примечание
				Пм9		
				Сборочные единицы		
				Сетки арматурные		
А4		24	ТП904-1- -КЖИ-С48	С53	1	
				Детали		
Б4		5*		ф6А I ГОСТ5781-82 ℓ=400	6	0,1кг
				Материалы		
				Бетон марки 150	0,19	м³
				Пм10		
				Сборочные единицы		
				Сетка арматурная		
А3		25	ТП904-1- -КЖИ-С42	С54	1	
				Детали		
Б4		19		ф10А III ГОСТ5781-82 ℓ=1100	2	0,7
				Материалы		
				Бетон марки 150	0,23	м³

Формат	Зона	Поз.	Обозначение	Наименование	Кол.	Примечание
				Пм11		
				Сборочные единицы		
				Сетки арматурные		
А3		26	ТП904-1- -КЖИ-С44	С55	1	
				Детали		
Б4		7*		ф6А I ГОСТ5781-82 ℓ=5700	–	1,3кг
Б4		19		ф10А III ГОСТ5781-82 ℓ=1100	4	0,7кг
Б4		27		ф8А III ГОСТ5781-82 ℓ=1170	3	0,5кг
Б4		28		ф8А III ГОСТ5781-82 ℓ=520	3	0,2кг
Б4		32		ф10А III ГОСТ5781-82 ℓ=2100	4	1,3кг
				Материалы		
				Бетон марки 150	0,42	м³
				Пм12		
				Сборочные единицы		
				Сетка арматурная		
А3		30	ТП904-1- -КЖИ-С42	С56	1	

Формат	Зона	Поз.	Обозначение	Наименование	Кол.	Примечание
				Детали		
Б4		21		ф10А III ГОСТ5781-82 ℓ=1230	2	0,8кг
Б4		5*		ф6А I ГОСТ5781-82 ℓ=400	6	0,1кг
				Материалы		
				Бетон марки 150	0,25	м³
				Пм13		
				Сборочные единицы		
				Сетки арматурные		
А3		18	ТП904-1- -КЖИ-С44	С50	1	
				Детали		
				ф6А I ГОСТ5781-82		
Б4		5*		ℓ=400	12	0,1кг
Б4		7*		ℓ=1000	–	0,2кг
Б4		31*		ℓ=400	2	0,1кг
Б4		33*		ℓ=520	26	0,1кг
				Материалы		
				Бетон марки 150	0,32	м³

*) Поз. 5, 7, 31, 33 см. ведомость деталей на листе 45.

Ведомость расхода стали на элемент, кг

Марка элемента	Изделия арматурные: Арматура класса А-I ГОСТ 5781-82 ф6	Итого	А-III ф6	ф8	ф10	Итого	Всего	Изделия закладные: Арматура класса А-I ГОСТ 5781-82 ф6	Итого	А-III ф8	Итого	Прокат марки ВСт3кп2: ГОСТ 2590-71 ф7	ф10	Итого	ГОСТ 19903-74 δ=10		Итого	ГОСТ 3262-75 тр ф400×4,5	тр ф425×4,5	Итого	ГОСТ 10704-76 тр ф325×6	Итого	ГОСТ 8509-72 L63×5	Итого	Всего	Общий расход
Пм1	46,2	46,2	55,8			55,8	102,0	8,0	8,0	14,5	14,5															
Пм2	218,3	218,3		288,6		288,6	506,9	7,9	7,9	14,4	14,4	7,9	21,6	29,5	70,8		70,8	28,8	36,0	64,8	112,8	112,8	174,2	174,2	196,7	298,7
Пм3	25,2	25,2		31,9		31,9	57,1						7,2	7,2	12,0		12,0				37,6	37,6	171,4	171,4	471,6	978,5
Пм4	4,2	4,2	2,9			2,9	7,1																		56,8	113,9
Пм5	5,4	5,4	5,8			5,8	11,2																			7,1
Пм6	4,8	4,8	5,4		2,8	8,2	13,0																			11,2
Пм7	6,3	6,3		14,1	4,6	18,7	25,0																			13,0
Пм8	3,3	3,3	2,6		1,6	4,2	7,5																			25,0
Пм9	3,9	3,9	2,6			2,6	6,5																			7,5
Пм10	3,6	3,6	2,2		1,4	3,6	7,2																			6,5
Пм11	5,8	5,8		12,1	8,0	20,1	25,9																			7,2
Пм12	3,9	3,9	2,6		1,6	4,2	8,1																			25,9
Пм13	9,0	9,0	5,4			5,4	14,4																			8,1
																										14,4

Инв. № подл. | Подпись и дата | Взам. инв. №

Привязан

Инв. №

9328/5 60

ТП904-1-66.86-КЖ

Компрессорная станция БК-250А0 с осушкой воздуха

Вед. инж.	Макарова	
Рук. гр.	Моргунов	
Нач. ОСП1	Саакьянц	
Гл. спец. ТО	Боярченко	
Н. контр.	Луценко	
ГИП	Осташевский	

Плиты Пм1 Пм13 Спецификация (окончание)

Стадия	Лист	Листов
РП	42	

ГОССТРОЙ СССР РОСТОВСКИЙ ПРОМСТРОЙНИИПРОЕКТ

копировал Ненашева

Формат А2

Типовой проект 904-1-66.86-КЖ Альбом 5

Пм 1

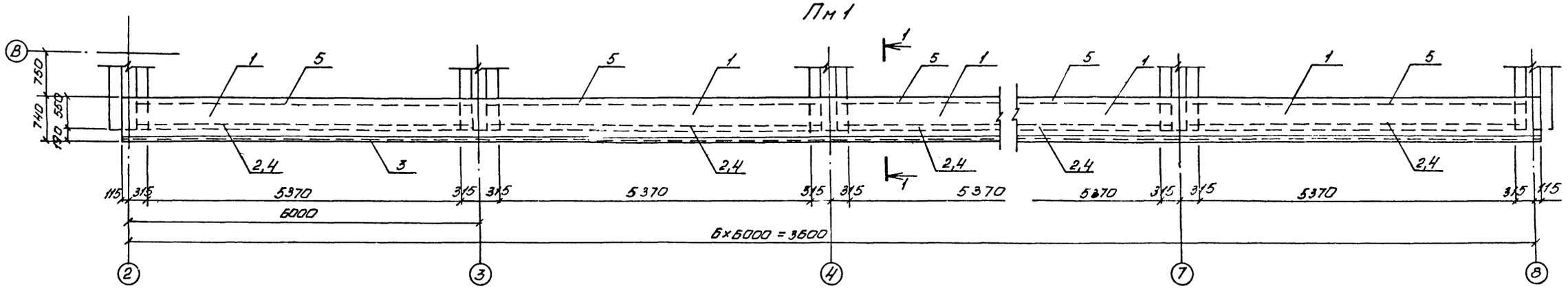

Пм 2

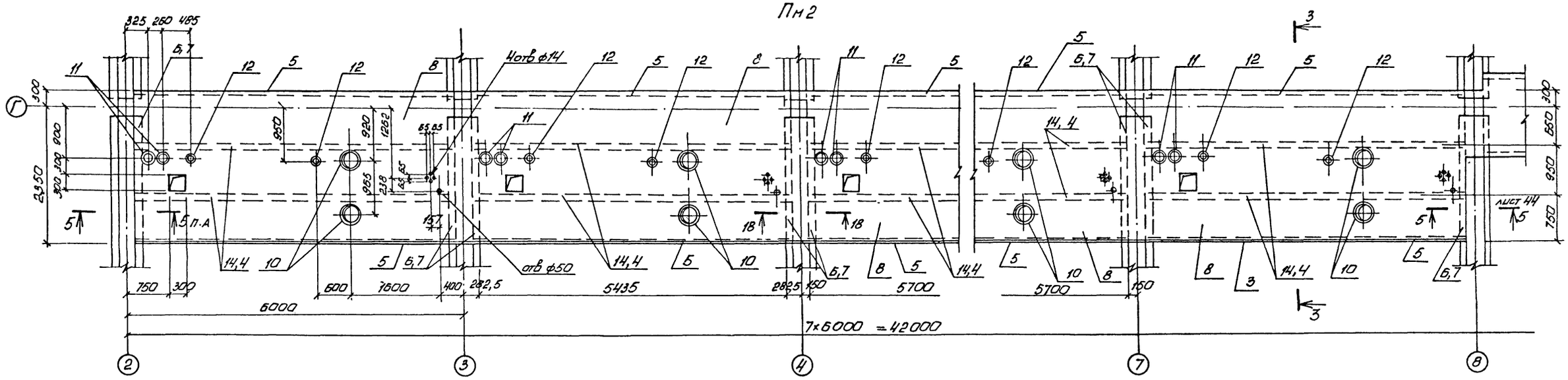

Пм 2 (продолжение)

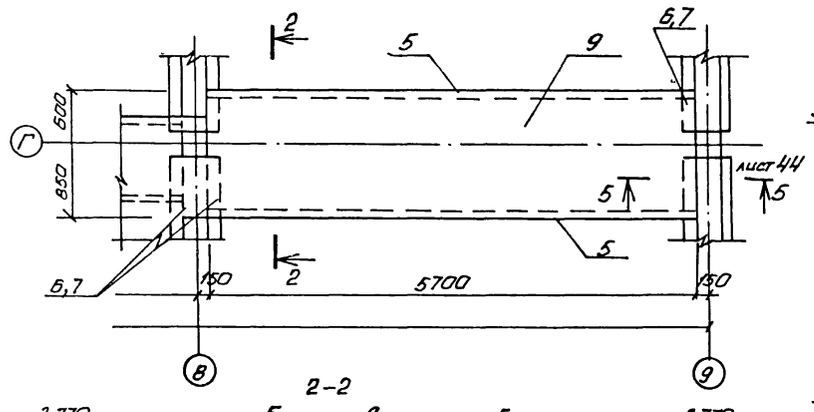

1-1

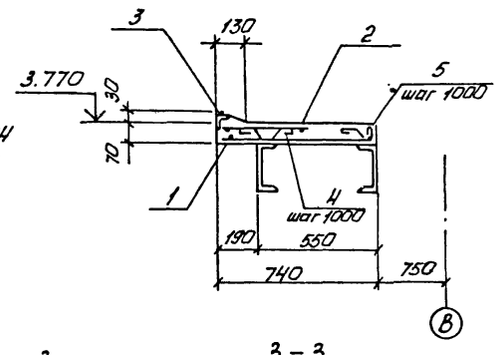

18-18

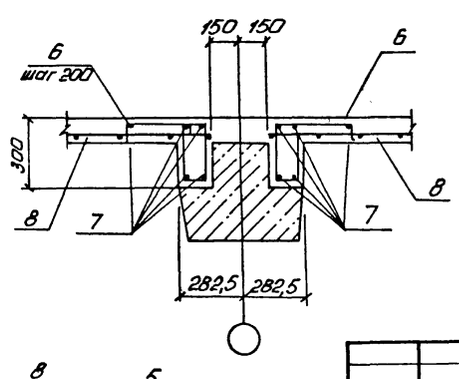

2-2

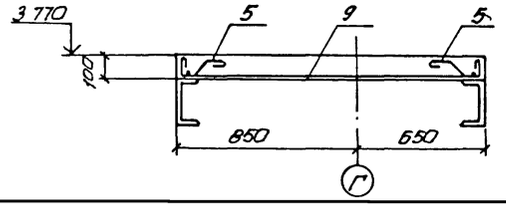

3-3

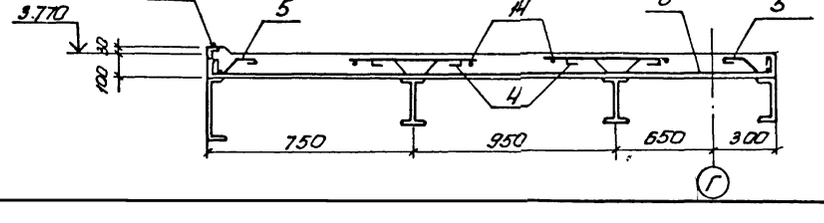

1. Защитный слой бетона для рабочей арматуры – 10 мм.
2. В местах отверстий арматуру вырезать.
3. На общих видах плит изображение сеток условно не показано.

Привязан

61

9328/5

Инв №

Вед. инж.	Макарова		
Рук. гр.	Моргунов		
Нач. ОСП-1	Саакьянц		
Гл. спец. ТО	Боярченко		
Н. контр.	Луценко		
ГИП	Осташевский		

ТП 904-1-66.86 -КЖ

Компрессорная станция БК-250 АО с осушкой воздуха

Стадия	Лист	Листов
РП	43	

Плиты Пм1, Пм2

ГОССТРОЙ СССР РОСТОВСКИЙ ПРОМСТРОЙНИИПРОЕКТ

Копировал Ненашева

Формат А2

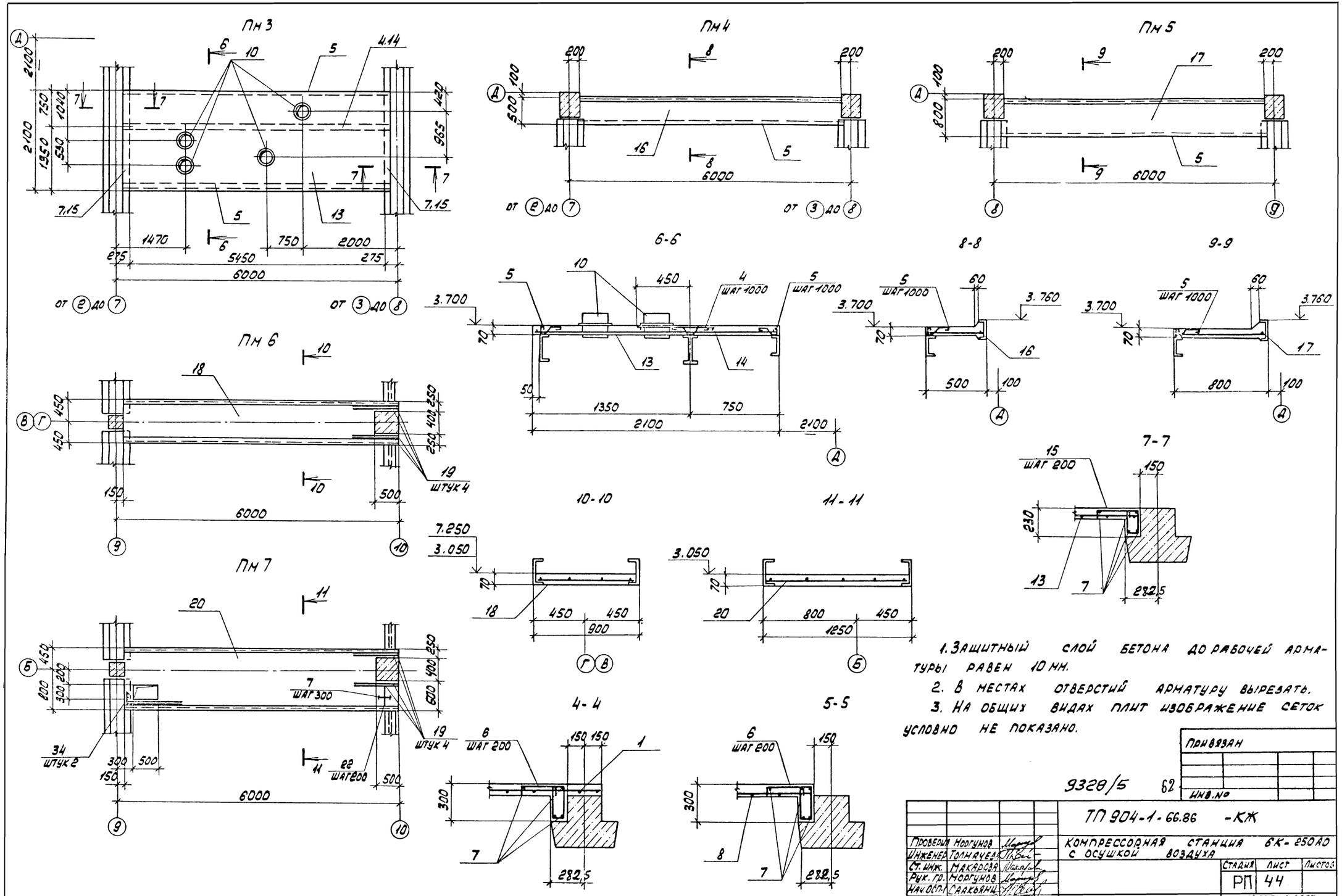

1. Защитный слой бетона до рабочей арматуры равен 10 мм.
2. В местах отверстий арматуру вырезать.
3. На общих видах плит изображение сеток условно не показано.

Привязан				
Инв. №				

9328/5 62

			ТП 904-1-66.86 -КЖ		
Проверил	Моргунов		Компрессорная станция 6К-250АО с осушкой воздуха		
Инженер	Толмачева				
Ст. инж.	Макарова				
Рук. гр.	Моргунов			Стадия	Лист	Листов
Нач. отд.	Саакьянц			РП	44	
Гл. спец.	Боярченко		Плиты Пм 3 - Пм 7	Госстрой СССР Ростовский Промстройниипроект	
Н. контр.	Лущенко				
ГИП	Осташевский				

Копировал [illegible] Формат А2

Альбом 5

Типовой проект 904-1-66.86-КЖС

Пм 8

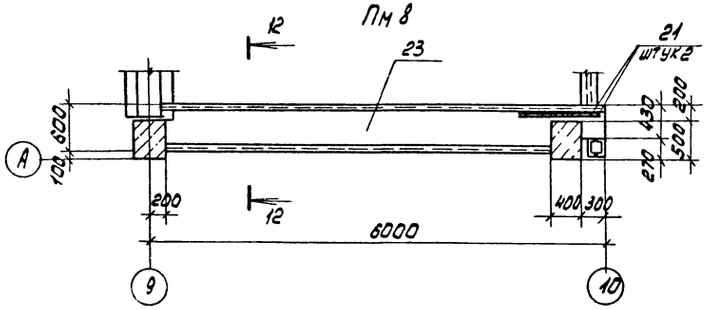

Пм 9

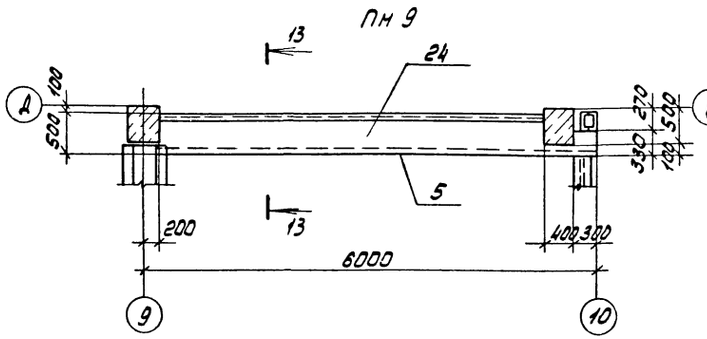

Пм 13

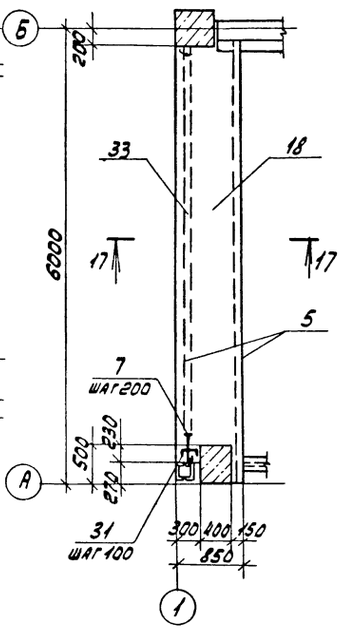

Ведомость деталей

Поз.	Эскиз
4	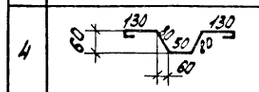
5	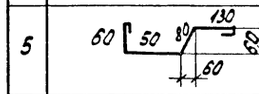
6	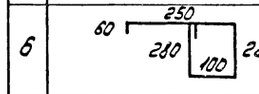
7	По месту
15	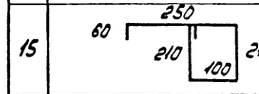
31	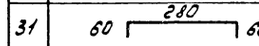
34	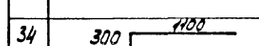
33	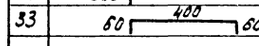

Пм 10

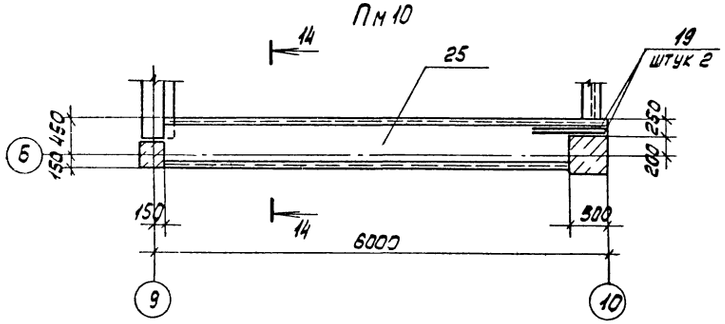

Пм 12

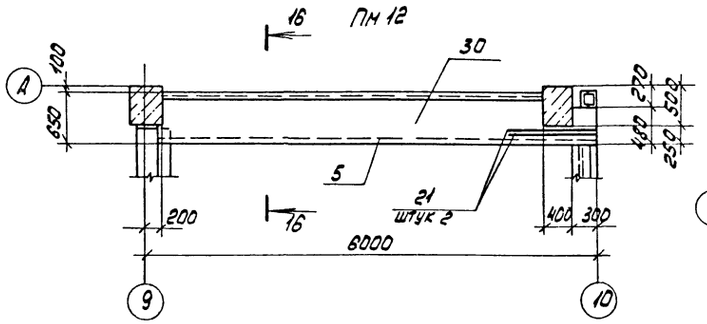

13-13

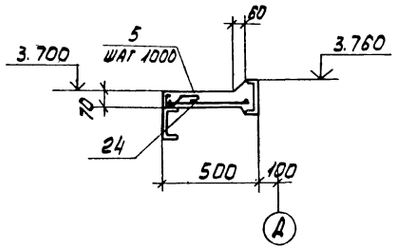

Пм 11

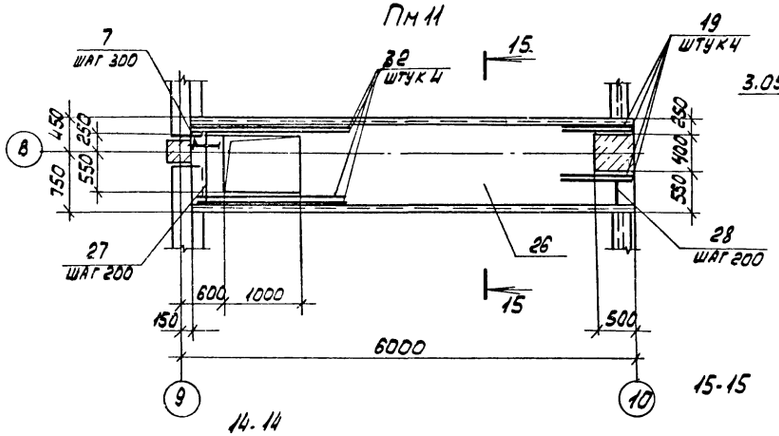

12-12

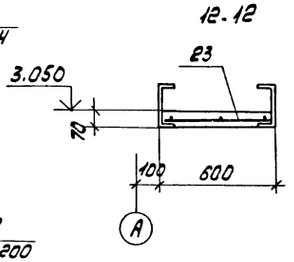

17-17

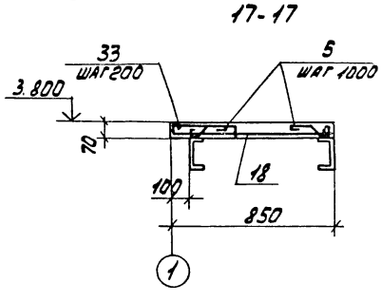

1. Защитный слой бетона для рабочей арматуры равен 10мм.

2. На общих видах плит изображение сеток условно не показано.

15-15

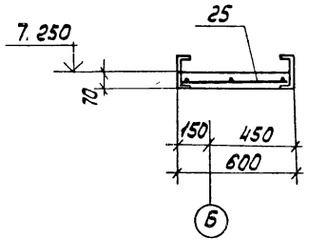

14-14

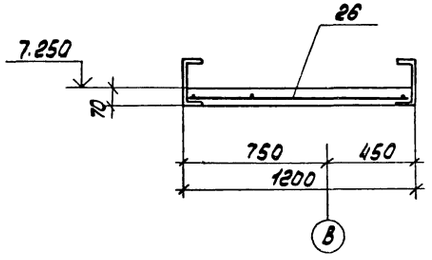

16-16

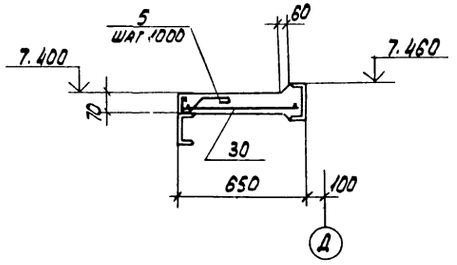

Привязан

Инв. № подл. | Подп. и дата | Взам. инв. №

9328/5 63

Инв. №

Проверил	Моргунов		ТП 904-1-66.86 – КЖ
Инженер	Голмачева		Компрессорная станция с осушкой воздуха 6К-250АО
Ст. инж.	Макарова		
Рук. гр.	Моргунов		Стадия: РП; Лист: 45; Листов:
Нач. ОПМ	Саакьянц		
Гл. спец. ТО	Бобовченко		
Н. контр.	Луценко		Плиты Пм 8 – Пм 13
ГИП	Осташевский		ГОССТРОЙ СССР РОСТОВСКИЙ ПРОМСТРОЙНИИПРОЕКТ

Копировал АДЦ

Формат А2

Типовой проект 904-1-66.86-КЖ Альбом 5

Фом1

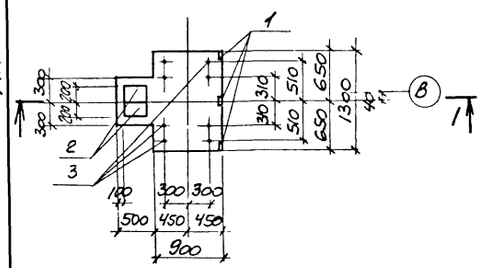

Фом2

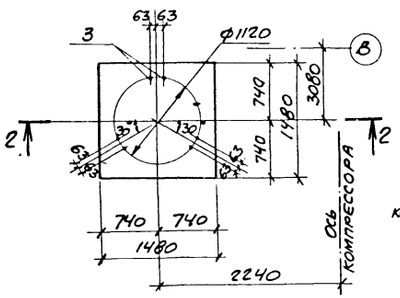

Фом5

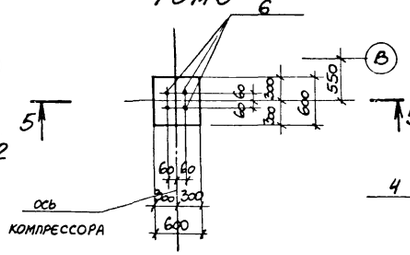

Фом6

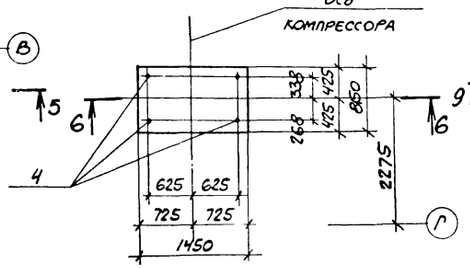

Фом9

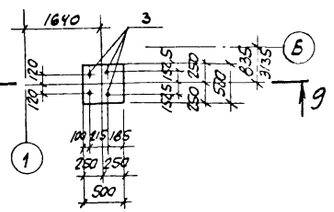

1-1

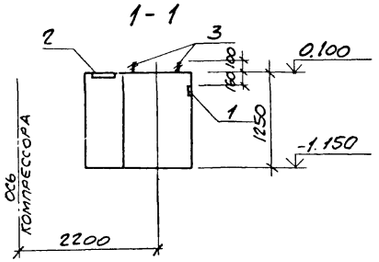

2-2

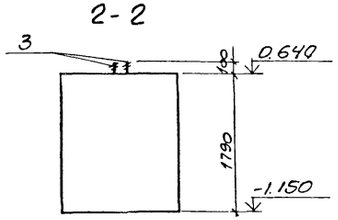

5-5

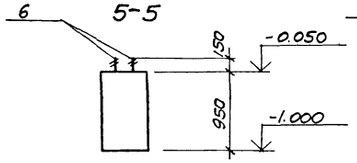

6-6

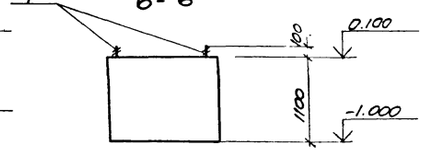

9-9

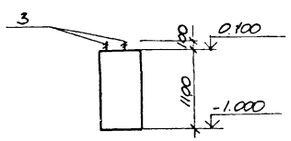

Фом10

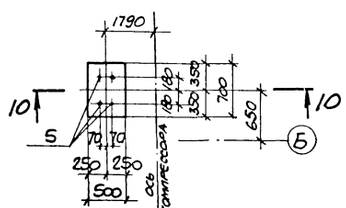

10-10

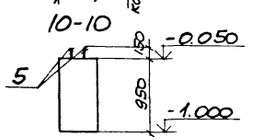

Фом3

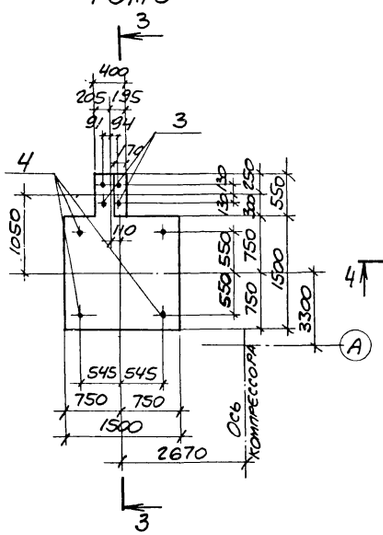

Фом4

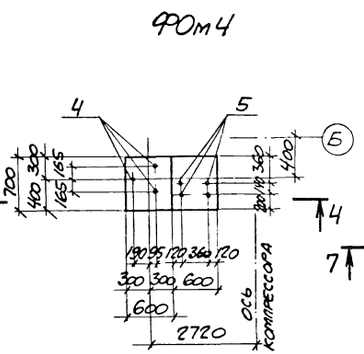

Фом7

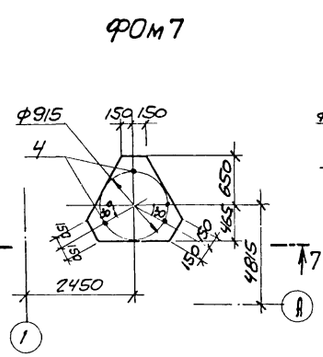

Фом8

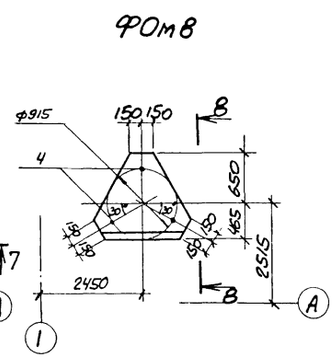

3-3

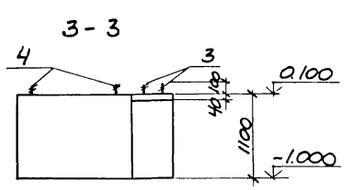

4-4

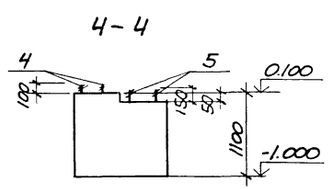

7-7

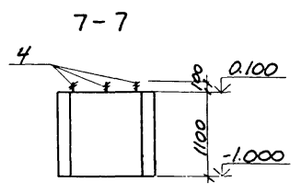

8-8

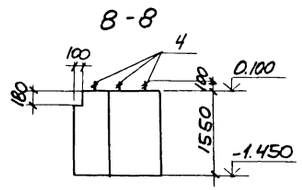

Инв.№ подл. | Подпись и дата | Взам. инв.№

ПРИВЯЗАН

Инв.№

9328/5 64

Проверил	Моргунов		ТП 904-1-66.86-КЖ
Инженер	Рещетникова		Компрессорная станция 6К-250А0 с осушкой воздуха.
Гл.инж.	Макарова		
Рук.гр.	Моргунов		Стадия РП; Лист 46; Листов
Нач.отд.	Саакьянц		
Гл.спец.Т	Боярченко		Фундаменты под оборудование Фом1 – Фом14. (Начало)
Н.контр.	Луценко		Госстрой СССР Ростовский промстройпроект
ГИП	Осташевский		

Копировал

Формат А2

Типовой проект 904-1-66.86-КЖ Альбом 5

ФОм11

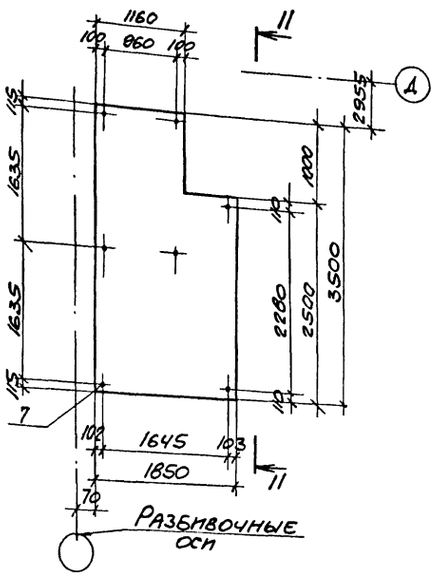

11 – 11

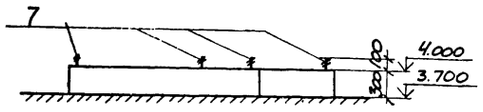

ФОм12

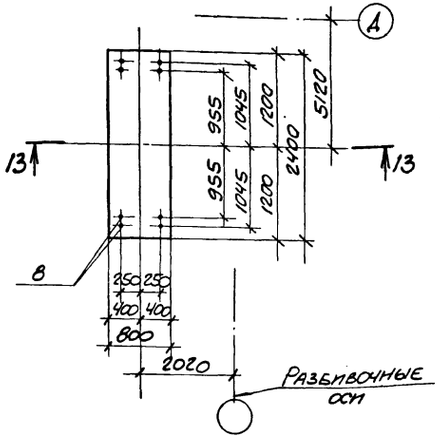

13 – 13

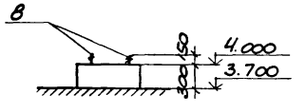

ФОм13

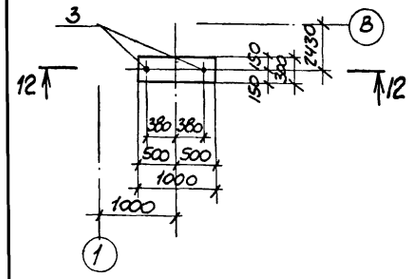

12 – 12

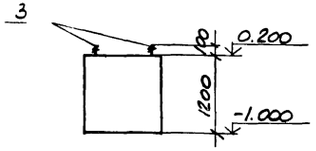

ФОм14

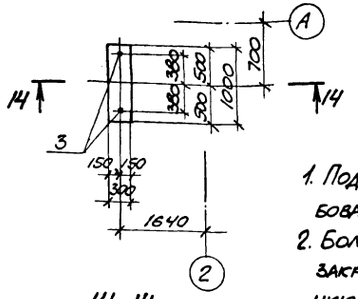

14 – 14

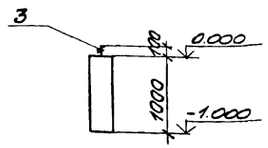

Формат	Зона	Поз.	Обозначение	Наименование	Кол. на располн.														Примечание
				Сборочные единицы															
		1	1.400-15, вып.1	Изделие закладное МН105-6	3														
		2	1.400-15, вып.1	то же МН121-3	2														
				Изделия стандартные															
		3	ГОСТ 24379.1-80	Болт 5.М12х250	8	6	4					4				2	2		0,87 кг
		4	ГОСТ 24379.1-80	Болт 5.М16х300			4	3		4	3	3							0,59 кг
		5	ГОСТ 24379.1-80	Болт 1.1.М16х600				4						4					1,13 кг
		6	ГОСТ 24379.1-80	Болт 1.1.М20х710					4										2,09 кг
		7	ГОСТ 24379.1-80	Болт 5.М20х350											7				1,06 кг
		8	ГОСТ 24379.1-80	Болт 5.М24х400												8			1,75 кг
				Материалы															
				Бетон марки 150	1,8	3,9	2,7	0,9	0,34	1,3	1,1	1,1	0,28	0,33	1,7	0,88	0,36	0,3	м³
					ФОм1	ФОм2	ФОм3	ФОм4	ФОм5	ФОм6	ФОм7	ФОм8	ФОм9	ФОм10	ФОм11	ФОм12	ФОм13	ФОм14	

Ведомость расхода стали на один элемент, кг.

Марка элемента	Изделия закладные										Общий расход
	Арматура класса				Прокат марки					Всего	
	А-III				Вст3кп2						
	ГОСТ 5781-82				ГОСТ 103-76						
	Ф8	Ф10		Итого	δ=6	δ=8			Итого		
ФОм1	0,3	1,2		1,5	1,5	8,8			10,3	11,8	11,8

1. Подготовку основания под монолитные фундаменты выполнять путем втрамбования в грунт щебня или гравия крупностью 40-60 мм.
2. Болты тип 5 установить в готовые фундаменты в просверленные скважины, закрепив с помощью эпоксидного клея, согласно инструкции по креплению технологического оборудования фундаментными болтами СН471-75.
3. Перед укладкой бетона в опалубку фундаментов ФОм11, ФОм12 поверхность перекрытия тщательно очистить от пыли и грязи и промыть водой.

Привязан

Инв.№ 9328/5 65

			ТП 904-1-66.86 – КЖ
Проверил	Моргунов		Компрессорная станция 6К-250 АО с осушкой воздуха.
Инженер	Решетников		
Гл. инж.	Макарова		
Рук. гр.	Моргунов		
Нач. отд-л	Саакьянц		Стадия: РП; Лист: 47; Листов:
Гл. спец. по	Бояренко		
Н. контр.	Луценко		Фундаменты под оборудование ФОм1 – ФОм14 (окончание)
ГИП	Сташевский		Госстрой СССР Ростовский Промстройниипроект

Типовой проект 904-1-66.86 -КМ Альбом 5

Согласовано

Взам инв. №

Подпись и дата

Инв. № подл.

Ведомость чертежей основного комплекта ТП904-1- -КМ

Лист	Наименование	Примечание
1	Общие данные	
2	Техническая спецификация металла на объект (начало).	
3	Техническая спецификация металла на объект (окончание)	
4	Техническая спецификация металла на лестницы.	
5	Ведомость металлоконструкций по видам профилей.	
6	Схема расположения подвесных путей.	
7	Схема расположения балок перекрытия на отметке 3.800. Разрез 1-1.	
8	Схема расположения щитов перекрытия на отметке 3.800.	
9	Разрезы 2-2-14-14. Узлы 1-5.	
10	Схема расположения балок на отметках 3.200, 7.400, 4.600, 5.600.	
11	Схема расположения коробов электрокабелей	
12	Шахта для электрокабелей. Схема расположения стоек трубопроводов.	
13	Схема расположения щитов и балок на отметках 3.800, 0.000.	
14	Схема расположения щитов перекрытия канала КИ1 в осях 1-2, 3, 4, 5, 6, 7. Щиты Щ1-Щ16.	
15	Схема расположения жалюзийных решеток, кронштейнов.	
16	Схема расположения балок и решеток на отметках 0.750, 2.250. Решетки Р1 - Р3.	
17	Схема расположения лестницы и ограждений, площадки на отметке 3.770.	
18	Схема расположения наружной лестницы.	

Ведомость ссылочных и прилагаемых документов

Обозначение	Наименование	Примечание
1.428.2-3 выпуск 2	Ссылочные документы Стальные подкрановые балки. Пути подвесного транспорта пролетом 3; 4 и 6 м.	
1.450.3-3 выпуск 1 часть 1, 2	Стальные лестницы, площадки, стремянки и ограждения. Конструкции из холодногнутых профилей Чертежи КМД.	
1.450.3-3 выпуск 0	Стальные лестницы, площадки, стремянки и ограждения Материалы для проектирования.	
2.440-1 выпуск 1	Узлы стальных конструкций производственных зданий. Рамные и шарнирные узлы балочных клеток и примыкания ригелей к колоннам. Чертежи КМ.	
2.440-1 выпуск 6	Узлы стальных конструкций производственных зданий Узлы площадок под оборудование. Чертежи КМ.	
ТУ36-2044-77	Настил сварной решетчатый	

1. Общие указания к проекту помещены в пояснительной записке.

2. Указания по производству сварки и марки электродов приведены на соответствующих листах проекта.

3. В узлах и деталях даны решения соединений элементов конструкций. Количество и диаметр болтов, длина и толщина сварных швов определяются при разработке деталировочных чертежей на основании расчетных усилий, указанных в ведомостях элементов

4. Все металлоконструкции после монтажа должны быть окрашены краской БТ-577 за два раза.

Нагрузки

Крановая нагрузка: кран подвесной электрический однобалочный грузоподъемностью Q=5,0 т пролетом L=21,0 м по ГОСТ 7890-73*

Сокращение слов.

П.А. по аналогии

Данный проект выполнен в соответствии с действующими строительными нормами и правилами проектирования, которые предусматривают мероприятия, обеспечивающие взрывную, взрывопожарную и пожарную безопасность при соблюдении правил безопасности в эксплуатации здания (сооружения). Мероприятия выполнены на основании технологических заданий и указанных в них категорий производств.

Главный инженер проекта
Главный специалист /Остяшевский/
Дата

9328/5 66

Привязан

Инв. №

ТП 904-1-66.86-КМ

Проверил	Макарова	
Инженер	Андреева	
Вед. инж.	Макарова	
Рук. гр.	Моргунов	
Нач. ОСТН	Саакьянц	
Гл. спец.	Боярченко	
Н. контр.	Луценко	
ГИП	Остяшевский	

Компрессорная станция БК-250 АО с осушкой воздуха.

Стадия	Лист	Листов
РП	1	18

Общие данные

ГОССТРОЙ СССР РОСТОВСКИЙ ПРОМСТРОЙНИИПРОЕКТ

копировал Ненашева

Формат А2

Типовой проект 904-1-66.86-КМ Альбом 5

Вид профиля и ГОСТ, ТУ	Марка металла и ГОСТ	Обозначение и размер профиля (мм)	Номера позиций	Код: марки металла	Код: вида профиля	Код: размера профиля	Количество (шт)	Длина (мм)	Масса металла по элементам констр., т: Подвесной путь	Рабочие площадки	Корова шахта	Жалюзийные решетки	Общая масса (т)	Масса потребности в металле по кварталам (заполняется изготовителем), (т): I	II	III	IV	Заполняется ВЦ
									Код элемента конструк: 526235	526233	—	—						
Балки двутавровые и швеллеры стальные специальные Сортамент ТУ14-2-427-80	ВСт3пс5 ГОСТ 380-71*	I36М	1						8.3				8.3					
	Итого		2	12360	2488				8.3				8.3					
Сталь горячекатаная двутавры и тавры с параллельными гранями полок Сортамент Технические условия ГОСТ 26020-83	ВСт3пс6-1 ТУ14-1-3023-80	I 20Б1	3		2431					5.43			5.43					
		I 25Б1	4		2433					1.0			1.0					
		I 30Б1	5		2434					0.91			0.91					
		I 40Б1	6		2436					1.2			1.2					
	Итого		7	12300						8.54			8.54					
Всего профиля			8							8.54			8.54					
Сталь горячекатаная Балки двутавровые Сортамент ГОСТ 8239-72*	ВСт3сп5-1 ТУ14-1-3023-80	I 16	9		2404					0.3			0.3					
	Итого		10	14460						0.3			0.3					
Сталь горячекатаная Швеллеры Сортамент ГОСТ 8240-72	ВСт3сп5 ГОСТ 380-71*	С10	11		2614						1.1		1.1					
		С12	12		2615				0.03	1.02			1.05					
		С22	13		2625					8.0			8.0					
		С30	14		2631					3.0			3.0					
	Итого		15	14460					0.03	12.02	1.1		13.15					
	ВСт3пс6-1 ТУ14-1-3023-80	С16	16		2618					3.2			3.2					
		С18	17		2621					0.1			0.1					
		С20	18		2623				0.2	0.3			0.5					
	Итого		19						0.2	3.6			3.8					
Всего профиля			20	12300					0.23	15.62	1.1		16.95					
Сталь прокатная угловая равнополочная Сортамент ГОСТ 8509-72*	ВСт3кп2 ГОСТ 380-71*	L 60×5	21							1.5	0.1		1.6					
		L 63×5	22						0.1	2.6	0.5		3.2					
	Итого			11240	2120				0.1	4.1	0.6		4.8					
	ВСт3пс6-1	L 100×7	23						0.02	0.05			0.07					
		L 100×8	24							0.08			0.08					
		L 125×9	25							0.7			0.7					
	Итого		26	12300	2120				0.02	0.83			0.85					
Всего профиля			27						0.12	4.93	0.6		5.65					
Сталь прокатная угловая неравнополочная Сортамент ГОСТ 8510-72*	ВСт3кп2-1 ТУ14-1-3023-80	L 100×63×7	28							0.1			0.1					
	Итого		29	11240	2242					0.1			0.1					
Сталь горячекатаная круглая Сортамент ГОСТ 2590-71*	ВСт3кп2-1 ТУ14-1-3023-80	ф8	30							0.01			0.01					
		ф10	31							0.01			0.01					
		ф16	32							1.9			1.9					
	Итого		33	11240	1111					1.92			1.92					
Всего профиля			34							1.92			1.92					

Инв. № подл. | Подпись и дата | Взам. инв. №

Привязан

9328/5 67 Инв. №

ТП 904-1-66.86-КМ

Компрессорная станция БК-250АС с осушкой воздуха

				Стадия	Лист	Листов
Провери	Макарова			РП	2	
Инженер	Анбреева					
Вед.инж	Макарова					
Рук.гр	Моргунов					
Нач.ОКН	Соосьянц					
Гл.спец.ТО	Бояренко					
Н.контр	Луценко					
ГИП	Устшевская					

Техническая спецификация металла на объект. (Начало)

Госстрой СССР РОСТОВСКИЙ ПРОМСТРОЙНИИПРОЕКТ

Типовой проект 904-1-66.86 -КМ Альбом 5

Вид профиля и ГОСТ, ТУ	Марка металла и ГОСТ	Обозначение и размер профиля (мм)	№№ по порядку	Код: марки металла	Код: вида профиля	Код: размера профиля	Количество (шт)	Длина (мм)	Масса металла по элементам констр., т: Подвесной путь (код элемента конструк. 526235)	Рабочие площадки (код элемента конструк. 526233)	Короба, шахта (код элемента конструк. —)	Жалюзийные решетки (код элемента конструк. —)	Общая масса (т)	Масса потребности в металле по кварталам (заполняется изготовителем), (т): I	II	III	IV	Заполняется ВЦ
Сталь листовая горячекатаная Сортамент ГОСТ 19903-74*	ВСт3кп2-1 ТУ14-1-3023-80	δ=1.8	36		7210							0.3	0.3					
		δ=4	37		7110						10.2		10.2					
		δ=5	38		7110					1.5			1.5					
		δ=6	39		7110				0.03	0.2	0.1		0.33					
		δ=8	40		7110				0.2	0.07			0.27					
		δ=10	41		7110					0.05			0.05					
		δ=12	42		7110					0.2			0.2					
	Итого		43						0.23	2.02	10.3	0.3	12.85					
Всего профиля			44						0.23	2.02	10.3	0.3	12.85					
Трубы стальные электросварные с вогнутой полкой ТУ14-3-194-73	ВСт3кп2-1 ТУ14-1-3023-80	труба 28×25×1.8	45									0.3	0.3					
	Итого		46	11240	9866							0.3	0.3					
Листы стальные с ромбическим и чечевичным рифлением Технические условия ГОСТ 8568-77*	ВСт3кп2-1 ТУ14-1-3023-80	δ=5	47							14.0			14.0					
	Итого		48	11240	7152					14.0			14.0					
Лента холоднокатаная из низколигированной стали. Технические условия ГОСТ 503-81	ВСт3кп2-1 ТУ14-1-3023-80	−14×1.8	49									0.01	0.01					
	Итого		50	11240	—							0.01	0.01					
Профиль гнутый Швеллеры равнополочные ГОСТ 8278-75*	ВСт3кп2-1 ТУ14-1-3023-80	Е80×60×4	51		7419				0.9	0.8			1.7					
	Итого		52	11240					0.9	0.8			1.7					
Проволока стальная низкоуглеродистая общего назначения ГОСТ 3282-74*	ВСт3кп2-1 ТУ14-1-3023-80	ф3	53									0.01	0.01					
	Итого		54	11240	—							0.01	0.01					
Сетки стальные плетеные одинарные Технические условия ГОСТ 5336-80	ВСт3кп2-1 ТУ14-1-3023-80	Р20-1.6	55									0.03	0.03					
	Итого		56	11240	—							0.03	0.03					
Итого масса металла			57						9.78	48.23	12.0	0.65	70.66					
Лестницы лист 5			58										3.37					
Всего масса металла			59										74.03					
В том числе по маркам	ВСт3Гпс5		60										8.3					
	ВСт3пс6-1		61										13.19					
	ВСт3сп5		62										13.15					
	ВСт3сп5-1		63										0.3					
	ВСт3кп2		64										4.8					
	ВСт3кп2-1		65										34.29					
Масса поставки элементов по кварталам, т (заполняется заказчиком)		I																
		II																
		III																
		IV																

Согласовано

Взам. инв. №

Подпись и дата

Инв. № подл.

Привязан

Инв. №

9328/5 68

Проверил	Макарова	
Инженер	Андреева	
Вед. инж.	Макарова	
Рук. гр.	Мартунов	
Нач. ОСП-1	Саакьянц	
Гл. спец. ТО	Боярченко	
Н. контр.	Луценко	
ГИП	Осташевский	

ТП 904-1-66.86-КМ

Компрессорная станция БК-250АО с осушкой воздуха

Стадия	Лист	Листов
РП	3	

Техническая спецификация металла на объект (окончание)

ГОССТРОЙ СССР РОСТОВСКИЙ ПРОМСТРОЙНИИПРОЕКТ

копировал Ненашева

Типовой проект 904-1-66.86 -КМ Альбом 5

Вид профиля и ГОСТ, ТУ	Марка металла и ГОСТ	Обозначение и размер профиля (мм)	№№ по порядку	Код: Марки металла	Код: Вида профиля	Код: Размера профиля	Количество (шт)	Длина (мм)	Масса металла по элементам констр т: Лестницы (код элемента конструк 526242)	Площадки (526243)	Ограждения (526244)		Общая масса (т)	Масса потребности в металле по кварталам (заполняется изготовителем) (т): I	II	III	IV	Заполняется ВЦ
Сталь прокатная угловая равнополочная Сортамент ГОСТ 8509-72*	Вст3кп2-1 ТУ14-1-3023-80	L 25×3	1								0.14		0.14					
		L 75×6	2						0.03	0.10			0.13					
	Итого		3	11240	2120				0.03	0.10	0.14		0.27					
Всего профиля			4						0.03	0.10	0.14		0.27					
Сталь листовая горячекатаная Сортамент ГОСТ 19903-74*	Вст3кп2-1 ТУ14-1-3023-80	δ=4	5						0.03	0.02			0.05					
		δ=6	6						0.06				0.06					
		δ=8	7							0.04			0.04					
	Итого		8	11240	7110				0.09	0.06			0.15					
Всего профиля			9						0.09	0.06			0.15					
Сталь листовая холоднокатаная Сортамент ГОСТ 19904-74*	Вст3кп2-1 ТУ14-1-3023-80	δ=2	10							1.03			1.03					
		δ=2,5	11						0.25				0.25					
	Итого		12	11240	7220				0.25	1.03			1.28					
Всего профиля			13						0.25	1.03			1.28					
Листы стальные с ромбическим и чечевичным рифлением ГОСТ 8568-77*	Вст3кп2-1 ТУ14-1-3023-80	δ=4	14						0.12	0.16			0.28					
	Итого		15	11240	7152				0.12	0.16			0.28					
Проволока из углеродистой конструкционной стали. Технические условия ГОСТ 17305-71	Вст3кп2-1 ТУ14-1-3023-80	ф5	16							0.23			0.23					
	Итого		17	11240	—					0.23			0.23					
Профиль гнутый швеллеры равнополочные ГОСТ 8278-75*	Вст3кп2-1 ТУ14-1-3023-80	[160×50×4	18		7428					0.18			0.18					
		[180×50×4	19		7430				0.44				0.44					
	Итого		20	11240					0.44	0.18			0.62					
Всего профиля			21						0.44	0.18			0.62					
Швеллеры стальные гнутые неравнополочные ГОСТ 8281-80	Вст3кп2-1 ТУ14-1-3023-80	L 50×40×12×25	22								0.56		0.56					
	Итого		23	11240	7319						0.56		0.56					
Профиль гнутый ЦМТУ 2-130-70	Вст3кп2-1 ТУ14-1-3023-80	[90×30×25×3	24								0.34		0.34					
	Итого		25	11240	—						0.34		0.34					
Итого масса металла			26						0.93	1.76	1.04		3.73					
Всего масса металла			27						0.93	1.76	1.04		3.73					
В том числе по маркам			28						0.93	1.76	1.04		3.73					
Масса поставки элементов по кварталам, т (заполняется заказчиком)		I																
		II																
		III																
		IV																

Инв. № подл. | Подпись и дата | Взам. инв. №

Привязан

Инв. №

9328/5 69

Проверил	Макарова		
Инженер	Андреева		
Ст. инж.	Макарова		
Рук. гр.	Моргунов		
Нач. ОСП-1	Саакьянц		
Гл. спец. ТО	Боярченко		
Н. контр.	Луценко		
ГИП	Осташевский		

ТП 904-1-66.86 -КМ

Компрессорная станция 6К-250 АО с осушкой воздуха

Стадия	Лист	Листов
РП	4	

Техническая спецификация металла на лестницы

ГОССТРОЙ СССР РОСТОВСКИЙ ПРОМСТРОЙНИЙ ПРОЕКТ

копировал Ненашева

Типовой проект 904-1-66.86 - КМ Альбом 5

Наименование конструкции по номенклатуре прейскуранта №01-22	позиции по прейск. №01-22	№ пл.	код конструкций	Масса конструкций, т: всего стали, повыш. и высокопроч.	по видам профилей стали: широкополочные двутавры	балки и швеллер	крупносортная сталь	средне сортная сталь	мелкосортная сталь	толстолистовая сталь	универсальная сталь	тонколистовая сталь	гнутые и гнутосварные	трубы	прочие	всего	количество шт	Серия типовых конструкций
Типовые конструкции																		
Лестницы, площадки, ограждения																		
МЛХРБ 45-12.8	102-166	1	5262420146				0,01			0,01		0,05	0,06			0,13	2	
МЛХРБ 45-30.8	102-177	2	5262470155				0,02			0,02		0,20	0,21			0,46	3	
МЛХФ 45-36.8	102-201	3	5262420217				0,01			0,10			0,09			0,20	1	
ОГл МЛХ 45-10.12	102-287	4	5262440101						0,01				0,02			0,03	2	
ОГп МЛХ 45-10.12	102-288	5	5262440102						0,01				0,02			0,03	2	
ОГл МЛХ 45-10.30	102-293	6	5262440107						0,02				0,10			0,12	3	
ОГп МЛХ 45-10.30	102-294	7	5262440106						0,02				0,10			0,12	3	
ОГл МЛХ 45-10.36	102-295	8	5262440105						0,01				0,02			0,03	1	
ОГп МЛХ 45-10.36	102-296	9	5262440110						0,01				0,02			0,03	1	14503-3 вып 1 часть 1, 2
ПМХРБ-12.8	102-357	10	5262430147				0,07			0,01		0,09	0,13		0,01	0,32	7	
ПМХРБ-21.8	102-366	11	5262430156				0,02			0,01		0,02	0,05		0,01	0,11	2	
ОГПМХЭБ-10.9	102-479	12	5262440201						0,06				0,06			0,07	6	
ОГПМХЭБ-10.12	102-480	13	5262440202						0,01				0,04			0,05	4	
ОГПМХЭБ-10.15	102-481	14	5262440203						0,01				0,03			0,04	2	
ОГПМХЭБ-10.21	102-482	15	5262440205						0,02				0,19			0,21	12	
ОГПМХЭБ-10.24	102-484	16	5262440206						0,01				0,02			0,03	1	
ОГПМХЭБ-10.36	102-486	17	5262440208						0,01				0,03			0,04	1	
ОГПМХЭБ-10.42	102-487	18	5262440209						0,01				0,03			0,04	1	
ОГПМХЭБ-10.54	102-489	19	5262440211						0,01				0,09			0,10	2	
ОГПМХЭБ-10.60	102-490	20	5262440212						0,03				0,20			0,23	4	
ПМХФ-54.8	102-426	21	5262430235				0,01			0,15			0,09			0,25	1	
РН 15	102-543	22	—									0,96			0,22	1,19	80	ТУ36-2044-77
Нетиповые конструкции																		
Подвесной путь	303-29	23	5262350105			8,8	0,12			0,24			0,92			10,19		
Рабочие площадки	309-28	24	5262337001		8,80	16,40	5,18		1,97	16,50			0,82			50,17		
Короба, шахта	323	25	—			1,13	0,72			10,5						12,47		
Жалюзийные решетки	—	26	—									0,30		0,3	0,05	0,66		
Итого		27			8,80	26,33	6,16		2,17	27,54		1,62	3,34	0,3	0,29	77,32		

Согласовано

Инв. № подл. | Подпись и дата | Взам. инв. №

Привязан

9328/5 70 Инв. №

ТП 904-1-66.86-КМ

Компрессорная станция БК-250 Ао с осушкой воздуха

Проверил	Макарова	
Инженер	Андреева	
Вед. инж.	Макарова	
Рук. гр.	Моргунов	
Нач. ОСП-1	Саакьянц	
Гл. спец. ТО	Боярченко	
Н. контр.	Луценко	
ГИП	Осташевский	

Стадия	Лист	Листов
РП	5	

Ведомость металлоконструкций по видам профилей

ГОССТРОЙ СССР РОСТОВСКИЙ ПРОМСТРОЙНИИПРОЕКТ

копировал Ненашева

Формат А2

Типовой проект 904-1-66.86-КМ. Альбом 5

Схема расположения подвесных путей

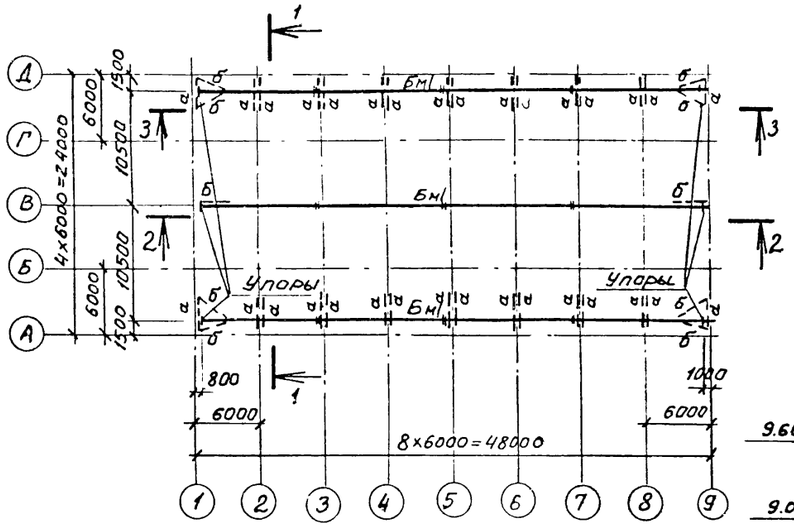

1-1

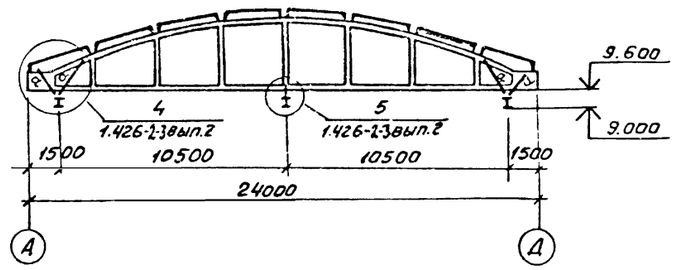

2-2

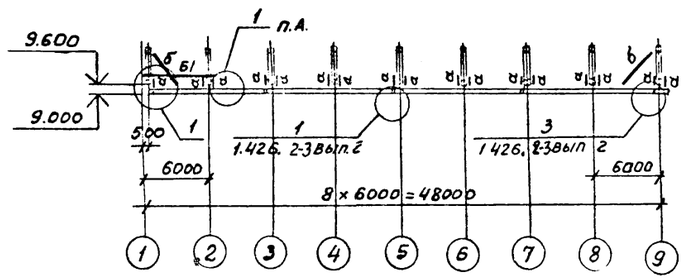

3-3

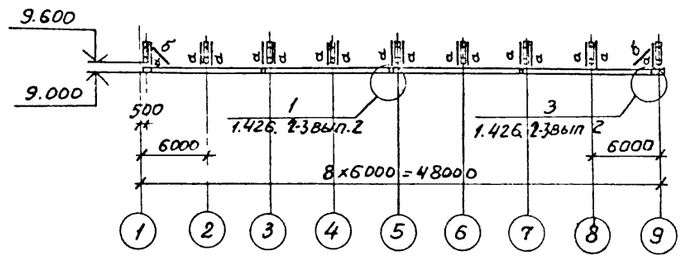

4-4

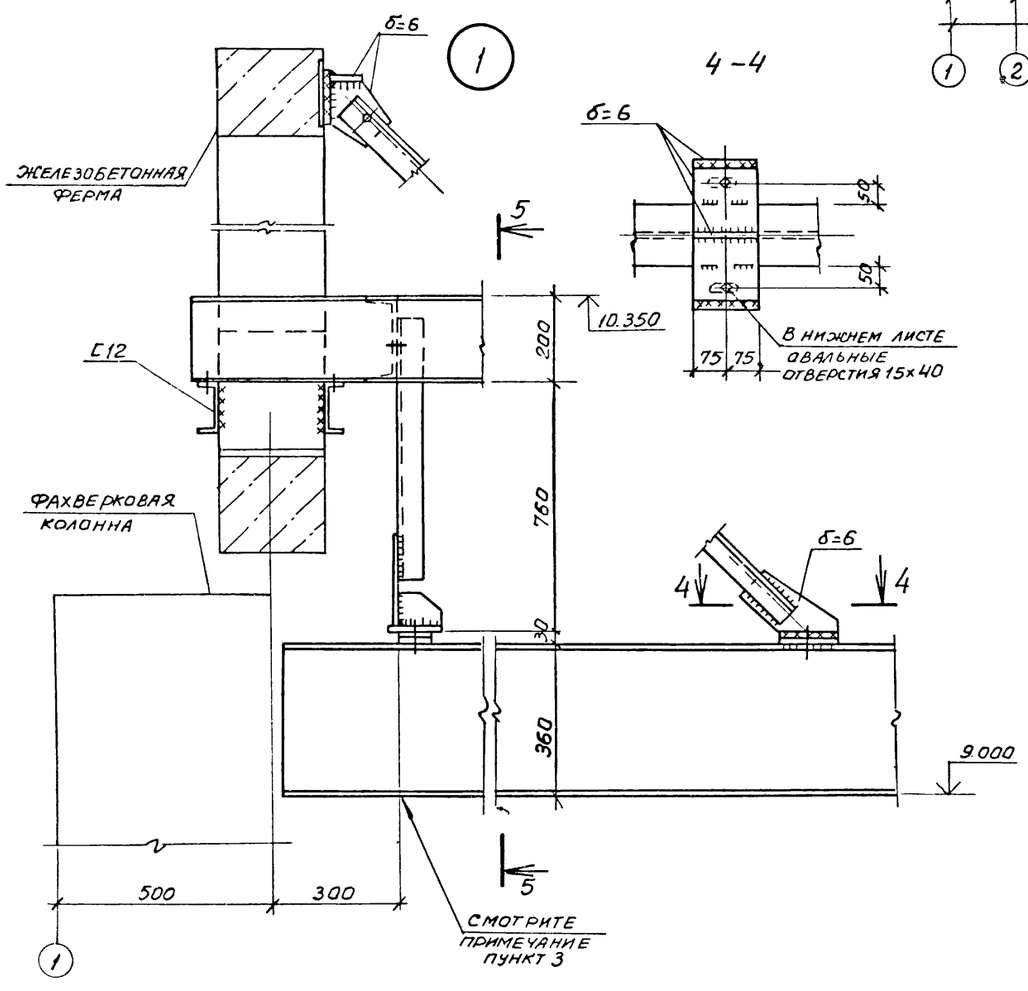

5-5

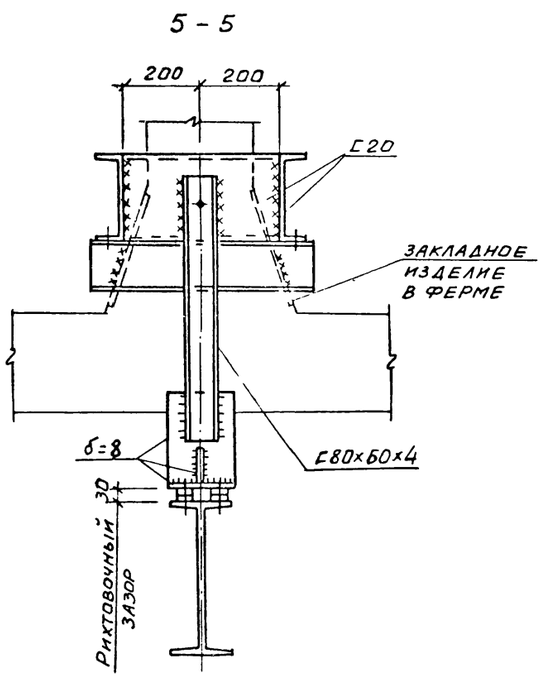

1 Конструкции сварные. Сварку элементов подвесных путей производить электродами Э42А по ГОСТ 9467-75.
2. Сварка ручная дуговая $h_ш$ = 6 мм.
3. Упор условно не показан.

Ведомость элементов

Марка	Сечение: Эскиз	Поз	Состав	Опорные усилия: M, тс.м	N, тс	Q, тс	Группа констр	Марка металла	Примечание
Бм1	I		I36М			9,9	II	Вст3Гпс5	
Б1	400		2С20	—	—	9,6	IV	Вст3кп2-1	
а	С		С80×50×4	—	9,9	—	IV		
б	L		L63×5	—	—	—	IV		По гибкости

Привязан

Инв №

9328/5 71

ТП 904-1-66.86 -КМ

Компрессорная станция 6К-250.00 с осушкой воздуха

Проверил	Макарова	
Инженер	Андреева	
Ст. инж.	Макарова	
Рук. гр.	Моргунов	
Нач. осп.	Саакьянц	
Гл. спец. т.о.	Боярченко	
Н. контр.	Луценко	
ГИП	Осташевский	

Схема расположения подвесных путей

Стадия	Лист	Листов
РП	6	

Госстрой СССР Ростовский Промстройниипроект

Опировал: Шипова

Инв. № подл. | Подпись и дата | Взам. инв. №

Типовой проект 904-1-66.86-КМ. Альбом 5

Инв. № подл. | Подпись и дата | Взам. инв. №

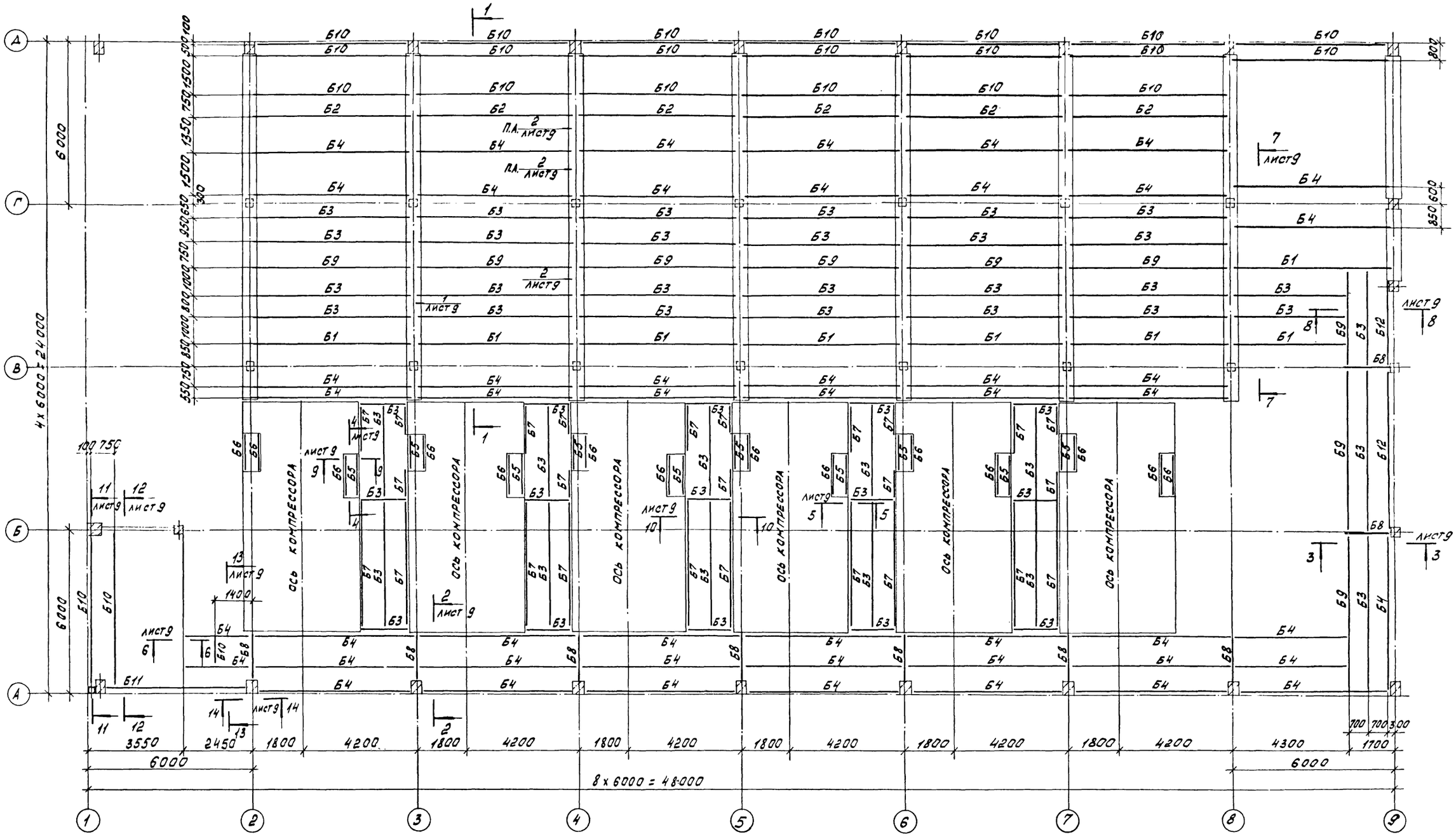

1-1

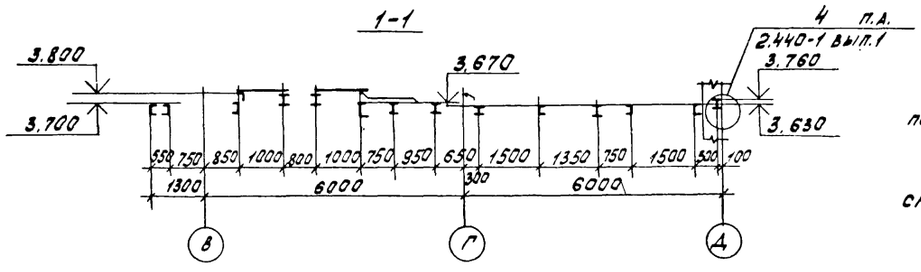

1. Сварку производить электродами Э42 по ГОСТ 9467-75.
2. Сварка ручная дуговая h_w = 6 мм.
3. Ведомость элементов смотрите на листе 8.

Привязан

Инв. №

9328/5

Проверил	Макарова		ТП 904-1-66.86-КМ	
Инженер	Андреева		Компрессорная станция БК-250АС с осушкой воздуха.	
Вед. инж.	Макарова			Стадия: РП; Лист: 7; Листов:
Рук. гр.	Моргунов			
Нач. отд.	Саакьянц			
Гл. спец. т.о	Боярченко		Схема расположения балок перекрытия на отметке 3.800. Разрез 1-1.	Госстрой СССР Ростовский промстройниипроект
Н. контр.	Луценко			
ГИП	Осташевский			

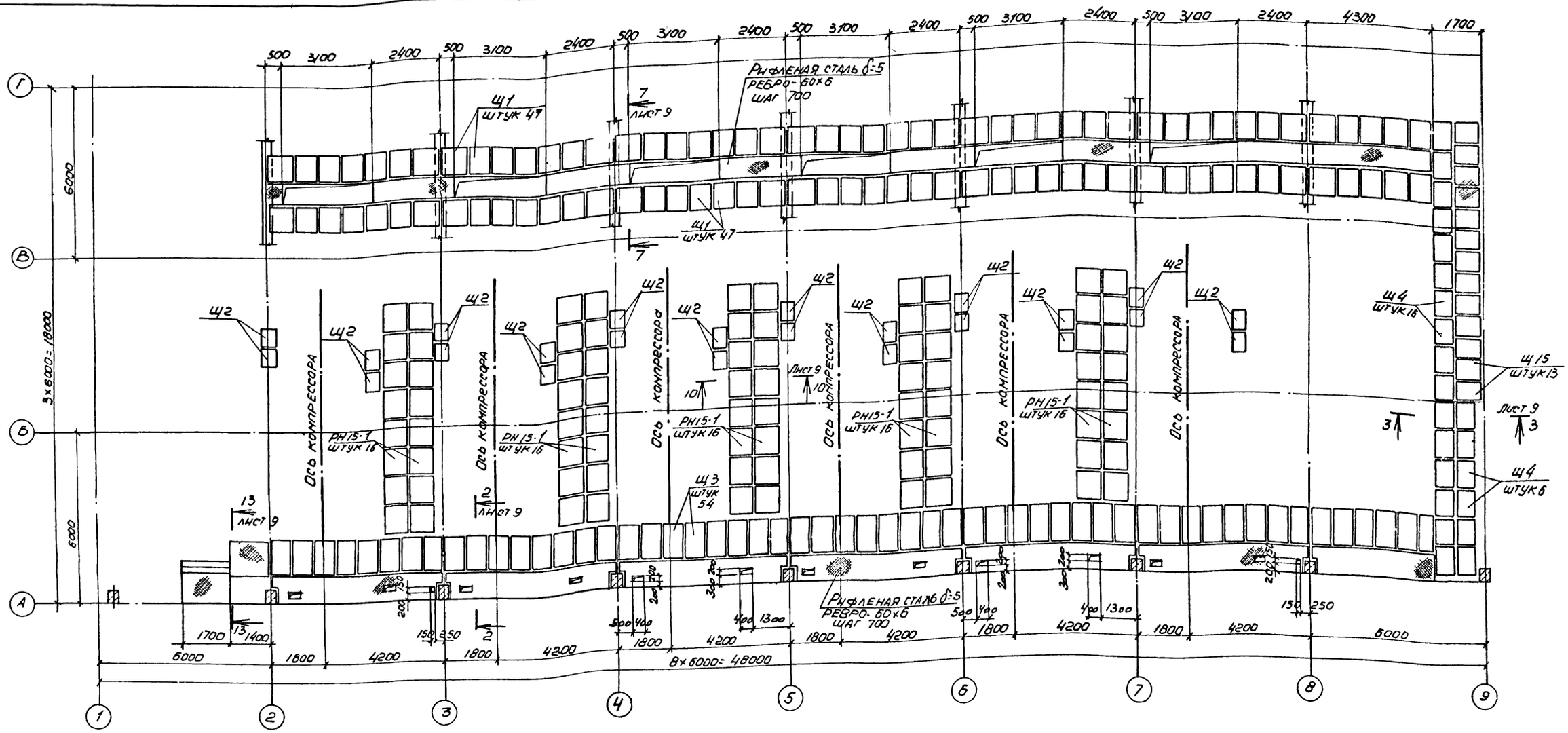

1. Сварку производить электродами Э42 по ГОСТ 9467-75.
2. Сварка ручная дуговая $h_ш$=6мм.
3. Настил типа „Батайск" РН15-1 выполнить по ТУ 36-2044-77.
4. Временная нормативная нагрузка на перекрытие между компрессорами $q^н$=3.0кПа (300 кгс/м²), на остальные участки перекрытия $q^н$=6.0кПа (600 кгс/м²).
5. Схема ограждений дана на листе 17.

Ведомость элементов

Марка	Сечение: Эскиз	Поз	Состав	Опорные усилия: M_1 ТСМ	N_1 ТС	Q ТС	Группа констр.	Марка металла	Примечание
Б1	2 30 1	1	С30	—	—	5.1	IV	ВСт3кп2-1	
		2	L63×5	—	—	—	IV		Конструкт.
Б2	I		I26Б1	—	—	4.1	IV	ВСт3пс6-1	
Б3	I		I20Б1	—	—	1.7	IV		
Б4	[		С22	—	—	2.1	IV	ВСт3кп2-1	
Б5	25 1 2	1	L125×8	—	—	3.4	IV	ВСт3пс6-1	
		2	L63×5	—	—	—	IV	ВСт3кп2-1	Конструкт
Б6	L		L125×9	—	—	3.4	IV	ВСт3пс6-1	
Б7	L		L63×5	—	—		IV		Конструкт.
Б8	I		I16	—	—	3.3	IV	ВСт3кп2-1	
Б9	[		С30	—	—	5.1	IV		

Ведомость элементов

Марка	Сечение: Эскиз	Поз.	Состав	Опорные усилия: M_1 ТСМ	N_1 ТС	Q ТС	Группа констр.	Марка металла	Примечание
Б10	[		С16	—	—	0.8	IV	ВСт3кп2-1	
Б11	I		I30Б1	—	—	5.2	IV	ВСт3пс6-1	
Б12	1 2	1	С22	—	—	2.1	IV	ВСт3кп2-1	
		2	L50×5	—	—	—	IV		
Щ1	Лист 14						IV		
Щ2							IV		
Щ3							IV		
Щ4							IV		
Щ15							IV		
РН15-1	ТУ 30-2044-77			—	—	4.7	IV		
α	L		L63×5	—	—	—	IV		По гибкости

Привязан

Инв. №

9328/5 73

Провер.	Макарова	
Инженер	Андреева	
Ст. инж.	Макарова	
Рук. гр.	Моргунов	
Нач. осп.	Саакьянц	
Гл. спец.	Боярченко	
Н. контр.	Луценко	
ГИП	Осташевский	

ТП904-1-66.86-КМ

Компрессорная станция 6К-250 АО с осушкой воздуха

Стадия	Лист	Листов
РП	8	

Схема расположения щитов перекрытия на отметке 3.800

Госстрой СССР
Ростовский
Промстройниипроект

2–2

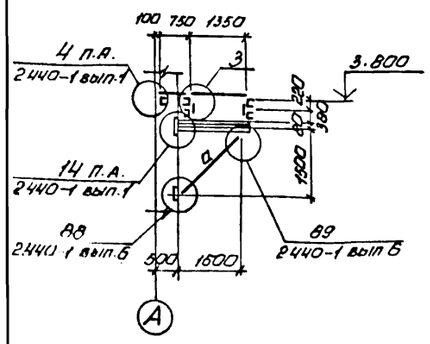

3–3

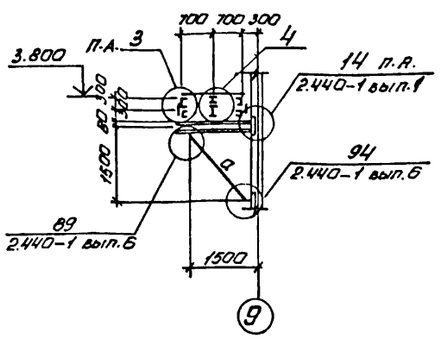

4–4

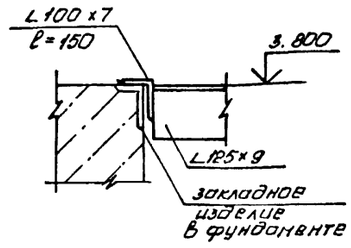

5–5

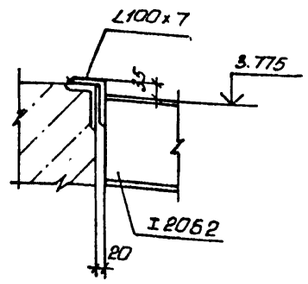

6–6

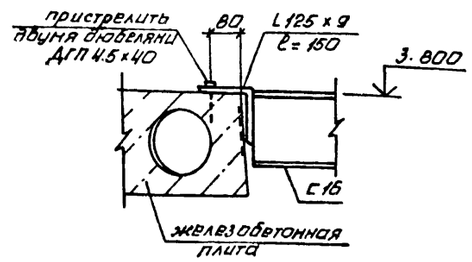

7–7

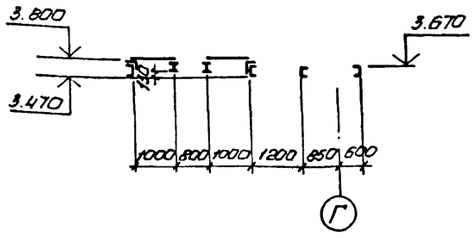

8–8

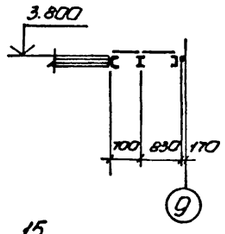

9–9

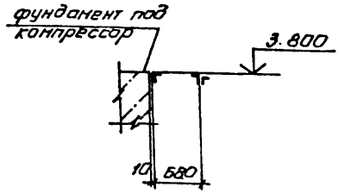

10–10

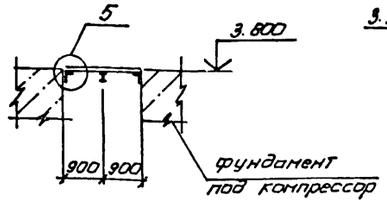

11–11

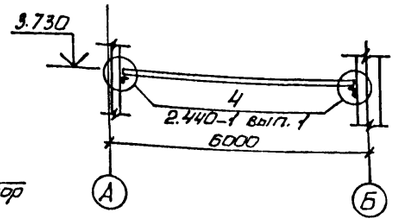

12–12

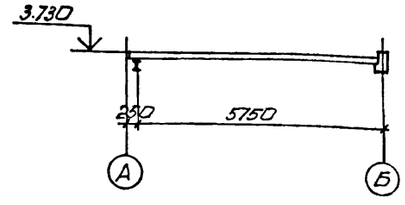

15–15

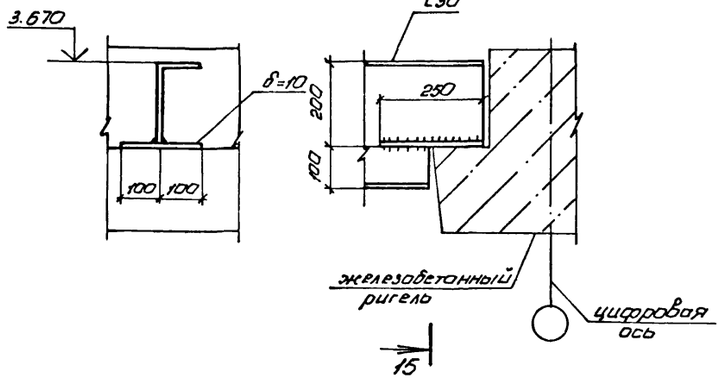

16–16

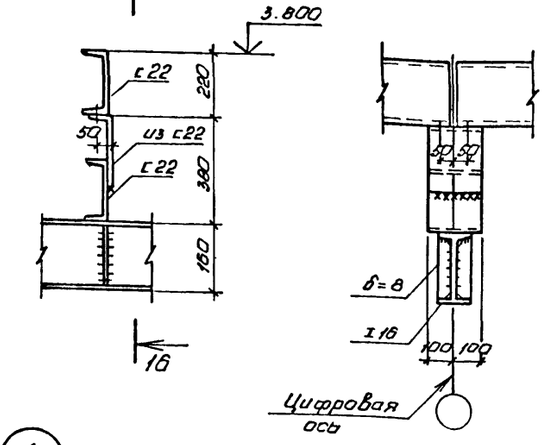

13–13

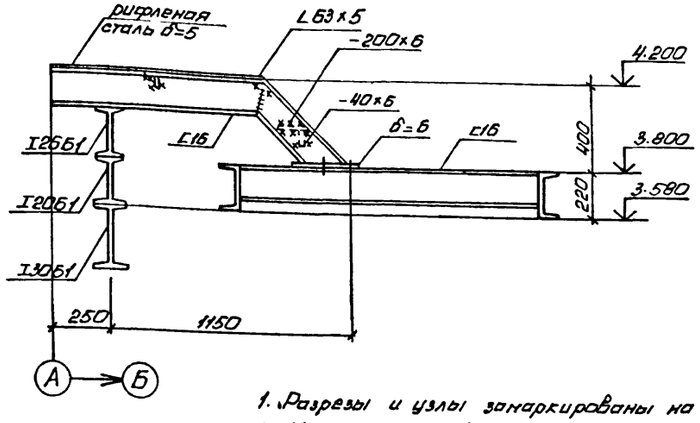

14–14

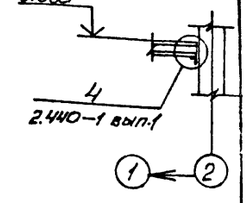

17–17

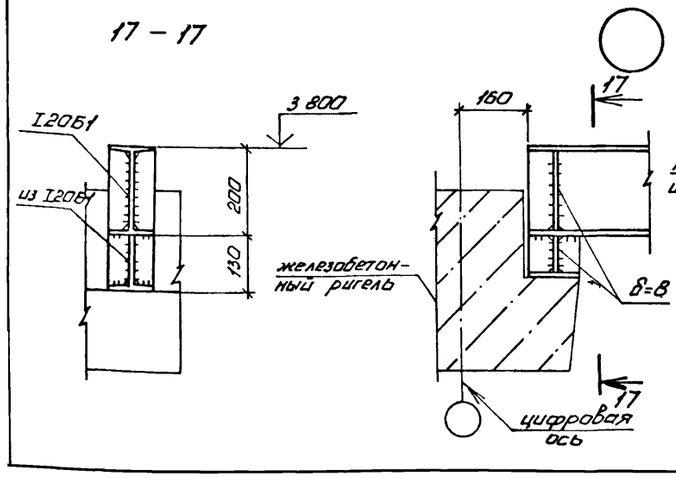

18–18

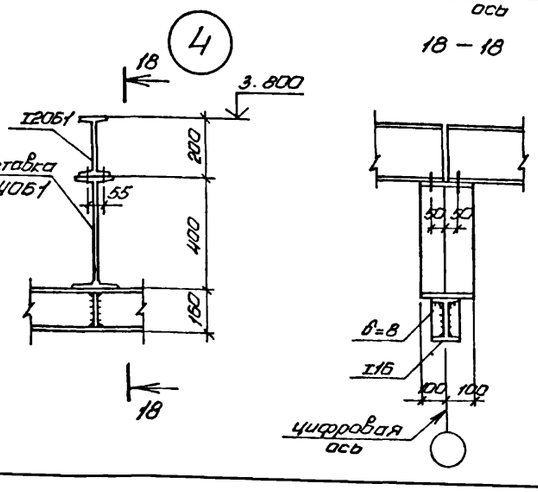

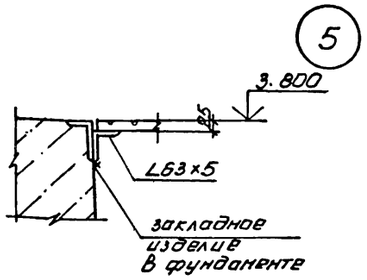

1. Разрезы и узлы замаркированы на листах 7 и 8.
2. Конструкции сварные. Сварку производить электродами типа Э42 по ГОСТ 9467-75.
3. Сварка ручная дуговая $h_ш$ = 6 мм.

Привязан

Инв № 9328/5 74

			ТП 904-1-66.86-КМ	
Проверил	Макарова		Компрессорная станция 6К-250Ао с осушкой воздуха	
Инженер	Андреева			
Вед.инж.	Макарова			
Рук.гр.	Моргунов			Стадия: Р; Лист: 9; Листов:
Нач.ОПТ-1	Саакьянц			
Гл.спец.ТО	Бондаренко			
Н.контр.	Луценко		Разрезы 2-2—14-14 Узлы 1-5	Госстрой СССР РОСТОВСКИЙ ПРОМСТРОЙНИИПРОЕКТ
ГИП	Осташевский			

Копировал Ненашева

Формат А1

Типовой проект 904-1-66.86 КМ Альбом 5

Схема расположения балок на отметке 3.200

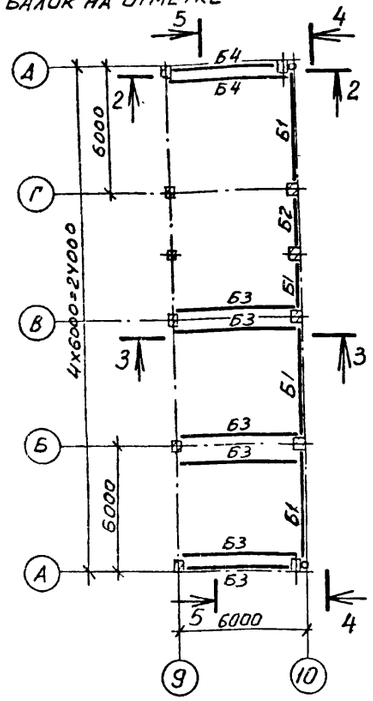

Схема расположения балок на отметке 7.400

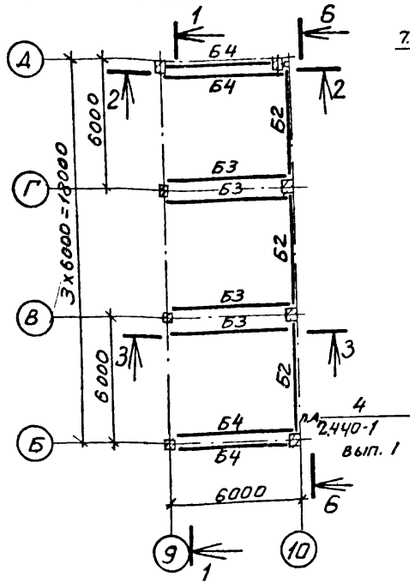

1-1

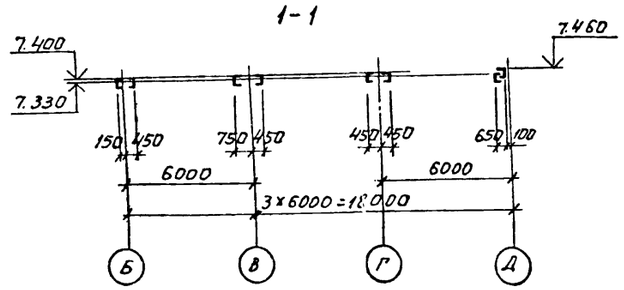

2-2

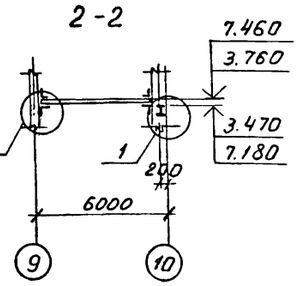

3-3

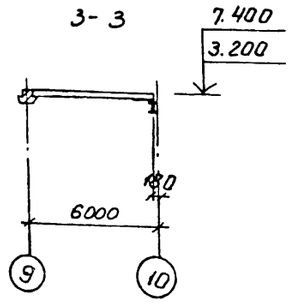

5-5

4-4

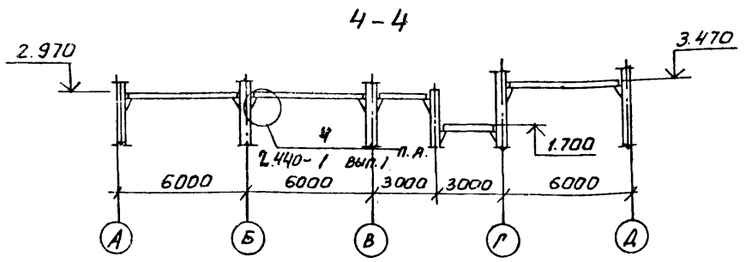

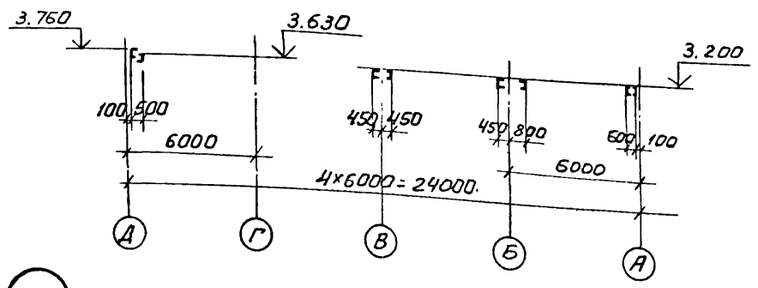

6-6

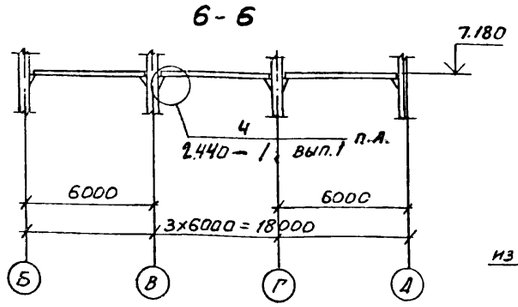

7-7

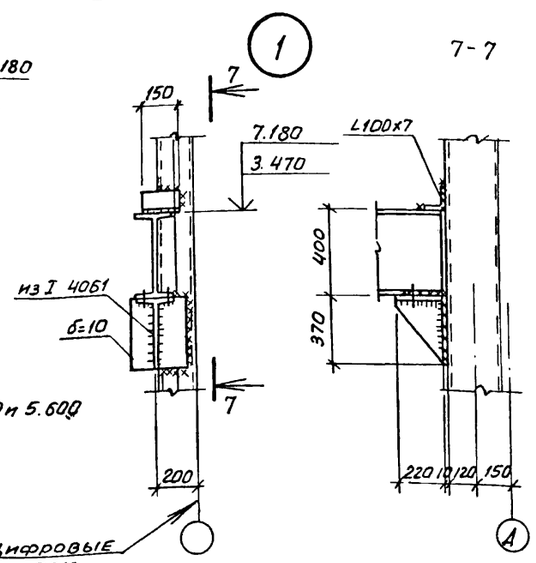

8-8

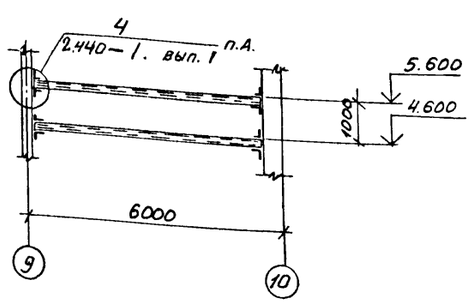

Схема расположения балок на отметках 4.600 и 5.600

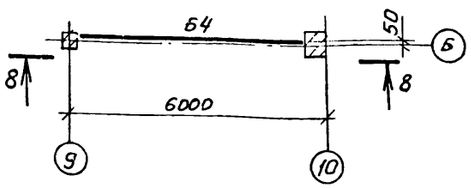

Ведомость элементов

Марка	Сечение: эскиз	Сечение: поз	Сечение: состав	Опорные усилия: M, тс,м	Опорные усилия: N, тс	Опорные усилия: Q, тс	Группа констр.	Марка металла	Примечание
Б1	I		I 40Б1	—	—	9.1	IV	ВСт3пс6-1	
Б2	I		I 30Б1	—	—	5.2	IV		
Б3	[		[22	—	—	2.1	IV	ВСт3кп2-1	
Б4	[		[16	—	—	1.1	IV		

1. Конструкции сварные. Сварку производить электродами Э42 по ГОСТ 9467-75.
2. Сварка ручная дуговая $h_ш$ = 6 мм.

Привязан

Инв. № подл. | Подпись и дата | Взам. инв. №

9328/5 75

ТП 904-1-66.86-КМ

Компрессорная станция 6К-250 АО с осушкой воздуха

			Стадия	Лист	Листов
Проверил	Макарова		РП	10	
Инженер	Андреева				
Ст. инж.	Макарова				
Рук. гр.	Моргунов				
Нач. ОСП-1	Саакьянц				
Гл. спец. т.о	Бояренко				
Н. контр.	Луценко				
ГИП	Осташевский				

Схема расположения балок на отметках 3.200, 4.600, 5, 600, 7.400.

Госстрой СССР Ростовский Промстройниипроект

Копировал Шипова

Формат А2

Типовой проект 904-1-66.86 КМ. Альбом 5

Схема расположения коробов электрокабелей

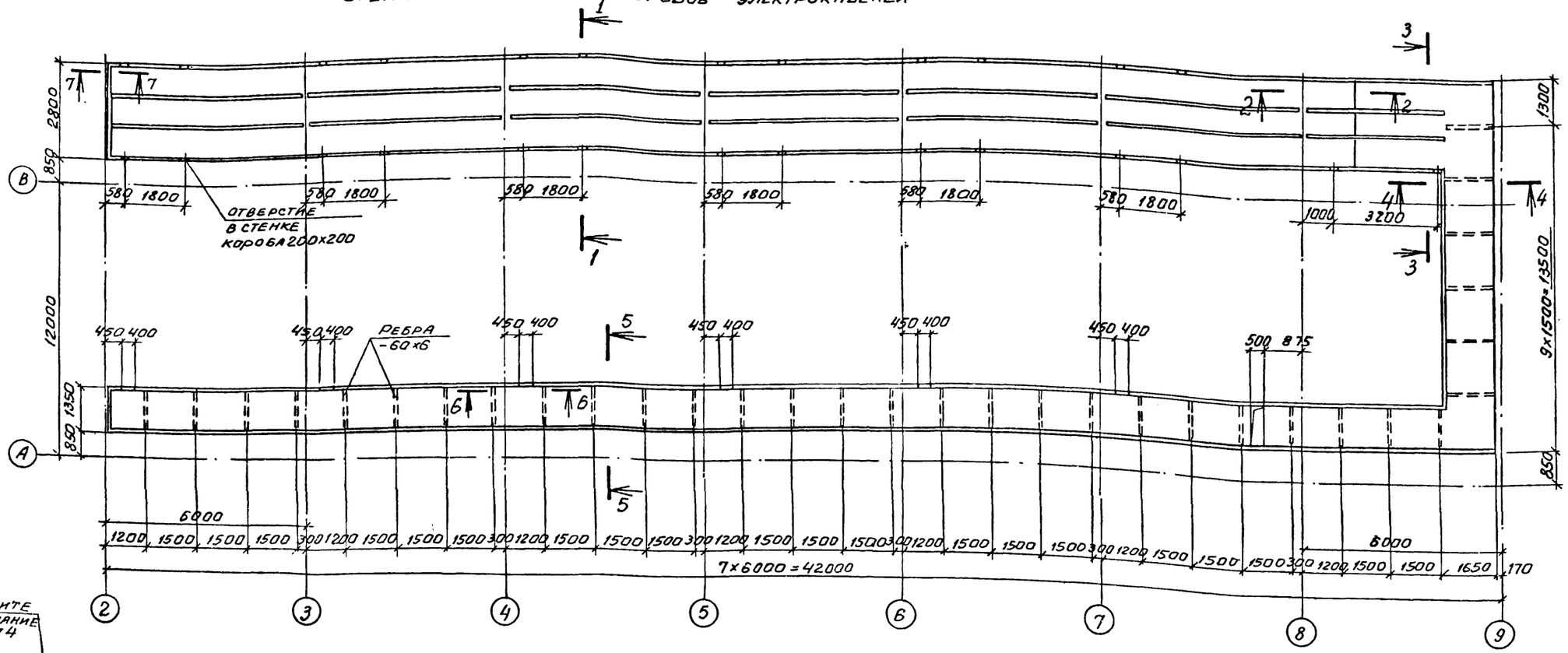

7-7

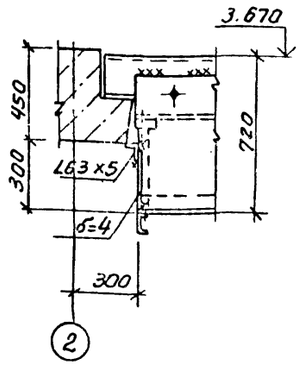

8-8

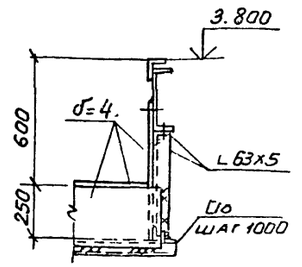

1-1

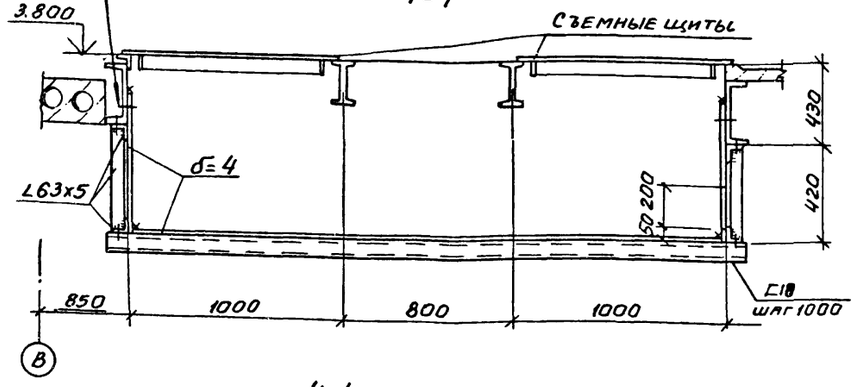

2-2

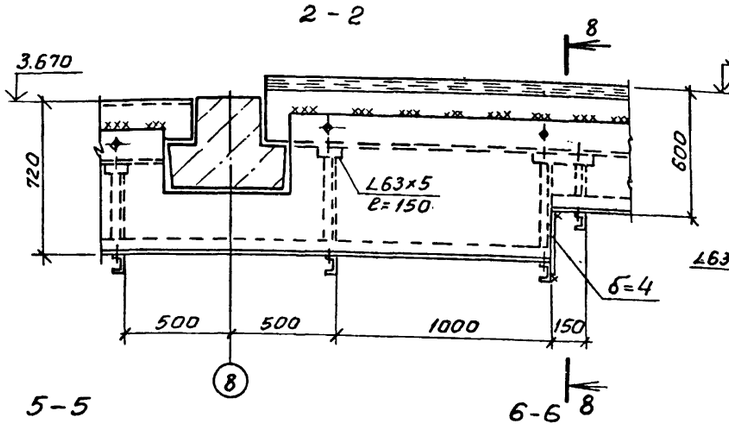

3-3

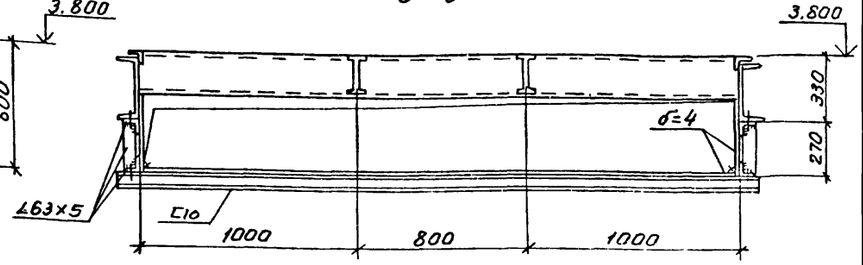

4-4

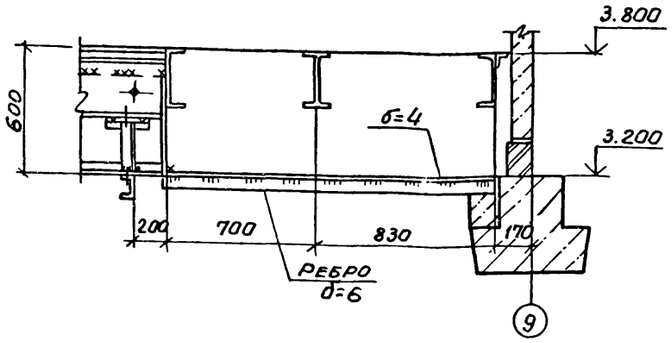

5-5

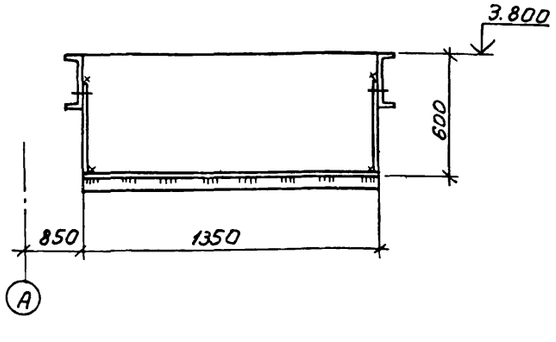

6-6

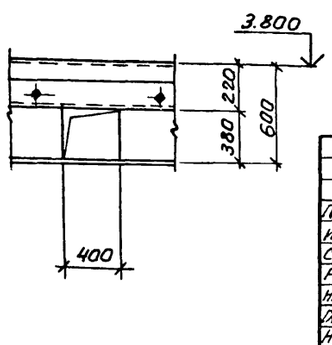

1. Шахту электрокабелей смотрите на листе 12.
2. Конструкции сварные. Сварку производить электродами Э42 по ГОСТ 9467-75.
3. Сварку коробов выполнять прерывистым швом $\frac{б-60}{200}$
4. Монтажные болты предусмотреть до установки плит перекрытия.
5. Съемные металлические щиты смотрите на листе 14.

Привязан:

Инв.№

9328/5 76

Проверил	Макарова		
Инженер	Андреева		
Ст.инж.	Макарова		
Рук. гр.	Моргунов		
Нач.ОСП-1	Саакьянц		
Гл.специал.	Бояруенко		
Н.контр.	Луценко		
ГИП	Осташевский		

ТП 904-1-66.86-КМ

Компрессорная станция 6К-250 АО с осушкой воздуха

Стадия	Лист	Листов
РП	11	

Схема расположения коробов электрокабелей

ГОССТРОЙ СССР РОСТОВСКИЙ ПРОМСТРОЙНИИПРОЕКТ

Копировал: Шипова

Формат А2

Согласовано

Инв.№ подл. | Подпись и дата | Взам.инв.№

Типовой проект 904-1-66.86 КМ. Альбом 5

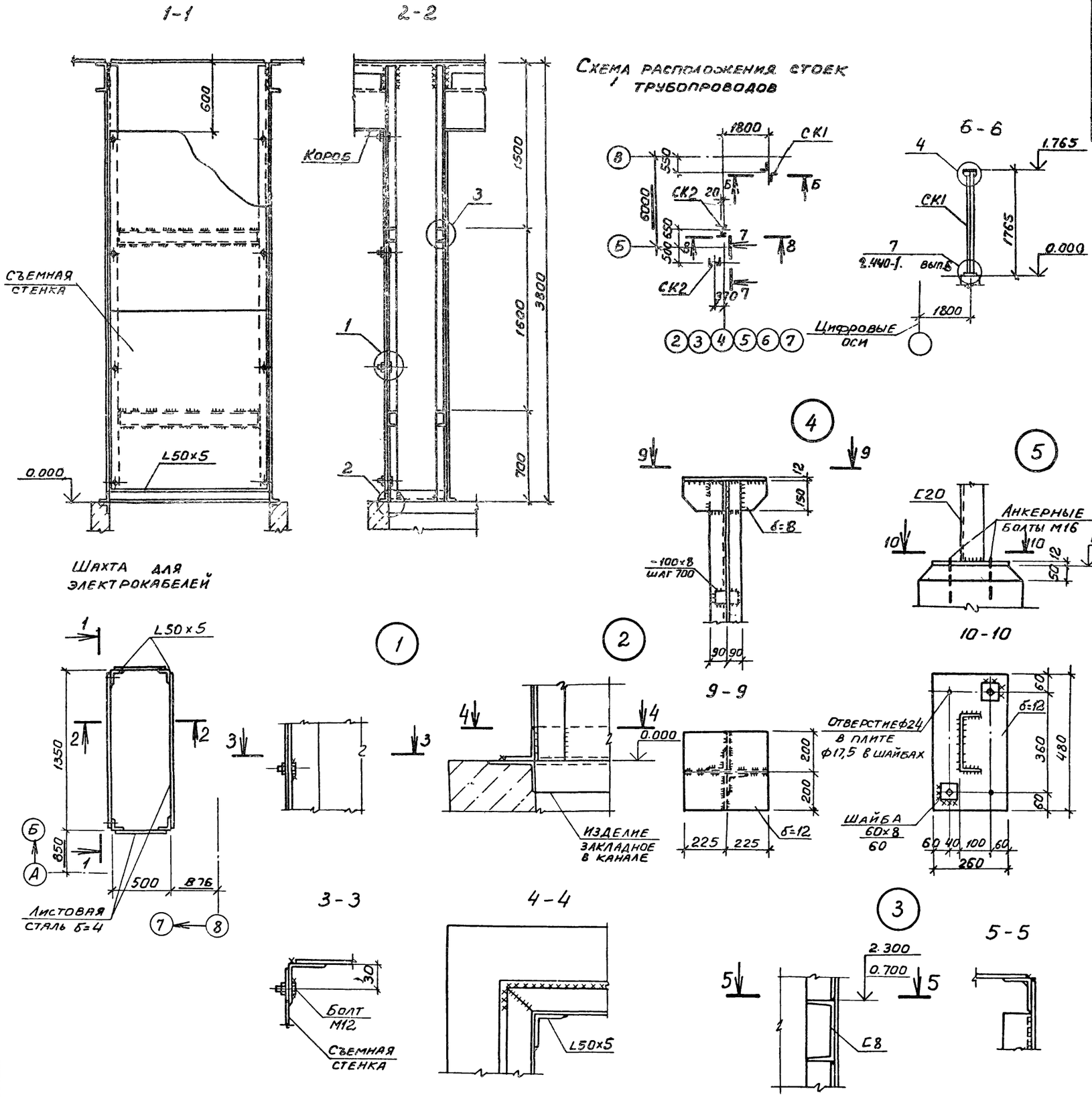

Ведомость элементов									
Марка	Сечение			Опорные усилия			Группа констр.	Марка металла	Примечание
	Эскиз	Поз	Состав	M, тс,м	N, тс	Q тс			
СК1			2∠63x5	–	1,2	–	IV	Вст3кп2-1	
СК2	[		[20	0,01	–	–	IV	Вст3кп2-1	

1. Конструкции сварные. Сварку производить электродами Э42 по ГОСТ 9467-75.
2. Сварку шахты выполнять сплошным швом высотой $h_ш$=4мм, остальные конструкции – $h_ш$=6мм
3. Монтаж конструкций производить на болтах нормальной точности и сварке, согласно узлам. Болты плотно затянуть, нарезку расчеканить.
4. Нагрузка на опоры трубопровода $N^н$=12 кН.
5. П.А. по аналогии.

Привязан

9328/5 77

Инв.№

Проверил	Макарова		
Инженер	Андреева		
Ст инж.	Макарова		
Рук. гр.	Моргунов		
Нач ОСП-1	Саакьянц		
Гл спец ТО	Боярченко		
Н контр	Луценко		
ГИП	Осташевский		

ТП904-1-66.86-КМ

Компрессорная станция 6К-250А0 с осушкой воздуха

Стадия	Лист	Листов
РП	12	

Шахта для электрокабелей
Схема расположения стоек трубопроводов

Госстрой СССР
Ростовский промстройниипроект

Копировал: Шипова

Типовой проект 904-1- -КМ Альбом 5

Схема расположения щитов на отметке 0.000

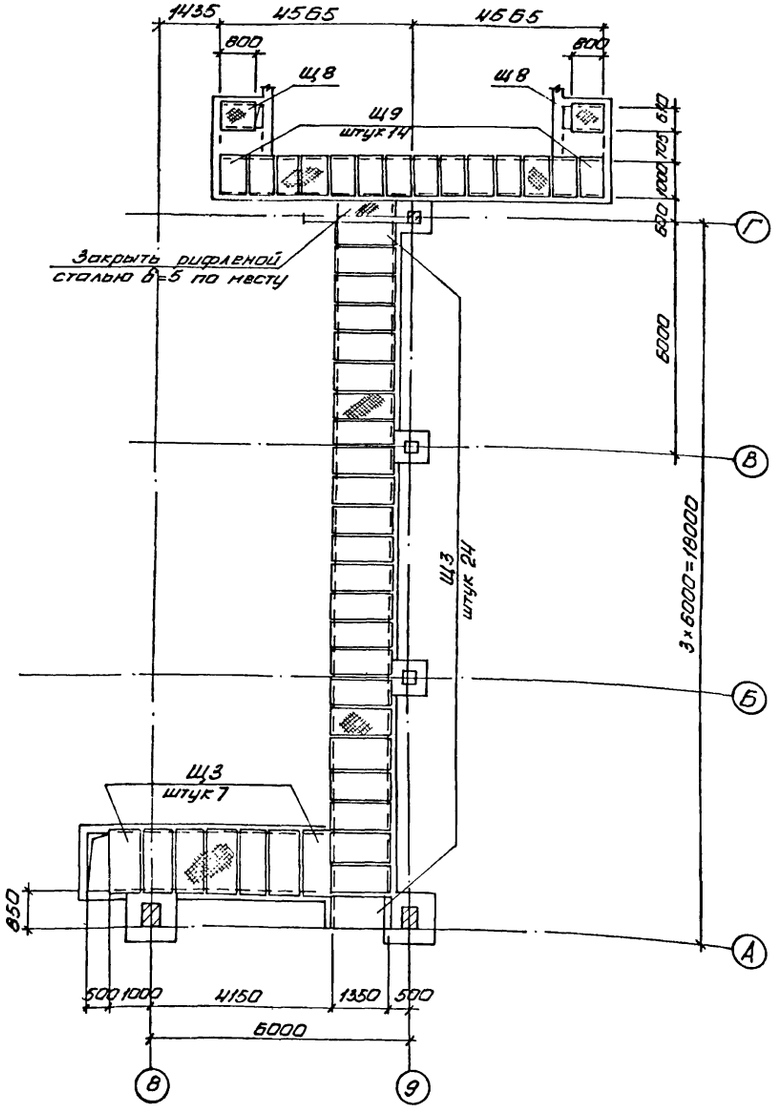

1-1

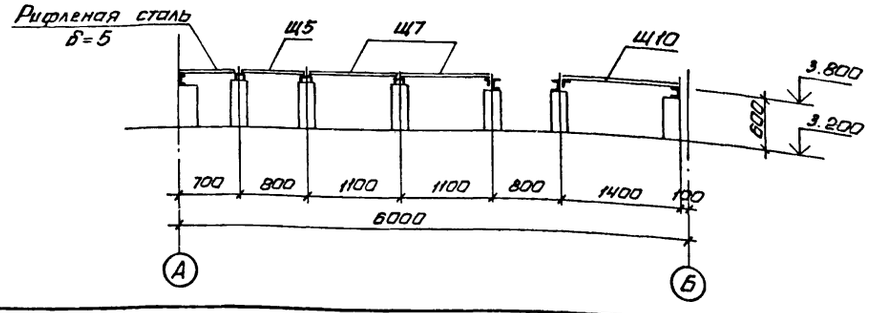

Схема расположения балок на отметке 3.800

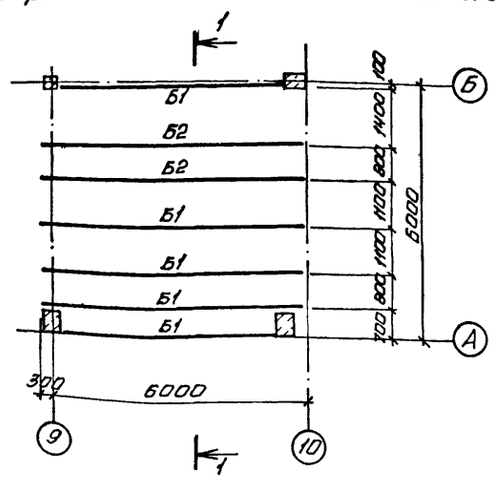

Схема расположения щитов на отметке 3.800

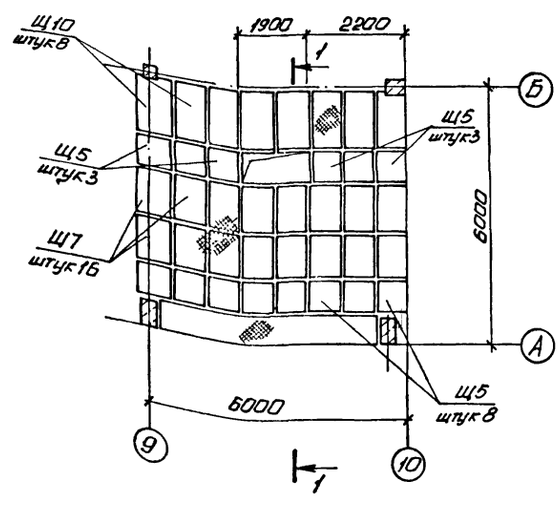

Ведомость элементов

	сечение: эскиз	поз	состав	опорные усилия: M, тс.м	N, тс	Q, тс	группа конструк.	марка металла	примечание
Б1	[		[12	—	—	—	IV	ВСт3кп2-1	конструкт
Б2	2 1 [	1	[12	—	—	—	IV		"
		2	L 60×5	—	—	—	IV		"
Щ3	ТП 904-1- -КМ лист 14						IV		
Щ5							IV		
Щ7							IV		
Щ8							IV		
Щ9							IV		
Щ10							IV		

1. Конструкции сварные. Сварку производить электродами Э42 по ГОСТ 9467-75.

2. Балки на отметке 3.800 приварить к закладным изделиям в бетонных столбиках по всей длине примыкания швом $h_ш$=6мм. Сварка ручная дуговая.

3. Временная нормативная нагрузка на перекрытия $p^н$=5,0 кПа (500 кгс/м²).

Привязан

Инв № 9328/5 78

ТП 904-1- -КМ

Компрессорная станция с осушкой воздуха 6К-250А0

			Стадия	Лист	Листов
Вед.инж.	Макарова		РП	13	
Рук.гр.	Моргунов				
Нач.ОПТ	Саакьянц				
Гл.спец.ОВ	Боярченко				
Н.контр.	Луценко				
ГИП	Осташевский				

Схемы расположения щитов и балок на отметках 3.800 и 0.000

ГОССТРОЙ СССР РОСТОВСКИЙ ПРОМСТРОЙНИИПРОЕКТ

Копировал Ивашева

Формат А2

Инв.№ подл. | Подпись и дата | Взам. инв.№

Типовой проект 904-1-66.86-КМ Альбом 5

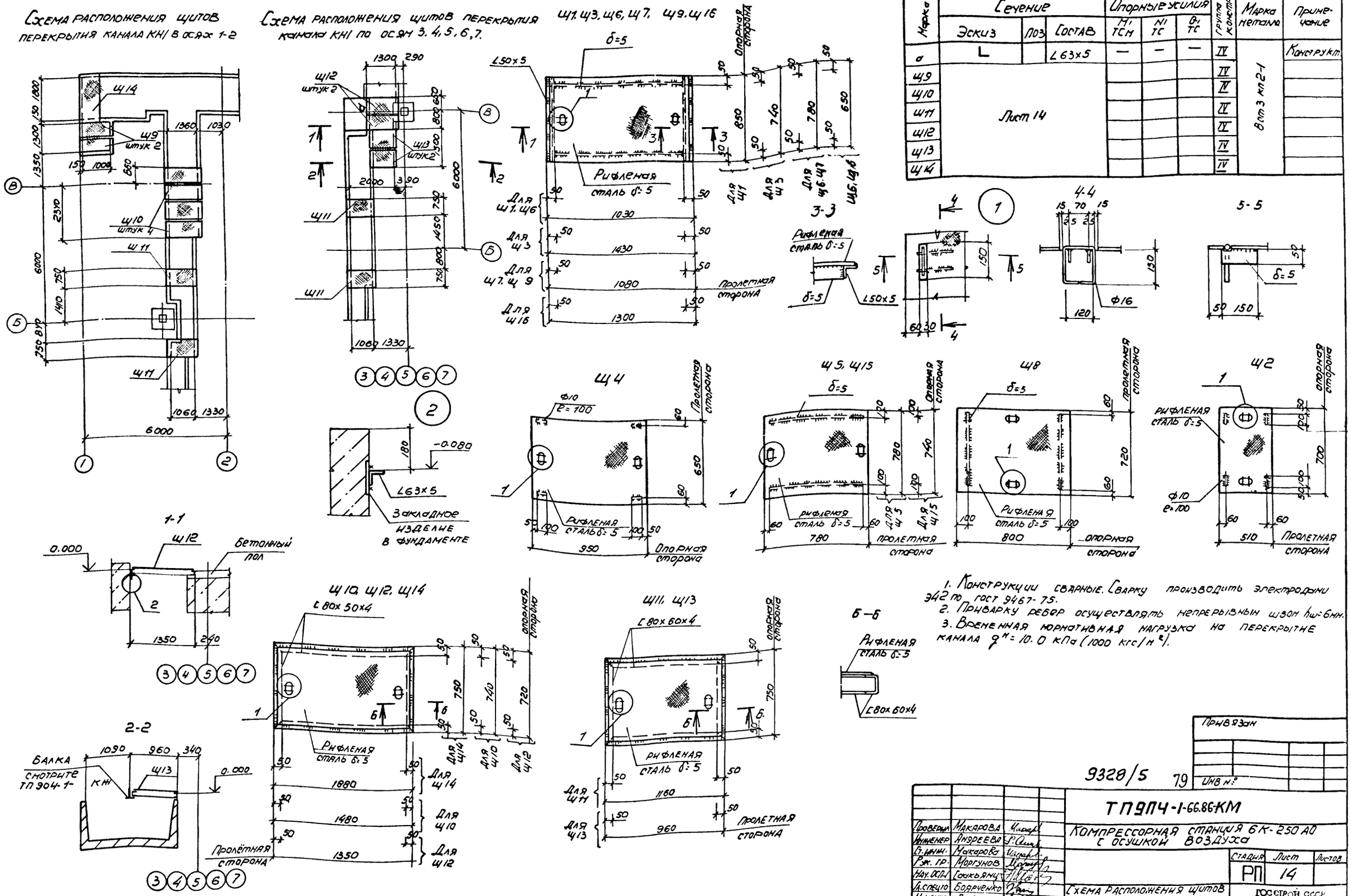

Ведомость элементов

Марка	Сечение: Эскиз	Сечение: Поз	Сечение: Состав	Опорные усилия: M1 ТСм	Опорные усилия: N1 ТС	Опорные усилия: Q1 ТС	Группа констр.	Марка металла	Примечание
а	L		L63×5	—	—	—	IV	Вст3 кп2-1	Конструкт.
Щ9	Лист 14						IV		
Щ10							IV		
Щ11							IV		
Щ12							IV		
Щ13							IV		
Щ14							IV		

1. Конструкции сварные. Сварку производить электродами Э42 по ГОСТ 9467-75.
2. Приварку ребер осуществлять непрерывным швом h_w=6мм.
3. Временная нормативная нагрузка на перекрытие канала $q^н$=10.0 кПа (1000 кгс/м²).

Привязан

Инв №

9328/5 79

Проверил	Макарова	
Инженер	Андреева	
Ст. инж.	Макарова	
Рук. гр.	Моргунов	
Нач. ОСПЧ	Саакьянц	
Гл. спецто	Боярченко	
Н. контр	Луценко	
ГИП	Осташевский	

ТП9ПЧ-1-66.86-КМ

Компрессорная станция 6К-250 АО с осушкой воздуха

Стадия	Лист	Листов
РП	14	

Схема расположения щитов перекрытия канала КН1 в осях 1-2, 3, 4, 5, 6, 7. Щиты Щ1-Щ16

Госстрой СССР Ростовский Промстройниипроект

Копировал

Инв. № подл. | Подпись и дата | Взам. инв. №

Типовой проект 904-1-66.86-КМ Альбом 5

Инв.№ подл. | Подпись и дата | Взам.инв.№

Схема расположения жалюзийных решеток

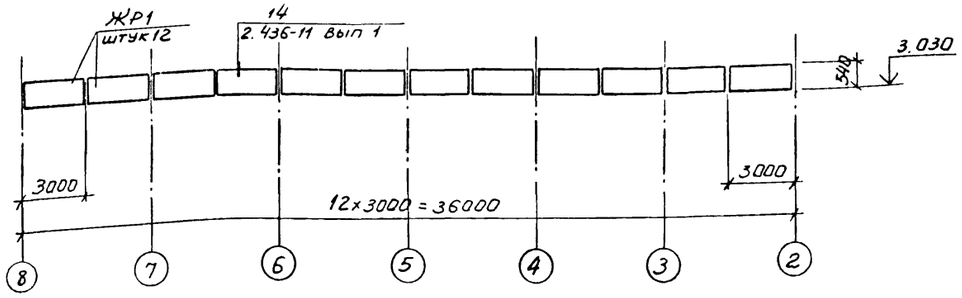

Схема расположения кронштейнов по осям 3 и 8.

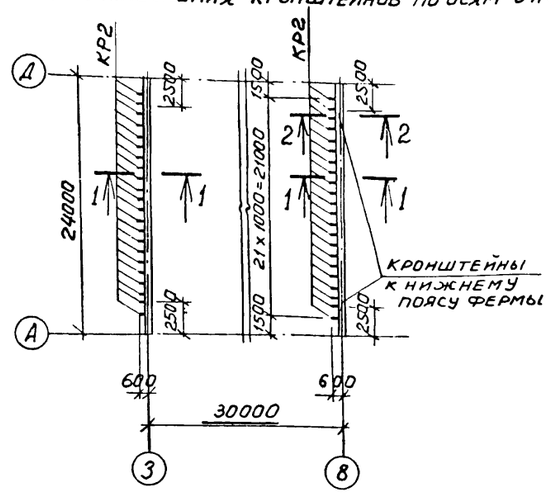

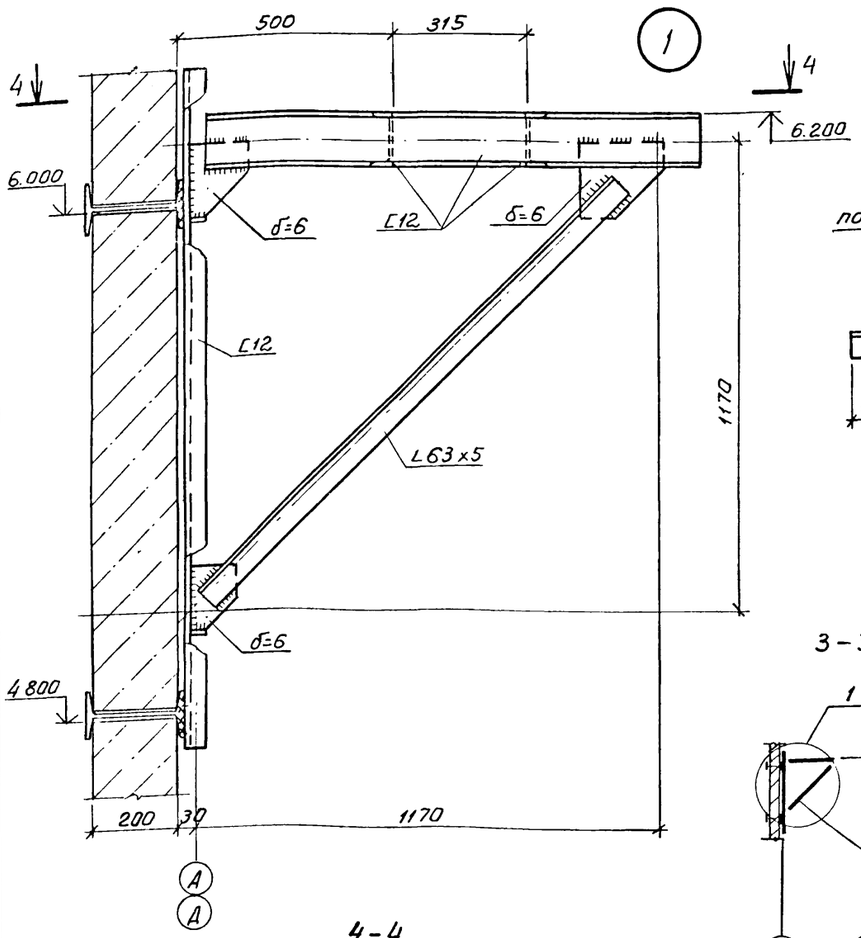

3 – 3

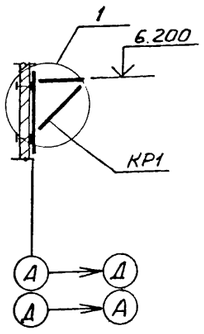

4 – 4

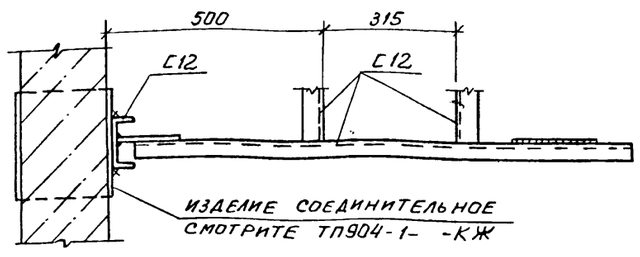

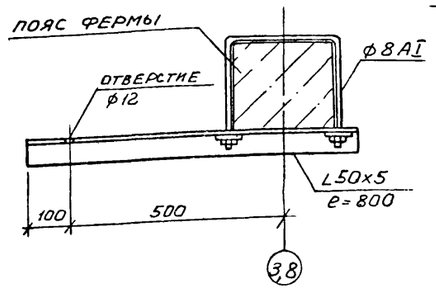

1-1

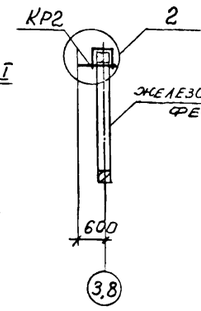

2-2

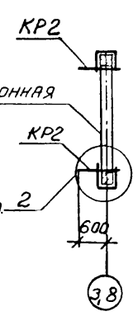

Схема расположения кронштейнов на отметке 6.200

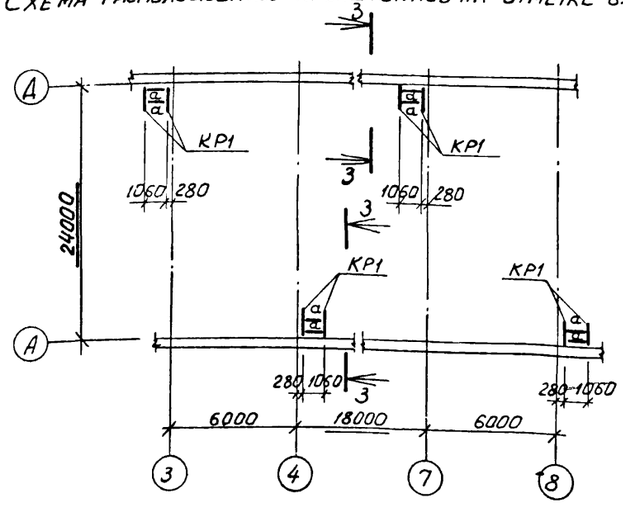

Ведомость элементов

Марка	Сечение: эскиз	Сечение: поз	Сечение: состав	Опорные усилия: M, тс м	Опорные усилия: N, тс	Опорные усилия: Q, тс	Группа констр	Марка металла	Примечание
ЖР1	Смотрите ТП904-1- -КЖИ						IV	Вст3кп2-1	
КР1		1	С12	—	0,09	—	IV		По тяжести
		2	L63×5	—	—	—	IV		
							IV		
КР2		1	L50×5	—	0,02	-	IV		
		2	ф8АI	—	—	—	IV		
а	С		С12	—	—	—	IV		конструкт.

1. Конструкции сварные. Сварку производить электродами Э42 по ГОСТ 9467-75.
2. Сварка ручная дуговая $h_ш$ = 6 мм.
3. Нагрузка на кронштейны по осям 3 и 8 $N^н$ = 0,2 кН.
4. Нагрузка на кронштейны на отметке 6.200 $N^н$ = 0,90 кН.

Привязан

Инв.№

9328/5 80

Проверил	Макарова		
Инженер	Андреева		
Ст.инж.	Макарова		
Рук.гр.	Моргунов		
Нач.ОСП-1	Салькянц		
Гл.спец.о	Бояренко		
Н.контр.	Луценко		
ГИП	Осташевский		

ТП 904-1-66.86-КМ

Компрессорная станция 6К-250АО с осушкой воздуха

Стадия	Лист	Листов
РП	15	

Схема расположения жалюзийных решеток, кронштейнов

Госстрой СССР Ростовский Промстройниипроект

Формат А2

Типовой проект 904-1-66.86-КМ. Альбом 5

Инв. № подл. | Подпись и дата | Взам. инв. №

Схема расположения балок на отметках 0.750 и 2.250

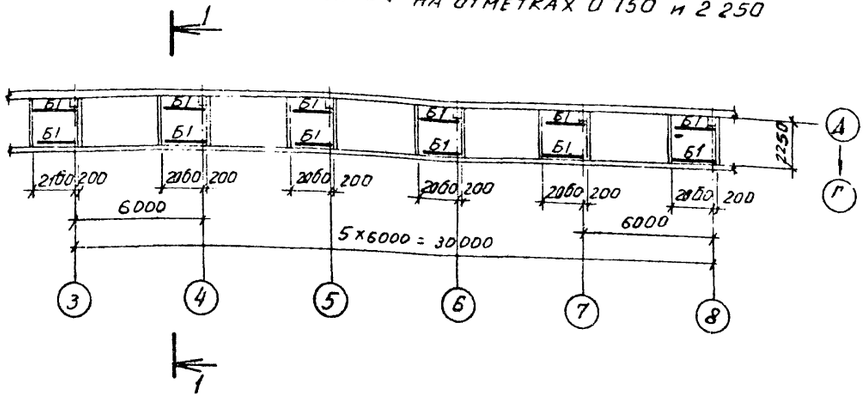

Схема расположения решеток на отм 0.750 и 2.250

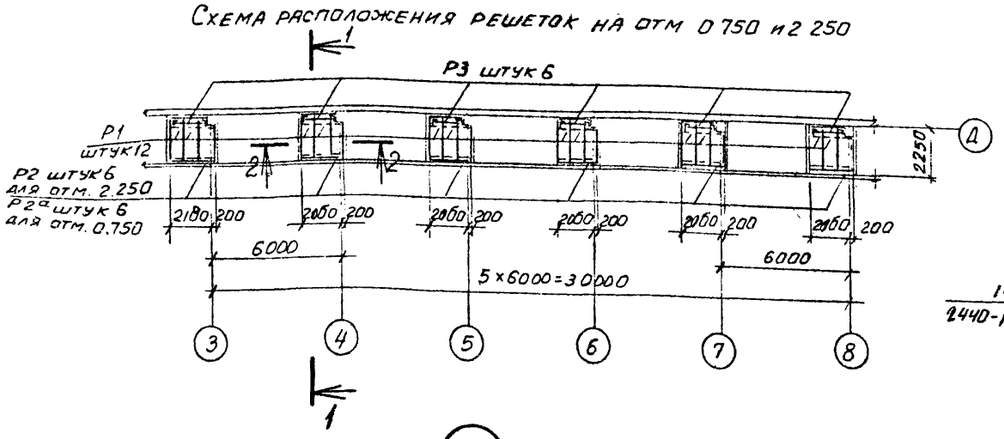

1-1

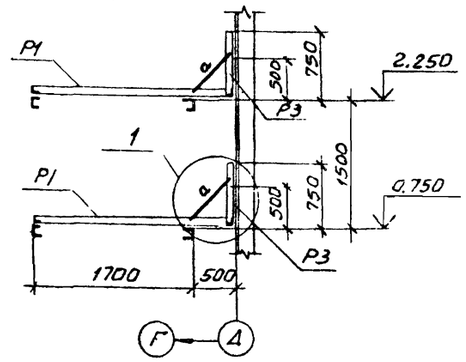

2-2

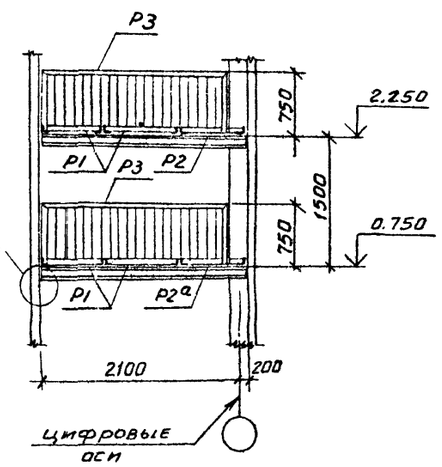

Р3

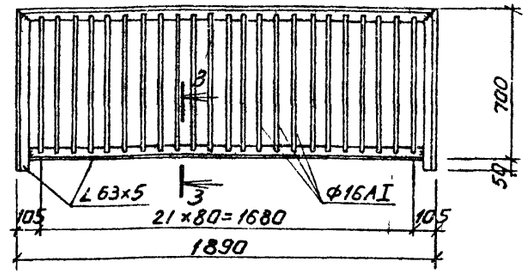

Р1

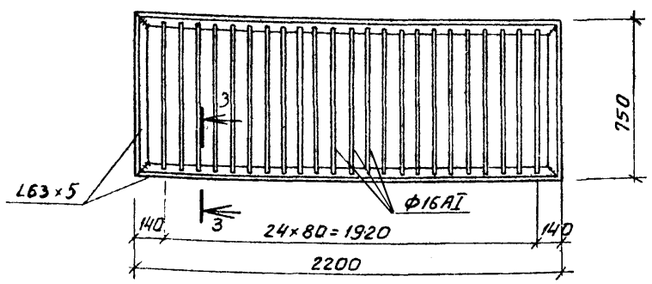

3-3

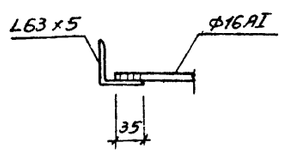

Р2, Р2а

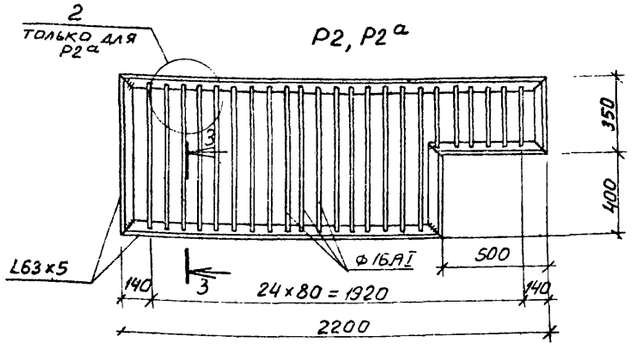

1

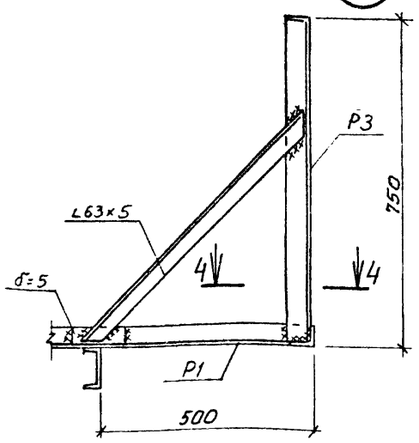

4-4

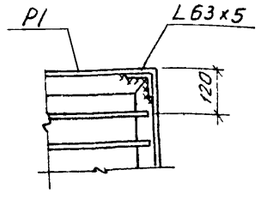

2

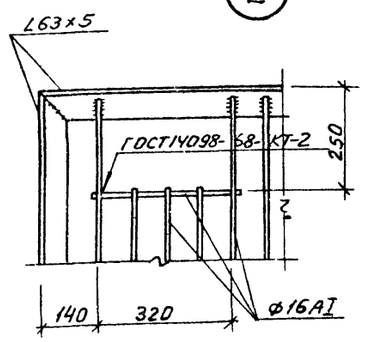

Ведомость элементов

Марка	Сечение: Эскиз	Поз	Состав	Опорные усилия: M, тс м	N, тс	Q, тс	Группа констр.	Марка металла	Примечание
Б1	[		[16	—	—	2,9	IV	Вст3кп2-1	
а	∟		∠63×5	—	—	—	IV		конструкт.
Р1	лист 16						IV		
Р2							IV		
Р2а							IV		
Р3							IV		

1. Конструкции сварные. Сварку производить электродами Э42 по ГОСТ 9467-75.
2. Сварка ручная дуговая $h_ш$=6мм

9328/5 81

Проверил	Макарова		ТП 904-1-66.86 - КМ
Инженер	Андреева		Компрессорная станция 6К-250А0 с осушкой воздуха
Ст. инж.	Макарова		Стадия: РП; Лист: 16; Листов:
Рук. гр.	Моргунов		Схема расположения балок и решеток на отметках х.0.750 и 2.250. Решетки Р1-Р3.
Нач. ОСП-1	Сладьянц		Госстрой СССР Ростовский Промстройниипроект
Гл. спец. т.о.	Боярченко		
Н. контр.	Луценко		
ГИП	Осташевский		

Типовой проект 904-1-66.86 -КМ Альбом 5

Согласовано

Инв.№ подл. | Подпись и дата | Взам. инв.№

Схема расположения лестницы на отметке 3.800

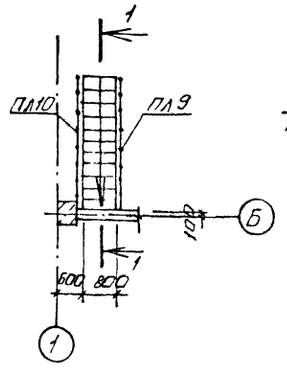

1-1

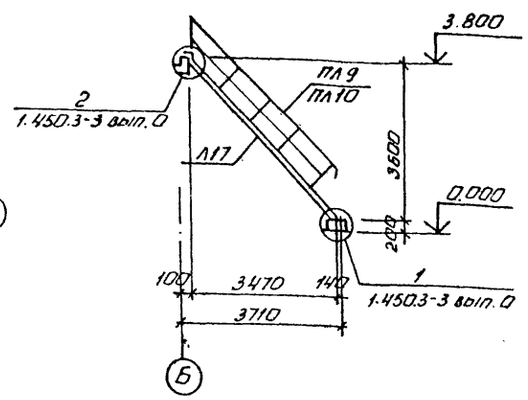

Схема расположения площадки на отметке 3.770

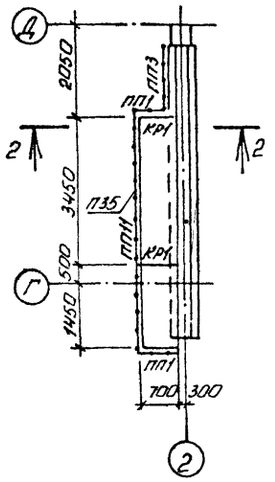

2-2

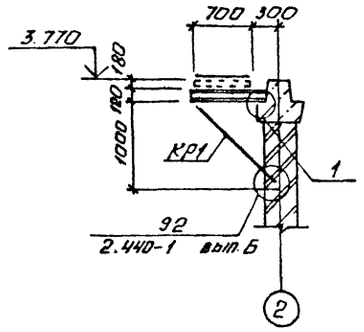

Схема расположения ограждений на отметке 3.800

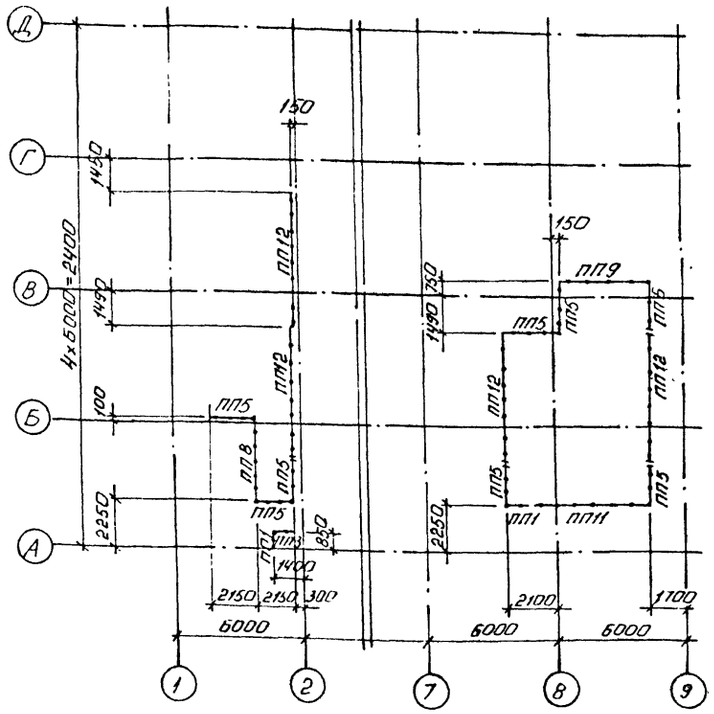

3-3

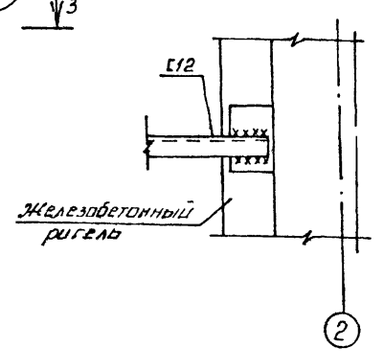

Ведомость элементов

Марка	Сечение: Эскиз	Поз	Состав	Опорные усилия: M, тс·м	N, тс	Q, тс	Группа бетона	Марка металла	Примечание
Л17*							IV	Вст3кп2-1	
ПЛ9*							IV	"	
ПЛ10*							IV	"	
ПП1*							IV	Вст3кп2-1	
ПП3*	1.450.3-3 вып.1 часть 1,2						IV	"	
ПП5*							IV	"	
ПП6*							IV	"	
ПП8*							IV	"	
ПП9*							IV	"	
ПП11*							IV	"	
ПП12*							IV	"	
П35*							IV	"	
КР1	2 / 1	1	[12				IV	"	конструкт
		2	L 63×5				IV	"	"

*) Марки условные, смотрите таблицу

Условная марка	Марка элемента по серии 1.450.3-3 вып.1
Л17	МЛХФ 45-35.8
ПЛ9	ОГлМЛХ45-10.36
ПЛ10	ОГпМЛХ45-10.36
ПП1	ОГПМХЭ6 - 10.9
ПП3	ОГПМХЭ6 - 10.12
ПП5	ОГПМХЭ6 - 10.21
ПП6	ОГПМХЭ6 - 10.24
ПП8	ОГПМХЭ6 - 10.36
ПП9	ОГПМХЭ6 - 10.42
АП11	ОГПМХЭ6 - 10.54
ПП12	ОГПМХЭ6 - 10.60
П35	ПМХФ - 54.8

1. Конструкции сварные. Сварку производить электродами Э42 по 9467-75.
2. Сварка ручная дуговая $h_ш$ = 6 мм.
3. Крепление ограждений выполнить по узлам серии 1.450.3-3 вып 0.

Привязан

Инв.№ 9328/15 82

Проверил	Макарова		ТП 904-1-66.86 - КМ
Инженер	Андреева		Компрессорная станция 6К-250АО с осушкой воздуха
Ст. инж.	Макарова		Стадия: РП; Лист: 17; Листов:
Рук. гр.	Моргунов		
Нач. ОПП	Саакьянц		
Гл. спец. ТО	Баярченко		Схема расположения лестницы, ограждений площадки на отметке 3.770
Н. контр.	Луценко		Госстрой СССР РОСТОВСКИЙ ПРОМСТРОЙНИИПРОЕКТ
ГИП	Исашевский		

Копировал Ненашева

Формат А2

Типовой проект УОЧ-1-66.86-КМ Альбом 5

1-1

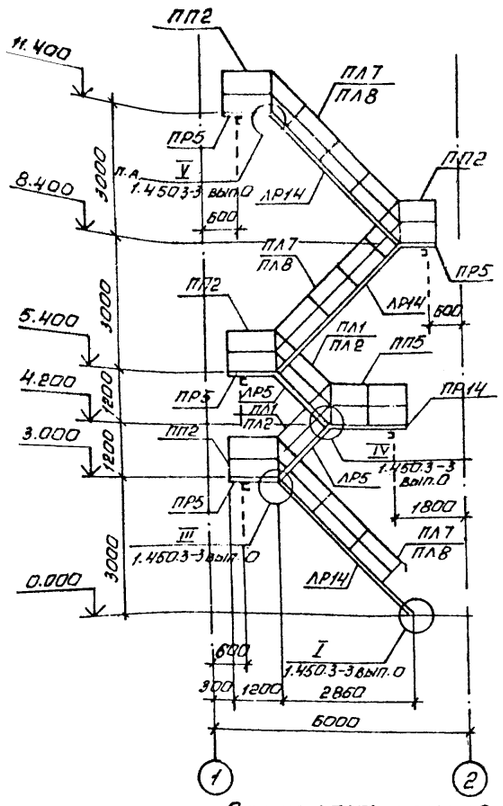

Схема расположения лестницы на отметке 3.000

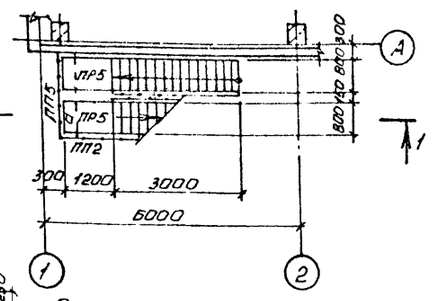

3-3

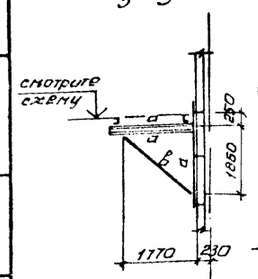

Схема расположения лестницы на отметке 4.200

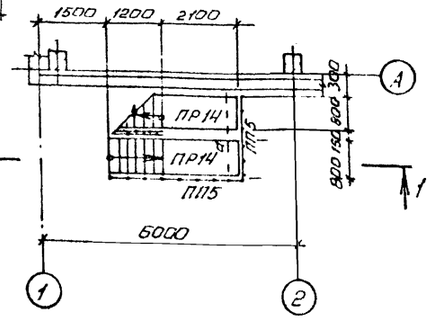

Схема расположения лестницы на отметке 5.400

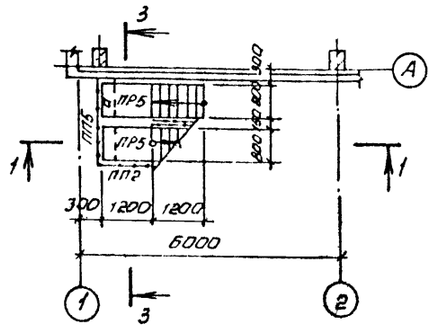

Схема расположения лестницы на отметке 8.400

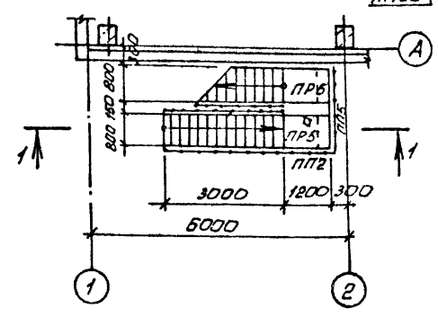

Схема расположения лестницы на отметке 11.400

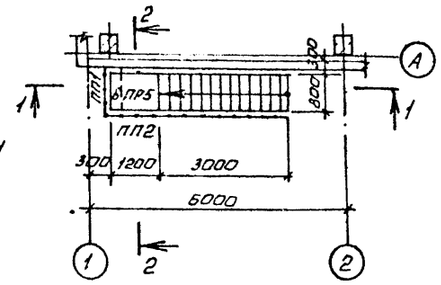

2-2

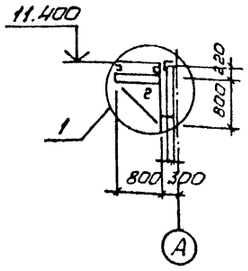

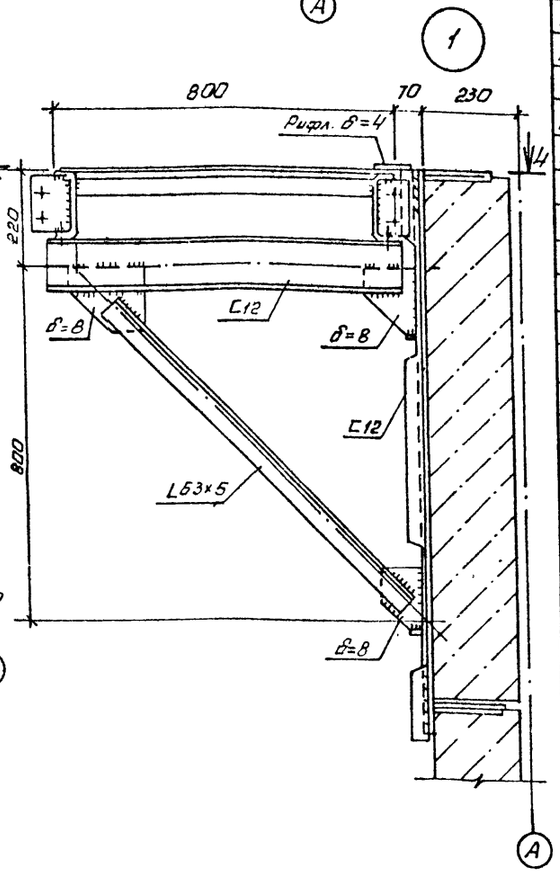

4-4

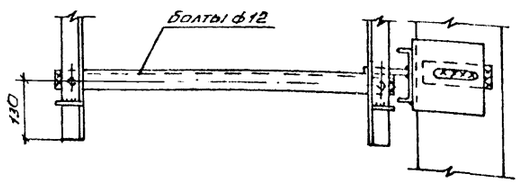

Ведомость элементов

Марка	Сечение: Эскиз	Поз	Состав	Опорные усилия: M, тс·м	N, тс	Q, тс	Группа констр	Марка металла	Примечания
ЛР5*	1.450.3-3 вып. 1 часть 1						IV	8 ст 3 кп 2-1	
ЛР14*							IV		
ПР5*							IV		
ПР14*							IV		
ПЛ1*							IV		
ПЛ2*							IV		
ПЛ7*							IV		
ПЛ8*							IV		
ПП2*							IV		
ПП5*							IV		
ПП1*							IV		
а			С18	—	—	—	IV		конструкт.
б			С12	—	—	—	IV		конструкт.
в			L125×9	—	—	—	IV		конструкт.
г			L63×5	—	—	—	IV		конструкт.
МХ2	1.450.3-3 вып. 1 часть 2						IV		
ДХ5							IV		
ДХ2							IV		
ДХ8							IV		
ДХ9							IV		
ДХ10							IV		
ДХ11							IV		
ДХ14							IV		
ДХ15							IV		

*) Марки условные, смотрите таблицу

1. Конструкции сварные. Сварку производить электродами Э42 по ГОСТ 9467-75.
2. Сварка ручная дуговая $h_ш$ = 6 мм.
3. Крепление ограждений выполнить по узлам серии 1.450.3-3 вып. 0

Условная марка	Марка элемента по серии 1.450.3-3 вып. 1
ЛР5	МЛХР 645-12.8
ЛР14	МЛХР 645-30.8
ПР5	ПМХР 6-12.8
ПР14	ПМХР 6-21.8
ПЛ1	ОГл МЛХ 45-10.12
ПЛ2	ОГп МЛХ 45-10.12
ПЛ7	ОГл МЛХ 45-10.30
ПЛ8	ОГп МЛХ 45-10.30
ПП2	ОГПМХЭ8-10.12
ПП5	ОГПМХЭ8-10.21
ПП1	ОГПМХЭ8-10.9

Привязан

9328/5 83 Инв. №

Проверил	Макарова		
Инженер	Андреева		
Ст. инж.	Макарова		
Рук. гр.	Моргунов		
Нач. ОСП-1	Саакьянц		
Гл. спец. ТО	Зоярченко		
Н. контр.	Луценко		
ГИП	Осташевский		

ТП 904-1-66.86-КМ

Компрессорная станция 6К-250 АО с осушкой воздуха

Стадия	Лист	Листов
РП	18	

Схема расположения наружной лестницы

ГОССТРОЙ СССР РОСТОВСКИЙ ПРОМСТРОЙНИИПРОЕКТ

Копировал Немашкева

Формат А2

Инв. № подл. | Подпись и дата | Взам. инв. №

Типовой проект 904-1-66.86 -ВК Альбом 5

Ведомость рабочих чертежей основного комплекта ТП 904-1- -ВК

Лист	Наименование	Примечание
1	Общие данные.	
2	Планы	
3	План кровли. Схемы	

Основные показатели по чертежам водопровода и канализации

Наименование системы	Потребный напор на вводе м. вод. ст.	Расчетный расход м³/сут	м³/ч	л/с	при пожаре л/с	Установленная мощность электродвигателей кВт	Примечание
Водопровод хозяйственно-питьевой	12	1.46	0.48	0.42			в т.ч. на полив территории 1 м³/сут
Горячее водоснабжение	12	0.55	0.55	0.42			
Канализация бытовая		1.11	1.04	2.2			
Канализация дождевая		—	—	32.00			q_{20}=100 л/с на 1 га
Канализация производственная		24.6	1.1	0.3			незагрязненная

Общие указания

1. Данный комплект рабочих чертежей разработан на основании технической документации, оговоренной в пояснительной записке к проекту.

2. Условной отметке 0.000 соответствует отметка по генплану.

3. Системы водопровода и канализации запроектированы в соответствии со СНиП II-30-76 „Внутренний водопровод и канализация зданий", СНиП II-34-76 „Горячее водоснабжение" и СН 478-80 „Инструкция по проектированию и монтажу сетей водоснабжения и канализации из пластмассовых труб."

4. Стальные трубопроводы окрашиваются эмалью ПФ-115 в два слоя по одному слою грунтовки ПФ-020 Чугунные канализационные трубы окрашиваются каменноугольным лаком в два слоя

5. Трубопроводы систем водопровода прокладываются с уклоном 0.0002÷0.005 в сторону водоразборных точек.

6. Пластмассовые канализационные трубы соединяются при помощи раструбов с резиновыми уплотнительными кольцами

7. Крепление трубопроводов ф15÷25 к конструкциям здания принимается по серии 4.904-69.

8. Умывальники в гардеробной приняты третьей величины, в санузле - первой.

9. Отметки на схемах напорных сетей относятся к осям труб, на схемах самотечных сетей - к лоткам труб.

10 В спецификации ввод водопровода учтен до наружной грани стены здания, выпуски бытовой и производственной канализации - на 5 м от оси здания.

11. Сетки на воронках системы К3, в камерах глушения, устанавливаются до устройства полов

12. Стальные трубопроводы, прокладываемые в земле покрываются весьма усиленной антикоррозийной изоляцией.

Ведомость ссылочных и прилагаемых документов

Обозначение	Наименование	Примечание
	Ссылочные документы	
4.904-69	Средства крепления санитарно-технических устройств	
4.900-8	Альбом оборудования, фасонных частей и арматуры для сетей и сооружений водопровода и канализации. Выпуск IV	
	Прилагаемые документы	
ТП 904-1- -ВК-СО	Спецификация оборудования	
ТП 904-1- -ВК-ВН	Ведомость потребности в материалах	
ПВ-15	Опорные конструкции и средства крепления пластмассовых трубопроводов внутренних санитарно-технических устройств Выпуск I. Стр. 7÷11	ГПИ Сантех проект

Данный проект выполнен в соответствии с действующими строительными нормами и правилами проектирования.
Главный инженер проекта Осташевский Г. В.
Главный специалист Ясиновский А. А.
Дата

9328/5 84

Привязан

Инв. №

ТП 904-1-66.86 -ВК

Компрессорная станция ВК-250 АО с осушкой воздуха

				Стадия	Лист	Листов
Ст. инж.	Новик			РП	1	3
Рук. гр.	Валиков					
Гл. спец.	Ясиновский					
Нач. отд.	Верценко					
Н. контр.	Пундиков			Общие данные	Госстрой СССР РОСТОВСКИЙ ПРОМСТРОЙНИИПРОЕКТ	
ГИП	Осташевский					

Копировал Ненашева Формат А2

Инв. № подл. | Подпись и дата | Взам. инв. №

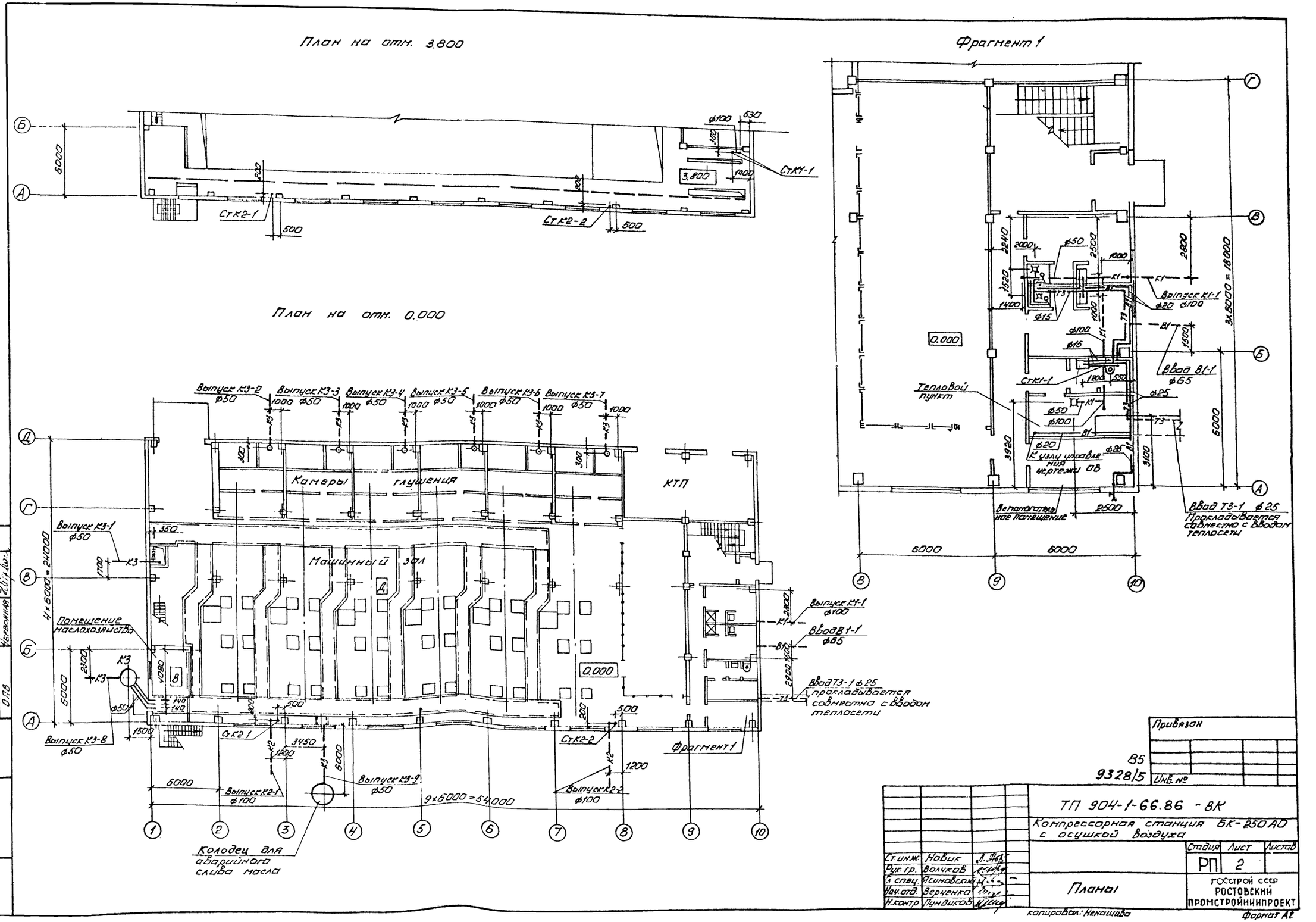

План на отм. 3.800
Фрагмент 1
План на отм. 0.000
Камеры глушения
КТП
Машинный зал
Выпуск К3-1 ⌀50
Выпуск К3-2 ⌀50
Выпуск К3-3 ⌀50
Выпуск К3-4 ⌀50
Выпуск К3-5 ⌀50
Выпуск К3-6 ⌀50
Выпуск К3-7 ⌀50
Выпуск К3-8 ⌀50
Выпуск К3-9 ⌀50
Выпуск К1-1 ⌀100
Выпуск К2-1 ⌀100
Выпуск К2-2 ⌀100
Ст К1-1
Ст К2-1
Ст К2-2
Ввод В1-1 ⌀65
Ввод Т3-1 ⌀25 прокладывается совместно с вводом теплосети
Помещение маслохозяйства
Тепловой пункт
К узлу управления чертежи ОВ
Вспомогательное помещение
Колодец для аварийного слива масла
4×6000=24000
9×6000=54000
3×6000=18000
Привязан
85
9328/5
Инв. №
ТП 904-1-66.86 - ВК
Компрессорная станция БК-250АО с осушкой воздуха
Стадия РП
Лист 2
Листов
Планы
Ст. инж. Новик
Рук. гр. Волчков
Гл. спец. Ясиновский
Нач. отд. Верченко
Н. контр. Пундиков
ГОССТРОЙ СССР РОСТОВСКИЙ ПРОМСТРОЙНИИПРОЕКТ
Копировал: Ненашева
Формат А2
Инв. № подл.
Подпись и дата
Взам. инв. №
ОСП-1
ОСП-1
ОПЗ
Моргунов
Черемнина

План кровли

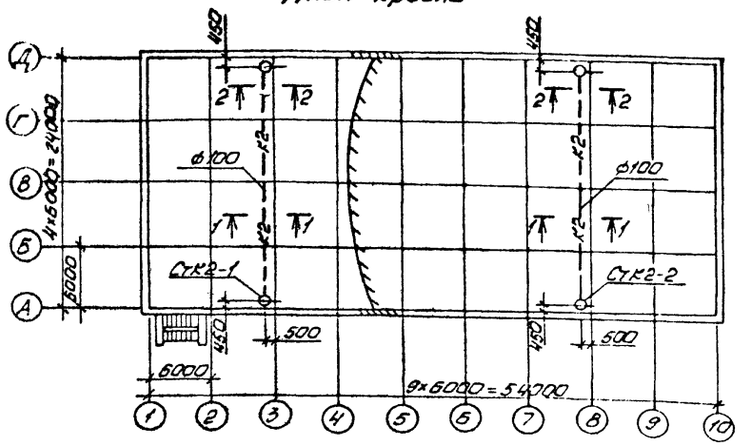

В1

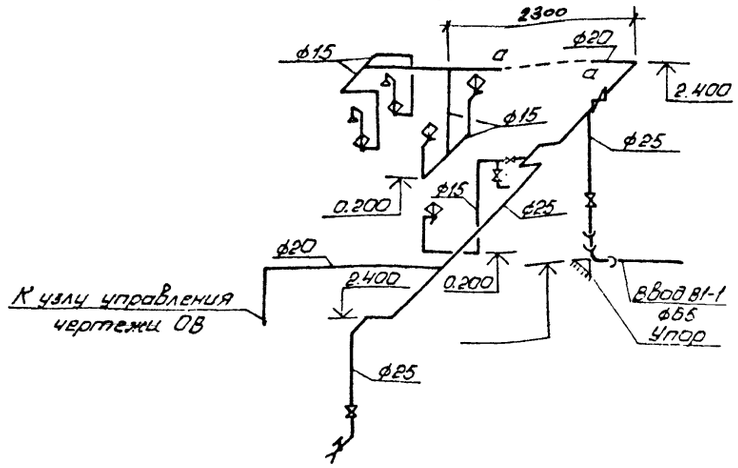

Т3

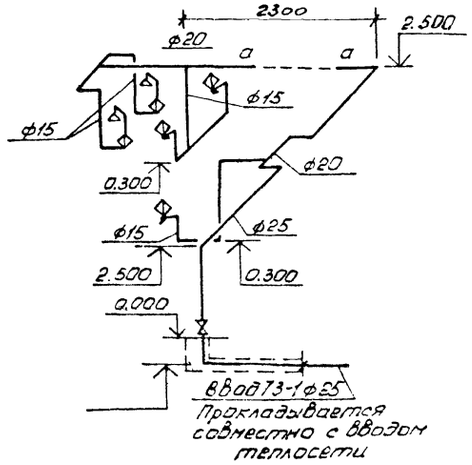

К2

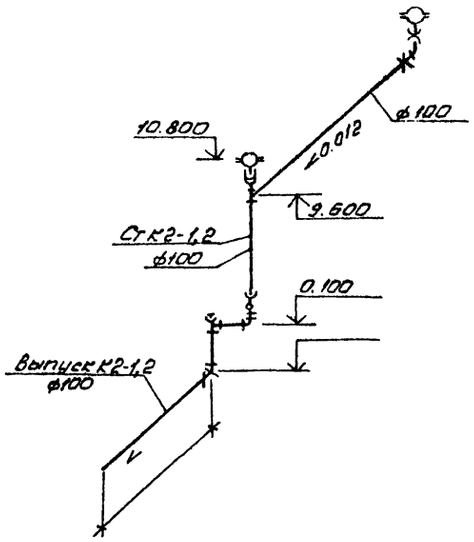

К1

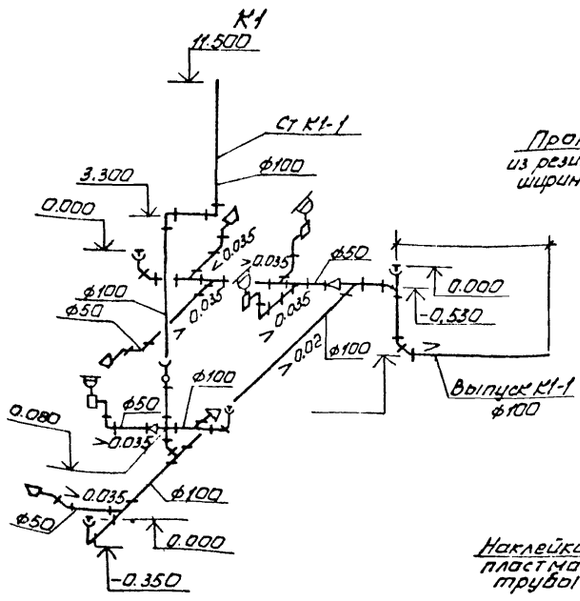

2 – 2

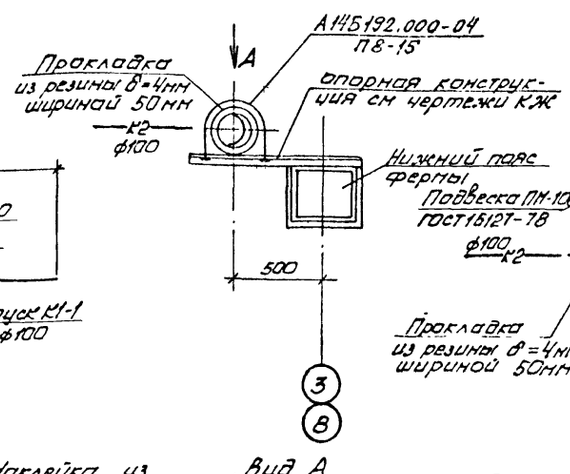

1 – 1

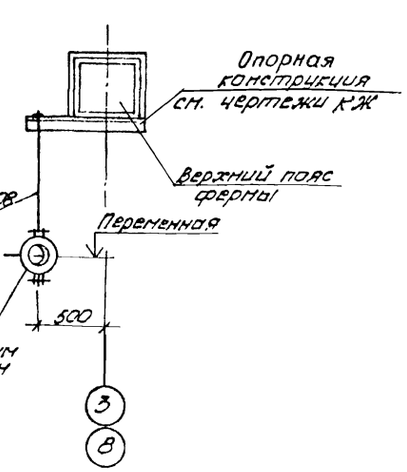

Вид А

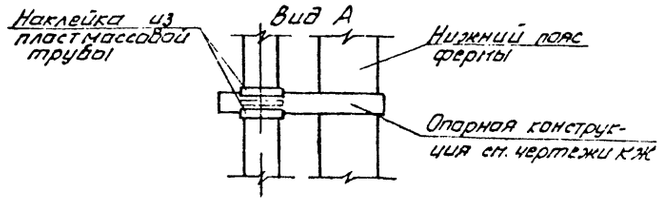

К3

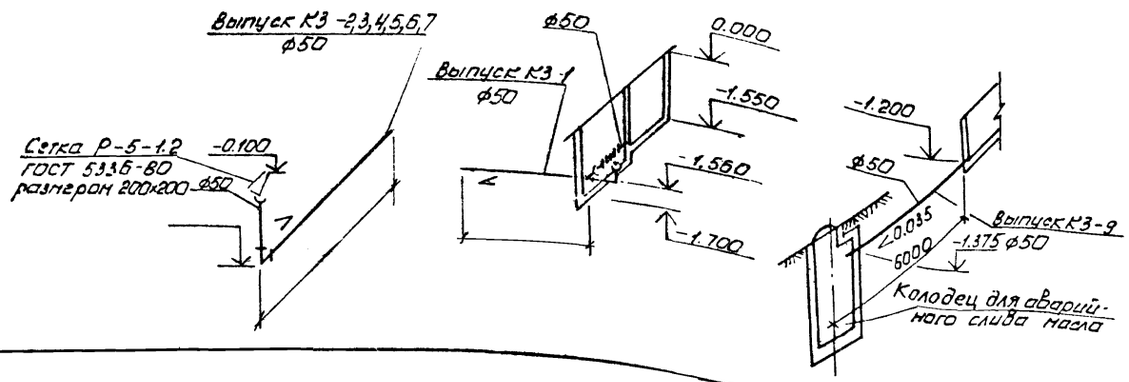

Привязан

9328/5 86 Инв №

			ТП 904-1-66.86-ВК	
			Компрессорная станция БК-250АО с осушкой воздуха	
				Стадия: РП; Лист: 3; Листов:
Гл инж	Новик		План кровли. Схемы.	ГОССТРОЙ СССР РОСТОВСКИЙ ПРОМСТРОЙНИИПРОЕКТ
Рук гр	Волчков			
Гл спец	Ясиновский			
Нач отд	Верченко			
Н контр	Пундиков			

Копировал Немцова

Альбом 5

Типовой проект 904-1-6686-ОВ

План – схема

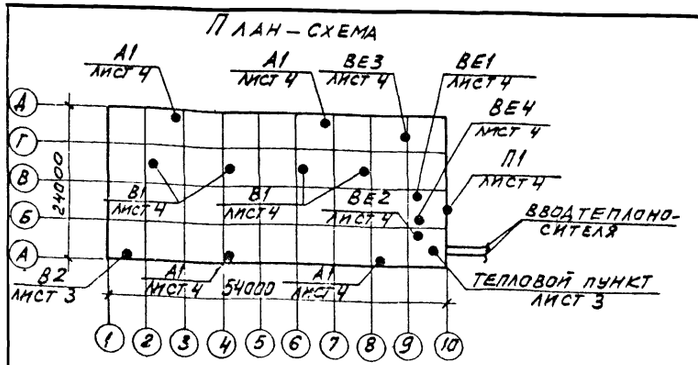

Общие указания

1. Данный комплект чертежей разработан на основании технической документации, оговоренной на заглавном листе чертежей архитектурно-строительных решений.

Проект разработан для трех климатических районов с расчетными температурами наружного воздуха:

	I	II	III
Зимний период	−20°	−30°	−40°
Летний период	28°	22°	21°

2. Теплоноситель для системы отопления – перегретая вода с температурой 150-70°С.
3. Теплоснабжение предусматривается от теплосети промпредприятия.

Отопление.

1. Отопление машинного зала в рабочее время осуществляется за счет производственных тепловыделений. В нерабочее время отопительные агрегаты, установленные на втором этаже и нагревательные приборы – конвекторы типа „Аккорд" – на первом этаже, обеспечивают температуру в помещениях машзала не ниже 5°С.
2. Отопление помещений оператора и КТП – сварными регистрами, с установкой запорной арматуры за пределами этих помещений.
3. В помещении маслохозяйства у нагревательных приборов устанавливаются ограждающие экраны. по серии 5.904-3.
4. Вентиль 15кч892 п3, устанавливаемый для агрегатов системы А1 подключается по чертежам проекта автоматизации.
5. Трубопроводы системы отопления монтируются из стальных облегченных водогазопроводных труб по ГОСТ 3262-75. После монтажа трубопроводы и регистры из гладких труб окрашиваются краской БТ-577 в два слоя по грунту ПФ-020 в один слой.
6. Трубопроводы узла управления окрашиваются грунтом ПФ-020, изолируются пухшнуром из минеральной ваты в оплетке из хлопчатобумажной ткани толщиной 35мм и покрываются лакостеклотканью по рубероиду.
7. Кронштейны для крепления узла управления и воздушно-отопительных агрегатов смотрите чертежи КМ.

Вентиляция

1. Монтаж систем вентиляции производится в соответствии со СНиП III-28-75. Круглые и прямоугольные воздуховоды выполняются по номенклатуре Минмонтажспецстроя СССР ВСН 353-75.
2. На воздуховодах системы В2 перед вентилятором и после него устанавливаются гибкие вставки по серии 5.904-5.
3. Установка крышных вентиляторов выполняется по серии 1.469-7.2.
4. Воздуховоды систем В2, ВЕ1, ВЕ3, проложенные внутри помещений изготавливаются из кровельной черной стали, а воздуховоды, обслуживающие бытовые помещения – из оцинкованной стали.
5. Воздуховоды из черной стали после изготовления покрываются внутри и снаружи эмалью ПФ-115 по грунту ПФ-020 в один слой. Вторая окраска наружной поверхности воздуховодов выполняется после монтажа.
6. Участок воздуховода системы В2, проложенный из помещения маслохозяйства через помещение машинного зала оштукатуривается асбестоцементным раствором толщиной 25мм по металлической сетке.
7. На схемах воздуховодов указаны отметки осей круглых воздуховодов и отметки низа прямоугольных воздуховодов.
8. Узлы прохода через кровлю систем ВЕ1, ВЕ3 выполняются с клапанами по серии 5.904-10.

Указание по привязке проекта.

При привязке проекта к конкретным условиям промплощадки уточнить:

а) Данные характеристики вентиляционного оборудования, расчеты воздушно-тепловых балансов и основные показатели по проекту.

б) Отметку ввода теплосети в корпус.

в) Необходимость установки шайбы на вводе с учетом потерь напора в системе отопления и теплоснабжения ~ 30 кПа (3м. в.ст.)

Основные показатели по чертежам отопления и вентиляции

Наименование здания (сооружения) помещения	Объем м³	Периоды года при tн, °С	Расход тепла, Вт: * на отопление	на вентиляцию	на горячее водоснабжен	Общий	Расход холода Вт	Установленная мощность электродвигат кВт
Компрессорная станция 6К-250АО	13410	−20	11800 / 120000	—	см черт ВК	11800	—	19,20
		−30	15200 / 167000	—	—"—	15200	—	19,12
		−40	18600 / 212000	—	—"—	18600	—	19,12

* В числителе приведен расход тепла на отопление компрессорной в рабочее время, в знаменателе – при дежурном отоплении

Ведомость рабочих чертежей основного комплекта ТП 904-1- -ОВ

Лист	Наименование	Примечание
1	Общие данные (начало).	
2	Общие данные (окончание).	
3	План на отм. 0,000.	
4	План на отм. 3,800.	
5	Схема системы отопления. Узел управления.	
6	Схема системы теплоснабжения установок А1.	
7	Разрезы 1-1; 2-2; 3-3. Схемы систем В2; ВЕ1; ВЕ2; ВЕ3; ВЕ4.	

Типовой проект разработан в соответствии с действующими нормами и правилами и предусматривает мероприятия, обеспечивающие взрывную, взрывопожарную и пожарную безопасность при эксплуатации здания.

Главный инженер проекта Осташевский Г.В.

9328/5 87

Инв. № подл.	Подпись и дата	Взам. инв. №	

Привязан

Инв. №

ТП 904-1-6686-ОВ

Компрессорная станция 6К-250АО с осушкой воздуха

Провер.	Томкович		
Инж.	Кильдишева		
Ст. инж.	Щетковский		
Рук. гр.	Червочная		
Гл. спец.	Рызкис		
Нач. ОПо	Комов		
Н. контр.	Косоножкина		
ГИП	Осташевский		

Стадия	Лист	Листов
РП	1	7

Общие данные (начало)

Госстрой СССР Ростовский промстройниипроект

Копировал

ХАРАКТЕРИСТИКА ОТОПИТЕЛЬНО-ВЕНТИЛЯЦИОННЫХ СИСТЕМ

Обозначение системы	Кол. систем	Наименование обслуживаемого помещения (технологического оборудования)	Тип установки	Вентилятор: Тип, исполн. по взрывозащите	№	Схема исполнен.	Положение	L*, м³/ч	P, Па	n, об/мин	Электродвигатель: Тип, исполнение по взрывозащите	N, кВт	n об/мин	Воздухонагреватель: Тип	№	Кол.	Т-ра нагрева, °С от	до	Расход тепла, Вт	ΔP, Па	Примечание
В1	4	Машинный зал	Крышн. центробежн.	КЦ4-84-8	12	6	—	38925	—	1430	4А100L4	4,0	1430	—	—	—	—	—	—	—	
П1	1	$t_{д}$=+28° Помещение оператора	Автономный кондиционер БК-2500									1,6	—	—	—	—	—	—	—	—	
В2	1	Помещение маслохозяйства	В-Ц4-70-2,5-03	Ц4-70	2,5	1	Л0°	450	220	1400	4АА56А4	0,12	1400	—	—	—	—	—	—	—	
А1	4	$t_{н}$=-20° Машинный зал на отм. 3,800	А02-4-01У3	В-06-300	5	1	—	3200	—	1370	4АА63В4	0,37	1370	КВБ	7-П	1	5	23,6	20125	—	
	4	$t_{н}$=-30°	А02-6,3-01У3	В-06-300	4	1	—	5100	—	2810	4АХ71А2	0,75	2810	КВБ	9-П	1	5	20,4	26250	—	
	4	$t_{н}$=-40°	А02-6,3-01У3	В-06-300	4	1	—	5100	—	2810	4АХ71А2	0,75	2810	КВБ	9-П	1	5	26,1	36000	—	

* Производительность систем В1, В2 дана при $t_{н}$=28°С.

1ккал/ч ≈ 1,16 Вт
1кгс/м² ≈ 10 Па

Таблица воздушно-тепловых балансов

Наименование помещений	Объем помещений м³	Период	Расчетная наружная температура $t_{н}$ °С	Температура в помещении $t_{в}$ °С	Теплопотери помещения Вт	Тепловыделения, Вт: от оборудования	от радиации	Всего	Теплоизбытки "+" недостаток тепла "−" Вт	Тепло для отопления помещений в нерабочее время Вт	Вытяжка: Количество воздуха м³/ч	Чем удаляется	Приток: Количество воздуха м³/ч	Чем обеспечивается
Машинный зал на отм. 0,000	3060	Зима	-20	20	32500	55000	—	55000	+22500	20600	Естественное проветривание путем периодического пуска крышных вентиляторов			
			-30	20	41250	55000	—	55000	+13750	28800				
			-40	20	49500	55000	—	55000	+5500	37150				
		Лето	28	31	—	55000	8150	63150	+63150	—	45650	В1 через проемы в перекрытии	45175	через фрамуги окон
			22	25	—	55000	6950	64950	+64950	—	43900		43450	
			21	24	—	55000	5800	60800	+60800	—	42900		42500	
Машинный зал на отм. 3,800	8250	Зима	-20	20	128000	204000	—	204000	+76000	80500	Естественное проветривание путем периодического пуска крышных вентиляторов			
			-30	20	158000	204000	—	204000	+46000	105000				
			-40	20	193000	204000	—	204000	+11000	144000				
		Лето	28	33	—	204000	51000	259000	+259000	—	110050	В1	108900	через фрамуги окон
			22	27	—	204000	49000	253000	+253000	—	107550		105750	
			21	26	—	204000	47500	251500	+251500	—	106700		104900	
Помещение оператора на отм. 3,800	195	Зима	-20	20	2600	3000	—	3000	+400	2600	Естественное проветривание			
			-30	20	3200	3000	—	3000	-200	3200				
			-40	20	3850	3000	—	3000	-850	3850				
		Лето	28	25	—	3000	230	3230	+3230	—	450	через неплотности	450	П2
			22	24	—	3000	175	3175	+3175	—	2575	ВЕ1	2550	через фрамуги окон
			21	23	—	3000	175	3175	+3175	—	2575		2550	
Помещение маслохозяйства на отм. 0,000	90	Зима	-20	20	3500	—	—	—	-3500	3500	450	В2	450	из машзала через огнезадерживающий клапан в стене
			-30	20	4300	—	—	—	-4300	4300	450		450	
			-40	20	5100	—	—	—	-5100	5100	450		450	
		Лето	28	28	—	—	—	—	—	—	450	В2	450	через фрамугу окна
			22	22	—	—	—	—	—	—	450		450	
			21	21	—	—	—	—	—	—	450		450	

Ведомость ссылочных и прилагаемых документов

Обозначение	Наименование	Примечание
	Ссылочные документы	
4.904-69	Детали крепления санитарно-технических приборов и трубопроводов	комплект
4.903-10 выпуски 1,3,8	Изделия и детали трубопроводов для тепловых сетей	комплект
5.904-10	Узлы прохода вентиляционных вытяжных шахт через покрытия промышленных зданий	комплект
1.494-32	Зонты и дефлекторы вентиляционных систем	комплект
5.904-5	Гибкие вставки к центробежным вентиляторам	комплект
5.904-1 выпуски 0,1	Детали крепления воздуховодов	комплект
1.494-10	Решетки щелевые регулирующие типа Р	комплект
5.904-20	Клапаны огнезадерживающие	комплект
1.494-30 выпуск 2	Установка и крепление центробежных вентиляторов Ц4-70	комплект
5.903-2 выпуск 1	Воздухосборники для систем отопления и теплоснабжения вентиляционных установок	комплект
5.904-3	Ограждение нагревательных приборов для помещений категорий А, Б, В и Е	комплект
	Прилагаемые документы	
ТП904-1- -ОВ.С01	Спецификация оборудования	Альбом 8

1. Воздухообмен в помещениях определен в соответствии с рекомендациями по расчету воздухообмена помещения по теплоизбыткам, серия А3-776
2. Тепловыделения в машинном зале приняты в соответствии с технологическими заданиями.
3. Температура, влажность и подвижность воздуха в машинном зале приняты по допустимым параметрам ГОСТ 12 1 005-76 для категории работ — „легкая-1".
4. В помещении оператора при расчетной $t_{нар}$=28°С, для поддержания температуры воздуха не выше 25°С, предусматривается установка автономного кондиционера БК-2500.

Привязан

9328/5 88 Инв №

ТП 904-1-6686-ОВ

Компрессорная станция 6К-250А0 с осушкой воздуха

Провер.	Томкович		
Ст инж.	Щетковский		
Рук гр.	Червонная		
Д спец	Рывкис		
Нач. опв	Комов		
Н контр	Косоножкина		
Гип	Осташевский		

Стадия: Р | Лист: 2 | Листо:

Общие данные (окончание)

Госстрой СССР Ростовский промстройниипроек

Копировал

Формат А

Инв № подл. | Подпись и дата | Взам. инв №

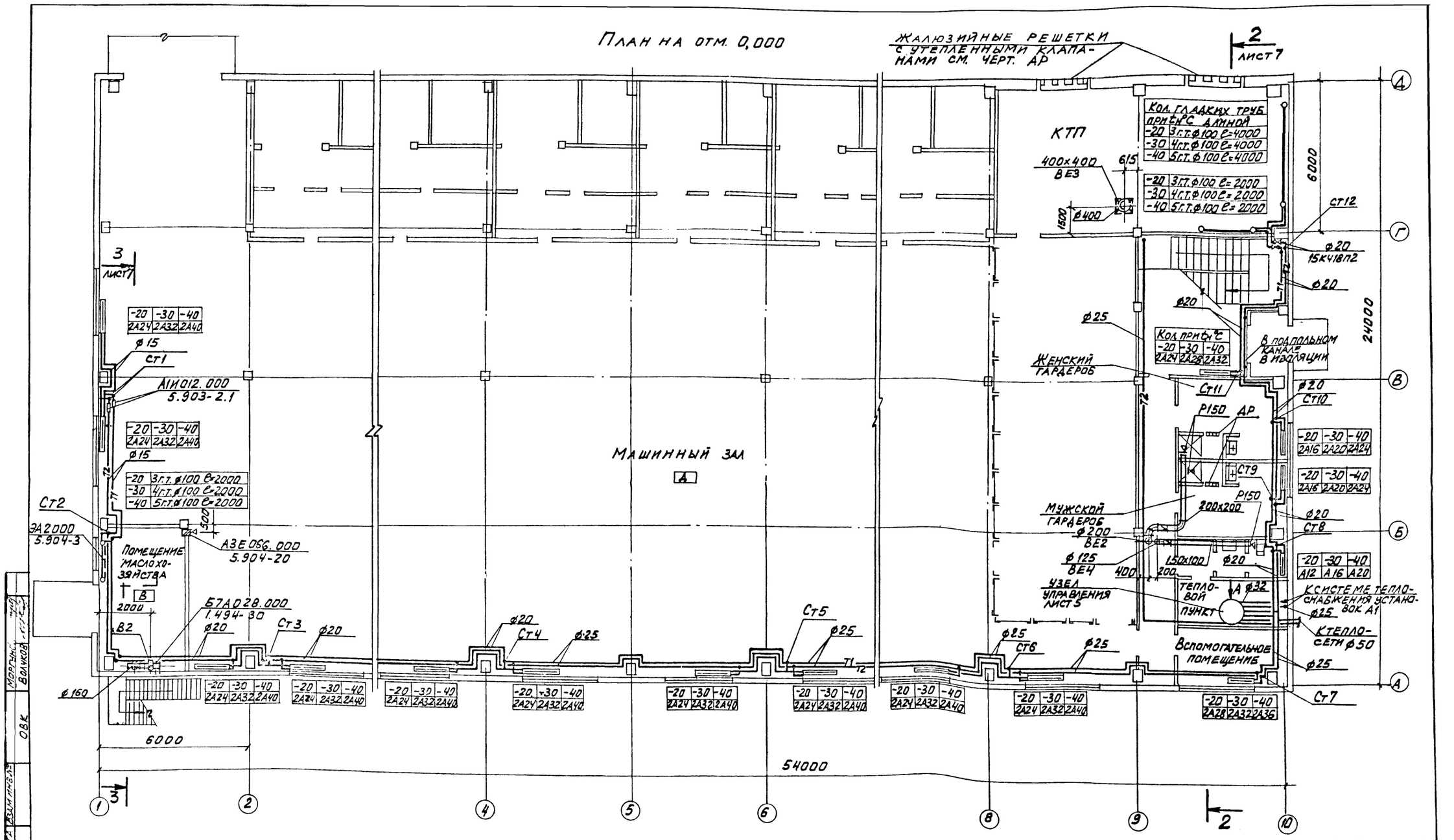
План на отм. 0,000
Жалюзийные решетки с утепленными клапанами см. черт. АР
2
лист 7
КТП
400х400
ВЕ3
615
1500
ф400
Кол. гладких труб при ёмкости алюм.
-20 3 г.т. ф100 ℓ=4000
-30 4 г.т. ф100 ℓ=4000
-40 5 г.т. ф100 ℓ=4000
-20 3 г.т. ф100 ℓ=2000
-30 4 г.т. ф100 ℓ=2000
-40 5 г.т. ф100 ℓ=2000
6000
24000
ст12
ф20
15КЧ18П2
ф20
ф20
ф25
Кол. прим. ℓ
-20 -30 -40
2А24 2А28 2А32
В подпольном канале в изоляции
Женский гардероб
ст11
ф20
ст10
Р150 АР
-20 -30 -40
2А16 2А20 2А24
ст9
Р150
200х200
Мужской гардероб
ф200
ВЕ2
ф125
ВЕ4
400
200
ф20
ст8
-20 -30 -40
А12 А16 А20
150х100
ф20
Узел управления лист 5
Тепловой пункт
А ф32
К системе теплоснабжения установок А1
ф25
К тепловой сети ф50
Вспомогательное помещение
ф25
ст7
3
лист 7
-20 -30 -40
2А24 2А32 2А40
ф15
ст1
АIIИ012.000
5.903-2.1
-20 -30 -40
2А24 2А32 2А40
ф15
-20 3 г.т. ф100 ℓ=2000
-30 4 г.т. ф100 ℓ=2000
-40 5 г.т. ф100 ℓ=2000
ст2
ЗА2000
5.904-3
А3Е086.000
5.904-20
Помещение маслохозяйства
В
2000
В2
Б7АО28.000
1.494-30
ф20
ст3
ф20
ф20
ст4
ф25
ст5
ф25
ф25
ст6
ф25
ф160
-20 -30 -40
2А24 2А32 2А40
6000
54000
Машинный зал
А
1
2
4
5
6
8
9
10
А
Б
В
Г
3
2
Монтажная схема ОВК
Водяной
Морской
9328/15
89
ТП 904-1-66.86-ОВ
Компрессорная станция 6К-250АО с осушкой воздуха
Провер. Томкович
Ст. инж. Шетковский
Рук. гр. Червонная
Н. спец. Рывкис
Нач. отд. Комов
Н. контр. Косоножкина
Гип Осташевский
Привязан
Инв. №
План на отм. 0,000
Стадия Р
Лист 3
Листов
Госстрой СССР Ростовский Промстройниипроект
Копировал
Формат А2

Типовой проект 904-1-66.86-ОВ Альбом 5

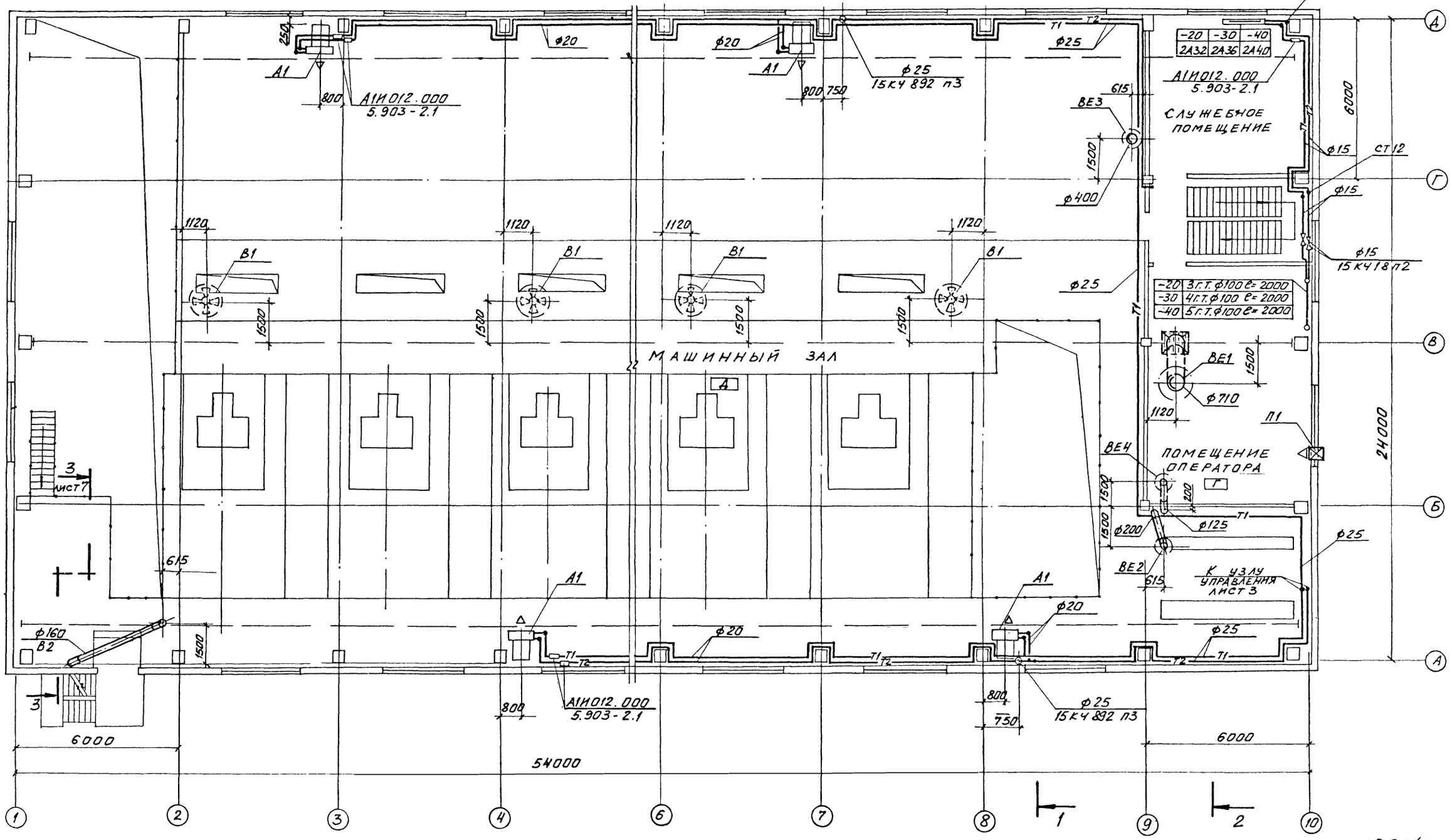

9328/5

90

ТП 904-1-66.86-ОВ			
Провер.	Щетковский	Компрессорная станция 6К-250 АО с осушкой воздуха	
Инжен.	Гендзелевская		
Ст. инж.	Щетковский		
Рук. гр.	Кириченко		
Гл. спец.	Рывкис		
Нач. отд.	Комов		
Н. контр.	Арапова	План на отм. 3.800	
ГИП	Осташевский		

Стадия	Лист	Листов
Р	4	

Госстрой СССР Ростовский промстройниипроект

Привязан

Инв. №

Копировал

Формат А2

ОСП-1	Бескоровайный	
	Моргунов	
ОВК	Аникин	

Подпись и дата | Взам. инв. №

Типовой проект 904-1-66.86-08 Альбом 5

Система отопления

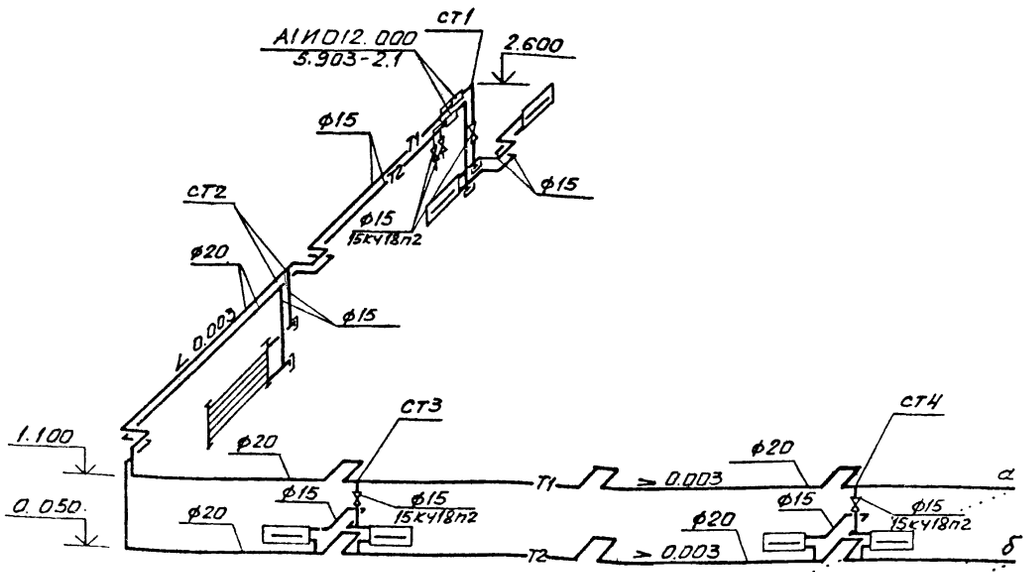

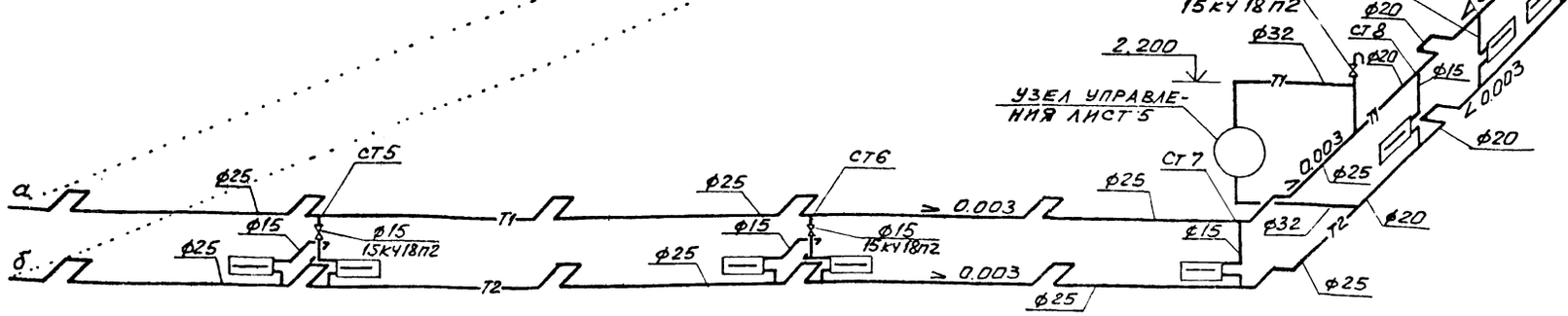

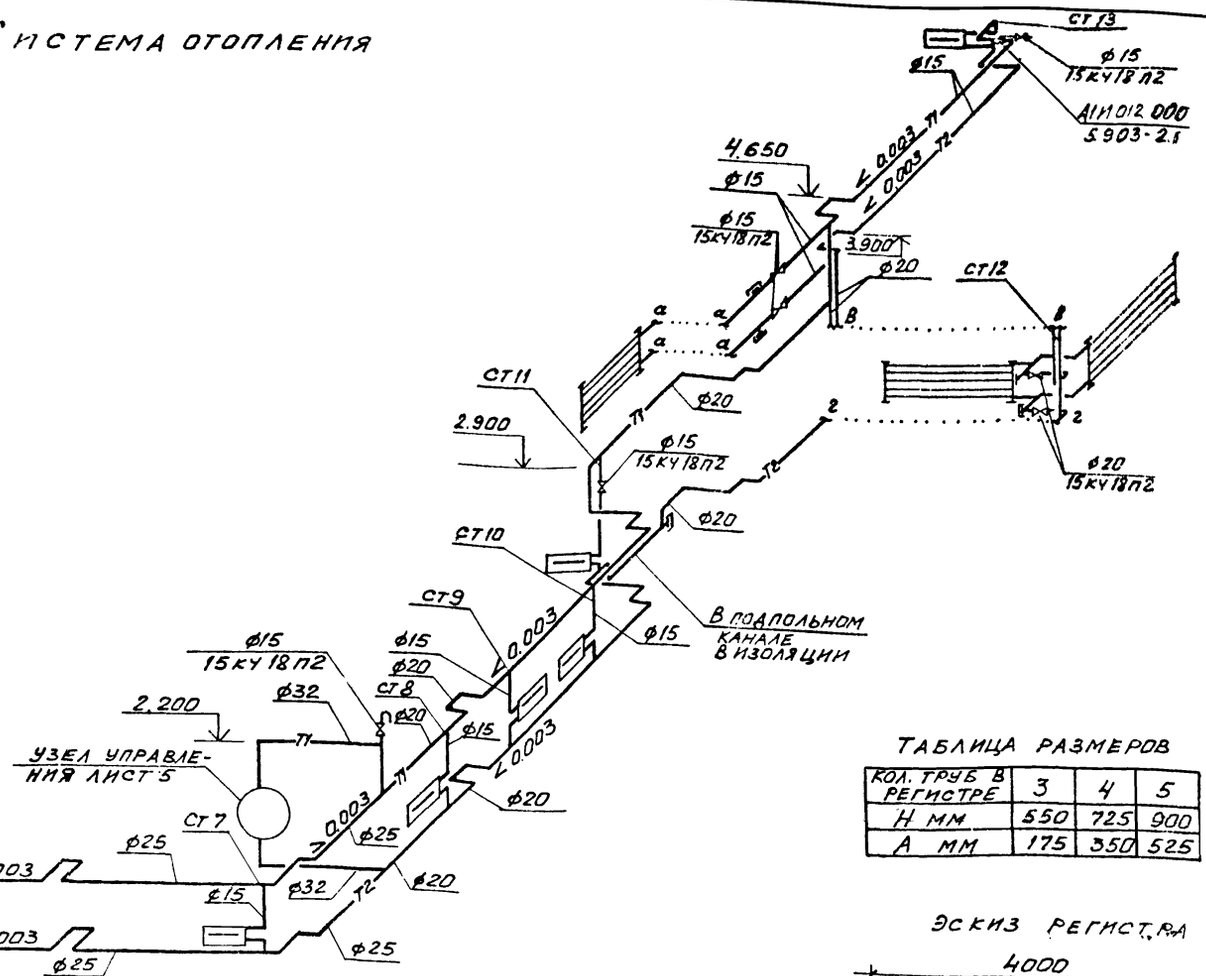

Таблица размеров

Кол. труб в регистре	3	4	5
H мм	550	725	900
A мм	175	350	525

Эскиз регистра

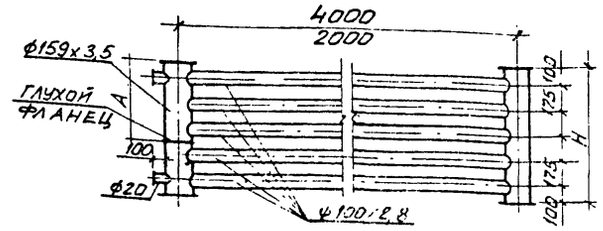

Узел управления (вид по стрелке А)

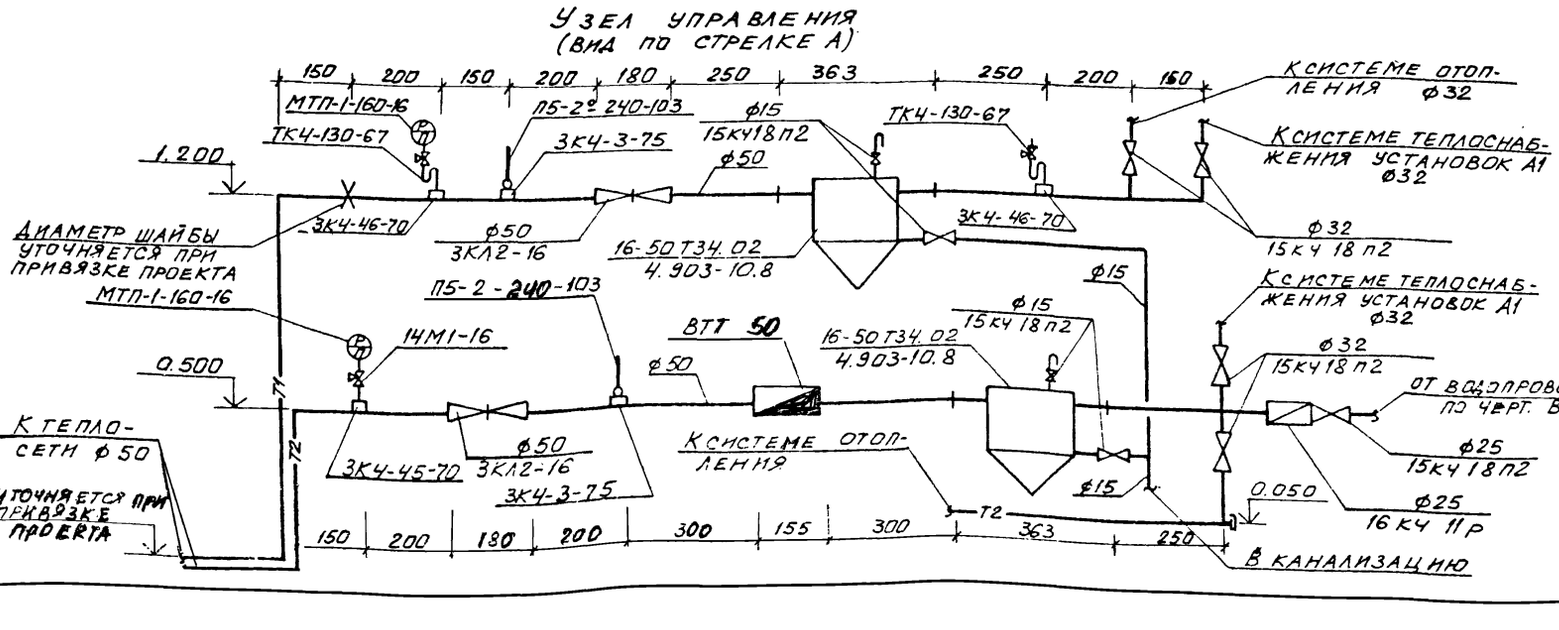

Привязан			
Инв. №			

9328/5 91

Провер.	Щетковский		ТП 904-1-66.86-08
Инжен.	Пендзелевская		Компрессорная станция 6К-250 АО с осушкой воздуха
Ст. инж.	Щетковская		
Рук. гр.	Кирпченко		Стадия Р; Лист 5; Листов
Гл. спец.	Рывкис		
Нач. отд.	Комов		Схема системы отопления. Узел управления
Н. контр.	Арапова		Госстрой СССР Ростовский Промстроминпроект
ГИП	Осташевский		

Копировал

Формат А2

Типовой проект 904-1-66.86-ОВ Альбом 5

Система теплоснабжения установок А1

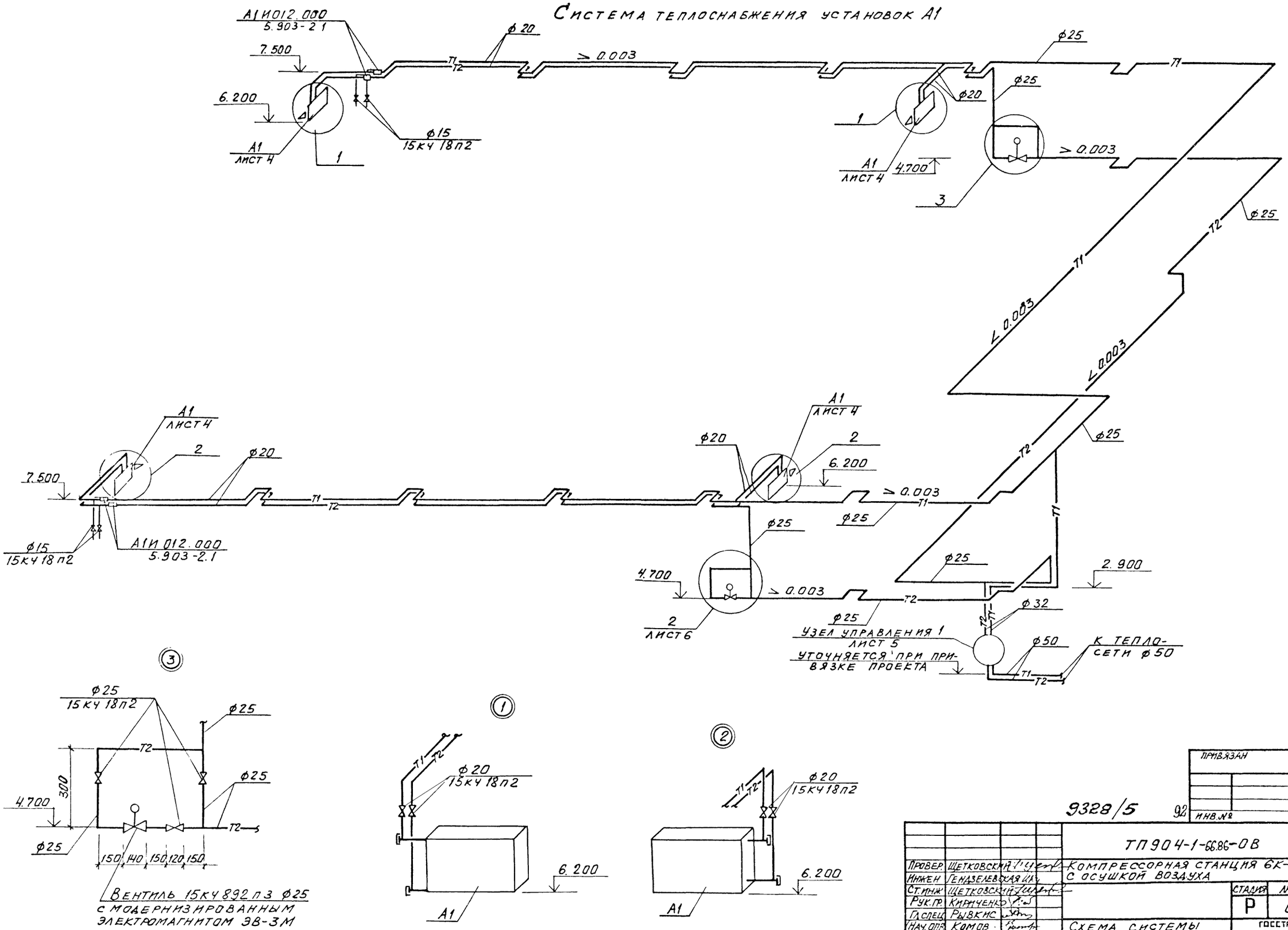

Провер.	Щетковский		
Инжен	Гендзелевская		
Ст.инж	Щетковский		
Рук.гр.	Кириченко		
Гл.спец	Рывкис		
Нач.отв	Комов		
Н.контр	Арапова		
ГИП	Осташевский		

ТП904-1-66.86-ОВ

Компрессорная станция 6К-250АО с осушкой воздуха

Стадия	Лист	Листов
Р	6	

Схема системы теплоснабжения установок А1

Госстрой СССР
Ростовский промстройниипроект

Привязан

Инв.№

9328/5 92

Копировал

Формат А2

Инв.№ подл. | Подпись и дата | Взам.инв.№ | Со ласовано | ОВК | Аникин

Типовой проект 904-1- -08 Альбом 5

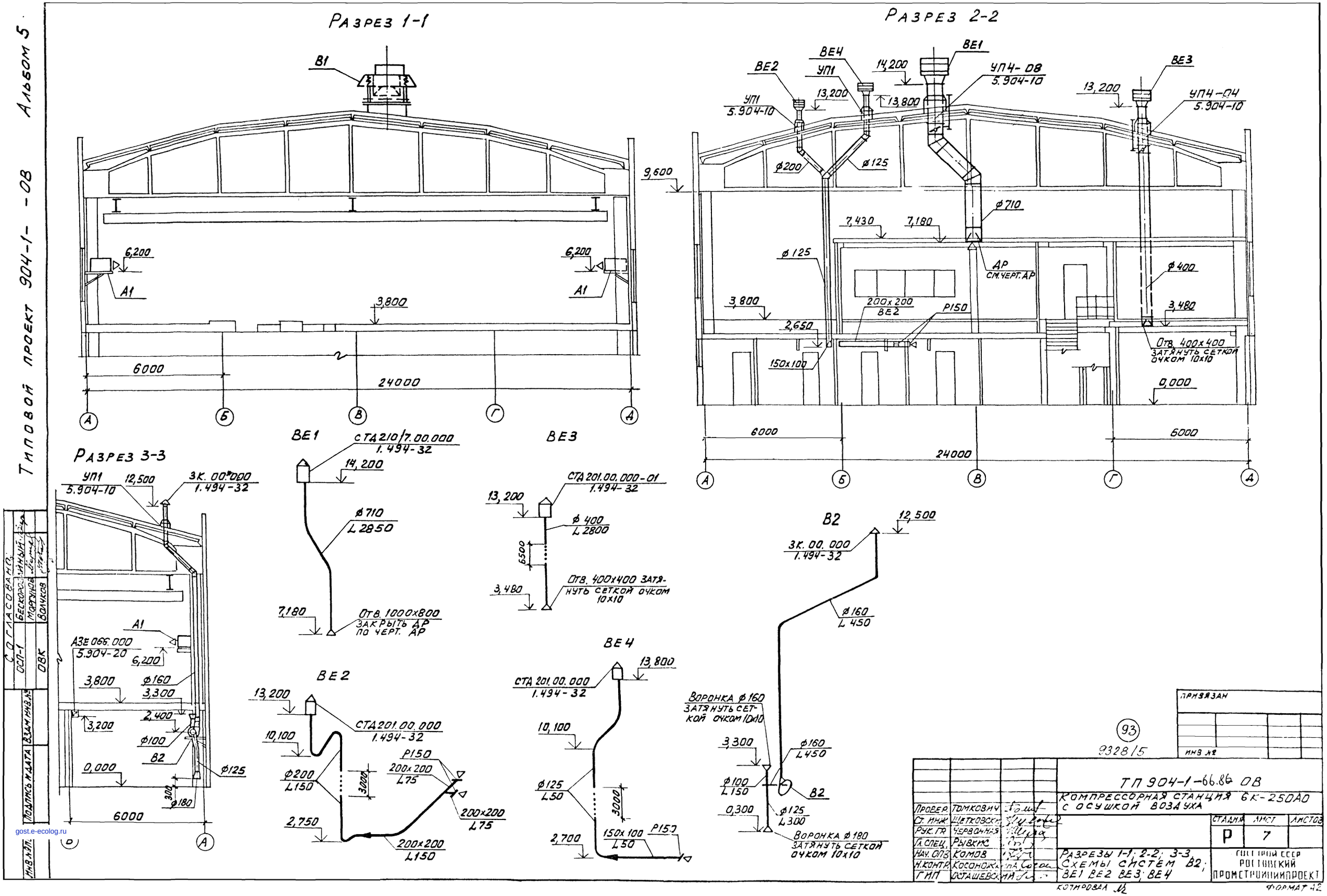

Согласовано:
ОСП-1 Бескоровайный
Моргунов
ОВК Волчков
Инв. № подл. | Подпись и дата | Взам. инв. №

93
9328/5

Привязан
Инв. №

Провер.	Томкович		
Ст. инж.	Щетковский		
Рук. гр.	Червонная		
Гл. спец.	Рывкис		
Нач. отд.	Комов		
Н. контр.	Косоножкина		
ГИП	Осташевский		

ТП 904-1-66.86 ОВ

Компрессорная станция 6К-250А0 с осушкой воздуха

Стадия	Лист	Листов
Р	7	

Разрезы 1-1; 2-2; 3-3. Схемы систем В2; ВЕ1 ВЕ2 ВЕ3; ВЕ4

Госстрой СССР
Ростовский
Промстройниипроект

Копировал
Формат А2

gost.e-ecolog.ru