ТИПОВОЙ ПРОЕКТ
904-1-66.86

КОМПРЕССОРНАЯ СТАНЦИЯ
АВТОМАТИЗИРОВАННАЯ ОТДЕЛЬНО СТОЯЩАЯ
6(4)К-250А0
ПРОИЗВОДИТЕЛЬНОСТЬЮ 1500(1000)м³/мин ОСУШЕННОГО ВОЗДУХА

АЛЬБОМ 3

АВТОМАТИЗАЦИЯ И КИП
ЧЕРТЕЖИ

КФ ЦИТП инв.№ 9328/3

gost.e-ecolog.ru

Привязан

Инв.№

ЦЕНТРАЛЬНЫЙ ИНСТИТУТ ТИПОВОГО ПРОЕКТИРОВАНИЯ
ГОССТРОЯ СССР
КИЕВСКИЙ ФИЛИАЛ
г. Киев-57 ул. Эжена Потье № 12

3/17
Заказ № 1750 Инв. № 9328/3 Тираж 200
Сдано в печать 27 II 1987 Цена 7-45

ТИПОВОЙ ПРОЕКТ 904-1-66.86

КОМПРЕССОРНАЯ СТАНЦИЯ АВТОМАТИЗИРОВАННАЯ ОТДЕЛЬНО СТОЯЩАЯ

6(4)К-250А0

ПРОИЗВОДИТЕЛЬНОСТЬЮ 1500(1000)$м^3$/МИН ОСУШЕННОГО ВОЗДУХА

АЛЬБОМ 3

СОСТАВ ПРОЕКТА

АЛЬБОМ 1	ТЕХНОЛОГИЯ ПРОИЗВОДСТВА
АЛЬБОМ 2	СИЛОВОЕ ЭЛЕКТРООБОРУДОВАНИЕ. ЭЛЕКТРИЧЕСКОЕ ОСВЕЩЕНИЕ. СВЯЗЬ И СИГНАЛИЗАЦИЯ
АЛЬБОМ 3	АВТОМАТИЗАЦИЯ И КИП. ЧЕРТЕЖИ
АЛЬБОМ 4	АВТОМАТИЗАЦИЯ И КИП. ЗАДАНИЕ ЗАВОДУ-ИЗГОТОВИТЕЛЮ
АЛЬБОМ 5	СТРОИТЕЛЬНЫЕ РЕШЕНИЯ ДЛЯ 6 КОМПРЕССОРОВ
АЛЬБОМ 6	СТРОИТЕЛЬНЫЕ РЕШЕНИЯ ДЛЯ 4 КОМПРЕССОРОВ
АЛЬБОМ 7	СТРОИТЕЛЬНЫЕ КОНСТРУКЦИИ И ИЗДЕЛИЯ
АЛЬБОМ 8	СПЕЦИФИКАЦИЯ ОБОРУДОВАНИЯ ДЛЯ 6 КОМПРЕССОРОВ
АЛЬБОМ 9	СПЕЦИФИКАЦИЯ ОБОРУДОВАНИЯ ДЛЯ 4 КОМПРЕССОРОВ
АЛЬБОМ 10	СМЕТЫ И ВЕДОМОСТИ ПОТРЕБНОСТИ В МАТЕРИАЛАХ НА ТЕХНОЛОГИЧЕСКИЕ РЕШЕНИЯ ДЛЯ 6 КОМПРЕССОРОВ
АЛЬБОМ 11	СМЕТЫ И ВЕДОМОСТИ ПОТРЕБНОСТИ В МАТЕРИАЛАХ НА ТЕХНОЛОГИЧЕСКИЕ РЕШЕНИЯ ДЛЯ 4 КОМПРЕССОРОВ
АЛЬБОМ 12	СМЕТЫ И ВЕДОМОСТИ ПОТРЕБНОСТИ В МАТЕРИАЛАХ НА СТРОИТЕЛЬНЫЕ РЕШЕНИЯ ДЛЯ 6 КОМПРЕССОРОВ
АЛЬБОМ 13	СМЕТЫ И ВЕДОМОСТИ ПОТРЕБНОСТИ В МАТЕРИАЛАХ НА СТРОИТЕЛЬНЫЕ РЕШЕНИЯ ДЛЯ 4 КОМПРЕССОРОВ

ПРИМЕНЕННЫЕ МАТЕРИАЛЫ: ТИПОВОЙ ПРОЕКТ 407-3-350/84, АЛЬБОМ 1 „ТРАНСФОРМАТОРНЫЕ ПОДСТАНЦИИ С КАБЕЛЬНЫМИ И ВОЗДУШНЫМИ ВВОДАМИ 6-10 КВ НА ОДИН И ДВА ТРАНСФОРМАТОРА МОЩНОСТЬЮ ДО 2×630 КВА" / РАСПРОСТРАНЯЕТ СВЕРДЛОВСКИЙ ФИЛИАЛ ЦИТП /.

РАЗРАБОТАН ГОСУДАРСТВЕННЫМИ ПРОЕКТНЫМИ ИНСТИТУТАМИ:
ГИПРОСТРОЙДОРМАШ - АЛЬБОМЫ 1.2.3.4.8.9.10.11
РОСТОВСКИЙ ПРОМСТРОЙНИИПРОЕКТ - АЛЬБОМЫ 5.6.7.8.9.12.13.

УТВЕРЖДЕН МИНСТРОЙДОРМАШЕМ РЕШЕНИЕМ N 13/86 от 28.03.86г.
С ВВОДОМ В ДЕЙСТВИЕ С 30.08.86г., приказ N 152-П от 15.08.1986г.

ГЛАВНЫЙ ИНЖЕНЕР ИНСТИТУТА Б.Д.ТЮТЮННИКОВ
ГЛАВНЫЙ ИНЖЕНЕР ПРОЕКТА С.М.ЛЕОНОВ

КФ ЦИТП инв. N 9328/3

Привязан

Инв.№

Альбом 3

Типовой проект 904-1-66.86

Ведомость рабочих чертежей основного комплекта марки АТХ

Лист	Наименование	Применить для 6К-250.80	Применить для УК-250.80
1	Титульный лист	+	+
2	Общие данные (начало)	+	+
3	Общие данные (продолжение)	+	+
4	Общие данные (продолжение)	+	+
5	Общие данные (продолжение)	+	+
6	Общие данные (продолжение)	+	+
7	Общие данные (продолжение)	+	+
8	Общие данные (продолжение)	+	+
9	Общие данные (окончание)	+	+
10	Воздушный тракт. Функциональная схема автоматизации	+	+
11	Система водопроводов. Функциональная схема автоматизации	+	+
12	Система маслопроводов. Функциональная схема автоматизации.	+	+
13	Общестанционные проводки. Функциональная схема автоматизации.	+	
14	Общестанционные проводки. Функциональная схема автоматизации.		+
15	Установка осушки №1. Функциональная схема автоматизации	+	+
16	Компрессорная станция. Принципиальная электрическая схема питания.	+	
17	Компрессорная станция. Принципиальная электрическая схема питания.		+
18	Элемент принципиальной электрической схемы управления двигателем компрессора	+	+
19	Принципиальная электрическая схема управления вентилями аварийного слива масла	+	
20	Принципиальная электрическая схема управления вентилями аварийного слива масла.		+
21	Принципиальная электрическая схема управления вентилем подогрева масла	+	+
22	Принципиальная электрическая схема измерения расхода.	+	+

Продолжение

Лист	Наименование	Применить для 6К-250.80	Применить для УК-250.80
22	Принципиальная электрическая схема управления вентилем слива холодной воды	+	+
23	Установка осушки. Принципиальная электрическая схема сигнализации	+	
24	Компрессорная станция. Принципиальная электрическая схема сигнализации (начало)	+	
25	Компрессорная станция Принципиальная электрическая схема сигнализации (окончание)	+	
26	Установка осушки. Принципиальная электрическая схема сигнализации.		+
27	Компрессорная станция. Принципиальная электрическая схема сигнализации.		+
28	Принципиальная электрическая схема управления отопительными агрегатами.	+	+
29	Вентсистема В2. Электрические схемы.	+	+
30	Компрессор №1. Схема внешних электрических и трубных проводок (начало)	+	+
31	Компрессор №1. Схема внешних электрических и трубных проводок (продолжение).	+	+
32	Компрессор №1 Схема внешних электрических и трубных проводок (продолжение).	+	+
33	Компрессор №1. Схема внешних электрических и трубных проводок (продолжение).	+	+
34	Компрессор №1. Схема внешних электрических и трубных проводок (продолжение)	+	+
35	Компрессор №1. Схема внешних электрических и трубных проводок (продолжение).	+	+
36	Компрессор №1. Схема внешних электрических и трубных проводок (окончание).	+	+
37	Компрессорная станция. Схема внешних электрических и трубных проводок (начало)	+	+
38	Компрессорная станция. Схема внешних электрических и трубных проводок (окончание)	+	+
39	Установка осушки №1. Схема внешних электрических и трубных проводок.	+	+

Продолжение

Лист	Наименование	Применить для 6К-250.80	Применить для УК-250.80
40	Компрессор №1. Шкаф управления ШУ1-УКАС-АМ Схема подключения внешних проводок	+	+
41	Компрессор №1. Шкаф управления ШУ2-УКАС-АМ Схема подключения внешних проводок	+	+
42	Установка осушки №1. Шкаф управления (ШИЕ 8800). Схема подключения внешних проводок.	+	+
43	Установка осушки №1. Шкаф регулирования (ШИЕ 8800). Схема подключения внешних проводок.	+	+
44	Компрессорная станция. Щит оператора. Схема подключения внешних проводок.	+	
45	Компрессорная станция. Щит оператора. Схема подключения внешних проводок.		+
46	Журнал кабельных проводок (начало)	+	
47	Журнал кабельных проводок (продолжение)	+	
48	Журнал кабельных проводок (продолжение)	+	

Настоящий проект разработан в соответствии с действующими нормами и правилами и предусматривает мероприятия, обеспечивающие взрывобезопасность и пожаробезопасность при эксплуатации здания (сооружения).

Главный инженер проекта Левонов

Подпись ГИП'а, привязавшего типовой проект

Подпись Фамилия, И.О.

Привязан

Инв. №

Инв. № подл. | Подпись и дата | Взам. инв. №

N 9328/3

2

ТП 904-1-66.86 АТХ-2

Компрессорная станция 6(4) К-250.80 с осушкой воздуха

Стадия	Лист	Листов
Р	2	96

Общие данные (начало)

ГИПРОСТРОЙДОРМАШ г. Ростов-на-Дону

ГИП	Левонов	
Нач.отд.	Христофоров	
Гл.спец.	Фикс	
Н.контр.	Болтарева	
Рук.гр.	Седых	

Альбом 3

Типовой проект 904-1-66.86

Продолжение

Лист	Наименование	Применить для: 6К-250АО	4К-250АО
49	Журнал кабельных проводок (продолжение).	+	
50	Журнал кабельных проводок (продолжение).	+	
51	Журнал кабельных проводок (продолжение).	+	
52	Журнал кабельных проводок (продолжение).	+	
53	Журнал кабельных проводок (продолжение).	+	
54	Журнал кабельных проводок (продолжение).	+	
55	Журнал кабельных проводок (продолжение).	+	
56	Журнал кабельных проводок (продолжение).	+	
57	Журнал кабельных проводок (продолжение).	+	
58	Журнал кабельных проводок (продолжение).	+	
59	Журнал кабельных проводок (продолжение).	+	
60	Журнал кабельных проводок (продолжение).	+	
61	Журнал кабельных проводок (продолжение).	+	
62	Журнал кабельных проводок (продолжение).	+	
63	Журнал кабельных проводок (продолжение).	+	
64	Журнал кабельных проводок (продолжение).	+	
65	Журнал кабельных проводок (окончание).	+	
66	Журнал кабельных проводок (начало).		+
67	Журнал кабельных проводок (продолжение).		+
68	Журнал кабельных проводок (продолжение).		+
69	Журнал кабельных проводок (продолжение).		+
70	Журнал кабельных проводок (продолжение).		+
71	Журнал кабельных проводок (продолжение).		+
72	Журнал кабельных проводок (продолжение).		+
73	Журнал кабельных проводок (продолжение).		+
74	Журнал кабельных проводок (продолжение).		+
75	Журнал кабельных проводок (продолжение).		+
76	Журнал кабельных проводок (продолжение).		+
77	Журнал кабельных проводок (продолжение).		+
78	Журнал кабельных проводок (продолжение).		+
79	Журнал кабельных проводок (окончание).		+
80	Журнал импульсных проводок (начало).	+	
81	Журнал импульсных проводок (окончание).	+	
82	Журнал импульсных проводок (начало).		+
83	Журнал импульсных проводок (окончание)		+
84	Компрессорная станция. План расположения средств автоматизации и проводок (начало).	+	
85	Компрессорная станция. План расположения средств автоматизации и проводок (продолжение)	+	
86	Компрессорная станция. План расположения сресств автоматизации и проводок (окончание).	+	
87	Компрессорная станция. План расположения средств автоматизации и проводок (начало).		+
88	Компрессорная станция. План расположения средств автоматизации и проводок (продолжение).		+

Продолжение

Лист	Наименование	Применить для: 6К-250АО	4К-250АО
89	Компрессорная станция. План расположения. средств автоматизации и проводок (окончание).		+
90	Компрессор №1. План расположения средств автоматизации и проводок (начало).	+	+
91	Компрессор №1. План расположения средств автоматизации и проводок (продолжение).	+	+
92	Компрессор №1. План расположения средств автоматизации и проводок (продолжение).	+	+
93	Компрессор №1. План расположения средств автоматизации и проводок (окончание).	+	+
94	Установка осушки. План расположения средств автоматизации и проводок.	+	+
95	Установка кнопочных постов типа ПКУ.	+	+
95	Установка кнопочных постов управления типа ПКЕ 722-2, ПКЕ 212-1.	+	+
96	Установка поста управления типа ПКУ. Сборочный чертеж.	+	+
96	Установка кнопочных постов управления типа ПКЕ-722-2, ПКЕ212-1. Сборочный чертеж	+	+

Ведомость ссылочных и прилагаемых документов.

Обозначение	Наименование	Примечание
	Ссылочные документы	
ТК3-60-70	Мосты кабельные. Установка на стене	
ТК3-67-70	Мосты кабельные. Установка под перекрытием.	
ТК3-70-70	Мосты кабельные. Многоярусная установка на стене.	
ТК3-71-70	Мосты кабельные. Установка на стене плашмя.	
ТК4-3151-70	Отборное устройство для измерения давления. Установка на трубопроводе Ру до 10кГс/см², t° до 80°С	
ТК4-3511-81	Скоба для установки приборов на стене.	

Продолжение

Обозначение	Наименование	Примечание
ТМ4-41-73	Датчик температуры Дт к6. Установка на стене.	
ТМ4-49-73	Термометр манометрический показывающий ТПГ и ТПЖ. Установка на стене	
ТМ4-142-75	Термометр технический ртутный в оправе. Установка на трубопроводе Д 76мм или металлической стенке	
ТМ4-159-75	Термометр сопротивления, термометр термоэлектрический. Установка в расширителе на трубопроводе Д 45...76 мм	
ТМ4-160-75	Термометр сопротивления. Установка на трубопроводе Д 14...38 мм.	
ТМ4-161-75	Термометр сопротивления, термометр термоэлектрический. Установка на вертикальном трубопроводе Д76мм или металлической стенке.	
ТМ4-170-75	Термометр манометрический. Установка на трубопроводе Д14...38мм	
ТМ4-172-75	Термометр манометрический Установка на трубопроводе Д 89мм или металлической стенке.	
ТМ4-219-76	Крепление труб, проводов, кабелей. Установка на стене	
ТМ4-226-76	Отборное устройство для измерения давления. Установка на трубопроводе.	

инв № 9328/3

3

ГИП	Леонов		21.3.86	ТП904-1-66.86 АТХ-3
Нач.отд.	Христофоров			Компрессорная станция 6(4)К-250АО с осушкой воздуха
Гл.спец.	Фукс			
Н.контр.	Золотарева			Стадия Р, Лист 3, Листов
Рук.гр.	Седых			Общие данные (продолжение)
Ст.инж.	Таболина			ГИПРОСТРОЙДОРМАШ г. Ростов-на-Дону

Привязан

Инв.№

Инв.№ подл. | Подпись и дата | Взам.инв.№

Альбом 3

Типовой проект 904-1-66.86

Инв. № подл. | Подпись и дата | Взам. инв. №

Продолжение

Обозначение	Наименование	Примечание
ТМ8-90-77	Проход открытый с уплотнением в стене толщиной до 150 мм.	
ТМ8-94-77	Проход открытый с гильзой в стене.	
	Прилагаемые документы	
904-1- 01.000	Установка поста управления типа ПКУ.	
904-1- 02.000	Установка кнопочных постов управления типа ПКЕ 722-2, ПКЕ 212-1	
904-1- 01.000.СБ.	Установка поста управления типа ПКУ. Сборочный чертеж.	
904-1- 02.000.СБ	Установка кнопочных постов управления типа ПКЕ722-2, ПКЕ 212-1. Сборочный чертеж.	
Альбом 4 АОИ.00ДЩ	Задание заводу-изготовителю щитов, "Главмонтажавтоматика" для станций 6К-250АО и 4К-250АО	
Альбом 8 АТХ.00.С01	Спецификация оборудования, поставляемого заказчиком для станции 6К-250АО.	
Альбом 8 АТХ.00.С02	Спецификация щитов для станции 6К-250АО.	
Альбом 9 АТХ.00.С01	Спецификация оборудования, поставляемого заказчиком для станции 4К-250АО.	
Альбом 9 АТХ.00.С02	Спецификация щитов для станции 4К-250АО.	
Альбом 10 АТХ.00.ВМ	Ведомость материалов, поставляемых подрядчиком. для станции 6К-250АО.	
Альбом 11 АТХ.00.ВМ	Ведомость материалов, поставляемых подрядчиком для станции 4К-250АО.	

Ведомость спецификаций

Лист	Наименование	Примечание
16	Спецификация принципиальной электрической схемы питания станции 6К-250АО.	
17	Спецификация принципиальной электрической схемы питания станции 4К-250АО	
19	Спецификация принципиальной электрической схемы управления вентилями аварийного слива масла станции 6К-250АО.	
20	Спецификация принципиальной электрической схемы управления вентилями аварийного слива масла станции 4К-250АО.	
21	Спецификация принципиальной электрической схемы управления вентилем подогрева масла станции 6(4)К-250АО.	
22	Спецификация принципиальной электрической схемы измерения расхода.	
22	Спецификация принципиальной электрической схемы управления вентилем слива холодной воды станции 6(4)К-250АО.	
23	Спецификация принципиальной электрической схемы сигнализации установки осушки станции 6К-250АО.	
25	Спецификация принципиальной электрической схемы сигнализации компрессорной станции 6К-250АО.	
26	Спецификация принципиальной электрической схемы сигнализации установки осушки станции 4К250АО	
27	Спецификация принципиальной электрической схемы сигнализации компрессорной станции 4К-250АО.	
28	Спецификация принципиальной электрической схемы управления отопительными агрегатами станции 6(4)К-250АО.	
29	Спецификация принципиальной электрической схемы вентсистемы В2 станции 6(4)К-250АО.	

Продолжение

Лист	Наименование	Примечание
29	Спецификация схемы внешних электрических проводок вентсистемы В2 станции 6(4)К-250АО	
30	Спецификация схемы внешних электрических и трубных проводок компрессора №1 станции 6(4)К-250АО.	
37	Спецификация схемы внешних электрических и трубных проводок компрессорной станции 6(4)К-250АО.	
39	Спецификация схемы внешних электрических и трубных проводок установки осушки №1 станции 6(4)К-250АО.	
84	Спецификация к плану расположения средств автоматизации и проводок станции 6К-250АО.	
87	Спецификация к плану расположения средств автоматизации и проводок станции 4К-250АО.	
95	Спецификация к установке поста управления типа ПКУ.	
95	Спецификация к установке кнопочных постов управления типа ПКЕ 722-2, ПКЕ 212-1.	

№ 9328/3

4

Привязан

Инв. №

ГИП	Леонов		12.86
Нач.отд.	Христофоров		
Гл.спец.	Фукс		
Н.контр.	Золтарева		
Рук.гр.	Седых		
Ст.инж.	Таболина		

ТП904-1-66.86 АТХ-4

Компрессорная станция 6(4)К-250АО с осушкой воздуха.

Стадия	Лист	Листов
Р	4	

Общие данные (продолжение)

ГИПРОСТРОЙДОРМАШ г. Ростов-на-Дону

Условные обозначения и изображения

Обозначение	Наименование
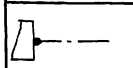	Заземляющий проводник электроустановки, присоединяемый к контуру заземления объекта
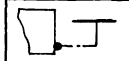	Жила кабеля или провода, используемая для заземления электроустановок
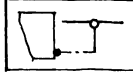	Заземляющий проводник электроустановки, присоединяемый к броне, оболочке кабеля или защитной трубе.

Обозначение	Наименование
— А1.1 —	Трубопровод сжатого воздуха от компрессора до концевого холодильника
— А1.2 —	Трубопровод сжатого воздуха после концевого холодильника
— А2 —	Трубопровод всасываемого воздуха
— А3 —	Трубопровод пусковой
— Н2.1 →	Трубопровод масла всасывающий
— Н2г —	Трубопровод масла к подшипникам компрессора после редукционного клапана
— Н2.3 —	Трубопровод масла к подшипникам компрессора после маслонасоса
— Н2ч —	Трубопровод масла сливной от подшипников компрессора
— Н2.5 —	Трубопровод масла чистого
— Н5 —	Трубопровод масла отработанного
— Н6 —	Трубопровод аварийного слива масла
— Р0 —	Трубопровод паров масла
— В4 —	Трубопровод оборотного водоснабжения, подающая сеть
— В5 —	Трубопровод оборотного водоснабжения, обратная сеть
— В10 —	Трубопровод дренажа
— Т5 —	Трубопровод горячей воды для производственных нужд, подающая сеть
— Т6 —	Трубопровод горячей воды для производственных нужд, обратная сеть

Приборы и средства автоматизации. Обозначения условные в схемах автоматизации технологических процессов. ОСТ 36-27-77.

(TI) — Прибор для измерения температуры, показывающий, установленный по месту.

(TE) — Первичный измерительный преобразователь (чувствительный элемент) для измерения температуры, установленный по месту.

(TC) — Регулятор температуры, бесшкальный, установленный по месту.

(TIS) — Прибор для измерения температуры, показывающий, с контактным устройством, установленный по месту.

(TRC) — Прибор для измерения температуры, регистрирующий, установленный на щите.

(TAC) — Прибор для измерения перепада температуры, показывающий, установленный на щите.

(PI) — Прибор для измерения давления (разрежения), показывающий, установленный по месту.

(PS) — Прибор для измерения давления с контактным устройством, установленный по месту

(PIS) — Прибор для измерения давления (разрежения), показывающий, с контактным устройством, установленный на щите.

(PC) — Регулятор давления установленный на щите.

(FE) — Первичный измерительный преобразователь для измерения расхода, установленный по месту.

(FT) — Прибор для измерения расхода, бесшкальный, с дистанционной передачей показаний, установленный по месту.

(FIR) — Прибор для измерения расхода, интегрирующий, регистрирующий, установленный на щите.

(LSA) — Прибор для измерения уровня с контактным устройством, установленный по месту

(EI) — Прибор для измерения силы тока, показывающий, установленный на щите.

(H) — Аппаратура, предназначенная для ручного дистанционного управления, установленная на щите.

(HS) — Ключ управления, предназначенный для выбора управления, установленный на щите.

Обозначения условные буквенно-цифровые, применяемые на электрических схемах - по ГОСТ 2.710-81.

Обозначения условные графические коммутационных устройств и контактных соединений, применяемые на электрических схемах - по ГОСТ 2.755-74.

Типовой проект 904-1-66.86

Инв. № подл. | Подп. и дата | Взам. инв. №

Привязан

ГИП	Леонов	
Нач. отд.	Христофоров	
Гл. спец.	Фукс	
Н. контр.	Золотарева	
Рук. гр.	Седых	
Ст. инж.	Таболина	

N 9328/3

5

ТП 904-1-66.86 АТХ-5

Компрессорная станция 6(4)К-250.80 с осушкой воздуха.

Стадия	Лист	Листов
Р	5	

Общие данные (продолжение).

ГИПРОСТРОЙДОРМАШ г. Ростов-на-Дону

Общие указания.

1. Общая часть

Проект автоматизации и КИП разработан для отдельно-стоящей компрессорной станции с осушкой сжатого воздуха 6/4/К-250АО, имеющей в составе:

— шесть (четыре) турбокомпрессорных агрегата К250-61-2 предприятия п/я М5878;

— шесть (четыре) установок осушки воздуха ОВМ15 ПО „Курганармхиммаш";

— четыре отопительных агрегата АО2;

— вытяжную установку В-Ц4-70 в помещении маслохозяйства.

Автоматизация выполнена на базе комплектного устройства автоматизации турбокомпрессорных станций УКАС-М, серийно выпускаемого предприятием п/я А-7716 и комплектной системы автоматики, поставляемой с установкой осушки воздуха ОВМ15, ПО „Курганармхиммаш".

В состав комплектного устройства УКАС-М входят:

— комплект УКАС-АМ, состоящий из шкафов управления ШУ1 и ШУ2, поставляемый комплектно с турбокомпрессорным агрегатом;

— комплект УКАС-СМ, состоящий из шкафа управления ШУЗ-1, приобретаемый для компрессорной станции заказчиком на предприятии п/я А-7716 по фондам „Союзглавэлектроаппарата".

В части автоматизации и КИП в типовом проекте выполнены компановочные решения по размещению шкафов управления, приборов и средств автоматизации, электрических и трубных проводок и разработана техническая документация, необходимая для:

— выполнения монтажных работ;

— заказа приборов и средств автоматизации, щитов, кабельной продукции, монтажных материалов и изделий, не поставляемых комплектно с компрессорами и установками осушки;

— изготовления на заводах и монтажно-заготовительных участках не поставляемых промышленностью узлов и конструкций.

Рабочие чертежи автоматизации и КИП настоящего проекта выполнены на основании следующих материалов:

— технологического задания отдела промвентиляции и теплоснабжения Гипростройдормаш;

— задания Ростовского-на-Дону Промстройнии проекта на автоматизацию установок отопления и вентиляции;

— технического описания и инструкции по эксплуатации ИЖКШ 656463.001.ТО „Устройство комплектное для автоматизации турбокомпрессорных станций УКАС-М";

— технического описания и руководства по эксплуатации ОВМ15.РЭ „Установка осушки воздуха охлаждением ОВМ15".

Предусмотренные проектом приборы и средства автоматизации серийно выпускаются отечественной промышленностью и соответствуют техническому заданию на автоматизацию.

Настоящая часть типового проекта согласована:

— научно-исследовательским институтом ПО ХЭМЗ;

— ПО „Курганармхиммаш";

— Хабаровским заводом „Энергомаш."

2. Основные решения по автоматизации.

2.1. Компрессорные агрегаты.

Проектом предусматривается комплексная автоматизация компрессорных агрегатов станции на базе комплектного устройства УКАС-М.

В состав комплектного устройства УКАС-М входят:

а) комплект УКАС-АМ, состоящий из шкафов управления ШУ1 и ШУ2, обеспечивает автоматическое программное управление и регулирование производительности компрессорных агрегатов и станции в целом, контроль технологических параметров, блокировки и защиту от аварийных режимов, оперативную, предупредительную и аварийную сигнализации;

б) комплект УКАС-СМ, состоящий из шкафа управления ШУЗ-1, предназначен для управления вспомогательными приводами механизмов компрессорной станции;

в) первичные приборы технологического контроля и исполнительные механизмы управления.

В комплекте с синхронным электродвигателем поставляется тиристорное возбудительное устройство ВТЕ320 (смотри электротехническую часть проекта)

Система автоматизации обеспечивает:

— два режима управления компрессорными агрегатами: автоматический и местный;

— автоматическое программное управление компрессорной станцией с соблюдением технологической последовательности работы компрессоров и вспомогательных приводов;

— автоматическое регулирование производительности компрессорной станции;

— автоматическое регулирование возбуждения синхронных электродвигателей компрессоров;

— контроль технологических параметров;

— защиту турбокомпрессорных агрегатов;

— рабочую, предупредительную, аварийную сигнализацию.

Дополнительно к комплектному устройству УКАС-М проектом предусматривается:

а) по компрессорному агрегату:

— контроль температуры горячей воды на разогрев масла (термопреобразователь сопротивления поз. ТВ8 подключен к мосту PS1);

N 9328/3

6

				ТП 904-1-66.86	АТХ-6
				Компрессорная станция 6(4) К-250АО с осушкой воздуха	
Привязан	ГИП	Леонов	21.3.86	Стадия	Лист	Листов
	Нач. отд.	Христофоров		Р	6	
	Гл. спец.	Фукс				
	Н. контр.	Золотарева		Общие данные (продолжение)	ГИПРОСТРОЙДОРМАШ г. Ростов-на-Дону	
	Рук. гр.	Седых				
Инв. №	Ст. инж.	Бодя				

– контроль и сигнализация перепада температуры масла на опорно-упорном подшипнике;

– контроль давления масла до и после фильтра тонкой очистки местными показывающими приборами;

– контроль разрежения во всасывающих патрубках пускового и главного маслонасосов;

– регулирование подачи охлаждающей воды для поддержания температуры воздуха после концевого холодильника;

– разгрузка системы водяного охлаждения от избыточного давления при неработающем компрессоре;

б/ по компрессорной станции:

– автоматический аварийный слив масла из маслобаков чистого и отработанного масла маслохозяйства;

– контроль температуры, давления и расхода сжатого воздуха в сборном коллекторе.

Техническое описание работы комплектного устройства УКАС-М приведено в технической документации завода-изготовителя.

2.2. Установки осушки сжатого воздуха охлаждением.

Проектом предусматривается комплексная автоматизация установок осушки на базе автоматики, поставляемой комплектно с установками.

В состав комплектной автоматики установок осушки входят:

– шкаф управления ШИЕ 5800;

– шкаф регулирования ШИЕ 8800;

– первичные приборы технологического контроля, терморегулирующие вентили и исполнительные механизмы.

Система автоматизации обеспечивает:

– работу установок в местном, полуавтоматическом и автоматическом режимах;

– автоматическую защиту и блокировку при аварийных режимах работы;

– автоматическое питание воздухоохладителя холодильным агентом;

– автоматическое регулирование холодопроизводительности;

– контроль технологических параметров;

– рабочую, предупредительную и аварийную сигнализацию.

Дополнительно к комплектной системе автоматики установок осушки проектом предусматривается:

– автоматический пуск и останов установки осушки при пуске и останове сблокированного с ней компрессорного агрегата;

– регулирование подачи охлаждающей воды для поддержания постоянной температуры конденсации хладона;

– контроль температуры воздуха на входах и выходах теплообменника местными показывающими приборами;

– сигнализацию при отклонении температуры сжатого воздуха после концевого теплообменника.

Техническое описание работы комплектной системы автоматики установок осушки приведено в технической документации завода-изготовителя.

2.3. Установки отопления и вентиляции.

В проекте выполнено дистанционное управление отопительными агрегатами и вытяжным вентилятором В2 со шкафа управления ШУЗ-1 и местное управление вентсистемой В2.

Автоматическая работа отопительных установок предусматривается в дежурном режиме с поддержанием температуры воздуха в помещении станции +5°С.

3. Задание заводу-изготовителю щитов.

Дополнительная аппаратура регулирования, контроля, управления и сигнализации размещена на щитах, выполняемых по ОСТ36.13-76 заводами Главмонтажавтоматики.

Для заказа щитов в проекте разработано „Задание заводу-изготовителю" для шести и четырех компрессоров - альбом 4

4. Монтаж щитов, внещитовых средств автоматизации и внешних электрических и трубных проводок.

В проекте разработан план расположения средств автоматизации и проводок, на котором показано размещение щитов, внещитовых средств автоматизации, трассы электрических и трубных проводок.

Монтаж приборов и средств автоматизации, электрических и трубных проводок выполнять согласно строительным нормам и правилам СНиП III-34-74 Госстроя СССР.

Закладные устройства, необходимые для монтажа первичных приборов и средств автоматизации, предусмотрены в технологической части проекта.

Конструкции для установки щитов, проемы и закладные детали для прокладки электрических и трубных проводок предусмотрены в архитектурно-строительной части проекта

В соответствии с указаниями санитарных норм по снижению степени воздействия шума на обслуживающий персонал и созданию нормальных условий труда в проекте предусматривается установка шкафов управления ШУ1, ШУЗ-1 и щита оператора в отдельном звукоизолированном помещении.

N 9328/3

Привязан	Гип	Леонов			ТП 904-1-66.86 АТХ-7
	Нач.отд.	Христофоров			Компрессорная станция 6(4)К-250АО с осушкой воздуха.
	Гл.спец.	Фукс			Стадия Р / Лист 7 / Листов
	Н.контр.	Золотарева			Общие данные (продолжение)
	Рук.гр.	Седых			ГИПРОСТРОЙДОРМАШ г. Ростов-на-Дону

Альбом 1

Типовой проект 90 4-1-66.86

Внешние электрические связи выполняются, в основном, кабелями и проводами с алюминиевыми жилами. Кабели и провода с медными жилами применяются для:

– цепей измерения напряжением до 48;

– подключения термопреобразователей сопротивления;

– подключения штепсельных разъемов.

Для защиты систем от промышленных помех электрические связи от датчиков, установленных по месту, к элементам логики в шкафах ШУ1 и ШУ2 выполняются экранированным кабелем марки КВВГЭ.

Установка внещитовых средств автоматизации выполняется по нормализованным чертежам, а при их отсутствии - по чертежам, разработанным в проекте.

5. Спецификации (альбомы 8,9).

В проекте выполнены спецификации оборудования и щитов.

Спецификации выполнены согласно требованиям „Порядка составления спецификаций оборудования по ГОСТ 21.110-82 в проектно-сметной документации систем автоматизации технологических процессов," утвержденного 23.12 82 Главмонтажавтоматикой и согласованного Союзглавкомплектавтоматикой.

6. Техника безопасности.

К обслуживанию и работе с системой автоматизации должен допускаться только обученный и проинструктированный персонал.

Перед наладкой и эксплуатацией необходимо ознакомиться с:

„Техническим описанием и инструкцией по эксплуатации ИЖКЩ 656463.001ТО. Устройство комплектное для автоматизации турбокомпрессорных станций УКАС-М;"

– „Техническим описанием и инструкцией по эксплуатации ОВМ15.РЭ. Установка осушки сжатого воздуха охлаждением."

Обслуживание и эксплуатация системы автоматизации турбокомпрессорной станции должны производиться в соответствии с требованиями предъявляемыми:

– Правилами устройств электроустановок ПУЭ-85;

– Правилами технической эксплуатации электроустановок потребителей и правилами технической безопасности при эксплуатации электроустановок потребителей;

– Инструкцией по технике безопасности, действующей на предприятии, эксплуатирующем станцию;

– Указаниями мер безопасности, приведенными в инструкции по эксплуатации изделий, входящих в состав компрессорной станции с осушкой сжатого воздуха.

Во избежании поражения электрическим током обслуживающего персонала корпуса электрических машин, шкафов управления, приборов и средств автоматизации, металлические кабельные конструкции, стальные защитные трубы электропроводок и другие металлические конструкции должны быть надежно заземлены.

Ремонт и техническое обслуживание средств автоматизации должны производиться только после их отключения.

7. Сметы на автоматизацию.

В проекте составлены сметы на автоматизацию компрессорной станции с осушкой сжатого воздуха, имеющей в своем составе шесть (альбом 10) или четыре (альбом 11) компрессора.

Сметы составлены в ценах 1984г.

Сметами на автоматизацию не учитывается стоимость шкафов, приборов и средств автоматизации, поставляемых комплектно с компрессорами и установками осушки, а также закладных деталей, оправ, бобышек и др. которые учтены в сметах соответствующих частей проекта.

8. Указание по привязке.

В проекте выполнены чертежи для двух вариантов компрессорных станций с шестью и четырьмя турбокомпрессорами К250 предприятия п/я М5878 и соответственно шестью и четырьмя установками осушки ОВМ15 ПО „Курганармхиммаш.

При привязке необходимо оставить чертежи, соответствующие выбранному варианту.

Для заказа диафрагмы поз. ДК, дифманометра поз. ДМ0 и вторичного прибора поз. ПКП предназначеных для измерения расхода сжатого воздуха по компрессорной станции, необходимо произвести проверочный расчет и заполнить опросный лист по форме УОЛ-1-85 в соответствии с:

– „Правилами измерения расхода газов и жидкостей стандартными сужающими устройствами РД50-213-80";

– „ Методическими указаниями по заполнению унифицированных опросных листов и форм заказа приборов" Москва 1985 г.

Исходные данные для расчета и шкала прибора принимаются по метеорологическим условиям и расходу сжатого воздуха применительно к местным условиям строительства.

В случае привязки проекта для автоматизации одиночного компрессора, необходимо учесть приобретение и подключение к шкафам управления ШУ1 и ШУ2 средств автоматизации согласно схемам внешних электрических и трубных проводок, приведенных в данном альбоме.

Шкаф управления ШУ3-1-УКАС-СМ для одиночного турбокомпрессора не заказывается.

Инв.№подл. | Подп. и дата | Взам. инв.№

Привязан

Инв. №

ГИП	Леонов		01.86
Нач.отд	Христофоров		
Гл.спец	Фукс		
Н.контр	Золотарева		
Рук.гр.	Седых		
Ст.инж.	Быч		

ТП 904-1-66.86 АТХ-8

Компрессорная станция 6(4)К-250АО с осушкой воздуха

Стадия	Лист	Листов
Р	8	

Общие данные (продолжение)

ГИПРОСТРОЙДОРМАШ г. Ростов-на-Дону

N 9328/3

Альбом 3

Типовой проект 904-1-66.86

Инв. № подл. | Подпись и дата | Взам. инв. №

В случае, когда питание высоковольтных электродвигателей возможно непосредственно от РП-6-10 кВ и КРУ предприятия, длины кабелей в кабельном журнале к камерам КРУ необходимо скорректировать для данного варианта.

В случае, когда на предприятии предусматривается организация автоматизированной системы диспетчерского управления энергоснабжения (АСДУ), помещение оператора исключается, все шкафы остаются на своих местах, а телеуправление, телерегулирование и телесигнализация (ТУ-ТР-ТС) компрессорной станцией из центрального диспетчерского пункта с системой АСДУ должна выполняться отдельным проектом.

N 9328/3

9

				ТП 904-1-66.86	АТХ-9
				Компрессорная станция 6(4)К-250А0 с осушкой воздуха	
Привязан					Стадия: Р; Лист: 9; Листов:
	ГИП	Леонов		Общие данные (окончание)	ГИПРОСТРОЙДОРМАШ г. Ростов-на-Дону
	Нач.отд.	Христофоров			
	Гл.спец.	Фукс			
	Н.контр.	Золотарева			
	Рук.гр.	Седых			
Инв. №	Ст.инж.	Табалина			

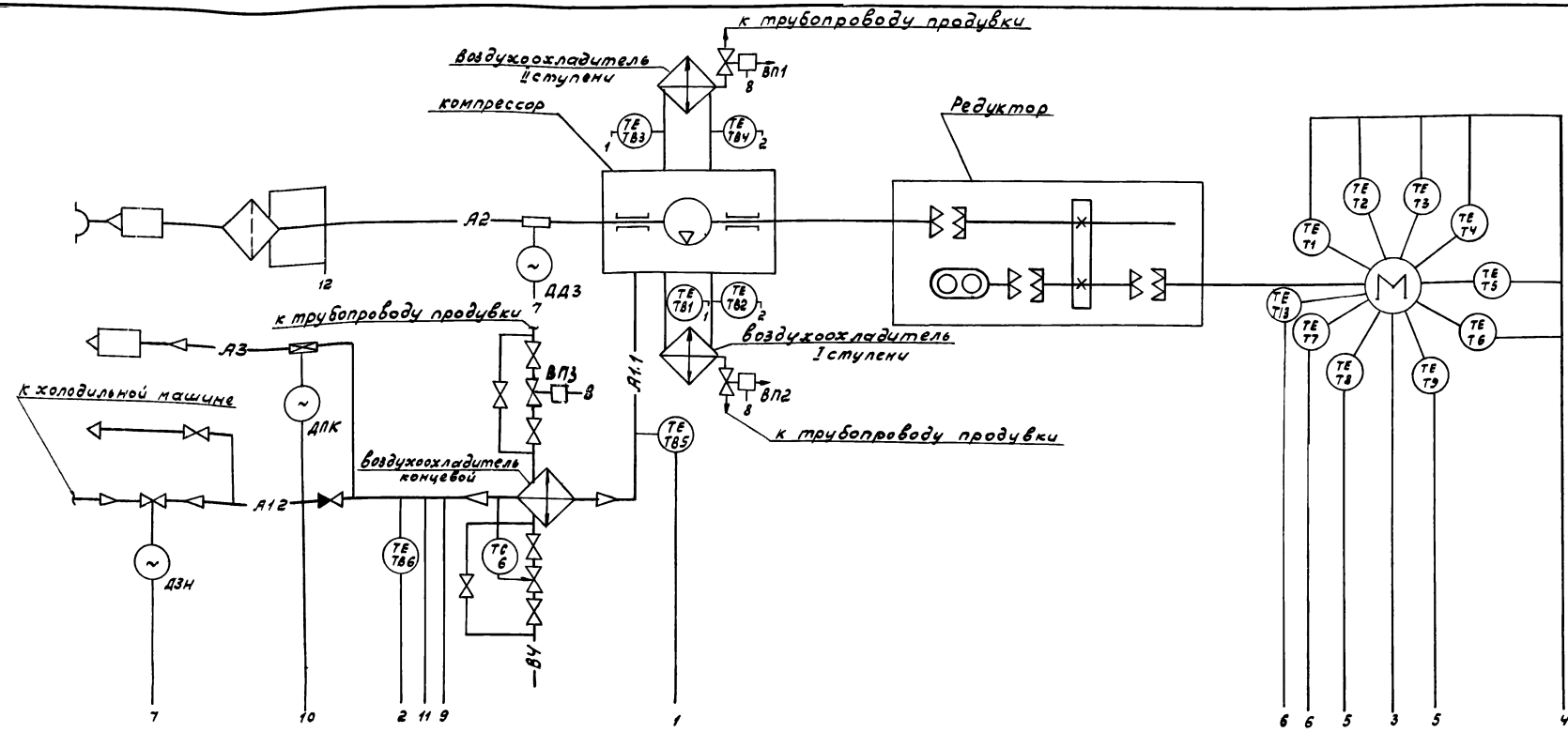

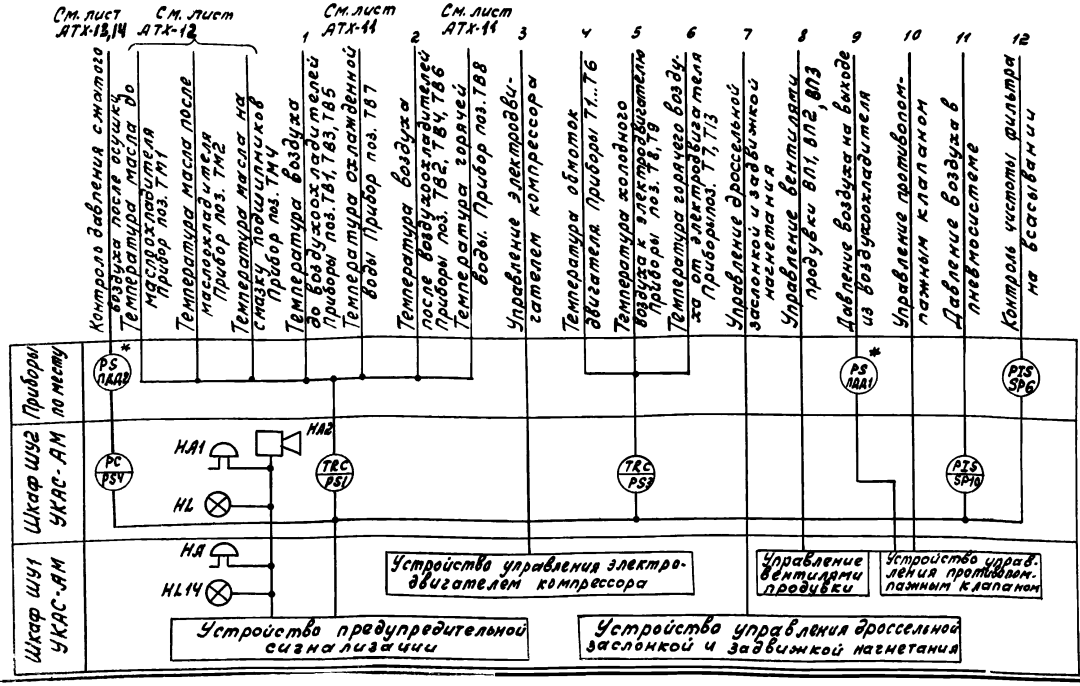

1. Схема выполнена на основании технического описания и инструкции по эксплуатации УКАС-М, чертеж ИЖКШ656463.001 ТО, лист 14.
2. Схема выполнена для компрессорного агрегата №1, для компрессорных агрегатов №2÷№6(4) схема аналогична.
3. Приборы отмеченные * заказываются по данному проекту.

№ 9328/3

10

ТП 904-1-66.86			АТХ-10
Компрессорная станция 6(4)К-250 АО с осушкой воздуха.			
Компрессор №1.	Стадия	Лист	Листов
	Р	10	
Воздушный тракт. Функциональная схема автоматизации.	ГИПРОСТРОЙДОРМАШ г. Ростов-на-Дону		

ГИП	Леонов	
Нач.отд.	Христофоров	
Гл.спец.	Фукс	
Н.контр.	Золотарева	
Рук.гр.	Седых	
Ст.инж.	Быч	
Техник.	Гайдовский	

Привязан

Инв.№

Альбом 3

Типовой проект 904-1-66.86

Инв. № подл. | Подп. и дата | Взам. инв. №

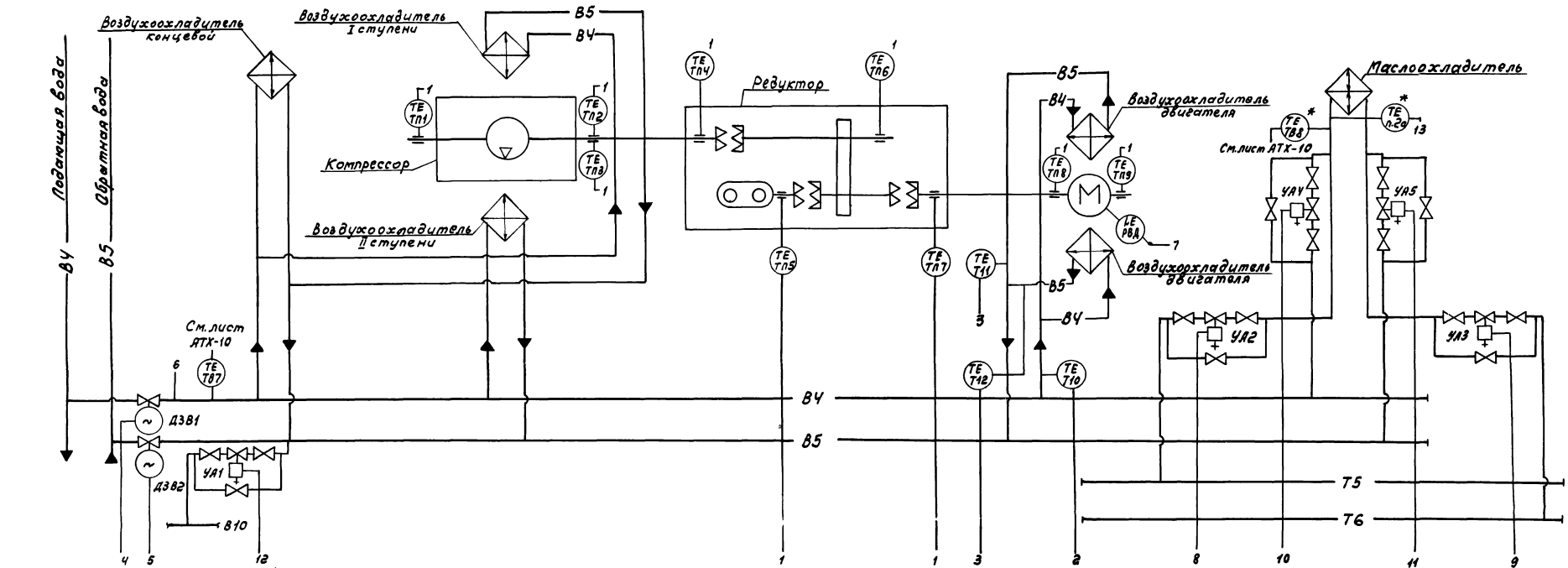

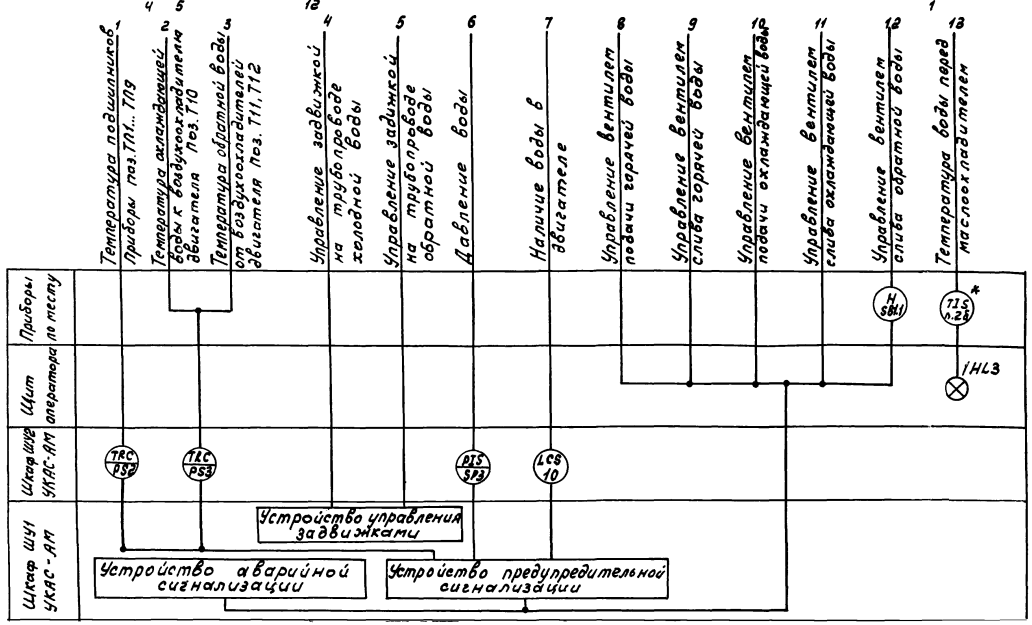

1. Схема выполнена на основании технического описания и инструкции по эксплуатации УКАС-М, чертеж ИЖКШ.656.463.001 ТО.
2. Схема выполнена для компрессорного агрегата №1, для компрессорных агрегатов №2...№6(4) схема аналогична.
3. Приборы, отмеченные *, заказываются по данному проекту.

№ 9328/3

11

					ТП 904-1-66.86	АТХ-11	
					Компрессорная станция ВУК-250 АО с осушкой воздуха		
Привязан					Компрессор №1.	Стадия	Лист	Листов
		ГИП	Леонов			Р	11	
		Нач.отд.	Христофоров		Система водопроводов функциональная схема	ГИПРОСТРОЙДОРМАШ		
		Гл.спец.	Фукс					
		Н.контр.	Золотарева					
		Нач.гр.	Седых					

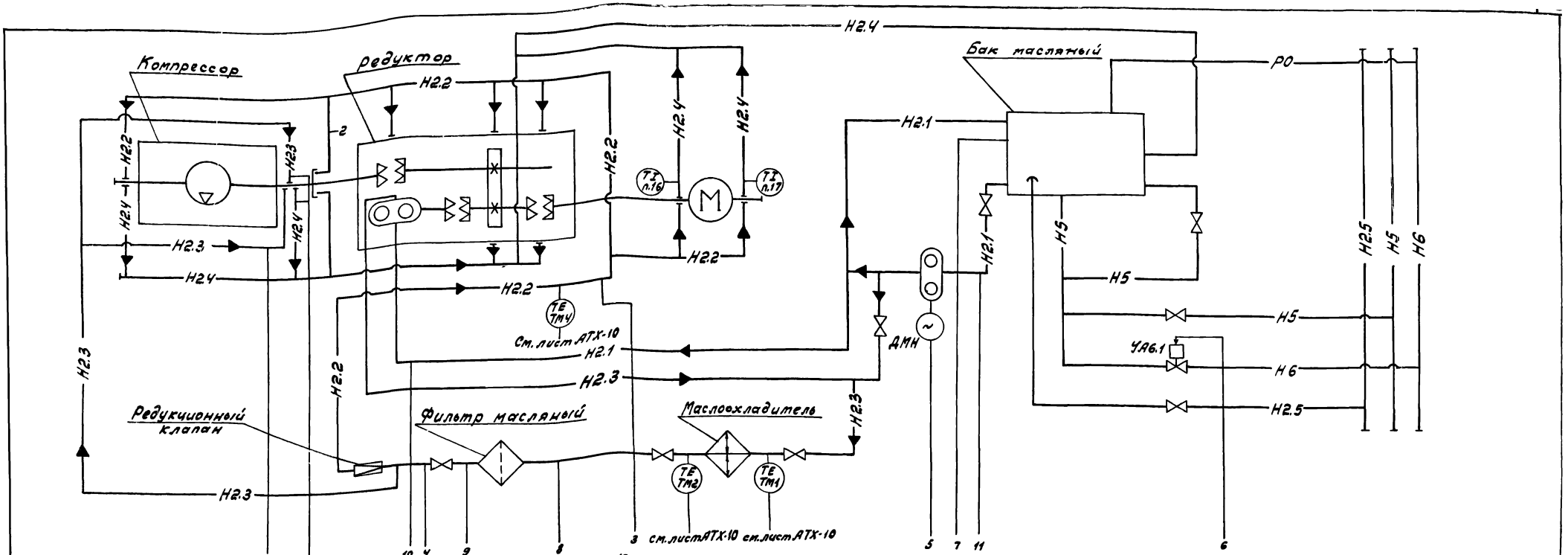

1. Схема выполнена на основании технического описания и инструкции по эксплуатации УКАС-М, чертеж ИЖКШ6563.001 ТО, лист 14.
2. Схема выполнена для компрессорного агрегата №1, для компрессорных агрегатов №2-№6(4) схема аналогична.
3. Приборы отмеченные * заказываются по данному проекту.

N 9328/3

12

				ТП 904-1-66.86	АТХ-12
				Компрессорная станция 6(4)К-250.А0 с осушкой воздуха	
ГИП	Леонов		21.86	Компрессор №1	Стадия: Р; Лист: 12; Листов:
Нач.отд.	Христофоров				
Гл.спец.	Фукс				
Н.контр.	Золотарева			Система маслопроводов Функциональная схема автоматизации.	ГИПРОСТРОЙДОРМАШ г. Ростов-на-Дону
Рук.гр.	Седых				
Ст.инж.	Таболина				

Привязан

Инв. №

Альбом 3

Типовой проект 904-1-66.86

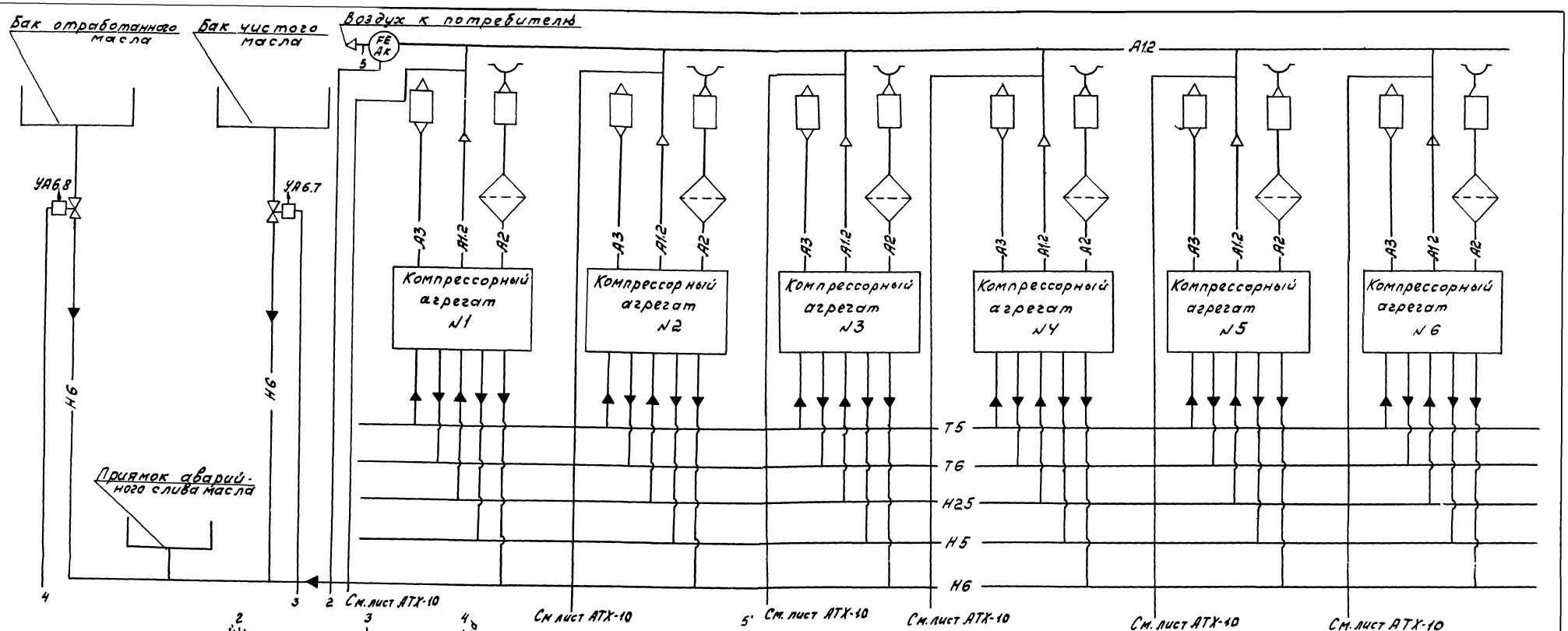

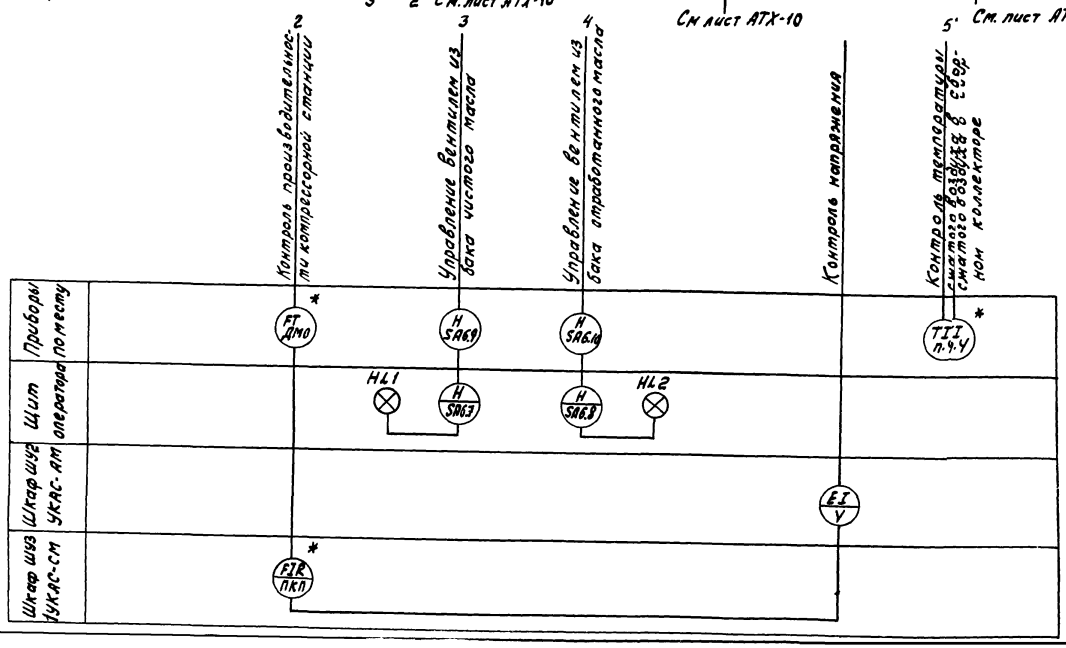

Приборы отмеченные *, заказываются по данному проекту.

N 9328/3

13

ГИП	Леонов		21.3.86
Нач.отд.	Христофоров		
Гл.спец.	Фукс		
Н.контр.	Золотарева		
Рук.гр.	Седых		
Ст.инж.	Быч		
Техник	Гайворонский		

Привязан

Инв.№

ТП 904-1-66.86 АТХ-13

Компрессорная станция 6К-250А0 с осушкой воздуха

Компрессорная станция

Стадия	Лист	Листов
Р	13	

Общестанционные проводки Функциональная схема автоматизации.

ГИПРОСТРОЙДОРМАШ г. Ростов-на-Дону

Инв.№ подл. | Подп. и дата | Взам. инв.№

Альбом 3

Типовой проект 904-1-66.86

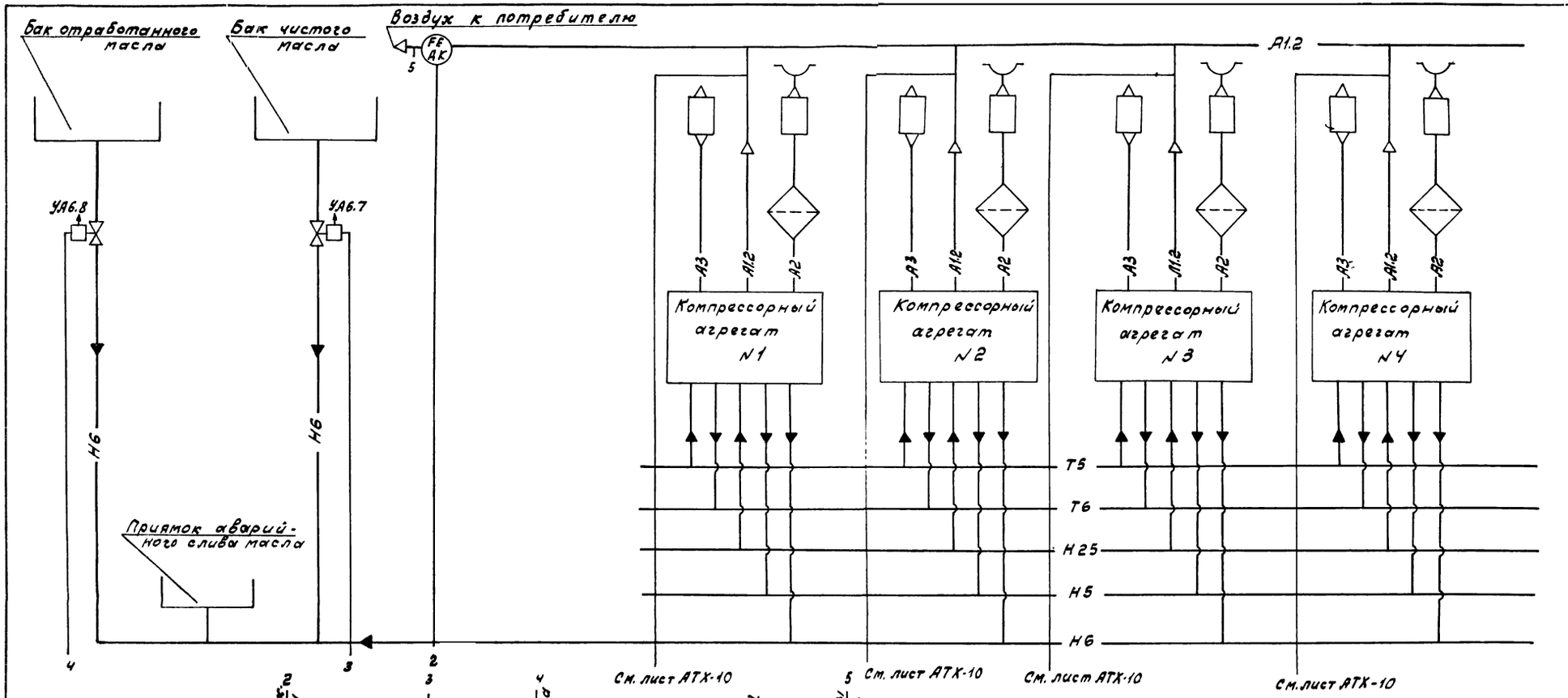

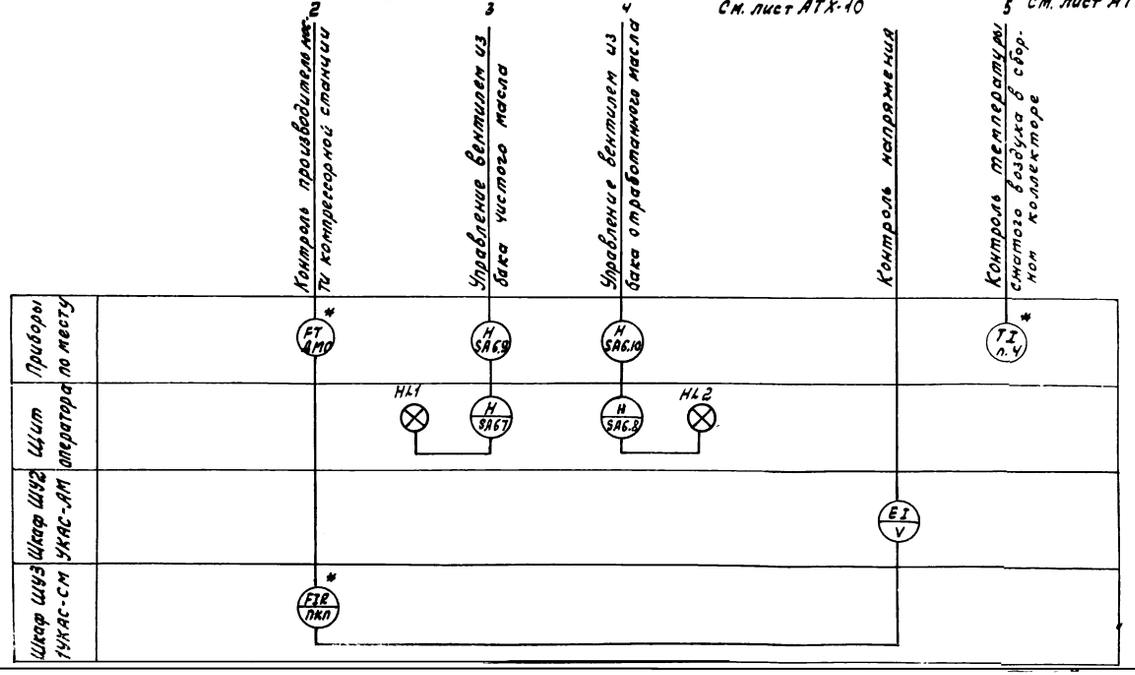

Приборы, отмеченные *, заказываются по данному проекту.

№ 9328/3

14

				ТП 904-1-66.86	АТХ-14
				Компрессорная станция 4К-250А0 с осушкой воздуха	
				Компрессорная станция	Стадия: Р; Лист: 14; Листов:
				Общестанционные проводки. Функциональная схема автоматизации	ГИПРОСТРОЙДОРМАШ г.Ростов-на-Дону

ГИП	Леонов	21.3.86
Нач.отд.	Христофоров	
Гл.спец.	Чуже	
Н.контр.	Золотарева	
Рук.гр.	Седых	
Ст.инж.	Таболина	

Привязан

Инв.№

Инв.№ подл. | Подпись и дата | Взам.инв.№

Альбом 3

Типовой проект 904-1-66.86

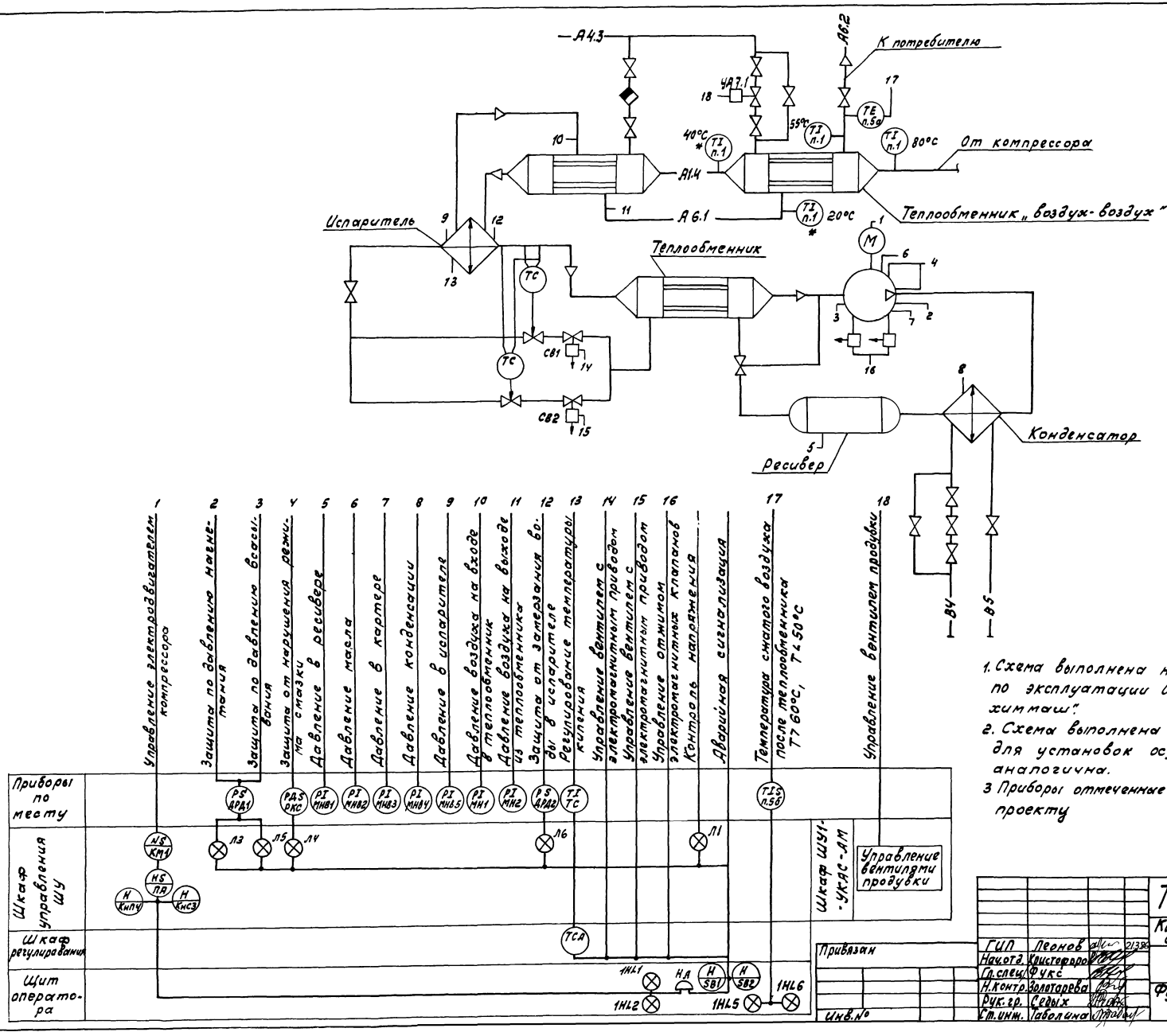

1. Схема выполнена на основании „Руководства по эксплуатации ОВМ 15 РЭ ПО „Курганармхиммаш".
2. Схема выполнена для установки осушки №1, для установок осушки №2-№6(4) схема аналогична.
3 Приборы отмеченные * заказываются по данному проекту

№ 9328/3

15

ГИП	Леонов		21.3.86	ТП 904-1-66.86 АТХ-15	
Нач.отд.	Христофоров			Компрессорная станция 6(4)К-250А0 с осушкой воздуха	
Гл.спец.	Фукс			Установка осушки №1	Стадия: Р; Лист: 15; Листов:
Н.контр.	Золотарева			Функциональная схема автоматизации	ГИПРОСТРОЙДОРМАШ г. Ростов-на-Дону
Рук.гр.	Седых				
Ст.инж.	Таболина				

Привязан

Инв.№

Инв.№ подл. | Подпись и дата | Взам. инв.№

Альбом 3

Типовой проект 904-1-66.86

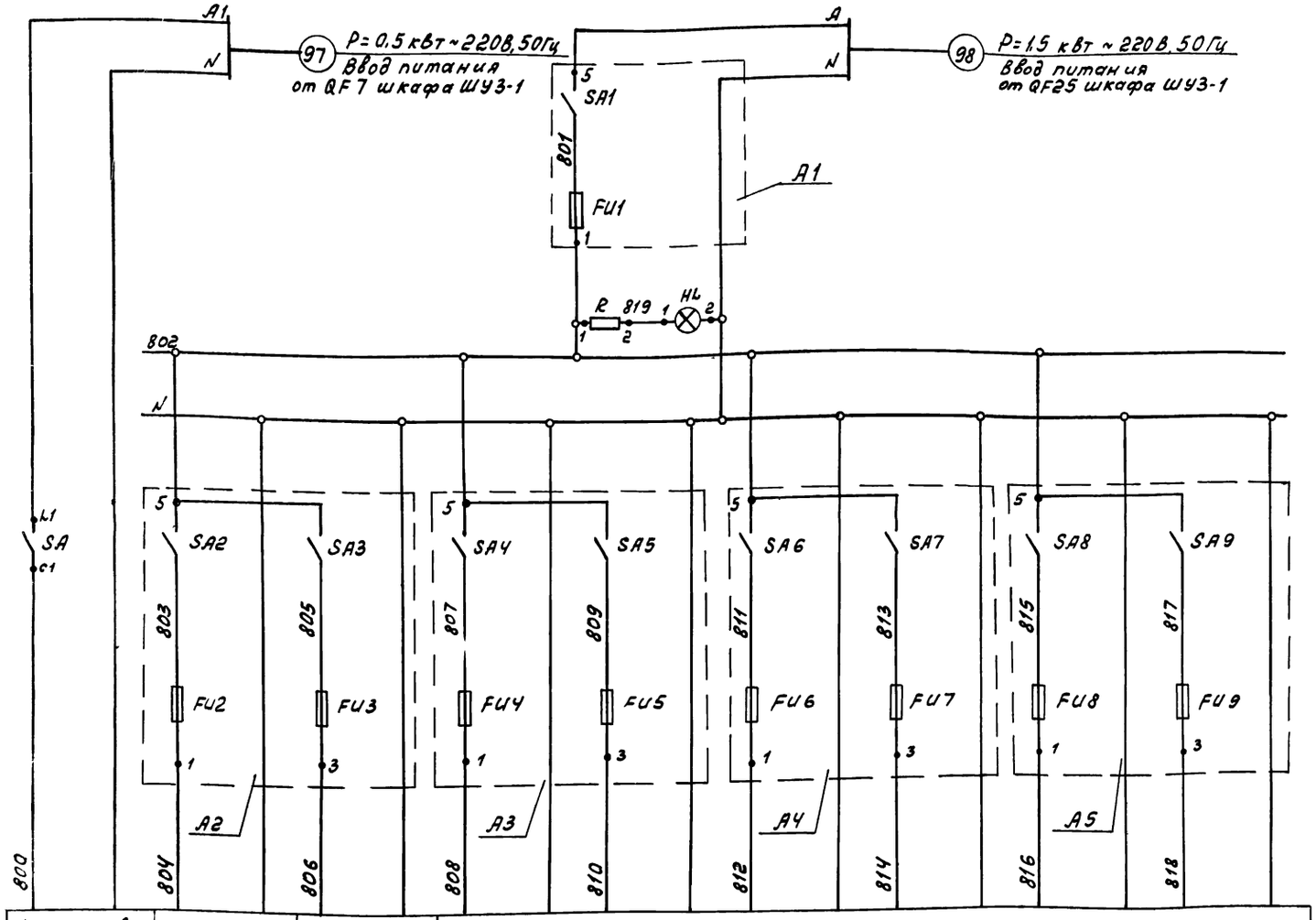

Цепи управления вентилями аварийного слива масла из баков чистого и отработанного масла	Цепи сигнализации	Температура воздуха в сборном коллекторе прибор п. 4	Перепад температуры масла на опорно-упорном подшипнике					
			Прибор ≠1п.3б	Прибор ≠2п.3б	Прибор ≠3п.3б	Прибор ≠4п.3б	Прибор ≠5п.3б	Прибор ≠6п.3б
			Компрессор N1	Компрессор N2	Компрессор N3	Компрессор №4	Компрессор N5	Компрессор N6
Лист АТХ-19	Лист АТХ-23	лист АТХ-38	Лист АТХ-24					

Спецификация принципиальной электрической схемы питания

Поз. обозначение	Наименование	Кол.	Примечание
	Щит оператора		
SA	Выключатель пакетный ПВ1-10Б, ОСТ 16.0-526.001-77	1	
SA1	Выключатель пакетный ПВ1-10Б, ОСТ 16.0-526.001-77	1	Щиток питания
FU	Вставка плавкая ВПЗБ-1		ЭЩП-2М
	Iпл. вст. = 6А	1	поз. А1
SA2, SA3	Выключатель пакетный ПВ1-10Б ОСТ 16.0-526.001-77	2	Щиток питания
FU2	Вставка плавкая ВПЗБ-1 Iпл. вст. = 4А	1	ЭЩП-2М
FU3	Предохранитель ПК30, Iпл. вст. = 0,5А	1	поз. А2
SA4, SA5	Выключатель пакетный ПВ1-10Б ОСТ 16.0-526.001-77	2	Щиток питания
FU4, FU5	Предохранитель ПК30, Iпл. вст. = 0,25А	2	ЭЩП-2М поз. А3
SA6, SA7	Выключатель пакетный ПВ1-10Б ОСТ 16.0-526.001-77	2	Щиток питания
FU6, FU7	Предохранитель ПК30, Iпл. вст. = 0,25А	2	ЭЩП-2М поз. А4
SA8, SA9	Выключатель пакетный ПВ1-10Б ОСТ 16.0-526.001-77	2	Щиток питания
FU8, FU9	Предохранитель ПК30, Iпл. вст. = 0,25А	2	ЭЩП-2М поз. А5
HL	Арматура светосигнальная		
	~220В, 50Гц, АМЕ 325.221.У2		
	линза молочная ТУ16.535.582-76	1	
R	Резистор, R=2400 Ом.	1	К лампе типа АМЕ

N 9328/3

16

ГИП	Леонов		21.3.86
Нач.отд.	Христофоров		
Гл.спец.	Фукс		
Н.контр.	Золотарева		
Рук.гр.	Седых		
Ст.инж.	Таболина		
Техник	Гайворонский		

ТП 904-1-66.86 АТХ-16

Компрессорная станция 6К-250 АО с осушкой воздуха.

Компрессорная станция

Стадия	Лист	Листов
Р	16	

Принципиальная электрическая схема питания

ГИПРОСТРОЙДОРМАШ г. Ростов-на-Дону

Привязан

Инв. №

Альбом 3

Типовой проект 904-1-66.86

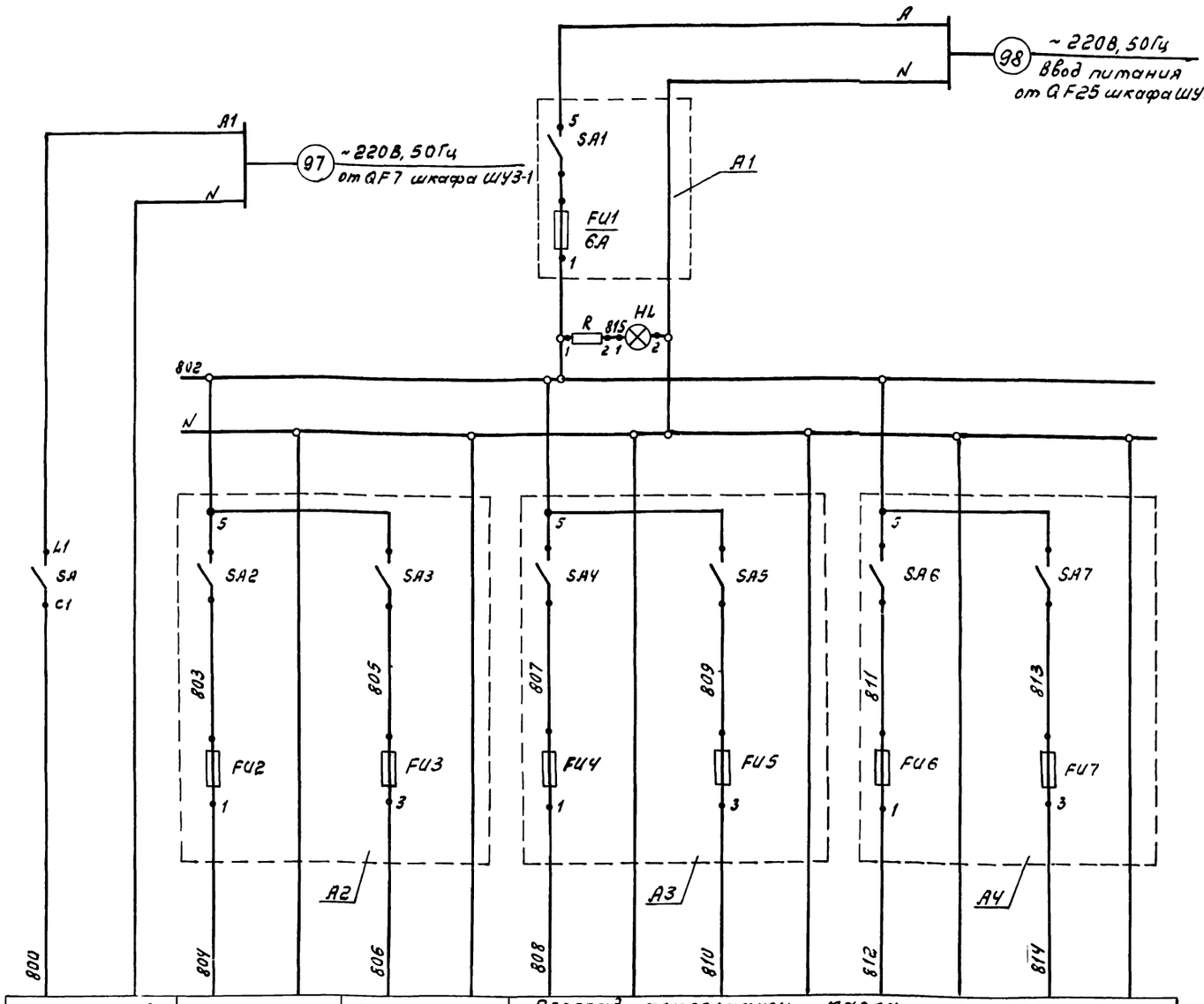

Спецификация принципиальной электрической схемы питания

Поз обозначение	Наименование	Кол.	Примечание
	Щит оператора		
S1	Выключатель пакетный ПВ1-10. ОСТ 16.0-526.001-77	1	
SA1	Выключатель пакетный ПВ1-10. ОСТ 16.0-526.001-77	1	Щиток питания ЭЩП-2М
FU1	Вставка плавкая ВП3Б-1 Iпл.вст. = 6А		Щиток питания ЭЩП-2М поз. А1
SA2, SA3	Выключатель пакетный ПВ1-10, ОСТ 16.0-526.001-77	2	Щиток питания
FU2	Вставка плавкая ВП3Б-1 Iпл.вст. = 4А	1	ЭЩП-2М
FU3	Предохранитель ПК30, Iпл.вст.=0,5А	1	поз. А2
SA4, SA5	Выключатель пакетный ПВ1-10, ОСТ 16.0-526.001-77	2	Щиток питания
FU4, FU5	Предохранитель ПК 30, Iпл.вст.=0,25А	2	ЭЩП-2М поз. А3
SA6, SA7	Выключатель пакетный ПВ1-10, ОСТ 16.0-526.001-77	2	Щиток питания
FU6, FU7	Предохранитель ПК30, Iпл.вст.=0,25А	2	ЭЩП-2М поз. А4
HL	Арматура светосигнальная,		
	~220В, 50Гц, АМЕ 325.221У2		
	Линза молочная, ТУ16.535.582-76	1	
R	Резистор, R=2400 Ом	1	К лампе типа АМЕ

Цепи управления вентиляторами аварийного слива масла	Цепи сигнализации	Температура воздуха в сборном коллекторе прибор п. 4	Перепад температуры масла на опорно-упорном подшипнике			
			Прибор №1 п 3Б	Прибор №2 п 3Б	Прибор №3 п. 3Б	Прибор №4 п 3Б
			Компрессор N1	Компрессор N2	Компрессор N3	Компрессор N4
Лист АТХ-20	Лист АТХ-26	Лист АТХ-38	Лист АТХ-27			

N 9328/3

ГИП	Лесков		2/1986
Нач.отд.	Христофоров		
Гл.спец.	Фукс		
Н.контр.	Золотарева		
Рук.гр.	Седых		

ТП 904-1-66.86 АТХ-17

Компрессорная станция 4К-250 АС с осушкой воздуха

Компрессорная станция

Принципиальная электрическая схема питания

Стадия	Лист	Листов
Р	17	

Гипростройдорнаш г. Ростов-на-Дону

Привязан

Инв.№ подл. | Подпись и дата | Взам. инв.№

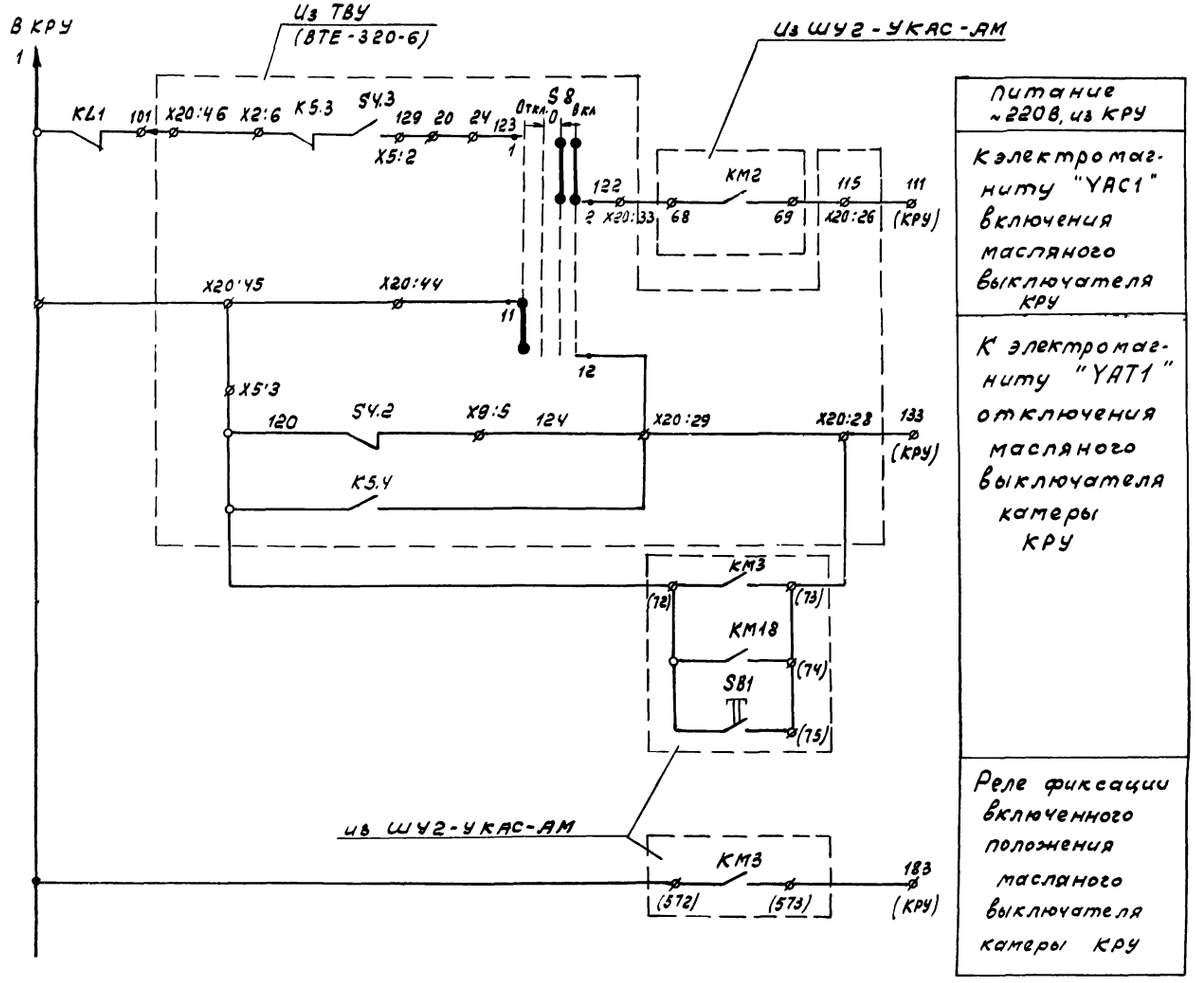

1. Данный чертеж выполнен на основании:
   - схемы электрической принципиальной камеры КМ-1-6-10 KV, чертеж Р2288-12 Коломыйского завода;
   - технического описания и инструкции по эксплуатации на возбудители серии ВТЕ-320-6 Лысьвенского турбогенераторного завода;
   - технического описания и инструкции по эксплуатации ИЖКШ 656463.001 ТО „Устройства комплектные типа УКАС-М для автоматического управления турбокомпрессорными станциями" и является частью электрической принципиальной схемы управления двигателем компрессора, приведенной в альбоме №2.
2. Данная схема составлена для двигателя №1, для двигателей №2... №6(4) схема аналогична.

№ 9328/3

18

ТП904-1-66.86				АТХ-18	
Компрессорная станция 6(4)К-250АО с осушкой воздуха					
Компрессор №1.				Стадия	Лист	Листов
				Р	18	
Элемент принципиальной электрической схемы управления двигателем компрессора				ГИПРОСТРОЙДОРМАШ г.Ростов-на-Дону	

ГИП	Леонав		2/3.86
Нач.отд.	Хрустофоров		
Гл.спец.	Фукс		
Н.контр.	Золотарева		
Рук.гр.	Седых		
Ст.инж.	Таболина		

Привязан

Инв.№

Альбом 3

Типовой проект 904-1-66.86

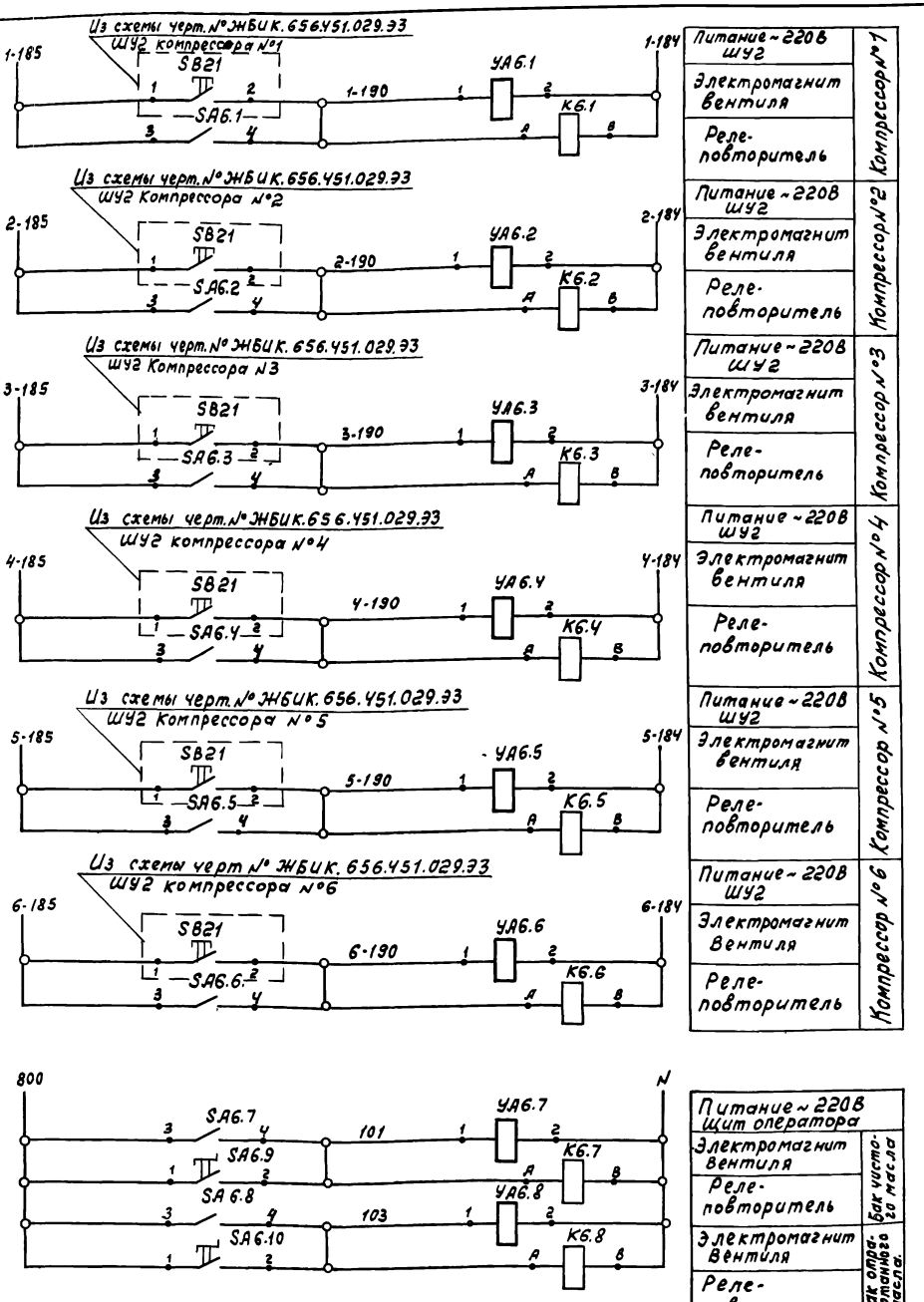

Питание ~220В ШУ2	Компрессор №1
Электромагнит вентиля	
Реле-повторитель	
Питание ~220В ШУ2	Компрессор №2
Электромагнит вентиля	
Реле-повторитель	
Питание ~220В ШУ2	Компрессор №3
Электромагнит вентиля	
Реле-повторитель	
Питание ~220В ШУ2	Компрессор №4
Электромагнит вентиля	
Реле-повторитель	
Питание ~220В ШУ2	Компрессор №5
Электромагнит вентиля	
Реле-повторитель	
Питание ~220В ШУ2	Компрессор №6
Электромагнит Вентиля	
Реле-повторитель	

Питание ~220В Щит оператора	
Электромагнит Вентиля	Бак чистого масла
Реле-повторитель	
Электромагнит Вентиля	Бак отработанного масла.
Реле-повторитель	

В схему сигнализации лист АТХ-24, 25

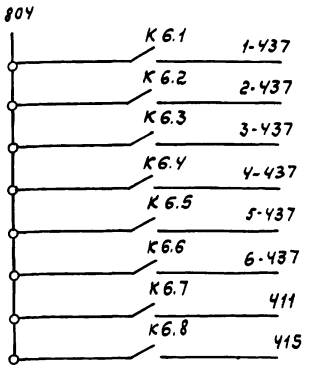

Спецификация принципиальной электрической схемы управления вентилем аварийного слива масла

Поз. обознач.	Наименование	Кол.	Примечание
	Щит оператора		
К6.1...	Реле электромагнитное универсальное		
К6.8	РПУ-2-062003 2з конт, ~220В, 50Гц,		
	ТУ16-523.331-78	8	
SA6.1...	Тумблер ТВ2-1,		
SA6.8	УС0.360.049ТУ	8	
	Шкафы управления ШУ2 компрессорами №1...6		
SB21	Переключатель на два положения с фиксацией	6	
	Аппаратура по месту		
SA6.9	Переключатель на два положения с		
SA6.10	фиксацией	2	ПКУ15.21.111-54У2
УА6.1...	Электромагнитный вентиль		заказан в технологической
УА6.8	15кч 888р-СВМ ~220В, 50Гц	8	части проекта

N 9328/3

19

ГИП	Леонов		21.3.86
Нач. отд.	Христофоров		
Гл. спец.	Фукс		
Н. контр.	Золотарева		
Рук. гр.	Седых		
Ст. инж.	Таболина		
Техник	Гайворонский		

ТП 904-1-66.86 АТХ-19

Компрессорная станция 6К-250А0 с осушкой воздуха

Компрессорная станция

Стадия	Лист	Листов
Р	19	

Принципиальная электрическая схема управления вентилями аварийного слива масла.

ГИПРОСТРОЙДОРМАШ г. Ростов-на-Дону

Инв. № подл. | Подп. и дата | Взам. инв. №

Альбом 3

Типовой проект 904-1-66.86

Инв.№ подл. | Подп. и дата | Взам. инв.№

Из схемы черт. ЖБИК 656.451.029.ЭЗ
ШУ2 компрессора №1

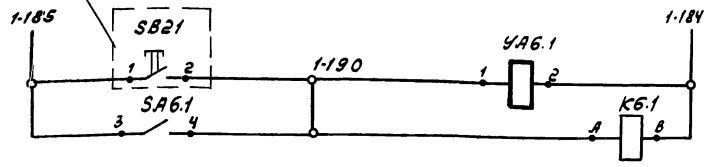

Питание ~220В 50Гц ШУ2	Компрессор №1.
Электромагнит вентиля	
Реле повторитель	

Из схемы черт. ЖБИК 656.451.029.ЭЗ
ШУ2 Компрессора №2

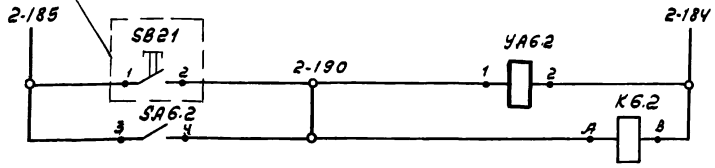

Питание ~220В 50Гц ШУ2	Компрессор №2
Электромагнит вентиля	
Реле повторитель	

Из схемы черт. ЖБИК 656.451.029.ЭЗ
ШУ2 Компрессора №3

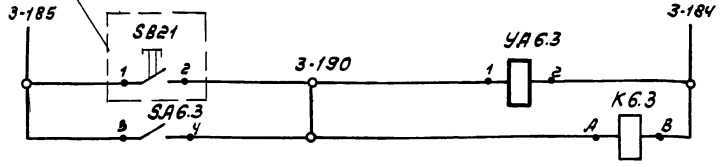

Питание ~220В 50Гц. ШУ2	Компрессор №3
Электромагнит вентиля	
Реле повторитель	

Из схемы черт. ЖБИК 656.451.029.ЭЗ
ШУ2 компрессор №4

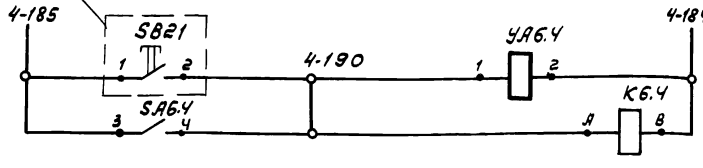

Питание ~220В 50Гц, ШУ2	Компрессор №4
Электромагнит вентиля	
Реле повторитель	

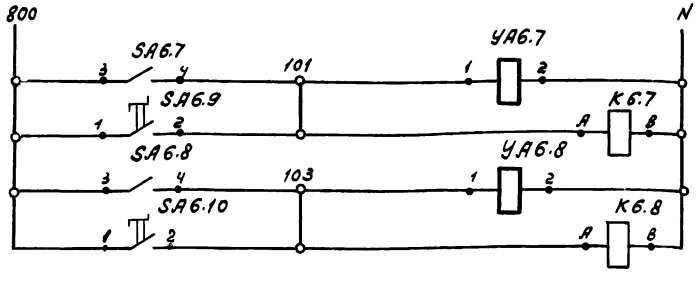

Питание ~220В, 50Гц Щит оператора	
Электромагнит вентиля	Бак чистого масла
Реле повторитель	
Электромагнит вентиля	Бак отработанного масла
Реле повторитель	

В схему сигнализации
лист АТХ-27

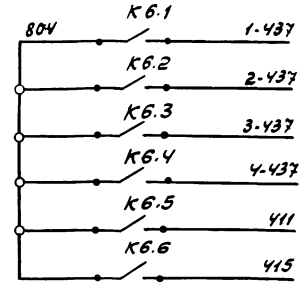

Спецификация принципиальной электрической схемы управления вентилями аварийного слива масла.

Поз. обознач.	Наименование	Кол.	Примечание
	Щит оператора		
К6.1...	Реле электромагнитное универ-		
К6.4	сальное РПУ2.062.003. 2э. конт		
К6.7 К6.8	~220В, 50Гц ТУ16.523.331-78	6	
SA6.1...	Тумблер ТВ2-1		
SA6.4	УСО.360.049 ТУ		
SA6.7 SA6.8		6	
	Шкафы управления ШУ2		
	компрессорами №1...4		
SB21	Переключатель на два положе-		
	ния с фиксацией	4	
	Аппаратура по месту		
SA6.9	Переключатель на два положе-		ПОСТ ПКУ15
SA6.10	ния с фиксацией	2	21.111-5442
УА6.1... УА6.4	Электромагнитный вентиль		Заказан в технологической
УА6.7 УА6.8	15кч 888р-СВМ ~220В, 50Гц	6	части проекта

№ 9328/3

20

				ТП 904-1-66.86	АТХ-20	
				Компрессорная станция 4К-250А0 с осушкой воздуха		
ГИП	Леонов		2.13.86	Компрессорная станция	Стадия	Лист	Листов
Нач.отд.	Христофоров				Р	20	
Гл.спец.	Левинский			Принципиальная электрическая схема управления вентилями аварийного слива масла	ГИПРОСТРОЙДОРМАШ г. Ростов-на-Дону	
Н.контр.	Золотарева					
Рук.гр.	Серых					
Ст.инж.	Таболина					

Привязан

Инв.№

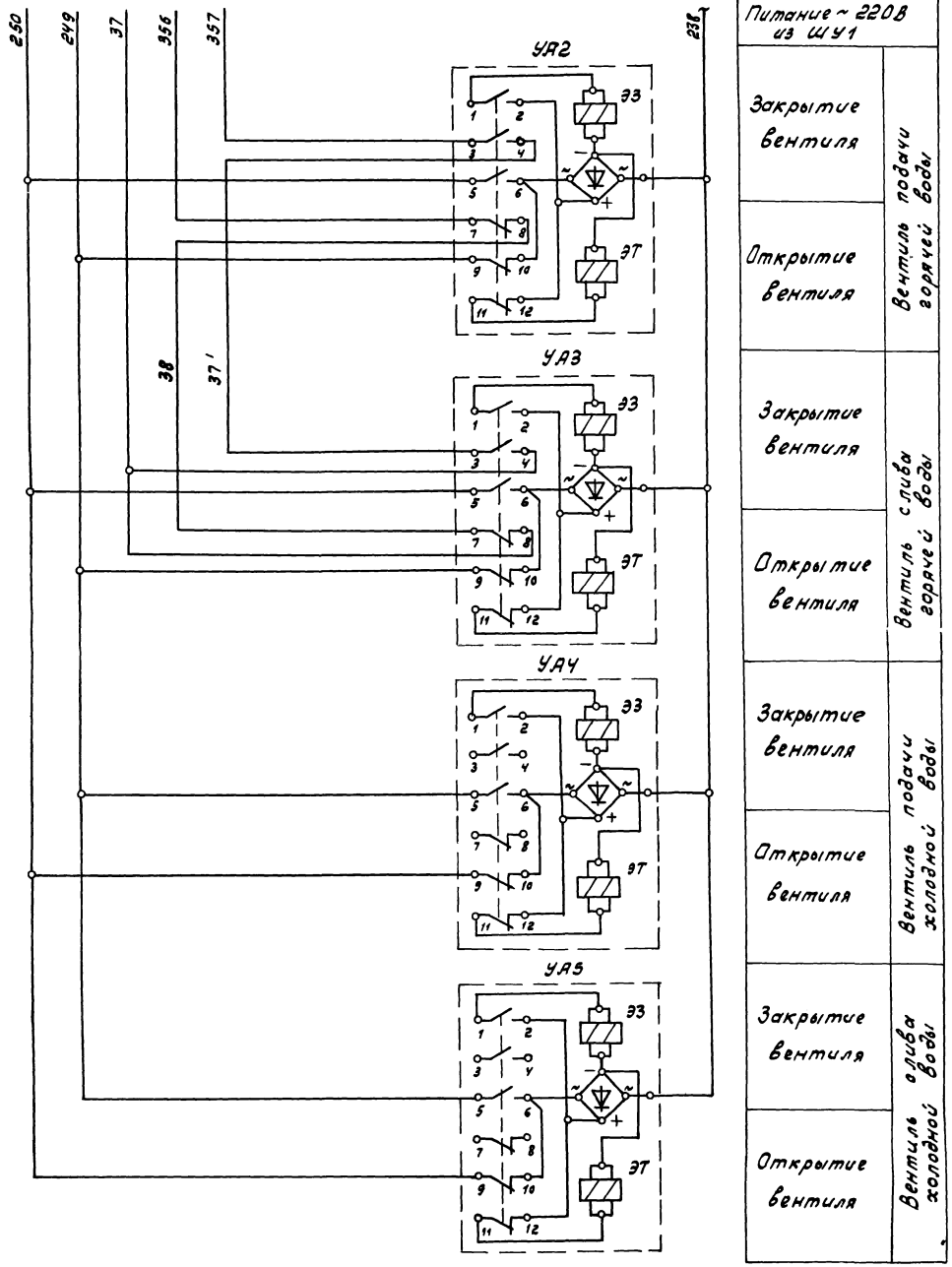

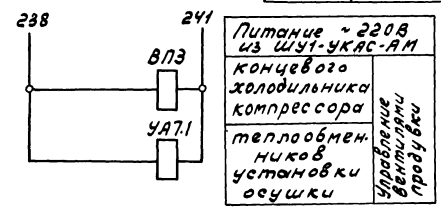

Спецификация принципиальной электрической схемы

Поз. обознач.	Наименование	Кол.	Примеч.
	По месту		
УА2...УА5	Вентиль электромагнитный		Заказаны
	15кч 892п3, ~220В, 50Гц	4	в техноло-
ВП3	Вентиль электромагнитный		гической
УА7.1	15кч 888р СВМ, ~220В, 50Гц	2	части проекта

Схема выполнена для компрессорного агрегата №1, для компрессорных агрегатов №2... №6(4) схема аналогична.

N 9328/3

21

ТП 904-1-66.86 АТХ-21				
Компрессорная станция 6(4) К-250А0 с осушкой воздуха				
Компрессор №1	Стадия	Лист	Листов	
	Р	21		
Принципиальная электрическая схема управления вентилем подогрева масла.	ГИПРОСТРОЙДОРМАШ г.Ростов-на-Дону			

ГИП	Леонов		2.12.86
Нач.отд.	Христофоров		
Гл.спец.	Фукс		
Н.контр.	Золотарева		
Рук.гр.	Седых		
Ст.инж.	Таболина		

Привязан

Инв. №

Подпись и дата

Взам.инв.№

Альбом 3

Типовой проект 904-1-66.86

Альбом 3

Вторичный прибор поз. ПКП	Дифманометр поз. ДМО

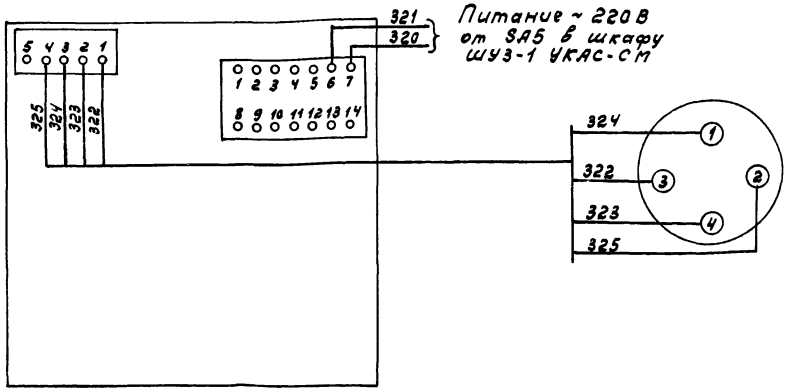

Спецификация принципиальной электрической схемы измерения расхода сжатого воздуха в сборном коллекторе.

Поз. обозначение	Наименование	Кол.	Примечание
	Шкаф управления ШУЗ-1УКАС-СМ		
ПКП	Прибор КСДЗ мод.1003 с трехпози-		Шкала выбирается
	ционным сигнализирующим уст-		при привязке проекта
	ройством. Шкала ▭ м³/ч	1	
	По месту		
ДМО	Дифманометр ДМ, мод 23573	1	

Типовой проект 904-1-66.86

Инв.№ подл. | Подпись и дата | Взам. инв.№

				ТП 904-1-	АТХ
				Компрессорная станция 6(4)К-250АО с осушкой воздуха	
Привязан	ГИП	Леонов		Компрессор 1.	Стадия: Р; Лист; Листов
	Нач.отд.	Христофоров			
	Гл.спец.	Фукс			
	Н.контр.	Золотарева		Принципиальная электрическая схема измерения расхода	ГИПРОСТРОЙДОРМАШ г.Ростов-на-Дону
Инв.№	Рук.гр.	Седых			

Альбом 3

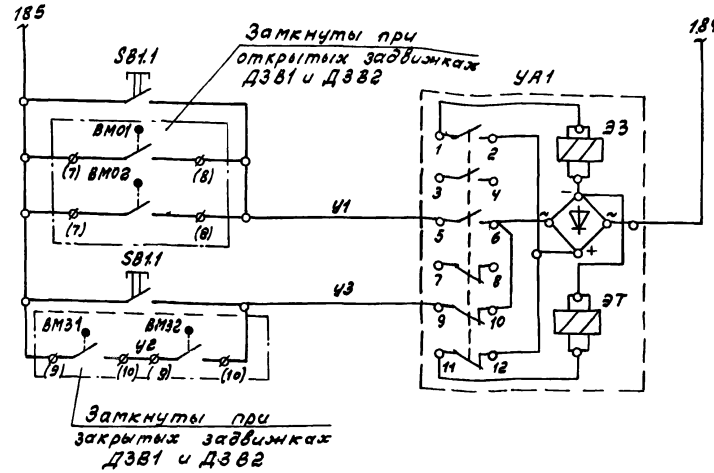

Питание ~220В из ШУ2	
Местное	Закрытие вентиля
Автоматическое	
Местное	Открытие вентиля
Автоматическое	

Спецификация принципиальной электрической схемы управления вентилем слива.

Поз. обозначение	Наименование	Кол.	Примечание
	По месту		
УА1	Вентиль с электромагнитным		Заказан в технологической
	приводом 15 кч 892п3		части проекта
	~ 220В, 50Гц	1	
SB1.1	Пост управления кнопочный		
	ПКЕ-212-2У3 ~220В, 50Гц	1	

Схема выполнена для компрессорного агрегата №1, для компрессорных агрегатов №2 ÷ №6(4) схема аналогична.

№ 9328/3

22

Типовой проект 904-1-66.86

Инв.№ подл. | Подпись и дата | Взам. инв.№

				ТП904-1-66.86	АТХ-22
				Компрессорная станция 6(4)К-250АО с осушкой воздуха	
Привязан	ГИП	Леонов	21.3.86	Компрессор №1.	Стадия: Р; Лист: 22; Листов
	Нач.отд.	Христофоров			
	Гл.спец.	Фукс			
	Н.контр.	Золотарева		Принципиальная электрическая схема управления вентилем слива холодной	ГИПРОСТРОЙДОРМАШ
	Рук.гр.	Седых			

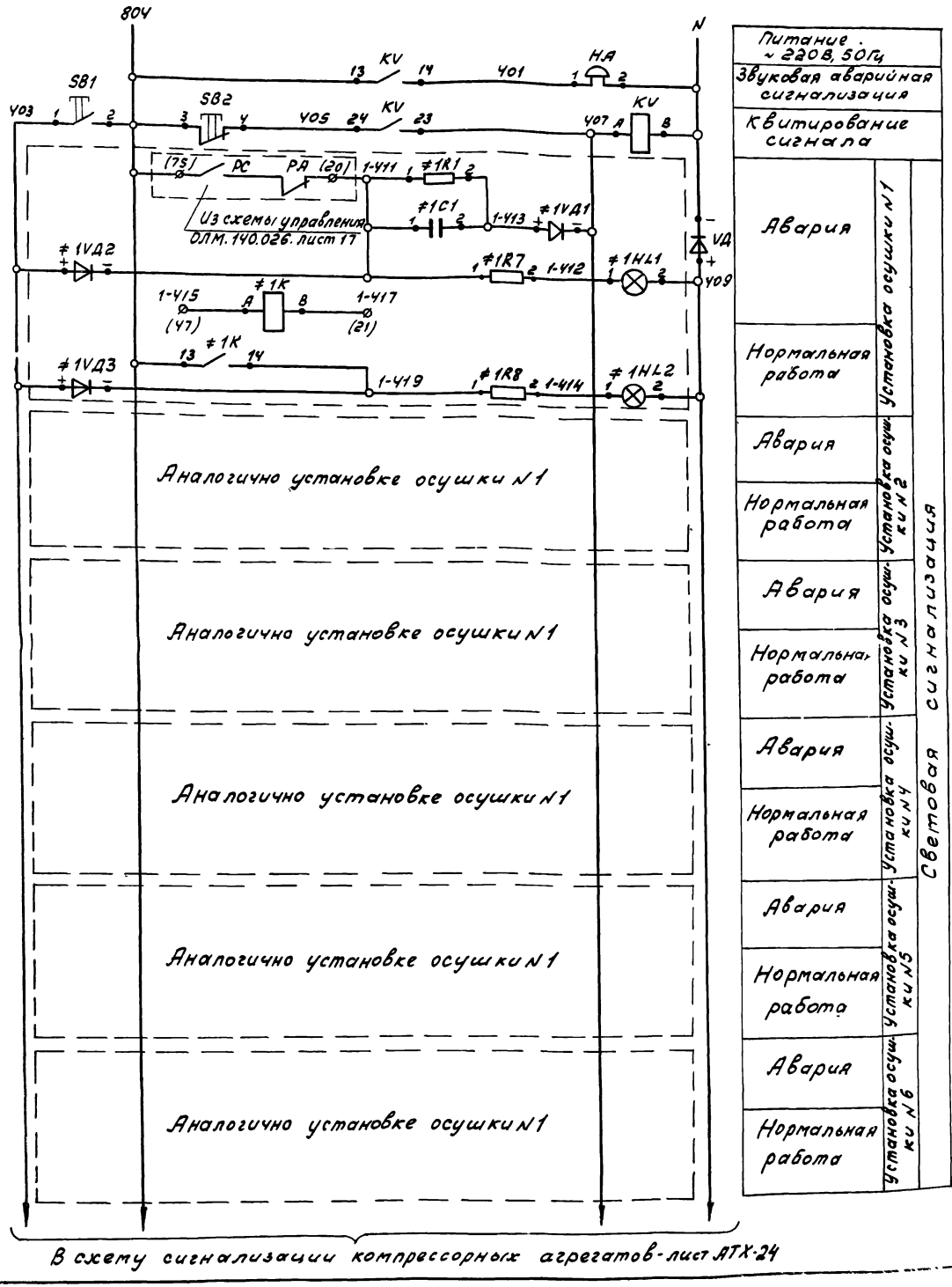

Питание ~220В, 50Гц		
Звуковая аварийная сигнализация		
Квитирование сигнала		
Авария	Установка осушки N1	Световая сигнализация
Нормальная работа		
Авария	Установка осушки N2	
Нормальная работа		
Авария	Установка осушки N3	
Нормальная работа		
Авария	Установка осушки N4	
Нормальная работа		
Авария	Установка осушки N5	
Нормальная работа		
Авария	Установка осушки N6	
Нормальная работа		

Спецификация принципиальной электрической схемы сигнализации установок осушки.

Поз. обозначение	Наименование	Кол.	Примечание
	Щит оператора		
KV	Реле электромагнитное универсальное		
	РПУ-2-062003, ~220В, 50Гц, ТУ16-523.331-78	1	
SB1	Выключатель кнопочный КЕ-011, исп.2,		
	толкатель цилиндрический черный,		
	ТУ16-526.407-79	1	
SB2	То же, толкатель красного цвета.	1	
VД	Диод кремниевый плоскостной Д-246Б,		
	Упр.=5А, Uобр.=400В	1	
HA	Звонок электрический, МЗ-1, ~220В	1	
≠1...≠6	Элементы сигнализации установок осушки		
	N1...6	6	
K	Реле электромагнитное универсальное		
	РПУ-2-062003 ~220В, 50Гц, ТУ16-523.331-78	1	
HL1	Арматура светосигнальная АМЕ321.221.У2,		
	~220В, 50Гц, ТУ16.535.582-76	1	
HL2	То же, АМЕ 323.221.У2, ~220В, 50Гц		
	ТУ16.535.582-76	1	
VД1...	Диод кремниевый плоскостной		
VД3	Д-226Б, Упр=0.3А, Uобр.=400В	3	
R1	Резистор металлопленочный МЛТ-0,25,		
	Рном.=0,25Вт, ГОСТ 7113-77 Е, 510кОм.	1	
C1	Конденсатор МБГП-2;2 мкФ,		
	U=400В, ГОСТ 7112-81	1	
E7,R8	Резистор, ПЭВ-25, R=24000м	2	к лампам АМЕ

В скобках указаны маркировки цепей по схеме ОЛМ.140.026, лист 17 технического описания и инструкции по эксплуатации ОВМ 15

N 9328/3

23

				ТП904-1-66.86 АТХ-23		
				Компрессорная станция 6К-250 АО с осушкой воздуха		
ГИП	Леонов			Установки осушки	Стадия	Лист	Листов
Нач.отд.	Христофоров				Р	23	
Гл.спец.	Фукс						
Н.контр.	Золотарева						
Рук.гр.	Седых			Принципиальная электрическая схема сигнализации.	ГИПРОСТРОЙДОРМАШ г. Ростов-на-Дону	
Ст.инж.	Гаделина					
Техник	Гайворонская					

Привязан

Инв. № подл.

Альбом 3

Типовой проект 904 1-66.86

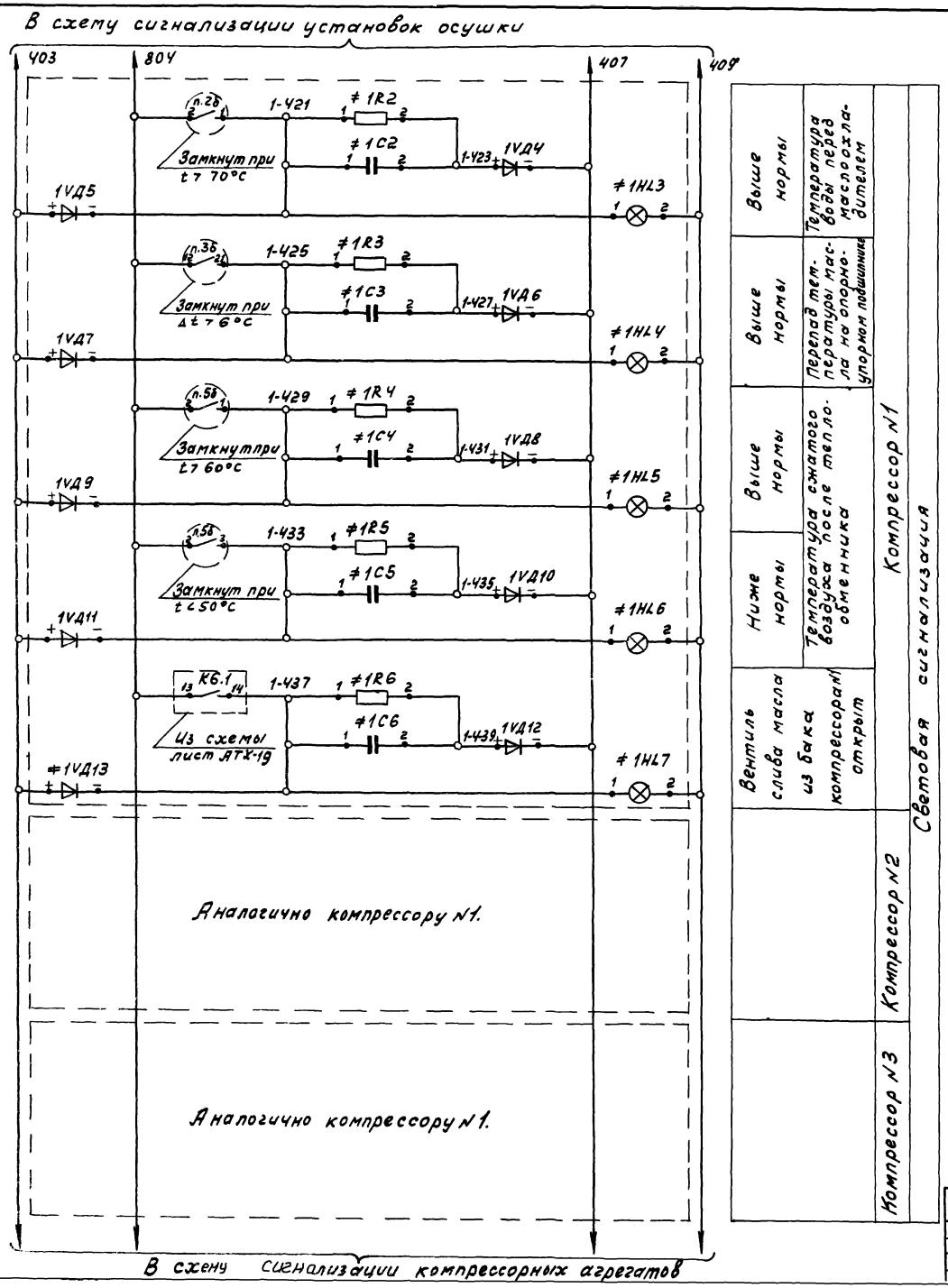

Схема подключения прибора 1п.3б.

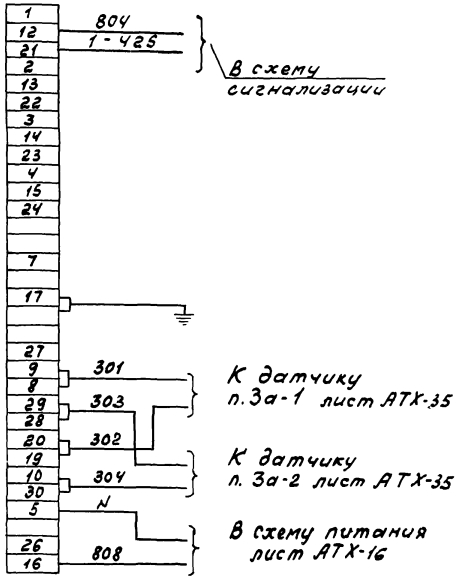

N 9328/3

24

ТП904-1-66.86	АТХ-24		
Компрессорная станция с осушкой воздуха	6К-250А0		
Компрессорная станция	Стадия	Лист	Листов
	Р	24	
Принципиальная электрическая схема сигнализации (начало).	ГИПРОСТРОЙДОРМАШ г. Ростов-на-Дону		

ГИП	Леонов	21.3.86
Нач.отд.	Христофоров	
Гл.спец.	Фукс	
Н.контр.	Золотарева	
Рук.гр.	Седых	
Ст.инж.	Таболина	
Техник	Гейворонский	

Привязан

Инв. №

Взам. инв. №

Подп. и дата

Инв. № подл.

Спецификация принципиальной электрической схемы сигнализации компрессорных агрегатов

Поз. обозначение	Наименование	Кол.	Примечание
	Щит оператора		
HL1, HL2	Табло световое ТСМ		
	ТУ16.535.424-79	2	
VД1...VД4	Диод кремниевый плоскостной		
	Д-226Б, Jпр=0,3А, Uобр=400В	4	
R1, R2	Резистор металлопленочный		
	МЛТ-0,25, Рном.=0,25Вт, ГОСТ 7113-77Е	2	510 кОм
C1, C2	Конденсатор МБГП-2,2 мкФ.		
	U=400В, ГОСТ 7112-81	2	
	Элементы сигнализации		
#1...#6	компрессоров №1...6	6	
HL3...	Табло световое ТСМ,		
HL7	ТУ16.535.424-79	5	лампа Ц220-10, ГОСТ 5011-77
VД4...	Диод кремниевый плоскостной		
VД13	Д-226Б, Jпр=0,3А, Uобр.=400В	10	
R2...R6	Резистор металлопленочный		
	МЛТ-0,25, Рном.=0,25Вт, ГОСТ 7113-77Е	5	510 кОм
C2...C6	Конденсатор МБГП-2,2 мкФ,		
	U=400В, ГОСТ 7112-81	5	
3б	Регулятор разности температур		
	типа РРТ-2	1	
	Аппаратура по месту		
п.2б	Термометр манометрический		
п.5б	ТКП-100Э К, пределы 0...100°С	12	

В схему сигнализации компрессорных агрегатов

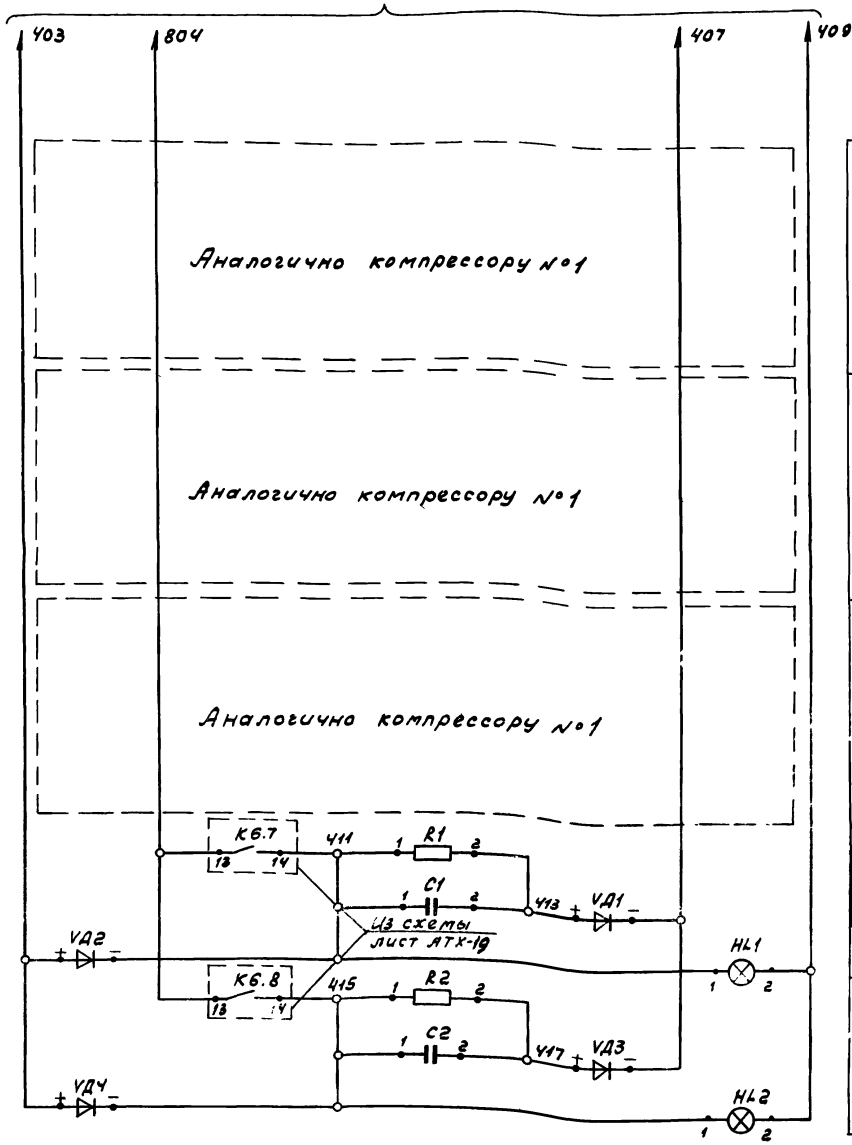

Вентиль слива масла из бака открыт	Вентиль слива масла из бака открыт	Бак отработанного масла	Компрессор №6
		Бак чистого масла	Компрессор №5
			Компрессор №4

Световая сигнализация

Привязан

Инв.№

№ 9328/3

25

ГИП	Леонов		213ЭК
Нач.отд.	Христофоров		
Гл.спец.	Рукс		
Н.контр.	Золтарева		
Рук.гр.	Седых		
Ст.инж.	Таболина		
Техник.	Сайбонинский		

ТП 904-1-66.86 АТХ-25

Компрессорная станция 6К-250 АО с осушкой воздуха

Компрессорная станция

Стадия	Лист	Листов
Р	25	

Принципиальная электрическая схема сигнализации (окончание)

ГИПРОСТРОЙДОРМАШ г. Ростов-на-Дону

Альбом 3

Типовой проект 904-1-66.86

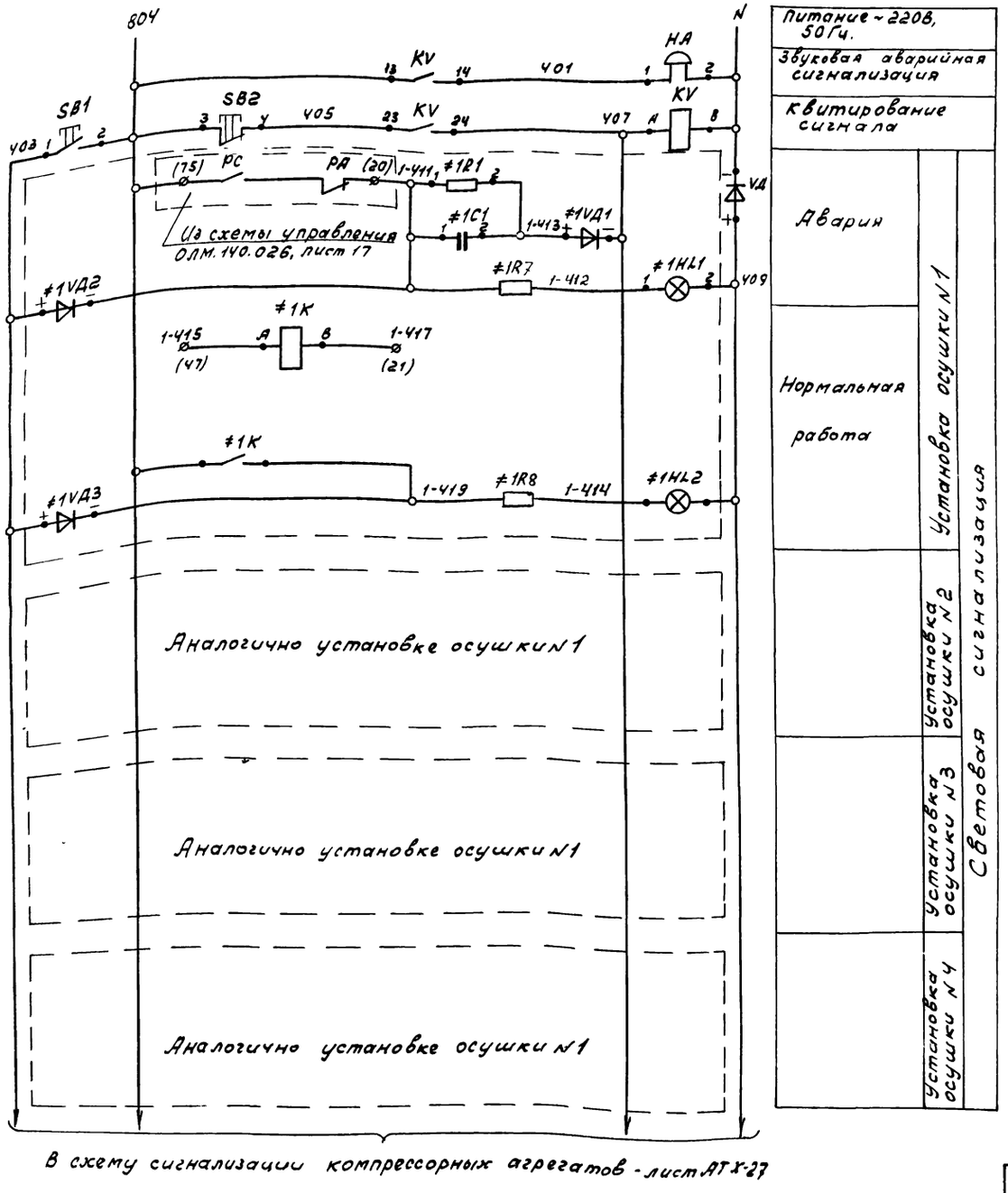

В схему сигнализации компрессорных агрегатов - лист АТХ-27

Спецификация принципиальной электрической схемы сигнализации установки осушки.

Поз. обознач.	Наименование	Кол	Примечание
	Щит оператора.		
KV	Реле электромагнитное универсальное РПУ-2-062003, ~220В, 50Гц, ТУ16-523.331-78	1	
SB1	Выключатель кнопочный КЕ-011 исп. 2 толкатель цилиндрический черный, ТУ16-526.407-79	1	
SB2	То же, толкатель красного цвета	1	
VД	Диод кремниевый плоскостной Д-246Б, Iпр.=5А, Uобр.=400В	1	
HA	Звонок электрический МЗ-1 ~220В	1	
#1...#4	Элементы сигнализации установок осушки N1...4	4	
K	Реле электромагнитное универсальное РПУ-2-062003, ~220В, 50Гц, ТУ16-523.331-78	1	
HL1	Арматура светосигнальная АМЕ321 221У2, ~220В, 50Гц, ТУ16.535.582-76	1	
HL2	То же, АМЕ323.221.У2, ~220В, 50Гц ТУ16.535.582-76	1	
VД1.. VД3	Диод кремниевый плоскостной Д-226Б, Iпр=0,3А, Uобр.=400В	3	
R1	Резистор металлопленочный МЛТ-0,25, Рном.=0,25Вт, ГОСТ7113-77Е, 510кОм	1	
C1	Конденсатор МБГП-2,2мкф, U=400В, ГОСТ 7112-81	1	
R7, R8	Резистор ПЭВ-25, R=2400 Ом.	2	К лампам АМЕ

В скобках указаны маркировки цепей по схеме ОЛМ.140.026, лист17 технического описания и инструкции по эксплуатации ОВМ15

N 9328/3

26

ГИП	Леонов		2/3.86
Нач.отд.	Христофоров		
Гл.спец.	Фукс		
Н.контр.	Золотарева		
Рук.гр.	Седых		
Ст.инж.	Таболина		
Техн.к.	Гайво онский		

Привязан

Инв. №

ТП904-1-66.86 АТХ-26

Компрессорная станция 4К-250А0 с осушкой воздуха

Установка осушки

Стадия	Лист	Листов
Р	26	

Принципиальная электрическая схема сигнализации.

ГИПРОСТРОЙДОРМАШ г. Ростов-на-Дону

Инв. № подл. | Подп. и дата | Взам. инв. №

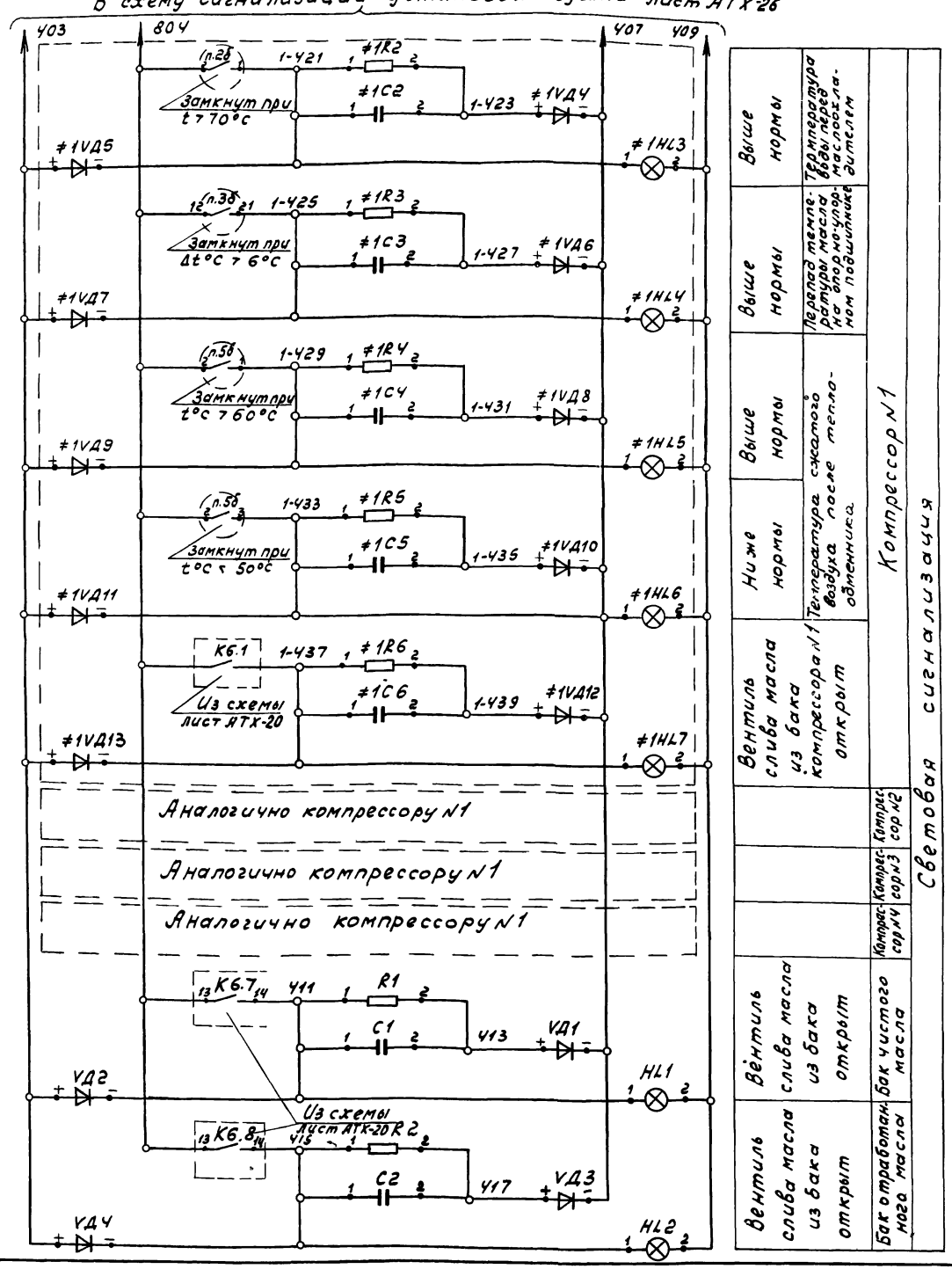

Схема подключения прибора ≠1п 3б

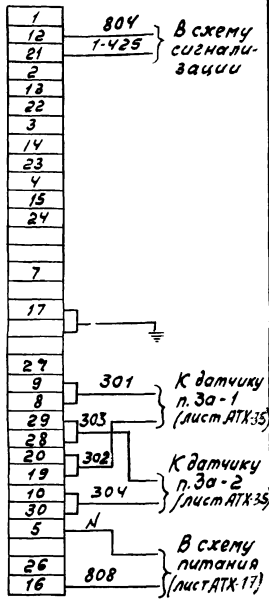

Спецификация принципиальной электрической схемы сигнализации компрессорных агрегатов

Поз. обознач.	Наименование	Кол.	Примечание
	Щит оператора		
HL1, HL2	Табло световое ТСМ, ~220В		
	ТУ 16. 535. 424-79	2	
VД1...VД4	Диод кремниевый плоскостной		
	Д-226Б, Iпр = 0,3А, Uобр = 400В	4	
R1, R2	Резистор металлопленочный,		
	МЛТ-0.25, 510кОм; 0.25Вт, ГОСТ 7113-77Е	2	
С1, С2	Конденсатор МБГП-2;2 мкФ,		
	U = 400В, ГОСТ 7112-81	2	
≠1...≠4	Элементы сигнализации		
	компрессоров N1...4	4	
HL3...	Табло световое ТСМ ~220В		
HL7	ТУ 16. 535. 424-79	5	
VД4...	Диод кремниевый плоскостной		
VД13	Д-226Б, Iпр = 0.3А, Uобр = 400В	10	
R2...R6	Резистор металлопленочный		
	МЛТ-0,25, 510кОм; 0,25Вт, ГОСТ 7113-77Е	5	
С2...С6	Конденсатор МБГП-2;2 мкФ,		
	U = 400В, ГОСТ 7112-81	5	
3б	Регулятор разности температур		
	типа РРТ-2	1	
	Аппаратура по месту		
п.2б	Термометр манометрический		
п.5б	ТКП-100 ЭК, пределы 0...100°С	8	

N 9328/3

27

ГИП	Леонов		12.86
Нач.отд.	Христофоров		
Гл.спец.	Фукс		
Н.контр.	Золотарева		
Рук.гр.	Седых		
Ст.инж.	Габолина		
Техник	Гайворонский		

Привязан

Инв.№

Инв.№подл. | Подп.и дата | Взам.инв.№

ТП 904-1-66.86 АТХ-27

Компрессорная станция ЧК-250А0 с вещкой воздуха.

Компрессорная станция

Стадия	Лист	Листов
Р	27	

Принципиальная электрическая схема сигнализации.

ГИПРОСТРОЙДОРМАШ г. Ростов-на-Дону

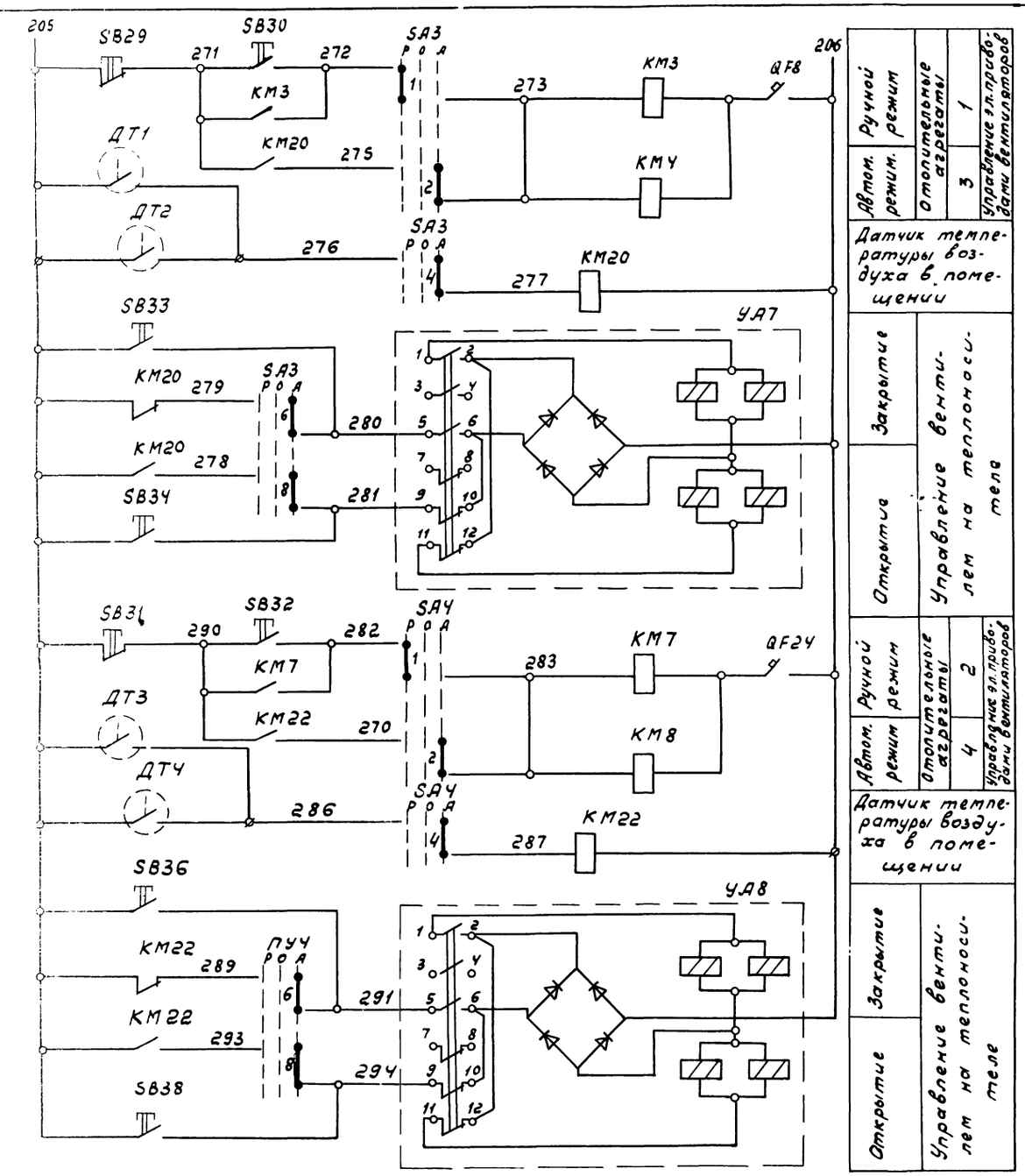

Спецификация принципиальной электрической схемы управления отопительными агрегатами

Поз. обозн.	Наименование	Кол.	Примечан.
	Шкаф управления ШУ31УКАС-СМ		
QF8, QF24	Выключатель АК63-3МГУ3	2	
КМ20	Пускатель		
КМ22	магнитный, ПМЛ1100047В,		
КМ3, КМ4	Uвт. кат. ~ 220В		
КМ7, КМ8		6	
SA3	Универсальный		
SA4	переключатель УП5312-С86	2	
SB29 SB31	Кнопка КЕ011УЗ исполнение 3		
	толкатель красный	2	
SB30, SB32, SB33	Кнопка КЕ011УЗ, исполнение 1,		
SB34, SB36, SB38	толкатель черный	6	
	Аппаратура по месту		
ДТ1..	Датчик-реле температуры		
ДТ4	ДТКБ-53, пределы уставки 0...30°С	4	
УА7	Вентиль с электромагнитным		Заказан в
УА8	приводом 15кч 892п.3	2	частиов

Схема выполнена на основании технического описания и инструкции по эксплуатации УКАС-М, черт ЖБИК.656.461.033 ЭЗ.

N 9328/3

28

Привязан

Инв.№

ГИП	Леонов		2/1386
Нач.отд.	Христофоров		
Гл.спец.	Фукс		
Н.контр.	Золотарева		
Рук.гр.	Седых		
Ст.инж.	Таболина		
Техник	Гайворонский		

ТП 904-1-66.86 АТХ-28

Компрессорная станция 6(4)К-250 А.0 с осушкой воздуха

Компрессорная станция

Принципиальная электрическая схема управления отопительными агрегатами

Стадия	Лист	Листов
Р	28	

ГИПРОСТРОЙДОРМАШ г. Ростов-на-Дону

Альбом 3

Типовой проект 904-1-66.86

Принципиальная электрическая схема управления

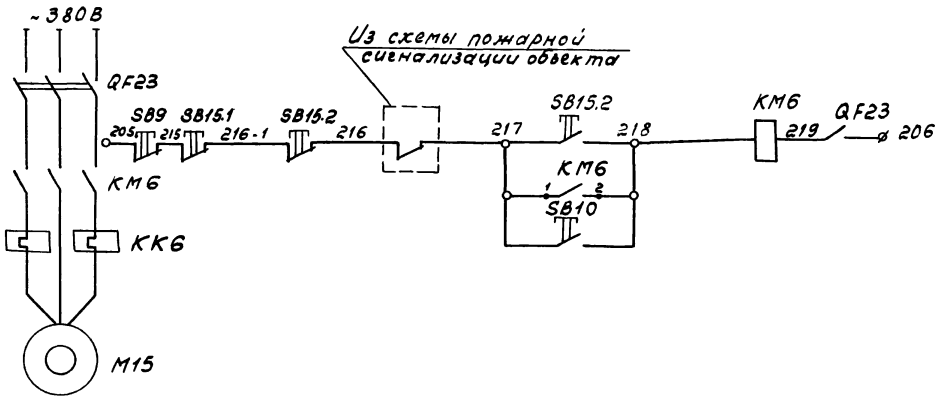

Схема внешних электрических проводок

Наименование контролируемого параметра и место отбора импульса	Кнопочный пост управления	
Тип прибора	ПКЕ-722-2У2	ПКЕ 212-1АУ3
Номер установочного чертежа	см. стр. 96, альбом 3	
Позиция	SB15.2	SB15.1

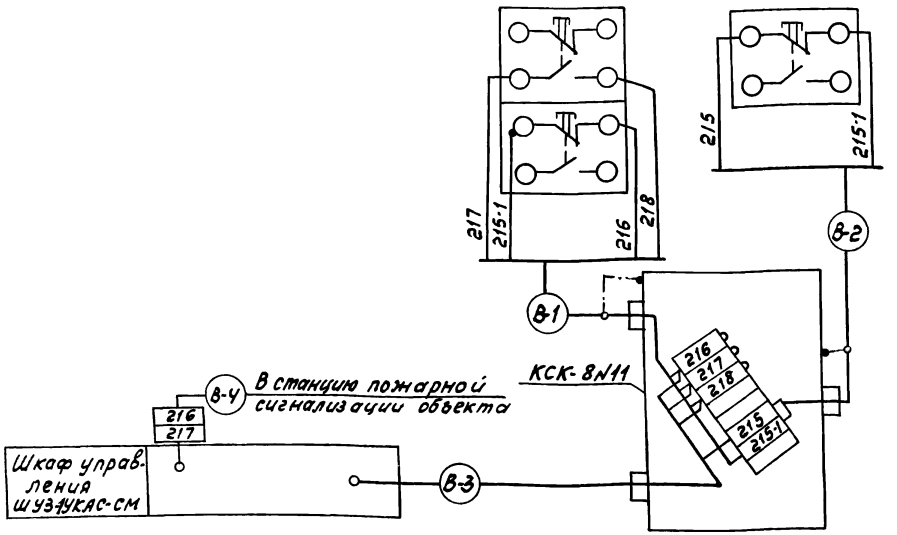

Спецификация принципиальной электрической схемы управления.

Поз. обозначение	Наименование	Кол.	Примечание
	Аппаратура по месту		
SB15.2	Пост управления ПКЕ722-2У2		
	ТУ16-642.006-83	1	
SB15.1	Пост управления ПКЕ212-1АУ3		
	ТУ16-526.216-78	1	
	Шкаф управления ШУЗ-1УКАС-СМ		
SB9	Кнопка КЕ011, толкатель красный	1	
SB10	Кнопка КЕ011, толкатель черный	1	
KM6	Пускатель магнитный		
	ПМЛ 110004В	1	
QF23	Автоматический выключатель	1	

Спецификация схемы внешних электрических проводок

Наименование	Марка и размер	Ед. изм.	Кол.	Примеч.
коробка соединительная	КСК-8	шт	1	
Проводник	П550	шт	2	

N 9328/3

29

Гип	Леонов		21.3.86
Нач.отд	Христофоров		
Гл.спец	Фукс		
Н.контр	Золотарева		
Рук.гр.	Седых		
Ст.инж	Таблина		

Привязан

Инв.№

ТП 904-1-66.86 АТХ-29

Компрессорная станция 6(4)К-250А0 с осушкой воздуха

Вентсистема В2

Электрические схемы

Стадия	Лист	Листов
Р	29	

ГИПРОСТРОЙДОРМАШ г.Ростов-на-Дону

Инв.№подл. | Подп.и дата | Взам.инв.№

Наименование параметра и место отбора импульса	Температура													
	Обмоток двигателя						горячего воздуха от электродвигателя	холодного воздуха к электродвигателю	горячего воздуха от электродвигателя	холодной воды к воздухоохладителям двигателя	обратной воды от воздухоохладителей электродвигателя		Масла на сливе от подшипников электродвигателя	
Тип прибора	ТСМ						ТСМ-6114			ТСМ-0979			УУ	
Номер установочного чертежа	По чертежам Лысьвенского турбогенераторного завода									ТМУ-1К1-75			По чертежам Лысьвенского з-да	
Номер позиции	Т1	Т2	Т3	Т4	Т5	Т6	Т7	Т8	Т9	Т13	Т10	Т11	Т12	л.16	л.17

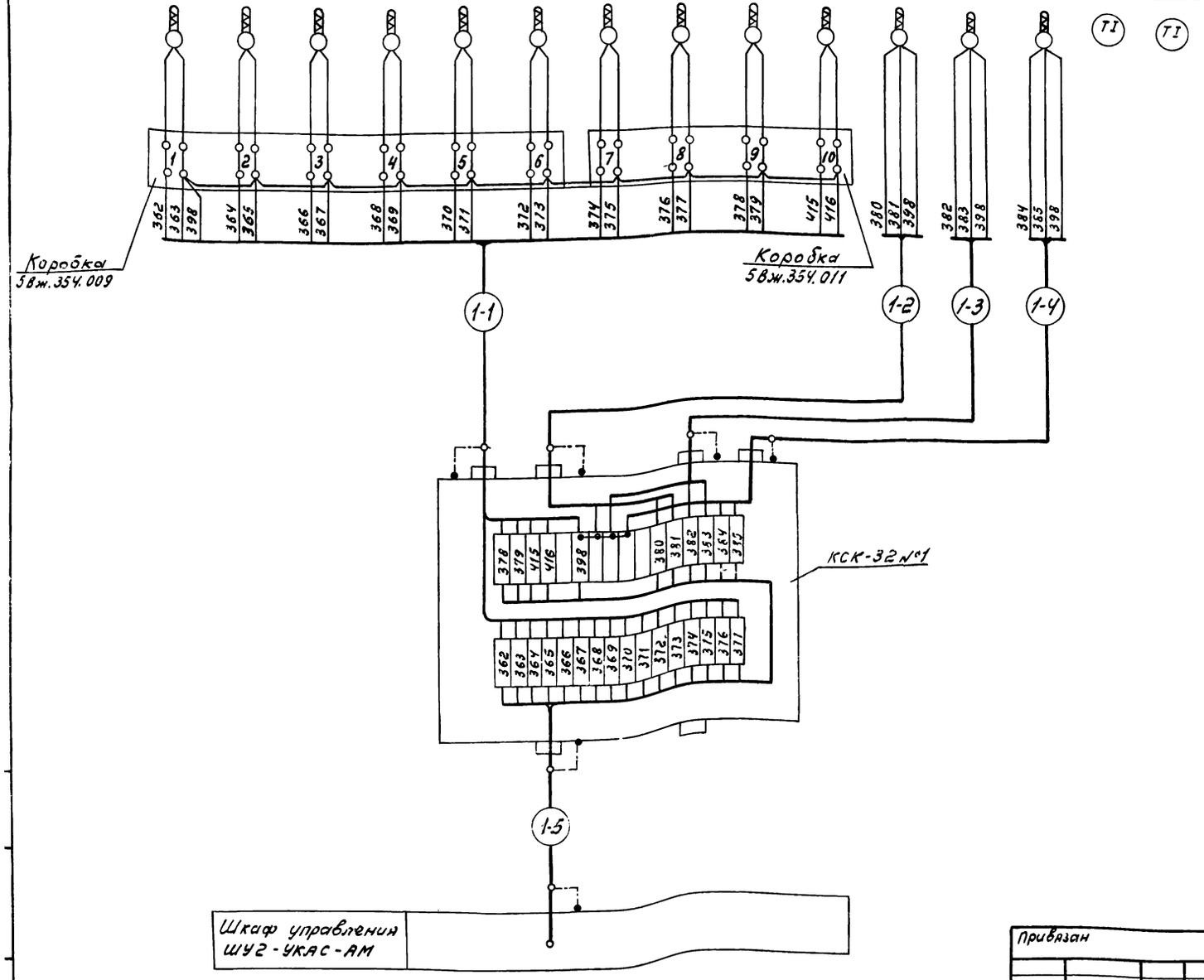

Спецификация схемы внешних электрических и трубных проводок.

Наименование	Марка и размер	Ед. измер.	Кол.	Примечание
Коробка соединительная	КСК-8	шт.	1	
Коробка соединительная	КСК-16	шт	5	
Коробка соединительная	КСК-32	шт.	4	
Кран пробковый проходной	11ч6бк, Ду 15мм	шт.	7	
Вентиль запорный сильфонный	15б50р-Чм, Ду 10мм	шт	2	
Вентиль запорный муфтовый	15нж6бк-1, Ду 15мм	шт	2	
Полоса стальная	Полоса 5Ч×14 ГОСТ103-76 / 8 Ст3кп ГОСТ535-79	м (кг)	18(14)	
Отборное устройство	16-225 П	шт	2	
Проводник	П-550	шт	85	
Коробка клеммная	5Вж.354.009	шт	1	Поставляются комплектно с электродвигателем
Коробка клеммная	5Вж.354.011	шт	1	
Резистор добавочный	МЛТ-2, R=430м	шт	12	К приборам поз. ПАД1, ПДД2

1. Схема выполнена на основании чертежа Вж.022.073 Лысьвенского турбогенераторного завода и чертежей ПЖКШ.656463.001 ТО, УКАС-М, ПО ХЭМЗ г. Харьков.
2. Схема выполнена для компрессора №1, для компрессоров №2... №6(4) схемы аналогичны данной с заменой индексов в маркировках кабелей и труб и нумерации электроаппаратуры в соответствии с номерами компрессоров.
3. В маркировках кабелей №1-71... №1-74 в скобках указаны маркировки клемм шкафа ШУ2-УКАС-АМ.
4. Для компрессоров №2... №6(4) номера высоковольтных камер даны в кабельном журнале
5. В графе „тип прибора" проставлены типы термопреобразователей, поставляемых в комплекте с компрессорами. Рядом, в скобках, проставлены типы термопреобразователей, которые Лучкий приборостроительный завод будет выпускать с 1986 года взамен указанных

№ 9328/3

30

Привязан

Инв.№

ГИП	Леонов		2136
Нач.отд.	Христофоров		
Гл.спец.	Фукс		
Н.контр.	Золотарева		
Рук.гр.	Седых		
Гл.инж.	Табанина		

ТП 904-1-66.86 АТХ-30

Компрессорная станция 6(4)К-250 на с осушкой воздуха.

Компрессор №1.

Стадия	Лист	Листов
Р	30	

Схема внешних электрических и трубных проводок (начало)

ГИПРОСТРОЙДОРМАШ г. Ростов-на-Дону

Наименование параметра и место отбора импульса	Температура											Температура подшипников								
	Воздуха						Масла			горячей воды	охлаждающей воды	Компрессора			Редуктора				Двигателя	
	до воздухоохладителя I ступени	после воздухоохладителя I ступени	до воздухоохладителя II ступени	после воздухоохладителя II ступени	до воздухоохладителя концевого	после воздухоохладителя концевого	до маслоохладителя	после маслоохладителя	на смазку подшипников											
Тип прибора	(ТСМ-0879) ТСМ-5071						ТСМ-6097 (ТСМ-0879)			ТСМ-0879	ТСМ-5097 (ТСМ-0879)	(ТСП-0281) ТСП-783							ТСП-0979	
Номер установочного чертежа	ТМЧ-161-75						по чертежу Хабаровского завода „Энергомаш"			ТМЧ-160-75	ТМЧ-161-75	по чертежу Хабаровского завода „Энергомаш"							По чертежам Лысьвенского турбогенераторного завода	
Номер позиции	ТВ1	ТВ2	ТВ3	ТВ4	ТВ5	ТВ6	ТМ1	ТМ2	ТМ4	ТВ8	ТВ7	ТП1	ТП2	ТП3	ТП4	ТП5	ТП6	ТП7	ТП8	ТП9

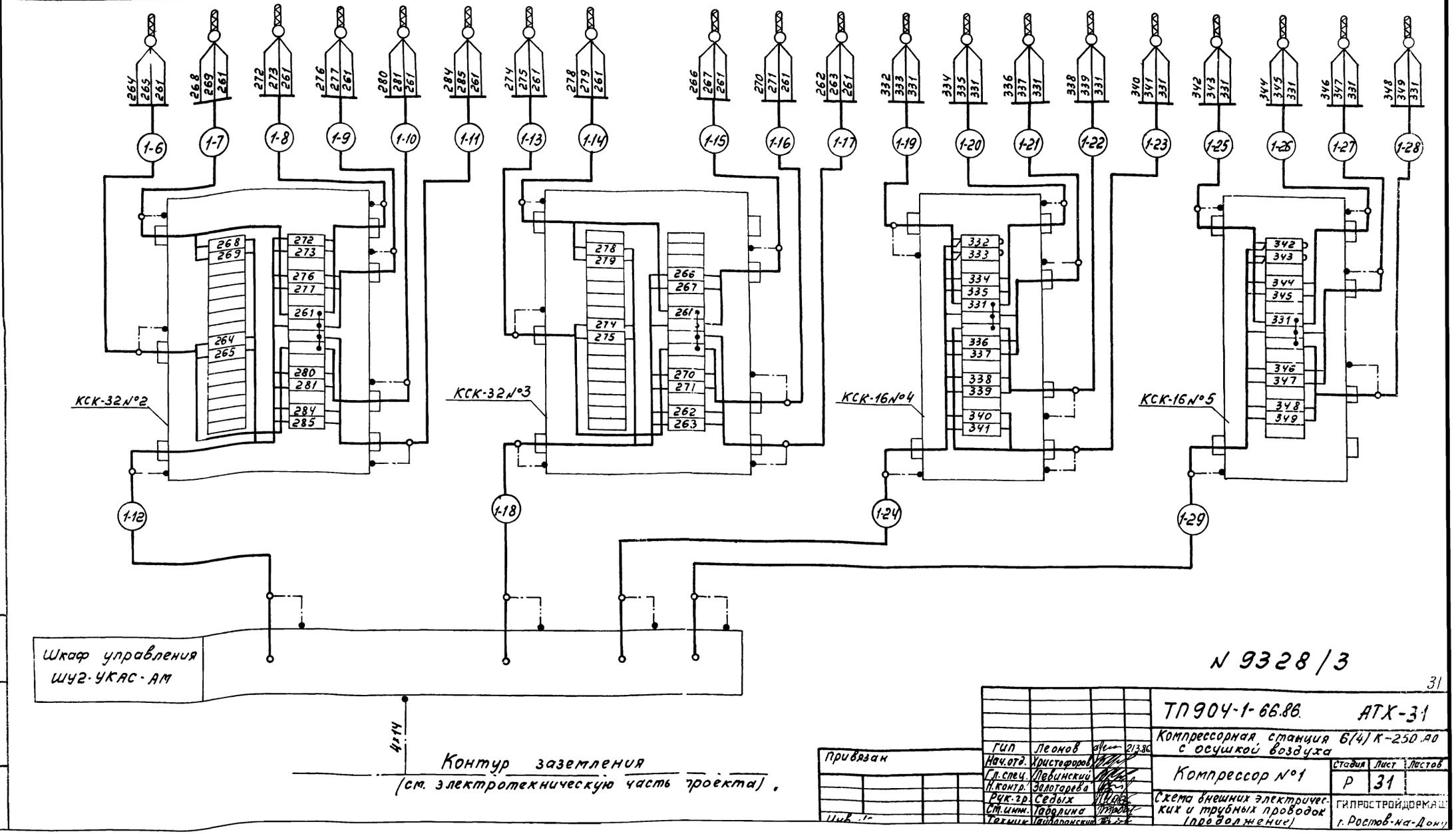

N 9328/3

31

ТП904-1-66.86	АТХ-31		
Компрессорная станция 6(4) К-250 АО с осушкой воздуха			
Компрессор №1	Стадия	Лист	Листов
	Р	31	
Схема внешних электрических и трубных проводок (продолжение)	ГИПРОСТРОЙДОРМАШ г. Ростов-на-Дону		

ГИП	Леонов		21.3.86
Нач.отд.	Христофоров		
Гл.спец.	Левинский		
Н.контр.	Золотарева		
Рук.гр.	Седых		
Ст.инж.	Таболина		
Техник	Гайдаранский		

Привязан

Инв. №

Инв. № подл. | Подп. и дата | Взам. инв. №

Наименование контролируемого параметра и место отбора импульса	Задвижка нагнетания ДЗН	Противопомпажный клапан ДПК	Дроссельная заслонка ДДЗ	Конечный выключатель дроссельной заслонки
Тип прибора	30ч 906 бр	МЭОК-25/100-1	МЭОК-63/100-1	ВК 200Г
Номер установочного чертежа	Смотри технологическую часть проекта			
Номер позиции	ВМ03, ВМ33, В036, В336, В037, В337	В034, В334	В035, В335	В035-1

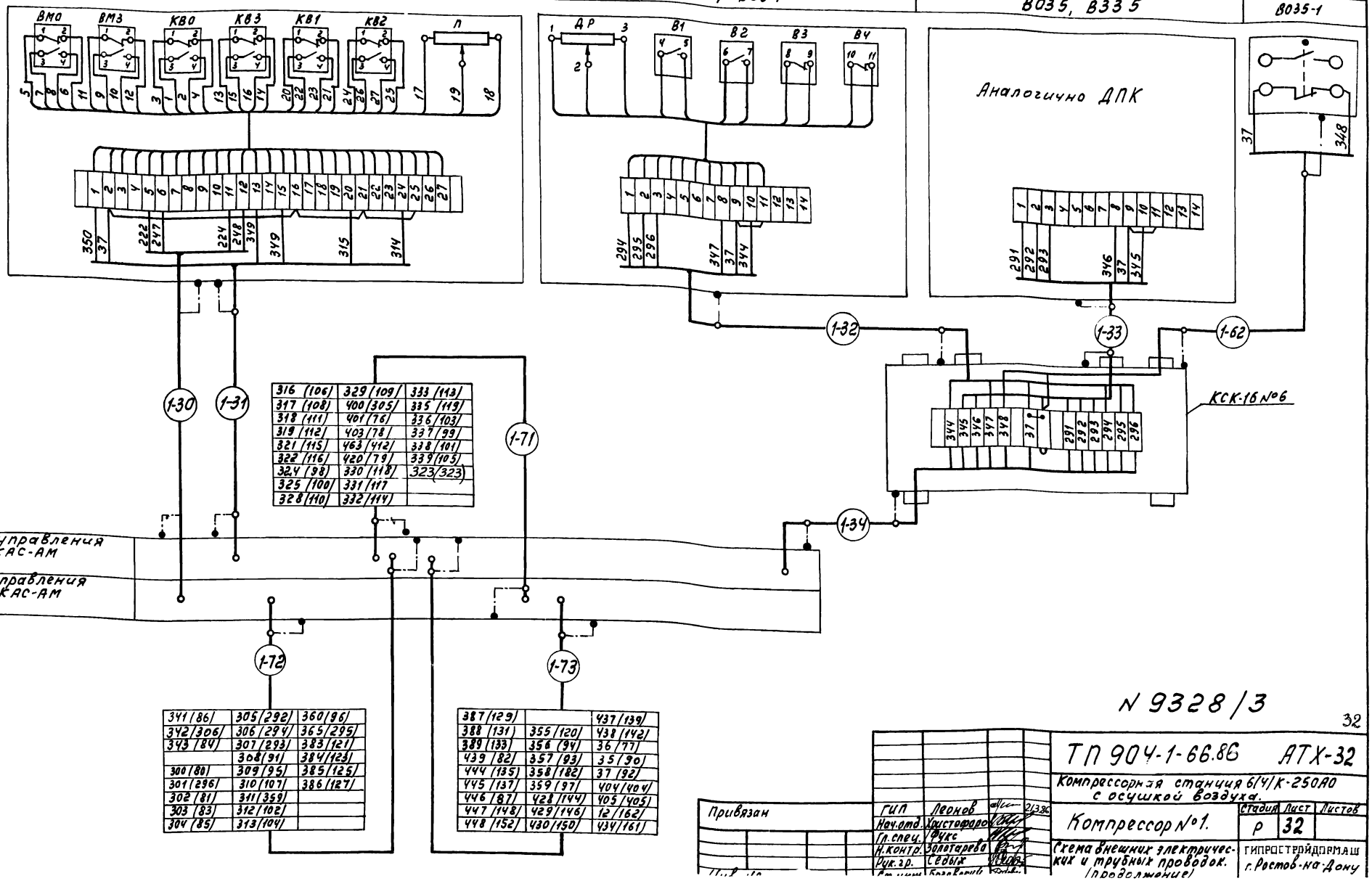

316 (106)	329 (109)	333 (113)
317 (108)	400 (305)	335 (119)
318 (111)	401 (76)	336 (103)
319 (112)	403 (78)	337 (99)
321 (115)	463 (412)	338 (101)
322 (116)	420 (79)	339 (105)
324 (98)	330 (118)	323 (323)
325 (100)	331 (117)	
328 (110)	332 (114)	

341 (86)	305 (292)	360 (96)
342 (306)	306 (294)	365 (295)
343 (84)	307 (293)	383 (121)
	308 (91)	384 (123)
300 (88)	309 (95)	385 (125)
301 (296)	310 (107)	386 (127)
302 (81)	311 (359)	
303 (83)	312 (102)	
304 (85)	313 (104)	

387 (129)		437 (139)
388 (131)	355 (120)	438 (142)
389 (133)	356 (94)	36 (77)
439 (82)	357 (93)	35 (90)
444 (135)	358 (182)	37 (92)
445 (137)	359 (97)	404 (404)
446 (87)	428 (144)	405 (405)
447 (148)	429 (146)	12 (162)
448 (152)	430 (150)	434 (161)

N 9328/3

32

ТП 904-1-66.86 АТХ-32

Компрессорная станция 6Г4/К-250А0 с осушкой воздуха.

Компрессор №1.

Стадия Р | Лист 32 | Листов

Схема внешних электрических и трубных проводок. (продолжение)

ГИПРОСТРОЙДОРМАШ г. Ростов-на-Дону

Привязан

ГИП	Леонов	
Нач.отд.	Христофоров	
Гл.спец.	Фукс	
Н.контр.	Золотарева	
Рук.гр.	Седых	

Наименование контролируемого параметра и место отбора импульса	Слив холодной воды		Задвижка холодной воды №1 ДЗВ1	Задвижка холодной воды №2 ДЗВ2
	Кнопочный пост управления	Электромагнитный вентиль		
Тип прибора	ПКЕ212-2У3	15кч892л3	30ч906бр	30ч906бр
Номер установочного чертежа	См. стр 96, альбом 3	См. технологическую часть проекта		
Позиция	SB1.1	УА1	ВМ01 ВМ31 В031 В331	ВМ02 ВМ32 В032 В332

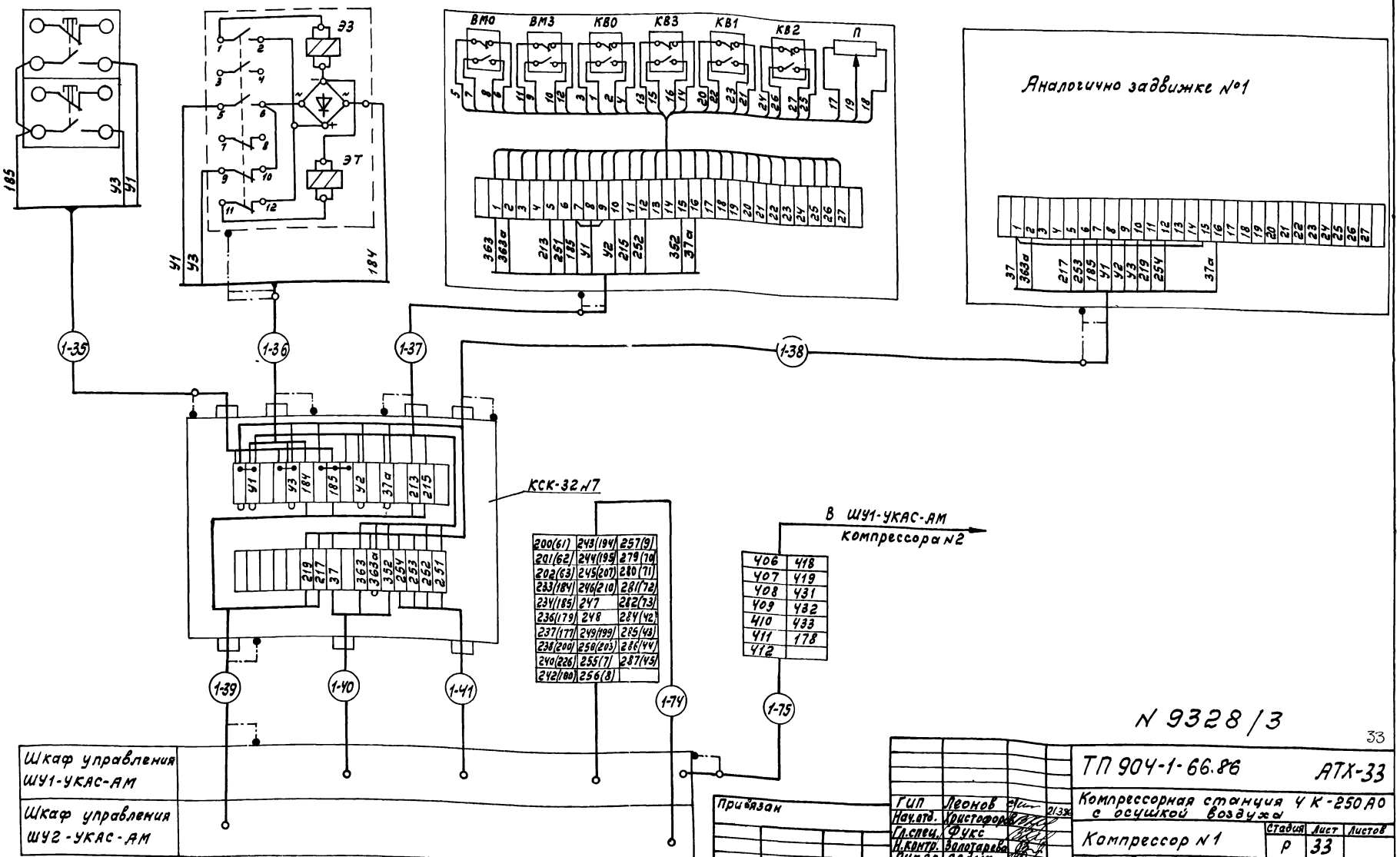

200(61)	243(194)	257(9)
201(62)	244(195)	279(70)
202(63)	245(207)	280(71)
233(184)	246(210)	281(72)
234(185)	247	282(73)
236(179)	248	284(42)
237(177)	249(199)	285(43)
238(200)	258(205)	286(44)
240(226)	255(7)	287(45)
242(180)	256(8)	

406	418
407	419
408	431
409	432
410	433
411	178
412	

№ 9328/3

33

ТП 904-1-66.86 АТХ-33

Компрессорная станция 4К-250А0 с осушкой воздуха

Компрессор №1

Стадия	Лист	Листов
Р	33	

Схема внешних электрических и трубных проводок (продолжение)

ГИПРОСТРОЙДОРМАШ г. Ростов-на-Дону

ГИП	Леонов	
Нач.отд.	Христофоров	
Гл.спец.	Фукс	
Н.контр.	Золотарева	
Рук.гр.	Седых	
Ст.инж.	Гаврилина	

Привязан

Инв.№

Альбом 3

Типовой проект 904-1-66.86

Наименование параметра и место отбора импульса	Давление				Давление масла					
	Воды на охлаждение агрегата	Воздуха после воздухоохладителя III ступени		Воздуха в сборном коллекторе	На устройстве осевого сдвига	На смазку подшипников	На о/упорный подшипник	До редукционного клапана	После маслофильтра	До маслофильтра
Тип прибора	ЭКМ1У×4	ЭКМ1У×16	МП22518	МП22518	ЭКМ1У×1.6		ЭКМ1У×10		ОБМ1×100	
Номер установочного чертежа	ТКЧ-3152-70	ТМЧ-226-76			По чертежу 1ХОЧ-74-ГО2 Хабаровского завода „Энергомаш", ТКЧ-3152-70				ТКЧ-3152-70	
Номер позиции	SP3	SP10	ПДД1	ПДД2	SP1	SP2	SP4	SP5	п.8	п.8

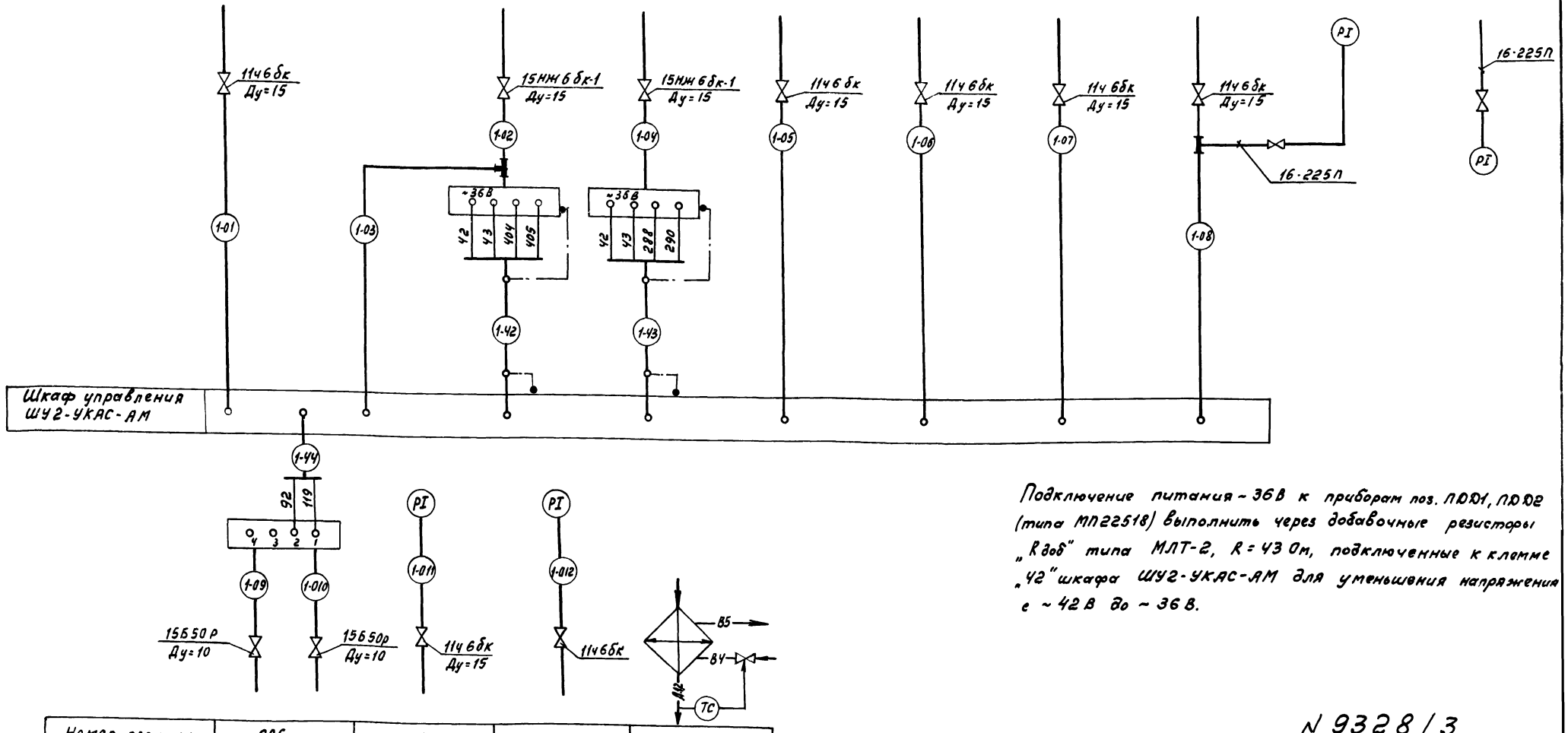

Подключение питания ~36В к приборам поз. ПДД1, ПДД2 (типа МП22518) выполнить через добавочные резисторы „Rдоб" типа МЛТ-2, R=43 Ом, подключенные к клемме „42" шкафа ШУ2-УКАС-АМ для уменьшения напряжения с ~42В до ~36В.

Номер позиции	SP6	п9	п9	п6
Номер установочного чертежа	ТКЧ-3511-81 ТКЧ-3151-70	ТКЧ-3152-70		См. технологическую часть
Тип прибора	ДПН-100	ОБВ1-100		РТПД-80
Наименование параметра и место отбора импульса	Контроль чистоты фильтра на всасе	Во всасывающей трубе главного маслонасоса	Во всасывающей трубе пускового маслонасоса	Температура воздуха после концевого воздухоохладителя
		Контроль разрежения		

N 9328/3

34

Гип	Леонов		2/3.86
Нач.отд.	Христофоров		
Гл.спец.	Фукс		
Н.контр.	Золотарева		
Рук.гр.	Седых		
Ст.инж.	Тадолина		
Ст.техник	Гайворон кв		

Привязан

Инв. №

ТП 904-1-66.86 АТХ-34

Компрессорная станция 6(4)К-250 АО с осушкой воздуха.

Компрессор №1.

Схема внешних электрических и трубных проводок (продолжение).

Стадия	Лист	Листов
Р	34	

ГИПРОСТРОЙДОРМАШ г.Ростов-на-Дону

Инв.№ подл. | Подп. и дата | Взам. инв.№

Альбом 3

Типовой проект 904-1-66.86

Наименование контролируемого параметра и место отбора импульса	Перепад температуры масла на опорно-упорном подшипнике	Температура воды перед маслоохладителем	Электромагнитный вентиль аварийного слива масла из масловака	Уровень масла в маслобаке	Управление электромагнитными вентилями			
					Подачи горячей воды к маслоохладителю	Слива горячей воды после маслоохладителя	Подачи холодной воды к маслоохладителю	Слива холодной воды после маслоохладителя
Тип прибора	РРТ-2	ТКП-100Эк	СВМ	—	15 кч 892 л.3			
Номер установочного чертежа	ТМ4-160-75, ТМ4-159-75	ТМ4-49-73 ТМ4-170-75	См. технологическую часть проекта	По чертежам Хабаровского завода „Энергомаш"	См. технологическую часть проекта			
Позиция	п. 3а-1; п. 3а-2	п. 2б	УА6.1	РДУ	УА2	УА3	УА4	УА5

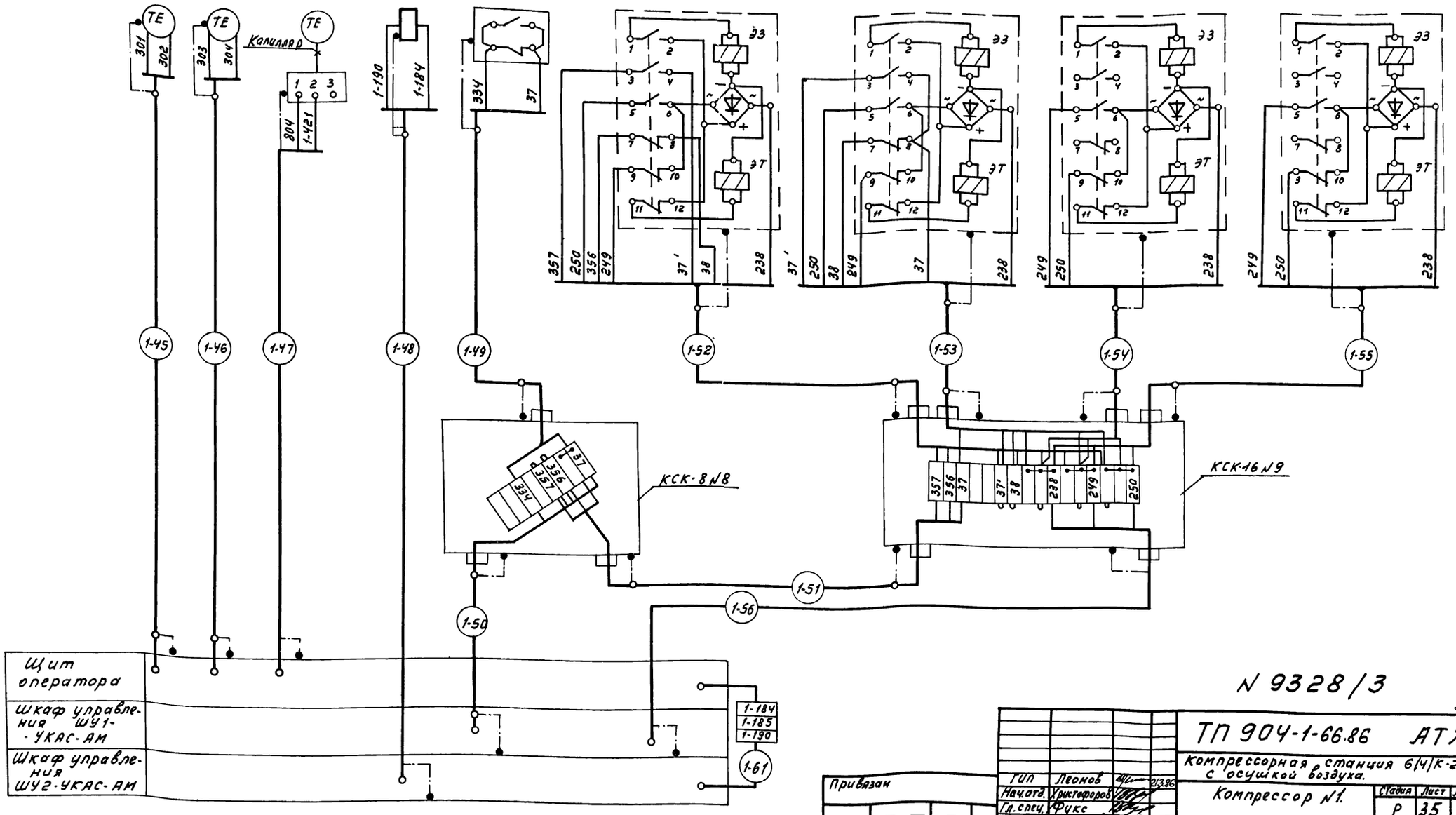

N 9328/3

35

ТП 904-1-66.86 АТХ-35

Компрессорная станция 6(4)К-250А0 с осушкой воздуха.

Компрессор N1.

Схема внешних электрических и трубных проводок (продолжение)

			Стадия	Лист	Листов
Гип	Леонов		Р	35	
Нач.отд.	Христофоров				
Гл.спец.	Фукс				
Н.контр.	Золотарева				
Рук.гр.	Седых				
Ст.инж.	Тяпотина				

ГИПРОСТРОЙДОРМАШ г. Ростов-на-Дону

Привязан

Инв.№ подл. | Подп. и дата | Взам. инв.№

Наименование контролируемого параметра и место отбора импульса	Управление вентилями продувки				Датчик наличие воды в двигателе	Тиристорное возбудительное устройство	Секция I в/в камера №9 с трансформатором напряжения	Секция II в/в камера №15 электродвигателя компрессора №1
	15кч 888р СВМ				Электроды ЭРСУ-3 (или УКС-1) ГВ.ЖИ.361.006 Лысьвенского завода	ВТЕ-320-6	КРУ серии КМ1	
	См. технологическую часть					См. электротехническую часть проекта		
	ВП1	ВП2	ВП3	УА7.1	РВД	1ТВУ	КРУ №9	КРУ №15

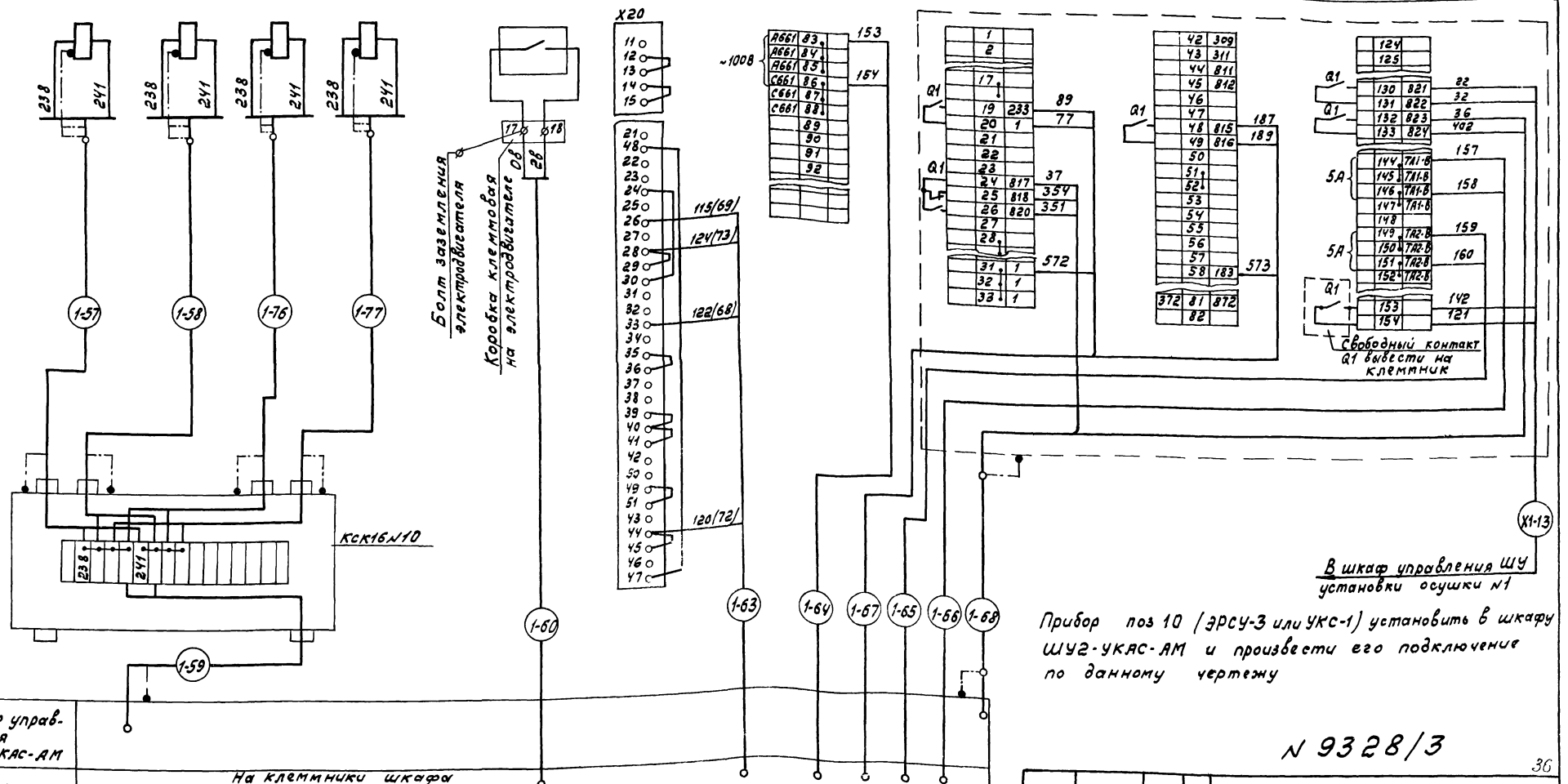

Прибор поз 10 (ЭРСУ-3 или УКС-1) установить в шкафу ШУ2-УКАС-АМ и произвести его подключение по данному чертежу

Шкаф управления ШУ1-УКАС-АМ	
Шкаф управления ШУ2-УКАС-АМ	На клеммники шкафа ШУ2-УКАС-АМ: 2в К20, 37 К7, 323 К20, 0в К20, 184 КЧ, 185 КЧ; п.10 ЭРСУ-3 (или УКС-1): 1в 2в 1с 2с 1а 2а 3а 4а 5а 9в 9а 0в 0с 0а

№ 9328/3

36

Привязан

Инв.№

ГИП	Леонов		
Нач.отд.	Христофоров		
Гл.спец.	Фукс		
Н.контр.	Золстарева		
Рук.гр.	Седых		
Ст.инж.	Гаврилина		

ТП 904-1-66.86 АТХ-36

Компрессорная станция 6/4/К-250А0 с осушкой воздуха

Компрессор №1

Стадия	Лист	Листов
Р	36	

Схема внешних электрических и трубных проводок (окончание)

ГИПРОСТРОЙДОРМАШ г. Ростов-на-Дону

Наименование контролируемого параметра и место отбора импульса	Температура воздуха в помещении	Управление электромагнитными вентилями на теплоносителе		Температура воздуха в помещении	
		К отопительным агрегатам №1,3	К отопительным агрегатам №2,4		
Тип прибора	ДТКБ	15кч 892 л3.		ДТКБ	
Номер установочного чертежа	ТМ4-41-73	См. технологическую часть проекта		ТМ4-41-73	
Номер позиции	ДТ1 / ДТ2	УА7	УА8	ДТ3	ДТ4

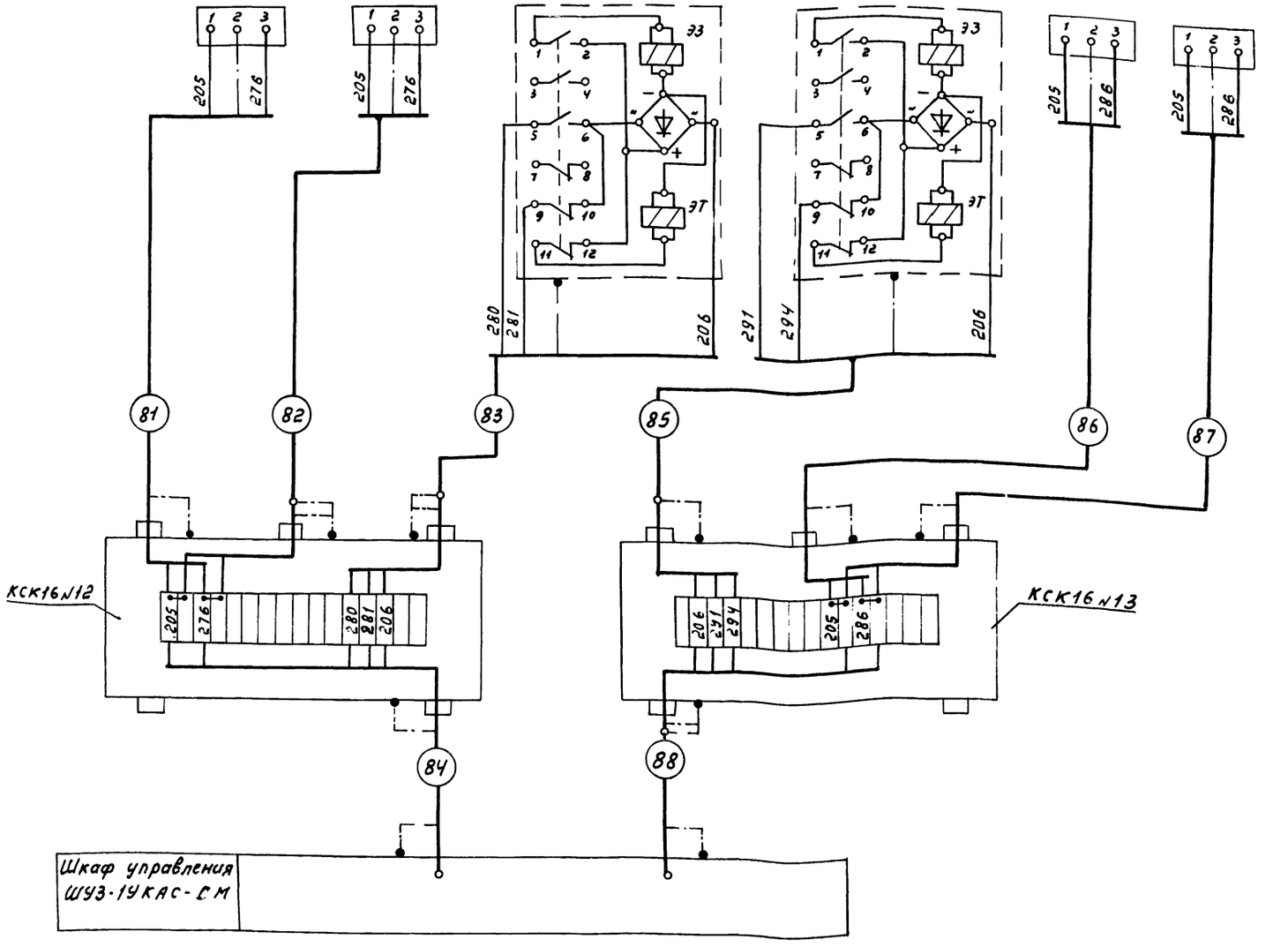

Спецификация схемы внешних электрических и трубных проводок.

Наименование	Марка и размер	Ед. измер.	Кол.	Примеч.
Коробка соединительная	КСК-16	шт	3	
То же	КСК-8	шт	1	
Вентиль запорный	3В-2М, Ду3	шт	2	
Проводник	П550	шт	16	
Полоса стальная	Б4×14 ГОСТ 103-76 / Вст 3кп ГОСТ 535-79	м/кг	5	(2,2)

Схема выполнена на основании технического описания и инструкции по эксплуатации УКАС-М, черт. № ЖБИК. 656451.033.ЭЗ.

№ 9328/3

37

Привязан

Инв. №

ТП-904-1-66.86			АТХ-37
Компрессорная станция 6(4)К-250 АО с осушкой воздуха			
Компрессорная станция		Стадия: Р	Лист: 37
Схема внешних электрических и трубных проводок (начало).		ГИПРОСТРОЙДОРМАШ г. Ростов-на-Дону	
Гип	Леонов		
Нач.отд.	Христофоров		
Гл.спец.	Фукс		
Н.контр.	Золотарева		
Рук.гр.	Седых		
Ст.инж.	Таболина		

Наименование контролируемого параметра и место отбора импульса	Контроль производительности компрессорной станции	Аварийный слив масла				Температура воздуха в сборном коллекторе
		Из бака чистого масла		Из бака отработанного масла		
		Электромагнитный вентиль	Пост управления	Электромагнитный вентиль	Пост управления	
Тип прибора.	ДМ	СВМ	ПКУ15.21.111-54У2	СВМ	ПКУ15.21.111-54У2	ТГС
Номер установочного чертежа	ТМ4-73-73	Смотри технологическую часть проекта	См. стр. альбом 3	Смотри технологическую часть проекта	См. стр. альбом 3	ТМ4-172-75 ТК4-3411-81
Номер позиции	ДМО	УА67	SA6.9	УА6.8	SA6.10	п.4

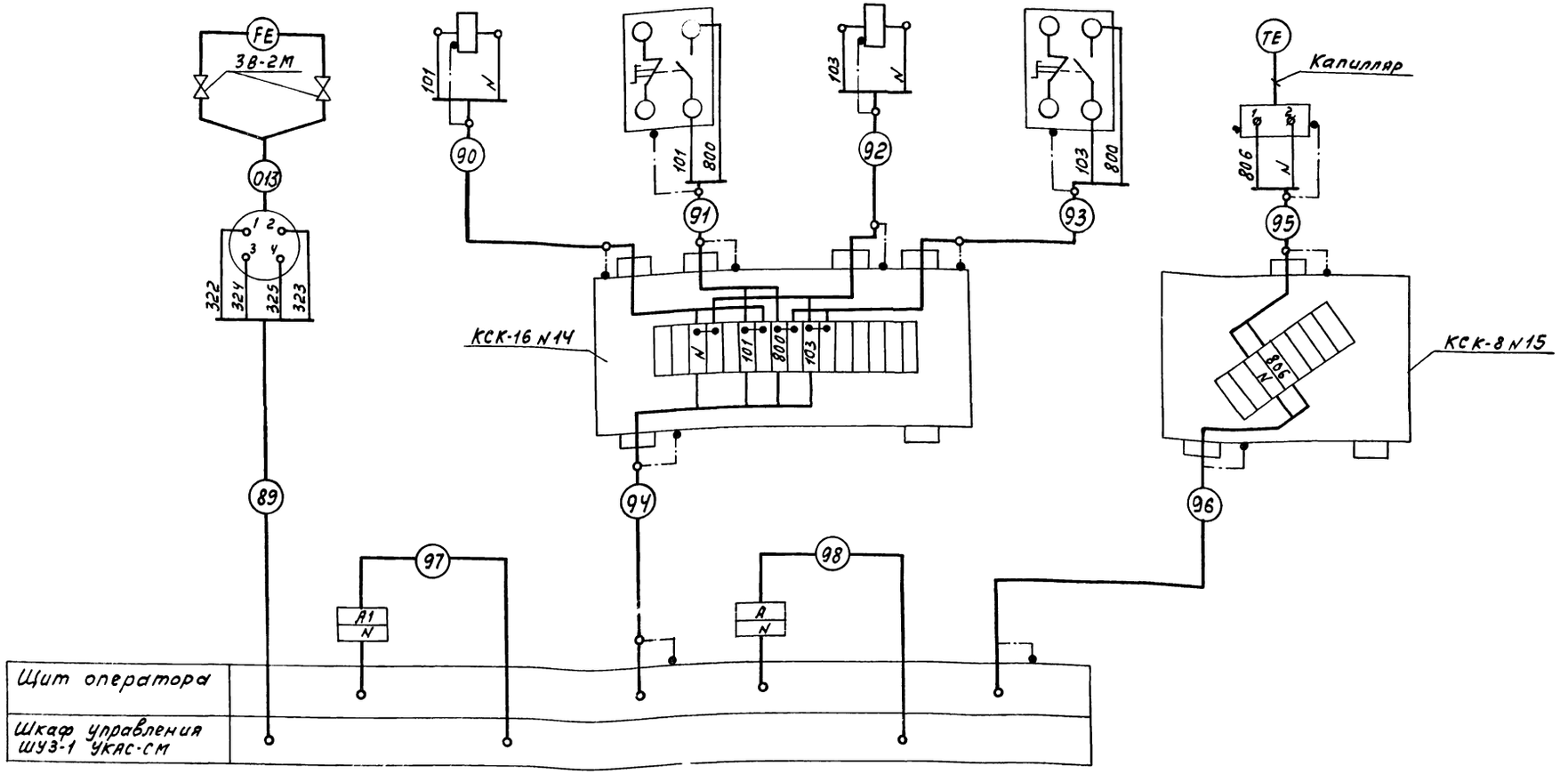

Альбом 3

Типовой проект 904-1-66.86

N 9328/3

38

Гип	Леонов		21.3.86	ТП 904-1-66.86 АТХ-38
Нач.отд.	Христафоров			Компрессорная станция 6(4) К-250 АО с осушкой воздуха
Гл.спец.	Фукс			Компрессорная станция
Н.контр.	Золотарева			Схема внешних электрических и трубных проводок. (окончание).
Рук.гр.	Седых			Стадия Р, Лист 38, Листов
Ст.инж.	Боговский			ГИПРОСТРОЙДОРМАШ г. Ростов-на-Дону.

Привязан

Инв. №

Взам.инв.№ | Подп.и дата | Инв.№подл.

Наименование контролируемого параметра и место отбора импульса	Компрессор хладона	Вентили с электромагнитным приводом		Защита испарителя от замерзания	Парообразный хладон		Контроль смазки	Температура кипения	Давление воздуха		Температура сжатого воздуха на выкоде из теплообменника
					Давление нагнетания	Давление всасывания			На входе в теплообменник	На выходе из теплообменника	
Тип прибора	Штепсельный разъем	15кч 888р	СВМ	РД-1Б-01	РДЗ-01		РКС 1	ТСП-6097	ОБМ1-100		ТКП-100Эк
Номер установочного чертежа	По чертежам ПО „Курганармхиммаш"										ТМ4-49-73 ТМ4-172-75
Позиция	—	СВ2	СВ1	ДРД2	ДРД1		РКС	ТС	МН1	МН2	п.5

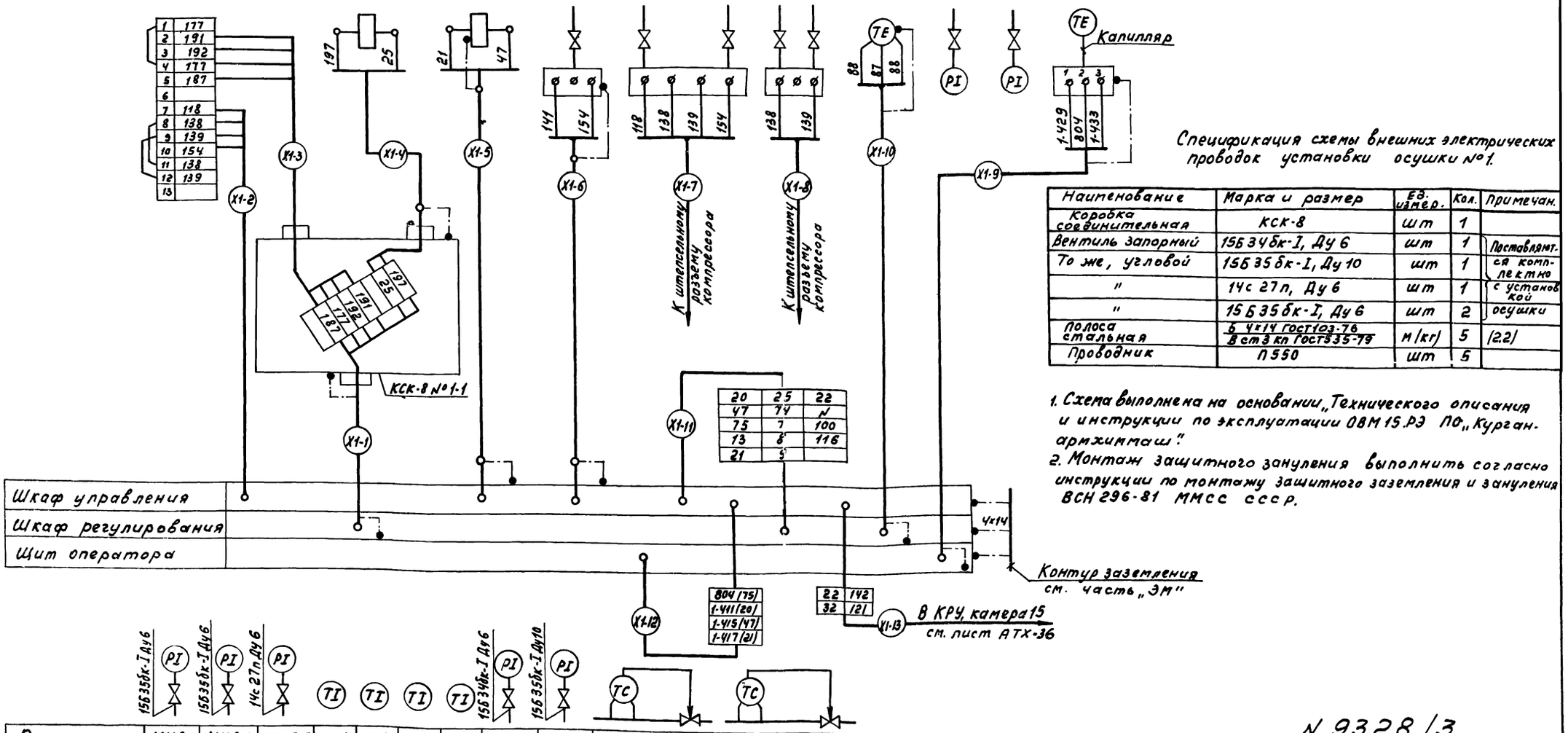

Спецификация схемы внешних электрических проводок установки осушки №1.

Наименование	Марка и размер	Ед. измер.	Кол.	Примечан.
Коробка соединительная	КСК-8	шт	1	
Вентиль запорный	15Б34бк-I, Ду 6	шт	1	Поставляют. ся комплектно
То же, угловой	15Б35бк-I, Ду 10	шт	1	
"	14с27п, Ду 6	шт	1	с установкой осушки
"	15Б35бк-I, Ду 6	шт	2	
Полоса стальная	6 4х14 ГОСТ 103-76 / Вст3кп ГОСТ 535-79	м (кг)	5	(2.2)
Проводник	П550	шт	5	

1. Схема выполнена на основании „Технического описания и инструкции по эксплуатации ОВМ 15.РЭ ПО „Курганармхиммаш".
2. Монтаж защитного зануления выполнить согласно инструкции по монтажу защитного заземления и зануления ВСН 296-81 ММСС СССР.

Позиция	МНВ1	МНВ4	МНВ5	п.1	п.1	п.1	п.1	МНВ2	МНВ3	ТРВ1	ТРВ2
Номер установочного чертежа	По чертежам ПО „Курганармхиммаш"			ТМ4-142-75				По чертежам ПО „Курганормхиммаш"			
Тип прибора	ОБМВ-I х100			П-4				ОБМВ-I х100		12ТРВ-100	
Наименование контролируемого параметра и места отбора импульса	Хладона в ресивере	Конденсации хладона	Хладона в испарителе	На входах в теплообменник	На выходах из теплообменника			В трубопроводе нагнетания	В картере	Регулирование подачи хладона в испаритель	
	Давление			Температура воздуха				Давление масла			

N 9328/3

39

ТП 904-1-66.86 АТХ-39			
Компрессорная станция 6(4)К-250А0 с осушкой воздуха			
Установка осушки №1.	Стадия	Лист	Листов
	Р	39	
Схема внешних электрических и трубных проводок	ГИПРОСТРОЙДОРМАШ г. Ростов-на-Дону		

ГИП	Леонов	
Нач.отд.	Христофоров	
Гл.спец.	Фукс	
Н.контр.	Золотарева	
Рук.гр.	Седых	
Ст.инж.	Бозовский	

Привязан

Инв.№

Альбом 3

Типовой проект 904-1-66.86

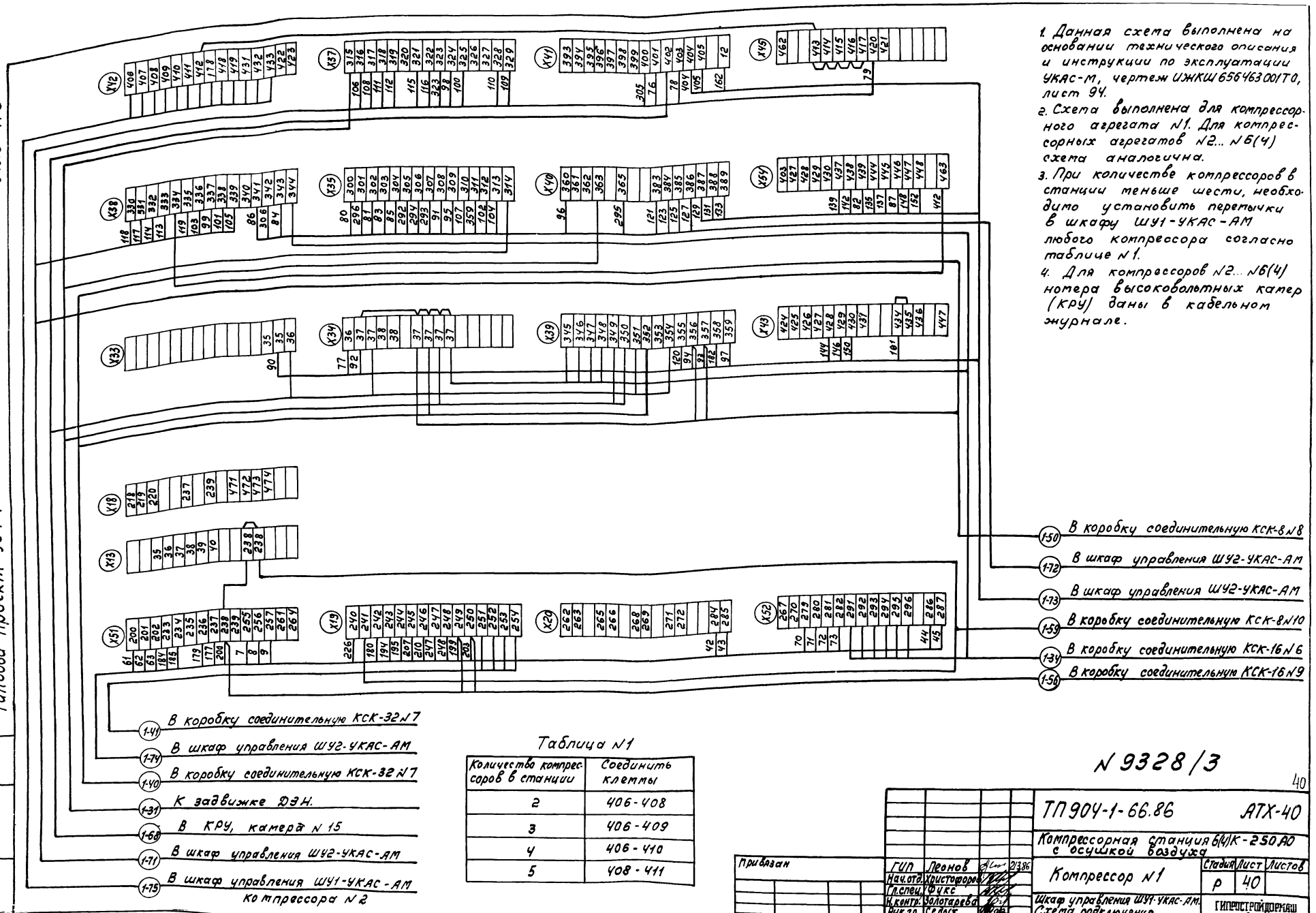

1. Данная схема выполнена на основании технического описания и инструкции по эксплуатации УКАС-М, чертеж ИЖКШ 656463001ТО, лист 94.
2. Схема выполнена для компрессорного агрегата N1. Для компрессорных агрегатов N2... N6(4) схема аналогична.
3. При количестве компрессоров в станции меньше шести, необходимо установить перемычки в шкафу ШУ1-УКАС-АМ любого компрессора согласно таблице N1.
4. Для компрессоров N2... N6(4) номера высоковольтных камер (КРУ) даны в кабельном журнале.

Таблица N1

Количество компрессоров в станции	Соединить клеммы
2	406-408
3	406-409
4	406-410
5	408-411

N 9328/3

40

ТП 904-1-66.86 АТХ-40

Компрессорная станция 6(4)К-250АО с осушкой воздуха

Компрессор N1

Стадия	Лист	Листов
Р	40	

Шкаф управления ШУ1-УКАС-АМ. Схема подключения внешних проводок

ГИПРОСТРОЙДОРМАШ г. Ростов-на-Дону

ГИП	Леонов		2/3.86
Нач.отд.	Христофоров		
Гл.спец.	Фукс		
Н.контр.	Золотарева		
Рук.гр.	Седых		
Ст.инж.	Таболина		

Привязан

Инв. №

Инв. № подл. | Подпись и дата | Взам. инв. №

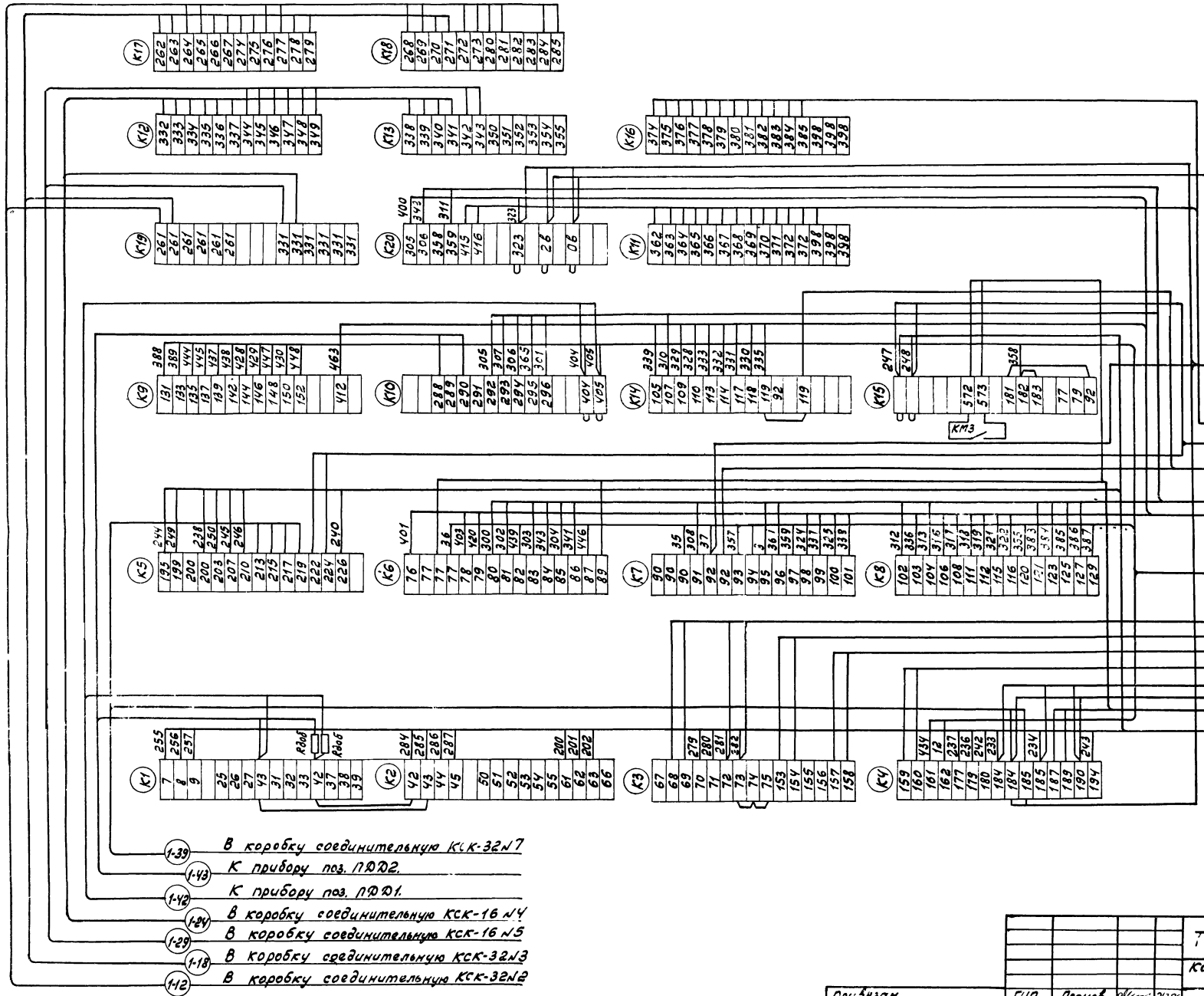

1. Данная схема выполнена на основании технического описания и инструкции по эксплуатации УКАС-М, чертеж ИЖКШ.656463.001 ТО, лист 95.
2. Схема выполнена для компрессорного агрегата №1. Для компрессорных агрегатов №2... №6(4) схема аналогична
3. Для компрессоров №2... №6(4) номера высоковольтных камер (КРУ) даны в кабельном журнале.

К штепсельному разъему прибора ЭРСУ-3 (или УКС-1) в шкафу ШУ2-УКАС-АМ

1-60 К датчику РВД
1-5 В коробку КСК-32 №1
1-30 К задвижке ДЗН
1-44 К прибору поз. SP6
1-72 В шкаф ШУ1-УКАС-АЖ
1-71 В шкаф ШУ1-УКАС-АМ
1-73 В шкаф ШУ1-УКАС-АМ
1-63 В тиристорное устр-во ТВУ
1-64 В КРУ, камера №9
1-66 В КРУ, камера №15
1-65 В КРУ, камера №15
1-61 В щит оператора
1-48 К вентилю УА6.1
1-67 В КРУ, камера №15
1-74 В шкаф ШУ1-УКАС-АМ

1-39 В коробку соединительную КСК-32 №7
1-43 К прибору поз. ПДД2.
1-42 К прибору поз. ПДД1.
1-84 В коробку соединительную КСК-16 №4
1-29 В коробку соединительную КСК-16 №5
1-18 В коробку соединительную КСК-32 №3
1-12 В коробку соединительную КСК-32 №2

№ 9328/3

41

ТП 904-1-66.86 АТХ-41

Компрессорная станция 6(4)-250 АО с осушкой воздуха

Компрессор №1.

Стадия Р | Лист 41 | Листов

Шкаф управления ШУ2-УКАС-АМ Схема подключения внешних проводов

ГИПРОСТРОЙДОРМАШ г. Ростов-на-Дону

ГИП	Леонов		2.1986
Нач. отд.	Христофоров		
Гл. спец.	Фуке		
Н. контр.	Золотарева		
Рук. гр.	Седых		
Ст. инж.	Таболина		

Привязан

Инв. №

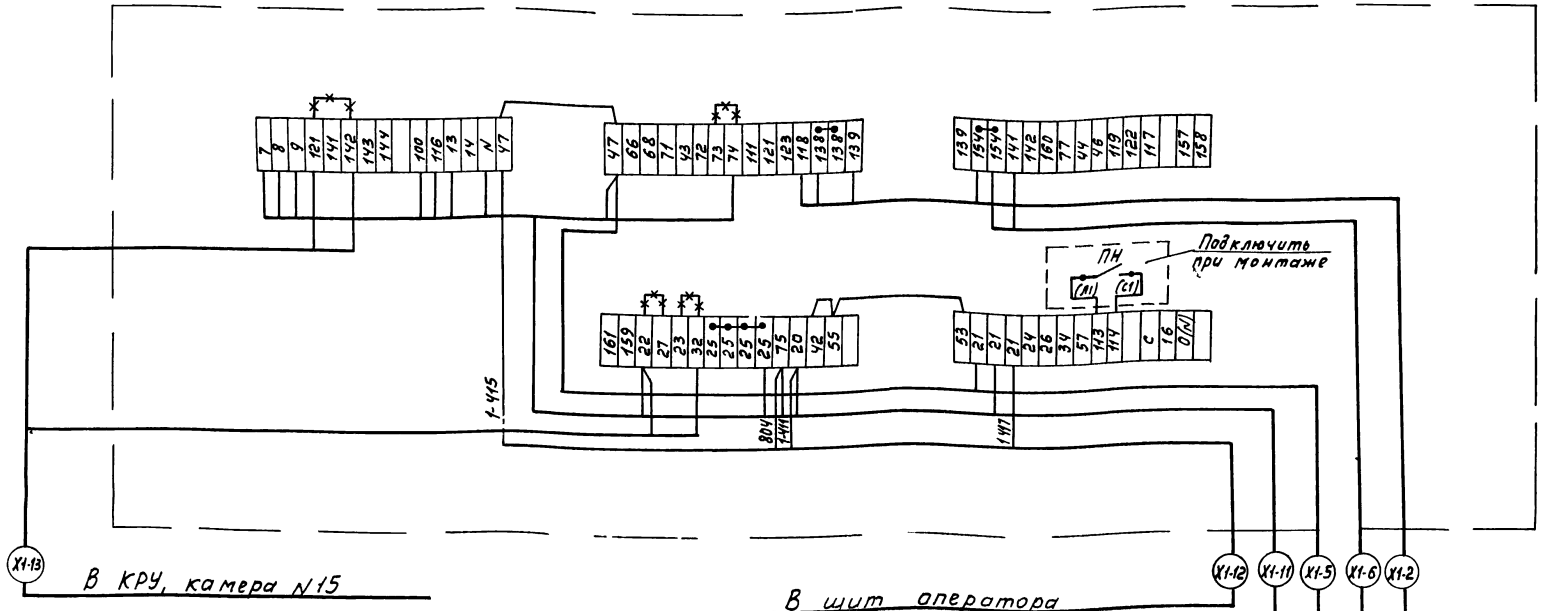

1. Схема выполнена для установки осушки №1, для установок осушки №2... №6(4) схема аналогична с заменой индекса в обозначении кабелей с „1" на „2"... „6"(„4") соответственно.
2. Для установок осушки №2... №6(4) номера высоковольтных камер (КРУ) даны в кабельном журнале.
3. При монтаже шкафа управления ШИЕ 5800 выполнить:
   — перемычки, обозначенные ✳✳, демонтировать;
   — отключить и снять кнопку КнС3 „Стоп"/маркировки цепей 111, 113/. Вместо неё установить переключатель типа ПЕ011, исполнение 1, „Включить-Отключить" и подключить его к этим же цепям с маркировками 111, 113. Крепление данных аппаратов на фасаде шкафа аналогичное.
   — подключить свободный замыкающий контакт магнитного пускателя „ПН" к клеммнику с маркировками 113, 114.

№ 9328/3

42

					ТП904-1-66.86 АТХ-42		
					Компрессорная станция 6(4)К-250,80 с осушкой воздуха		
Привязан					Установка осушки №1.	Стадия	Лист	Листов
						Р	42	
	ГИП	Леонов		2/336	Шкаф управления. Схема подключения внешних проводок	ГИПРОСТРОЙДОРМАШ г. Ростов-на-Дону	
	Нач.отд.	Христафоров					
	Гл.спец.	Фукс					
	Н.контр.	Золотарева					
Инв.№	Рук.гр.	Седых					
	Ст.инж.	Габолина					

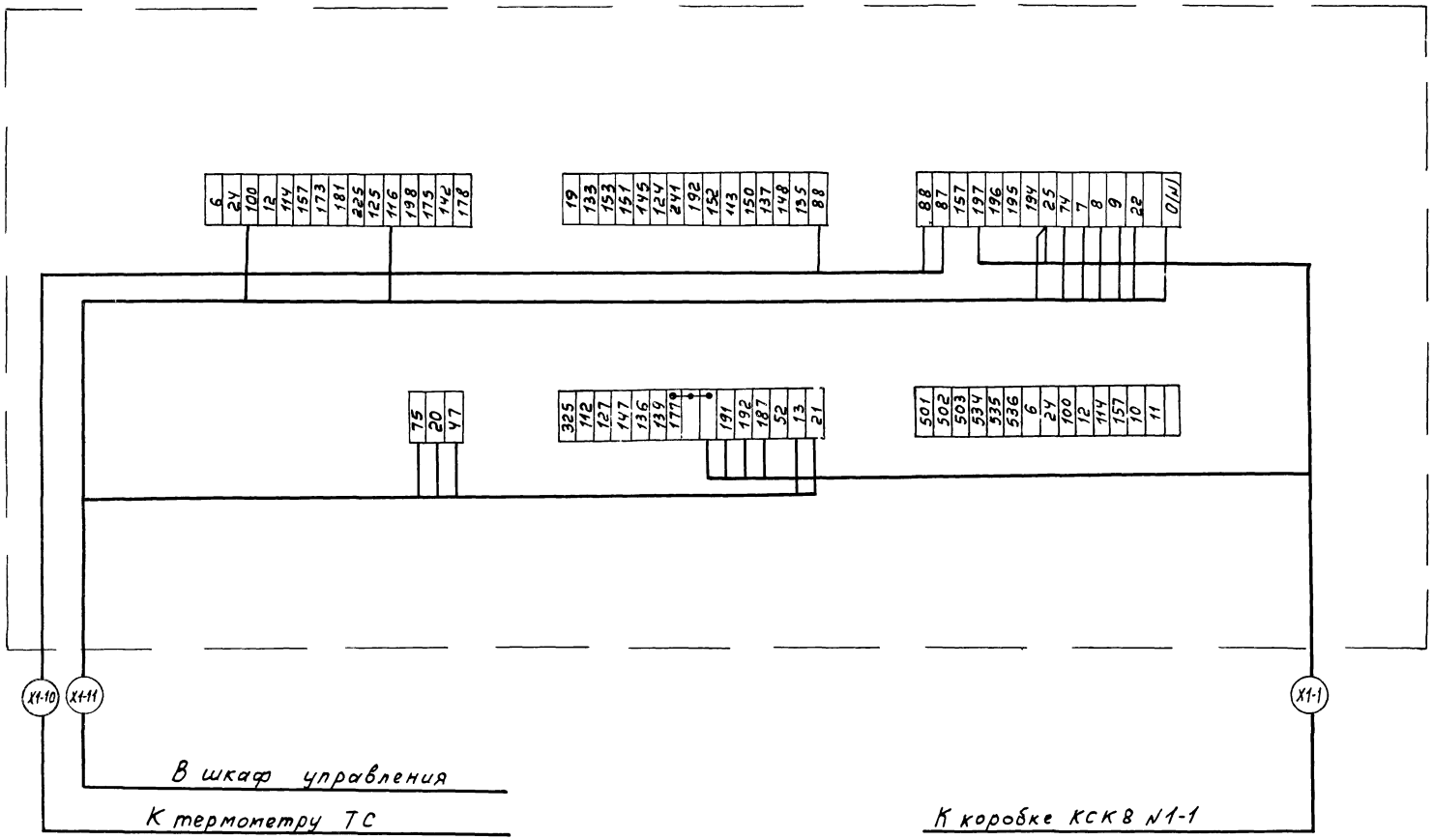

Схема выполнена для установки осушки N 1, для установок осушки N 2... N 6 (4) схема аналогична с заменой индекса в обозначении кабелей с "1" на "2"... "6"("4") соответственно.

N 9328/3

43

				ТП 904-1-66.86 АТХ-43			
				Компрессорная станция 6(4) К-250.40 с осушкой воздуха			
Привязан				Установка осушки N 1.	Стадия	Лист	Листов
					Р	43	
	ГИП	Леонов		Шкаф регулирования Схема подключения внешних проводок.	ГИПРОСТРОЙДОРМАШ г. Ростов-на-Дону		
	Нач.отд.	Христофоров					
	Гл.спец.	Фукс					
	Н.контр.	Золотарева					
	Рук.гр.	Седых					
Инв.№	Ст.инж.	Таболина					

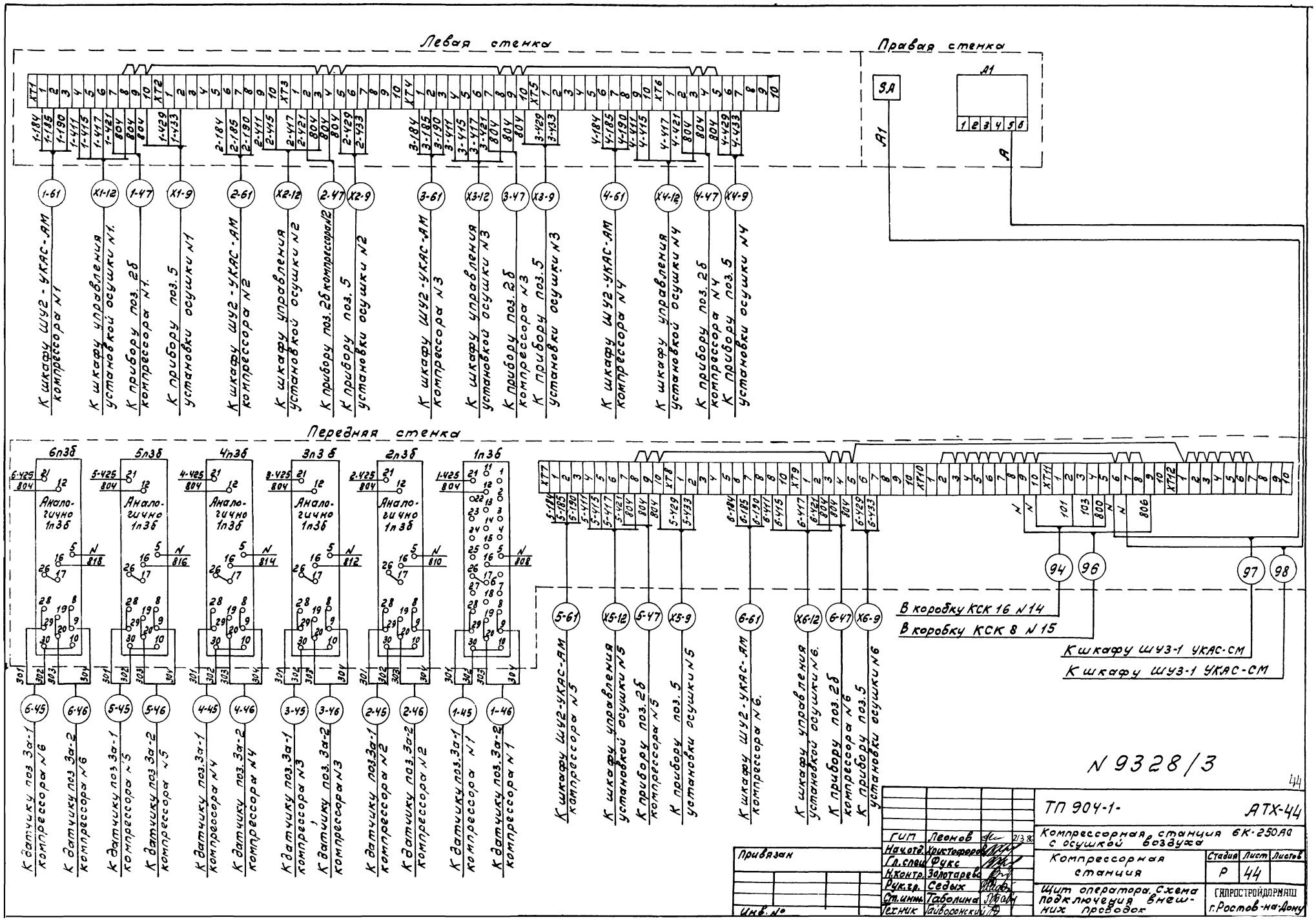
Левая стенка
Правая стенка
Передняя стенка
К шкафу ШУ2-УКАС-АМ компрессора N1
К шкафу управления установкой осушки N1.
К прибору поз. 2б компрессора N1.
К прибору поз. 5 установки осушки N1
К шкафу ШУ2-УКАС-АМ компрессора N2
К шкафу управления установкой осушки N2
К прибору поз. 2б компрессора N2
К прибору поз. 5 установки осушки N2
К шкафу ШУ2-УКАС-АМ компрессора N3
К шкафу управления установкой осушки N3
К прибору поз. 2б компрессора N3
К прибору поз. 5 установки осушки N3
К шкафу ШУ2-УКАС-АМ компрессора N4
К шкафу управления установкой осушки N4
К прибору поз. 2б компрессора N4
К прибору поз. 5 установки осушки N4
Аналогично 1п3б
К датчику поз 3а-1 компрессора N6
К датчику поз 3а-2 компрессора N6
К датчику поз 3а-1 компрессора N5
К датчику поз 3а-2 компрессора N5
К датчику поз 3а-1 компрессора N4
К датчику поз 3а-2 компрессора N4
К датчику поз 3а-1 компрессора N3
К датчику поз 3а-2 компрессора N3
К датчику поз 3а-1 компрессора N2
К датчику поз 3а-2 компрессора N2
К датчику поз 3а-1 компрессора N1
К датчику поз 3а-2 компрессора N1
К шкафу ШУ2-УКАС-АМ компрессора N5
К шкафу управления установкой осушки N5
К прибору поз. 2б компрессора N5
К прибору поз. 5 установки осушки N5
К шкафу ШУ2-УКАС-АМ компрессора N6.
К шкафу управления установкой осушки N6.
К прибору поз. 2б компрессора N6
К прибору поз. 5 установки осушки N6
В коробку КСК 16 N14
В коробку КСК 8 N15
К шкафу ШУ3-1 УКАС-СМ
К шкафу ШУ3-1 УКАС-СМ
N 9328/3
44
ТП 904-1-
АТХ-44
Компрессорная станция 6К-250АО с осушкой воздуха
Компрессорная станция
Стадия Р
Лист 44
Листов
Щит оператора. Схема подключения внешних проводок
ГИПРОСТРОЙДОРМАШ г. Ростов-на-Дону
Привязан
Инв. №
Гип Леонов
Нач.отд. Христофоров
Гл.спец Фукс
Н.контр. Золотарева
Рук.гр. Седых
Ст.инж. Таболина
Техник Гайворонский

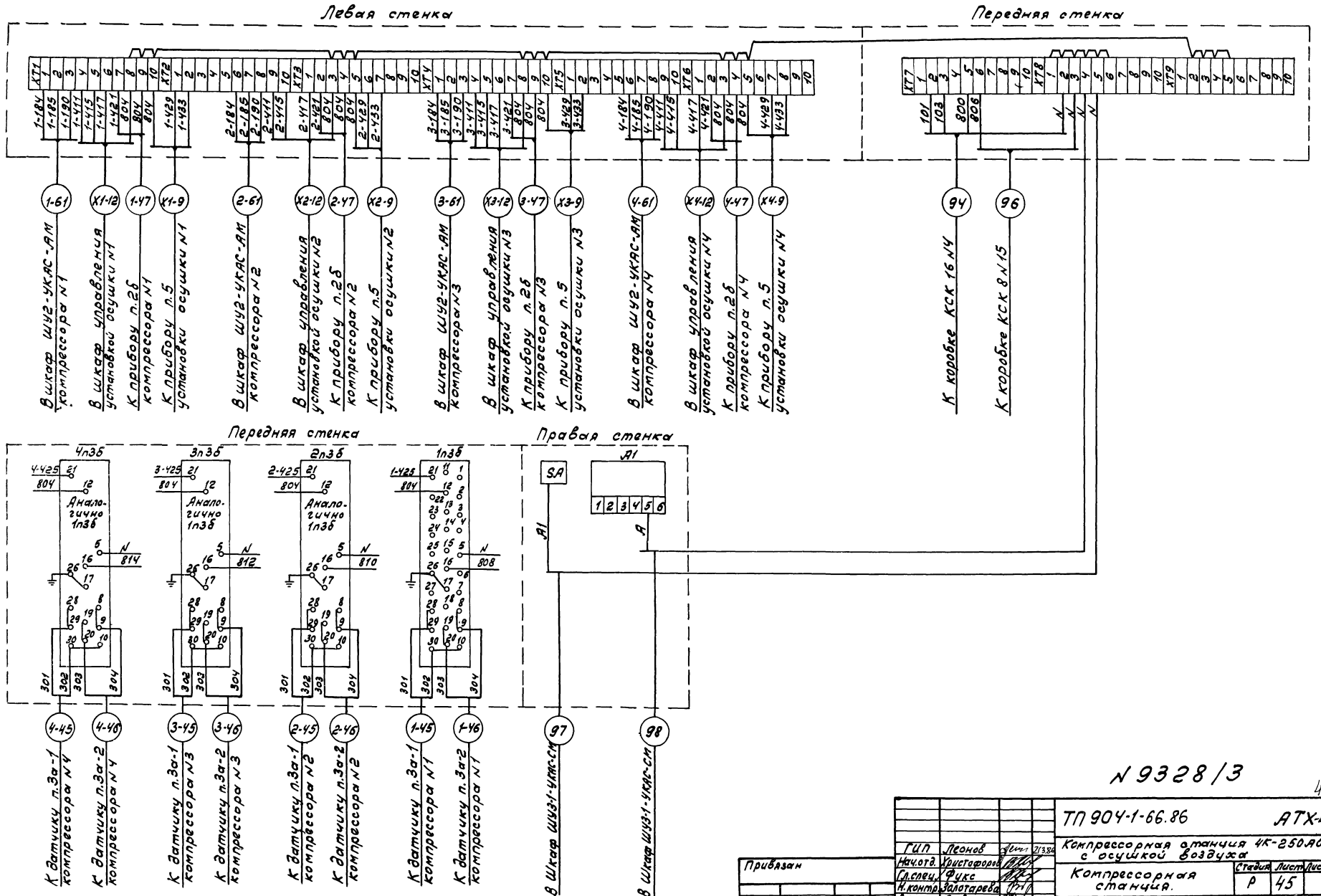

N 9328/3

45

				ТП 904-1-66.86	АТХ-45
				Компрессорная станция 4К-250.40 с осушкой воздуха	
ГИП	Леонов			Компрессорная станция.	Стадия: Р; Лист: 45; Листов:
Нач.отд.	Христафоров				
Гл.спец.	Фукс				
Н.контр.	Залотарева				
Рук.гр.	Седых			Щит оператора. Схема подключения внешних проводок.	ГИПРОСТРОЙДОРМАШ г. Ростов-на-Дону
Ст.инж.	Таболина				
Техн.	Баранюк				

Привязан

Инв. №

Альбом 3

Типовой проект 904-1-66.86

Маркировка кабеля	Трасса: Начало	Трасса: Конец	Проходы через: Трубы: Маркировка	Трубы: Усл. проход мм	Трубы: Длина м	Ящики протяжные	Кабель: По проекту: Марка, напряжение	По проекту: Кол. число жил и сечение	По проекту: Длина +6% м	Проложено: Марка, напряжение	Проложено: Кол. число жил и сечение	Проложено: Длина м
	Компрессор N 1											
1-1	Колодка термометров Т1...Т9, Т13	Коробка соединительная КСК 32 N 1	1-1	Рз-Ц-Х-25	0,5		КВВГЭ	27х1,0	1			
1-2	Термометр Т10	То же					КВВГЭ	4х1,0	3			
1-3	Термометр Т11	"					КВВГЭ	4х1,0	4			
1-4	Термометр Т12	"					КВВГЭ	4х1,0	4			
1-5	Коробка соединительная КСК 32 N 1	Шкаф управления ШУ2-УКАС-АМ					КВВГЭ	37х1,0	20			
1-6	Термометр ТВ1	Коробка соединительная КСК 32 N 2					КВВГЭ	4х1,0	6			
1-7	Термометр ТВ2	То же					КВВГЭ	4х1,0	6			
1-8	Термометр ТВ3	"					КВВГЭ	4х1,0	5			
1-9	Термометр ТВ4	"					КВВГЭ	4х1,0	5			
1-10	Термометр ТВ5	"					КВВГЭ	4х1,0	2			
1-11	Термометр ТВ6	"					КВВГЭ	4х1,0	8			
1-12	Коробка соединительная КСК 32 N 2	Шкаф управления ШУ2-УКАС-АМ					КВВГЭ	19х1,0	16			
1-13	Термометр ТМ1	Коробка соединительная КСК 32 N 3	1-13	Рз-Ц-Х-18	1,5		КВВГЭ	4х1,0	5			
1-14	Термометр ТМ2	То же	1-14	Рз-Ц-Х-18	0,5		КВВГЭ	4х1,0	5			
1-15	Термометр ТМ4	"					КВВГЭ	4х1,0	1			
1-16	Термометр ТВ8	"	1-16	Рз-Ц-Х-18	1		КВВГЭ	4х1,0	12			
1-17	Термометр ТВ7		1-17	Рз-Ц-Х-18	1		КВВГЭ	4х1,0	17			
1-18	Коробка соединительная КСК 32 N 3	Шкаф управления ШУ2-УКАС-АМ					КВВГЭ	14х1,0	18			
1-19	Термометр ТП1	Коробка соединительная КСК 16 N 4	1-19	Рз-Ц-Х-18	0,5		КВВГЭ	4х1,0	4			
1-20	Термометр ТП2	То же	1-20	Рз-Ц-Х-18	0,5		КВВГЭ	4х1,0	2			
1-21	Термометр ТП3	"	1-21	Рз-Ц-Х-18	0,5		КВВГЭ	4х1,0	2			
1-22	Термометр ТП4	"	1-22	Рз-Ц-Х-18	0,5		КВВГЭ	4х1,0	3			
1-23	Термометр ТП5	"	1-23	Рз-Ц-Х-18	0,5		КВВГЭ	4х1,0	3			
1-24	Коробка соединительная КСК 16 N 4	Шкаф управления ШУ2-УКАС-АМ					КВВГЭ	14х1,0	17			
1-25	Термометр ТП6	Коробка соединительная КСК 16 N 5	1-25	Рз-Ц-Х-18	0,5		КВВГЭ	4х1,0	5			
1-26	Термометр ТП7	То же	1-26	Рз-Ц-Х-18	0,5		КВВГЭ	4х1,0	4			
1-27	Термометр ТП8	Коробка соединительная КСК 16 N 5	1-27	Рз-Ц-Х-18	0,5		КВВГЭ	4х1,0	2			
1-28	Термометр ТП9	То же	1-28	Рз-Ц-Х-18	0,5		КВВГЭ	4х1,0	5			
1-29	Коробка соединительная КСК 16 N 5	Шкаф управления ШУ2-УКАС-АМ					КВВГЭ	10х1,0	21			

Инв. № подл. | Подп. и дата | Взам. инв. №

Привязан

Инв. №

N 9328/3

46

ГИП	Леонов		2138
Начотд	Христофоров		
Гл спец	Фукс		
Н. контр.	Золотарева		
Рук. гр.	Седых		
Ст. инж.	Таболина		
Техник	Гайволенская		

ТП 904-1-66.86 АТХ-46

Компрессорная станция 6К-250/40 с осушкой воздуха

Стадия	Лист	Листов
Р	46	

Журнал кабельных проводок (начало)

ГИПРОСТРОЙДОРМАШ г. Ростов-на-Дону

Альбом 3

Типовой проект 904-1-66.86

Марки-ровка кабеля	Трасса: Начало	Трасса: Конец	Проходы через: Трубы: Марки-ровка	Трубы: Усл. проход мм	Трубы: Длина м	Ящики протяжные	Кабель по проекту: Марка напряжение	Кол. число жил и сечение	Длина +6% м	Кабель проложено: Марка напряжение	Кол. число жил и сечение	Длина м
1-30	Задвижка нагнетания ДЗН	Шкаф управления ШУ2-УКАС-АМ					АКВВГ	5х2.5	19			
1-31	То же	Шкаф управления ШУ1-УКАС-АМ					КВВГЭ	7х1.0	70			
1-32	Противопожарный клапан ДПК	Коробка соединительная КСК16№6	1-32	РЗ-Ц-Х--18	2		КВВГЭ	7х1.0	11			
1-33	Дроссельная заслонка ДДЗ	То же	1-33	РЗ-Ц-Х--18	2		КВВГЭ	10х1.0	4			
1-34	Коробка соединительная КСК16№6	Шкаф управления ШУ1-УКАС-АМ					КВВГЭ	14х1.0	60			
1-35	Кнопочный пост управления SB1.1	Коробка соединительная КСК32№7	1-35	РЗ-Ц-Х--18	1		АКВВГ	4х2.5	1.5			
1-36	Вентиль слива холодной воды УА1	То же	1-36	РЗ-Ц-Х--18	1		АКВВГ	4х2.5	4			
1-37	Задвижка холодной воды №1 ДЗВ1	Коробка соединительная КСК32№7	1-37	РЗ-Ц-Х--25	1		АКВВГ	14х2.5	8			
1-38	Задвижка холодной воды №2 ДЗВ2	То же	1-38	РЗ-Ц-Х--25	1		АКВВГ	14х2.5	8			
1-39	Коробка соединительная КСК32№7	Шкаф управления ШУ2-УКАС-АМ					АКВВГ	7х2.5	11			
1-40	То же	Шкаф управления ШУ1-УКАС-АМ					КВВГЭ	4х1.0	66			
1-41	"	То же					АКВВГ	5х2.5	66			
1-42	Манометр ПДД1	Шкаф управления ШУ2-УКАС-АМ					КВВГЭ	5х1.0	15			
1-43	Манометр ПДД2	То же					КВВГЭ	5х1.0	19			
1-44	Датчик давления на фильтре SP6	"					АКВВГ	4х2.5	15			
1-45	Датчик температуры п.3а-1	Щит оператора					КВВГЭ	4х1.0	80			
1-46	Датчик температуры п.3а-2	То же					КВВГЭ	4х1.0	80			
1-47	Термометр п.2	"					КВВГ	4х1.0	88			
1-48	Электромагнит УА6.1	Шкаф управления ШУ2-УКАС-АМ	1-48	РЗ-Ц-Х--18	2		АКВВГ	4х2.5	24			
1-49	Указатель уровня РДУ	Коробка соединительная КСК8№8					КВВГЭ	4х1.0	3			
1-50	Шкаф управления ШУ1-УКАС-АМ	То же					КВВГЭ	5х1.0	78			
1-51	Коробка соединительная КСК8№8	Коробка соединительная КСК16№9					КВВГЭ	4х1.0	2			
1-52	Вентиль подачи горячей воды УА2	То же	1-52	РЗ-Ц-Х--25	1		АКВВГ	10х2.5	3			
1-53	Вентиль слива горячей воды УА3	"	1-53	РЗ-Ц-Х--18	1		АКВВГ	7х2.5	3			
1-54	Вентиль подачи холодной воды УА4	"	1-54	РЗ-Ц-Х--18	1		АКВВГ	4х2.5	3			

Инв.№ подл. | Подп. и дата | Взам. инв.№

№ 9328/3

47

ТП 904-1-66.86 АТХ-47

Компрессорная станция 6 К-250 АО с осушкой воздуха

ГИП	Леонов		01.86
Нач.отд.	Христофоров		
Гл.спец.	Фукс		
Н.контр.	Золотарева		
Рук.гр.	Седых		
Ст.инж.	Таболина		

Привязан

Стадия	Лист	Листов
Р	47	

Журнал кабельных проводок (продолжение)

ГИПРОСТРОЙДОРМАШ г. Ростов-на-Дону

Альбом 3

Типовой проект 904-1-66.86

Марки-ровка кабеля	Трасса: Начало	Трасса: Конец	Проходы через: Трубы: Марки-ровка	Трубы: Усл. проход мм	Трубы: Длина м	Ящики протяжные	Кабель: По проекту: Марка, напряжение	Кол. число жил и сечение	Длина +6% м	Кабель: Проложено: Марка напряжение	Кол. число жил и сечение	Длина м
1-55	Вентиль слива холодной воды УА5	Коробка соединительная КСК 16 N 9	1-55	Р3-Ц-Х-18	1		АКВВГ	4х2,5	3			
1-56	Шкаф управления ШУ1-УКАС-АМ	То же					АКВВГ	4х2,5	80			
1-57	Вентиль ВП1	Коробка соединительная КСК 16 N 10	1-57	Р3-Ц-Х-18	1		АКВВГ	4х2,5	5			
1-58	Вентиль ВП2	То же	1-58	Р3-Ц-Х-18	1		АКВВГ	4х2,5	3			
1-59	Коробка соединительная КСК 16 N 10	Шкаф управления ШУ1-УКАС-АМ					АКВВГ	4х2,5	66			
1-60	Датчик РВВ	Шкаф управления ШУ2-УКАС-АМ					КВВГЭ	4х1,0	25			
1-61	Щит оператора	Шкаф управления ШУ2-УКАС-АМ					АКВВГ	5х2,5	70			
1-62	Коробка КСК-16 N 6	Выключатель конечный ВО3 5-1	1-62	Р3-Ц-Х-18	2		КВВГЭ	4х1,0	4			
1-63	Тиристорное возбудительное устройство ТВУ	Шкаф управления ШУ2-УКАС-АМ										
1-64	Шкаф управления ШУ2-УКАС-АМ	КРУ, камера N 9					АКВВГ	10х2,5	32			
							АКВВГ	4х2,5	66			
1-65	То же	КРУ, камера N 15					АКВВГ	4х2,5	72			
1-66	"	КРУ, камера N 15					АКВВГ	4х2,5	72			
1-67	Шкаф управления ШУ2-УКАС-АМ	КРУ, камера N 15					АКВВГ	7х2,5	72			
1-68	Шкаф управления ШУ1-УКАС-АМ	То же					КВВГЭ	7х1,0	38			

Марки-ровка кабеля	Трасса: Начало	Трасса: Конец	Проходы через: Трубы: Марки-ровка	Трубы: Усл. проход мм	Трубы: Длина м	Ящики протяжные	Кабель: По проекту: Марка, напряжение	Кол. число жил и сечение	Длина +6% м	Кабель: Проложено: Марка напряжение	Кол. число жил и сечение	Длина м
1-71	Шкаф управления ШУ1-УКАС-АМ	Шкаф управления ШУ2-УКАС-АМ					КВВГЭ	27х1,0	67			
1-72	То же	То же					КВВГЭ	27х1,0	67			
1-73	"	"					КВВГЭ	27х1,0	67			
1-74	"	"					АКВВГ	37х2,5	65			
1-75	"	Шкаф управления ШУ1-УКАС-АМ компрессора N 2					КВВГЭ	14х1,0	4			
1-76	Вентиль ВП3	Коробка КСК 16 N 10	1-76	Р3-Ц-Х-18	1		АКВВГ	4х2,5	10			
1-77	Вентиль УА7.1	То же	1-77	Р3-Ц-Х-18	2		АКВВГ	4х2,5	22			
		Компрессор N 2										
2-1	Колодка термометров Т1...Т9, Т13	Коробка соединительная КСК 32 N 1	2-1	Р3-Ц-Х-25	0,5		КВВГЭ	27х1,0	1.			
2-2	Термометр Т10	То же					КВВГЭ	4х1,0	3			
2-3	Термометр Т11	"					КВВГЭ	4х1,0	4			
2-4	Термометр Т12	"					КВВГЭ	4х1,0	4			
2-5	Коробка соединительная КСК 32 N 1	Шкаф управления ШУ2-УКАС-АМ					КВВГЭ	37х1,0	20			
2-6	Термометр ТВ1	Коробка соединительная КСК 32 N 2					КВВГЭ	4х1,0	6			
2-7	Термометр ТВ2	Коробка соединительная КСК 32 N 2					КВВГЭ	4х1,0	6			

Инв. № подл. | Подп. и дата | Взам. инв. №

Привязан

Инв. №

N 9328/3

48

ТП 904-1-66.86 АТХ-48

Компрессорная станция 6К-250АО с обушкой воздуха

ГИП	Леонов		2/3.86
Нач. отд.	Христофоров		
Гл. спец.	Фукс		
Н. контр.	Золотарева		
Рук. гр.	Седых		
Ст. инж.	Таболина		
Техник	Гайверон		

Стадия	Лист	Листов
Р	48	

Журнал кабельных проводок /продолжение/

ГИПРОСТРОЙДОРМАШ г. Ростов-на-Дону

Маркировка кабеля	Трасса: Начало	Трасса: Конец	Проходы через: Трубы: Маркировка	Трубы: Усл. проход мм	Трубы: Длина м	Ящики протяжные	Кабель: По проекту: Марка напряжение	Кол. число жил и сечение	Длина +6% м	Кабель: Проложено: Марка напряжение	Кол. число жил и сечение	Длина м
2-8	Термометр ТВ3	Коробка соединительная КСК 32 N 2					КВВГЭ	4х1.0	5			
2-9	Термометр ТВ4	То же					КВВГЭ	4х1.0	5			
2-10	Термометр ТВ5	"					КВВГЭ	4х1.0	2			
2-11	Термометр ТВ6	"					КВВГЭ	4х1.0	8			
2-12	Коробка соединительная КСК 32 N 2	Шкаф управления ШУ2-УКАС-АМ					КВВГЭ	19х1.0	16			
2-13	Термометр ТМ1	Коробка соединительная КСК 32 N 3	2-13	РЗ-Ц-Х-18	1.5		КВВГЭ	4х1.0	5			
2-14	Термометр ТМ2	То же	2-14	РЗ-Ц-Х-18	0.5		КВВГЭ	4х1.0	5			
2-15	Термометр ТМ4	"					КВВГЭ	4х1.0	1			
2-16	Термометр ТВ8	"	2-16	РЗ-Ц-Х-18	1		КВВГЭ	4х1.0	12			
2-17	Термометр ТВ7	"	2-17	РЗ-Ц-Х-18	1		КВВГЭ	4х1.0	17			
2-18	Коробка соединительная КСК 32 N 3	Шкаф управления ШУ2-УКАС-АМ					КВВГЭ	14х1.0	18			
2-19	Термометр ТП1	Коробка соединительная КСК 16 N 4	2-19	РЗ-Ц-Х-18	0.5		КВВГЭ	4х1.0	4			
2-20	Термометр ТП2	То же	2-20	РЗ-Ц-Х-18	0.5		КВВГЭ	4х1.0	2			
2-21	Термометр ТП3	"	2-21	РЗ-Ц-Х-18	0.5		КВВГЭ	4х1.0	2			
2-22	Термометр ТП4	"	2-22	РЗ-Ц-Х-18	0.5		КВВГЭ	4х1.0	3			
2-23	Термометр ТП5	"	2-23	РЗ-Ц-Х-18	0.5		КВВГЭ	4х1.0	3			
2-24	Коробка соединительная КСК 16 N 4	Шкаф управления ШУ2-УКАС-АМ					КВВГЭ	14х1.0	17			
2-25	Термометр ТП6	Коробка соединительная КСК 16 N 5	2-25	РЗ-Ц-Х-18	0.5		КВВГЭ	4х1.0	5			
2-26	Термометр ТП7	Коробка соединительная КСК 16 N 5	2-26	РЗ-Ц-Х-18	0.5		КВВГЭ	4х1.0	4			
2-27	Термометр ТП8	То же	2-27	РЗ-Ц-Х-18	0.5		КВВГЭ	4х1.0	2			
2-28	Термометр ТП9	"	2-28	РЗ-Ц-Х-18	0.5		КВВГЭ	4х1.0	5			
2-29	Коробка соединительная КСК 16 N 5	Шкаф управления ШУ2-УКАС-АМ					КВВГЭ	10х1.0	21			
2-30	Задвижка нагнетания ДЗН	То же					АКВВГ	5х2.5	19			
2-31	То же	Шкаф управления ШУ1-УКАС-АМ					КВВГЭ	7х1.0	65			
2-32	Противопомпажный клапан ДПК	Коробка соединительная КСК 16 N 6	2-32	РЗ-Ц-Х-18	2		КВВГЭ	7х1.0	11			
2-33	Дроссельная заслонка ДДЗ	То же	2-33	РЗ-Ц-Х-18	2		КВВГЭ	10х1.0	4			
2-34	Коробка соединительная КСК 16 N 6	Шкаф управления ШУ1-УКАС-АМ					КВВГЭ	14х1.0	55			
2-35	Кнопочный пост управления SB11	Коробка соединительная КСК 32 N 7	2-35	РЗ-Ц-Х-18	1		АКВВГ	4х2.5	15			

N 9328/3

Привязан

Инв №

ГИП	Леонов		21380
Нач.отд.	Христофоров		
Гл.спец.	Фукс		
Н.контр.	Золотарева		
Рук.гр.	Седых		
Ст.инж.	Таболина		
Техник	Гайворонский		

ТП 904-1-66.86 АТХ-49

Компрессорная станция 6К-250АО с осушкой воздуха

Стадия	Лист	Листов
Р	49	

Журнал кабельных проводок (продолжение)

ГИПРОСТРОЙИНДУСТРМАШ г. Ростов-на-Дону

Маркировка кабеля	Трасса		Проходы через:				Кабель						
			Трубы			Ящики протяжные	По проекту			Проложено			
	Начало	Конец	Маркировка	Усл. проход мм	Длина м		Марка напряжение	Кол. число жил и сечение	Длина +6% м	Марка напряжение	Кол. число жил и сечение	Длина м
2-36	Вентиль слива холодной воды УА1	Коробка соединительная КСК32 N7	2-36	РЗ-Ц-Х-18	1		АКВВГ	4×2,5	4			
2-37	Задвижка холодной воды N1 Д3В1	То же	2-37	РЗ-Ц-Х-25	1		АКВВГ	14×2,5	8			
2-38	Задвижка холодной воды N2 Д3В2	"	2-38	РЗ-Ц-Х-25	1		АКВВГ	14×2,5	8			
2-39	Коробка соединительная КСК32N7	Шкаф управления ШУ2-УКАС-АМ					АКВВГ	7×2,5	11			
2-40	То же	Шкаф управления ШУ1-УКАС-АМ					КВВГЭ	4×1,0	61			
2-41	"	То же					АКВВГ	5×2,5	61			
2-42	Манометр п.ДД1	Шкаф управления ШУ2-УКАС-АМ					КВВГЭ	5×1,0	15			
2-43	Манометр ПДД2	То же					КВВГЭ	5×1,0	19			
2-44	Датчик давления на фильтре SP6	"					АКВВГ	4×2,5	15			
2-45	Датчик температуры п.3а-1	Щит оператора					КВВГЭ	4×1,0	74			
2-46	Датчик температуры п.3а-2	То же					КВВГЭ	4×1,0	74			
2-47	Термометр п.2	"					КВВГ	4×1,0	82			
2-48	Электромагнит УА6.1	Шкаф управления ШУ2-УКАС-АМ	2-48	РЗ-Ц-Х-18	2		АКВВГ	4×2,5	24			
2-49	Указатель уровня РДУ	Коробка соединительная КСК8N8					КВВГЭ	4×1,0	3			
2-50	Шкаф управления ШУ1-УКАС-АМ	То же					КВВГЭ	5×1,0	73			
2-51	Коробка соединительная КСК8 N 8	Коробка соединительная КСК16 N9					КВВГЭ	4×1,0	2			

Маркировка кабеля	Трасса		Проходы через:				Кабель						
			Трубы			Ящики протяжные	По проекту			Проложено			
	Начало	Конец	Маркировка	Усл. проход мм	Длина м		Марка напряжение	Кол. число жил и сечение	Длина +6% м	Марка напряжение	Кол. число жил и сечение	Длина м
2-52	Вентиль подачи горячей воды УА2	Коробка соединительная КСК16 N9	2-52	РЗ-Ц-Х-25	1		АКВВГ	10×2,5	3			
2-53	Вентиль слива горячей воды УА3	То же	2-53	РЗ-Ц-Х-18	1		АКВВГ	7×2,5	3			
2-54	Вентиль подачи холодной воды УА4	"	2-54	РЗ-Ц-Х-18	1		АКВВГ	4×2,5	3			
2-55	Вентиль слива холодной воды УА5	"	2-55	РЗ-Ц-Х-18	1		АКВВГ	4×2,5	3			
2-56	Шкаф управления ШУ1-УКАС-АМ	Коробка соединительная КСК16 N9					АКВВГ	4×2,5	75			
2-57	Вентиль ВП1	Коробка соединительная КСК16N10	2-57	РЗ-Ц-Х-18	1		АКВВГ	4×2,5	5			
2-58	Вентиль ВП2	То же	2-58	РЗ-Ц-Х-18	1		АКВВГ	4×2,5	3			
2-59	Коробка соединительная КСК16N10	Шкаф управления ШУ1-УКАС-АМ					АКВВГ	4×2,5	61			
2-60	Датчик РВД	Шкаф управления ШУ2-УКАС-АМ					КВВГЭ	4×1,0	25			
2-61	Щит оператора	Шкаф ШУ2-УКАС-АМ					АКВВГ	5×2,5	64			
2-62	Коробка КСК-16 N6	Выключатель ВО35-1	2-62	РЗ-Ц-Х-18	2		КВВГЭ	4×1,0	4			
2-63	Тиристорное возбудительное устройство ТВУ	Шкаф управления ШУ2-УКАС-АМ					АКВВГ	10×2,5	32			

N 9328/3

50

ТП 904-1-66.86 АТХ-50

Компрессорная станция 6К-250АО с осушкой воздуха

			Стадия	Лист	Листов
ГИП	Леонов		Р	50	
Нач.отд.	Христофоров				
Гл.спец.	Фукс				
Н.контр.	Золтарева				
Рук.гр.	Седых				
Ст.инж.	Гаврилина				
Техник	Гайворонский				

Привязан

Инв.№

Журнал кабельных проводок (продолжение)

ГИПРОСТРОЙДОРМАШ г. Ростов-на-Дону

Маркировка кабеля	Трасса		Проходы через:				Кабель					
			Трубы			Ящики протяжные	По проекту			Проложено		
	Начало	Конец	Маркировка	Усл. проход мм	Длина м		Марка напряжение	Кол. число жил и сечение	Длина +6% м	Марка напряжение	Кол. число жил и сечение	Длина м
2-64	Шкаф управления ШУ2-УКАС-АМ	Камера 9					АКВВГ	4х2,5	60			
2-65	То же	КРУ, камера 4					АКВВГ	4х2,5	58			
2-66	"	КРУ, камера 4					АКВВГ	4х2,5	58			
2-67	"	То же					АКВВГ	7х2,5	58			
2-68	Шкаф управления ШУ1-УКАС-АМ	"					КВВГЭ	7х1,0	33			
2-71	Шкаф управления ШУ1-УКАС-АМ	Шкаф управления ШУ2-УКАС-АМ					КВВГЭ	27х1,0	62			
2-72	То же	То же					КВВГЭ	27х1,0	62			
2-73	"	"					КВВГЭ	27х1,0	62			
2-74	"	"					АКВВГ	37х2,5	60			
2-75	"	Шкаф управления ШУ1-УКАС-АМ Компрессора N3										
2-76	Вентиль ВП3	Коробка КСК 16 N10	2-76	РЗ-Ц-Х-18	1		КВВГЭ	14х1,0	4			
							АКВВГ	4х2,5	10			
2-77	Вентиль УД71	То же	2-77	РЗ-Ц-Х-18	2		АКВВГ	4х2,5	22			
3-1	Колодка термометров Т1÷Т9, Т13	Компрессор N3 Коробка соединительная КСК 32 N1	3-1	РЗ-Ц-Х-25	0,5		КВВГЭ	27х1,0	1			
3-2	Термометр Т10	То же					КВВГЭ	4х1,0	3			
3-3	Термометр Т11	"					КВВГЭ	4х1,0	4			
3-4	Термометр Т12	"					КВВГЭ	4х1,0	4			
3-5	Коробка соединительная КСК 32 N1	Шкаф управления ШУ2-УКАС-АМ					КВВГЭ	37х1,0	20			
3-6	Термометр ТВ1	Коробка соединительная КСК 32 N2					КВВГЭ	4х1,0	6			
3-7	Термометр ТВ2	То же					КВВГЭ	4х1,0	6			
3-8	Термометр ТВ3	"					КВВГЭ	4х1,0	5			

Маркировка кабеля	Трасса		Проходы через:				Кабель					
			Трубы			Ящики протяжные	По проекту			Проложено		
	Начало	Конец	Маркировка	Усл. проход мм	Длина м		Марка напряжение	Кол. число жил и сечение	Длина +6% м	Марка напряжение	Кол. число жил и сечение	Длина м
3-9	Термометр ТВ4	Коробка соединительная КСК 32 N2					КВВГЭ	4х1,0	5			
3-10	Термометр ТВ5	То же					КВВГЭ	4х1,0	2			
3-11	Термометр ТВ6	"					КВВГЭ	4х1,0	8			
3-12	Коробка соединительная КСК 32 N2	Шкаф управления ШУ2-УКАС-АМ					КВВГЭ	19х1,0	16			
3-13	Термометр ТМ1	Коробка соединительная КСК 32 N3	3-13	РЗ-Ц-Х-18	1,5		КВВГЭ	4х1,0	5			
3-14	Термометр ТМ2	То же	3-14	РЗ-Ц-Х-18	0,5		КВВГЭ	4х1,0	5			
3-15	Термометр ТМ4	"					КВВГЭ	4х1,0	1			
3-16	Термометр ТВ8	"	3-16	РЗ-Ц-Х-18	1		КВВГЭ	4х1,0	12			
3-17	Термометр ТВ7	"	3-17	РЗ-Ц-Х-18	1		КВВГЭ	4х1,0	17			
3-18	Коробка соединительная КСК 32 N3	Шкаф управления ШУ2-УКАС-АМ					КВВГЭ	14х1,0	18			
3-19	Термометр ТП1	Коробка соединительная КСК 16 N4	3-19	РЗ-Ц-Х-18	0,5		КВВГЭ	4х1,0	4			
3-20	Термометр ТП2	То же	3-20	РЗ-Ц-Х-18	0,5		КВВГЭ	4х1,0	2			

N 9328/3

51

Привязан

Инв. №

ГИП	Леонов		
Нач. отд.	Христофоров		
Гл. спец.	Фукс		
Н. контр.	Золоторева		
Рук. гр.	Седых		
Ст. инж.	Таболина		

ТП 904-1-66.86 АТХ-51

Компрессорная станция 6К-250/40 с осушкой воздуха

Стадия	Лист	Листов
Р	51	

Журнал кабельных проводок (продолжение)

ГИПРОСТРОЙДОРМАШ г. Ростов-на-Дону

Альбом 3

Типовой проект 904-1-66.86

Маркировка кабеля	Трасса: Начало	Трасса: Конец	Проходы через: Трубы: Маркировка	Трубы: Усл. проход мм	Трубы: Длина м	Ящики протяжные	Кабель по проекту: Марка напряжение	Кол. число жил и сечение	Длина +6% м	Проложено: Марка напряжение	Кол. число жил и сечение	Длина м
3-21	Термометр ТП3	Коробка соединительная КСК16N4	3-21	Рз-Ц-Х-18	0.5		КВВГЭ	4х1.0	2			
3-22	Термометр ТП4	То же	3-22	Рз-Ц-Х-18	0.5		КВВГЭ	4х1.0	3			
3-23	Термометр ТП5	"	3-23	Рз-Ц-Х-18	0.5		КВВГЭ	4х1.0	3			
3-24	Коробка соединительная КСК16N4	Шкаф управления ШУ2-УКАС-АМ					КВВГЭ	14х1.0	17			
3-25	Термометр ТП6	Коробка соединительная КСК16N5	3-25	Рз-Ц-Х-18	0.5		КВВГЭ	4х1.0	5			
3-26	Термометр ТП7	То же	3-26	Рз-Ц-Х-18	0.5		КВВГЭ	4х1.0	4			
3-27	Термометр ТП8	"	3-27	Рз-Ц-Х-18	0.5		КВВГЭ	4х1.0	2			
3-28	Термометр ТП9	"	3-28	Рз-Ц-Х-18	0.5		КВВГЭ	4х1.0	5			
3-29	Коробка соединительная КСК16N5	Шкаф управления ШУ2-УКАС-АМ					КВВГЭ	10х1.0	21			
3-30	Задвижка нагнетания	То же					АКВВГ	5х2.5	19			
3-31	То же	Шкаф управления ШУ1-УКАС-АМ					КВВГЭ	7х1.0	60			
3-32	Противопомпажный клапан ДПК	Коробка соединительная КСК16N6	3-32	Рз-Ц-Х-18	2		КВВГЭ	7х1.0	11			
3-33	Дроссельная заслонка ДД3	То же	3-33	Рз-Ц-Х-18	2		КВВГЭ	10х1.0	4			
3-34	Коробка соединительная КСК16N6	Шкаф управления ШУ1-УКАС-АМ					КВВГЭ	14х1.0	50			
3-35	Кнопочный пост управления SB1.1	Коробка соединительная КСК32N7	3-35	Рз-Ц-Х-18	1		АКВВГ	4х2.5	1.5			
3-36	Вентиль слива холодной воды УА1	То же	3-36	Рз-Ц-Х-18	1		АКВВГ	4х2.5	4			
3-37	Задвижка холодной воды N1 ДЗВ1	Коробка соединительная КСК32N7	3-37	Рз-Ц-Х-25	1		АКВВГ	14х2.5	8			
3-38	Задвижка холодной воды N2 ДЗВ2	То же	3-38	Рз-Ц-Х-25	1		АКВВГ	14х2.5	8			
3-39	Коробка соединительная КСК32N7	Шкаф управления ШУ2-УКАС-АМ					АКВВГ	7х2.5	11			
3-40	То же	Шкаф управления ШУ1-УКАС-АМ					КВВГЭ	4х1.0	56			
3-41	"	То же					АКВВГ	5х2.5	56			
3-42	Манометр ПДД1	Шкаф управления ШУ2-УКАС-АМ					КВВГЭ	5х1.0	15			
3-43	Манометр ПДД2	То же					КВВГЭ	5х1.0	19			
3-44	Датчик давления на фильтре SP6	"					АКВВГ	4х2.5	15			
3-45	Датчик температуры п.3а-1	Щит оператора					КВВГЭ	4х1.0	68			
3-46	Датчик температуры п.3а-2	То же					КВВГЭ	4х1.0	68			
3-47	Термометр п.2	"					КВВГ	4х1.0	76			

Инв.№ подл. | Подп. и дата | Взам. инв.№

Привязан

Инв.№

N 9328/3

52

ТП 904-1-66.86 АТХ-52

компрессорная станция 6К-250/10 с осушкой воздуха

ГИП	Леонов		21.3.86
Нач.отд	Христофоров		
Гл.спец	Фукс		
Н.контр	Золотарева		
Рук.гр	Седых		
Ст.инж	Таболина		
Техник	Чайворонская		

Стадия	Лист	Листов
Р	52	

Журнал кабельных проводок (продолжение)

ГИПРОСТРОЙДОРМАШ г.Ростов на Дону

Маркировка кабеля	Трасса: Начало	Трасса: Конец	Проходы через: Трубы: Маркировка	Трубы: Усл. проход мм	Трубы: Длина м	Ящики протяжные	Кабель: По проекту: Марка напряжение	Кол. число жил и сечение	Длина +5% м	Проложено: Марка напряжение	Проложено: Кол. число жил и сечение	Длина м
3-48	Электромагнит УА 6.1	Шкаф управления ШУ2-УКАС-АМ	3-48	Р3-Ц-Х--18	2		АКВВГ	4х2,5	24			
3-49	Указатель уровня РВУ	Коробка соединительная КСК 8 N 8					КВВГЭ	4х1,0	3			
3-50	Шкаф управления ШУ1-УКАС-АМ	То же					КВВГЭ	5х1,0	68			
3-51	Коробка соединительная КСК 8 N 8	Коробка соединительная КСК 16 N 9					КВВГЭ	4х1,0	2			
3-52	Вентиль подачи горячей воды УА2	То же	3-52	Р3-Ц-Х--25	1		АКВВГ	10х2,5	3			
3-53	Вентиль слива горячей воды УА3	"	3-53	Р3-Ц-Х--18	1		АКВВГ	7х2,5	3			
3-54	Вентиль подачи холодной воды УА4	"	3-54	Р3-Ц-Х--18	1		АКВВГ	4х2,5	3			
3-55	Вентиль слива холодной воды УА5	"	3-55	Р3-Ц-Х--18	1		АКВВГ	4х2,5	3			
3-56	Шкаф управления ШУ1-УКАС-АМ	"					АКВВГ	4х2,5	70			
3-57	Вентиль ВП1	Коробка соединительная КСК 15 N 10	3-57	Р3-Ц-Х--18	1		АКВВГ	4х2,5	5			
3-58	Вентиль ВП2	То же	3-58	Р3-Ц-Х--18	1		АКВВГ	4х2,5	3			
3-59	Коробка соединительная КСК 15 N 10	Шкаф управления ШУ1-УКАС-АМ					АКВВГ	4х2,5	56			
3-60	Датчик РВВ	Шкаф управления ШУ2-УКАС-АМ					КВВГЭ	4х1,0	25			
3-61	Щит оператора	Шкаф управления ШУ2-УКАС-АМ					АКВВГ	5х2,5	58			
3-62	Коробка КСК-16 N 6	Выключатель ВО35-1	3-62	Р3-Ц-Х--18	2		КВВГЭ	4х1,0	4			
3-63	Тиристорное возбудительное устройство ТВУ	Шкаф управления ШУ2-УКАС-АМ					АКВВГ	10х2,5	32			
3-64	Шкаф управления ШУ2-УКАС-АМ	КРУ, Камера N 9					АКВВГ	4х2,5	54			
3-65	То же	КРУ, камера 16					АКВВГ	4х2,5	61			
3-66	"	То же					АКВВГ	4х2,5	61			
3-67	"	"					АКВВГ	7х2,5	61			
3-68	Шкаф управления ШУ1-УКАС-АМ	"					КВВГЭ	7х1,0	40			
3-71	Шкаф управления ШУ1-УКАС-АМ	Шкаф управления ШУ2-УКАС-АМ					КВВГЭ	27х1,0	57			
3-72	То же	То же					КВВГЭ	27х1,0	57			
3-73	"	"					КВВГЭ	27х1,0	57			
3-74	"	"					АКВВГ	37х2,5	55			
3-75	Шкаф управления ШУ1-УКАС-АМ	Шкаф управления ШУ1-УКАС-АМ										
	компрессора N 3	компрессора N 4					КВВГЭ	14х1,0	4			
3-76	Вентиль ВП3	Колодка КСК 16 N 10	3-76	Р3-Ц-Х--18	1		АКВВГ	4х2,5	10			
3-77	Вентиль УА7.1	То же	3-77	Р3-Ц-Х--18	2		АКВВГ	4х2,5	22			
		Компрессор N 4										
4-1	Колодка термометров Т1÷Т9, Т13	Коробка соединительная КСК 32 N 1	4-1	Р3-Ц-Х--25	0,5		КВВГЭ	27х1,0	1			
4-2	Термометр Т-10	То же					КВВГЭ	4х1,0	3			

Типовой проект 904-1-66.86

Инв. № подл. | Подп. и дата | Взам. инв. №

Привязан

Инв. №

N 9328/3

53

ГИП	Леонов		21.12.86
Нач. отд.	Христофоров		
Гл. спец.	Фукс		
Н. контр.	Золотарева		
Рук. гр.	Седых		
Ст. инж.	Таболина		
Техник	Гайворонский		

ТП 904-1-66.86 АТХ-53

Компрессорная станция 6К-250/40 с осушкой воздуха

Стадия	Лист	Листов
Р	53	

Журнал кабельных проводок (продолжение)

ГИПРОСТРОЙДРМАШ г. Ростов-на-Дону

Маркировка кабеля	Трасса: Начало	Трасса: Конец	Проходы через: Трубы: Маркировка	Трубы: Усл. проход мм	Трубы: Длина м	Ящики протяжные	Кабель: По проекту: Марка напряжение	По проекту: Кол. число жил и сечение	По проекту: Длина +6% м	Проложено: Марка напряжение	Проложено: Кол. число жил и сечение	Проложено: Длина м
4-3	Термометр Т11	Коробка соединительная КСК 32N1					КВВГЭ	4×1.0	4			
4-4	Термометр Т12	То же					КВВГЭ	4×1.0	4			
4-5	Коробка соединительная КСК32N1	Шкаф управления ШУ2-УКАС-АМ					КВВГЭ	37×1.0	20			
4-6	Термометр ТВ1	Коробка соединительная КСК32N2					КВВГЭ	4×1.0	6			
4-7	Термометр ТВ2	То же					КВВГЭ	4×1.0	6			
4-8	Термометр ТВ3	"					КВВГЭ	4×1.0	5			
4-9	Термометр ТВ4	"					КВВГЭ	4×1.0	5			
4-10	Термометр ТВ5	"					КВВГЭ	4×1.0	2			
4-11	Термометр ТВ6	"					КВВГЭ	4×1.0	8			
4-12	Коробка соединительная КСК32N2	Шкаф управления ШУ2-УКАС-АМ					КВВГЭ	19×1.0	16			
4-13	Термометр ТМ1	Коробка соединительная КСК32N3	4-13	РЗ-Ц-Х-18	1.5		КВВГЭ	4×1.0	5			
4-14	Термометр ТМ2	То же	4-14	РЗ-Ц-Х-18	0.5		КВВГЭ	4×1.0	5			
4-15	Термометр ТМ4	"					КВВГЭ	4×1.0	1			
4-16	Термометр ТВ8	"	4-16	РЗ-Ц-Х-18	1		КВВГЭ	4×1.0	12			
4-17	Термометр ТВ7	"	4-17	РЗ-Ц-Х-18	1		КВВГЭ	4×1.0	17			
4-18	Коробка соединительная КСК32N3	Шкаф управления ШУ2-УКАС-АМ					КВВГЭ	14×1.0	18			
4-19	Термометр ТП1	Коробка соединительная КСК16N4	4-19	РЗ-Ц-Х-18	0.5		КВВГЭ	4×1.0	4			
4-20	Термометр ТП2	То же	4-20	РЗ-Ц-Х-18	0,5		КВВГЭ	4×1.0	2			
4-21	Термометр ТП3	Коробка соединительная КСК 16 N4	4-21	РЗ-Ц-Х-18	0.5		КВВГЭ	4×1.0	2			
4-22	Термометр ТП4	То же	4-22	РЗ-Ц-Х-18	0,5		КВВГЭ	4×1,0	3			
4-23	Термометр ТП5	"	4-23	РЗ-Ц-Х-18	0,5		КВВГЭ	4×1.0	3			
4-24	Коробка соединительная КСК16N4	Шкаф управления ШУ2-УКАС-АМ					КВВГЭ	14×1.0	17			
4-25	Термометр ТП6	Коробка соединительная КСК16N5	4-25	РЗ-Ц-Х-18	0,5		КВВГЭ	4×1.0	5			
4-26	Термометр ТП7	То же	4-26	РЗ-Ц-Х-18	0.5		КВВГЭ	4×1.0	4			
4-27	Термометр ТП8	"	4-27	РЗ-Ц-Х-18	0.5		КВВГЭ	4×1.0	2			
4-28	Термометр ТП9	"	4-28	РЗ-Ц-Х-18	0.5		КВВГЭ	4×1.0	5			
4-29	Коробка соединительная КСК16N5	Шкаф управления ШУ2-УКАС-АМ					КВВГЭ	10×1.0	21			
4-30	Задвижка нагнетания	То же					АКВВГ	5×2.5	19			
4-31	То же	Шкаф управления ШУ1-УКАС-АМ					КВВГЭ	7×1.0	55			
4-32	Противопомпажный клапан ДПК	Коробка соединительная КСК16N6	4-32	РЗ-Ц-Х-18	2		КВВГЭ	7×1.0	11			

N 9328/3

54

ГИП	Леонов		21.3.86
Нач. отд.	Христофоров		
Гл. спец.	Фукс		
Н. контр.	Золотарева		
Рук. гр.	Седых		
Ст. инж.	Таболина		
Техник	Гайворонский		

Привязан

Инв. №

ТП 904-1-66.86 АТХ-54

Компрессорная станция 6К-250А0 с осушкой воздуха

Стадия	Лист	Листов
Р	54	

Журнал кабельных проводок (продолжение)

ГИПРОСТРОЙДОРМАШ г. Ростов-на-Дону

Маркировка кабеля	Трасса: Начало	Трасса: Конец	Проходы через: Трубы: Маркировка	Проходы через: Трубы: Усл. проход мм	Проходы через: Трубы: Длина м	Ящики протяжные	Кабель: По проекту: Марка, напряжение	Кабель: По проекту: Кол., число жил и сечение	Кабель: По проекту: Длина +6% м	Кабель: Проложено: Марка, напряжение	Кабель: Проложено: Кол., число жил и сечение	Кабель: Проложено: Длина м
4-33	Дроссельная заслонка ДД3	Коробка соединительная КСК16 N6	4-33	РЗ-Ц-Х-18	2		КВВГЭ	10×1.0	4			
4-34	Коробка соединительная КСК16 N6	Шкаф управления ШУ1-УКАС-АМ					КВВГЭ	14×1.0	5			
4-35	Кнопочный пост управления SB1.1	Коробка соединительная КСК32N7	4-35	РЗ-Ц-Х-18	1		АКВВГ	4×2.5	1,5			
4-36	Вентиль слива холодной воды УА1	То же	4-36	РЗ-Ц-Х-18	1		АКВВГ	4×2.5	4			
4-37	Задвижка холодной воды N1 ДЗВ1	"	4-37	РЗ-Ц-Х-25	1		АКВВГ	14×2.5	8			
4-38	Задвижка холодной воды N2 ДЗВ2	"	4-38	РЗ-Ц-Х-25	1		АКВВГ	14×2.5	8			
4-39	Коробка соединительная КСК32N7	Шкаф управления ШУ2-УКАС-АМ					АКВВГ	7×2.5	11			
4-40	То же	Шкаф управления ШУ1-УКАС-АМ					КВВГЭ	4×1.0	51			
4-41	"	То же					АКВВГ	5×2.5	51			
4-42	Манометр ПДД1	Шкаф управления ШУ2-УКАС-АМ					КВВГЭ	5×1.0	15			
4-43	Манометр ПДД2	То же					КВВГЭ	5×1.0	19			
4-44	Датчик давления на фильтре SP6	"					АКВВГ	4×2.5	15			
4-45	Датчик температуры п.3а-1	Щит оператора					КВВГЭ	4×1.0	62			
4-46	Датчик температуры п.3а-2	То же					КВВГЭ	4×1.0	62			
4-47	Термометр п.2	"					КВВГ	4×1.0	70			
4-48	Электромагнит УА6.1	Шкаф управления ШУ2-УКАС-АМ	4-48	РЗ-Ц-Х-18	2		АКВВГ	4×2.5	24			
4-49	Указатель уровня РДУ	Коробка соединительная КСК8N8					КВВГЭ	4×1.0	3			
4-50	Шкаф управления ШУ1-УКАС-АМ	То же					КВВГЭ	5×1.0	63			
4-51	Коробка соединительная КСК8N8	Коробка соединительная КСК16N9					КВВГЭ	4×1.0	2			
4-52	Вентиль подачи горячей воды УА2	То же	4-52	РЗ-Ц-Х-25	1		АКВВГ	10×2.5	3			
4-53	Вентиль слива горячей воды УА3	"	4-53	РЗ-Ц-Х-18	1		АКВВГ	7×2.5	3			
4-54	Вентиль подачи холодной воды УА4	"	4-54	РЗ-Ц-Х-18	1		АКВВГ	4×2.5	3			
4-55	Вентиль слива холодной воды УА5	"	4-55	РЗ-Ц-Х-18	1		АКВВГ	4×2.5	3			
4-56	Шкаф управления ШУ1-УКАС-АМ	Коробка соединительная КСК16N9					АКВВГ	4×2.5	65			
4-57	Вентиль ВП1	Коробка соединительная КСК16N10	4-57	РЗ-Ц-Х-18	1		АКВВГ	4×2.5	5			

N 9328/3

55

ТП 904-1-66.86 АТХ-55

Компрессорная станция 6К-250АО с осушкой воздуха

ГИП	Леонов		21.3.86
Нач.отд	Христофоров		
Гл.спец	Фукс		
Н.контр.	Золотарева		
Рук.гр.	Седых		
Ст.инж	Таболина		
Техник	Гайворонский		

Привязан

Инв. №

Стадия	Лист	Листов
Р	55	

Журнал кабельных проводок (продолжение)

ГИПРОСТРОЙДОРМАШ г. Ростов-на-Дону

Маркировка кабеля	Трасса: Начало	Трасса: Конец	Проходы через: Трубы: Маркировка	Трубы: Усл. проход мм	Трубы: Длина м	Ящики протяжные	Кабель по проекту: Марка, напряжение	Кол., число жил и сечение	Длина +6% м	Кабель проложено: Марка, напряжение	Кол., число жил и сечение	Длина м
4-58	Вентиль ВП2	Коробка соединительная КСК16№10	4-58	Р3-Ц-Х-18	1		АКВВГ	4х2,5	3			
4-59	Коробка соединительная КСК16№10	Шкаф управления ШУ1-УКАС-АМ					АКВВГ	4х2,5	51			
4-60	Датчик РВД	Шкаф управления ШУ2-УКАС-АМ					КВВГЭ	4х1,0	25			
4-61	Щит оператора	Шкаф ШУ2-УКАС-АМ					АКВВГ	5х2,5	53			
4-62	Коробка КСК-16№6	Выключатель ВО35-1	4-62	Р3-Ц-Х-18	2		КВВГЭ	4х1,0	4			
4-63	Тиристорное возбудительное устройство ТВУ	Шкаф управления ШУ2-УКАС-АМ					АКВВГ	10х2,5	32			
4-64	Шкаф управления ШУ2-УКАС-АМ	КРУ, камера №12					АКВВГ	4х2,5	50			
4-65	То же	КРУ, камера №3					АКВВГ	4х2,5	48			
4-66	"	То же					АКВВГ	4х2,5	48			
4-67	"	"					АКВВГ	7х2,5	48			
4-68	Шкаф управления ШУ1-УКАС-АМ	"					КВВГЭ	7х1,0	35			
4-71	Шкаф управления ШУ1-УКАС-АМ	Шкаф управления ШУ2-УКАС-АМ					КВВГЭ	27х1,0	52			
4-72	То же	То же					КВВГЭ	27х1,0	52			
4-73	"	"					КВВГЭ	27х1,0	52			
4-74	"	"					АКВВГ	37х2,5	50			
4-75	"	Шкаф управления ШУ1-УКАС-АМ Компрессора №5					КВВГЭ	14х1,0	4			
4-76	Вентиль ВП3	Коробка КСК16№10	4-76	Р3-Ц-Х-18	1		АКВВГ	4х2,5	10			
4-77	Вентиль УЯ.7.1	То же	4-77	Р3-Ц-Х-18	2		АКВВГ	4х2,5	22			
5-1	Колодка термометров Т1...Т9,Т13	Компрессор №5 Коробка соединительная КСК32№1	5-1	Р3-Ц-Х-25	0,5		КВВГЭ	27х1,0	1			
5-2	Термометр Т10	То же					КВВГЭ	4х1,0	3			
5-3	Термометр Т11	Коробка соединительная КСК32№1					КВВГЭ	4х1,0	4			
5-4	Термометр Т12	То же					КВВГЭ	4х1,0	4			
5-5	Коробка соединительная КСК32№1	Шкаф управления ШУ2-УКАС-АМ					КВВГЭ	37х1,0	20			
5-6	Термометр ТВ1	Коробка соединительная КСК32№2					КВВГЭ	4х1,0	6			
5-7	Термометр ТВ2	То же					КВВГЭ	4х1,0	6			
5-8	Термометр ТВ3	"					КВВГЭ	4х1,0	5			
5-9	Термометр ТВ4	"					КВВГЭ	4х1,0	5			
5-10	Термометр ТВ5	"					КВВГЭ	4х1,0	2			
5-11	Термометр ТВ6	"					КВВГЭ	4х1,0	8			
5-12	Коробка соединительная КСК32№2	Шкаф управления ШУ2-УКАС-АМ					КВВГЭ	19х1,0	16			
5-13	Термометр ТМ1	Коробка соединительная КСК32№3	5-13	Р3-Ц-Х-18	1,5		КВВГЭ	4х1,0	5			
5-14	Термометр ТМ2	То же	5-14	Р3-Ц-Х-18	0,5		КВВГЭ	4х1,0	5			

№ 9328/3

56

Привязан

Инв.№

ГИП	Леонов		2/1386
Нач.отд.	Христофоров		
Гл.спец.	Левинский		
Н.контр.	Золотарева		
Рук.гр.	Седых		
Ст.инж.	Таволина		
Техник	Тайволинский		

ТП 904-1-66.86 АТХ-56

Компрессорная станция 6К-250А0 с осушкой воздуха

Стадия	Лист	Листов
Р	56	

Журнал кабельных проводок (продолжение)

ГИПРОСТРОЙДОРМАШ г. Ростов-на-Дону

Альбом 3

Маркировка кабеля	Трасса: Начало	Трасса: Конец	Проходы через: Трубы: Маркировка	Трубы: Усл. проход мм	Трубы: Длина м	Ящики протяжные	Кабель по проекту: Марка, напряжение	Кол., число жил и сечение	Длина +6% м	Кабель проложено: Марка, напряжение	Кол., число жил и сечение	Длина м
5-15	Термометр ТМ4	Коробка соединительная КСК32 №3					КВВГЭ	4х1,0	1			
5-16	Термометр ТВ8	То же	5-16	Р3-Ц-Х-18	1		КВВГЭ	4х1,0	12			
5-17	Термометр ТВ7	"	5-17	Р3-Ц-Х-18	1		КВВГЭ	4х1,0	17			
5-18	Коробка соединительная КСК32 №3	Шкаф управления ШУ2-УКАС-АМ					КВВГЭ	14х1,0	18			
5-19	Термометр ТП1	Коробка соединительная КСК16 №4	5-19	Р3-Ц-Х-18	0,5		КВВГЭ	4х1,0	4			
5-20	Термометр ТП2	То же	5-20	Р3-Ц-Х-18	0,5		КВВГЭ	4х1,0	2			
5-21	Термометр ТП3	"	5-21	Р3-Ц-Х-18	0,5		КВВГЭ	4х1,0	2			
5-22	Термометр ТП4	"	5-22	Р3-Ц-Х-18	0,5		КВВГЭ	4х1,0	3			
5-23	Термометр ТП5	"	5-23	Р3-Ц-Х-18	0,5		КВВГЭ	4х1,0	3			
5-24	Коробка соединительная КСК 16 №4	Шкаф управления ШУ2-УКАС-АМ					КВВГЭ	14х1,0	17			
5-25	Термометр ТП6	Коробка соединительная КСК 16 №5	5-25	Р3-Ц-Х-18	0,5		КВВГЭ	4х1,0	5			
5-26	Термометр ТП7	То же	5-26	Р3-Ц-Х-18	0,5		КВВГЭ	4х1,0	4			
5-27	Термометр ТП8	"	5-27	Р3-Ц-Х-18	0,5		КВВГЭ	4х1,0	2			
5-28	Термометр ТП9	"	5-28	Р3-Ц-Х-18	0,5		КВВГЭ	4х1,0	5			
5-29	Коробка соединительная КСК16 №5	Шкаф управления ШУ2-УКАС-АМ					КВВГЭ	10х1,0	21			
5-30	Задвижка нагнетания	То же					АКВВГ	5х2,5	19			
5-31	То же	Шкаф управления ШУ1-УКАС-АМ					КВВГЭ	7х1,0	50			
5-32	Противолом-пажный клапан ДПК	Коробка соединительная КСК 16 №6	5-32	Р3-Ц-Х-18	2		КВВГЭ	7х1,0	11			
5-33	Дроссельная заслонка ДДЗ	То же	5-33	Р3-Ц-Х-18	2		КВВГЭ	10х1,0	4			
5-34	Коробка соединитель-ная КСК16 №6	Шкаф управления ШУ1-УКАС-АМ					КВВГЭ	14х1,0	40			
5-35	Кнопочный пост управ-ления SB1.1.	Коробка соединительная КСК32 №7	5-35	Р3-Ц-Х-18	1		АКВВГ	4х2,5	1,5			
5-36	Вентиль слива холодной воды УА1	То же	5-36	Р3-Ц-Х-18	1		АКВВГ	4х2,5	4			
5-37	Задвижка холодной воды №1 ДЗВ1	"	5-37	Р3-Ц-Х-25	1		АКВВГ	14х2,5	8			
5-38	Задвижка холодной воды №2 ДЗВ2	"	5-38	Р3-Ц-Х-25	1		АКВВГ	14х2,5	8			
5-39	Коробка соединительная КСК32 №7	Шкаф управления ШУ2-УКАС-АМ					АКВВГ	7х2,5	11			
5-40	То же	Шкаф управления ШУ1-УКАС-АМ					КВВГЭ	4х1,0	46			
5-41	"	То же					АКВВГ	5х2,5	46			

Типовой проект 904-1-66.86

Инв. № подл. | Подп. и дата | Взам. инв. №

№ 9328/3

57

ТП 904-1-66.86 АТХ-57

Компрессорная станция 6К-250,40 с осушкой воздуха

Привязан

ГИП	Леонов		21338
Нач.отд.	Христофоров		
Гл.спец.	Левинский		
Н.контр.	Золотарева		
Рук.гр.	Седых		
Ст.инж.	Таболина		

Стадия	Лист	Листов
Р	57	

Журнал кабельных проводок (продолжение)

ГИПРОСТРОЙДОРМАШ

Маркировка кабеля	Трасса		Проходы через: Трубы			Ящики протяжные	Кабель по проекту			Кабель проложено		
	Начало	Конец	Маркировка	Усл. проход мм	Длина м		Марка, направление	Кол., число жил и сечение	Длина +6% м	Марка, направление	Кол., число жил и сечение	Длина м
5-42	Манометр	Шкаф										
	ПДД1	управления										
		ШУ2-УКАС-АМ					КВВГЭ	5х1.0	15			
5-43	Манометр											
	ПДД2	То же					КВВГЭ	5х1.0	19			
5-44	Датчик давления на фильтре											
	SP6	"					АКВВГ	4х2,5	15			
5-45	Датчик температуры	Щит										
	п.3а-1	оператора					КВВГЭ	4х1.0	56			
5-46	Датчик температуры											
	п.3а-2	То же					КВВГЭ	4х1.0	56			
5-47	Термометр											
	п.2	"					КВВГ	4х1.0	64			
5-48	Электромагнит	Шкаф										
	УА6.1	управления										
		ШУ2-УКАС-АМ	5-48				АКВВГ	4х2,5	24			
5-49	Указатель	Коробка										
	уровня РВУ	соединительная										
		КСК 8 N 8					КВВГЭ	4х1.0	3			
5-50	Шкаф											
	управления											
	ШУ1-УКАС-АМ	То же					КВВГЭ	5х1.0	58			
5-51	Коробка	Коробка										
	соединительная	соединительная										
	КСК 8 N 8	КСК 16 N 9					КВВГЭ	4х1.0	2			
5-52	Вентиль подачи											
	горячей воды											
	УА2	То же	5-52	Р3-Ц-Х-25	1		АКВВГ	10х2,5	3			
5-53	Вентиль слива											
	горячей воды											
	УА3	То же	5-53	Р3-Ц-Х-18	1		АКВВГ	7х2,5	3			
5-54	Вентиль подачи											
	холодной воды											
	УА4	"	5-54	Р3-Ц-Х-18	1		АКВВГ	4х2,5	3			
5-55	Вентиль слива											
	холодной воды											
	УА5	"	5-55	Р3-Ц-Х-18	1		АКВВГ	4х2,5	3			
5-56	Шкаф управ-	Коробка										
	ления	соединительная										
	ШУ1-УКАС-АМ	КСК 16 N 9					АКВВГ	4х2,5	60			

Маркировка кабеля	Трасса		Проходы через: Трубы			Ящики протяжные	Кабель по проекту			Кабель проложено		
	Начало	Конец	Маркировка	Усл. проход мм	Длина +6% м		Марка, направление	Кол., число жил и сечение	Длина +6% м	Марка, направление	Кол., число жил и сечение	Длина м
5-57	Вентиль	Коробка										
	ВП1	соединительная										
		КСК 16 N 10	5-57	Р3-Ц-Х-18	1		АКВВГ	4х2,5	5			
5-58	Вентиль											
	ВП2	То же	5-58	Р3-Ц-Х-18	1		АКВВГ	4х2,5	3			
5-59	Коробка	Шкаф										
	соединительная	управления										
	КСК 16 N 10	ШУ1-УКАС-АМ					АКВВГ	4х2,5	46			
5-60	Датчик РВД	Шкаф управления ШУ2-УКАС-АМ					КВВГЭ	4х1	25			
5-61	Щит оператора	Шкаф ШУ2-УКАС-АМ					АКВВГ	5х2,5	47			
5-62	Коробка КСК-16 N 6	Выключатель ВО35-1	5-62	Р3-Ц-Х-18	2		КВВГЭ	4х1.0	4			
5-63	Тиристорное возбуди-	Шкаф										
	тельное устройство	управления										
	ТВУ	ШУ2-УКАС-АМ					АКВВГ	10х2,5	32			
5-64	Шкаф управле-	КРУ,										
	ния ШУ2-УКАС-АМ	Камера N 12					АКВВГ	4х2,5	44			
5-65	То же	КРУ, камера N 17					АКВВГ	4х2,5	50			
5-66	"	То же					АКВВГ	4х2,5	50			
5-67	"	"					АКВВГ	7х2,5	50			
5-68	Шкаф управле-											
	ния											
	ШУ1-УКАС-АМ	"					КВВГЭ	7х1.0	42			
5-71	Шкаф	Шкаф										
	управления	управления										
	ШУ1-УКАС-АМ	ШУ2-УКАС-АМ					КВВГЭ	27х1.0	47			

N 9328/3

Привязан

ГИП	Леонов		2138
Нач. отд.	Христофоров		
Гл. спец.	Фукс		
Н. контр.	Золотарева		
Рук. гр.	Седых		
Ст. инж.	Таврлина		

ТП904-1-66.86 АТХ-58

Компрессорная станция 6К-250А0 с осушкой воздуха

Стадия	Лист	Листов
Р	58	

Журнал кабельных проводок (продолжение)

ГИПРОСТРОЙДОРМАШ г. Ростов-на-Дону

Маркировка кабеля	Трасса: Начало	Трасса: Конец	Проходы через: Трубы: Маркировка	Трубы: Усл. проход мм	Трубы: Длина м	Ящики протяжные	Кабель: По проекту: Марка, напряжение	По проекту: Кол., число жил и сечение	По проекту: Длина +6% м	Проложено: Марка, напряжение	Проложено: Кол., число жил и сечение	
5-72	Шкаф управления ШУ1-УКАС-АМ	Шкаф управления ШУ2-УКАС-АМ					КВВГЭ	27×1.0	47			
5-73	То же	То же					КВВГЭ	27×1.0	47			
5-74	"	"					АКВВГ	37×2.5	45			
5-75	"	Шкаф управления ШУ1-УКАС-АМ компрессора N6					КВВГЭ	14×1.0	4			
5-76	Вентиль ВП3	Коробка КСК16N10	5-76	РЗ-Ц-Х-18	1		АКВВГ	4×2,5	10			
5-77	Вентиль УА7.1	То же	5-77	РЗ-Ц-Х-18	2		АКВВГ	4×2,5	22			
		Компрессор N6										
6-1	Колодка термометров Т1...Т9, Т13	Коробка соединительная КСК32N1	6-1	РЗ-Ц-Х-25	0,5		КВВГЭ	27×1.0	1			
6-2	Термометр Т10	То же					КВВГЭ	4×1.0	3			
6-3	Термометр Т11	"					КВВГЭ	4×1.0	4			
6-4	Термометр Т12	"					КВВГЭ	4×1.0	4			
6-5	Коробка соединительная КСК32N1	Шкаф управления ШУ2-УКАС-АМ					КВВГЭ	37×1.0	20			
6-6	Термометр ТВ1	Коробка соединительная КСК32N2					КВВГЭ	4×1.0	6			
6-7	Термометр ТВ2	То же					КВВГЭ	4×1.0	6			
6-8	Термометр ТВ3	"					КВВГЭ	4×1.0	5			
6-9	Термометр ТВ4	"					КВВГЭ	4×1.0	5			
6-10	Термометр ТВ5	"					КВВГЭ	4×1.0	2			
6-11	Термометр ТВ6	"					КВВГЭ	4×1.0	8			
6-12	Коробка соединительная КСК32N2	Шкаф управления ШУ2-УКАС-АМ					КВВГЭ	19×1.0	16			
6-13	Термометр ТМ1	Коробка соединительная КСК32N3	6-13	РЗ-Ц-Х-18	1.5		КВВГЭ	4×1.0	5			
6-14	Термометр ТМ2	То же	6-14	РЗ-Ц-Х-18	0.5		КВВГЭ	4×1.0	5			
6-15	Термометр ТМ4	"					КВВГЭ	4×1.0	1			
6-16	Термометр ТВ8	"	6-16	РЗ-Ц-Х-18	1		КВВГЭ	4×1.0	12			
6-17	Термометр ТВ7	"	6-17	РЗ-Ц-Х-18	1		КВВГЭ	4×1.0	17			
6-18	Коробка соединительная КСК32N3	Шкаф управления ШУ2-УКАС-АМ					КВВГЭ	14×1.0	18			
6-19	Термометр ТП1	Коробка соединительная КСК16N4	6-19	РЗ-Ц-Х-18	0.5		КВВГЭ	4×1.0	4			
6-20	Термометр ТП2	То же	6-20	РЗ-Ц-Х-18	0.5		КВВГЭ	4×1.0	2			
6-21	Термометр ТП3	"	6-21	РЗ-Ц-Х-18	0.5		КВВГЭ	4×1.0	2			
6-22	Термометр ТП4	"	6-22	РЗ-Ц-Х-18	0.5		КВВГЭ	4×1.0	3			
6-23	Термометр ТП5	"	6-23	РЗ-Ц-Х-18	0.5		КВВГЭ	4×1.0	3			
6-24	Коробка соединительная КСК16N4	Шкаф управления ШУ2-УКАС-АМ					КВВГЭ	14×1.0	17			

N 9328/3

59

ТП 904-1-66.86 АТХ-59

Компрессорная станция 6К-250 АС с осушкой воздуха

ГИП	Леонов		21.3.86
Нач.отд.	Христофоров		
Гл.спец.	Фукс		
Н.контр.	Золотарева		
Рук.гр.	Седых		
Ст.инж.	Таболина		
Техник	Гайворонский		

Привязан:

Инв. №

Стадия	Лист	Листов
Р	59	

Журнал кабельных проводок (продолжение)

ГИПРОСТРОЙДОРМАШ г.Ростов-на-Дону

Альбом 3

Типовой проект 904-1-66.86

Маркировка кабеля	Трасса: Начало	Трасса: Конец	Проходы через: Трубы: Маркировка	Трубы: Усл. проход мм	Трубы: Длина м	Ящики протяжные	Кабель: По проекту: Марка, напряжение	По проекту: Кол., число жил и сечение	По проекту: Длина +6% м	Проложено: Марка, напряжение	Проложено: Кол., число жил и сечение	Проложено: Длина м
6-25	Термометр ТП6	Коробка соединительная КСК 16 №5	6-25	Р3-Ц-Х-18	0,5		КВВГЭ	4х1,0	5			
6-26	Термометр ТП7	То же	6-26	Р3-Ц-Х-18	0,5		КВВГЭ	4х1,0	4			
6-27	Термометр ТП8	"	6-27	Р3-Ц-Х-18	0,5		КВВГЭ	4х1,0	2			
6-28	Термометр ТП9	"	6-28	Р3-Ц-Х-18	0,5		КВВГЭ	4х1,0	5			
6-29	Коробка соединительная КСК 15 №5	Шкаф управления ШУ2-УКАС-АМ					КВВГЭ	10х1,0	21			
6-30	Задвижка нагнетания	То же					АКВВГ	5х2,5	19			
6-31	То же	Шкаф управления ШУ1-УКАС-АМ					КВВГЭ	7х1,0	45			
6-32	Противопомпажный клапан ЭПК	Коробка соединительная КСК 16 №6	6-32	Р3-Ц-Х-18	2		КВВГЭ	7х1,0	11			
6-33	Дроссельная заслонка ЭДЗ	То же	6-33	Р3-Ц-Х-18	2		КВВГЭ	10х1,0	4			
6-34	Коробка соединительная КСК 16 №6	Шкаф управления ШУ1-УКАС-АМ					КВВГЭ	14х1,0	3,5			
6-35	Кнопочный пост управления SB1.1	Коробка соединительная КСК 32 №7	6-35	Р3-Ц-Х-18	1		АКВВГ	4х2,5	1,5			
6-36	Вентиль слива холодной воды УА1	То же	6-36	Р3-Ц-Х-18	1		АКВВГ	4х2,5	4			
6-37	Задвижка холодной воды №1 ЭЗВ1	"	6-37	Р3-Ц-Х-25	1		АКВВГ	14х2,5	8			
6-38	Задвижка холодной воды №2 ЭЗВ2	"	6-38	Р3-Ц-Х-25	1		АКВВГ	14х2,5	8			
6-39	Коробка соединительная КСК 32 №7	Шкаф управления ШУ2-УКАС-АМ					АКВВГ	7х2,5	11			
6-40	Коробка соединительная КСК 32 №7	Шкаф управления ШУ1-УКАС-АМ					КВВГЭ	4х1,0	41			
6-41	То же	То же					АКВВГ	5х2,5	41			
6-42	Манометр ПДД1	Шкаф управления ШУ2-УКАС-АМ					КВВГЭ	5х1,0	15			
6-43	Манометр ПДД2	То же					КВВГЭ	5х1,0	19			
6-44	Датчик давления на фильтре SP6	"					АКВВГ	4х2,5	15			
6-45	Датчик температуры п.3а-1	Щит оператора					КВВГЭ	4х1,0	50			
6-46	Датчик температуры п.3а-2	То же					КВВГЭ	4х1,0	50			
6-47	Термометр п.2	"					КВВГ	4х1,0	58			
6-48	Электромагнит УА6.1	Шкаф управления ШУ2-УКАС-АМ	6-48	Р3-Ц-Х-18	2		АКВВГ	4х2,5	24			
6-49	Указатель уровня РДУ	Коробка соединительная КСК 8 №8					КВВГЭ	4х1,0	3			
6-50	Шкаф управления ШУ1-УКАС-АМ	То же					КВВГЭ	5х1,0	53			

Инв. № подл. | Подп. и дата | Взам. инв. №

№ 9328/3

60

ТП 904-1-66.86 АТХ-60

Компрессорная станция 6К-250 АО с осушкой воздуха

Привязан

ГИП	Леонов		2.1.38
Нач. отд.	Христофоров		
Гл. спец.	Фукс		
Н. контр.	Золотарева		
Рук. гр.	Седых		
Ст. инж.	Гаврилина		

Стадия	Лист	Листов
Р	60	

Журнал кабельных проводок (продолжение)

ГИДРОСТРОЙДОРМАШ г. Ростов-на-Дону

Альбом 3

Типовой проект 904-1-66.86

Инв.№подл. | Подп.и дата | Взам.инв.№

Маркировка кабеля	Трасса: Начало	Трасса: Конец	Проходы через: Трубы: Маркировка	Трубы: Усл. прох. мм	Трубы: Длина м	Ящики протяжные	Кабель по проекту: Марка, напряжение	Кабель по проекту: Кол., число жил и сечение	Кабель по проекту: Длина +6% м	Кабель проложено: Марка, напряжение	Кабель проложено: Кол., число жил и сечение	Кабель проложено: Длина м
6-51	Коробка соединительная КСК 8N8	Коробка соединительная КСК 16N9					КВВГЭ	4×1.0	2			
6-52	Вентиль подачи горячей воды УА2	Коробка соединительная КСК 16N9	6-52	Рз-Ц-Х-25	1		АКВВГ	10×2.5	3			
6-53	Вентиль слива горячей воды УА3	То же	6-53	Рз-Ц-Х-18	1		АКВВГ	7×2.5	3			
6-54	Вентиль подачи холодной воды УА4	"	6-54	Рз-Ц-Х-18	1		АКВВГ	4×2.5	3			
6-55	Вентиль слива холодной воды УА5	"	6-55	Рз-Ц-Х-18	1		АКВВГ	4×2.5	3			
6-56	Шкаф управления ШУ1-УКАС-АМ	Коробка соединительная КСК16N9					АКВВГ	4×2.5	3			
6-57	Вентиль ВП1	Коробка соединительная КСК16N10	6-57	Рз-Ц-Х-18	1		АКВВГ	4×2.5	55			
6-58	Вентиль ВП2	То же	6-58	Рз-Ц-Х-18	1		АКВВГ	4×2.5	5			
6-59	Коробка соединительная КСК16N10	Шкаф управления ШУ1-УКАС-АМ					АКВВГ	4×2.5	3			
6-60	Датчик РВД	Шкаф управления ШУ2-УКАС-АМ					АКВВГ	4×2.5	41			
6-61	Щит оператора	Шкаф управления ШУ2-УКАС-АМ					КВВГЭ	4×1.0	25			
6-62	Коробка КСК-16N6	Выключатель ВО35-1	6-62	Рз-Ц-Х-18	2		АКВВГ	5×2.5	41			
6-63	Тиристорное возбудительное устройство ТВУ	Шкаф управления ШУ2-УКАС-АМ					КВВГЭ	4×1.0	4			
6-64	Шкаф управления ШУ1-УКАС-АМ	КРУ, камера N12					АКВВГ	10×2.5	32			
6-65	То же	КРУ, камера N2					АКВВГ	4×2.5	38			
6-66	"	То же					АКВВГ	4×2.5	36			
6-67	"	"					АКВВГ	4×2.5	36			
							АКВВГ	7×2.5	36			

Маркировка кабеля	Трасса: Начало	Трасса: Конец	Проходы через: Трубы: Маркировка	Трубы: Усл. прох. мм	Трубы: Длина +6% м	Ящики протяжные	Кабель по проекту: Марка, напряжение	Кабель по проекту: Кол., число жил и сечение	Кабель по проекту: Длина +6% м	Кабель проложено: Марка, напряжение	Кабель проложено: Кол., число жил и сечение	Кабель проложено: Длина м
6-68	Шкаф управления ШУ1-УКАС-АМ	КРУ камера N2					КВВГЭ	7×1.0	37			
6-71	Шкаф управления ШУ1-УКАС-АМ	Шкаф управления ШУ2-УКАС-АМ					КВВГЭ	27×1.0	40			
6-72	То же	То же					КВВГЭ	27×1.0	40			
6-73	"	"					КВВГЭ	27×1.0	40			
6-74	"	"					АКВВГ	37×2.5	40			
6-76	Вентиль ВП3	Коробка КСК 16N10	6-76	Рз-Ц-Х-18	1		АКВВГ	4×2.5	10			
6-77	Вентиль УА7.1	То же	6-77	Рз-Ц-Х-18	2		АКВВГ	4×2.5	22			

N 9328/3

61

ТП 904-1-66.86 АТХ-61

Компрессорная станция 6К-250АО с осушкой воздуха

Привязан

ГИП	Леонов		2/38
Нач.отд.	Христофоров		
Гл.спец.	Фукс		
Н.контр.	Золотарева		
Рук.гр.	Седых		
Ст.инж.	Гаврилина		
Техник	Гайворонский		

Стадия	Лист	Листов
Р	61	

Журнал кабельных проводок (продолжение)

ГИПРОСТРОЙДОРМАШ г. Ростов-на-Дону

11ыК.10

Альбом 3

Типовой проект 904-1-66.86

Маркировка кабеля	Трасса: Начало	Трасса: Конец	Проходы через: Трубы: Маркировка	Трубы: Усл. проход мм	Трубы: Длина м	Ящики протяжные	Кабель: По проекту: Марка напряжение	По проекту: Кол., число жил и сечение	По проекту: Длина +6% м	Проложено: Марка напряжение	Проложено: Кол., число жил и сечение	Проложено: Длина м
	Установка осушки N1											
X1-1	Шкаф регулирования	Коробка соединительная КСК8N1-1					АКВВГ	7×2,5	74			
X1-2	Шкаф управления ШУ	Компрессор хладона Штепсельный разъем				поставляется комплектно						
X1-3	Коробка соединительная КСК8N1-1	То же				поставляется комплектно						
X1-4	Вентиль СВ2	Коробка соединительная КСК8N1-1				поставляется комплектно						
X1-5	Вентиль СВ1	Шкаф управления ШУ				поставляется комплектно						
X1-6	Реле давления ДРД2	То же				поставляется комплектно						
X1-7	Реле давления ДРД1	Штепсельный разъем компрессора				поставляется комплектно						
X1-8	Реле контроля смазки РКС	То же				поставляется комплектно						
X1-9	Термометр поз. 5	Щит оператора					АКВВГ	5×2,5	73			
X1-10	Термометр ТС	Шкаф регулирования					КВВГ	5×1.0	76			
X1-11	Шкаф управления ШУ	То же					АКВВГ	19×2,5	74			
X1-12	Щит оператора	Шкаф управления ШУ					АКВВГ	7×2,5	60			
X1-13	Шкаф управления ШУ	КРУ, камера 15					АКВВГ	4×2,5	75			
	Установка осушки N2											
X2-1	Шкаф регулирования	Коробка соединительная КСК8N1-1					АКВВГ	7×2,5	68			
X2-2	Шкаф управления ШУ	Компрессор хладона. Штепсельный разъем					поставляется комплектно					
X2-3	Коробка соединительная КСК8N1-1	То же					поставляется комплектно					
X2-4	Вентиль СВ2	Коробка соединительная КСК8N1-1					поставляется комплектно					
X2-5	Вентиль СВ1	Шкаф управления ШУ					поставляется комплектно					
X2-6	Реле давления ДРД2	То же					поставляется комплектно					
X2-7	Реле давления ДРД1	Штепсельный разъем компрессора					поставляется комплектно					
X2-8	Реле контроля смазки РКС	То же					поставляется комплектно					
X2-9	Термометр поз. 5	Щит оператора					АКВВГ	5×2,5	67			
X2-10	Термометр ТС	Шкаф регулирования					КВВГ	5×1.0	70			
X2-11	Шкаф управления ШУ	То же					АКВВГ	19×2,5	68			
X2-12	Щит оператора	Шкаф управления ШУ					АКВВГ	7×2,5	54			
X2-13	Шкаф управления ШУ	КРУ, камера 4					АКВВГ	4×2,5	60			

N 9328/3

62

ГИП	Леонов		21.3.86
Нач отд	Христофоров		
Гл спец	Фукс		
Н контр	Золотарева		
Рук гр	Седых		
Стинж	Таболина		
Техник	Гаврорнский		

Привязан

Инв. №

ТП 904-1-66 86 АТХ-62

Компрессорная станция 6К-250А0 с осушкой воздуха

Стадия	Лист	Листов
Р	62	

Журнал кабельных проводок (продолжение)

ГИПРОСТРОЙДОРМАШ г Ростов-на-Дону

Инв. № подл. | Подп. и дата | Взам. инв. №

Альбом 3

Типовой проект 904-1-66.86

Маркировка кабеля	Трасса: Начало	Трасса: Конец	Проходы через: Трубы: Маркировка	Трубы: Усл. проход мм	Трубы: Длина м	Ящики протяжные	Кабель: По проекту: Марка напряжение	По проекту: Кол., число жил и сечение	По проекту: Длина +6% м	Проложено: Марка напряжение	Проложено: Кол., число жил и сечение	Проложено: Длина м
	Установка осушки		№3									
ХЗ-1	Шкаф регулирования	Коробка соединительная КСК 8N1-1										
ХЗ-2	Шкаф управления ШУ	Компрессор хладона. Штепсельный разъем					АКВВГ	7×2,5	63			
ХЗ-3	Коробка соединительная КСК 8N1-1	То же					поставляется комплектно					
ХЗ-4	Вентиль СВ2	Коробка соединительная КСК 8N1-1					поставляется комплектно					
ХЗ-5	Вентиль СВ1	Шкаф управления ШУ					поставляется комплектно					
ХЗ-6	Реле давления ДРД2	То же					поставляется комплектно					
ХЗ-7	Реле давления ДРД1	Штепсельный разъем компрессора					поставляется комплектно					
ХЗ-8	Реле контроля смазки РКС	То же					поставляется комплектно					
ХЗ-9	Термометр поз 5	Щит оператора					поставляется комплектно					
ХЗ-10	Термометр ТС	Шкаф регулирования					АКВВГ	5×2,5	62			
ХЗ-11	Шкаф управления ШУ	То же					КВВГ	5×1,0	65			
ХЗ-12	Щит оператора	Шкаф управления ШУ КРУ, камера 16					АКВВГ	19×2,5	63			
ХЗ-13	Шкаф управления ШУ						АКВВГ	7×2,5	48			
							АКВВГ	4×2,5	62			
		Установка осушки N 4										
ХЧ-1	Шкаф регулирования	Коробка соединительная КСК 8N1-1					АКВВГ	7×2,5	57			

Маркировка кабеля	Трасса: Начало	Трасса: Конец	Проходы через: Трубы: Маркировка	Трубы: Усл. проход мм	Трубы: Длина м	Ящики протяжные	Кабель: По проекту: Марка напряжение	По проекту: Кол., число жил и сечение	По проекту: Длина +6% м	Проложено: Марка напряжение	Проложено: Кол., число жил и сечение	Проложено: Длина м
ХЧ-2	Шкаф управление ШУ	Компрессор хладона Штепсельный разъем					поставляется комплектно					
ХЧ-3	Коробка соединительная КСК 8N1-1	То же					поставляется комплектно					
ХЧ-4	Вентиль СВ2	Коробка соединительная КСК 8N1-1					поставляется комплектно					
ХЧ-5	Вентиль СВ1	Шкаф управления ШУ					поставляется комплектно					
ХЧ-6	Реле давления ДРД2	То же					поставляется комплектно					
ХЧ-7	Реле давления ДРД1	Штепсельный разъем компрессора					поставляется комплектно					
ХЧ-8	Реле контроля смазки РКС	То же					поставляется комплектно					
ХЧ-9	Термометр поз.5	Щит оператора					АКВВГ	5×2,5	56			
ХЧ-10	Термометр ТС	Шкаф регулирования					КВВГ	5×1,0	60			
ХЧ-11	Шкаф управления ШУ	То же					АКВВГ	19×2,5	57			
ХЧ-12	Щит оператора	Шкаф управления ШУ					АКВВГ	7×2,5	42			
ХЧ-13	Шкаф управления ШУ	КРУ, камера 3					АКВВГ	4×2,5	50			

Инв.№подл. | Подп. и дата | Взам.инв.№

Привязан

Инв.№

№ 9328/3

63

ТП 904-1-66.86 АТХ-63			
Компрессорная станция 6К-250АО с осушкой воздуха			
	Стадия	Лист	Листов
	Р	63	
Журнал кабельных проводок (продолжение)	ГИПРОСТРОЙДОРМАШ Ростов-на-Дону		

ГИП Леонов
Нач.отд. Христофоров
Гл.спец. Фукс
Н.контр. Золотарева
Рук.гр. Седых
Ст.инж. Табарина

Альбом 3

Типовой проект 904-1-66.86

Маркировка кабеля	Трасса: Начало	Трасса: Конец	Проходы через: Трубы: Маркировка	Проходы через: Трубы: Усл. проход мм	Проходы через: Трубы: Длина м	Проходы через: Ящики протяжные	Кабель: По проекту: Марка напряжение	Кабель: По проекту: Кол., число жил и сечение	Кабель: По проекту: Длина +6% м	Кабель: Проложено: Марка напряжение	Кабель: Проложено: Кол., число жил и сечение	Кабель: Проложено: Длина м
	Установка осушки № 5											
Х5-1	Шкаф регулирования	Коробка соединительная КСК 8 N1-1					АКВВГ	7×2,5	52			
Х5-2	Шкаф управления ШУ	Компрессор хладона Штепсельный разъем					поставляется комплектно					
Х5-3	Коробка соединительная КСК 8 N1-1	То же					поставляется комплектно					
Х5-4	Вентиль СВ2	Коробка соединительная КСК 8 N1-1					поставляется комплектно					
Х5-5	Вентиль СВ1	Шкаф управления ШУ					поставляется комплектно					
Х5-6	Реле давления ДРД2	То же					поставляется комплектно					
Х5-7	Реле давления ДРД1	Штепсельный разъем компрессора					поставляется комплектно					
Х5-8	Реле контроля смазки РКС	То же					поставляется комплектно					
Х5-9	Термометр поз. 5	Щит оператора					АКВВГ	5×2,5	50			
Х5-10	Термометр ТС	Шкаф регулирования					КВВГ	5×1,0	55			
Х5-11	Шкаф управления ШУ	То же					АКВВГ	19×2,5	52			
Х5-12	Щит оператора	Шкаф управления ШУ					АКВВГ	7×2,5	36			
Х5-13	Шкаф управления ШУ	КРУ, камера 17					АКВВГ	4×2,5	50			
		Установка осушки № 6										
Х6-1	Шкаф регулирования	Коробка соединительная КСК 8 N1-1					АКВВГ	7×2,5	47			
Х6-2	Шкаф управления ШУ	Компрессор хладона. Штепсельный разъем					поставляется комплектно					

Маркировка кабеля	Трасса: Начало	Трасса: Конец	Проходы через: Трубы: Маркировка	Проходы через: Трубы: Усл. проход мм	Проходы через: Трубы: Длина м	Проходы через: Ящики протяжные	Кабель: По проекту: Марка напряжение	Кабель: По проекту: Кол., число жил и сечение	Кабель: По проекту: Длина +6% м	Кабель: Проложено: Марка напряжение	Кабель: Проложено: Кол., число жил и сечение	Кабель: Проложено: Длина м
Х6-3	Коробка соединительная КСК 8 N1-1	Компрессор хладона. Штепсельный разъем				поставляется комплектно						
Х6-4	Вентиль СВ2	Коробка соединительная КСК 8 N1-1				поставляется комплектно						
Х6-5	Вентиль СВ1	Шкаф управления ШУ				поставляется комплектно						
Х6-6	Реле давления ДРД2	То же				поставляется комплектно						
Х6-7	Реле давления ДРД1	Штепсельный разъем компрессора				поставляется комплектно						
Х6-8	Реле контроля смазки РКС	То же				поставляется комплектно						
Х6-9	Термометр поз 5	Щит оператора					АКВВГ	5×2,5	45			
Х6-10	Термометр ТС	Шкаф регулирования					КВВГ	5×1,0	50			
Х6-11	Шкаф управления ШУ	То же					АКВВГ	19×2,5	47			
Х6-12	Щит оператора	Шкаф управления ШУ					АКВВГ	7×2,5	30			
Х6-13	Шкаф управления ШУ	КРУ, камера 2					АКВВГ	4×2,5	38			

Инв. № подл. | Подп. и дата | Взам. инв. №

Привязан

Инв. №

№ 9328/3

64

ГИП	Леонов		12.86
Нач. отд.	Христофоров		
Гл. спец.	Фукс		
Н. контр.	Золотарева		
Рук. гр.	Седых		
Ст. инж.	Гаврилина		
Техник	Гайворонский		

ТП 904-1-66.86 АТХ-64

Компрессорная станция 6К-250/40 с осушкой воздуха

Стадия	Лист	Листов
Р	64	

Журнал кабельных проводок (продолжение)

ГИПРОСТРОЙДОРМАШ г. Ростов-на-Дону

Альбом 3

Типовой проект 904-1-66.86

Маркировка кабеля	Трасса: Начало	Трасса: Конец	Проходы через: Трубы: Маркировка	Трубы: Усл. проход мм	Трубы: Длина м	Ящики протяжные	Кабель: По проекту: Марка напряжение	Кол., число жил и сечение	Длина +6% м	Кабель: Проложено: Марка напряжение	Кол., число жил и сечение	Длина м
	Общестанционные проводки											
В1	Датчик температуры ДТ1	Коробка соединительная КСК16N12					АКВВГ	4х2,5	65			
В2	Датчик температуры ДТ2	То же					АКВВГ	4х2,5	21			
В3	Вентиль УА7	"	В3	Р3-Ц-Х-18	1		АКВВГ	5х2,5	36			
В4	Коробка соединительная КСК16N12	Шкаф управления ШУ3.1-УКАС-СМ					АКВВГ	7х2,5	28			
В5	Вентиль УА8	Коробка соединительная КСК16N13	В5	Р3-Ц-Х-18	1		АКВВГ	5х2,5	6			
В6	Датчик температуры ДТ3	То же					АКВВГ	4х2,5	60			
В7	Датчик температуры ДТ4	"	В7	Р3-Ц-Х-18	1,5		АКВВГ	4х2,5	2			
В8	Коробка соединительная КСК16N13	Шкаф управления ШУ3.1-УКАС-СМ					АКВВГ	7х2,5	16			
В9	Прибор ДМО	То же	В9	Р3-Ц-Х-18	1		КВВГ	5х1,0	97			
В10	Электромагнитный вентиль УА6.7	Коробка соединительная КСК16N14	В10	Р3-Ц-Х-18	2,5		АКВВГ	4х2,5	3			
В11	Пост управления SA6.9	То же	В11	Р3-Ц-Х-18	1		АКВВГ	4х2,5	1,5			
В12	Электромагнитный вентиль УА6.8	"	В12	Р3-Ц-Х-18	2,5		АКВВГ	4х2,5	3			
В13	Пост управления SA6.10	"	В13	Р3-Ц-Х-18	1		АКВВГ	4х2,5	1,5			
В14	Коробка соединительная КСК16N14	Щит оператора					АКВВГ	5х2,5	75			
В15	Термометр п.4	Коробка соединительная КСК8N15	В15	Р3-Ц-Х-18	1		КВВГ	4х1,0	1,5			
В16	Коробка соединительная КСК8N15	Щит оператора					АКВВГ	4х2,5	90			
В17	Выключатель QF7 Шкаф управления ШУ3.1-УКАС-СМ	То же					АКВВГ	4х2,5	22			
В18	Выключатель QF25 Шкаф управления ШУ3.1-УКАС-СМ	"					АКВВГ	4х2,5	22			
	Вентсистема В2											
В1	Кнопочный пост SB15.2	Коробка соединительная КСК8	В1	Р3-Ц-Х-18	1,5		АКВВГ	5х2,5	2			
В2	Кнопочный пост SB15.1	То же	В2	Р3-Ц-Х-18	1,5		АКВВГ	4х2,5	5			
В3	Шкаф управления ШУ3.1-УКАС-СМ	"					АКВВГ	7х2,5	66			
В4	То же	Станция пожарной сигнализации объекта										

Инв. № подл. | Подп. и дата | Взам. инв. №

Привязан

Инв. №

N 9328/3

65

ТП 904-1-66.86 АТХ-65

Компрессорная станция 6К-250 до с осушкой воздуха

ГИП	Леонов		21.96
Нач.отд.	Хоустоферов		
Гл.спец.	Фукс		
Н.контр.	Золотарева		
Рук.гр.	Седых		
Ст.инж.	Таболина		
Техник	Гайворонский		

Стадия	Лист	Листов
Р	65	

Журнал кабельных проводок (окончание)

ГИПРОСТРОЙДОРМАШ г. Ростов-на-Дону

Маркировка кабеля	Трасса: Начало	Трасса: Конец	Проходы через: Трубы: Маркировка	Трубы: Усл. проход мм	Трубы: Длина м	Ящики протяжные	Кабель по проекту: Марка, напряжение	Кабель по проекту: Кол. число жил и сечение	Кабель по проекту: Длина +6% м	Кабель проложено: Марка, напряжение	Кабель проложено: Кол. число жил и сечение	Кабель проложено: Длина м
	Компрессор N 1.											
1-1	Колодка термометров Т1...Т9, Т13	Коробка соединительная КСК 32 N 1	1-1	Р3-Ц-Х-25	0,5		КВВГЭ	27х1,0	1			
1-2	Термометр Т10	То же					КВВГЭ	4х1,0	3			
1-3	Термометр Т11	"					КВВГЭ	4х1,0	4			
1-4	Термометр Т12	"					КВВГЭ	4х1,0	4			
1-5	Коробка соединительная КСК 32 N 1	Шкаф управления ШУ2-УКАС-АМ					КВВГЭ	37х1,0	20			
1-6	Термометр ТВ1	Коробка соединительная КСК 32 N 2					КВВГЭ	4х1,0	6			
1-7	Термометр ТВ2	То же					КВВГЭ	4х1,0	6			
1-8	Термометр ТВ3	"					КВВГЭ	4х1,0	5			
1-9	Термометр ТВ4	"					КВВГЭ	4х1,0	5			
1-10	Термометр ТВ5	"					КВВГЭ	4х1,0	2			
1-11	Термометр ТВ6	"					КВВГЭ	4х1,0	8			
1-12	Коробка соединительная КСК 32 N 2	Шкаф управления ШУ2-УКАС-АМ					КВВГЭ	19х1,0	16			
1-13	Термометр ТМ1	Коробка соединительная КСК 32 N 3	1-13	Р3-Ц-Х-18	1,5		КВВГЭ	4х1,0	5			
1-14	Термометр ТМ2	То же	1-14	Р3-Ц-Х-18	0,5		КВВГЭ	4х1,0	5			
1-15	Термометр ТМ4	"					КВВГЭ	4х1,0	1			
1-16	Термометр ТВ8	"	1-16	Р3-Ц-Х-18	1		КВВГЭ	4х1,0	12			
1-17	Термометр ТВ7	"	1-17	Р3-Ц-Х-18	1		КВВГЭ	4х1,0	17			
1-18	Коробка соединительная КСК 32 N 3	Шкаф управления ШУ2-УКАС-АМ					КВВГЭ	14х1,0	18			
1-19	Термометр ТП1	Коробка соединительная КСК 16 N 4	1-19	Р3-Ц-Х-18	0,5		КВВГЭ	4х1,0	4			
1-20	Термометр ТП2	То же	1-20	Р3-Ц-Х-18	0,5		КВВГЭ	4х1,0	2			
1-21	Термометр ТП3	"	1-21	Р3-Ц-Х-18	0,5		КВВГЭ	4х1,0	2			
1-22	Термометр ТП4	"	1-22	Р3-Ц-Х-18	0,5		КВВГЭ	4х1,0	3			
1-23	Термометр ТП5	"	1-23	Р3-Ц-Х-18	0,5		КВВГЭ	4х1,0	3			
1-24	Коробка соединительная КСК 16 N 4	Шкаф управления ШУ2-УКАС-АМ					КВВГЭ	14х1,0	17			
1-25	Термометр ТП6	Коробка соединительная КСК 16 N 5	1-25	Р3-Ц-Х-18	0,5		КВВГЭ	4х1,0	5			
1-26	Термометр ТП7	То же	1-26	Р3-Ц-Х-18	0,5		КВВГЭ	4х1,0	4			
1-27	Термометр ТП8	Коробка соединительная КСК 16 N 5	1-27	Р3-Ц-Х-18	0,5		КВВГЭ	4х1,0	2			
1-28	Термометр ТП9	То же	1-28	Р3-Ц-Х-18	0,5		КВВГЭ	4х1,0	5			
1-29	Коробка соединительная КСК 16 N 5	Шкаф управления ШУ2-УКАС-АМ					КВВГЭ	10х1,0	21			

Инв. № подл. | Подп. и дата | Взам. инв. №

Привязан

Инв. №

N 9328/3

66

ТП 904-1-66.86		АТХ-66	
Компрессорная станция ЧК-250/40 с обдувкой воздуха		Стадия	Лист	Листов
		Р	66	
Журнал кабельных проводок (начало)		ГИПРОСТРОЙДОРМАШ г. Ростов-на-Дону	
ГИП	Леонов		
Нач.отд.	Христофоров		
Гл.спец.	Фукс		
Н.контр.	Золотарева		
Рук.гр.	Седых		
Ст.инж.	Таболина		
Техник	Гайворонский		

Маркировка кабеля	Трасса		Проходы через:				Кабель					
			Трубы			Ящики протяжные	По проекту			Проложено		
	Начало	Конец	Маркировка	Усл. проход мм	Длина м		Марка напряжение	Кол. число жил и сечение	Длина +6% м	Марка напряжение	Кол. число жил и сечение	Длина м
1-30	Задвижка нагнетания ДЗН	Шкаф управления ШУ2-УКАС-АМ					АКВВГ	5×2,5	19			
1-31	То же	Шкаф управления ШУ1-УКАС-АМ					КВВГЭ	7×1,0	60			
1-32	Противопомпажный клапан ДПК	Коробка соединительная КСК 16 №6	1-32	РЗ-Ц-Х-18	2		КВВГЭ	7×1,0	11			
1-33	Дроссельная заслонка ДДЗ	То же	1-33	РЗ-Ц-Х-18	2		КВВГЭ	10×1,0	4			
1-34	Коробка соединительная КСК16 №6	Шкаф управления ШУ1-УКАС-АМ					КВВГЭ	14×1,0	50			
1-35	Кнопочный пост управления SB11	Коробка соединительная КСК32№7	1-35	РЗ-Ц-Х-18	1		АКВВГ	4×2,5	1,5			
1-36	Вентиль слива холодной воды УА1	То же	1-36	РЗ-Ц-Х-18	1		АКВВГ	4×2,5	4			
1-37	Задвижка холодной воды №1 ДЗВ1	Коробка соединительная КСК32№7	1-37	РЗ-Ц-Х-25	1		АКВВГ	14×2,5	8			
1-38	Задвижка холодной воды №2 ДЗВ2	То же	1-38	РЗ-Ц-Х-25	1		АКВВГ	14×2,5	8			
1-39	Коробка соединительная КСК32№7	Шкаф управления ШУ2-УКАС-АМ					АКВВГ	7×2,5	11			
1-40	То же	Шкаф управления ШУ1-УКАС-АМ					КВВГЭ	4×1,0	56			
1-41	"	То же					АКВВГ	5×2,5	56			
1-42	Манометр ПДД1	Шкаф управления ШУ2-УКАС-АМ					КВВГЭ	5×1,0	15			
1-43	Манометр ПДД2	То же					КВВГЭ	5×1,0	19			
1-44	Датчик давления на фильтре SP6	"					АКВВГ	4×2,5	15			
1-45	Датчик температуры п.3а-1	Щит оператора					КВВГЭ	4×1,0	68			
1-46	Датчик температуры п.3а-2	То же					КВВГЭ	4×1,0	68			
1-47	Термометр п.2	"					КВВГ	4×1,0	76			
1-48	Электромагнит УА6.1	Шкаф управления ШУ2-УКАС-АМ	1-48	РЗ Ц-Х-18	2		АКВВГ	4×2,5	24			
1-49	Указатель уровня РДУ	Коробка соединительная КСК 8 №8					КВВГЭ	4×1,0	3			
1-50	Шкаф управления ШУ1-УКАС-АМ	То же					КВВГЭ	5×1,0	68			
1-51	Коробка соединительная КСК 8 №8	Коробка соединительная КСК16 №9					КВВГЭ	4×1,0	2			
1-52	Вентиль подачи горячей воды УА2	То же	1-52	РЗ-Ц-Х-25	1		АКВВГ	10×2,5	3			
1-53	Вентиль слива горячей воды УА3	"	1-53	РЗ-Ц-Х-18	1		АКВВГ	7×2,5	3			
1-54	Вентиль подачи холодной воды УА4	"	1-54	РЗ-Ц-Х-18	1		АКВВГ	4×2,5	3			

№ 9328/3

67

ТП 904-1-66.86 АТХ-67

Компрессорная станция 4К-250 АО с осушкой воздуха

ГИП	Леонов		2.1380
Нач.отд.	Христофоров		
Гл.спец.	Фукс		
Н.контр.	Золотарева		
Рук.гр.	Седых		
Ст.инж.	Таболина		

привязан

Журнал кабельных проводок (продолжение)

Стадия	Лист	Листов
Р	67	

ГИПРОСТРОЙДОРМАШ г. Ростов-на-Дону

Альбом 3

Типовой проект 904-1-66.86

Маркировка кабеля	Трасса: Начало	Трасса: Конец	Проходы через: Трубы: Маркировка	Трубы: Усл. проход мм	Трубы: Длина м	Ящики протяжные	Кабель: По проекту: Марка, напряжение	Кол. число жил и сечение	Длина +6% м	Кабель: Проложено: Марка, напряжение	Кол. число жил и сечение	Длина м
1-55	Вентиль слива холодной воды УА5	Коробка соединительная КСК 16 N9	1-55	Рз-Ц-Х-18	1		АКВВГ	4х2.5	3			
1-56	Шкаф управления ШУ1-УКАС-АМ	То же					АКВВГ	4х2.5	70			
1-57	Вентиль ВП1	Коробка соединительная КСК16 N10	1-57	Рз-Ц-Х-18	1		АКВВГ	4х2.5	5			
1-58	Вентиль ВП2	То же	1-58	Рз-Ц-Х-18	1		АКВВГ	4х2.5	3			
1-59	Коробка соединительная КСК15 N10	Шкаф управления ШУ1-УКАС-АМ					АКВВГ	4х2.5	56			
1-60	Датчик РВД	Шкаф управления ШУ2-УКАС-АМ					КВВГЭ	4х1.0	25			
1-61	Щит оператора	Шкаф управления ШУ2-УКАС-АМ					АКВВГ	5х2.5	58			
1-62	Коробка КСК-16 N6	Выключатель конечный ВО35-1	1-62	Рз-Ц-Х-18	2		КВВГЭ	4х1.0	4			
1-63	Тиристорное возбудительное устройство ТВУ	Шкаф управления ШУ2-УКАС-АМ					АКВВГ	10х2.5	32			
1-64	Шкаф управления ШУ2-УКАС-АМ	КРУ, камера N9					АКВВГ	4х2.5	54			
1-65	То же	КРУ, камера N15					АКВВГ	4х2.5	61			
1-66	"	КРУ, камера N15					АКВВГ	4х2.5	61			
1-67	Шкаф управления ШУ2-УКАС-АМ	КРУ, камера N15					АКВВГ	7х2.5	61			
1-68	Шкаф управления ШУ1-УКАС-АМ	То же					КВВГЭ	7х1.0	40			
1-71	Шкаф управления ШУ1-УКАС-АМ	Шкаф управления ШУ2-УКАС-АМ					КВВГЭ	27х1.0	57			
1-72	То же	То же					КВВГЭ	27х1.0	57			
1-73	"	"					КВВГЭ	27х1.0	57			
1-74	"	"					АКВВГ	37х2.5	55			
1-75	"	Шкаф управления ШУ1-УКАС-АМ компрессора N2					КВВГЭ	14х1.0	4			
1-76	Вентиль ВП3	Коробка КСК 16 N10	1-75	Рз-Ц-Х-18	1		АКВВГ	4х2.5	10			
1-77	Вентиль УА7.1	То же	1-77	Рз-Ц-Х-18	2		АКВВГ	4х2.5	22			
2-1	Колодка термометров Т1...Т9, Т13	Компрессор N2 Коробка соединительная КСК32 N1	2-1	Рз-Ц-Х-25	0.5		КВВГЭ	27х1.0	1			
2-2	Термометр Т10	То же					КВВГЭ	4х1.0	3			
2-3	Термометр Т11	"					КВВГЭ	4х1.0	4			
2-4	Термометр Т12	"					КВВГЭ	4х1.0	4			
2-5	Коробка соединительная КСК32N1	Шкаф управления ШУ2-УКАС-АМ					КВВГЭ	37х1.0	20			
2-6	Термометр ТВ1	Коробка соединительная КСК32 N2					КВВГЭ	4х1.0	6			
2-7	Термометр ТВ2	Коробка соединительная КСК32N2					КВВГЭ	4х1.0	6			

Инв. № подл. | Подпись и дата | Взам. инв. №

N 9328/3

Привязан

Инв. №

ГИП	Леонов	
Нач. отд.	Христофоров	
Гл. спец.	Фукс	
Н. контр.	Золотарева	
Рук. гр.	Седых	
Ст. инж.	Таболина	
Техник	Гайдарочкин	

ТП 904-1-66.86 АТХ-68

Компрессорная станция УК-250/40 с осушкой воздуха

Стадия	Лист	Листов
Р	68	

Журнал кабельных проводок (продолжение)

ГИПРОСПЕЦНЕФТЕМАШ г. Ростов-на-Дону

Маркировка кабеля	Трасса		Проходы через:				Кабель					
			Трубы			Ящики протяжные	По проекту			Проложено		
	Начало	Конец	Маркировка	Усл. проход мм	Длина м		Марка напряжение	Кол. число жил и сечение	Длина +6% м	Марка напряжение	Кол. число жил и сечение	Длина м
2-8	Термометр ТВ3	Коробка соединительная КСК 32 N2					КВВГЭ	4х1.0	5			
2-9	Термометр ТВ4	То же					КВВГЭ	4х1.0	5			
2-10	Термометр ТВ5	"					КВВГЭ	4х1.0	2			
2-11	Термометр ТВ6	"					КВВГЭ	4х1.0	8			
2-12	Коробка соединительная КСК 32 N2	Шкаф управления ШУ2-УКАС-АМ					КВВГЭ	19х1.0	16			
2-13	Термометр ТМ1	Коробка соединительная КСК 32 N3	2-13	Р3-Ц-Х-18	1,5		КВВГЭ	4х1.0	5			
2-14	Термометр ТМ2	То же	2-14	Р3-Ц-Х-18	0,5		КВВГЭ	4х1.0	5			
2-15	Термометр ТМ4	"					КВВГЭ	4х1.0	1			
2-16	Термометр ТВ8	"	2-16	Р3-Ц-Х-18	1		КВВГЭ	4х1.0	12			
2-17	Термометр ТВ7	"	2-17	Р3-Ц-Х-18	1		КВВГЭ	4х1.0	17			
2-18	Коробка соединительная КСК 32 N3	Щкаф управления ШУ2-УКАС-АМ					КВВГЭ	14х1.0	18			
2-19	Термометр ТП1	Коробка соединительная КСК 16 N4	2-19	Р3-Ц-Х-18	0,5		КВВГЭ	4х1.0	4			
2-20	Термометр ТП2	То же	2-20	Р3-Ц-Х-18	0,5		КВВГЭ	4х1.0	2			
2-21	Термометр ТП3	"	2-21	Р3-Ц-Х-18	0,5		КВВГЭ	4х1.0	2			
2-22	Термометр ТП4	"	2-22	Р3-Ц-Х-18	0,5		КВВГЭ	4х1.0	3			
2-23	Термометр ТП5	"	2-23	Р3-Ц-Х-18	0,5		КВВГЭ	4х1.0	3			
2-24	Коробка соединительная КСК 16 N4	Шкаф управления ШУ2-УКАС-АМ					КВВГЭ	14х1.0	17			
2-25	Термометр ТП6	Коробка соединительная КСК 16 N5	2-25	Р3-Ц-Х-18	0,5		КВВГЭ	4х1.0	5			

Маркировка кабеля	Трасса		Проходы через:				Кабель					
			Трубы			Ящики протяжные	По проекту			Проложено		
	Начало	Конец	Маркировка	Усл. проход мм	Длина м		Марка напряжение	Кол. число жил и сечение	Длина +6% м	Марка напряжение	Кол. число жил и сечения	Длина м
2-26	Термометр ТП7	Коробка соединительная КСК 16 N5	2-26	Р3-Ц-Х-18	0,5		КВВГЭ	4х1.0	4			
2-27	Термометр ТП8	То же	2-27	Р3-Ц-Х-18	0,5		КВВГЭ	4х1.0	2			
2-28	Термометр ТП9	"	2-28	Р3-Ц-Х-18	0,5		КВВГЭ	4х1.0	5			
2-29	Коробка соединительная КСК 16 N5	Шкаф управления ШУ2-УКАС-АМ					КВВГЭ	10х1.0	21			
2-30	Задвижка нагнетания ДЗН	То же					АКВВГ	5х2.5	19			
2-31	То же	Шкаф управления ШУ1-УКАС-АМ					КВВГЭ	7х1.0	55			
2-32	Противопомпажный клапан ДПК	Коробка соединительная КСК 16 N6	2-32	Р3-Ц-Х-18	2		КВВГЭ	7х1.0	11			
2-33	Дроссельная заслонка ДДЗ	То же	2-33	Р3-Ц-Х-18	2		КВВГЭ	10х1.0	4			
2-34	Коробка соединительная КСК 16 N6	Шкаф управления ШУ1-УКАС-АМ					КВВГЭ	14х1.0	45			
2-35	Кнопочный пост управления SB1.1	Коробка соединительная КСК-32 N7	2-35	Р3-Ц-Х-18	1		АКВВГ	4х2.5	1.5			

N 9328/3

69

Привязан

Инв. №

ГИП	Леонов		2138
Нач.отд.	Христофоров		
Гл.спец.	Фукс		
Н.контр.	Золотарева		
Рук.гр.	Седых		
Ст.инж.	Гаврилина		

ТП 904-1-66.86 АТХ-69

Компрессорная станция УК-25АО с осушкой воздуха

Стадия	Лист	Листов
Р	69	

Журнал кабельных проводок (продолжение)

ГИПРОСТРОЙДОРМАШ г. Ростов-на-Дону

Маркировка кабеля	Трасса		Проходы через:				Кабель					
			Трубы			Ящики протяжные	По проекту			Проложено		
	Начало	Конец	Маркировка	Усл. проход мм	Длина м		Марка напряжение	Кол. число жил и сечение	Длина +6% м	Марка напряжение	Кол. число жил и сечение	Длина м
2-36	Вентиль слива холодной воды УА1	Коробка соединительная КСК 32 N 7	2-36	Р3-Ц-Х-18	1		АКВВГ	4×2,5	4			
2-37	Задвижка холодной воды N1 Д3В1	То же	2-37	Р3-Ц-Х-25	1		АКВВГ	14×2,5	8			
2-38	Задвижка холодной воды N2 Д3В2	"	2-38	Р3-Ц-Х-25	1		АКВВГ	14×2,5	8			
2-39	Коробка соединительная КСК 32 N 7	Шкаф управления ШУ2-УКАС-АМ					АКВВГ	7×2,5	11			
2-40	То же	Шкаф управления ШУ1-УКАС-АМ					КВВГЭ	4×1,0	51			
							АКВВГ	5×2,5	51			
2-41	"	То же										
2-42	Манометр ПДД1	Шкаф управления ШУ2-УКАС-АМ					КВВГЭ	5×1,0	15			
2-43	Манометр ПДД2	То же					КВВГЭ	5×1,0	19			
2-44	Датчик давления на фильтре SPG	"					АКВВГ	4×2,5	15			
2-45	Датчик температуры п.3а-1	Щит оператора					КВВГЭ	4×1,0	62			
2-46	Датчик температуры п.3а-2	То же					КВВГЭ	4×1,0	62			
2-47	Термометр п.2	"					КВВГ	4×1,0	70			
2-48	Электромагнит УА6.1	Шкаф управления ШУ2-УКАС-АМ	2-48	Р3-Ц-Х-18	2		АКВВГ	4×2,5	24			
2-49	Указатель уровня РДУ	Коробка соединительная КСК 8 N 8					КВВГЭ	4×1,0	3			
2-50	Шкаф управления ШУ1-УКАС-АМ	То же					КВВГЭ	5×1,0	63			
2-51	Коробка соединительная КСК 8 N 8	Коробка соединительная КСК 16 N 9					КВВГЭ	4×1,0	2			
2-52	Вентиль подачи горячей воды УА2	Коробка соединительная КСК 16 N 9	2-52	Р3-Ц-Х-25	1		АКВВГ	10×2,5	3			
2-53	Вентиль слива горячей воды УА3	То же	2-53	Р3-Ц-Х-18	1		АКВВГ	7×2,5	3			
2-54	Вентиль подачи холодной воды УА4	"	2-54	Р3-Ц-Х-18	1		АКВВГ	4×2,5	3			
2-55	Вентиль слива холодной воды УА5	"	2-55	Р3-Ц-Х-18	1		АКВВГ	4×2,5	3			
2-56	Шкаф управления ШУ1-УКАС-АМ	Коробка соединительная КСК 16 N 9					АКВВГ	4×2,5	65			
2-57	Вентиль ВП1	Коробка соединительная КСК 16 N 10	2-57	Р3-Ц-Х-18	1		АКВВГ	4×2,5	5			
2-58	Вентиль ВП2	То же	2-58	Р3-Ц-Х-18	1		АКВВГ	4×2,5	3			
2-59	Коробка соединительная КСК 16 N 10	Шкаф управления ШУ1-УКАС-АМ					АКВВГ	4×2,5	51			
2-60	Датчик РВД	Шкаф управления ШУ2-УКАС-АМ					КВВГЭ	4×1,0	25			
							АКВВГ	5×2,5	53			
2-61	Щит оператора	Шкаф ШУ2-УКАС-АМ										
2-62	Коробка КСК-16 N 6	Выключатель ВО35-1	2-62	Р3-Ц-Х-18	2		КВВГЭ	4×1,0	4			
2-63	Тиристорное возбудительное устройство ТВУ	Шкаф управления ШУ2-УКАС-АМ					АКВВГ	10×2,5	32			

N 9328/3

70

Привязан

Инв. №

ГИП	Леонов		01.80
Нач.отд.	Христофоров		
Гл.спец.	Фукс		
Н.контр.	Залетарева		
Рук.гр.	Седых		
Ст.инж.	Гавелина		
Техник	Гавельянский		

ТП 904-1-66.86 АТХ-70

Компрессорная станция УК-250АО с осушкой воздуха

Стадия	Лист	Листов
Р	70	

Журнал кабельных проводок (продолжение)

ГИПРОСПЕЦИДОРМАШ г. Ростов-на-Дону

Альбом 3

Типовой проект 904-1-66.86

Маркировка кабеля	Трасса: Начало	Трасса: Конец	Проходы через: Трубы: Маркировка	Трубы: Усл. проход мм	Трубы: Длина м	Ящики протяжные	Кабель: По проекту: Марка напряжения	По проекту: Кол. число жил и сечение	По проекту: Длина +6% м	Проложено: Марка напряжение	Проложено: Кол. число жили сечение	Проложено: Длина м
2-64	Шкаф управления ШУ2-УКАС-АМ	КРУ, камера 9					АКВВГ	4х2.5	50			
2-65	То же	КРУ, камера 4					АКВВГ	4х2.5	48			
2-66	"	КРУ, камера 4					АКВВГ	4х2.5	48			
2-67	"	То же					АКВВГ	7х2.5	48			
2-68	Шкаф управления ШУ1-УКАС-АМ	"					КВВГЭ	7х1.0	35			
2-71	Шкаф управления ШУ1-УКАС-АМ	Шкаф управления ШУ2-УКАС-АМ					КВВГЭ	27х1.0	52			
2-72	То же	То же					КВВГЭ	27х1.0	52			
2-73	"	"					КВВГЭ	27х1.0	52			
2-74	"	"					АКВВГ	37х2.5	50			
2-75	"	Шкаф управления ШУ1-УКАС-АМ Компрессора N3										
2-76	Вентиль ВП3	Коробка КСК 16 N10	2-76	Р3-Ц-Х-18	1		КВВГЭ	14х1.0	4			
2-77	Вентиль УА7.1	То же	2-77	Р3-Ц-Х-18	2		АКВВГ	4х2.5	10			
							АКВВГ	4х2.5	22			
3-1	Колодка термометров Т1÷Т9, Т13	Компрессор N3 Коробка соединительная КСК 32 N1	3-1	Р3-Ц-Х-25	0.5		КВВГЭ	27х1.0	1			
3-2	Термометр Т10	То же					КВВГЭ	4х1.0	3			
3-3	Термометр Т11	"					КВВГЭ	4х1.0	4			
3-4	Термометр Т12	"					КВВГЭ	4х1.0	4			
3-5	Коробка соединительная КСК 32 N1	Шкаф управления ШУ2-УКАС-АМ					КВВГЭ	37х1.0	20			
3-6	Термометр ТВ1	Коробка соединительная КСК 32 N2					КВВГЭ	4х1.0	6			
3-7	Термометр ТВ2	То же					КВВГЭ	4х1.0	6			
3-8	Термометр ТВ3	"					КВВГЭ	4х1.0	5			

Маркировка кабеля	Трасса: Начало	Трасса: Конец	Проходы через: Трубы: Маркировка	Трубы: Усл. проход мм	Трубы: Длина м	Ящики протяжные	Кабель: По проекту: Марка напряжения	По проекту: Кол. число жил и сечение	По проекту: Длина +6% м	Проложено: Марка напряжение	Проложено: Кол. число жили сечение	Проложено: Длина м
3-9	Термометр ТВ4	Коробка соединительная КСК 32 N2					КВВГЭ	4х1.0	5			
3-10	Термометр ТВ5	То же					КВВГЭ	4х1.0	2			
3-11	Термометр ТВ6	"					КВВГЭ	4х1.0	8			
3-12	Коробка соединительная КСК 32 N2	Шкаф управления ШУ2-УКАС-АМ					КВВГЭ	19х1.0	16			
3-13	Термометр ТМ1	Коробка соединительная КСК 32 N3	3-13	Р3-Ц-Х-18	1.5		КВВГЭ	4х1.0	5			
3-14	Термометр ТМ2	То же	3-14	Р3-Ц-Х-18	0.5		КВВГЭ	4х1.0	5			
3-15	Термометр ТМ4	"					КВВГЭ	4х1.0	1			
3-16	Термометр ТВ8	"	3-16	Р3-Ц-Х-18	1		КВВГЭ	4х1.0	12			
3-17	Термометр ТВ7	"	3-17	Р3-Ц-Х-18	1		КВВГЭ	4х1.0	17			
3-18	Коробка соединительная КСК 32 N3	Шкаф управления ШУ2-УКАС-АМ					КВВГЭ	14х1.0	18			
3-19	Термометр ТП1	Коробка соединительная КСК 16 N4	3-19	Р3-Ц-Х-18	0.5		КВВГЭ	4х1.0	4			
3-20	Термометр ТП2	То же	3-20	Р3-Ц-Х-18	0.5		КВВГЭ	4х1.0	2			

Инв. № подл. | Подп. и дата | Взам. инв. №

Привязан

Инв. №

N 9328/3

71

ТП 904-1-66.86 АТХ-71

Компрессорная станция 4К-250А0 с обушкой воздуха

			Стадия	Лист	Листов
ГИП	Леонов		Р	71	
Нач. отд.	Христофоров				
Гл. спец.	Фукс				
Н. контр.	Золоторева				
Рук. гр.	Седых				
Ст. инж.	Гаврилина				
Техник	Гайворонский				

Журнал кабельных проводок (продолжение).

ГИПРОСТРОЙДОРМАШ г. Ростов-на-Дону

Альбом 3

Типовой проект 904-1-66.86

Маркировка кабеля	Трасса: Начало	Трасса: Конец	Проходы через: Трубы: Маркировка	Трубы: Усл. проход мм	Трубы: Длина м	Ящики протяжные	Кабель по проекту: Марка напряжение	Кол. число жил и сечение	Длина +6% м	Кабель проложено: Марка напряжение	Кол. число жил и сечение	Длина м
3-21	Термометр ТП3	Коробка соединительная КСК16N4	3-21	Р3-Ц-Х-18	0,5		КВВГЭ	4х1.0	2			
3-22	Термометр ТП4	То же	3-22	Р3-Ц-Х-18	0,5		КВВГЭ	4х1.0	3			
3-23	Термометр ТП5	"	3-23	Р3-Ц-Х-18	0,5		КВВГЭ	4х1.0	3			
3-24	Коробка соединительная КСК16N4	Шкаф управления ШУ2-УКАС-АМ					КВВГЭ	14х1.0	17			
3-25	Термометр ТП6	Коробка соединительная КСК16N5	3-25	Р3-Ц-Х-18	0,5		КВВГЭ	4х1.0	5			
3-26	Термометр ТП7	То же	3-26	Р3-Ц-Х-18	0,5		КВВГЭ	4х1.0	4			
3-27	Термометр ТП8	"	3-27	Р3-Ц-Х-18	0,5		КВВГЭ	4х1.0	2			
3-28	Термометр ТП9	"	3-28	Р3-Ц-Х-18	0,5		КВВГЭ	4х1.0	5			
3-29	Коробка соединительная КСК16N5	Шкаф управления ШУ2-УКАС-АМ					КВВГЭ	10х1.0	21			
3-30	Задвижка нагнетания	То же					АКВВГ	5х2.5	19			
3-31	То же	Шкаф управления ШУ1-УКАС-АМ					КВВГЭ	7х1.0	50			
3-32	Противопомпажный клапан ДПК	Коробка соединительная КСК16N6	3-32	Р3-Ц-Х-18	2		КВВГЭ	7х1.0	11			
3-33	Дроссельная заслонка ДД3	То же	3-33	Р3-Ц-Х-18	2		КВВГЭ	10х1.0	4			
3-34	Коробка соединительная КСК16N6	Шкаф управления ШУ1-УКАС-АМ					КВВГЭ	14х1.0	40			
3-35	Кнопочный пост управления SB1.1.	Коробка соединительная КСК32N7	3-35	Р3-Ц-Х-18	1		АКВВГ	4х2.5	1,5			
3-36	Вентиль слива холодной воды УА1	То же	3-36	Р3-Ц-Х-18	1		АКВВГ	4х2.5	4			

Маркировка кабеля	Трасса: Начало	Трасса: Конец	Проходы через: Трубы: Маркировка	Трубы: Усл. проход мм	Трубы: Длина м	Ящики протяжные	Кабель по проекту: Марка напряжение	Кол. число жил и сечение	Длина +6% м	Кабель проложено: Марка напряжение	Кол. число жил и сечение	Длина м
3-37	Задвижка холодной воды N1 Д3В1	Коробка соединительная КСК32N7	3-37	Р3-Ц-Х-25	1		АКВВГ	14х2.5	8			
3-38	Задвижка холодной воды N2 Д3В2	То же	3-38	Р3-Ц-Х-25	1		АКВВГ	14х2.5	8			
3-39	Коробка соединительная КСК32N7	Шкаф управления ШУ2-УКАС-АМ					АКВВГ	7х2.5	11			
3-40	То же	Шкаф управления ШУ1 УКАС-АМ					КВВГЭ АКВВГ	4х1.0 5х2.5	46 46			
3-41	"	То же					КВВГЭ	5х1.0	15			
3-42	Манометр ПДД1	Шкаф управления ШУ2-УКАС-АМ					КВВГЭ	5х1.0	19			
3-43	Манометр ПДД2	То же					АКВВГ	4х2.5	15			
3-44	Датчик давления на фильтре SP6	"					КВВГЭ	4х1.0	56			
3-45	Датчик температуры п.3а-1	Щит оператора					КВВГЭ	4х1.0	56			
3-46	Датчик температуры п.3а-2	То же					КВВГЭ	4х1.0	64			
3-47	Термометр п.2	"					КВВГ	4х1.0	64			

Инв. № подл. | Подп. и дата | Взам. инв. №

Привязан

Инв. №

№ 9328/3

72

ТП 904-1-66.86 АТХ-72

Компрессорная станция УК-250/40 с осушкой воздуха

ГИП	Леонов		21386
Нач.отд.	Христофоров		
Гл.спец.	Фукс		
Н.контр.	Золоторева		
Рук.гр.	Седых		
Ст.инж.	Таболина		
Техник	Гайдовенский		

Стадия	Лист	Листов
Р	72	

Журнал кабельных проводок (продолжение)

ГИПРОСТРОЙДОРМАШ г. Ростов-на-Дону

Альбом 3

Типовой проект 904-1-66.86

Маркировка кабеля	Трасса: Начало	Трасса: Конец	Проходы через: Трубы: Маркировка	Трубы: Усл. проход мм	Трубы: Длина м	Ящики протяжные	Кабель: По проекту: Марка напряжение	Кол. число жил и сечение	Длина +6% м	Проложено: Марка напряжение	Кол. число жил и сечение	Длина м
3-48	Электромагнит УА6.1	Шкаф управления ШУ2-УКАС-АМ	3-48	Р3-Ц-Х-18	2		АКВВГ	4х2,5	24			
3-49	Указатель уровня РДУ	Коробка соединительная КСК 8 N 8					КВВГЭ	4х1,0	3			
3-50	Шкаф управления ШУ1-УКАС-АМ	То же					КВВГЭ	5х1,0	58			
3-51	Коробка соединительная КСК 8 N 8	Коробка соединительная КСК 16 N 9					КВВГЭ	4х1,0	2			
3-52	Вентиль подачи горячей воды УА2	То же	3-52	Р3-Ц-Х-25	1		АКВВГ	10х2,5	3			
3-53	Вентиль слива горячей воды УА3	"	3-53	Р3-Ц-Х-18	1		АКВВГ	7х2,5	3			
3-54	Вентиль подачи холодной воды УА4	"	3-54	Р3-Ц-Х-18	1		АКВВГ	4х2,5	3			
3-55	Вентиль слива холодной воды УА5	"	3-55	Р3-Ц-Х-18	1		АКВВГ	4х2,5	3			
3-56	Шкаф управления ШУ1-УКАС-АМ	"					АКВВГ	4х2,5	60			
3-57	Вентиль ВП1	Коробка соединительная КСК16N10	3-57	Р3-Ц-Х-18	1		АКВВГ	4х2,5	5			
3-58	Вентиль ВП2	То же	3-58	Р3-Ц-Х-18	1		АКВВГ	4х2,5	3			
3-59	Коробка соединительная КСК16N10	Шкаф управления ШУ1-УКАС-АМ					АКВВГ	4х2,5	46			
3-60	Датчик РВ8	Шкаф управления ШУ2-УКАС-АМ					КВВГЭ	4х1,0	25			
3-61	Щит оператора	Шкаф управления ШУ2-УКАС-АМ					АКВВГ	5х2,5	47			
3-62	Коробка КСК-16 N 6	Выключатель ВО35-1	3-62	Р3-Ц-Х-18	2		КВВГЭ	4х1,0	4			
3-63	Тиристорное возбудительное устройство ТВУ	Шкаф управления ШУ2-УКАС-АМ					АКВВГ	10х2,5	32			
3-64	Шкаф управления ШУ2-УКАС-АМ	КРУ, Камера №12					АКВВГ	4х2,5	44			
3-65	То же	КРУ, камера 16					АКВВГ	4х2,5	50			
3-66	"	То же					АКВВГ	4х2,5	50			
3-67	"	"					АКВВГ	7х2,5	50			
3-68	Шкаф управления ШУ1-УКАС-АМ	"					КВВГЭ	7х1,0	42			
3-71	Шкаф управления ШУ1-УКАС-АМ	Шкаф управления ШУ2-УКАС-АМ					КВВГЭ	27х1,0	47			
3-72	То же	То же					КВВГЭ	27х1,0	47			
3-73	"	"					КВВГЭ	27х1,0	47			
3-74	"	"					АКВВГ	37х2,5	45			
3-75	Шкаф управления ШУ1-УКАС-АМ компрессора N 3	Шкаф управления ШУ1-УКАС-АМ компрессора N 4					КВВГЭ	14х1,0	4			
3-76	Вентиль ВП3	Коробка КСК16 N 10	3-76	Р3-Ц-Х-18	1		АКВВГ	4х2,5	10			
3-77	Вентиль УА7.1	То же	3-77	Р3-Ц-Х-18	2		АКВВГ	4х2,5	22			
4-1	Колодка термометров Т1÷Т9, Т13	Компрессор N 4 Коробка соединительная КСК 32 N 1	4-1	Р3-Ц-Х-25	0,5		КВВГЭ	27х1,0	1			
4-2	Термометр Т-10	То же					КВВГЭ	4х1,0	3			

Инв. № подл. | Подп. и дата | Взам. инв. №

Привязан

Инв. №

N 9328/3

73

ТП 904-1-66.86 АТХ-73			
Компрессорная станция 4К-250А0 с осушкой воздуха			
	Стадия	Лист	Листов
	Р	73	
Журнал кабельных проводок (продолжение)	ГИПРОСТРОЙДОРМАШ г. Ростов-на-Дону		

ГИП	Леонов	
Нач.отд.	Христофоров	
Гл.спец.	Фукс	
Н.контр.	Золотарева	
Рук.гр.	Седых	
Ст.инж.	Таболина	
Техник	Гайворонский	

Маркировка кабеля	Трасса: Начало	Трасса: Конец	Проходы через: Трубы: Маркировка	Трубы: Усл. проход мм	Трубы: Длина м	Ящики протяжные	Кабель: По проекту: Марка, напряжение	Кол. число жил и сечение	Длина +6% м	Проложено: Марка, напряжение	Кол. число жил и сечение	Длина м
Ч-3	Термометр ТП1	Коробка соединительная КСК32N1										
Ч-4	Термометр ТП2	То же					КВВГЭ	4х1,0	4			
Ч-5	Коробка соединительная КСК32N1	Шкаф управления ШУ2-УКАС-АМ					КВВГЭ	37х1,0	20			
Ч-6	Термометр ТВ1	Коробка соединительная КСК32N2					КВВГЭ	4х1,0	6			
Ч-7	Термометр ТВ2	То же					КВВГЭ	4х1,0	6			
Ч-8	Термометр ТВ3	"					КВВГЭ	4х1,0	5			
Ч-9	Термометр ТВ4	"					КВВГЭ	4х1,0	5			
Ч-10	Термометр ТВ5	"					КВВГЭ	4х1,0	2			
Ч-11	Термометр ТВ6	"					КВВГЭ	4х1,0	8			
Ч-12	Коробка соединительная КСК32N2	Шкаф управления ШУ2-УКАС-АМ					КВВГЭ	19х1,0	16			
Ч-13	Термометр ТМ1	Коробка соединительная КСК32N3	Ч-13	РЗ-Ц-Х-18	1,5		КВВГЭ	4х1,0	5			
Ч-14	Термометр ТМ2	То же	Ч-14	РЗ-Ц-Х-18	0,5		КВВГЭ	4х1,0	5			
Ч-15	Термометр ТМ4	"					КВВГЭ	4х1,0	1			
Ч-16	Термометр ТВ8	"	Ч-16	РЗ-Ц-Х-18	1		КВВГЭ	4х1,0	12			
Ч-17	Термометр ТВ7	"	Ч-17	РЗ-Ц-Х-18	1		КВВГЭ	4х1,0	17			
Ч-18	Коробка соединительная КСК32N3	Шкаф управления ШУ2-УКАС-АМ					КВВГЭ	14х1,0	18			
Ч-19	Термометр ТП1	Коробка соединительная КСК16N4	Ч-19	РЗ-Ц-Х-18	0,5		КВВГЭ	4х1,0	4			
Ч-20	Термометр ТП2	То же	Ч-20	РЗ-Ц-Х-18	0,5		КВВГЭ	4х1,0	2			

Маркировка кабеля	Трасса: Начало	Трасса: Конец	Проходы через: Трубы: Маркировка	Трубы: Усл. проход мм	Трубы: Длина м	Ящики протяжные	Кабель: По проекту: Марка, напряжение	Кол. число жил и сечение	Длина +6% м	Проложено: Марка, напряжение	Кол. число жил и сечение	Длина м
Ч-21	Термометр ТП3	Коробка соединительная КСК16N4	Ч-21	РЗ-Ц-Х-18	0,5		КВВГЭ	4х1,0	2			
Ч-22	Термометр ТП4	То же	Ч-22	РЗ-Ц-Х-18	0,5		КВВГЭ	4х1,0	3			
Ч-23	Термометр ТП5	"	Ч-23	РЗ-Ц-Х-18	0,5		КВВГЭ	4х1,0	3			
Ч-24	Коробка соединительная КСК16N4	Шкаф управления ШУ2-УКАС-АМ					КВВГЭ	14х1,0	17			
Ч-25	Термометр ТП6	Коробка соединительная КСК16N5	Ч-25	РЗ-Ц-Х-18	0,5		КВВГЭ	4х1,0	5			
Ч-26	Термометр ТП7	То же	Ч-26	РЗ-Ц-Х-18	0,5		КВВГЭ	4х1,0	4			
Ч-27	Термометр ТП8	"	Ч-27	РЗ-Ц-Х-18	0,5		КВВГЭ	4х1,0	2			
Ч-28	Термометр ТП9	"	Ч-28	РЗ-Ц-Х-18	0,5		КВВГЭ	4х1,0	5			
Ч-29	Коробка соединительная КСК16N5	Шкаф управления ШУ2-УКАС-АМ					КВВГЭ	10х1,0	21			
Ч-30	Задвижка нагнетания	То же					АКВВГ	5х2,5	19			
Ч-31	То же	Шкаф управления ШУ1-УКАС-АМ					КВВГЭ	7х1,0	45			
Ч-32	Противопожарный клапан ДПК	Коробка соединительная КСК16N6	Ч-32	РЗ-Ц-Х-18	2		КВВГЭ	7х1,0	11			

Типовой проект 904-1-66.86

Инв.№ подл. | Подп. и дата | Взам. инв.№

Привязан

Инв.№

N 9328/3

74

ТП 904-1-66.86			АТХ-74
Компрессорная станция 4К-250 АО с осушкой воздуха			
		Стадия	Лист	Листов
		Р	74	
Журнал кабельных проводок (продолжение)		ГИПРОСТРОЙДОРМАШ г. Ростов-на-Дону	
ГИП	Леонов		12.86
Нач.отд.	Христофоров		
Гл.спец.	Фукс		
Н.контр.	Золоторева		
Рук.гр.	Седых		
Ст.инж.	Тавелина		

Маркировка кабеля	Трасса		Проходы через: Трубы			Ящики протяжные	Кабель: По проекту			Проложено		
	Начало	Конец	Маркировка	Усл. проход мм	Длина м		Марка, напряжение	Кол., число жил и сечение	Длина +6% м	Марка, напряжение	Кол., число жил и сечение	Длина м
Ч-33	Дроссельная заслонка ДД3	Коробка соединительная КСК16 N6	Ч-33	РЗ-Ц-Х-18	2		КВВГЭ	10х1,0	4			
Ч-34	Коробка соединительная КСК16 N6	Шкаф управления ШУ1-УКАС-АМ					КВВГЭ	14х1,0	35			
Ч-35	Кнопочный пост управления SB1.1	Коробка соединительная КСК32 N7	Ч-35	РЗ-Ц-Х-18	1		АКВВГ	Ч×2,5	1,5			
Ч-36	Вентиль слива холодной воды УА1	То же	Ч-36	РЗ-Ц-Х-18	1		АКВВГ	Ч×2,5	Ч			
Ч-37	Задвижка холодной воды N1 ДЗВ1	"	Ч-37	РЗ-Ц-Х-25	1		АКВВГ	14х2,5	8			
Ч-38	Задвижка холодной воды N2 ДЗВ2	"	Ч-38	РЗ-Ц-Х-25	1		АКВВГ	14х2,5	8			
Ч-39	Коробка соединительная КСК32 N7	Шкаф управления ШУ2-УКАС-АМ					АКВВГ	7х2,5	11			
Ч-40	То же	Шкаф управления ШУ1-УКАС-АМ					КВВГЭ	Ч×1,0	Ч1			
Ч-41	"	То же					АКВВГ	5х2,5	Ч1			
Ч-42	Манометр ПДД1	Шкаф управления ШУ2-УКАС-АМ					КВВГЭ	5х1,0	15			
Ч-43	Манометр ПДД2	То же					КВВГЭ	5х1,0	19			
Ч-44	Датчик давления на фильтре SP6	"					АКВВГ	Ч×2,5	15			
Ч-45	Датчик температуры п.3а-1	Щит оператора					КВВГЭ	Ч×1,0	50			
Ч-46	Датчик температуры п.3а-2	То же					КВВГЭ	Ч×1,0	50			
Ч-47	Термометр п.2	"					КВВГ	Ч×1,0	58			
Ч-48	Электромагнит УА6.1	Шкаф управления ШУ2-УКАС-АМ	Ч-48	РЗ-Ц-Х-18	2		АКВВГ	Ч×2,5	24			
Ч-49	Указатель уровня РДУ	Коробка соединительная КСК8 N8					КВВГЭ	Ч×1,0	3			
Ч-50	Шкаф управления ШУ1-УКАС-АМ	То же					КВВГЭ	5х1,0	53			
Ч-51	Коробка соединительная КСК8 N8	Коробка соединительная КСК16 N9					КВВГЭ	Ч×1,0	2			
Ч-52	Вентиль подачи горячей воды УА2	То же	Ч-52	РЗ-Ц-Х-25	1		АКВВГ	10х2,5	3			
Ч-53	Вентиль слива горячей воды УА3	"	Ч-53	РЗ-Ц-Х-18	1		АКВВГ	7х2,5	3			
Ч-54	Вентиль подачи холодной воды УА4	"	Ч-54	РЗ-Ц-Х-18	1		АКВВГ	Ч×2,5	3			
Ч-55	Вентиль слива холодной воды УА5	"	Ч-55	РЗ-Ц-Х-18	1		АКВВГ	Ч×2,5	3			
Ч-56	Шкаф управления ШУ1-УКАС-АМ	Коробка соединительная КСК16 N9					АКВВГ	Ч×2,5	55			
Ч-57	Вентиль ВП1	Коробка соединительная КСК16 N10	Ч-57	РЗ-Ц-Х-18	1		АКВВГ	Ч×2,5	5			

N 9328/3

75

привязан

ГИП	Леонов		21.88
Нач.отд.	Христофоров		
Гл.спец.	Фукс		
Н.контр.	Золотарева		
Рук.гр.	Седых		
Ст. инж.	Габолина		

ТП 904-1-66.86 АТХ-75

Компрессорная станция 4К-250 АО с осушкой воздуха

Стадия	Лист	Листов
Р	75	

Журнал кабельных проводок (продолжение)

ГИПРОСТРОЙДОРМАШ г. Ростов-на-Дону

Маркировка кабеля	Трасса		Проходы через:				Кабель					
			Трубы			Ящики проходные	По проекту			Проложено		
	Начало	Конец	Маркировка	Усл. проход мм	Длина м		Марка, напряжение	Кол., число жил и сечение	Длина +6% м	Марка, напряжение	Кол., число жил и сечение	Длина м
Ч-58	Вентиль ВП2	Коробка соединительная КСК16N10	Ч-58	РЗ-Ч-Х-18	1		АКВВГ	4х2,5	3			
Ч-59	Коробка соединительная КСК16N10	Шкаф управления ШУ1-УКАС-АМ					АКВВГ	4х2,5	41			
Ч-60	Датчик РВД	Шкаф управления ШУ2-УКАС-АМ					КВВГЭ	4х1,0	25			
Ч-61	Щит оператора	Шкаф ШУ2-УКАС-АМ					АКВВГ	5х2,5	41			
Ч-62	Коробка КСК-16 N6	Выключатель ВО35-1	Ч-62	РЗ-Ч-Х-18	2		КВВГЭ	4х1,0	4			
Ч-63	Тиристорное возбудительное устройство ТВУ	Шкаф управления ШУ2-УКАС-АМ					АКВВГ	10х2,5	32			
Ч-64	Шкаф управления ШУ2-УКАС-АМ	КРУ, камера N12					АКВВГ	4х2,5	38			
Ч-65	То же	КРУ, камера N3					АКВВГ	4х2,5	36			
Ч-66	"	То же					АКВВГ	4х2,5	36			
Ч-67	"	"					АКВВГ	7х2,5	36			
Ч-68	Шкаф управления ШУ1-УКАС-АМ	"					КВВГЭ	7х1,0	37			
Ч-71	Шкаф управления ШУ1-УКАС-АМ	Шкаф управления ШУ2-УКАС-АМ					КВВГЭ	27х1,0	40			
Ч-72	То же	То же					КВВГЭ	27х1,0	40			
Ч-73	"	"					КВВГЭ	27х1,0	40			
Ч-74	"	"					КВВГЭ	27х1,0	40			
Ч-76	Вентиль ВП3	Коробка КСК16N10	Ч-76	РЗ-Ч-Х-18	1		АКВВГ	37х2,5	40			
Ч-77	Вентиль УА7.1	То же	Ч-77	РЗ-Ч-Х-18	2		АКВВГ	4х2,5	10			
							АКВВГ	4х2,5	22			

Маркировка кабеля	Трасса		Проходы через:				Кабель					
			Трубы			Ящики проходные	По проекту			Проложено		
	Начало	Конец	Маркировка	Усл. проход мм	Длина +6% м		Марка, напряжение	Кол., число жил и сечение	Длина +6% м	Марка, напряжение	Кол., число жил и сечение	Длина м

N 9328/3

76

ТП 904-1-66.86 АТХ-76

Компрессорная станция ЧК-250А0 с осушкой воздуха

ГИП	Леонов		
Нач.отд.	Христофоров		
Гл.спец.	Левинский		
Н.контр.	Золотарева		
Рук.гр.	Седых		
Ст.инж.	Гафолина		
Техник	Гайворонский		

Стадия	Лист	Листов
Р	76	

Журнал кабельных проводок (продолжение).

ГИПРОСТРОЙДОРМАШ г. Ростов-на-Дону

Привязан

Инв №

Маркировка кабеля	Трасса: Начало	Трасса: Конец	Проходы через: Трубы: Маркировка	Трубы: Усл. проход мм	Трубы: Длина м	Ящики протяжные	Кабель: По проекту: Марка, напряжение	По проекту: Кол., число жил и сечение	По проекту: Длина +6% м	Проложено: Марка, напряжение	Проложено: Кол., число жил и сечение	Проложено: Длина м
	Установка осушки № 1											
X1-1	Шкаф регулирования	Коробка соединительная КСК8N1-1					АКВВГ	7×2,5	63			
X1-2	Шкаф управления ШУ	Компрессор хладона Штепсельный разъем				поставляется комплектно						
X1-3	Коробка соединительная КСК8N1-1	То же				поставляется комплектно						
X1-4	Вентиль СВ2	Коробка соединительная КСК8N1-1				поставляется комплектно						
X1-5	Вентиль СВ1	Шкаф управления ШУ				поставляется комплектно						
X1-6	Реле давления ДРД2	То же				поставляется комплектно						
X1-7	Реле давления ДРД1	Штепсельный разъем компрессора				поставляется комплектно						
X1-8	Реле контроля смазки РКС	То же				поставляется комплектно						
X1-9	Термометр поз. 5	Щит оператора					АКВВГ	5×2,5	62			
X1-10	Термометр ТС	Шкаф регулирования					КВВГ	5×1,0	65			
X1-11	Шкаф управления ШУ	То же					АКВВГ	19×2,5	63			
X1-12	Щит оператора	Шкаф управления ШУ					АКВВГ	7×2,5	58			
X1-13	Шкаф управления ШУ	КРУ, камера 15					АКВВГ	4×2,5	62			
	Установка осушки № 2											
X2-1	Шкаф регулирования	Коробка соединительная КСК8N1-1					АКВВГ	7×2,5	57			

Маркировка кабеля	Трасса: Начало	Трасса: Конец	Проходы через: Трубы: Маркировка	Трубы: Усл. проход мм	Трубы: Длина м	Ящики протяжные	Кабель: По проекту: Марка, напряжение	По проекту: Кол., число жил и сечение	По проекту: Длина +6% м	Проложено: Марка, напряжение	Проложено: Кол., число жил и сечение	Проложено: Длина м
X2-2	Шкаф управления ШУ	Компрессор хладона. Штепсельный разъем					поставляется комплектно					
X2-3	Коробка соединительная КСК8N1-1	То же					поставляется комплектно					
X2-4	Вентиль СВ2	Коробка соединительная КСК8N1-1					поставляется комплектно					
X2-5	Вентиль СВ1	Шкаф управления ШУ					поставляется комплектно					
X2-6	Реле давления ДРД2	То же					поставляется комплектно					
X2-7	Реле давления ДРД1	Штепсельный разъем компрессора					поставляется комплектно					
X2-8	Реле контроля смазки РКС	То же					поставляется комплектно					
X2-9	Термометр поз. 5	Щит оператора					АКВВГ	5×2,5	56			
X2-10	Термометр ТС	Шкаф регулирования					КВВГ	5×1,0	60			
X2-11	Шкаф управления ШУ	То же					АКВВГ	19×2,5	57			
X2-12	Щит оператора	Шкаф управления ШУ					АКВВГ	7×2,5	52			
X2-13	Шкаф управления ШУ	КРУ, Камера 4					АКВВГ	4×2,5	50			

№ 9328/3

77

ТП 904-1-66 86 АТХ-77

Компрессорная станция ЧК-250А0 с осушкой воздуха

ГИП	Леонов		21.3.86
Нач.отд	Христофоров		
Гл.спец	Фукс		
Н контр.	Золотарева		
Рук гр	Седых		
Ст инж	Таболина		
Техник	Гайворонский		

Привязан

Инв №

Стадия	Лист	Листов
Р	77	

Журнал кабельных проводок (продолжение)

ГИПРОСТРОЙДОРМАШ г. Ростов на Дону

Альбом 3

Типовой проект 904-1-66.86

Маркировка кабеля	Трасса: Начало	Трасса: Конец	Проходы через: Трубы: Маркировка	Трубы: Усл. проход мм	Трубы: Длина м	Ящики протяжные	Кабель: По проекту: Марка, напряжение	По проекту: Кол., число жил и сечение	По проекту: Длина +5% м	Проложено: Марка, напряжение	Проложено: Кол., число жил и сечение	Проложено: Длина м
	Установка осушки N 3											
ХЗ-1	Шкаф регулирования	Коробка соединительная КСК 8 N1-1					АКВВГ	7х2,5	52			
ХЗ-2	Шкаф управления ШУ	Компрессор хладона Штепсельный разъем					поставляется комплектно					
ХЗ-3	Коробка соединительная КСК 8 N1-1	То же					поставляется комплектно					
ХЗ-4	Вентиль СВ2	Коробка соединительная КСК 8 N1-1					поставляется комплектно					
ХЗ-5	Вентиль СВ1	Шкаф управления ШУ					поставляется комплектно					
ХЗ-6	Реле давления ДРД2	То же					поставляется комплектно					
ХЗ-7	Реле давления ДРД1	Штепсельный разъем компрессора					поставляется комплектно					
ХЗ-8	Реле контроля смазки РКС	То же					поставляется комплектно					
ХЗ-9	Термометр поз. 5	Щит оператора					АКВВГ	5х2,5	50			
ХЗ-10	Термометр ТС	Шкаф регулирования					КВВГ	5х1,0	55			
ХЗ-11	Шкаф управления ШУ	То же					АКВВГ	19х2,5	52			
ХЗ-12	Щит оператора	Шкаф управления ШУ					АКВВГ	7х2,5	46			
ХЗ-13	Шкаф управления ШУ	КРУ, камера 16					АКВВГ	4х2,5	50			
	Установка осушки N 4											
Х4-1	Шкаф регулирования	Коробка соединительная КСК 8 N1-1					АКВВГ	7х2,5	47			

Маркировка кабеля	Трасса: Начало	Трасса: Конец	Проходы через: Трубы: Маркировка	Трубы: Усл. проход мм	Трубы: Длина м	Ящики протяжные	Кабель: По проекту: Марка, напряжение	По проекту: Кол., число жил и сечение	По проекту: Длина +5% м	Проложено: Марка, напряжение	Проложено: Кол., число жил и сечение	Проложено: Длина м
Х4-2	Шкаф управления ШУ	Компрессор хладона. Штепсельный разъем					поставляется комплектно					
Х4-3	Коробка соединительная КСК 8 N1-1	То же					поставляется комплектно					
Х4-4	Вентиль СВ2	Коробка соединительная КСК 8 N1-1					поставляется комплектно					
Х4-5	Вентиль СВ1	Шкаф управления ШУ					поставляется комплектно					
Х4-6	Реле давления ДРД2	То же					поставляется комплектно					
Х4-7	Реле давления ДРД1	Штепсельный разъем компрессора					поставляется комплектно					
Х4-8	Реле контроля смазки РКС	То же					поставляется комплектно					
Х4-9	Термометр поз. 5	Щит оператора					АКВВГ	5х2,5	45			
Х4-10	Термометр ТС	Шкаф регулирования					КВВГ	5х1,0	50			
Х4-11	Шкаф управления ШУ	То же					АКВВГ	19х2,5	47			
Х4-12	Щит оператора	Шкаф управления ШУ					АКВВГ	7х2,5	40			
Х4-13	Шкаф управления ШУ	КРУ, камера 3					АКВВГ	4х2,5	38			

Инв. № подл. | Подп. и дата | Взам. инв. №

Привязан

Инв. №

N 9328/3

78

ТП 904-1-66.86 АТХ-78			
Компрессорная станция ГК-250 А0 с осушкой воздуха			
ГИП	Леонов		
Нач. отд.	Христофоров		
Гл. спец.	Фукс		
Н. контр.	Золотарева		
Рук. гр.	Седых		
Ст. инж.	Таболина		
Техник	Гайдаренко		
Стадия: Р	Лист: 78	Листов:	
Журнал кабельных проводок (продолжение)	ГИПРОСТРОЙДОРМАШ г. Ростов-на-Дону		

Альбом 3

Типовой проект 904-1-66.86

Марк. провод. кабеля	Трасса: Начало	Трасса: Конец	Проходы через: Трубы: Марк. провод.	Трубы: Усл. проход мм	Трубы: Длина м	Ящики протяжные	Кабель: По проекту: Марка напряжение	Кол. число жил и сечение	Длина +6% м	Кабель: Проложено: Марка напряжение	Кол. число жил и сечение	Длина м
	Общестанционные проводки											
81	Датчик температуры ДТ1	Коробка соединительная КСК16 N12					АКВВГ	4х2,5	52			
82	Датчик температуры ДТ2	То же					АКВВГ	4х2,5	21			
83	Вентиль УА7	"	83	РЗ-Ц-Х-18	1		АКВВГ	5х2,5	30			
84	Коробка соединительная КСК16N12	Шкаф управления ШУЗ-1УКАС-СМ					АКВВГ	7х2,5	28			
85	Вентиль УА8	Коробка соединительная КСК16 N13	85	РЗ-Ц-Х-18	1		АКБЕГ	5х2,5	15			
86	Датчик температуры ДТ3	То же					АКВВГ	4х2,5	48			
87	Датчик температуры ДТ4	"	87	РЗ-Ц-Х-18	1,5		АКВВГ	4х2,5	2			
88	Коробка соединительная КСК16N13	Шкаф управления ШУЗ-1УКАС-СМ					АКВВГ	7х2,5	16			
89	Прибор ДМ0	То же	89	РЗ-Ц-Х-18	1		КВВГ	5х1,0	85			
90	Электромагнитный вентиль УА6.7	Коробка соединительная КСК16N14	90	РЗ-Ц-Х-18	2,5		АКВВГ	4х2,5	3			
91	Пост управления SA6.9	То же	91	РЗ-Ц-Х-18	1		АКВВГ	4х2,5	1,5			
92	Электромагнитный вентиль УА6.8	"	92	РЗ-Ц-Х-18	2,5		АКВВГ	4х2,5	3			
93	Пост управления SA6.10	"	93	РЗ-Ц-Х-18	1		АКВВГ	4х2,5	1,5			
94	Коробка соединительная КСК16N14	Щит оператора					АКВВГ	5х2,5	62			
95	Термометр п.4	Коробка соединительная КСК8 N15	95	РЗ-Ц-Х-18	1		КВВГ	4х1,0	1,5			
96	Коробка соединительная КСК 8 N15	Щит оператора					АКВВГ	4х2,5	78			
97	Выключатель QF7 Шкаф управления ШУЗ-1УКАС-СМ	То же					АКВВГ	4х2,5	20			
98	Выключатель QF25 Шкаф управления ШУЗ-1УКАС-СМ	"					АКВВГ	4х2,5	20			
	Вент система В2											
В1	Кнопочный пост SB15.2	Коробка соединительная КСК8	В1	РЗ-Ц-Х-18	1,5		АКВВГ	5х2,5	2			
В2	Кнопочный пост SB15.1	То же	В2	РЗ-Ц-Х-18	1,5		АКВВГ	4х2,5	5			
В3	Шкаф управления ШУЗ-1УКАС-СМ	"					АКВВГ	7х2,5	54			
В4	То же	Станция пожарной сигнализации объекта										

Инв. № подл. | Подп. и дата | Взам. инв. №

Привязан

Инв. №

N 9328/3

79

ТП 904-1-66.86 АТХ-79

Компрессорная станция 4К-250А0 с осушкой воздуха

ГИП	Леонов		2.13.86
Нач.отд.	Христофоров		
Гл.спец.	Фукс		
Н.контр.	Золотарева		
Рук.гр.	Седых		
Ст.инж.	Гаврилина		
Техник			

Журнал кабельных прово?

Стадия	Лист	Листов
Р	79	

ГИПРОСТРОЙДОРМАШ

Альбом 3

Типовой проект 904-1-66.86

Маркировка трубы	Трасса: Начало	Трасса: Конец	Число труб шт	Труба по проекту: Марка	Труба по проекту: Длина м	Проложено: Марка	Проложено: Длина м
	Компрессор №1						
1-01	Отбор давления воды на охлаждение	Шкаф управления ШУ2-УКАС-АМ прибор SP3	1	Труба 15×2.8	16		
1-02	Отбор давления воздуха	Прибор ПДД1	1	Труба 15×2.8	0.5		
1-03	То же	Шкаф управления ШУ2-УКАС-АМ прибор SP10	1	Труба 15×2.8	12		
1-04	"	Прибор ПДД2	1	Труба 15×2.8	3		
1-05	Отбор давления масла	Шкаф управления ШУ2-УКАС-АМ прибор SP1	1	Труба 15×2.8	16		
1-06	То же	То же; прибор SP2	1	Труба 15×2.8	17		
1-07	"	" прибор SP4	1	Труба 15×2.8	17		
1-08	"	" прибор SP5	1	Труба 15×2.8	20		
1-09	Отбор давления на фильтре	Прибор SP6	1	Труба 14×2	6		
1-010	То же	То же	1	Труба 14×2	1		
1-011	Отбор давления	Прибор п9	1	Труба 15×2.8	2		
1-012	То же	То же	1	Труба 15×2.8	2		
	Компрессор №2						
2-01	Отбор давления воды на охлаждение	Шкаф управления ШУ2-УКАС-АМ прибор SP3	1	Труба 15×2.8	16		
2-02	Отбор давления воздуха	Прибор ПДД1	1	Труба 15×2.8	0.5		
2-03	То же	Шкаф управления ШУ2-УКАС-АМ прибор SP10	1	Труба 15×2.8	12		
2-04	"	Прибор ПДД2	1	Труба 15×2.8	3		
2-05	Отбор давления масла	Шкаф управления ШУ2-УКАС-АМ прибор SP1	1	Труба 15×2.8	16		
2-06	То же	То же, прибор SP2	1	Труба 15×2.8	17		
2-07	"	" прибор SP4	1	Труба 15×2.8	17		
2-08	"	" прибор SP5	1	Труба 15×2.8	20		
2-09	Отбор давления на фильтре	Прибор SP6	1	Труба 14×2	6		
2-010	То же	То же	1	Труба 14×2	1		
2-011	Отбор давления	Прибор п9	1	Труба 15×2.8	2		
2-012	То же	То же	1	Труба 15×2.8	2		

Маркировка трубы	Трасса: Начало	Трасса: Конец	Число труб шт	Труба по проекту: Марка	Труба по проекту: Длина м	Проложено: Марка	Проложено: Длина м
	Компрессор №3						
3-01	Отбор давления воды на охлаждение	Шкаф управления ШУ2-УКАС-АМ прибор SP3	1	Труба 15×2.8	16		
3-02	Отбор давления воздуха	Прибор ПДД1	1	Труба 15×2.8	0.5		
3-03	То же	Шкаф управления ШУ2-УКАС-АМ прибор SP10	1	Труба 15×2.8	12		
3-04	"	Прибор ЛДД2	1	Труба 15×2.8	3		
3-05	Отбор давления масла	Шкаф управления ШУ2-УКАС-АМ прибор SP1	1	Труба 15×2.8	16		
3-06	То же	То же, прибор SP2	1	Труба 15×2.8	17		
3-07	"	" , прибор SP4	1	Труба 15×2.8	17		
3-08	"	" , прибор SP5	1	Труба 15×2.8	20		
3-09	Отбор давления на фильтре	Прибор SP6	1	Труба 14×2	6		
3-010	То же	То же	1	Труба 14×2	1		
3-011	Отбор давления	Прибор п9	1	Труба 15×2.8	2		
3-012	То же	То же	1	Труба 15×2.8	2		
	Компрессор №4						
4-01	Отбор давления воды на охлаждение	Шкаф управления ШУ2-УКАС-АМ прибор SP3	1	Труба 15×2.8	16		
4-02	Отбор давления воздуха	Прибор ПДД1	1	Труба 15×2.8	0.5		
4-03	То же	Шкаф управления ШУ2-УКАС-АМ, прибор SP10	1	Труба 15×2.8	12		
4-04	"	Прибор ПДД2	1	Труба 15×2.8	3		

Инв.№ подл. | Подп. и дата | Взам. инв.№

Привязан

Инв.№

№ 9328/3

80

ТП 904-1-66.86 АТХ-80

Компрессорная станция 6К-250-80 с осушкой воздуха

Гип	Леонов		
Нач.отд.	Христофоров		
Гл.спец.	Фуке		
Н.контр.	Золотарева		
Рук.гр.	Седых		
Ст.инж.	Гаврилина		
Техник	Скворянская		

Стадия	Лист	Листов
Р	80	

Журнал импульсных проводок (начало)

ГИПРОСТРОЙДОРМАШ г. Ростов-на-Дону

Маркировка трубы	Трасса: Начало	Трасса: Конец	Число труб шт	Труба: по проекту Марка	Труба: по проекту Длина м	Труба: проложено Марка	Труба: проложено Длина м
4-05	Отбор давления масла	Шкаф управления ШУ2-УКАС-АМ прибор SP1	1	Труба 15×2.8	16		
4-06	То же	То же, прибор SP2	1	Труба 15×2.8	17		
4-07	"	" , прибор SP4	1	Труба 15×2.8	17		
4-08	"	" , прибор SP5	1	Труба 15×2.8	20		
4-09	Отбор давления на фильтре	Прибор SP6	1	Труба 14×2	6		
4-010	То же	То же	1	Труба 14×2	1		
4-011	Отбор давления	Прибор п 9	1	Труба 15×2.8	2		
4-012	То же	То же	1	Труба 15×2.8	2		
	Компрессор №5						
5-01	Отбор давления на охлаждение	Шкаф управления ШУ2-УКАС-АМ прибор SP3	1	Труба 15×2.8	16		
5-02	Отбор давления воздуха	Прибор ПДД1	1	Труба 15×2.8	0.5		
5-03	То же	Шкаф управления ШУ2-УКАС-АМ					
		Прибор SP10	1	Труба 15×2.8	12		
5-04	"	Прибор ПДД2	1	Труба 15×2.8	3		
5-05	Отбор давления масла	Шкаф управления ШУ2-УКАС-АМ прибор SP1	1	Труба 15×2.8	16		
5-06	То же	То же прибор SP2	1	Труба 15×2.8	17		
5-07	"	" прибор SP4	1	Труба 15×2.8	17		
5-08	"	" прибор	1	Труба 15×2.8	20		
5-09	Отбор давления на фильтре	Прибор SP6	1	Труба 14×2	6		
5-010	То же	То же	1	Труба 14×2	1		
5-011	Отбор давления	Прибор п 9	1	Труба 15×2.8	2		
5-012	То же	То же	1	Труба 15×2.8	2		
	Компрессор №6						
6-01	Отбор давления на охлаждение	Шкаф управления ШУ2-УКАС-АМ прибор SP1	1	Труба 15×2.8	16		
6-02	Отбор давления воздуха	Прибор ПДД1	1	Труба 15×2.8	0.5		
6-03	То же	Шкаф управления ШУ2-УКАС-АМ, прибор SP10	1	Труба 15×2.8	12		
6-04	"	Прибор ПДД2	1	Труба 15×2.8	3		
6-05	Отбор давления масла	Шкаф управления ШУ2-УКАС-АМ прибор SP1	1	Труба 15×2.8	16		
6-06	То же	То же прибор SP2	1	Труба 15×2.8	17		
6-07	Отбор давления масла	Шкаф управления ШУ2-УКАС-АМ прибор SP4	1	Труба 15×2.8	17		
6-08	То же	То же, прибор SP5	1	Труба 15×2.8	20		
6-09	Отбор давления на фильтре	Прибор SP6	1	Труба 14×2	6		
6-010	То же	То же	1	Труба 14×2	1		
6-011	Отбор давления	Прибор п 9	1	Труба 15×2.8	2		
6-012	То же	То же	1	Труба 15×2.8	2		
	Общестанционные проводки						
013	Диафрагма на сборном коллекторе	Дифманометр ДМО	2	Труба 14×2	10		

N 9328/3

81

ТП 904-1-66.86 АТХ-81

Компрессорная станция 6К-250АО с осушкой воздуха

Привязан

Инв.№

ГИП	Леонов		02.88
Нач.отд.	Пристафоров		
Гл.спец.	Фукс		
Н.контр.	Золоторева		
Рук.гр.	Седых		
Стинж.	Гаврилина		
Техник	Дайворонский		

Журнал импульсных проводок (окончание)

Стадия	Лист	Листов
Р	81	

ГИПРОСТРОЙДОРМАШ г. Ростов-на-Дону

Маркировка трубы	Трасса: Начало	Трасса: Конец	Число труб шт	Труба: по проекту: Марка	Труба: по проекту: Длина м	Труба: проложено: Марка	Труба: проложено: Длина м
	Компрессор №1						
1-01	Отбор давления воды на охлаждение	Шкаф управления ШУ2-УКАС-АМ прибор SP3	1	Труба 15×2,8	16		
1-02	Отбор давления воздуха	Прибор ПДД1	1	Труба 15×2,8	0,5		
1-03	То же	Шкаф управления ШУ2-УКАС-АМ прибор SP10	1	Труба 15×2,8	12		
1-04	"	Прибор ПДД2	1	Труба 15×2,8	3		
1-05	Отбор давления масла	Шкаф управления ШУ2-УКАС-АМ прибор SP1	1	Труба 15×2,8	16		
1-06	То же	То же, прибор SP2	1	Труба 15×2,8	17		
1-07	"	" , прибор SP4	1	Труба 15×2,8	17		
1-08	"	" , прибор SP5	1	Труба 15×2,8	20		
1-09	Отбор давления на фильтре	Прибор SP6	1	Труба 14×2	6		
1-010	То же	То же	1	Труба 14×2	1		
1-011	Отбор давления	Прибор п.9	1	Труба 15×2,8	2		
1-012	То же	То же	1	Труба 15×2,8	2		
	Компрессор №2						
2-01	Отбор давления на охлаждение	Шкаф управления ШУ2-УКАС-АМ прибор SP3	1	Труба 15×2,8	16		
2-02	Отбор давления воздуха	Прибор ПДД1	1	Труба 15×2,8	0,5		
2-03	То же	Шкаф управления ШУ2-УКАС-АМ прибор SP10	1	Труба 15×2,8	12		
2-04	"	Прибор ПДД2	1	Труба 15×2,8	3		
2-05	Отбор давления масла	Шкаф управления ШУ2-УКАС-АМ прибор SP1	1	Труба 15×2,8	16		
2-06	То же	То же, прибор SP2	1	Труба 15×2,8	17		
2-07	"	" прибор SP4	1	Труба 15×2,8	17		
2-08	"	" прибор SP5	1	Труба 15×2,8	20		
2-09	отбор давления на фильтре	прибор SP6		Труба 14×2	6		
2-010	То же	То же	1	Труба 14×2	1		
2-011	Отбор давления	прибор п.9	1	Труба 15×2,8	2		
2-012	То же	То же	1	Труба 15×2,8	2		

Маркировка трубы	Трасса: Начало	Трасса: Конец	Число труб шт	Труба: по проекту: Марка	Труба: по проекту: Длина м	Труба: проложено: Марка	Труба: проложено: Длина м
	Компрессор №3						
3-01	Отбор давления воды на охлаждение	Шкаф управления ШУ2-УКАС-АМ прибор SP3	1	Труба 15×2,8	16		
3-02	Отбор давления воздуха	Прибор ПДД1	1	Труба 15×2,8	0,5		
3-03	То же	Шкаф управления ШУ2-УКАС-АМ прибор SP10	1	Труба 15×2,8	12		
3-04	"	Прибор ПДД2	1	Труба 15×2,8	3		
3-05	Отбор давления масла	Шкаф управления ШУ2-УКАС-АМ, прибор SP1	1	Труба 15×2,8	16		
3-06	То же	То же, прибор SP2	1	Труба 15×2,8	17		
3-07	"	" , прибор SP4	1	Труба 15×2,8	17		
3-08	"	" , прибор SP5	1	Труба 15×2,8	20		
3-09	Отбор давления на фильтре	Прибор SP6	1	Труба 14×2	6		
3-010	То же	То же	1	Труба 14×2	1		
3-011	Отбор давления	Прибор п 9	1	Труба 15×2,8	2		
3-012	То же	То же	1	Труба 15×2,8	2		
	Компрессор №4						
4-01	Отбор давления воды на охлаждение	Шкаф управления ШУ2-УКАС-АМ прибор SP3	1	Труба 15×2,8	16		
4-02	Отбор давления воздуха	Прибор ПДД1	1	Труба 15×2,8	0,5		
4-03	То же	Шкаф управления ШУ2-УКАС-АМ, прибор SP10	1	Труба 15×2,8	12		
4-04	"	Прибор ПДД2	1	Труба 15×2,8	3		

Типовой проект 904-1-66.86

№ 9328/3

82

ТП 904-1-66.86 АТХ-82

Компрессорная станция 4К-250/40 с осушкой воздуха

Стадия Р | Лист 82 | Листов

Журнал импульсных проводок (начало)

ГИПРОСТРОЙДОРНИИ г. Ростов-на-Дону

ГИП	Леонов	
Начотд.	Христофоров	
Гл. спец.	Рукс	
Н. контр.	Золотарева	
Рук. гр.	Седых	
Ст. инж.	Табулина	
Техник	Гайворонский	

Привязан

Инв. №

Альбом 3

Типовой проект 904-1-66.86

Маркировка трубы	Трасса: Начало	Трасса: Конец	Число труб шт	Труба: По проекту: Марка	Труба: По проекту: Длина м	Труба: Проложено: Марка	Труба: Проложено: Длина м
Ч-05	Отбор давления масла	Шкаф управления ШУ2-УКАС-АМ прибор SP1	1	Труба 15×2.8	16		
Ч-06	То же	То же, прибор SP2	1	Труба 15×2.8	17		
Ч-07	"	" , прибор SP4	1	Труба 15×2.8	17		
Ч-08	"	" , прибор SP5	1	Труба 15×2.8	20		
Ч-09	Отбор давления на фильтре	Прибор SP6	1	Труба 14×2	6		
Ч-010	То же	То же	1	Труба 14×2	1		
Ч-011	Отбор давления	Прибор п. 9	1	Труба 15×2.8	2		
Ч-012	То же	То же	1	Труба 15×2.8	2		
	Общестанционные проводки						
013	Диафрагма на сборном коллекторе	Дифманометр ДМ0	2	Труба 14×2	10		

Маркировка трубы	Трасса: Начало	Трасса: Конец	Число труб шт	Труба: По проекту: Марка	Труба: По проекту: Длина м	Труба: Проложено: Марка	Труба: Проложено: Длина м

№ 9328/3

83

ТП 904-1-66.86 АТХ-83

Компрессорная станция ГК-250 АО с осушкой воздуха

ГИП	Леонов		
Нач.отд.	Христофоров		
Гл.спец.	Фукс		
Н.контр.	Золотарева		
Рук.гр.	Седых		
Ст.инж.	Гаврилина		
Техник			

Привязан

Инв. №

Стадия	Лист	Листов
Р	83	

Журнал импульсных проводок (окончание)

ГИПРОСТРОЙДОРМАШ г. Ростов-на-Дону

Альбом 3

Типовой проект 90У-1-66.86

Поз.	Обозначение	Наименование	Кол.	Примеч.
1		Лоток ЛП 85	36	
2		Лоток ЛП 145	100	
3		Лоток НЛ 20-П2	36	
4		Лоток НЛ 40-П2	52	
6		Стойка кабельная К1151	20	
7		Стойка кабельная К1152	24	
8		Полка кабельная К1161	38	
9		Полка кабельная К1163	50	
11		Профиль ZП 2000	30	для крепл. по ТМ4 219-76
12		Швеллер Ш 60×35	22	
13		Профиль К108/2 У2	110	
14		Круг В12 ГОСТ 2590-71 / Ст3 пс2 ГОСТ 535-79	27	кг
17		Лоток. Установка 1 ТК3-60-70	12	
18		Лоток. Установка 25 ТК3-67-70	24	
19		Лоток. Установка 1 ТК3-70-70	36	
20		Лоток. Установка 2 ТК3-71-70	6	
21		Крепление труб, кабелей ТМ4-219-76	360	
24		Проход 650×250-2 ТМ8-90-77	4	
25		Проход 2-20-400-2.1 ТМ8-94-77	1	
27		Труба асбестоцементная 100 ГОСТ 1839-80	6	см. л.5 м ТТ
28		Труба ПВД (ПНП) БОС ГОСТ 18599-73	10	м

Обозначение	Наименование
●	Отборное устройство, первичный измерительный прибор или датчик, встраиваемый в технологическое оборудование
▬	Прибор, регулятор, исполнительный механизм, аппаратура, устанавливаемые вне щитов
—○—	Проводка уходит на более высокую или низкую отметку, охватываемую данным планом

1. Электрические и трубные проводки по компрессорным агрегатам №2,3,4,5,6 и установкам осушки воздуха №2,3,4,5,6 аналогичны проводкам по компрессорному агрегату №1 и установке осушки воздуха №1 с изменением индекса в нумерации труб и кабелей.
2. Экранированные кабели прокладывать поду канала. Остальные кабели прокладывать в канале на полках. По компрессорному агрегату экранированные кабели прокладывать на отдельном лотке.
3. Позиции монтируемых приборов и аппаратуры, нумерация кабелей и труб соответствуют схемам внешних электрических проводок.
4. Под полкой линии-выноски позиций в прямоугольниках, указана нумерация труб и кабелей.
5. Монтаж приборов и средств автоматизации выполнить согласно строительным нормам и правилам СНиП III-3-74 Госстроя СССР.
6. Наружные импульсные проводки, проложенные в траншее, утеплить.
   Импульсные проводки проложить в полиэтиленовых трубах, капилляр термометра манометрического - в асбестоцементной трубе.

N 9328/3

84

Инв. № подл. | Подпись и дата | Взам. инв. №

Привязан

Инв. №

ГИП	Леонов		
Нач. отд	Христофоров		
Гл. спец.	Фукс		
Н. контр.	Заитарева		
Рук. гр.	Седых		
Ст. инж.	Посуполева		

ТП 90У-1-66.86 АТХ-84

Компрессорная станция 6К-250 АО с осушкой воздуха

Компрессорная станция

Стадия	Лист	Листов
Р	84	

План расположения средств автоматизации и проводок (начало)

ГИПРОСТРОЙДОРМАШ г. Ростов-на-Дону

Альбом 3

Типовой проект 904-1-66.86

План на отм. 3.800

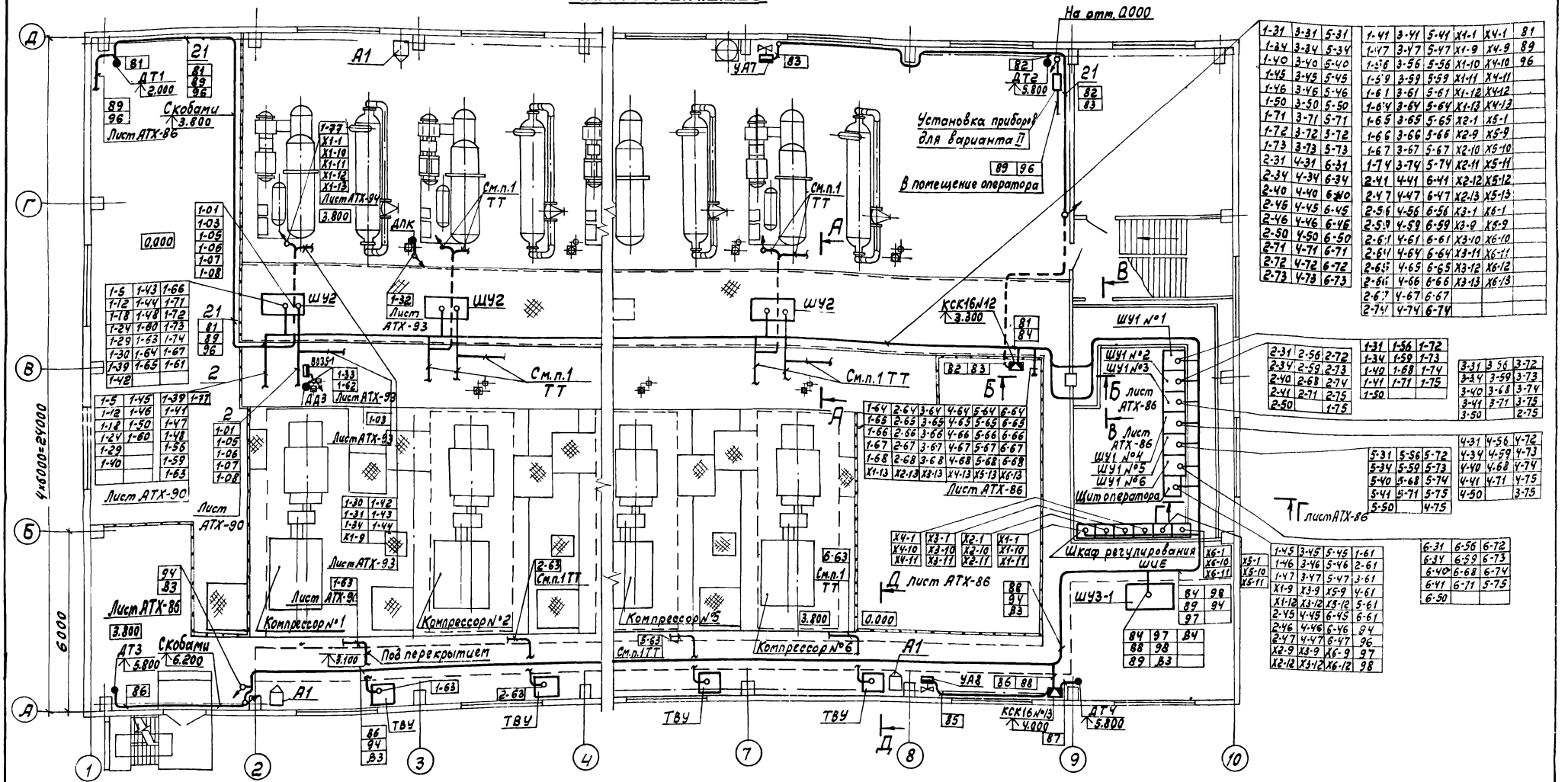

А – А повернуто

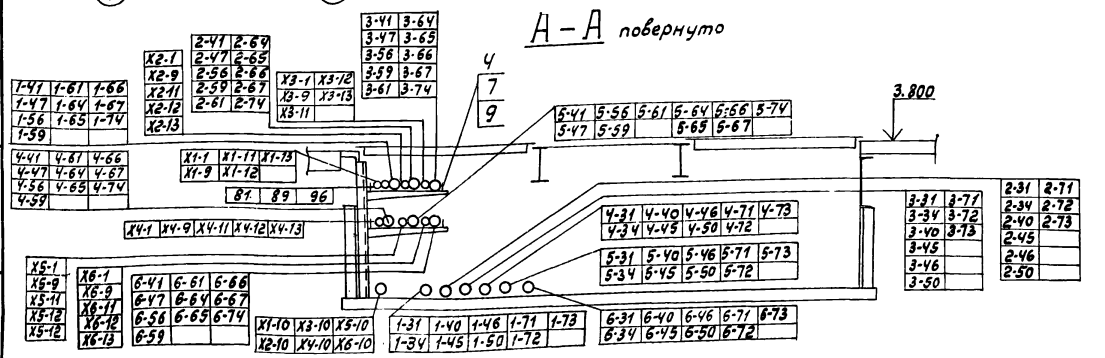

№ 9328/3

85

Привязан					
	ГИП	Леонов		24.3.86	
	Нач. отд.	Христофоров			
	Гл. спец.	Фукс			
	Н. контр.	Золотарева			
	Рук. гр.	Седых			
Инв.					

ТП 904-1-66.86 АТХ-85

Компрессорная станция 6К-250А0 с осушкой воздуха

Компрессорная станция

Стадия	Лист	Листов
Р	85	

План расположения средств автоматизации и проводок (продолжение)

ГИПРОСТРОЙДОРМАШ

Инв. № подл. | Подпись и дата | Взам. инв. №

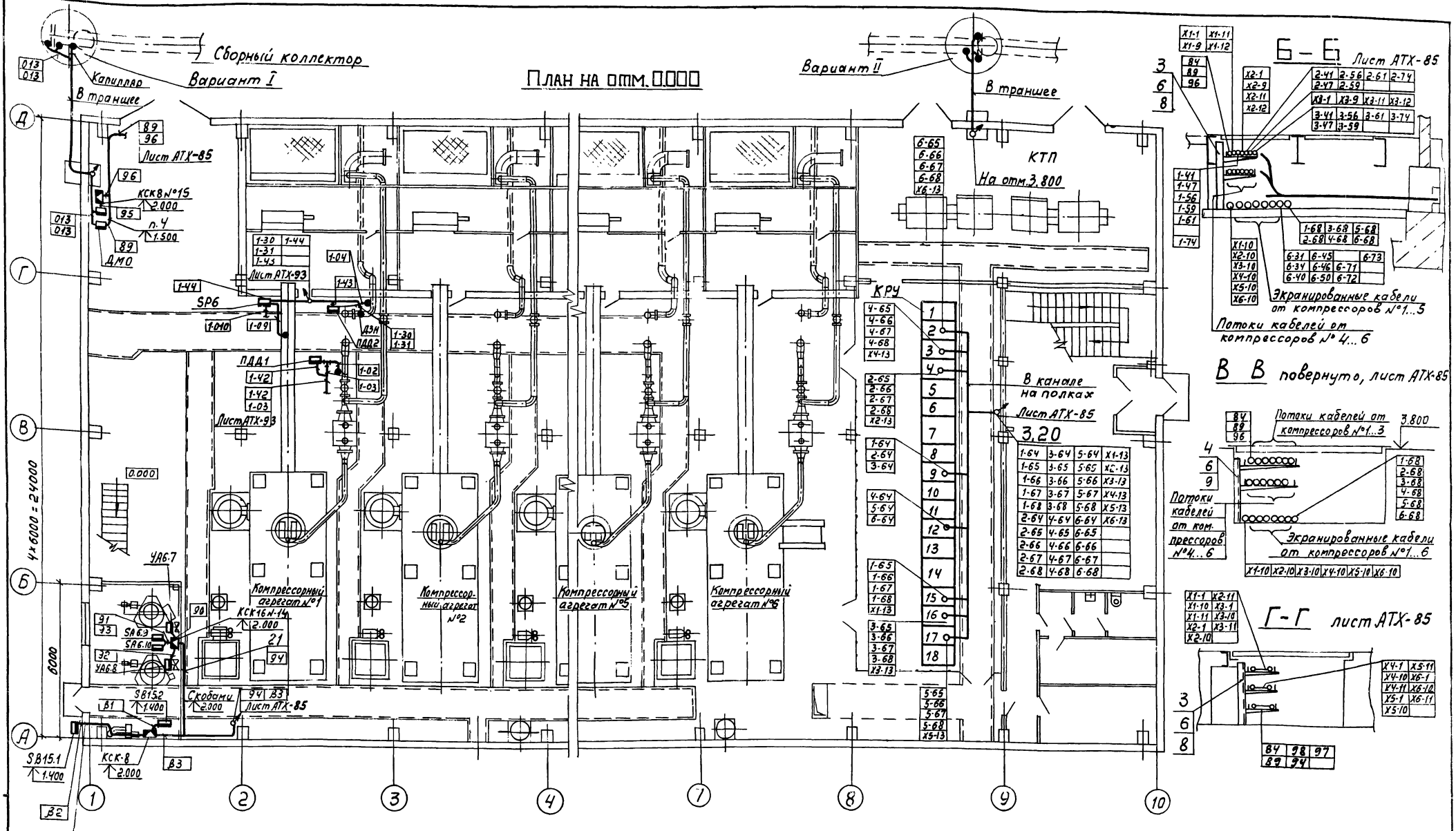

№ 9328/3

86

Привязан					
Инв. №					
ГИП	Леонов				
Нач. отд.	Христофоров				
Гл. спец.	Фукс				
Н. контр.	Золотарева				
Рук. гр.	Седых				
Ст. инж.	Посуланько				

ТП 904-1-66.86 АТХ-86

Компрессорная станция 6К-250А0 с осушкой воздуха

Компрессорная станция

Стадия	Лист	Листов
Р	86	

План расположения средств автоматизации и проводок (окончание).

ГИПРОСТРОЙДОРМАШ г. Ростов-на-Дону

Поз.	Обозначение	Наименование	Кол.	Примеч.
1		Лоток ЛП85	24	
2		Лоток ЛП145	70	
3		Лоток НЛ20-П2	32	
4		Лоток НЛ40-П2	40	
6		Стойка кабельная К1151	20	
7		Стойка кабельная К1152	18	
8		Полка кабельная К1161	38	
9		Полка кабельная К1163	40	
11		Профиль ZП 2000	25	Для крепл. по ТМ4-219-76
12		Швеллер Ш60×35	14	
13		Профиль К108/2 У2	76	
14		Круг В12 ГОСТ 2590-71 Ст3 пс2 ГОСТ 535-79	18	кг
17		Лоток. Установка 1 ТК3-60-70	8	
18		Лоток. Установка 25 ТК3-67-70	16	
19		Лоток. Установка 1 ТК3-70-70	24	
20		Лоток. Установка 2 ТК3-71-70	6	
21		Крепление труб, кабелей ТМ4-219-76	270	
24		Проход 650×250-2 ТМ8-90-77	4	
25		Проход 2-20-400-2, ТМ8-94-77	1	
27		Труба асбестоцементная 100 ГОСТ 1839-80	5	м см. п.5 ТТ
28		Труба ПВД(ПНП)50С ГОСТ 18599-73	10	м

Обозначение	Наименование
●	Отборное устройство, первичный измерительный прибор или датчик, встраиваемый в технологическое оборудование
▭	Прибор, регулятор, исполнительный механизм, аппаратура, устанавливаемые вне щитов
—○—	Проводка уходит на более высокую или низкую отметку, охватываемую данным планом

1. Электрические и трубные проводки по компрессорным агрегатам №2,3,4 и установкам осушки воздуха №2,3,4 аналогичны проводкам по компрессорному агрегату №1 и установке осушки воздуха №1 с изменением индекса в нумерации труб и кабелей.
2. Экранированные кабели прокладывать подку канала. Остальные кабели прокладывать в канале на полках. По компрессорному агрегату экранированные кабели прокладывать на отдельном лотке.
3. Позиции монтируемых приборов и аппаратуры, нумерация кабелей и труб соответствуют схемам внешних электрических проводок.
4. Под полкой линии-выноски позиций в прямоугольниках указана нумерация труби кабелей.
5. Монтаж приборов и средств автоматизации выполнить согласно строительным нормам и правилам СНиП III-3-74 Госстроя СССР.
6. Наружные импульсные проводки, проложенные в траншее, утеплить. Импульсные проводки проложить в полиэтиленовых трубах, капилляр термометра манометрического - в асбестоцементной трубе

№ 9328/3

87

				ТП 904-1-66.86 АТХ-87	
				Компрессорная станция 4К-250АО с осушкой воздуха	
Привязан				Компрессорная станция	Стадия Р; Лист 87; Листов
		ГИП	Леонов	План расположения средств автоматизации и проводок (начало)	ГИДРОСТРОЙПРОМАЛП г. Ростов-на-Дону
		Нач.отд.	Кристафоров		
		Гл.спец.	Фукс		
		Н.контр.	Золотарева		
		Рук.гр.	Седых		
Инв.№		Ст.инж.	Посупонько		

План на отм. 3.800

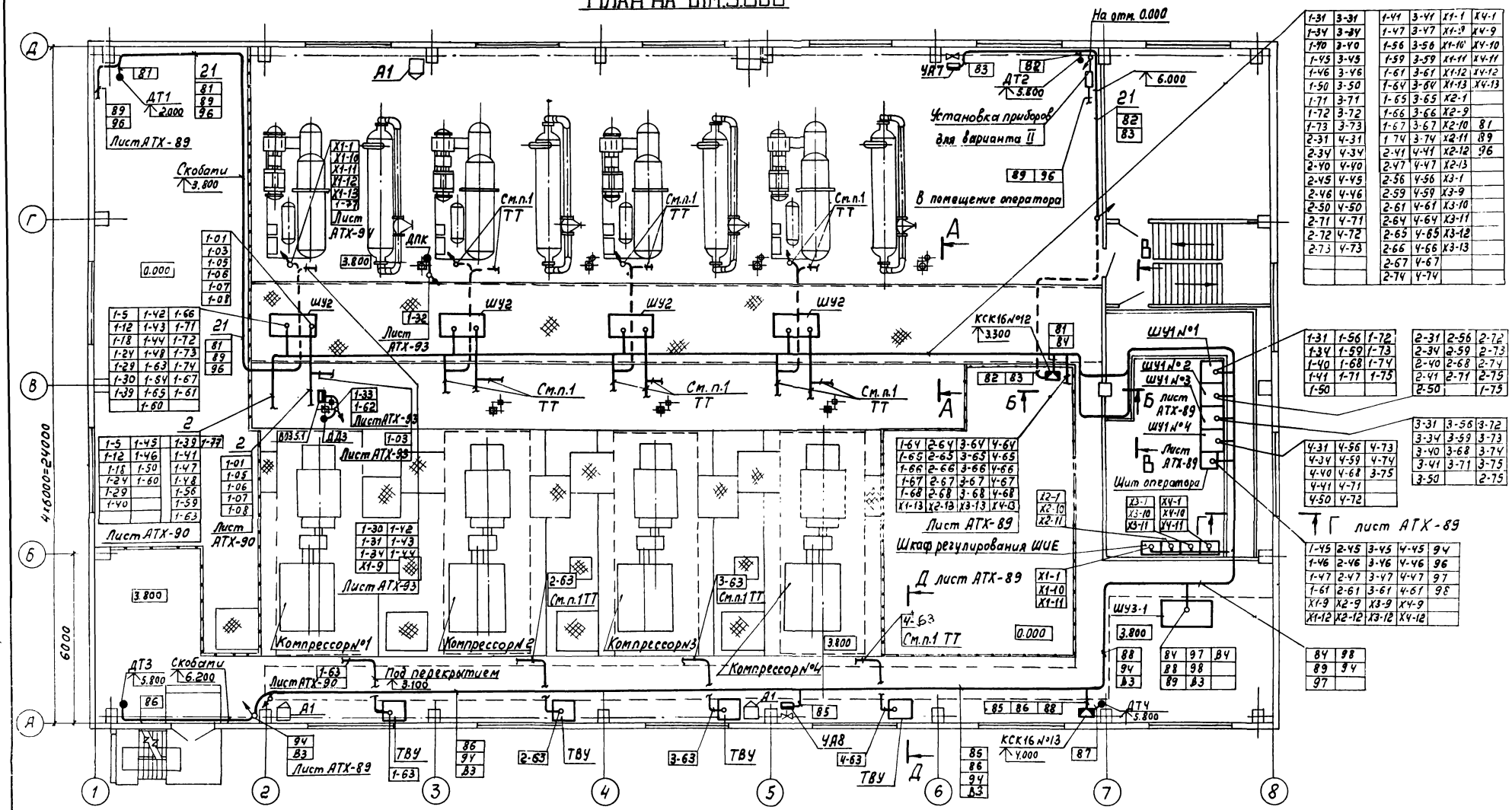

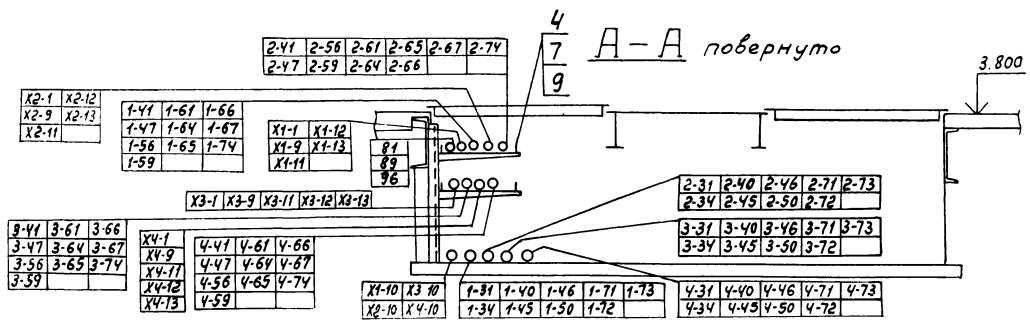

Альбом 3

Типовой проект 904-1-66.86

N 9328/3

88

Гип	Леонов			ТП 904-1-66.86 АТХ-88	
Нач. отд.	Христофоров			Компрессорная станция 4К-250А0 с осушкой воздуха	
Гл. спец.	Фукс			Компрессорная станция	Стадия: Р; Лист: 88; Листов:
Н. контр.	Золотарева			План расположения средств автоматизации и проводок. (продолжение)	ГИПРОСТРОЙДОРМАШ г. Ростов-на-Дону
Рук. гр.	Седых				
Ст. инж.	Посиронько				

Привязан

Инв. №

Инв. № подл. | Подпись и дата | Взам. инв. №

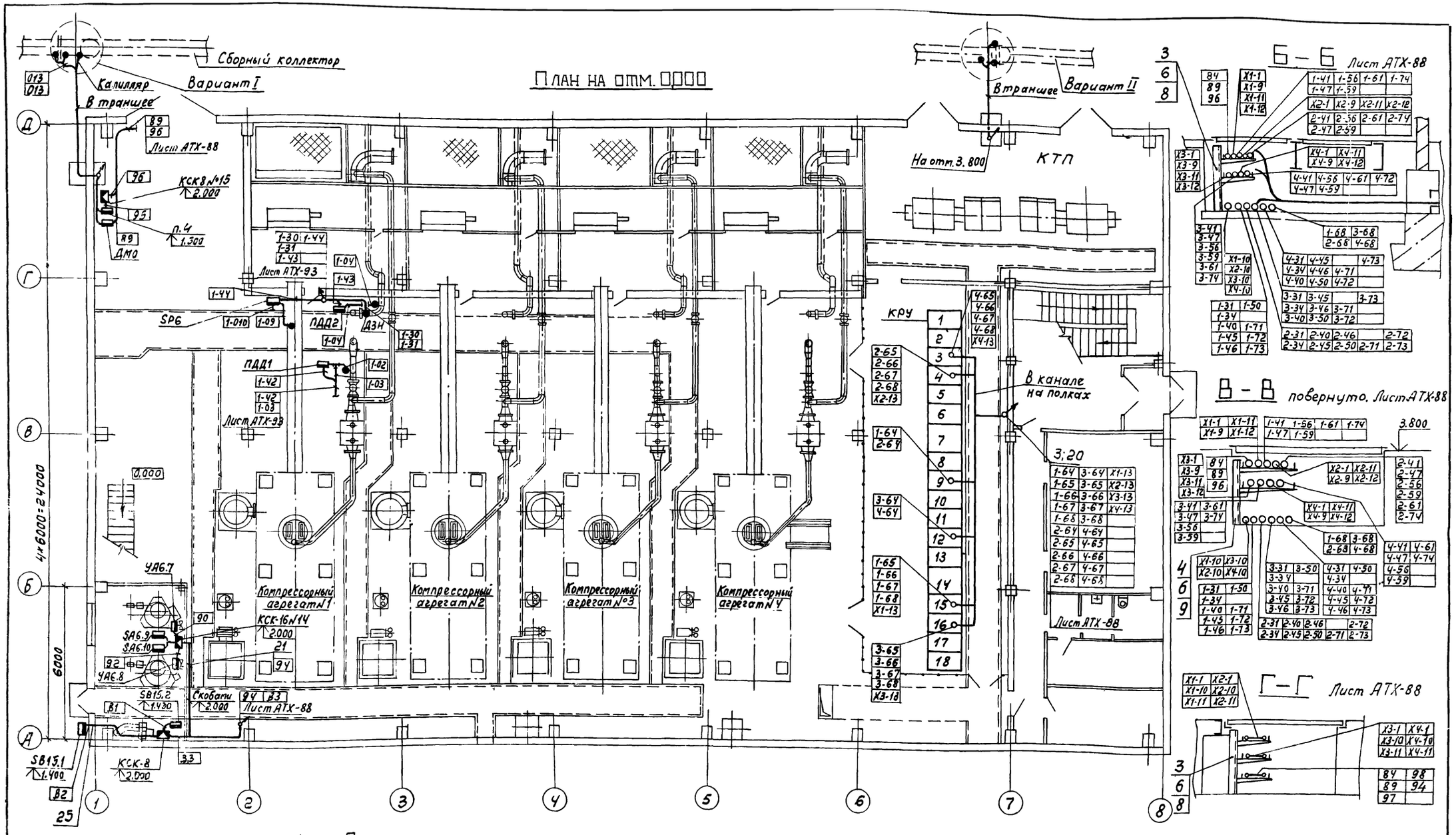

N 9328/3

89

				ТП 904-1-66.86	АТХ-89
				Компрессорная станция 4К-250 А0 с осушкой воздуха	
				Компрессорная станция	Стадия: Р; Лист: 89; Листов:
				План расположения средств автоматизации и проводок (окончание)	ГИПРОСТРОЙДОРМАШ г. Ростов-на-Дону
Привязан					
Инв. №	ГИП	Леонов			
	Нач. отд.	Христофоров			
	Гл. спец.	Фукс			
	Н. контр.	Золотарева			
	Рук. гр.	Седых			
	Ст. инж.	Посупонько			

Альбом 3

Типовой проект 904-1-66.86

План на отм. 3.800

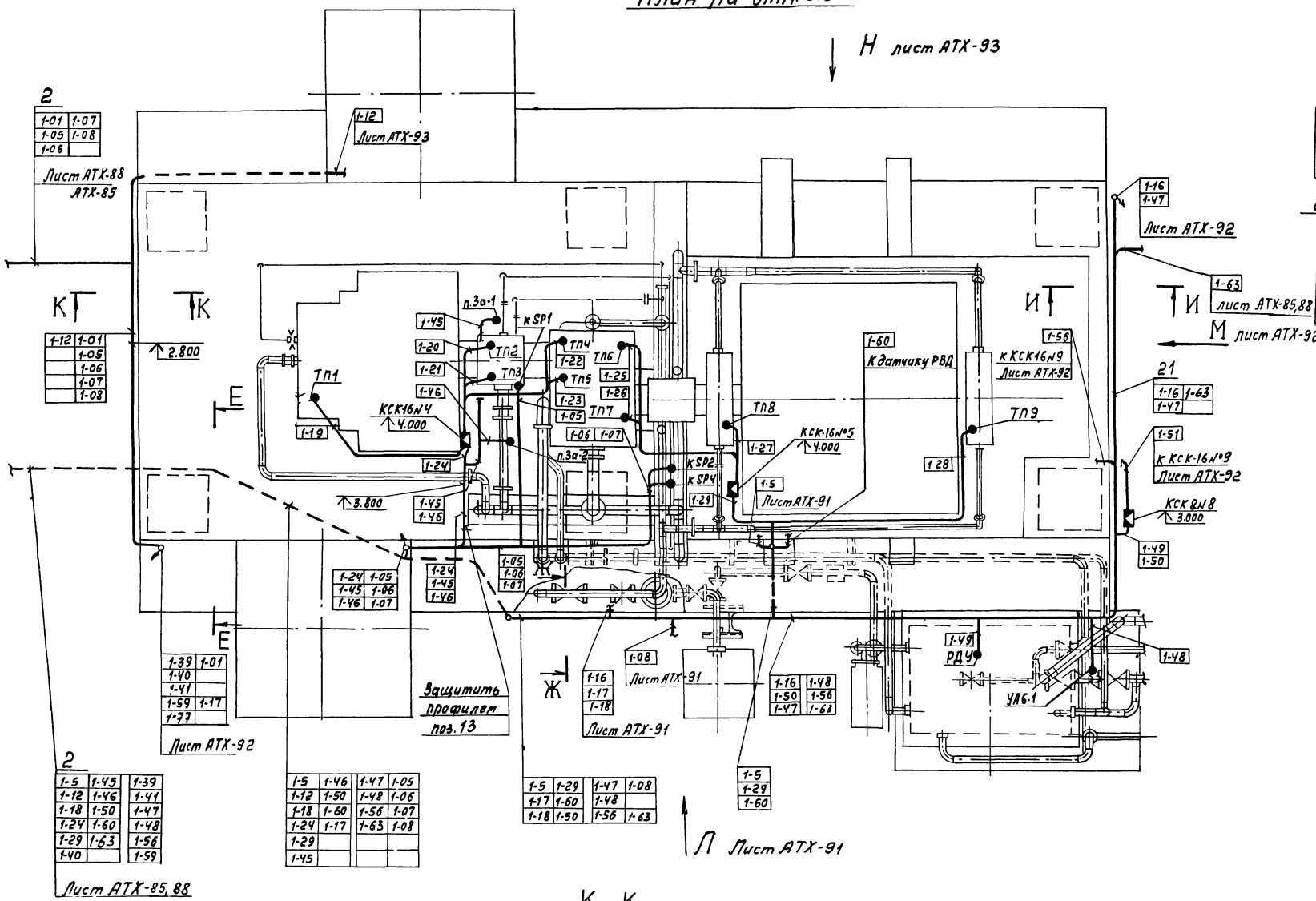

Е-Е повернуто

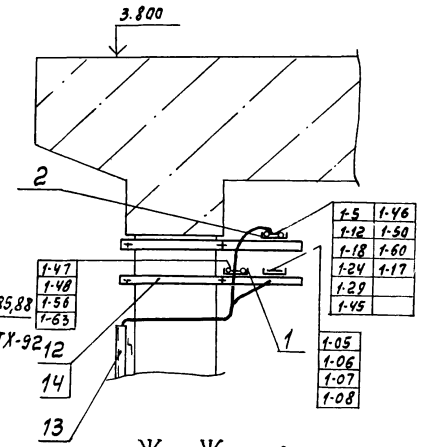

Ж-Ж повернуто

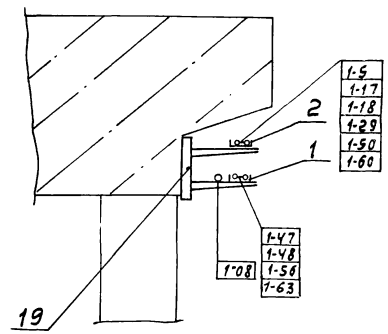

И-И

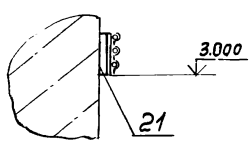

К-К

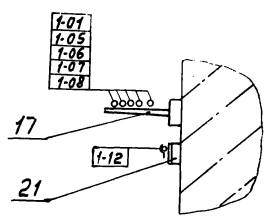

№ 9328/3

90

Привязан				ТП 904-1-66.86 АТХ-90			
				Компрессорная станция 6/4/К-250А0 с осушкой воздуха.			
		ГИП	Леонов		Стадия	Лист	Листов
		Нач. отд.	Христофоров	Компрессор №1.	Р	90	
		Гл. спец.	Фукс				
		Н. контр.	Золотарева	План расположения средств автоматизации и проводок /начало/	ГИПРОСТРОЙДОРМАШ г. Ростов-на-Дону		
		Рук. гр.	Седых				
Инв. №		Ст. инж.	Посуполько				

Вид Л лист АТХ-90

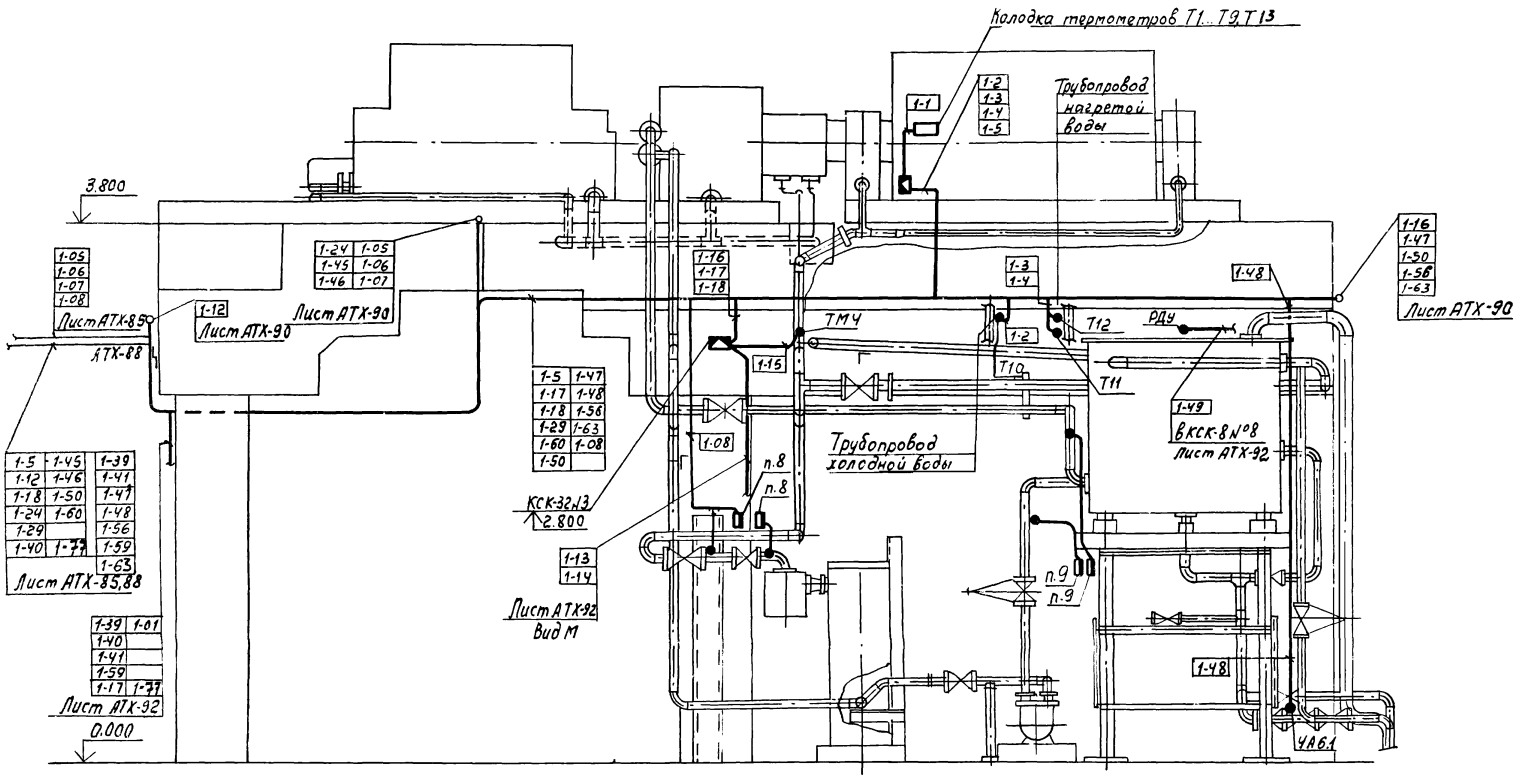

N 9328/3

91

				ТП 904-1-66.86 АТХ-91	
				Компрессорная станция 6(4)К-250АО с осушкой воздуха	
Привязан				Компрессор №1.	Стадия: Р; Лист: 91; Листов:
				План расположения средств автоматизации и проводок (Продолжение).	ГИПРОСТРОЙДОРМАШ г. Ростов-на-Дону
	ГИП	Леонов			
	Нач.отд.	Христофоров			
	Гл.спец.	Фукс			
	Н.контр.	Золотарева			
Инв.№	Рук.гр.	Седых			
	Ст.инж.	Посупонько			

План на отм. 0.000

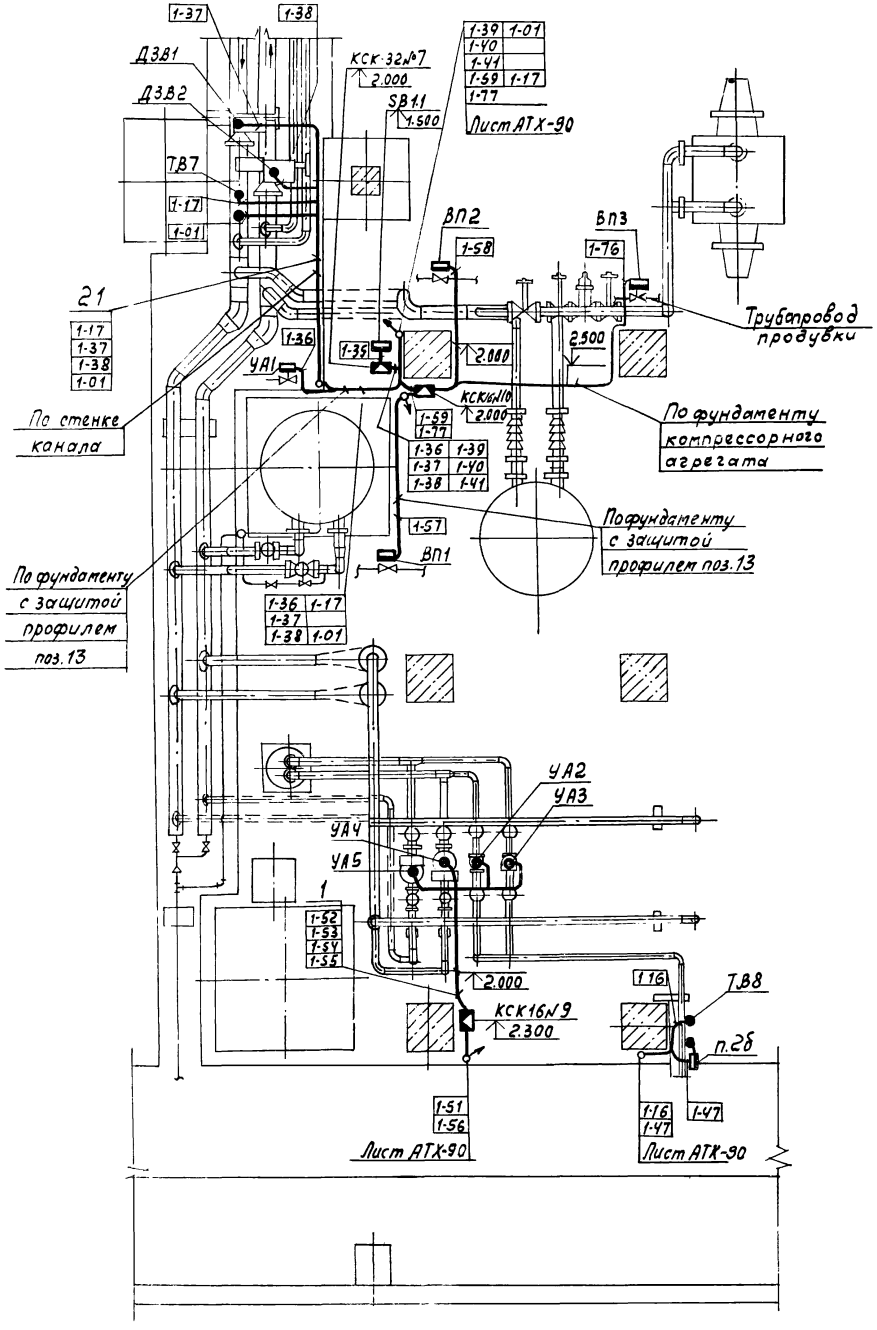

Вид М повернуто, Лист АТХ-90

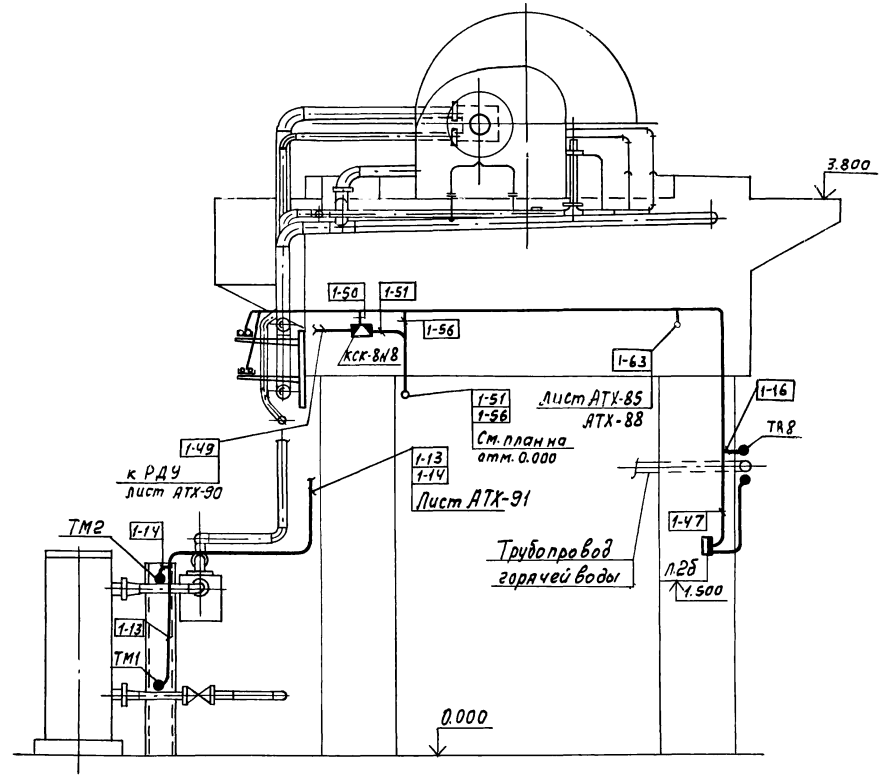

N 9328/3

92

				ТП 904-1-66.86	АТХ-92
				Компрессорная станция 6(4) К-250 АО с осушкой воздуха	
Привязан	ГИП	Леонов	21.03.86	Компрессор №1.	Стадия: Р; Лист: 92; Листов:
	Нач.отд.	Христофоров			
	Гл.спец.	Фукс			
	Н.контр.	Золотарева		План расположения средств автоматизации и проводок (продолжение).	ГИПРОСТРОЙДОРМАШ г. Ростов-на-Дону
	Рук.гр.	Седых			
Инв.№	Ст.инж.	Посупонько			

Вид Н лист АТХ-90

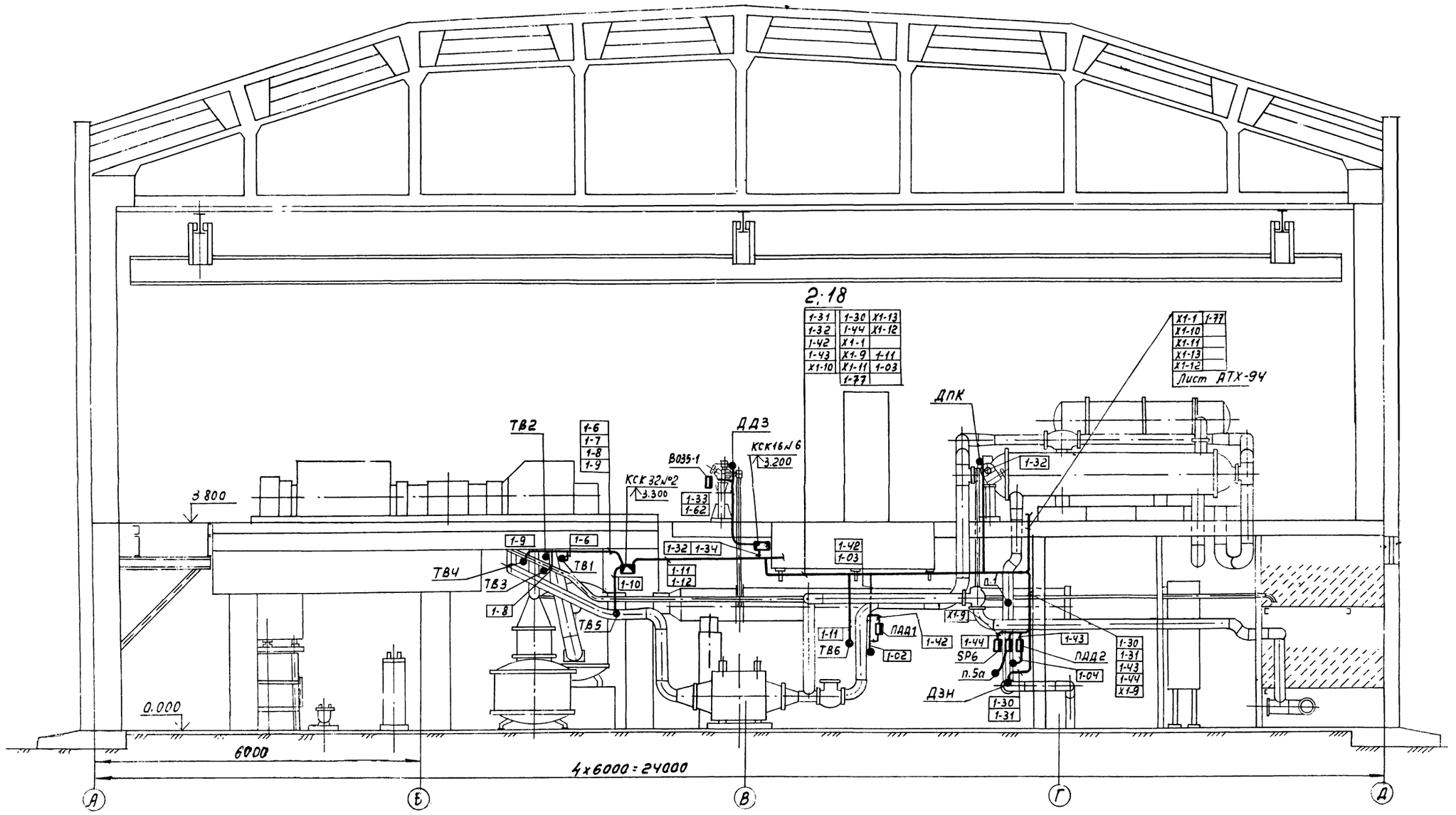

№ 9328/3

93

				ТП 904-1-66.86 АТХ-93	
				Компрессорная станция Б(4)К-250А0 с осушкой воздуха	
Привязан				Компрессор №1	Стадия: Р; Лист: 93; Листов:
				План расположения средств автоматизации и проводок (окончание).	ГИПРОСТРОЙДОРМАШ г. Ростов-на-Дону
Инв.№					

ГИП	Леонов	
Нач.отд.	Христофоров	
Гл.спец.	Фукс	
Н.контр.	Золотарева	
Рук.гр.	Седых	
Ст.инж.	Посупонько	

План на отм. 3.800

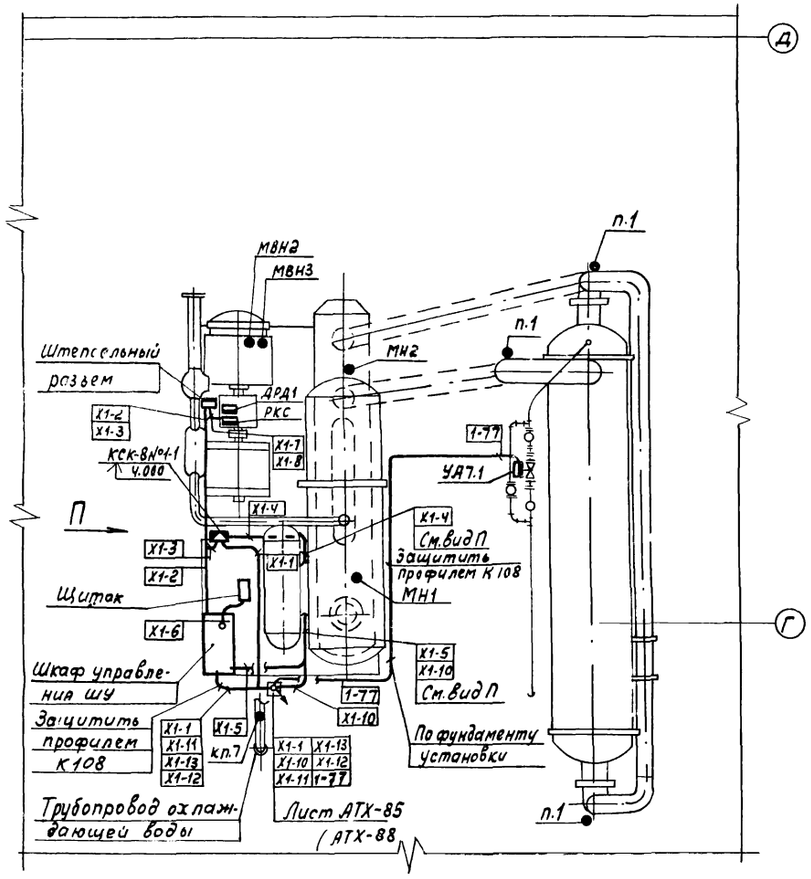

Вид П повернуто

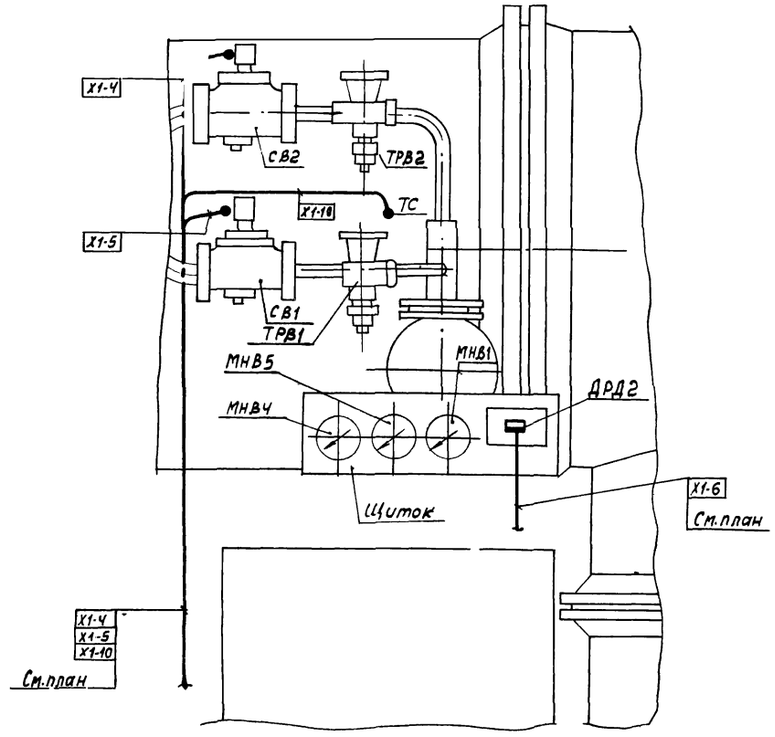

N 9328/3

94

				ТП 904-1-66.86 АТХ-94		
				Компрессорная станция 6(4)К-250.80 с осушкой воздуха		
Гип	Леонов			Установка осушки	Стадия	Лист	Листов
Нач.отд.	Христофоров				Р	94	
Гл.спец.	Фукс						
Н.контр.	Золотарева			План расположения средств автоматизации и проводок.	ГИПРОСТРОЙДОРМАШ г.Ростов-на-Дону		
Рук.гр.	Седых						
Ст.инж.	Логинова						

Привязан

Инв.№

Формат	Зона	Поз.	Обозначение	Наименование	Кол.	Примечание
				Документация		
А3			904-1- 01.000СБ	Сборочный чертеж		
				Детали		
Б4		1		Скоба		
				Лист $\frac{Б\text{-}ЛН\text{-}3\ ГОСТ\ 19903\text{-}74}{3\text{-}IV\ ст\ 3пс\ ГОСТ\ 16523\text{-}70}$	1	0,46кг
				Стандартные изделия		
		2		Винт М5х30.46.019		
				ГОСТ 1491-80	2	0.005кг
		3		Гайка М5.5.019		
				ГОСТ 5915-70	2	0.0012кг
		4		Шайба 5.019		
				ГОСТ 11371-78	2	0.0004кг
				Прочие изделия		
		5		Пост управления		
				ПКУ 15.21.121 (ПКУ 15.21.111)	1	0.73кг

Привязан

Инв. №

Изм.	Лист	№ докум.	Подп.	Дата
Разраб.		Посуленко		
Пров.		Седых		
Рук. гр.		Седых		
Н. контр.		Золотарева		
Утв.				

ТП 904-1-66.86 01.000

Установка поста управления типа ПКУ.

Стадия	Лист	Листов
Р		1

ГИПРОСТРОЙДОРМАШ г. Ростов-на-Дону

Альбом 3

Типовой проект 904-1-66.86

Инв. № подл. | Подп. и дата | Взам. инв. №

Формат	Зона	Поз.	Обозначение	Наименование	Кол.	Примечание
				Документация		
А3			904-1- 02.000СБ	Сборочный чертеж		
				Детали		
Б4		1		Скоба		
				Лист $\frac{Б\text{-}ЛН\text{-}3\ ГОСТ\ 19903\text{-}74}{3\text{-}IV\ ст\ 3пс\ ГОСТ\ 16523\text{-}70}$	1	0,35кг
Б4		2		Козырек		
				Лист $\frac{Б\text{-}ЛН\text{-}3\ ГОСТ\ 19903\text{-}74}{3\text{-}IV\ ст\ 3пс\ ГОСТ\ 16523\text{-}70}$	1	0.8кг
				Стандартные изделия		
		3		Винт М5х45.46.019		
				ГОСТ 1491-80	2	0.008кг
		4		Гайка М5.5.019		
				ГОСТ 5915-70	2	0.001кг
		5		Шайба 5.019 ГОСТ 11371-78	2	0.0004кг
				Прочие изделия		
		6		Кнопочный пост		
				управления ПКЕ 722-2,		
				ПКЕ 212-1	1	0.255кг

Привязан

№ 9328/3

95

Инв. №

Изм.	Лист	№ докум.	Подп.	Дата
Разраб.		Посуленко		
Пров.		Седых		
Дата		Седых		
Н. контр.		Золотарева		
Утв.				

ТП 904-1-66.86 02.000

Установка кнопочных постов управления типа ПКЕ 722-2, ПКЕ 212-1

Стадия	Лист	Листов
Р		1

ГИПРОСТРОЙДОРМАШ г. Ростов-на-Дону

Альбом 3

Типовой проект 904-1-66.86

Рис. 1.

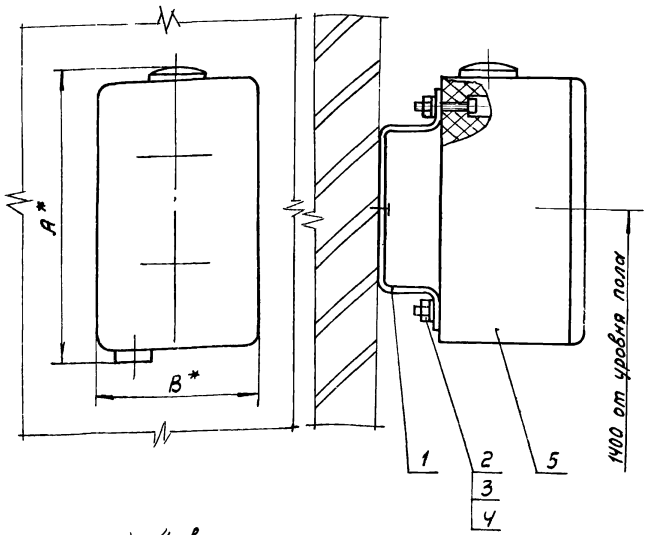

Рис 2

остальное см рис. 1

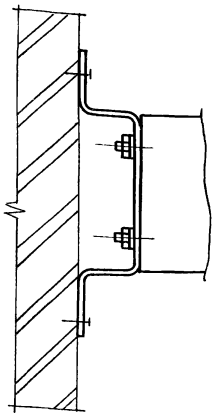

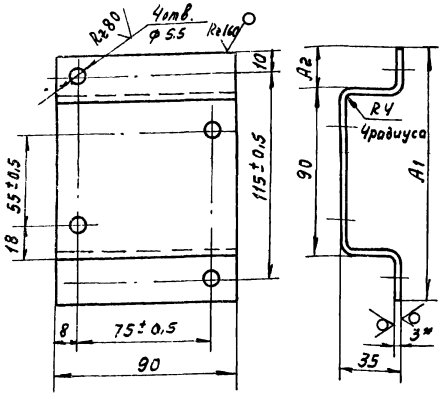

1. Неуказанные предельные отклонения размеров: отверстий - по H14, остальных $\pm \frac{IT14}{2}$
2. Пристрелку дюбель-гвоздями производить в соответствии с $\frac{МСН202-69}{ммсс.ссср}$
3. * Размеры для справок.

Тип поста	Рис	Размеры, мм H	B	A1	A2	Масса поз 1 кг	Масса кг
ПКУ15.21.121	1	165	90	135	22	0.46	1.2
ПКУ15.21.111	2	105	90	160	35	0.53	0.95

Привязан				ТП 904-1-66.86	01.000 СБ.
				Установка поста управления типа ПКУ. Сборочный чертеж.	Стадия: Р; Масса: см. табл.; Масштаб: 1:2
Изм. Лист № докум. Подп. Дата					Лист; Листов 1
Разраб. Посуполько					ГИПРОСТРОЙДОРМАШ г. Ростов-на-Дону
Пров. Седых					
Рук. гр. Седых					
Н. контр. Золотарева					

Альбом 3

Типовой проект 904-1-66.86

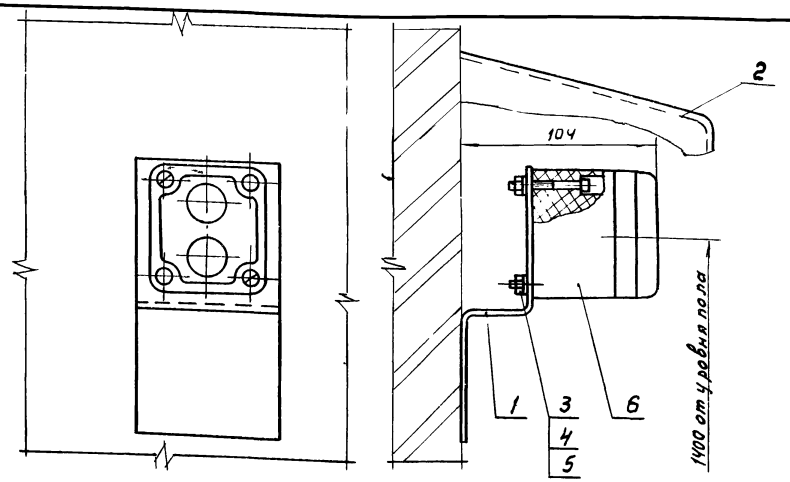

Поз. 1

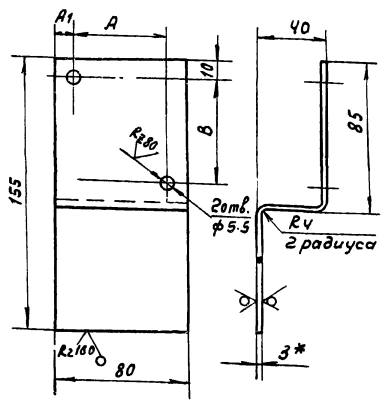

Тип поста	Поз. 1 Размеры, мм A	A1	B	Масса кг	Масса кг
ПКЕ722-2	52	14	57	0.35	0.60
ПКЕ212-1	58	11	58	0.35	0.62

1. Неуказанные предельные отклонения размеров: отверстий - по H14, остальных $\pm \frac{IT14}{2}$
2. Пристрелку дюбель-гвоздями производить в соответствии с $\frac{МСН202-69}{ммсс.ссср}$
3. Козырек поз.2 изготовить при наружной установке поста ПКЕ212-1.
4. * Размеры для справок.

N 9328/3

96

Привязан				ТП 904-1-66.86	02.000 СБ.
				Установка кнопочных постов управления типа ПКЕ722-2, ПКЕ212-1. Сборочный чертеж.	Стадия: Р; Масса: см. табл.; Масштаб: 1:2
Изм. Лист № докум. Подп. Дата					Лист; Листов 1
Разраб. Посуполько					ГИПРОСТРОЙДОРМАШ
Пров. Седых					
Рук. гр. Седых					
Н. контр. Золотарева					

gost.e-ecolog.ru