Типовой проект
902-2-331

ПЕСКОЛОВКИ С КРУГОВЫМ ДВИЖЕНИЕМ СТОЧНЫХ ВОД ПРОИЗВОДИТЕЛЬНОСТЬЮ 1400 – 64000 м³/сут.

АЛЬБОМ 7.

Оборудование песколовок для очистки нефтесодержащих сточных вод (выдается по особому заказу).

ТИПЫ III, V, VII

16299-14

gost.e-ecolog.ru

ЦЕНТРАЛЬНЫЙ ИНСТИТУТ ТИПОВОГО ПРОЕКТИРОВАНИЯ
ГОССТРОЯ СССР

Москва, А-445, Смольная ул., 22

Сдано в печать 1979 г.
Заказ № 10713 Тираж 600 экз.

Типовой проект
902-2-331

Песколовки с круговым движением сточных вод производительностью 1400 – 64000 м³/сут.

Альбом 7.

Типы III, V, VII.

Состав проекта:

Альбом 1. Пояснительная записка.
Альбом 2. Технологическая и строительная части (для типов III, V, VII).
Альбом 3. Изделия.
Альбом 4. Заказные спецификации.
Альбом 5. Сметы (для типа III).
Альбом 6. Сметы (для типов V, VII).
Альбом 7. Оборудование песколовок для очистки нефтесодержащих сточных вод (выдается по особому заказу).

Разработан
институтом Союзводоканалпроект

Главный инженер института Самохин
Главный инженер проекта Николаева

Утвержден протоколом
Технического совета института
„Союзводоканалпроект"
от 12 марта 1979 г. №13
Введен в действие
в/о Союзводоканалниипроект
с 20 сентября 1979 г.
приказ №187 от 12 сентября 1979 г.

СОДЕРЖАНИЕ АЛЬБОМА

Наименование	Обозначение чертежа	Стр. альбома
Титульный лист		1
Содержание альбома		2
Общие данные. Тип III	НК-1	3
План. Тип III.	НК-2	4
Сечения 1-1, 2-2, 3-3. Спецификация. Тип III.	НК-3	5
Общие данные. Типы V, VII.	НК-4	6
План. Типы V, VII	НК-5	7
Сечения 1-1, 2-2, 3-3. Спецификация. Типы V, VII	НК-6	8
Устройства для сбора нефти. Спецификация.	ТМ 74.00.00.00	9
Колонка. Спецификация.	ТМ 74.01.00.00	10
Корпус. Спецификация.	ТМ 74.01.01.00	10
Кронштейн. Спецификация.	ТМ 74.02.00.00	11
Кронштейн. Спецификация.	ТМ 74.03.00.00	11
Патрубок приёмный. Спецификация.	ТМ 74.04.00.00	12
Корпус. Спецификация	ТМ 74.05.00.00	12
Патрубок направляющий. Спецификация.	ТМ. 74.06.00.00	13
Отвод. Спецификация.	ТМ. 74.07.00.00	13
Патрубок. Спецификация	ТМ. 74.08.00.00	14

Наименование	Обозначение чертежа	Стр. альбома
Тяга. Спецификация	ТМ 74.09.00.00	14
Устройства для сбора нефти. Сборочный чертеж.	ТМ 74.00.00.00.СБ	15÷17
Колонка. Сборочный чертеж.	ТМ 74.01.00.00.СБ	18
Корпус. Сборочный чертеж.	ТМ 74.01.01.00.СБ	19
Гайка подъемная.	ТМ 74.01.00.01	20
Фланец.	ТМ 74.01.00.02	20
Кронштейн. Сборочный чертеж.	ТМ 74.02.00.00.СБ	21
Кронштейн. Сборочный чертеж.	ТМ 74.03.00.00.СБ	21
Патрубок приемный. Сборочный чертеж	ТМ. 74.04.00.00.СБ	22
Ручка	ТМ 74.04.00.03	23
Конус	ТМ 74.04.00.02	23
Корпус. Сборочный чертеж	ТМ 74.05.00.00.СБ	24
Отвод. Сборочный чертеж	ТМ 74.07.00.00.СБ	25
Патрубок направляющий. Сборочный чертеж.	ТМ 74.06.00.00.СБ	25
Винт подъемный	ТМ 74.01.00.03	26
Патрубок.	ТМ 74.08.00.00.СБ	26
Вилка	ТМ 74.09.00.02	27
Тяга. Сборочный чертеж	ТМ 74.09.00.00.СБ	(27)

Ведомость основных комплектов

Обозначение	Наименование	Примечание
902-2- КЖ	Конструкции жел.-забетонные	
902-2- НК	Технологическая часть	
ТМ 74	Нестандартизированное	
	оборудование	

Ведомость примененных документов

Обозначение	Наименование	Примечание
ТМ 74.00.00.00	Устройство для сбора	
	нефти.	

Ведомость чертежей основного комплекта

Формат	Лист	Наименование	Примечание
12г	1	Общие данные	
12г	2	План	
12г	3	Сечения 1-1, 2-2, 3-3	

Примечание

1. Комплект НК данного альбома должен применяться совместно с комплектом НК альбома 2 тип III.
2. Чертежи КЖ песколовок для очистки нефтесодержащих стоков входят в состав альбома 2 тип III.

Типовой проект разработан в соответствии с действующими нормами и правилами и предусматривает мероприятия, обеспечивающие взрывобезопасность и пожаробезопасность сооружения при соблюдении установленных правил его эксплуатации.

Главный инженер проекта Николаева

Изм	Лист	N докум	Подп	Дата
Разраб		Малышева		
Пров		Боровская		
Рук бр		Зазова		
Гл инж пр		Николаева		
Норм контр		Мирончик		
Нач отд		Кутьин		11.03.75

ТП 902-2-331-НК

Песколовки с круговым движением сточных вод Q = 1400-64000 м³/сут

Лит	Лист	Листов
Р	1	6

Общие данные

Госстрой СССР
СОЮЗВОДОКАНАЛПРОЕКТ
г. Москва

16299-14 4

ПЛАН

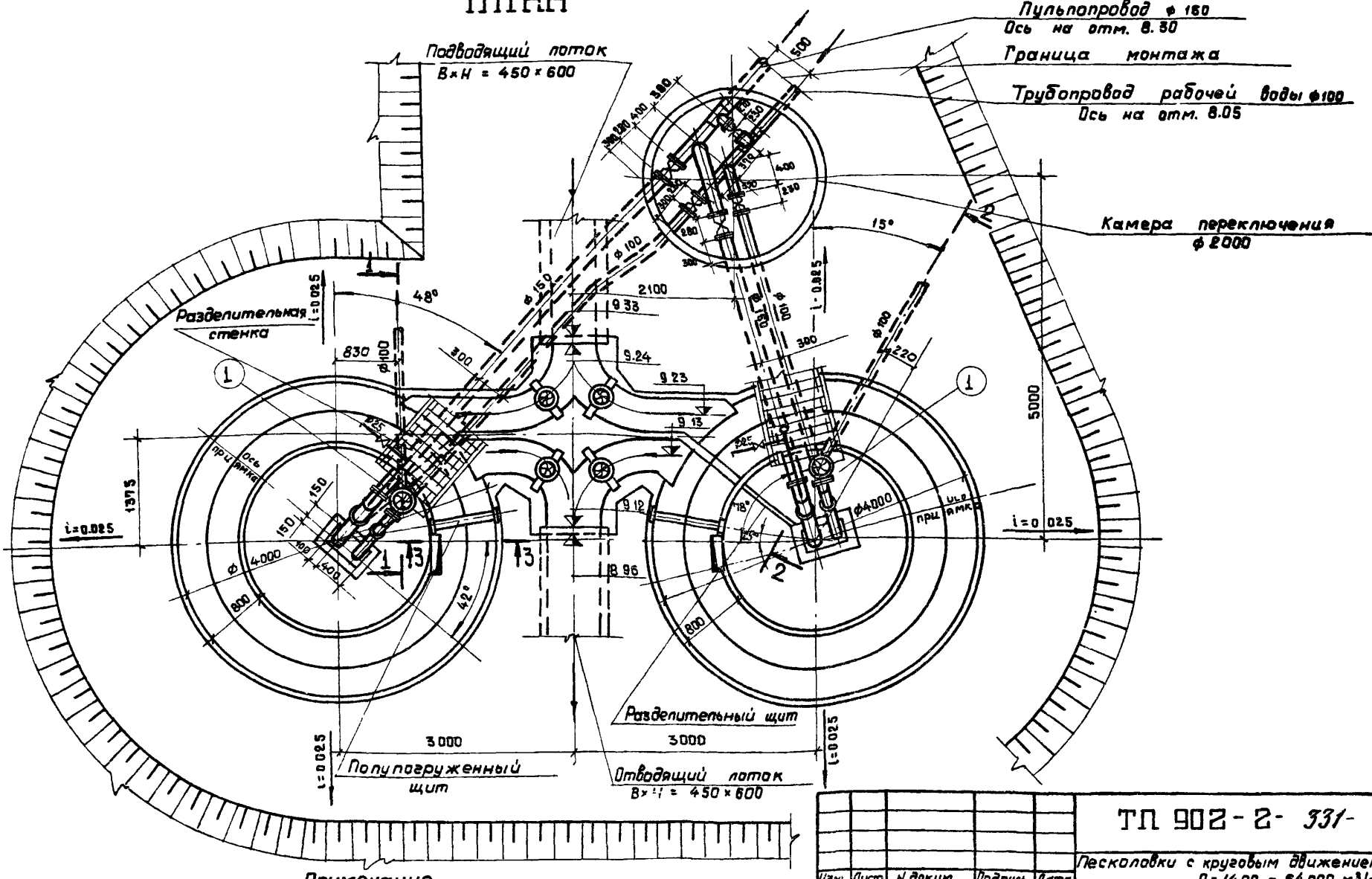

Примечание.

Перекрытия камер переключения, распределения и лотков условно не показаны

Изм.	Лист	N докум.	Подпись	Дата
Разраб.		Малышева		
Пров.		Боровская		
Рук. бр		Зазова		
Гл. инж. пр		Николаева		
Н. контр.		Мирончук		
Нач. отд.		Кутьин		

ТП 902-2-331- -НК

Песколовки с круговым движением сточных вод Q = 1400 - 64000 м³/сут.

Лит.	Лист	Листов
Р	2	

План

Госстрой СССР
СОЮЗВОДОКАНАЛПРОЕКТ
г. Москва

16299-14 5

Сечение 1-1

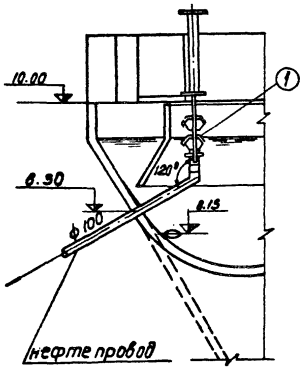

Сечение 2-2

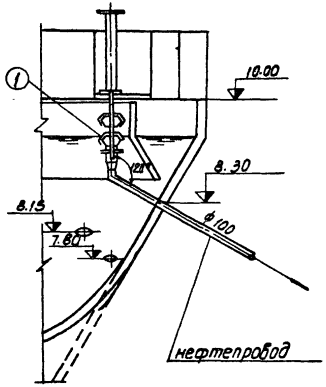

Сечение 3-3

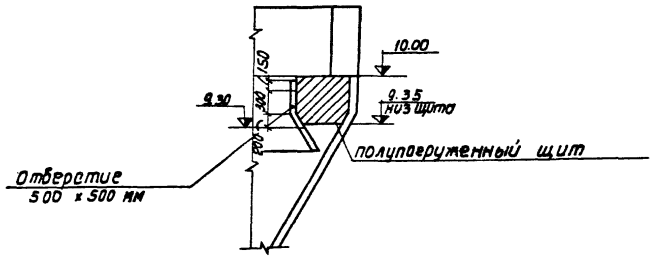

Спецификация материалов и оборудования внутренних сетей.

N№ поз.	Обозначение	Наименование	Ед. изм.	Кол.	Примечание
1	ТМ 74.00.00.00	устройство для сбора нефти	шт.	2	85 кг.
2	ГОСТ 10704-76	Труба П4 х 4.5	м	3.0	12.15 кг.
		масса указана одной единицы			

Примечание

1. Совместно с данными листами см. листы НК-1,2,3 из альбома 2 тип III.

Согласовано:

отд. N8 /Гольдина К.А/

отд. N15 /Смирнов И.Г./

					ТП 902-2-331 НК	
					Песколовки с круговым движением сточных вод Q = 1400 - 64000 м³/сут.	
Изм.	Лист	N докум.	Подпись	Дата		
Разраб		Малышева				Лит. Лист Листов
Пров.		Боровская				Р 3
Рук. бр.		Зазова				
Гл. инж. пр.		Николаева				
Норм. конт.		Мирончик			Сечения 1-1; 2-2; 3-3	Госстрой СССР СОЮЗВОДОКАНАЛПРОЕКТ г. Москва
Нач. отд.		Кутюин				

16299-14 б

Ведомость основных комплектов

Обозначение	Наименование	Примечание
902-2- КЖ	Конструкции железобетонные	
902-2- НК	Технологическая часть	
ТМ 74	Нестандартизированное	
	оборудование	

Ведомость примененных документов

Обозначение	Наименование	Примечание
ТМ 74 00.00.00	Устройство для сбора	
	нефти	

Ведомость чертежей основного комплекта

Формат	Лист	Наименование	Примечание
А4	4	Общие данные	
А4	5	План	
А4	6	Сечения 1-1, 2-2, 3-3	

Примечания:

1. Комплект НК данного альбома должен применяться совместно с комплектом НК альбома 2 типы V, VII.
2. Чертежи КЖ песколовок для очистки нефтесодержащих стоков входят в состав альбома 2 типы V, VII.

Типовой проект разработан в соответствии с действующими нормами и правилами и предусматривает мероприятия, обеспечивающие взрывобезопасность и пожаробезопасность сооружения при соблюдении установленных правил его эксплуатации.

Главный инженер проекта Николаева

					ТП 902-2-331 НК		
Изм.	Лист	N докум.	Подп.	Дата	Песколовки с круговым движением сточных вод Q=1400-64000 м³/сут		
Разраб.		Малышева				Лит.	Лист	Листов
Пров.		Боровская				Р	4	
Рук. бр.		Зазова						
Гл. инж. пр.		Николаева			Общие данные	Госстрой СССР СОЮЗВОДОКАНАЛПРОЕКТ г. Москва		
Нач. отд.		Мирончик						
Нач. отд.		Кутьин						

ПЛАН

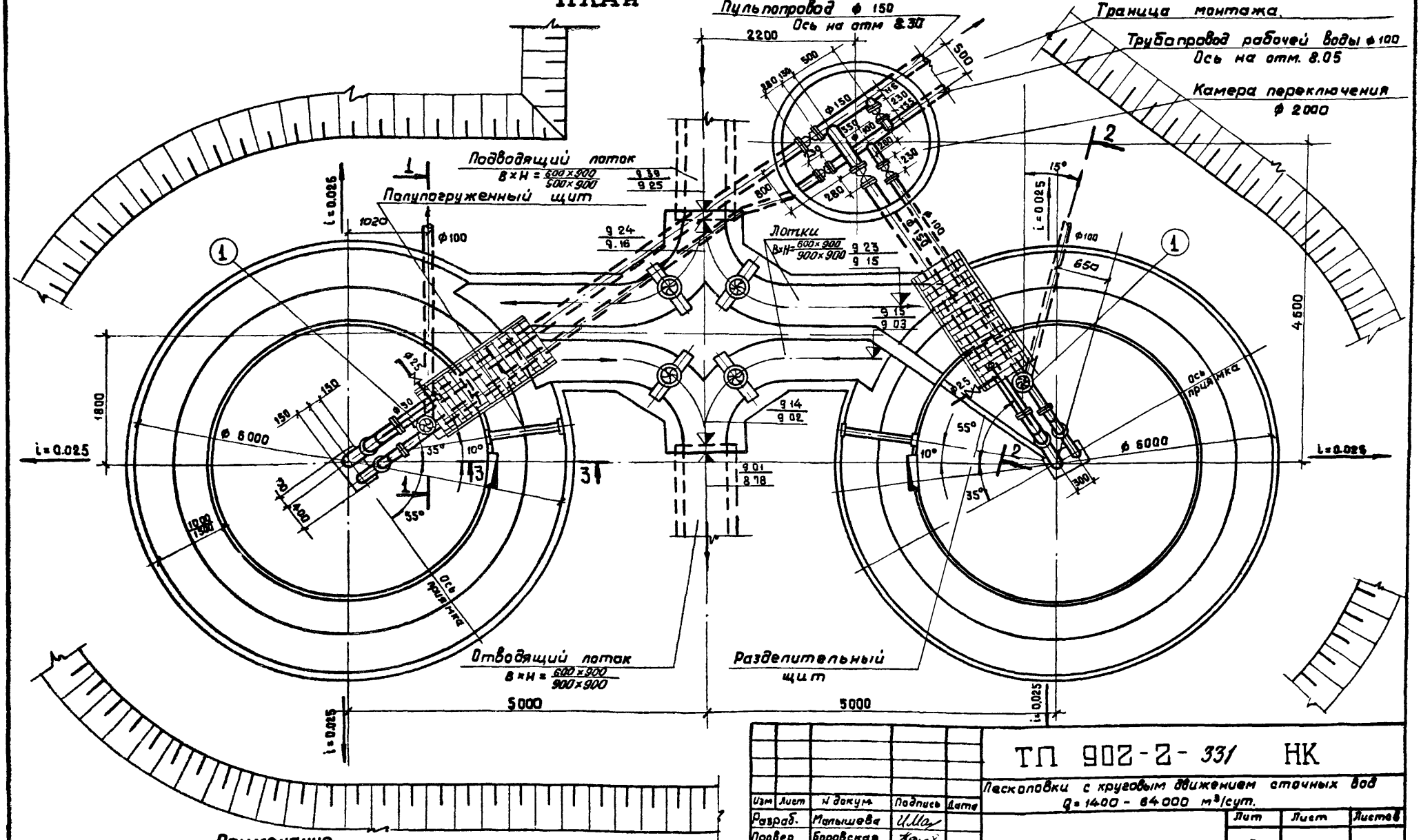

Примечание.

Перекрытия камер переключения распределения и лотков условно не показаны

Отметки и размеры лотков даны дробью: в числителе для V типоразмера, в знаменателе для VII типоразмера.

Изм	Лист	№ докум.	Подпись	Дата
Разраб.		Малышева		
Провер		Боровская		
Рук бр		Зазова		
Гл инж пр.		Николаева		
Н контр.		Мурончик		
Нач отд.		Ктьин		

ТП 902-2-331 НК

Пескоповки с круговым движением сточных вод Q = 1400 - 64000 м³/сут.

Лит	Лист	Листов
Р	5	

План

Госстрой СССР
СОЮЗВОДОКАНАЛПРОЕКТ
г. Москва

Сечение 1-1

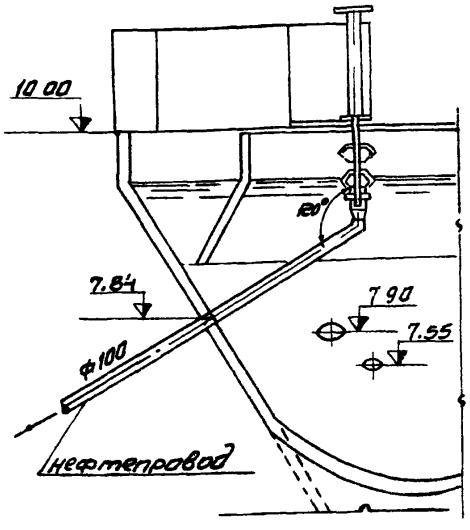

Сечение 2-2

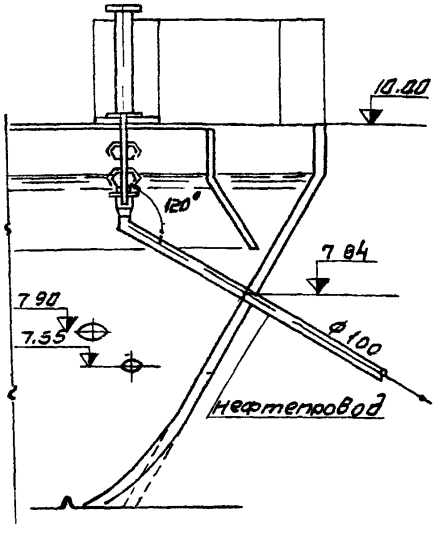

Сечение 3-3

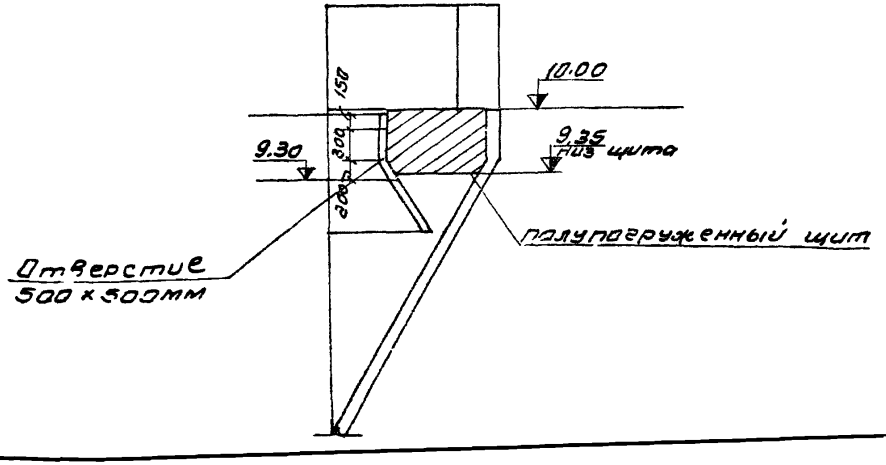

Спецификация материалов и оборудования внутренних сетей

№№ поз	Обозначение	Наименование	Ед изм.	Кол	Примечание
1	ТМ 74 00 00 00	Устройство для сбора нефти	шт	2	85 кг
2	ГОСТ 10704-76	Труба 114х4.5	м	30	1215 кг
		Масса указана одной единицы			

Примечание.

1 Совместно с данными листами см. листы НК-1,2,3 из альбома 2 тип V и альбома 2 тип VII.

Согласовано:

отд №8 /Гальдина К.А/

отд №15 /Смирнов И.Г/

					ТП 902-2-331- НК	
					Песколовки с круговым движением сточных вод Q = 1400 - 64000 м³/сут	
Изм	Лист	N докум	Подпись	Дата		
Разраб		Малышева				Лит / Лист / Листов: Р / 6 /
Рук. гр		Зазова				
Пров		Боровская				Госстрой СССР
Гл. инж. пр.		Николаева			Сечения 1-1,2-2,3-3.	Союзводоканалпроект г. Москва
Норм. конт.		Мирончик				
Нач. отд.		Кутьин		11.01.73		

Форм.	Зона	Поз.	Обозначение	Наименование	Кол.	Примеч.
				Резина-пластина ЗМБА-М		
				ГОСТ 7338-77	1	
				Стандартные		
				изделия		
				Болты ГОСТ 7798-70		
		11		М12×95.58.0115	4	
		12		М12×30.58.0115	4	
		13		М16×48.58.0115	4	
				Гайки ГОСТ 5915-70		
		14		М10.5.0115	4	
		15		М12.5.0115	8	
		16		М16.5.0115	5	
		17		Ось 22-12Х5×28		
				ГОСТ 9650-71	2	
		18		Шайба 12.02.0115		
				ГОСТ 11371-68	2	
				Шплинты ГОСТ 397-66		
		19		3.2×20-001	2	
		20		5×36-001	1	
				Материалы		
		21		Просаленная		
				пенька ГОСТ 9993-74		0.3 кг

Форм.	Зона	Поз.	Обозначение	Наименование	Кол.	Примеч.
				Документация		
		12	ТМ 74.00.00.00 СБ	Сборочный чертеж		
			-01			
			-02			
			-03			
				Сборочные единицы		
		11	1 ТМ 74.01.00.00	Колонка	1	
		11	2 ТМ 74.02.00.00	Кронштейн	1	
		11	3 ТМ 74.03.00.00	Кронштейн	2	
		11	4 ТМ 74.04.00.00	Патрубок приемный	1	
		11	5 ТМ 74.05.00.00	Корпус	1	
		11	6 ТМ 74.06.00.00	Патрубок направляющий	1	Уточнить при привязке
			-01		1	
			-02		1	
			-03		1	
		11	7 ТМ 74.07.00.00	Отвод	1	
		11	8 ТМ 74.08.00.00	Патрубок	2	
		11	9 ТМ 74.09.00.00	Тяга	1	
				Детали		
		64	10 ТМ 74.00.00.01	Прокладка ф148/ф110		

Инв. N подл. | Подп. и дата | Взам. инв. N | Инв. N дубл. | Подп. и дата

Изм.	Лист	N докум.	Подпись	Дата
Разраб.		Сапатова		
Пров.		Вайнштейн		
Гл.инж.пр.		Блаков		
Н. контр.		Корсакова		
Утв.		Авдеев		

ТМ 74.00.00.00

Устройство для сбора нефти

Лит.	Лист	Листов
И	1	2

Госстрой СССР
СОЮЗВОДОКАНАЛПРОЕКТ
г. Москва

Изм. | Лист | № докум. | Подпись | Дата

ТМ 74.00.00.00

Лист 2

Форм	Зона	Поз	Обозначение	Наименование	Кол.	Прим
				Документация		
12			ТМ 74. 01. 01. 00 СБ	Сборочный чертеж		
				Детали		
БЧ		1	ТМ 74. 01. 01. 01	Фланец		
				Ст 3 гост 380-71	1	0.55 кг
БЧ		2	ТМ 74. 01. 01. 02	Патрубок L = 1045 B_7		
				Труба $\frac{108\times4\ \text{ГОСТ}\ 8732\text{-}78}{\text{Д ГОСТ}\ 8731\text{-}74}$	1	10.7 кг
БЧ		3	ТМ 74. 01. 01. 03	Фланец		
				Ст. 3 гост 380-71	1	1 5 кг

Изм	Лист	№ докум	Подп	Дата
Разраб		Солдатова		
Пров		Вайнштейн		
Т.п инж.пр		Блоков		
Н контр		Корсакова		
Утв.		Авдеев		

ТМ 74.01.01.00

Корпус

Лит	Лист	Листов
И		1

Госстрой СССР
СОЮЗВОДОКАНАЛПРОЕКТ
г Москва

Подп и дата | Инв. № дубл. | Взам инв № | Подп и дата | Инв № подл

Форм	Зона	Поз.	Обозначение	Наименование	Кол.	Прим
				Документация		
12			ТМ 74 01. 00. 00. СБ	Сборочный чертеж		
				Сборочные единицы		
11		1	ТМ 74. 01. 01. 00	Корпус	1	
				Детали		
11		2	ТМ 74. 01. 00. 01	Гайка подъемная	1	
11		3	ТМ 74 01. 00 02	Фланец	1	
11		4	ТМ 74 01. 00. 03	Винт подъемный	1	
				Стандартные изделия		
		5		Болт М10×28 58. 0115		
				ГОСТ 7798-70	2	
		6		Маховик 2-А-360×32		
				ГОСТ 5260-75	1	
		7		Шайба 10 65Г 0115		
				ГОСТ 6402-70	2	

Изм	Лист	№ докум	Подп	Дата
Разраб		Солдатова		
Пров		Вайнштейн		
Т.п инж.пр		Блоков		
Н контр		Корсакова		
Утв		Авдеев		

ТМ 74.01.00.00

Колонка

Лит	Лист	Листов
И		1

Госстрой СССР
СОЮЗВОДОКАНАЛПРОЕКТ
г Москва

Форм.	Зона	Поз	Обозначение	Наименование	Кол.	Прим.
				Документация		
11			ТМ 74.03.00.00 СБ	Сборочный чертеж		
				Детали		
БЧ		1	ТМ 74.03.00.01	Стойка		
				Лист Б-6.0 ГОСТ 19903-74 / Ст3 ГОСТ 14637-69	1	12 кг
БЧ		2	ТМ 74.03.00.02	Упор		
				Лист Б-6.0 ГОСТ 19903-74 / Ст.3 ГОСТ 14637-69	1	2.4 кг
БЧ		3	ТМ 74 03.00.03	Ребро		
				Лист Б-6.0 ГОСТ 19903-74 / Ст3 ГОСТ 14637-69	2	0.4 кг

Изм.	Лист	N докум.	Подп.	Дата
Разраб.		Солдатова		
Пров.		Ваинштейн		9.III.74
Гл. инж. пр.		Блоков		
Н. контр.		Корсакова		
Утв.		Авдеев		

ТМ74.03.00.00

Кронштейн

Лит.	Лист	Листов
И		1

Госстрой СССР
СОЮЗВОДОКАНАЛПРОЕКТ
г. Москва

Инв. № подл. | Подп. и дата | Взам. инв. № | Инв. № дубл. | Подп. и дата

Форм.	Зона	Поз.	Обозначение	Наименование	Кол	Прим.
				Документация		
11			ТМ 74.02.00.00 СБ	Сборочный чертеж		
				Детали		
БЧ		1	ТМ 74.02.00.01	Упор		
				Лист Б-6.0 ГОСТ 19903-74 / Ст.3 ГОСТ 14637-69	1	0.6 кг
БЧ		2	ТМ 74.02.00.02	Ребро		
				Лист Б-6.0 ГОСТ 19903-74 / Ст.3 ГОСТ 14637-69	2	0.2 кг
БЧ		3	ТМ 74.02.00.03	Стойка		
				Лист Б-6.0 ГОСТ 19903-74 / Ст 3 ГОСТ 14637-69	1	0.38 кг

Изм.	Лист	N докум.	Подп.	Дата
Разраб		Солдатова		
Пров		Ваинштейн		9.III.74
Гл инж пр		Блоков		
Н контр		Корсакова		
Утв		Авдеев		

ТМ 74.02.00.00

Кронштейн

Лит.	Лист	Листов
И		1

Госстрой СССР
СОЮЗВОДОКАНАЛПРОЕКТ
г. Москва

Форм.	Зона	Поз.	Обозначение	Наименование	Кол.	Прим.
				Документация		
12			ТМ 74. 05. 00. 00. СБ	Сборочный чертеж		
				Детали		
БЧ		1	ТМ 74. 05. 00. 01	Фланец		
				Ст.3 ГОСТ 380-71	1	2.0 кг
БЧ		2	ТМ 74. 05. 00. 02	Кольцо		
				Ст.3 ГОСТ 380-71	1	0.6 кг
БЧ		3	ТМ 74. 05. 00. 03	Ребро		
				Лист $\frac{\text{Б-8.0 ГОСТ 19903-74}}{\text{Ст.3 ГОСТ 14637-69}}$	2	0.6 кг
БЧ		4	ТМ 74. 05. 00. 04	Патрубок		
				Труба $\frac{146\times4.5 \text{ ГОСТ 8732-78}}{\text{Д ГОСТ 8731-74}}$	1	6.4 кг

Изм.	Лист	N докум.	Подп.	Дата
Разраб.		Солдатова		
Пров.		Вайнштейн		9.03.77
Гл. инж. пр.		Блаков		
Н. контр.		Корсакова		
Утв.		Авдеев		

ТМ 74.05.00.00

Корпус

Лит.	Лист	Листов
И		1

Госстрой СССР
СОЮЗВОДОКАНАЛПРОЕКТ
г. Москва

Подп. и дата | Инв. № подл. | Взам. инв. № | Инв. № подл. | Подп. и дата

Форм.	Зона	Поз.	Обозначение	Наименование	Кол.	Прим.
				Документация		
12			ТМ 74. 04. 00. 00. СБ	Сборочный чертеж		
				Детали		
БЧ		1	ТМ 74. 04. 00. 01	Патрубок		
				Труба $\frac{108\times8 \text{ ГОСТ 8732-78}}{\text{Д ГОСТ 8731-74}}$	1	6.8 кг
11		2	ТМ 74. 04. 00. 02	Конус	1	
11		3	ТМ 74. 04. 00. 03	Ручка	1	
БЧ		4	ТМ 74. 04. 00. 04	Ребро		
				Лист $\frac{\text{Б-6.0 ГОСТ 19903-74}}{\text{Ст.3 ГОСТ 14637-69}}$	1	0.48 кг
БЧ		5	ТМ 74. 04. 00. 05	Втулка		
				Пруток Л63 т. кр.		
				Н. Т. -2Д. ГОСТ 2060-73	2	0.006 кг
БЧ		6	ТМ 74. 04. 00. 06	Скоба $L_{разв.}$ = 708		
				Полоса $\frac{\text{Б-2-6×30 ГОСТ 103-76}}{\text{Ст.3 ГОСТ 535-58}}$	2	0.08 кг

Изм.	Лист	N докум.	Подп.	Дата
Разраб.		Солдатова		
Пров.		Вайнштейн		9.03.77
Гл. инж. пр.		Блаков		
Н. контр.		Корсакова		
Утв.		Авдеев		

ТМ 74.04.00.00

Патрубок приемный

Лит.	Лист	Листов
И		1

Госстрой СССР
СОЮЗВОДОКАНАЛПРОЕКТ
г. Москва

Форм	Зона	Поз.	Обозначение	Наименование	Кол.	Примеч.
				Документация		
11			ТМ 74.07.00.00.СБ	Сборочный чертеж		
				Детали		
Б4		1	ТМ 74.07.00.01	Патрубок L=295 B_7		
				Труба 108×4 ГОСТ 8732-78 / Д ГОСТ 8731-74	1	3.0 кг
				Стандартные изделия		
		2		Фланец 100-2.5		
				ГОСТ 1255-67	1	

Изм	Лист	N докум.	Подп.	Дата
Разраб.		Солдатова		
Пров.		Вайнштейн		9.01.71
Гл.инж.пр		Блоков		
Н.контр.		Корсакова		
Утв		Авдеев		

ТМ 74.07.00.00

Отвод

Лит.	Лист	Листов
И		1

Госстрой СССР
СОЮЗВОДОКАНАЛПРОЕКТ
г. Москва

Форм	Зона	Поз.	Обозначение	Наименование	Кол.	Примеч.
				Документация		
11			ТМ 74.06.00.00.СБ	Сборочный чертеж		
			- 01			
			- 02			
			- 03			
				Детали		
Б4		1	ТМ 74.06.00.01	Патрубок		
				Труба 108×4 ГОСТ 8732-78 / Д ГОСТ 8731-74	1	0.8 кг
Б4		2	ТМ 74.06.00.02	Патрубок		
				Труба 108×4 ГОСТ 8732-78 / Д ГОСТ 8731-74	1	3.0 кг
			-01		1	4.0 кг
			-02		1	12.5 кг
			-03		1	14.6 кг
				Стандартные изделия		
		3		Фланец 100-2.5		
				ГОСТ 1255-67	1	

Подп. и дата | Инв. № дубл. | Взам. инв. № | Подп. и дата | Инв. № подл.

Изм	Лист	N докум.	Подп.	Дата
Разраб.		Солдатова		
Пров.		Вайнштейн		9.01.71
Гл.инж.пр		Блоков		
Н.контр.		Корсакова		
Утв.		Авдеев		

ТМ 74.06.00.00

Патрубок направляющий

Лит.	Лист	Листов
И		1

Госстрой СССР
СОЮЗВОДОКАНАЛПРОЕКТ
г. Москва

Форм.	Зона	Поз.	Обозначение	Наименование	Кол.	Примеч.
				Документация		
11			ТМ 74.09.00.00 СБ	Сборочный чертеж		
				Детали		
БЧ		1	ТМ 74.09.00.01	Стержень		
				Круг $\frac{\text{В10 ГОСТ 2590-71}}{\text{Ст.3 ГОСТ 535-58}}$	1	0.1 кг
11		2	ТМ 74.09.00.02	Вилка	1	

Изм.	Лист	№ докум.	Подп.	Дата
Разраб.		Солдатова		
Пров.		Вайнштейн		9.07.71
Гл инж пр.		Блаков		
Н контр		Корсакова		
Утв		Авдеев		

ТМ 74.09.00.00

Тяга

Лит	Лист	Листов
И		1

Госстрой СССР
СОЮЗВОДОКАНАЛПРОЕКТ
г. Москва

Подп. и дата | Инв. № дубл. | Взам. инв. № | Подп. и дата | Инв. № подл.

Форм.	Зона	Поз.	Обозначение	Наименование	Кол.	Примеч.
				Документация		
11			ТМ 74.08.00.00	Сборочный чертеж		
				Детали		
БЧ		1	ТМ 74.08.00.01	Фланец		
				Ст.3 ГОСТ 380-71	1	2.4 кг
БЧ		2	ТМ 74.08.00.02	Патрубок L=728		
				Труба $\frac{\text{127×4 ГОСТ 8732-78}}{\text{Д ГОСТ 8731-74}}$	1	0.87 кг
БЧ		3	ТМ 74.08.00.03	Кольцо		
				Ст.3 ГОСТ 380-71	1	0.2 кг

Изм.	Лист	№ докум.	Подп.	Дата
Разраб.		Солдатова		
Пров.		Вайнштейн		9.07.71
Гл инж. пр.		Блаков		
Н. контр		Корсакова		
Утв.		Авдеев		

ТМ 74.08.00.00

Патрубок

Лит	Лист	Листов
И		1

Госстрой СССР
СОЮЗВОДОКАНАЛПРОЕКТ
г. Москва

ТМ 74.00.00.00 СБ

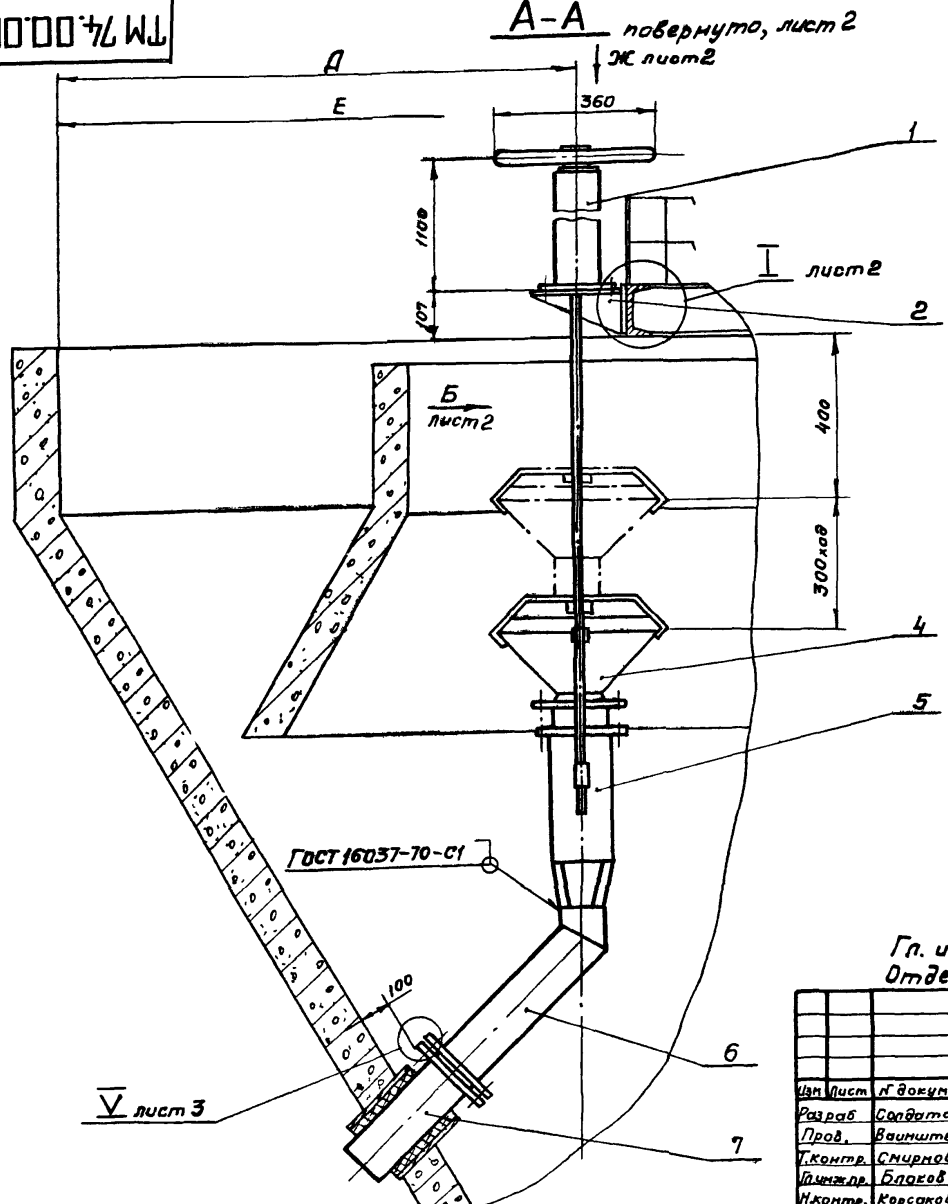

Обозначение	Размеры, мм Д	Е	Масса, кг
ТМ 74.00.00.00 СБ	1030	ф4000	74
-01	1250	ф4000	75
-02	2100	ф6000	83
-03	2440	ф6000	86

1. Размеры для справок.

2. Колонку поз1, кронштейны поз.2 и 3 покрыть перхлорвиниловой эмалью ХВ-124 или ХВ-125 ГОСТ 10144-74 в серый цвет за 2 раза по грунту ФЛ-03-К ГОСТ 9109-76 в 2 слоя.

3. Монтаж устройства производить по чертежам НК-2 и НК-5 совместно с данным.

4 При установке колонки поз.1 резьбовую часть подъемного винта чертеж ТМ74.01.00 03 густо смазать консистентной смазкой ЦИАТИМ-201 ГОСТ 6267-74.

Согласовано:

Гл. инженер проекта Николаев /М.П. Николаева/
Отдел №8 /А.М Залотаревский/

Изм	Лист	№ докум	Подпись	Дата
Разраб		Солдатова		
Пров.		Ваинштейн		
Т.контр.		Смирнов		
Гл.инж.пр.		Блаков		
Н.контр.		Корсакова		
Утв		Авдеев		

ТМ 74.00.00.00СБ

Устройства для сбора нефти
Сборочный чертеж

Литер	Масса	Масштаб
И	см табл.	1:10

Лист 1 Листов 3

Госстрои СССР
СОЮЗВОДОКАНАЛПРОЕКТ
г Москва

16299-14 16

ТМ7Ч. 00.00.00 СБ

Вид Ж лист 1

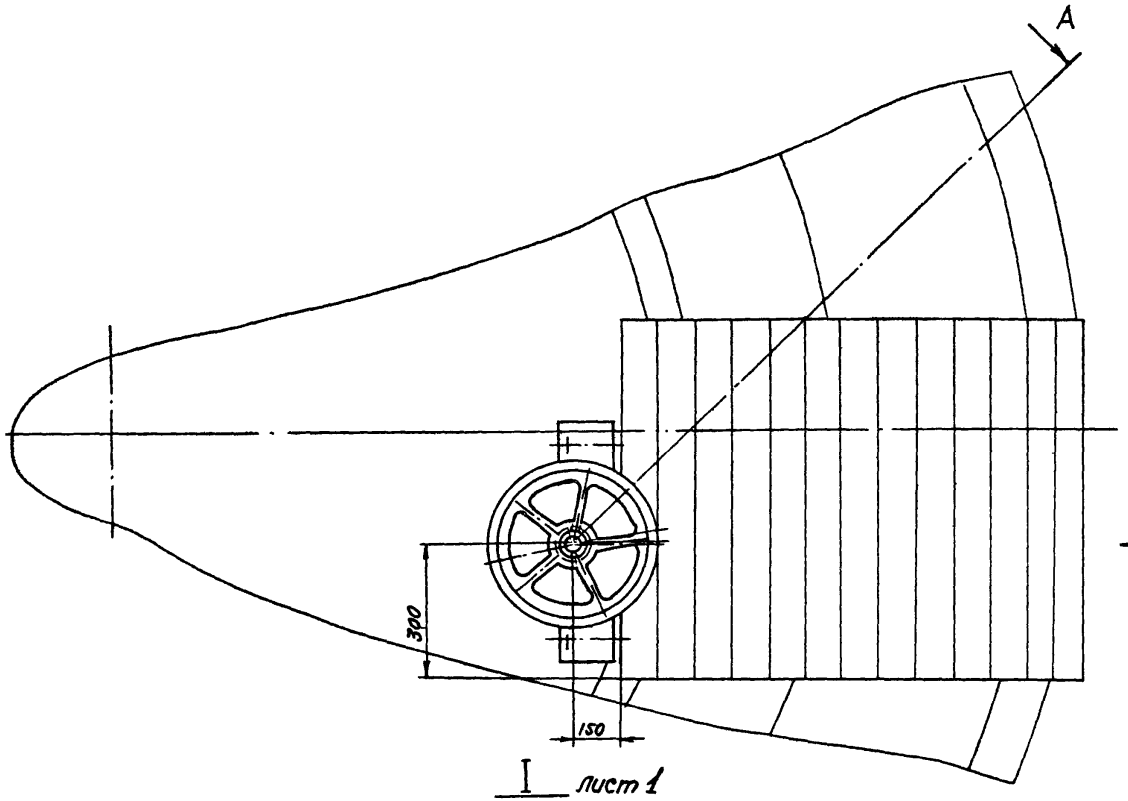

I лист 1
М1:2

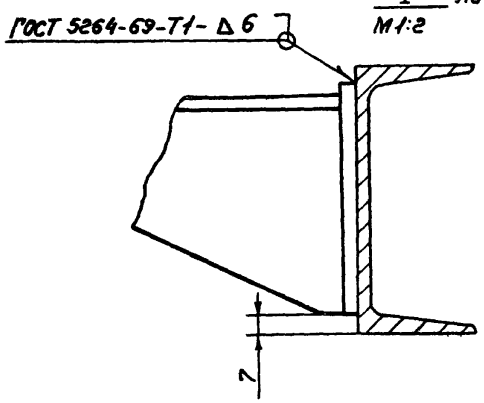

A лист 1

Вид Б лист 1

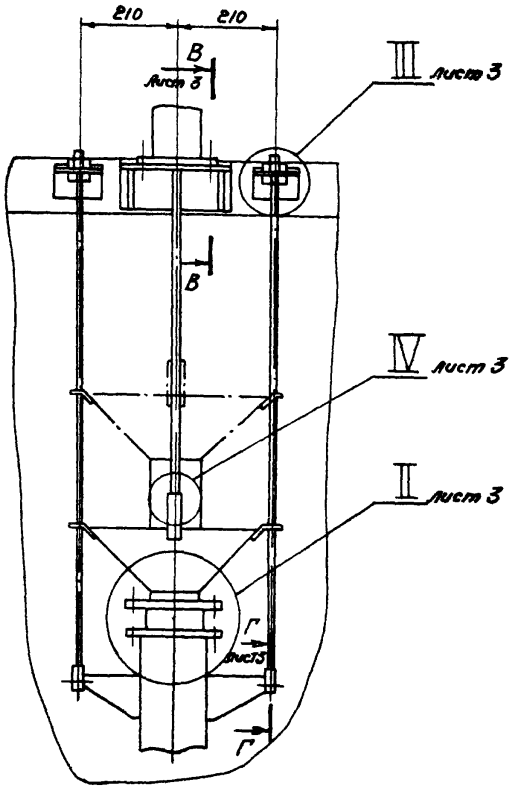

Изм.	Лист	№ докум.	Подпись	Дата
Разраб		Солдатова		
Пров		Вайнштейн		9М.71
Т. контр.		Смирнов		
Гл. инж. пр.		Блоков		
Н. контр.		Корсакова		
Утв.		Авдеев		

ТМ7Ч. 00.00 00 СБ

Устройство для сбора нефти
Сборочный чертеж

Литер	Масса	Масштаб
И	–	1:10
Лист 2	Листов	

Госстрой СССР
СОЮЗВОДОКАНАЛПРОЕКТ
г. Москва

ТМ74.00.00.00 СБ

II
М1:4 лист 2

III
М1:2 лист 2

IV
М1:1 лист 2

Г - Г
М1:1 лист 2

В - В
М1:2 лист 2

V
М1:2 лист 1

Изм	Лист	№ докум.	Подпись	Дата
Разраб		Солдатова		
Пров.		Войнштейн		
Т.контр		Смирнов		
Гл.инж.пр		Блоков		
Н.контр		Корсакова		
Утв		Авдеев		

ТМ74.00.00.00 СБ

Устройство для сбора нефти

Сборочный чертеж

Литер	Масса	Масштаб
И	—	1:10
Лист 3	Листов	

Госстрой СССР
СОЮЗВОДОКАНАЛПРОЕКТ
г. Москва

ТМ74.01.00.00 СБ

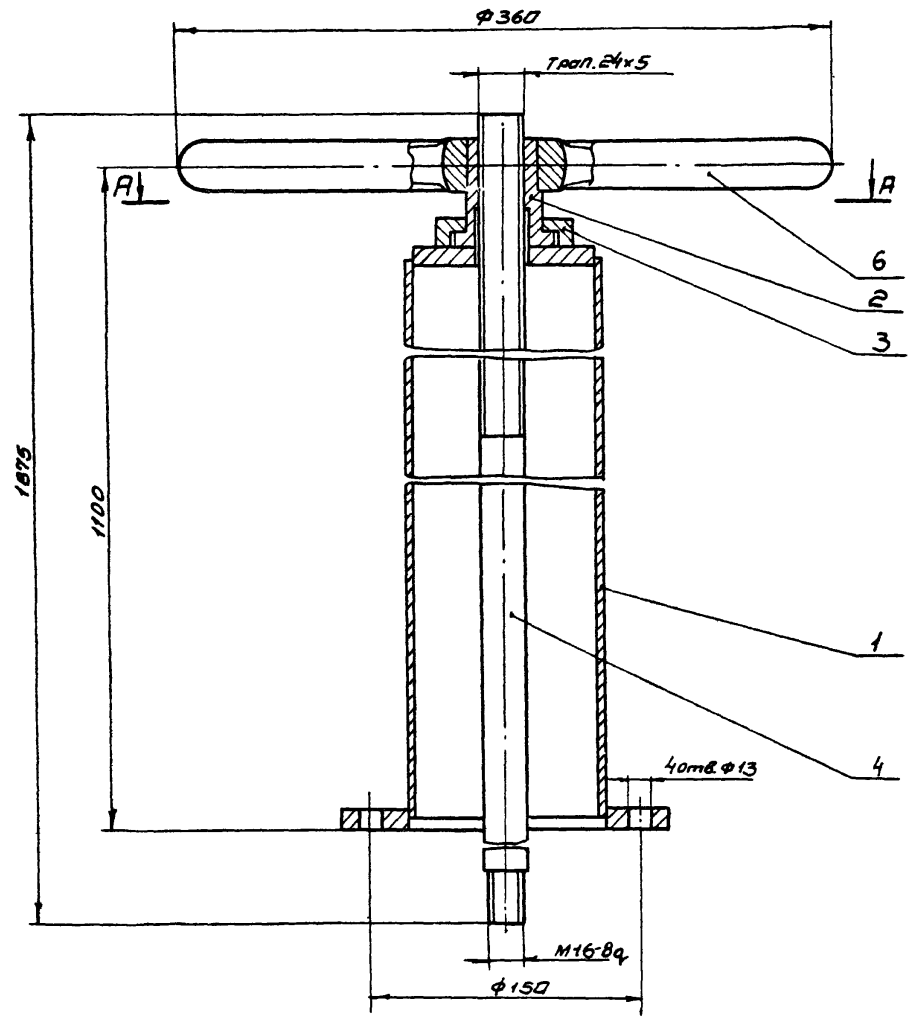

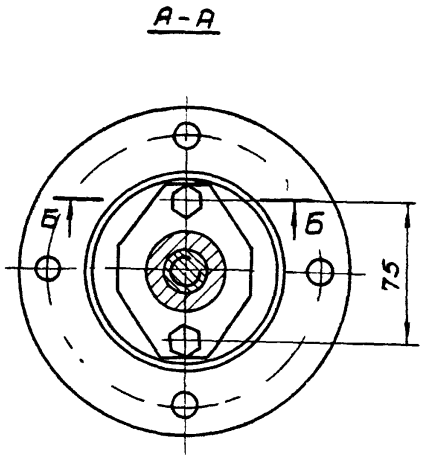

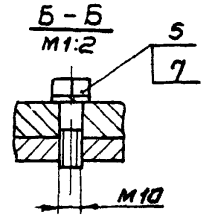

Размеры для справок.

Изм	Лист	№ докум	Подпись	Дата	ТМ74.01.00.00 СБ	Литер	Масса	Масштаб
Разраб.		Солдатова			Колонка Сборочный чертеж	И	29,0	1:2,5
Пров.		Ваинштейн		9.03.79		Лист	Листов 1	
Т контр		Смирнов				Госстрой СССР СОЮЗВОДОКАНАЛПРОЕКТ г. Москва		
Гл инж.пр		Блоков						
Н контр		Корсакова						
Утв		Авдеев						

ТМ 74.01.01.00СБ

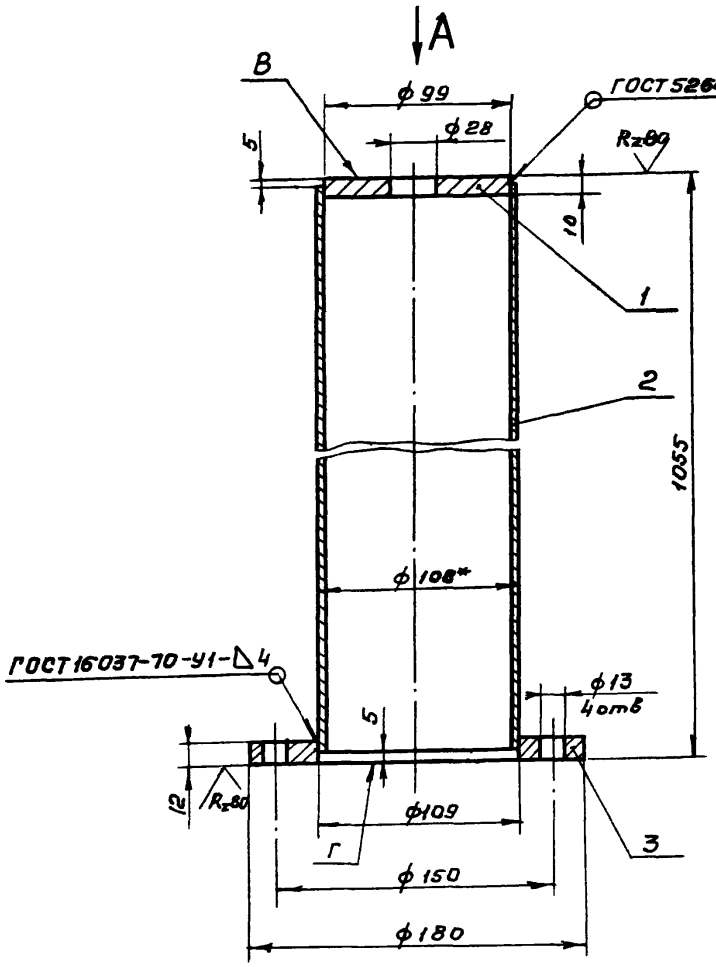

Вид А

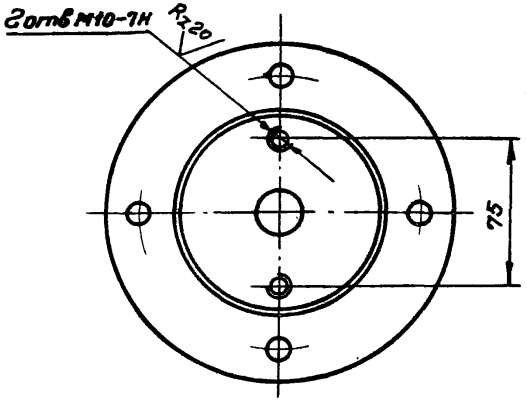

1* Размер для справок

2. Неуказанные предельные отклонения размеров: отверстий - по A_1; валов - по B_1; остальных - по CM_8.

3. Непараллельность поверхн. В относительно поверхн. Г не более 0,5мм

4. Неперпендикулярность поверхн. В и Г относительно общей оси не более 0,5мм

5. Шероховатость обрабатываемых поверх. деталей, выполненных без чертежа, Rz80 кроме мест, указанных на чертеже.

Изм.	Лист	№ докум.	Подпись	Дата
Разраб.		Солдатова		
Пров		Вайнштейн		12.77
Т.контр.		Смирнов		
Гл.инж.пр.		Блоков		
Н.контр.		Корсикова		
Утв		Авдеев		

ТМ 74.01.01.00 СБ

Корпус
Сборочный чертеж

Литер	Масса	Масштаб
Н	12,7	1:2,5
Лист	Листов 1	

Госстрой СССР
СОЮЗВОДОКАНАЛПРОЕКТ
г. Москва

ТМ 74. 01. 00. 02

Rz 80 (√)

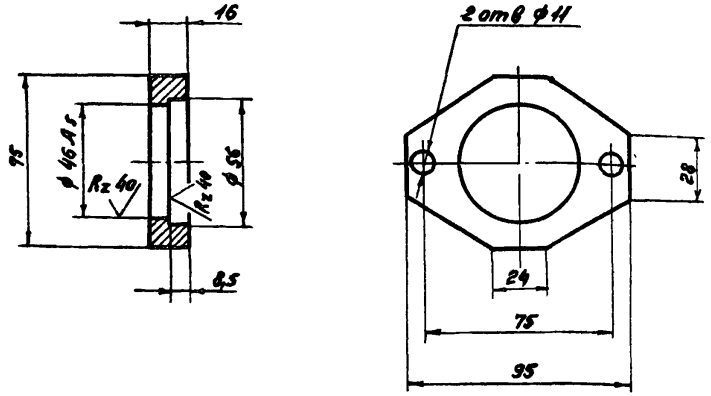

Неуказанные предельные отклонения размеров: отверстий – по A_7; валов – по B_7; остальных – по CM_8.

Изм	Лист	N докум.	Подпись	Дата	ТМ 74. 01. 00. 02
Разраб	Солдатова				Фланец
Пров	Вайнштейн				Литер: И; Масса: 0,4; Масштаб: 1:2
Т контр	Смирнов				Лист; Листов 1
Гл. инж. пр	Блоков				Госстрой СССР
Н контр	Корсакова				СОЮЗВОДОКАНАЛПРОЕКТ г. Москва
Утв	Авдеев				Ст.3 ГОСТ 380-71

ТМ 74. 01. 00. 01

Rz 80 (√)

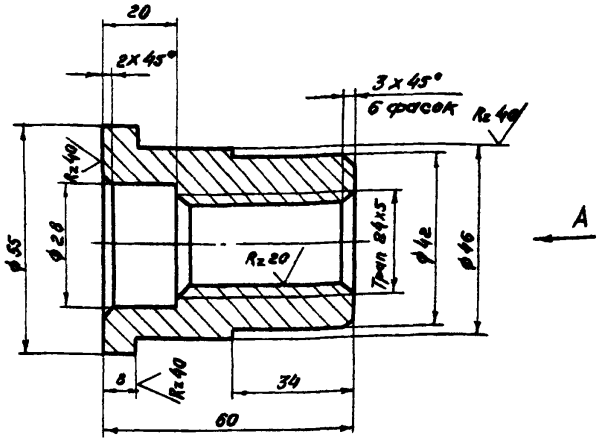

Вид А

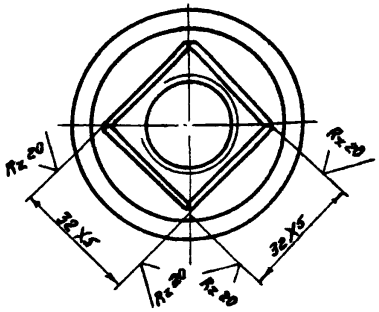

Неуказанные предельные отклонения размеров: отверстий – по A_7; валов – по B_7; остальных – по CM_8.

Изм	Лист	N докум.	Подпись	Дата	ТМ 74. 01. 00. 01
Разраб	Солдатова				Гайка подъемная
Пров	Вайнштейн				Литер: И; Масса: 0,5; Масштаб: 1:1
Т контр	Смирнов				Лист; Листов 1
Гл. инж. пр	Блоков				Госстрой СССР
Н контр	Корсакова				СОЮЗВОДОКАНАЛПРОЕКТ г. Москва
Утв	Авдеев				Бр. АЖ9-4 ГОСТ 18175-72

Подпись и дата | Инв. № подл. | Взам. инв. № | Инв. № дубл. | Подпись и дата

ТМ 74.03.00.00 СБ

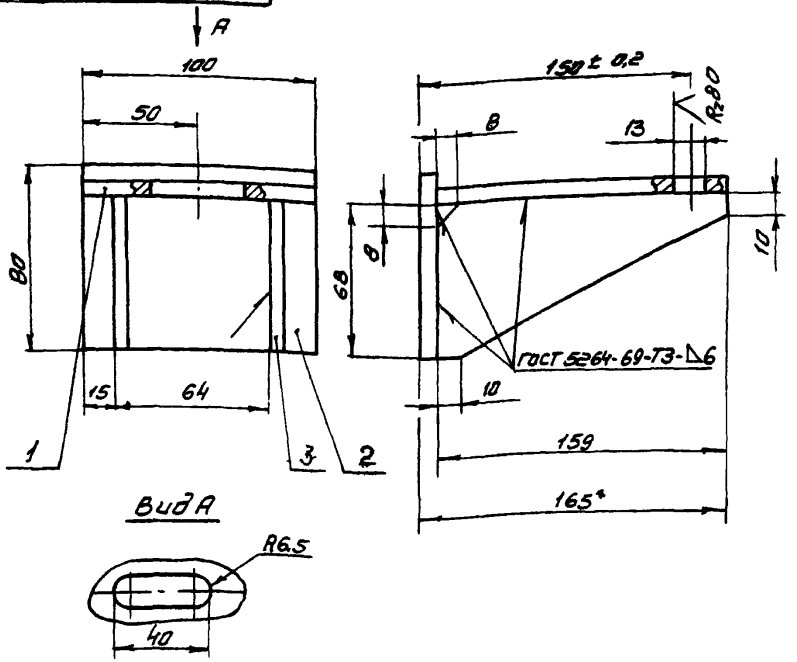

1. * Размер для справок.
2. Предельные отклонения размеров отверстий - по А7, валов - по В7, остальных - по СМВ.
3. Шероховатость обрабатываемых поверхностей деталей выполненных без чертежа $R_z 320$ ▽, кроме мест, указанных особо

Изм.	Лист	№ докум.	Подпись	Дата
Разраб.		Солдатова		
Пров.		Вайнштейн		9.03.74
Т. контр.		Смирнов		
Гл. инж. пр.		Блоков		
Н. контр.		Корсакова		
Утв.		Авдеев		

ТМ 74.03.00.00 СБ

Кронштейн
Сборочный чертеж

Литер	Масса	Масштаб
И	1,14	1:2
Лист	Листов 1	

Госстрой СССР
СОЮЗВОДОКАНАЛПРОЕКТ
г. Москва

Инв. № подл. | Подпись и дата | Взам. инв. № | Инв. № дубл. | Подпись и дата

ТМ 74.02.00.00 СБ

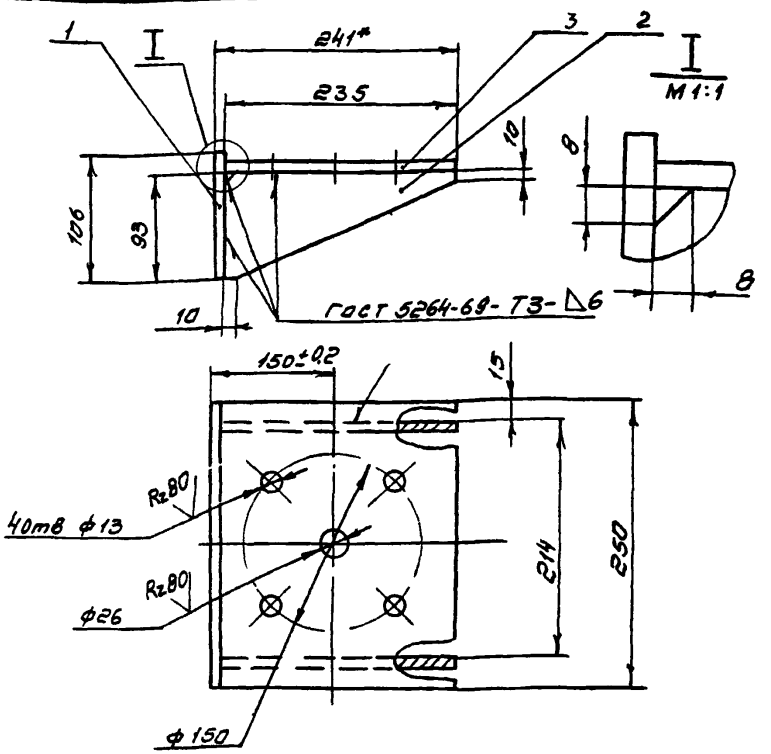

1. * Размер для справок.
2. Предельные отклонения размеров: отверстий - по А7; валов - по В7; остальных - по СМВ
3. Шероховатость обрабатываемых поверхностей деталей выполненных без чертежа $R_z 320$ ▽, кроме мест, указанных особо

Изм.	Лист	№ докум.	Подпись	Дата
Разраб.		Солдатова		
Пров.		Вайнштейн		9.03.74
Т. контр.		Смирнов		
Гл. инж. пр.		Блоков		
Н. контр.		Корсакова		
Утв.		Авдеев		

ТМ 74.02.00.00 СБ

Кронштейн
Сборочный чертеж

Литер	Масса	Масштаб
И	4,0	1:4
Лист	Листов 1	

Госстрой СССР
СОЮЗВОДОКАНАЛПРОЕКТ
г. Москва

ТМ74.04.00.00 СБ

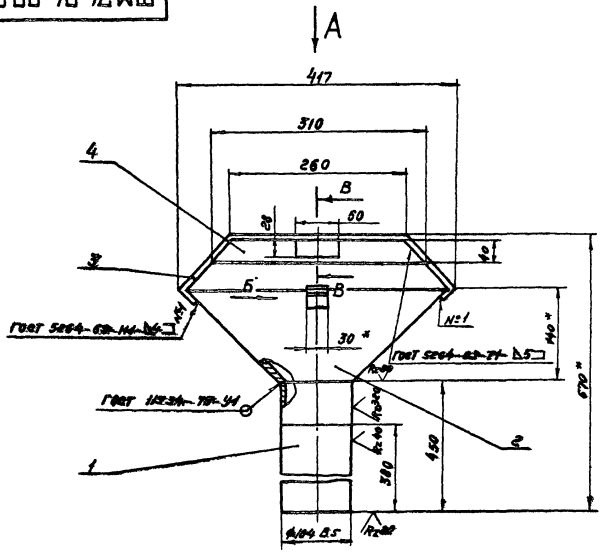

Вид А
М 1:10

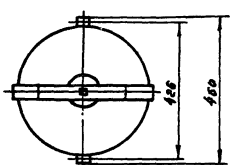

Вид Б
М 1:1

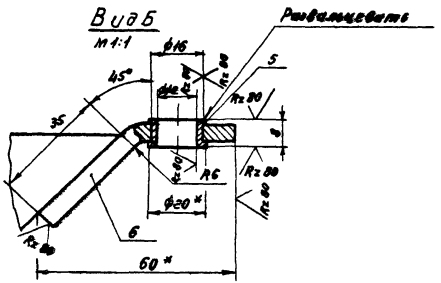

В - В
М 1:1

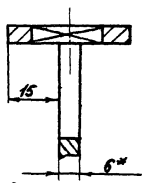

1.* Размеры для справок.

2. Неуказанные предельные отклонения размеров: отверстий – по А7; валов – по В7; остальных – по СМ8.

3. Шероховатость обрабатываемых поверхностей дет. поз. 4 Rz 80.

Изм.	Лист	№ докум.	Подпись	Дата
Разраб.		Солдатова		
Пров.		Вайнштейн		
Т. контр.		Смирнов		01.82
Гл. инж. пр.		Блохов		
Н. контр.		Горскова		
Утв.		Федеев		

ТМ74 04 00 00 СБ

Патрубок приемный

Сборочный чертеж

Литер	Масса	Масштаб
И	12,0	1:5
Лист	Листов 1	

Госстрой СССР
СОЮЗВОДОКАНАЛПРОЕКТ
г. Москва

ТМ 74.04.00.03

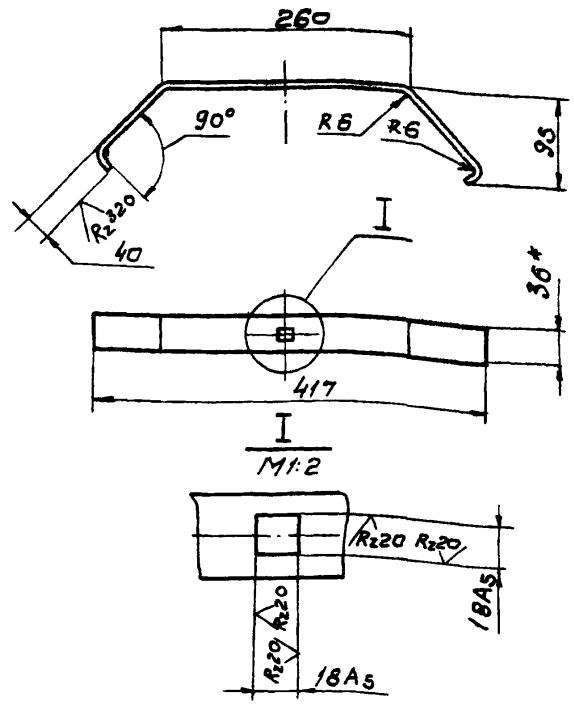

1.* Размер для справок

2 Предельные отклонения размеров: отверстий - по A_7; валов - по B_7; остальных - по СМ в.

Изм	Лист	N докум	Подпись	Дата
Разраб		Солдатова		
Пров.		Вайнштейн		09.77
Т контр		Смирнов		
Гл инженер		Блоков		
Н контр		Корсакова		
Утв		Авдеев		

ТМ 74.04.00.03

Ручка

Литер	Масса	Масштаб
И	0,9	1:5

Лист	Листов 1

Полоса Б-2-6×36 ГОСТ 103-76 / Ст 3 ГОСТ 535-58

Госстрой СССР СОЮЗВОДОКАНАЛПРОЕКТ г Москва

Инв. N подл. | Подпись и дата | Взам. инв. N | Инв. N дубл. | Подпись и дата

ТМ 74.04.00.02

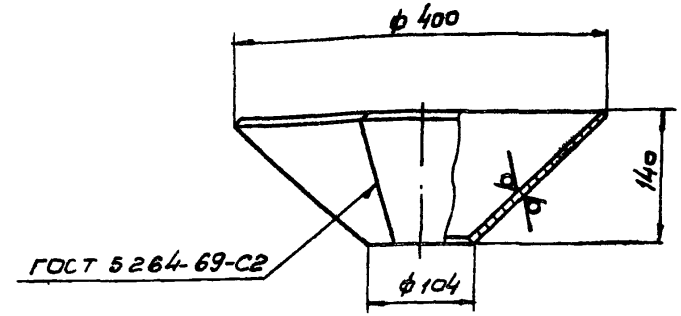

Предельные отклонения размеров: валов - по B_7, остальных - по СМ в.

Изм	Лист	N докум	Подпись	Дата
Разраб		Солдатова		
Пров		Вайнштейн		09.77
Т контр		Смирнов		
Гл инженер		Блоков		
Н контр		Корсакова		
Утв		Авдеев		

ТМ 74.04.00.02

Конус

Литер	Масса	Масшт
И	4,3	1:5

Лист	Листов 1

Лист Б-4,0 ГОСТ 19903-74 / Ст.3 ГОСТ 14637-69

Госстрой СССР СОЮЗВОДОКАНАЛПРОЕКТ г Москва

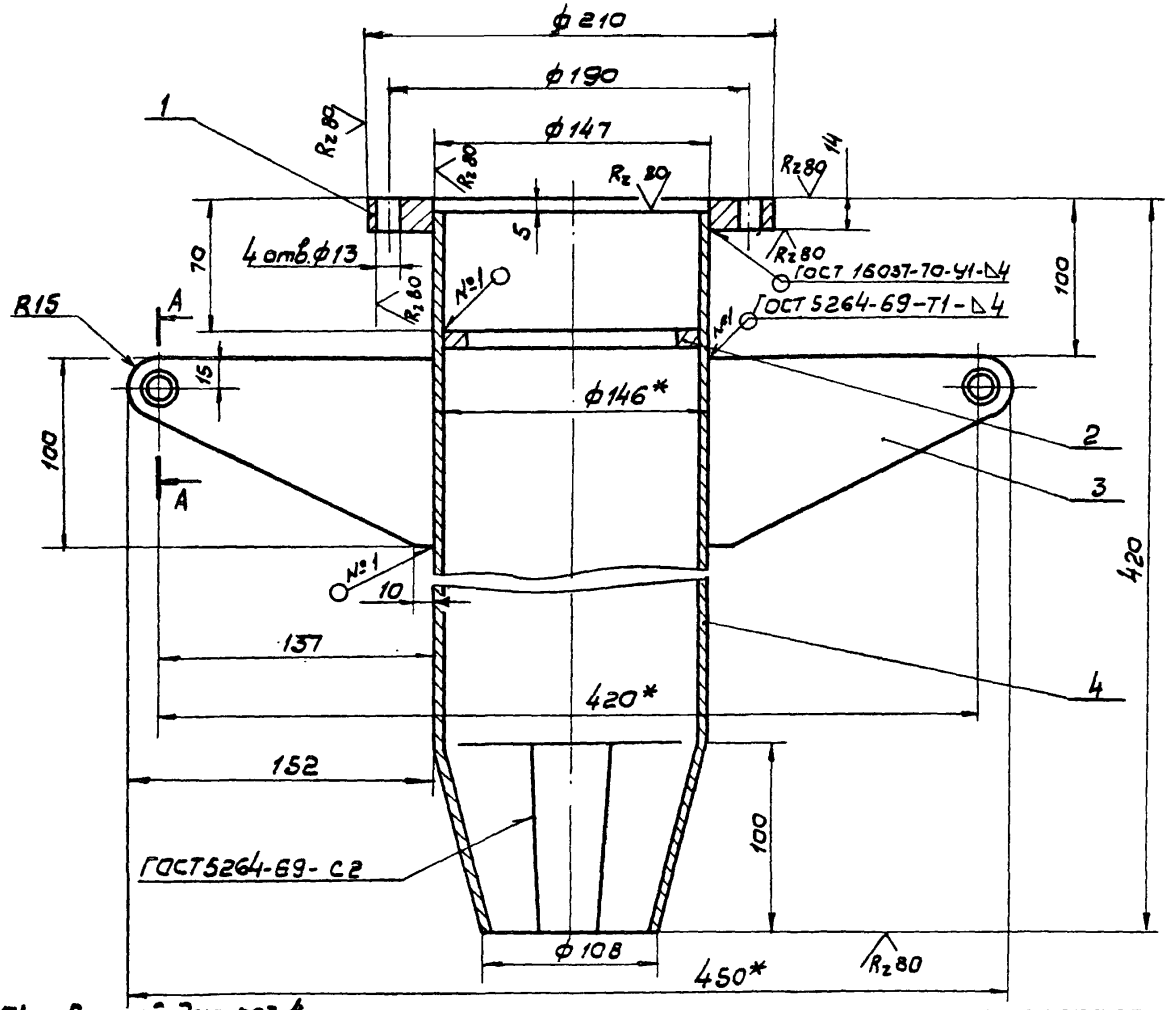

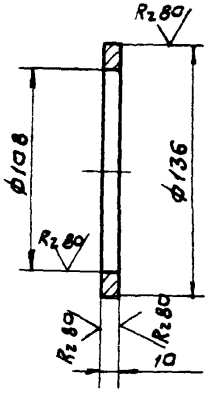

1*. Размеры для справок.

2. Неуказанные предельные отклонения размеров: отверстий - по A_7; валов - по B_7; остальных - по CM_8.

3. Шероховатость обрабатываемых поверхностей дет. поз. 3 $\overset{Rz320}{\nabla}$, кроме мест, указанных на чертеже.

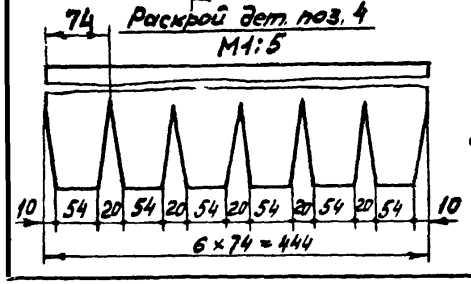

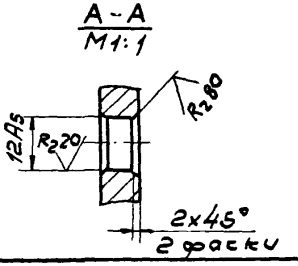

Изм.	Лист	№ докум.	Подпись	Дата
Разраб.		Солдатова		
Пров.		Вайнштейн		9.03.74
Т.контр.		Смирнов		
Гл.инж.пр.		Блоков		
Н.контр.		Корсакова		
Утв.		Авдеев		

ТМ 74.05.00.00 СБ

Корпус

Сборочный чертеж

Литер	Масса	Масштаб
И	10,0	1:2,5

Лист | Листов 1

Госстрой СССР
СОЮЗВОДОКАНАЛПРОЕКТ
г. Москва

ТМ 74.07.00.00 СБ

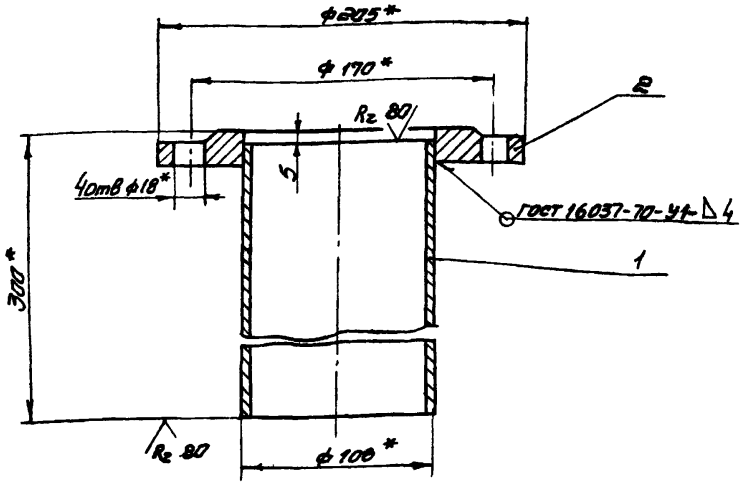

1. * размеры для справок.
2. Предельные отклонения размера : по СМ8

Изм.	Лист	N: докум.	Подпись	Дата
Разраб.		Солдатова		
Пров.		Вайнштейн		9.11.77
Т. контр.		Смирнов		
Гл. инж. пр		Блоков		
Н. контр.		Корсакова		
Утв		Авдеев		

ТМ74.07.00.00 СБ

Отвод

Сварочный чертеж

Литер	Масса	Масштаб
И	5.0	1:25
Лист	Листов 1	

Госстрой СССР
СОЮЗВОДОКАНАЛПРОЕКТ
г. Москва

Инв. № подл. | Подпись и дата | Взам. инв. № | Инв. № дубл. | Подпись и дата

ТМ 74.06.00.00 СБ

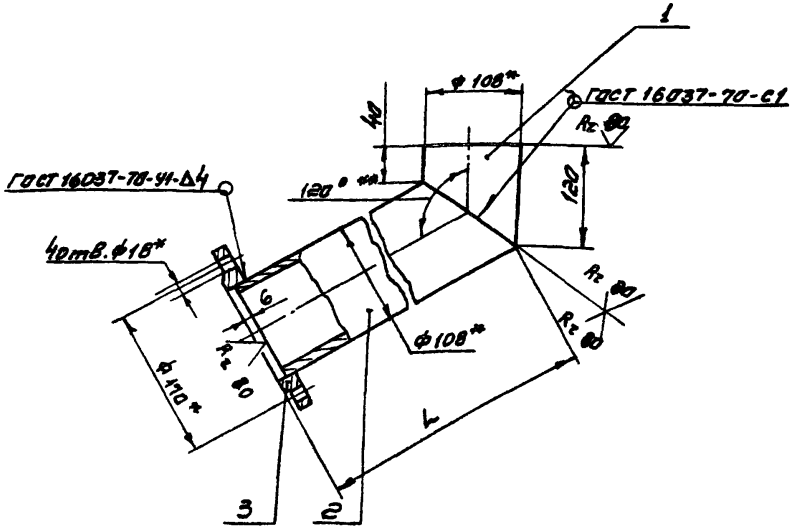

Обозначение	L, мм	Масса, кг
ТМ 74.06.00.00 СБ	330	6.0
-01	400	7.0
-02	1240	15,4
-03	1450	17.5

1 *размеры для справок.
2. ** Уточнить при монтаже.
3. Предельные отклонения размеров – СМ8.

Изм.	Лист	№ докум.	Подпись	Дата
Разраб.		Солдатова		
Пров.		Вайнштейн		9.11.77
Т. контр.		Смирнов		
Гл. инж. пр		Блоков		
Н. контр.		Корсакова		
Утв		Авдеев		

ТМ74.06 00 00 СБ

Патрубок направляющий

Сборочный чертеж

Литер	Масса	Масштаб
И	см. табл.	1:5
Лист	Листов 1	

Госстрой СССР
СОЮЗВОДОКАНАЛПРОЕКТ
г. Москва

ТМ 74.01.00.03

Rz80 / (√)

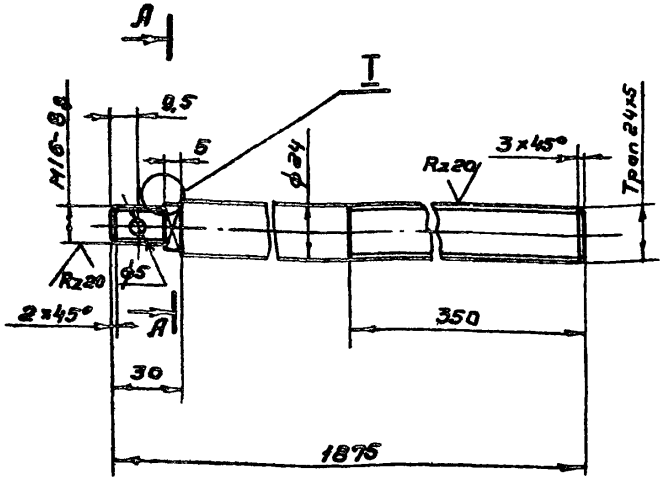

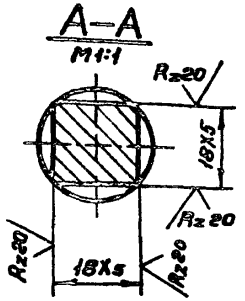

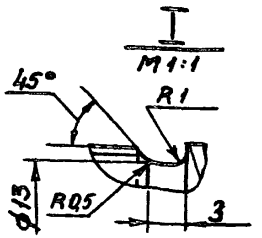

Неуказанные предельные отклонения размеров: отверстий - по A_7; валов - по B_7; остальных - по CM_8.

Изм.	Лист	№ докум.	Подпись	Дата
Разраб.		Солдатова		
Пров.		Вайнштейн		9.01.74
Т.контр.		Смирнов		
Гл.инж.пр.		Блоков		
Н.контр.		Корешкова		
Утв.		Авдеев		

ТМ.74.01.00.03

Винт подъемный

Литер	Масса	Масштаб
И	6,6	1:2
Лист	Листов 1	

Ст. 5 ГОСТ 380-71

Госстрой СССР СОЮЗВОДОКАНАЛПРОЕКТ г. Москва

Инв. № подл. | Подпись и дата | Взам. инв. № | Инв. № дубл. | Подпись и дата

ТМ 74.08.00.00.СБ

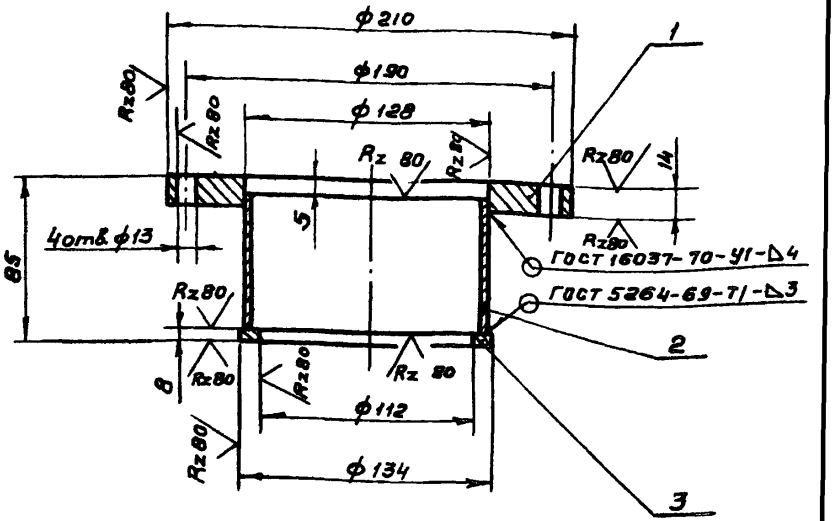

Предельные отклонения размеров: отверстий - по A_7; валов - по B_7; остальных - по CM_8.

Изм.	Лист	№ докум.	Подпись	Дата
Разраб.		Солдатова		
Пров.		Вайнштейн		9.01.74
Т.контр.		Смирнов		
Гл.инж.пр.		Блоков		
Н.контр.		Корешкова		
Утв.		Авдеев		

ТМ 74.08.00.00.СБ

Патрубок

Сборочный чертеж

Литер	Масса	Масштаб
И	3,5	1:2,5
Лист	Листов 1	

Госстрои СССР СОЮЗВОДОКАНАЛПРОЕКТ г. Москва

ТМ74.09.00.02

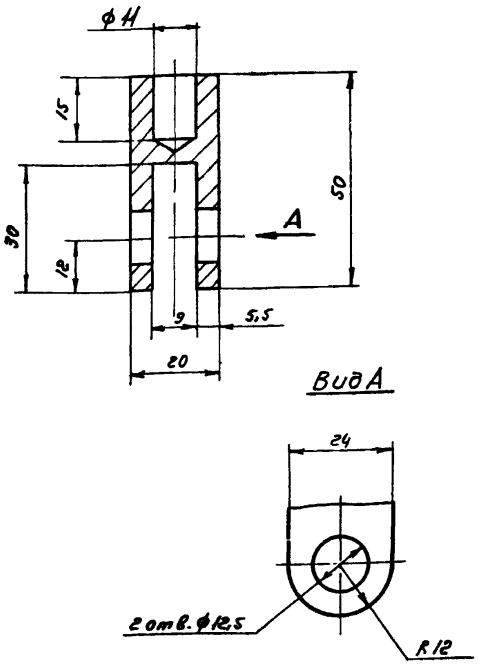

Предельные отклонения размеров отверстий - по A_7, валов - по B_7, остальных - по CM_8.

				ТМ 74 09 00.02			
		Подпись	Дата	Вилка	Литер	Масса	Масштаб
Разраб	Солдатова				И	0,12	1 1
Пров	Вайнштейн		2.03.79		Лист	Листов 1	
Т контр	Смирнов				Госстрой СССР		
Гл инж пр	Блоков			Ст.3 ГОСТ 380-71	СОЮЗВОДОКАНАЛПРОЕКТ		
Н контр	Корсакова				г Москва		
Утв	Авдеев						

Инв. N подл | Подпись и дата | Взам инв N | Инв N дубл | Подпись и дата

ТМ74.09.00.00 СБ

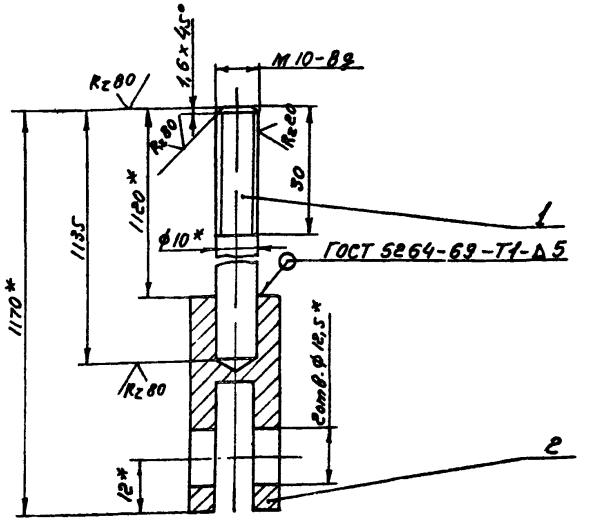

1* Размеры для справок

2 Неуказанные предельные отклонения размеров: валов - по B_7, остальных - по CM_8.

				ТМ 74.09.00.00 СБ			
Изм	Лист	№ докум	Подпись	Дата	Тяга	Литер	Масса	Масштаб
Разраб	Солдатова				Сборочный чертеж	И	0,82	1 1
Пров	Вайнштейн			2.03.79		Лист	Листов 1	
Т контр	Смирнов					Госстрой СССР		
Гл инж пр	Блоков					СОЮЗВОДОКАНАЛПРОЕКТ		
Н контр	Корсакова					г Москва		
Утв	Авдеев							

gost.e-ecolog.ru