ТИПОВОЙ ПРОЕКТ

902-2-331

ПЕСКОЛОВКИ

С КРУГОВЫМ ДВИЖЕНИЕМ СТОЧНЫХ ВОД

ПРОИЗВОДИТЕЛЬНОСТЬЮ

1400 - 64000 м³/сут

Альбом 3

ИЗДЕЛИЯ

16299-10
ЦЕНА 2-16

gost.e-ecolog.ru

ЦЕНТРАЛЬНЫЙ ИНСТИТУТ ТИПОВОГО ПРОЕКТИРОВАНИЯ
ГОССТРОЯ СССР
Москва, А-445, Смольная ул., 22

Сдано в печать 1979 года

Заказ № 10720 Тираж 600 экз.

Типовой проект
902-2-331

Песколовки с круговым движением сточных вод производительностью 1400 – 64000 м³/сут.

Альбом 3

Состав проекта:

Альбом 1	Пояснительная записка.
Альбом 2	Технологическая и строительная части.
Альбом 3	Изделия.
Альбом 4	Заказные спецификации.
Альбом 5	Сметы (для типов I÷IV)
Альбом 6	Сметы (для типов V÷VIII)
Альбом 7	Оборудование песколовок для очистки нефтесодержащих сточных вод (выдается по особому заказу)

Разработан
институтом Союзводоканалпроект

Главный инженер института Самохин
Главный инженер проекта Николаева

Утвержден протоколом
Технического совета института
„Союзводоканалпроект"
от 12 марта 1979 г. №13
Введен в действие
б/о Союзводоканалниипроект
с 20 сентября 1979 г.
Приказ №187 от 12 сентября 1979 г.

Альбом 3

Типовой проект 902-2-

Формат	NN п/п	Обозначение	Наименование	Стр	Примеч
1	2	3	4	5	6
12	1	КЖИ	Содержание альбома (начало)	1	
12	2	КЖИ	—"— (продолжение)	2	
12	3	КЖИ	—"— (окончание)	3	
			Железобетонные изделия		
			Бункер песколовки		
			Стеновые панели		
2	4	КЖИ - ПС1 - СБ	ПС1 (тип I, II, III, IV)	4	
12	5	КЖИ - ПС1а - СБ	ПС1а (тип I, II, III, IV)	5	
12	6	КЖИ - ПС1б Т/Н - СБ	ПС1б Т/Н (тип I, II, III, IV)	6	
12	7	КЖИ - ПС1в - СБ	ПС1в (тип I, II, IV)	7	
12	8	КЖИ - ПС1в - СБ	ПС1в (тип III)	8	
12	9	КЖИ - ПС1г - СБ	ПС1г (тип I, II, III, IV)	9	
12	10	КЖИ - ПС1д - СБ	ПС1д (тип I, II, III, IV)	10	
12	11	КЖИ - ПС2, 2а - СБ	ПС2; ПС2а (тип I, II, III, IV)	11	
12	12	КЖИ - ПС1 - СБ	ПС1 (тип V, VI, VII, VIII)	12	
12	13	КЖИ - ПС1а - СБ	ПС1а (тип V - VIII)	13	
12	14	КЖИ - ПС1б, ПС1д - СБ	ПС1б; ПС1д (тип V, VI, VII, VIII)	14	
12	15	КЖИ - ПС1в; ПС1е - СБ	ПС1в; ПС1е (тип VI, VII, VIII)	15	
12	16	КЖИ - ПС1г - СБ	ПС1г (тип VI, VIII)	16	
12	17	КЖИ - ПС1г - СБ	ПС1г (тип VII) (для нефтесодержащих стоков)	17	
12	18	КЖИ - ПС1ж - СБ	ПС1ж (тип VI, VII, VIII)	18	
12	19	КЖИ - ПС1и - СБ	ПС1и (тип V, VII) для нефтесодержащих стоков	19	
12	20	КЖИ - ПС2; ПС3 - СБ	ПС2; ПС3 (тип VI, VII, VIII)	20	
12	21	КЖИ - ПС1г - СБ	ПС1г (тип V)	21	

1	2	3	4	5	6
12	22	КЖИ - ПСж - СБ	ПСж (тип V)	22	
12	23	КЖИ - ПСв,е - СБ	ПСв,е (тип V)	23	
12	24	КЖИ - ПС2, ПС3 - СБ	ПС2; ПС3 (Тип V)	24	
			Центральные кольца		
12	25	КЖИ - ЦК1; ЦК2 - СБ	ЦК1, ЦК2 (тип I, II)	25	
12	26	КЖИ - ЦК1; ЦК2 - СБ	ЦК1, ЦК2 (Тип III - IV)	26	
11	27	—"— - СБД	—"— (тип III) для нефтесодержащих стоков	27	
12	28	—"— СБ	—"— (тип V)	28	
11	29	—"— СБД	—"— (тип V) для нефтесодержащих стоков	29	
12	30	—"— СБ	—"— (тип VI)	30	
12	31	—"—	—"— (тип VII)	31	
11	32	—"— СБД	—"— (тип VII) для нефтесодержащих стоков	32	
12	33	—"— СБ	—"— (тип VIII)	33	

Подпись и дата

Инв. N подл.

Изм.	Лист	N докум.	Подпись	Дата
Разработ.		Лосева		
Проверил		Цветкова		
Рук. груп.		Гольдина		
Гл. инж. пр.		Золотаревский		
Нач. отд.		Андрианов		

ТП902-2-331 КЖИ

Содержание альбома (начало)

Лит	Масса	Масштаб
Р		

Лист 1 | Листов 3

Госстрой СССР

СОЮЗВОДОКАНАЛПРОЕКТ

Формат	NN п/п	Обозначение	Наименование	Стр	Примеч
1	2	3	4	5	6
			Днище монолитное		
12	34	КЖИ - ДМ-1-СБ	ДМ-1 (тип V, VI, VII, VIII)	34	
			Камера переключений		
			Кольца стеновые		
12	35	КЖИ - КЦ-20-9-1а	КЦ-20-9-1а (тип 1 ÷ IV)	35	
12	36	КЖИ - КЦ-20-9-1б	КЦ-20-9-1б (тип V ÷ VIII)	36	
			Плиты покрытия		
12	37	КЖИ-КЦП-20-1а	КЦП-20-1а (тип I ÷ IV)	3	
12	38	КЖИ-КЦП-20-1б	КЦП-20-1б (тип V ÷ VIII)	38	
			Арматурные сетки		
			Стеновые панели		
12	39	КЖИ - ПС ; С1 ; С2; С3	С1; С2 ; С3 (тип I, II, III, IV)	39	
12	40	КЖИ-ПС; С1; С2; С3; С4; С5	С1; С2; С3; С4; С5 (тип V – VIII)	40	
			Бункер пескаловки		
11	41	КЖИ-С1	С1 (тип I ÷ IV)	41	
11	42	КЖИ-С1; С2	С1, С2 (тип V – VIII)	41	
			Лотки		
11	43	КЖ 1-С1	С1- тип I	42	
11	44	КЖИ-С1	С1- тип II	43	
11	45	КЖИ-С1	С1- тип III	44	
11	46	КЖИ-С1	С1- тип IV	45	
11	47	КЖИ-С1	С1- тип V	46	
11	48	КЖИ-С1	С1- тип VI	47	
11	49	КЖИ-С1	С1- тип VII	48	
11	50	КЖИ-С1	С1- тип VIII	48	
11	51	КЖИ-С2	С2- тип I	42	
11	52	КЖИ-С2	С2- тип II	49	
11	53	КЖИ-С2	С2- тип III	44	
11	54	КЖИ-С2	С2- тип V ; VIII	46	
11	55	КЖИ-С3	С3 - тип I	43	
11	56	КЖИ-С3	С3 - тип II	49	
11	57	КЖИ-С3	С3 - тип III	45	
11	58	КЖИ-С3	С3 - тип V	47	
			Металлические изделия		
			Центральные кольца		
12	59	КЖИ - ЦКМ1; ЦКМ2 - СБ	ЦКМ-1; ЦКМ2 (тип I и II)	50	
12	60	КЖИ - ЦКМ1; ЦКМ2 - СБ	ЦКМ 1; ЦКМ2 (тип III и IV)	51	
12	61	КЖИ - ЦКМ1; ЦКМ2 - СБ	ЦКМ 1; ЦКМ2 (тип V)	52	
12	62	КЖИ - ЦКМ1; ЦКМ2 - СБ	ЦКМ 1; ЦКМ2 (тип VI)	53	
12	63	КЖИ - ЦКМ1; ЦКМ2 - СБ	ЦКМ 1; ЦКМ2 (тип VII)	54	
12	64	КЖИ - ЦКМ1; ЦКМ2 - СБ	ЦКМ 1; ЦКМ2 (тип VIII)	55	
12	65	КЖИ - ЦКМ1; ЦКМ2 - СБ	ЦКМ 1; ЦКМ2 (тип III) с нефтесодержащими стоками	56	
12	66	КЖИ - ЦКМ1; ЦКМ2 - СБ	ЦКМ; ЦКМ2 (тип V) с нефтесодержащими стоками	57	
12	67	КЖИ - ЦКМ1; ЦКМ2 - СБ	ЦКМ 1; ЦКМ2 (тип VII) с нефтесодержащими стоками	58	

Инв. № подл. | Подпись и дата

Изм.	Лист	№ докум.	Подпись	Дата
Разработ.		Лосева		
Проверил		Цветкова		
Рук. груп.		Гольдина		
Гл. инж. пр.		Заворотневский		
Нач. отд.		Андрианов		

ТП 902-2-331-КЖИ

Содержание альбома (продолжение)

Лит	Масса	Масштаб
Р		

Лист 2 | Листов 3

Госстрой СССР
СОЮЗВОДОКАНАЛПРОЕКТ
г. Москва

Формат	NN п/п	Обозначение	Наименование	Стр.	Примеч.
1	2	3	4	5	6
			Ограждение металлическое		
11	68	КЖИ - ОГ1	ОГ1 (тип I ÷ IV)	59	
11	69	КЖИ - ОГ1	ОГ1 (тип V ÷ VIII)	60	
11	70	КЖИ - ОГ2	ОГ2 (тип I ÷ IV)	59	
11	71	КЖИ - ОГ2	ОГ2 (тип V ÷ VIII)	60	
			Закладные изделия		
11	72	КЖИ - ЗДИ1	ЗДИ1	61	
11	73	КЖИ - ЗДИ2	ЗДИ2	61	
11	74	КЖИ - ЗДИ3; ЗДИ4	ЗДИ3; ЗДИ4	62	
11	75	КЖИ - ЗДИ5; ЗДИ6	ЗДИ5; ЗДИ6	62	
11	76	КЖИ - ЗД-1	ЗД-1	34	
11	77	КЖИ - ПС, М1	М1 (тип I, II, III, IV, V, VI, VII, VIII)	39	
			Деревянные щиты		
11	78	КЖИ - ДЩ1	ДЩ1 (тип I ÷ IV)	62	
11	79	КЖИ - ДЩ1	ДЩ1 (тип V ÷ VIII)	63	
11	80	КЖИ - ДЩ2; 3; 3а	ДЩ2; 3; 3а (тип I)	64	
11	81	КЖИ - РЩ1	РЩ1 (тип I; II)	64	
11	82	КЖИ - ДЩ2; 3; 3а	ДЩ2; 3; 3а (тип II)	65	
11	83	КЖИ - РЩ1	РЩ1 (тип VII)	65	
11	84	КЖИ - ДЩ2; 3; 3а	ДЩ2; 3; 3а (тип III)	66	
11	85	КЖИ - РЩ1	РЩ1 (тип III; IV)	66	
11	86	КЖИ - ДЩ2; 3; 3а	ДЩ2; 3; 3а (тип IV)	67	
11	87	КЖИ - РЩ1	РЩ1 (тип VIII)	67	
11	88	КЖИ - ДЩ2; 3; 3а	ДЩ2; 3; 3а (тип V)	68	
11	89	КЖИ - РЩ1	РЩ1 (тип V)	68	
11	90	КЖИ - ДЩ2; 3; 3а	ДЩ2; 3; 3а (тип VI ÷ VIII)	69	
11	91	КЖИ - РЩ1	РЩ1 (тип VI)	69	
11	92	КЖИ - ПДЩ1	ПДЩ1 (тип III для нефтесодержащих стоков)	28	
11	93	КЖИ - ПДЩ1	ПДЩ1 (тип V для нефтесодержащих стоков)	30	
11	94	КЖИ - ПДЩ1	ПДЩ1 (тип VII для нефтесодержащих стоков)	32	

Инв. N подл. | Подпись и дата

Изм.	Лист.	N докум.	Подпись	Дата
Разработ.	Лосева			
Проверил	Цветкова			
Рук. грип.	Гольдина			
Гл. инж. пр.	Залоторевский			
Нач. отд	Андрианов			

ТП 902-2-331 КЖИ

Содержание альбома (продолжение)

Лит	Масса	Масштаб
Р		
Лист 3	Листов 3	

Госстрой СССР
Союзсельхозпроект
г. Москва

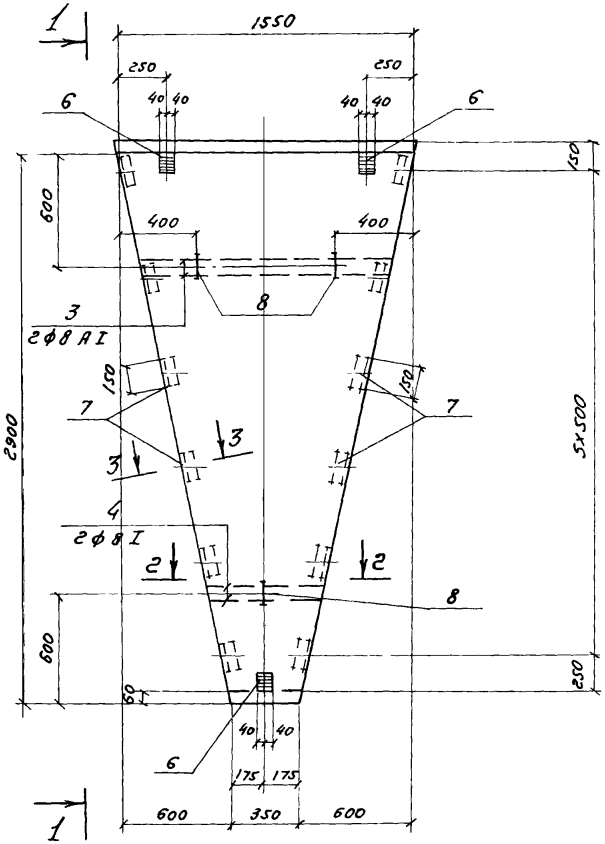

1 - 1

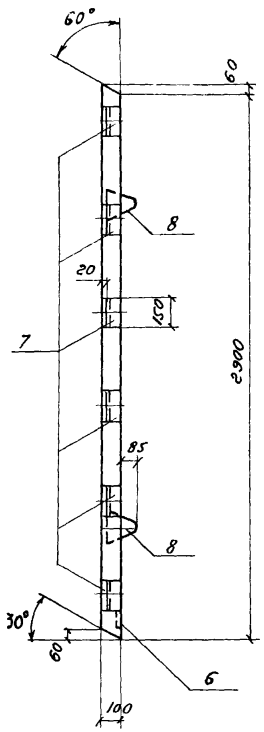

2 - 2

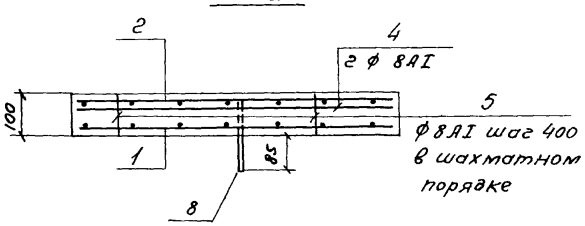

3 - 3

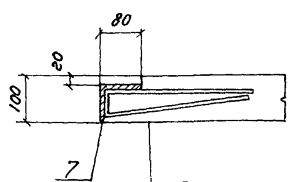

Формат	Зона	Поз	Обозначение	Наименование	Кол	Примеч. Масса 1 шт кг
				Документация		
			КЖИ - ПС1 - СБ	Сборочный чертеж		
				ПС1		
				Сборочные единицы и детали		
А4		1	КЖИ - ПС С1; С2; С3	Сетка арматурная С1	1	22,9
А4		2	——— " ———	——— " ——— С2	1	
Б1/4		3	———	ф8AI, ГОСТ 5781-75, ℓ=1200	2	0,5
Б1/4		4	———	ф8AI, ГОСТ 5781-75, ℓ=600	2	0,2
Б1/4		5	———	ф8AI, ГОСТ 5781-75, ℓ=100	14	0,04
		6	Серия 3.400 - 6	Изделие закладное МИ2-3	3	0,7
		7	КЖИ - ПС1, М1	——— " ——— М1	12	1,4
		8	Серия 3.400 - 7	Петли М8-100	3	0,22
				Материалы		
				Бетон	0,275	м³

Выборка стали на один элемент, кг

Марка элемента	Арматурные изделия					Закладные изделия							Всего
	Арматурная сталь					Профильная сталь				Арматурная сталь ГОСТ 5781-75			
	ГОСТ 5781-75 Класс AI ф мм		ГОСТ 6727-53 Класс BI ф мм		Итого	δ=6	L 80×8			Класс AIII ф мм		Итого	
	8		5							8			
ПС1	2,8		22,9		25,7	1,2	13,2			4,3		18,7	44,4

1 Защитный слой бетона 20мм

2 Арматуру сетки С2 приварить к закладной детали М1

Изм.	Лист	N докум.	Подпись	Дата
Разработ.		Петропавловская		
Проверил		Лоткина		
Рук. груп.		Гольдина		
Гл.инж. пр.		Залетаревский		
Нач. отд.		Андрианов		

ТП 902-2-331 КЖИ-ПС1-СБ

Стеновая панель ПС1 (тип I, II, III, IV)

Лит	Масса	Масштаб
Р	0,68т	1:25
Лист 1	листов 1	

Бетон М 200 Мрз ☐ В6

Госстрой СССР СОЮЗВОДОКАНАЛПРОЕКТ г. Москва

Альбом 3

Типовой проект 902-2

Инв.№ подл. | Подпись и дата

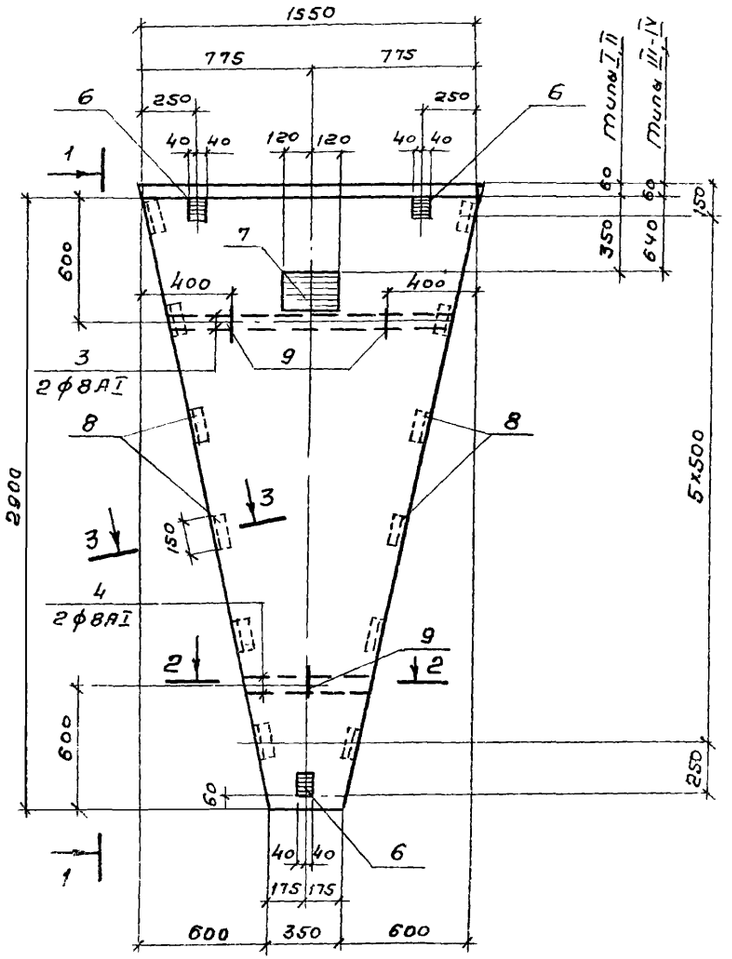

1-1

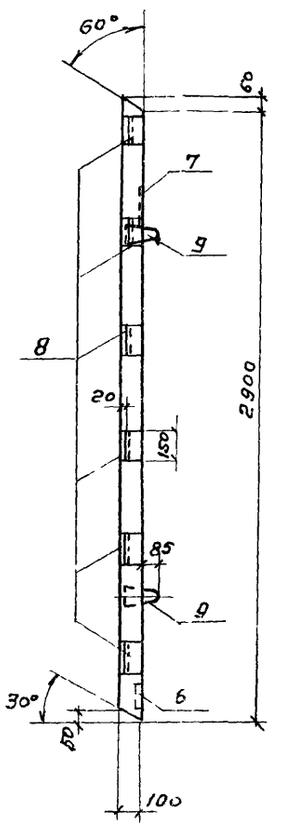

2-2

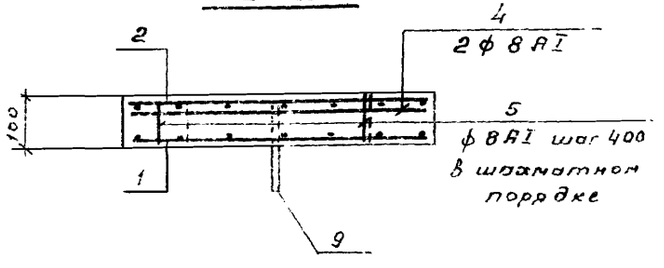

3-3

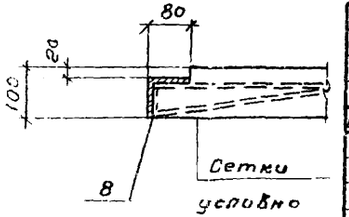

Формат	Зона	Поз	Обозначение	Наименование	Кол.	Примеч. масса 1 шт. кг
				Документация		
			КЖИ-ПС1а-СБ	Сборочный чертеж ПС1а		
				Сборочные единицы и детали		
11		1	КЖИ-ПС С1, С2, С3	Сетки арматурные С1	1	22,9
11		2	——— " ———	——— " ——— С2	1	
Б/4		3	———	ф8AI ГОСТ 5781-75, ℓ=1200	2	0,5
Б/4		4	———	ф8AI ГОСТ 5781-75, ℓ=600	2	0,2
Б/4		5	———	ф8AI, ГОСТ 5781-75, ℓ=100	14	0,04
		6	Серия 3.400-6	Изделие закладное МИ2-3	3	0,7
		7	——— " ———	——— " ——— МИ2-7	1	3,1
		8	КЖИ-ПС, М1	——— " ——— М1	12	1,4
		9	Серия 3.400-7	Петли М8-100	3	0,22
				Материалы		
				Бетон	0,275	м³

Выборка стали на один элемент кг

Марка элемента	Арматурные изделия						Закладные изделия						Всего
	Арматурная стали						Профильная сталь			Армат сталь			
	ГОСТ 5781-75			ГОСТ 6727-53						ГОСТ 5781-75			
	Класс AI			Класс BI		Итого				Класс AIII		Итого	
	ф мм			ф мм			-б=6	-б=8	L 80×6	8			
	8			5									
ПС1а	2,8			22,9		25,7	1,2	2,7	13,2	4,7		21,8	47,5

1 Защитный слой бетона 20 мм
2 Арматуру сетки С2 приварить к закладной детали М1

Изм	Лист	№ докум	Подпись	Дата
Разработ.	Петропавловский			
Провер.	Лоткина			
Рук.гр.	Гольдина			
Гл.инж.пр.	Золотаревский			
Нач.отд	Андрианов			

ТП 902-2-331-КЖИ-ПС1а-СБ

Стеновая панель ПС1а (тип I, II, III, IV)

Бетон М-200 Мрз ☐ В6

Лит	Масса	Масштаб
Р	0,68т	1:25
Лист 1	Листов 1	

Госстрой СССР
СОЮЗВОДОКАНАЛПРОЕКТ
г. Москва

Альбом 5 Типовой проект 902-2-

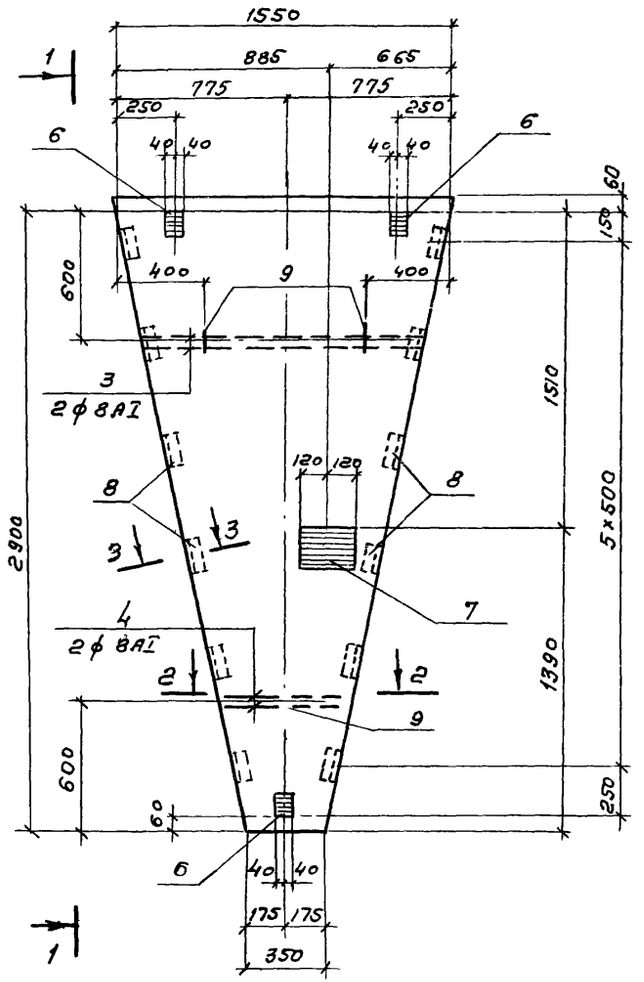

1 – 1

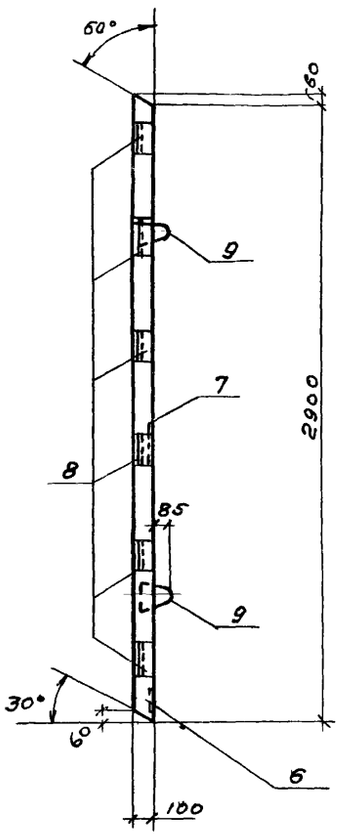

2 – 2

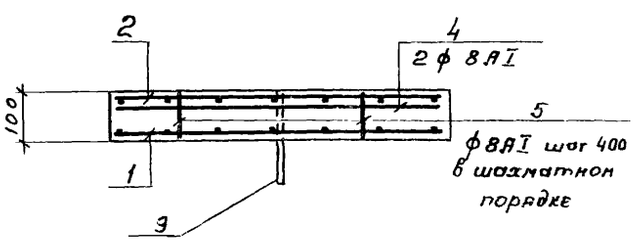

3 – 3

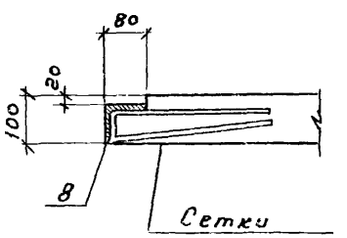

условно не показаны

Формат	Зона	Поз	Обозначение	Наименование	Кол	Примеч масса 1шт, кг
				Документация		
			КЖИ-ПС1 БТ/Н-СБ	Сборочный чертеж ПС1 БТ/Н		
				Сборочные единицы и детали		
11		1	КЖИ-ПС. С1, С2, С3	Сетка арматурная С1	1	22,9
11		2	——— " ———	——— " ——— С2	1	
Б/Ч		3	———	ф8AI, ГОСТ 5781-75, ℓ=1200	2	0,5
Б/Ч		4	———	ф8AI, ГОСТ 5781-75, ℓ=600	2	0,2
Б/Ч		5	———	ф8AI ГОСТ 5781-75, ℓ=100	14	0,04
		6	Серия 3.400-6	Изделие закладное МИ1-3	3	0,7
		7	——— " ———	——— " ——— МИ2-7	1	3,1
		8	КЖИ-ПС. М1	——— " ——— М1	12	1,4
		9	Серия 3.400-7	Петли М8-100	3	0,22
				Материалы		
				Бетон	0,275	м³

Выборка стали на один элемент кг

Марка элемента	Арматурные изделия					Закладные изделия							Всего
	Арматурная сталь					Профильная сталь				Арматурная сталь ГОСТ 5781-75			
	ГОСТ 5781-75 Класс AI ф мм		ГОСТ 6727-53 Класс BI ф мм		Итого	-δ=6	-δ=8	L 80х6	Итого	Класс AIII ф мм		Итого	
	8		5							8			
ПС1 БТ/Н	2,8		22,9		25,7	1,2	2,7	13,2		4,7		21,8	47,5

1. На данном чертеже изображена панель ПС1 БТ, панель ПС1 БН зеркальна данной
2. Арматуру сетки С2 приварить к закладной детали М1
3. Защитный слой бетона – 20 мм

Изм	Лист	№ докум	Подпись	Дата
Разработ.	Петропавловская			
Провер	Лоткина			
Рук. груп	Гольдина			
Гл. инж. пр.	Золотаревский			
Нач. отд	Андрианов			

ТП 902-2-331 КЖИ-ПС1 БТ/Н-СБ

Стеновые панели ПС1 БТ/Н (тип I, II, III, IV)

Лит	Масса	Масштаб
Р	0,681т	1:25
Лист 1	Листов	

Бетон М-200 Мрз ☐ В6

Госстрой СССР СОЮЗВОДОКАНАЛПРОЕКТ г. Москва

Типовой проект 902-2- Альбом 3

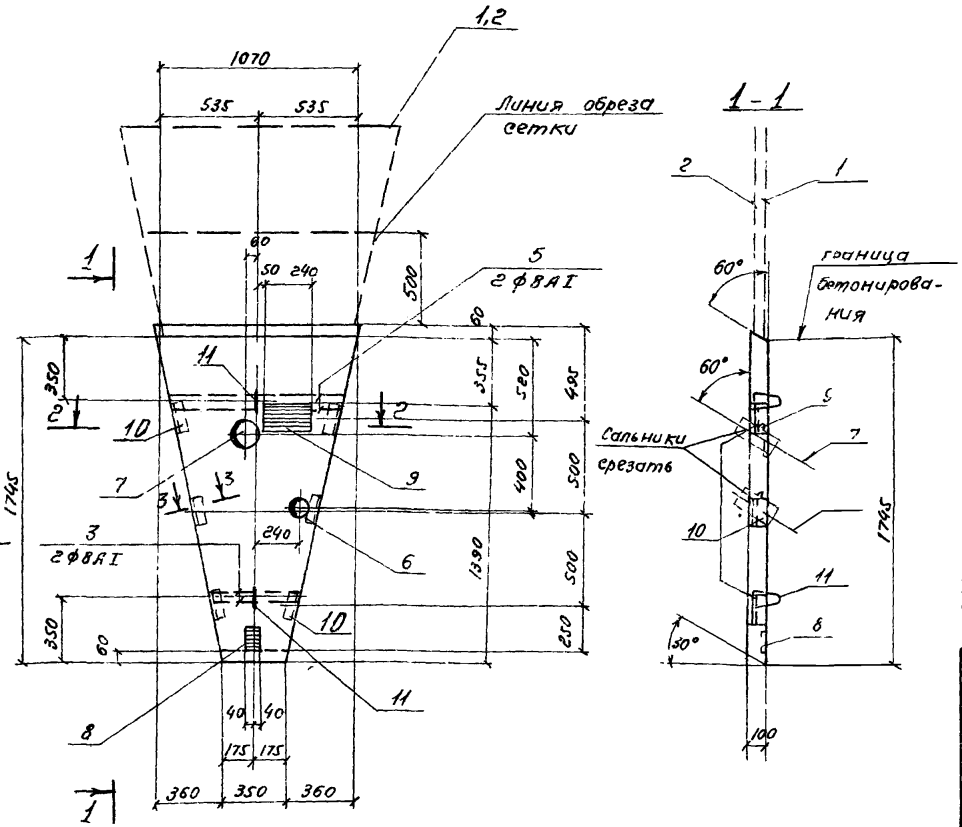

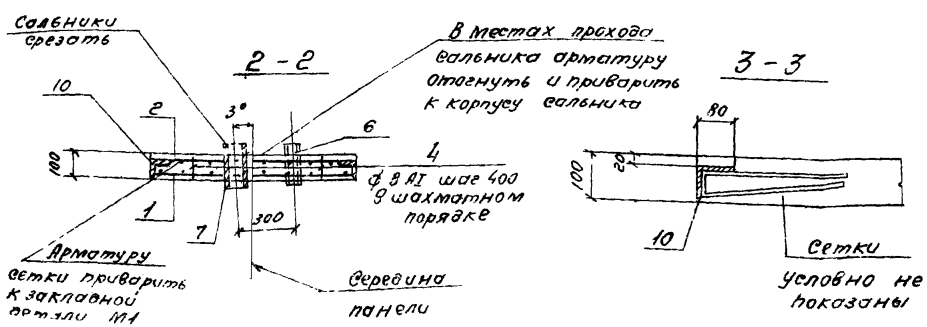

Формат	Зона	Поз	Обозначение	Наименование	Кол.	Примеч. масса 1шт. кг
				Документация		
			КЖИ - ПС 1в - СБ	Сборочный чертеж		
				ПС 1в		
				Сборочные единицы и детали		
11		1	КЖИ - ПС, С1, С2, С3	Сетка арматурная С1	1	22,9
11		2	—— " ——	—— " —— С2	1	
б/ч		3	——	ф8АI, ГОСТ 5781-75, e=600	2	0,2
б/ч		4	——	ф8АI ГОСТ 5781-75, e=100	7	0,04
		5	——	ф8АI, ГОСТ 5781-75, e=800	2	0,3
		6	Серия 3 901-5	Сальник dy=100, l корп 200	1	6,2
		7	—— " ——	—— " —— dy=150, l корп 300	1	15,9
		8	Серия 3.400-6	Изделие закладное МИ2-3	1	0,7
		9	—— " ——	—— " —— МИ2-7	1	3,1
		10	КЖИ - ПС М1	—— " —— М1	6	1,4
		11	Серия 3 400-7	Петля М8-100	2	0,22
				Материалы		
				Бетон	0,124	м³

Выборка стали на один элемент, кг

Марка элемента	Арматурные изделия: Арматурная сталь ГОСТ 5781-75 Класс АI ф мм 8		Арматурная сталь ГОСТ 6727-53 Класс ВI ф мм 5		Итого	Закладные изделия: Профильная сталь -δ=6	-δ=8	L 80x6	Сальники	Арматурная сталь ГОСТ 5781-75 Класс АIII 8			Итого	Всего
ПС 1в	1,7		22,9		24,6	0,4	2,7	6,6	22,1	2,4			34,2	58,8

1 Панель бетонировать в опалубке панели ПС1 с укорочением длины сетки С1,2 обрезать
2 Защитный слой бетона - 20 мм

Изм.	Лист	N докум.	Подпись	Дата
Разраб.		Петропавловская		
Провер.		Лоткина		
Рук. груп.		Гольдина		
Гл. инж. пр.		Золотаревский		
Нач. отд.		Андрианов		

ТП 902-2-331 КЖИ-ПС1в-СБ

Стеновая панель ПС 1в (тип I, II, IV)

Бетон М-200 Мр3 ☐ В6

Лит	Масса	Масштаб
Р	0,31 т	1:25

Лист 1 Листов 1

Госстрой СССР СОЮЗВОДОКАНАЛПРОЕКТ г. Москва

Подпись и дата | Инв. № подл.

Типовой проект 902-2

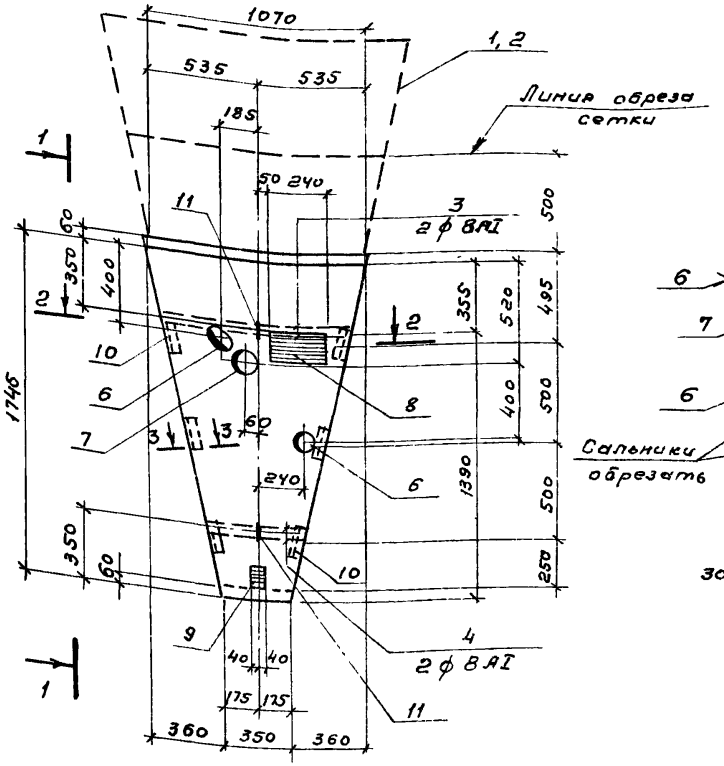

1 - 1

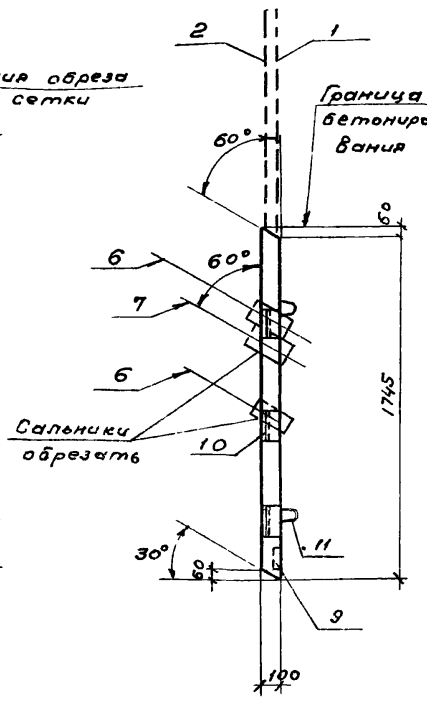

2 - 2

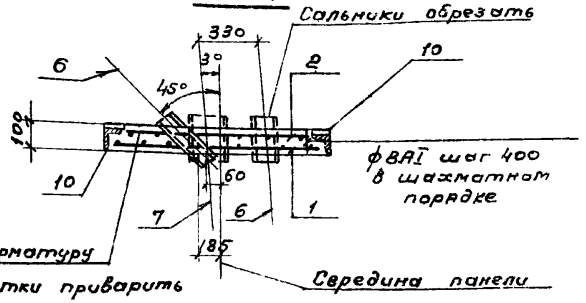

3 - 3

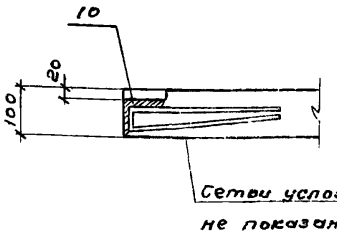

Формат	Зона	Поз	Обозначение	Наименование	Кол	Примеч. масса 1 шт кг
				Документация		
			КЖИ-ПС1в-СБ	Сборочный чертеж ПС1в		
				Сборочные единицы и детали		
11		1	КЖИ-ПС С1, С2, С3	Сетка арматурная С1	1	22,9
11		2	——— " ———	——— " ——— С2	1	
Б/ч		3	———	ф 8 AI, ГОСТ 5781-75, ℓ = 800	2	0,3
Б/ч		4	———	ф 8 AI, ГОСТ 5781-75 ℓ = 600	2	0,2
		5	———	ф 8 AI, ГОСТ 5781-75, ℓ = 100	7	0,04
		6	Серия 3.901-5	Сальник d_y=100 $\ell_{корп}$ 200	2	6,2
		7	——— " ———	——— " ——— d_y=150 $\ell_{корп}$=300	1	15,9
		8	Серия 3.400-6	Изделие закладное МН2-1	1	3,1
		9	——— " ———	——— " ——— МН2-3	1	0,7
		10	КЖИ-ПС М1	——— " ——— М1	6	1,5
		11	Серия 3.400-6	Петля МВ-100	2	0,22
				Материалы		
				Бетон	0,124	м³

Выборка стали на один элемент, кг

Марка элемента	Арматурные изделия					Закладные изделия							Итого	Всего
	Арматурная сталь					Профильная сталь				Арматурная сталь ГОСТ 5781-75				
	ГОСТ 5781-75 класс AI, ф мм		ГОСТ 6727-53 класс BI, ф мм		Итого	-б=6	б=8	∠ 80×6	Сальники	Класс AIII, 8		Итого		
	8		5											
ПС1в	1,7		22,9		24,6	0,4	2,7	6,6	28,3	2,4		40,4	65,0	

1. Панель бетонировать в опалубке панели ПС1 с укорочением длины сетки С1,2 обрезать.
2. Защитный слой бетона – 20мм
3. В местах прохода сальника арматуру обрезать и концы приварить к корпусу сальника

Изм	Лист	№ докум.	Подпись	Дата
Разраб.	Петропавловский			
Провер.	Лотхина			
Рук. гр.	Гольдина			
Гл. инж.	Григорьевский			
Н. контр.	Андрианов			

ТП 902-2-331 КЖИ-ПС1в-СБ

Стеновая панель ПС1в (тип III)

Лит	Масса	Масштаб
Р	0,31т	1:25
Лист 1	Листов 1	

Бетон М-200 Мрз ☐ В6

Госстрой СССР СОЮЗВОДОКАНАЛПРОЕКТ г. Москва

Альбом 3

Типовой проект 902-2

Инв. № подл. | Подпись и дата

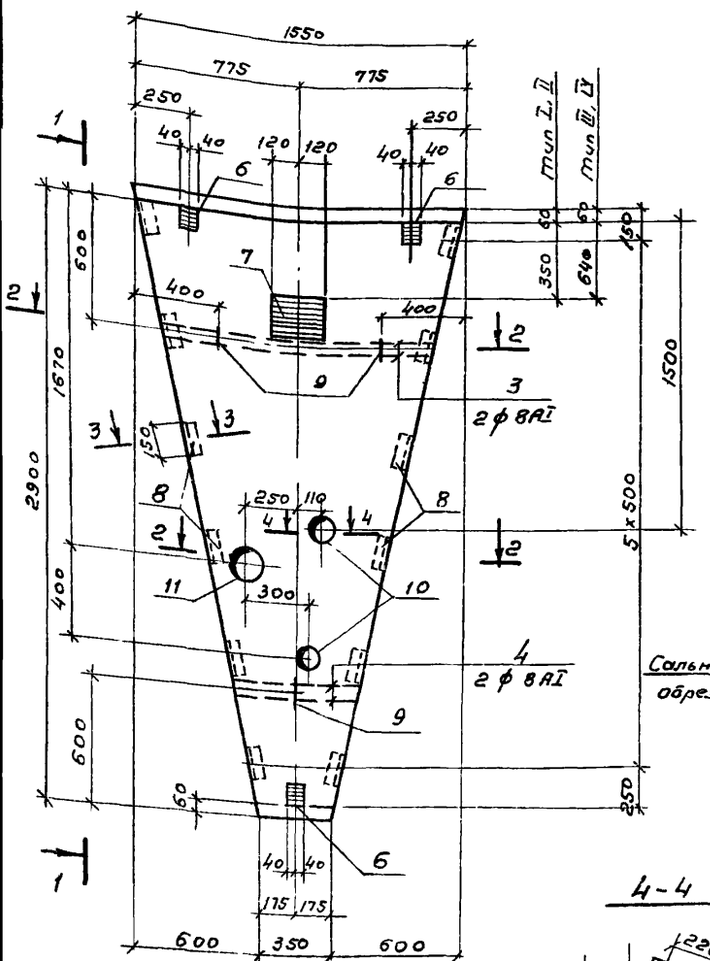

1-1

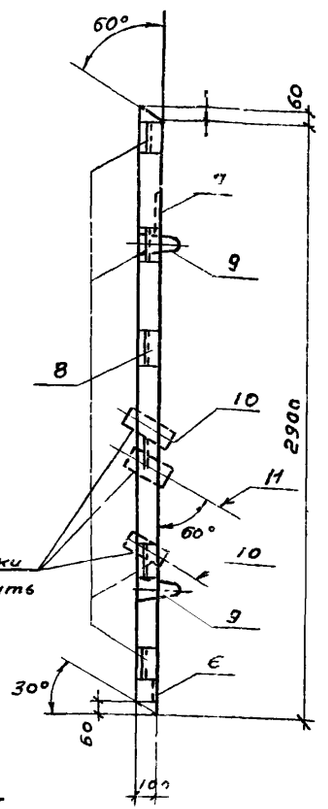

4-4

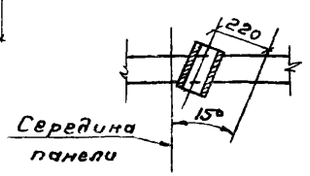

2-2

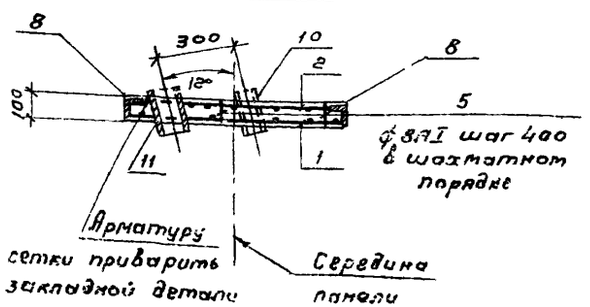

3-3

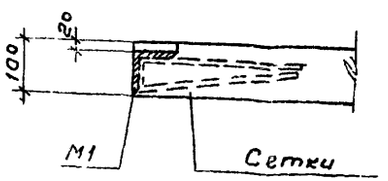

Формат	Зона	Поз	Обозначение	Наименование	Кол	Примеч. Масса 1 шт, кг
				Документация		
			КЖИ-ПС1²-СБ	Сборочный чертеж		
				ПС1²		
				Сборочные единицы и детали		
11		1	КЖИ-ПС С1, С2, С3	Сетка арматурная С1	1	22,9
11		2	——— " ———	——— " ——— С2	1	
Б/4		3	———	ф 8AI, ГОСТ 5781-75, е=1200	2	0,5
Б/4		4	———	ф 8AI, ГОСТ 5781-75, е=600	2	0,2
Б/4		5	———	ф 8AI, ГОСТ 5781-75, е=100	14	0,04
		6	Серия 3.400-6	Изделие закладное МН2-3	3	0,7
		7	——— " ———	——— " ——— МН2-7	1	3,1
		8	КЖИ-ПС М1	——— " ——— М1	12	1,4
		9	Серия 3.400-7	Петли М8-100	3	0,22
		10	Серия 3.901-501-5	Сальник dy = 100, Екор 200	2	6,2
		11	——— " ———	——— " ——— dy = 150 Екор 300	1	15,9
				Материалы		
				Бетон	0,275	м³

Выборка стали на один элемент, кг

Марка элемента	Арматурные изделия					Закладные изделия							Всего
	Арматурная сталь					Профильная сталь				Арматурная сталь ГОСТ 5781-75			
	ГОСТ 5781-75 Класс AI, ф мм		ГОСТ 6727-53 Класс BI, ф мм		Итого	-б=6	-б=8	∠ 80×6	сальники	Класс AIII, ф мм		Итого	
	8		5							8			
ПС1²	2,8		22,9		25,7	1,2	2,7	13,2	28,3	4,7		50,1	75,8

1. Защитный слой бетона - 20 мм
2. В местах прохода сальника арматуру обрезать и концы приварить к корпусу сальника

Изм.	Лист	№ докум.	Подпись	Дата
Разработал	Петропавловский			
Провер.	Лоткина			
Рук. гр.	Эзельдина			
Гл. инж. пр.	Золотаревский			
Нач. отд.	Андрианов			

ТП 902-2-331- КЖИ-ПС1²-СБ

Стеновая панель ПС1² (тип I, II, III, IV)

Бетон М200, Мрз ☐ В6	Лит	Масса	Масштаб
	Р	0,68т	1:25
	Лист 1	Листов 1	

Госстрой СССР СОЮЗВОДОКАНАЛПРОЕКТ г. Москва

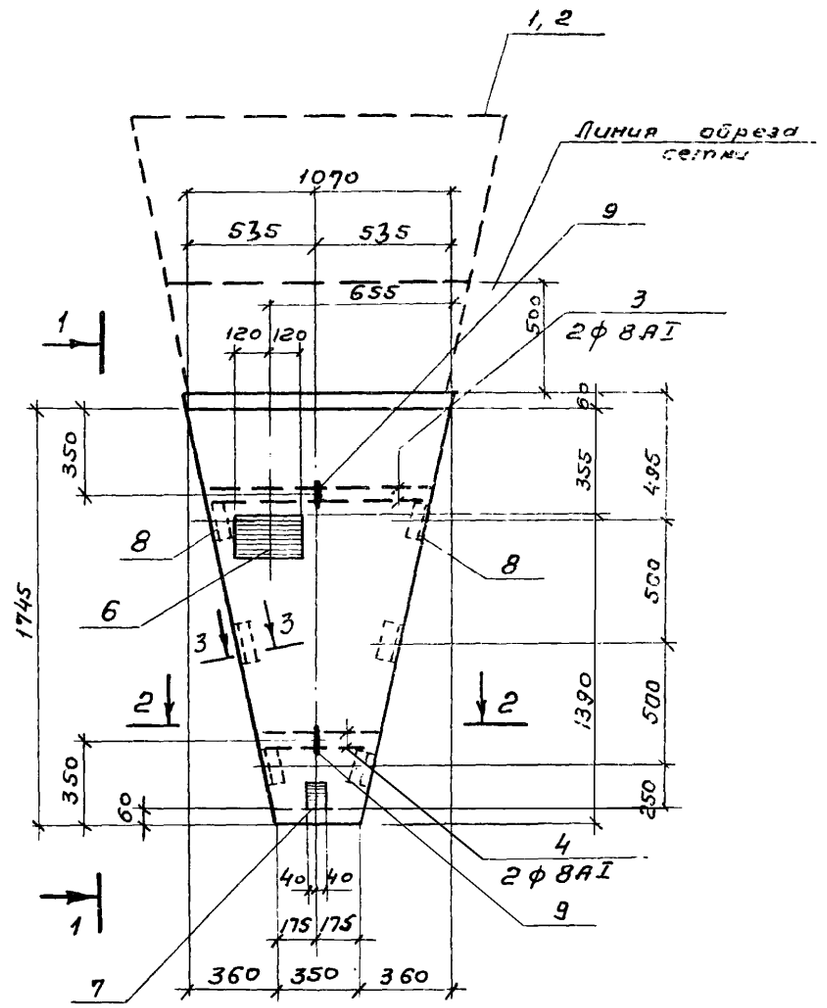

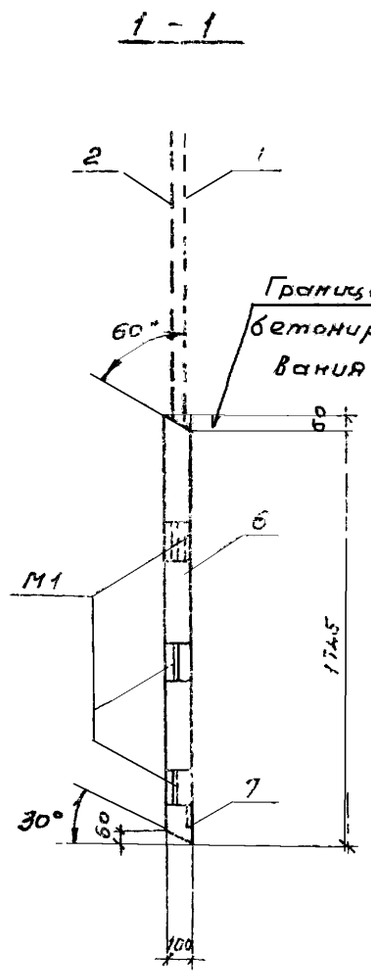

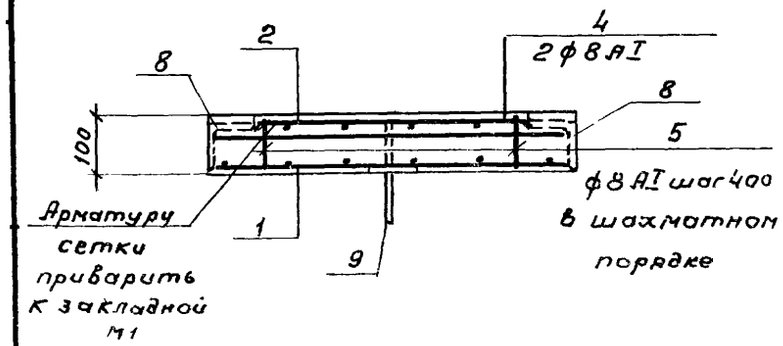

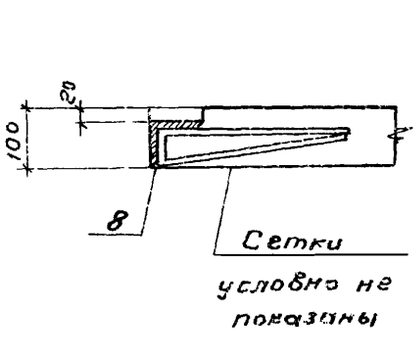

Формат	Зона	Поз	Обозначение	Наименование	Кол.	Примеч. Масса 1 шт. кг
				Документация		
			КЖИ-ПС1д-СБ	Сборочный чертеж		
				ПС1д		
				Сборочные единицы и детали		
А1		1	КЖИ-ПС, С1, С2, С3	Сетка арматурная С1	1	22.9
А1		2	——— " ———	——— " ——— С2	1	
Б/4		3	———	ф8АI ГОСТ 5781-75, ℓ=800	2	0,3
Б/4		4	———	ф8АI, ГОСТ 5781-75, ℓ=600	2	0,2
		5	———	ф8АI, ГОСТ 5781-75 ℓ=100	7	0,04
		6	Серия 3.400-6	Изделие закладное МИ2-1	1	3,1
		7	——— " ———	——— " ——— МИ2-3	1	0,7
		8	КЖИ-ПС, М1	——— " ——— М1	6	1.4
		9	Серия 3.400-7	Петля М8-100	2	0,22
				Материалы		
				Бетон	0,124	м³

Выборка стали на один элемент, кг

Марка элемента	Арматурные изделия					Закладные изделия							Всего
	Арматурная сталь					Профильная сталь				Арматурная сталь ГОСТ 5781-75			
	ГОСТ 5781-75		ГОСТ 6727-53										
	Класс АI		Класс ВI										
	ф мм		ф мм										
	8		5		Итого	-6=6	-8=8	L 80х6		Класс АIII 8		Итого	
ПС1д	1.7		22,9		24,6	0,4	2,7	6,6		2,4		12,1	36,7

1. Панель бетонировать в опалубке панели ПС1 с укорочением длины Сетки С1,2 обрезать
2. Защитный слой бетона 20мм

Изм	Лист	№ докум.	Подпись	Дата
Разработ.	Петропавловская			
Провер.	Лоткина			
Рук. гр.	Горьдина			
Гл. инж. пр.	Заватаревский			
Нач. отд.	Андрианов			

ТП 902-2-331- КЖИ-ПС1д-СБ

Стеновая панель ПС1д (тип I, II, III, IV)

Лит	Масса	Масштаб
Р	0,31т	1:25
Лист 1	Листов 1	

Бетон М-200, Мрз ☐ Б6

Госстрой СССР СОЮЗВОДОКАНАЛПРОЕКТ г. Москва

Альбом 3

Типовой проект 902-2-

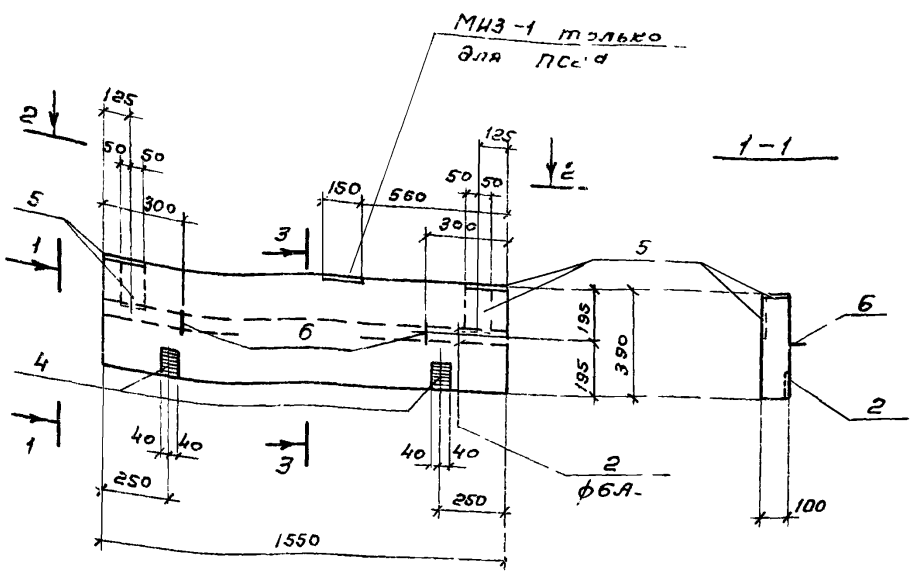

Поз	Обозначение	Наименование	Кол.	Примечание Масса (кг)
		Документация		
	КЖ-ПС2, 2а-СБ	Сборочный чертеж		
		ПС2		
		Сборочные единицы и детали		
1	КЖИ-ПС. С1, С2, С3	Сетка арматурная С3	2	2,1
2	—	ф6АI, ГОСТ 5781-75, е=1500	2	0,33
3	—	ф6АI ГОСТ 5781-75, е=100	5	0,02
4	Серия 3.400-6	Изделие закладное МИ2-3	2	0,7
5	— " —	— " — МИ3-1	4	1,7
6	Серия 3.400-7	Петля М8-100	2	0,22
		Материалы		
		Бетон		м³
		ПС2а		
		Сборочные единицы и детали		
1	КЖИ-ПС, С1, С2, С3	Сетка арматурная С3	2	2,1
2	—	ф6АI, ГОСТ 5781-75 е=1500	2	0,33
3	—	ф6АI, ГОСТ 5781-75 е=100	5	0,02
4	Серия 3.400-6	Изделие закладное МИ2-3	2	0,7
5	— " —	— " — МИ3-1	5	1,7
6	Серия 3.400-7	Петля М8-100	2	0,22
		Материалы		
		Бетон	0,052	м³

Защитный слой бетона - 20мм

Выборка стали на один элемент, кг

Марка элемента	Арматурные изделия: Арматурная сталь ГОСТ 5781-75 Класс AI ф мм 5	8	ГОСТ 6727-53 Класс BI ф мм 5		Итого	Закладные изделия: Профильная сталь δ=6	δ=10			Арматурная сталь 5781-75 ф мм 8		ф мм 12	Итого	Всего
ПС2	0,8	0,4	4,2		5,4	0,8	4,7			0,6		2,1	8,2	13,5
ПС2а	0,8	0,4	4,2		5,4	0,8	5,9			0,6		2,6	9,3	18,3

Изм.	Лист	№ докум.	Подпись	Дата
Разработ	Петропавловский			
Проверил	Лоткина			
Рук. гр.	Гольдина			
Гл. инж. пр.	Золоторевский			
Нач. отд	Андрианов			

ТП 902-2-331 КЖИ-ПС2, 2а-СБ

Стеновые панели ПС2; ПС2а (тип I, II, III, IV)

Бетон М-200 Мрз ☐ В6

Лит	Масса	Масштаб
Р	0,155т	1:25
Лист	Листов	

Госстрой СССР СОЮЗВОДОКАНАЛПРОЕКТ г. Москва

Инв. № подл. | Подпись и дата

16299-10 13

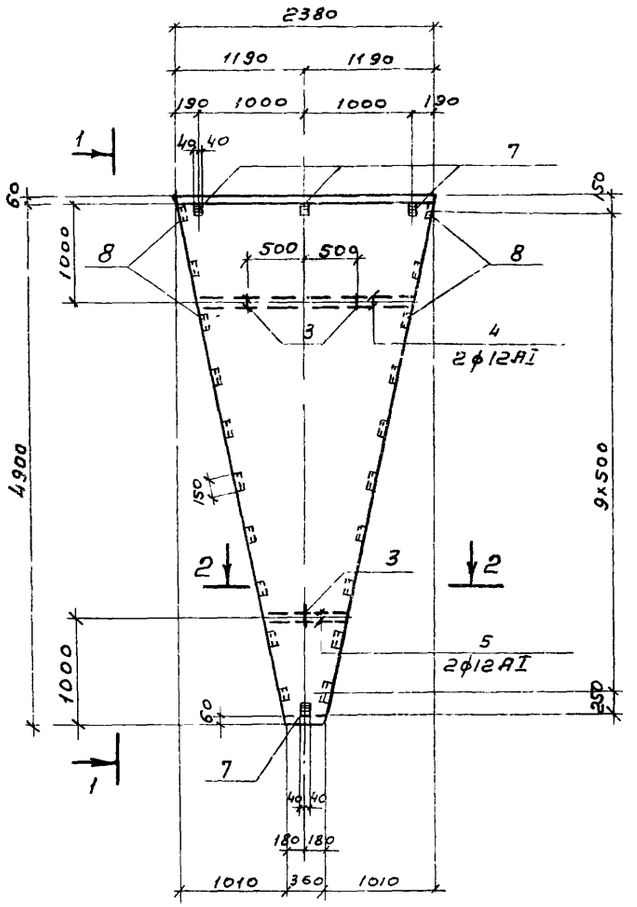

1 – 1

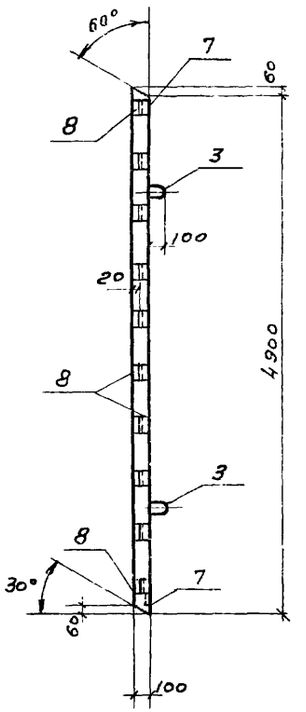

2 – 2

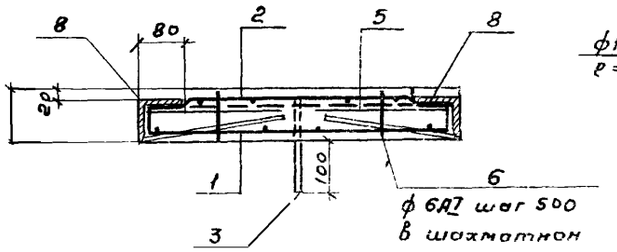

Позиция "3" (петля)

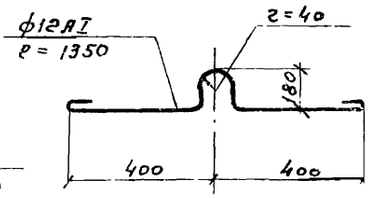

Формат	Зона	Поз	Обозначение	Наименование	Кол	Примеч масса 1шт кг
				Документация		
			КЖИ-ПС1-СБ	Сборочный чертеж		
				ПС1		
				Сборочные единицы и детали		
11		1	КЖИ-ПС. С1, С2, С3, С4, С5	Сетка арматурная С1	1	19,8
11		2	—"— —"—	—"— С2	1	19,8
Б/4		3	—	Петля ф12AI, ГОСТ 5781-75 ℓ=1350	3	1,2
Б/4		4	—	ф12AI —"— ℓ=2000	2	18
Б/4		5	—	ф12AI —"— ℓ=750	2	0,7
Б/4		6	—	ф6AI —"— ℓ=100	35	0,02
		7	Серия 3.400-6	Изделие закладное МИ2-3	4	0,7
11		8	КЖИ-ПС. М1	М1	20	1,4
				Материалы		
				Бетон	0,67	м³

Выборка стали на один элемент кг

Марка элемента	Арматурные изделия						Закладные изделия							
	Арматурная сталь						Профильная сталь			Арматурная сталь			Итого	Всего
	ГОСТ 5781-75 Класс AI ф мм			ГОСТ 6727-53 Класс BI ф мм		Итого	-6=6	L 80x8		ГОСТ 5781-75 Класс AII ф мм				
	12	6		5						8				
ПС1	8,5	0,7		39,6		48,9	1,6	22,0		7,2			30,8	79,7

1. Арматуру сетки С2 отогнуть и приварить к закладной детали М1
2. Защитный слой бетона на 20мм

Изм.	Лист	№ докум.	Подпись	Дата	ТП 902-2-331 КЖИ-ПС1-СБ			
					Панель стеновая ПС1 (тип V, II, VII, VIII)	Лит	Масса	Масштаб
						Р	1,67бт	1:50
Разраб.		Петропавловская				Лист 1	Листов 1	
Пров.		Лоткина						
Рук. гр.		Гольдина			Бетон М200 Мрз ☐ В6	Госстрой СССР СОЮЗВОДОКАНАЛПРОЕКТ г. Москва		
Гл. инж. пр.		Золотаревский						
Нач. отд.		Андрианов						

Альбом 3

Типовой проект 902-2-

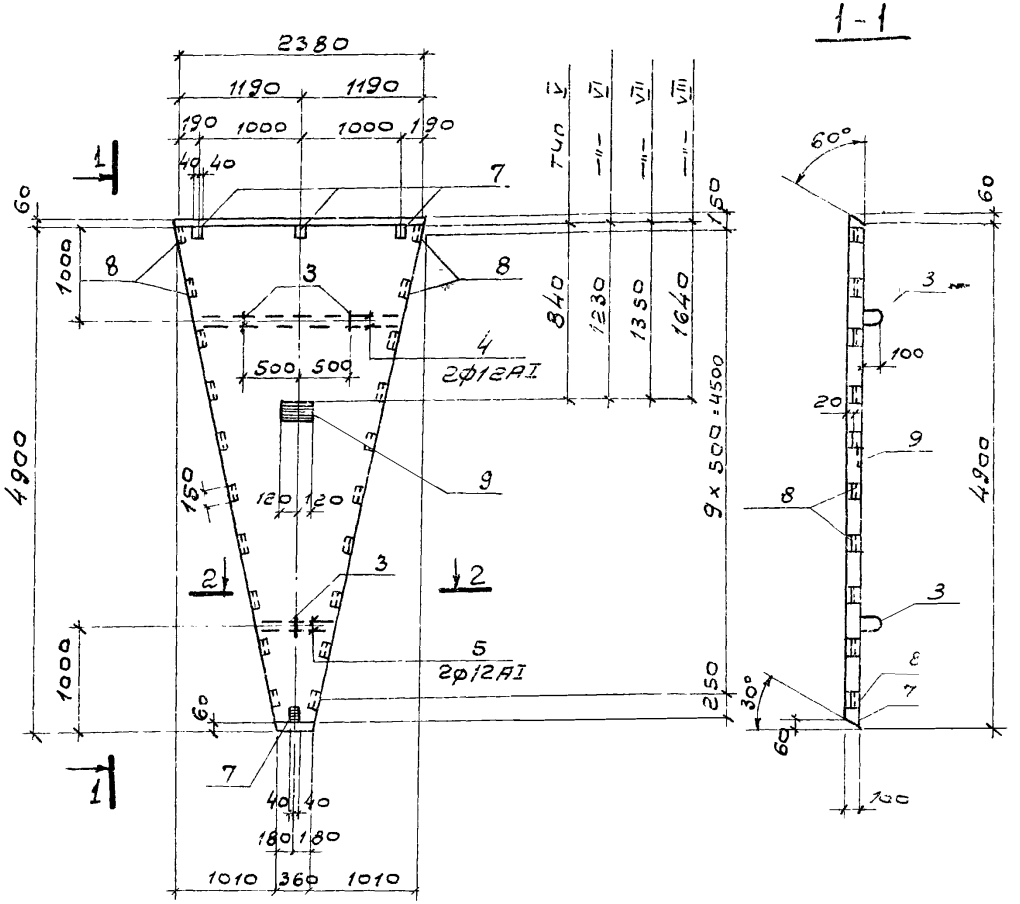

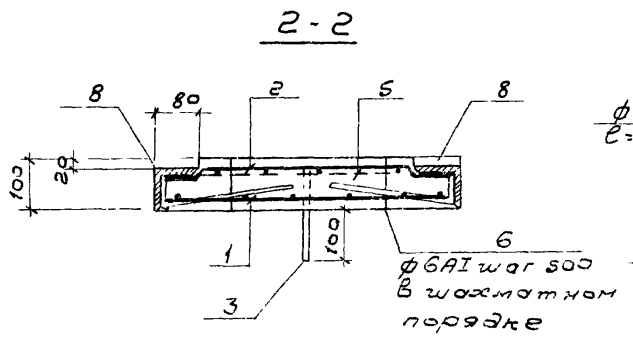

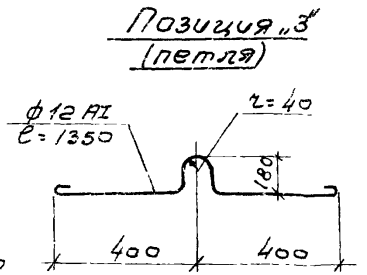

Формат	Зона	Поз	Обозначение	Наименование	Кол	Примеч масса 1шт кг
				Документация		
			КЖИ-ПС1а СБ	Сборочный чертеж		
				ПС1		
				Сборочные единицы и детали		
11		1	КЖИ-ПС,С1;С2;С3;С4,С5	Сетка арматурная С1	1	19,8
11		2	—— ——	—— —— С2	1	19,8
Б/ч		3	——	Петля Ф12АI ГОСТ 5781-75, l=1350	3	1,2
Б/ч		4	——	Ф12АI —"— l=2000	2	1,8
Б/ч		5	——	Ф12АI —"— l=750	2	0,7
Б/ч		6	——	Ф6АI —"— l=100	35	0,02
		7	Серия 3 400-6	Изделие закладное МИ2-3	4	0,7
		9	—— ——	—"— МИ2-7	1	3,1
11		8	КЖИ-ПС, М1	—"— М1	20	1,4
				Материалы		
				Бетон	0,67	м³

Выборка стали на один элемент, кг

Марка элемента	Арматурные изделия						Закладные изделия							
	Арматурная сталь						Профильная сталь			Арматурная сталь ГОСТ 5781-75				
	ГОСТ 5781-75 класс АI			ГОСТ 6727-53 класс ВI		Итого	-Б=6	-Б=8	L 80×8	класс АIII			Итого	Всего
	Ф мм			Ф мм										
	12	6		5						8				
ПС1а	8,6	0,7		39,6		48,9	1,6	2,7	22,0	7,6			33,9	82,8

1 Арматуру сетки С2 отогнуть и приварить к закладной детали М1

2 Защитный слой бетона 20 мм

Изм	Лист	N докум.	Подпись	Дата
Разраб.		Петропавловская		
Провер.		Лоткина		
Рук. гр.		Гольдина		
Гл. инж. пр.		Золотаревская		
Нач. отд.		Анд[illegible]ианов		

ТП 902-2-331 КЖИ-ПС1а-СБ

Панель стеновая ПС1а (тип V-VIII)

Лит	Масса	Масштаб
Р	1,675т	1 50

Лист 1 | Листов 1

Бетон М200 Мрз ▭ 36

Госстрой СССР СОЮЗВОДОКАНАЛПРОЕКТ г. Москва

Инв. N подл. | Подпись и дата

16299 10 15

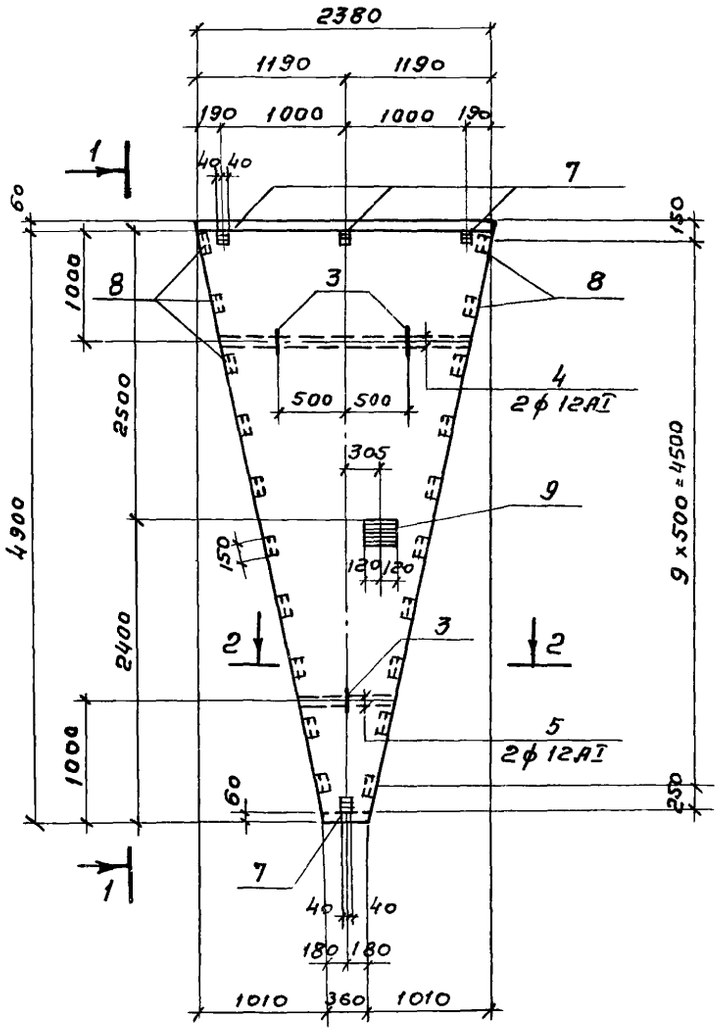

1 – 1

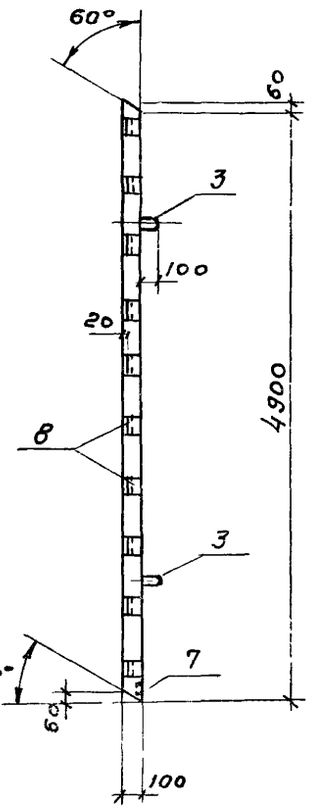

2 – 2

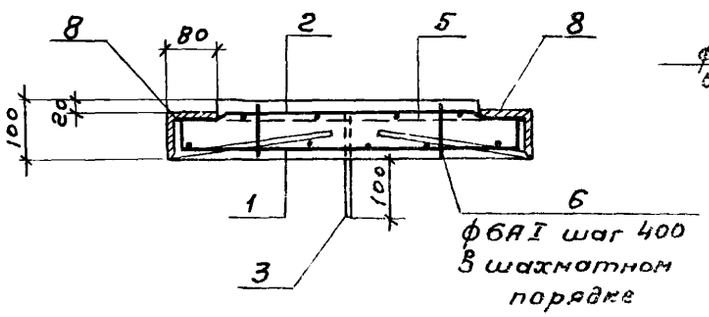

Позиция „3"
(Петля)

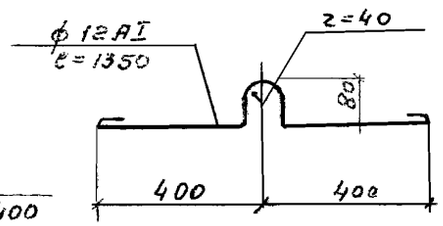

Формат	Зона	Поз	Обозначение	Наименование	Кол	Примеч. Масса 1 шт. кг
				Документация		
			КЖИ-ПС1б, ПС1а-СБ	Сборочный чертеж		
				ПС1		
				Сборочные единицы и детали		
11		1	КЖИ-ПС, С1, С2, С3, С4, С5	Сетка арматурная С1	1	19,8
11		2	—"—	—"— С2	1	19,8
Б/4		3	—	Петля ф12АI ГОСТ 5781-75, ℓ=1350	3	1,2
Б/4		4	—	ф12АI —"— ℓ=2100	2	1,8
Б/1		5	—	ф12АI — — ℓ=750	2	0,7
Б/4		6	—	ф6АI —"— ℓ=700	35	0,62
		7	Серия 3.400-6	Изделие закладное МИ2-3	1	0,7
		9	— —	— — МИ2-7	1	3,1
11		8	КЖИ-ПС М1	—"— М1	20	1,4
				Материалы		
				Бетон	0,67	м³

Выборка стали на один элемент, кг

Марка элемента	Арматурные изделия						Закладные изделия							Всего
	Арматурная сталь ГОСТ 5781-75 Класс АI ф мм			Арматурная сталь ГОСТ 5781-53 Класс ВI ф мм		Итого	Профильная сталь			Арматурная сталь ГОСТ 5781-75 ф мм		Итого		
	12	6		5			-б=6	-б=8	∠ 80×7	8				
ПС1б; ПС1а	8,6	0,7		37,6		46,9	1,6	2,1	22,0	7,6		33,9		82,6

1. На данном чертеже изображена панель ПС1б, ПС1а зеркальна данной
2. Арматуру сетки С2 отогнуть и приварить к закладной детали М1
3. Защитный слой бетона 20 мм

Изм.	Лист	№ докум.	Подпись	Дата
Разраб.		Петропав-ловская		
Провер.		Лоткина		
Рук. гр.		Гольдина		
Гл. инж. пр.		Золотаревский		
Нач. отд.		Андрианов		

ТП 902-2-331 КЖИ-ПС1б ПС1а-СБ

Панели стеновые ПС1б; ПС1а тип V – VIII

Лит	Масса	Масштаб
Р	1,675т	1:50
Лист 1	Листов 1	

Бетон М200 Мрз ☐ В6

Госстрой СССР СОЮЗВОДОКАНАЛПРОЕКТ г. Москва

Типовой проект 902-2 Альбом 3

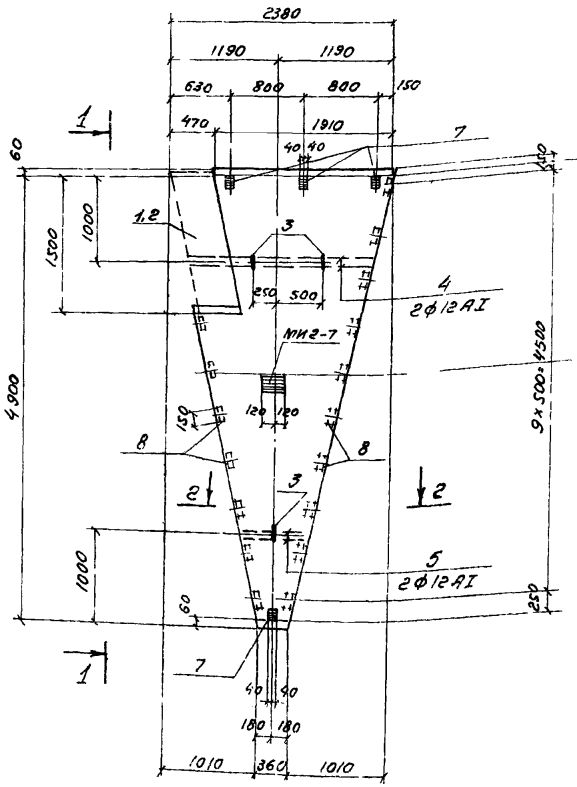

1 - 1

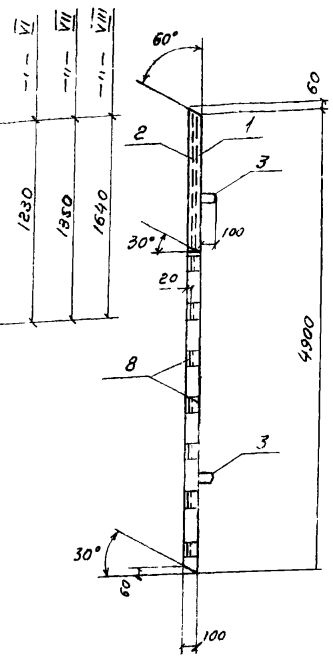

2 - 2

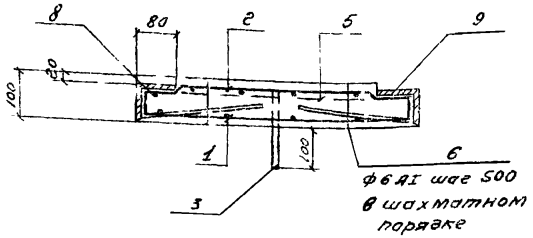

Позиция „3"
(петля)

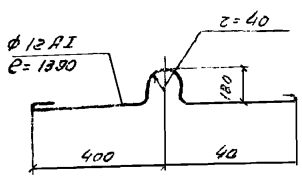

Формат	Зона	Поз	Обозначение	Наименование	Кол.	Примеч. масса 1шт. кг
				Документация		
			КЖИ-ПС1в, ПС1е-СБ	Сборочный чертеж		
				ПС1в, е		
				Сборочные единицы и детали		
11		1	КЖИ-ПС, С1, С2, С3, С4, С5	Сетка арматурная С1	1	19,8
11		2	—— " ——	—— " —— С2	1	19,8
δ/2		3	——	Петля ф12AI, ГОСТ 5781-75 e=1350	3	1,2
δ/2		4	——	ф12AI —— " —— e=2000	2	1,8
δ/4		5	——	ф12AI —— " —— e=750	2	0,7
δ/4		6	——	ф6AI —— " —— e=100	32	0,02
		7	Серия 3.400-6	Изделие закладное МИ2-3	4	0,7
11		8	КЖИ-ПС. М1	—— " —— М1	17	1,4
		9	Серия 3.400-6	—— " —— МИ2-7	1	3,1
				Материалы		
				Бетон	0,60	м³

Выборка стали на один элемент, кг

Марка элемента	Арматурные изделия						Закладные изделия							Всего
	Арматурная сталь						Профильная сталь			Арматурная сталь ГОСТ 5781-75				
	ГОСТ 5781-75 Класс AI			ГОСТ 6727-53 Класс BI		Итого							Итого	
	ф мм			ф мм			-δ=6	-δ=8	∠ 80×8	Класс AIII				
	12	6		5						8				
ПС1в; ПС1е	8,6	0,7		39,6		48,9	1,6	2,7	22,0	7,6			33,9	82,8

1. На данном чертеже изображена панель ПС1в, ПС1е зеркальная данной
2. Арматуру сетки С2 отогнуть и приварить к закладной детали М1
3. Защитный слой бетона - 20мм

Изм.	Лист	№ докум	Подпись	Дата
Разработ.	Петропавловская			
Провер.	Лоткина			
Рук. груп.	Гольдина			
Гл. инж. пр.	Золотаревский			
Нач. отд.	Андрианов			

ТП 902-2-331- КЖИ-ПС1в, ПС1е СБ

Панели стеновые ПС1в; ПС1е (тип VI, VII, VIII)

Бетон М200 Мрз ▭ В6

Лит	Масса	Масштаб
Р	1,50т	1:50

Лист 1 Листов 1

Госстрой СССР
СОЮЗВОДОКАНАЛПРОЕКТ
г. Москва

Инв. № подл. | Подпись и дата

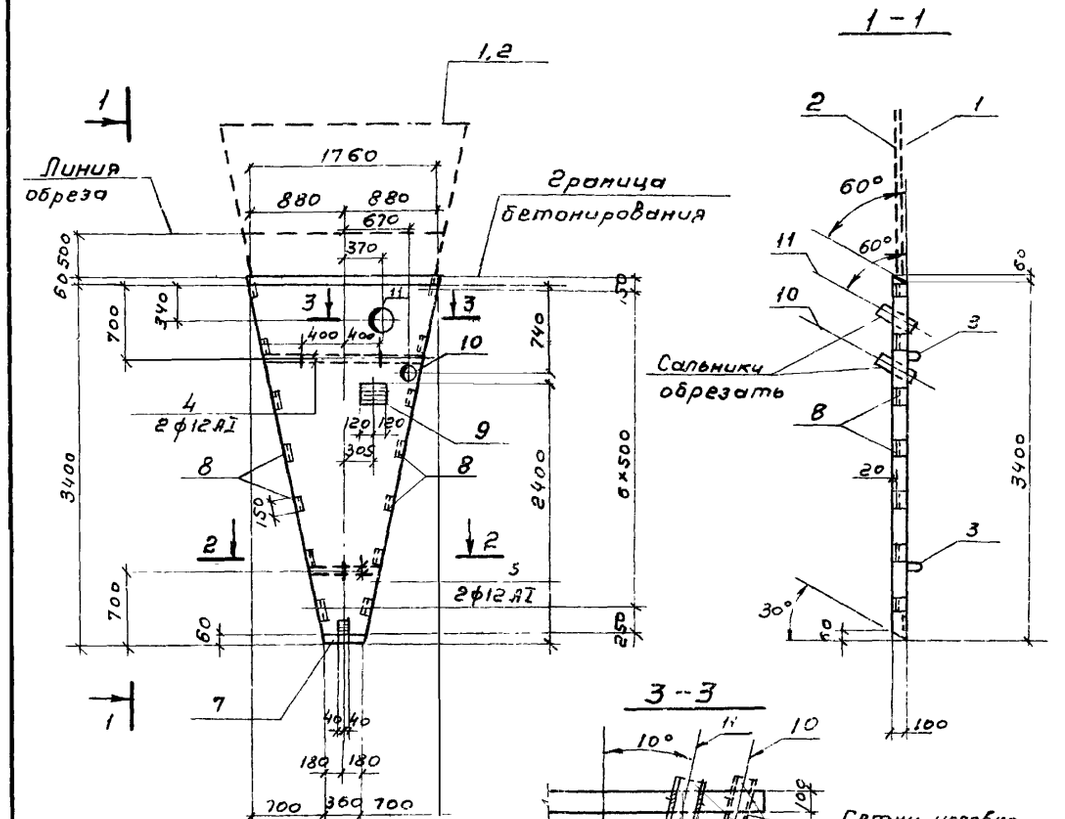

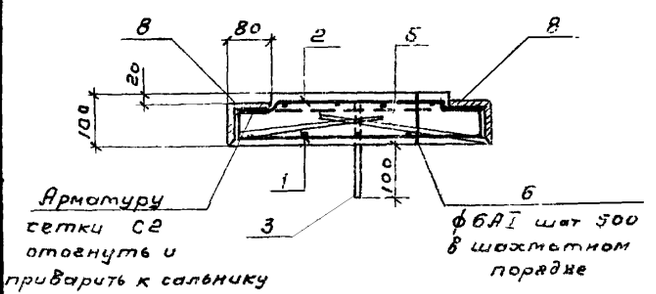

Позиция „3"
(петля)

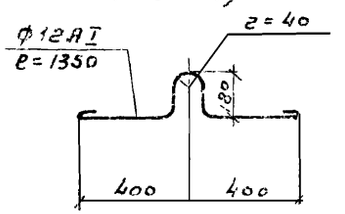

Формат	Зона	Поз	Обозначение	Наименование	Кол	Примеч. масса 1 шт. кг
				Документация		
			КЖИ-ПС1г-СБ	Сборочный чертеж ПС1г		
				Сборочные единицы и детали		
А1		1	КЖИ-ПС.С1; С2; С3; С4; С5	Сетка арматурная С1	1	19,8
А1		2	— " —	— " — С2	1	19,8
Б/Ч		3	—	Петля ф12АI, ГОСТ 5781-75, ℓ=1350	3	1,2
Б/Ч		4	—	ф12АI ГОСТ 5781-75 ℓ=1500	2	1,3
Б/Ч		5	—	ф12АI — " — ℓ=750	2	0,7
Б/Ч		6	—	ф6АI — " — ℓ=100	22	0,02
		7	Серия 3.400-6	Изделие закладное МИ2-3	1	0,7
		9	— " —	— " — МИ2-7	1	3,1
		8	КЖИ-ПС.М1	— " — М1	14	1,4
		10	Серия 3.901-5	Сальник dy=100, ℓкорп. 200	1	6,2
		11	— " —	— " — dy=150, ℓкорп. 300	1	15,9
				Материалы		
				Бетон	0,36	м³

Выборка стали на один элемент, кг

Марка элемента	Арматурные изделия: Арматурная сталь ГОСТ 5781-75 Класс АI ф мм 12	6	Арматурная сталь ГОСТ 6727-63 Класс ВI ф мм 5		Итого	Закладные изделия: Профильная сталь δ=6	δ=8	∠ 80×8	Сальники	Арматурная сталь ГОСТ 5781-75 ф мм 8			Итого	Всего
ПС1г	7,6	0,5	39,6		47,7	0,4	2,7	15,4	22,1	4,9			48,5	93,2

1. В местах прохода сальника арматуру обрезать и концы приварить к корпусу сальника
2. Защитный слой бетона - 20мм
3. Сетки С1, С2 обрезать

Изм.	Лист	№ докум.	Подпись	Дата	ТП 902-2-331 КЖИ-ПС1г-СБ			
					Панель стеновая ПС1г (тип VI, VIII)	Лит	Масса	Масштаб
Разраб.		Петропавловская				Р	0,9тн	1:50
Пров.		Лоткина				Лист 1	Листов 1	
Рук. гр.		Гольдина				Госстрой СССР СОЮЗВОДОКАНАЛПРОЕКТ г. Москва		
Гл. инж.		Золотаревский			Бетон М200, Мрз ☐ В6			
Н. контр.		Андрианов						

Альбом 3

Типовой проект 902-2

Инв. № подл. | Подпись и дата

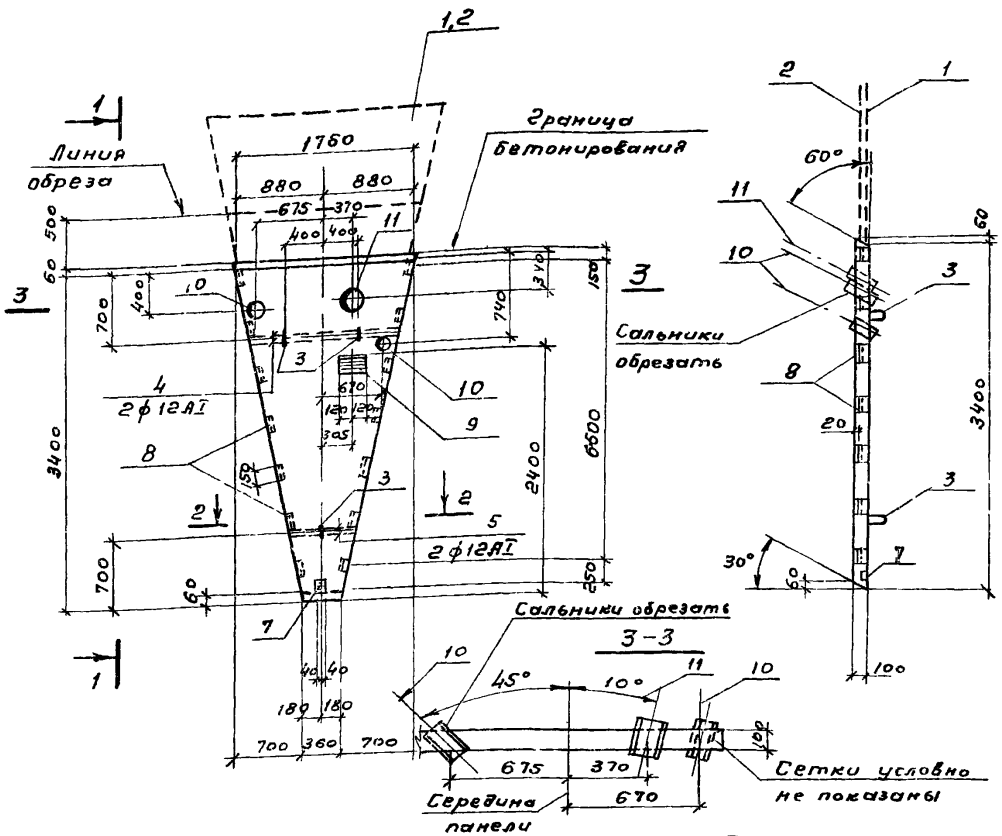

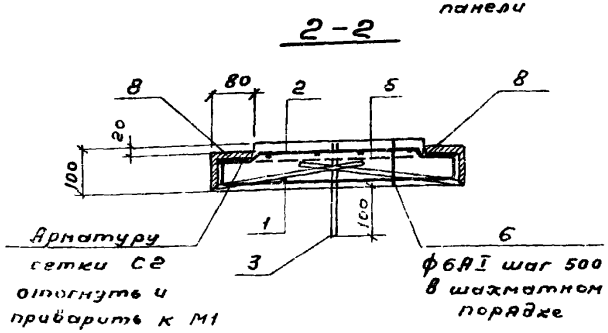

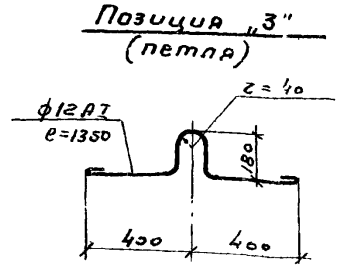

Формат	Зона	Поз	Обозначение	Наименование	Кол	Примечание / масса 1 шт кг
				Документация		
			КЖИ-ПС1Г-СБ	Сборочный чертеж ПС1Г		
				Сборочные единицы и детали		
11		1	КЖИ-ПС.С1, С2, С3, С4, С5.	Сетка арматурная С1	1	19,8
11		2	——— " ———	——— " ——— С2	1	19,8
Б/Ч		3	———	Петля ф12AI ГОСТ 5781-75 ℓ=1350	3	1,2
Б/Ч		4	———	ф12AI ГОСТ 5781-75 ℓ=1500	2	1,3
Б/Ч		5	———	ф12AI ——" —— ℓ=750	2	0,7
Б/Ч		6	———	ф6AI ——" —— ℓ=100	22	0,02
		7	Серия 3.400-6	Изделие закладное МН2-3	1	0,7
		9	——— " ———	——— " ——— МН2-7	1	3,1
11		8	КЖИ-ПС М1	——— " ——— М1	14	1,4
		10	Серия 3.901-5	Сальник dy=100 ℓ корп 200	2	6,2
		11	——— " ———	——— " dy=150 ℓ корп 300	1	15,9
				Материалы		
				Бетон	0,36	м³

Выборка стали на один элемент, кг

Марка элемента	Арматурные изделия					Закладные изделия							Итого	Всего
	Арматурная сталь ГОСТ 5781-75 Класс AI, ф мм		Арматурная сталь ГОСТ 6727-53 Класс BI, ф мм		Итого	Профильная сталь				Арматурная сталь ГОСТ 5781-75, ф мм				
	12	6	5			δ=6	δ=8	L 80×8	Сальник	8				
ПС1Г	7,6	0,5	39,6		47,7	0,4	2,7	15,4	23,3	4,9			51,7	99,4

1 В местах прохода сальника арматуру обрезать и концы приварить к корпусу сальника

2 Защитный слой бетона - 20 мм

3 Сетки С1, С2 обрезать

Изм.	Лист	№ докум.	Подпись	Дата	ТП 902-2-331 КЖИ-ПС1Г-СБ			
Разраб.	Петропавловский				Панель стеновая ПС1Г (тип VII) (для нефтесодержащих стоков)	Лит	Масса	Масштаб
Провер.	Лотхина					О	0,9 тн	1:50
Рук. гр.	Гольдина					Лист 1	Листов 1	
Гл. инжлр.	Золотаревский				Бетон М200 Мрз ☐ В6	Госстрои СССР СОЮЗВОДОКАНАЛПРОЕКТ г. Москва		
Начотд.	Андрианов							

16299-10 19

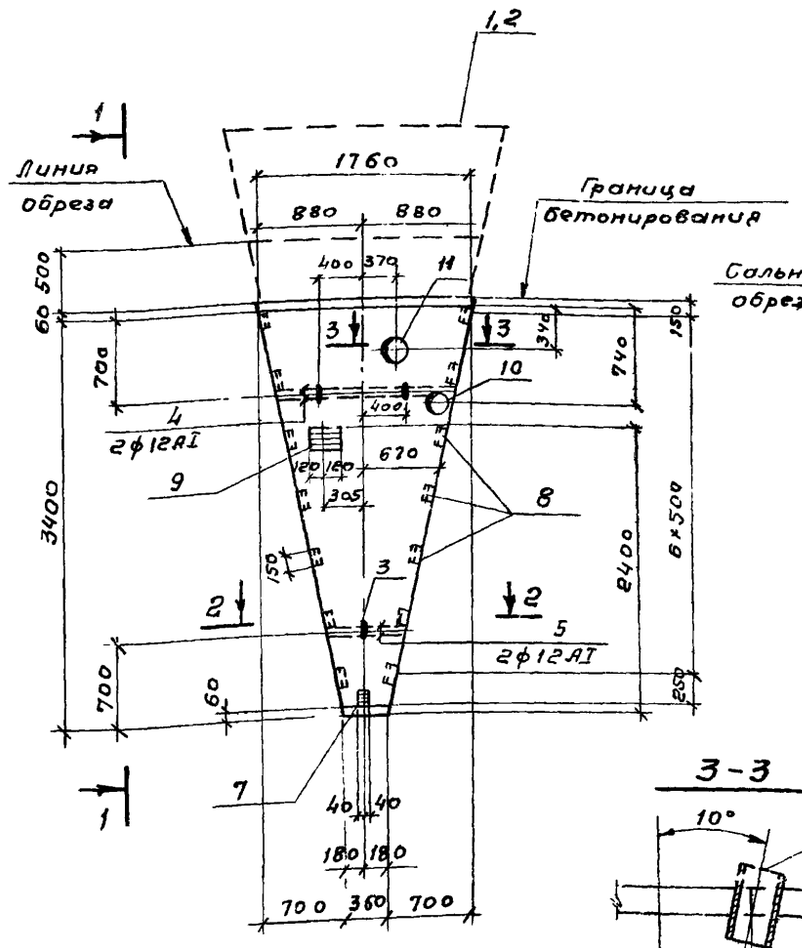

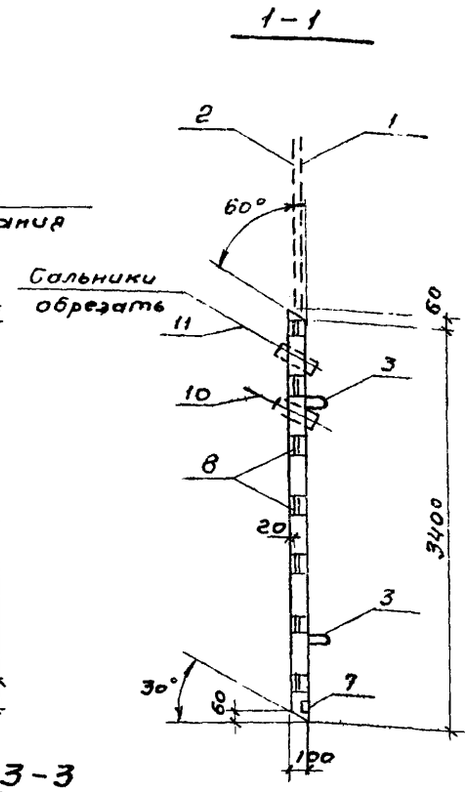

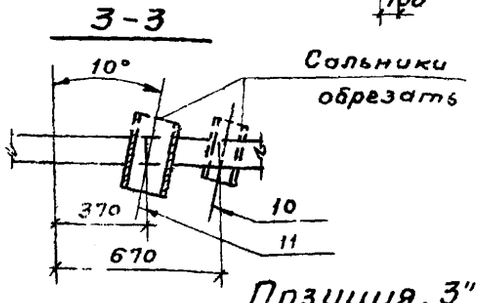

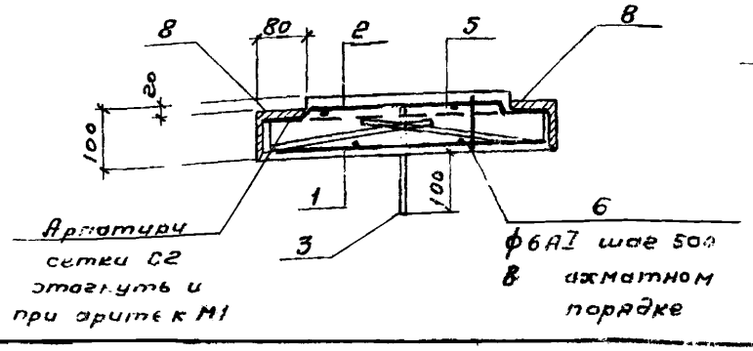

Позиция „3" (петля)

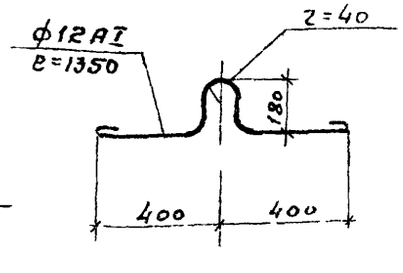

Формат	Зона	Поз	Обозначение	Наименование	Кол.	Примеч. Масса 1 шт. кг
				Документация		
			КЖИ-ПС1Ж-СБ	Сборочный чертеж		
				ПС1Ж		
				Сборочные единицы и детали		
11		1	КЖИ-ПС, С1, С2, С3, С4	Сетка арматурная С1	1	19,8
11		2	——— ″ ———	——— ″ ——— С2	1	19,8
Б/Ч		3	———	Петля ф12AI ГОСТ 5781-75 ℓ=1350	3	1,2
Б/Ч		4	———	ф12AI ГОСТ 5781-25 ℓ=2000	2	1,3
Б/Ч		5	———	ф12AI ——— ″ ——— ℓ=750	2	0,7
Б/Ч		6	———	ф6AI ——— ″ ——— ℓ=100	22	0,02
		7	Серия 3.400-6	Изделие закладное МН2-3	1	0,7
		9	——— ″ ———	——— ″ ——— МН2-7	1	3,1
11		8	КЖИ-ПС. М1	——— ″ ——— М1	14	1,4
		10	Серия 3901-5	Сальник dy=100 ℓкорп. 200	1	6,2
		11	——— ″ ———	——— ″ ——— dy=150 ℓкорп. 300	1	15,9
				Материалы		
				Бетон	0,36	м³

Выборка стали на один элемент, кг

Марка элемента	Арматурные изделия: Арматурная сталь ГОСТ 5781-75 класс AI, ф мм 12	6	ГОСТ 6727-53 класс BI, ф мм 5	Итого	Закладные изделия: Профильная сталь -б=6	-б=8	∠ 80×8	Сальники	Арматурная сталь ГОСТ 5781-75, ф мм ф			Итого	Всего
ПС1ЖС	7,6	0,2	39,6	47,4	0,4	2,7	15,4	22,1	4,9			45,5	82,9

1. В местах прохода сальника арматуру обрезать и концы приварить к корпусу сальника
2. Защитный слой бетона 20мм
3. Сетки С1; С2 – обрезать

Изм.	Лист	№ докум.	Подпись	Дата
Разраб.		Петропавловский		
Провер.		Лоткина		
Рук. гр.		Гольдина		
Гл. инж. пр		Золотаревский		
Начотд.		Андрианов		

ТП-902-2-331 КЖИ-ПС1ЖС-СБ

Панель стеновая ПС1ЖС (тип VI, VII, VIII)

Бетон М200 Мрз ☐ В6

Лит	Масса	Масштаб
Р	0,9	1:50
Лист 1	Листов	

Госстрой СССР СОЮЗВОДОКАНАЛПРОЕКТ г. Москва

Альбом 3

Типовой проект 902-2-

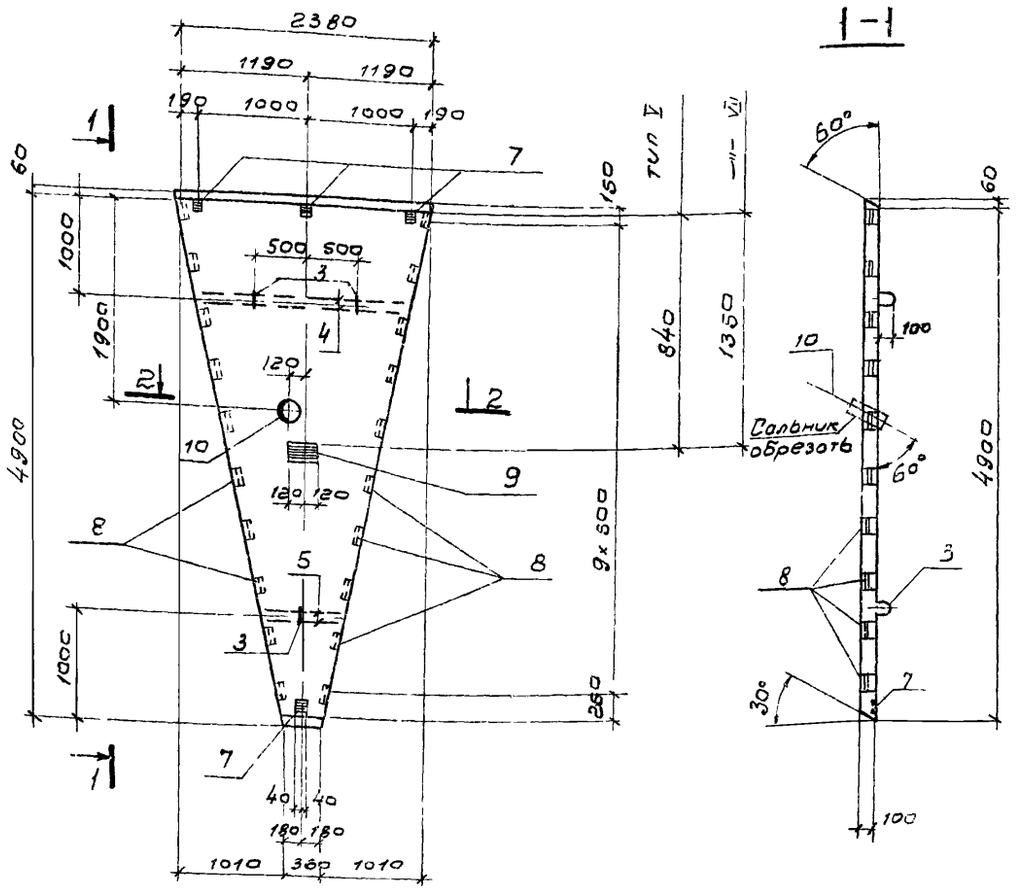

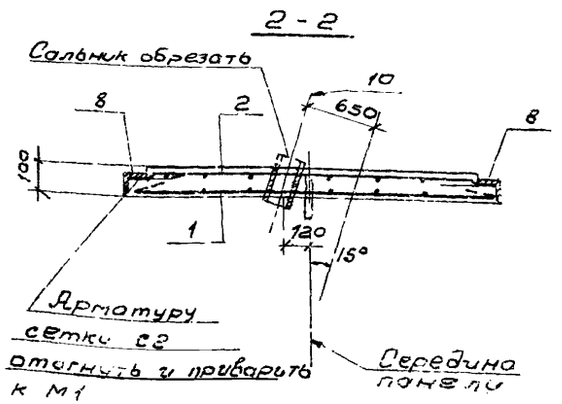

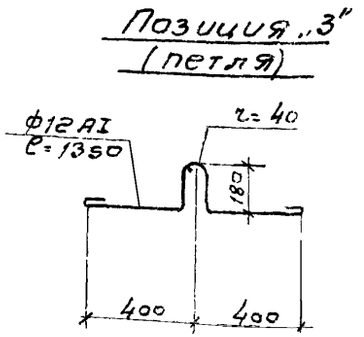

Формат	Зона	Поз	Обозначение	Наименование	Кол.	Примеч. масса 1 шт. кг.
				Документация		
			КЖИ-ПС1"-СБ	Сборочный чертеж ПС1"		
				Сборочные единицы и детали		
11		1	КЖИ-ПС С1, С2, С3, С4, С5	Сетка арматурная С1	1	19,8
11		2	—"—	—"— С2	1	19,8
5/4		3	—	Петля ф12AI. ГОСТ 5781-75, ℓ=1350	3	1,2
5/4		4	—	ф12 AI ГОСТ 5781-75, ℓ=2000	2	1,8
5/4		5	—	ф12AI —"— ℓ=750	2	0,7
5/4		6	—	ф6AI —"— ℓ=100	35	0,02
		7	Серия 3400-6	Изделие закладное МИ2-3	4	0,7
		9	—"—	—"— МИ2-7	1	3,1
11		8	КЖИ-ПС, М1	—"— М1	20	1,4
		10	Серия 3.901-5	Сальник dy=100, ℓкорп=200	1	6,2
				Материалы		
				Бетон	0,67	м³

Выборка стали на один элемент. кг

Марка элемента	Арматурные изделия: Арматурная сталь ГОСТ 5781-75 класс AI ф мм 12	6	ГОСТ 6727-53 класс BI ф мм 5		Итого	Закладные изделия: Профильная сталь -δ=6	δ=8	L 80×8	Арматурная сталь ГОСТ 5781-75 класс A III 8				Итого	Всего
ПС1"	8,6	0,7	39,6		48,9	1,6	2,7	22,0	7,6				33,9	82,8

1 В месте прохода сальника арматуру обрезать и концы приварить к корпусу сальника
2 Защитный слой 20 мм

Изм	Лист	N докум.	Подпись	Дата
Разраб.		Петропавловская		
Провер.		Ломкина		
Рук. гр.		Гольдина		
Гл. инж. пр.		Золотаревский		
Нач. отд.		Андрианов		

ТП902-2-331-КЖИ-ПС1"-СБ

Панель стеновая ПС1" (тип V, VII) (для нефтесодержащих стоков)

Бетон М200 Мрз ☐ В6

Лит	Масса	Масштаб
Р	1,6757	1:50

Лист 1 Листов 1

Госстрой СССР СОЮЗВОДОКАНАЛПРОЕКТ г. Москва

Инв. № подл. | Подпись и дата

Типовой проект 902-2 Альбом 3

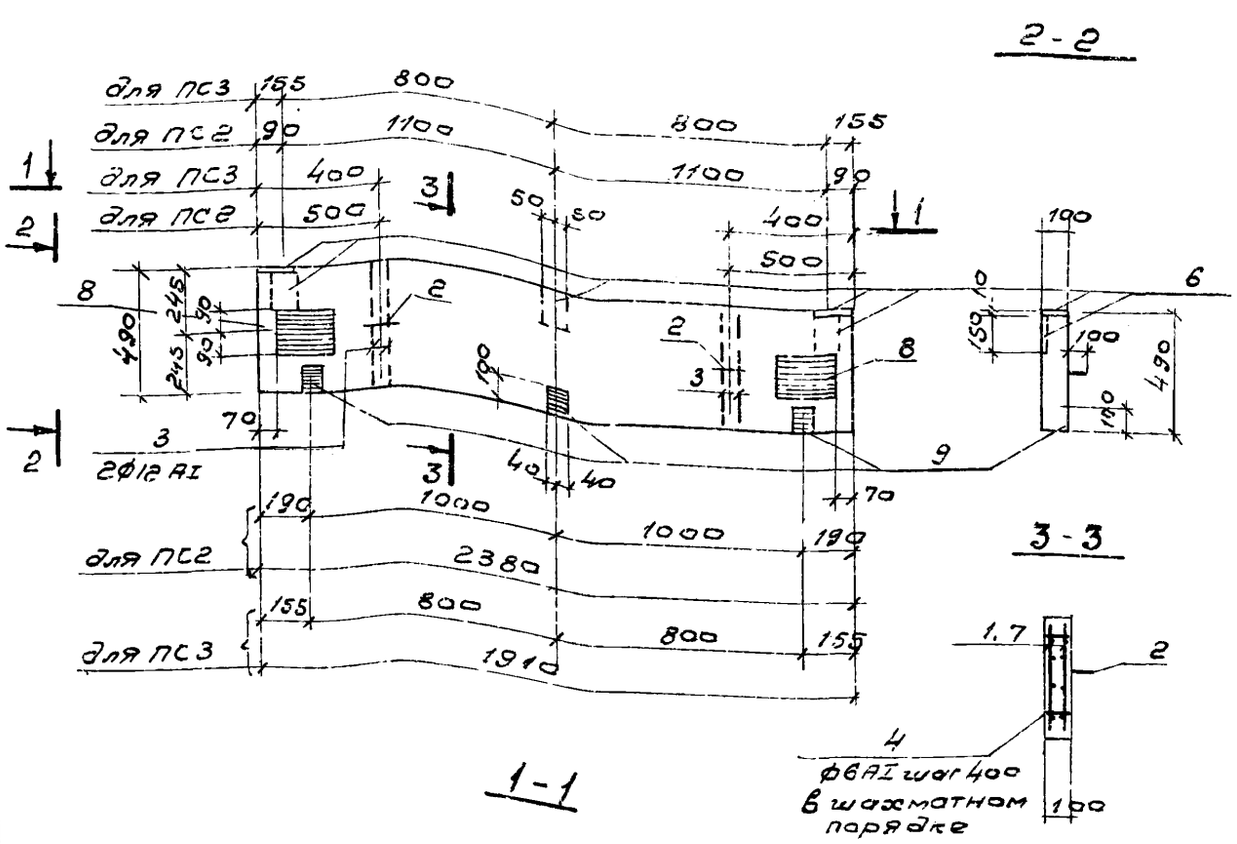

Формат	Зона	Поз	Обозначение	Наименование	Кол	Примеч. масса 1 шт. кг
				Документация		
				Сборочный чертеж ПС2		
			КЖИ-ПС2; ПС3-СБ			
				Сборочные единицы и детали		
11		1	КЖИ-ПС С1; С2; С3; С4; С5	Сетка арматурная С3	2	3,5
		2	—	Петля ф12 AI, ГОСТ 5781-75, ℓ=1250	2	1,2
		3	—	ф12 AI. ГОСТ 5781-75, ℓ=470	4	0,4
		4	—	ф6 AI —"— ℓ=100	8	0,02
		5	Серия 3.400-6	Изделие закладное МИ2-3	3	0,7
		6	—"—	—"— МИ3-1	5	1,7
				Материалы		
				Бетон	0,12	м³
				ПС3		
				Сборочные единицы и детали		
11		7	КЖИ-ПС; С1; С2; С3; С4; С5	Сетка арматурная С4	2	2,8
		2	—	Петля ф12 AI, ГОСТ 5781-75, ℓ=1350	2	1,2
		3	—	ф12 AI ГОСТ 5781-75, ℓ=470	4	0,4
		4	—	ф6 AI —"— ℓ=100	6	0,02
		5	Серия 3.400-6	Изделие закладное МИ2-3	3	0,7
		6	—"—	—"— МИ3-1	5	1,7
		8	—"—	—"— МИ2-7	2	3,1
				Материалы		
				Бетон	0,09	м³

1 Закладная деталь МИ2-7 только для типа VII

Выборка стали на один элемент, кг

Марка элемента	Арматурные изделия: Арматурная сталь ГОСТ 5781-75 класс AI ф мм 12	6	Арматурная сталь ГОСТ 6727-53 класс BI ф мм 5	Итого	Закладные изделия: Профильная сталь -δ=6	-δ=10	-δ=8	Арматурная сталь ГОСТ 5781-75 класс A-3 8	класс AII 12	Итого	Всего
ПС2	4,0	0,2	7,0	11,2	1,2	6,9	—	0,9	2,5	10,5	21,7
ПС3	4,0	0,1	5,6	3,7	1,2	6,0	3,7	1,7	2,5	16,8	26,5

Изм.	Лист	№ докум.	Подпись	Дата
Разраб.	Петрополь-ловская			
Провер.	Лоткина			
Рук. гр.	Голубина			
Гл. инж. пр.	Золотаревский			
Нач. отд.	Андрианов			

ТП 902-2-331- КЖИ-ПС2, ПС3-СБ

Панели стеновые ПС2; ПС3 тип VI, VII, VIII

Бетон М200 Мрз □ В6

Лит	Масса	Масштаб
Р	0,3т / 0,225т	1:25
Лист 1	Листов 1	

Госстрой СССР
СОЮЗВОДОКАНАЛПРОЕКТ
г. Москва

Типовой проект 902-2 Альбом 3

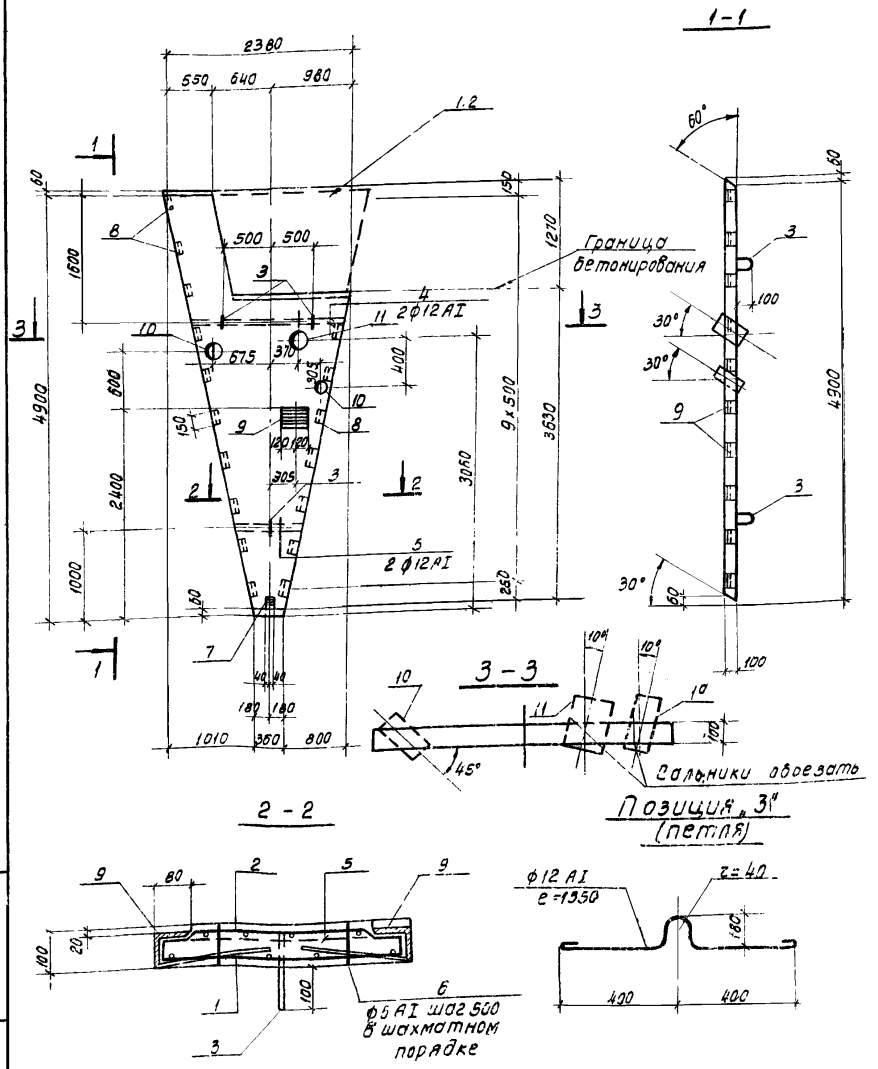

Формат	Зона	Поз.	Обозначение	Наименование	Кол	Примеч масса 1шт кг
				Документация		
			КЖИ - ПС1²-С6	Сборочный чертеж ПС1²		
				Сборочные единицы и детали		
11		1	КЖИ-ПС. С1 С2, С3	Сетка арматурная С1	1	19.8
11		2	—— " ——	—— " —— С2	1	19.8
б/ч		3	——	Петля ф12АI ГОСТ 5781-75, е=1350	3	1.2
б/ч		4	——	ф12АI —— " —— е=1600	2	1.4
б/ч		5	——	ф12АI —— " —— е=750	2	0.7
б/ч		6	——	ф6АI —— " —— е=100	28	0.02
		7	Серия 3.400-6	Изделие закладное МИ 2-3	1	0.7
		8	—— " ——	—— " —— МИ 2-7	1	3.4
		9	КЖИ-ПС. М1	—— " —— М1	17	1.4
		10	Серия 3.901-5	Сальник d_y=100 Екорп. 3000	2	8.2
		11	—— " ——	—— " —— d_y=150 Екорп. 300	1	15.9
				Материалы		
				Бетон	0.47	м³

Выборка стали на один элемент, кг.

Марка элемента	Арматурные изделия: Арматурная сталь ГОСТ 5781-75 Класс АI ф мм 12	6		ГОСТ 6727-53 Класс ВI ф мм 5		Итого	Закладные изделия: Профильная сталь -8=6	-8=8	80×8	Арматурная сталь ГОСТ 5781-75 Класс АIII 8.0			Сальника	Всего
ПС1	7.8	0.6		39.6		48.0	0.4	2.7	18.7	6.1			32.3	108.2

1. Арматуру сетки С2 отогнуть и приварить к закладной детали М1.
2. Защитный слой бетона 20 мм

Изм.	Лист	№ докум.	Подпись	Дата
Разраб.		Лоткина		
Провер.		Петропавловская		
Рук. гр.		Гольдина		
Гл. инж. пр.		Золотаревский		
Нач. отд.		Андриянов		

ТП 902-2-331- КЖИ-ПС1-С6

Панель стеновая ПС1² (тип V-)

Бетон М 200 Мрз ▭ В6

Лит	Масса	Масштаб
1	1,175т	1:50

Лист 1 Листов 1

Госстрой СССР СОЮЗВОДОКАНАЛПРОЕКТ г. Москва

Инв. № подл. | Подпись и дата

Типовой проект 902-2 Альбом 3

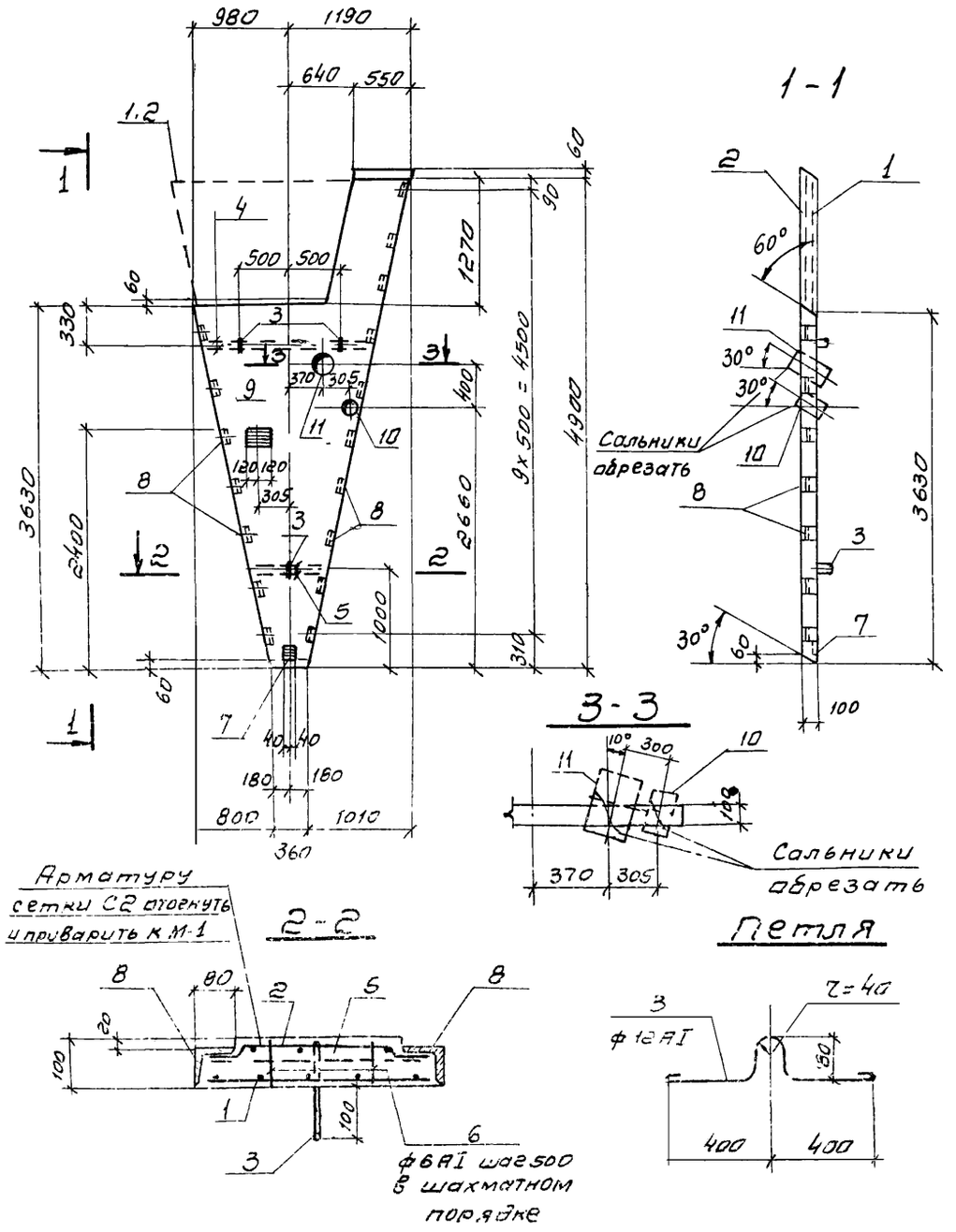

Формат	Зона	Поз	Обозначение	Наименование	Кол.	Примеч. Масса 1шт кг
				Документация		
			КЖИ-ПС1ж-СБ	Сборочный чертеж		
				ПС1ж		
				Сборочные единицы и детали		
11		1	КЖИ-ПС. С1; С2; С3; С4; С5	Сетка арматурная С1	1	19.8
11		2	——— " ———	——— " ——— С2	1	19.8
б/г		3	———	Петля ф12АI, ГОСТ 5781-75, ℓ=1350	3	1.2
б/г		4	———	ф12АI ——— " ——— ℓ=1600	2	1,4
б/г		5	———	ф12АI ——— " ——— ℓ=750	2	0.7
б/г		6	———	ф6АI ——— " ——— ℓ=100	28	0.02
		7	Серия 3 400-6	Изделие закладное МИ2-3	1	0.7
		9	——— " ———	——— " ——— МИ2-7	1	3.1
		8	КЖИ-ПС. М1	——— " ——— М1	17	1.4
		10	Серия 3.901-5	Сальник dy=100 ℓ кфп 200	1	6.2
		11	——— " ———	—"— dy=150 ℓ кфп 300	1	15.9
				Материалы		
				Бетон	0.47	м³

Выборка стали на один элемент, кг

Марка элемента	Арматурные изделия: Арматурная сталь ГОСТ 5781-75 Класс АI ф мм 12	6	ГОСТ 6727-53 Класс ВI ф мм 5		Итого	Закладные изделия: Профильная сталь -б=6	-б=8	L 80×8	Сальники	Арматурная АIII сталь ГОСТ 5781-75 ф мм 8			Итого	Всего
ПС1	7.8	0.6	39.6		48.0	0.4	2.7	18.7	22.1	6.1			48.7	97.7

1 В местах прохода сальника арматуру обрезать и концы приварить к корпусу сальника
2 Защитный слой бетона 20мм.
3 Сетки С1; С2 обрезать.

Изм	Лист	№ докум.	Подпись	Дата
Разраб.		Лоткина		
Провер.		Петропавловская		
Рук. гр.		Гольдина		
Гл. инж. пр.		[illegible]		
Нач. отд.		[illegible]		

ТП 902-2-331 КЖИ-ПС1ж СБ

Панель стеновая ПС1ж (тип V)

Бетон М200 МРЗ ☐ В6

Лит	Масса	Масштаб
Р	1.175тн	1:50

Лист 1 | Листов 1

Госстрой СССР. СОЮЗВОДОКАНАЛПРОЕКТ г. Москва

16299-10 24

Альбом 3

Типовой проект 902-2

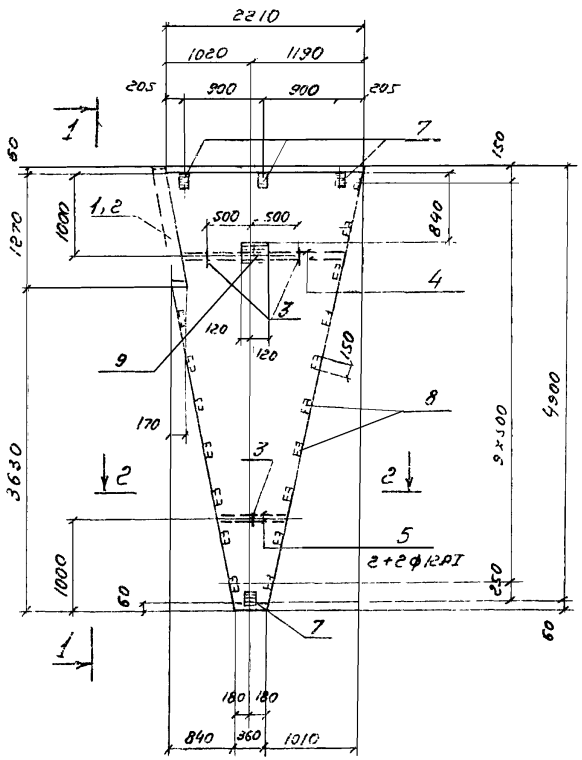

1-1

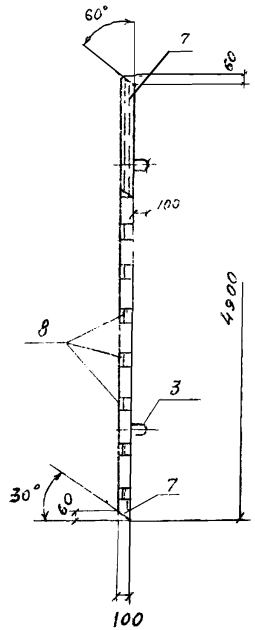

2-2

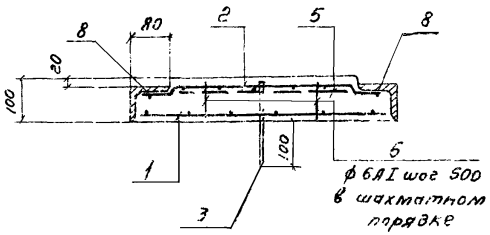

Петля

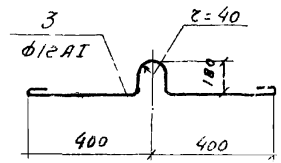

Спецификация сборной конструкции

Поз.	Обозначение	Наименование	Кол	Масса 1шт кг
		Документация		
	КЖИ-ПС 1в,г	Сборочный чертеж ПС 1в,г		
		Сборочные единицы детали		
1	КЖИ-ПС С1, С2, С3, С4, С5	Сетка арматурная С1	1	19,2
2	—"—	—"— С2	1	19,8
3	—	Петля ф12АI, ГОСТ 5781-75 е=1350	3	1,2
4	—	ф12АI —"— е=1830	2	1,8
5	—	ф12АI —"— е=750	2	0,7
6	—	ф6АI —"— е=100	35	0,02
7	Серия 3.400-6	Изделие закладное МИ2-3	4	0,7
8	КЖИ ПС М1	—"— М1	17	1,4
9	Серия 3.400-6	—"— МИ2-7	1	2,1
		Материалы		
		Бетон	0,648	м³

Выборка стали на один элемент кг

Марка элемента	Арматурные изделия. Арматурная сталь ГОСТ 5781-75 Класс АI ф мм 12	6		Арматурная сталь ГОСТ 6727-53 Класс ВI ф мм 5		Итого	Закладные изделия. Прокатная сталь δ=6	∟ 80×8	δ=8	Арматурная сталь ГОСТ 5781-75 Класс АIII 8			Итого	Всего
УПС1	8,6	0,7		39,6		48,9	1,6	22,0	2,7	7,6			33,9	82,8

1. Арматуру сетки С2 отогнуть и приварить к закладной детали М1.
2. Защитный слой бетона 20мм.
3. На данном чертеже изображена панель ПС 1в; ПС 1е зеркальна данной.

Изм.	Лист	№ докум.	Подпись	Дата	ТП 902-2-331 КЖИ-ПС 1в,г СБ			
Разработ.		Лоткина			Панель стеновая ПС 1в,г Тип V	Лит	Масса	Масштаб
Провери.		Петрашевич				Р	1,62 т	1:50
Рук. гр.		Гольбина				Лист 1	Листов 1	
Гл. инж. пр.		Залетаревич			Бетон М200 Мр3 ☐ В6	Госстрой СССР СОЮЗВОДОКАНАЛПРОЕКТ г. Москва		
Н. отд.		Андрианов						

Инв. № подл. | Подпись и дата

Альбом 3

Типовой проект 902-2

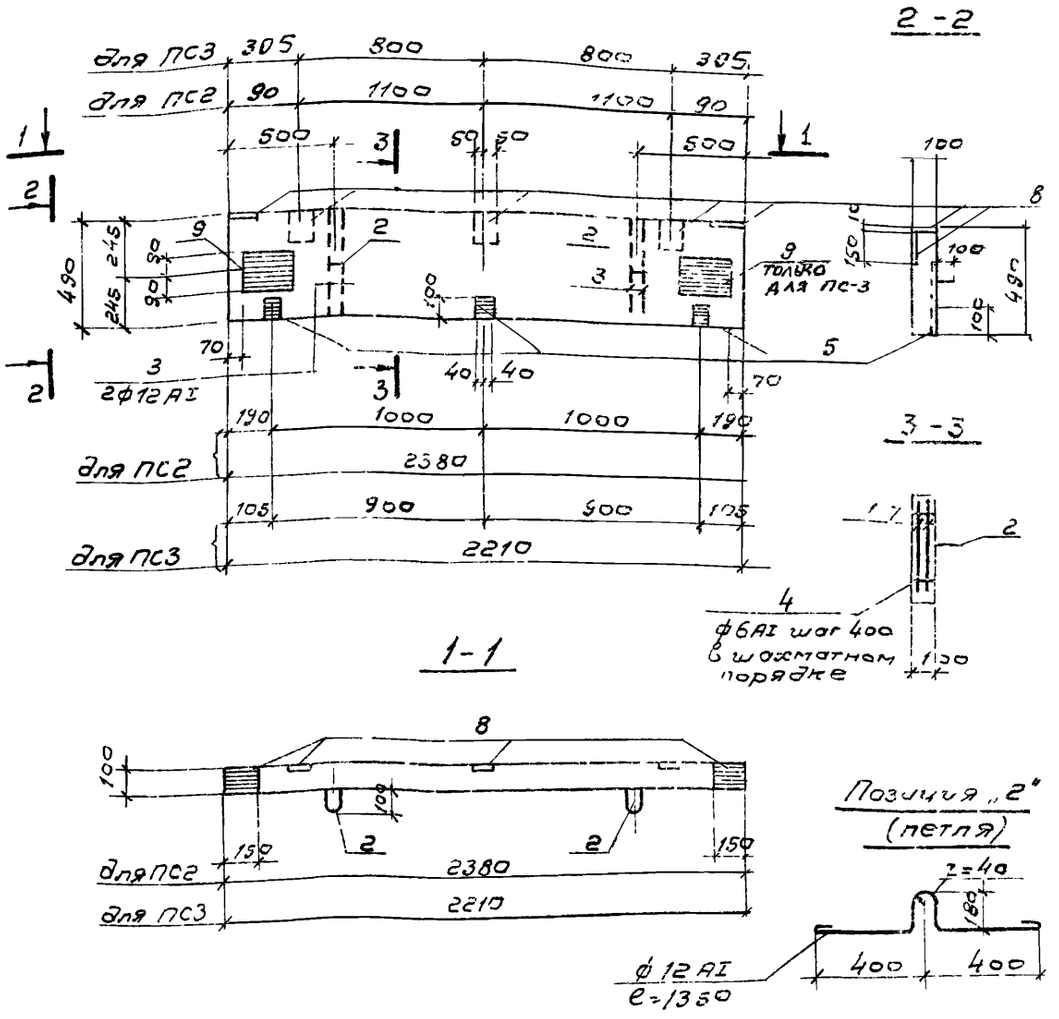

Поз.	Кол.	Обозначение	Наименование	Кол	Примеч. Масса 1 шт кг
			Документация		
		КЖИ-ПС2, ПС-3-СБ	Сборочный чертеж ПС2		
			Сборочные единицы и детали		
11	1	КЖИ-ПС С1, С2, С3, С4, С5	Сетка арматурная С3	2	3,5
	2	—	Петля ф12АI, ГОСТ 5781-76, ℓ-1350	2	1.2
	3	—	ф12АI, —"— ℓ=470	4	0,4
	4	—	ф6АI —"— ℓ=100	8	0,02
	5	Серия 3.400-6	Изделие закладное МИ2-3	3	0.7
	6	—"—	—"— МИ3-1	9	1.7
			Материалы		
			Бетон	0,12	м³
			ПС3		
			Сборочные единицы и детали		
11	7	КЖИ-ПС С1, С2, С3, С4, С5	Сетка арматурная С5	2	3,2
	2	—	Петля ф12АI, ГОСТ 5781-76, ℓ-1350	2	1,2
	3	—	ф12АI —"— ℓ=470	4	0,4
	4	—	ф6АI —"— ℓ=100	6	0.02
	5	Серия 3.400-6	Изделие закладное МИ2-3	3	0,7
	8	—"—	—"— МИ3-1	5	1,7
	9		—"— МИ2-7	2	3,1
			Материалы		
			Бетон	0,10	м³

Выборка стали на один элемент, кг

Марка элемента	Арматурные изделия: Арматурная сталь Гост 5781-75 класс AI ф мм 12	6		Гост 6727-53 класс AI ф мм 5		Итого	Закладные изделия: Прокатная сталь -δ=6	δ-10	-δ=8	Арматурная сталь 5781-75 класс AII 8		кл. AI 12	Итого	Всего
ПС2	4,0	0,2		7		11,2	1,2	5,9	—	0,9		2,5	10,5	21,7
ПС3	4,0	0,1		6,4		10,5	1,2	6,0	5,4	1,7		2,5	16,8	27,3

Изм.	Лист	№ докум.	Подпись	Дата	ТП 902-2-331 КЖИ-СП3, СП3-СБ			
Разраб.	Петропавловский				Гачели стеновые ПС2, ПС3 Тип I	Лит	Масса	Масштаб
Провер.	Яткина					Р	0,30т 0,25т	1:25
Рук. гр.	Гильдина					Лист 1	Листов 1	
Гл. инж. пр.	Золотаревский				Бетон М200 Мрз ☐ В6	Госстрой СССР СОЮЗВОДОКАНАЛПРОЕКТ г. Москва		
Нач. отд.	Андоленов							

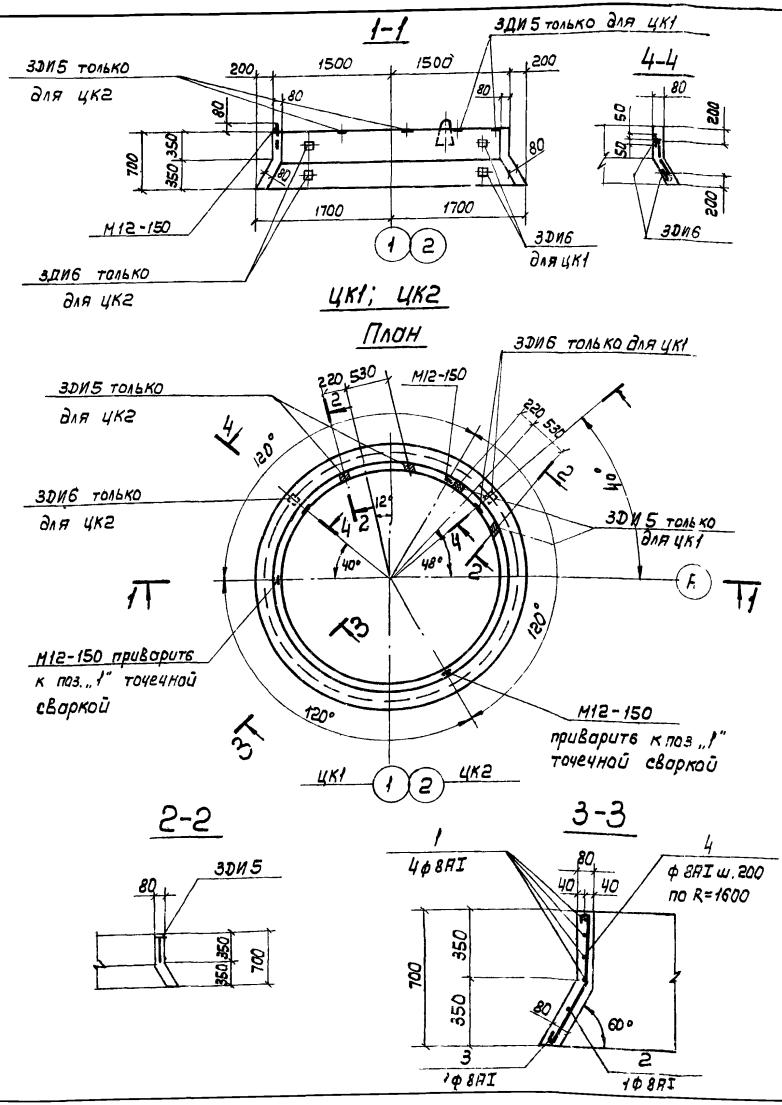

Спецификация элементов сборной конструкции

Формат	Зона	Поз	Обозначение	Наименование	К-во	Примеч
				Документация		
12			КЖИ - ЦК1; ЦК2-СБ	Сборочный чертеж		
				Сборочные единицы и детали		
12		1-4	КЖИ-ЦК1; ЦК2-СБ	Стержни одиночные		
11			КЖИ-ЦК-ЗДИ 5,6	Изделие закладное ЗДИ-5	2	
11			КЖИ-ЦК-ЗДИ5;6	—"— ЗДИ6	2	
			Серия 3.400-7 вып 1	—"— М12-150	3	
				Материалы		
				Бетон марки М-200 Мрз В6	$м^3$ 0.47	

Выборка стали на 1 элемент, кг

Марка элемента	Арматурные изделия: Арматурная сталь ГОСТ 5781-75, класс АI, ф мм 8	Итого	класс АIII, ф мм	Итого	Итого	Закладные изделия: Профильная сталь -δ=8	-δ=10	ф 8АIII	ф 12АI			Итого	Всего
ЦК1; ЦК2	38.8	38.8			38.8	0.8	3.2	1.0	1.9			6.9	45.7

Ведомость стержней на 1 элемент

Марка эл-та	Поз.	Эскиз или сечение	ф мм	Длина мм	К-во шт
ЦК1; ЦК2	1	2920, 25ф	8АI	9510	4
	2	3200, 25ф	8АI	10300	1
	3	3300, 25ф	8АI	10600	1
	4	320, 380, 30°	8АI	800	51

На стенки ЦК1; ЦК2 нанести оси 1-А; 2-А несмываемой краской

Изм.	Лист	N докум.	Подп.	Дата
Разраб.		Цветкова		
Провер.		Петропавловская		
Рук. гр.		Гольдина		
Гл. инж. пр.		Золотаревский		
Нач. отд.		Андрианов		

ТП-902-2-331 КЖИ-ЦК1, ЦК2-СБ

Центральное кольцо ЦК1; ЦК2 (тип I и II)

Бетон М-200, Мрз В6

Лит	Масса	Масшт.
Р	1.18 т	1:50 1:20

Лист 1 | Листов 1

Госстрой СССР СОЮЗВОДОКАНАЛПРОЕКТ г. Москва

Альбом 3

Типовой проект 902-2-

Подп. и дата

Инв. N подл.

Альбом 3

Типовой проект 902-2-

1-1

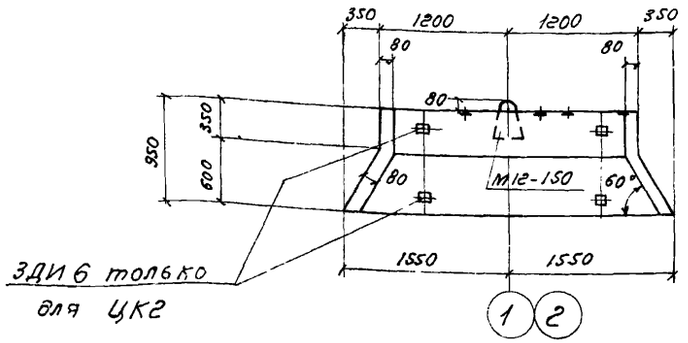

ЗДИ6 только для ЦК2

4-4

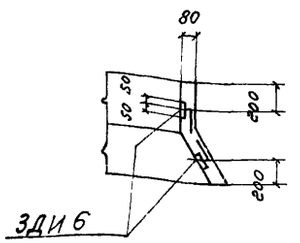

ЗДИ6

ЦК1; ЦК2 План

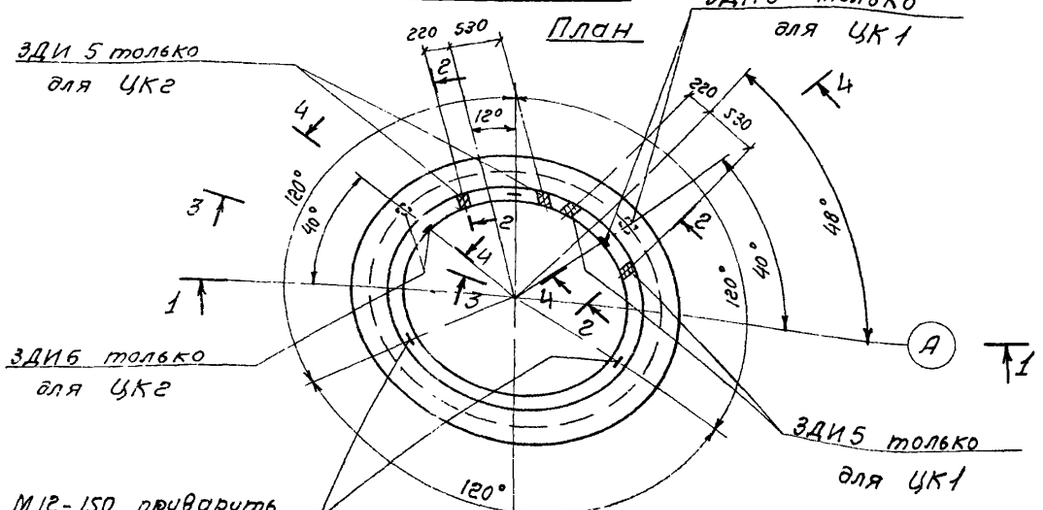

2-2

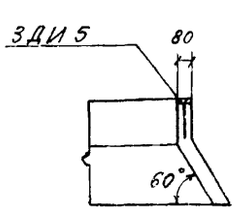

3-3

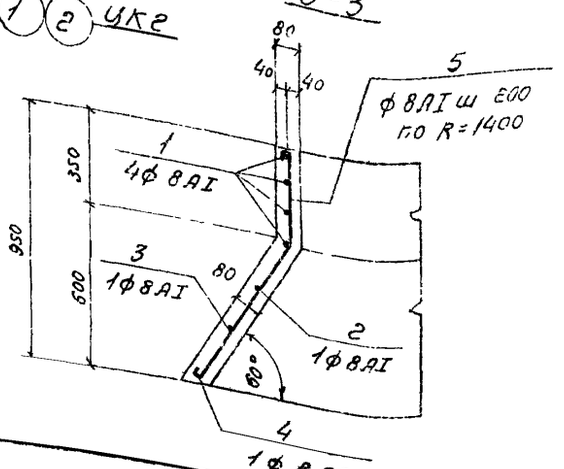

Спецификация элементов сборной конструкции

Формат	Зона	Поз	Обозначение	Наименование	К-во	Примеч
				Документация		
12			КЖИ-ЦК1; ЦК2-СБ	Сборочный чертеж		
				Сборочные единицы и детали		
12			КЖИ ЦК1; ЦК2-СБ	Стержни одиночные		
11			КЖИ ЦК-ЗДИ5;6	Изделие закладное ЗДИ5	2	
11			КЖИ ЦК-ЗДИ5;6	—"—"— ЗДИ6	2	
			Серия 3.400-7 вып. 1	—"—"— М12-150	3	
				Материалы		
				Бетон марки М 200 Мрз В6	м³ 0,66	

Выборка арматуры на 1 элемент, кг

Марка элемента	Арматурные изделия							Закладные изделия							Всего
	Арматурная сталь ГОСТ 5781-75							Профильная сталь							
	Класс AI				Класс AIII										
	ф мм			Итого	ф мм		Итого	Итого	Б=8	Б=10	ф 8AIII	ф 12AI			
	8														
ЦК1; ЦК2	43,0			43,0			43,0	0,8	3,2	40	1,9			6,9	49,9

Ведомость стержней на 1 элемент

Марка эл-та	Поз.	Эскиз или сечение	ф мм	Длина мм	К-во шт
ЦК1; ЦК2	1	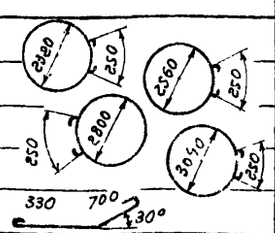	8AI	7630	4
	2		8AI	8380	1
	3		8AI	9150	1
	4		8AI	10650	1
	5		8AI	1130	45

На стенки ЦК1, ЦК2 нанести оси 1-А, 2-А несмываемой краской

Изм.	Лист	N докум.	Подпись	Дата	ТП-902-2-331 КЖИ-ЦК1, ЦК2-СБ			
Разраб.		Цветкова			Центральное кольцо ЦК1; ЦК2 (Тип III и IV)	Лит	Масса	Масштаб
Проверил		Петропавловская				Р	1,65 т	1:50 1:20
Рук. гр.		Гольдина				Лист 1	Листов 1	
Гл. инж. пр.		Залотаревский			Бетон М-200, Мрз В6	Госстрой СССР СОЮЗВОДОКАНАЛПРОЕКТ г. Москва		
Нач. отд.		Андрианов						

Инв. № подл. | Подпись и дата

16299-10 28

Альбом 3

Типовой проект 902-2-

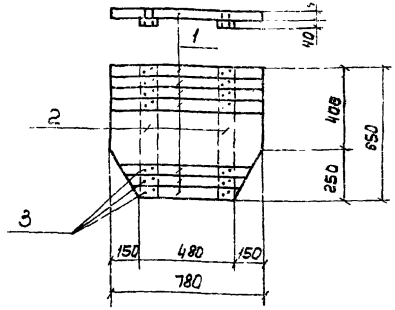

Формат	Зона	Поз	Обозначение	Наименование	К-во	Примеч. Масса 1 шт. т
				Документация		
11			КЖИ-ПДЩ1	Сборочный чертеж		
				Детали		
Б/4		1	——	Доски б=40, м²-0,51		0,020
Б/4		2	——	Бруски 40×80, ℓ=650	2	0,002
Б/4		3	——	Гвозди ф3, ГОСТ 4029-63* ℓ=80	28	Общий вес кг: 0,1

1. Щиты изготовлять из древесины II сорта
2. Древесина щитов должна быть антисептирована

Инв.№ подл. | Подпись и дата | Взам.инв.№

Изм.	Лист	N докум.	Подп.	Дата
Разраб.		Цветкова		
Провер.		Лоткина		
Рук. гр.		Гольдина		
Гл. инж. пр.		Золотаревский		
Нач. отд.		Андрианов		

ТП 902-2- КЖИ-ПДЩ1

Полупогружной щит ПДЩ1 (тип III для нефтесодержащих стоков)

Лит	Масса	Масштаб
Р	0,031т	1:20
Лист 1	Листов 1	

Госстрой СССР СОЮЗВОДОКАНАЛПРОЕКТ г. Москва

Альбом 3

Типовой проект 902-2-

ЦК1; ЦК2

План

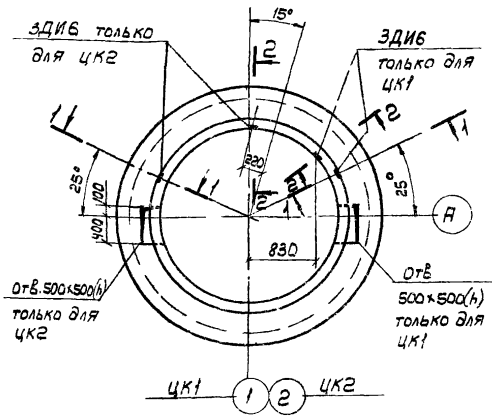

1-1

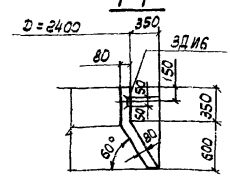

2-2

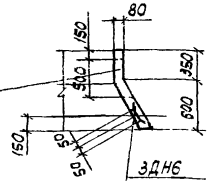

Спецификация дополнительных элементов сборной конструкции

Формат	Зона	Поз	Обозначение	Наименование	К-во	Примеч
				Документация		
12			КЖИ-ЦК1; ЦК2-СБ	Сборочный чертеж		
11			КЖИ-ЦК1; ЦК2-СБД	" —— "		
				Сборочные единицы и детали		
11			КЖИ-ЗДИ6	Изделие закладное ЗДИ6	2	20

На стенки ЦК1; ЦК2 нанести оси 1-А; 2-А несмываемой краской

Инв.№ подл. | Подпись и дата | Взам.инв.№

Изм.	Лист	N докум.	Подп.	Дата
Разраб.		Цветкова		
Провер.		Лоткина		
Рук. гр.		Гольдина		
Гл. инж. пр.		Золотаревский		
Нач. отд.		Андрианов		

ТП-902-2-331 КЖИ-ЦК1, ЦК2-СБД

Центральное кольцо ЦК1; ЦК2 (тип III для нефтесодержащих стоков)

Лит.	Масса	Масштаб
Р	1,65т	1:50
Лист 1	Листов 1	

Бетон М-200; Мрз 86

Госстрой СССР СОЮЗВОДОКАНАЛПРОЕКТ г. Москва

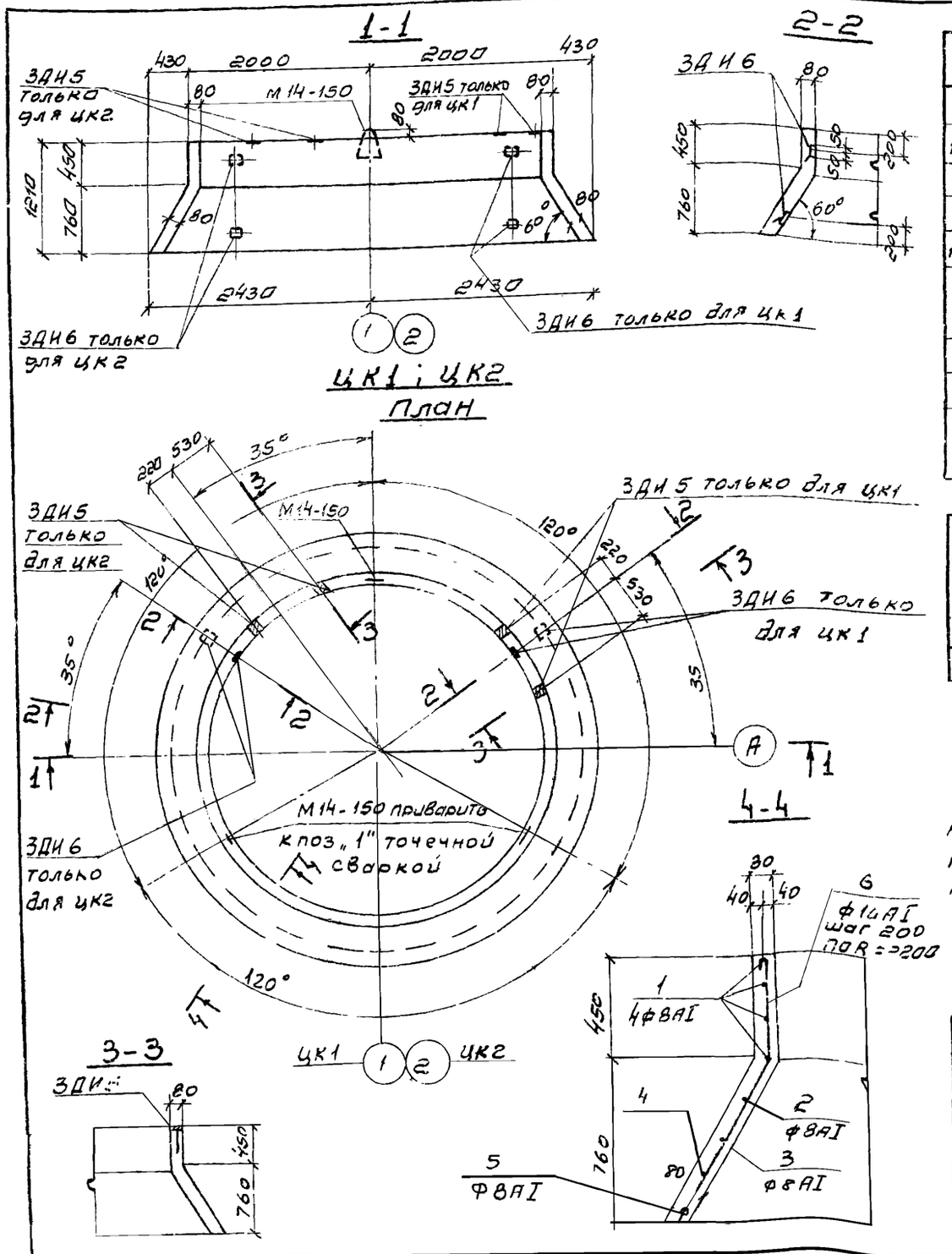

Спецификация элементов сборной конструкции

Формат	Зона	поз	Обозначение	Наименование	к-во	Примеч
				Документация		
12			КЖИ-ЦК1;ЦК2-СБ	Сборочный чертеж		
				Сборочные единицы и детали		
12		1÷6	КЖИ-ЦК1;ЦК2-СБ	Стержни одиночные		
11			КЖИ-ЦК-ЗДИ5; 6	Изделие закладное ЗДИ5	2	
11			КЖИ-ЦК-ЗДИ5; 6	—"—"— ЗДИ6	2	
			Серия 3.400-7 Вып. 1	—"—"— М14-150	3	
				Материалы		
				Бетон марки М-200 Мр3 В6	$м^3$ 1.43	

Выборка арматуры на 1 элемент, кг

Марка элемента	Арматурные изделия: Арматурная сталь Гост 5781-75, Класс АI, ф мм 8	10		Итого	Класс АII, ф мм		Итого	Итого	Закладные изделия: Профильная сталь, δ=8	δ=10	ф 8АIII	ф 14АI			Итого	Всего
ЦК1; ЦК2	43.0	59.0		102.0				102.0	0.8	3.2	1.0	2.7			7.7	109.7

Ведомость стержней на 1 элемент

Марка эл-та	поз	Эскиз или сечение	ф мм	Длина мм	к-во шт
ЦК1; ЦК2	1	2920, 250	8АI	12650	4
	2	4140, 250	8АI	13350	1
	3	4360, 250	8АI	14050	1
	4	4580, 250	8АI	14750	1
	5	4800, 250	8АI	15450	1
	6	420, 80°, 30°	10АI	1370	70

на стенки ЦК1, ЦК2 нанести оси 1-А; 2-А несмываемой краской

Изм.	Лист	N докум.	Подпись	Дата
Разраб.		Цветкова		
Проверил		Петропавловская		
Рук. гр.		Гольдина		
Гл. инж. пр.		Золотаревский		
Нач. отд.		Андрианов		

ТП у 2-331 КЖИ-ЦК1;ЦК2-СБ

Центральное Кольцо ЦК1; ЦК2 (Тип V)

Бетон М-200, Мр3 В6

Лит	Масса	Масштаб
р	3.42т	1:50 1:20

Лист 1 Листов 1

Госстрой СССР СОЮЗВОДОКАНАЛПРОЕКТ г. Москва

Альбом 3

Типовой проект 902-2

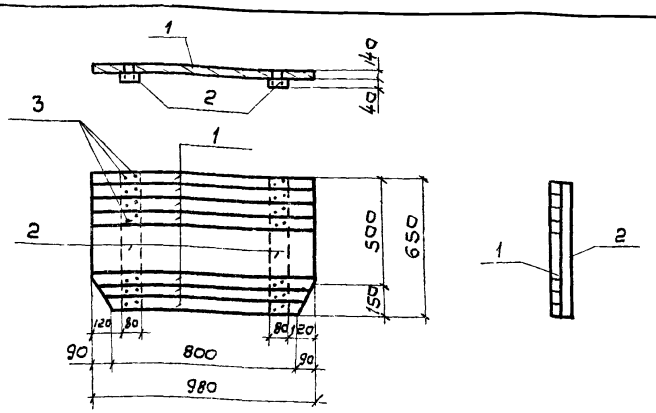

Формат	Зона	Поз	Обозначение	Наименование	К-во	Примеч. Масса 1 шт кг
				Документация		
11			КЖИ-ПДЩ1	Сборочный чертеж		
				Детали		
Б/ч		1		Доски δ=40, м² - 0,63	—	0,025
Б/ч		2		Бруски 40×80, ℓ=650	2	0,002
Б/ч		3		Гвозди ф3, гост 4028-63*, ℓ-80	28	Общий вес кг - 0,1

1. Щиты изготовлять из древесины II сорта
2. Древесина щитов должна быть антисептирована

Изм.	Лист	№ докум.	Подпись	Дата
Разраб.		Цветкова		
Провер.		Латкина		
Рук. гр.		Гольдина		
Гл. инж. пр.		Золотаревский		
Нач. отд.		Ачкасов		

ТП902-2- КЖИ-ПДЩ1

Полупогружной щит ПДЩ1 (тип V для нефтесодержащих стоков)

Лит.	Масса	Масштаб
Р	0,038т	1:20
Лист 1	Листов 1	

Госстрой СССР
СОЮЗВОДОКАНАЛПРОЕКТ
г. Москва

Альбом 3

Типовой проект 902-2

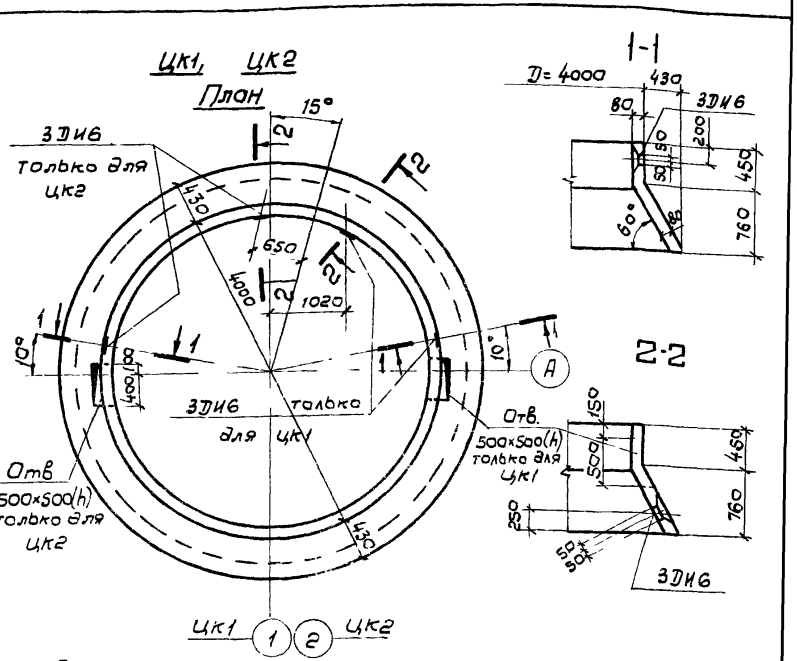

Спецификация дополнительных элементов сборной конструкции

Формат	Зона	Поз	Обозначение	Наименование	К-во	Примеч.
				Документация		
12			КЖИ-ЦК1; ЦК2-СБ	Сборочный чертеж		
11			КЖИ-ЦК1; ЦК2-СБД	— " — " —		
				Сборочные единицы и детали		
11			КЖИ-ЗДИ6	Изделие закладное ЗДИ6	2	

На стенки ЦК1, ЦК2 нанести оси 1-1; 2-А несмываемой краской

Изм.	Лист	№ докум.	Подпись	Дата
Разраб.		Цветкова		
Провер.		Латкина		
Рук. гр.		Гольдина		
Гл. инж. пр.		Золотаревский		
Нач. отд.		Ачкасов		

КЖИ – ЦК1; ЦК2 – СБД
ТП-902-2-331

Центральное кольцо ЦК1; ЦК2 (тип V для нефтесодержащих стоков)

Бетон М-200, Мрз В6

Лит.	Масса	Масштаб
Р	3.42т	1:50
Лист 1	Листов 1	

Госстрой СССР
СОЮЗВОДОКАНАЛПРОЕКТ
г. Москва

Инв. № подл. | Подпись и дата | Взам. инв. №

1-1

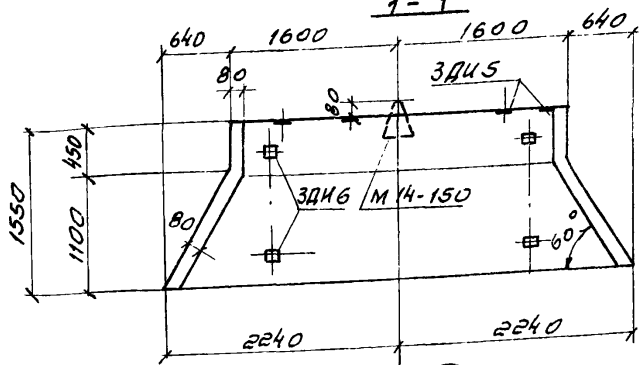

2-2

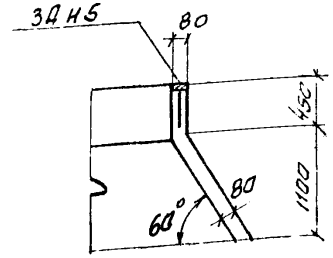

Спецификация элементов сборной конструкции

Формат	Зона	Поз	Обозначение	Наименование	Кол	Примеч
				Документация		
12			КЖИ-ЦК1;ЦК2-СБ	Сборочный чертеж		
				Сборочные единицы и детали		
12		1-8	КЖИ-ЦК1;ЦК2-СБ	Стержни одиночные		
11			КЖИ-ЦК-ЗДИ5;6	Изделие закладное ЗДИ5	2	
11			КЖИ-ЦК-ЗДИ5;6	" " " ЗДИ6	2	
			Серия 3.400-7 вып 1	" " " М14-150	3	
				Материалы		
				Бетон марки М-200 МРЗ В6	м3	1,58

Выборка арматуры на 1 элемент, кг

Марка элемента	Арматурные изделия: Арматурная сталь ГОСТ 5781-75, Класс AI, ф мм 8	10	Итого	Класс AII, ф мм	Итого	Итого	Закладные изделия: профильная сталь, δ=8	δ=10	ф 8AIII	ф 14AI	Итого	Всего
ЦК1; ЦК2	45.6	63.6	109.2			109.2	0.8	3.2	1.0	2.7	7.7	116.9

Ведомость стержней на 1 элемент

Марка эл-та	Поз	Эскиз или сечение	ф мм	Длина мм	К-во шт
ЦК1; ЦК2	1	3120 250	8AI	10150	4
	2	3340 250	8AI	10850	1
	3	3560 250	8AI	11550	1
	4	3780 250	8AI	12200	1
	5	250 4000	8AI	12900	1
	6	4230 250	8AI	13650	1
	7	250 4400	8AI	14150	1
	8	420 1200 30°	10AI	1720	60

ЦК1;ЦК2

План

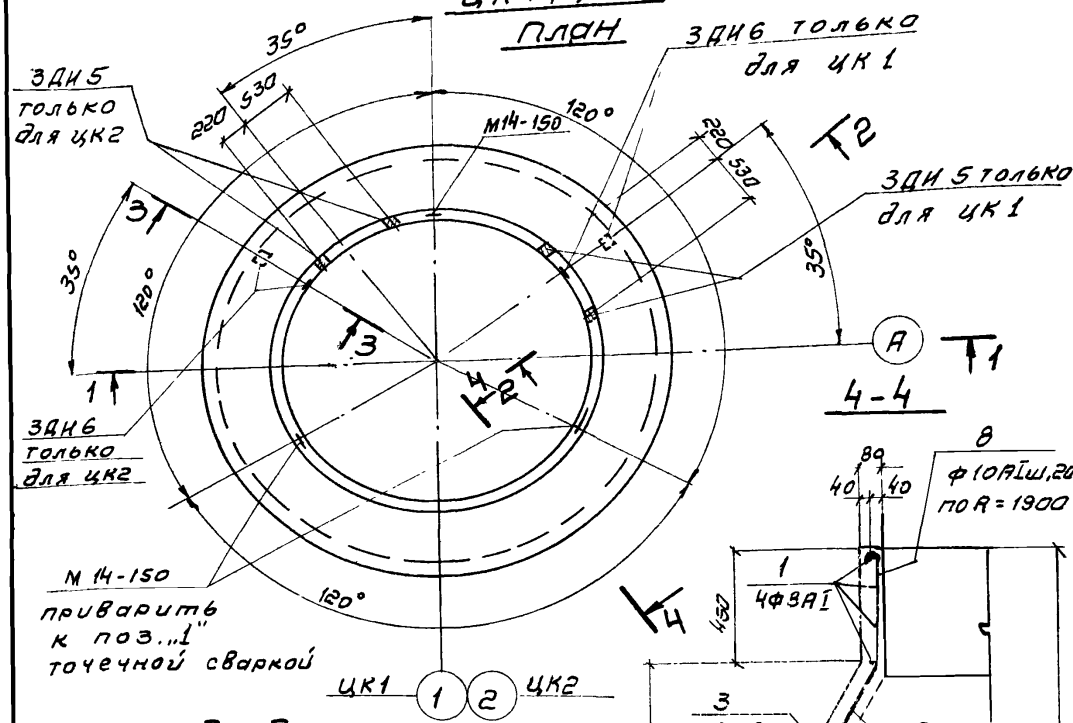

4-4

3-3

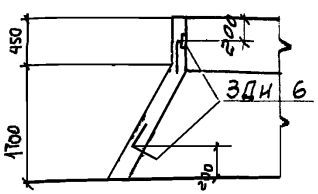

На стенки ЦК1; ЦК2 нанести оси 1-А; 2-А несмываемой краской

Изм.	Лист	№ докум.	Подпись	Дата
Разраб.	Цветкова			
Провер.	Лоткина			
Рук. гр.	Гольдина			
Н. контр.	Заворотный			
Гл. спец.	Ашрапов			

ТП-902-2-331 КЖИ-ЦК1;ЦК2-СБ

Центральное кольцо ЦК1;ЦК2 (тип VI)

Бетон М-200, МРЗ В6

Лит	Масса	Масштаб
Р	4.05т	1:50 1:20
Лист 1	Листов 1	

Госстрой СССР СОЮЗВОДОКАНАЛПРОЕКТ г. Москва

Альбом 3

Типовой проект 902-2-

Инв. N подл. | Подпись и дата

1-1

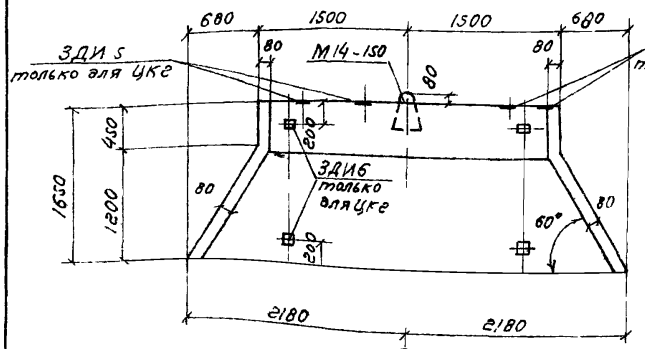

2-2

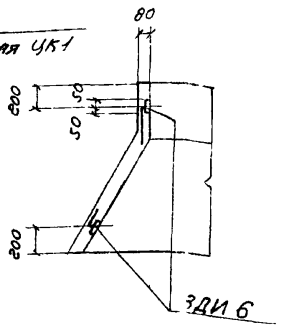

1 2

УК1, УКг

План

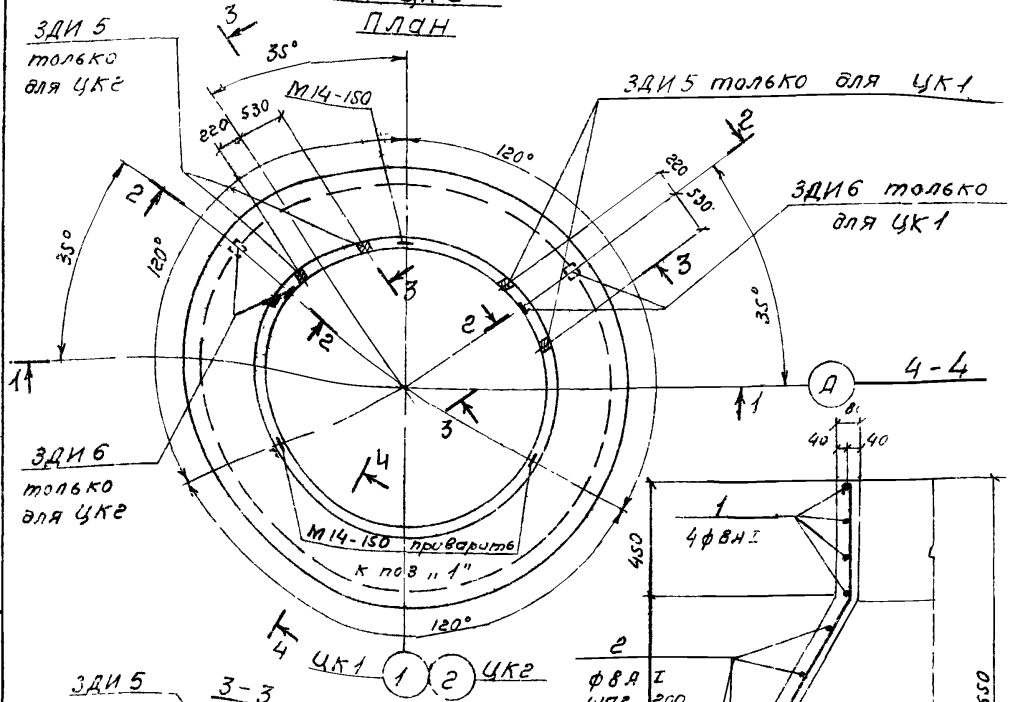

ЗДИ 5

3-3

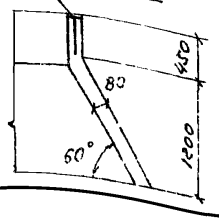

На стенки УК1, УКг нанести оси 1-А, 2-А несмываемой краской

Спецификация элементов сборной конструкции

Формат	Зона	Поз.	Обозначение	Наименование	К-во	Примеч.
				Документация		
А2			КЖИ-УК1; УКг-СБ	Сборочный чертеж		
				Сборочные единицы и детали		
А2		1-3	КЖИ-УК1, УКг-СБ	Стержни одиночные		
А1			КЖИ-УК-ЗДИ5, 6	Изделие закладное ЗДИ5	2	
А1			КЖИ-УК-ЗДИ5, 6	—"—"— ЗДИ6	2	
			Серия 3.400-7 вып.1	—"—"— М14-150	3	
				Материалы		
				Бетон марки М-200 Мрз В6	м³ 1,62	

Выборка арматуры на 1 элемент, кг

Марка элемента	Арматурные изделия: Арматурная сталь ГОСТ 5781-75, Класс AI, ф мм 8	10	Итого	Класс AIII, мм	Итого	Итого	Закладные изделия: Профильная сталь δ=8	δ=10	ф 8 AIII	ф 14 AI			Итого	Всего
УК1, УКг	48,8	70,0	118,8			118,8	0,8	3,2	1,0	2,7			7,7	126,5

Ведомость стержней на 1 элемент

Марка эл-та	Поз	Эскиз или сечение	ф мм	Длина мм	К-во шт
УК1; УКг	1	2920 220	8 AI	9520	4
	2	3140 4440 250	8 AI	УКР 12250	7
	3	420 1380 30°	10 AI	1900	60

Изм.	Лист	№ докум.	Подпись	Дата
Разраб.		Цветкова		
Проверил		Лоткина		
Рук. гр.		Голвдина		
Гл. инж. пр.		Золотогорский		
Нач. отд.		Андрианов		

ТП-902-2-331 КЖИ-УК1, УКг-СБ

Центральное кольцо УК1, УКг (тип VII)

Бетон М-200, Мрз В6

Лит	Масса	Масштаб
Р	3.92 т	1:50 1:20
Лист 1	Листов 1	

Госстрой СССР СОЮЗВОДОКАНАЛПРОЕКТ г. Москва

Альбом 3

Типовой проект 902-2-

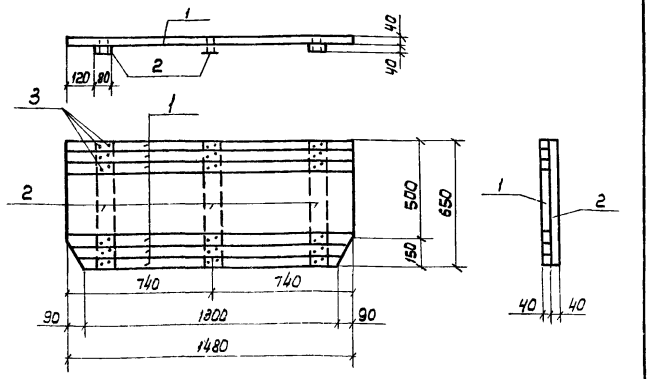

Формат	Зона	Поз.	Обозначение	Наименование	К-во	Примеч. Масса ед. кг
				Документация		
11			КЖИ-ПДЩ1	Сборочный чертеж		
				Детали		
Б/4		1		Доски $\delta = 40$, м² – 0.96	—	0.038
Б/4		2		Бруски 40×80, $\ell = 650$	3	0.002
Б/4		3		гвозди ф 3, ГОСТ 4028-63,* $\ell = 80$	42	Общий вес кг 0,2

1. Щиты изготовлять из древесины II сорта.
2. Древесина щитов должна быть антисептирована

Изм.	Лист	N докум.	Подп.	Дата
Разраб.		Цветкова		
Провер.		Лоткина		
Рук. гр.		Гольдина		
Гл. инж. пр.		Золотаревский		
Нач. отд.		Андрианов		

Подп. и дата

Инв. № подл.

ТП 902-2- КЖИ-ПДЩ1

Полупогружной щит ПДЩ1 (тип VII для нефтесодержащих стоков)

Лит.	Масса	Масштаб
Р	0.057т	1:20

Лист 1 Листов 1

Госстрой СССР
СОЮЗВОДОКАНАЛПРОЕКТ
г. Москва

Альбом 3

Типовой проект 902-2

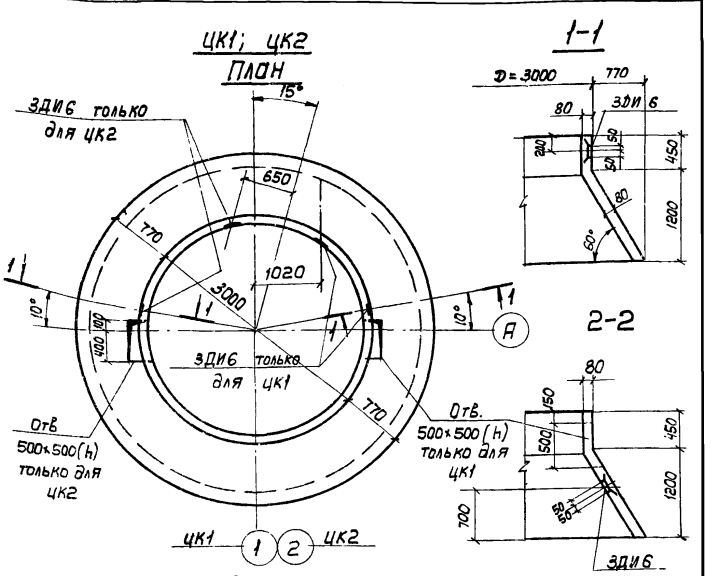

Спецификация дополнительных элементов сборной конструкции

Формат	Зона	Поз.	Обозначение	Наименование	К-во	Примеч.
				Документация		
12			КЖИ-ЦК1; ЦК2-СБ	Сборочный чертеж		
11			КЖИ-ЦК1; ЦК2-СБ1	"		
				Сборочные единицы и детали		
11			КЖИ-ЗДИ6	Изделие закладное ЗДИ6	2	

На стенки ЦК1; ЦК2 нанести оси 1-А; 2-А несмываемой краской

Изм.	Лист	N докум.	Подп.	Дата
Разраб.		Цветкова		
Провер.		Лоткина		
Рук. гр.		Гольдина		
Гл. инж. пр.		Золотаревский		
Нач. отд.		Андрианов		

Подп. и дата

Инв. № подл.

ТП 902-2-331- КЖИ-ЦК1; ЦК2-СБД

Центральное кольцо ЦК1; ЦК2 (тип VII) для нефтесодержащих стоков)

Бетон М-200; Мрз В6

Лит.	Масса	Масштаб
Р	3.92т	1:50

Лист 1 Листов 1

Госстрой СССР
СОЮЗВОДОКАНАЛПРОЕКТ
г. Москва

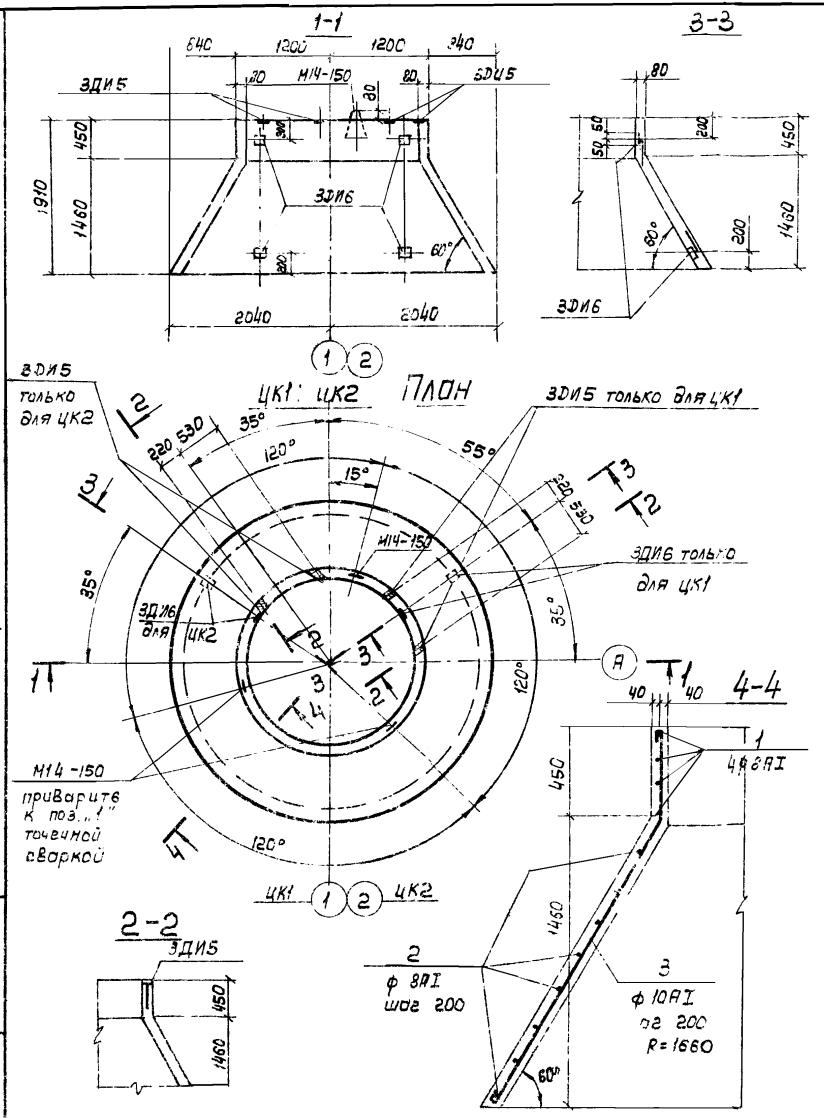

Спецификация элементов сборной конструкции

Формат	Зона	Поз	Обозначение	Наименование	К-во	Примеч.
				Документация		
12			КЖИ-ЦК1; ЦК2-СБ	Сборочный чертеж		
				Сборочные единицы и детали		
12			КЖИ-ЦК1; ЦК2-СБ	Стержни одиночные		
11			КЖИ-ЦК-ЗДИ5, 6	Изделие закладное ЗДИ5	2	
11			КЖИ-ЦК-ЗДИ5; 6	—"— —"— ЗДИ6	2	
			серия 3 400-7 вып 1	—"— —"— М14-150	3	
				Материалы		
				Бетон марки М-200	м³	
				Мрз В6	1.61	

Выборка арматуры на 1 элемент, кг

Марка элемента	Арматурные изделия: Арматурная сталь ГОСТ 5781-75, Класс АI, ф мм 8	10			Класс АIII, ф мм		Итого	Итого	Закладные изделия: Профильная сталь, -δ=8	-δ=10	ф 8АIII	ф 12АI			Итого	Всего
ЦК1; ЦК2	46.6	72.0		118.6				118.6	0.8	3.2	1.0	1.9			6.9	125.5

Ведомость стержней на 1 элемент

Марка эл-та	Поз.	Эскиз или сечение	ф мм	Длина мм	К-во шт.
ЦК1; ЦК2	1	2320, 250	8АI	7650	4
	2	2510÷4200, 250	8АI	ecr 10950	8
	3	420, 1650, 30°	10АI	2170	54

На стенки ЦК1; ЦК2 нанести оси 1-А, 2-А несмываемой краской

Изм	Лист	N докум.	Подп.	Дата
Разраб.		Цветкова		
Провер.		Лоткина		
Рук гр.		Гольдина		
Гл. инж. пр.		Золотаревская		
Нач. отд.		Андрианов		

ТП-902-2-331 КЖИ - ЦК1 ЦК2-СБ

Центральное кольцо ЦК1; ЦК2 (тип VIII)

Лит	Масса	Масшт.
Р	4.02т	1:50 1:20
Лист 1	Листов 1	

Бетон М-200; Мрз В6

Госстрой СССР СОЮЗВОДОКАНАЛПРОЕКТ г. Москва

Альбом 3

Типовой проект 902-2-

Инв. N подл. | Подп. и дата

Альбом 3

Типовой проект 902-2-

1 - 1

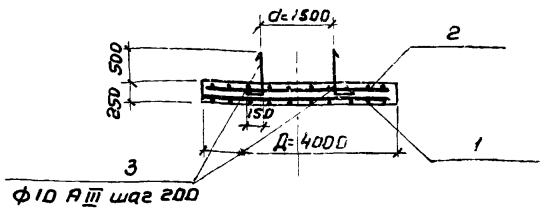

Ф10 AIII шаг 200

План

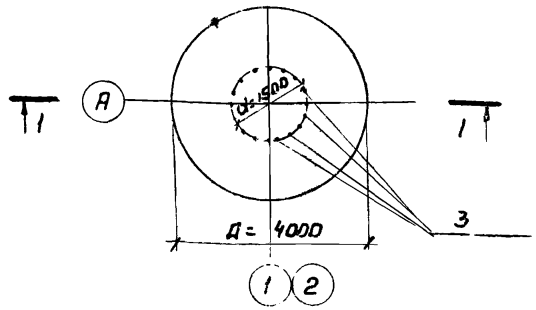

Спецификация элементов монолитной конструкции

Формат	Зона	Поз	Обозначение	Наименование	Кол.	Масса 1шт, кг
				Документация		
11			КЖИ-Дм-1 СБ	Сборочный чертеж		
				Сборочные единицы и детали		
11		1	КЖИ-С1,С2 тип V÷VIII	Сетка арматурная	1	113,4
11		2	КЖИ-С1,С2 тип V÷VIII	Сетка арматурная	1	40,0
Б/ч		3		Выпуски Ф10 AIII ГОСТ 5781-75; ℓ=880	24	0.55
				Материалы		
				Бетон марки М-200, Мрз, В6	м³ 3.14	

Защитный слой бетона принят 30мм

Изм	Лист	№ докум.	Подпись	Дата
Разработ.		Феоктистова		
Проверил		Лоткина		
Рук. груп.		Голодина		
Гл. инж. пр.		Золоторевский		
Нач. отд.		Андрианов		

ТП 902-2- -КЖИ-Дм-1 СБ

Днище пескоуловки Дм-1 (тип V ÷ VIII)

Лит	Масса	Масштаб
Р		1:100
Лист	Листов	

Бетон М-200; В6

Госстрой СССР СОЮЗВОДОКАНАЛПРОЕКТ г. Москва

Альбом 3

Типовой проект 902-2-

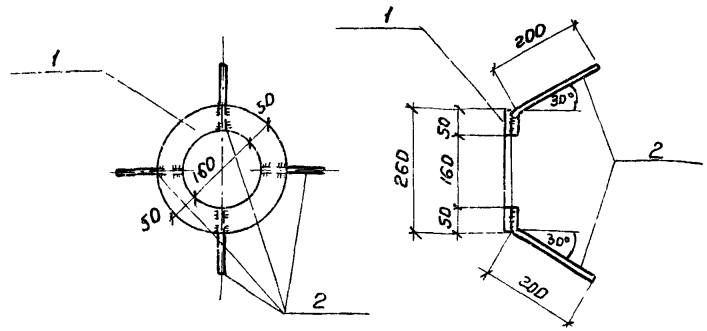

Формат	Зона	Поз	Обозначение	Наименование	Кол	Масса 1шт, кг
				Документация		
11			КЖИ-ЗД-1	Сборочный чертеж	1	
Б/ч		1		-260×8; ℓ=260 ГОСТ 103-75	1	4.3
Б/ч		2		Ф6 AIII, ℓ=250 ГОСТ 5781-75	4	0.05

1. Сварку вести электродами Э-42А ГОСТ 9467-60
2. Сварные швы приняты h шва = 6мм

Изм	Лист	№ докум.	Подпись	Дата
Разработ.		Феоктистова		
Проверил		Лоткина		
Рук. гр.		Голодина		
Гл. инж. пр.		Золоторевский		
Нач. отд.		Андрианов		

ТП 902-2-331 -КЖИ-ЗД-1

Камера переключения
Изделие закладное ЗД-1

Лит.	Масса	Масштаб
Р	4,5	1:10
Лист 1	Листов 1	

Сталь класса С38/23 марки Вст3пс6 ГОСТ 380-71**

Госстрой СССР СОЮЗВОДОКАНАЛПРОЕКТ г. Москва

Инв. № подл. | Подпись и дата

Альбом 3

Типовой проект 902-2-

2 - 2

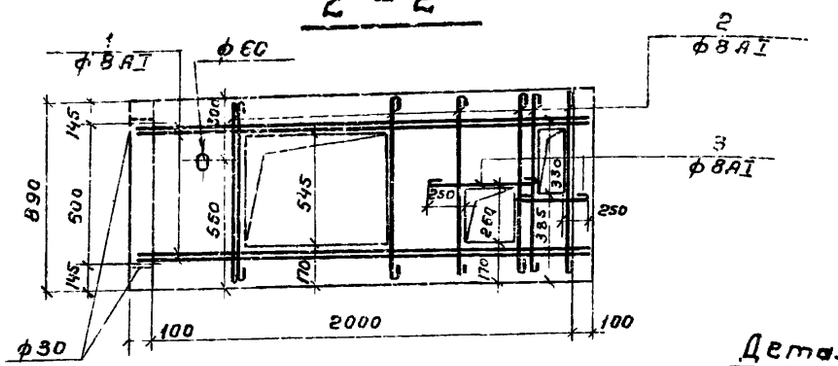

1 - 1

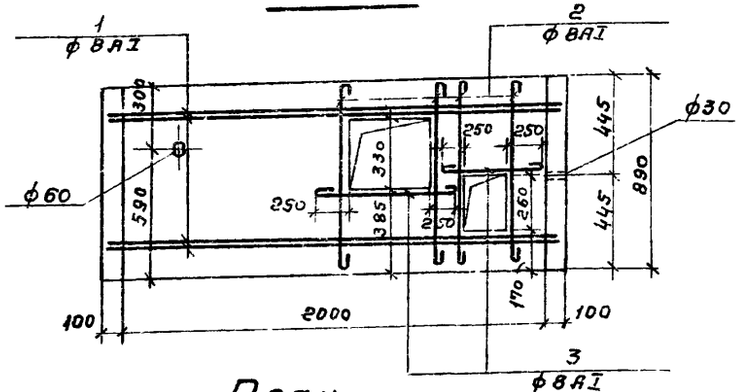

Деталь заделки скобы

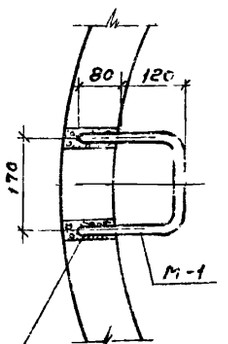

Залить цементным раствором

План

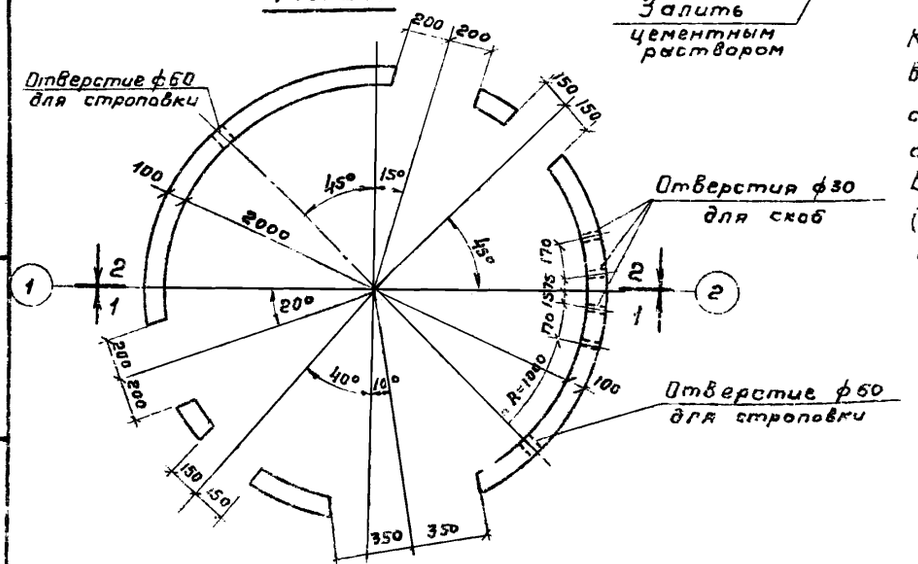

Кольцо КС-20-2-1а выполняется в опалубке кольца КЦ-20-9 с отверстиями и дополнительной арматурой по данному чертежу. В пределах отверстий сетку С-6 (типовой проект 3.900-3. вып 7) вырезать.

Спецификация элемента сборной конструкции

Формат	Зона	Поз	Обозначение	Наименование	Кол	Примечание
				Документация		
12			КЖИ-КЦ-20-9а СБ	Сборочный чертеж		
				Сборочные единицы и детали		
			Серия 3 900-3 вып 7 лист 12	Марка М-1	3	
12		1÷3	КЖИ-КЦ-2-9а	Стержни одиночные		
			Серия 3 900-3 вып 9	Сетка С-6	1	
				Материалы		
				Бетон марки М200, 86	м³ 0.51	

Выборка стали на 1 элемент, кг

Марка элемента	Арматурные изделия						Закладные изделия			Всего
	Арматурная сталь ГОСТ 6781-75			Холоднотянутая проволока ГОСТ 6727-53			Арматурная сталь ГОСТ 5781-75			
	Класс AI			Класс BI			Класс AI			
	ф мм		Итого	ф мм		Итого	ф мм		Итого	
	8			4			16			
КЦ-20-9а	28,9		28,9	6,1		6,1	2,7		2,7	37,7

Ведомость стержней на один элемент

Марка эл-та	Поз	Эскиз или сечение	ф мм	Длина мм	Кол
КЦ-2-9а	1	2100 25°	8AI	6940	4
	2	860	8AI	960	11
	3	п м	8AI	п м 3 8	—

Изм	Лист	№ докум.	Подп.	Дата
Разраб.		Феоктистова		
Провер.		Лоткина		
Рук. гр.		Гольдина		
Гл. инж. пр.		Голозаревский		
Нач. отд.		Андрианов		

ТП 902-2-331 КЖИ-КЦ-20-9а - СБ

Камера переключения (тип I - IV)
Кольцо стеновое КЦ-20-9а

Бетон М200; В-6

Лит	Масса	Масштаб
Р	1.275	1:25; 1:10

Лист | Листов

Госстрой СССР
СОЮЗВОДОКАНАЛПРОЕКТ
г. Москва

Инв. № подл. | Подпись и дата

16299-10 37

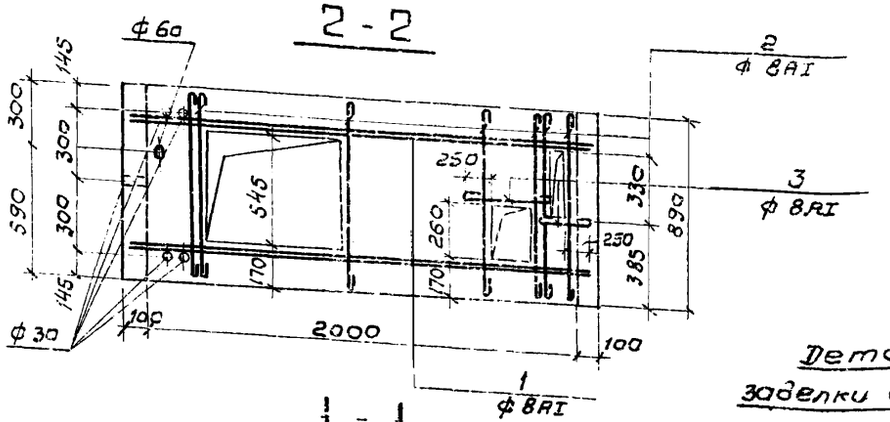

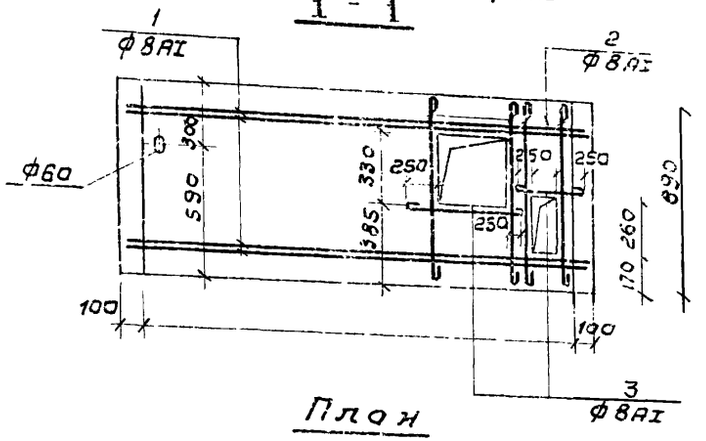

Деталь заделки скобы.

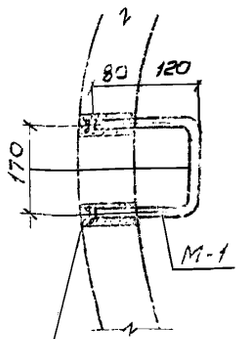

План

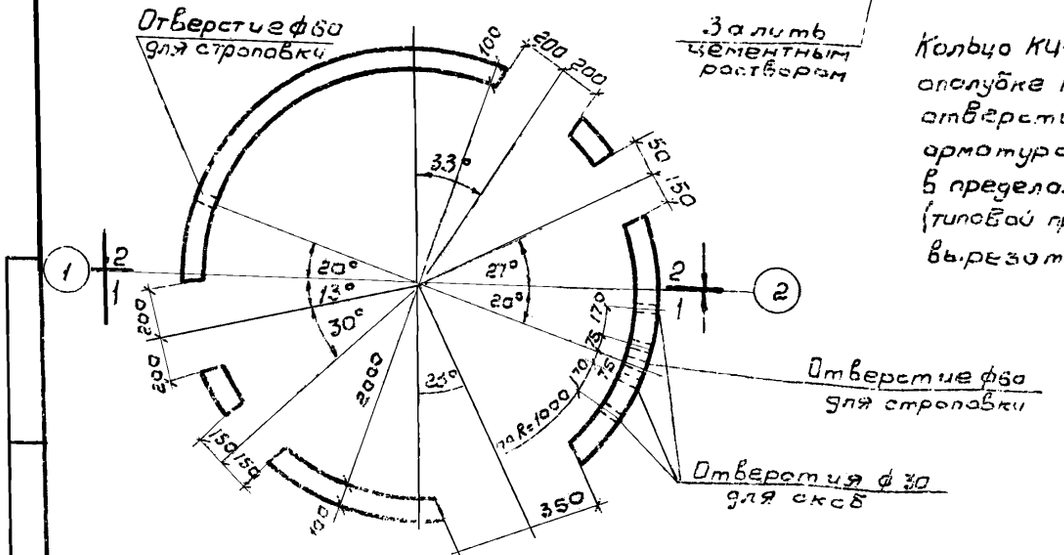

Залить цементным раствором

Кольцо КЦ-20-9б выполняется в опалубке кольца КЦ-20-9-1 с отверстиями и дополнительной арматурой по данному чертежу в пределах отверстий сетку С-Б (типовой проект 3.900-3, вып. 7) вырезать.

Спецификация элемента сборной конструкции

Формат	Зона	Поз.	Обозначение	Наименование	Кол.	Примечание
				Документация		
12			КЖИ-КЦ-20-9б СБ	Сборочный чертеж		
				Сборочные единицы и детали		
			Серия 3.900-3 вып. 7 лист 12	Марка М-1	3	
12		1÷3	КЖИ-КЦ-20-9б	Стержни одиночные		
			Серия 3.900-3 вып. 7	Сетка С-Б	1	
				Материалы		
				Бетон марки М200, В6	м³ 0,51	

Выборка стали на 1 элемент, кг

Марка элемента	Арматурные изделия: Арматурная сталь ГОСТ 6781-75, класс AI, ф мм 8		Итого	Холоднотянутая проволока ГОСТ 6727-53, класс BI, ф мм 4		Итого	Закладные изделия: Арматурная сталь ГОСТ 6781-75, класс AI, ф мм 16		Итого	Всего
КЦ-20-9б	28,9			6,1			2,7		2,7	37,7

Ведомость стержней на один элемент

Марка эл-та	Поз	Эскиз или сечение	ф мм	Длина мм	Кол
КЦ-20-9б	1	2100, 250	8AI	6940	4
	2	860	8AI	960	11
	3	пм	8AI	пм 3.8	—

Изм.	Лист	N докум.	Подпись	Дата
Разраб.		Феоктистова		
Провер.		Лоткина		
Рук. пр.		Гольдина		
Гл. инж. пр.		Золотаревский		
[illegible]		[illegible]		

ТП902-2-331 КЖИ-КЦ-20-9б - СБ

Камера переключения (тип V - VIII)

Кольцо стеновое КЦ-20-9б

Бетон М-200; В-6

Лит	Масса	Масштаб
Р	т 1,27 б	1:25, 1:10

Лист | Листов

Госстрой СССР

СОЮЗВОДОКАНАЛПРОЕКТ г. Москва

Альбом 3

Типовой проект 902-2

Подпись и дата

Инв. № подл.

1–1

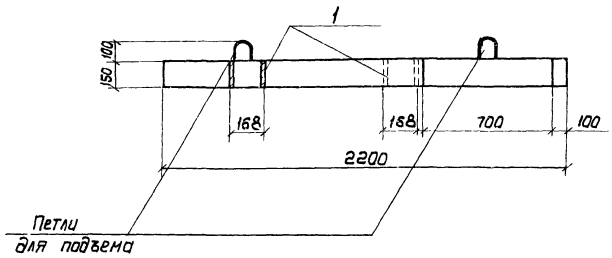

План

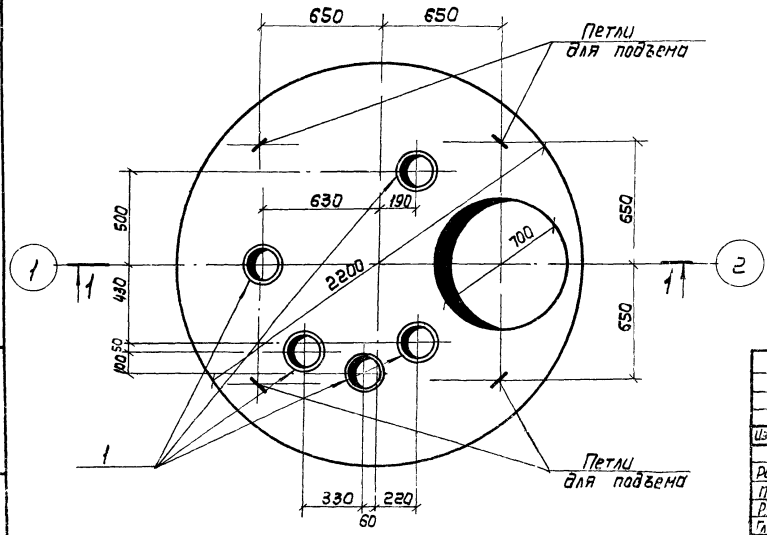

Спецификация элемента сборной конструкции

Формат	Зона	Поз	Обозначение	Наименование	Кол.	Примечание
				Документация		
12			КЖИ-КЦП1-20-1а-СБ	Сборочный чертеж		
				Примененные документы		
			Серия 3.900-3. Вып.7 п.21	Плита КЦП1-20-1а		
				Сборочные единицы		
Б1/4		1	ГОСТ 8732-78	Труба $d_н$=168×5; ℓ=150	5	3,0

1. В местах прохода труб, арматуру трубы обрезать по месту и приварить к трубам.
2. Плита КЦП1-20-1а выполняется по серии 3.900-3. вып.7 лист 21 с отверстиями по данному чертежу

Изм.	Лист	N докум.	Подп.	Дата
Разраб.	Фехтистова			
Провер.	Лоткина			
Рук. гр.	Гольдина			
Гл. инж. пр.	Болотарева			
Нач. отд.	Ямпольская			

902-2-331 КЖИ-КЦП1-20-1-1а-СБ

Камера переключения
Плита покрытия
КЦП1-20-1а
(тип I–IV)

Бетон М-200, В6

Лит	Масса	Масшт.
Р	Т 1,25	1:20
Лист	Листов	

Госстрой СССР
СОЮЗВОДОКАНАЛПРОЕКТ
г. Москва

1 – 1

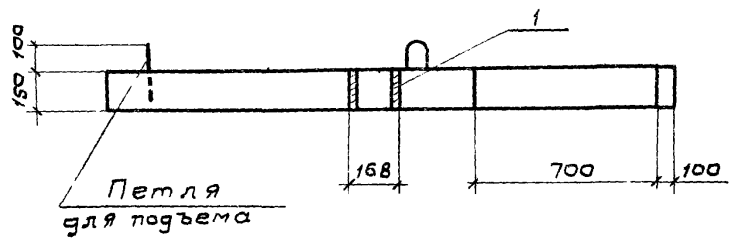

План

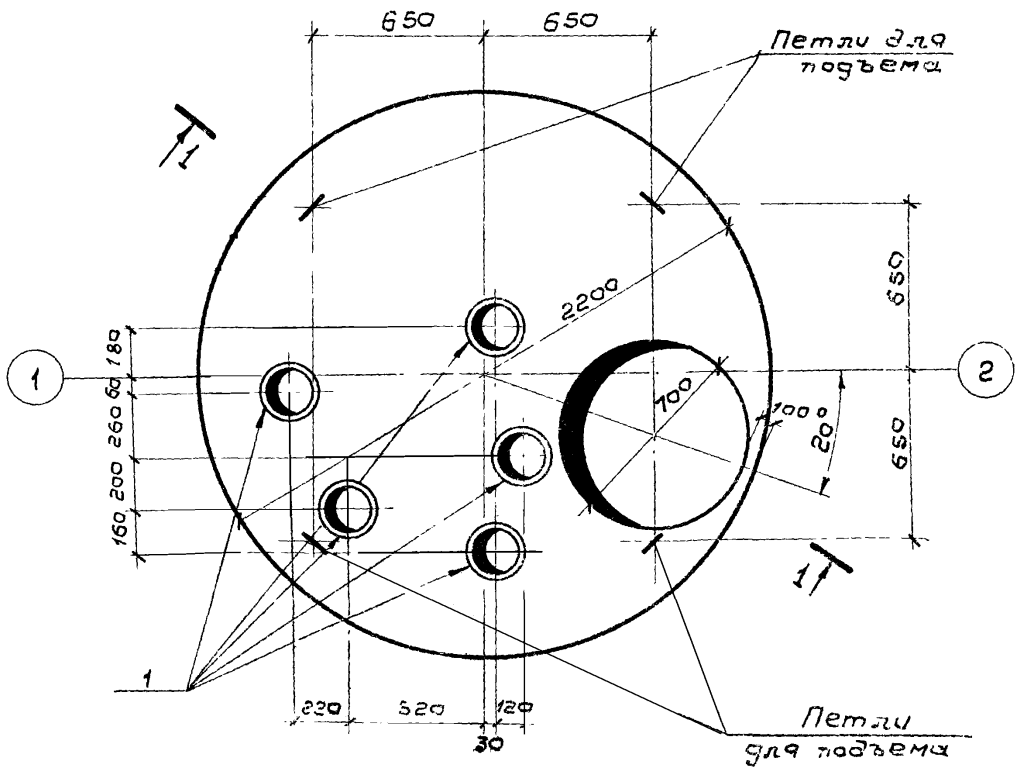

Спецификация элемента сборной конструкции

Формат	Зона	Поз	Обозначение	Наименование	Кол	Масса 1шт кг
				Документация		
12			КЖИ-КЦП1-20-1^{б}-СБ	Сборочный чертеж		
				Примененные документы		
			Серия 3.900-3 вып.7 л.21	Плита КЦП1-20-1^{б}		
				Сборочные единицы		
б/ч		1	ГОСТ 8732-78	Труба $d_н$=168×5; l=150	5	3,0

1. В местах прохода труб, арматуру плиты обрезать по месту и приварить к трубам.
2. Плиты КЦП-1-20-1^{б} выполняется по серии 3 900-3 вып. 7 лист 21 с отверстиями по данному чертежу

Изм	Лист	N докум.	Подпись	Дата
Разраб.		Феоктистова		
Провер.		Лоткина		
Рук. гр.		Гольдина		
Гл. инж. пр.		Лотаревский		
Нач. отд.		Андрианов		

902-2-331 КЖИ-КЦП1-20-1^{б}-СБ

Камера переключения
Плита покрытия
КЦП1-20-1^{б}
(тип V – VIII)

Бетон М200 В6

Лит	Масса	Масшт.
	1:25	1:20

Лист | Листов

Госстрой СССР
СОЮЗВОДОКАНАЛПРОЕКТ
г. Москва

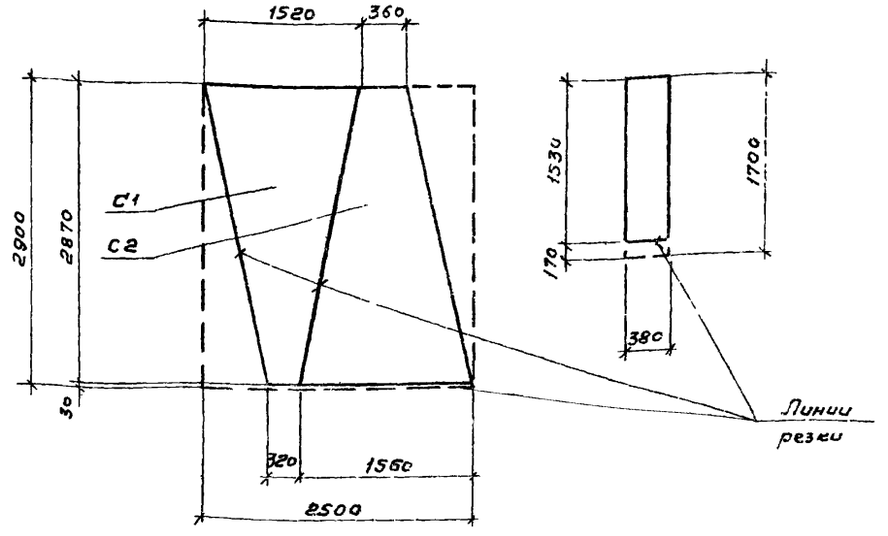

Формат	Зона	Поз	Обозначение	Наименование	Кол.	Примечание масса 1шт кг
				Документация		
11			КЖИ-ПС.С1, С2, С3	Сборочный чертеж		
				С1, С2		
			ГОСТ 8478-66	100/100/5/5, 2900, e=2500	1	22,9
				С3		
			ГОСТ 8478-66	100/100/5/5, 1700, e=380	1	2,1

Изм.	Лист	№ докум.	Подпись	Дата
Разраб	Петропавловская			
Провер	Лоткина			
Рук гр.	Гольдина			
Гл.инжлр	Золотаревский			
Нач.отд	Андрианов			

Инв.№ подл. | Подпись и дата

ТП 902-2- КЖИ-ПС. С1, С2, С3

Сетки арматурные С1, С2, С3. (тип I ÷ IV)

Гост 6727-53

Лит	Масса	Масштаб
Р	22,9	1:50
Лист 1	Листов 1	

Госстрой СССР СОЮЗВОДОКАНАЛПРОЕКТ г. Москва

Альбом 3

902-2

Типовой проект

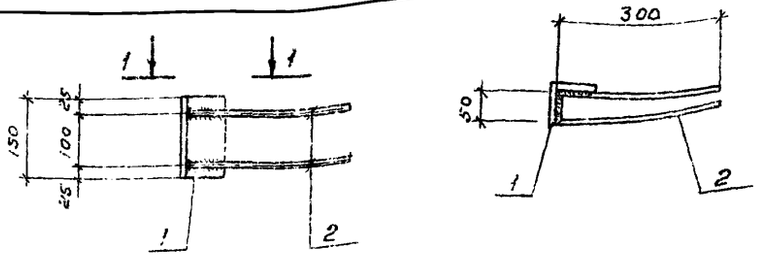

Формат	Зона	Поз	Обозначение	Наименование	Кол	Примечание масса 1шт кг
				Документация		
11			КЖИ-ПС М1	Сборочный чертеж		
				Детали		
Б/ч		1	—	∠ 80×8, ГОСТ 8509-72, ℓ=150	1	1,1
Б/ч		2	—	ф 8 А III, ГОСТ 5781-75, ℓ=350	2	0,14

1. Сварные швы $h = 6$ мм
2. Сварку производить в соответствии с СН-393-69, электроды Э-42 по ГОСТ 9467-75

Изм.	Лист	№ докум.	Подпись	Дата
Разраб	Петропавловская			
Провер	Лоткина			
Рук гр.	Гольдина			
Гл.инжлр	Золотаревский			
Нач.отд	Андрианов			

Инв.№ подл. | Подпись и дата

Т 902-2- 331 КЖИ-ПС. М1

Изделие закладное М1

Сталь класса С38/23 Марки Вст3 ПС6 ГОСТ 380-71

Лит.	Масса	Масштаб
Р	1,4	1:10
Лист 1	Листов 1	

Госстрой СССР СОЮЗВОДОКАНАЛПРОЕКТ г. Москва

Альбом 3

Типовой проект 902-2-

Инв.№ подл. | Подпись и дата

С1

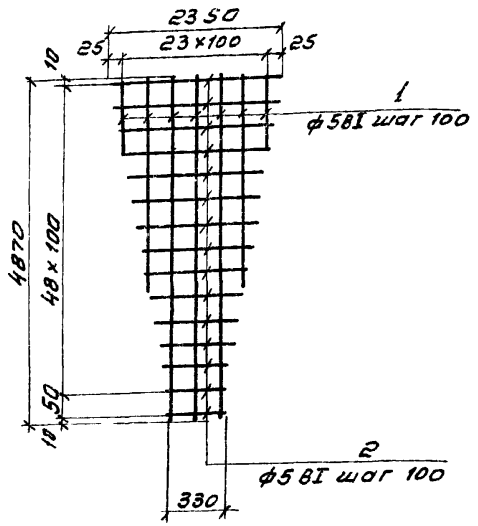

С2

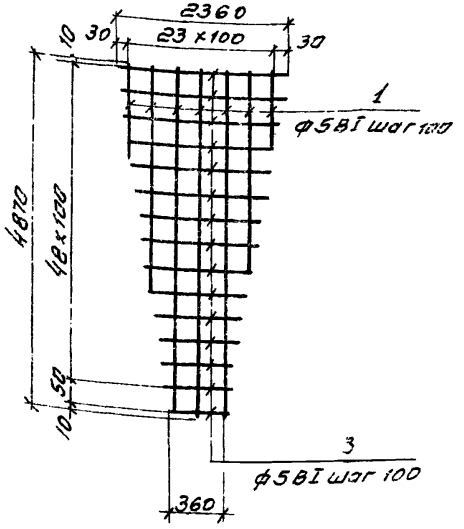

С3; С4; С5

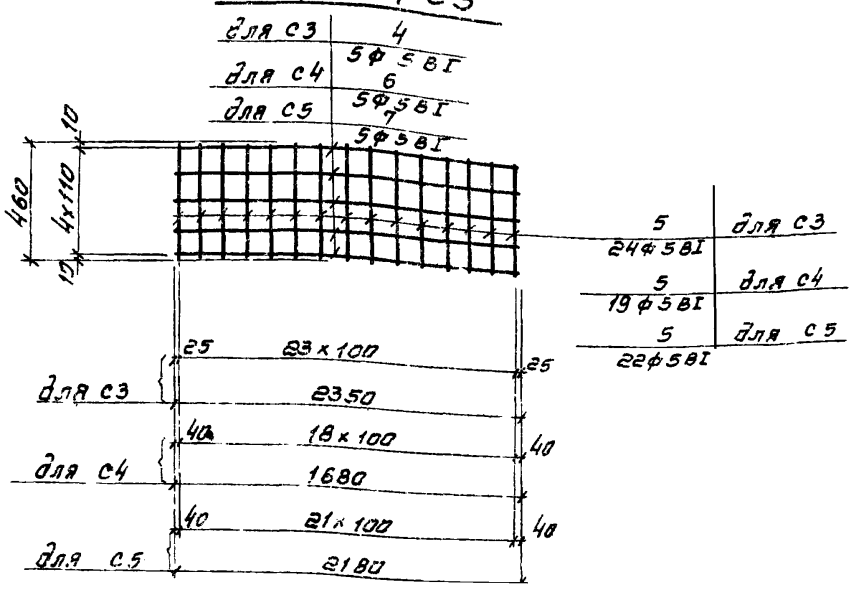

Формат	Зона	Поз	Обозначение	Наименование	Кол	Примеч. Масса 1 шт кг
				Документация		
А2			КЖИ-ПС, С1; С2; С3; С4; С5	Сборочный чертеж		
				Детали		
				С1		19.8
Б/4		1	—	ф5 BI ГОСТ 6727-53, ℓ=200÷4870	25	0.4
Б/4		2	—	ф5 BI —"— ℓ=330÷2350	50	0.2
				С2		19.8
Б/4		1	—	ф5 BI ГОСТ 6727-53, ℓ=200÷4870	25	0.4
Б/4		3	—	ф5 BI —"— ℓ=380÷2360	50	0.2
				С3		3.5
Б/4		4	—	ф5 BI ГОСТ 6727-53 ℓ=2350	5	0.36
Б/4		5	—	ф5 BI —"— ℓ=460	24	0.07
				С4		2.8
Б/4		6	—	ф5 BI, ГОСТ 6727-53, ℓ=1880	5	0.3
Б/4		5	—	ф5 BI —"— ℓ=460	19	0.07
				С5		3.3
Б/4		7	—	ф5 BI, ГОСТ 6727-53, ℓ=2180	5	0.33
				ф5 BI —"— ℓ=460	22	0.07

Изм.	Лист	N докум.	Подпись	Дата
Разраб.		Петелина		
Провер.		Лоткина		
Рук. гр.		Гольдина		
Гл. инж. пр.		Белоглазовский		
Нач. отд.		Андрианов		

ТП 902-2-33/КЖИ-ПС, С1, С2, С3, С4 С5

Сетки арматурные С1; С2; С3; С4; С5 (тип V ÷ VIII)

Лит	Масса	Масштаб
Р	19.8; 19.8; 3.5; 2.8; 3.3	1/2
Лист 1	Листов 1	

Госстрой СССР
СОЮЗВОДОКАНАЛПРОЕКТ
г. Москва

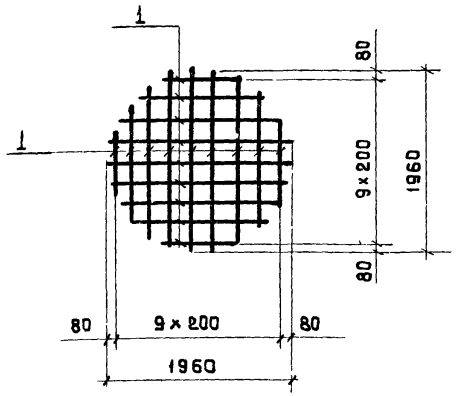

Формат	Зона	Поз.	Обозначение	Наименование	К-во	Примеч. Масса 1шт кг
				Документация		
11			КЖИ-С1	Сборочный чертеж		
				Детали		
Б/Ч		1		Стержень ф 6 AIII; ℓ=700-1960 ГОСТ 5781-75	10+10	0.28

Арматурные сетки изготовлять при помощи точечной сварки в соответствии с требованиями СНиП II-21-75 и ГОСТ 10922-75.

Изм.	Лист	№ докум.	Подпись	Дата
Разраб.		Цветкова		
Провер.		Пороховщиков		
Рук. гр.		Гольдина		
Гл. инж. пр.		Золотаревский		
Нач. отд		Андрианов		

ТП 902-2- КЖИ-С1

Бункер пескоуловки. Арматурная сетка С1 (Тип I ÷ V)

Лит	Масса	Масштаб
Р	5,6	Б/м
Лист 1	Листов 1	

Госстрой СССР СОЮЗВОДОКАНАЛПРОЕКТ г. Москва

Альбом 3

Типовой проект 902-2-

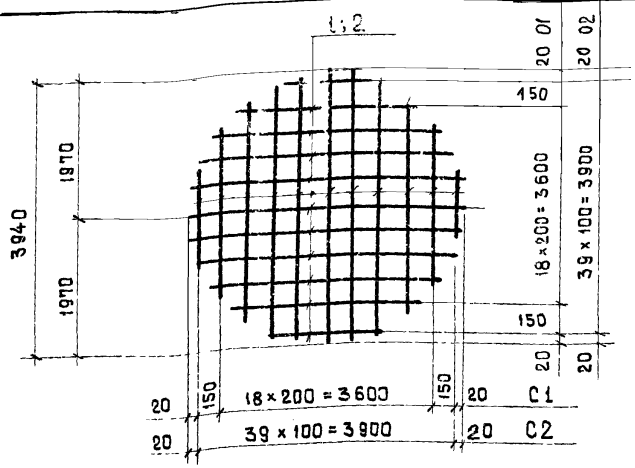

Формат	Зона	Поз	Обозначение	Наименование	К-во	Примеч Масса 1шт, кг
				Документация		
			КЖИ-С1; С2	Сборочный чертеж		
				Детали		
				С1		
Б/Ч		1		Стержень ф 14 AIII; ℓ=500÷3940 ГОСТ 5781-75	21+21	2.7
				С2		
Б/Ч		2		Стержень ф 6 AIII ℓ=500÷3940 ГОСТ 5781-75	40+40	0.5

Арматурные сетки изготовлять при помощи точечной сварки в соответствии с требованиями СНиП II-21-75 и ГОСТ 10922-75.

Инв. № подл. | Подпись и дата

Изм.	Лист	№ докум.	Подпись	Дата
Разраб.		Цветкова		
Провер.		Пороховщиков		
Рук. гр.		Гольдина		
Гл. инж. пр.		Золотаревский		
Нач. отд		Андрианов		

ТП 902-2-331 КЖИ-С1, С2

Бункер пескоуловки. Арматурные сетки С1; С2 (тип V ÷ VIII)

Лит	Масса	Масштаб
Р	113.4 40.0	Б/м
Лист 1	Листов 1	

Госстрой СССР СОЮЗВОДОКАНАЛПРОЕКТ г. Москва

Альбом 3

Типовой проект 902-2-

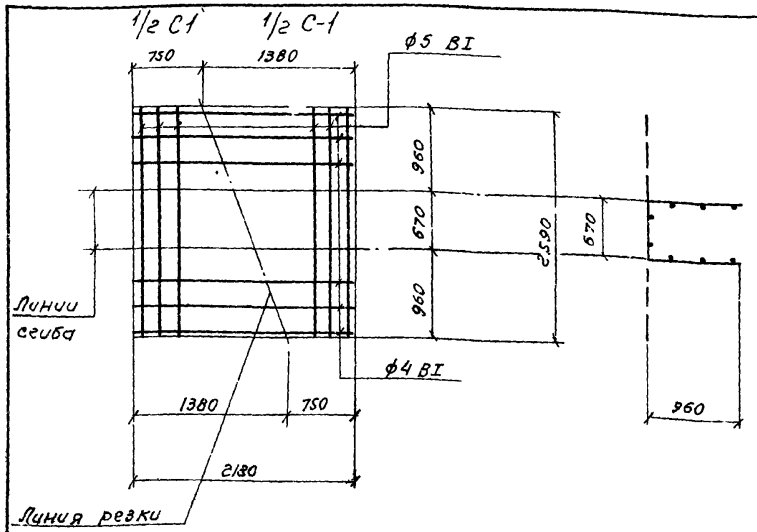

Формат	Зона	Поз	Обозначение	Наименование	Кол	Примечание
				Документация		
Нв				Сборочный чертеж		
				Детали		Вес кг 1шт
—		—	Гост 8478-66	250/150/4/5 / 2900 ℓ=2130	1	9,3

Изм	Лист	№ докум	Подпись	Дата
Разраб.		Киселева		
Проверил		Воробьева		
Рук груп.		Гольдина		
Гл. инж. пр.		Золотаревский		
Нач отд.		Андриснов		

ТП 902-2- КЖИ

Лотки
Сетка арматурная
С1-Тип I

Лит	Масса	Масштаб
Р	9,3	—

Лист 1 Листов 1

Госстрой СССР
СОЮЗВОДОКАНАЛПРОЕКТ
г. Москва

ГОСТ 6727-53

Подпись и дата

Инв. № подл.

Альбом 3

Типовой проект 902-2-

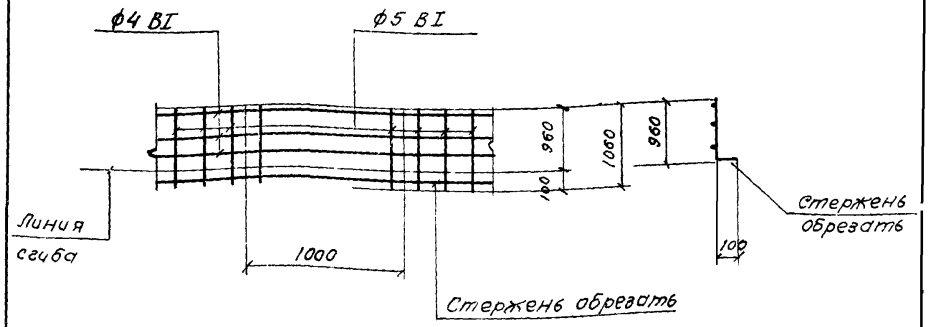

Формат	Зона	Поз.	Обозначение	Наименование	Кол	Примечание
				Документация		
Нв				Сборочный чертеж		
				Детали	п.м.	Вес 1пмкг
—		—	ГОСТ 8478-66	250/150/4/5 / 1100 ℓ=12.00 п.м	12.0	1,77

Изм	Лист	№ докум	Подпись	Дата
Разраб.		Киселева		
Проверил		Воробьева		
Рук груп.		Гольдина		
Гл. инж. пр.		Золотаревский		
Нач отд.		Андриснов		

ТП 902-2-331 КЖИ

Лотки
Сетка арматурная
С2-Тип I

Лит	Масса	Масштаб
Р	21,2	—

Лист 1 Листов 1

Госстрой СССР
СОЮЗВОДОКАНАЛПРОЕКТ
г. Москва

ГОСТ 6727-53

Подпись и дата

Инв. № подл.

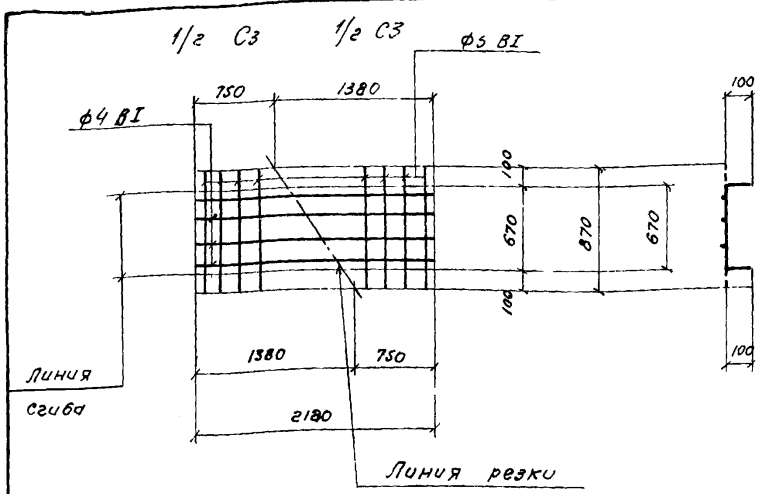

Формат	Зона	Поз.	Обозначение	Наименование	Кол	Примечание
				Документация		
11в				Сборочный чертеж		
				Детали		Вес 1 шт кг
—		—	ГОСТ 8478-66	250/150/4/S 900 е=2180	1	3,1

Изм.	Лист	№ докум.	Подпись	Дата
Разраб.	Киселева			
Проверил	Воробьева			
Рук. груп.	Гольдина			
Гл. инж. пр.	Золотаревский			
Нач. отд.	Андрианов			

ТП 902-2- КЖИ

Лотки
Сетка арматурная
С3-Тип I

Лит	Масса	Масштаб
Р	3,1	—
Лист 1	Листов 1	

Госстрой СССР
СОЮЗВОДОКАНАЛПРОЕКТ
г. Москва

Альбом 3
Типовой проект 902-2-

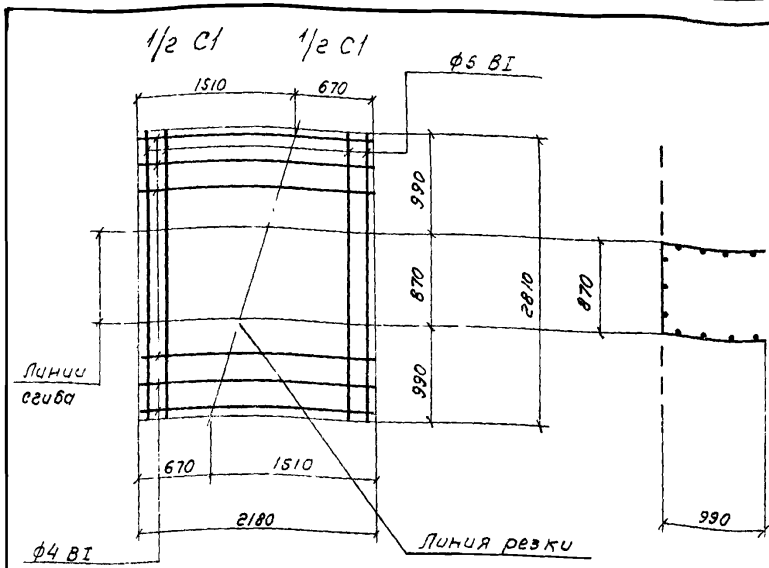

Формат	Зона	Поз.	Обозначение	Наименование	Кол.	Примечание
				Документация		
11в				Сборочный чертеж		
				Детали		Вес 1 шт кг
—		—	ГОСТ 8478-66	250/150/4/S 2900 е=2180	1	9,6

Изм.	Лист	№ докум.	Подпись	Дата
Разраб.	Киселева			
Провер.	Воробьева			
Рук. груп.	Гольдина			
Гл. инж. пр.	Золотаревский			
Нач. отд.	Андрианов			

Инв. № подл. | Подпись и дата

ТП 902-2-331 КЖИ

Лотки
Сетка арматурная
С1-Тип II

Лит	Масса	Масштаб
Р	9,6	—
Лист 1	Листов 1	

ГОСТ 6727-53

Госстрой СССР
СОЮЗВОДОКАНАЛПРОЕКТ
г. Москва

Альбом 3

Типовой проект 902-2-

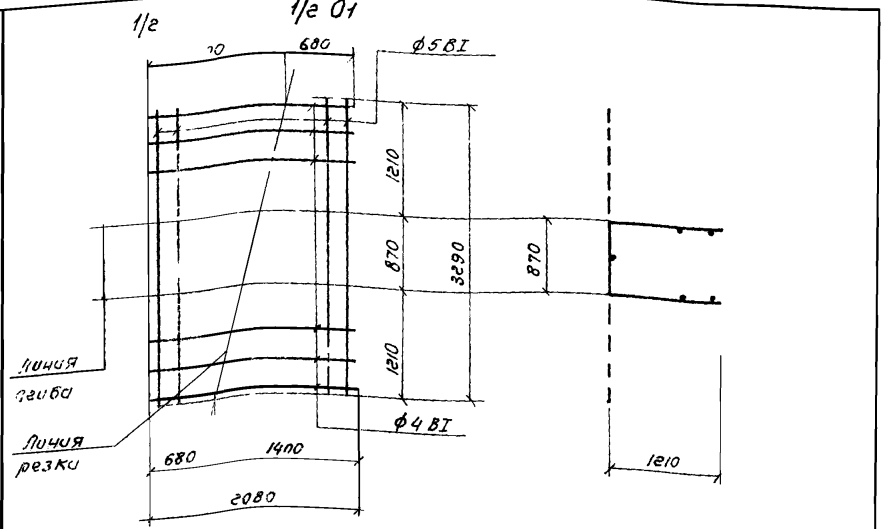

Формат	Зона	Поз.	Обозначение	Наименование	Кол.	Примечание
				Документация		
11/8				Сборочный чертеж		
				Детали		Вес 1 шт кг
—		—	ГОСТ 8478 66	250/150/4/5 3500 ℓ=2080	1	10,9

Изм.	Кол.	№ докум.	Подпись	Дата
Разраб.		Киселева		
Провгрил		Воробьева		
Рук. груп.		Голубина		
Гл. инж. пр		Золотаревский		
Нач. отд		Знаменов		

Инв. № подл. | Подпись и дата | Взам. инв. №

ТП 902-2- КЖИ

Лотки
Сетка арматурная
С1 – Тип III

Лит	Масса	Масштаб
Р	10,9	—
Лист 1	Листов 1	

ГОСТ 6727-53

Госстрой СССР
СОЮЗВОДОКАНАЛПРОЕКТ
г. Москва

Альбом 3

Типовой проект 902-2-

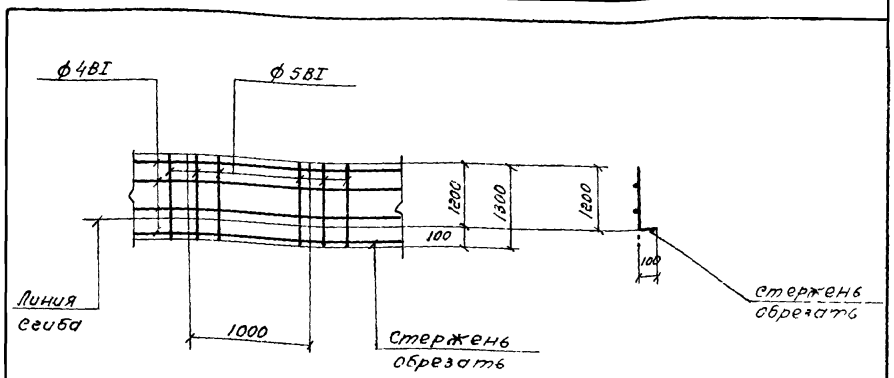

Формат	Зона	Поз.	Обозначение	Наименование	Кол	Примечание
				Документация		
11/8				Сборочный чертеж		
				Детали		
					л.м.	Вес 1 п.м
—		—	ГОСТ 8478-66	250/150/4/5 1300 ℓ=18,0 п м	18,0	1,98

Изм.	Кол.	№ докум.	Подпись	Дата
Разраб.		Киселева		
Провгрил		Воробьева		
Рук. груп.		Голубина		
Гл. инж. пр		Золотаревский		
Нач. отд		Знаменов		

Инв. № подл. | Подпись и дата

ТП 902-2-331 КЖИ

Лотки
Сетка арматурная
С2 – Тип III

Лит	Масса	Мас
Р	35,7	—
Лист 1	Листов 1	

ГОСТ 6727-53

Госстрой СССР
СОЮЗВОДОКАНАЛПРОЕКТ
г. Москва

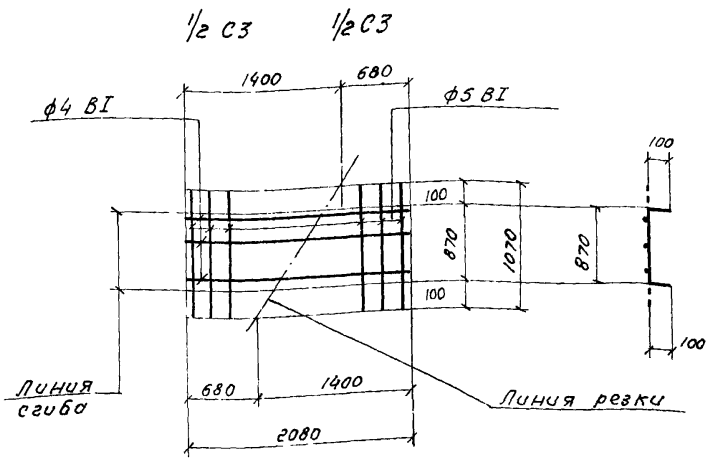

Формат	Зона	Поз.	Обозначение	Наименование	Кол	Примечание
				Документация		
				Сборочный чертеж		
11В				Детали		Вес 1шт кг
—		—	ГОСТ 8478-66	250/150/4/5 / 1100 e=2080	1	3,7

Изм.	Лист	№ докум.	Подпись	Дата
Разраб.		Киселева		
Провер.		Воробьева		
Рук. груп.		Гольдина		
Гл. инж. пр.		Золотаревский		
Нач. отд.		Андрианов		

ТП 902-2- КЖИ

Лотки
Сетка арматурная
С3 - Тип III

Лит	Масса	Масштаб
Р	3,7	—

Лист 1 | Листов 1

Гост 6727-53

Госстрой СССР
СОЮЗВОДОКАНАЛПРОЕКТ
г. Москва

Альбом 3

Типовой проект 902-2-

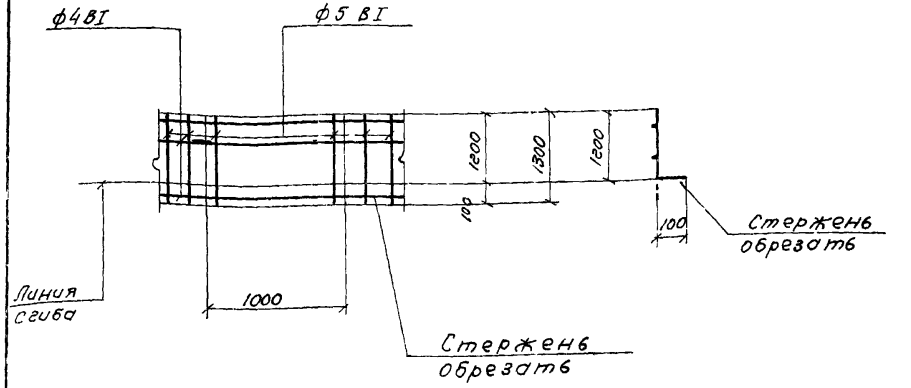

Формат	Зона	Поз	Обозначение	Наименование	Кол	Примечание
				Документация		
				Сборочный чертеж		
11В				Детали		
					п.м.	Вес 1п.м.
—		—	ГОСТ 8478-66	250/150/4/5 / 1300 e=19,00п.м.	19,0	1,98

Подпись и дата

Инв. N подл.

Изм.	Лист	№ докум.	Подпись	Дата
Разраб.		Киселева		
Проверил		Воробьева		
Рук. груп.		Гольдина		
Гл. инж. пр.		Золотаревский		
Нач. отд.		Андрианов		

ТП 902-2-331 КЖИ

Лотки
Сетка арматурная
С1 - Тип IV

Лит	Масса	Масштаб
Р	37,6	—

Лист 1 | Листов 1

Гост 6727-53

Госстрой СССР
СОЮЗВОДОКАНАЛПРОЕКТ
г. Москва

Альбом 3

Типовой проект 902-2-

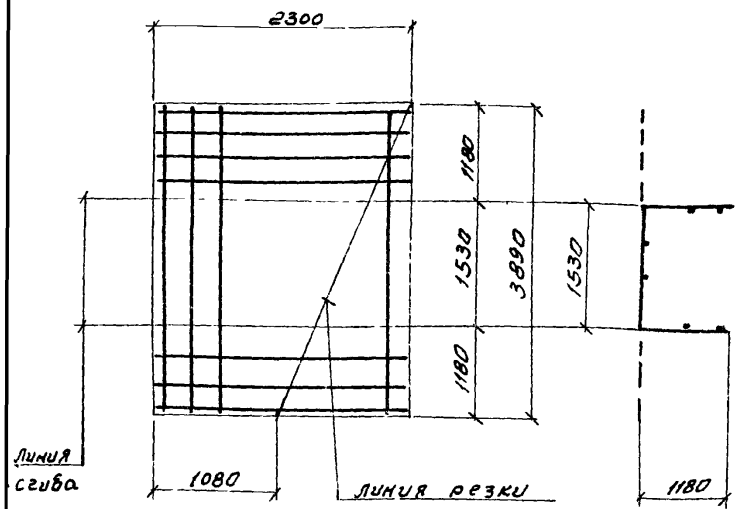

Формат	Зона	Поз	Обозначение	Наименование	Кол	Примечание
				Документация		
11в				Сборочный чертеж		
				Детали		Вес 1 п.м. кг.
—		—	Гост 8478-66	100/100/5/5 / 2300 ℓ=3890	1	7.29

Изм	Лист	№ докум	Подпись	Дата
разраб		Киселева		
Гровеоцл		Воробьева		
Нчк груп		Гольдина		
Гл инж пр		Золотаревский		15.III.70
Нч отд		Андрианов		

ТП 902-2- КЖИ

Лотки
Сетка арматурная
С1- тип V

Лит	Масса	Масштаб
Р	28.4	—

Лист 1 Листов 1

Гост 6727-53

Госстрой СССР
СОЮЗВОДОКАНАЛПРОЕКТ
г. Москва

Подпись и дата

Инв. № подл.

Альбом 3

Типовой проект 902-2-

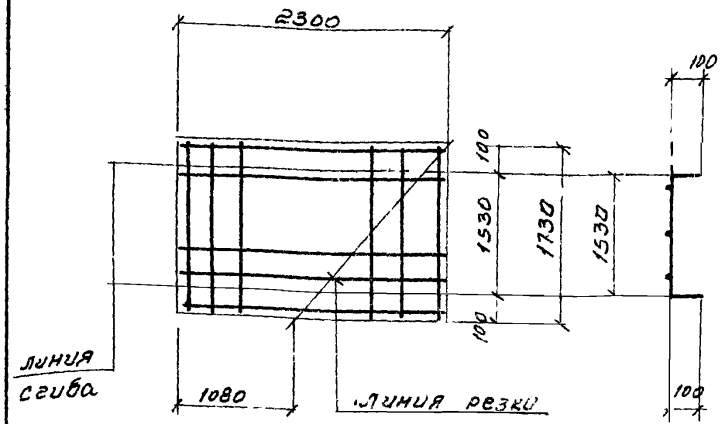

Формат	Зона	Поз.	Обозначение	Наименование	Кол.	Примечание
				Документация		
11в				Сборочный чертеж		
				Детали		Вес 1 п м кг
—		—	Гост 8478 - 66	100/100/5/5 / 2300 ℓ = 1730	1	7.29

Изм	Лист	№ докум.	Подпись	Дата
разраб		Киселева		
Гровеоцл		Воробьева		
Нчк груп		Гольдина		
Гл инж пр		Золотаревский		15.III.70
Нч отд		Андрианов		

ТП 902-2-331 КЖИ

Лотки
Сетка арматурная
С2- Тип V, VIII

Лит	Масса	Масштаб
Р	12.6	—

Лист 1 Листов 1

Гост 6727-53

Госстрой СССР
СОЮЗВОДОКАНАЛПРОЕКТ
г. Москва

Подпись и дата

Инв. № подл.

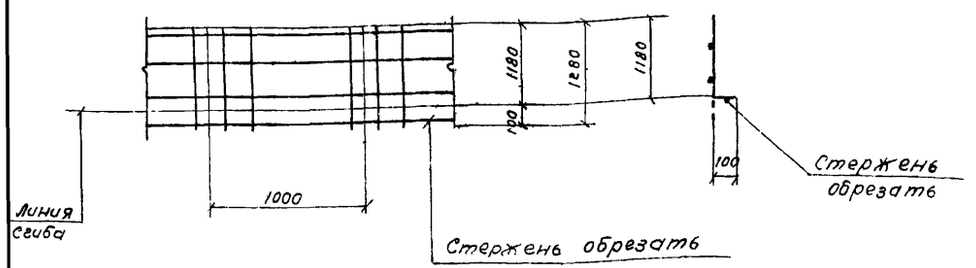

Формат	Зона	Поз	Обозначение	Наименование	Кол	Примечание
				Документация		
11в				Сборочный чертеж		
				Детали		Вес 1 п.т.
—		—	ГОСТ 8478-66	100/100/5/5 / 1300 e=27,0 п.м	1	4,22

Изм	Лист	N докум.	Подпись	Дата
Разраб.		Киселева		
Проверил		Воробьева		
Рук. груп.		Гольдина		
Гл. инж. пр.		Золотаревский		15.11.13
Нач. отд.		Андрианов		

ТП 902-2- КЖИ

Лотки
Сетка арматурная
С3 - тип V

ГОСТ 6727-53

Лит	Масса	Масштаб
Р	113,9	—
Лист 1	Листов 1	

Госстрой СССР
СОЮЗВОДОКАНАЛПРОЕКТ
г. Москва

Альбом 3

Типовой проект 902-2-

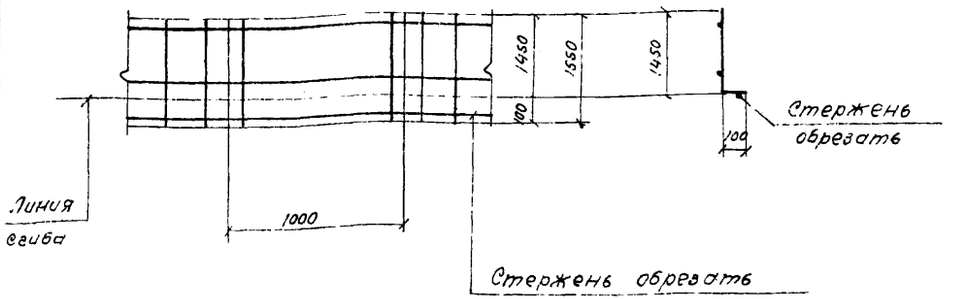

Формат	Зона	Поз	Обозначение	Наименование	Кол	Примечание
				Документация		
11в				Сборочный чертеж		
				Детали	п.м.	Вес 1 п.м.
—		—	ГОСТ 8478-66	100/100/5/5 / 1700 e=31,0 п.м	31,0	5,45

Изм	Лист	№ докум.	Подпись	Дата
Разраб.		Киселева		
Провер.		Воробьева		
Рук. груп.		Гольдина		
Гл. инж. пр.		Золотаревский		15.11.13
Нач. отд.		Андрианов		

ТП 902-2-331 КЖИ

Лотки
Сетка арматурная
С1 - Тип VI

ГОСТ 6727-53

Лит	Масса	Масштаб
Р	168,9	—
Лист 1	Листов 1	

Госстрой СССР
СОЮЗВОДОКАНАЛПРОЕКТ
г. Москва

Инв. № подл. | Подпись и дата

Альбом 3

Типовой проект 902-2-

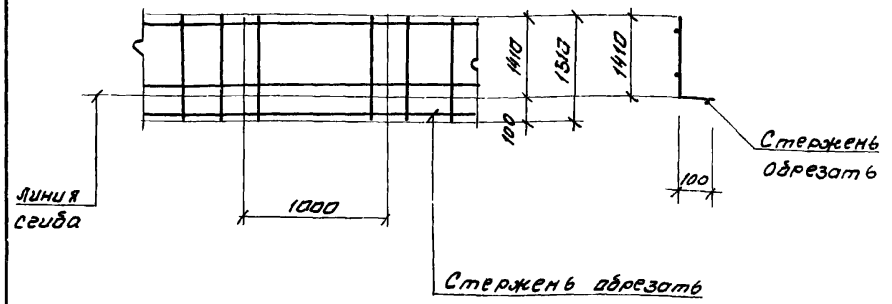

Формат	Зона	Поз.	Обозначение	Наименование	Кол.	Примечание
				Документация		
11в				Сборочный чертеж		
				Детали	п.м.	вес 1 п.м.
—		—	Гост 8478-66	100/100/5/5 / 1700 ℓ = 31.0 п.м.	31.0	5.45

Изм.	Лист.	№ докум.	Подпись	Дата
Разраб.	Киселева			
Проверил	Воробьева			
Рук. груп.	Гольдина			
Гл. инж. пр.	Золоторевский			15.11.79
Нач. отд.	Андрианов			

ТП 902-2- КЖИ

Лотки.
Сетка арматурная
С1 - тип VII

Гост 6727-53

Лит	Масса	Масштаб
Р	168.9	—
Лист 1	Листов 1	

Госстрой СССР
СОЮЗВОДОКАНАЛПРОЕКТ
Москва

Инв. № подл. | Подпись и дата

Альбом 3

Типовой проект 902-2-

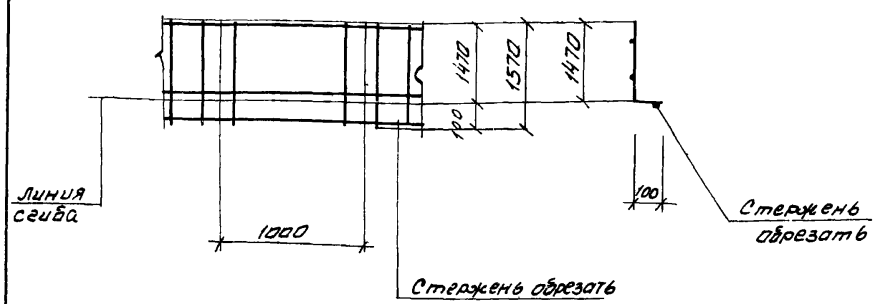

Формат	Зона	Поз.	Обозначение	Наименование	Кол.	Примечание
				Документация		
11в				Сборочный чертеж		
				Детали	п.м.	вес 1 п.м.
—		—	Гост 8478-66	100/100/5/5 / 1700 ℓ = 31.5 п.м.	31.5	5.45

Изм.	Лист.	№ докум.	Подпись	Дата
Разраб.	Киселева			
Проверил	Воробьева			
Рук. груп	Гольдина			
Гл. инж. пр.	Золоторевский			15.11.79
Нач. отд.	Андрианов			

ТП 902-2- 331 КЖИ

Лотки.
Сетка арматурная
С1 - тип VIII

Гост 6727-53

Лит	Масса	Масштаб
Р	171.7	—
Лист 1	Листов 1	

Госстрой СССР
СОЮЗВОДОКАНАЛПРОЕКТ
г. Москва

Инв. № подл. | Подпись и дата

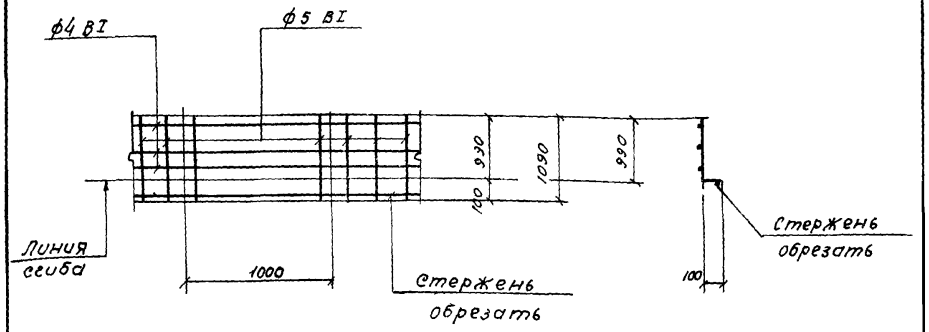

Формат	Зона	Поз	Обозначение	Наименование	Кол	Примечание
				Документация		
11в				Сборочный чертеж		
				Детали	п.м.	Вес 1п.м.кг
—		—	Гост 8478 - 66	250/150/4/5 / 1100 e=16,00 п.м.	16,0	1,77

Изм.	Лист	№ докум	Подпись	Дата
Разраб	Киселева			
Провер.	Воробьева			
Рук. груп.	Гольдина			
Гл. инж. пр.	Золотаревский			
Нач. отд.	Андрианов			

ТП 902-2- КЖИ

Лотки
Сетка арматурная
С2- Тип II

Лит	Масса	Масштаб
Р	28,3	—

Лист 1 Листов 1

ГОСТ 6727-53

Госстрой СССР
СОЮЗВОДОКАНАЛПРОЕКТ
г. Москва

Альбом 3

Типовой проект 902-2-

1/2 С3 1/2 С3

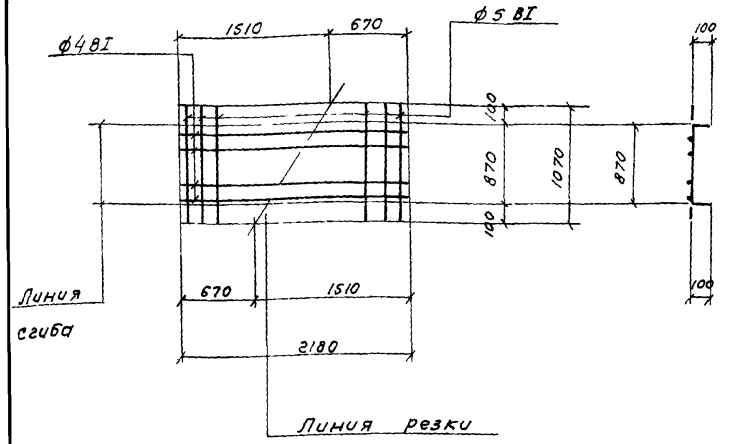

Формат	Зона	Поз	Обозначение	Наименование	Кол.	Примечание
				Документация		
11в				Сборочный чертеж		
				Детали		Вес 1шт кг
—		—	ГОСТ 8478 - 66	250/150/4/5 / 1100 e= 2180	1	3,9

Изм.	Лист	№ докум.	Подпись	Дата
Разраб.	Киселева			
Провер.	Воробьева			
Рук. груп.	Гольдина			
Гл. инж. пр.	Золотаревский			
Нач. отд.	Андрианов			

ТП 902-2-331 КЖИ

Лотки
Сетка арматурная
С3 - Тип II

Лит	Масса	Масштаб
Р	3,9	—

Лист 1 Листов 1

ГОСТ 6727-53

Госстрой СССР
СОЮЗВОДОКАНАЛПРОЕКТ
г. Москва

Подпись и дата

Инв. № подл.

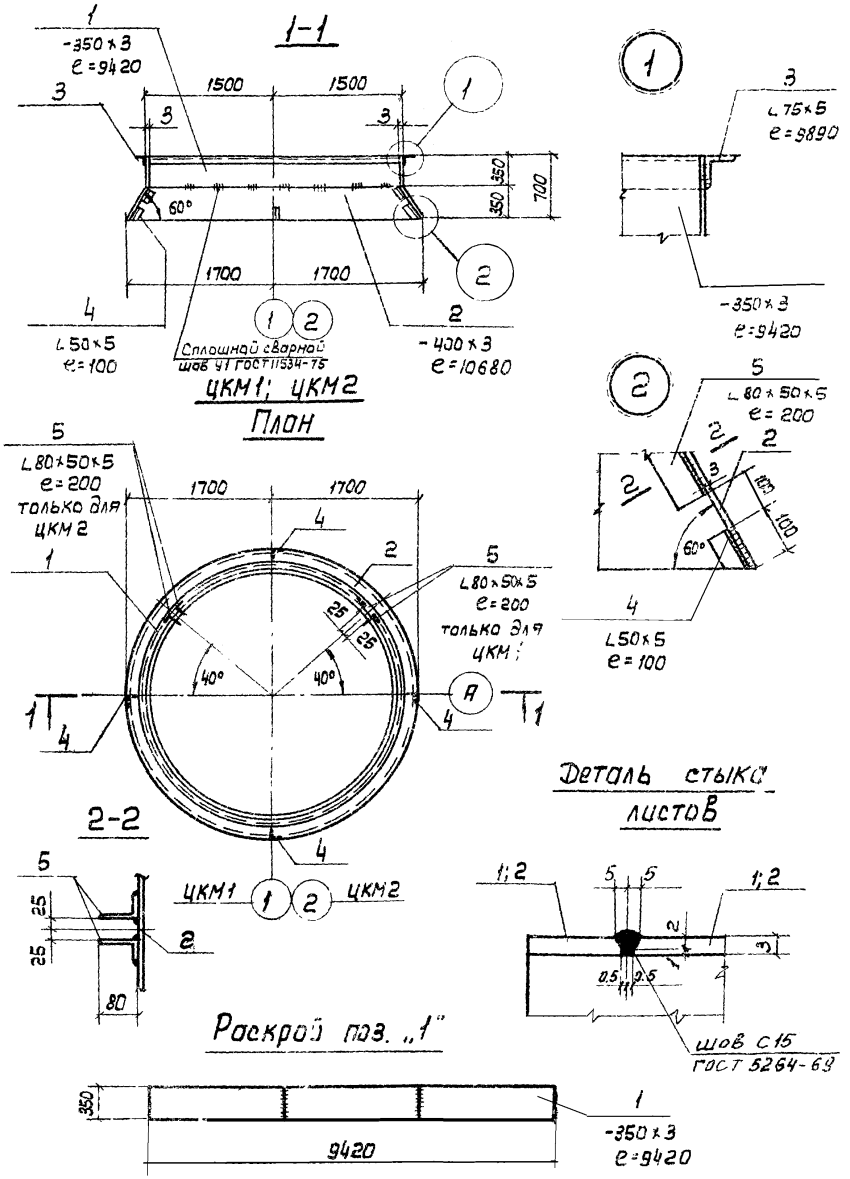

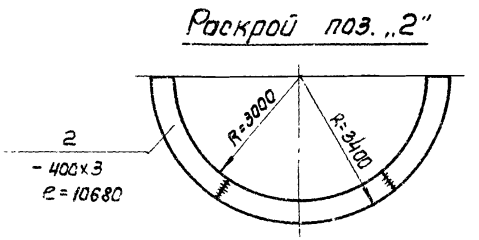

Формат	Зона	Поз.	Обозначение	Наименование	К-во	Примеч. масса 1шт. кг
				Документация		
12			КЖИ-ЦКМ 1; ЦКМ2-СБ	Сборочный чертеж		
				Детали		
б/4		1	———	-350×3, ГОСТ 19903-74, e=9420	1	* 77.6
б/4		2	———	-400×3, ГОСТ 19903-74, e=10680	1	* 100,6
б/4		3	———	L75×5, ГОСТ 8509-72, e=9890	1	57.2
б/4		4	———	L50×5, ГОСТ 8509-72, e=100	4	0.4
б/4		5	———	L80×50×5, ГОСТ 8510-72, e=200	2	1.0

* Сталь нормальной точности - Б, нормальной плоскоскосности - ПН, с необрезанной кромкой - НО.
Сварка листов односторонняя встык ручная электродами Э-42 ГОСТ 9467-75.

Изм.	Лист	N докум.	Подп.	Дата
Разраб.		Цветкова		
Проверил		Лоткина		
Рук. гр.		Гольдина		
Гл. инж. пр.		Золотаревский		
Нач. отд.		Андрианов		

ТП 902-2-331 КЖИ-ЦКМ1 ЦКМ2-СБ

Центральное металлическое кольцо ЦКМ1; ЦКМ2. (тип I и II)

Сталь класса С38/23 марки В ст.3 КП2 ГОСТ 180-71**

Лит.	Масса	Масшт.
Р	239.0	1:100 1:50 1:10

Лист 1 | Листов 1

Госстрой СССР
СОЮЗВОДОКАНАЛПРОЕКТ
г. Москва

Альбом 3

Типовой проект 902-2-

Подп. и дата

Инв. N подл.

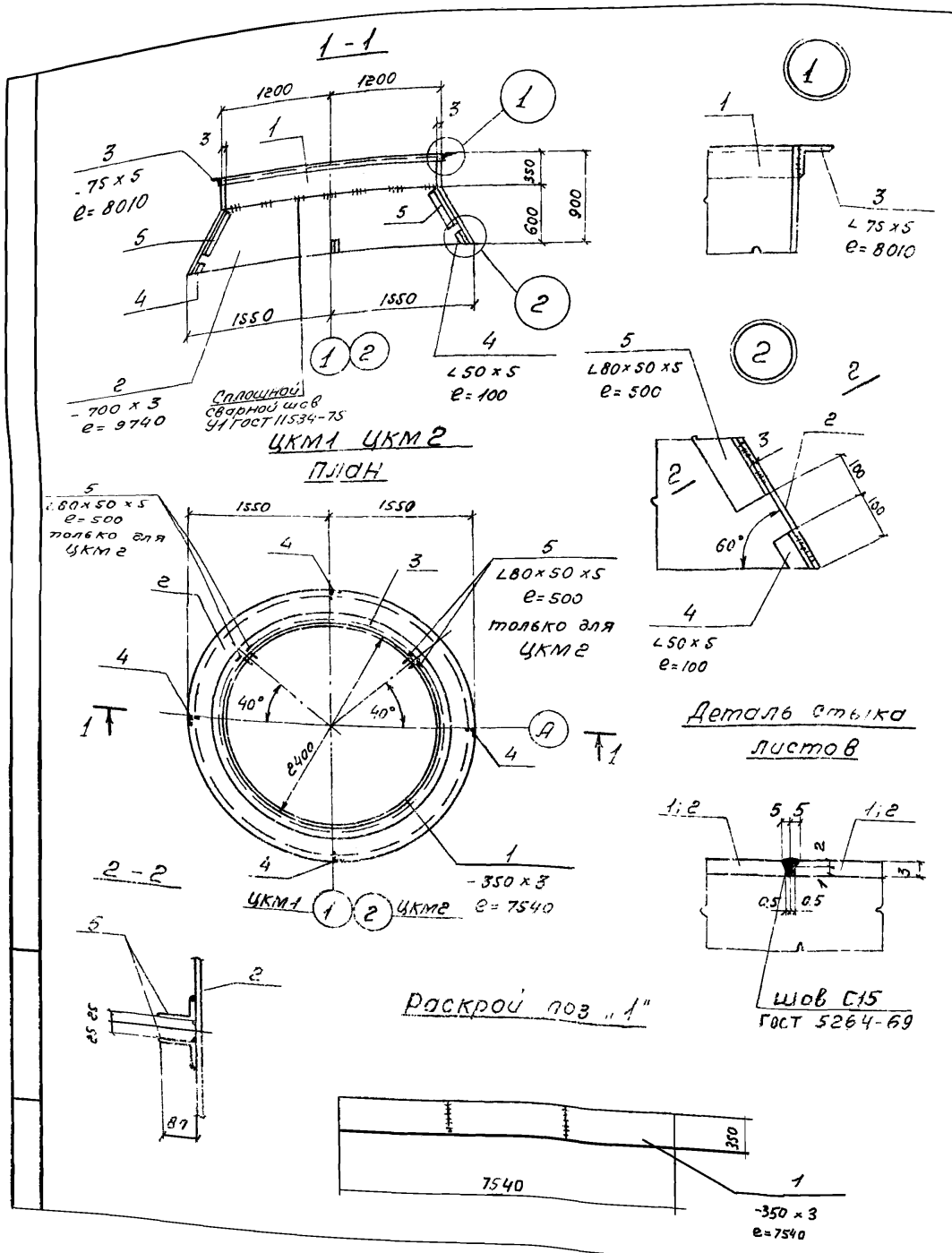

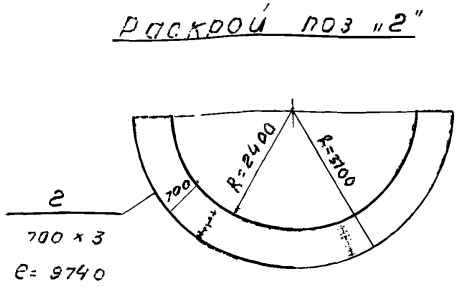

Формат	Зона	Поз	Обозначение	Наименование	К-во	Примеч. Масса 1шт кг
				Документация		
12			КЖИ ЦКМ1, ЦКМ2-СБ	Сборочный чертеж		
				Детали		
б/ч		1	———	-350×3. ГОСТ 19903-74. e=7540	1	* 62,1
б/ч		2	———	-700×3, ГОСТ 19903-74, e=9740	1	* 160,6
б/ч		3	———	∠75×5, ГОСТ 8509-72, e=8010	1	45,4
б/ч		4	———	450×5, ГОСТ 8509-72, e=100	4	0,4
б/ч		5	———	480×50×5, ГОСТ 8510-72, e=500	2	2,5

* Сталь нормальной точности-Б, нормальной плоскостности-ПН, с необрезанной кромкой-Но.

Сварка листов односторонняя встык ручная электродами Э-42 ГОСТ 9467-75

				ТП902-2-331 КЖИ-ЦКМ1, ЦКМ2-СБ			
Изм.	Лист	№ докум.	Подпись	Дата	Центральное металлическое кольцо ЦКМ 1, ЦКМ 2. (Тип III и IV)	Лит	Масса	Масштаб
Разраб.		Цветкова				Р	e75,7	1:100 1:50 1:10
Проверил		Лоткина				Лист 1	Листов 1	
Рук. гр.		Гольдина			Сталь класса С38/23 марки В ст3 кп2 ГОСТ 380-71**	Госстрой СССР СОЮЗВОДОКАНАЛПРОЕКТ г. Москва		
Гл. инж. пр.		Золотаревский						
Нач. отд.		Андрианов						

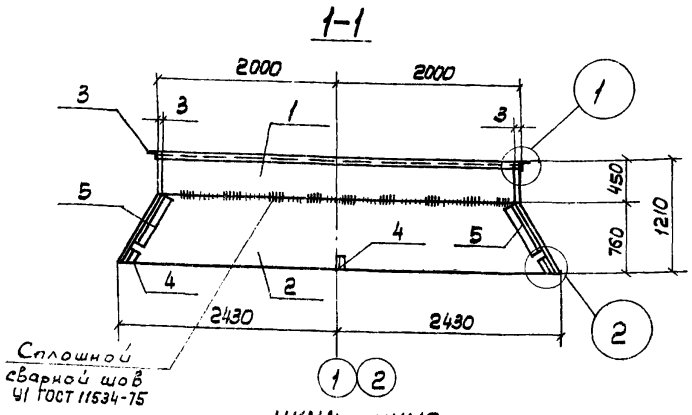

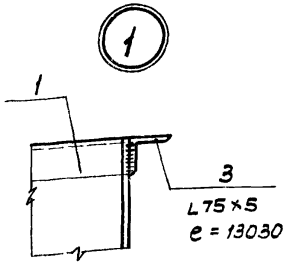

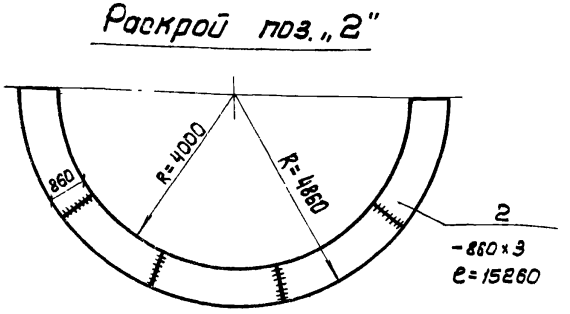

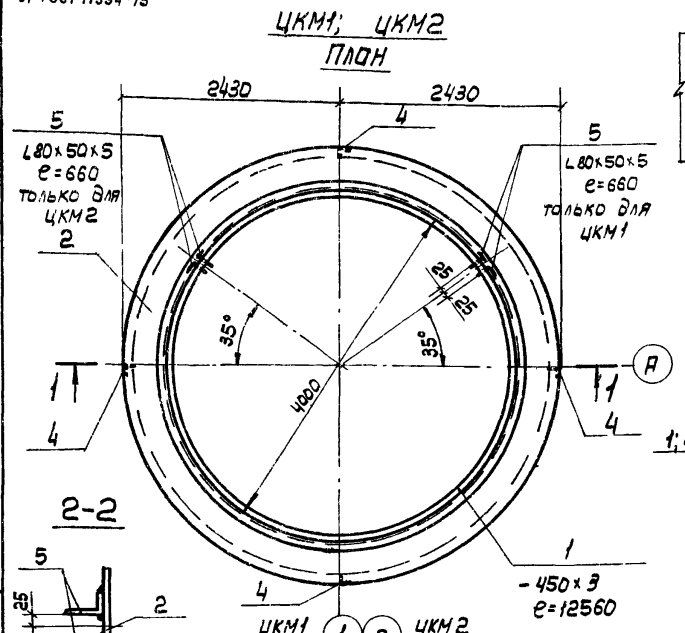

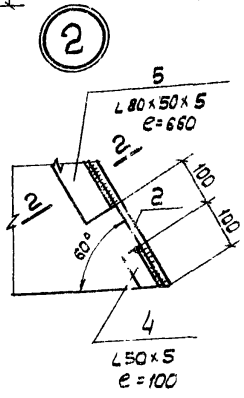

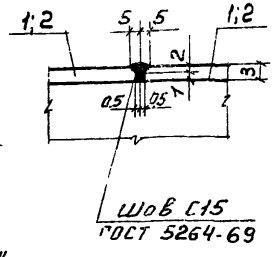

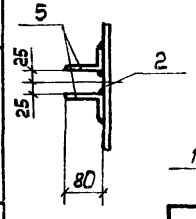

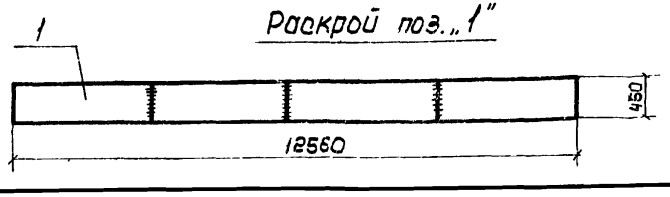

Формат	Зона	Поз	Обозначение	Наименование	К-во	Примеч масса 1шт кг
				Документация		
12			КЖИ-ЦКМ1; ЦКМ2-СБ	Сборочный чертеж		
				Детали		
б/4		1	———	-450×3, ГОСТ 19903-74, e=12560	1	* 133.1
б/4		2	———	-860×3, ГОСТ 19903-74, e=15260	1	* 309.1
б/4		3	———	L75×5, ГОСТ 8509-72, e=13030	1	75.6
б/4		4	———	L50×5, ГОСТ 8509-72, e=100	4	0.4
б/4		5	———	L80×50×5, ГОСТ 8510-72, e=660	2	3.3

* Сталь нормальной точности - Б, нормальной плоскостности - ПН, с необрезанной кромкой - НО.

Сварка листов односторонняя Встык вручную электродами Э42 ГОСТ 9467-75

Изм.	Лист	N докум.	Подп.	Дата
Разраб.		Цветкова		
Провер.		Лоткина		
Рук. гр.		Гольдина		
Гл. инж. пр.		Золотаревский		
Нач. отд.		Андрианов		

ТП 902-2-331 КЖИ-ЦКМ1; ЦКМ2-СБ

Центральное металлическое кольцо ЦКМ1; ЦКМ2 (тип V)

Сталь класса С38/23 марки Вст.3 КП2 ГОСТ 380-71 **

Лит.	Масса	Масшт.
Р	525.0	1:100 1:50 1:10

Лист 1 Листов 1

Госстрой СССР СОЮЗДОКАНАЛПРОЕКТ г. Москва

Альбом 3

Типовой проект 902-2-

Подп. и дата

Инв. N подл.

Типовой проект 902-2- Альбом 3

1-1

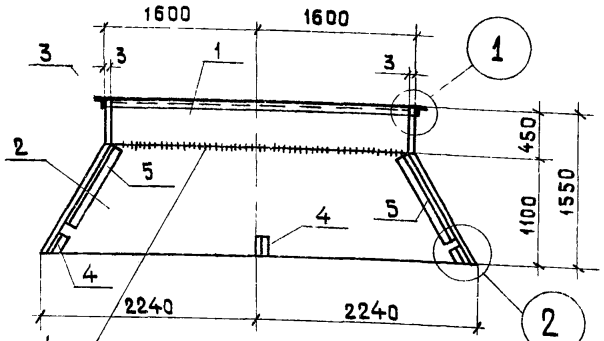

ЦКМ1; ЦКМ2
ПЛАН

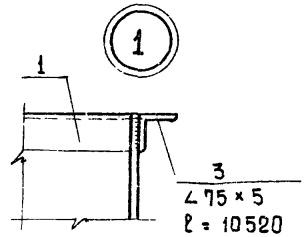

Раскрой поз. „2"

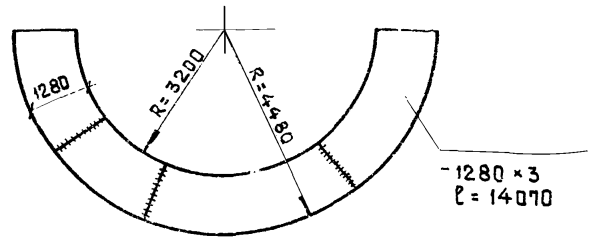

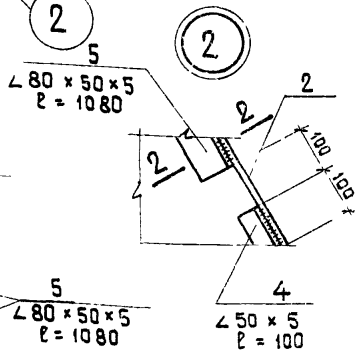

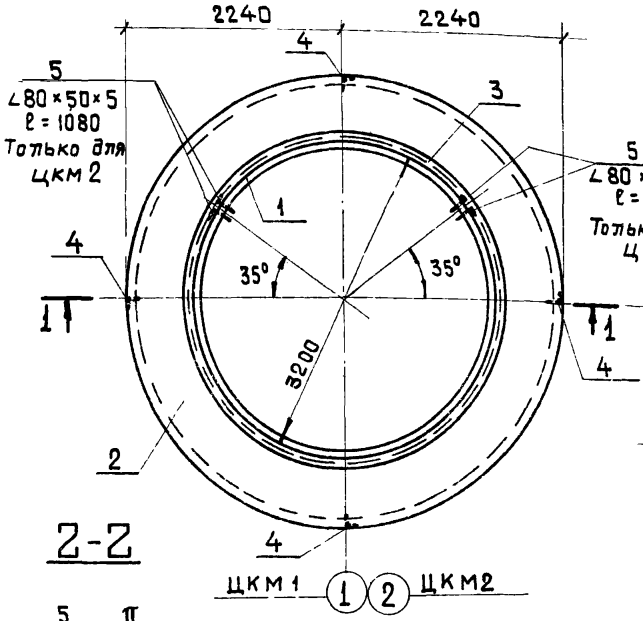

Деталь стыка листов

2-2

ЦКМ1 1 2 ЦКМ2

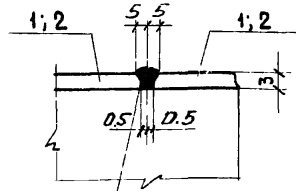

Шов С15 ГОСТ 5264-69

Раскрой поз. „1"

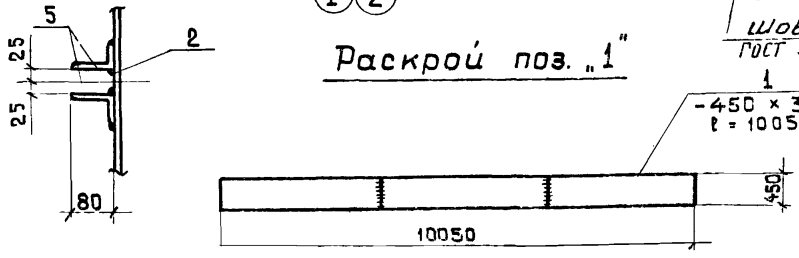

Формат	Зона	Поз.	Обозначение	Наименование	К-во	Примеч. масса 1 шт. кг
				Документация		
А2			КЖИ-ЦКМ1;ЦКМ2-СБ	Сборочный чертеж		
				Детали		
Б/ч		1		-450×3; ГОСТ 19903-74, ℓ=10050	1	* 106.5
Б/ч		2		-1280×3, ГОСТ 19903-74, ℓ=14070	1	* 424.1
Б/ч		3		∠75×5, ГОСТ 8509-72, ℓ=10520	1	61.2
Б/ч		4		∠50×5, ГОСТ 8509-72, ℓ=100	4	0.4
Б/ч		5		∠80×50×5, ГОСТ 8510-72, ℓ=1080	2	5.4

* Сталь нормальной точности-Б, нормальной плоскостности-ПН, с необрезанной кромкой - НО.

Сварка листов односторонняя встык вручную электродами Э-42 ГОСТ 9467-75.

Изм	Лист	N докум.	Подпись	Дата
Разраб.		Цветкова		
Проверил		Лоткина		
Рук. гр.		Татьдина		
Н. контр.		Златогревский		
Нач. отд.		Андрианов		

ТП 902-2-33/КЖИ-ЦКМ1;ЦКМ2-СБ

Центральное металлическое кольцо ЦКМ1; ЦКМ2. (тип VI)

Сталь класса С38/23 марки В ст 3 кл2 ГОСТ 380-71**

Лит.	Масса	Масштаб
Р	604.2	1:100 1:50 1:10
Лист 1	Листов 1	

Госстрой СССР СОЮЗВОДОКАНАЛПРОЕКТ г. Москва

16299-10 55

Типовой проект 902-2- Альбом 3

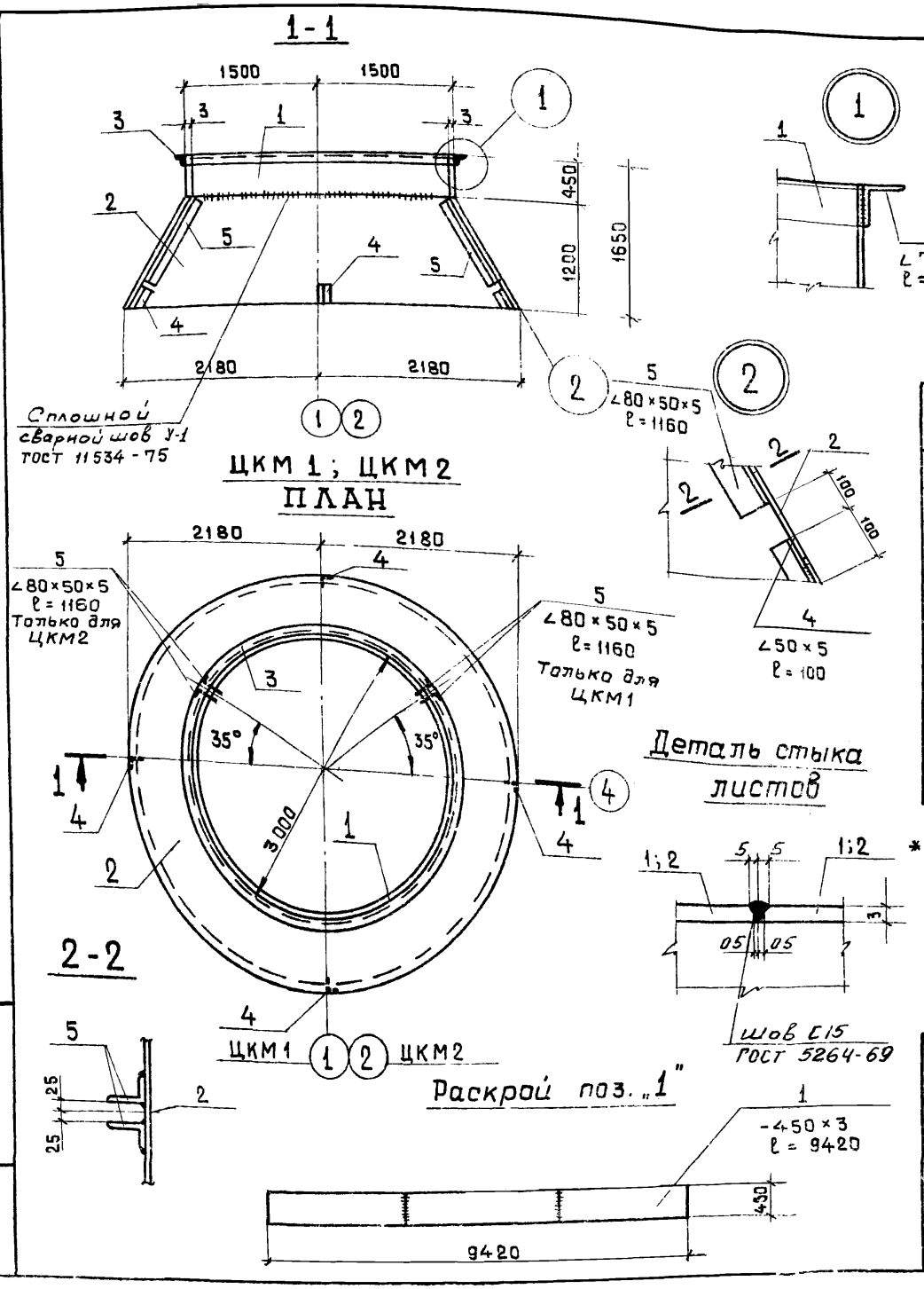

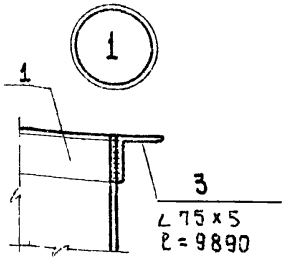

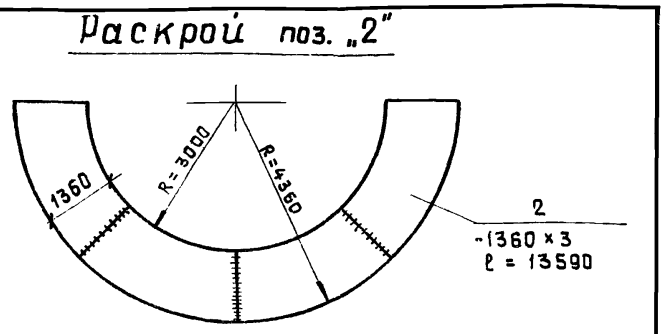

Формат	Зона	Поз.	Обозначение	Наименование	К-во	Примеч. Масса 1шт. кг.
				Документация		
12			КЖИ-ЦКМ1; ЦКМ2-СБ	Сборочный чертеж		
				Детали		
б/ч		1	———	-450×3, ГОСТ 19903-74, ℓ=9420	1	*99.8
б/ч		2	———	-1360×3, ГОСТ 19903-74, ℓ=13590	1	*435.3
б/ч		3	———	∠75×5, ГОСТ 8509-72, ℓ=9890	1	57.2
б/ч		4	———	∠50×5, ГОСТ 8509-72, ℓ=100	4	0.4
б/ч		5	———	∠80×50×5, ГОСТ 8510-72, ℓ=1160	2	5.8

* Сталь нормальной точности - Б, нормальной плоскостности - ПН, с необрезанной кромкой - НО.

Сварка листов односторонняя встык вручную электродами Э-42. ГОСТ 9467-75.

Изм.	Лист	№ докум.	Подпись	Дата
Разраб.		Цветкова		
Проверил		Лоткина		
Рук. гр.		Гольдина		
Гл. инж. пр.		Золотаревский		
Нач. отд.		Андрианов		

ТП 902 - 2 - 331 КЖИ-ЦКМ1, ЦКМ2-СБ

Центральное металлическое кольцо ЦКМ 1; ЦКМ2. (Тип VII)

Лит	Масса	Масштаб
Р	605.5	1:100 1:50 1:10

Лист 1 Листов 1

Сталь класса С38/23 марки В ст3 кп2 ГОСТ 380-71*

Госстрой СССР СОЮЗВОДОКАНАЛПРОЕКТ г. Москва

Подпись и дата

Инв. № подл.

16299-10 56

1-1

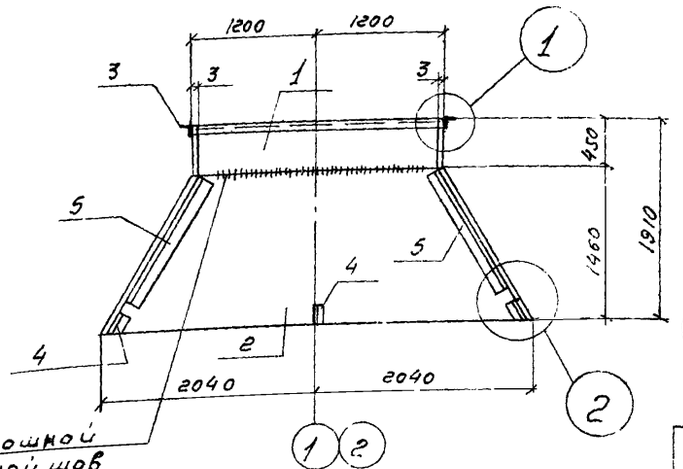

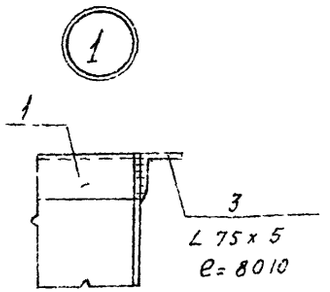

Раскрой поз „2"

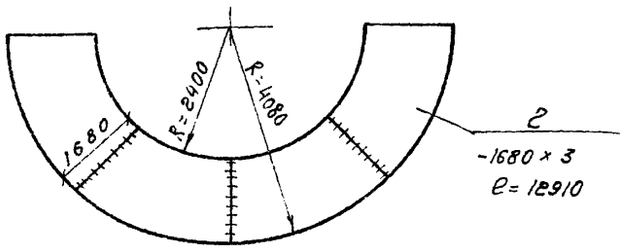

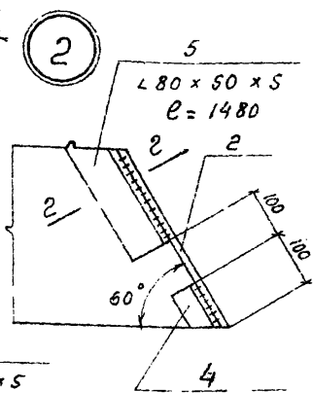

ЦКМ 1; ЦКМ 2

План

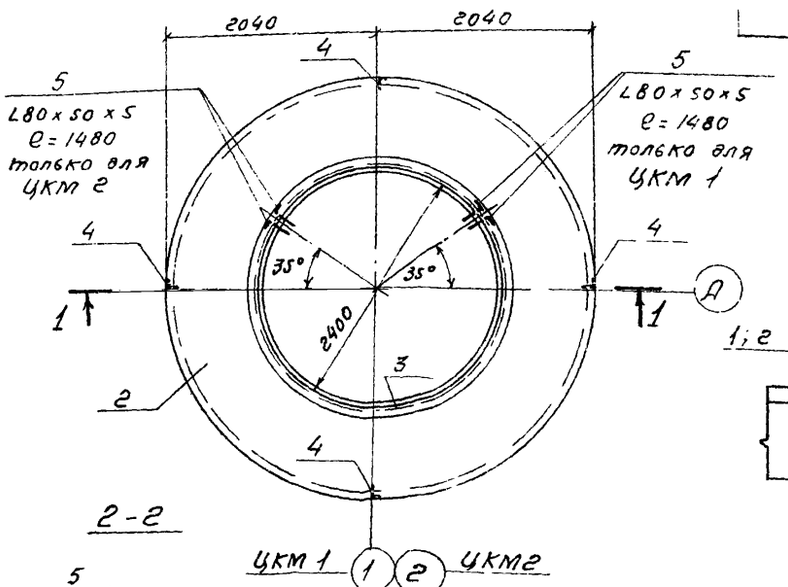

Деталь стыка листов

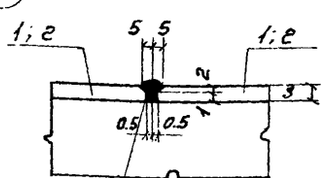

2-2

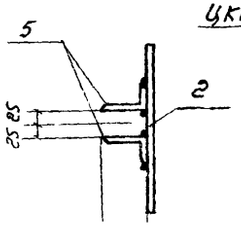

Раскрой поз „1"

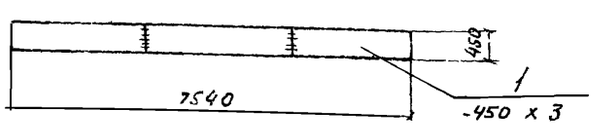

Формат	Зона	Поз.	Обозначение	Наименование	К-во	Примеч. Масса 1 шт. кг
				Документация		
12			КЖИ-ЦКМ1; ЦКМ2-СБ	сборочный чертеж		
				Детали		
Б/Ч		1		-450 x 3, ГОСТ 19903-74, e = 7540	1	* 80,0
Б/Ч		2		-1680 x 3, ГОСТ 19903-74, e = 12910	1	* 510,0
Б/Ч		3		L 75 x 5, ГОСТ 8509-72, e = 8010	1	46,5
Б/Ч		4		L 50 x 5, ГОСТ 8509-72, e = 100	4	0,4
Б/Ч		5		L 80 x 50 x 5, ГОСТ 8510-72, e = 1480	2	7,4

* Сталь нормальной точности - Б; нормальной плоскостности - ПН, с необрезанной кромкой - Но.

Сварка односторонняя встык вручную электродами Э-42 ГОСТ 9467-75

Изм.	Лист	N докум.	Подпись	Дата
Разраб.	Цветкова			
Проверил	Лоткина			
Рук. гр.	Гальдина			
Гл. инж. пр.	Залетаревский			
Нач. отд.	Ильянов			

ТП 902-2-331 КЖИ-ЦКМ1 ЦКМ2-СБ

Центральное металлическое кольцо ЦКМ 1; ЦКМ 2 (Тип VIII)

Сталь класса С38/23 марки В ст 3 кп2. ГОСТ 380-71 **

Лит	Масса	Масштаб
Р	658.9	1:50
Лист 1	Листов 1	

Госстрой СССР
СОЮЗВОДОКАНАЛПРОЕКТ
г. Москва

Альбом 3

Типовой проект 902-2

Инв. № подл. | Подпись и дата

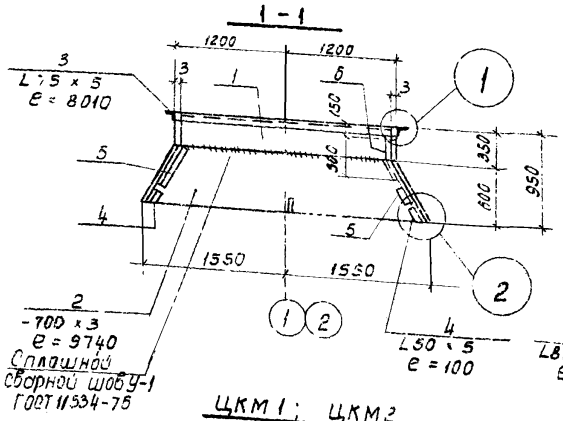

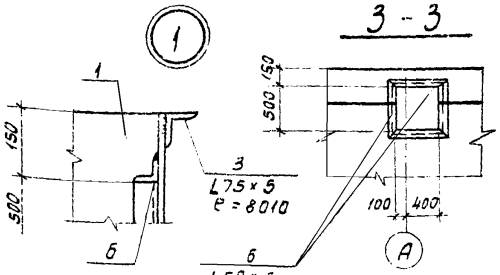

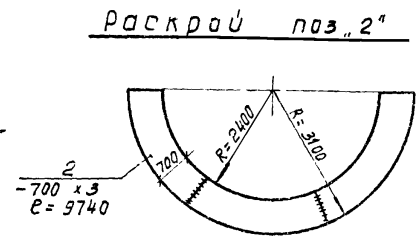

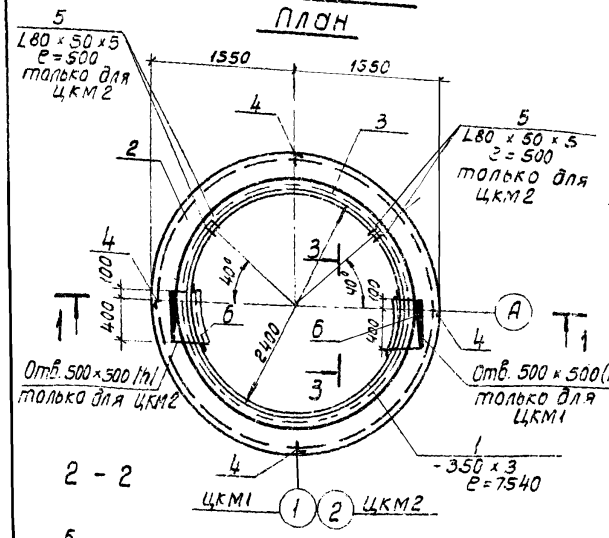

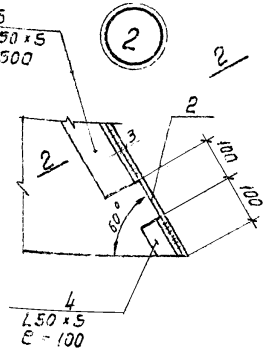

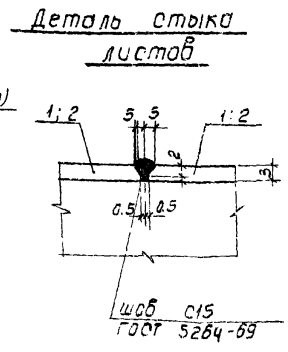

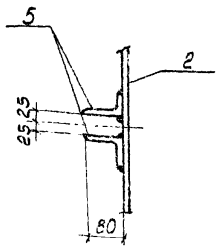

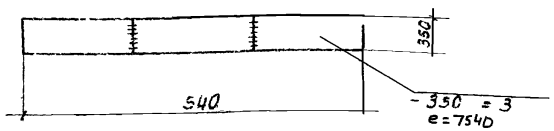

Формат	Зона	Поз.	Обозначение	Наименование	К-во	Примеч. Масса 1 шт. кг
				Документация		
12			КЖИ-ЦКМ1; ЦКМ2-СБ	Сборочный чертеж		
				Детали		
Б/ч		1		350 x 3; ГОСТ 19903-74; ℓ = 7540	1	* 62.1
Б/ч		2		-700 x 3; ГОСТ 19903-74; ℓ = 9740	1	* 180.6
Б/ч		3		L 75 x 5; ГОСТ 8509-72; ℓ = 8010	1	46.4
Б/ч		4		L 50 x 5; ГОСТ 8509-72; ℓ = 100	4	0.4
Б/ч		5		L 80 x 50 x 5, ГОСТ 8510-72; ℓ = 500	2	2.5
Б/ч		6		L 50 x 5; ГОСТ 8509-72 п.м.-2.5	-	9.5

* Сталь нормальной точности-Б, нормальной плоскостности-ПН, с необрезанной кромкой - НО

Сварка листов односторонняя встык ручная электродами Э42 ГОСТ 9467-75.

Изм.	Лист	N докум.	Подп.	Дата
Разраб.		Цветкова		
Проверил		Лоткина		
Рук. гр.		Гольдина		
Т. инж. пр.		Золотаревский		
Нач. отд.		Индианов		

ТП902-2-331 КЖИ-ЦКМ1 ЦКМ2-СБ

Центральное металлическое кольцо ЦКМ1: ЦКМ2 (тип III с нефтесодержащими стоками)

Лит	Масса	Масштаб
О	285.2	1:100 / 1:50 / 1:10
Лист 1	Листов 1	

Сталь класса С38/23 марки В ст 3 кп2 ГОСТ 380-71

Госстрой СССР
СОЮЗВОДОКАНАЛПРОЕКТ
г. Москва

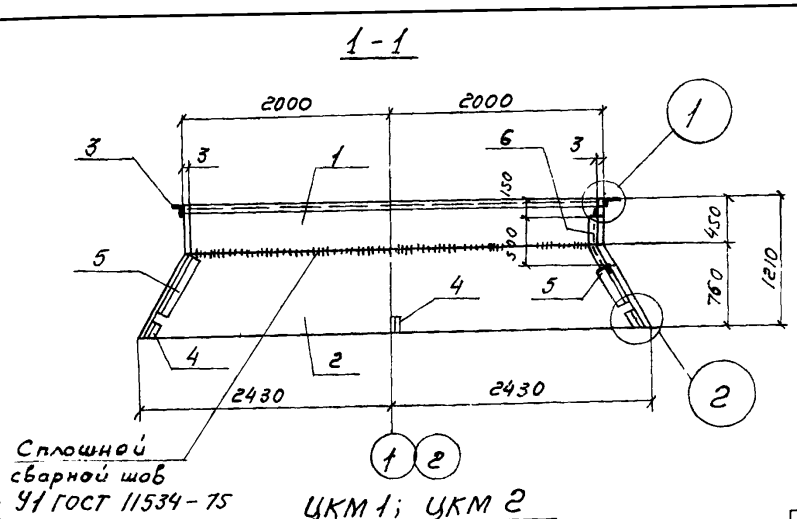

ЦКМ 1; ЦКМ 2
План

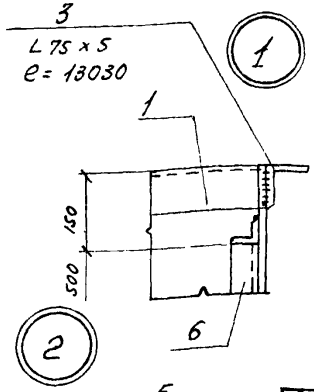

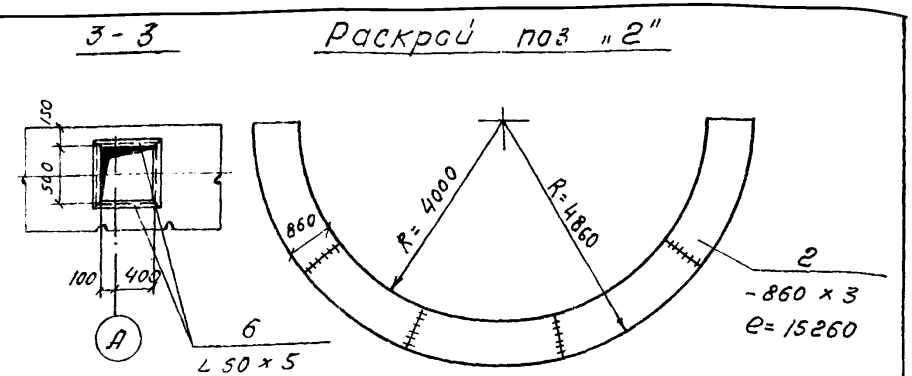

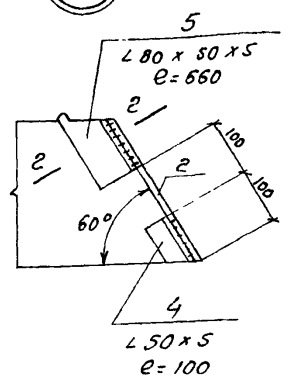

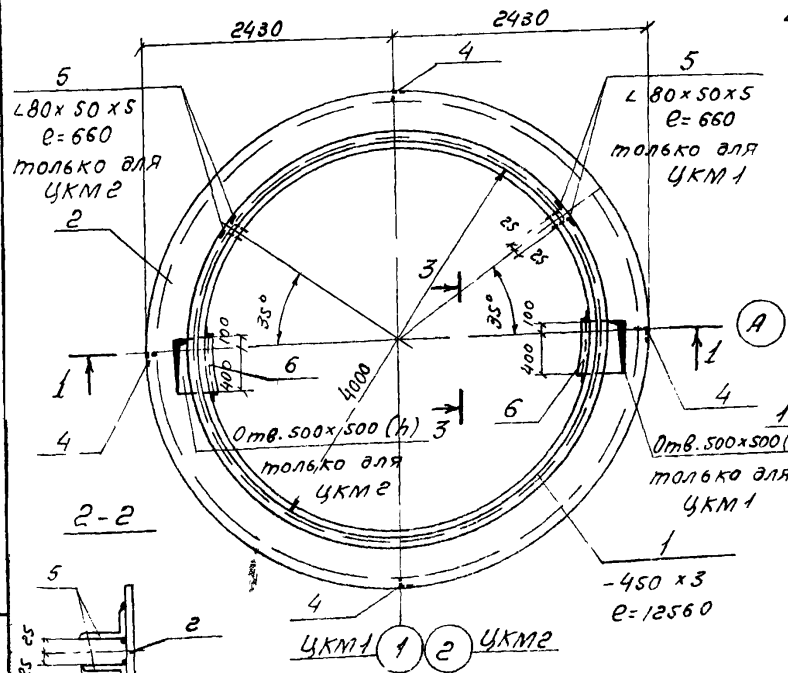

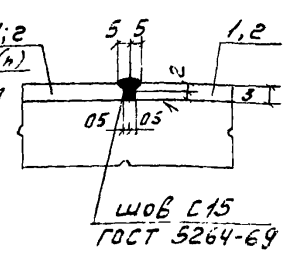

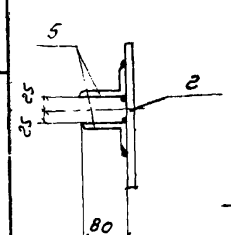

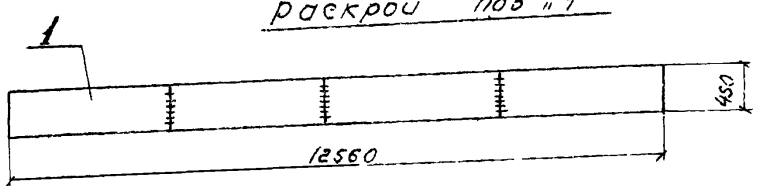

Формат	Зона	Поз	Обозначение	Наименование	К-во	Примеч масса 1шт. кг
				Документация		
12			КЖИ-ЦКМ1, ЦКМ2-СБ	Сборочный чертеж		
				Детали		
б/ч		1	———	-450×3, ГОСТ 19903-74, e=12560	1	* 133,1
б/ч		2	———	-860×3, ГОСТ 19903-74, e=15260	1	* 309,1
б/ч		3	———	∠75×5, ГОСТ 8509-72, e=13030	1	75,6
б/ч		4	———	∠50×5, ГОСТ 8509-72, e=100	4	0,4
б/ч		5	———	∠80×50×5, ГОСТ 8510-72, e=660	2	3,3
б/ч		6	———	∠50×5, ГОСТ 8509-72, п.м-2,5	—	9,5

* Сталь нормальной точности-Б, нормальной плоскостности-ПН, с необрезанной кромкой-Но

Сварка листов односторонняя встык вручную электродами Э-42 ГОСТ 9467-75.

Изм.	Лист	№ докум.	Подпись	Дата
Разраб.		Цветкова		
Проверил		Лоткина		
Рук. ер.		Гольдина		
Гл. инж. пр.		Золотаревский		
Нач. отд.		Андрианов		

ТП902-2-331 КЖИ-ЦКМ1, ЦКМ2-СБ

Центральное металлическое кольцо ЦКМ 1; ЦКМ 2. (Тип V с нефтесодержащими стоками).

Сталь класса С38/23 марки В ст 3 КП2 ГОСТ 380-71 **

Лит	Масса	Масштаб
р	535,5	1:100 1:50 1:10

Лист 1 | Листов 1

Госстрой СССР
СОЮЗВОДОКАНАЛПРОЕКТ
г. Москва

Альбом 3

Типовой проект 902-2

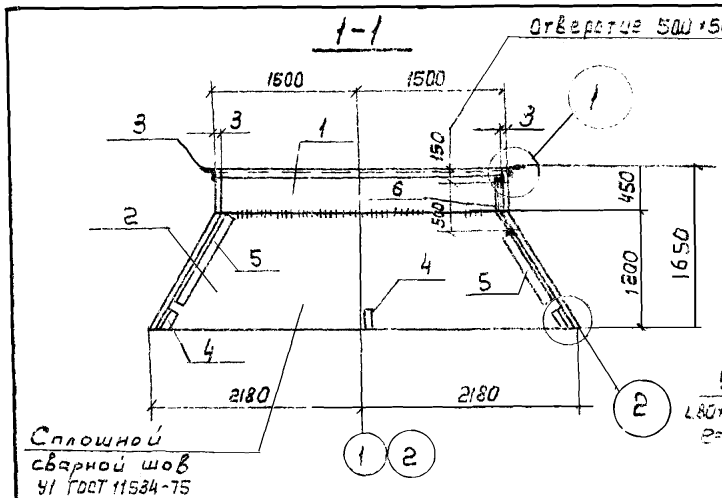

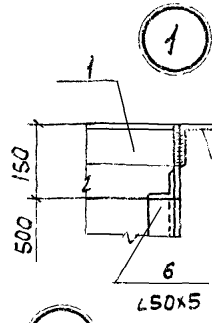

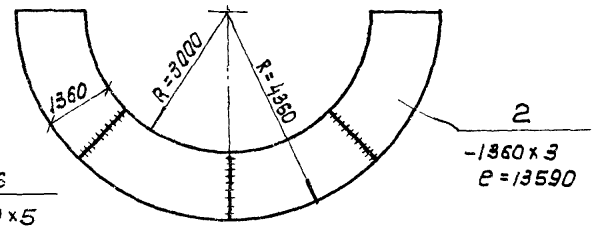

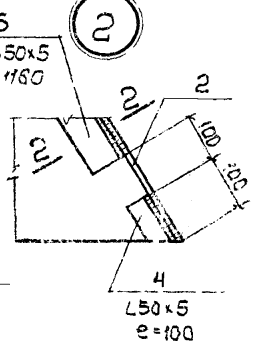

ЦКМ1; ЦКМ2

План

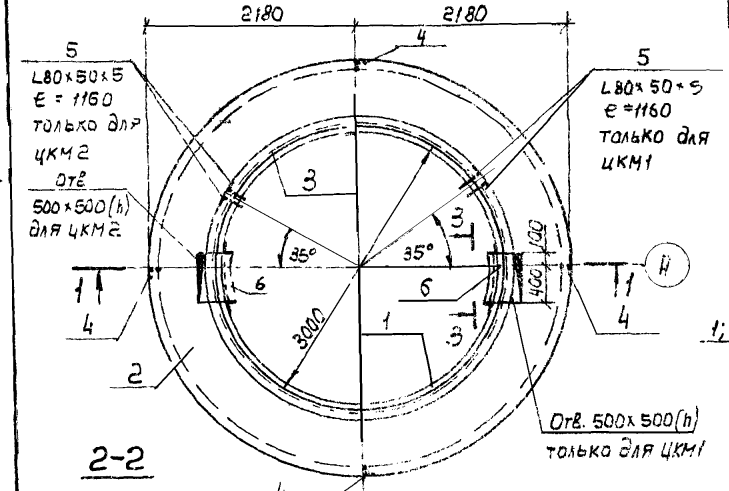

Деталь стыка листов

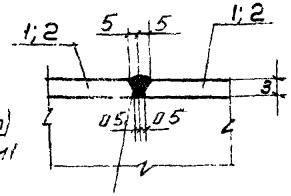

2-2

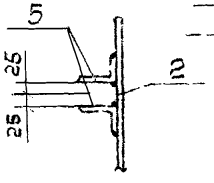

Раскрой поз. 1

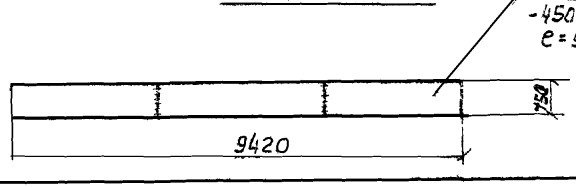

Формат	Зона	Поз.	Обозначение	Наименование	К-во	Приме-чание, масса 1 шт. кг
				Документация		
А2			КНМ-ЦКМ1; ЦКМ2-СБ	Сборочный чертеж		
				Детали		
Б/4		1	— — —	-450×3, ГОСТ 19903-74, ℓ=9420	1	* 99.8
Б/4		2	— — —	-1360×3, ГОСТ 19903-74, ℓ=13590	1	* 435.3
Б/4		3	— — —	L75×5, ГОСТ 8509-72, ℓ=9890	1	57.2
Б/4		4	— — —	L50×5, ГОСТ 8509-72, ℓ=100	4	0.4
Б/4		5	— — —	L80×50×5, ГОСТ 8510-72, ℓ=1160	2	5.8
Б/4		6	— — —	L50×5, ГОСТ 8509-72 п.м 2,5	—	9.5

* Сталь нормальной точности-Б, нормальной плоскостности-ПН, с необрезанной кромкой-НО

Сварка листов односторонняя встык вручную электродами Э-42 ГОСТ 9467-75

Изм.	Лист	№ докум.	Подп.	Дата
Разраб.		Цветкова		
Провер.		Лоткина		
Рук. гр.		Голодина		
Гл. инж. пр.		Золоторевский		
Нач. отд.		Андрианов		

ТП 902-2-331 КНМ-ЦКМ ЦКМ2-СБ

Центральное металлическое кольцо ЦКМ1; ЦКМ2 (тип VII с нефтесодержащими стоками)

Лит.	Масса	Масштаб
Р	615.0	1:100, 1:50, 1:10
Лист 1	Листов 1	

Сталь класса С 38/23 марки Вст3 кп2 ГОСТ 380-71**

Госстрой СССР СОЮЗВОДОКАНАЛПРОЕКТ г. Москва

Инв. № подл. | Подп. и дата

16299 10 60

Альбом 3

Типовой проект 902-2

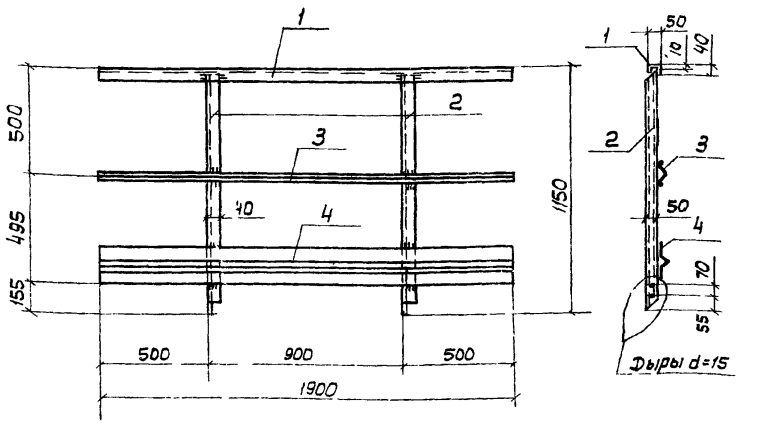

Формат	Зона	Поз	Обозначение	Наименование	К-во	Примеч масса 1шт кг
				Документация		
11			КЖИ-ОГ1	Сборочный чертеж		
				Детали		
δ/4		1	———	L50×40×12×2,5, ГОСТ 8281-69, ℓ=1900	1	3.4
δ/4		2	———	L50×40×12×2.5, ГОСТ 8281-69, ℓ=1140	2	2.0
δ/4		3	———	L25×3, ГОСТ 8509-72, ℓ=1900	1	2.2
δ/4		4	———	{90×30×25×3, 4МТУ2-130-70, ℓ=1900	1	7.2

1. Все сварные швы h=3мм
2. Сварку производить электродами Э42 по ГОСТ 9467-75 в соответствии с СН 393-69.
3. Ограждения разработаны в соответствии с серией 1.459-2 в.2.

Изм.	Лист	N докум.	Подп.	Дата
Разраб.		Цветкова		
Провер.		Петропавловская		
Рук. гр.		Гольдина		
Гл. инж. пр.		Золотаревский		
Нач. отд		Андрианов		

ТП902-2- КЖИ-ОГ1

Ограждение металлическое ОГ1 (тип I ÷ IV)

Лит	Масса	Масшт
Р	16.8	1:20

Лист 1 | Листов 1

Сталь класса С 38/23 марки Вст 3 кп 2 ГОСТ 380-71*

Госстрой СССР СОЮЗВОДОКАНАЛПРОЕКТ г. Москва

Альбом 3

Типовой проект 902-2

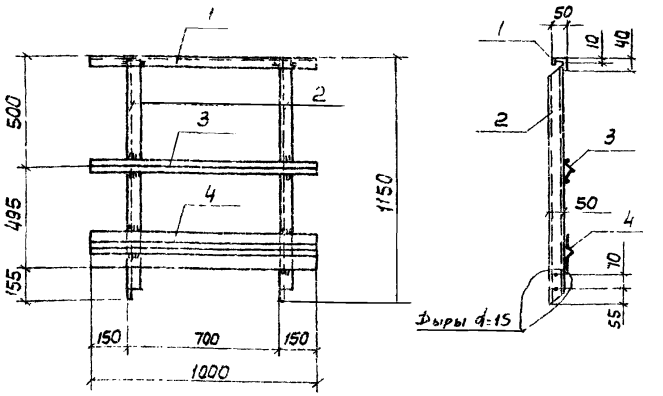

Формат	Зона	Поз	Обозначение	Наименование	К-во	Примеч. масса 1шт. кг
				Документация		
11			КЖИ-ОГ2	Сборочный чертеж		
				Детали		
δ/4		1	———	L50×40×12×2,5, ГОСТ 8281-69, ℓ=1000	1	1.8
δ/4		2	———	L50×40×12×2,5, ГОСТ 8281-69, ℓ=1140	2	2.0
δ/4		3	———	L25×3, ГОСТ 8509-72, ℓ=1000	1	1.1
δ/4		4	———	{90×30×25×3, 4МТУ2130-70, ℓ=1000	1	3.8

1. Все сварные швы h=3мм
2. Сварку производить электродами Э42 по ГОСТ 9467-75 в соответствии с СН 393-69.
3. Ограждения разработаны в соответсвии с серией 1.459-2 в.2

Подп и дата

Инв. № подл.

Изм	Лист	N докум	Подп	Дата
Разраб.		Цветкова		
Провер.		Петропавловская		
Рук. гр.		Гольдина		
Гл. инж. пр.		Золотаревский		
Нач. отд		Андрианов		

ТП902-2-331 КЖИ-ОГ2

Ограждение металлическое ОГ2 (тип I ÷ IV)

Лит.	Масса	Масшт
Р	10.7	1:20

Лист 1 | Листов 1

Сталь класса С 38/23 марки Вст 3 кп 2 ГОСТ 380-71*

Госстрой СССР СОЮЗВОДОКАНАЛПРОЕКТ г. Москва

Альбом 3

Типовой проект 902-2-

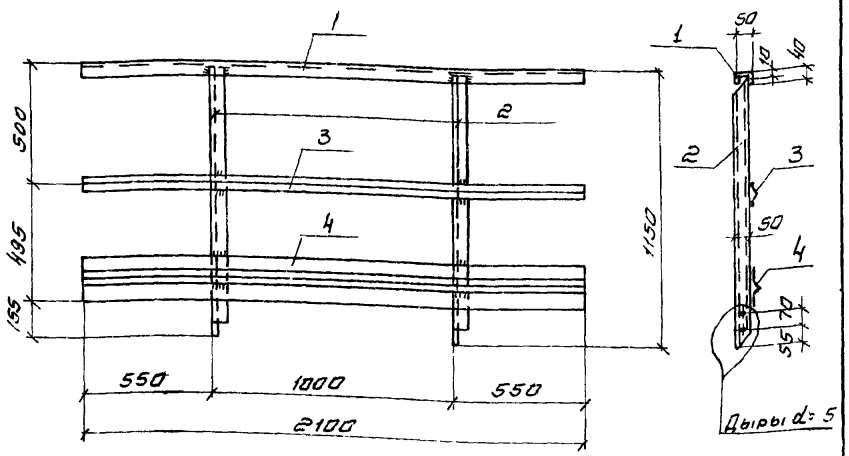

Формат	Зона	Поз.	Обозначение	Наименование	К-во	Примеч. Масса 1 шт. кг.
				Документация		
11			КЖИ-ОГ1	Сборочный чертеж		
				Детали		
Б/4		1	—	L 50×40×12×2.5, ГОСТ 8281-69, ℓ=2100	1	3.8
Б/4		2	—	L 50×40×12×2.5, ГОСТ 8281-69, ℓ=1140	2	2.0
Б/4		3	—	L 25×3, ГОСТ 8509-72, ℓ=2100	1	2.4
Б/4		4	—	⌀ 30×30×25×3, ЧМТУ 2-130-70, ℓ=2100	1	8.0

1. Все сварные швы h=3мм
2. Сварку производить электродами Э-42 по ГОСТ 9467-75 в соответствии с СН 393-69
3. Ограждения разработаны в соответствии с серией 1.459-2в.2

Инв. № подл. | Подпись и дата

Изм.	Лист	№ докум.	Подпись	Дата
Разраб.		Цветкова		
Проверил		Лоткина		
Рук. гр.		Гольдина		
Гл. инж. пр		Золотарев		
Нач. отд		Фрианов		

ТП 902-2- КЖИ-ОГ1

Ограждение металлическое ОГ1 (тип V ÷ VIII)

Сталь класса С 38/23 марки Вст3кп2 ГОСТ 380-71*

Лит	Масса	Масштаб
Р	18.2	1:20
Лист 1	Листов 1	

Госстрой СССР
СОЮЗВОДОКАНАЛПРОЕКТ
г. Москва.

Альбом 3

Типовой проект 902-2-

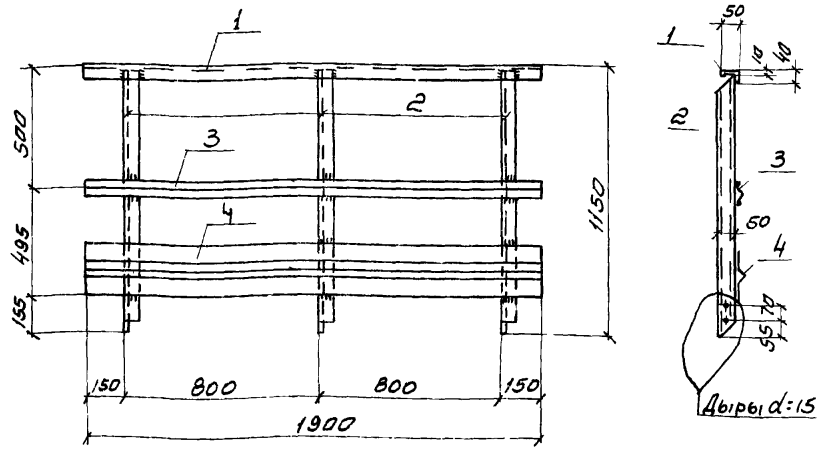

Формат	Зона	Поз.	Обозначение	Наименование	К-во	Примеч. Масса 1 шт. кг.
				Документация		
11			КЖИ-ОГ2	Сборочный чертеж.		
				Детали		
Б/4		1	—	L 50×40×12×2.5, ГОСТ 8281-69, ℓ=1900	1	3.4
Б/4		2	—	L 50×40×12×2.5, ГОСТ 8281-69, ℓ=1140	3	2.0
Б/4		3	—	L 25×3, ГОСТ 8509-72, ℓ=1900	1	2.2
Б/4		4	—	⌀ 30×30×25×3, ЧМТУ 2-130-70, ℓ=1900	1	7.2

1. Все сварные швы h=3мм
2. Сварку производить электродами Э-42 по ГОСТ 9467-75 в соответствии с СН 393-69.
3. Ограждения разработаны в соответствии с серией 1.459-2в.2

Инв. № подл. | Подпись и дата

Изм.	Лист.	№ докум.	Подпись	Дата
Разраб.		Цветкова		
Проверил		Лоткина		
Рук. гр.		Гольдина		
Гл. инж. пр		Золотаревский		
Нач. отд		Фрианов		

ТП 902-2-331 КЖИ-ОГ2

Ограждение металлическое ОГ2 (тип V ÷ VIII).

Сталь класса С 38/23 марки Вст3кп2 ГОСТ 380-71*

Лит	Масса	Масштаб
Р	18.8	1:20
Лист 1	Листов 1	

Госстрой СССР
СОЮЗВОДОКАНАЛПРОЕКТ
г. Москва

Альбом 3

Типовой проект 902-2-

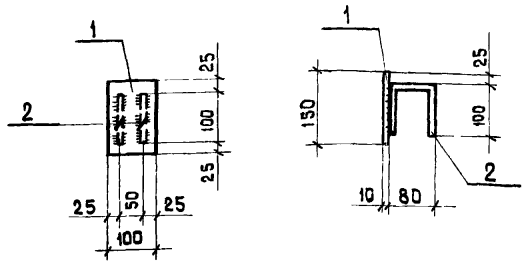

Формат	Зона	Поз	Обозначение	Наименование	К-во	Примеч. Масса 1 шт кг.
				Документация		
11			КЖИ-ЗДИ1	Сборочный чертеж		
				Детали		
Б/ч		1		-100×10, ГОСТ 103-76; ℓ=150	1	1,2
Б/ч		2		ф 8 А III, ГОСТ 5781-75, ℓ=280	2	0,1

Изм.	Лист	N докумен	Подпись	Дата
Разраб.		Цветкова		
Провер.		Петропавловская		
Рук. гр		Гольдина		
Гл. инж. пр.		Златогревский		
Нач. отд.		Андрианов		

Инв. № подл. | Подпись и дата

ТП 902-2- КЖИ-ЗДИ 1

Бункер песколовки. Изделие закладное ЗДИ 1

Сталь класса С 38/23 марки Вст3 пс6 ГОСТ 380-71*

Лит	Масса	Масштаб
Р	1,4	1
Лист 1	Листов 1	

Госстрой СССР СОЮЗВОДОКАНАЛПРОЕКТ г. Москва

Альбом 3

Типовой проект 902-2-

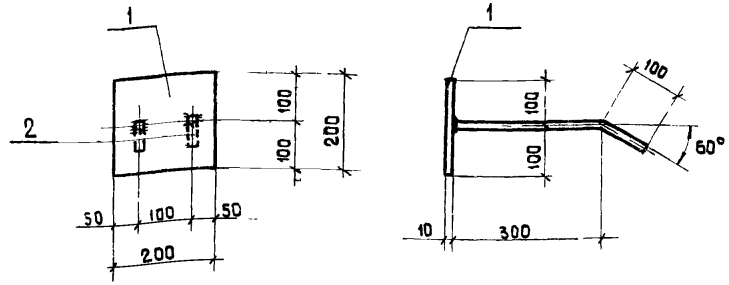

Формат	Зона	Поз	Обозначение	Наименование	К-во	Примеч. Масса 1 шт кг
				Документация		
11			КЖИ-ЗДИ2	Сборочный чертеж		
				Детали		
Б/ч		1		-200×10, ГОСТ 103-76, ℓ=200	1	3,2
Б/ч		2		ф8АIII, ГОСТ 5781-75, ℓ=400	2	0,1

Анкера приваривать в тавр дуговой сваркой под слоем флюса

Изм.	Лист	№ докум	Подпись	Дата
Разраб.		Цветкова		
Провер.		Петропавловская		
Рук. гр		Гольдина		
Гл. инж. пр.		Златогревский		
Нач. отд.		Андрианов		

Инв. № подл. | Подпись и дата

ТП 902-2-331 КЖИ-ЗДИ 2

Бункер песколовки. Изделие закладное ЗДИ 2

Сталь класса С 38/23 марки Вст3 пс6 ГОСТ 380-71*

Лит	Масса	Масштаб
Р	3,4	1:10
Лист 1	Листов 1	

Госстрой СССР СОЮЗВОДОКАНАЛПРОЕКТ г. Москва

Альбом 3

Типовой проект 902-2

ЗДИ3

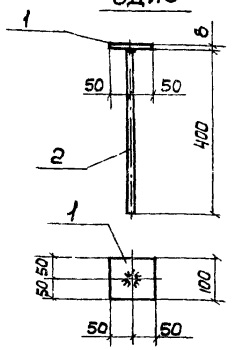

ЗДИ4

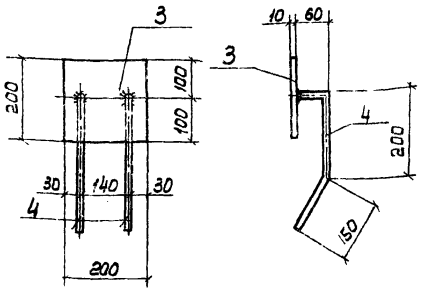

Формат	Зона	Поз	Обозначение	Наименование	К-во	Примеч. Масса 1 шт. кг
				Документация		
11			КЖИ-ЗДИ3; ЗДИ4	Сборочный чертеж		
				Детали		
				ЗДИ3		
Б/4		1	—	-100×8, ГОСТ 103-76, ℓ=100	1	0.6
Б/4		2	—	ф 10 AIII, ГОСТ 5781-75, ℓ=400	1	0.3
				ЗДИ4		
Б/4		3	—	-200×10, ГОСТ 103-76, ℓ=200	1	3.2
Б/4		4	—	ф 8 AIII, ГОСТ 5781-75, ℓ=410	2	0.2

Анкера приваривать в тавр дуговой сваркой под слоем флюса

Изм.	Лист	N докум.	Подп.	Дата
Разраб.		Цветкова		
Провер.		Петропавловская		
Рук. гр.		Гольдина		
Гл. инж. пр.		Златогревский		
Нач. отд.		Андрианов		

ТП 902-2- КЖИ-ЗДИ3; ЗДИ4

Бункер песколовки.

Изделие закладное ЗДИ3; ЗДИ4.

Сталь класса С 38/23 марки Вст3 пс6 ГОСТ 380-71*

Лит.	Масса	Масшт.
Р	0.9 3.6	1:10
Лист 1	Листов 1	

Госстрой СССР СОЮЗВОДОКАНАЛПРОЕКТ г. Москва

Инв. N подл. | Подп. и дата

Альбом 3

Типовой проект 902-2

ЗДИ5

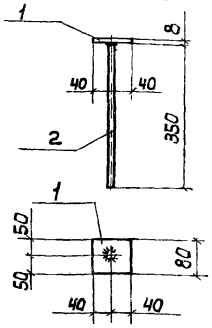

ЗДИ6

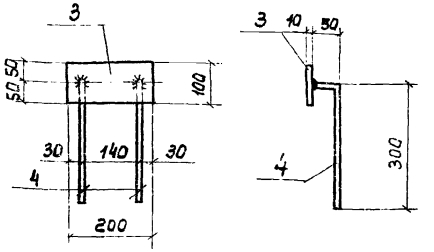

Формат	Зона	Поз	Обозначение	Наименование	К-во	Примеч. Масса 1 шт. кг
				Документация		
11			КЖИ-ЦК-ЗДИ5; 6	Сборочный чертеж		
				Детали		
				ЗДИ5		
Б/4		1	—	-80×8, ГОСТ 103-76, ℓ=100	1	0.4
Б/4		2	—	ф 8 AIII, ГОСТ 5781-75, ℓ=350	1	0.1
				ЗДИ6		
Б/4		3	—	-100×10, ГОСТ 103-76, ℓ=200	1	1.6
Б/4		4	—	ф 8 AIII, ГОСТ 5781-75, ℓ=350	2	0.2

Анкера приварить в тавр дуговой сваркой под слоем флюса

Изм.	Лист	N докум.	Подп.	Дата
Разраб.		Цветкова		
Провер.		Петропавловская		
Рук. гр.		Гольдина		
Гл. инж. пр.		Златогревский		
Нач. отд.		Андрианов		

ТП 902-2-331 КЖИ-ЦК-ЗДИ5; 6

Изделие закладное ЗДИ5; ЗДИ6

Сталь класса С 38/23 марки Вст3 пс6 ГОСТ 380-71*

Лит.	Масса	Масшт.
Р	0.5 2.0	1:10
Лист 1	Листов 1	

Госстрой СССР СОЮЗВОДОКАНАЛПРОЕКТ г. Москва

Инв. N подл. | Подпись и дата

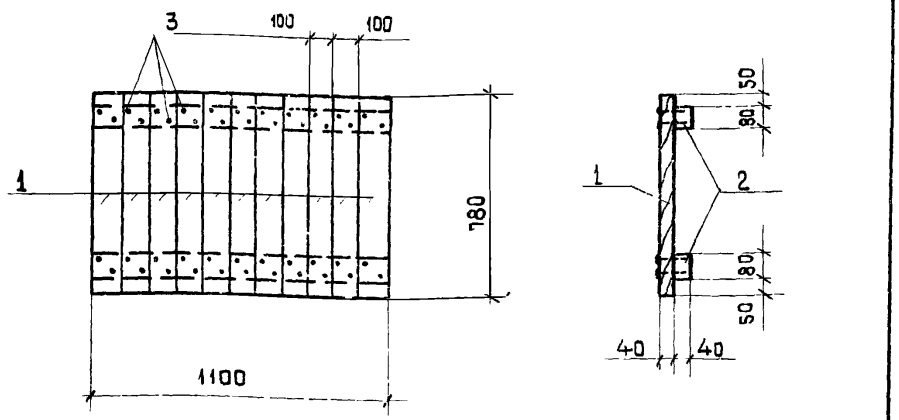

Формат	Зона	Поз	Обозначение	Наименование	К-во	Примеч. Масса 1шт м³
				Документация		
11			КЖИ-ДЩ 1	Сборочный чертеж		
				Детали		
Б/Ч		1	———	Доски δ=40, м² - 0,86	–	0,034
Б/Ч		2	———	Бруски 40×80, ℓ=1100	2	0,004
Б/Ч		3	———	Гвозди ф3, ГОСТ 4028-63*, ℓ=80	44	Общий вес кг 0,2

1. Щиты изготовлять из древесины II сорта.
2. Древесина щитов должна быть антисептирована.

Изм	Лист	N докум	Подпись	Дата
Разраб.		Цветкова		
Проверил		Петропавловская		
Рук. гр.		Гальдина		
Гл. инж. пр.		Золотаревский		
Нач. отд.		Андрианов		

ТП 902-2- КЖИ-ДЩ I

Деревянный щит ДЩ 1 (тип I ÷ IV)

Лит	Масса	Масштаб
Р	0.054т	1:20
Лист 1	Листов 1	

Госстрой СССР
СОЮЗВОДОКАНАЛПРОЕКТ
г. Москва

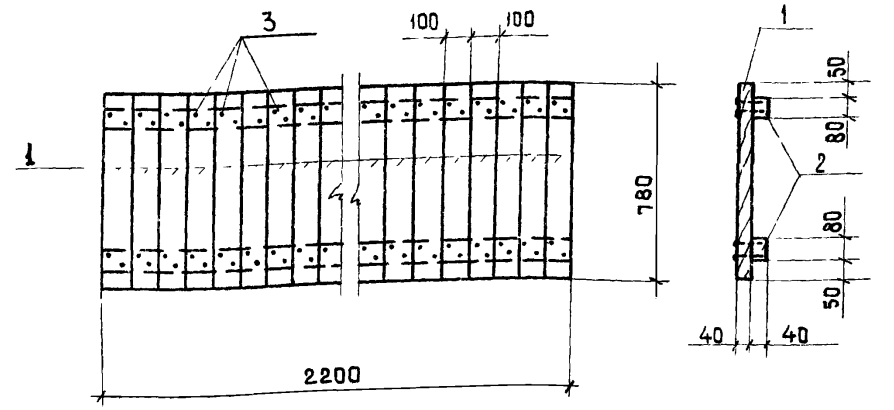

Формат	Зона	Поз	Обозначение	Наименование	К-во	Примеч масса 1шт м³
				Документация		
11			КЖИ-ДЩ 1	Сборочный чертеж		
				Детали		
Б/Ч		1	———	Доски δ=40, м² - 1,72	–	0,069
Б/Ч		2	———	Бруски 40×80, ℓ=2200	2	0,007
Б/Ч		3	———	Гвозди ф3, ГОСТ 4028-63*, ℓ=80	88	Общий вес кг 0,4

1 Щиты изготовлять из древесины II сорта
2 Древесина щитов должна быть антисептирована.

Инв. № подл. | Подпись и дата

Изм	Лист	N докум.	Подпись	Дата
Разраб.		Цветкова		
Проверил		Лоткина		
Рук. гр.		Гальдина		
Гл. инж. пр.		Золотаревский		
Нач. отд.		Андрианов		

ТП 902-2-331 КЖИ-ДЩ I

Деревянный щит ДЩ 1 (тип V ÷ VIII)

Лит.	Масса	Масш 1:5
Р	0.108т	1:20
Лист 1	Листов 1	

Госстрой СССР
СОЮЗВОДОКАНАЛПРОЕКТ
г. Москва

Альбом 3

Типовой проект 902-2-

ДЩ3

(ДЩ3а зеркален данному)

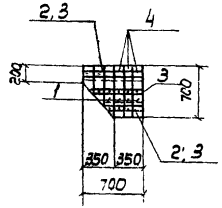

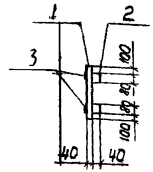

ДЩ2

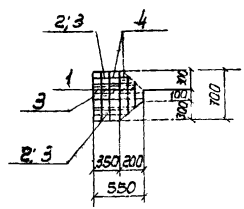

Формат	Зона	Поз	Обозначение	Наименование	К-во	Примеч. Масса 1 шт кг
				Документация		
11			КЖИ-ДЩ2; 3; 3а	Сборочный чертеж		
				Детали		
				ДЩ3; 3а		
Б/4		1	——	Доски δ=40, м²-0,33	—	0,013
Б/4		2	——	Бруски 40×80, п м -1,2	—	0,004
Б/4		3	——	-50×4, ГОСТ 103-76, п м -1,7	—	2,70 кг
Б/4		4	——	Гвозди ф3, ГОСТ 4028-63*, l=80	15	Общ вес кг 0,1
				ДЩ2		
Б/4		1	——	Доски δ=40, м²-0,25	—	0,010
Б/4		2	——	Бруски 40×80, п м -1,0	—	0,003
Б/4		3	——	-50×4, ГОСТ 103-76, п м -1,5	—	2,40 кг
Б/4		4	——	Гвозди ф3, ГОСТ 4028-63*, l=80	15	Общ вес кг-0,1

1 Щиты изготовлять из древесины II сорта
2 Древесина щитов должна быть антисептирована

Изм	Лист	№ докум.	Подп.	Дата
Разраб.	Цветкова			
Провер.	Петрашевская			
Рук. гр.	Гольдина			
Гл. инж. пр.	Заворотченко			
Нач. отд.	Андронов			

ТП 902-2 - КЖИ-ДЩ2; 3; 3а

Деревянные щиты ДЩ2; 3; 3а (тип I)

Лит	Масса	Масшт.
Р	0,024т	1:50
	0,018т	

Лист 1 Листов 1

Госстрой СССР
СОЮЗВОДОКАНАЛПРОЕКТ
г. Москва

Альбом 3

Типовой проект 902-2-

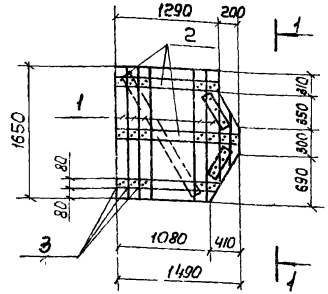

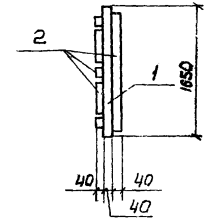

Формат	Зона	Поз	Обозначение	Наименование	К-во	Примеч. Масса 1 шт кг
				Документация		
11			КЖИ-РЩ1	Сборочный чертеж		
				Детали		
Б/4		1	——	Доски δ=40, м²-2,60	—	0,105
Б/4		2	——	Бруски 40×80, п м-6,6	—	0,020
Б/4		3	——	Гвозди ф3, ГОСТ 4028-63*, l=80	150	Общий вес кг 0,7

1 Щиты изготовлять из древесины II сорта
2 Древесина щитов должна быть антисептирована

Изм	Лист	№ докум.	Подп.	Дата
Разраб.	Цветкова			
Провер.	Петрашевская			
Рук. гр.	Гольдина			
Гл. инж. пр.	Заворотченко			
Нач. отд.	Андронов			

ТП 902-2 -331 КЖИ-РЩ1

Разделительный щит РЩ1 (тип I II)

Лит	Масса	Масшт.
Р	0,178т	1:50

Лист 1 Листов 1

Госстрой СССР
СОЮЗВОДОКАНАЛПРОЕКТ
г. Москва

ДЩ 3
(ДЩ 3а зеркален данному)

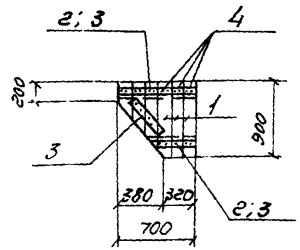

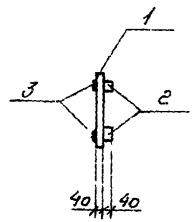

ДЩ 2

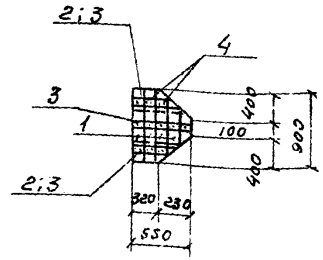

Формат	Зона	Поз.	Обозначение	Наименование	К-во	Примечан. Масса 1шт м³
				Документация		
11			КЖИ-ДЩ 2;3;3а	Сборочный чертеж		
				Детали		
				ДЩ 3; 3а		
б/ч		1	———	Доски δ=40, м² - 0,39	—	0,016
б/ч		2	———	Бруски 40×80, п.м - 1,2	—	0,004
б/ч		3	———	-50×4, ГОСТ 103-76, п.м - 1,7	—	2.70кг
б/ч		4	———	Гвозди ф3, ГОСТ 4028-63*, ℓ=80	15	Общий вес кг. 0,1
				ДЩ 2		
б/ч		1	———	Доски δ=40, м² - 0,29	—	0,012
б/ч		2	———	Бруски 40×80, п.м - 1,0	—	0,003
б/ч		3	———	-50×4, ГОСТ 103-76, п.м - 1,5	—	2.40кг
б/ч		4	———	Гвозди ф3, ГОСТ 4028-63*, ℓ=80	15	Общий вес кг. 0,1

1 Щиты изготовлять из древесины II сорта.
2 Древесина щитов должна быть антисептирована

Изм	Лист	№ докум	Подпись	Дата
Разраб.		Цветкова		
Проверил		Лоткина		
Рук.ср.		Гольдина		
Гл.инж.пр.		Золотаревский		
Нач.отд.		Андрианов		

Подпись и дата

Инв. N подл.

ТП 902-2- КЖИ-ДЩ2;3,3А

Деревянные щиты ДЩ2; 3; 3а (Тип II)

Лит	Масса	Масштаб
	0.028т 0.021т	1:50

Лист 1 Листов 1

Госстрой СССР
СОЮЗВОДОКАНАЛПРОЕКТ
г. Москва

Альбом 3

Типовой проект 902-2-

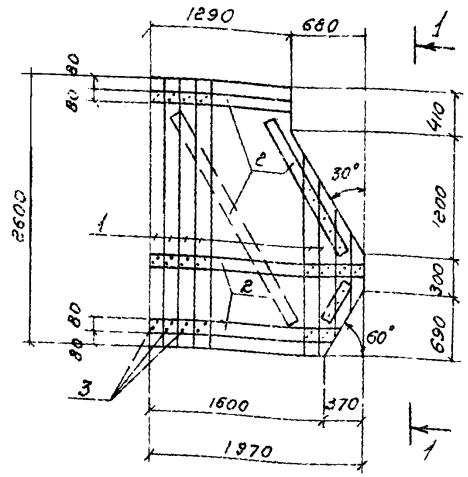

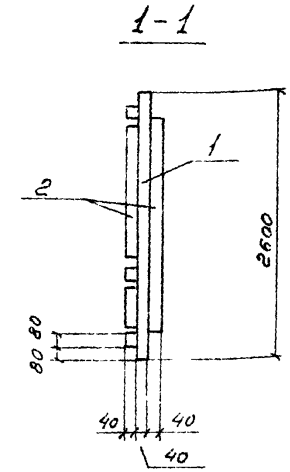

Формат	Зона	Поз	Обозначение	Наименование	К-во	Примеч. масса 1шт м³
				Документация		
11			КЖИ-РЩ 1	Сборочный чертеж		
				Детали		
б/ч		1	———	Доски δ=40, м² - 4.20	—	0.168
б/ч		2	———	Бруски 40×80, п.м - 9.50	—	0.032
б/ч		3	———	Гвозди ф3, ГОСТ 4028-63*, ℓ=80	185	Общий вес кг. 0,8

1 Щиты изготовлять из древесины II сорта
2 Древесина щитов должна быть антисептирована

Изм	Лист	№ докум.	Подпись	Дата
Разраб.		Цветкова		
Проверил		Лоткина		
Рук.ср.		Гольдина		
Гл.инж.пр.		Золотаревский		
Нач.отд.		Андрианов		

Подпись и дата

Инв. N подл.

ТП 902-2-331 КЖИ-РЩ1

Разделительный щит РЩ1. (Тип VIII)

Лит	Масса	Масштаб
Р	0.285т	1:50

Лист 1 Листов 1

Госстрой СССР
СОЮЗВОДОКАНАЛПРОЕКТ
г. Москва

Альбом 3

Типовой проект 902-2-

ДЩ3 (ДЩ3а зеркален данному)

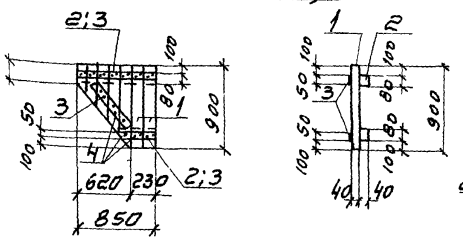

ДЩ2

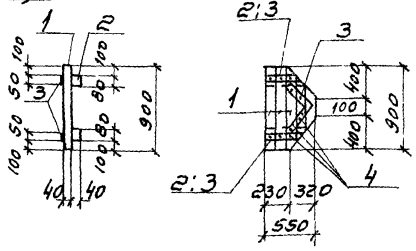

Формат	Зона	Поз.	Обозначение	Наименование	К-во	Примеч. масса 1 шт. м³
				Документация		
11			КЖИ-ДЩ2;3;3а	Сборочный чертеж		
				Детали		
				ДЩ 3; 3а		
Б/4		1	———	Доски б=40, м² - 0.52	—	0.021
Б/4		2	———	Бруски 40×80, п м - 1.2	—	0.004
Б/4		3	———	-50×4, ГОСТ 103-76, п м - 2.0	—	3,10 кг
Б/4		4	———	Гвозди ф3, ГОСТ 4028-63* ℓ=80	20	Общий вес кг. 0.1
				ДЩ 2		
Б/4		1	———	Доски б=40, м² - 0.33	—	0.013
Б/4		2	———	Бруски 40×80, п. м - 0.7	—	0.002
Б/4		3	———	-50×4, ГОСТ 103-76, п м - 1.5	—	2,40 кг
Б/4		4	———	Гвозди ф3, ГОСТ 4028-63*, ℓ=80	18	Общий вес кг 0.1

1 Щиты изготавливать из древесины II сорта.
2 Древесина щитов должна быть антисептирована.

Инв. № подл. | Подпись и дата

Изм.	Лист	№ докум.	Подпись	Дата
Разраб.		Цветкова		
Проверил		Петровская		
Рук. гр.		Гольдина		
Гл. инж. пр.		Золоторевский		
Нач. отд.		Андрианов		

ТП 902-2- КЖИ-ДЩ2;3;3а

Деревянные щиты ДЩ2;3;3а (тип III)

Лит	Масса	Масштаб
Р	0.035т 0.021т	1:50

Лист 1 | Листов 1

Госстрой СССР
СОЮЗВОДОКАНАЛПРОЕКТ
г. Москва

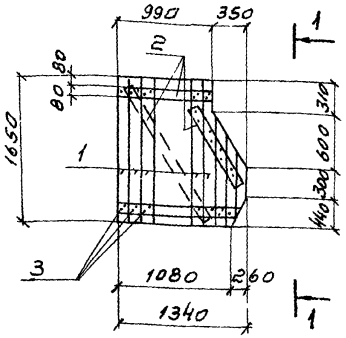

1-1

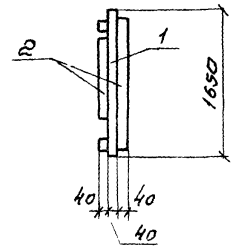

Формат	Зона	Поз.	Обозначение	Наименование	К-во	Примеч масса 1 шт. м³
				Документация		
11			КЖИ - РЩ 1	Сборочный чертеж		
				Детали		
Б/4		1	———	Доски б=40, м² - 1.67	—	0.067
Б/4		2	———	Бруски 40×80, п.м - 4.7	—	0.015
Б/4		3	———	Гвозди ф3, ГОСТ 4028-63* ℓ=80	100	Общий вес кг. 0.5

1 Щиты изготавливать из древесины II сорта.
2 Древесина щитов должна быть антисептирована.

Инв. № подл. | Подпись и дата

Изм.	Лист	№ докум.	Подпись	Дата
Разраб.		Цветкова		
Проверил		Петровская		
Рук. гр.		Гольдина		
Гл. инж. пр.		Золоторевский		
Нач. отд.		Андрианов		

ТП 902-2-331 КЖИ-РЩ1

Разделительный щит РЩ1 (тип III; IV)

Лит	Масса	Масштаб
Р	0.117т	1:50

Лист 1 | Листов 1

Госстрой СССР
СОЮЗВОДОКАНАЛПРОЕКТ
г. Москва

ДЩ3

(ДЩ3а зеркален ванному)

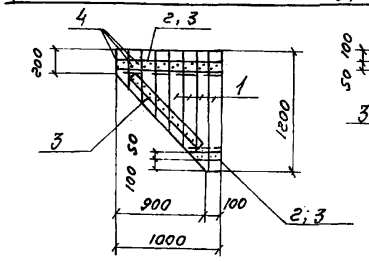

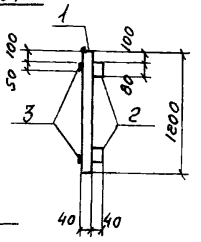

ДЩ2

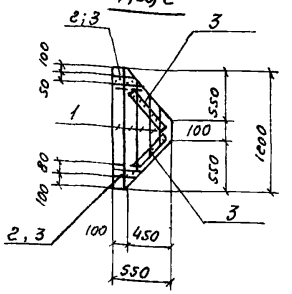

Формат	Зона	Поз.	Обозначение	Наименование	К-во	Примеч. Масса 1шт. м³
				Документация		
11			КЖИ-ДЩ2,3,3а	Сборочный чертеж		
				Детали		
				ДЩ3; 3а		
б/ч		1	——	Доски -δ=40, м²-0,73	—	0,029
б/ч		2	——	Бруски 40×80, п.м-1,2	—	0,004
б/ч		3	——	-50×4, ГОСТ 103-76, п.м-2,2	—	3.5кг
б/ч		4	——	Гвозди ф3, ГОСТ 4028-63*, е=80	45	Общий вес кг. 0,2
				ДЩ2		
б/ч		1	——	Доски δ=40, м²-0,39	—	0,016
б/ч		2	——	Бруски 40×80, п.м.-0,4	—	0,001
б/ч		3	——	-50×4; ГОСТ 103-76, п.м-1,4	—	2.2кг
б/ч		4	——	Гвозди ф3, ГОСТ 4028-63*, е=80	25	Общий вес кг 0,1

1 Щиты изготовлять из древесины II сорта.
2 Древесина щитов должна быть антисептирована.

Подпись и дата | Инв.№ подл.

Изм.	Лист	N докум.	Подпись	Дата
Разраб.		Цветкова		
Проверил		Петропавловская		
Рук. гр.		Гольвина		
Гл.инж. пр.		Золотаревский		
Нач. отд.		Андрианов		

ТП 902-2- КЖИ-ДЩ2;3;3а

Деревянные щиты ДЩ2; 3; 3а (тип IV)

Лит	Масса	Масштаб
Р	0.047т / 0.024т	1:50
Лист 1	Листов 1	

Госстрой СССР
СОЮЗВОДОКАНАЛПРОЕКТ
г. Москва

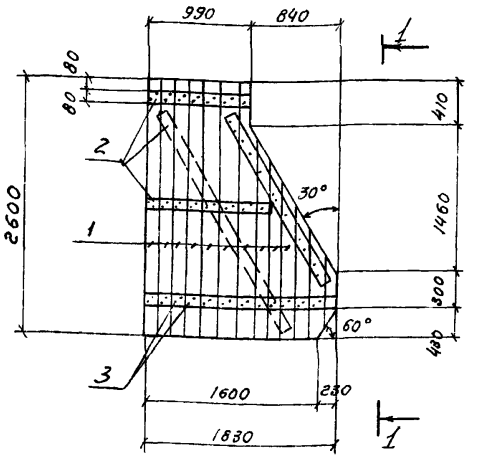

1-1

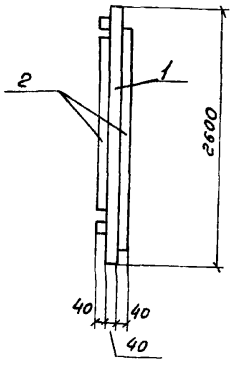

Формат	Зона	Поз	Обозначение	Наименование	К-во	Примеч. Масса 1шт. м³
				Документация		
11			КЖИ-РЩ1	Сборочный чертеж		
				Детали		
б/ч		1	——	Доски δ=40, м²-3.65	—	0.146
б/ч		2	——	Бруски 40×80, п.м-8.50	—	0.027
б/ч		3	——	Гвозди ф3, ГОСТ 4028-63*, е=80	175	Общий вес кг. 0,8

1 Щиты изготовлять из древесины II сорта.
2 Древесина щитов должна быть антисептирована.

Подпись и дата | Инв.№ подл.

Изм.	Лист	№ докум.	Подпись	Дата
Разраб.		Цветкова		
Проверил		Лоткина		
Гл. гр.		Гольвина		
Ж. пр.		Золотаревский		
Нач. отд.		Андрианов		

ТП 902-2-331 КЖИ-РЩ1

Раздельтельный щит РЩ1 (тип VIII)

Лит.	Масса	Масштаб
Р	0.247т	1:50
Лист 1	Листов 1	

Госстрой СССР
СОЮЗВОДОКАНАЛПРОЕКТ
г. Москва

Альбом 3

Типовой проект 902-2-

ДЩ 3

(ДЩ 3а зеркален данному)

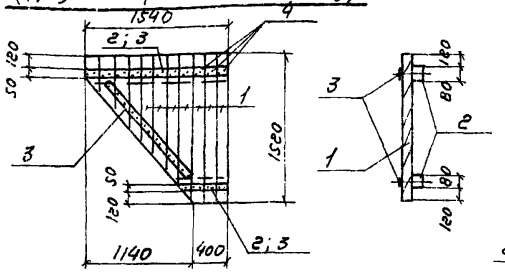

ДЩ 2

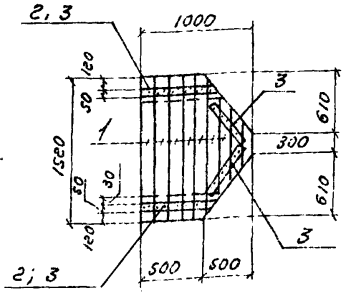

Формат	Зона	Поз.	Обозначение	Наименование	К-во	Примеч. Масса 1 шт. кг
				Документация		
А1			КЖИ-ДЩ 2, 3, 3а	Сборочный чертеж		
				Детали		
				ДЩ 3; 3а		
Б/Ч		1	———	Доски δ=40, м² - 1,58	—	0,063
Б/Ч		2	———	Бруски 40×80, п.м - 2,10	—	0,007
Б/Ч		3	———	-50×4, ГОСТ 103-76, п.м - 3,20	—	5,0 кг
Б/Ч		4	———	Гвозди ф3, ГОСТ 4028-63*, ℓ=80	64	Общий вес кг. 0,2
				ДЩ 2		
Б/Ч		1	———	Доски δ=40, м² - 1,21	—	0,048
Б/Ч		2	———	Бруски 40×80, п.м. 1,50	—	0,005
Б/Ч		3	———	-50×4, ГОСТ 103-76, п.м - 2,50	—	3,90 кг
Б/Ч		4	———	Гвозди ф3, ГОСТ 4028-63*, ℓ=80	50	Общий вес кг. 0,2

1 Щиты изготовлять из древесины II сорта.
2 Древесина щитов должна быть антисептирована

Инв. N подл. | Подпись и дата

Изм.	Лист	№ докум.	Подпись	Дата
Разраб.		Цветкова		
Пров.		Лоткина		
Рук. гр.		Голевина		
Гл. инж. пр.		Болстаревский		
Н. контр.		Анорианов		

ТП 902-2- КЖИ-ДЩ 2;3;3а

Деревянные щиты ДЩ 2; 3; 3а (Тип V)

Лит	Масса	Масштаб
Р	0.100т / 0.075т	1:50
Лист 1	Листов 1	

Госстрой СССР
СОЮЗВОДОКАНАЛПРОЕКТ
г. Москва

Альбом 3

Типовой проект 902-2-

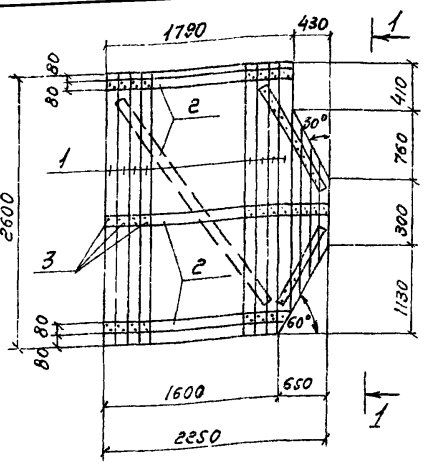

1-1

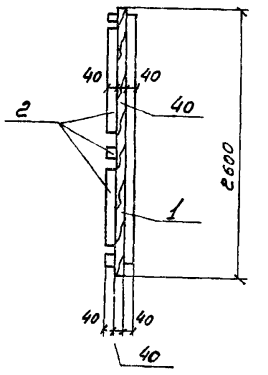

Формат	Зона	Поз.	Обозначение	Наименование	К-во	Примеч. Масса 1 шт. кг
				Документация		
А1			КЖИ-РЩ 1	Сборочный чертеж		
				Детали		
Б/Ч		1	———	Доски δ=40, м² - 4,95	—	0,200
Б/Ч		2	———	Бруски 40×80 п.м -10,4	—	0,033
Б/Ч		3	———	Гвозди ф3, ГОСТ 4028-63*, ℓ=80	260	Общий вес кг 1,2

1 Щиты изготовлять из древесины II сорта
2 Древесина щитов должна быть антисептирована

Инв. N подл. | Подпись и дата

Изм.	Лист	N докум.	Подпись	Дата
Разраб.		Цветкова		
Проверил		Лоткина		
Рук. гр.		Голевина		
Гл. инж. пр.		Болстаревский		
Н. контр.		Анорианов		

ТП 902-2-331 КЖИ-РЩ1

Разделительный щит РЩ 1 (Тип V)

Лит	Масса	Масштаб
Р	0.332т	1:50
Лист 1	Листов 1	

Госстрой СССР
СОЮЗВОДОКАНАЛПРОЕКТ
г. Москва

Альбом 3

Типовой проект 902-2-

ДЩ3 (ДЩ3а зеркален данному)

ДЩ2

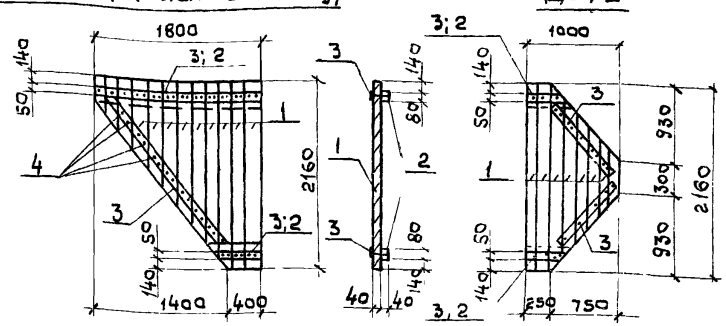

Формат	Зона	Поз	Обозначение	Наименование	К-во	Примеч. Масса 1 шт. кг
				Документация		
11			КЖИ-ДЩ2; 3; 3а	Сборочный чертеж		
				Детали		
				ДЩ 3; 3а		
Б/ч		1	———	Доски δ=40; м² - 2,50	–	0,100
Б/ч		2	———	Бруски 40×80, п.м. - 2,30	–	0,007
Б/ч		3	———	-50×4, ГОСТ 103-76, п.м.-4.20	–	6,60кг
Б/ч		4	———	Гвозди ф3, ГОСТ 4028-63* ℓ=80	86	Общий вес кг 0,4
				ДЩ 2		
Б/ч		1	———	Доски δ=4, м² - 1,45	–	0,058
Б/ч		2	———	Бруски 40×8, п.м - 0,8	–	0,002
Б/ч		3	———	-50×4, ГОСТ 103-76, п.м. 3,0	–	4.70кг
Б/ч		4	———	Гвозди ф3, ГОСТ 4028-63* ℓ= 80	60	Общий вес кг 0,3

1 Щиты изготавливать из древесины II сорта
2 Древесина щитов должна быть антисептирована

Инв. № подл. | Подпись и дата | Взам. инв. №

Изм.	Лист	№ докум.	Подпись	Дата
Разраб.		Цветкова		
Провер.		Лоткина		
Нач. гр.		Гольдина		

ТП 902-2- КЖИ-ДЩ2; 3, 3а

Деревянные щиты ДЩ2; 3; 3а (тип VI - VIII)

Лит	Масса	Масштаб
Р	0,152т / 0,085т	1 50
Лист 1	Листов 1	

Госстрой СССР СОЮЗВОДОКАНАЛПРОЕКТ г. Москва

gost.e-ecolog.ru

Альбом 3

Типовой проект 902-2-

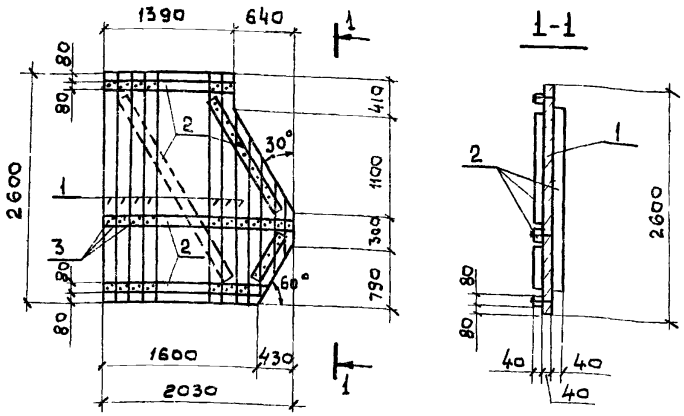

Формат	Зона	Поз	Обозначение	Наименование	К-во	Примеч. Масса 1 шт. кг
				Документация		
11			КЖИ-РЩ1	Сборочный чертеж		
				Детали		
Б/ч		1	———	Доски δ=40, м² - 4,42	–	0,176
Б/ч		2	———	Бруски 40×80, п.м - 8,5	–	0,027
Б/ч		3	———	Гвозди ф3, ГОСТ 4028-63* ℓ- 80	190	Общий вес кг 0,6

1 Щиты изготавливать из древесины II сорта
2 Древесина щитов должна быть антисептирована

Инв. № подл. | Подпись и дата | Взам. инв. №

Изм.	Лист	№ докум.	Подпись	Дата
Разраб.		Цветкова		
Провер.		Лоткина		
Нач. гр.		Гольдина		

ТП 902-2-331 КЖИ-РЩ1

Разделительный щит РЩ1 (тип VI)

Лит	Масса	Масштаб
Р	0,290т	1 50
Лист 1	Листов 1	

Госстрой СССР СОЮЗВОДОКАНАЛПРОЕКТ г. Москва