ТИПОВОЙ ПРОЕКТ

902-2-331

ПЕСКОЛОВКИ

С КРУГОВЫМ ДВИЖЕНИЕМ СТОЧНЫХ ВОД

ПРОИЗВОДИТЕЛЬНОСТЬЮ

1400–64000 $м^3/сут$

Альбом 2

Технологическая и строительная части

Тип V Q = 10000–17000 $м^3/сут$.

16299-06

gost.e-ecolog.ru

ЦЕНТРАЛЬНЫЙ ИНСТИТУТ ТИПОВОГО ПРОЕКТИРОВАНИЯ
ГОССТРОЯ СССР

Москва А-445 Смольная ул 22

Сдано в печать 1979 года

Заказ № 10738 Тираж 600 экз

ТИПОВОЙ ПРОЕКТ

902-2-331

ПЕСКОЛОВКИ

С КРУГОВЫМ ДВИЖЕНИЕМ СТОЧНЫХ ВОД

ПРОИЗВОДИТЕЛЬНОСТЬЮ

1400–64000 м³/сут

Альбом 2

Тип V Q = 10000–17000 м³/сут

СОСТАВ ПРОЕКТА:

Альбом 1. Пояснительная записка
Альбом 2. Технологическая и строительная части
Альбом 3. Изделия
Альбом 4. Заказные спецификации
Альбом 6. Сметы (типы V÷VIII)

Разработан институтом „Союзводоканалпроект"

Главный инженер института Самохин

Главный инженер проекта Николаева

Утвержден протоколом Технического совета института „Союзводоканалпроект" от 12 марта 1979 г. № 13

Введён в действие В/о „Союзводоканалниипроект" с 20 сентября 1979 г.

Приказ № 187 от 12 сентября 1979 г.

Содержание альбома

Наименование	Обозначен. чертежа	Стр. альбома
Титульный лист		1
Содержание альбома		2
Общие данные.	НК-1	3
План.	НК-2	4
Разрезы 1-1, 2-2.	НК-3	5
Монолитный вариант Общие данные	КЖ-1	6
Сборный вариант Общие данные	КЖ-2	7
Монолитный вариант. Общий чертеж План Разрезы Спецификация	КЖ-3	8
Монолитный вариант Опалубочный чертеж песколовок	КЖ-4	9
Монолитный вариант Арматурный чертеж песколовок	КЖ-5	10
Сборный вариант. Монтажный чертеж.	КЖ-6	11
Сборный вариант. Монтажный чертеж. Узлы	КЖ-7	12
Сборный вариант Монолитный участок Ум-1т/н.	КЖ-8	13
Детали крепления разделительного щита, мостиков, ограждений	КЖ-9	14

Наименование	Обозначен. чертежа	Стр. альбома
Лотки. Арматурно-опалубочный чертеж План.	КЖ-10	15
Лотки. Арматурный чертеж днища.	КЖ-11	16
Лотки Арматурно-опалубочный чертеж Сечения 1-1 – 4-4 Спецификация.	КЖ-12	17
Лотки. Арматурно-опалубочный чертеж Сечения 5-5 ÷ 7-7.	КЖ-13	18
Камера переключения. Общий чертеж. Спецификация	КЖ-14	(19)

Ведомость основных комплектов

Обозначение	Наименование	Примечание
902-2- НК	Технологическая часть	
902-2- КЖС	Конструкции железобетонные	

Ведомость чертежей основного комплекта НК

Формат	Лист	Наименование	Примечание
А2г	1	Общие данные	
А2г	2	План	
А2г	3	Разрезы 1-1; 2-2	

Ведомость примененных и ссылочных документов

Обозначение	Наименование	Примечание
Серия 3.901-8	Затворы щитовые для	
Выпуск 6	прямоугольных открытых	
	лотков	
Серия 3.901-13	Колонки управления задвиж-	
Выпуск 5	ками Dy100-1200 мм с руч-	
	ным и электрическим	
	приводом	
Серия 4.902-7	Гидроэлеваторы для уда-	
	ления осадка из водопри-	
	емных камер, песколовок и нефте-	
	ловушек (dc30, dp55)	

Типовой проект разработан в соответствии с действующими нормами и правилами и предусматривает мероприятия, обеспечивающие взрывобезопасность и пожаробезопасность сооружения при соблюдении установленных правил его эксплуатации

Главный инженер проекта Николаева Николаева

Сводная спецификация

№№ поз	Обозначение	Наименование	Ед. изм	Кол.	Примечание
		Наружные сети			
1	Серия 3.901-8 Вып. 6	Затвор 600×900	шт	4	139кг
2	Серия 3.901-13 Вып. 5	Колонка управления задвижками Dy150	шт	2	70кг
3	Серия 3.901-13 Вып. 5	Колонка управления задвижками Dy100	шт	3	70кг
4	30ч47бр	Задвижка Ру10 Dy 150	шт	2	74,5кг
5	30ч47бр	Задвижка Ру10 Dy 100	шт	3	46,5кг
6	ГОСТ 10704-76	Труба 159×4,5	м	11	17,15кг
7	ГОСТ 10704-76	Труба 114×4,5	м	11	12,15кг
8	ГОСТ 1255-67*	Фланец 150-10	шт	4	6,62кг
9	ГОСТ 1255-67*	Фланец 100-10	шт	6	3,81кг
10	ГОСТ 7798-70*	Болт М20×80,58	шт	32	0,268кг
11	ГОСТ 7798-70*	Болт М16×70,68	шт	48	0,145кг
12	ГОСТ 5915-70*	Гайка М 20,5	шт	32	0,062кг
13	ГОСТ 5915-70*	Гайка М 16,5	шт	48	0,033кг
14	ГОСТ 7338-74	Резина-пластина ЗМБ-А-М	м²	0,5	2,25кг
		Внутренние сети			
15	Серия 4.902-7	Гидроэлеватор dc30, dp55	шт	2	65,0кг
16	15ч8р2	Вентиль муфтовый Ру10 Dy 25	шт	2	1,75кг
17	ГОСТ 10704-76	Труба 30×2	м	1,5	1,38кг
18	ГОСТ 10704-76	Труба 57×3	м	6,0	4,0кг
19	ГОСТ 10704-76	Труба 114×4,5	м	8,0	12,15кг
20	ГОСТ 10704-76	Труба 159×4,5	м	8,0	17,15кг
21	ГОСТ 17375-77	Отвод 90°150 С32	шт	2	6,1кг
22	ГОСТ 17375-77	Отвод 90°100 С50	шт	2	3,0кг
23	ГОСТ 1255-67*	Фланец 150-10	шт	10	6,62кг
24	ГОСТ 1255-67*	Фланец 100-10	шт	6	3,81кг
25	ГОСТ 1255-67*	Фланец 50-10	шт	2	2,06кг
26	ГОСТ 12836-67*	Заглушка 50-10	шт	2	1,55кг
27	ГОСТ 7798-70*	Болт М16×70,58	шт	56	0,145кг
28	ГОСТ 7798-70*	Болт М20×80,58	шт	80	0,268кг
29	ГОСТ 5915-70*	Гайка М16,5	шт	56	0,033кг
30	ГОСТ 5915-70*	Гайка М 20,5	шт	80	0,062кг
31	ГОСТ 7338-77	Резина-пластина ЗМБ-А-М	м²	1,0	2,25кг
		Масса указана одной единицы.			

Изм	Лист	№ докум	Подпись	Дата
Разраб		Малышева		
Рук.бр.		Зазова		
Провер.		Боровская		
Гл.инж.пр		Николаева		
Норм.конт		Муравчик		
Нач.отд.		Кутьин		11.05.84

ТП 902-2-331 НК

Песколовки с круговым движением сточных вод. Q=1400-61000 м³/сут

Лит	Лист	Листов
Р	1	3

Общие данные

Госстрой СССР Союзводоканалпроект г. Москва

16299-004

ПЛАН

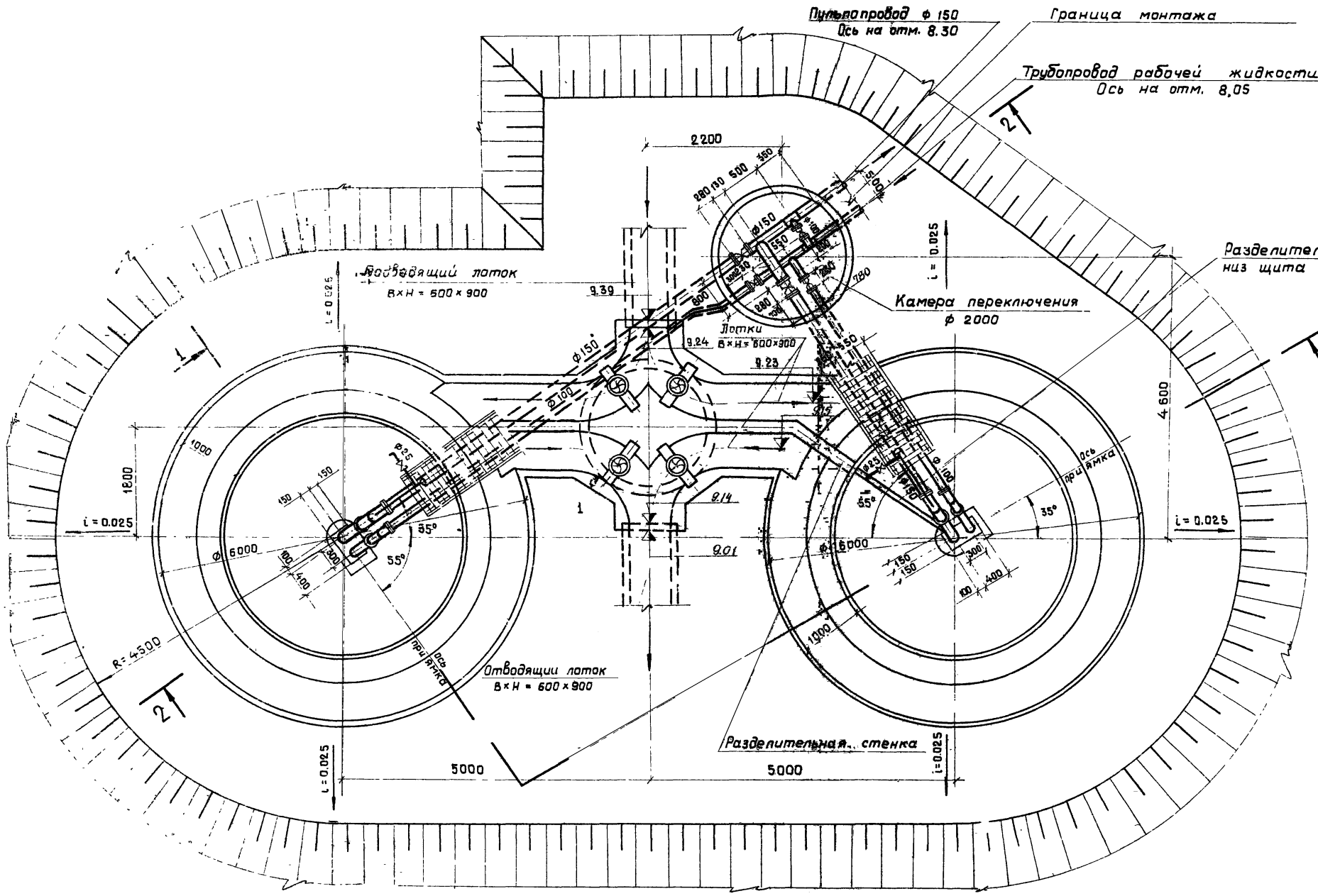

Примечания.

1. Данный лист см. совместно с листом НК-3.
2. За условную отметку 10.00 принята абсолютная отметка
3. Данный чертеж выполнен при высоте насыпи 1,0 м.
4. Монтаж технологического оборудования и трубопроводов аналогичен и для варианта выполнения песколовок из сборного железобетона.

Примечание

Перекрытий камер переключения и распределения и лотков условно не показаны

Изм.	Лист	N докум.	Подпись	Дата	ТП-902-2-331-НК		
					Песколовки с круговым движением сточных вод Q = 1400-64000 м³/сут.		
Разраб.		Малышева				Лит.	Лист	Листов
Провер.		Боровская				Р	2	
Рук.бр.		Зазова						
Гл.инж.пр.		Николаева			План	Госстрой СССР СОЮЗВОДОКАНАЛПРОЕКТ г. Москва		
Н. контр.		Мирончик						
Нач.отд.		Кутьин						

16299-06 5

РАЗРЕЗ 1-1

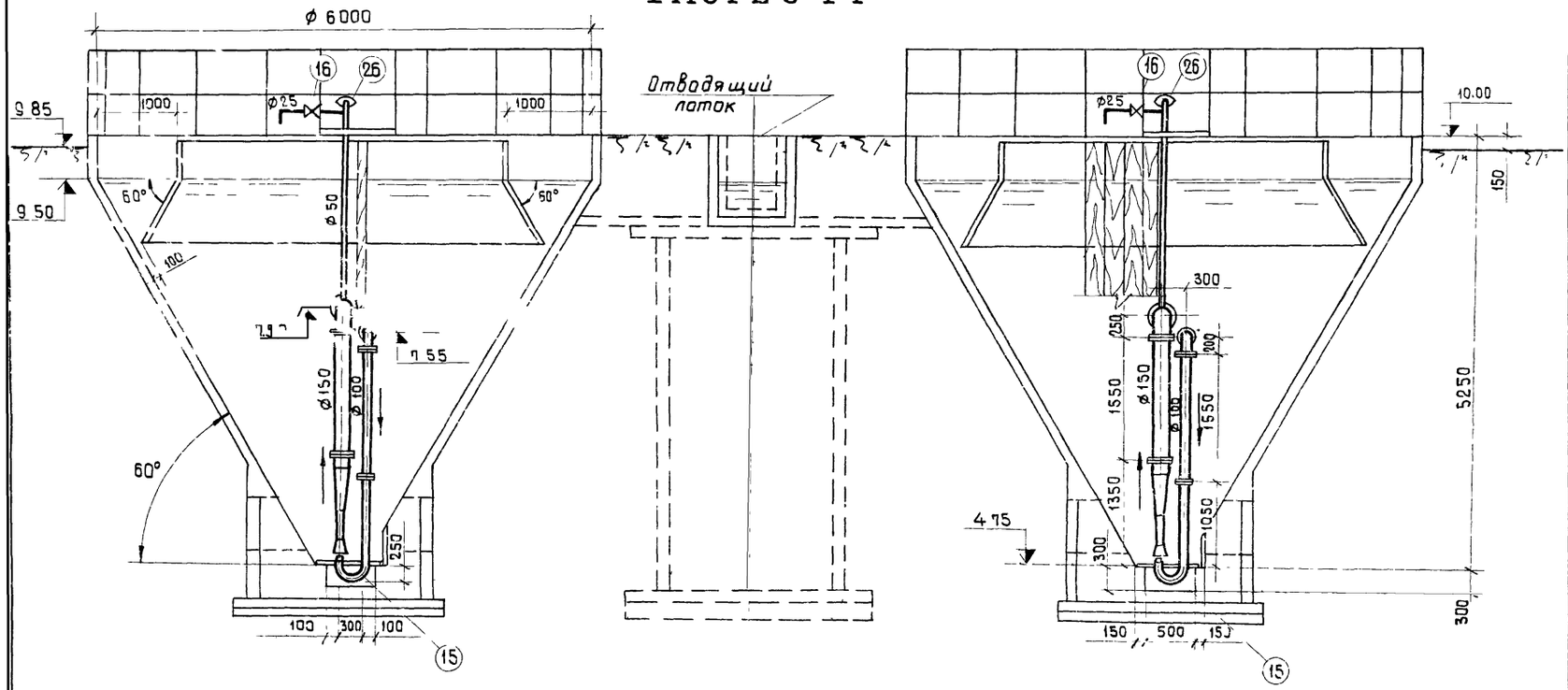

РАЗРЕЗ 2-2

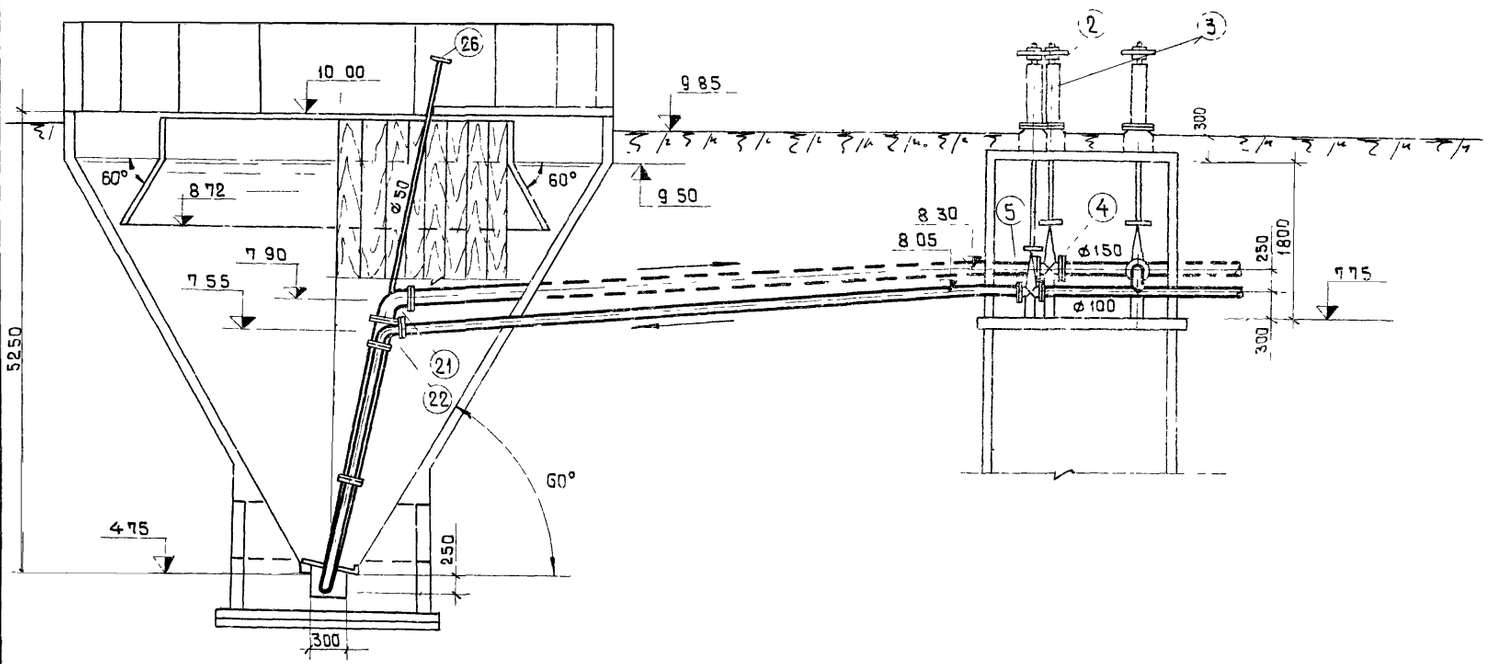

Спецификация оборудования и материалов

NN поз	Обозначение	Наименование	Ед изм	Кол	Примечание
		Наружные сети			
1	Серия 3.901-8 вып 6	Затвор 600×900	шт	4	139 кг
2	Серия 3.901-13 вып 5	Колонка управления задвижкой Dy 150	шт	2	70 кг
3	Серия 3.901-13 вып 5	Колонка управления задвижкой Dy 100	шт	3	70 кг
4	30ч 47бр	Задвижка Dy150, Py10	шт	2	74.5 кг
5	30ч 47бр	Задвижка Dy 100, Py10	шт	3	46.5 кг
6	ГОСТ 10704-76	Труба 159×4.5	м	11	17.15 кг
7	ГОСТ 10704-76	Труба 114×4.5	м	11	12.15 кг
8	ГОСТ 1255-67*	Фланец 150-10	шт	4	5.62 кг
9	ГОСТ 1255-67*	Фланец 100-10	шт	6	3.81 кг
10	ГОСТ 7798-70*	Болт М20×80 58	шт	32	0.268 кг
11	ГОСТ 7798-70*	Болт М16×70 58	шт	48	0.145 кг
12	ГОСТ 5915-70*	Гайка М20 5	шт	32	0.062 кг
13	ГОСТ 5915-70*	Гайка М16 5	шт	48	0.033 кг
14	ГОСТ 7338-77	Резина-пластина 3МБ-А М	м²	0.5	2.25 кг
		Внутренние сети			
15	Серия 4.902-7	Гидроэлеватор dc 30, dp 55	шт	2	63.0 кг
16	15ч 8р2	Вентиль муфтовый Dy25	шт	2	1.95 кг
17	ГОСТ 10704-76	Труба 30×2	м	15	1.38 кг
18	ГОСТ 10704-76	Труба 57×3	м	60	4.0 кг
19	ГОСТ 10704-76	Труба 114×4.5	м	80	12.15 кг
20	ГОСТ 10704-76	Труба 159×4.5	м	20	17.15 кг
21	ГОСТ 17375-77	Отвод 90°150 С32	шт	2	6.1 кг
22	ГОСТ 17375-77	Отвод 90° 100С50	шт	2	3.0 кг
23	ГОСТ 1255-67*	Фланец 150-10	шт	10	6.92 кг
24	ГОСТ 1255-67*	Фланец 100-10	шт	6	3.81 кг
25	ГОСТ 1255-67*	Фланец 50-10	шт	2	2.06 кг
26	ГОСТ 12836-67*	Заглушка 50-10	шт	2	1.55 кг
27	ГОСТ 7798-70*	Болт М16×70 58	шт	56	0.145 кг
28	ГОСТ 7798-70*	Болт М20×80 58	шт	80	0.268 кг
29	ГОСТ 5915-70*	Гайка М16 5	шт	56	0.033 кг
30	ГОСТ 5915-70*	Гайка М20 5	шт	80	0.062 кг
31	ГОСТ 7338-77	Резина-пластина 3МБ-А М	м²	10	2.25 кг
		Масса указана одной единицы			

Изм	Лист	№ докум	Подпись	Дата
Разраб		Малышева		
Провер		Баравская		
Рук гр		Зазова		
Гл инж пр		Николаева		
Н контр		Мироничик		
Нач отд		Кутьин		11.03.85

ТП 902-2-331 НК

Пескоколвки с круговым движением сточных вод Q=1400-64000 м³/сут

Лит	Масса	Масштаб
Р	3	

Разрезы 1-1, 2-2

Госстрои СССР
Союзводоканалпроект
г Москва

Ведомость основных комплектов

Обозначение		Наименование	Примечание
ТП 902-2-	НК	Технологическая часть	
ТП 902-2-	КЖ	Конструкции железобетонные	
ТП 902-2-	ТМ 74	Устройство для сбора нефти Нестандартизированное оборудование	Для вариантов с нефтесодержащими стоками

Ведомость примененных и ссылочных документов

Обозначение	Наименование	Примечание
Серия 3.900-3 Выпуск 7	Сборные железобетонные конструкции емкостных сооружений для водоснабжения и канализации	
Серия 3.901-5	Сальники набивные Ду=150÷1400 мм для пропуска труб через стены	
КЖИ-С1; С2	Бункер песколовки Арматурные сетки С1; С2	
КЖИ-ЗДИ1	Бункер песколовки Изделие закладное ЗДИ1	
КЖИ-ЗДИ2	Бункер песколовки Изделие закладное ЗДИ2	
КЖИ-ЗДИ3; ЗДИ4	Бункер песколовки Изделие закладное ЗДИ3; ЗДИ4	
КЖИ-ЦК1; ЦК2-СБ	Центральное кольцо ЦК1; ЦК2	*
КЖИ-ЦК-ЗДИ5; 6	Изделие закладное ЗДИ5; ЗДИ6	*
КЖИ-ЦКМ1; ЦКМ2-СБ	Центральное металлическое кольцо ЦКМ1, ЦКМ2	**
КЖИ-ОГ1	Ограждение металлическое ОГ1	
КЖИ-ОГ2	——— " ——— " ——— ОГ2	
КЖИ-ДЩ1	Деревянный щит ДЩ1	
КЖИ-ДЩ2;3;3а	Деревянные щиты ДЩ2 3 3а	
КЖИ-РЩ1	Разделительный щит РЩ1	
КЖИ-С1	Лотки Сетка арматурная С1	
КЖИ-С2	——— " ——— " ——— С2	
КЖИ-С3	——— " ——— " ——— С3	
КЖИ-ЦК1, ЦК2-СБД	Центральное кольцо ЦК1; ЦК2 (для нефтесодержащих стоков)	
КЖИ-ЦКМ1; ЦКМ2	Центральное металлическое кольца ЦКМ1, ЦКМ2 (для нефтесодержащих стоков)	
КЖИ-ПДЩ1	Полупогружной щит ПДЩ1 (для нефтесодержащих стоков)	
КЖИ-ЗД1	Камера переключения Изделие закладное ЗД1	
КЖИ-КЦП1-20-1б	Камера переключения Плита перекрытия КЦП1-20-1б	
КЖИ-КЦ20-9б	Камера переключения Кольцо стеновое КЦ-20-9б	

Настоящий проект разработан в соответствии с действующими нормами и правилами и предусматривает мероприятия обеспечивающие взрывную, взрывопожарную и пожарную безопасность при эксплуатации сооружения

Главный инженер проекта (Золотаревский)

Ведомость чертежей основного комплекта „КЖ"

	Лист	Наименование	Примечание
22т	1	Монолитный вариант Общие данные	
"	3	Монолитный вариант Общий чертеж План, разрезы, спецификация	
"	4	Монолитный вариант Опалубочный чертеж песколовки	
"	5	Монолитный вариант Армирование песколовки.	
"	9	Детали крепления разделительного щита, мастиков, ограждений	
"	10	Лотки Арматурно-опалубочный чертеж План	
"	11	Лотки Арматурный чертеж днища План	
"	12	Лотки Арматурно-опалубочный чертеж Сечения 1-1÷4-4 Спецификация	
"	13	Лотки Арматурно-опалубочный чертеж Сечения 5-5÷7-7 Ведомость стержней	
"	14	Камера переключения Общий чертеж Спецификация	

Сводная спецификация бетонных, железобетонных и прочих изделий (Узел из 2х песколовок)

Марка	Обозначение	Наименование		К-во	Примеч масса 1 шт
Сборные железобетонные элементы					
КЦ-20-6	Серия 3.900-3 Вып 7	Кольцо стеновое КЦ-20-6		4	1,080т
КЦ-20-9б	——" КЖИ-КЦ-20-9а-СБ	——" ——" КЦ-20-9а		1	1.500т
КЦ-20-9	Серия 3.900-3 Вып 7	——" ——" КЦ-20-9		1	1.500т
КЦ-15-6	——" ——"	——" ——" КЦ-15-6		6	0.700т
КЦ-7-3	——" ——"	——" ——" КЦ-7-3		1	0.100т
КЦП1-20-1б	——" КЖИ-КЦП1-20-1а-СБ	Плита перекрытия КЦП1-20-1а		1	1,300т
КЦД 20	Серия 3.900-3 Вып 7	Плита днища КЦД 20		3	1.500т
КЦД 15	——" ——"	——" ——" КЦД 15		1	1.000т
КЦП 1	——" ——"	Кольцо опорное КЦП1		1	0.050т
ЦК1	КЖИ-ЦК1; ЦК2-СБ	Центральное кольцо ЦК1		1*	3.420т
ЦК1	——" ——"	——" ——" ЦК2		1*	3.420т
ЦК1	КЖИ-ЦК1, ЦК2-СБД	Центральное кольцо (для нефтесодержащих стоков)	ЦК1	1*	3.420т
ЦК2	——" ——"		ЦК2	1*	3.420т
КЦ15-9	Серия 3.900-3 Вып 7	Кольцо стеновое КЦ-15-9		5	1.000т
Монолитные железобетонные конструкции					
	КЖ-4.5	Бункер песколовки		2	10.50м³
	КЖ-10÷13	Лотки		—	4.38м³
Стальные изделия					
	Серия 3.901-5	Сальник для тр Ду=100 ек=200		5	0.006т
	——" ——"	——" ——" Ду 150 ек=300		5	0.016т

Продолжение сводной спецификации

Марка	Обозначение	Наименование		К-во	Примеч масса 1 шт
ЦКМ1	КЖИ-ЦКМ1; ЦКМ2	Центральное кольцо ЦКМ1		1**	0.525т
ЦКМ2	——" ——"	——" ——"	ЦКМ2	1**	0.525т
ЦКМ1	КЖИ-ЦКМ1; ЦКМ2	Центральное кольцо (для нефтесодержащих стоков)	ЦКМ1	1**	0.535т
ЦКМ2	——" ——"		ЦКМ2	1**	0.535т
С1	КЖИ-С1, С2	Бункер песколовки Арматурные сетки	С1	2	0,113т
С2	——" ——"		С2	2	0,040т
С1	КЖИ-С1	Лотки Арматурные сетки	С1	1	0.028т
С2	КЖИ-С2		С2	1	0,013т
С3	КЖИ-С3		С3	1	0,114т
ЗДИ1	КЖИ-ЗДИ1	Бункер песколовки Изделия закладные	ЗДИ1	36	1.40кг
ЗДИ2	КЖИ-ЗДИ2		ЗДИ2	4* 12*	3,40кг
ЗДИ3	КЖИ-ЗДИ3; ЗДИ4		ЗДИ3	4	0.90кг
ЗДИ4	КЖИ-ЗДИ3; ЗДИ4		ЗДИ4	2	3.60кг
ЗД1	КЖИ-ЗД1	Камера переключения Изделие закладное ЗД1		5	4,50кг
ЗДИ5	КЖИ-ЦК-ЗДИ5; 6	Центральное кольцо Изделия закладные	ЗДИ5	4*	0.50кг
ЗДИ6	——" ——"		ЗДИ6	4*	2.00кг
М14-150	Серия 3.400-7 вып.1		М14-150	6*	0.90кг
ОГ1	КЖИ-ОГ1	Ограждение ОГ1		18	18,2кг
ОГ2	КЖИ-ОГ2	——" ——" ОГ2		4	18,8кг
	Серия 3.901-5	Сальник для трубы Ду160 ек=200 для нефтесодержащих стоков		2	0.006т
Деревянные изделия					
ДЩ1	КЖИ-ДЩ1	Деревянный щит ДЩ1		2	0.108т
ДЩ2	КЖИ-ДЩ2,3,3а	——" ——" ДЩ2		2	0.100т
ДЩ3,3а	——" ——"	——" ——" ДЩ3;3а		1-1	0,075т
РЩ1	КЖИ-РЩ1	Разделительный щит РЩ1		2	0,382т
ПДЩ1	КЖИ-ПДЩ1	Полупогружной щит ПДЩ1 (для нефтесодержащих стоков)		2	0,038т

* Для варианта с железобетонным центральным кольцом

** Для варианта с металлическим центральным кольцом

ТП 902-2-331 КЖ

Песколовки с круговым движением сточных вод Q=1400÷5400 м³/сут

Изм	Лист	N докум	Подп.	Дата
Разраб	Цветкова			
Провер	Лоткина			
Рук гр	Гольдина			
Гл инж пр	Золотаревский			
Нач отд	Андрианов			

Лит	Лист	Листов
Р	1	14

Монолитный вариант Общие данные

Госстрой СССР СОЮЗВОДОКАНАЛПРОЕКТ г Москва

Ведомость применённых и ссылочных документов

Обозначение	Наименование	Примечание
Серия 3.900-3 Выпуск 7	Сборные железобетонные конструкции емкостных сооружений для водоснабжения и канализации	
Серия 3.901-5	Сальники чугунные Ду=150 – 1400 для пропуска труб через стены	
Серия 3.400-6	Унифицированные закладные детали сборных железобетонных конструкций инженерных сооружений промышленных предприятий	
Серия 3.400-7 Выпуск 1	Унифицированные монтажные петли для подъема сборных бетонных и железобетонных изделий	
Серия 1.459-2 Выпуск 2	Стальные лестницы, переходные площадки и ограждения	
КЖИ-ПС1-СБ	Панель стеновая ПС1	
КЖИ-ПС1^{а}-СБ	—"— - —"— ПС1^{а}	
КЖИ-ПС1^{б}, ПС1^{д}-СБ	—"— —"— ПС1^{б}, ПС1^{д}	
КЖИ-ПС-1^{б}, ПС1^{е}-СБ	—"— —"— ПС1^{б}, ПС1^{е}	
КЖИ-ПС1^{2}-СБ	—"— —"— ПС1^{2}	
КЖИ-ПС1^{ж}-СБ	—"— —"— ПС1^{ж}	
КЖИ-ПС1^{и}-СБ	—"— —"— ПС1^{и}	
КЖИ-ПС2, ПС3-СБ	—"— —"— ПС2, ПС3	
КЖИ-ПС-М1	Изделие закладное М1	
КЖИ-ПС-С1,С2,С3,С4	Сетки арматурные С1, С2, С3, С4	
КЖИ-ЦК1, ЦК2-СБ	Центральное кольцо ЦК1, ЦК2	*
КЖИ-ЦК-ЗДИ 5 б	Изделие закладное ЗДИ 5.6	*
КЖИ-ЦКМ1; ЦКМ2-СБ	Центральное металлическое кольцо ЦКМ1, ЦКМ2	**
КЖИ-С1	Лотки, Сетка арматурная С1	
КЖИ-С2	—"— —"— С2	
КЖИ-С3	—"— —"— С3	
КЖИ-С1,С2	Бункер песколовки Сетка арматурная С1, С2	
КЖИ-ДМ1	Днище песколовки ДМ1	
КЖИ-ЗД1	Камера переключения Изделие закладное ЗД1	
КЖИ-КЦП-20-15-СБ	Камера переключения Плита перекрытия КЦП1-20-15	
КЖИ-КЦ-20-9б-СБ	Камера переключения Кольцо стеновое КЦ-20-9б	
КЖИ-ДЩ1	Деревянный щит ДЩ1	
КЖИ-ДЩ2, 3, 3^{а}	—"— —"— ДЩ 2,3,3^{а}	
КЖИ-РЩ1	Разделительный щит РЩ1	
КЖИ-ЦК1, ЦК2-СБА	Центральное кольцо ЦК1, ЦК2 (для нефтесодержащих стоков)	*
КЖИ-ЦКМ1; ЦКМ2 СБ	Центральное металлическое кольцо ЦКМ1, ЦКМ2 (для нефтесодержащих стоков)	**
КЖИ-ПДЩ1	Полупогружной щит ПДЩ1 (для нефтесодержащих стоков)	

Настоящий проект разработан в соответствии с действующими нормами и правилами и предусматривает мероприятия, обеспечивающие взрывную, взрывопожарную и пожарную безопасность при эксплуатации сооружения

Главный инженер проекта /Золотаревский/

Ведомость комплектов

Обозначение		Наименование	Примечание
ТП 902-2-	НК	Технологическая часть	
ТП 902-2-	КЖ	Конструкции железобетонные	
ТП 902-2-	ТМ 74	Устройства для сбора нефти. Нестандартизированное оборудование	для варианта с нефтесодержащими стоками

Ведомость чертежей основного комплекта „КЖ"

	Лист	Наименование	Примечание
22-	2	Сборный вариант общие данные	
"	6	Сборный вариант. Монтажный чертеж	
"	7	Сборный вариант Монтажный чертеж Узлы	
"	8	Сборный вариант Монолитные участки Ум 1т/н.	
"	9	Детали крепления разделительного щита, мостиков, ограждений	
"	10	Лотки. Арматурно-опалубочный чертеж. План.	
"	11	Лотки Арматурный чертеж днища План	
"	12	Лотки Арматурно-опалубочный чертеж Сечения 1-1 ÷ 4-4 Спецификация	
"	13	Лотки Арматурно-опалубочный чертеж. Сечения 5-5 ÷ 7-7, Ведомость отержней	
"	14	Камера переключения Общий чертеж Спецификация	

Сводная спецификация бетонных, железобетонных и прочих изделий (узел из 2^{х} песколовок)

Марка	Обозначение	Наименование	К-во	Примеч. масса 1 шт
		Сборные железобетонные элементы		
КЦ-20-6	Серия 3.900-9 вып 7	Кольцо стеновое КЦ-20-6	4	1.000т
КЦ-20-9^{б}	—"— КЖИ-КС-20-9^{б}-СБ	—"—"— КЦ-20-9^{б}	1	1.500т
КЦ-20-9	Серия 3.900-9 вып 7	—"—"— КЦ-20-9	1	1.500т
КЦ-15-6	—"—	—"—"— КЦ-15-6	6	0.700т
КЦ-7-3	—"—	—"—"— КЦ-7-3	1	0.100т
КЦП1-20-1^{б}	—"— КЖИ-КЦП1-20-1^{б}-СБ	Плита перекрытия КЦП1-20-1^{б}	1	1.300т
КЦД-20	Серия 3.900-3 вып 7	Плита днища КЦД-20	3	1.500т
КЦД 15	—"—	—"—"— КЦД 15	1	0.900т
КЦ01	—"—	Кольцо опорное КЦП1	1	0.050т
ЦК1	КЖИ-ЦК1; ЦК2-СБ	Центральное кольцо ЦК1	1*	3.420т
ЦК2	—"—	—"— ЦК2	1*	3.420т
ЦК1	КЖИ-ЦК1; ЦК2-СБД	Центральное кольцо (для нефтесодержащих стоков) ЦК1	1*	3.420т
ЦК2	—"—	ЦК2	1*	3.420т
ПС1	КЖИ-ПС1-СБ	Панель стеновая ПС1	4	1.675
ПС1^{а}	КЖИ-ПС1^{а}-СБ	—"—"— ПС1^{а}	5	1.675
ПС1^{б}	КЖИ-ПС1^{б}; ПС1^{д}-СБ	—"—"— ПС1^{б}	1	1.675
ПС1^{в}	КЖИ-ПС1^{б}; ПС1^{е}-СБ	—"—"— ПС1^{в}	1	1.620
ПС1^{2}	КЖИ-ПС1^{2}-СБ	—"—"— ПС1^{2}	1	1.175
ПС1^{д}	КЖИ-ПС1^{б}, ПС1^{д}-СБ	—"—"— ПС1^{д}	1	1.675
ПС1^{е}	КЖИ-ПС1^{б}; ПС1^{е}-СБ	—"—"— ПС1^{е}	1	1.620
ПС1^{ж}	КЖИ-ПС1^{ж}-СБ	—"—"— ПС1^{ж}	1	1.175
ПС1^{и}	КЖИ-ПС1^{и}-СБ	—"—"— ПС1^{и}	1	1.675
ПС2	КЖИ-ПС2; ПС3-СБ	—"—"— ПС2	12	0.300
ПС3	—"— —"—	—"—"— ПС3	2	0.25
КЦ-15-9	Серия 3.900-3 вып 7	Кольцо стеновое КЦ-15-9	5	1.00

Продолжение сводной спецификации

Марка	Обозначение	Наименование	К-во	Примеч. масса 1 шт
		Монолитные железобетонные конструкции		
	КЖ-6	Монолитные участки стен	2	0.15 м^{3}
	КЖ-10 ÷ 13	Лотки	—	4.38 м^{3}
ДМ1	КЖИ-ДМ1	Днище песколовки	2	3.14 м^{3}
		Стальные изделия		
	Серия 3.901-5	Сальник для тр Ду=100; Рк=200	5	0.006т
	—"— —"—	Сальник для тр Ду=150 Рк=300	5	0.016т
ЦКМ1	КЖИ-ЦКМ1; ЦКМ2	Центральное кольцо ЦКМ1	1**	0.525т
ЦКМ2	—"—	—"— ЦКМ2	1**	0.525т
ЦКМ1	КЖИ-ЦКМ1; ЦКМ2	Центральное кольцо (для нефтесодержащих стоков) ЦКМ1	1**	0.535т
ЦКМ2	—"—	ЦКМ2	1**	0.535т
С1	КЖИ-С1; С2	Бункер песколовки Арматурные сетки	С1	2	0.113т
С2	—"—	С2	2	0.040т
С1	КЖИ-С1	Лотки Арматурные сетки.	С1	1	0.028т
С2	КЖИ-С2	С2	1	0.013т
С3	КЖИ-С3	С3	1	0.114т
МИЗ-14	Серия 3.400-6	Бункер песколовки. Изделия закладные	МИЗ-14	16	5.30кг
	Серия 3.901-5	Сальник для трубы Ду100; Рк=200 для нефтесодержащих стоков		2	0.006т
ЗД1	КЖИ-ЗД1	Камера переключения Изделие закладное ЗД1		5	4.50кг
ЗДИ5	КЖИ-ЦК-ЗДИ 5; 6	Центральное кольцо. Изделия закладные.	ЗДИ5	4*	0.50кг
ЗДИ6	—"—	ЗДИ6	4*	2.00кг
МИ4-150	Серия 3.400-7 Вып 1	МИ4-150	6*	0.90кг
С1	КЖИ-ПС-С1, С2, С3, С4, С5	Панели стеновые Сетки арматурные.	С1	16	0.020т
С2	—"—	С2"	16	0.020т
С3	—"—	С3	24	0.004т
С5	—"—	С5	4	0.003т
М1	КЖИ-ПС-М1	Панели стеновые Закладные детали.	М1	308	1.40кг
МИ2-3	Серия 3.400-6	МИ2-3	94	0.70кг
МИ2-7	—"—	МИ2 7	16	3.10кг
МИ3-1	—"—	МИ3-1	70	1.70кг
ПП1	Серия 1.459-2 В2	Ограждение ПП1	1	0.012т
ПП3	—"—	—"— ПП3	1	0.015т
ПП4	—"—	—"— ПП4	7	0.019т
ПП6	—"—	—"— ПП6	13	0.023т
		Деревянные конструкции		
ДЩ1	КЖИ-ДЩ1	Деревянный щит ДЩ1	2	0.108т
ДЩ2	КЖИ-ДЩ 2, 3, 3^{а}	—"— —"— ДЩ2	2	0.100т
ДЩ3,3^{а}	—"— —"—	—"— —"— ДЩ3, 3^{а}	1+1	0.075т
РЩ1	КЖИ-РЩ1	Разделительный щит РЩ1	2	0.332т
ПДЩ1	КЖИ-ПДЩ1	Полупогружной щит ПДЩ1 (для нефтесодержащих стоков)	2	0.038т

* для варианта с железобетонным центральным кольцом
** для варианта с металлическим центральным кольцом

Изм.	Лист	N докум.	Подпись	Дата
Разраб.		Цветкова		
Провер.		Лоткина		
Рук. гр.		Гольдина		
Гл. инж. пр.		Золотаревский		
Нач. отд.		Андрианов		

ТП 902-2-331 - КЖ

Песколовки с круговым движением сточных вод Q=1400 ÷ 64000 м^{3}/сут

Лит.	Лист	Листов
Р	2	14

Сборный вариант Общие данные

Госстрой СССР СОЮЗВОДОКАНАЛПРОЕКТ г. Москва

Альбом 2 Типовой проект 902-2-

Инв. № подл. | Подпись и дата | Взам. инв. №

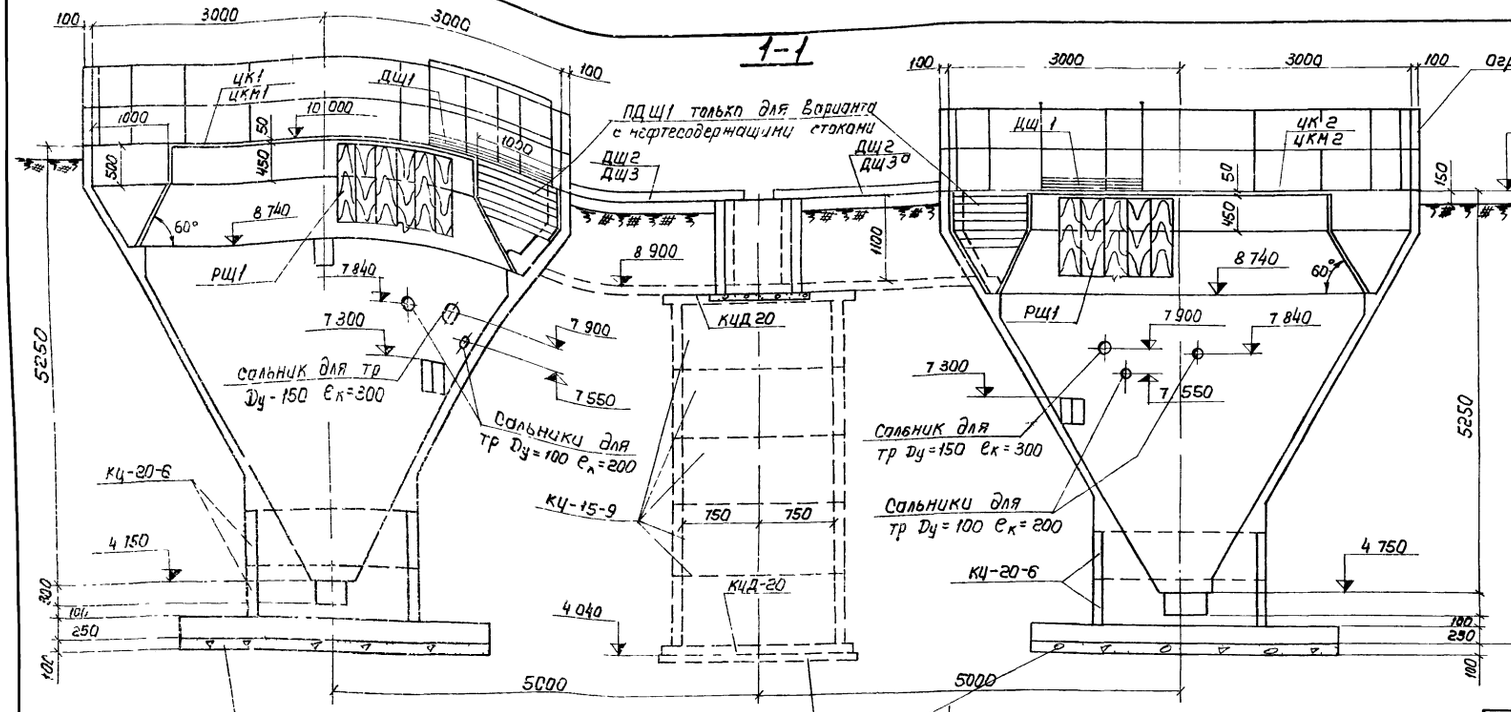

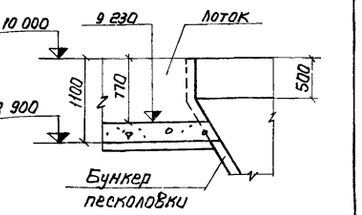

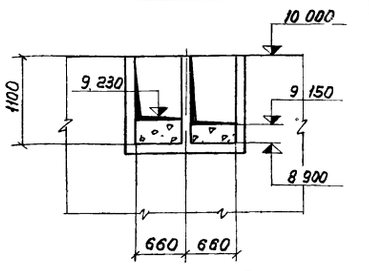

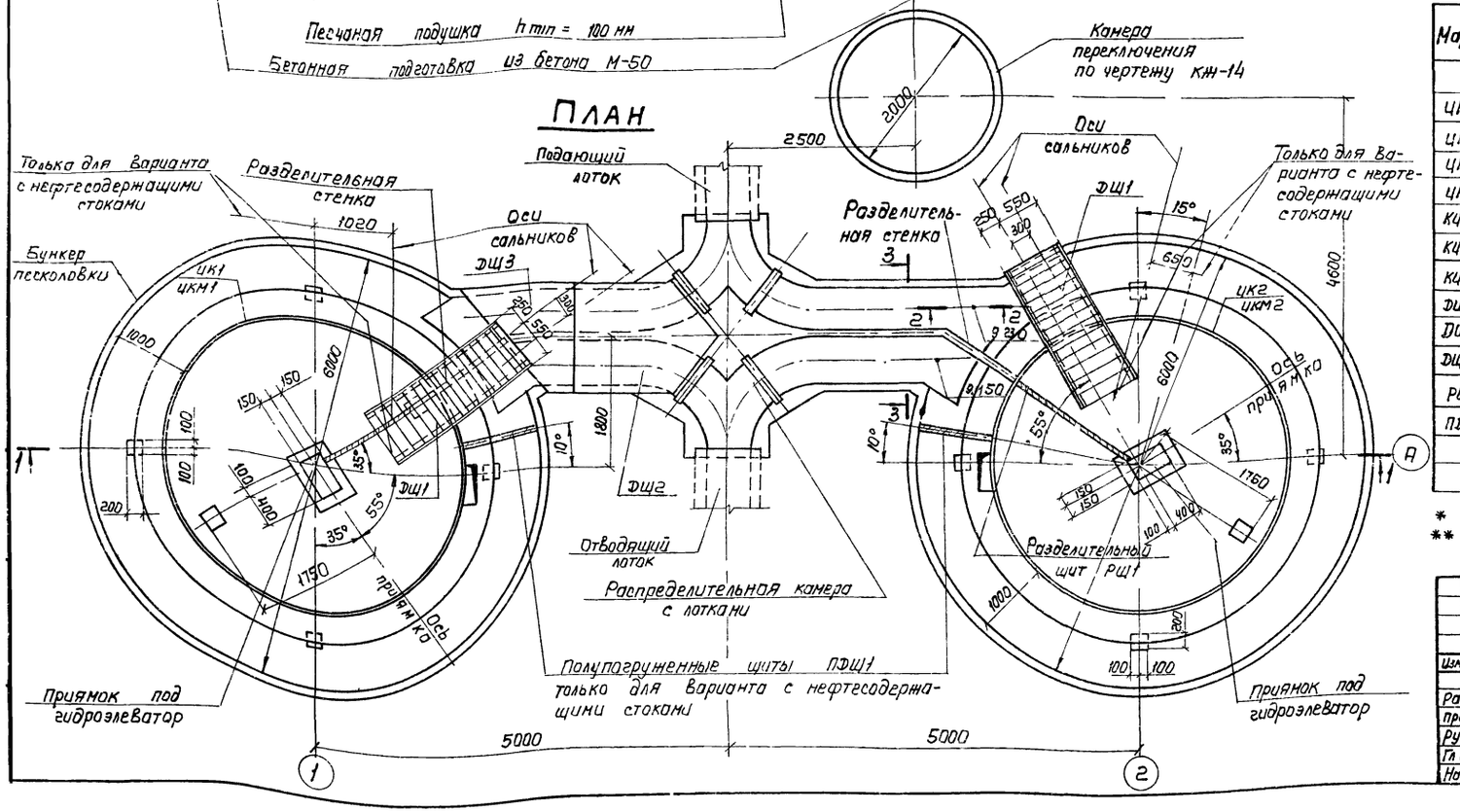

Спецификация элементов к маркировочной схеме, расположенной на листе

Марка	Обозначение	Наименование	К-во	Примеч
	КЖ-4	Бункер песколовки	2	
ЦК1	КЖИ-ЦК1; ЦК2-СБ	Центральное кольцо ЦК1	1	
ЦК2	КЖИ-ЦК1; ЦК2-СБ	——"—— ЦК2	1	
ЦКМ1	КЖИ-ЦКМ1; ЦКМ2-СБ	Центральное кольцо ЦКМ1	1	*
ЦКМ2	КЖИ-ЦКМ1; ЦКМ2-СБ	——"—— ЦКМ2	1	*
Кц-15-9	Серия 3.900-3 В.7	Кольцо стеновое Кц-15-9	5	
Кц-20-6	——"——	——"—— Кц-20-6	4	
КцД 20	——"——	Плита днища КцД-20	2	
ДЩ1	КЖИ-ДЩ1	Деревянный щит ДЩ1	2	
ДЩ2	КЖИ-ДЩ2; 3; 3а	——"—— ДЩ2	2	
ДЩ3,3а	КЖИ-ДЩ2; 3, 3а	——"—— ДЩ3; 3а	1+1	
РЩ1	КЖИ-РЩ1	Разделительный щит РЩ1	2	
ПДЩ1	КЖИ-ПДЩ1	Полупогружной щит ПДЩ1	2	**
	КЖ-10÷13	Распределительная камера с лотками	1	

* Для Варианта с металлическим центральным кольцом
** Для Варианта с нефтесодержащими стоками

Изм.	Лист	№докум.	Подп.	Дата	
Разраб	Цветкова				
Провер	Латкина				
Рук гр	Гольдина				
Гл инж пр	Заостаревский				
Нач отд	Андрианов				

ТП 902-2-331 КЖ
Песколовки с круговым движением сточные вод q_s = 1400 - 84000 м³/сут

Лит	Лист	Листов
Р	3	

Монолитный Вариант
Общий чертеж
План, разрезы, спецификация

Госстрой СССР
СОЮЗВОДОКАНАЛПРОЕКТ
г. Москва

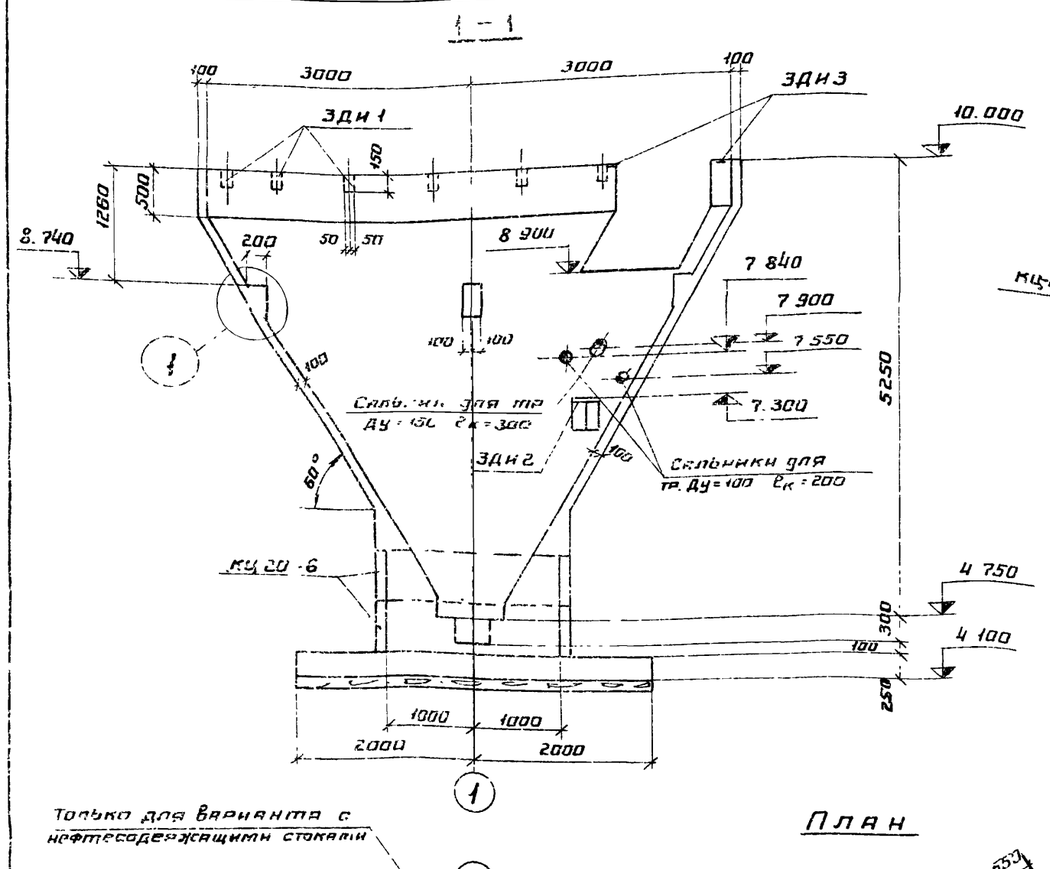

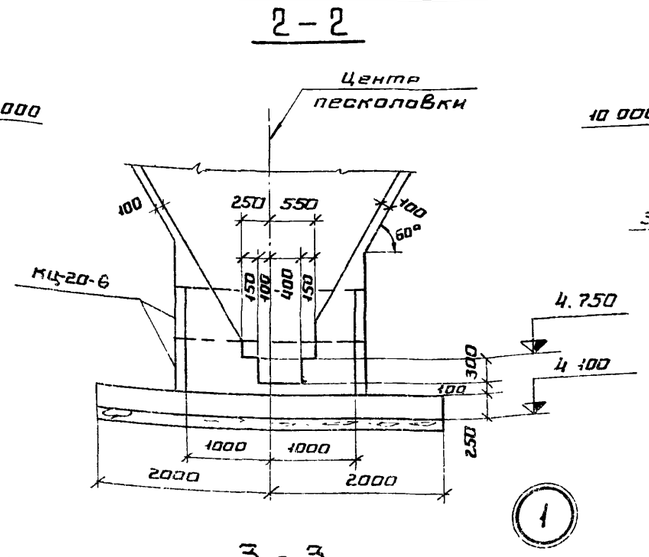

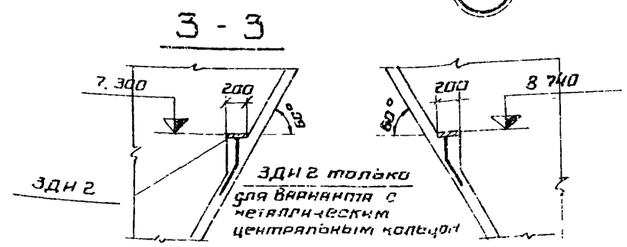

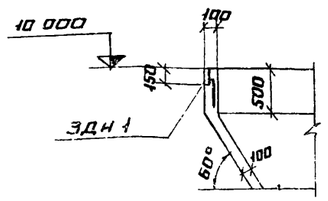

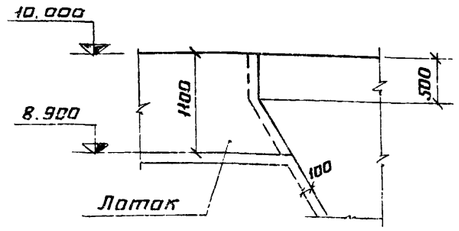

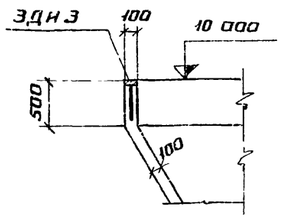

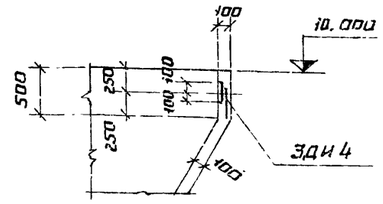

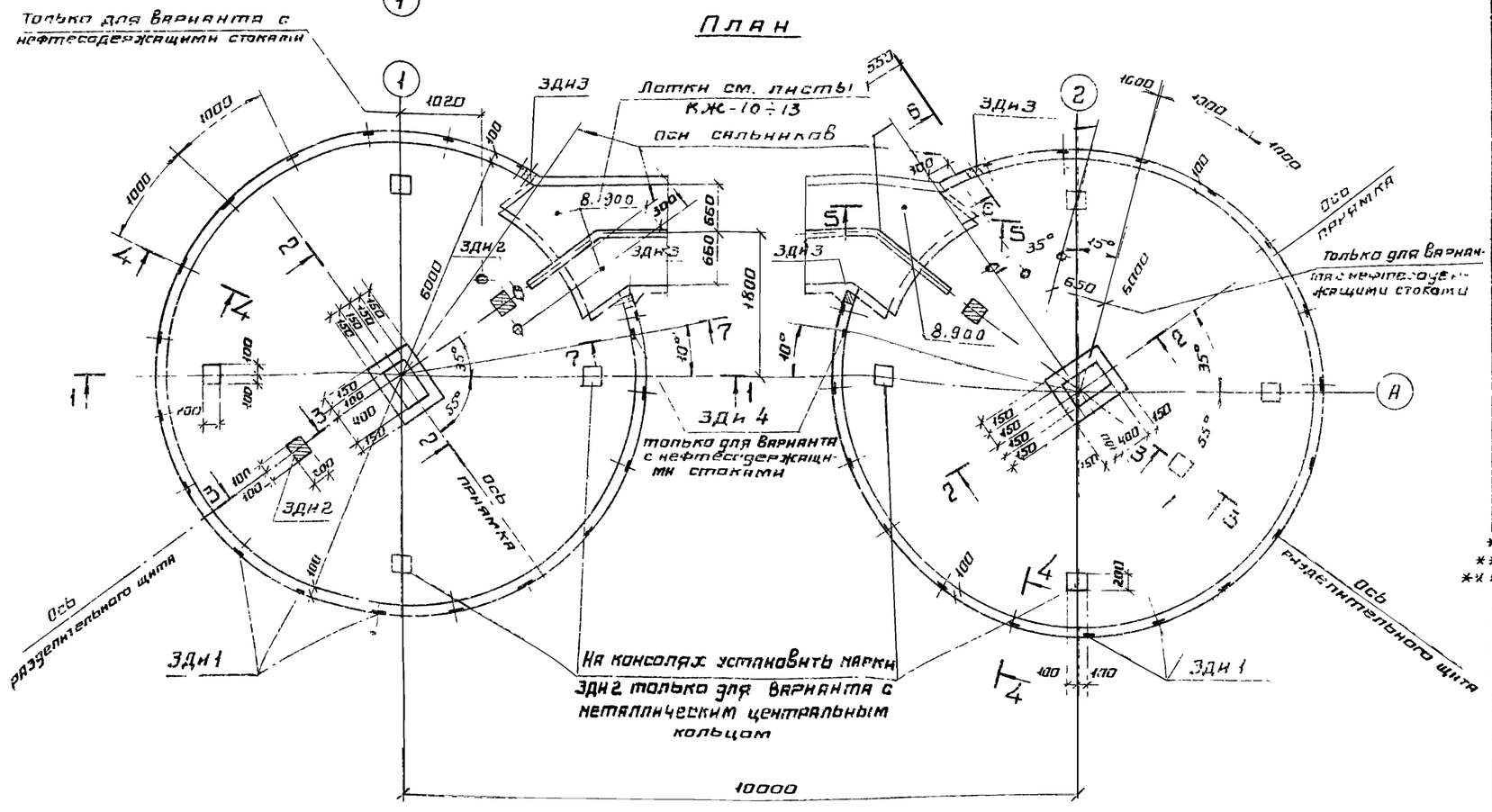

Спецификация элементов монолитной конструкции - на 1 бункер.

Формат	Зона	Поз	Обозначение	Наименование	Кол во	Примеч
				Документация		
			КЖ-4,5	Сборочный чертеж		
				Сборочные единицы и детали		
22		1÷16	КЖ-5	Стержни одиночные		
11			КЖИ-С1	Сетка арматурная С1	1	
11			КЖИ-С2	— " — — " — С2	1	
11			КЖИ-ЗДИ1	Изделие закладное ЗДИ1	18	
11			КЖИ ЗДИ2	— " — — " — ЗДИ2	2	*
11			КЖИ-ЗДИ2	— " — — " — ЗДИ2	6	**
11			КЖИ-ЗДИ3, ЗДИ4	— " — — " — ЗДИ3	2	
11			КЖИ-ЗДИ3, ЗДИ4	— " — — " — ЗДИ4	1	***
			Серия 3 901 - 5	Сальник для тр Ду. 150 ℓк = 300	1	
			— " —	— " — — " — Ду = 100 ℓк = 200	1 2	
				Материалы		
				Бетон марки М - 200	m^3	
				Мрз ☐ В6	10,5	

* Вариант с железобетонным центральным кольцом
** Вариант с металлическим центральным кольцом.
*** Вариант с нефтесодержащими стоками.

Изм	Лист	N-докум	Подп.	Дата
Разраб	Цветкова			
Провер.	Лоткина			
Рук гр.	Гольдина			
Гл. инж. пр.	Золотаревский			
Нач. отд	Андрианов			

ТП. 902 - 2 - 331 КЖ

Песколовки с круговым движением сточных вод Q = 1400 ÷ 64000 $м^3$/сут

Лит	Лист	Листов
Р	4	

Монолитный вариант
Опалубочный чертеж песколовки.

Госстрой СССР
СОЮЗВОДОКАНАЛПРОЕКТ
г. Москва

Типовой проект 902-2 Ал.бом 2 Тип V

16299-06 10

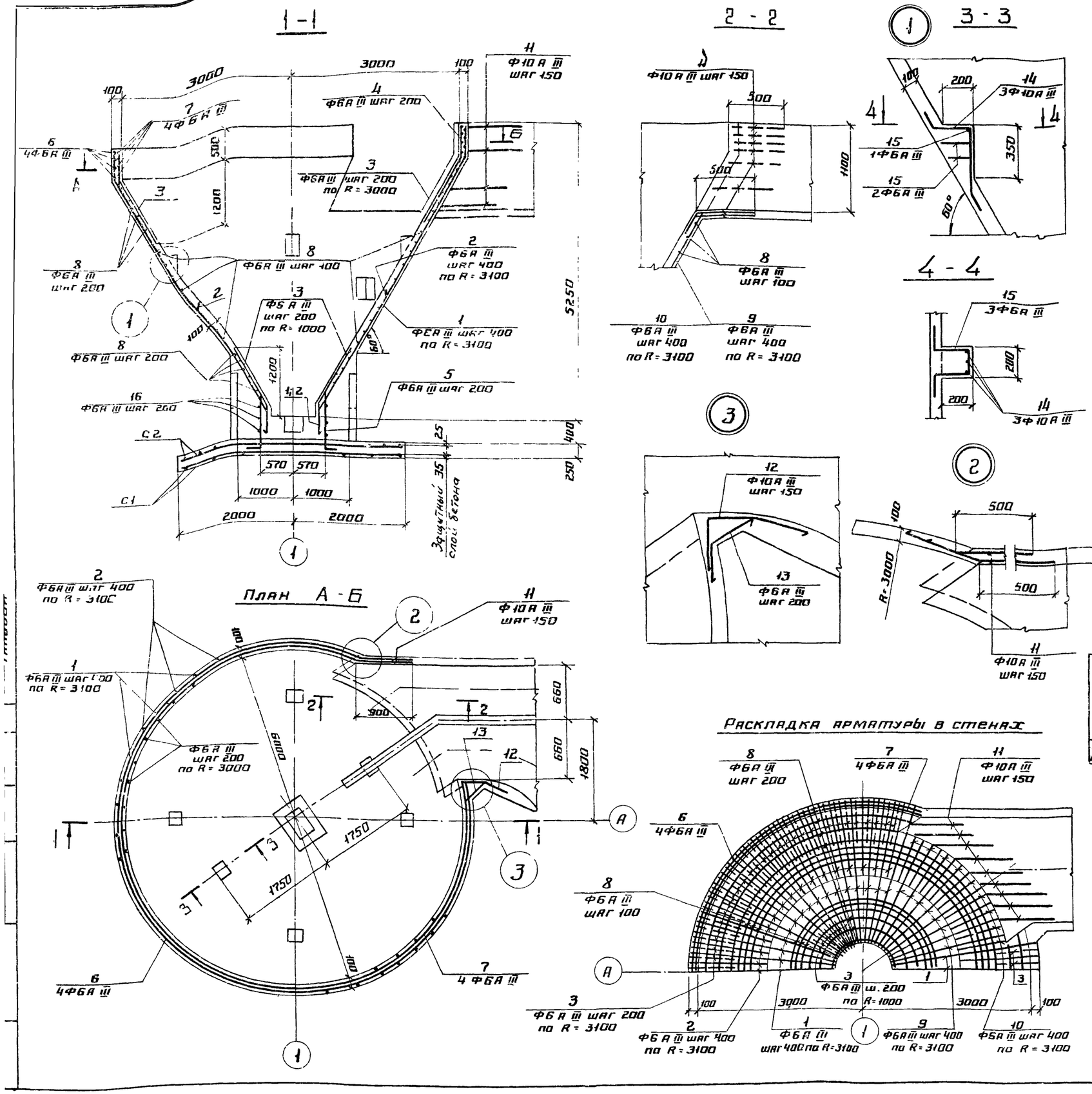

Ведомость стержней на один элемент

Марка элемента	Поз.	Эскиз или сечение	Ф мм	Длина мм	Кол-во	Вес кг 1шт	Вес кг Всех
Бункер песколовки	1	500 5200 30° 500	6А III	6200	45	1.4	63.0
	2	500 2800 30°	6А III	3300	44	0.7	30.8
	3	400 1500 30°	6А III	1900	82	0.4	32.8
	4	650 200 30°	6А III	850	82	0.2	16.4
	5	30° 200 1000 100	6А III	1300	14	0.3	4.2
	6	6160 250 6040 250	6А III	19600	4	4.4	17.6
	7	6000÷1200 250	6А III	19200	4	4.3	17.2
	8		6А III	ССР 11550	55	2,6	143.0
	9	150 4100 500 30°	6А III	4750	5	1.0	5.0
	10	1700 150 30°	6А III	1850	6	0.4	2.4
	11	20° 400 500	10А III	900	25	0.9	22.5
	12	800 400 400 15°	10А III	1600	10	1.0	16.0
	13	400 400 30°	6А III	800	8	0.2	1.6
	14	60° 300 280 480 300	10А III	1360	12	0.9	10.8
	15	280÷160 160 30°	6А III	ССР 600	12	0.1	1.2
	16	280÷160 1160 250	6А III	2910	4	0.7	2.8

Выборка стали на один элемент, кг

Марка эл-та	Арматурные изделия: Арматурная сталь Гост 5781-75, Класс А I, Ф мм	Итого	Класс А III, Ф мм 6	10	14	Итого	Итого	Закладные изделия: Профильная сталь -δ=8	-δ=10	Арматур. сталь Гост 5781-75, Класс А III, Ф мм 8	10	Итого	Всего
Бункер песколовки			378.0	49.3	113.4	540.7	540.7	1.2 / 1.2	28.0 / 40.8	4.0 / 4.8	0.6 / 0.6	33.8 / 47.4	574.5 / 588.1

1. Кольцевую арматуру поз. „6, 7, 8, 16" стыковать вразбежку, так, чтобы количество стыков в вертикальном сечении было не более 25% общего количества стержней.
2. Защитный слой бетона - 20мм.
3. В местах примыкания лотка арматуру поз. „6; 7; 8" обрезать по месту, в местах пропуска сальников арматуру обрезать по месту и концы обрезанной арматуры приварить к корпусу сальников.
4. Цифры в знаменателе для варианта с металлическим центральным кольцом.

Изм.	Лист	N-докум.	Подп.	Дата
Разраб.	Цветкова			
Провер.	Воробьева			
Рук. гр.	Гольдина			
Гл. инж. пр.	Золотаревский			
Нач. отд.	Андрианов			

ТП 902-2-331-КЖ

Песколовки с круговым движением сточных вод Q = 1400 ÷ 64000 м³/сут.

Лит	Лист	Листов
Р	5	

Монолитный вариант. Армирование песколовки

Госстрой СССР СОЮЗВОДОКАНАЛПРОЕКТ г. Москва

16299-06 11

Альбом 2 Тип V

Типовой проект 902-2-

Разрез 1-1

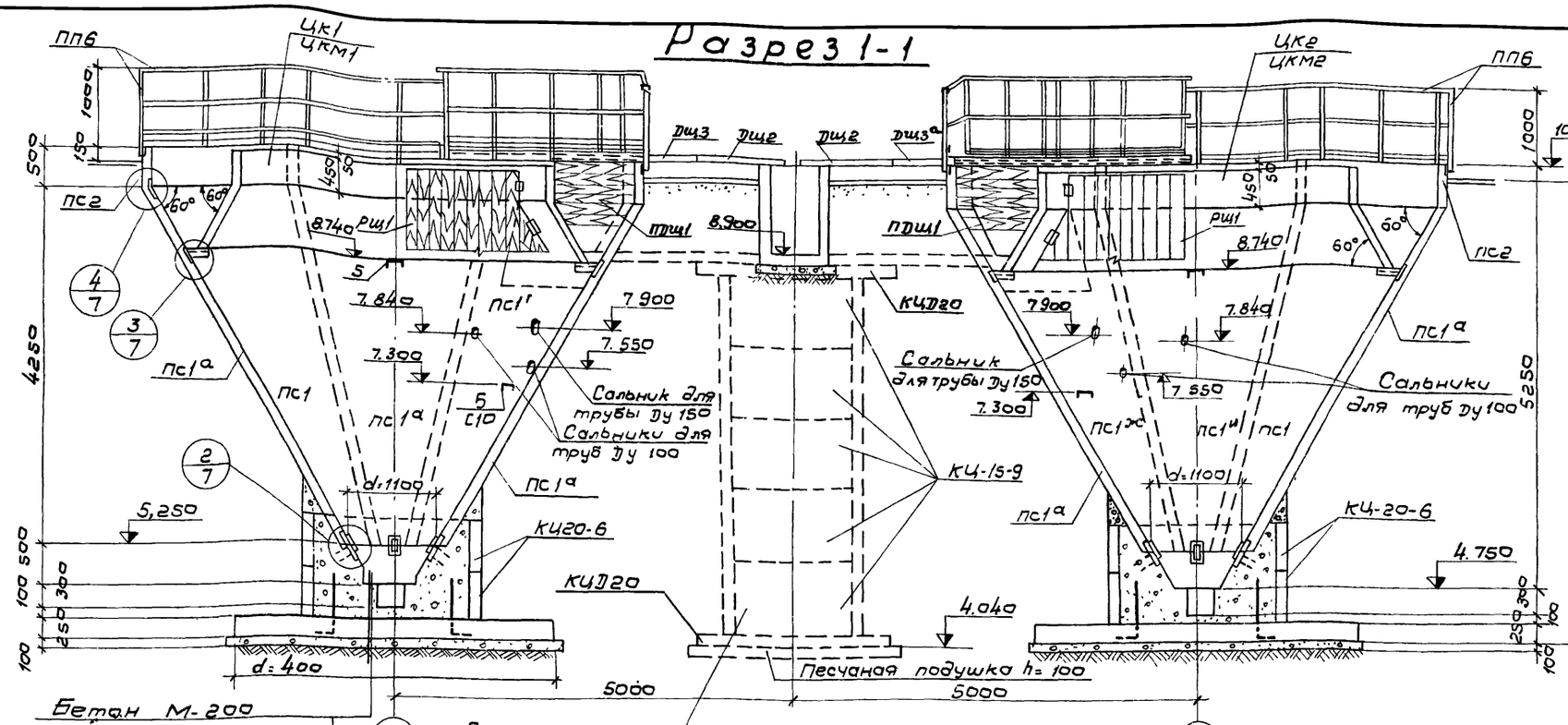

2-2

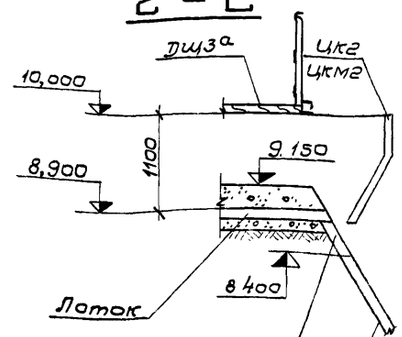

3-3

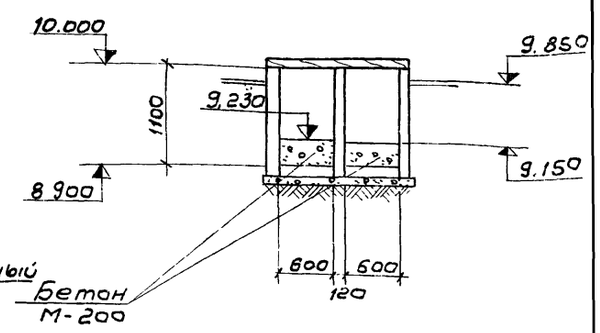

План

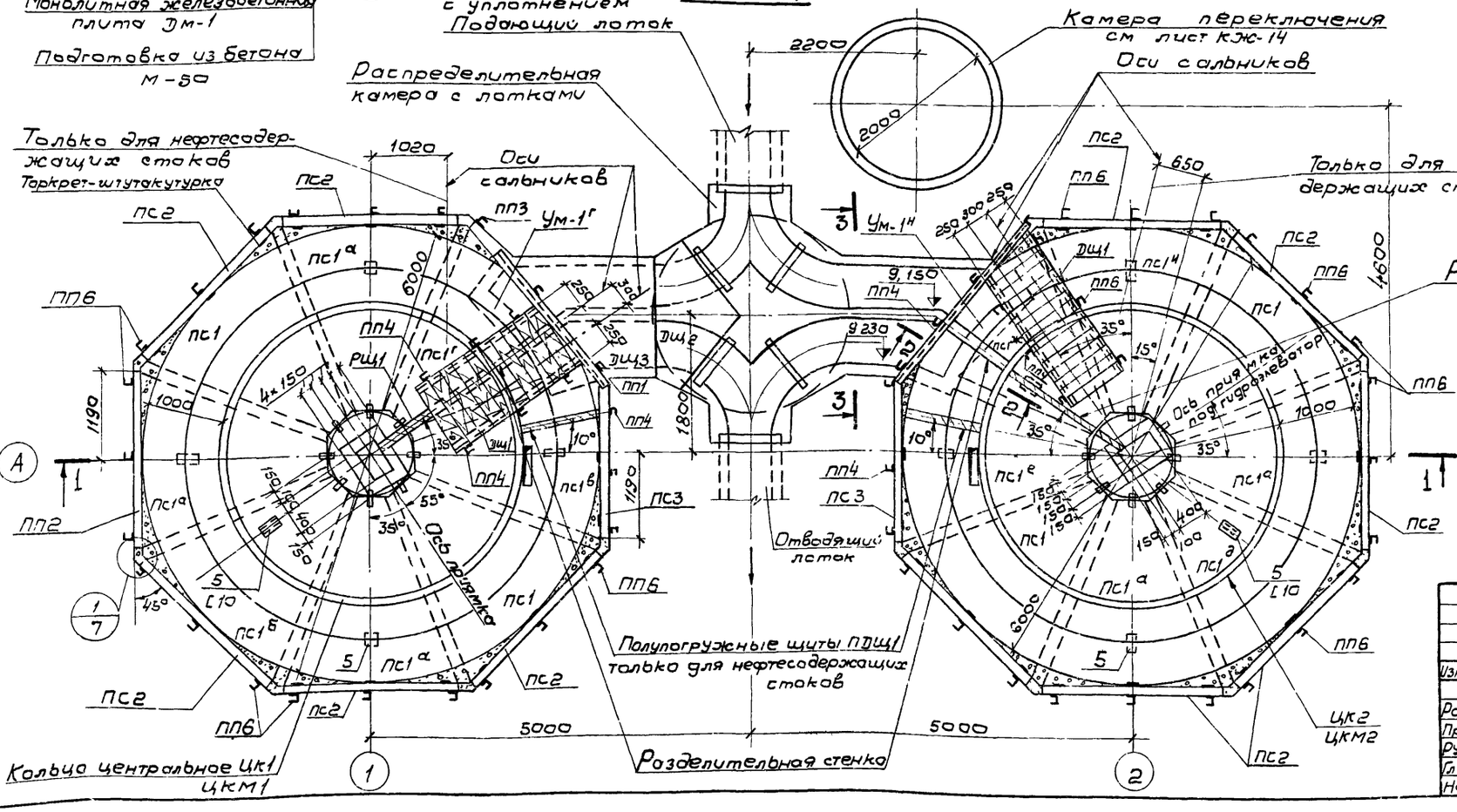

1. Спецификацию элементов к маркировочной схеме, расположенной на данном листе смотрите лист КЖ-7.
2. Сварку производить в соответствии с СН393-69 электродами Э-42 гост 9467-75
3. Закладные и накладные детали после монтажа окрасить краской БТ-177 за 2 раза.

					ТП 902-2-331 -КЖ
Изм	Лист	N докумен.	Подпись	Дата	Песколовки с круговым движением сточных вод Q=1400-64000 м³/сут
Разраб	Латкина				Лит: Р; Лист: 6; Листов:
Провер	Петелина-Довская				
Рук. гр	Гольдина				Госстрой СССР
Гл инж пр	Золотаревский				Сборный вариант Монтажный чертеж
Нач отд	Андрианов				Союзводоканалпроект г. Москва

16299-06 12

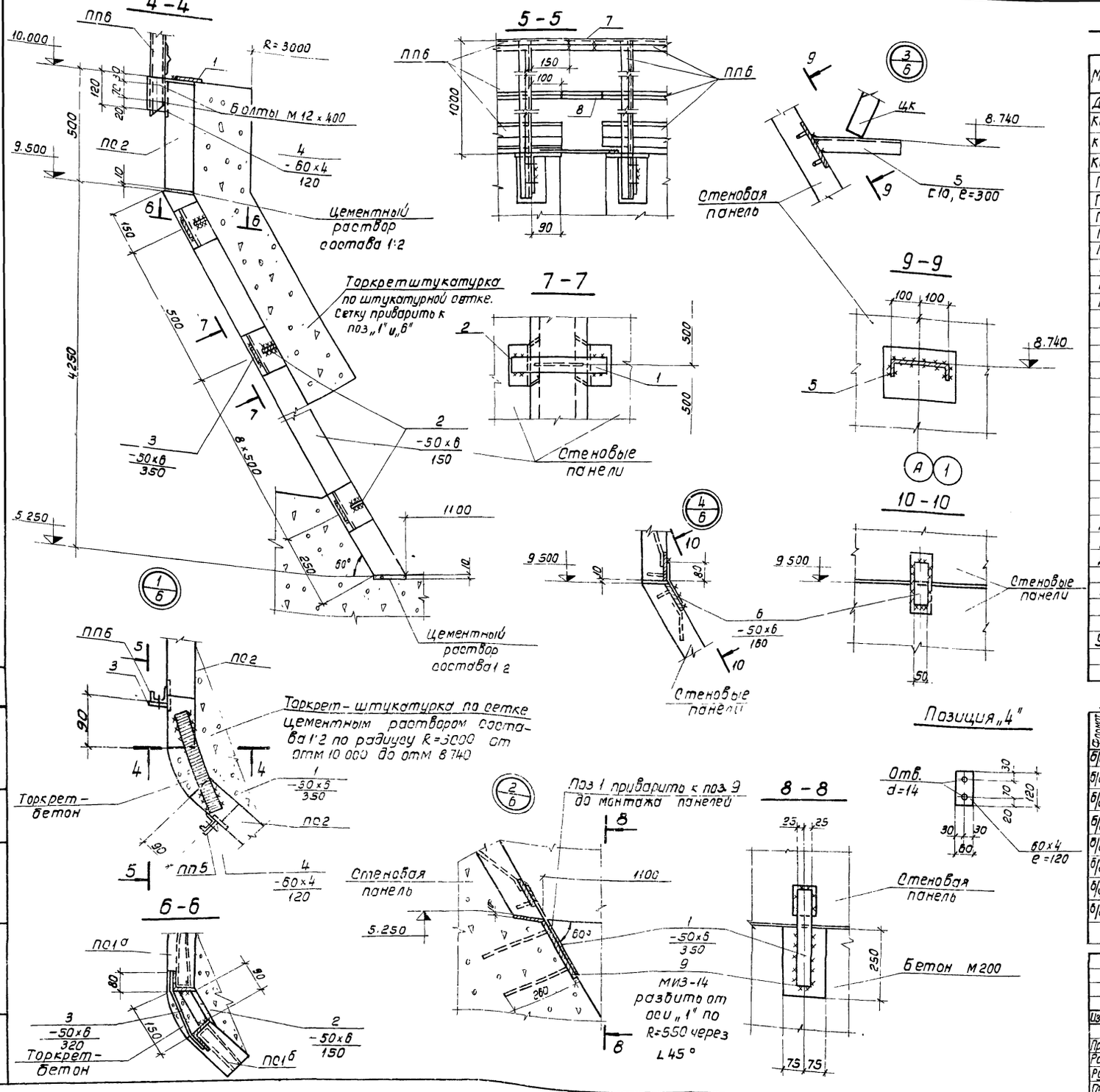

Спецификация элементов к маркировочной схеме, расположенной на листе КЖ-6

Марка	Обозначение	Наименование	Кол.	Масса 1 шт г.
Дм-1	КЖИ-Дм1	Днище песколовки Дм-1	2	—
КЦ-20-6	Серия 3.900-3 в 7	Кольцо стеновое КЦ-20-6	4	1.00
КЦ-15-9	——"——	——"—— КЦ-15-9	6	1.00
КЦД-20	——"——	Плита днища КЦД-20	2	1.50
ПО1	КЖИ-ПО1-СБ	Панель бункера стеновая ПО1	4	1.675
ПО1а	КЖИ-ПО1а-СБ	——"—— ПО1а	5	1.675
ПО1б	КЖИ-ПО1б, ПО1²б-СБ	——"—— ПО1б	1	1.675
ПО1б	КЖИ-ПО1б, ПО1²-СБ	——"—— ПО1б	1	1.6
ПО12	КЖИ-ПО1г-СБ	——"—— ПО1²	1	0.900
ПО1д	КЖИ-ПО1д-СБ	——"—— ПО1²	1	1.675
ПО1е	КЖИ-ПО1в, ПО1²е-СБ	——"—— ПО1е	1	1.6
ПО1ж	КЖИ-ПО1ж-СБ	——"—— ПО1ж	1	0.900
ПО1и	КЖИ-ПО1и-СБ	——"—— ПО1и	1	1.675
ПО2	КЖИ-ПО2 ПО3-СБ	——"—— ПО2	12	0.3
ПО3	——"——	——"—— ПО3	2	0.24
ПП6	Серия 1.459-2, в.2	Звено перил. ——"—— ПП6	13	0.023
ПП4	——"——	——"—— ПП4	7	0.019
ПП3	——"——	——"—— ПП3	1	0.016
ПП1	——"——	——"—— ПП1	1	0.012
ЦК1	КЖИ-ЦК1, ЦК2-СБД	Центральные кольца ЦК1	1	
ЦК2	——"——	——"—— ЦК2	1	
ЦКМ2	КЖИ-ЦКМ1, ЦКМ2-СБ	——"—— ЦКМ2	1	
ЦКМ1	——"——	——"—— ЦКМ1	1	
ДЩ1	КЖИ-ДЩ1	Деревянный щит ДЩ1	2	
ДЩ2	КЖИ-ДЩ2, ДЩ3, ДЩ3а	——"—— ДЩ2	2	
ДЩ3	——"——	——"—— ДЩ3	1	
ДЩ3а	——"——	——"—— ДЩ3а	1	
РЩ1	КЖИ-РЩ1	Разделительный щит РЩ1	2	
ПДЩ1	КЖИ-ПДЩ1	Полупогруженный щит ПДЩ1	2	
—	КЖ-1	Распределительная камера с лотками	1	
—	КЖ-14	Камера переключений	1	
Ум-1⁷/н	КЖ-8	Монолитный участок стены буфера Ум-1⁷/н	1+1	

Спецификация монтажных элементов крепления

Формат	Зона	Поз	Обозначение	Наименование	Кол	Масса 1 шт. кг
б/ч		1	—	Полоса -50×6 ℓ=350 ГОСТ 103-76	28	0.8
б/ч		2	—	Полоса -50×6 ℓ=150 ——"——	160	0.4
б/ч		3	—	Полоса -50×6 ℓ=320 ——"——	160	0.8
б/ч		4	—	Полоса -60×4 ℓ=120 ——"——	61	0.2
б/ч		5	—	Швеллер С20 ℓ=300 ГОСТ 8240-72	12	5.4
б/ч		6	—	Полоса -50×6 ℓ=160 ГОСТ 103-76	42	0.4
б/ч		7	—	Гнутый профиль 150×40×12×2.5	п.м 7	12.7
б/ч		8	—	Уголок L 25×3 ГОСТ 8509-72	п.м. 6	6.8
		9	Серия 3.400-6	Закладное изделие МИЗ-14	18	5.3

Изм.	Лист	№ документа	Подпись	Дата
Проверил		Петропавловская		
Разработал		Лоткина		
Рук. гр.		Гольдина		
Гл. инж. пр.		Заторевский		
Нач. отд.		Андрианов		

ТП 902-2-331 КЖ

Песколовки с круговым движением сточных вод $Q = 1400 \div 64000$ м³/сут.

Лит.	Лист	Листов
Р	7	

Сборный вариант монтажный чертеж Узлы.

Госстрой СССР СОЮЗВОДОКАНАЛПРОЕКТ г. Москва

Инв. № подл. | Подпись и дата | Взам. инв. №

16299-06 13

Альбом 2 тип V

902-2-

Типовой проект

Инв. № подл. | Подпись и дата

1 - 1

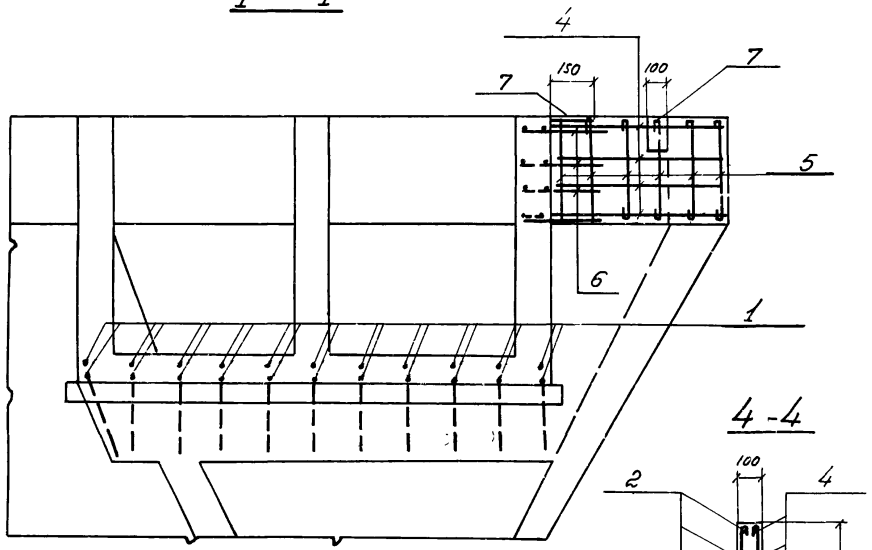

4 - 4

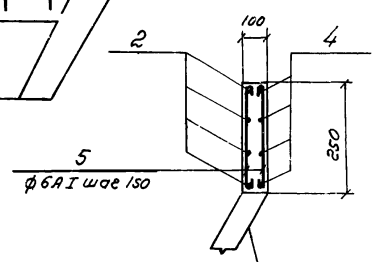

Панель ПС 1²

Ум - 1ᵀ

Ум- 1ᴴ (обратно данному)

2 - 2

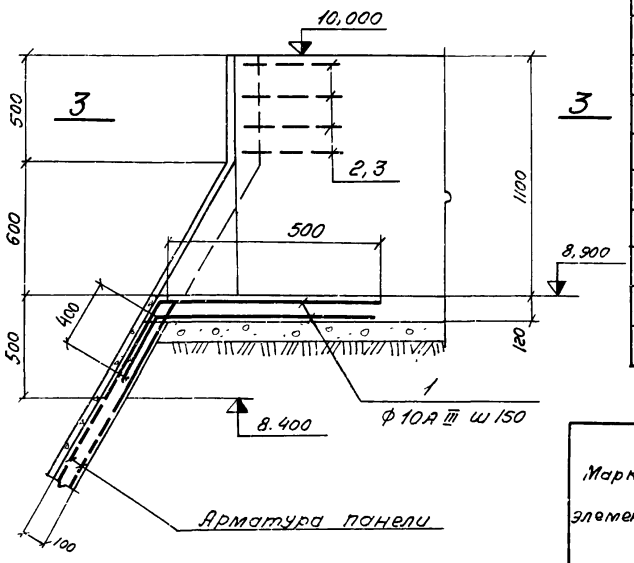

3 - 3

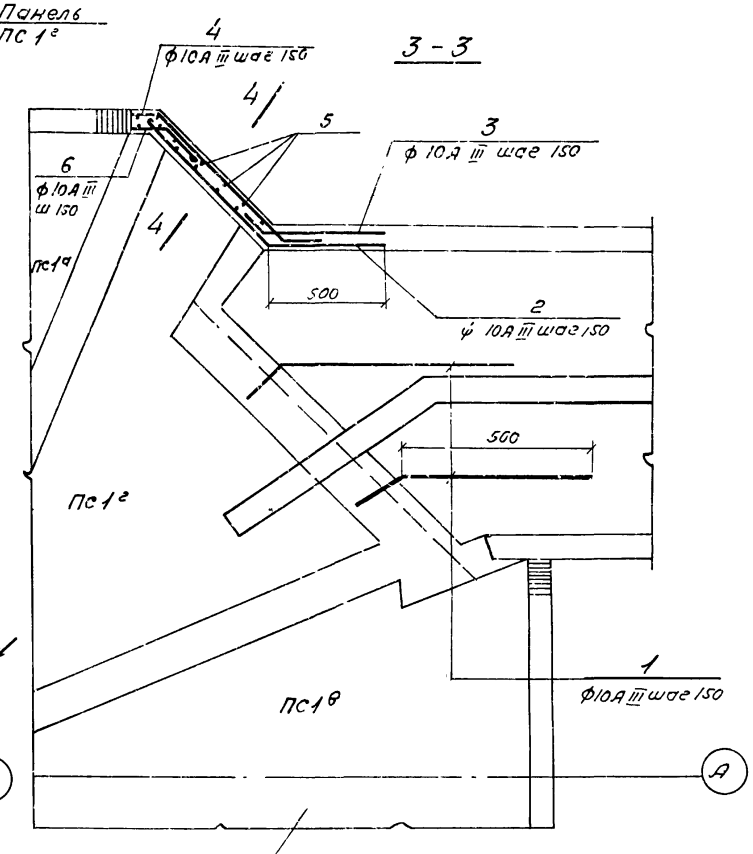

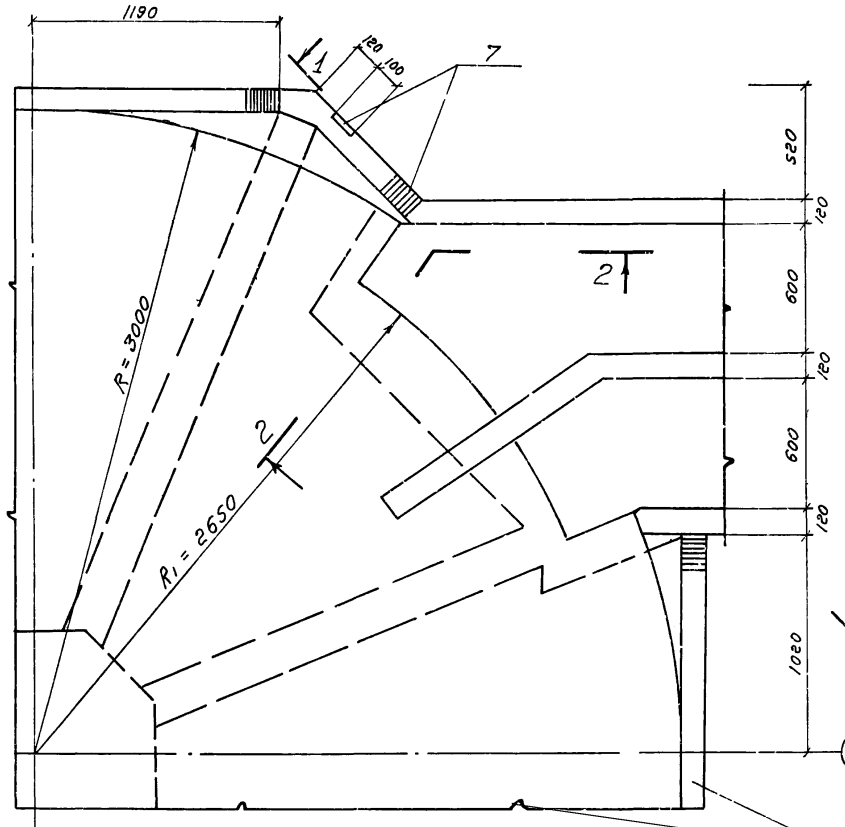

Спецификация элементов монолитной конструкции

	Обозначение	Наименование	Кол.	Примечание масса кг 1 шт
		Документация		
	КЖ-8	Сборочный чертеж		
		Ум - 1ᵀ/н		
		Сборочные единицы		
1-6	—	Одиночные стержни	кг	31,3
7	Серия 3.400-6	Закладное изделие МИЗ-1	2	1,7
		Материалы		
		Бетон М 200, В6, W3-	м³	0,15

Выборка стали на 1 элемент

Марка элемента	Арматурные изделия							Закладные изделия				
	Арматурная сталь ГОСТ 5781-75									Профильная сталь ГОСТ 103-76		
	Класс А I			Класс А III				Класс А II				
	ф мм			ф мм				ф мм				
	6		Итого	10		Итого	Всего	12		-100х10	Всего	Итого
Ум-1ᵀ/н	1,8		1,8	29,5		29,5	31,3	1,0		2,4	3,4	34,7

Ведомость стержней на один элемент

Марка эл. тж.	Поз.	Эскиз или сечение	ф мм	Длина мм	Кол
Ум-1ᵀ/н	1	500, 60°, 400	10 А III	900	2г
	2	950, 45°, 500	10 А III	1450	4
	3	45°, 300, 600	10 А III	900	4
	4	130, 45°, 950, 45°, 300	10 А III	1380	4
	5	480, 200, 45°, 300	6 А III	560	14
	6	10 А III		500	4

Изм.	Лист	№ документа	Подпись	Дата
Разработ	Лоткина			
Проверил	Петрашевская			
Рук. гр.	Гольдина			
Гл. инж. пр	Золотаревский			
Нач. отд	Андрианов			

ТП 902-2-331 КЖ

Пескоуловки с круговым движением сточных вод Q = 1400 – 64000 м³/сут

Лит	Лист	Листов
Р	8	

Сборный вариант
Монолитный участок
Ум - 1ᵀ/н

Госстрой СССР
СОЮЗВОДОКАНАЛПРОЕКТ
г. Москва

16299-06 14

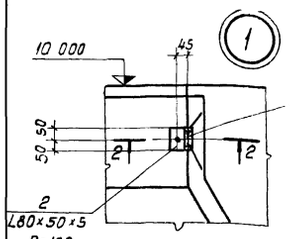

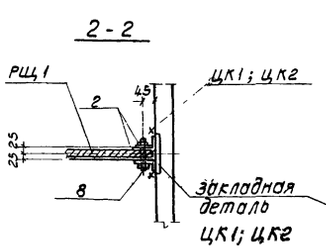

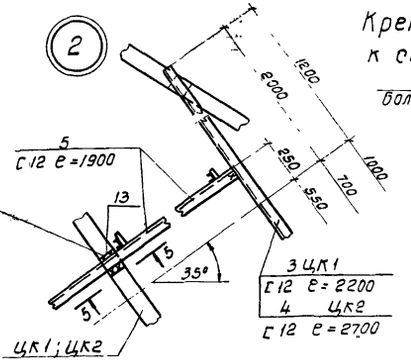

Крепление ограждения к стенкам бункера

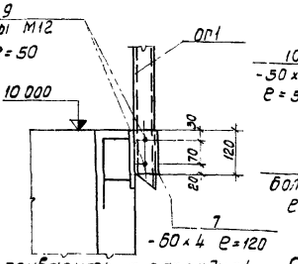

Приварить к закладной детали бункера

5 Толоко для варианта с нефтесодержащими стоками. 6

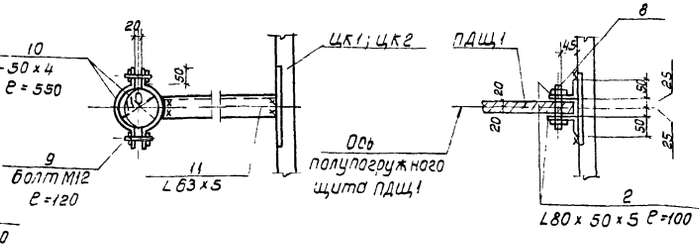

1-1

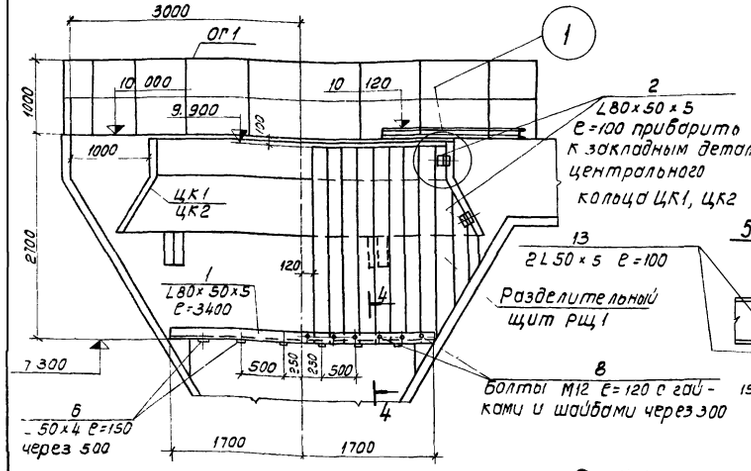

5-5

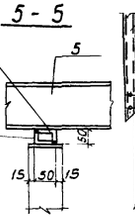

3-3

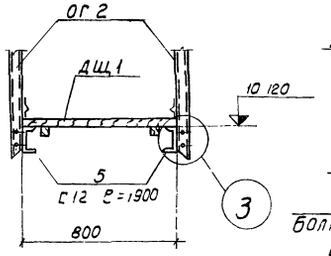

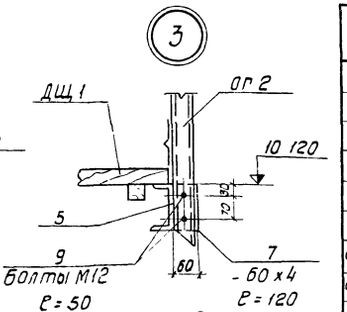

План

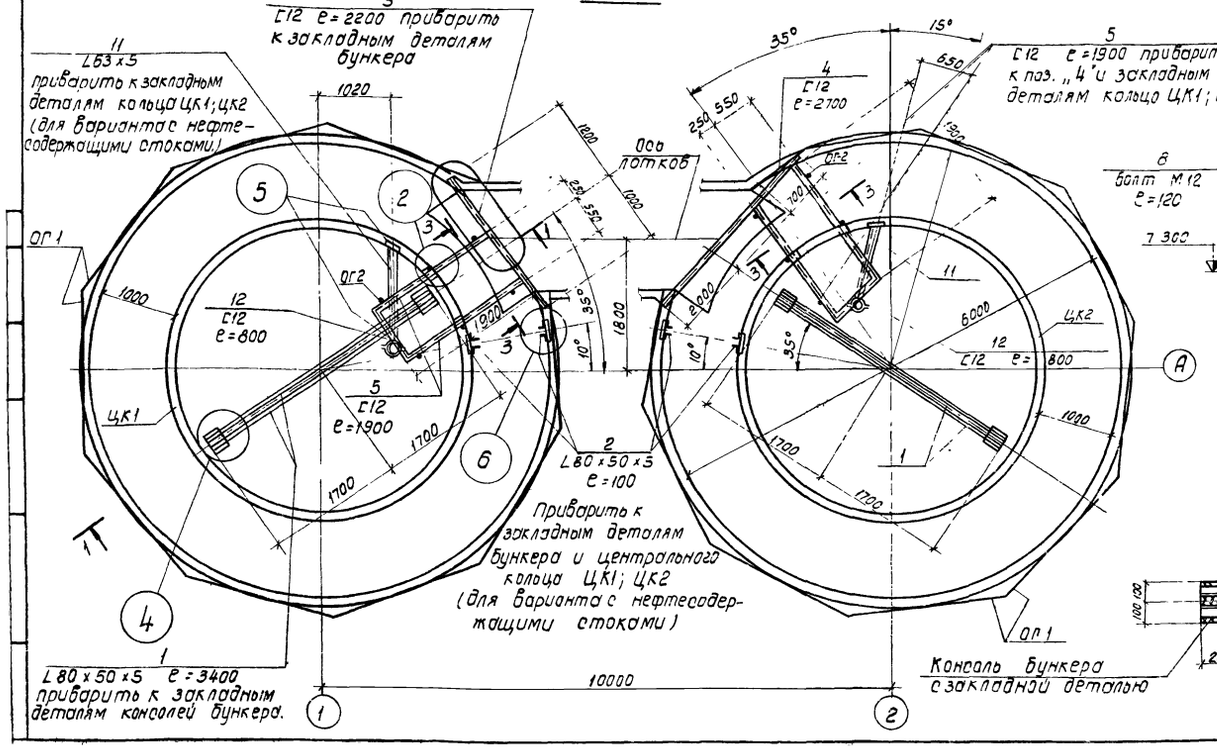

4-4

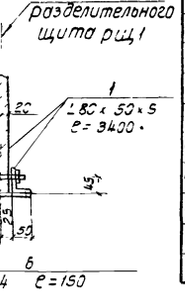

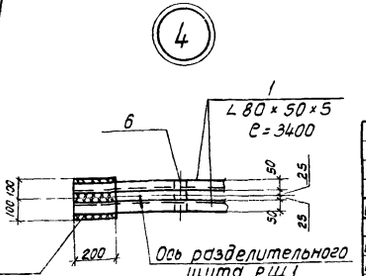

Спецификация элементов к маркировочной схеме, расположенной на листе-на 2 бункера

Формат	Зона	Поз.	Обозначение	Наименование	К-во	Примеч. Масса 1 шт кг
				Документация		
12			КЖ-9	Сборочный чертеж		
				Сборочные единицы и детали		
11			КЖИ-ОГ1	Ограждение ОГ1	18	18.2
11			КЖИ-ОГ2	—"— —"— ОГ2	4	18.8
б/ч		1		Уголок ∟ 80×50×5 ℓ=3400 ГОСТ 8510-72	4	17.0
б/ч		2		Тоже ∟80×50×5 ℓ=100 ГОСТ 8510-72	8	0.5
б/ч		2		Тоже ∟80×50×5 ℓ=100 ГОСТ 8510-72	16	* 0.5
б/ч		3		Швеллер С12 ℓ=2200 ГОСТ 8240-72	1	22.9
б/ч		4		Тоже С12 ℓ=2700 ГОСТ 8240-72	1	28.1
б/ч		5		Тоже С12 ℓ=1900 ГОСТ 8240-72	4	19.8
б/ч		6		Лист -50×4 ℓ=150 ГОСТ 103-76	12	0.2
б/ч		7		Лист -60×4 ℓ=120 ГОСТ 103-76	48	0.2
б/ч		8		Болт М12 ℓ=120 ГОСТ 5781-75	16	0.1
б/ч		8		Тоже М12 ℓ=120 ГОСТ 5781-75	24	* 0.1
б/ч		9		Тоже М12 ℓ=50 ГОСТ 5781-75	96	0.1
б/ч		10		Лист -50×4 ℓ=550 ГОСТ 103-76	4	* 0.2
б/ч		11		Уголок ∟63×5 п м 1.0 ГОСТ 8510-72	—	* 4.8
б/ч		12		Швеллер С12 ℓ=800 ГОСТ 8240-72	2	* 8.3
б/ч		13		Уголок ∟50×5 ℓ=100 ГОСТ 8509-72	8	0.4

* Для варианта с нефтесодержащими стоками.

Детали креплений разработаны для варианта с железобетонным центральным кольцом ЦК1, 2 – для варианта с металлическим кольцом ЦКМ1,2 детали креплений аналогичны.

Изм.	Лист	N докум.	Подпись	Дата	ТП 902-2-331 КЖ			
					Песколовки с круговым движением сточных вод Q = 1400–6400 м³/сут			
Разраб.		Цветкова				Лит	Лист	Листов
Проверил		Лоткина				Р	9	
Рук. гр.		Голдина			Детали крепления разделительного щита, мостиков, ограждений	Госстрой СССР Союзводоканалпроект г. Москва		
Гл. инж. пр.		Золотаревский						
Нач. отд.		Андрианов						

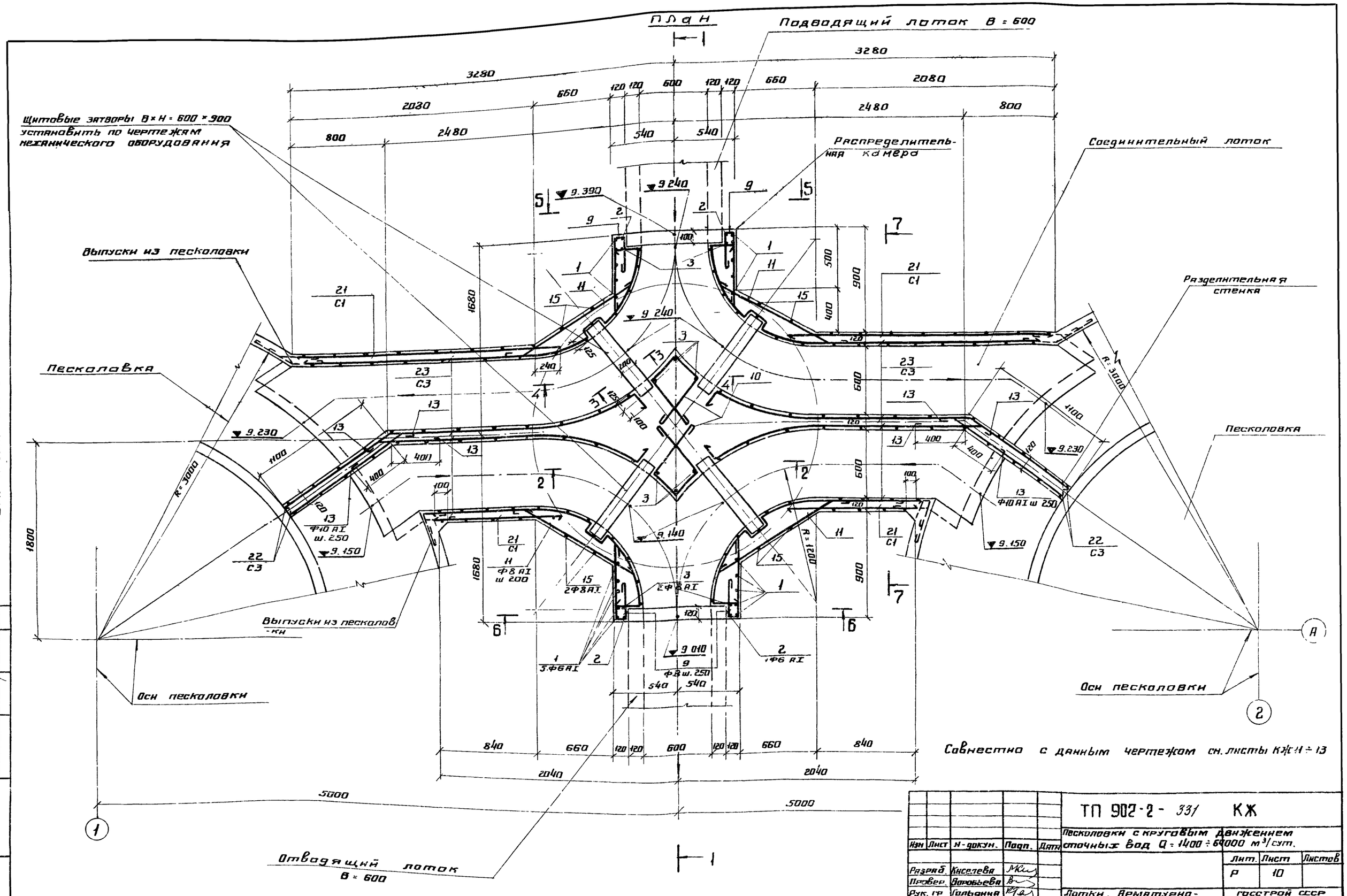

Изм	Лист	N-докум.	Подп.	Дата	ТП 902-2-331 КЖ
					Песколовки с круговым движением сточных вод Q = 1400 ÷ 64000 м³/сут.
Разраб.	Киселева				Лит. Р / Лист 10 / Листов
Провер.	Воробьева				
Рук. гр.	Гольдина				Лотки. Арматурно-опалубочный чертеж. План.
Гл. инж. пр.	Золотаревский				Госстрой СССР СОЮЗВОДОКАНАЛПРОЕКТ г. Москва
Нач. отд.	Андрианов				

Альбом 2 Тип V

Типовой проект 902-2

Инв. N подл. | Подпись и дата | Отдел N 12 | Николаев

16299-06 16

План днища

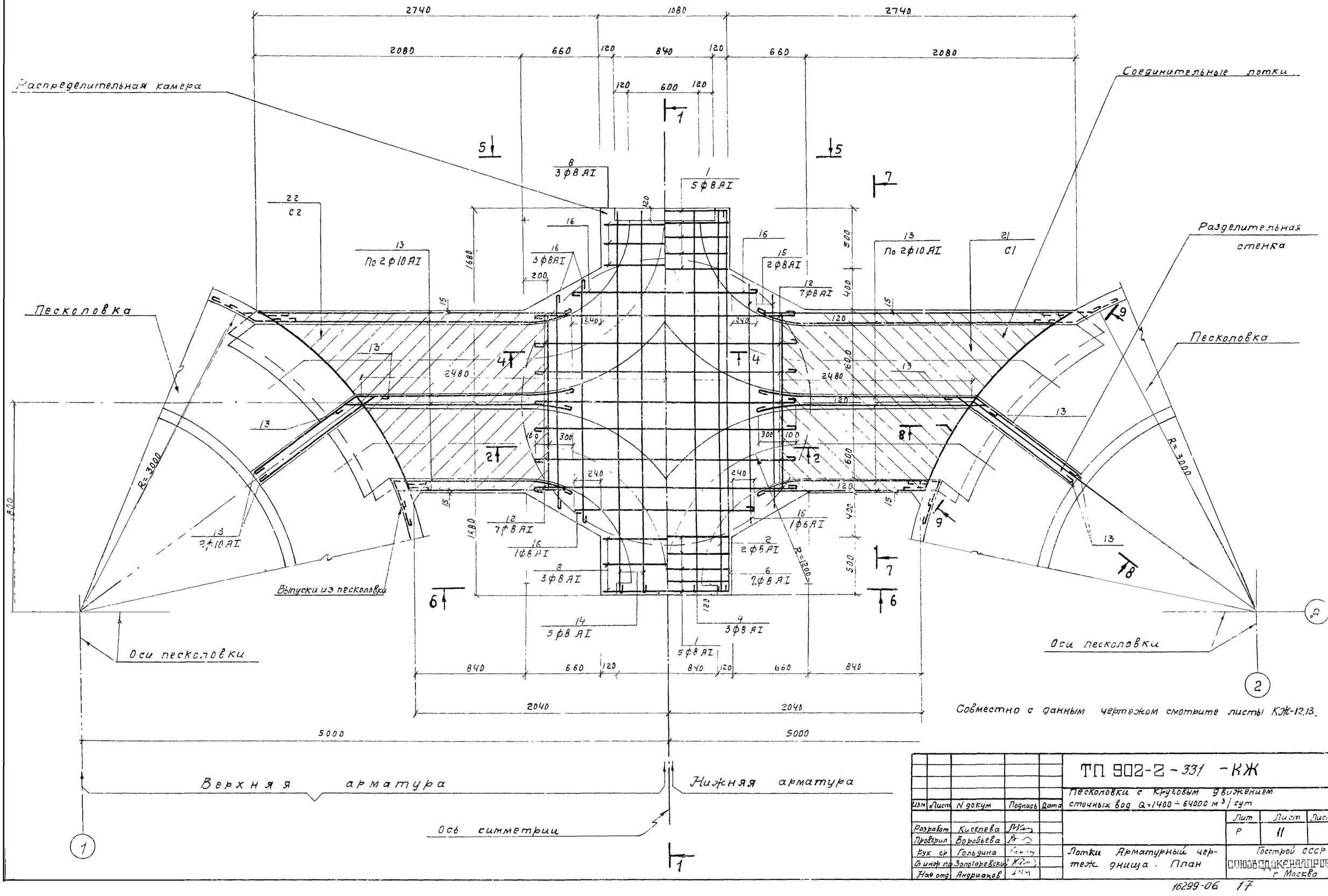
Распределительная камера
Соединительные лотки
Разделительная стенка
Песколовка
Песколовка
Выпуски из песколовки
Оси песколовки
Оси песколовки
Верхняя арматура
Нижняя арматура
Ось симметрии
2740
1080
2740
2080
660
120
840
120
660
2080
120
600
120
2480
2480
2040
2040
5000
5000
R=3000
R=3000
R=1200
1680
1680
1680
1680
500
500
400
400
600
600
2240
2240
2240
2240
200
100
300
100
300
120
120
120

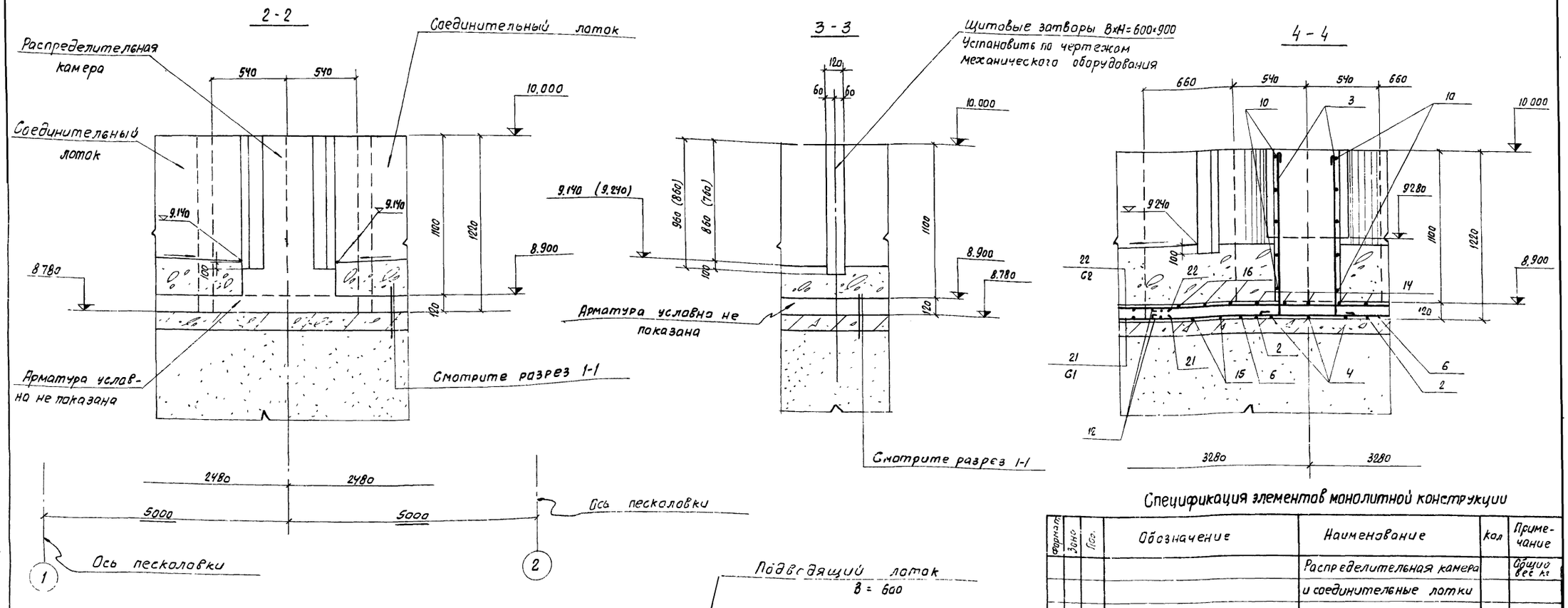

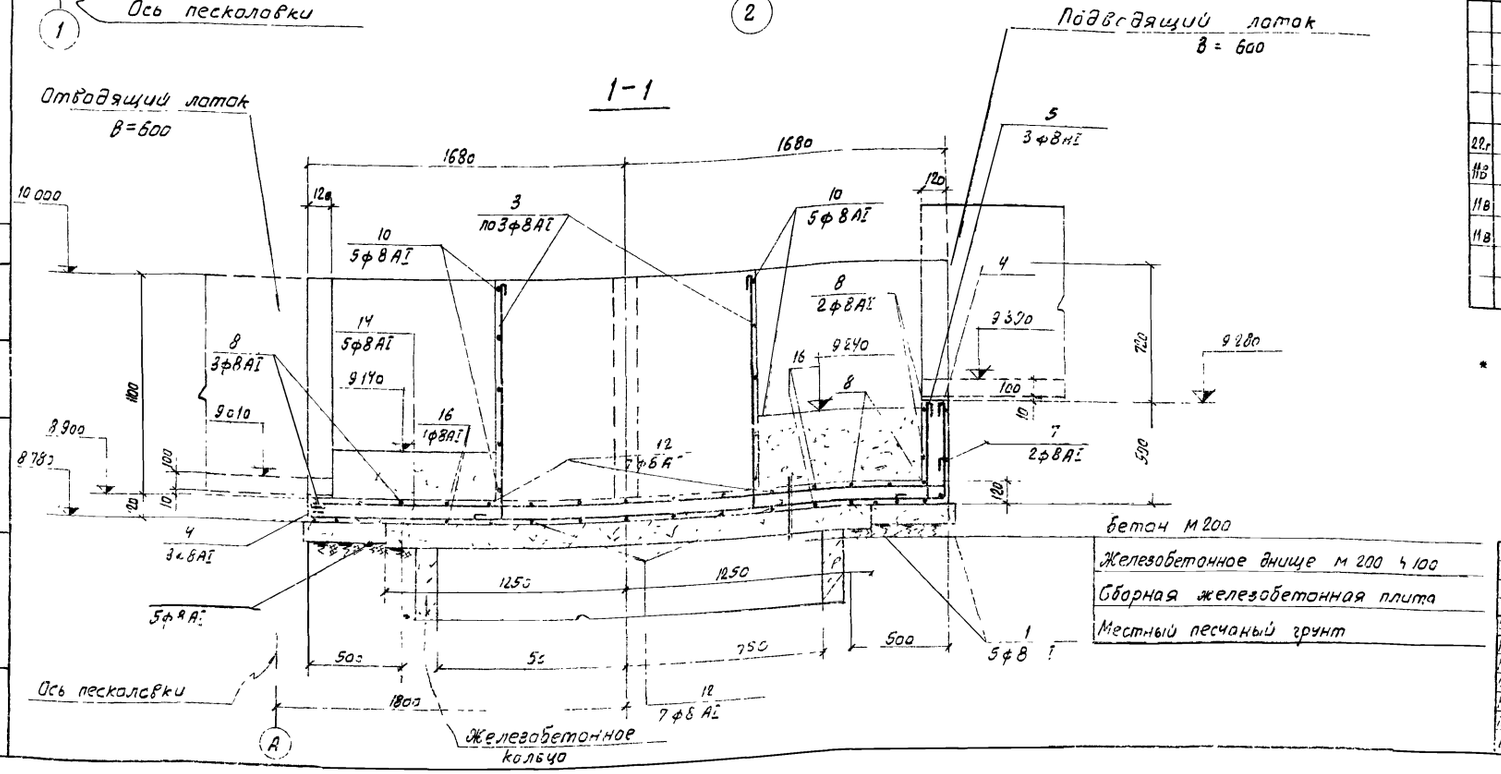

Спецификация элементов монолитной конструкции

Формат	Зона	Поз.	Обозначение	Наименование	Кол	Примечание
				Распределительная камера		Общий вес кг
				и соединительные лотки		
				Сборочные единицы		
22г		1÷20	КЖ-13	Стержни одиночные		
11в		21	КЖИ-С1	Сетка С1	2	56,8
11в		22	КЖИ-С2	Сетка С2	2	25,2
11в		23	КЖИ-С3	Сетка С3	1	113,9
				Материал		
				Бетон М200, В6, МРЗ*	4,38	м³

* Марка бетона по морозостойкости назначается в зависимости от расчетной температуры наружного воздуха (смотрите пояснительную записку).

Изм	Лист	№ докум	Подпись	Дата
Разработ		Киселева		
Проверил		Воробьева		
Инженер		Ковалева		
Рук. гр.		Голдина		
Гл. инж. пр.		Золотаревский		
Нач. отд.		Андрианов		

ТП 902-2-331 -НЖ

Песколовки с круговым движением сточных вод Q 1400 - 64000 м³/сут

Лит	Лист	Листов
Р	12	

Лотки арматурно-опалубочный чертеж. Сечения 1-1 - 4-4 Спецификация

Госстрой СССР
СОЮЗВОДОКАНАЛПРОЕКТ
г. Москва

Альбом 2 тип V

Типовой проект 902-2-

Инв. № подл. | Подпись и дата

16299-06 18

7-7

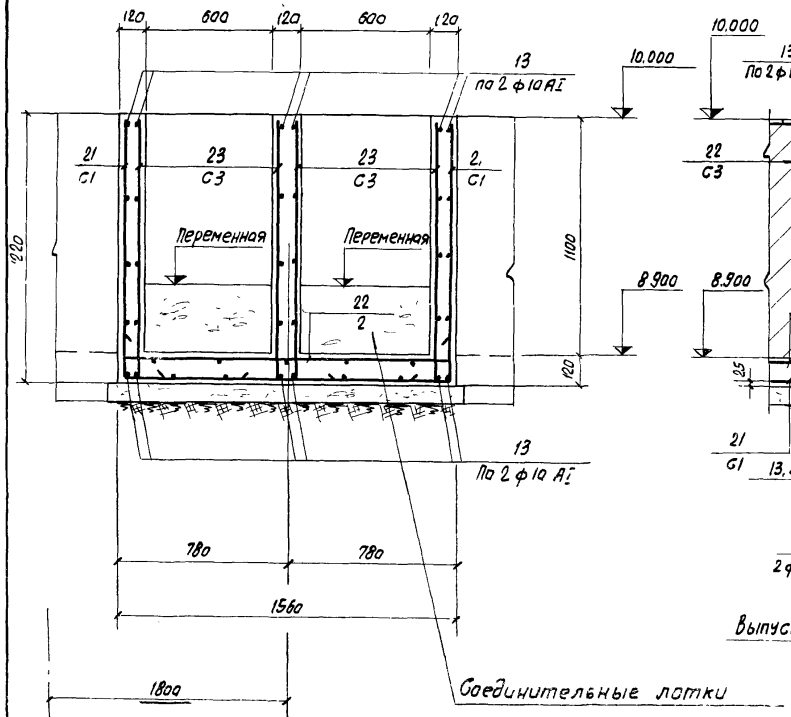

8-8

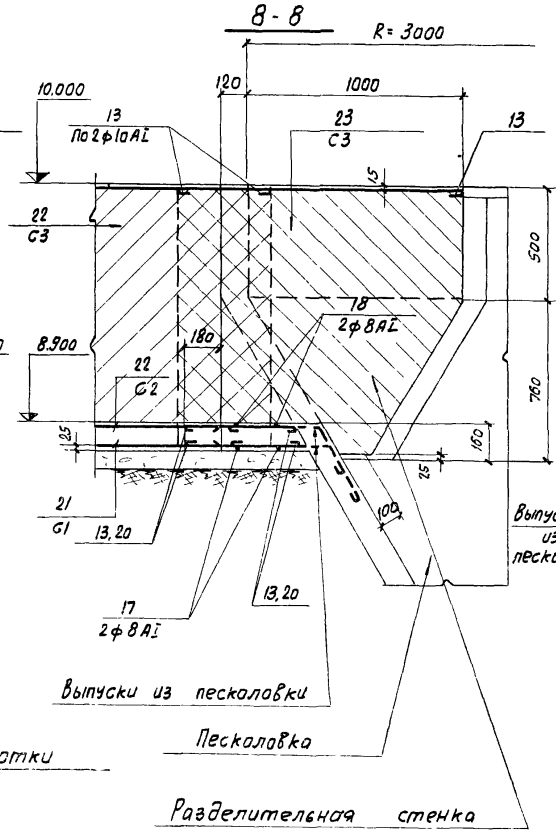

9-9

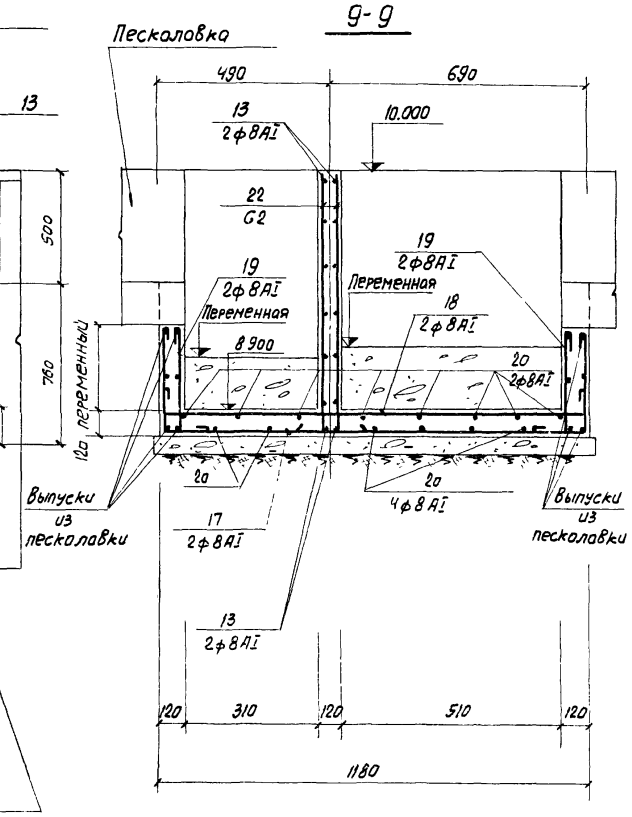

Ведомость стержней на один элемент

Марка эл-та	Поз.	Эскиз или сечение	ф мм	Длина мм	Кол.	Вес кг: 1 шт	Вес кг: всех
Распределительная камера и соединительные лотки	1	1180 / 1030 / 1180	AI 8	3490	10	1.4	14.0
	2	1180 / 3330 / 1180	AI 8	5790	2	2.3	4.6
	3	180 / 150	AI 8	1430	10	0.6	6.0
	4	3330 / 460	AI 8	3890	3	1.5	4.5
	5	460 / 150	AI 8	710	3	0.3	0.9
	6	3390	AI 8	3440	2	1.6	3.2
	7	720 / 1050 / 720	AI 8	2590	2	1.0	2.0
	8	150 / 1050 / 150	AI 8	1450	8	0.8	6.4
	9	340 / 50 / 740	AI 8	1250	16	0.5	8.0
	10	310 / 310 / 500 / 500	AI 8	1720	10	0.8	8.0
	11	1310 / 45° / 150	AI 8	1560	20	0.6	12.6
	12	2240	AI 8	2340	14	0.9	34.5
	13	п.м.	AI 10	п.м. 56.0	—	—	34.5
	14	3330 / 150	AI 8	3580	5	1.4	7.0
	15	1180 / 1790 ÷ 2050 / 1180	AI 8	ср. 4380	4	1.7	6.8
	16	1700 ÷ 2300	AI 8	ср. 2100	10	0.8	8.0
	17	600 / 250 / 1150 / 600 / 250	AI 8	ср. 2110	4	0.8	3.2
	18	150 / 1150 / 150	AI 8	1550	4	0.6	2.4
	19	600 / 250 / 150	AI 8	680	8	0.3	2.4
	20	500	AI 8	600	28	0.2	5.6

5-5

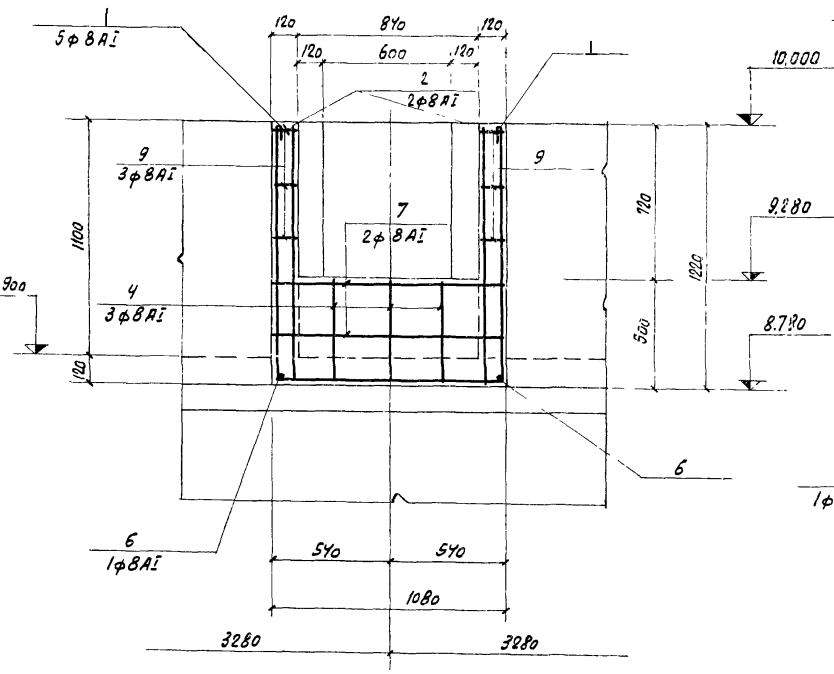

6-6

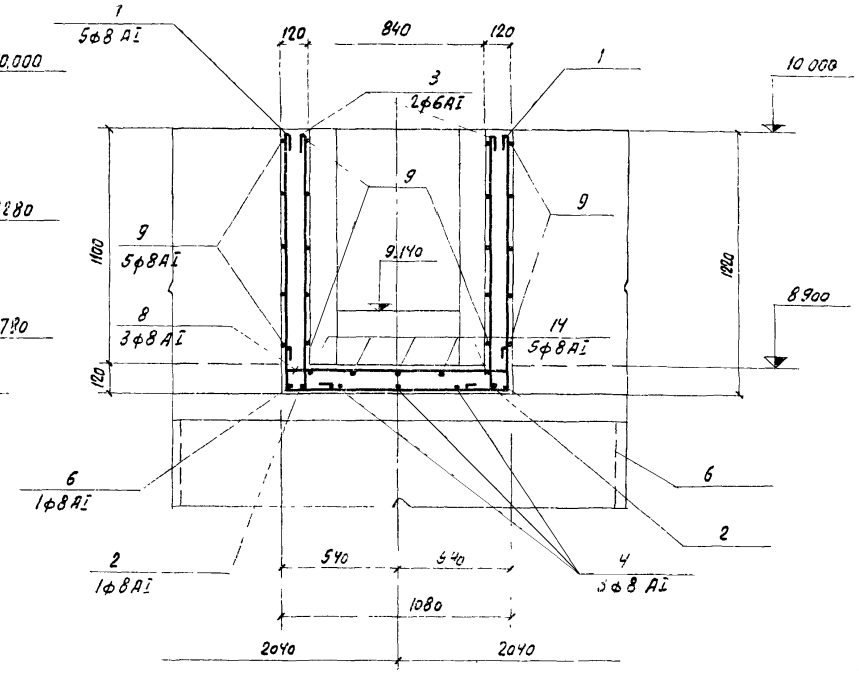

Выборка стали на 1 элемент

Марка элемента	Арматурные изделия: Арматурная сталь ГОСТ 5781-75: Класс AI ф мм 8	10	Итого	Класс AII ф мм —	…	Итого	Итого	Всего
Распределительная камера и соединительные лотки	117.6	34.5	152.1	—	—	—		152.1

1. Совместно с данным чертежом смотрите листы КЖ-10÷12.
2. Защитный слой бетона в днище для нижней арматуры δ= 25мм для верхней арматуры и стен δ= 15мм

Изм.	Лист	№ докум.	Подпись	Дата	ТП 902-2-331 – КЖ			
					Песколовки с круговым движением сточных вод Q=1400 - 6400 м³/сут			
Разработ		Киселева				Лит.	Лист	Листов 5
Проверил		Воробьева				Р	13	
Рук гр		Гольдина						
Гл инж пр		Болсторевский			Лотки. Арматурно-опалубочный чертеж. сечения 5-5 – 7-7 Ведомость стержней	Госстрой СССР Союзводоканалпроект г. Москва		
Нач. отд		Андрианов						

3-3

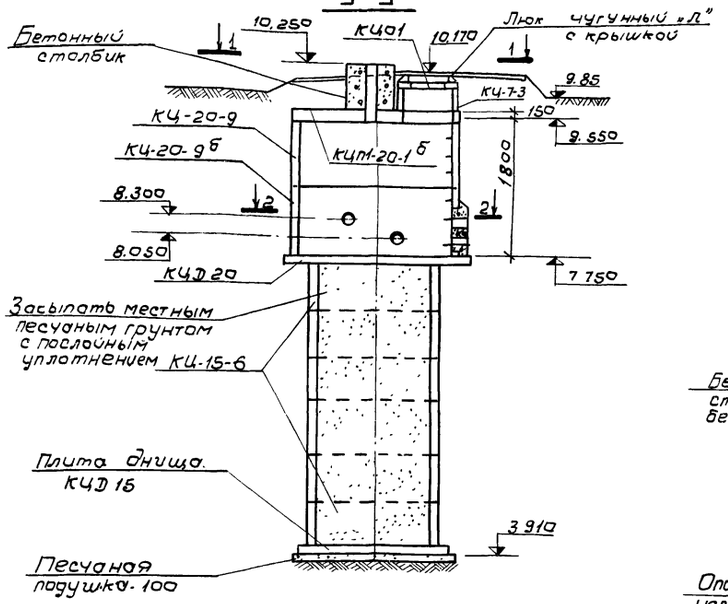

План расположения опор под задвижки

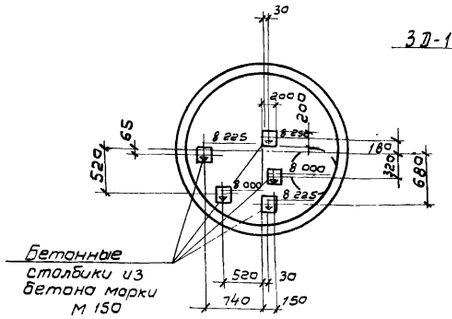

Бетонный столбик

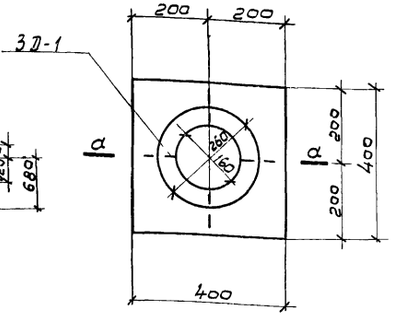

2-2

а-а

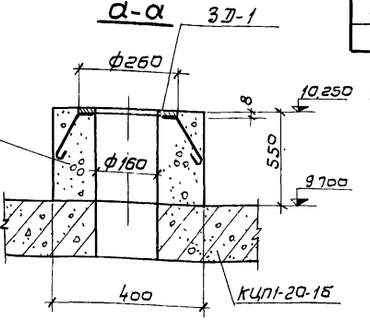

Спецификация элементов к маркировочной схеме, расположенной на листе

Марка	Обозначение	Наименование	Кол.	Примечание
		При Н насыпи 0-5м		
КЦД 15	Серия 3.900-3 вып. 7	Плита днища КЦД15	1	
КЦ-15-6	——— " ———	Кольцо стеновое КЦ-15-6	6	
КЦД 20	——— " ———	Плита днища КЦД 20	1	
КЦ-20-9	——— " ———	Кольцо стеновое КЦ-20-9	1	
КЦ20-9б	Серия 3.900-3в 7, КЖИ-КЦ20-9б	Кольцо стеновое КЦ 20-9 б	1	
КЦПП-20-15	Серия 3.900-3в.7, КЖИ-КЦПП-20-15	Плита покрытия КЦПП-20-15	1	
КЦ-7-3	Серия 3.900-3 в 7	Кольцо стеновое КЦ-7-3	1	
КЦО-1	——— " ———	Кольцо опорное КЦО-1	1	
Ду 100	Серия 3.901-5	Сальник Ду 100, $\ell_к$=200	3	
Ду 150	——— " ———	Сальник Ду 150, $\ell_к$=300	3	
3Д-1	КЖИ-3Д 1	Закладная деталь 3Д-1	5	
„Л"	ГОСТ 3634-61	Люк чугунный „Л" с крышкой	1	

Сборные железобетонные изделия устанавливаются на цементном растворе М-50

План расположения отверстий в плите перекрытия

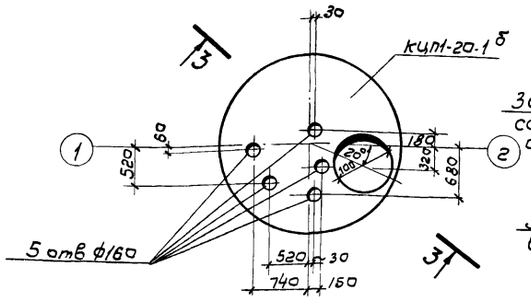

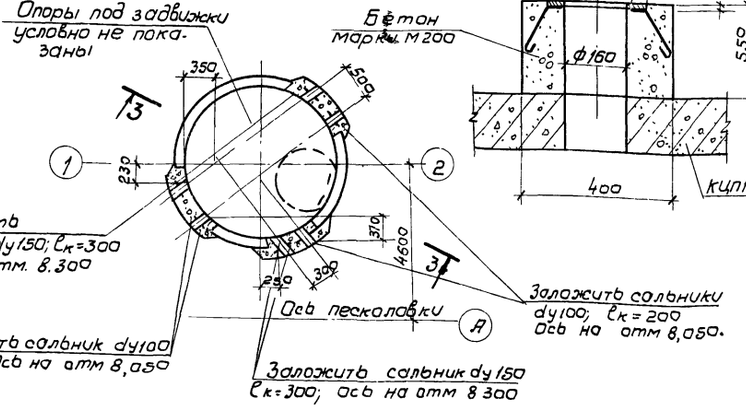

1-1

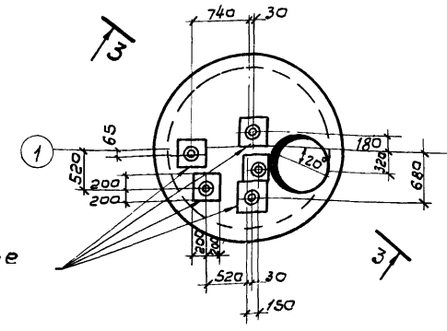

Деталь заделки труб

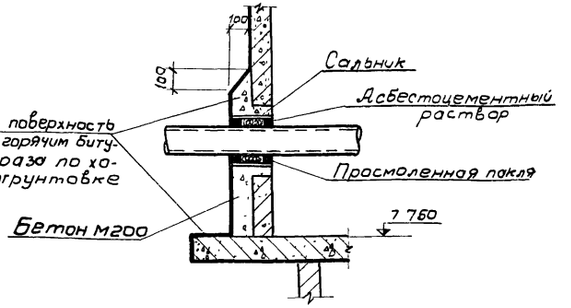

					ТП 902-2-331 -КЖ		
					Песколовки с круговым движением сточных вод Q=1400÷64000 м³/сут		
Изм.	Лист	№докум.	Подпись	Дата			
Разраб.		Реактистова				Лит.	Лист	Листов
Провер.		Лотикина				Р	14	
Инжен.		Ковалева						
Рук. гр.		Гольдина			Камера переключения	Госстрой СССР		
Гл. инжр.		Залогаревский			Общий чертеж Спецификация	СОЮЗВОДОКАНАЛПРОЕКТ г. Москва		
Нач. отд.		Андрианов						

gost.e-ecolog.ru