ТИПОВОЙ ПРОЕКТ

902-2-331

ПЕСКОЛОВКИ

С КРУГОВЫМ ДВИЖЕНИЕМ СТОЧНЫХ ВОД

ПРОИЗВОДИТЕЛЬНОСТЬЮ

1400—64000 м³/сут

Альбом 2

Технологическая и строительная части

Тип IV. Q = 7000—10000 м³/сут

16299-05

gost.e-ecolog.ru

ЦЕНТРАЛЬНЫЙ ИНСТИТУТ ТИПОВОГО ПРОЕКТИРОВАНИЯ
ГОССТРОЯ СССР

Москва, А-445, Смольная ул., 22

Сдано в печать 1979 г.
Заказ № 10737 Тираж 600 экз.

ТИПОВОЙ ПРОЕКТ

902-2-331

ПЕСКОЛОВКИ

С КРУГОВЫМ ДВИЖЕНИЕМ СТОЧНЫХ ВОД

ПРОИЗВОДИТЕЛЬНОСТЬЮ

1400—64000 м³/сут

Альбом 2

Тип IV Q = 7000—10000 м³/сут

СОСТАВ ПРОЕКТА:

Альбом 1. Пояснительная записка
Альбом 2. Технологическая и строительная части
Альбом 3. Изделия
Альбом 4. Заказные спецификации
Альбом 5. Сметы (типы I÷IV)

Разработан

институтом „Союзводоканалпроект"

Главный инженер института Самохин

Главный инженер проекта Николаева

Утвержден протоколом
Технического совета
института „Союзводоканалпроект"
от 12 марта 1979 г. №13
Введён в действие
В/о „Союзводоканалниипроект"
с 20 сентября 1979 г.
Приказ №187 от 12 сентября 1979 г.

Содержание альбома

Наименование	Обозначение чертежа	Стр. альбома
Титульный лист.		1
Содержание альбома.		2
Общие данные.	НК - 1	3
План.	НК - 2	4
Разрезы 1-1, 2-2.	НК - 3	5
Монолитный вариант. Общие данные.	КЖ - 1	6
Сборный вариант. Общие данные.	КЖ - 2	7
Монолитный вариант. Общий чертеж. План. Разрезы. Спецификация.	КЖ - 3	8
Монолитный вариант. Опалубочный чертеж пескоповок.	КЖ - 4	9
Монолитный вариант. Арматурный чертеж пескоповок.	КЖ - 5	10
Сборный вариант. Монтажный чертеж.	КЖ - 6	11
Сборный вариант. Монтажный чертеж. Узлы.	КЖ - 7	12
Сборный вариант. Монолитный участок Ум-1т/н.	КЖ - 8	13
Детали крепления разделительного щита, мостиков, ограждений.	КЖ - 9	14
Лотки. Опалубочный чертеж. План, разрезы. Спецификация.	КЖ - 10	15
Лотки. Армирование стен. План, сечения 1-1 и 4-4.	КЖ - 11	16
Лотки. Армирование днища. План, сечения 5-5, 6-6. Ведомость стержней.	КЖ - 12	17
Камера переключения. Общий чертеж, спецификация.	КЖ - 13	(18)

Альбом 2 Тип IV

Типовой проект 902-2-

Ведомость основных комплектов

Обозначение	Наименование	Примечание
902-2- НК	Технологическая часть	
902-2- КЖ	Конструкции железобетонные	

Ведомость чертежей основного комплекта НК

Формат	Лист	Наименование	Примечан
22г	1	Общие данные	
22г	2	План.	
22г	3	Разрезы 1-1, 2-2	

Ведомость примененных и ссылочных документов

Обозначение	Наименование	Примечан.
Серия 3.901-8	Затворы щитовые для прямо-	
выпуск 5	угольных открытых лотков.	
Серия 3.901-13	Колонки управления задвижка-	
выпуск 5	ми Ду100-1200мм с ручным и	
	электрическим приводом	
Серия 4 902-7	Гидроэлеваторы для удаления	
(dc 30, dp 55)	осадка из водоприемных ка-	
	мер, песколовок и нефтеловушек	

Сводная спецификация

№№поз.	Обозначение	Наименование	Ед. изм.	Кол.	Примечание
		Наружные сети			
1	Серия 3.901-8 вып. 5	Затвор 450×600	шт	4	39 кг
2	Серия 3.901-13 вып. 5	Колонка управления задвижкой Ду 150	шт	2	70 кг
3	Серия 3.901-13 вып. 5	Колонка управления задвижкой Ду 100	шт	3	70 кг
4	30ч 47 бр	Задвижка Ду150 Ру10	шт	2	74,5кг
5	30ч 47 бр	Задвижка Ду100 Ру 10	шт	3	46,5кг
6	ГОСТ 10704-76	Труба 159 × 4,5	м	12	17,15кг
7	ГОСТ 10704-76	Труба 114 × 4,5	м	12	12,15кг.
8	ГОСТ 1255-67 *	Фланец 150-10	шт.	4	6,62кг
9	ГОСТ 1255-67 *	Фланец 100-10	шт.	6	3,81кг
10	ГОСТ 7798-70 *	Болт М20×80.58	шт.	32	0,268кг
11	ГОСТ 7798-70 *	Болт М16×70.58	шт	48	0,145кг
12	ГОСТ 5915-70 *	Гайка М20.5	шт	32	0,062кг
13	ГОСТ 5915-70 *	Гайка М16.5	шт	48	0,033кг
14	ГОСТ 7338-77	Резина-пластина ЗМБ-А-М	м²	0,5	2,25кг
		Внутренние сети			
15	Серия 4.902-7	Гидроэлеватор dc 30, dp 55	шт.	2	65,0кг
16	15ч 8р2	Вентиль муфтовый Ду 25	шт.	2	1,75кг
17	ГОСТ 10704-76	Труба 30×2	м	1,5	1,38кг.
18	ГОСТ 10704-76	Труба 57×3	м	5,0	4,0кг
19	ГОСТ 10704-76	Труба 114×4,5	м	2,0	12,15кг
20	ГОСТ 10704-76	Труба 159×4,5	м	2,0	17,15кг
21	ГОСТ 17375-77	Отвод 90°150С 32	шт	2	6,1кг
22	ГОСТ 17375-77	Отвод 90°100С 50	шт	2	3,0кг
23	ГОСТ 1255-67 *	Фланец 150-10	шт	6	6,62кг
24	ГОСТ 1255-67 *	Фланец 100-10	шт	6	3,81кг
25	ГОСТ 1255-67 *	Фланец 50-10	шт	2	2,06кг
26	ГОСТ 12836-67 *	Заглушка 50-10	шт	2	1,55кг
27	ГОСТ 7798-70 *	Болт М16×70.58	шт	56	0,145кг
28	ГОСТ 7798-70 *	Болт М20×80.58	шт	48	0,268кг
29	ГОСТ 5915-70 *	Гайка М16.5	шт	56	0,033кг
30	ГОСТ 5915-70 *	Гайка М20.5	шт	48	0,068кг
31	ГОСТ 7338-77	Резина-пластина ЗМБ-А-М	м²	0,5	2,25кг
		Масса указана одной единицы			

Типовой проект разработан в соответствии с действующими нормами и правилами и предусматривает мероприятия, обеспечивающие взрывобезопасность и пожаробезопасность сооружения при соблюдении установленных правил его эксплуатации

Главный инженер проекта Никол Николаева

Изм	Лист	№ докум	Подпись	Дата
Разраб		Мальчева		
Пров		Доровская		
Ру. бр		Зазова	Зазова	
Гл инж. пр		Николаева		
Н контр		Мирончик		
Нач отд		Кутьин		

ТП 902-2-331 НК

Песколовки с круговым движением сточных вод Q=1400-64000 м³/сут.

Лит	Лист	Листов
Р	1	3

Общие данные

Госстрой СССР СОЮЗВОДОКАНАЛПРОЕКТ г. Москва

Инв. № подл. | Подп. и дата

16299-05 4

План

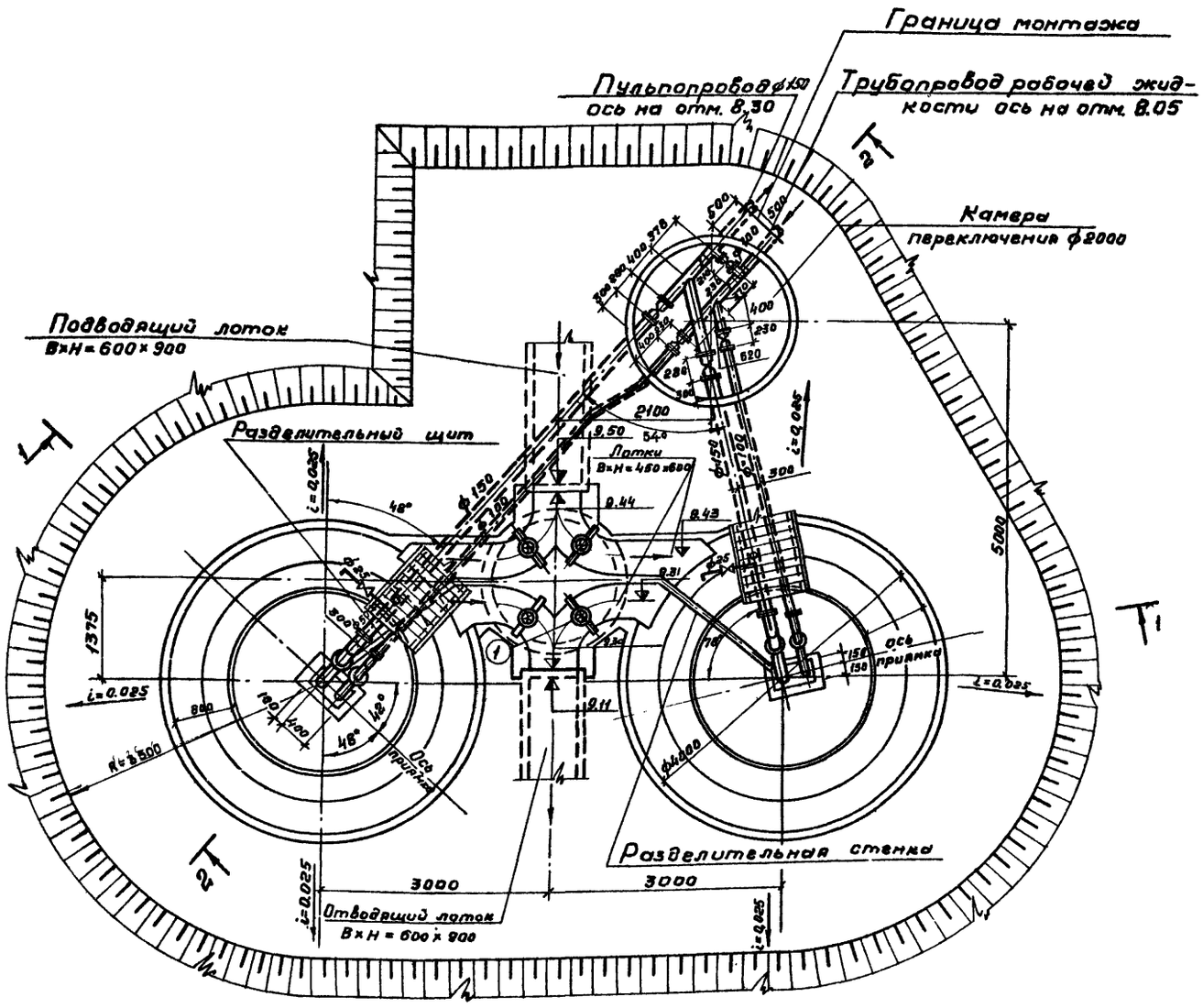

Примечание.

Перекрытия камер переключения и распределения и лотков условно не показаны

Спецификация оборудования и материалов

Марка	Обозначение	Наименование	Кол.	Примечание
		Наружные сети		
1	Серия. 3.901-8 вып. 5	Затвор 450×600 шт	4	39кг
2	Серия 3.901-13 вып.5	Колонка управления задвижкой Dy 150 шт	2	70кг
3	Серия 3.901-13 вып.5	Колонка управления задвижкой Dy100 шт	3	70кг
4	30ч47бр	Задвижка Dy150 Py10 шт	2	74,50кг
5	30ч47бр	Задвижка Dy100 Py10 шт	3	46,50кг
6	ГОСТ 10704-76	Труба 159×4,5 м	12	17,15кг
7	ГОСТ 10704-76	Труба 114×4,5 м	12	12,15кг
8	ГОСТ 1255-67*	Фланец 150-10 шт	4	6,62кг
9	ГОСТ 1255-67*	Фланец 100-10 шт	6	3,81кг
10	ГОСТ 7798-70*	Болт М20×80,58 шт	32	0,268кг
11	ГОСТ 7798-70*	Болт М16×70,58 шт	48	0,145кг
12	ГОСТ 5915-70*	Гайка М20.5 шт	32	0,062кг
13	ГОСТ 5915-70*	Гайка М16,5 шт	48	0,033кг
14	ГОСТ 7338-77	Резина-пластина 3МБ-А-М м²	0,5	2,25кг
		Внутренние сети		
15	Серия 4.902-7(dc30, dp55)	Гидроэлеватор шт	2	65,0кг
16	15ч8р2	Вентиль муфтовый Dy25 шт	2	1,75кг
17	ГОСТ 10704-76	Труба 30×2 м	1,5	1,38кг
18	ГОСТ 10704-76	Труба 57×3 м	5,0	4,0кг
19	ГОСТ 10704-76	Труба 114×4,5 м	2,0	12,15кг
20	ГОСТ 10704-76	Труба 159×4,5 м	2,0	17,15кг
21	ГОСТ 17375-77	Отвод 90°150С32 шт	2	6,1кг
22	ГОСТ 17375-77	Отвод 90°100С50 шт	2	3,0кг
23	ГОСТ 1255-67*	Фланец 150-10 шт	6	6,62кг
24	ГОСТ 1255-67*	Фланец 100-10 шт	6	3,81кг
25	ГОСТ 1255-67*	Фланец 50-10 шт	2	2,06кг
26	ГОСТ 12836-67*	Заглушка 50-10 шт	2	1,55кг
27	ГОСТ 7798-70*	Болт М16×70.58 шт	56	0,145кг
28	ГОСТ 7798-70*	Болт М20×80,58 шт	48	0,268кг
29	ГОСТ 5915-70*	Гайка М16,5 шт	56	0,033кг
30	ГОСТ 5915-70*	Гайка М20,5 шт	48	0,068кг
31	ГОСТ 7338-77	Резина-пластина 3МБ-А-М м²	0,5	2,26кг
		Масса указана одной единицы.		

Изм	Лист	№ докум.	Подпись	Дата
Разраб		Малышева		
Пров.		Боровская		
Рук. бр.		Зазова		
Гл. инжн.		Николаева		
Н. контр.		Мирончик		
Нач. отд.		Кутьин		11.03.75

ТП 902-2-331 -НК

Песколовки с круговым движением сточных вод Q = 1400-64000 м³/сут

Лит	Лист	Листов
Р	2	

План

Госстрой СССР СОЮЗВОДОКАНАЛПРОЕКТ г. Москва

16299-05 5

Типовой проект 902-2- Альбом 2 Тип IV

РАЗРЕЗ 1-1

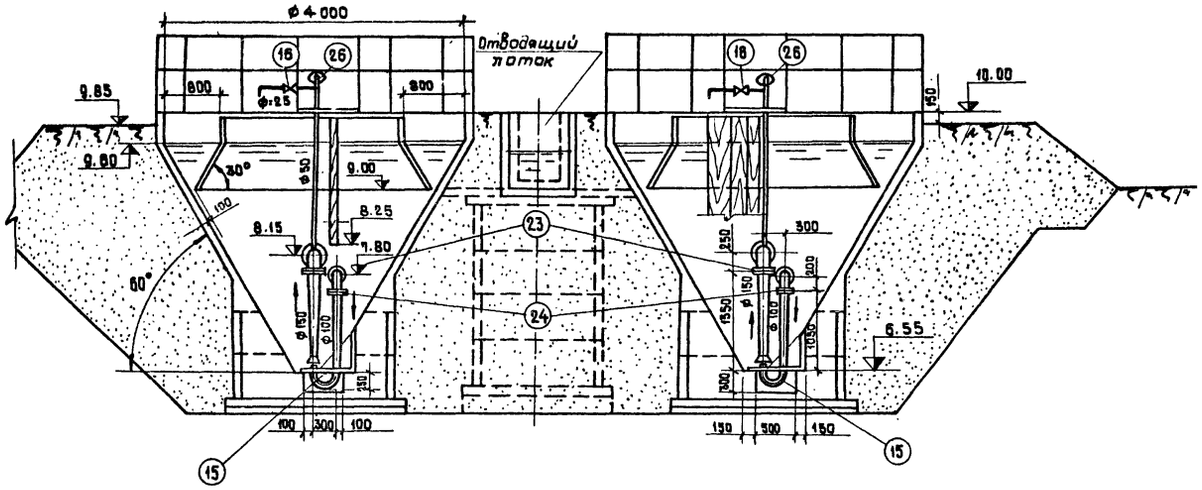

РАЗРЕЗ 2-2

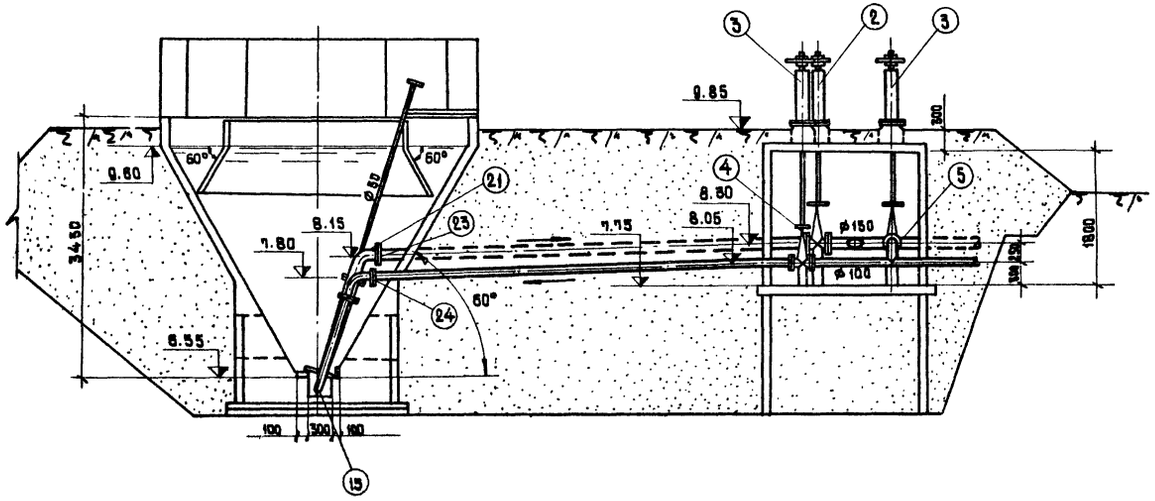

Примечания.

1. Данный лист см. совместно с листом НК-2.
2. За условную отметку 10.00 принята абсолютная отметка ▭
3. Данный чертеж выполнен при высоте насыпи 1 м.
4. Монтаж технологического оборудования и трубопроводов аналогичен и для варианта выполнения песколовок из сборного железобетона.

Согласовано: Отд. N 8 Головина; Отд. N 15 Смирнов

Инв. N подл.	Подпись и дата	Взам. инв. N

Изм.	Лист	N докум.	Подпись	Дата
Разраб.		Малышева		
Провер.		Баровская		
Рук. бр.		Зазова		
Т. инж. пр.		Николаева		
Н. контр.		Мирончик		
Нач. отд.		Купьян		

ТП 902-2-331 -НК

Пескоголовки с круговым движением сточных вод Q= 1400 - 64000 м³/сут.

Лит.	Лист	Листов
Р	3	

Разрезы 1-1; 2-2.

Госстрой СССР СОЮЗВОДОКАНАЛПРОЕКТ г. Москва

16299-05 6

Альбом 2 Тип IV

Типовой проект 902-2

Ведомость основных комплектов

Обозначение	Наименование	Примечание
ТП 902-2- НК	Технологическая часть	
ТП 902-2- КЖ	Конструкции железобетонные	

Ведомость примененных и ссылочных документов

Обозначение	Наименование	Примечание
Серия 3.900-3 Выпуск 7	Сборные железобетонные конструкции емкостных сооружений для водоснабжения и канализации.	
Серия 3.901-5	Салоники набивные Ду=150 ÷ 1400 мм для пропуска труб через стены.	
КЖИ-С1	Бункер песколовки Арматурные сетки С1.	
КЖИ-ЗДИ1	Бункер песколовки. Изделие закладное ЗДИ1.	
КЖИ-ЗДИ2	Бункер песколовки. Изделие закладное ЗДИ2.	
КЖИ-ЗДИ3; ЗДИ4	Бункер песколовки. Изделие закладное ЗДИ3; ЗДИ4.	
КЖИ-ЦК1; ЦК2-СБ	Центральное кольцо ЦК1; ЦК2.	*
КЖИ-ЦК-ЗДИ5; 8	Изделие закладное ЗДИ5; ЗДИ8.	*
КЖИ-ЦКМ1, ЦКМ2-СБ	Центральное металлическое кольцо ЦКМ1; ЦКМ2	**
КЖИ-ОГ1	Ограждение металлическое ОГ1.	
КЖИ-ОГ2	——— " ——— ОГ2.	
КЖИ-ДЩ1	Деревянный щит ДЩ1.	
КЖИ-ДЩ2; 3; 3а	Деревянные щиты ДЩ2; 3; 3а.	
КЖИ-РЩ1	Разделительный щит РЩ1.	
КЖИ-С1	Лотки. Сетка арматурная С1.	
КЖИ-ЗД1	Камера переключения. Изделие закладное ЗД1.	
КЖИ-КЦП1-20-1а	Камера переключения. Плита перекрытия КЦП1-20-1а	
КЖИ-КЦ-20-9а	Камера переключения. Кольцо стеновое КЦ-20-9а	

Согласовано

Инв. № подл. | Подпись и дата

Настоящий проект разработан в соответствии с действующими нормами и правилами и предусматривает мероприятия, обеспечивающие взрывную, взрывопожарную и пожарную безопасность при эксплуатации сооружения.

/ Главный инженер проекта /Золотаревский/

Ведомость чертежей основного комплекта „КЖ"

Формат	Лист	Наименование	Примечание
А2	1	Монолитный вариант. Общие данные.	
"	3	Монолитный вариант. Общий чертеж. План, разрезы, спецификация.	
"	4	Монолитный вариант Опалубочный чертеж песколовки.	
"	5	Монолитный вариант Армирование песколовки	
"	9	Детали крепления разделительного щита, мостиков, ограждений	
А4	10	Лотки. Опалубочный чертеж. План, разрезы спецификация.	
А4	11	Лотки. Армирование стен. План, сечения 1-1 ÷ 4-4.	
А4	12	Лотки. Армирование днища. План. Сечения 5-5 ÷ 6-6. Ведомость стержней.	
А4	13	Камера переключения. Общий чертеж. Спецификация.	

Сводная спецификация бетонных, железобетонных и прочих изделий (Узел из 2х песколовок)

Марка	Обозначение	Наименование	К-во	Примеч. масса 1 шт.
Сборные железобетонные элементы				
КЦ-20-8	Серия 3.900-3 вып.7	Кольцо стеновое КЦ-20-8	4	1.0т
КЦ-20-9а	" КЖИ-КЦ-20-9а-СБ	" КЦ-20-9а	1	1.5т
КЦ-20-9	Серия 3.900-3 вып.7	" КЦ-20-9	1	1.5т
КЦ-15-6	"	" КЦ-15-6	6	0.7т.
КЦ-7-3	"	" КЦ-7-3	1	0.1т
КЦП1-20-1а	КЖИ-КЦП-20-1а	Плита перекрытия КЦП1-20-1а	1	1.2т
КЦД-20	Серия 3.900-3 вып7	Плита днища КЦД 20	3	1.5т
КЦД 15	"	" КЦД 15	3	1.0т.
КЦ01	"	Кольцо опорное КЦ01	1	
ЦК1	КЖИ-ЦК1; ЦК2-СБ	Центральное кольцо ЦК1	1*	
ЦК2	"	" ЦК2	1*	
Монолитные железобетонные конструкции				
	КЖ-4.5	Бункер песколовки	2	6.10м³
	КЖ-10 ÷ 12	Лотки	—	2.34м³
Стальные конструкции				
	Серия 3.901-5	Сальник для тр. Ду=100 Ек=200	5	0.008т.
	"	" Ду=150 Ек=300	5	0.018т.

Продолжение сводной спецификации

Марка	Обозначение	Наименование		К-во	Примеч. масса 1 шт.
ЦКМ1	КЖИ-ЦКМ1, ЦКМ2	Центральное кольцо	ЦКМ1	1шт	0.276т
ЦКМ2	"	"	ЦКМ2	1шт	0.276т
С1	КЖИ-С1	Бункер песколовки. Арматурные сетки.	С1	2	0.010т
С1	КЖИ-С1	Лотки. Арматурные сетки	С1	—	0.838т
ЗДИ1	КЖИ-ЗДИ1	Бункер песколовки	ЗДИ1	24	1.40кг
ЗДИ2	КЖИ-ЗДИ2	Изделия закладные.	ЗДИ2	4ш 12ш	3.40кг
ЗДИ3	КЖИ-ЗДИ3, ЗДИ4		ЗДИ3	4	0.90кг
ЗД1	КЖИ-ЗД1	Камера переключения	Изделие закладное ЗД1.	5	4.50кг
ЗДИ5	КЖИ-ЦК-ЗДИ5; 8	Центральное кольцо	ЗДИ8	4ш	0.50кг
ЗДИ8	"	Изделия закладные	ЗДИ8	4ш	2.00кг
М14-150	Серия 3.400-7 Вып 1		М14-150	8ш	0.90кг
ОГ1	КЖИ-ОГ1	Ограждение ОГ1		12	16.8кг
ОГ2	КЖ-ОГ2	" ОГ2		4	10.7кг
Деревянные изделия					
ДЩ1	КЖИ-ДЩ1	Деревянный щит ДЩ1		2	0.054т
ДЩ2	КЖИ-ДЩ2; 3; 3а	" ДЩ2		2	0.047т
ДЩ3, 3а	"	" ДЩ3; 3а		1+1	0.024т
РЩ1	КЖИ-РЩ1	Разделительный щит РЩ1		2	0.117т

* Для варианта с железобетонным центральным кольцом.

** Для варианта с металлическим центральным кольцом.

Сводная спецификация изделий составлена для Нпос.=0÷3м. При привязке проекта для высот насыпей более 3а м спецификацию изделий корректировать в соответствии с таблицами на листах КЖ-3; КЖ-13. (изделия по серии 3.900-3 вып.7).

Изм.	Лист	N докумен.	Подпись	Дата
Разраб.	Цветкова			
Провер.	Петрозаводск			
Рук. гр.	Гольдина			
Гл. инж. пр.	Золотаревский			
Нач. отд.	Андрианов			

ТП 902-2-33/КЖ

Песколовки с круговым движением сточных вод Q=1400 ÷ 84000 м³/сек.

Лит	Лист	Листов
Р	1	13

Монолитный вариант. Общие данные.

Госстрой СССР СОЮЗВОДОКАНАЛПРОЕКТ г. Москва

16299-05 7

Типовой проект 902-2- Альбом 2 Тип IV

Ведомость основных комплектов

Обозначение	Наименование	Примечание
ТП 902-2- НК	Технологическая часть	
ТП 902-2 КЖ	Конструкции железобетонные	

Ведомость примененных и ссылочных документов

Обозначение	Наименование	Примечание
Серия 3.900-3 выпуск 7	Сборные железобетонные конструкции емкостных сооружений для водоснабжения и канализации.	
Серия 3.901-5	Сальники набивные Ду = 150 ÷ 1400 мм для пропуска труб через стены	
Серия 3.400-6	Унифицированные закладные детали сборных железобетонных конструкций инженерных сооружений промышленных предприятий	
Серия 3.400-7 в1	Унифицированные монтажные петли для подъема сборных бетонных и железобетонных изделий	
Серия 1,459-2 выпуск 2	Стальные лестницы, переходные площадки и ограждения	
КЖИ-ПС1-СБ	Панель стеновая ПС1	
КЖИ-ПС1а-СБ	—"—"— ПС1а	
КЖИ-ПС1б т/н-СБ	—"—"— ПС1б т/н	
КЖИ-ПС1в-СБ	—"—"— ПС1в	
КЖИ-ПС1г-СБ	—"—"— ПС-1г	
КЖИ-ПС1д-СБ	—"—"— ПС-1д	
КЖИ-ПС2,2а-СБ	—"—"— ПС 2; 2а	
КЖИ-ЦК1; ЦК2-СБ	Центральное кольцо ЦК1; ЦК2	*
КЖИ-ЦК-ЗДИ 5;6	Изделие закладное ЗДИ 5;6	*
КЖИ-ЦКМ1, ЦКМ2-СБ	Центральное металлическое кольцо ЦКМ 1; ЦКМ2	**
КЖИ-ПС-С1, С2, С3	Арматурные сетки С1, С2, С3	
КЖИ-ПС-М1	Изделие закладное М1	
КЖИ-С1	Лотки. Сетка арматурная С1	
КЖИ-ДЩ1	Деревянный щит ДЩ1.	
КЖИ-ДЩ2, 3,3а	Деревянные щиты ДЩ2,3,3а	
КЖИ-РЩ1	Разделительный щит РЩ1.	
КЖИ-ЗД1	Камера переключения. Изделие закладное ЗД1.	
КЖИ-КЦТ-20-1а-СБ	Камера переключения. Плита перекрытия КЦП1-20-1а-СБ	
КЖИ-КЦ-20-9а-СБ	Камера переключения. Кольцо стеновое КЦ-20-9а-СБ	

Настоящий проект разработан в соответствии с действующими нормами и правилами и предусматривает мероприятия, обеспечивающие взрывную, взрывопожарную и пожарную безопасность при эксплуатации сооружения.

Гл. инж. проекта [подпись] (Золотаревский).

Ведомость чертежей основного комплекта „КЖ"

Формат	Лист	Наименование	Примечание
22г	2	Сборный вариант. Общие данные.	
—"—	6	Сборный вариант. Монтажный чертеж.	
—"—	7	Сборный вариант. Монтажный чертеж. Узлы.	
—"—	8	Сборный вариант. Монолитные участки Ум 1т/н.	
—"—	9	Детали крепления разделительного щита, мостиков, ограждений.	
—"—	10	Лотки. Опалубочный чертеж. План, разрезы, спецификация.	
—"—	11	Лотки. Армирование стен. План, сечения 1-1 ÷ 4-4.	
—"—	12	Лотки. Армирование днища. План, сечения 5-5; 6-6. Ведомость стержней.	
—"—	13	Камера переключения. Общий чертеж. Спецификация.	

Сводная спецификация бетонных, железобетонных и прочих изделий (Узел из 2х песколовок).

Марка	Обозначение	Наименование	К-во	Примеч. масса 1шт.
Сборные железобетонные элементы				
КЦ20-6	Серия 3.900-3 вып. 7	Кольцо стеновое КЦ-20-6	4	0,980т
КЦ-20-9а	—"—"— КЖИ-КЦ20-9а-СБ	—"—"— КЦ-20-9а	1	1,470т
КЦ-20-9	Серия 3.900-3 вып. 7	—"—"— КЦ-20-9	1	1,470т
КЦ-15-6	—"—"—	—"—"— КЦ-15-6	6	0,670т
КЦ7-3	—"—"—	—"—"— КЦ7-3	1	0,130т
КЦП1-20-1а	—"— КЖИ КЦП1-20-1а	Плита перекрытия КЦП1-20-1а	1	1,230т
КЦД 20	Серия 3.900-3 вып. 7	Плита днища КЦД 20	3	1,470т
КЦД 15	—"—"—	—"—"— КЦД 15	3	0,940т
КЦ01	—"—"—	Кольцо опорное КЦ01	1	0,050т
ЦК1	КЖИ-ЦК1, ЦК2-СБ	Центральное кольцо ЦК1	1	1,650т
ЦК2	—"—"—	—"—"— ЦК2	1	1,650т
ПС1	КЖИ-ПС1-СБ	Панель стеновая ПС1	4	0,680т
ПС1а	КЖИ-ПС1а-СБ	—"—"— ПС1а	7	0,680т
ПС1б т/н	КЖИ-ПС-1б т/н-СБ	—"—"— ПС1б т/н	1+1	0,680т
ПС1в	КЖИ-ПС 1в-СБ	—"—"— ПС1в	1	0,310т
ПС1г	КЖИ-ПС 1г-СБ	—"—"— ПС1г	1	0,680т
ПС1д	КЖИ-ПС 1д-СБ	—"—"— ПС1д	1	0,310т
ПС2	КЖИ-ПС2, 2а-СБ	—"—"— ПС2	13	0,155т
ПС2а	—"—"—	—"—"— ПС2а	1	0,155т

Продолжение сводной спецификации

Марка	Обозначение	Наименование		К-во	Примеч. масса 1шт.
Монолитные железобетонные конструкции.					
	КЖ-8	Монолитные участки стен		—	0,10м³
	КЖ-10 ÷ 12	Лотки		—	2,34м³
Стальные изделия					
	Серия 3.900-5	Сальник для тр. Ду=100 Ек=200		5	0,006т
	—"—"—	—"—"— Ду=150 Ек=300		5	0,016т
ЦКМ1	КЖИ-ЦКМ1; ЦКМ2	Центральное кольцо ЦКМ1		1**	0,276т
ЦКМ2	—"—"—	—"—"— ЦКМ2		1**	0,276т
С1	КЖИ-С1	Лотки. Сетка арматурная.	С1	1	0,038т
ЗДИ5	КЖИ-ЦК-ЗДИ5,6.	Центральные кольца.	ЗДИ5	4 *	0,50кг
ЗДИ6	—"—"—	Изделия закладные.	ЗДИ6	4 *	2,00кг
М14-150	Серия 3.400-7 в.1		М14-150	*	0,90кг
ПП3	Серия 1,459-2 в.2	Ограждение ПП3		14	16,0кг
М1	КЖИ-ПС-М1	Панели стеновые. Изделия закладные.	М1	186	1,40кг
М8-100	Серия 3.400-7в.1		М8-100	76	0,22кг
МИ2-3	Серия 3.400-6		МИ2-3	106	0,70кг
МИ2-7	—"—"—		МИ2-7	13	3,10кг
МИ3-1	—"—"—		МИ3-1	57	1,70кг
МИ3-14	—"—"—		МИ3-14	16	5,30кг
ЗД1	КЖИ-ЗД1	Камера переключения. Изделие закладное ЗД1		5	4,50кг
С1	КЖИ-ПС-С1, С2, С3	Панели стеновые. Сетки арматурные.	С1	16	0,023т
С2	—"—"—"—		С2	16	0,023т
С3	—"—"—		С3	28	0,002т
Деревянные изделия					
ДЩ1	КЖИ-ДЩ1	Деревянный щит ДЩ1		2	0,054т
ДЩ2	КЖИ-ДЩ 2,3,3а	—"—"— ДЩ2		2	0,047т
ДЩ3,3а	—"—"—	—"—"— ДЩ3,3а		1+1	0,024т
РЩ1	КЖИ-РЩ1	Разделительный щит РЩ1		2	0,117т

* Для варианта с железобетонным центральным кольцом.
** Для варианта с металлическим центральным кольцом.

Сводная спецификация изделий составлена для Ннас = 0÷3м. При привязке проекта для высот насыпей более 3х м. спецификацию изделий корректировать в соответствии с таблицами на листах КЖ-6; КЖ-13. (изделия по серии 3.900-3 вып. 7)

Изм.	Лист	N докум.	Подпись	Дата
Разраб.		Цветкова	[подпись]	
Проверил		Петропавловская	[подпись]	
Рук. гр.		Гольдина	[подпись]	
Гл. инж. пр.		Золотаревский	[подпись]	
Нач. отд.		Андрианов	[подпись]	

ТП 902-2-331-КЖ

Песколовки с крусовым движением сточных вод Q=1400÷64000 м³/сут.

Лит.	Лист.	Листов
Р	2	13

Сборный вариант. Общие данные.

Госстрой СССР СОЮЗВОДОКАНАЛПРОЕКТ г. Москва

16299-03 8

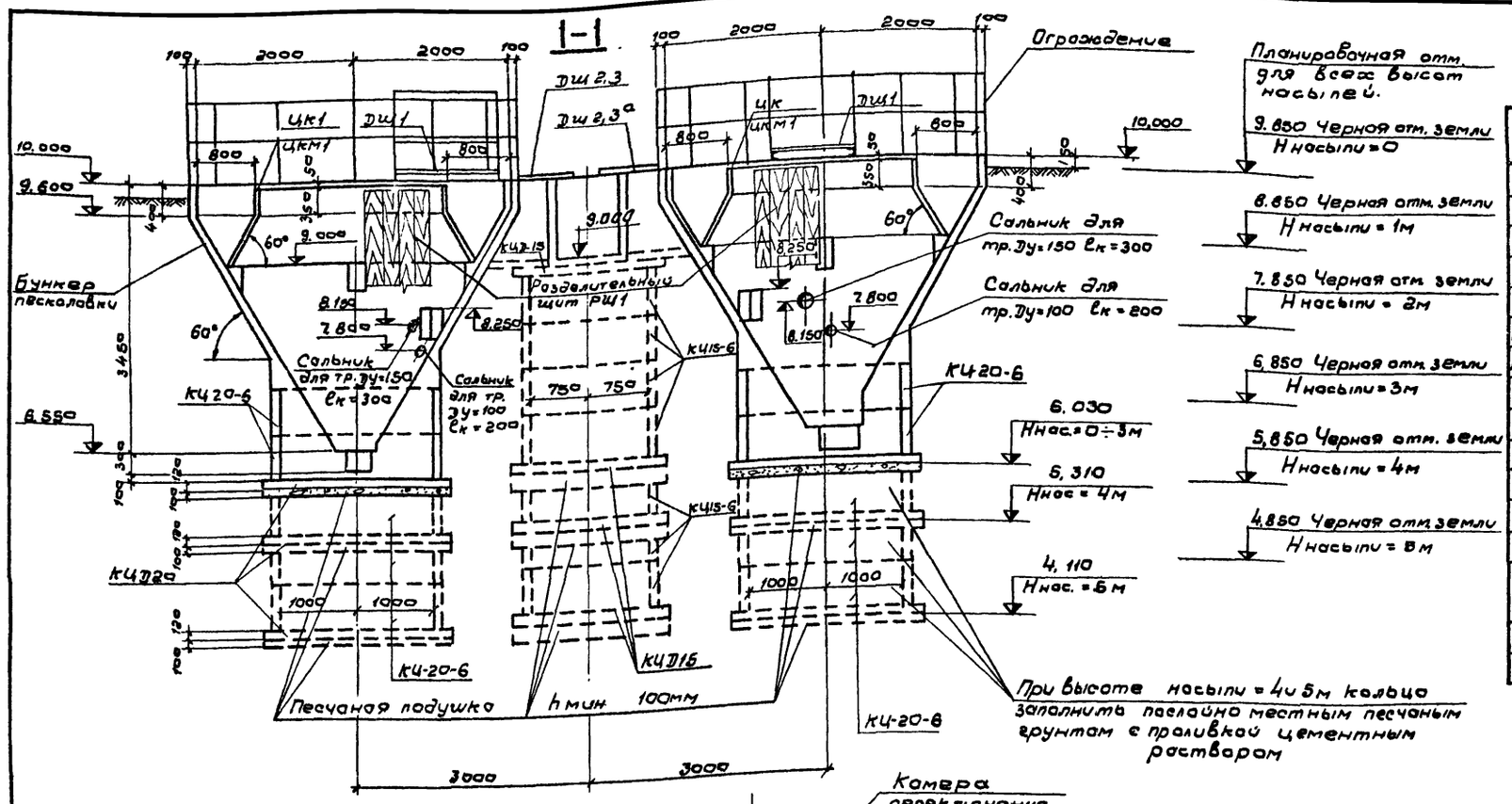

Спецификация элементов к маркировочной схеме, расположенной на схеме

Марка	Обозначение	Наименование	Кол-во шт. при Н насыпи 0,3м	4м	5м	
	КЖ-4	Бункер песколовки	2	2	2	
ЦК1	КЖИ-ЦК1; ЦК2	Центральное кольцо ЦК1	1	1	1	
ЦК2	КЖИ-ЦК1; ЦК2	—"— —"— ЦК2	1	1	1	
ЦКМ1	КЖИ-ЦКМ1; ЦКМ2	Центральное кольцо ЦКМ1	1	1	1	*
ЦКМ2	КЖИ-ЦКМ1, ЦКМ2	—"— —"— ЦКМ2	1	1	1	*
КЦ20-6	Серия 3.900-3 в.7	Кольцо стеновое КЦ20-6	4	6	10	
КЦ15-6	—"—	—"— —"— КЦ15-6	4	5	7	
КЦД20	—"—	Плита днища КЦД20	2	4	4	
КЦД15	—"—	—"— —"— КЦД15	2	2	2	
ДЩ1	КЖИ-ДЩ1	Деревянный щит ДЩ1	2	2	2	
ДЩ2	КЖИ-ДЩ2, 3, 3а	—"— —"— ДЩ2	2	2	2	
ДЩ3,3а	КЖИ-ДЩ2, 3, 3а	—"— —"— ДЩ3,3а	1+1	1+1	1+1	
РЩ1	КЖИ-РЩ1	Разделительный щит РЩ1	2	2	2	
	КЖ-10÷12	Распределительная камера с лотками	1	1	1	

* Для варианта с металлическим центральным кольцом.

Типовой проект 902-2 Альбом 2 Тип IV

Согласовано: Отдел. № 12 Николаев; Отдел. 15 Смирнов

Инв. № подл. | Подпись и дата

Изм.	Лист	№ докум.	Подпись	Дата
Разраб.	Цветкова			
Провер.	Петропавская			
Рук. гр.	Гольдина			
Гл. инж. пр.	Золотаревский			
Нач. отд.	Андрианов			

ТП902-2-331- КЖ

Песколовки с круговым движением сточных вод Q=1400 ÷ 64000м³/сут.

Лит	Лист	Листов
Р	3	

Монолитный вариант. Общий чертеж. План, разрезы, спецификация

Госстрой СССР СОЮЗВОДОКАНАЛПРОЕКТ г. Москва

10299-05 9

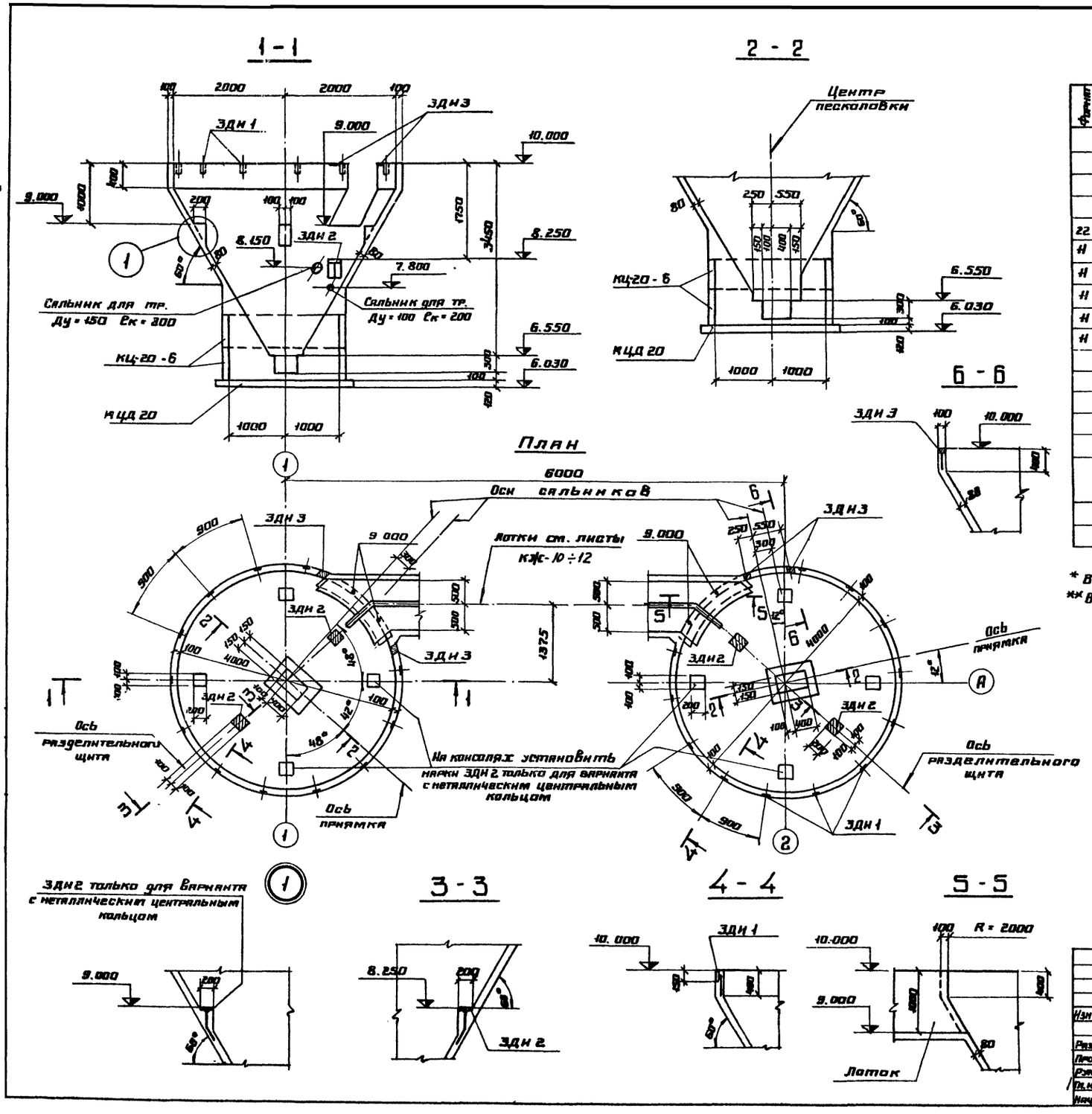

Спецификация элементов монолитной конструкции на 1 бункер

Формат	Зона	Поз	Обозначение	Наименование	К-во	Примечание
				Документация		
			КЖ-4,5	Сборочный чертеж		
				Сборочные единицы и детали		
22		1÷11	КЖ-5	Стержни одиночные		
11			КЖИ-С1	Сетка арматурная С1	1	
11			КЖИ-ЗДИ1	Изделие закладное ЗДИ1	12	
11			КЖИ-ЗДИ2	—"— —"— ЗДИ2	2	*
11			КЖИ-ЗДИ2	—"— —"— ЗДИ2	6	**
11			КЖИ-ЗДИ3; ЗДИ4	—"— —"— ЗДИ3	2	
			Серия 3.901.5	Сальник для тр. Ду = 150 ℓк = 200	1	
			—"—	—"— —"— Ду = 100 ℓ = 200	1	
				Материалы		
				Бетон марки М-200	$м^3$	
				Мрз ☐ 86	6,1	

* Вариант с железобетонным центральным кольцом.
** Вариант с металлическим центральным кольцом.

Изм	Лист	N-докум.	Подпись	Дата
Разраб.	Цветкова			
Провер.	Петропавловская			
Рук. гр.	Гольдина			
Гл. инж. пр.	Золотаревский			
Нач. отд.	Андрианов			

ТП. 902-2-331 -КЖ

Песколовки с круговым движением сточных вод Q = 1400 ÷ 64000 м³/сут.

Лит	Лист	Листов
Р.	4	

Монолитный вариант. Опалубочный чертеж песколовок.

Госстрой СССР СОЮЗВОДОКАНАЛПРОЕКТ г. Москва

Альбом 2 тип IV

Типовой проект 902-2-

16299-05 10

Альбом 2 Тип IV

Типовой проект 902-2

Согласовано

Инв. № подл. | Подпись и дата

1-1

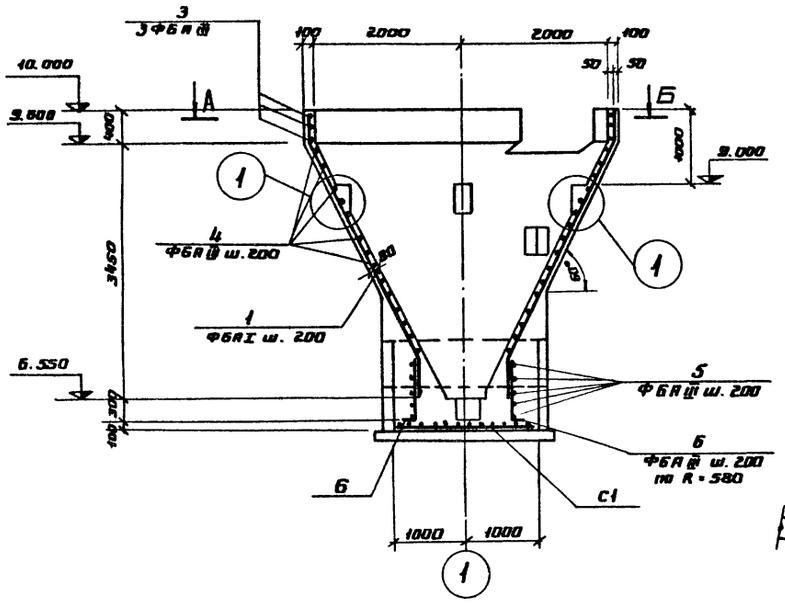

2-2

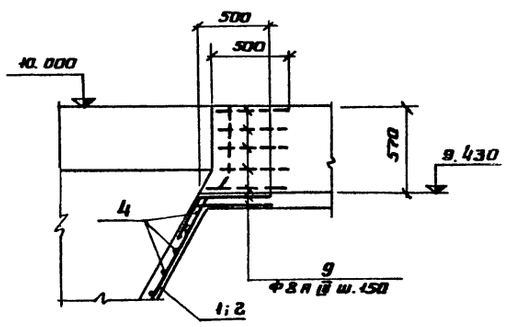

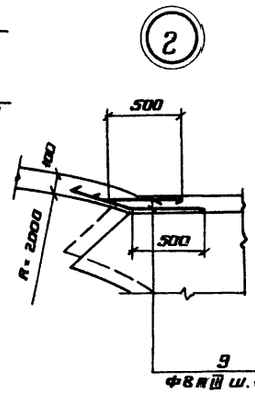

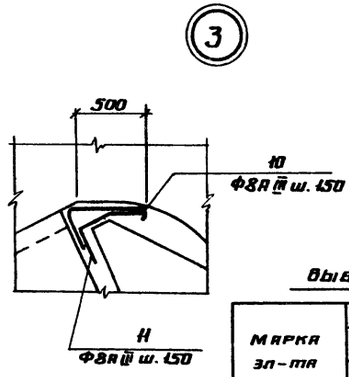

План А-Б

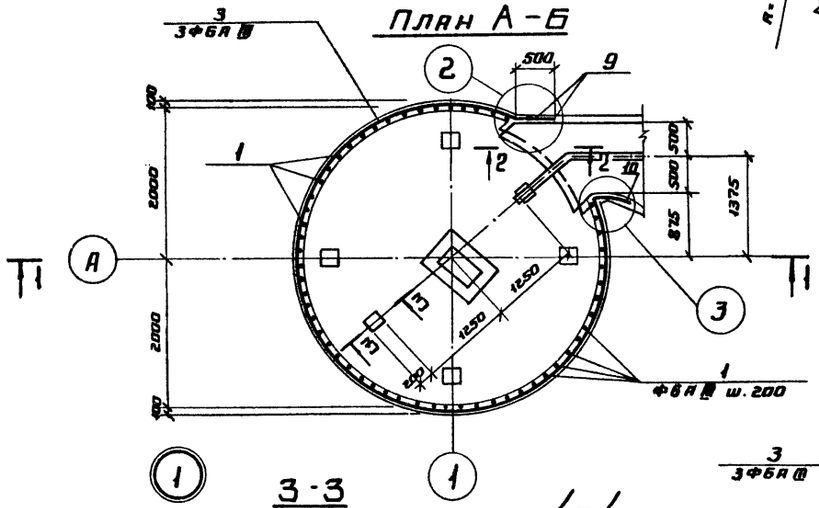

3-3

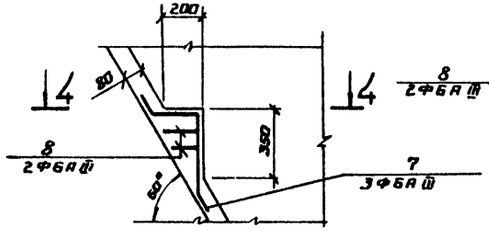

4-4

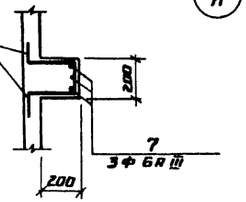

Раскладка арматуры в стенах

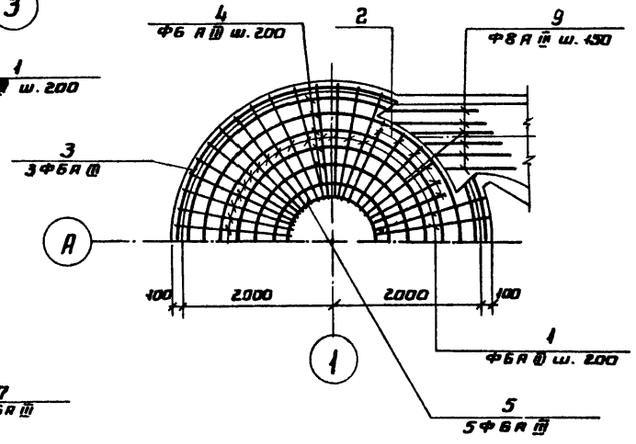

Ведомость стержней на один элемент

Марка ЗП-ТП	Поз	Эскиз или сечение	Ф мм	Длина мм	Кол	Вес кг 1 шт	Вес кг всех
	1	500 3020 500	6 А III	4020	52	0.89	46.3
	2	500 2860	6 А III	3360	10	0.75	7.5
	3	30 4400 30	6 А III	13450	3	2.9	8.7
	4	1270 - 3930	6 А III	ср 8450	15	1.9	28.5
	5	4400 30	6 А III	3950	5	0.9	4.5
	6	850 100	6 А III	950	18	0.2	3.6
	7	30 280 480 200 60°	6 А III	1160	18	0.26	4.7
	8	200 250-450 100 250-450	6 А III	ср 780	12	0.2	2.4
	9	30 150 500	8 А III	750	26	0.3	7.8
	10	20° 500 150 850	8 А III	750	5	0.3	1.5
	11	250 250 60°	8 А III	750	5	0.3	1.5

Выборка стали на один элемент, кг

Марка ЗП-ТП	Арматурные изделия: Арматурная сталь ГОСТ 5781-82* Класс	Ф мм	Итого	Класс А III Ф мм 6	8	Итого	Итого	Закладные изделия: Профильная сталь δ=8	δ=10	Арм. сталь ГОСТ 5781-82* Класс	Ф мм 8	10	Итого	Всего
Бункер песколовки				111.8	10.8	122.6	245.2	1.2	20.8		1.4	0.6	24.0	269.2
								1.2	33.6		1.8	0.6	37.2	282.4

Примечания:

1. Кольцевую арматуру поз. „3; 4; 5" стыковать вразбежку так, чтобы количество стыков в вертикальном сечении было не более 25% общего количества стержней.
2. Защитный слой бетона - 20 мм.
3. В местах примыкания лотка арматуру поз. „3; 4" обрезать по месту, в местах пропуска сальников арматуру обрезать по месту и концы обрезанной арматуры приварить к корпусу сальников.
4. Цифры в знаменателе для варианта с металлическим кольцом.

Изм	Лист	№ докум.	Подп.	Дата	ТП 902-2-331-КЖ		
					Песколовки с круговым движением сточных вод Q = 1400 ÷ 64000 м³/сут.		
Разраб.		Воробьева				Лит.	Лист	Листов
Провер.		Цветкова				Р	5	
Рук. гр.		Гольдина			Монолитный вариант Армирование песколовки	Госстрой СССР Союзводоканалпроект г. Москва	
Гл. инж. пр.		Золотаревский					
Нач. отд.		Андрианов					

16299-05 11

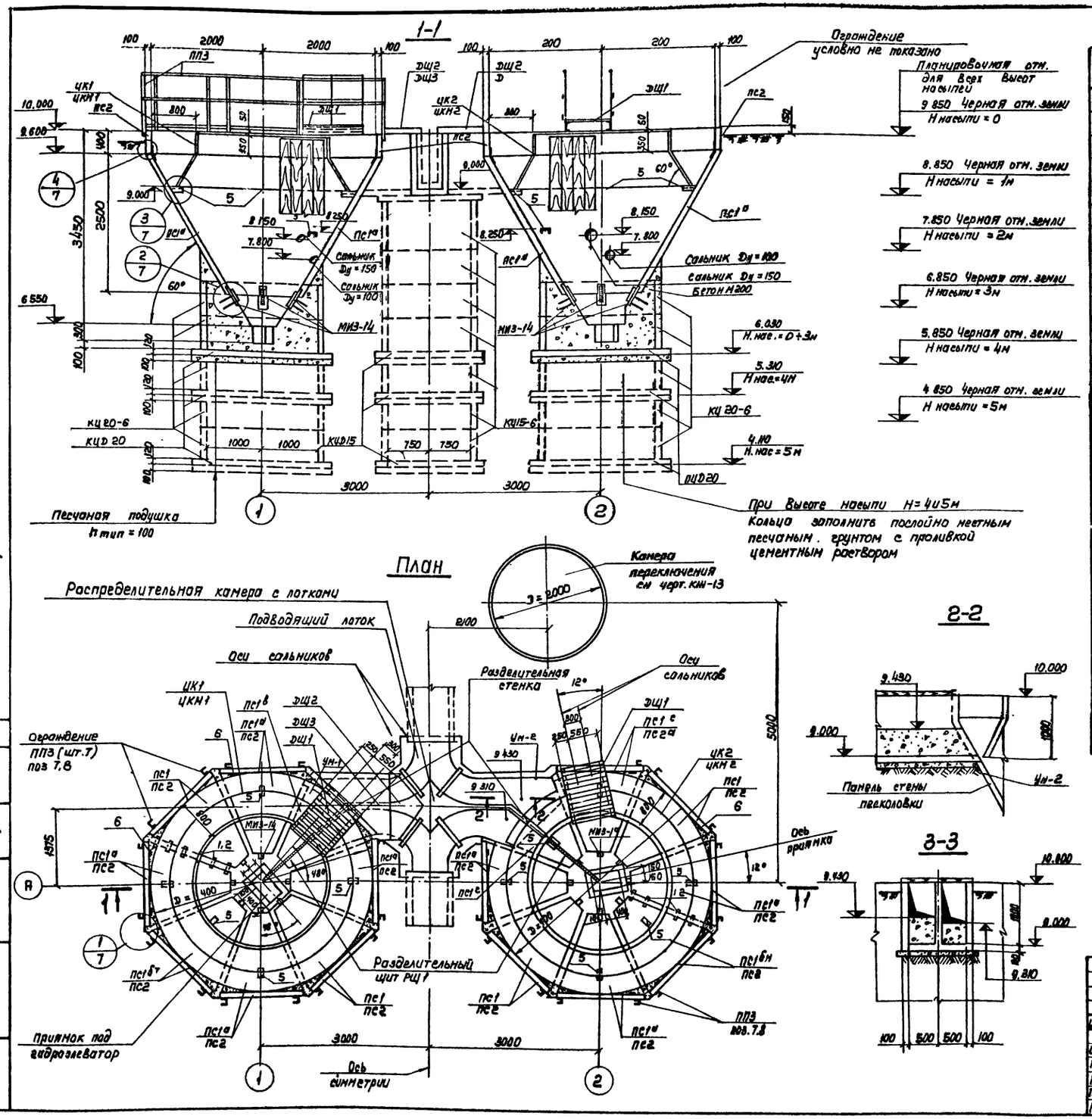

Спецификация элементов к маркировочной схеме, расположенной на листе

Марка	Обозначение	Наименование	Кол-во штук при насыпи, м 0÷3	4	5	Примечание
ЦК1	КЖИ-ЦК1; ЦК2	Центральное кольцо ЦК1	1	1	1	
ЦК2	КЖИ-ЦК1; ЦК2	—"— ЦК2	1	1	1	
ЦКМ1	КЖИ-ЦКМ1; ЦКМ2	—"— ЦКМ1	1	1	1	*
ЦКМ2	КЖИ-ЦКМ1; ЦКМ2	—"— ЦКМ2	1	1	1	*
КЦ-20-6	серия 3.900-3 в.7	Кольцо стеновое КЦ-20-6	4	6	10	
КЦ-15-6	—"—	—"— КЦ-15-6	4	5	7	
КЦД-20	—"—	Плита днища КЦД 20	2	4	4	
КЦД-15	—"—	—"— КЦД 15	2	2	2	
ДЩ1	КЖИ-ДЩ1	Деревянный щит ДЩ1	2	2	2	
ДЩ2	КЖИ-ДЩ2; 3; 3а	—"— ДЩ2	2	2	2	
ДЩ3	КЖИ-ДЩ2; 3, 3а	—"— ДЩ3, 3а	1+1	1+1	1+1	
РЩ1	КЖИ-РЩ1	Разделительный щит РЩ1	2	2	2	
ПС1	КЖИ-ПС1-СБ	Панель стеновая ПС1	4	4	4	
ПС1а	КЖИ-ПС1а-СБ	—"— ПС1а	7.	7	7	
ПС1б т/н	КЖИ-ПС1б т/н-СБ	—"— ПС1б т/н	1+1	1+1	1+1	
ПС1в	КЖИ-ПС1в-СБ	—"— ПС1в	1	1	1	
ПС1г	КЖИ-ПС1г-СБ	—"— ПС1г	1	1	1	
ПС1д	КЖИ-ПС1д-СБ	—"— ПС1д	1	1	1	
ПС2	КЖИ-ПС2, 2а-СБ	—"— ПС2	13	13	13	
ПС2а	—"—	—"— ПС2а	1	1	1	
ППЗ	Серия 1.459-2 вып. 2	Ограждение ППЗ	15	15	15	
УМ-1	КЖ-8	Монолитный участок УМ-1	1	1	1	
УМ-2	—"—	—"— УМ-2	1	1	1	
	КЖ-10÷13	Распределительная камера с лотками	1	1	1	
МИЗ-14	серия 3.400-6	Закладная деталь МИЗ-14	16	16	16	

* Для варианта с металлическим центральным кольцом

Совместно с данным см. л. КЖ-7.

Изм.	Лист	N докум.	Подп.	Дата
Исполн.	Петропавловская			
Провер.	Латкина			
Рук гр	Гольдина			
Гл. инж. пр	Золотаревский			
Нач. отд.	Андрианов			

ТП 902-2-331 КЖ

Песколовки с круговым движением сточных вод Q_0=1400÷64000 м³/сут.

Лит.	Лист	Листов
Р	6	

Сборный вариант. Монтажный чертеж.

Госстрой СССР СОЮЗВОДОКАНАЛПРОЕКТ г. Москва

Типовой проект 902-2 Альбом 2 Тип IV

Отдел N 12 Отдел N 15 Николаева Смирнов

Инв. N подл. Подпись и дата

16299-05 12

Типовой проект 902-2 Альбом 2 Тип IV

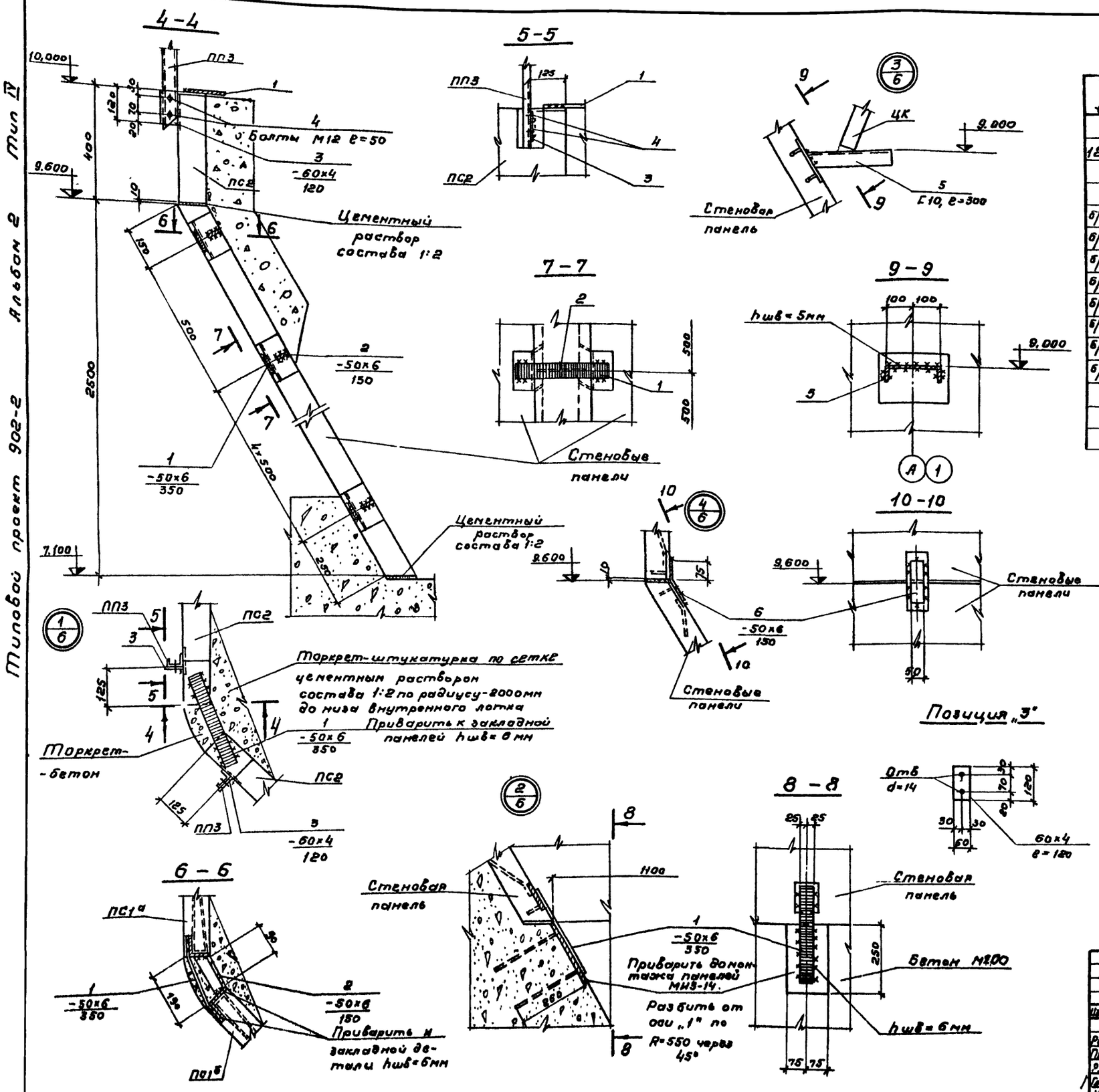

Формат	Зона	Поз	Обозначение	Наименование	К-во	Примеч масса 1шт. кг
				Документация		
12				Сборочный чертеж		
				Сборочные единицы и детали		
б/ч		1	—	Полоса-50×6, ℓ=350 ГОСТ 103-76	128	0,8
б/ч		2	—	Полоса-50×6, ℓ=170 ГОСТ 103-76	96	0,4
б/ч		3	—	Полоса-60×4, ℓ=120 ГОСТ 103-76	32	0,2
б/ч		4	—	Болт М12 ℓ=50 ГОСТ 5781-75	64	0,1
б/ч		5	—	Швеллер [10, ℓ=300 ГОСТ 8240-72	12	2,6
б/ч		6	—	Полоса-50×6, ℓ=150 ГОСТ 103-76	32	0,4
б/ч		7	—	Гнутый профиль L50×40×12×2,5 ГОСТ 8282-76	5п.м.	9,2
б/ч		8	—	Уголок L25×3 ГОСТ 8509-72	4п.м	4,5

1. Совместно с данным см. л. КЖ-6
2. Сварку производить в соответствии с СН 393-69; электроды Э-42 ГОСТ 9467-75
3. Закладные и накладные детали после монтажа окрасить краской БТ-177 за два раза.
4. Штукатурную сетку приварить к поз. „1" и „6."

Изм	Лист	№ докум	Подпись	Дата
Разработ	Петропавловская			
Провер	Лоткина			
Рук. гр	Гольдина			
Гл. инж. пр	Волгоградский			
Нач. отд	Андриянов			

ТП 902-2-331-КЖ

Поскоповки с круговым движением сточных вод Q=1400÷64000 м³/сут

Лит	Лист	Листов
Р	7	

Сборный вариант Монтажный чертеж Узлы

Госстрой СССР СОЮЗВОДОКАНАЛПРОЕКТ г. Москва

16299-05 13

Альбом 2 Тип IV

Типовой проект 902-2

1-1

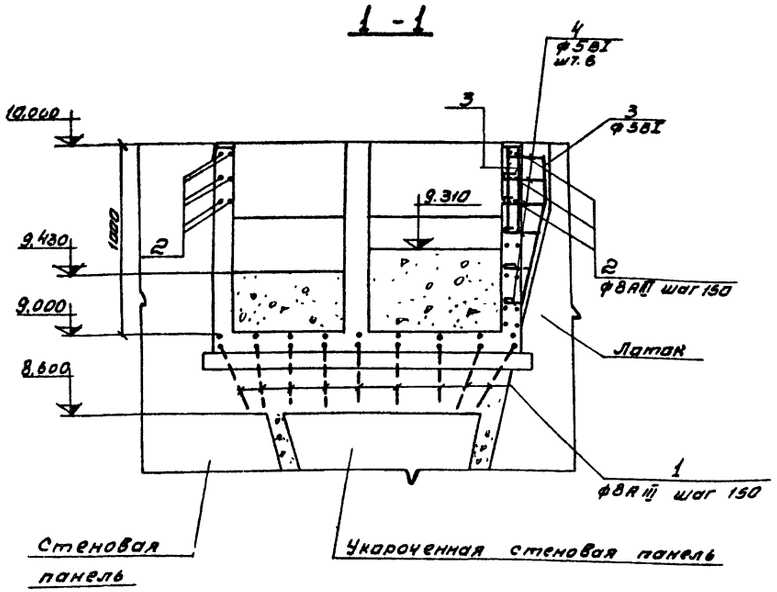

2-2

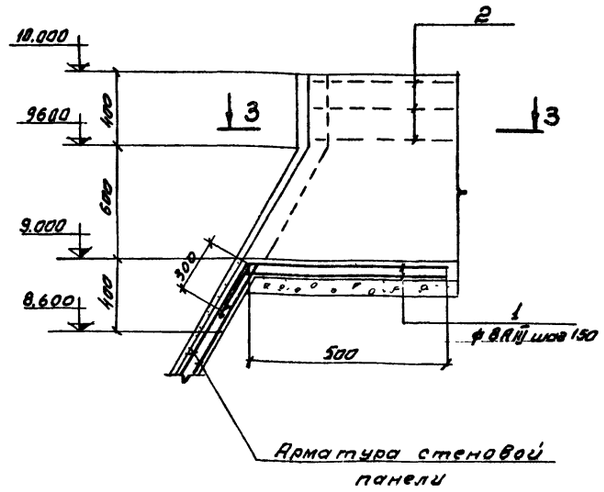

Формат	Зона	Поз	Обозначение	Наименование	Кол	Примеч. масса 1шт.кг.
				Документация		
22			Кж-8	Сборочный чертеж		
				Ум-1, Ум-2		
				Сборочные единицы и детали		
б/2		1	———	ф8АIII ГОСТ 5781-75, ℓ=800	18	0,54
б/2		2	———	ф8АIII, ГОСТ —"—, ℓ=900	12	0.56
б/2		3	———	ф5ВI ГОСТ 6727-53, ℓ=1000	5	0.15
б/2		4	———	ф5ВI ГОСТ 6727-53, ℓ=500	3	0.08
				Материалы		
				Бетон	0.1	$м^3$

Ум-1

(Ум-2 зеркален данному)

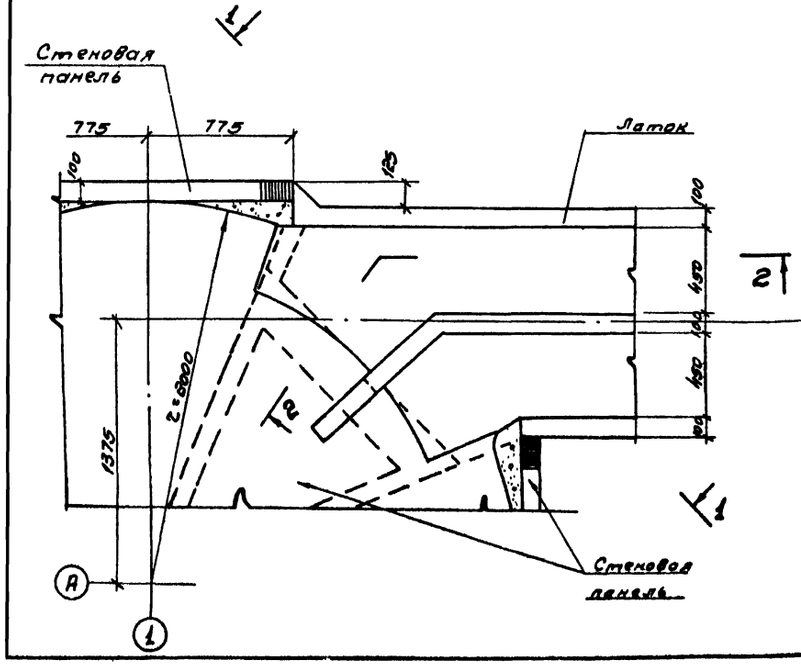

3-3

(Арматура лотка условно не показана)

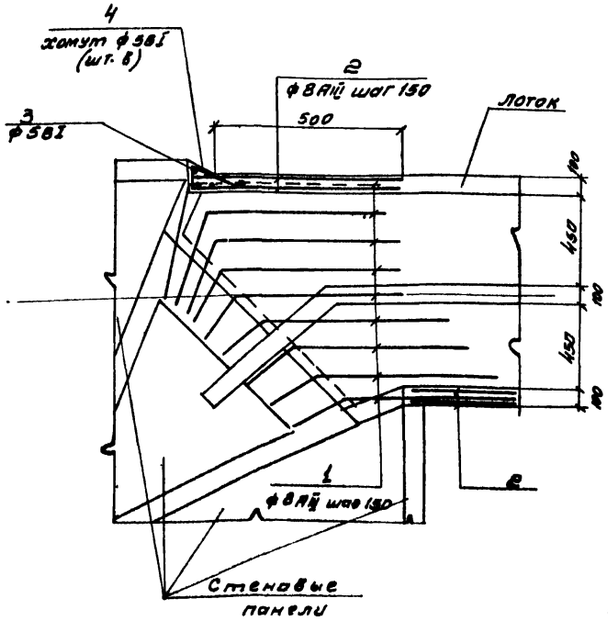

Выборка стали на один элемент, кг

Марка элемента	Арматурные изделия						Закладные изделия							Всего
	Арматурная сталь						Профильная сталь			Арматурная сталь ГОСТ 5781-75				
	ГОСТ 5781-75 Класс АIII			ГОСТ 6727-53 Класс ВI		Итого				Класс АII			Итого	
	мм			мм										
	8			5										
Ум-1, Ум-2	16.4			11		17.5								17.5

1. Совместно с данным см. л. Кж-6
2. Бетонирование монолитных участков выполнять одновременно с бетонированием лотка. Лоток см. л.л. Кж-10÷12.
3. Арматуру стеновой панели в месте лотка вырезать по месту.

Изм	Лист	N докум	Подпись	Дата
Разработ.	Петропавловский			
Проверил	Лоткина			
Рук. пр.	Гольдина			
Гл. инж. пр.	Золотаревский			
Нач. отд.	Андрианов			

ТП 902-2-331 КЖ

Песколовки с круговым движением сточных вод Q=1400÷64000 м³/сут

Лит	Лист	Листов
Р	8	

Сборный вариант монолитные участки Ум-1 и Ум-2

Госстрой СССР СОЮЗВОДОКАНАЛОРОЕКТ г. Москва

16299-05 14

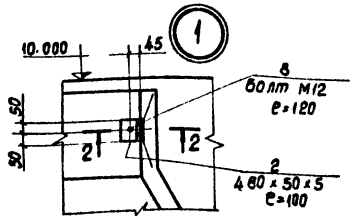

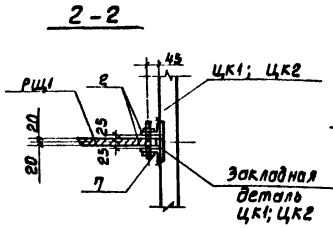

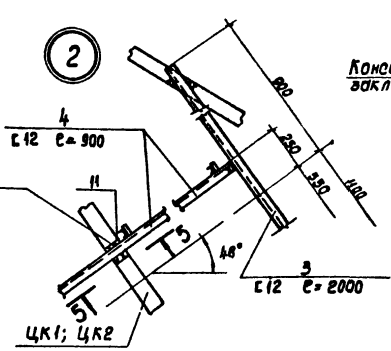

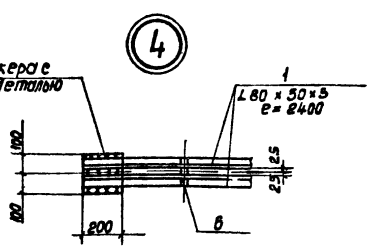

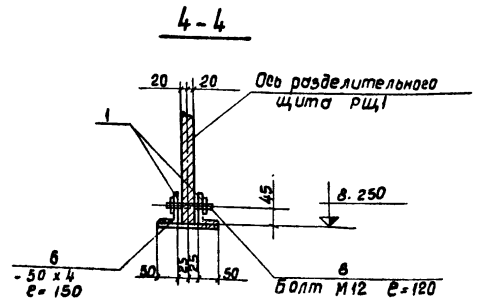

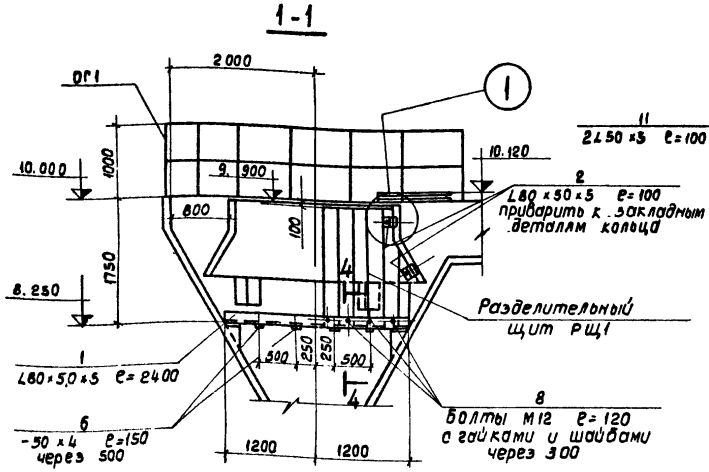

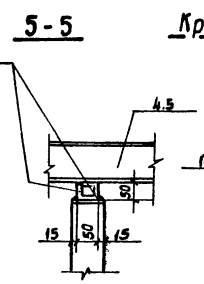

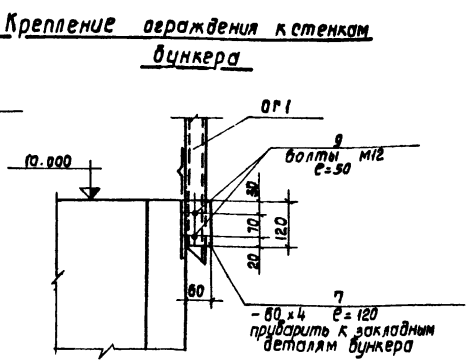

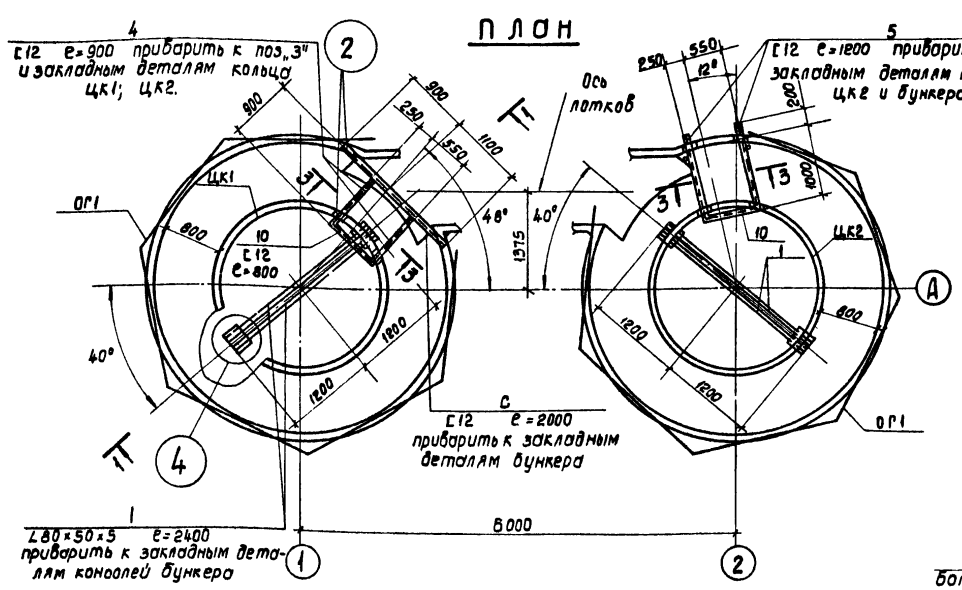

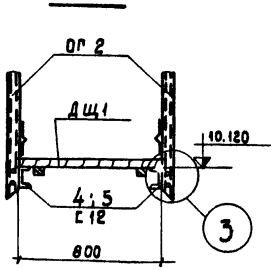

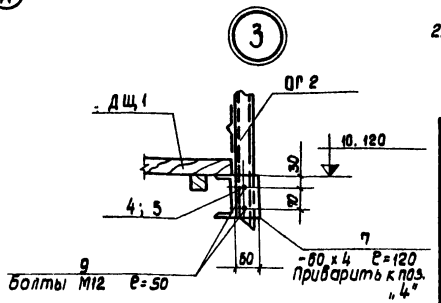

Спецификация элементов к маркировочной схеме расположенной на листе — ног бункера

Формат	Зона	Поз.	Обозначение	Наименование	К-во	Примеч. масса 1 шт кг
				Документация		
12			КЖ-9	Сборочный чертеж		
				Сборочные единицы и детали		
11			КЖИ-ОГ1	Ограждение ОГ1	12	16.8
11			КЖИ-ОГ2	" ОГ-2	4	10.7
Б/Ч		1		Уголок L80×50×5 ℓ=2400 ГОСТ 8510-72	4	12.0
Б/Ч		2		То же L 80×50×5 ℓ=100 ГОСТ 8510-72	8	0.5
Б/Ч		3		Швеллер ⊏12 ℓ=2000 ГОСТ 8240-72	1	20.8
Б/Ч		4		То же ⊏12 ℓ=900 ГОСТ 8240-72	2	9.4
Б/Ч		5		То же ⊏12 ℓ=1200 ГОСТ 8240-72	2	12,5
Б/Ч		6		Лист -50×4 ℓ=150 ГОСТ 103-76	8	0.2
Б/Ч		7		То же -60×4 ℓ=120 ГОСТ 103-76	32	0.2
Б/Ч		8		Болт М12 ℓ=120 ГОСТ 7798-70	12	0.1
Б/Ч		9		То же М12 ℓ=50 ГОСТ 7798-70	64	0,1
Б/Ч		10		Швеллер ⊏12 ℓ=800 ГОСТ 8240-72	2	8.3
Б/Ч		11		Уголок L 50×5 ℓ=100 ГОСТ 8509-72	8	0.4

1. Детали креплений разработаны для варианта с железобетонным центральным кольцом ЦК1, 2; для варианта металлическим кольцом ЦКМ1; 2 детали креплений аналогичны.

2. Сварку вести электродами Э-42. Высоту сварных швов принимать по наименьшей толщине свариваемых элементов.

Согласовано: Отдел N15 Смирнова

Инв. N подл. | Подпись и дата | Взам. инв. N

Изм.	Лист	N докум.	Подпись	Дата
Разраб.		Цветкова		
Проверил		Петрославская		
Рук. гр.		Голдина		
Гл. инж.		Золотаревский		
Нач. отд.		Андрианов		

ТП-902-2-331-КЖ

Пескоуловки с круговым движением сточных вод Q=1400 ÷ 84000 м³/сут.

Лит.	Лист	Листов
Р	9	

Детали крепления разделительного щита, мастиков, ограждений.

Госстрой СССР СОЮЗВОДОКАНАЛПРОЕКТ г. Москва

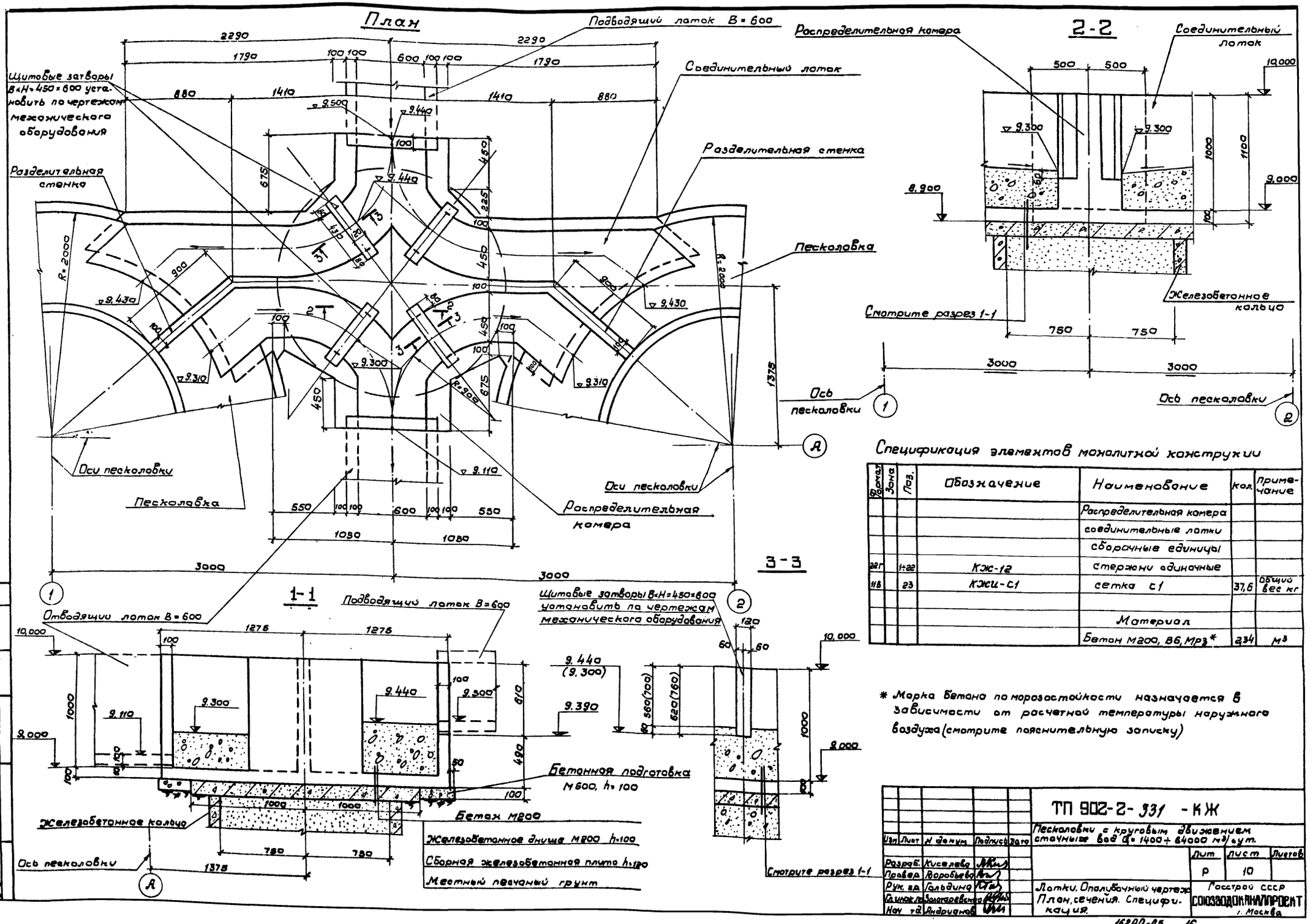

Спецификация элементов монолитной конструкции

Формат	Зона	Поз.	Обозначение	Наименование	Кол.	Примечание
				Распределительная камера		
				соединительные лотки		
				сборочные единицы		
22Г		1÷22	КЖ-12	стержни одиночные		
11В		23	КЖИ-С1	сетка С1	37,6	общий вес кг
				Материал		
				Бетон М200, В6, Мрз*	2,34	м³

* Марка бетона по морозостойкости назначается в зависимости от расчетной температуры наружного воздуха (смотрите пояснительную записку)

Изм	Лист	N докум	Подпись	Дата
Разраб.	Киселева			
Провер.	Воробьева			
Рук. гр.	Гольдина			
Гл. инж. пр.	Золотаревская			
Нач. тд.	Андрианов			

ТП 902-2-331 - КЖ

Песколовки с круговым движением сточных вод Q = 1400 ÷ 64000 м³/сут.

Лит	Лист	Листов
Р	10	

Лотки. Опалубочный чертеж. План, сечения. Спецификация.

Госстрой СССР СОЮЗВОДОКАНАЛПРОЕКТ г. Москва

Альбом 2 Тип IV

Типовой проект 902-2-

Инв. № подл. | Подпись и дата | Отд. № 12 | Николаева

16299-05 16

Альбом 2 Тип IV

Типовой проект 902-2

Согласовано

Инв. № подл. | Подпись и дата

План

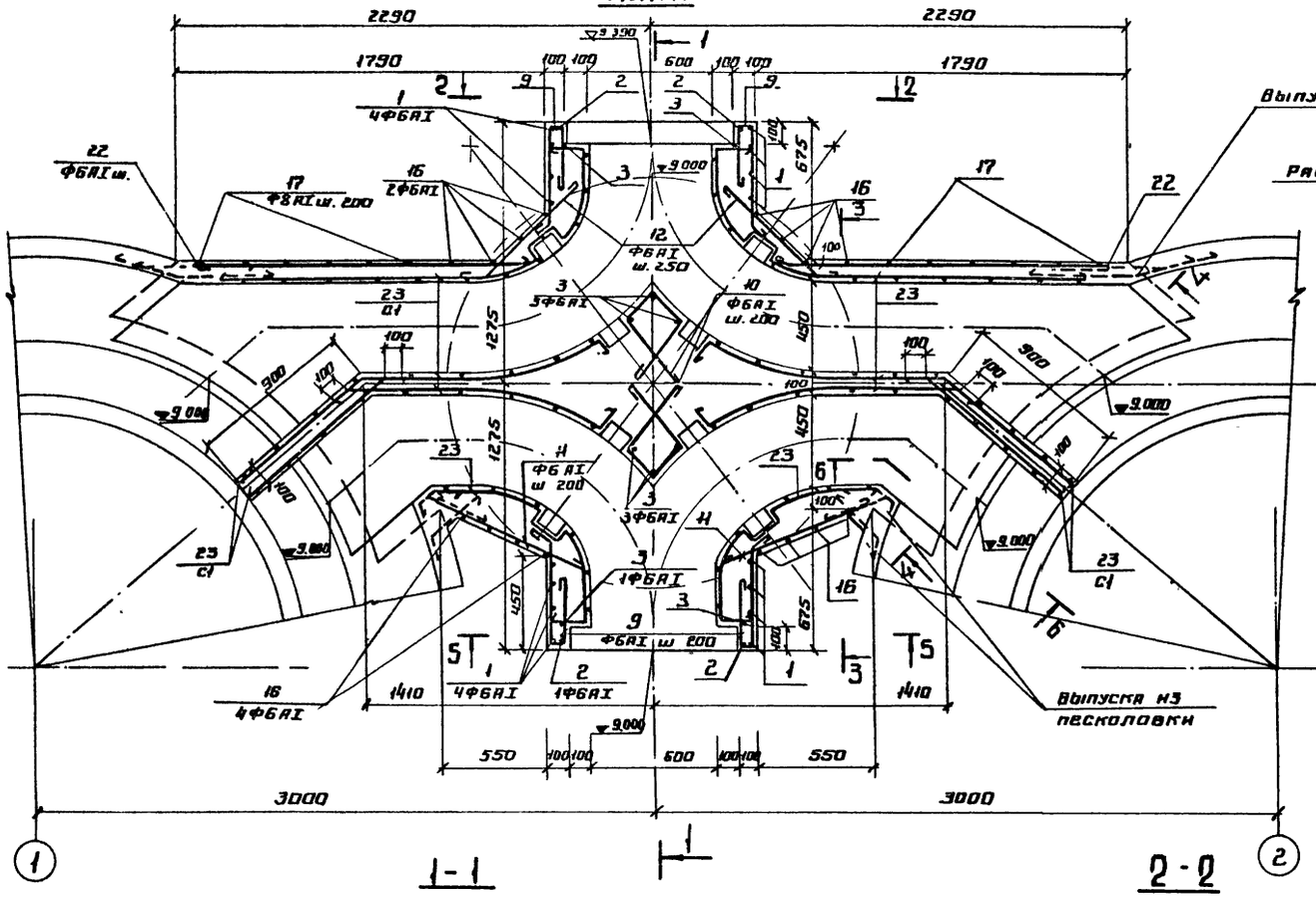

3 - 3

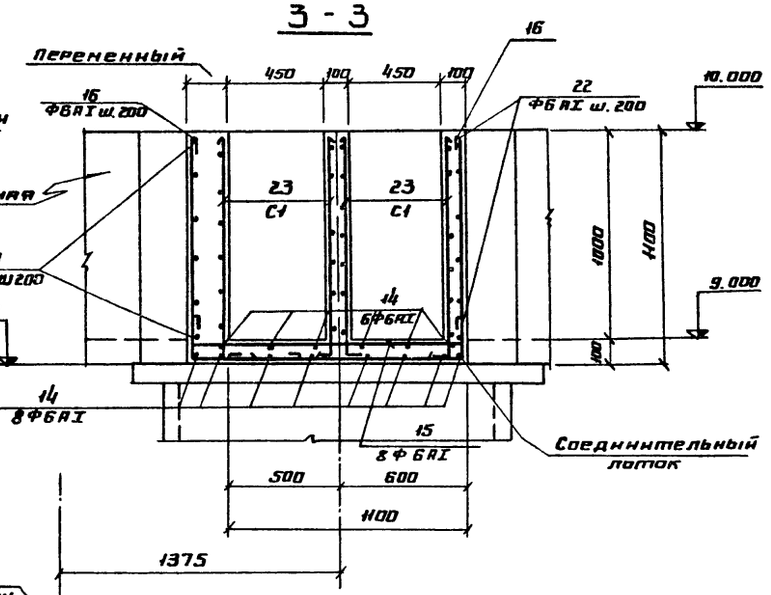

4 - 4

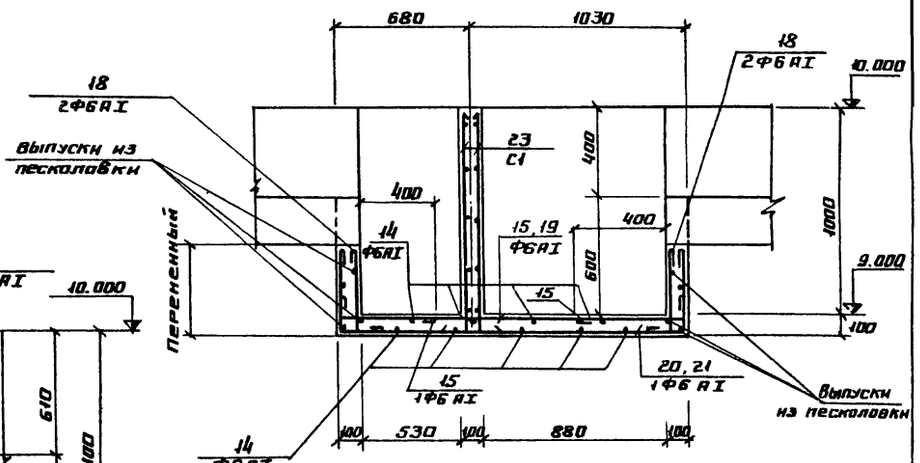

1 - 1

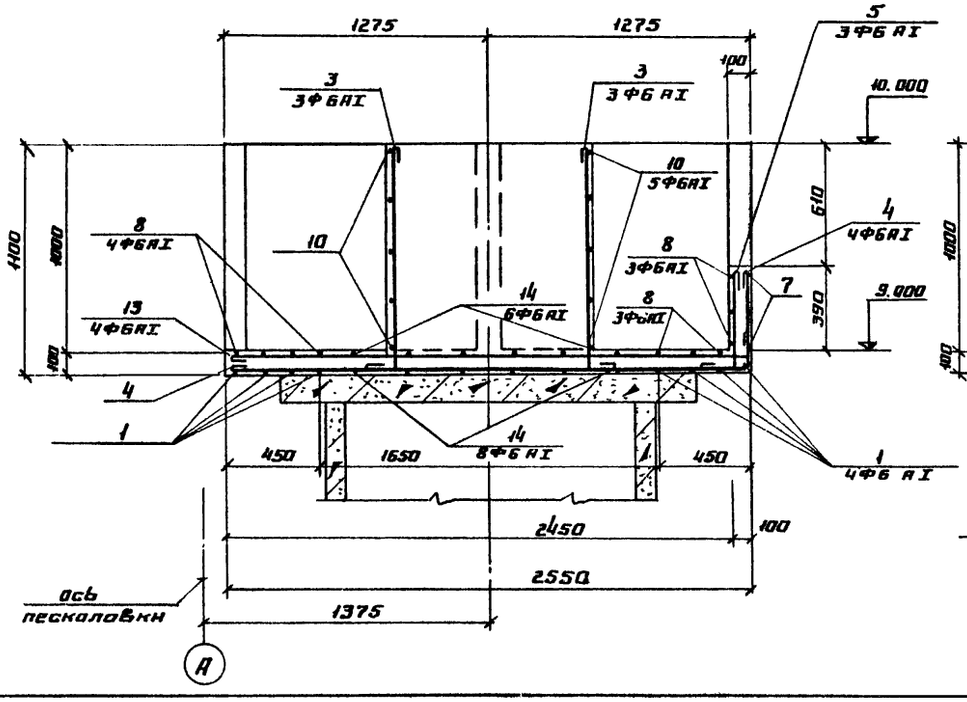

2 - 2

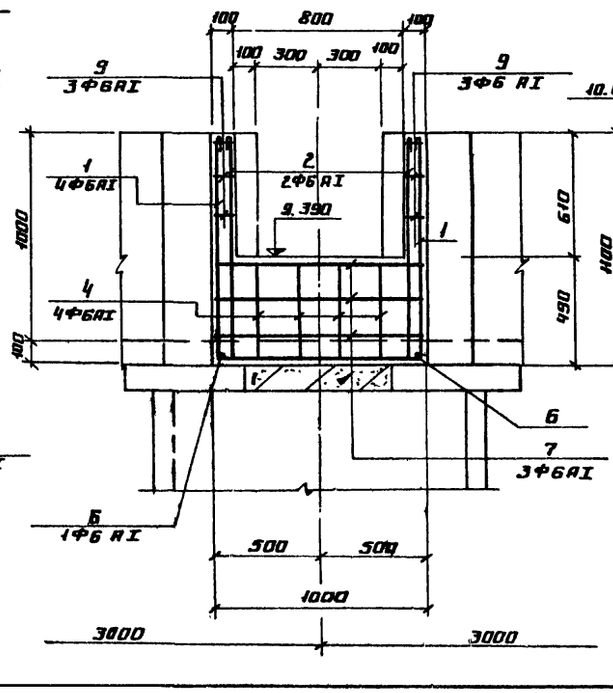

1. Защитный слой бетона в днище для нижней арматуры δ = 25мм для верхней арматуры и стен δ = 15мм.
2. Совместно с данным чертежом смотрите листы КЖ - 10, 12.

Изм.	Лист	№ докум.	Подп.	Дата	ТП 902-2-331-КЖ			
					Пескоповки с круговым движением сточных вод Q = 1400 ÷ 64000 м³/сут			
Разраб.		Киселева				Лит.	Лист	Листов
Пров.		Воробьева				Р	11	
Рук. гр.		Гольдина			Лотки. Армирование стен. План Сечения 1-1 ÷ 4-4.	Госстрой СССР Союзводоканалпроект г. Москва		
Гл. инж. пр.		Золотарева						
Нач. отд.		Андрианов						

16299-05 17

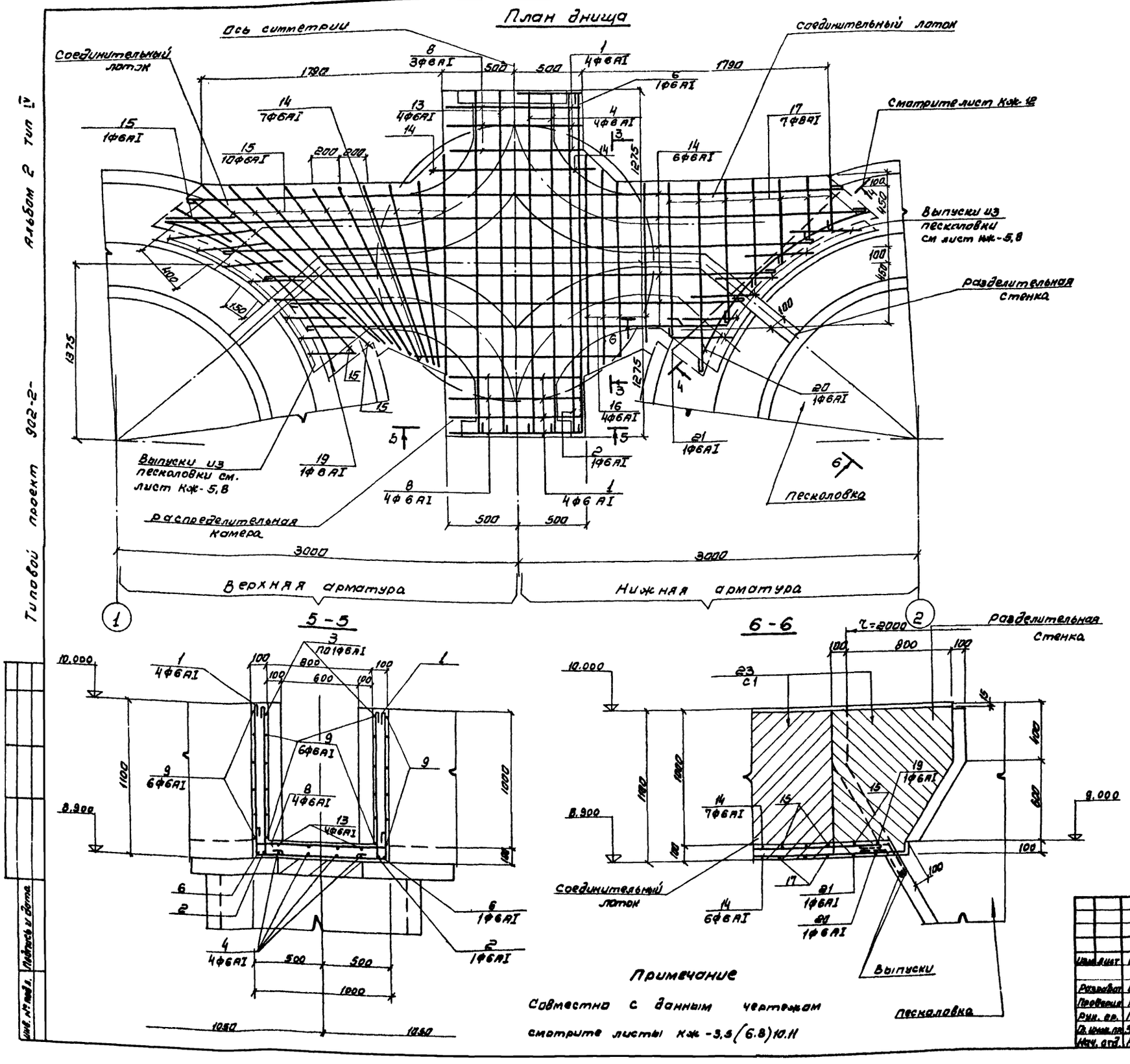

Примечание

Совместно с данным чертежом смотрите листы Кж-3,5 (6.8) 10.11

Типовой проект 902-2- Альбом 2 тип IV

Инв. № подл. | Подпись и дата

Ведомость стержней на один элемент

Марка эл-та	Поз.	Эскиз или сечение	ф мм	Длина мм	Кол	Вес кг 1 шт	Вес кг всех
Распределительная камера и соединительные лотки	1	1060 970 1060	AI 6	3170	8	0.7	5.6
	2	1060 2500 1060	AI 6	4700	2	1.0	2.0
	3	1060 100	AI 6	1240	10	0.3	3.0
	4	2510 450	AI 6	3040	4	0.7	2.8
	5	100 450	AI 6	630	4	0.1	0.4
	6	2530	AI 6	2610	2	0.6	1.2
	7	610 970 610	AI 6	2270	3	0.5	1.5
	8	100 970 100	AI 6	1250	10	0.3	3.0
	9	270 70 610	AI 6	1030	18	0.2	3.6
	10	200 200 400 400	AI 6	1280	10	0.3	3.0
	11	860	AI 6	940	12	0.2	2.4
	12	620 450 100	AI 6	800	12	0.2	2.4
	13	2510 100	AI 6	2690	4	0.6	2.4
	14	п.м.	AI 6	п.м. 60.0	—	—	13,3
	15	100 1870 ÷ 1400 100	AI 6	ср 1920	20	0.4	8,0
	16	1060 1620 ÷ 1230 1060	AI 6	ср. 3630	8	0.8	6.4
	17	1150 ÷ 410 1060	AI 6	ср 1920	14	0.8	11.2
	18	670 ÷ 270 100	AI 6	ср 650	8	0.1	0.8
	19	100 1680 100 r=1750	AI 6	1960	2	0.4	0.8
	20	270 1680 270 r=1750	AI 6	2300	2	0,5	1.0
	21	670 1650 670	AI 6	3070	2	0.7	1.4
	22	1700	AI 6	1780	12	0,4	4.8

Выборка стали на 1 элемент

Марка элемента	Арматурные изделия							Всего
	Арматурная сталь ГОСТ 5781-75							
	Класс AI			Класс AII				
	ф мм			ф мм				
	6	8	Итого	—	—	Итого	Итого	
Распределительная камера и соединительные лотки	69.8	11.2	81.0	—	—	—	—	81.0
	—	—	—	—	—	—	—	—

Изм.	Лист	N докум.	Подпись	Дата
Разработ.		Воробьева		
Проверил		Киселева		
Рук. ср.		Гольдина		
Гл. инж. пр.		Залатовский		
Нач. отд.		Андрианов		

ТЛ 902-2- 331 -КЖ

Песколовки с круговым движением сточных вод Q=1400÷64000 м³/сут

Лит	Лист	Листов
Р	12	

Лотки. Армирование днища. План. Сечения 5-5; 6-6. Ведомость стержней

Госстрой СССР
СОЮЗВОДОКАНАЛПРОЕКТ
г. Москва

16299-05 18

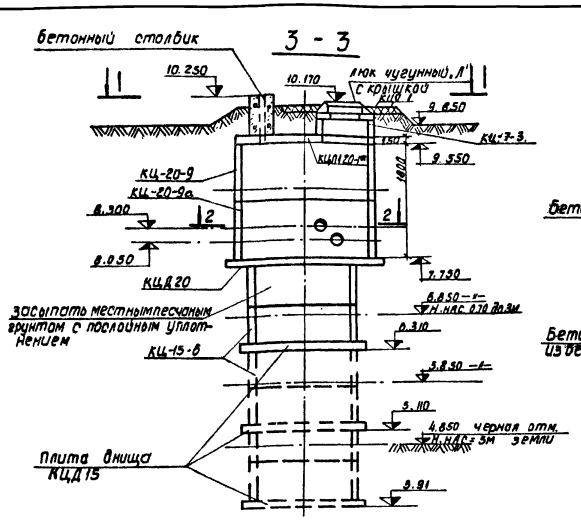

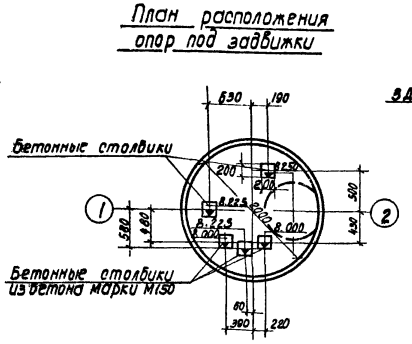

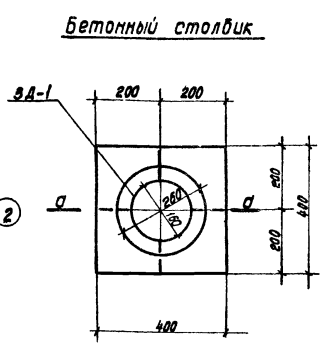

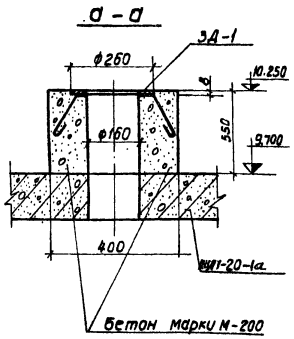

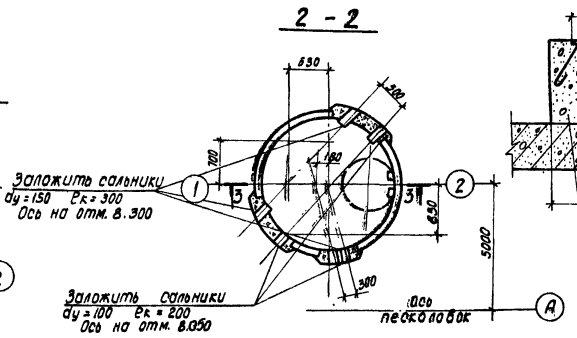

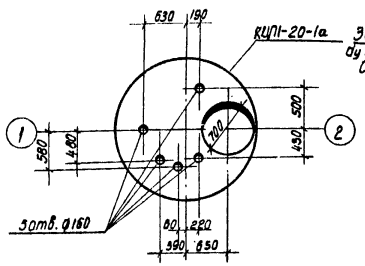

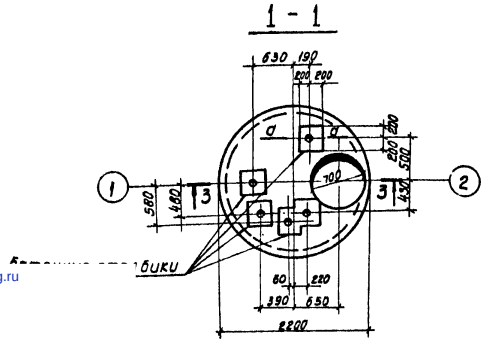

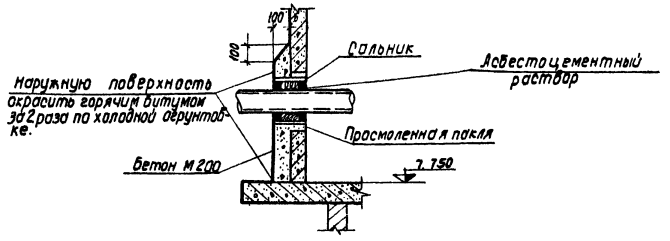

Спецификация элементов к маркировочной схеме, расположенной на листе

Марка	Обозначение	Наименование	Кол.	Примечание
		При Н насыпи 5 Н	1	
КЦД 15	Серия 3.900-3 вып. 7	Плита днища КЦД 15	1	
КЦ-15-6	—— " ——	Кольцо стеновое КЦ-15-6	6	
КЦД 20	—— " ——	Плита днища КЦД 20	1	
КЦ-20-9	—— " ——	Кольцо стеновое КЦ-20-9	1	
КЦ-20-9а	Серия 3.900-3 вып. 7 КЖИ-КЦ-20-9а	Кольцо стеновое КЦ-20-9а	1	
КЦП1-20-1а	Серия 3.900-3 вып. 7 КЖИ-КЦП1-20-1а	Плита покрытия КЦП1-20-1а	1	
КЦ-7-3	Серия 3.900-3 вып. 7	Кольцо стеновое КЦ-7-3	1	
КЦО 1	—— " ——	Кольцо опорное КЦО 1	1	
		При Н насыпи 4 м	1	
КЦД 15	Серия 3.900-3 вып. 7	Плита днища КЦД 15	1	
КЦ-15-6	—— " ——	Кольцо стеновое КЦ-15-6	4	
КЦД 20	—— " ——	Плита днища КЦД 20	1	
КЦ-20-9	—— " ——	Кольцо стеновое КЦ-20-9	1	
КЦ-20-9а	Серия 3.900-3 вып. 7 КЖИ-КЦ-20-9а	Кольцо стеновое КЦ-20-9а	1	
КЦП1-20-1а	Серия 3.900-3 вып. 7 КЖИ-КЦП1-20-1а	Плита покрытия КЦП1-20-1а	1	
КЦ-7-3	Серия 3.900-3 вып. 7	Кольцо стеновое КЦ-7-3	1	
КЦО 1	—— " ——	Кольцо опорное КЦО 1	1	
		При Н насыпи 0÷3		
КЦД 15	Серия 3.900-3 вып. 7	Плита днища КЦД 15	1	
КЦ-15-6	—— " ——	Кольцо стеновое КЦ-15-6	2	
КЦД 20	—— " ——	Плита днища КЦД 20	1	
КЦ-20-9	—— " ——	Кольцо стеновое КЦ-20-9	1	
КЦ-20-9а	Серия 3.900-3 вып. 7 КЖИ-КЦ-20-9а	Кольцо стеновое КЦ-20-9а	1	
КЦП1-20-1а	Серия 3.900-3 вып. 7 КЖИ-КЦП1-20-1а	Плита покрытия КЦП1-20-1а	1	
КЦ-7-3	Серия 3.900-3 вып. 7	Кольцо стеновое КЦ-7-3	1	
КЦО 1	—— " ——	Кольцо опорное КЦО 1	1	
		Для всех вариантов		
Ду-100	Серия 3.901-5	Сальник Ду-100	3	
Ду-150	—— " ——	Сальник Ду-150	3	
3Д-1	КЖИ-3Д1	Закладная деталь 3Д1	5	
„Л"	ГОСТ 3634-61	Люк чугунный „Л" с крышкой	1	

Сборные железобетонные изделия устанавливаются на цементном растворе М-50.

Изм.	Лист	N-докум.	Подп.	Дата
Разраб.		Феактистова		
Провер.		Лоткина		
Рук. гр.		Гольдина		
Гл. инж. пр.		Золотаревский		
Нач. отд.		Андрианов		

ТП 902-2-331-КЖ

Песколовки с круговым движением сточных вод Q=1400÷64000 м³/сут.

Лит.	Лист	Листов
Р.	13	

Камера переключения Общий чертеж. Спецификация.

Госстрой СССР СОЮЗВОДОКАНАЛПРОЕКТ г. Москва

16299-05 (19)

Альбом г. Тип IV.

Типовой проект 902-2

Инв. N-подл. | Подпись и дата | Отд. N12 | Отд. N15 | Николаев | Смирнов

gost.e-ecolog.ru