ТИПОВОЙ ПРОЕКТ

902-2-331

ПЕСКОЛОВКИ

С КРУГОВЫМ ДВИЖЕНИЕМ СТОЧНЫХ ВОД

ПРОИЗВОДИТЕЛЬНОСТЬЮ

1400—64000 м³/сут

Альбом 2

Технологическая и строительная части

Тип III. Q = 4200—7000 м³/сут

16299—04

ЦЕНА 1-20

gost.e-ecolog.ru

ЦЕНТРАЛЬНЫЙ ИНСТИТУТ ТИПОВОГО ПРОЕКТИРОВАНИЯ
ГОССТРОЯ СССР
Москва, А-445, Смольная ул., 22
Сдано в печать 197 г.
Заказ № 10736 Тираж 600 экз.

ТИПОВОЙ ПРОЕКТ

902-2-331

ПЕСКОЛОВКИ

С КРУГОВЫМ ДВИЖЕНИЕМ СТОЧНЫХ ВОД

ПРОИЗВОДИТЕЛЬНОСТЬЮ

1400–64000 $м^3$/сут

Альбом 2

Тип III Q = 4200–7000 $м^3$/сут

СОСТАВ ПРОЕКТА:

Альбом 1 Пояснительная записка
Альбом 2 Технологическая и строительная части
Альбом 3 Изделия
Альбом 4 Заказные спецификации
Альбом 5 Сметы (типы I÷IV)

Разработан

институтом „Союзводоканалпроект"

Главный инженер института Самохин
Главный инженер проекта Николаева

Утвержден протоколом
Технического совета
института „Союзводоканалпроект"
от 12 марта 1979 г. №13
Введен в действие
В/о „Союзводоканалниипроект"
с 20 сентября 1979 г.
Приказ №187 от 12 сентября 1979 г.

Содержание альбома

Наименование	Обозначения чертежа	Стр. альбома
Титульный лист.		1
Содержание альбома.		2
Общие данные.	НК - 1	3
План.	НК - 2	4
Разрезы 1-1, 2-2	НК - 3	5
Монолитный вариант. Общие данные.	КЖ - 1	6
Сборный вариант. Общие данные.	КЖ - 2	7
Монолитный вариант. Общий чертеж. План. Разрезы. Спецификация.	КЖ - 3	8
Монолитный вариант. Опалубочный чертеж песколовок.	КЖ - 4	9
Монолитный вариант. Арматурный чертеж песколовок.	КЖ - 5	10
Сборный вариант. Монтажный чертеж.	КЖ - 6	11
Сборный вариант. Монтажный чертеж. Узлы.	КЖ - 7	12
Сборный вариант. Монолитный участок. Ум - 17/н.	КЖ - 8	13
Детали крепления разделительного щита, мостиков, ограждений.	КЖ - 9	14
Лотки. Опалубочный чертеж. План, разрезы. Спецификация.	КЖ - 10	15
Лотки. Армирование стен. План, сечения 1-1 ÷ 4-4.	КЖ - 11	16
Лотки. Армирование днища. План, сечения 5-5 ÷ 7-7.	КЖ - 12	17
Камера переключения. Общий чертёж. Спецификация.	КЖ - 13	(18)

Ведомость основных комплектов

Обозначение	Наименование	Примечание
902-2- НК	Технологическая часть	
902-2- КЖ	Конструкции железобетонные	

Ведомость чертежей основного комплекта НК

Формат	Лист	Наименование	Примечание
22г	1	Общие данные	
22г	2	План	
22г	3	Разрезы 1-1, 2-2	

Ведомость примененных и ссылочных документов

Обозначение	Наименование	Примечание
Серия 3.901-8	Затворы щитовые для прямо-	
выпуск 4	угольных открытых лотков	
серия 3.901-13	Колонки управления задвижка-	
выпуск 5	ми Ду 100-1200мм с ручным и элек-	
	трическим приводом.	
Серия 4.902-7	Гидроэлеваторы для удаления	
(dc 30, dp 55)	осадка из водоприёмных камер,	
	песколовок и нефтеловушек	

Сводная спецификация

№№ поз.	Обозначение	Наименование	Ед. изм.	Кол.	Примечание
		Наружные сети			
1	Серия 3.901-8 вып. 4	Затвор 300×600	шт	4	34 кг
2	Серия 3.901-13 вып.5	Колонка управления задвижкой Ду 150	шт	2	70 кг
3	Серия 3.901-13 вып.5	Колонка управления задвижкой Ду 100	шт	3	70 кг
4	30ч 47бр	Задвижка Ду 150 Ру 10	шт	2	74,5 кг
5	30ч 47бр	Задвижка Ду 100 Ру 10	шт	3	46,5 кг
6	ГОСТ 10704-76	Труба 159×4,5	М	12	17,15 кг
7	ГОСТ 10704-76	Труба 114×4,5	М	12	12,15 кг
8	ГОСТ 1255-67*	Фланец 150-10	шт	4	6,62 кг
9	ГОСТ 1255-67*	Фланец 100-10	шт	6	3,81 кг
10	ГОСТ 7798-70*	Болт М20×80.58	шт	32	0,268 кг
11	ГОСТ 7798-70*	Болт М16×70.58	шт	48	0,145 кг
12	ГОСТ 5915-70*	Гайка М 20.5	шт	32	0,062 кг
13	ГОСТ 5915-70*	Гайка М 16.5	шт	48	0,033 кг
14	ГОСТ 7338-77	Резина-пластина 3МБ-А-М	$М^2$	0,5	2,25 кг
		Внутренние сети			
15	Серия 4902-7	Гидроэлеватор dc 30, dp 55	шт	2	65,0 кг
16	15ч 8р2	Вентиль муфтовый dy 25	шт	2	1,75 кг
17	ГОСТ 10704-76	Труба 30×2	М	1,5	1,38 кг
18	ГОСТ 10704-76	Труба 57×3	М	5,0	4,0 кг
19	ГОСТ 10704-76	Труба 114×4,5	М	2,0	12,15 кг
20	ГОСТ 10704-76	Труба 159×4,5	М	2,0	17,15 кг
21	ГОСТ 17375-77	Отвод 90°150С32	шт	2	6,1 кг
22	ГОСТ 17375-77	Отвод 90°100С50	шт	2	3,0 кг
23	ГОСТ 1255-67*	Фланец 150-10	шт	6	6,62 кг
24	ГОСТ 1255-67*	Фланец 100-10	шт	6	3,81 кг
25	ГОСТ 1255-67*	Фланец 50-10	шт	2	2,06 кг
26	ГОСТ 12836-67*	Заглушка 50-10	шт	2	1,55 кг
27	ГОСТ 7798-70*	Болт М16×70.58	шт	56	0,145 кг
28	ГОСТ 7798-70*	Болт М20×80.58	шт	48	0,268 кг
29	ГОСТ 5915-70*	Гайка М 16.5	шт	56	0,033 кг
30	ГОСТ 5915-70*	Гайка М 20.5	шт	48	0,068 кг
31	ГОСТ 7338-77	Резина-пластина 3МБ-А-М	$М^2$	0,5	2,25 кг
		Масса указана одной единицы			

Типовой проект разработан в соответствии с действующими нормами и правилами и предусматривает мероприятия, обеспечивающие взрывобезопасность и пожаробезопасность сооружения при соблюдении установленных правил его эксплуатации

Главный инженер проекта Николаева

Изм.	Лист	№ докум.	Подпись	Дата
Разраб.		Малышева		
Пров.		Боровская		
Рук.бриг		Зазова	Зазова	
Гл.инж.пр.		Николаева		
Н.контр.		Мирончик		
Нач.отд.		Кутьин		

ТП 902-2-331 НК

Песколовки с круговым движением сточных вод производительностью

Лит	Лист	Листов
Р	1	3

Общие данные

Госстрой СССР
СОЮЗВОДОКАНАЛПРОЕКТ
г. Москва

16299-04 4

Альбом 2. Тип III

Типовой проект 902-2-

ПЛАН

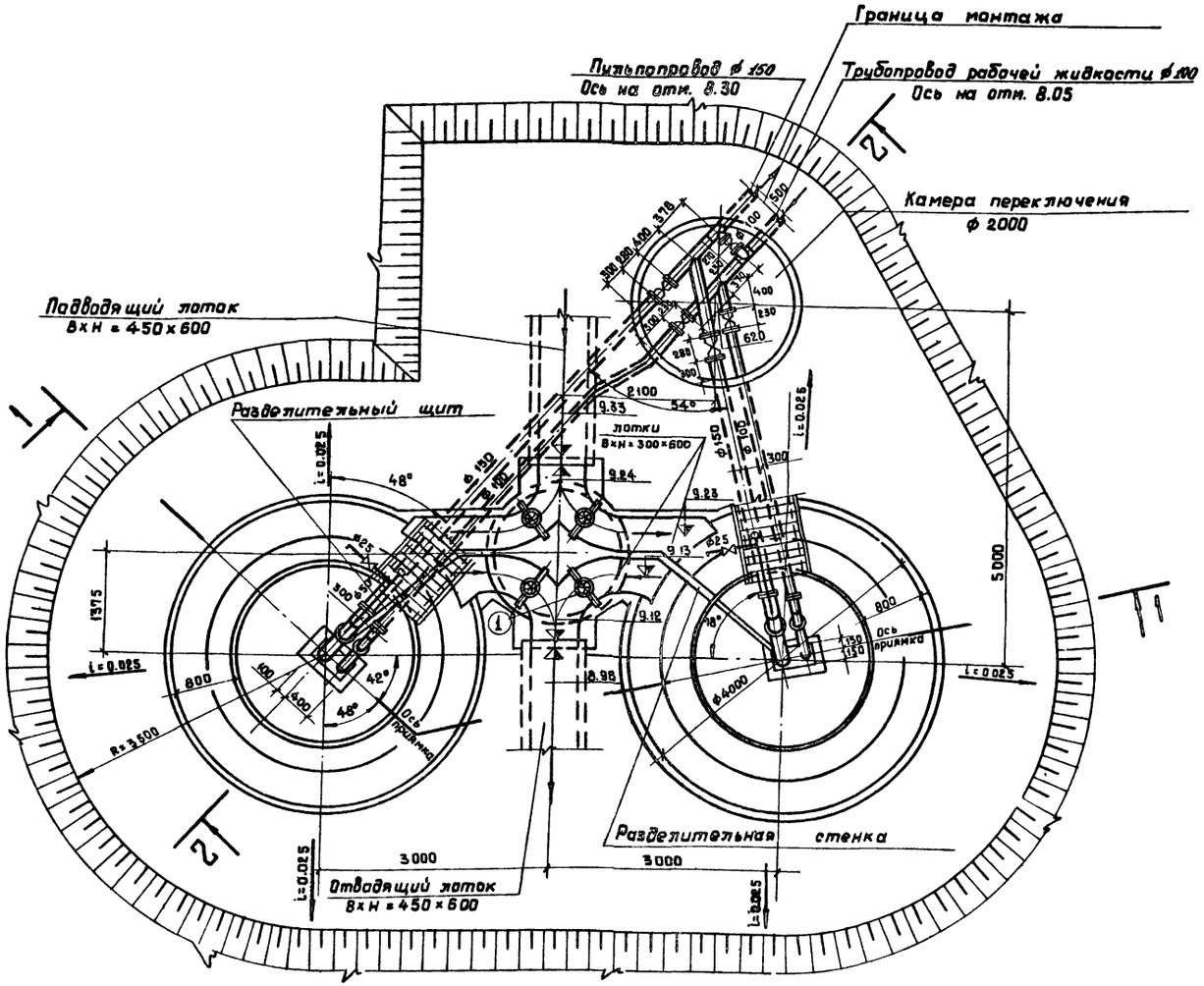

Примечание.

Перекрытия камер переключения и распределения и лотков условно не показаны.

Спецификация оборудования и материалов

Марка	Обозначение	Наименование	Кол.	Примечание
		Наружные сети		
1	Серия 3.901-8 вып.4	Затвор 300×600 шт.	4	34 кг
2	Серия 3.901-13 вып.5	Колонка управления задвижкой Dy 150 шт.	2	70 кг
3	Серия 3.901-13 вып.5	Колонка управления задвижкой Dy 100 шт.	3	70 кг
4	30ч 47бр	Задвижка Dy 150 Py10 шт.	2	74.50 кг
5	30ч 47бр	Задвижка Dy 100 Py10 шт.	3	46.50 кг
6	ГОСТ 10704-76	Труба 159×4.5 м	12	17.15 кг
7	ГОСТ 10704-76	Труба 114×4.5 м	12	12.15 кг
8	ГОСТ 1255-67*	Фланец 150-10 шт.	4	6.62 кг
9	ГОСТ 1255-67*	Фланец 100-10 шт.	6	3.81 кг
10	ГОСТ 7798-70*	Болт М20×80.58 шт.	32	0.268 кг
11	ГОСТ 7798-70*	Болт М16×70.58 шт.	48	0.145 кг
12	ГОСТ 5915-70*	Гайка М20.5 шт.	32	0.062 кг
13	ГОСТ 5915-70*	Гайка М16.5 шт.	48	0.033 кг
14	ГОСТ 7338-77	Резина-пластина 3МБ-Ам м²	0.5	2.25 кг
		Внутренние сети		
15	Серия 4.902-7 (dc 30, dp 55)	Гидроэлеватор шт	2	65.0 кг
16	15ч 8р 2	Вентиль муфтовый Dy 25 шт	2	1.75 кг
17	ГОСТ 10704-76	Труба 30×2 м	1.5	1.38 кг
18	ГОСТ 10704-76	Труба 57×3 м	5.0	4.0 кг
19	ГОСТ 10704-76	Труба 114×4.5 м	2.0	12.15 кг
20	ГОСТ 10704-76	Труба 159×4.5 м	2.0	17.15 кг
21	ГОСТ 17375-77	Отвод 90° 150С 32 шт	2	8.1 кг
22	ГОСТ 17375-77	Отвод 90° 100С 50 шт	2	3.0 кг
23	ГОСТ 1255-67*	Фланец 150-10 шт	8	6.62 кг
24	ГОСТ 1255-67*	Фланец 100-10 шт	6	3.81 кг
25	ГОСТ 1255-67*	Фланец 50-10 шт	2	2.06 кг
26	ГОСТ 12836-67*	Заглушка 50-10 шт	2	1.55 кг
27	ГОСТ 7798-70*	Болт М16×70.58 шт	56	0.145 кг
28	ГОСТ 7798-70*	Болт М20×80.58 шт	48	0.268 кг
29	ГОСТ 5915-70*	Гайка М16.5 шт	56	0.033 кг
30	ГОСТ 5915-70*	Гайка М20.5 шт	48	0.068 кг
31	ГОСТ 7338-77	Резина-пластина 3МБ-А-М м²	0.5	2.25 кг
		Масса указана одной единицы		

Изм.	Лист	N докум.	Подпись	Дата
Разраб.		Матышева		
Провер.		Боровская		
Рук.бриг.		Зазова		
Гл.инж.пр.		Никопаева		
Н. контр.		Мирончик		
Нач.отд.		Кутьин		

ТП 902-2-331 -НК

Песколовки с круговым движением сточных вод Q = 1400-64 000 м³/сут.

Стадия	Лист	Листов
Р	2	

План

Госстрой СССР СОЮЗВОДОКАНАЛПРОЕКТ г. Москва

46299-04 5

Типовой проект 902-2- Альбом 2 Тип III

РАЗРЕЗ 1-1

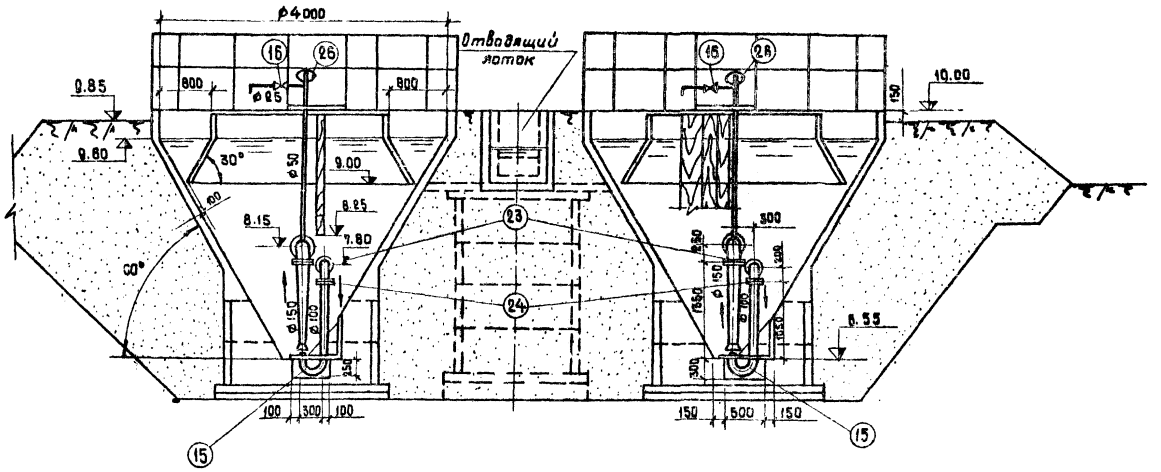

РАЗРЕЗ 2-2

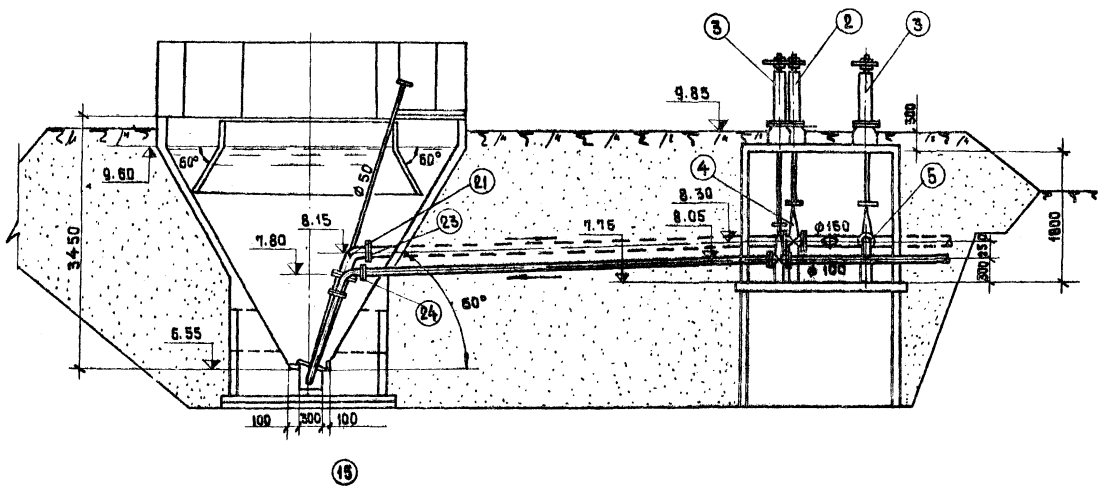

Примечания.

1. Данный лист см. совместно с листом НК-2.
2. За условную отметку 10.00 принята абсолютная отметка ▭
3. Данный чертеж выполнен при высоте насыпи 1 м.
4. Монтаж технологического оборудования и трубопроводов аналогичен и для варианта выполнения песколовок из сборного железобетона.

					ТП 902-2-331 -НК		
					Песколовки с круговым движением сточных вод Q = 1400 - 84000 м³/сут.		
Изм.	Лист	№ докум.	Подпись	Дата		Лит.	Лист	Листов
Разраб.		Малышева				Р	3	
Провер.		Баровская						
Рук.бр.		Зазова						
Гл.инж.пр.		Николаева						
Н. контр.		Мирончик			Разрезы 1-1, 2-2.	Госстрой СССР Союзводоканалпроект г. Москва		
Нач.отд.		Кутьин						

3.15299-04 6

Альбом 2 Тип III

Типовой проект 902-2-

Ведомость основных комплектов

Обозначение	Наименование	Примечание
ТП 902-2- НК	Технологическая часть	
ТП 902-2- КЖ	Конструкции железобетонные	
ТП 902-2- ТМ 74	Устройство для сбора нефти Нестандартизированное оборудование	Для варианта с нефтесодержащими стоками

Ведомость примененных и ссылочных документов

Обозначение	Наименование	Примечание
Серия 3.900-3 выпуск 7	Сборные железобетонные конструкции емкостных сооружений для водоснабжения и канализации	
Серия 3.901-5	Сальники набивные Ду= 150 ÷ 1400 мм для пропуска труб через стены.	
КЖИ-С1	Бункер песколовки. Арматурные сетки С1.	
КЖИ-ЗДИ1	Бункер песколовки. Изделие закладное ЗДИ1.	
КЖИ-ЗДИ2	Бункер песколовки. Изделие закладное ЗДИ2.	
КЖИ-ЗДИ3; ЗДИ4	Бункер песколовки. Изделие закладное ЗДИ3; ЗДИ4.	
КЖИ-УК1; УК2-СБ	Центральное кольцо УК1; УК2.	*
КЖИ-УК-ЗДИ5; 6	Изделие закладное ЗДИ5; ЗДИ6.	*
КЖИ-УКМ1; УКМ2-СБ	Центральное металлическое кольцо УКМ1; УКМ2.	**
КЖИ-ОГ1	Ограждение металлическое ОГ1.	
КЖИ-ОГ2	—"—"— " — ОГ2.	
КЖИ-ДЩ1	Деревянный щит ДЩ1.	
КЖИ-ДЩ2, 3, 3а	Деревянные щиты ДЩ2; 3; 3а	
КЖИ-РЩ1	Разделительный щит РЩ1.	
КЖИ-С1	Лотки. Сетка арматурная С1.	
КЖИ-С2	—"—"— С2.	
КЖИ-С3	—"—"— С3.	
КЖИ-УК1; УК2-СБД	Центральное кольцо УК1, УК2 (для нефтесодержащих стоков)	
КЖИ-УКМ1; УКМ2	Центральное металлическое кольцо УКМ1; УКМ2 (для нефтесодержащих стоков)	
КЖИ-ПДЩ1	Полупогружной щит ПДЩ1 (для нефтесодержащих стоков).	
КЖИ-ЗД1	Камера переключения. Изделие закладное ЗД1.	
КЖИ-КУП1-20-1а-СБ	Камера переключения. Плита перекрытия КУП1-20-1а	
КЖИ-КУ-20-9а-СБ	Камера переключения. Кольцо стеновое КУ-20-9а.	

Настоящий проект разработан в соответствии с действующими нормами и правилами и предусматривает мероприятия, обеспечивающие взрывную, взрывопожарную и пожарную безопасность при эксплуатации сооружения.

Главный инженер проекта /Золотаревский/

Инв. № подл. | Подпись и дата

Ведомость чертежей основного комплекта "КЖ"

Формат	Лист	Наименование	Примечание
2гг	1	Монолитный вариант. Общие данные.	
-"-	3	Монолитный вариант. Общий чертеж. План, разрезы, спецификация.	
-"-	4	Монолитный вариант. Опалубочный чертеж песколовки.	
-"-	5	Монолитный вариант. Армирование песколовки.	
-"-	9	Детали крепления разделительного щита, мостиков, ограждений.	
-"-	10	Лотки. Опалубочный чертеж. План, разрезы, спецификация.	
-"-	11	Лотки. Армирование стен. План, сечения 1-1 ÷ 4-4.	
-"-	12	Лотки. Армирование днища. План, сечения 5-5 ÷ 7-7. Ведомость стержней.	
-"-	13	Камера переключения. Общий чертеж. Спецификация.	

Сводная спецификация бетонных, железобетонных и прочих изделий. (Узел из 2х песколовок)

Марка	Обозначение	Наименование	К-во	Примеч. масса 1 шт.
Сборные железобетонные элементы				
КУ20-6	Серия 3.900-3 вып 7	Кольцо стеновое КУ20-6	4	0,980т
КУ20-9а	—"—"— КЖИ-КЦ-20-9а-СБ	—"— КУ-20-9а	1	1,470т
КУ20-9	Серия 3.900-3 вып. 7	—"— КУ20-9	1	1,470т
КУ15-6	—"—"—	—"— КУ15-6	6	0,670т
КУ7-7-3	—"—"—	—"— КУ7-3	1	0,130т
КУП1-20-1а	—"—"— КЖИ-КУП1-20-1а-СБ	Плита перекрытия КУП1-20-1а	1	1,230т
КУД20	Серия 3.900-3 вып. 7	Плита днища КУД20	3	1,470т
КУД15	—"—"—	—"—"— КУД15	2	0,940т
КУ01	—"—"—	Кольцо опорное КУ01	1	0,050т
УК1	КЖИ-УК1; УК2-СБ	Центральное кольцо УК1	1*	1,650т
УК2	—"—"—	—"— —"— УК2	1*	1,650т
УК1	КЖИ-УК1; УК2-СБД	Центральное кольцо (для нефтесодержащих стоков) УК1	1*	1,650т
УК2	—"—"—	УК2	1*	1,650т
Монолитные железобетонные конструкции				
	КЖ-4,5	Бункер песколовки	2	6,10м³
	КЖ-10 ÷ 12	Лотки	—	2,05м³
Стальные изделия				
	Серия 3.901-5	Сальник для Ду=100 Рк=600	5	0,006т
	—"—"—	—"—"— Ду=150 Рк=300	5	0,016т

Продолжение сводной спецификации

Марка	Обозначение	Наименование		К-во	Примеч. масса 1 шт.
УКМ1	КЖИ-УКМ1; УКМ2	Центральное кольцо УКМ1		1**	0,276т
УКМ2	—"—"—	—"—"— УКМ2		1**	0,276т
УКМ1	КЖИ-УКМ1; УКМ2	Центральное кольцо (для нефтесодержащих стоков)	УКМ1	1**	0,285т
УКМ2	—"—"—		УКМ2	1**	0,285т
С1	КЖИ-С1	Бункер песколовки. Арматурные сетки	С1	2	0,006
С1	КЖИ-С1	Лотки. Арматурные сетки.	С1	1	0,011
С2	КЖИ-С2		С2	1	0,036
С3	КЖИ-С3		С3	1	0,004т
ЗДИ1	КЖИ-ЗДИ1	Бункер песколовки. Изделия закладные.	ЗДИ1	24	1,40кг
ЗДИ2	КЖИ-ЗДИ2		ЗДИ2	4* 12**	3,40кг
ЗДИ3	КЖИ-ЗДИ3; ЗДИ4		ЗДИ3	4	0,90кг
ЗДИ4	КЖИ-ЗДИ3; ЗДИ4		ЗДИ4	2	3,60кг
ЗД1	КЖИ-ЗД1	Камера переключения. Изделие закладное ЗД1.		5	4,50кг
ЗДИ5	КЖИ-УК-ЗДИ5; 6	Центральное кольцо. Изделия закладные.	ЗДИ5	4*	0,50кг
ЗДИ6	—"—"—		ЗДИ6	4*	2,00кг
М14-150	Серия 3.400-7 вып. 1		М14-150	6*	0,90кг
ОГ1	КЖИ-ОГ1	Ограждение ОГ1		12	16,8кг
ОГ2	КЖИ-ОГ2	—"—"— ОГ2		4	10,7кг
	Серия 3.901-5	Сальник для Ду 100 Рк=2,5 (для нефтесодержащих стоков)		2	0,006
Деревянные изделия					
ДЩ1	КЖИ-ДЩ1	Деревянный щит ДЩ1		2	0,054т
ДЩ2	КЖИ-ДЩ2; 3; 3а	—"—"— ДЩ2		2	0,035т
ДЩ3, 3а	—"—"—	—"—"— ДЩ3; 3а		1+1	0,021т
РЩ1	КЖИ-РЩ1	Разделительный щит РЩ1		2	0,117т
ПДЩ1	КЖИ-ПДЩ1	Полупогружной щит ПДЩ1 (для нефтесодержащих стоков)		2	0,031т

* Для варианта с железобетонным центральным кольцом

** Для варианта с металлическим центральным кольцом.

Сводная спецификация изделий составлена для Нмас. = 0 ÷ 3м. При привязке проекта для высот насыпей более 3х м. спецификацию изделий корректировать в соответствии с таблицами на листах КЖ-3; КЖ-13. (изделия по серии 3.900-3 вып. 7)

Изм.	Лист	N докум.	Подпись	Дата	ТП 902-2-331 КЖ			
					Песколовки с круговым движением сточных вод Q = 1400 ÷ 69000 м³/сут.			
Разраб		Цветкова				Лит.	Лист	Листов
Проверил		Петрашевская				Р	1	13
Рук. гр.		Голевина			Монолитный вариант. Общие данные.	Госстрой СССР СОЮЗВОДОКАНАЛПРОЕКТ г. Москва		
Гл. инж.		Золотаревский						
Нач. отд.		Андрианов						

Ведомость примененных и ссылочных документов

Обозначение	Наименование	Примечание
Серия 3.900-3 Выпуск 7	Сборные железобетонные конструкции емкостных сооружений для водоснабжения и канализации.	
Серия 3.901-5	Сальники набивные D_y = 150 ÷ 1400 мм для пропуска труб через стены	
Серия 3.400-6	Унифицированные закладные детали сборных железобетонных конструкций инженерных сооружений и промышленных предприятий	
Серия 3.400-7 вып. 1	Унифицированные монтажные петли для подъема сборных бетонных и железобетонных изделий	
Серия 1.459-2 Выпуск 2	Стальные лестницы, переходные площадки и ограждения	
КЖИ-ПС1-СБ	Панель стеновая ПС1	
КЖИ-ПС1а-СБ	—"— ПС1а	
КЖИ-ПС1бт/н-СБ	—"— ПС1бт/н	
КЖИ-ПС1в-СБ	—"— ПС1в	
КЖИ-ПС1г-СБ	—"— ПС1г	
КЖИ-ПС 1д-СБ	—"— ПС-1д	
КЖИ-ПС2, 2а-СБ	—"— ПС2, 2а	
КЖИ-ЦК1, ЦК2-СБ	Центральное кольцо ЦК1; ЦК2	*
КЖИ-ЦК-ЗДИ5; 6	Изделие закладное ЗДИ5; 6	*
КЖИ-ЦКМ1; ЦКМ2-СБ	Центральное металлическое кольцо ЦКМ1; ЦКМ2	**
КЖИ-ПС-С1, С2, С3	Арматурные сетки С1, С2, С3	
КЖИ-ПС-М1	Изделие закладное М1	
КЖИ-С1	Лотки. Сетка арматурная С1	
КЖИ-С2	—"— С2	
КЖИ-С3	—"— С3	
КЖИ-ЗД1	Камера переключения. Изделие закладное ЗД1	
КЖИ-ДЩ1	Деревянный щит ДЩ1	
КЖИ-ДЩ2, 3, 3а	—"— ДЩ2, 3, 3а	
КЖИ-РЩ1	Разделительный щит РЩ1	
КЖИ-ЦК1; ЦК2-СБД	Центральное кольцо ЦК1; ЦК2 (для нефтесодержащих стоков)	
КЖИ-ЦКМ1; ЦКМ2	Центральное металлическое кольцо ЦКМ1; ЦКМ2 (для нефтесодержащих стоков)	
КЖИ-ПДЩ1	Полупогружной щит ПДЩ1 (для нефтесодержащих стоков)	
КЖИ-КУП1-2-1а-СБ	Камера переключения. Плита перекрытий КУП1-20-10-СБ	
КЖИ-КЦ-20-9а-СБ	Камера переключения. Кольцо стеновое КЦ-20-9а	

Настоящий проект разработан в соответствии с действующими нормами и правилами и предусматривает мероприятия, обеспечивающие взрывную, взрывопожарную и пожарную безопасность при эксплуатации сооружения.

/Гл. инж. проекта /Золотаревский/

Ведомость основных комплектов

Обозначение		Наименование	Примечание
ТП902-2	НЖ	Технологическая часть	
ТП902-2	КЖ	Конструкции железобетонные	
ТП902-2	ТМ.74	Устройство для сбора нефти нестандартизированное оборудование	для варианта с лотками сборными стоками

Ведомость чертежей основного комплекта „КЖ"

Формат	Лист	Наименование	Примечание
22г	2	Сборный вариант. Общие данные	
"	6	Сборный вариант. Монтажный чертеж	
"	7	Сборный вариант. Монтажный чертеж. Узлы.	
"	8	Сборный вариант. Монолитные участки.	
"	9	Детали крепления разделительного щита, мостиков, ограждений	
"	10	Лотки. Опалубочный чертеж. План. разрезы, спецификация.	
"	11	Лотки. Армирование стен. План. сечения 1-1 ÷ 4-4.	
"	12	Лотки. Армирование днища. План. сечения 5-5 ÷ 7-7. Ведомость стержней.	
"	13	Камера переключения. Общий чертеж. Спецификация.	

Сводная спецификация бетонных, железобетонных и прочих изделий (Узел из 2х песколовок)

Марка	Обозначение	Наименование	К-во	Примеч. масса 1 шт.
Сборные железобетонные элементы				
КЦ20-6	Серия 3.900-3 Вып. 7	Кольцо стеновое КЦ20-6	4	0.980т
КЦ20-20-9а	—"— КЖИ-КЦ20-9а-СБ	—"— КЦ20-9а	1	1.470т
КЦ20-6	Серия 3.900-3 Вып. 7	—"— КЦ20-6	1	1.470т
КЦ15-6	—"—	—"— КЦ15-6	6	0.670т
КЦ7-7-3	—"—	—"— КЦ-7-3	1	0.130т
КУП1-20-10	—"— КЖИ-КУП1-20-10-СБ	Плита перекрытия КУП1-20-10	1	1.230т
КУД20	Серия 3.900-3 Вып. 7	Плита днища КУД-20	3	1.470т
КУД15	—"—	—"— КУД15	2	0.940т
КУО1	—"—	Кольцо опорное КУО-1	1	0.050т
ЦК1	КЖИ-ЦК1; ЦК2-СБ	Центральное кольцо ЦК1	1*	1.650т
ЦК2	—"—	—"— ЦК2	1*	1.650т
ЦК1	КЖИ-ЦК1; ЦК2-СБД	Центральное кольцо (для нефтесодержащих стоков) ЦК1	1*	1.650т
ЦК2	—"—	ЦК2	1*	1.650т
ПС1	КЖИ-ПС1-СБ	Панель стеновая ПС1	4	0.680т
ПС1а	КЖИ-ПС1а-СБ	—"— —"— ПС1а	7	0.680т
ПС1бт/н	КЖИ-ПС1бт/н.-СБ	—"— —"— ПС1бт/н	1+1	0.680т
ПС1в	КЖИ-ПС 1в-СБ	—"— —"— ПС1в	1	0.510т
ПС1г	КЖИ-ПС1г-СБ	—"— —"— ПС1г	1	0.680т
ПС1д	КЖИ-ПС 1д-СБ	—"— —"— ПС1д	1	0.310т
ПС2	КЖИ-ПС2, 2а-СБ	—"— —"— ПС2	13	0.155т
ПС2а	—"—	—"— —"— ПС2а	1	0.155т

Продолжение сводной спецификации

Марка	Обозначение	Наименование	К-во	Примеч. масса 1 шт.
Монолитные железобетонные конструкции				
	КЖ-8	Монолитные участки стен		0.20м³
	КЖ-10 ÷ 12	Лотки		2.05м³
Стальные изделия				
	Серия 3.901-5	Сальник для тр. D_y 100, $e_н$ 200	5+2	0.006т
	—"—	—"— D_y=150 $e_н$=900	5	0.018т
ЦКМ1	КЖИ-ЦКМ1; ЦКМ2	Центральное кольцо ЦКМ1	1**	0.276т
ЦКМ2	—"—	—"— ЦКМ2	1**	0.276т
ЦКМ1	КЖИ-ЦКМ1; ЦКМ2	Центральное кольцо (для нефтесодержащих стоков) ЦКМ1	1**	0.285т
ЦКМ2	—"—	ЦКМ2	1**	0.285т
С1	КЖИ-С1	Лотки, арматурные сетки. С1	1	0.011т
С2	КЖИ-С2	С2	1	0.036т
С3	КЖИ-С3	С3	1	0.004т
ЗДИ5	КЖИ-ЗДИ5,6	Центральные кольца. ЗДИ5	4*	0.50кг
ЗДИ6	—"—	ЗДИ6	4*	2.00кг
М12-150	Серия 3.400-7 в.1	Изделия закладные М12-150	6*	0.63кг
ППЗ	Серия 1.459-2-в.2	Ограждение ППЗ	14	16.0кг
М1	КЖИ-ПС-М1	М1	186	1.40кг
М8-100	Серия 3.400-7 в 1	Панели М8-100	78	0.22кг
МИ2-3	Серия 3.400-6	стеновые М12-3	108	0.70кг
МИ2-7	—"—	Изделия М12-7	13	3.10кг
МИЗ-1	—"—	закладные МИЗ-1	57	1.70кг
МИЗ-14	—"—	МИЗ-14	16	5.30кг
ЗД1	КЖИ-ЗД1	Камера переключения изделие закладное ЗД1	5	4.50кг
С1	КЖИ-ПС-С1, С2, С3	Панели стеновые С1	16	0.023т
С2	—"—	Сетки С2	16	0.023т
С3	—"—	арматурные С3	28	0.002т
Деревянные изделия				
ДЩ1	КЖИ-ДЩ1	Деревянный щит ДЩ1	2	0.054т
ДЩ2	КЖИ-ДЩ2, 3, 3а	—"— ДЩ2	2	0.035т
ДЩ3, 3а	—"—	—"— ДЩ3, 3а	1+1	0.021т
РЩ1	КЖИ-РЩ1	Разделительный щит РЩ1	2	0.117т
ПДЩ1	КЖИ-ПДЩ1	Полупогружной щит ПДЩ1 (для нефтесодержащих стоков)	2	0.031т

* Для варианта с железобетонным центральным кольцом

** Для варианта с металлическим центральным кольцом.

Сводная спецификация изделий составлена для Hпос. = 0÷3м

При привязке проекта для высот насыпей более 3½ м. Спецификацию изделий корректировать в соответствии с таблицами на листах КЖ-6; КЖ-13. (Изделия по серии 3.900-3 Вып.7)

*** Для нефтесодержащих стоков.

Изм.	Лист	N докум.	Подп.	Дата	ТП902-2-331 КЖ		
					Песколовки с круговым движением сточных вод $Q_с$ = 1400 ÷ 64000 м³/сут.		
						Лит.	Лист	Листов
Разраб.		Цветкова				2	2	13
Провер.		Петровавловский						
Рук. гр.		Гольдина						
Гл. инж. пр.		Золотаревский			Сборный вариант. Общие данные	Госстрой СССР		
Нач. отд.		Андрианов				Союзспецгазавтотрубопровод г. Москва		

Альбом 2 Тип III

Разработан проект 1 этапа

Инв. № подл. | Подпись и дата | Взам. инв. №

Альбом 2 тип III

Типовой проект 902-2-

1-1

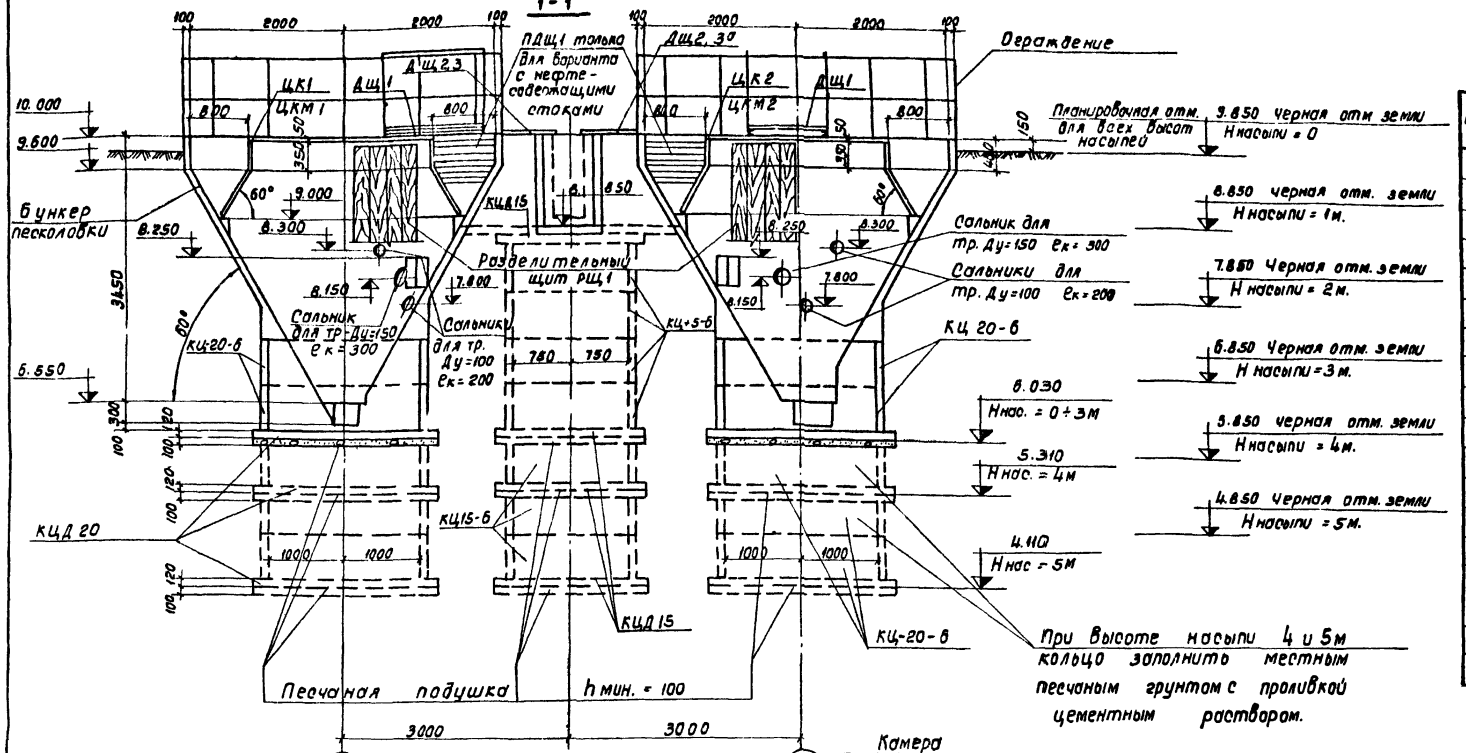

При высоте насыпи 4 и 5м кольцо заполнить местным песчаным грунтом с проливкой цементным раствором.

План

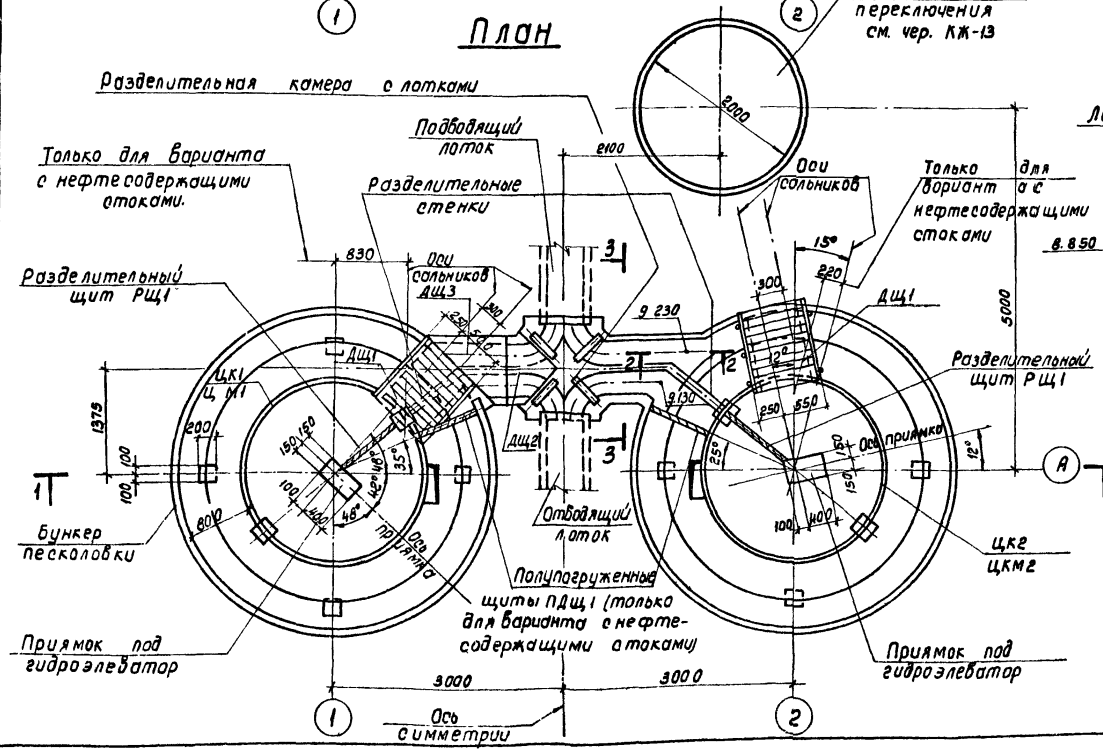

2-2

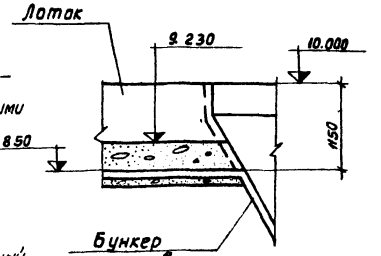

3-3

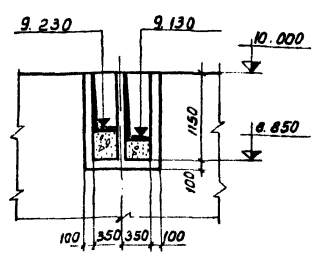

Спецификация элементов к маркировочной схеме, расположенной на листе

Марка	Обозначение	Наименование	Кол-во шт. при Н насыпи 0-3м	4м	5м	Примеч.
	КЖ-4	Бункер песколовки	2	2	2	
ЦК1	КЖИ - ЦК1, ЦК2	Центральное кольц. ЦК1	1	1	1	
ЦК2	КЖИ - ЦК1, ЦК2	—"— —"— ЦК2	1	1	1	
ЦКМ1	КЖИ - ЦКМ1, ЦКМ2	Центральное кольцо ЦКМ1	1	1	1	
ЦКМ2	КЖИ - ЦКМ1; ЦКМ2	—"— —"— ЦКМ2	1	1	1	
КЦ-20-6	Серия 3.900-3 вып.7	Кольцо стеновое КЦ20-6	4	6	10	
КЦ-15-6	—"—	—"— —"— КЦ15-6	4	5	7	
КЦД 20	—"—	Плита днища КЦД 20	2	4	4	
КЦД 15	—"—	—"— —"— КЦД15	2	2	2	
ДЩ1	КЖИ - ДЩ1	Деревянный щит ДЩ1	2	2	2	
ДЩ2	КЖИ - ДЩ2,3,3*	—"— —"— ДЩ2	2	2	2	
ДЩ3,3*	КЖИ - ДЩ2,3,3*	—"— —"— ДЩ3,3*	1+1	1+1	1+1	
РЩ1	КЖИ - РЩ1	Разделительный щит РЩ1	2	2	2	
ПДЩ1	КЖИ - ПДЩ1	Полупогружной щит ПДЩ1	2	2	2	**
	КЖ-10÷12	Распределительная камера с лотками	1	1	1	

* Для варианта с металлическим центральным кольцом.

** Для варианта с нефтесодержащими отоками.

Изм.	Лист	№ докум.	Подпись	Дата
Разраб.	Цветкова			
Проверил	Петраловская			
Рук. гр.	Голодина			
Гл. инж. пр.	Золотаревский			
Нач. отд.	Андрианов			

ТП 902-2-331 КЖ

Песколовки с круговым движением сточных вод Q=1400÷64000 м³/сут.

Лит	Лист	Листов
Р	3	

Монолитный вариант. Общий чертеж. План. Разрезы, спецификация.

Госстрой СССР СОЮЗВОДОКАНАЛПРОЕКТ г. Москва

Инв. № подл. | Подпись и дата | Взам. инв. № | Инв. № дубл. | Подпись и дата

Отдел №2 Николаева
Отдел №15 Смирнов

16299-04 9

Альбом 2 Тип III

Типовой проект 902-2-331

Спецификация элементов монолитной конструкции на 1 бункер

Формат	Зона	Поз.	Обозначение	Наименование	К-во	Примечание
				Документация		
				Сборочный чертеж		
				Сборочные единицы и детали		
22		1:11	КЖ-5	Стержни одиночные		
11			КЖИ-С1	Сетка арматурная С1	1	
11			КЖИ-ЗДИ1	Изделие закладное ЗДИ1	12	
11			КЖИ-ЗДИ2	" ЗДИ2	2	*
11			КЖИ-ЗДИ2	" ЗДИ2	6	**
11			КЖИ-ЗДИ3; ЗДИ4	" ЗДИ3	2	
11			КЖИ-ЗДИ3; ЗДИ4	" ЗДИ4	1	***
			Серия 3.901-5	Сальник для тр. Ду=150 $e_к$=300	1	
			"	" Ду=100 $e_к$=200	2	***
				Материалы		
				Бетон марки М-200	м³	
				Мрз ☐ Ø6	6.1	

* Вариант с железобетонным центральным кольцом

** Вариант с неметаллическим центральным кольцом.

*** Вариант с нефтесодержащими стоками.

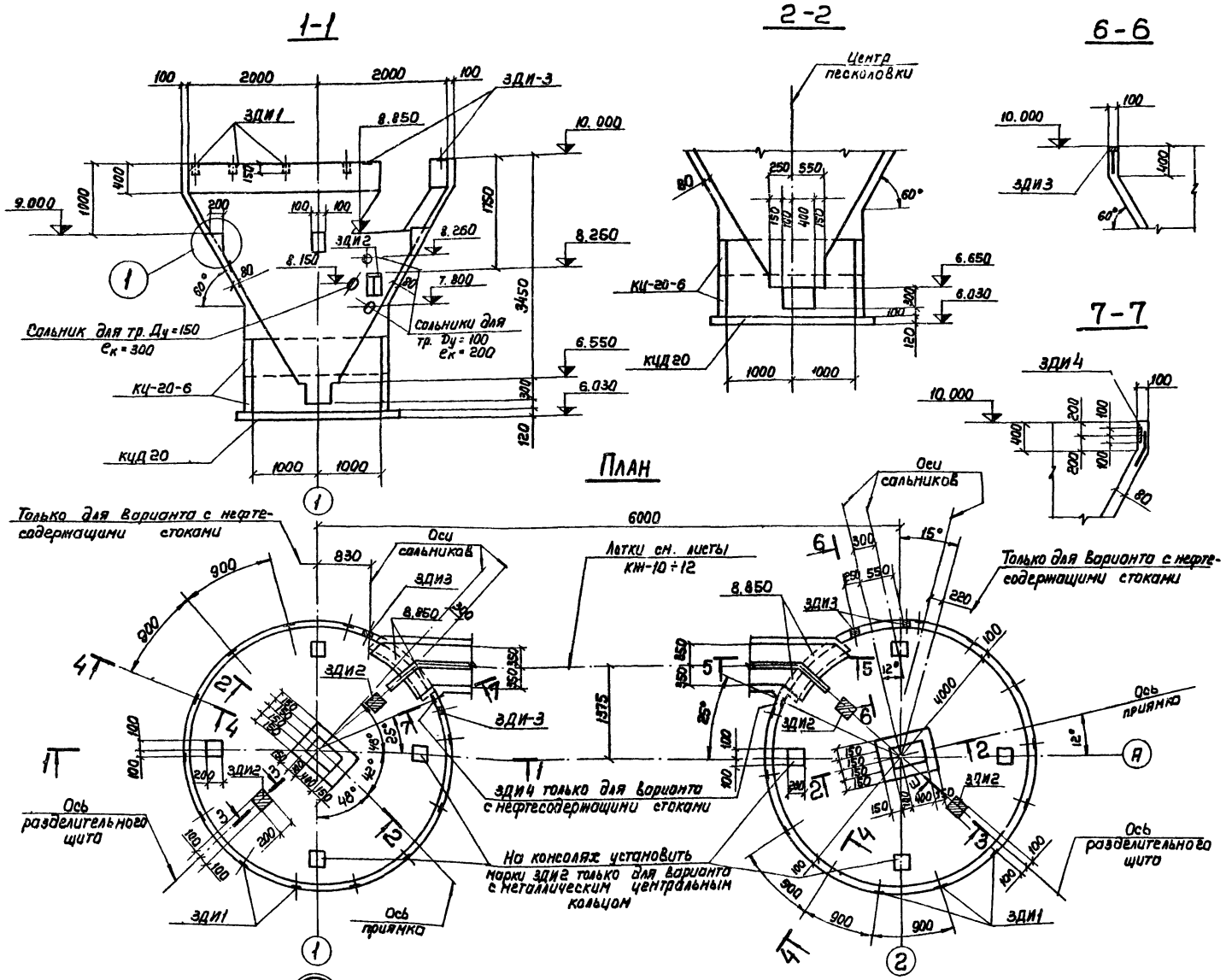

Изм.	Лист	N докум.	Подп.	Дата	ТП 902-2-331 КЖ		
					Песколовки с круговым движением сточных вод $Q_с$ = 1400 ÷ 64000 м³/сут.		
Разраб.		Цветкова				Лит	Лист	Листов
Провер.		Петровецкий				Р	4	
Рук. гр.		Гольдина			Ополубочный чертеж песколовки.	Госстрой СССР Союзводоканалпроект г. Москва		
Гл. инж. пр.		Золотаревский						
Нач. отд.		Андрианов						

Типовой проект 902-2 Альбом 2 Тип III

1-1

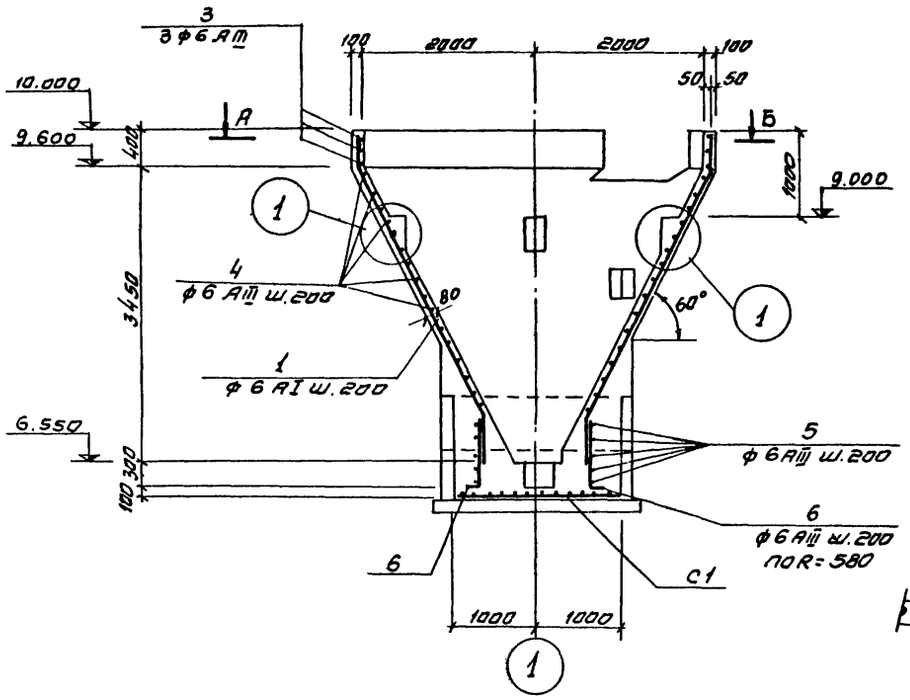

2-2

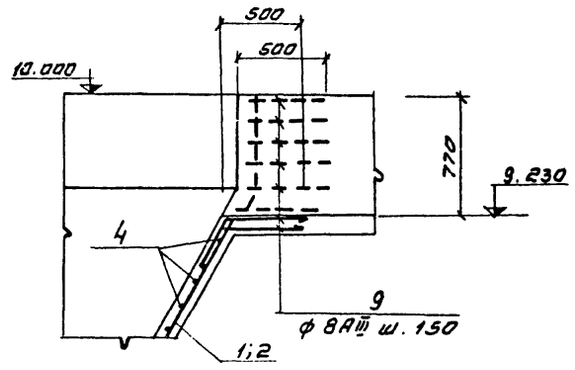

Ведомость стержней на один элемент

Марка эл-та	Поз.	Эскиз или сечение	ф мм	Длина мм	Кол.	Вес кг: 1 шт.	Вес кг: всех
	1	500 3080 500	6 AIII	4020	52	0,89	46,3
	2	30° 500 2860	6 AIII	3360	10	0,90	7,5
	3	250 4100 250	6 AIII	13150	3	2,9	8,7
	4	1210÷3930	6 AIII	ср. 8450	15	1,9	28,5
	5	1180 250	6 AIII	3950	5	0,9	4,5
	6	850 100	6 AIII	950	18	0,2	3,6
	7	60° 200 280 480 200 60° 120 260÷160 160 120 260÷160	6 AIII	1160	18	0,26	4,7
	8		6 AIII	ср. 780	12	0,2	2,4
	9	30° 250 500	8 AIII	750	24	0,3	7,2
	10	20° 500 250	8 AIII	750	6	0,3	1,8
	11	250 250 30°	8 AIII	750	6	0,3	1,8

2

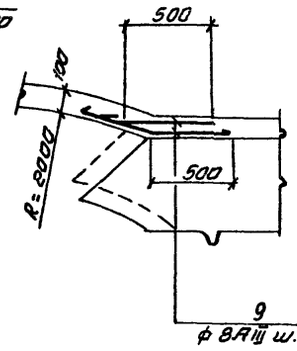

3

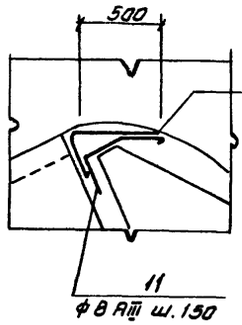

План А-Б

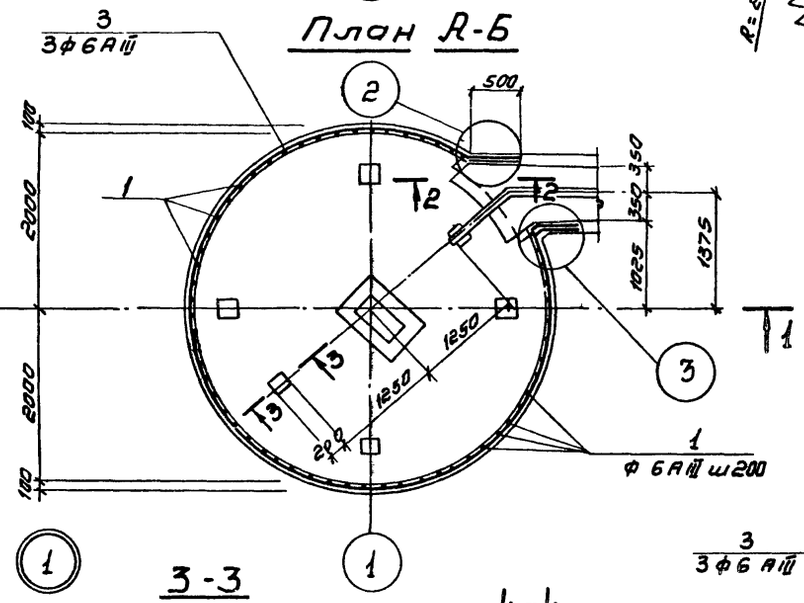

Выборка стали на один элемент, кг

Марка эл-та	Арматурные изделия: Арматурная сталь ГОСТ 5781-75							Закладные изделия: Профильная сталь			Арм. сталь ГОСТ 5781-75*			Итого	Всего
	Класс		Итого	Класс AIII		Итого	Итого				Класс AIII				
	ф мм			ф мм							ф мм				
				6	8			Б-8	Б-10		8	10			
Бункер песколовки				111.8	10.8	122.6	245.2	1.2	20.8		1.4	0.6		24.0	269.2
								1.2	33.6		1.8	0.6		37.2	282.4

Раскладка арматуры в стенах

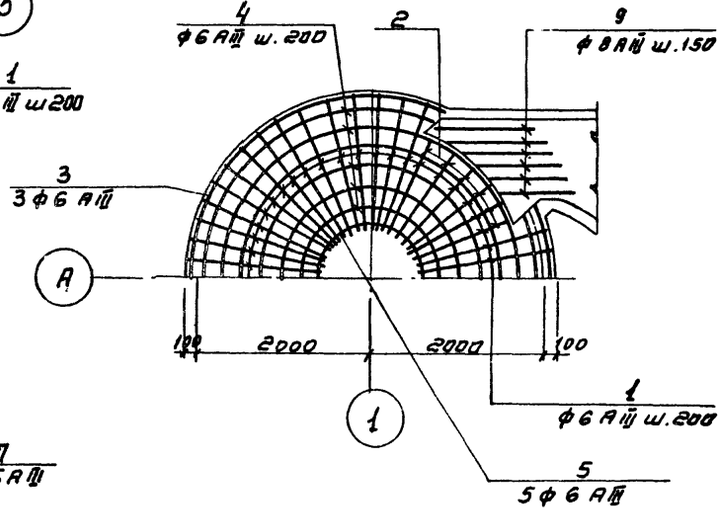

3-3

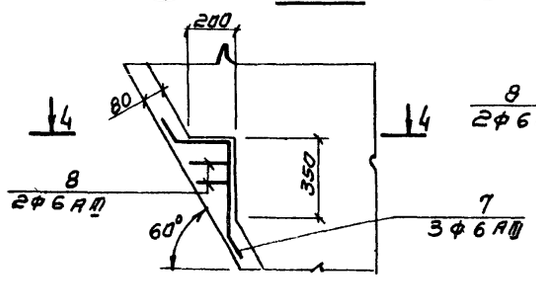

4-4

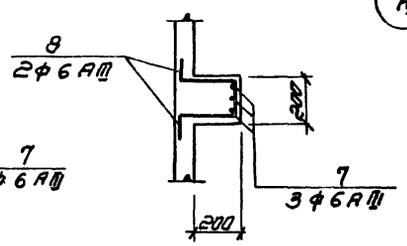

Примечания:

1. Кольцевую арматуру поз „3; 4; 5" стыковать вразбежку так, чтобы количества стыков в вертикальном сечении было не более 25% общего количества стержней.
2. Защитный слой бетона - 20мм.
3. В местах примыкания лотка арматуру поз „3; 4" обрезать по месту, в местах пропуска сальников арматуру обрезать по месту и концы обрезанной арматуры приварить к корпусу сальников.
4. Цифры в знаменателе для варианта с металлическим кольцом

Согласовано:

Инв.№ подл. | Подпись и дата

Изм.	Лист	N докум.	Подпись	Дата	ТП 902-2-331 КМ			
					Песколовки с круговым движением сточных вод Q=1400÷6400 м³/сут			
						Лит	Лист	Листов
Проверил		Цветкова				Р	5	
Разработ.		Воробьева						
Рук. гр.		Гольдина			Монолитный вариант Армирование песколовки	Госстрой СССР Союзводоканалпроект г. Москва		
Гл. инж. пр.		Золотаревский						
Нач. отд.		Андрианов						

16299-04 11

Альбом 2 Тип III

Типовой проект 902-2

Инв. № подл. | Подп. и дата | Отдел №15 | Смирнов

1-1

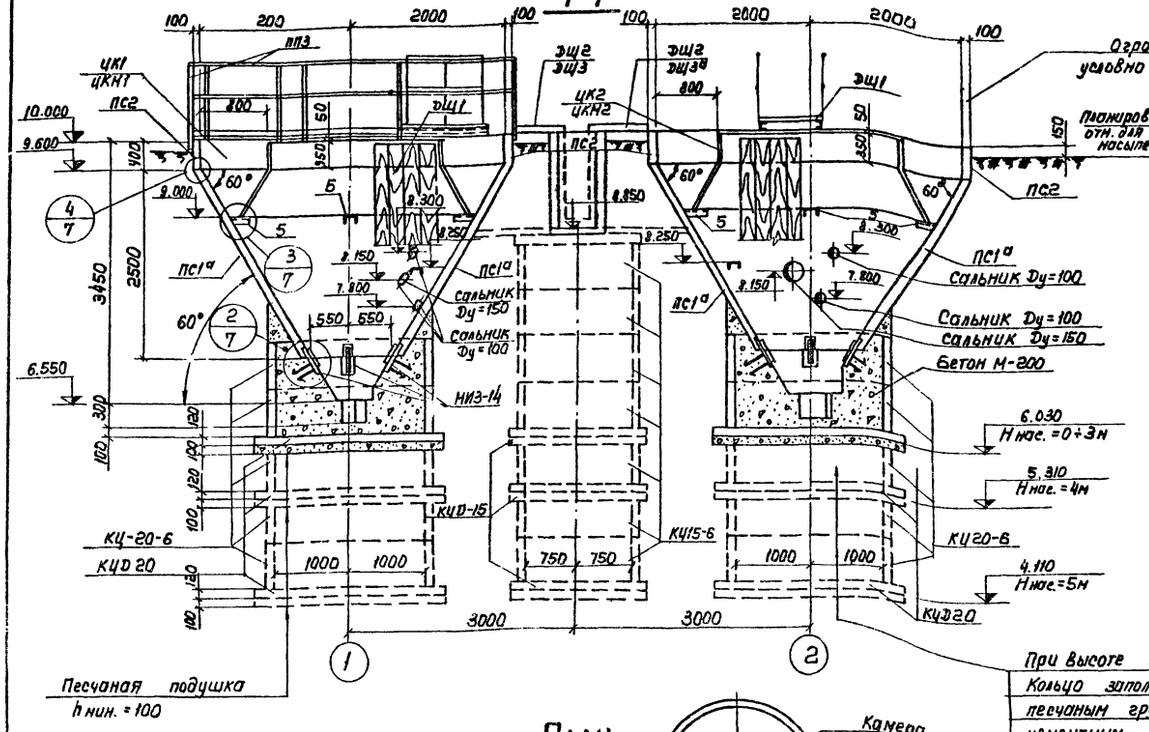

План

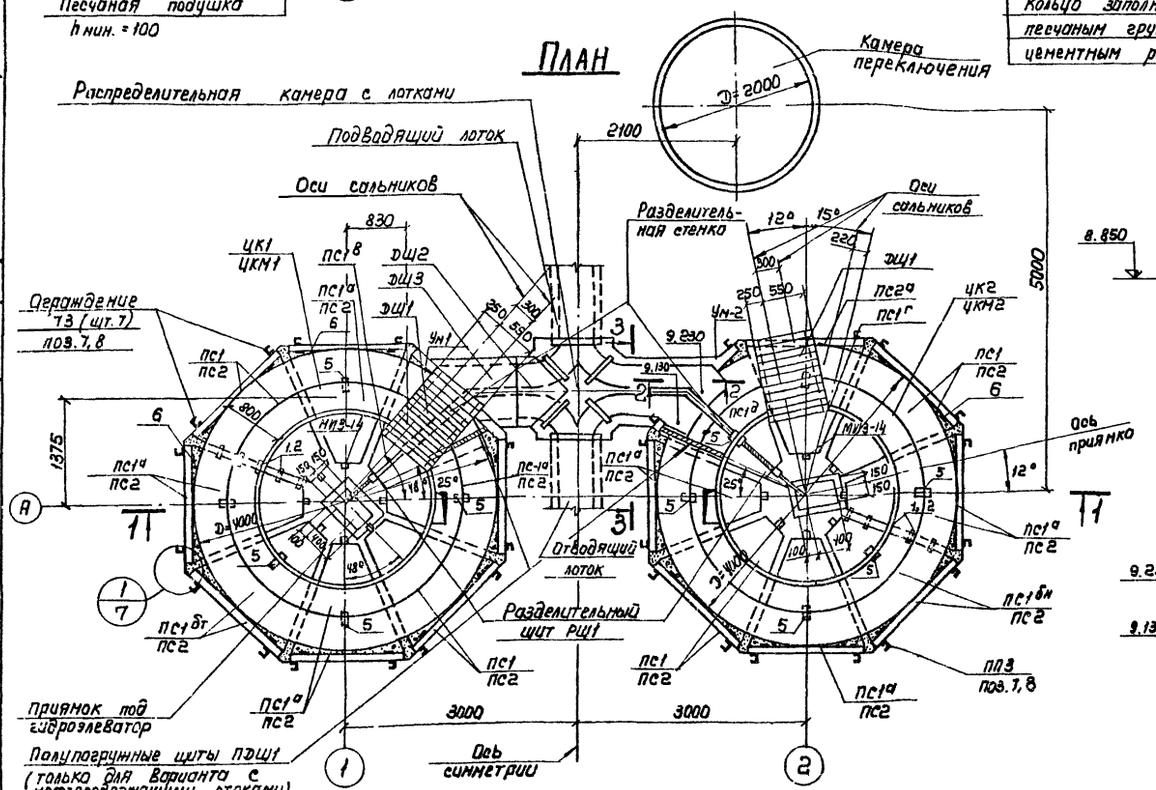

2-2

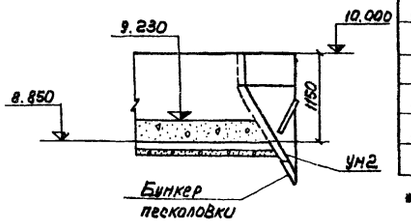

3-3

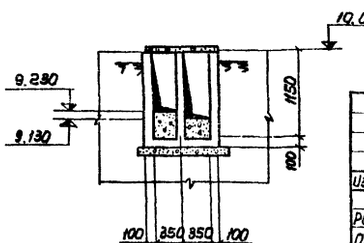

Совместно с данным см. л. КЖ7.

Спецификация элементов к маркировочной схеме расположенной на листе

Марка	Обозначение	Наименование	Кол-во штук при Ннасыпи, м 0÷3	4	5	Приме
ЦК1	КЖИ-ЦК1; ЦК2	Центральное кольцо ЦК1	1	1	1	
ЦК2	КЖИ-ЦК1; ЦК2	——"—— ЦК2	1	1	1	
ЦКМ1	КЖИ-ЦКМ1; ЦКМ2	——"—— ЦКМ1	1	1	1	*
ЦКМ2	КЖИ-ЦКМ1; ЦКМ2	——"—— ЦКМ2	1	1	1	*
КЦ20-6	Серия 3.900-3 в.7	Кольцо стеновое КЦ20-6	4	6	10	
КЦ15-6	——"——	——"—— КЦ15-6	4	5	7	
КЦД 20	——"——	Плита днища КЦД 20	2	4	4	
КЦД 15	——"——	——"—— КЦД 15	2	2	2	
ЭЩ1	КЖИ-ЭЩ1	Деревянный щит ЭЩ1	2	2	2	
ЭЩ2	КЖИ-ЭЩ2; 3; 3а	——"—— ЭЩ2	2	2	2	
ЭЩ3, 3а	КЖИ-ЭЩ2; 3; 3а	——"—— ЭЩ3, 3а	1+1	1+1	1+1	
РЩ1	КЖИ-РЩ1	Разделительный щит РЩ1	2	2	2	
ПС1	КЖИ-ПС1-СБ	Панель стеновая ПС1	4	4	4	
ПС1а	КЖИ-ПС1а-СБ	——"—— ПС1а	7	7	7	
ПС1бт/п	КЖИ-ПС1б-СБ	——"—— ПС1б	1+1	1+1	1+1	
ПС1в	КЖИ-ПС1в-СБ	——"—— ПС1в	1	1	1	
ПС1г	КЖИ-ПС1г-СБ	——"—— ПС1г	1	1	1	
ПС1д	КЖИ-ПС1д-СБ	——"—— ПС1д	1	1	1	
ПС2	КЖИ-ПС2, 2а	——"—— ПС2	13	13	13	
ПС2а	——"——	——"—— ПС2а	1	1	1	
ПЭ3	Серия 1.459-2 Вып.2	Ограждение ПЭ3	15	15	15	
Ум-1	КЖ-8	Монолитный участок Ум-1	1	1	1	
Ум-2	——"——	——"—— Ум-2	1	1	1	
МИЗ-14	Серия 3.400-6	Закладная деталь МИЗ-14	16	16	16	
ПЭЩ1	КЖИ-ПЭЩ1	Полупогружной щит ПЭЩ1	2	2	2	**
	КЖ-10÷13	Распределительная камера с лотками	1	1	1	

* Для Варианта с металлическим центральным кольцом

** Для Варианта с нефтесодержащими стоками.

Изм.	Лист	N докум.	Подпись	Дата
Разраб.	Петрополевская			
Провер.	Лоткина			
Рук. гр.	Гмыдина			
Гл. инж. пр.	Золотаревский			
Нач. отд.	Андрианов			

ТП 902-2-331 КЖ

Песколовки с круговым движением сточных вод $Q_с$ = 1400 ÷ 64000 м³/сут.

Лит.	Лист	Листов
Р	6	

Сборный Вариант Монтажный чертеж

Госстрой СССР Союзводоканалпроект г. Москва

Типовой проект 902-2- Альбом 2 Тип III

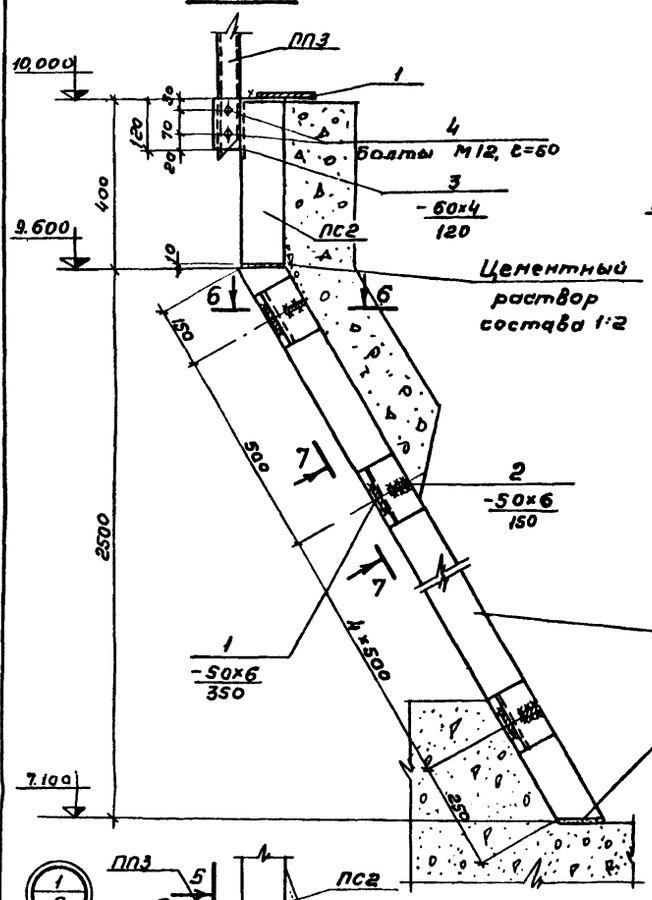

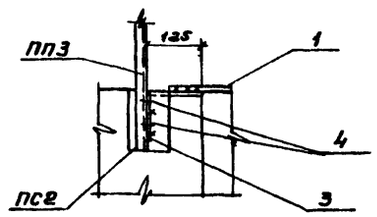

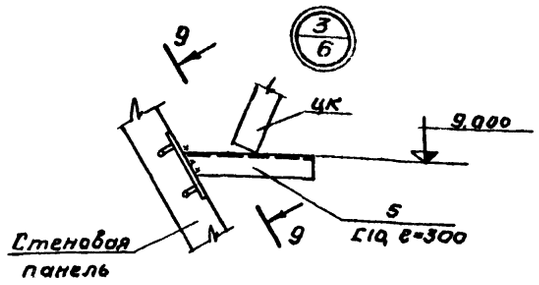

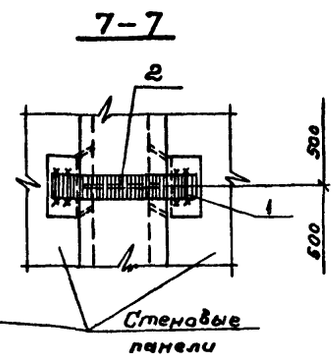

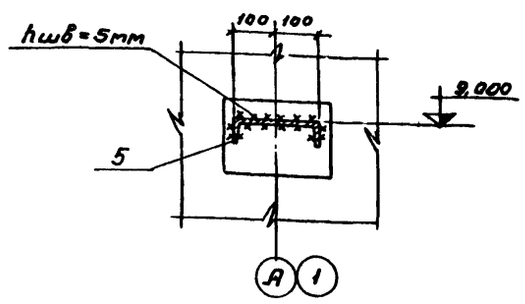

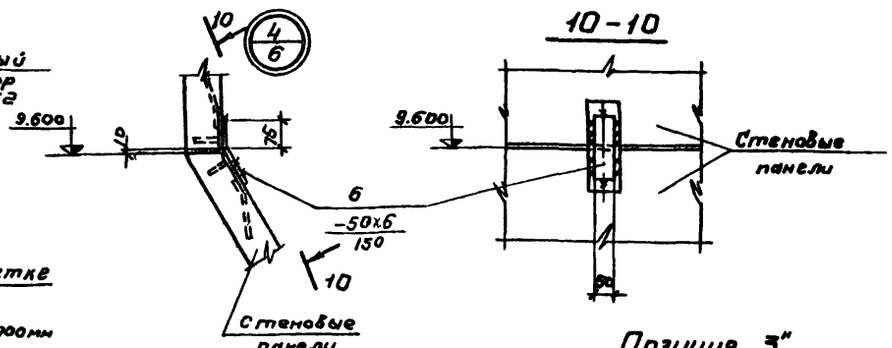

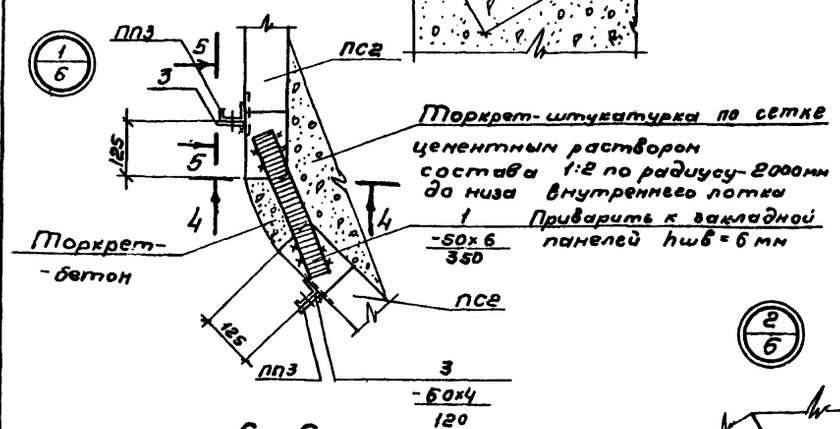

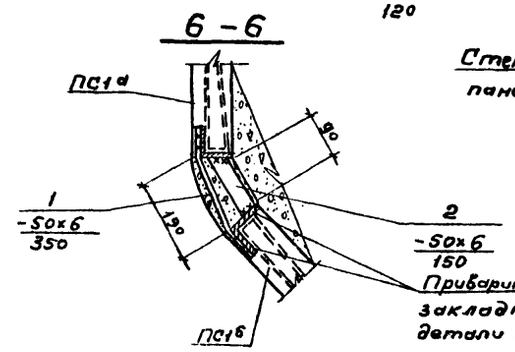

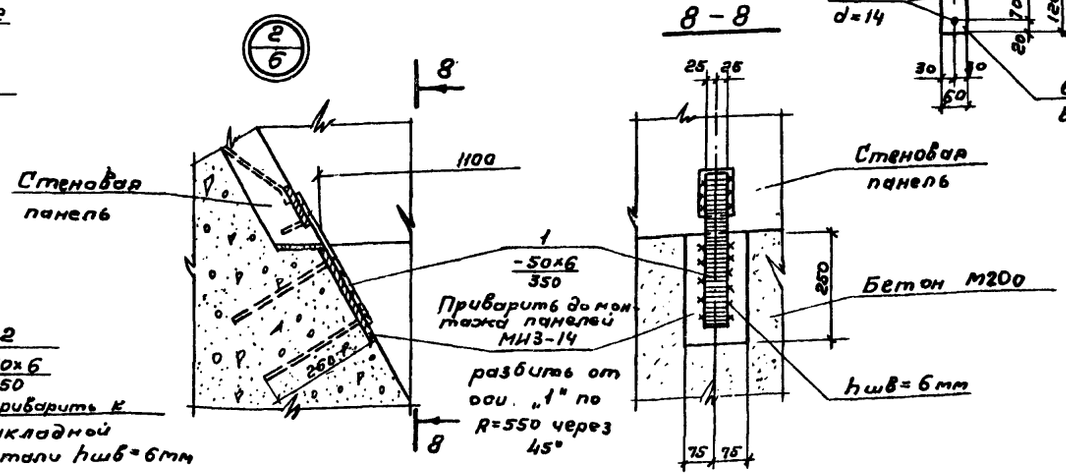

Позиция „3"

Формат	Зона	Поз.	Обозначение	Наименование	К-во	Примеч. масса 1 шт. кг
				Документация		
12				Сборочный чертеж		
				Сборочные единицы и детали		
Б/ч		1	—	Полоса-80×6, ℓ=350 ГОСТ 103-76	128	0,8
Б/ч		2	—	Полоса-50×6, ℓ=170 ГОСТ 103-76	96	0,4
Б/ч		3	—	Полоса-60×4, ℓ=120 ГОСТ 103-76	32	0,2
Б/ч		4	—	Болт М12 ℓ=50 ГОСТ 5781-75	64	0,1
Б/ч		5	—	Швеллер [10, ℓ=300 ГОСТ 8240-72	12	2,6
Б/ч		6	—	Полоса-50×6, ℓ=150 ГОСТ 103-76	32	0,4
Б/ч		7	—	Гнутый профиль L 50×40×2 ГОСТ 8278-76	5п.м.	9,2
Б/2		8	—	Уголок L 25×3 ГОСТ 8509-72	4п.м.	4,5

1. Совместно с данным см. л. КЖ-6
2. Сварку производить в соответствии с СН 393-69; электроды Э-42 ГОСТ 9467-75
3. Закладные и накладные детали после монтажа окрасить красной БТ-177 за два раза
4. Штукатурную сетку приварить к поз.1 и 6.

Изм.	Лист	№ докум.	Подпись	Дата	ТП 902-2-331 -КЖ			
					Пескоповки с круговым движением сточных вод Q=1400÷64000 м³/сут			
Разработал		Петропавловская				Лит	Лист	Листов
Провер.		Лотикина				Р	7	
Рук. гр.		Гальдина			Сборный вариант Монтажный чертеж. Узлы			
Гл. инж. пр.		Золотаревский				Госстрой СССР СОЮЗВОДОКАНАЛПРОЕКТ г. Москва		
Нач. отд.		Андрианов						

Типовой проект 902-2 Альбом 2 Тип III

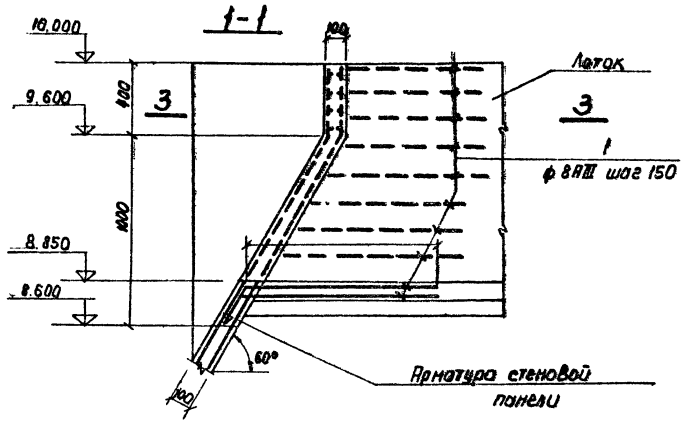

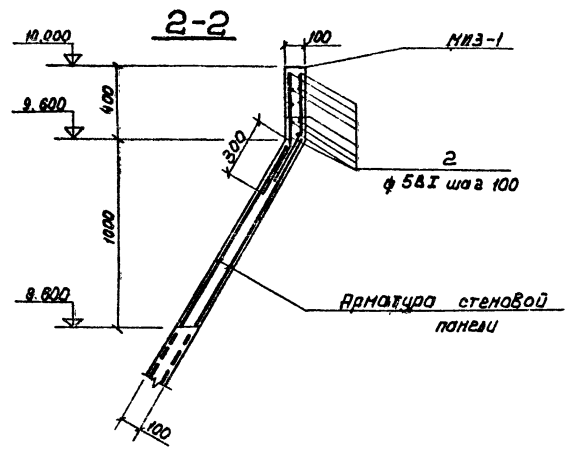

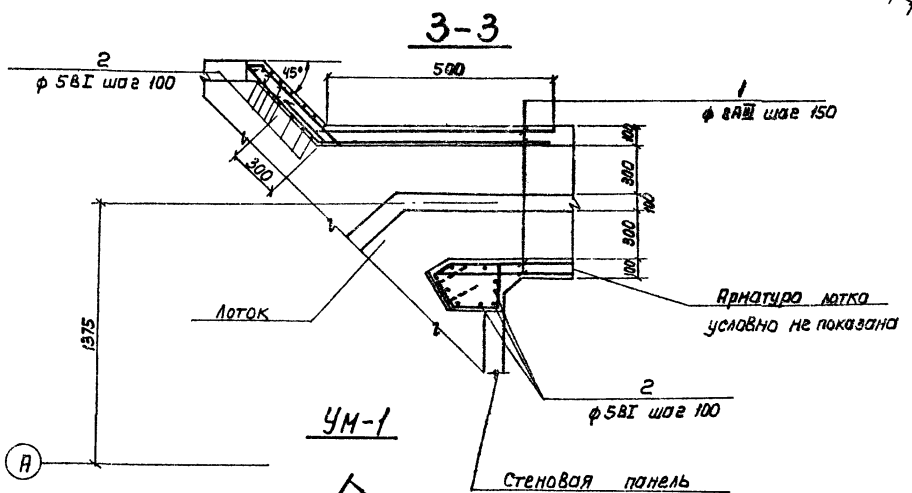

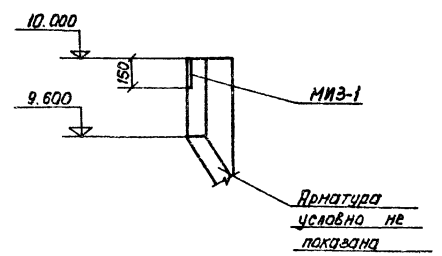

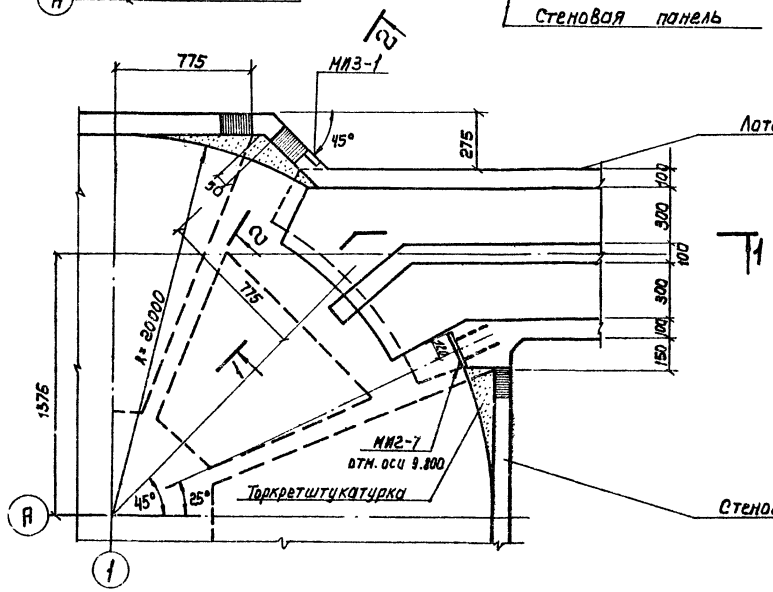

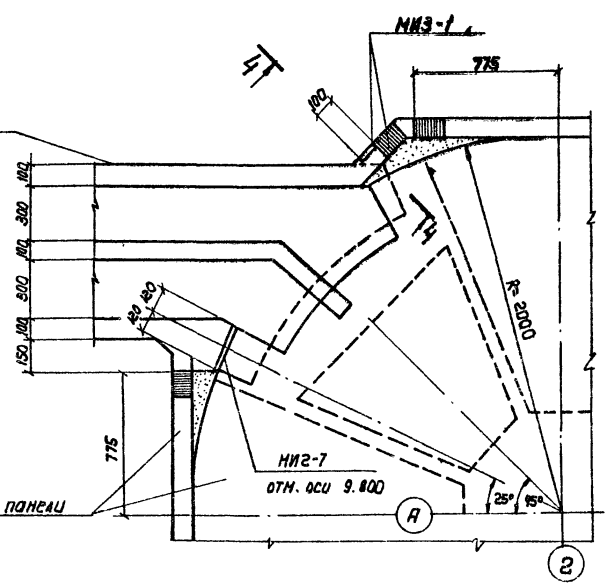

Формат	Зона	Поз.	Обозначение	Наименование	Кол.	Примечание масса шт. кг.
				Документация		
			КЖ-8	Сборочный чертеж		
				УМ-1		
				Сборочные единицы и детали		
		1	—	ф 8AIII ГОСТ 5781-75 e=800	46	0.52
		2	—	ф 5BI ГОСТ 6727-53	38пм	5.7
			Серия 3.400-6	Изделие закладное МИЗ-1	2	1.7
			—"—	—"— МИ2-7	1	
				Материалы		
				Бетон М200, В6, Нр3	0.2	м³
				УМ-2		
				Сборочные единицы и детали		
		1	—	ф 8AIII ГОСТ 5781-75, e=800	46	0.52
		2	—	ф 5BI ГОСТ 6727-53	38пм	5.7
			Серия 3.400-6	Изделие закладное МИЗ-1	2	1.7
			—"—	—"— МИ2-7	1	3.1
				Материалы		
				Бетон М200-В6	0.2	м³

Выборка стали на один элемент, кг

Марка элемента	Арматурные изделия				Закладные изделия						Всего
	Арматурная сталь ГОСТ 5781-75 класс AIII мм		Арматурная сталь ГОСТ 6727-53 класс BI мм		Итого	Профильная сталь δ=10	Профильная сталь δ=8	Арматурная сталь ГОСТ 5781-75 класс AIII мм		Итого	
	8		5					12	8		
УМ-1, УМ-2	24.0		5.7		29.7	2.4	2.7	1.0	0.4	6.5	36.2

1. Совместно с данным см. л. КЖ-6
2. Бетонирование монолитных участков выполнять одновременно с бетонированием лотка. Лотки см. л. КЖ-10÷12.
3. Армирование УМ-2 аналогично УМ-1.

Изм.	Лист	N докум.	Подп.	Дата
Разраб.		Лотки		
Провер.		Петропавловская		
Рук. гр.		Гольдина		
Гл. ин. пр.		Заготаревский		
Нач. отд.		Андрианов		

ТП 902-2-331. -КЖ

Песколовки с круговым движением сточных вод Q = 1400 ÷ 64000 м³/сут.

Лит.	Лист	Листов
Р	8	

Госстрой СССР
СОЮЗВОДОКАНАЛПРОЕКТ г. Москва

Сборный вариант
Монолитные участки УМ-1 и УМ-2.

Инв. № подл. | Подпись и дата | Взам. инв. №

Альбом 2 Тип III

Типовой проект 902-2-

Инв.№ подл. | Подпись и дата | Взам.инв.№ | Отдел №15 | Альбом 2 | Тип III

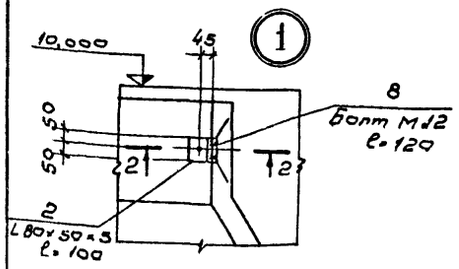

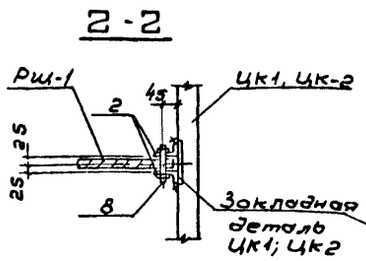

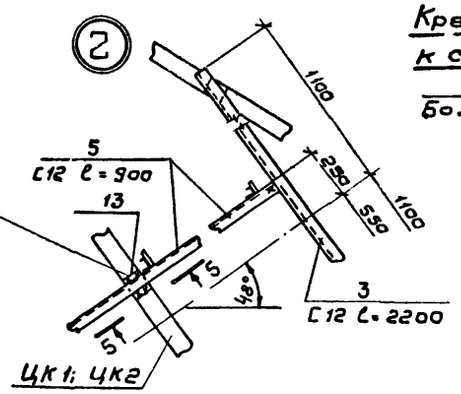

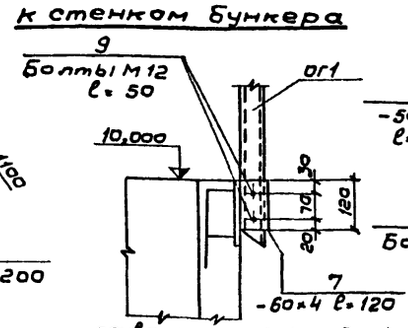

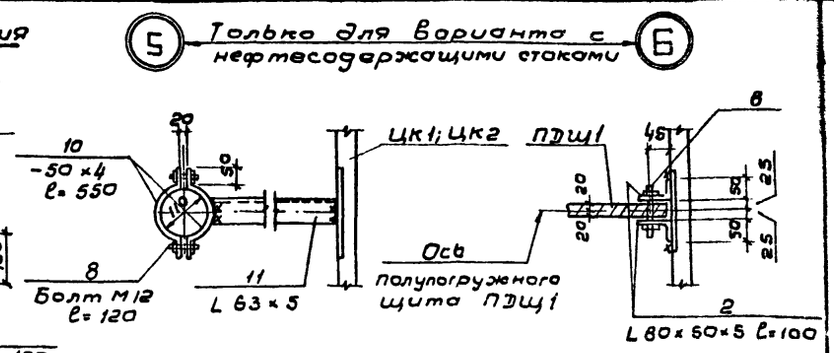

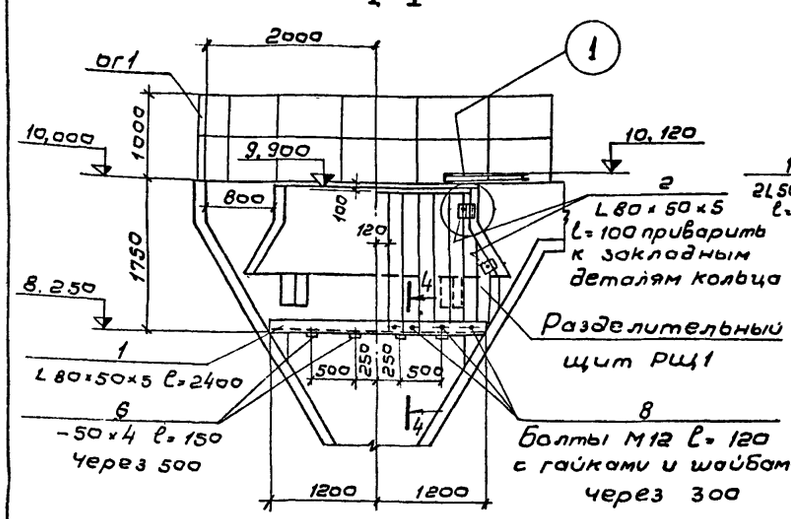

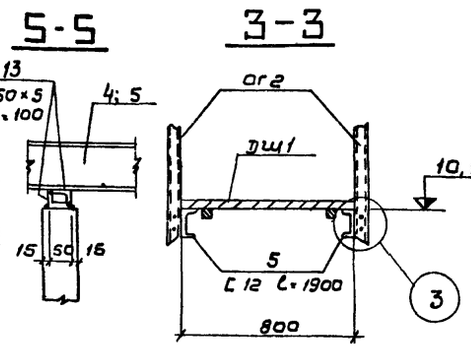

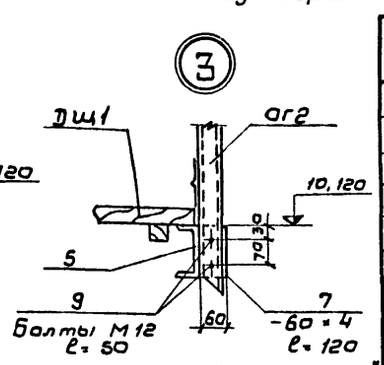

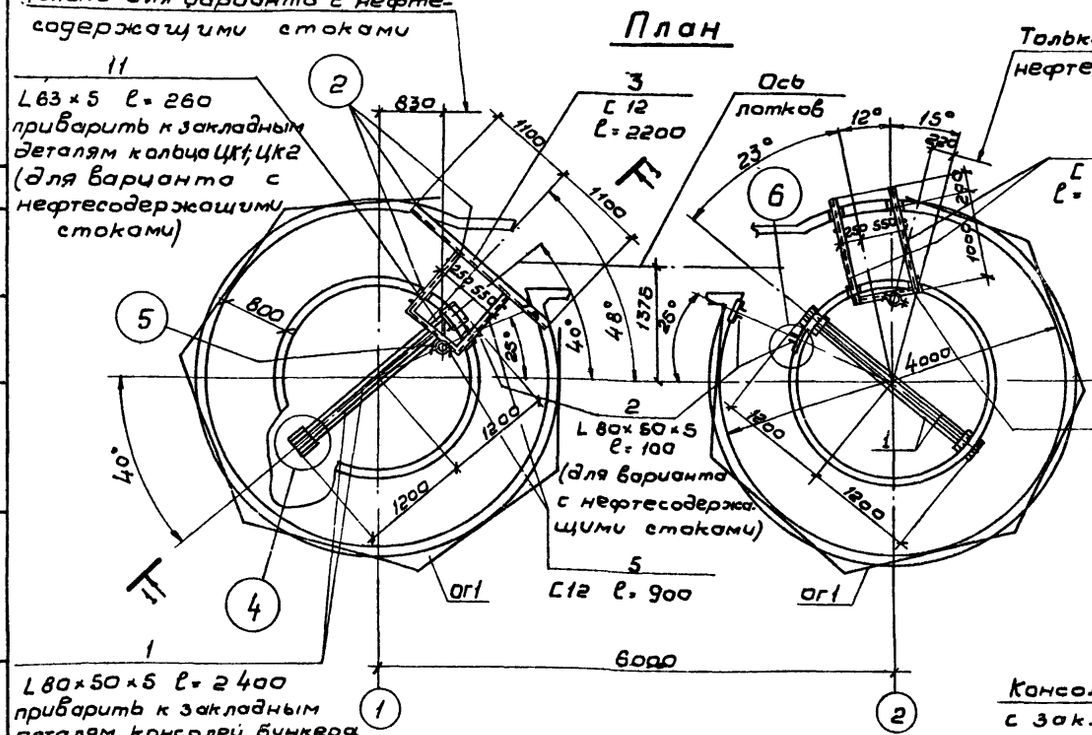

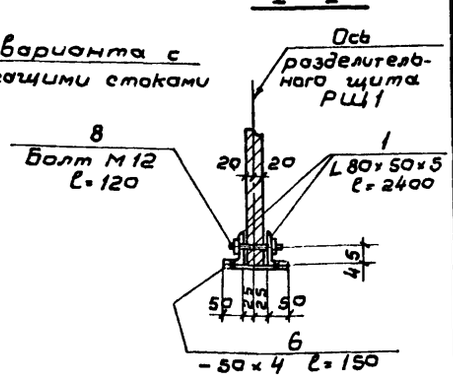

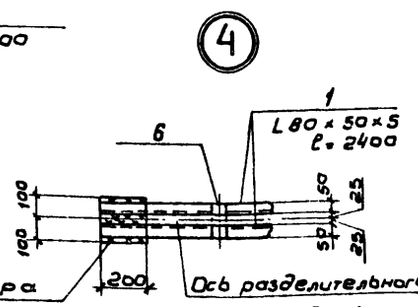

Специфика элементов к маркировочной схеме, расположенной на листе (на 2 бункера)

Формат	Зона	Поз	Обозначение	Наименование	К-во	Примеч. Масса 1 шт. кг
				Документация		
12			КЖ-9	Сборочный чертеж		
				Сборочные единицы и детали		
11			КЖИ-ог1	Ограждение ог1	12	16,8
11			КЖИ-ог2	—"— —"— ог2	4	10,7
Б/ч		1		Уголок L 80×50×6 ℓ=2400 ГОСТ 8510-72	4	12,0
Б/ч		2		То же L 80×50×5 ℓ=100 ГОСТ 8510-72	8	0,5
Б/ч		2		То же L 80×50×5 ℓ=100 ГОСТ 8510-72	16	* 2,5
Б/ч		3		Швеллер С12 ℓ=2200 ГОСТ 8240-72	1	22,9
Б/ч		4		То же С12 ℓ=1200 ГОСТ 8240-72	2	12,5
Б/ч		5		То же С12 ℓ=900 ГОСТ 8240-72	2	9,3
Б/ч		6		Лист -50×4 ℓ=150 ГОСТ 103-76	8	0,2
Б/ч		7		То же -60×4 ℓ=120 ГОСТ 103-76	32	0,2
Б/ч		8		Болт М12 ℓ=120 ГОСТ 6781-75	12	0,1
Б/ч		8		Болт М12 ℓ=120 ГОСТ 6781-75	20	* 0,1
Б/ч		9		То же М12 ℓ=50 ГОСТ 6781-75	64	0,1
Б/ч		10		Лист -50×4 ℓ=650 ГОСТ 103-76	4	* 0,8
Б/ч		11		Уголок L 63×5 п.м. 1,0 ГОСТ 8510-72	-	* 4,8
Б/ч		12		Швеллер С12 ℓ=800 ГОСТ 8240-72	2	8,3
Б/ч		13		Уголок L 50×5 ℓ=100 ГОСТ 8509-72	8	0,4

* Для варианта с нефтесодержащими стоками.

Детали креплений разработаны для варианта с железобетонным центральным кольцом ЦК1, 2; для варианта с металлическим кольцом ЦКМ1; 2 детали креплений аналогичны.

Изм.	Лист	№ докум.	Подпись	Дата	ТП 902-2-331 КЖ			
					Песколовки с круговым движением сточных вод Q=1400÷64000 м³/сут			
Разраб.	Цветкова					Лит	Лист	Листов
Провер.	Петропавловский					Р	9	
Рук. гр.	Гольдина				Детали крепления разделительного щита, мостиков и ограждений	Госстрой СССР СОЮЗВОДОКАНАЛПРОЕКТ г. Москва		
Гл. инж. пр.	Золотаревский							
Нач. отд.	Андрианов							

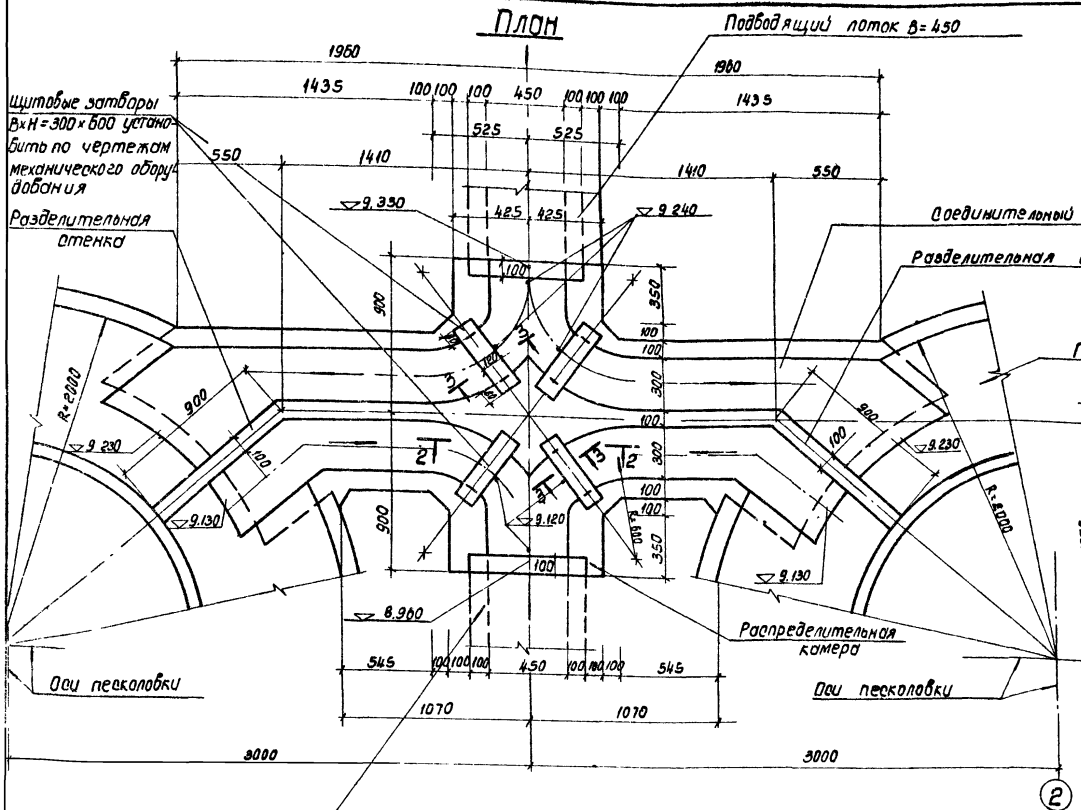

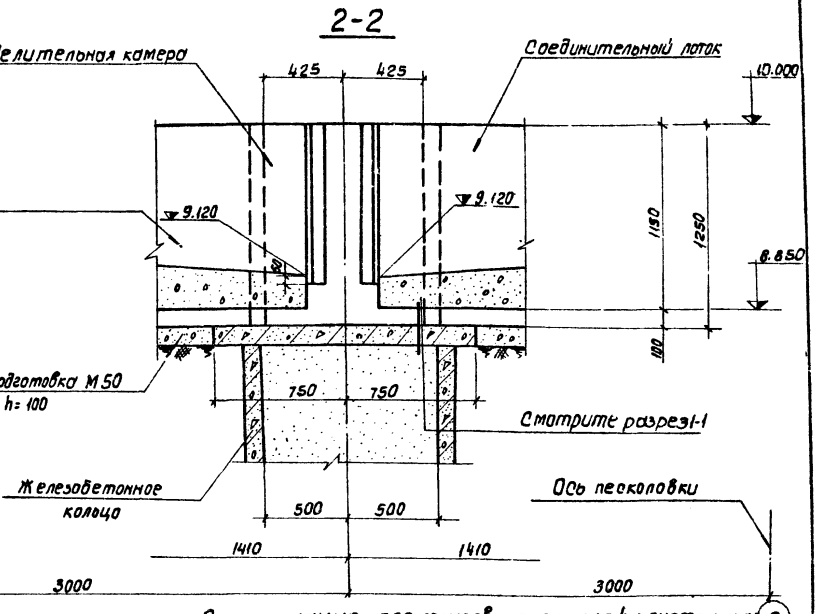

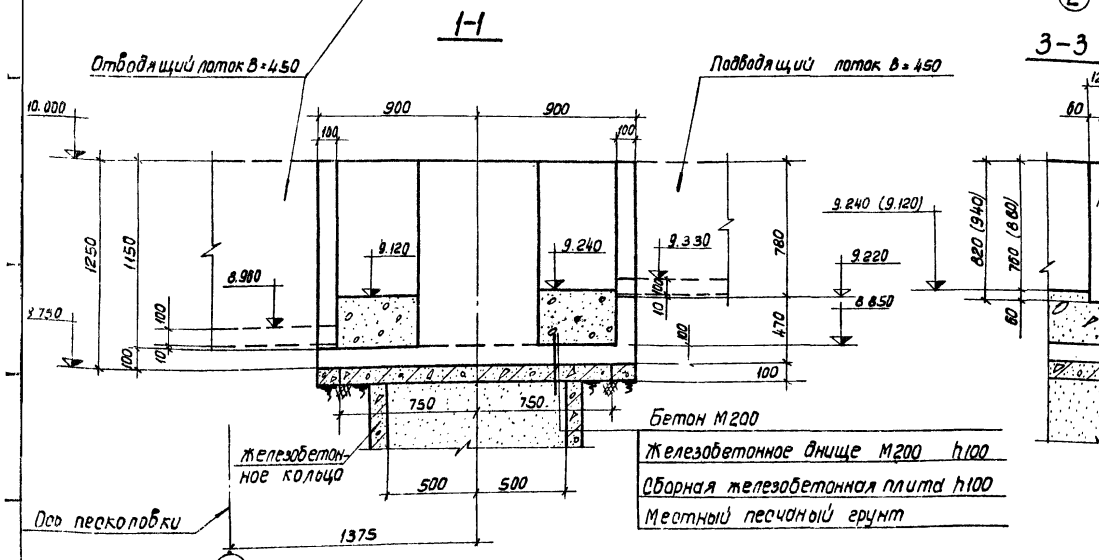

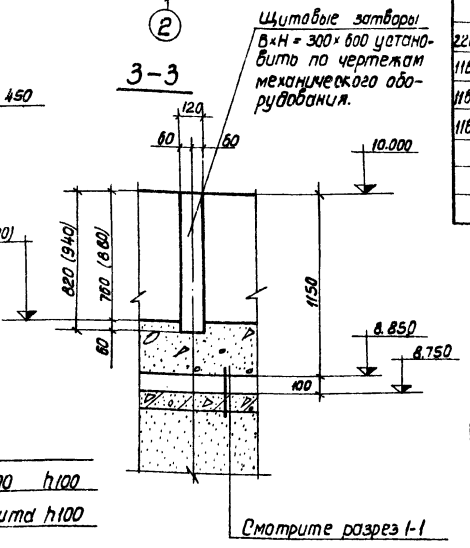

Спецификация элементов монолитной конструкции

Формат	Зона	Поз.	Обозначение	Наименование	Кол.	Примечание
				Распределительная камера и соединительные лотки		Вес 1 шт. кг
				Сборочные единицы		
22г		1-14 18-21	КЖ-12	Стержни одиночные		
11Б		15	КЖИ-С1	Сетка С1	1	10.9
11Б		16	КЖИ-С2	Сетка С2	1	35.7
11Б		17	КЖИ-С3	Сетка С3	1	3.7
				Материал		
				Бетон М200, В6	2.05	м³
				Мрз		

1. Марка бетона по морозостойкости назначается в зависимости от расчетной температуры наружного воздуха. (смотрите пояснительную записку)
2. Арматурные чертежи смотрите листы КЖ-11.12

Изм.	Лист	N докум.	Подп.	Дата
Разраб.		Киселева		
Провер.		Вороднева		
Рук. гр.		Голдина		
Гл. инж. пр.		Золотарева		
Нач. отд.		Андрианов		

ТП 902-2-331 КЖ

Песколовки с круговым движением сточных вод Q=1400÷64000 м³/сутки.

Лит.	Лист	Листов
Р	10	

Лотки. Опалубочный чертеж. План. Разрезы. Спецификация.

Госстрой СССР СОЮЗВОДОКАНАЛПРОЕКТ г. Москва

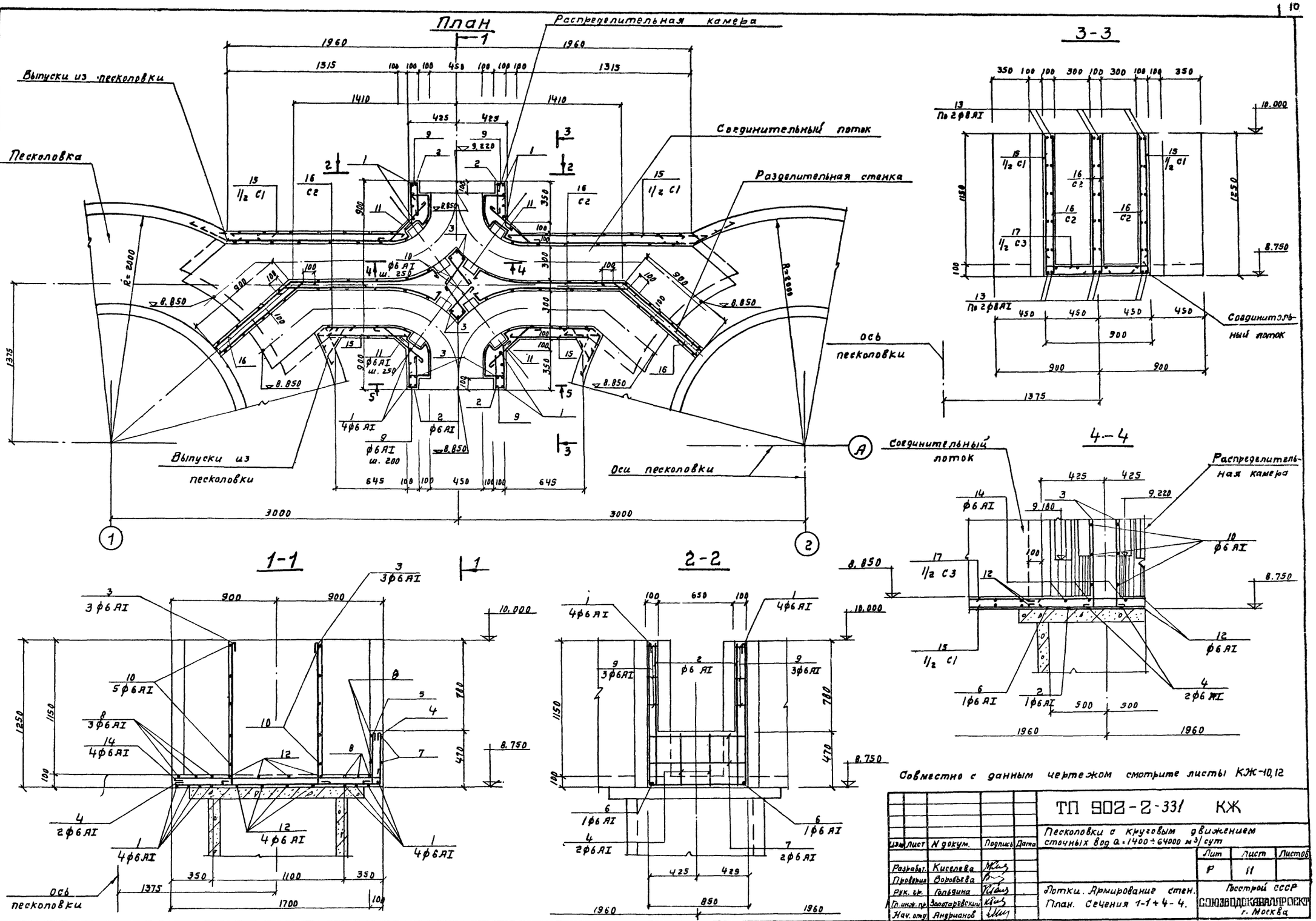

Изм.	Лист	N докум.	Подпись	Дата	ТП 902-2-331 КЖ
					Песколовки с круговым движением сточных вод Q = 1400 ÷ 64000 м³/сут
Разработ.		Киселева			Лит. Р; Лист 11; Листов
Проверил		Воробьева			
Рук. гр.		Гольдина			Лотки. Армирование стен. План. Сечения 1-1 ÷ 4-4.
Гл. инж. пр.		Золотаревский			Госстрой СССР СОЮЗВОДОКАНАЛПРОЕКТ г. Москва
Нач. отд.		Андрианов			

Типовой проект 902-2 Альбом 2 Тип III

Инв. № подл. | Подпись и дата

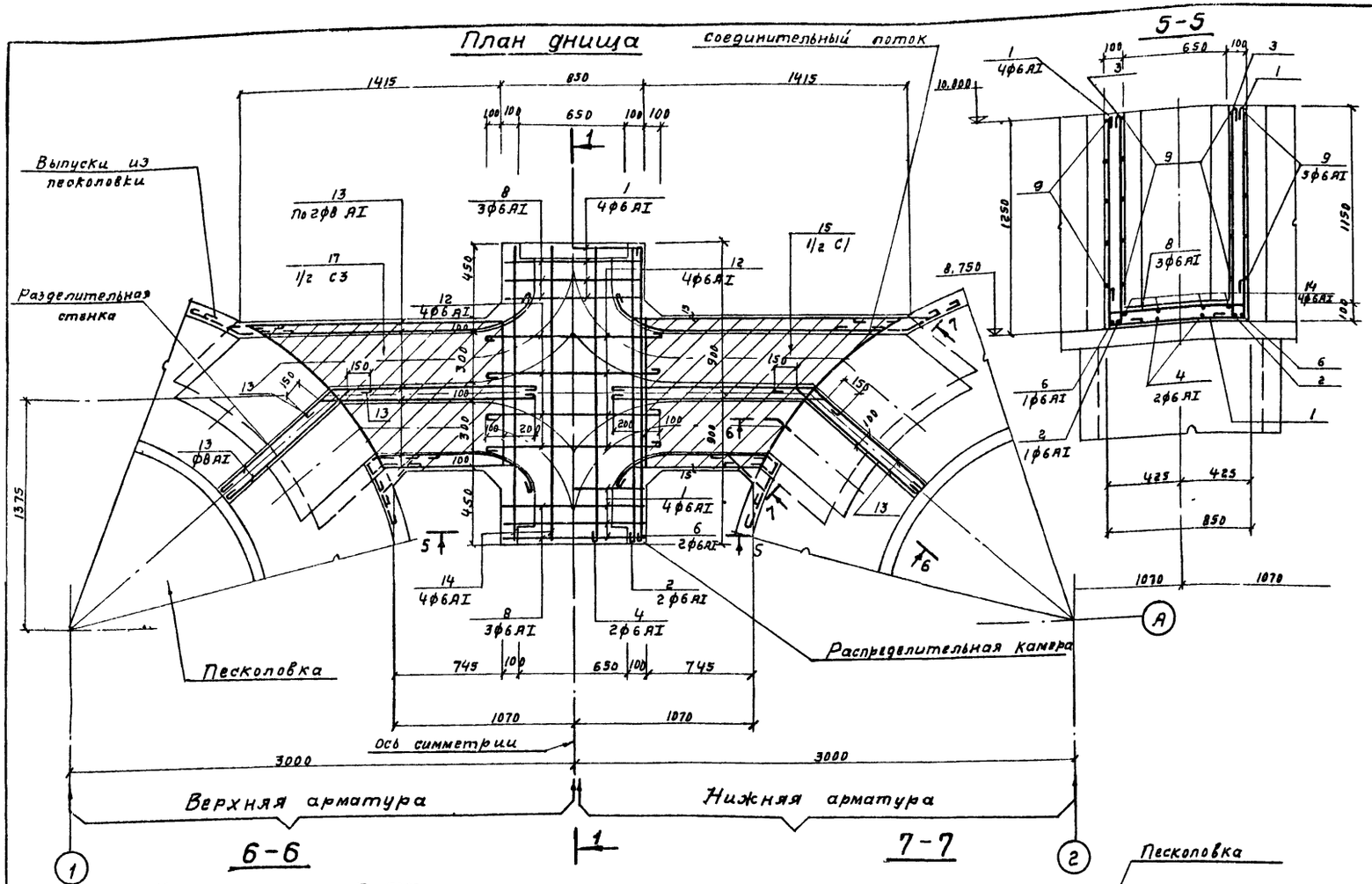

Ведомость стержней на один элемент

Марка эл-та	Поз.	Эскиз или сечение	ф мм	Длина мм	Кол.	Вес кг 1 шт	Вес кг Всех
Распределительная камера и соединительные лотки	1	1210 800 1210	AI 6	3300	8	0,7	5,6
	2	1210 1750 1210	AI 6	4250	2	0,9	1,8
	3	1210 100	AI 6	1390	10	0,3	3,0
	4	1770 430	AI 6	2280	2	0,5	1,0
	5	100 430	AI 6	610	2	0,1	0,2
	6	1780	AI 6	1850	2	0,4	0,8
	7	520 820 520	AI 6	1940	2	0,4	0,8
	8	100 820 100	AI 6	1100	8	0,2	1,6
	9	520 70 280	AI 6	950	16	0,2	3,2
	10	120 230 280	AI 6	880	10	0,2	2,0
	11	500 45°	AI 6	680	24	0,1	2,4
	12	1050	AI 6	1130	8	0,2	1,6
	13		AI 8	п.м. 40,0	—	15,8	15,8
	14	1770 100	AI 6	1950	4	0,4	1,6
	18	150 + 710 1250 150 + 710	AI 6	ср 2190	4	0,5	2,0
	19	100 1250 100	AI 6	1530	4	0,3	1,2
	20	150 + 710 100	AI 6	ср 610	8	0,1	0,8
	21	660	AI 6	740	20	0,2	4,0

Выборка стали на 1 элемент

Марка элемента	Арматурные изделия: Арматурная сталь ГОСТ 5781-75, Класс AI: 6	8	Итого	Класс AII: —	—	Итого	Итого	Всего
Распределительная камера и соединительные лотки	33,6	15,8	49,4	—	—	—	—	49,4

1. Защитный слой бетона в днище для нижней арматуры δ = 25мм для верхней арматуры и стен δ = 15мм
2. Совместно с данным чертежом смотрите листы КЖ-3,5, (6,8), 10, 11.

Изм	Лист	N докум	Подпись	Дата
Разработ.		Киселева		
Проверил		Воробьева		
Рук. гр.		Гольдина		
Гл. инж. пр.		Золотаревская		
Нач. отд.		Андрианов		

ТП 902-2-331 КЖ

Песколовки с круговым движением сточных вод Q = 1400 ÷ 64000 м³/сут

Лит	Лист	Листов
Р	12	

Лотки. Армирование днища. План. Сечения 5-5 ÷ 7-7. Ведомость стержней.

Госстрой СССР
СОЮЗВОДОКАНАЛПРОЕКТ г. Москва

Альбом 2. Тип III

Типовой проект 902-2

Спецификация элементов к маркировочной схеме, расположенной на листе

Марка	Обозначение	Наименование	Кол.	Примечание
		При Н насыпи 5 м	1	
КЦД 15	Серия 3.900-3 вып.7	Плита днища КЦД 15	1	
КЦ-15-6	—"—	Кольцо стеновое КЦ-15-6	6	
КЦД 20	—"—	Плита днища КЦД 20	1	
КЦ-20-9	—"—	Кольцо стеновое КЦ-20-9	1	
КЦ-20-9а	Серия 3.900-3 вып.7 КЖИ-КЦ-20-9а	Кольцо стеновое КЦ-20-9а	1	
КЦП1-20-1а	Серия 3.900-3 вып.7 КЖИ-КЦП1-20-1а	Плита покрытия КЦП1-20-1а	1	
КЦ-7-3	Серия 3.900-3 вып.7	Кольцо стеновое КЦ-7-3	1	
КЦО1	—"—	Кольцо опорное КЦО-1	1	
		При Н насыпи 4 м	1	
КЦД15	Серия 3.900-3 вып.7	Плита днища КЦД 15	1	
КЦ-15-6	—"—	Кольцо стеновое КЦ-15-6	4	
КЦД 20	—"—	Плита днища КЦД 20	1	
КЦ-20-9	—"—	Кольцо стеновое КЦ-20-9	1	
КЦ-20-9а	Серия 3.900-3 вып.7 КЖИ-КЦ-20-9а	Кольцо стеновое КЦ-20-9а	1	
КЦП1-20-1а	Серия 3.900-3 вып.7 КЖИ-КЦП1-20-1а	Плита покрытия КЦП1-20-1а	1	
КЦ-7-3	Серия 3.900-3 вып.7.	Кольцо стеновое КЦ-7-3	1	
КЦО 1	—"—	Кольцо опорное КЦО-1	1	
		При Н насыпи 0 ÷ 3		
КЦД 15	Серия 3.900-3 вып.7	Плита днища КЦД 15	1	
КЦ-15-6	—"—	Кольцо стеновое КЦ-15-6	2	
КЦД 20	—"—	Плита днища КЦД 20	1	
КЦ-20-9	—"—	Кольцо стеновое КЦ-20-9	1	
КЦ-20-9а	Серия 3.900-3 вып.7 КЖИ-КЦ-20-9а	Кольцо стеновое КЦ-20-9а	1	
КЦП1-20-1а	Серия 3.900-3 вып.7 КЖИ-КЦП1-20-1а	Плита покрытия КЦП1-20-1а	1	
КЦ-7-3	Серия 3.900-3 вып.7	Кольцо стеновое КЦ-7-3	1	
КЦО 1	—"—	Кольцо опорное КЦО-1	1	
		Для всех вариантов		
Ду-100	Серия 3.901-5	Сальник Ду-100 $\ell_к$=200	3	
Ду-150	—"—	Сальник Ду-150 $\ell_к$=300	3	
ЗД-1	КЖИ-ЗД1	Закладная деталь ЗД1	5	
„Л"	ГОСТ 3634-81	Люк чугунный „Л" с крышкой	1	

Сборные железобетонные изделия устанавливаются на цементном растворе М-50.

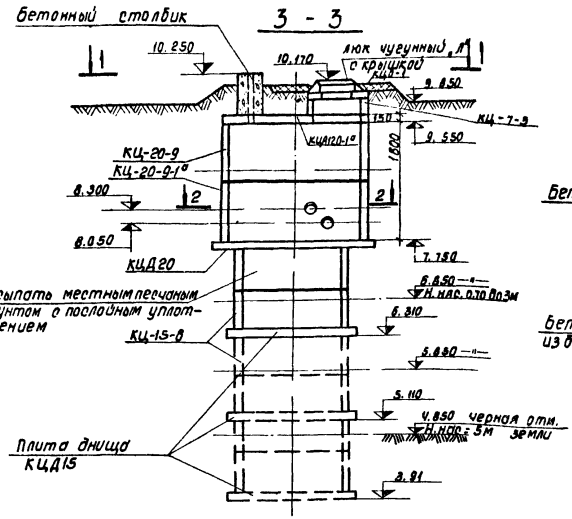

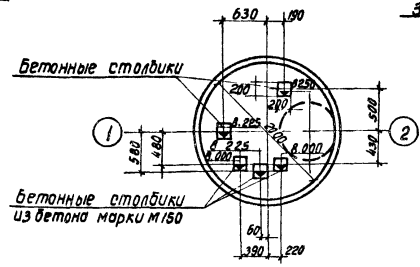

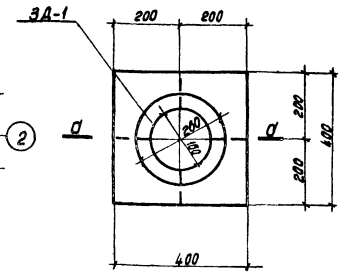

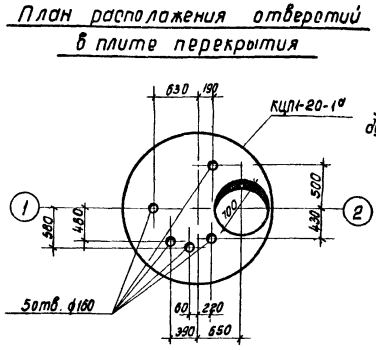

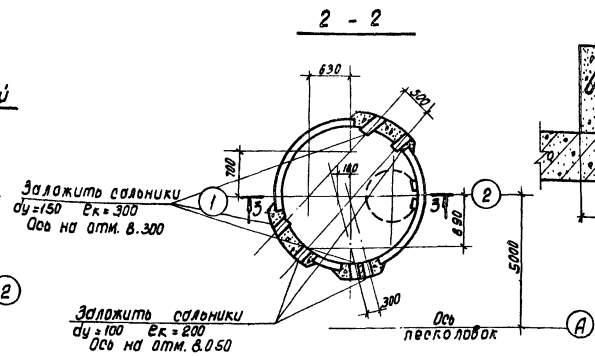

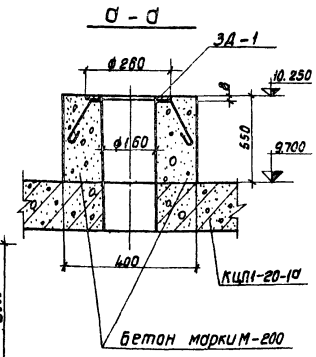

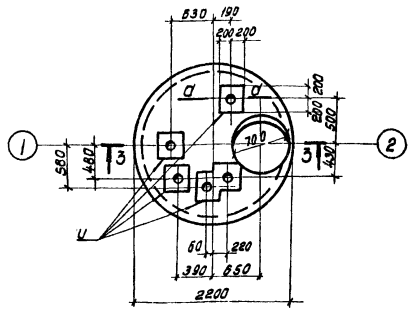

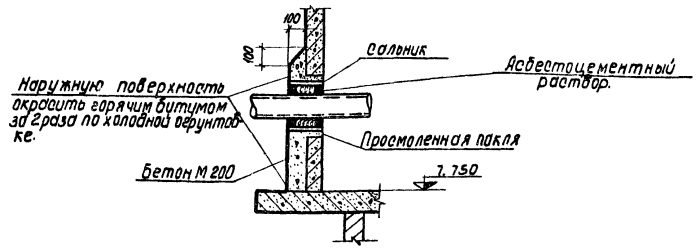

					ТП 902-2-331 КЖ		
Изм.	Лист.	N докум.	Подп.	Дата	Пескоприбки с круговым движением сточных вод Q=1400 ÷ 64000 м³/сут.		
Разраб.	Феоктистова					Лит.	Лист.	Листов
Провер.	Лоткина					Р.	13	
Рук. гр.	Голдина				Камера переключения общий чертеж. Спецификация.	Госстрой СССР СОЮЗВОДОКАНАЛПРОЕКТ г. Москва	
Гл. инж. пр.	Золаторевский						
Нач. отд.	Андрианов						

16299-04 Фролова

Инв. N подл. | Подпись и дата | Взам. инв. N | Инв. N дубл.

gost.e-ecolog.ru