ТИПОВЫЕ КОНСТРУКЦИИ, ИЗДЕЛИЯ И УЗЛЫ ЗДАНИЙ И СООРУЖЕНИЙ

Серия 1.465.1-13

ПЛИТЫ ЖЕЛЕЗОБЕТОННЫЕ ТИПА П РАЗМЕРОМ 3×18 М ДЛЯ МАЛОУКЛОННЫХ ПОКРЫТИЙ ОДНОЭТАЖНЫХ ЗДАНИЙ ПРОМЫШЛЕННЫХ ПРЕДПРИЯТИЙ

Выпуск 1

РАБОЧИЕ ЧЕРТЕЖИ

20156-02

gost.e-ecolog.ru

ЦЕНТРАЛЬНЫЙ ИНСТИТУТ ТИПОВОГО ПРОЕКТИРОВАНИЯ
ГОССТРОЯ СССР

Москва, А-445, Смольная ул., 22

Сдано в печать 11 1985 года

Заказ № 1487 Тираж 4.210 экз.

ТИПОВЫЕ КОНСТРУКЦИИ, ИЗДЕЛИЯ И УЗЛЫ ЗДАНИЙ И СООРУЖЕНИЙ

Серия 1.465.1-13

ПЛИТЫ ЖЕЛЕЗОБЕТОННЫЕ ТИПА П РАЗМЕРОМ 3×18 м ДЛЯ МАЛОУКЛОННЫХ ПОКРЫТИЙ ОДНОЭТАЖНЫХ ЗДАНИЙ ПРОМЫШЛЕННЫХ ПРЕДПРИЯТИЙ

Выпуск 1

РАБОЧИЕ ЧЕРТЕЖИ

РАЗРАБОТАНЫ:

ЦНИИПРОМЗДАНИЙ

Гл. инженер института — В.В. Гранев
Начальник ОКОЗ — А.Я. Розенблюм
Гл. инж. проекта — В.А. Бажанова

Харьковский ПРОМСТРОЙНИИПРОЕКТ

Гл. инженер института — Н.Ф. Довгий
Гл. инженер проекта — А.М. Мовин
Начальник отдела №3 — М.И. Бродский
Гл. констр. отдела — В.Е. Савранский

НИИЖБ

Зам директора института — Н.Н. Коровин
Рук лаборатории №3 — Г.К. Бердичевский

КТБ НИИЖБ

Гл инженер КТБ — И.А. Солодухин
Зав. отделом №1 — П.В. Сасонко
Рук бригады — Е.С. Шприц

НИИСК

Директор института — А.И. Буракас
Рук. лаборатории — Д.Д. Либерман
Ст. научн. сотрудник — Я.И. Маркус

УТВЕРЖДЕНЫ И ВВЕДЕНЫ В ДЕЙСТВИЕ с 1 апреля 1985 г., постановление Госстроя СССР от 10 декабря 1984 г. №205

Обозначение	Наименование	Стр.
1.465.1-13.1-00ТО	Техническое описание	9
1.465.1-13.1-00ГЧ	Плита П. Габаритный чертеж	11
1.465.1-13.1-00	Плита П	13
1.465.1-13.1-00СБ	Плита П. Сборочный чертеж	15
1.465.1-13.1-10ГЧ	Плита ПГ. Габаритный чертеж	18
1.465.1-13.1-10	Плита ПГ	20
1.465.1-13.1-10СБ	Плита ПГ. Сборочный чертеж	21
1.465.1-13.1-20ГЧ	Плита ПФ с проемами размером 1,7×1,4м.	
	Габаритный чертеж	23
1.465.1-13.1-20	Плита ПФ с проемами размером 1,7×1,4м	26
1.465.1-13.1-20СБ	Плита ПФ с проемами размером 1,7×1,4м	
	Сборочный чертеж	28
1.465.1-13.1-30ГЧ	Плита ПФ с проемами размером 2,7×2,8м.	
	Габаритный чертеж	29
1.465.1-13.1-30	Плита ПФ с проемами размером 2,7×2,8м	32
1.465.1-13.1-30СБ	Плита ПФ с проемами размером 2,7×2,8м.	
	Сборочный чертеж	34
1.465.1-13.1-40ГЧ	Плита ПВ с проемом в торцевой части	
	плиты. Габаритный чертеж	35
1.465.1-13.1-40	Плита ПВ с проемом в торцевой части	
	плиты	40
1.465.1-13.1-40СБ	Плита ПВ с проемом в торцевой части	
	плиты. Сборочный чертеж	42
1.465.1-13.1-50ГЧ	Плита ПВ с проемом в средней части	
	плиты. Габаритный чертеж	44
1.465.1-13.1-50	Плита ПВ с проемом в средней части	
	плиты	49
1.465.1-13.1-50СБ	Плита ПВ с проемом в средней части	
	плиты. Сборочный чертеж	51
1.465.1-13.1-60ГЧ	Плита ПП. Габаритный чертеж	53
1.465.1-13.1-60	Плита ПП	55
1.465.1-13.1-60СБ	Плита ПП. Сборочный чертеж	56
1.465.1-13.1-70ГЧ	Плита ПС. Габаритный чертеж	57
1.465.1-13.1-70	Плита ПС	59
1.465.1-13.1-70СБ	Плита ПС. Сборочный чертеж	60
1.465.1-13.1-00РС	Ведомость расхода стали	61
1.465.1-13.1-00СМ1	Выборка арматурных	
	и закладных изделий	69
1.465.1-13.1-00СМ2	Схема испытаний и величины	
	контрольных нагрузок	
	для плит типа ПГ	100

Нач. отд.	Розенблюм	
Н. контр.	Робина	
ГИП	Баженова	
Рук. гр.	Зарецкая	
Инженер	Николаева	

1.465.1-13.1-00

Содержание

Стадия	Лист	Листов
Р	1	2

ЦНИИПромзданий

Инв. № подл. | Подпись и дата

1.465.1-13.1-00 | Лист 2

1 Общая часть

Выпуск 1 серии 1.465.1-13 содержит рабочие чертежи железобетонных плит типа „П" размером 3×18м без проемов в полке (типа ПГ) и с проемами в полке для пропуска вентшахт (типа ПВ), установки зенитных и светоаэрационных фонарей (типов ПФ и ПД), а также для устройства легкосбрасываемой кровли (типа ПЛ).

Рабочие чертежи арматурных и закладных изделий приведены в выпуске 2.

Материалы для проектирования зданий с применением плит настоящего выпуска, включающие область и условия применения, номенклатуру и расчетные характеристики плит, принцип их маркировки, основные положения по расчету и другие руководящие материалы, предназначенные для использования при проектировании, приведены в выпуске 0 настоящей серии.

2. Технические требования

1.1. Бетон

1.1.1. Качество материалов, применяемых для приготовления бетона, должно обеспечивать выполнение технических требований к бетону, установленных настоящими рабочими чертежами.

1.1.2. Для изготовления плит предусмотрено применение тяжелого бетона марок М300-М600 и легкого бетона на пористых заполнителях (керамзитобетона и шлакопемзобетона) марок М300-М400.

1.1.3. Фактическая прочность бетона должна соответствовать требуемой, назначаемой по ГОСТ 18105.0-80 в зависимости от нормируемой прочности бетона, указанной в спецификациях документов на каждый тип плиты.

1.1.4. Марки бетона по морозостойкости и водонепроницаемости должны соответствовать установленным в проекте здания.

1.1.5. При изготовлении плит из легкого бетона в качестве мелкого заполнителя следует принимать плотный (кварцевый) песок.

1.1.6. Влажность (по объему) легкого бетона при отпуске плит потребителю не должна превышать 15%.

1.1.7. Нормативная объемная масса тяжелого бетона принята равной 2400 кг/м³, керамзитобетона - 1850 кг/м³, шлакопемзобетона - 2200 кг/м³, что с учетом арматуры соответственно составляет 2500, 1950 и 2300 кг/м³.

1.1.8. Бетон плит, предназначенных для работы в условиях воздействия слабоагрессивной газовой среды, должен быть нормальной плотности марки по водонепроницаемости В4 (в марках плит индекс „Н"), в условиях воздействия среднеагрессивной газовой среды - повышенной плотности марки по водонепроницаемости В6 (в марках плит индекс „П").

Косвенные показатели плотности бетона должны при этом соответствовать требованиям табл. 5 СНиП-28-73.

1.1.9. Требования к материалам для приготовления бетона плит, предназначенных для применения в агрессивных средах, должны соответствовать указанным в проекте здания и оговариваться в заказе на изготовление конструкций.

1.1.10. Передаточная прочность бетона R_o, при которой производится отпуск натяжения арматуры, для тяжелого бетона должна быть не менее 70% от проектной марки, для легкого бетона - не менее 80% от проектной марки.

				1.465.1-13.1-ОО ТО		
Нач. отд.	Розенблюм			Техническое описание	Стадия	Лист	Листов
Н. контр.	Родина				Р	1	15
ГИП	Баманова				ЦНИИПРОМЗДАНИЙ	
Рук. пр.	Зарецкая					
Инженер	Николаева					

Инв. № подл. | Подпись и дата | Взам. инв. №

Инв. № подл. | Подпись и дата

	Лист
1.465.1-13.1-ОО ТО	2

1.1.11. Поставка плит потребителю должна производиться после достижения бетоном отпускной прочности, назначаемой с учетом условий транспортирования и монтажа, срока загружения плит нагрузкой, а также с учетом технологии их изготовления и возможности дальнейшего нарастания прочности бетона в конструкциях в зависимости от климатических условий района строительства и времени года.

Величина отпускной прочности бетона должна быть не менее передаточной прочности, назначение и согласование величины отпускной прочности бетона следует производить в соответствии с ГОСТ 13015.0-83.

1.2. Арматура

1.2.1. Напрягаемая арматура плит, предназначенных для применения в неагрессивной среде, предусмотрена стержневая классов А-IV, А-V по ГОСТ 5781-82 и из арматурных канатов класса К-7 по ГОСТ 13840-68*.

При отсутствии на заводе-изготовителе указанной арматуры допускается применение стержневой арматуры класса А-III в, упрочненной вытяжкой с контролем величины напряжения и предельного удлинения (ТУ 65.05-06-80).

1.2.2. Напрягаемая арматура плит, предназначенных для применения в зданиях со слабо- и среднеагрессивным воздействием газовой среды, предусмотрена стержневая классов А-IV и А-III в.

1.2.3. Напрягаемая стержневая арматура должна применяться в виде арматурных изделий, имеющих временные концевые анкеры для закрепления натянутой арматуры на упорах форм или стендов.

Кроме того, на стержнях из арматурной стали классов А-V, А-IV и А-III в диаметром d≥ 20мм помимо временных концевых анкеров должны быть предусмотрены постоянные анкеры в виде высаженных головок или опрессованных обойм - последние только при стержнях диаметром 20 и 22 мм (см. документ 1.465.1-13.2-00И).

1.2.4. В качестве ненапрягаемой арматуры сварных каркасов и сеток применяется стержневая арматура класса А-III по ГОСТ 5781-82 и арматурная проволока периодического профиля класса Вр-I по ГОСТ 6727-80.

Допускается замена стержней из арматурной стали класса А-III стержнями того же диаметра из стали класса Ат-IIIС по ГОСТ 10884-81 в арматурных каркасах плит, предназначенных для применения в неагрессивной и слабоагрессивной газовых средах.

1.3. Арматурные и закладные изделия.

1.3.1. Сварные арматурные и закладные изделия должны удовлетворять требованиям ГОСТ 10922-75.

1.3.2. Для армирования полок плит следует применять товарные сетки по ГОСТ 8478-81. Допускается применение сеток, изготовленных заводом железобетонных конструкций на многоэлектродных сварочных машинах.

Инв. № подл. | Подпись и дата | Взам. инв. №

1.3.3. Монтажные петли, входящие в состав опорных закладных изделий, должны изготовляться из гладкой арматуры класса А-I марок ВСт3пс2 и ВСт3сп2 по ГОСТ 5781-82. Сталь марки ВСт3пс2 не допускается применять для монтажных петель, предназначенных для подъема плит при температуре ниже минус 40°С

Допускается изготовлять петли из арматурной стали периодического профиля класса Ас-II марки 10ГТ по ГОСТ 5781-82, снижая диаметр арматурного стержня петли на один номер.

При разработке опорных закладных изделий использовано авторское свидетельство № 336404 на конструкцию закладного изделия, совмещенного со строповочной петлей.

1.3.4. Уголки и пластинки закладных изделий запроектированы из углеродистой стали марки ВСт3кп2 по ТУ14-1-3023-80, что соответствует условиям эксплуатации при расчетной температуре наружного воздуха до -30°С (включительно) в климатическом районе II5. При возможности эксплуатации плит при более низких температурах, требуемая марка стали должна быть изменена в соответствии с указанием проекта здания.

1.3.5. Открытые поверхности закладных изделий плит, применяемых в неагрессивных средах, должны огрунтовываться в один слой.

Закладные изделия плит, предназначенных для эксплуатации в агрессивных средах, должны быть металлизированы слоем цинка или алюминия со специальной обработкой толщиной 150 мкм.

Металлизация анкерных стержней закладных изделий должна производиться на длине проварки

Инв.№ подл. | Подпись и дата

плюс 50 мм.

Вид металлизационного покрытия должен быть указан в проекте здания.

1.4. Изготовление плит.

1.4.1. Плиты должны изготовляться в стальных формах, удовлетворяющих требованиям ГОСТ 18886-73.

1.4.2. Изготовление плит предусмотрено по агрегатно-поточной или стендовой технологии с натяжением стержневой арматуры на силовые формы и канатной арматуры на силовые формы или упоры стенда.

Натяжение арматуры каждого продольного ребра плиты предусматривается одновременным. Способ натяжения арматуры - механический.

1.4.3. Значения величины напряжений и усилий натяжения одного арматурного стержня, а также допустимых отклонений от этой величины приведены в табл. 1.

Таблица 1

Диаметр и класс арматуры	Величина напряжения в арматуре, σ_0 кгс/см²	Усилие натяжения одного стержня тс	Допустимое отклонение тс
16 А-V	7600	15,3	0,8
18 А-V		19,5	1,0
20 А-V		23,9	1,2
18 А-IV	5700	14,5	0,7
20 А-IV		17,9	0,9
22 А-IV		21,7	1,1
25 А-IV		28,0	1,4
28 А-IV		35,1	1,8
25 А-IIIв	5200	25,6	1,3
28 А-IIIв		32,2	1,6
32 А-IIIв		42,0	2,1
15 К-7	12500	17,8	0,9

Инв.№ подл. | Подпись и дата

Величина напряжения $\sigma_к$, контролируемая по окончании натяжения на упоры, должна быть равна величине σ_0 (см. табл. 1) за вычетом потерь от деформации анкеров у натяжных устройств $\sigma_з$, определяемых по п.3 табл. 4 главы СНиП II-21-75.

Деформации анкерных устройств не должны превышать 2мм при стержневой арматуре и 3.5мм при канатной арматуре.

1.4.4. Проектное положение арматурных изделий в плитах следует обеспечивать путем применения фиксаторов из плотного цементно-песчаного раствора или пластмасс.

1.4.5. Отпуск натяжения арматуры необходимо производить плавно, применяя предварительный разогрев концевых участков стержней газокислородным пламенем с последующей обрезкой или механический способ.

Обрезка арматуры должна производиться таким образом, чтобы концы напрягаемой стержневой арматуры выступали за торцевые поверхности продольных ребер плит не более чем на 10мм и должны быть защищены слоем плотного цементно-песчаного раствора или битумным лаком.

1.4.6. Обнажение арматуры не допускается.

1.4.7. При бетонировании плит особое внимание следует обратить на тщательное заполнение бетоном опорных зон продольных ребер.

1.5. Точность изготовления плит.

1.5.1. Отклонения в мм от номинальных проектных размеров плит не должны превышать:

по длине плиты ±15, по ширине плиты, по высоте продольных и поперечных ребер ±5, по ширине ребер ±2, по толщине полки плиты и размерам пазов продольных ребер ±3.

Отклонение от прямолинейности реального профиля наружных боковых поверхностей плиты на длине 2м (местная непрямолинейность) не должно превышать 4мм, а на всей длине – 25мм.

1.5.2. Предельные отклонения толщины защитного слоя бетона до арматуры не должны превышать величин, установленных табл. 2 ГОСТ 13015.0-83.

1.5.3. Отклонения в мм от проектного положения стальных закладных изделий не должны превышать:

в плоскости плиты для опорных закладных изделий ±5, для остальных закладных изделий ±10; из плоскости плиты ±3.

1.5.4. Отклонения от номинального положения отдельных стержней напрягаемой арматуры в опорном сечении продольного ребра не должны превышать 3мм.

1.5.5. Отклонение фактической массы плит при отпуске их потребителю от номинальной массы, указанной в рабочих чертежах, не должно превышать плюс 5% минус 7% – для плит из тяжелого бетона и ±7% – для плит из легкого бетона.

1.5.6. Качество поверхностей и внешний вид плит должны соответствовать требованиям ГОСТ 13015.0-83 к поверхностям категории А6 (для лицевых поверхностей) и А7 (для невидимых в условиях эксплуатации поверхностей).

1.5.7. В готовых плитах в местах сопряжений торцевых поперечных ребер с бутылью допускаются технологические трещины с раскрытием до 0,10 мм; на поверхности полки и поперечных ребер допускаются трещины с раскрытием до 0,05 мм.

1.5.8. Разница выгибов плит одинаковой марки не должна превышать 30 мм.

2. Правила приемки

2.1. Плиты должны быть приняты отделом технического контроля предприятия-изготовителя.

2.2. При приемочном контроле, проводимом в порядке, определенном ГОСТ 13015.1-81, осуществляют приемку готовых плит по качеству на основании данных входного и операционного контроля, а также периодических и приемо-сдаточных испытаний, устанавливая соответствие качества плит требованиям стандартов, технических условий и рабочих чертежей.

2.3. Результаты входного, операционного и приемочного контроля должны быть зафиксированы в журналах ОТК и заводской лаборатории.

2.4. Периодические приемочные испытания нагружением для определения прочности, жесткости и трещиностойкости плит проводятся перед началом массового изготовления плит и в дальнейшем при изменении технологии изготовления, вида и качества применяемых материалов. Испытаниям нагружением должны подвергаться не менее двух плит.

Схемы опирания и загружения плит при испытании нагружением, а также величины контрольных нагрузок по проверке прочности, трещиностойкости и жесткости, величины контрольного прогиба и контрольной ширины раскрытия трещин приведены в документе 1.465.1-13.1-ООПМ2.

Оценка качества плит по показателям прочности, жесткости и трещиностойкости должна производиться в соответствии с ГОСТ 8829-77.

2.5. Определение марки бетона по морозостойкости должно производиться не реже одного раза в шесть месяцев, а определение плотности тяжелого бетона, марки бетона по водонепроницаемости, отпускной влажности легкого бетона – не реже одного раза в три месяца.

2.6. Порядок оценки физико-механических свойств бетона при периодических испытаниях определен ГОСТ 13015.1-81.

2.7. Марка бетона по прочности на сжатие, отпускная и передаточная прочность бетона должны определяться не реже одного раза в смену.

2.8. Приемка арматурных и закладных изделий производится по ГОСТ 10922-75* и ГОСТ 23858-79.

2.9. Приемка плит по показателям точности геометрических параметров, ширины раскрытия трещин, массы и внешнего вида должна осуществляться поштучно.

2.10. Потребитель имеет право производить контроль качества плит по показателям, которые могут быть проверены на готовых изделиях, применяя при этом правила приемки, установленные настоящим разделом.

Показатели качества, которые не могут быть проверены на готовых плитах, потребитель имеет право проверить по данным журналов ОТК и заводской лаборатории.

Инв. № подл. | Подпись и дата | Взам. инв. №

3. Требования к маркировке.

3.1. Правила маркировки определены ГОСТ 13015.2-81.

3.2. На наружной грани торцевого ребра плиты должны быть нанесены несмываемой краской при помощи трафарета или штампа следующие маркировочные знаки: марка плиты; товарный знак или краткое наименование предприятия-изготовителя, штамп технического контроля, дата изготовления, отпускная масса изделия.

3.3. Предприятие-изготовитель должно сопровождать каждую принятую техническим контролем плиту паспортом, в котором указывают: наименование и адрес предприятия-изготовителя; номер и дату выдачи паспорта; номер плиты и ее марку; дату изготовления плит; проектную марку бетона по прочности на сжатие; передаточную и отпускную прочность бетона в процентах от проектной марки по прочности на сжатие; марки бетона по морозостойкости и водонепроницаемости; обозначение серии рабочих чертежей.

Паспорт должен быть подписан лицом, ответственным за технический контроль предприятия-изготовителя.

3.4. При отпуске с предприятия плит с прочностью бетона на сжатие ниже проектной марки, указанной в рабочих чертежах, изготовитель обязан указать в паспорте условия дозревания бетона и дату, когда к плитам может быть приложена полная эксплуатационная нагрузка.

4. Хранение и транспортирование.

4.1. Хранение и транспортирование плит производится в рабочем (горизонтальном) положении.

Инв.№ подл. | Подпись и дата

4.2. Плиты должны храниться в штабелях, рассортированных по маркам. При хранении в одном штабеле допускается укладывать по высоте не более трех плит.

4.3. При хранении и транспортировании между плитами штабеля в приопорной зоне должны устанавливаться инвентарные турникеты или прокладки толщиной не менее 400 мм.

Прокладки должны устанавливаться одна под другой строго по вертикали на расстоянии не более 500 мм от торца плиты.

Подкладки под нижний ряд плит должны укладываться на плотное, тщательно выровненное основание. Не допускается опирание по 3-м точкам плит, уложенных в штабель.

4.4. Погрузка, транспортирование, разгрузка и хранение плит должны производиться с соблюдением мер, исключающих возможность их повреждения.

4.5. Подъем плит должен осуществляться с применением специальных траверс (с захватом за монтажные петли), обеспечивающих равномерное распределение нагрузки на все четыре петли поднимаемой плиты и гарантирующих отсутствие сгиба петли.

4.6. Транспортирование плит должно производиться на автоплитовозах или железнодорожных платформах, оборудованных специальными турникетами, с надежным закреплением плит по схемам, разработанным заводом-изготовителем в соответствии с требованиями нормативных документов по перевозке строительных конструкций, а также технических условий погрузки и крепления грузов,

20156 07 9

утвержденных МПС СССР.

4.7. Транспортные нагрузки в плоскости опор плит должны восприниматься настилом или рамой транспортного средства. Передачи этих усилий на плиты запрещается.

5. Указания по применению проектной документации на плиты типа „П"

Каждой плите, разработанной в настоящем выпуске, присвоено обозначение, состоящее из обозначения основного документа на эту плиту (спецификации), номера исполнения и дополнительного номера исполнения.

Обозначение основного документа складывается из номера серии (1.465.1-13), номера выпуска (1) и цифрового кода документа, соответствующего определенному типу плиты (10- для плит ПГ, 20 и 30- для плит ПФ, 40 и 50- для плит ПВ, 60- для плит ПЛ и 70- для плит ПС).

Например, плите марки 1ПГ18-2АIVТ присвоено обозначение 1.465.1-13.1-10-02.12, в котором в последней группе индексов цифры „02" являются номером исполнения, а цифры „12"- дополнительным номером исполнения.

Дополнительный номер исполнения характеризует класс, количество и расположение стержней напрягаемой арматуры и зависимые от этих данных марки опорных закладных изделий, т.е. постоянные данные для всех типов плит с определенной несущей способностью продольных ребер и полки. На эти постоянные на все типы плит данные выполнена одна базовая группа документов, включающая в себя базовые габаритный чертеж, спецификацию и сборочный чертеж, в обозначение

которых включен цифровой код „00".

Номер исполнения характеризует типоразмер плиты, группу армирования и марку бетона по прочности на сжатие, т.е. переменные данные. Поэтому, помимо базовых документов, на каждый тип плиты выполнена группа документов исполнения, включающая в себя габаритный чертеж, спецификацию и сборочный чертеж, в которых приведены данные, относящиеся к конкретному типу плиты и отсутствующие в базовых документах.

Таким образом, для определения габаритных размеров, армирования, марки бетона по прочности на сжатие, объема бетона следует рассматривать совместно базовый документ и соответствующий документ исполнения.

Ниже приведен пример определения информационных данных по плите марки 1ПГ18-2АIVТ (указания по назначению марок плит в зависимости от действующей на них нагрузки и условий эксплуатации даны в выпуске 0 настоящей серии).

По номенклатуре плит, приведенной в выпуске 0 (документ 1.465.1-13.0-НН) или по габаритному чертежу плит типа ПГ (документ 1.465.1-13.1-10ГЧ) устанавливаем присвоенное этой плите обозначение - 1.465.1-13.1-10-02.12.

Совместным рассмотрением базового габаритного чертежа (1.465.1-13.1-00ГЧ) и габаритного чертежа плит типа ПГ (1.465.1-13.1-10ГЧ) определяем все необходимые для изготовления плиты размеры.

Совместным рассмотрением базовой спецификации (1.465.1-13.1-00) и спецификации исполнения плит типа ПГ (1.465.1-13.1-10) определяем

состав арматурных изделий. При этом по базовой спецификации определяем, что продольные ребра рассматриваемой плиты армируются четырьмя стержнями марки СТН2 (4ф18АV), в углах плит устанавливаются опорные закладные изделия марки М2-1 и М2-2 (по 2 штуки). Кроме того, во всех марках плит, в т.ч. и в рассматриваемой, применяются арматурные изделия, помещенные в разделе постоянных данных базовой спецификации:

каркасы КР1-1, КР1-2 (по 2 шт.), КР5 (4 шт.), сетки С5, С6, С7 (по 4 шт.), арматурные стержни СТ4, СТ12, СТ61 (по 4 шт.).

Остальные арматурные изделия определяются по спецификации исполнения. В разделе постоянных данных здесь перечислены арматурные изделия и отдельные стержни, применяемые во всех марках плит типа ПГ.

Определение марки каркаса рядового поперечного ребра, сетки полки и марки бетона производится по номеру исполнения („02").

В рассматриваемом документе исполнению „02" соответствуют: каркас плоский КР7 -11 шт., сетка С1 - 2 шт., бетон марки М400 - 4,3 м³.

Таким образом определены габаритные размеры, армирование, марка и расход бетона по плите марки 1ПГ18-2АV т.

Учитывая, что новая форма подачи проектной документации недостаточно освоена заводами-изготовителями железобетонных конструкций, в документе 1.465.1-13.1-00СМ1 для справки приведена выборка арматурных изделий для всех типов плит.

1.465.1-13.1-00-ТО	Лист 15

Инв. № подл. | Подпись и дата

Формат А4

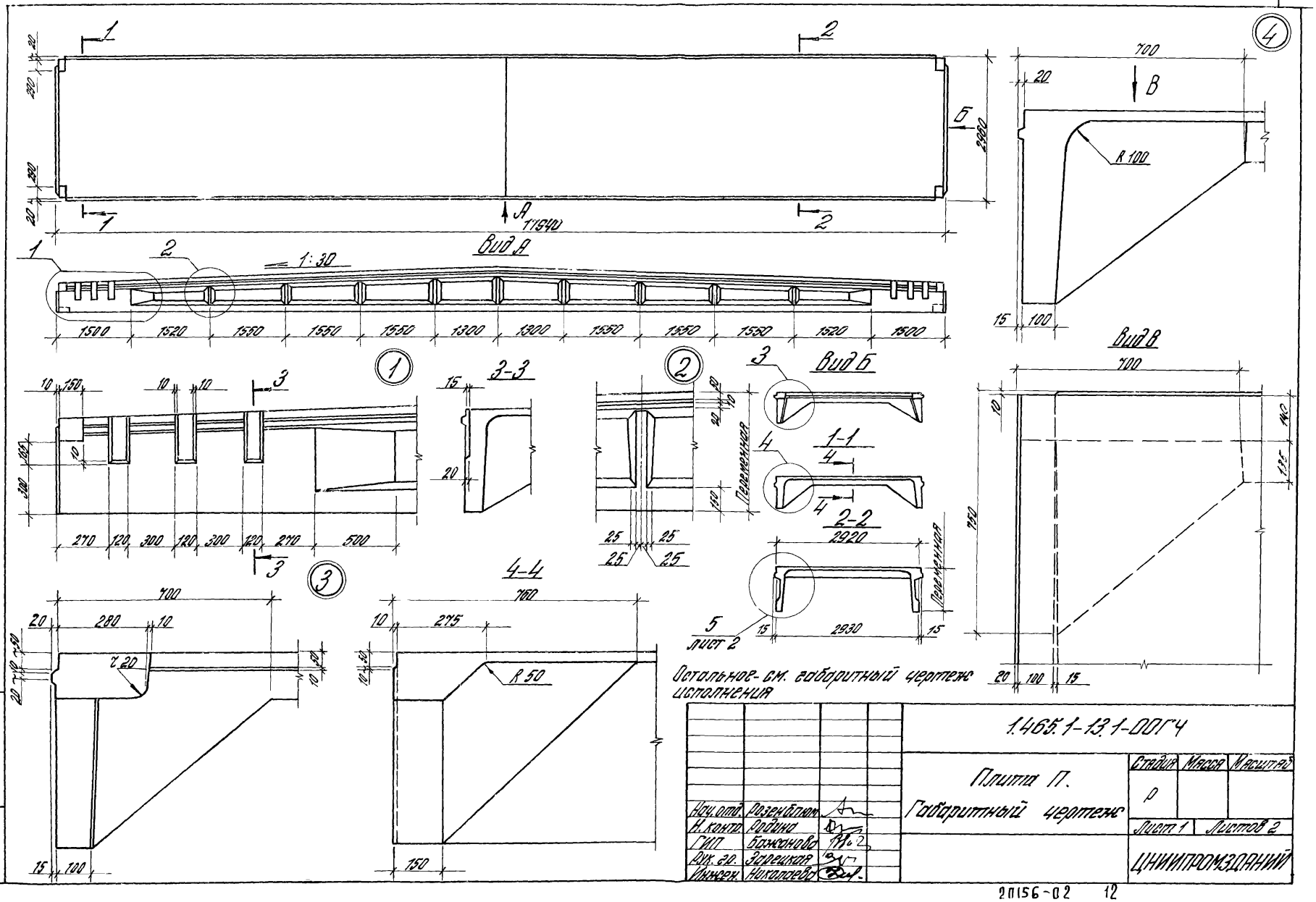

				1.465.1-13.1-00ГЧ		
				Плита П. Габаритный чертеж	Стадия	Масса	Масштаб
					Р		
Нач. отд.	Розенблюм				Лист 1	Листов 2	
Н. контр.	Родина						
ГИП	Бажанова				ЦНИИПРОМЗДАНИЙ		
Рук. гр.	Зарецкая						
Инженер	Николаева						

Инв. № подл. | Подпись и дата

(5)

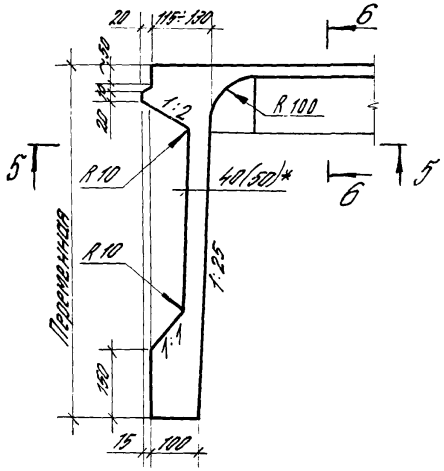

6-6

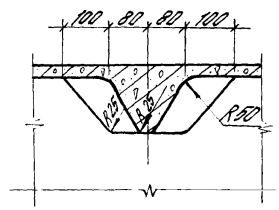

Узел сопряжения поперечного ребра плиты с продольным

5-5

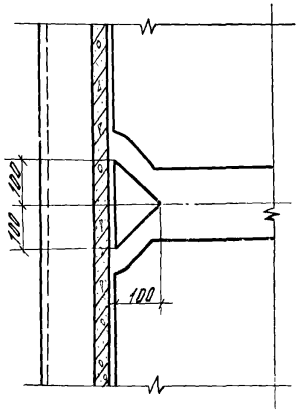

* Толщину стенки продольного ребра принять равной 50 мм на участке первого от торца кессона

Формат	Зона	Поз.	Обозначение	Наименование	Кол.	Примечание
				Документация		
А3			1.465.1-13.1-0005	Сборочный чертеж		
А3			1.465.1-13.1-00ГЧ	Габаритный чертеж		
А3			1.465.1-13.1-ТО	Техническое описание		
				Сборочные единицы		
А4		1	1.465.1-13.2-0010	Каркас плоский КР1-1	2	
А4		2	-01	Каркас плоский КР1-2	2	
А4		3	1.465.1-13.2-0030	Каркас плоский КР5	4	
А4		4	1.465.1-13.2-0230	Сетка С5	4	
А4		5	1.465.1-13.2-0240	Сетка С6	4	
А4		6	1.465.1-13.2-0250	Сетка С7	4	
				Детали		
А4		7	1.465.1-13.2-003-03	Стержень арматурный	4	СТ4
А4		8	-12	Стержень арматурный	4	СТ12
А4		9	1.465.1-13.2-002-44	Стержень арматурный	4	СТ61
				Переменные данные для исполнений с дополнительным номером		
				1.465.1-13.1-00-00.11		
		10	1.465.1-13.2-0320-02	Изделие закладное М2-1	2	
		11	-03	Изделие закладное М2-2	2	
		12	1.465.1-13.2-001	Стержень напрягаемый СТН1	4	
				1.465.1-13.1-00-00.12		
		10	1.465.1-13.2-0320-02	Изделие закладное М2-1	2	
		11	-03	Изделие закладное М2-2	2	
		12	1.465.1-13.2-001-01	Стержень напрягаемый СТН2	4	
				1.465.1-13.1-00-00.13		
		10	1.465.1-13.2-0320	Изделие закладное М1-1	2	
		11	-01	Изделие закладное М1-2	2	
		12	1.465.1-13.2-001-02	Стержень напрягаемый СТН3	4	
				1.465.1-13.1-00-00.14		
		10	1.465.1-13.2-0320-02	Изделие закладное М2-1	2	
		11	-03	Изделие закладное М2-2	2	
		12	1.465.1-13.2-001	Стержень напрягаемый СТН4	8	
				1.465.1-13.1-00-00.15		
		10	1.465.1-13.2-0320-02	Изделие закладное М2-1	2	
		11	-03	Изделие закладное М2-2	2	
		12	1.465.1-13.2-001-01	Стержень напрягаемый СТН2	8	
				1.465.1-13.1-00-00.16		
		10	1.465.1-13.2-0320-02	Изделие закладное М2-1	2	
		11	-03	Изделие закладное М2-2	2	
		12	1.465.1-13.2-001-02	Стержень напрягаемый СТН3	8	
				1.465.1-13.1-00-00.21		
		10	1.465.1-13.2-0320-02	Изделие закладное М2-1	2	
		11	-03	Изделие закладное М2-2	2	
		12	1.465.1-13.2-001-03	Стержень напрягаемый СТН4	4	
				1.465.1-13.1-00-00.22		
		10	1.465.1-13.2-0320	Изделие закладное М1-1	2	
		11	-01	Изделие закладное М1-2	2	
		12	1.465.1-13.2-001-04	Стержень напрягаемый СТН5	4	
				1.465.1-13.1-00-00.23		
		10	1.465.1-13.2-0320	Изделие закладное М1-1	2	
		11	-01	Изделие закладное М1-2	2	
		12	1.465.1-13.2-001-05	Стержень напрягаемый СТН6	4	

Инв. № подл. | Подпись и дата | Взам. инв. №

Нач. отд.	Разенблюм		
Н. контр.	Родина		
Гл. инж. пр.	Божанова		
Рук. гр.	Зарецкая		
Инженер	Николаева		

1.465.1-13.1-00

Плиты П

Стадия	Лист	Листов
Р	1	4

ЦНИИПромзданий

1.465.1-13.1-00 Лист 2

Формат А4

Формат А4

Формат	Зона	Поз.	Обозначение	Наименование	Кол.	Примечание
				1.465.1-13.1-00-00.24		
А4		10	1.465.1-13.2-0320	Изделие закладное М1-1	2	
А4		11	-01	Изделие закладное М1-2	2	
А4		12	1.465.1-13.2-001-05	Стержень напрягаемый СТН7	4	
				1.465.1-13.1-00-00.25		
А4		10	1.465.1-13.2-0320	Изделие закладное М1-1	2	
А4		11	-01	Изделие закладное М1-2	2	
А4		12	1.465.1-13.2-001-07	Стержень напрягаемый СТН8	4	
				1.465.1-13.1-00-00.31		
А4		10	1.465.1-13.2-0320	Изделие закладное М1-1	2	
А4		11	-01	Изделие закладное М1-2	2	
А4		12	1.465.1-13.2-001-09	Стержень напрягаемый СТН10	2	
				1.465.1-13.1-00-00.32		
А4		10	1.465.1-13.2-0320	Изделие закладное М1-1	2	
А4		11	-01	Изделие закладное М1-2	2	
А4		12	1.465.1-13.2-001-10	Стержень напрягаемый СТН11	2	
				1.465.1-13.1-00-00.33		
А4		10	1.465.1-13.2-0320	Изделие закладное М1-1	2	
А4		11	-01	Изделие закладное М1-2	2	
А4		12	1.465.1-13.2-001-08	Стержень напрягаемый СТН9	4	
				1.465.1-13.1-00-00.34		
А4		10	1.465.1-13.2-0320	Изделие закладное М1-1	2	
А4		11	-01	Изделие закладное М1-2	2	
А4		12	1.465.1-13.2-001-09	Стержень напрягаемый СТН10	4	
				1.465.1-13.1-00-00.35		
А4		10	1.465.1-13.2-0320	Изделие закладное М1-1	2	
А4		11	-01	Изделие закладное М1-2	2	
А4		12	1.465.1-13.2-001-10	Стержень напрягаемый СТН11	4	

Инв. № подл. | Подпись и дата

Формат	Зона	Поз	Обозначение	Наименование	Кол.	Примечание
				1.465.1-13.2-00-00.41		
А4		10	1.465.1-13.2-0320-02	Изделие закладное М2-1	2	
А4		11	-03	Изделие закладное М2-2	2	
А4		12	1.465.1-13.2-001-11	Стержень напрягаемый СТН12	4	
				1.465.1-13.2-00-00.42		
А4		10	1.465.1-13.2-0320-02	Изделие закладное М2-1	2	
А4		11	-03	Изделие закладное М2-2	2	
А4		12	1.465.1-13.2-001-11	Стержень напрягаемый СТН12	6	
				1.465.1-13.2-00-00.43		
А4		10	1.465.1-13.2-0320-02	Изделие закладное М2-1	2	
А4		11	-03	Изделие закладное М2-2	2	
А4		12	1.465.1-13.2-001-11	Стержень напрягаемый СТН12	8	
				1.465.1-13.2.00-00.44		
А4		10	1.465.1-13.2-0320-02	Изделие закладное М2-1	2	
А4		11	-03	Изделие закладное М2-2	2	
А4		12	1.465.1-13.2-001-11	Стержень напрягаемый СТН12	10	
				Остальное - см. спецификацию исполнения плиты		

Дополнительный номер исполнения плиты П, отражающий класс стали и количество стержней напрягаемой арматуры, а также марку закладного изделия, зависящую от расположения этих стержней, должен включаться в обозначения соответствующих исполнений плит ПГ, ПВ, ПФ, ПС и ПЛ

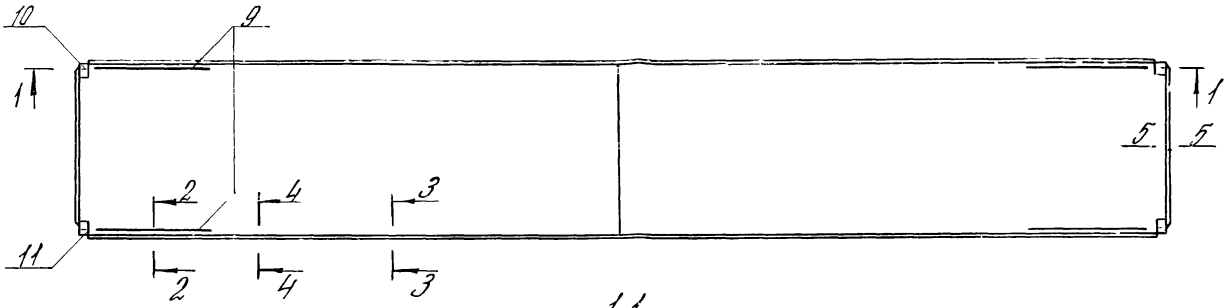

1-1

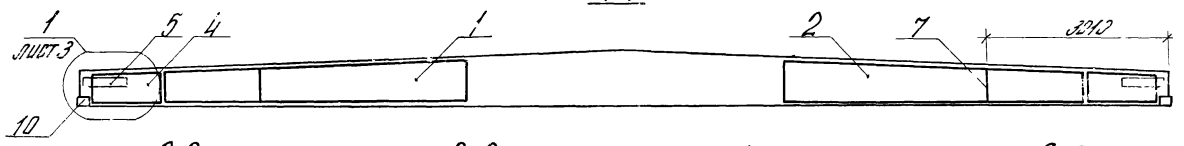

2-2

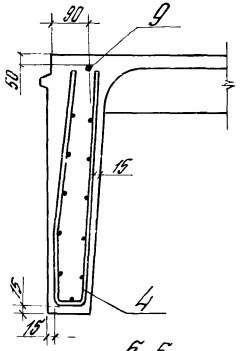

3-3

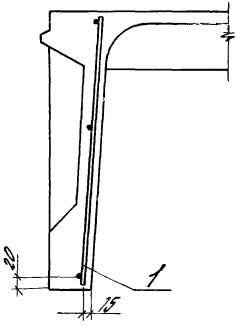

4-4

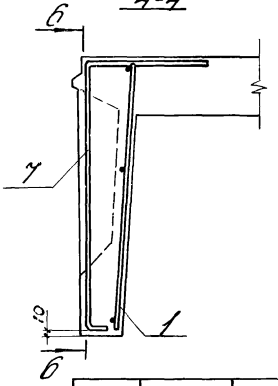

6-6

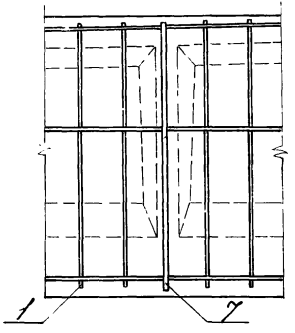

5-5

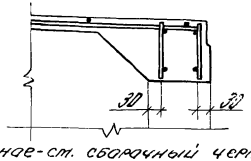

1. Остальное-см. сборочный чертеж исполнения.
2. См. примечание на листе 3

				1.465.1-13.1-00 СБ			
				Плита П. Сборочный чертеж	Стадия	Масса	Масштаб
					Р		
Нач.отд.	Резенблюм				Лист 1	Листов 3	
Н.контр.	Родина						
ГИП	Бажанова				ЦНИИПРОМЗДАНИЙ		
Рук.гр.	Зарецкая						
Инжен.	Николаева						

Инв.№ подл. | Подпись и дата

20156-02 16

Формат А3

Расположение напрягаемой арматуры в пробельном ребре плиты

Рис.1

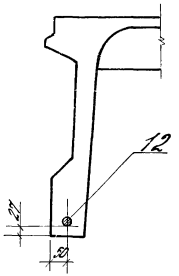

Рис.2
Остальное см. рис.1

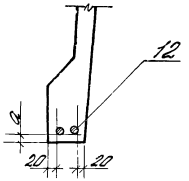

Рис.3
Остальное см. рис.1

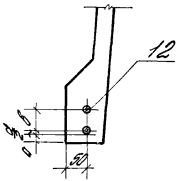

Рис.4
Остальное см. рис.1

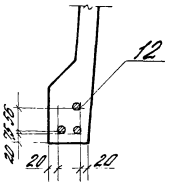

Рис.5
Остальное см. рис.1

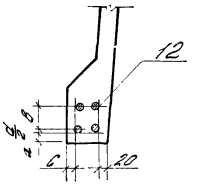

Рис.6
Остальное см. рис.1

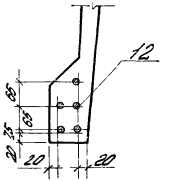

Обозначение исполнения с дополнительным номером	Рис.	Размеры, мм			
		a	b	c	d/2
1.465.1-13.1-00-00.11	2	25	—	—	—
-00.12	2	25	—	—	—
-00.13	3	25	50	—	10
-00.14	5	25	50	20	8
-00.15	5	25	90	20	9
-00.16	5	25	95	18	10
-00.21	2	25	—	—	—
-00.22	3	25	50	—	10
-00.23	3	25	50	—	11
-00.24	3	25	50	—	12,5
-00.25	3	27	90	—	14
-00.31	1	—	—	—	—
-00.32	1	—	—	—	—
-00.33	3	25	50	—	12,5
-00.34	3	27	60	—	14
-00.35	3	27	90	—	16
-00.41	2	20	—	—	—
-00.42	4	—	—	—	—
-00.43	5	20	65	20	7,5
-00.44	6	—	—	—	—

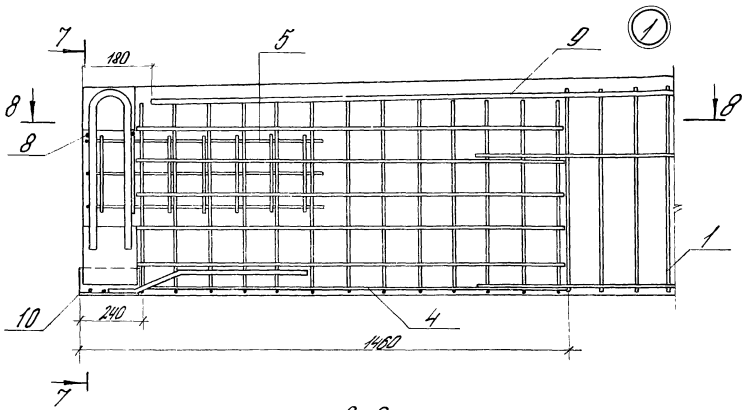

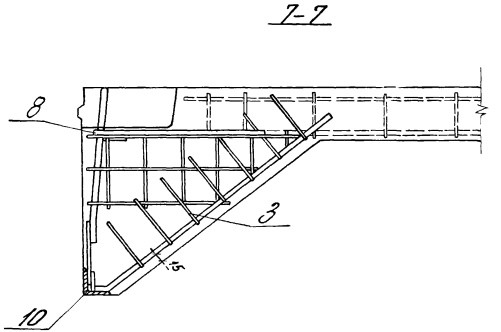

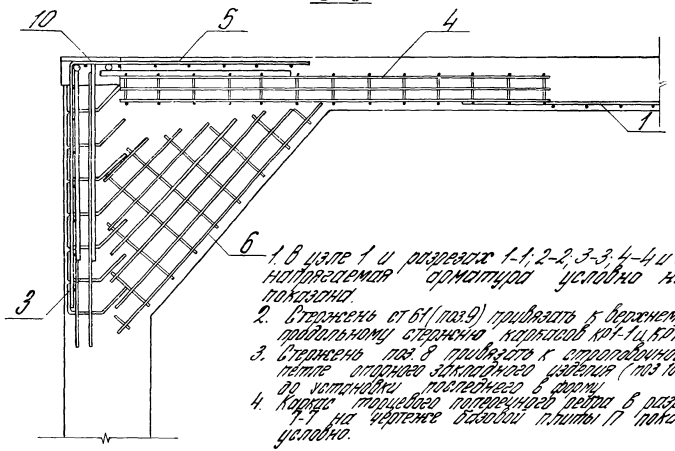

1. В узле 1 и разрезах 1-1; 2-2; 3-3; 4-4 и 6-6 напрягаемая арматура условно не показана.
2. Стержень ст 61 (поз.9) привязать к верхнему продольному стержню каркасов КР1-1 и КР1-2 (поз 1 и 2).
3. Стержень поз. 8 привязать к строповочной петле опорного закладного изделия (поз 10 и 11) до установки последнего в форму.
4. Каркас торцевого поперечного ребра в разрезе 7-7 на чертеже базовой плиты П показан условно.

Пример расположения напрягаемой арматуры в опорной части продольного ребра.

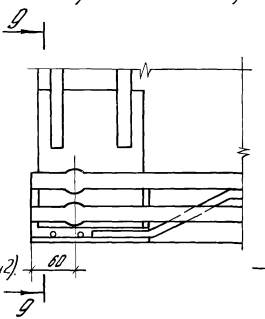

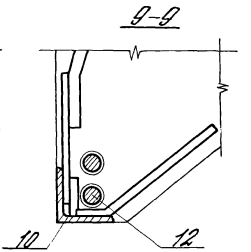

Инв. № подл.	Подпись и дата

1.465.1-13.1-00 СБ

Лист 3

20156-02 18

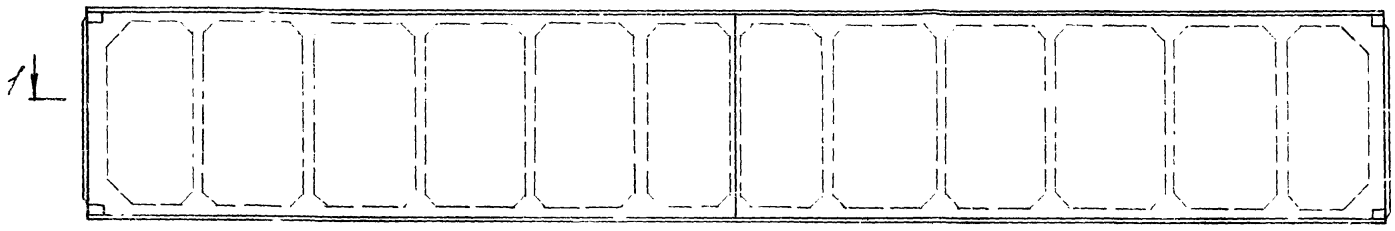

1-1
рис.1

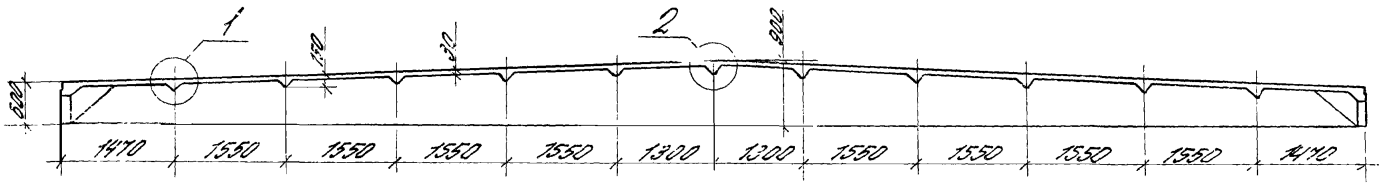

1-1
рис 2

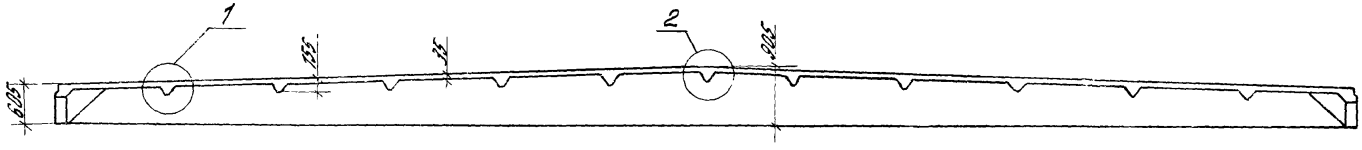

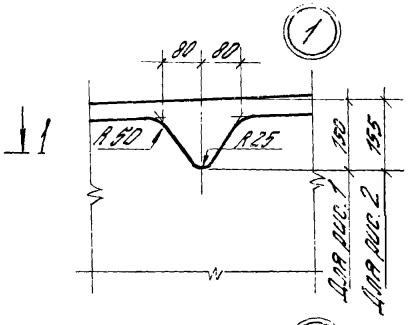

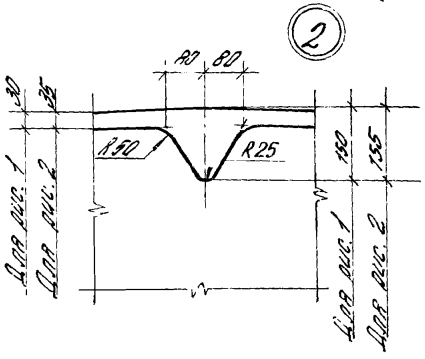

				1.465.1-13.1-10 Г4			
				Плита ПГ. Габаритный чертеж	Стадия	Масса	Масштаб
					Р	См. табл.	
Нач.отд.	Розенблюм				Лист 1	Листов 2	
Н.контр.	Родина				ЦНИИПРОМЗДАНИЙ		
ГИП	Бажанова						
Рук.гр.	Зарецкая						
Инженер	Николаева						

Инв. № подл. | Подпись и дата

20156-02 19

Обозначение	Марка	Рис. вып.1	Масса, т
1.465.1-13.1-10-00.11	1ПГ18-1А$\underline{\text{V}}$Т	1	10,8
	1ПГ18-1А$\underline{\text{V}}$Л		8,4/9,9
-02.12	1ПГ18-2А$\underline{\text{V}}$Т		10,8
	1ПГ18-2А$\underline{\text{V}}$Л		8,4/9,9
-05.13	1ПГ18-3А$\underline{\text{V}}$Т		10,8
	1ПГ18-3А$\underline{\text{V}}$Л		8,4/9,9
-04.14	1ПГ18-4А$\underline{\text{V}}$Т		10,8
-06.14	1ПГ18-5А$\underline{\text{V}}$Т		
-09.14	1ПГ18-6А$\underline{\text{V}}$Т		
-11.14	1ПГ18-7А$\underline{\text{V}}$Т		
-07.15	1ПГ18-8А$\underline{\text{V}}$Т		
-10.15	1ПГ18-9А$\underline{\text{V}}$Т		
-12.15	1ПГ18-10А$\underline{\text{V}}$Т		
-13.16	2ПГ18-11А$\underline{\text{V}}$Т	2	11,5
-14.16	2ПГ18-12А$\underline{\text{V}}$Т		
-00.21	1ПГ18-1А$\underline{\text{IV}}$Т	1	10,8
	1ПГ18-1А$\underline{\text{IV}}$Т-Н		
	1ПГ18-1А$\underline{\text{IV}}$Т-П		
	1ПГ18-1А$\underline{\text{IV}}$Л		8,4/9,9
-00.22	1ПГ18-2А$\underline{\text{IV}}$Т		10,8
	1ПГ18-2А$\underline{\text{IV}}$Т-Н		
	1ПГ18-2А$\underline{\text{IV}}$Т-П		
	1ПГ18-2А$\underline{\text{IV}}$Л		8,4/9,9
-05.23	1ПГ18-3А$\underline{\text{IV}}$Т		10,8
-02.23	1ПГ18-3А$\underline{\text{IV}}$Т-Н		
	1ПГ18-3А$\underline{\text{IV}}$Т-П		
-05.23	1ПГ18-3А$\underline{\text{IV}}$Л		8,4/9,9
-04.24	1ПГ18-4А$\underline{\text{IV}}$Т		10,8
	1ПГ18-4А$\underline{\text{IV}}$Т-Н		
	1ПГ18-4А$\underline{\text{IV}}$Т-П		
-06.24	1ПГ18-5А$\underline{\text{IV}}$Т		
	1ПГ18-5А$\underline{\text{IV}}$Т-Н		
	1ПГ18-5А$\underline{\text{IV}}$Т-П		

Обозначение	Марка	Рис. вып.1	Масса, т
1.465.1-13.1-10-09.24	1ПГ18-6А$\underline{\text{V}}$Т	1	10,8
	1ПГ18-6А$\underline{\text{V}}$Т-Н		
	1ПГ18-6А$\underline{\text{V}}$Т-П		
-11.24	1ПГ18-7А$\underline{\text{V}}$Т		
-07.25	1ПГ18-8А$\underline{\text{V}}$Т		
	1ПГ18-8А$\underline{\text{V}}$Т-Н		
	1ПГ18-8А$\underline{\text{V}}$Т-П		
-10.25	1ПГ18-9А$\underline{\text{V}}$Т		
	1ПГ18-9А$\underline{\text{V}}$Т-Н		
	1ПГ18-9А$\underline{\text{V}}$Т-П		
-12.25	1ПГ18-10А$\underline{\text{V}}$Т		
	1ПГ18-10А$\underline{\text{V}}$Т-Н		
	1ПГ18-10А$\underline{\text{V}}$Т-П		
-14.25	2ПГ18-11А$\underline{\text{V}}$Т	2	11,5
-00.31	1ПГ18-1А$\underline{\text{III}}$8Т	1	10,8
	1ПГ18-1А$\underline{\text{III}}$8Т-Н		
	1ПГ18-1А$\underline{\text{III}}$8Т-П		
	1ПГ18-1А$\underline{\text{III}}$8Л		8,4/9,9
-01.32	1ПГ18-2А$\underline{\text{III}}$8Т		10,8
	1ПГ18-2А$\underline{\text{III}}$8Т-Н		
	1ПГ18-2А$\underline{\text{III}}$8Т-П		
	1ПГ18-2А$\underline{\text{III}}$8Л		8,4/9,9
-05.33	1ПГ18-3А$\underline{\text{III}}$8Т		10,8
	1ПГ18-3А$\underline{\text{III}}$8Т-Н		
	1ПГ18-3А$\underline{\text{III}}$8Т-П		
	1ПГ18-3А$\underline{\text{III}}$8Л		8,4/9,9
-04.34	1ПГ18-4А$\underline{\text{III}}$8Т		10,8
	1ПГ18-4А$\underline{\text{III}}$8Т-Н		
	1ПГ18-4А$\underline{\text{III}}$8Т-П		
-06.34	1ПГ18-5А$\underline{\text{III}}$8Т		
	1ПГ18-5А$\underline{\text{III}}$8Т-Н		
	1ПГ18-5А$\underline{\text{III}}$8Т-П		

Обозначение	Марка	Рис. вып.1	Масса, т
1.465.1-13.1-10-09.34	1ПГ18-5А$\underline{\text{III}}$8Т	1	10,8
	1ПГ18-5А$\underline{\text{III}}$8Т-Н		
	1ПГ18-5А$\underline{\text{III}}$8Т-П		
-11.34	1ПГ18-7А$\underline{\text{III}}$8Т		
	1ПГ18-7А$\underline{\text{III}}$8Т-Н		
	1ПГ18-7А$\underline{\text{III}}$8Т-П		
-07.35	1ПГ18-8А$\underline{\text{III}}$8Т		
	1ПГ18-8А$\underline{\text{III}}$8Т-Н		
	1ПГ18-8А$\underline{\text{III}}$8Т-П		
-10.35	1ПГ18-9А$\underline{\text{III}}$8Т		
	1ПГ18-9А$\underline{\text{III}}$8Т-Н		
	1ПГ18-9А$\underline{\text{III}}$8Т-П		
-12.35	1ПГ18-10А$\underline{\text{III}}$8Т		
	1ПГ18-10А$\underline{\text{III}}$8Т-Н		
	1ПГ18-10А$\underline{\text{III}}$8Т-П		
-14.35	2ПГ18-11А$\underline{\text{III}}$8Т	2	11,5
	2ПГ18-11А$\underline{\text{III}}$8Т-Н		
	2ПГ18-11А$\underline{\text{III}}$8Т-П		
-02.41	1ПГ18-1К7Т	1	10,8
-03.42	1ПГ18-2К7Т		
-08.42	1ПГ18-3К7Т		
-04.43	1ПГ18-4К7Т		
-06.43	1ПГ18-5К7Т		
-09.43	1ПГ18-6К7Т		
-11.43	1ПГ18-7К7Т		
-07.44	1ПГ18-8К7Т		
-10.44	1ПГ18-9К7Т		
-12.44	1ПГ18-10К7Т		
-14.44	2ПГ18-11К7Т	2	11,5

Масса плиты из легкого бетона, указанная в числителе дроби, относится к плитам из керамзитобетона, в знаменателе – из шлакопемзобетона.

Формат	Зона	Поз.	Обозначение	Наименование	Кол.	Примечание
				Документация		
А3			1.465.1-13.1-10СБ	Сборочный чертеж		
А3			1.465.1-13.1-10ГЧ	Габаритный чертеж		
				Сборочные единицы		
			1.465.1-13.1-00	Плита П		
			Дополнительный номер исполнения плиты П должен соответствовать дополнительному номеру исполнения плиты ПГ			
А4		13	1.465.1-13.1-00.20	Каркас плоский КР2	2	
А4		14	1.465.1-13.1-0040	Каркас плоский КР8	4	
				Детали		
А4		15	1.465.1-13.1-003-04	Стержень арматурный	4	СТ5
А4		16	-05	Стержень арматурный	4	СТ6
А4		17	-06	Стержень арматурный	4	СТ7
А4		18	-07	Стержень арматурный	2	СТ8

Инв. № подл.	Подпись и дата	Взам. инв. №	

Нач. отд.	Разгильдеев		1.465.1-13.1-10		
Н. контр.	Родина				
Гл. инжр.	Боканова		Плита ПГ	Стадия: Р; Лист: 1; Листов: 2	
Рук. гр.	Зарецкая			ЦНИИПРОМЗДАНИЙ	
Инженер	Николаева				

Формат	Зона	Для исполнения с порядковым номером	Обозначение	Кол.	Примечание
			Переменные данные		
			Сборочные единицы		
А4		Поз. 19	Каркас плоский КР7-КР10		
		-00; -01; -02; -03; -04; -05; -06; -07	1.465.1-13.2-0050	11	КР7
		-08; -09; -10	-01	11	КР8
		-11; -12; -13	1.465.1-13.2-0060	11	КР9
		-14	-01	11	КР10
А4		Поз. 20	Сетка С1-С4		
		-00; -01; -02; -03; -04	1.465.1-13.2-0220	2	С1
		-05; -06; -07	-01	2	С2
		-08; -09; -10; -13	-02	2	С3
		-11; -12; -14	-03	2	С4
			Материал		
			Бетон тяжелый		
		-00	М300	4,3	м³
		-01	М350	4,3	м³
		-02; -05	М400	4,3	м³
		-03; -08	М450	4,3	м³
		-04; -05; -09; -11	М500	4,3	м³
		-07; -10; -12	М600	4,3	м³
		-13; -14	М600	4,6	м³
		Для исполнений -00.11; -00.21; -00.22; -00.31; -01.32; -02.12; -05.13; -05.23; -05.33			
		Вместо тяжелого бетона может применяться бетон на пористых заполнителях с сохранением соответствующей марки бетона по прочности на сжатие, указанной в спецификации для тяжелого бетона			

Инв. № подл.	Подпись и дата	Взам. инв. №	

1.465.1-13.1-10

Лист 2

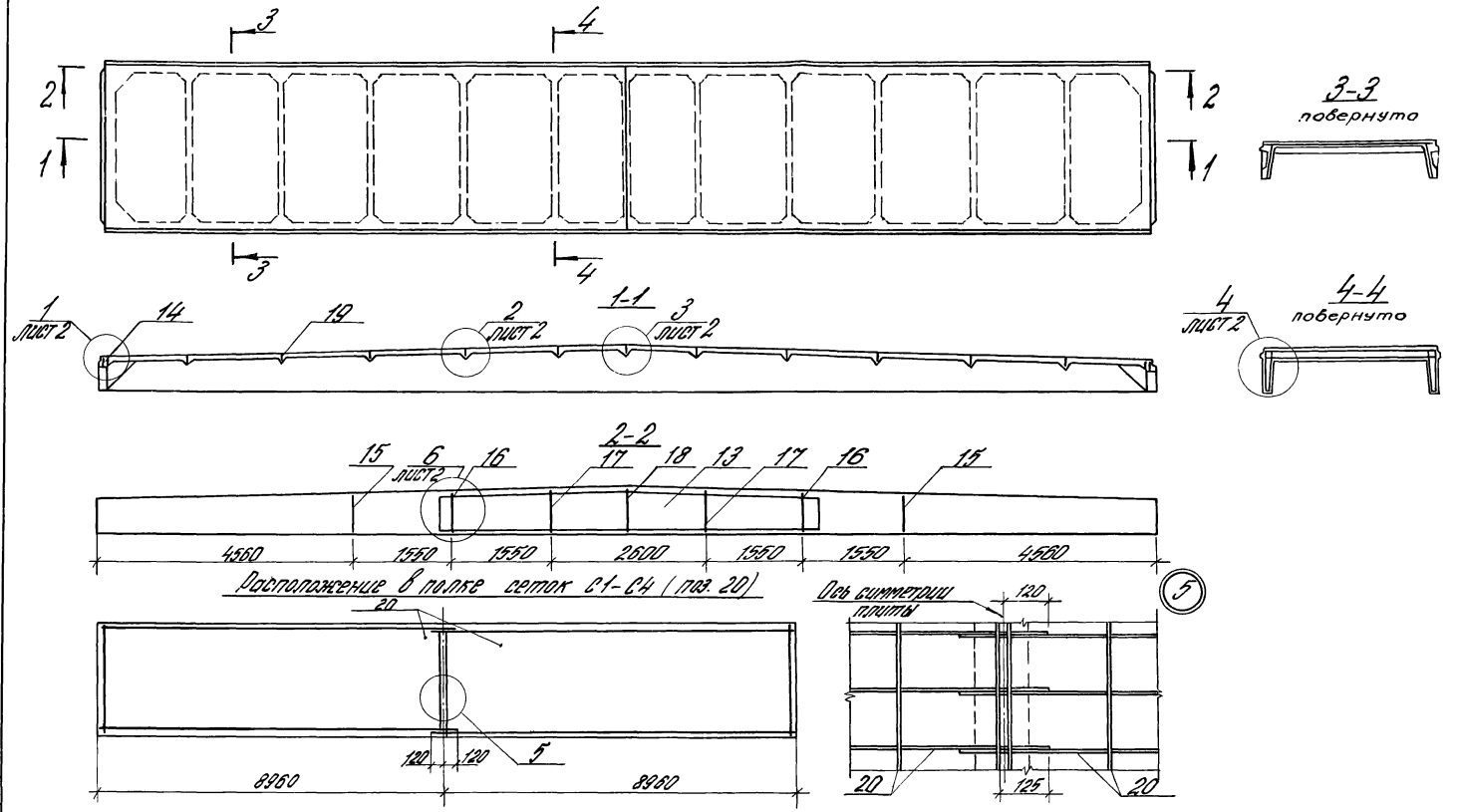

Нач. отд.	Розенблюм		
Н. контр.	Родина		
ГИП	Бажанова		
Рук. гр.	Зарецкая		
Инженер	Николаева		

1.465.1-13.1-10 СБ

Плита ПГ.
Сборочный чертеж

Стадия	Масса	Масштаб
Р		

Лист 1 | Листов 2

ЦНИИПРОМЗДАНИЙ

Инв. № подл. | Подпись и дата

20156-02 22 Формат А3

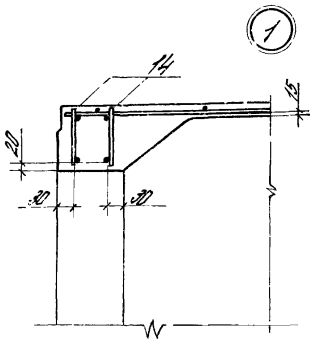
1
14
12
20
30
30

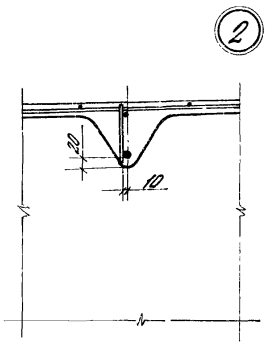
2
20
10

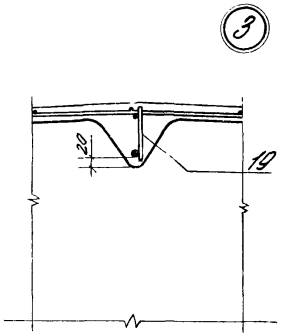
3
20
19

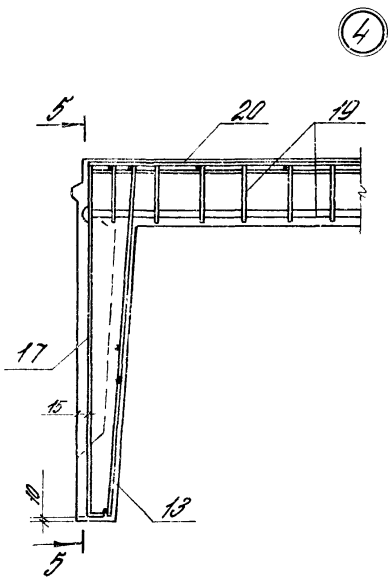
4
5
20
19
17
15
12
13
5

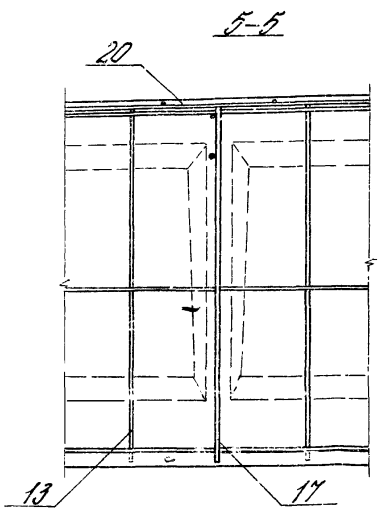
5-5
20
13
17

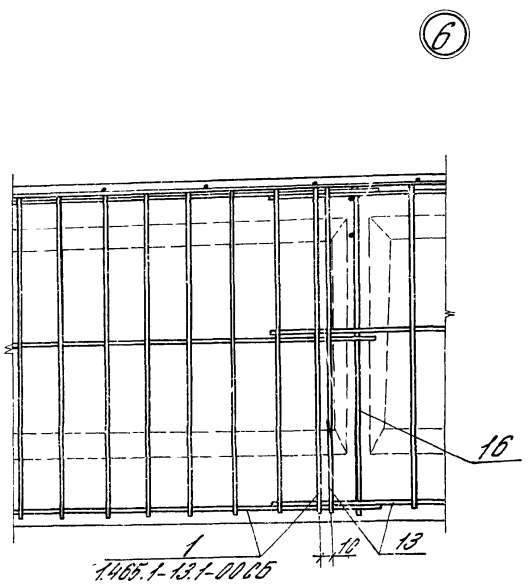
6
16
1
1465.1-13.1-0065
12
13

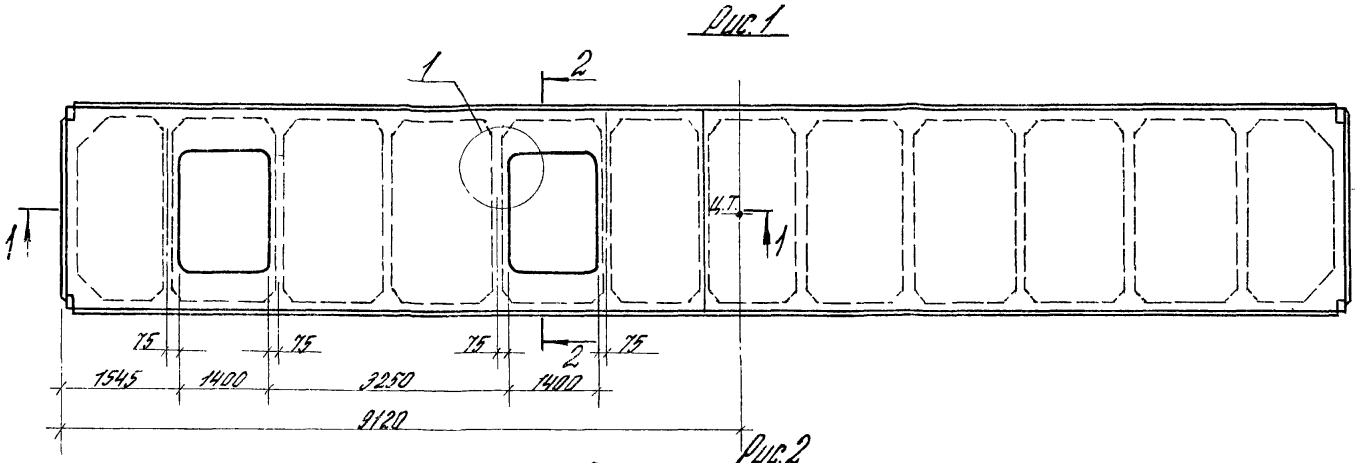

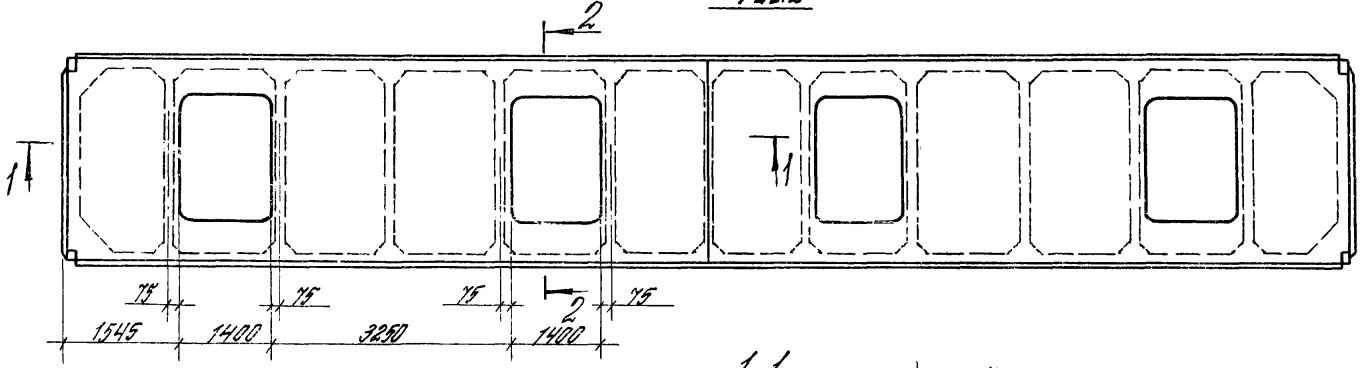

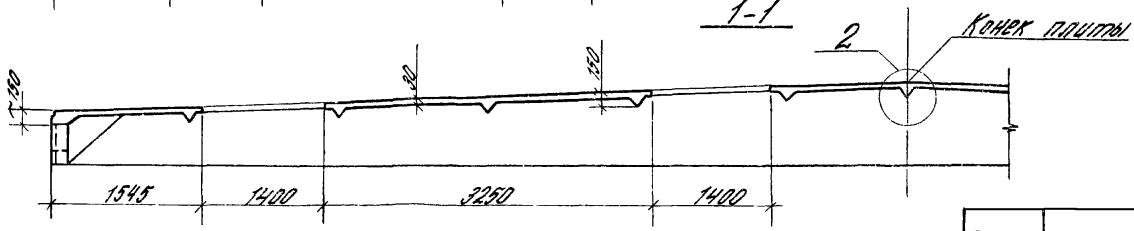

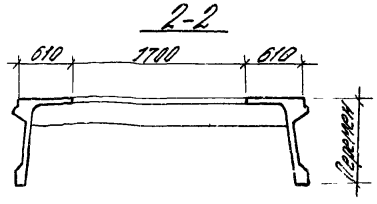

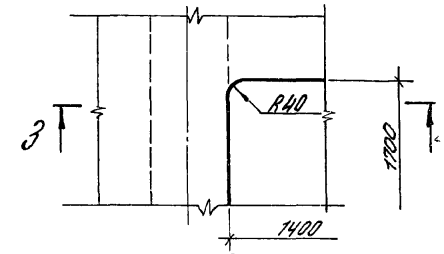

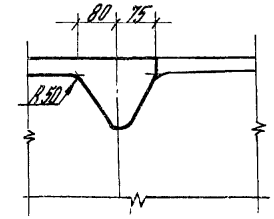

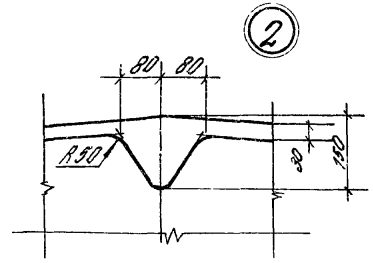

				1.465.1-13.1-20Г4			
				Плита ПФ с проемами размером 1,7 × 1,4 м. Габаритный чертеж	Стадия	Масса	Масштаб
					Р	см. табл.	
Нач. отд.	Розенблюм				Лист 1	Листов 3	
Н. контр.	Бажанова				ЦНИИПРОМЗДАНИЙ		
ГИП	Бажанова						
Рук. гр.	Зарецкая						
Инженер	Николаева						

20156-02 24 Формат А3

Обозначение	Марка	Масса, т
1.465.1-13.1-20-00.11	1ПФ18-1АIVТ-2	10,5
	1ПФ18-1АIVЛ-2	8,2/9,7
-02.12	1ПФ18-2АIVТ-2	10,5
	1ПФ18-2АIVЛ-2	8,2/9,7
-05.13	1ПФ18-3АIVТ-2	10,5
	1ПФ18-3АIVЛ-2	8,2/9,7
-04.14	1ПФ18-4АIVТ-2	10,5
-07.14	1ПФ18-5АIVТ-2	
-09.14	1ПФ18-8АIVТ-2	
-11.14	1ПФ18-7АIVТ-2	
-08.15	1ПФ18-8АIVТ-2	
-10.15	1ПФ18-9АIVТ-2	
-12.15	1ПФ18-10АIVТ-2	
-00.21	1ПФ18-1АIIIТ-2	
	1ПФ18-1АIIIТ-2Н	
	1ПФ18-1АIIIТ-2П	
	1ПФ18-1АIIIЛ-2	8,2/9,7
-00.22	1ПФ18-2АIIIТ-2	10,5
	1ПФ18-2АIIIТ-2Н	
	1ПФ18-2АIIIТ-2П	
	1ПФ18-2АIIIЛ-2	8,2/9,7
-05.23	1ПФ18-3АIIIТ-2	10,5
-02.23	1ПФ18-3АIIIТ-2Н	
	1ПФ18-3АIIIТ-2П	
-05.23	1ПФ18-3АIIIЛ-2	8,2/9,7
-04.24	1ПФ18-4АIIIТ-2	10,5
	1ПФ18-4АIIIТ-2Н	
	1ПФ18-4АIIIТ-2П	
-07.24	1ПФ18-5АIIIТ-2	10,5
	1ПФ18-5АIIIТ-2Н	
	1ПФ18-5АIIIТ-2П	

Обозначение	Марка	Масса, т
1.465.1-13.1-20-09.24	1ПФ18-6АIIIТ-2	10,5
	1ПФ18-6АIIIТ-2Н	
	1ПФ18-6АIIIТ-2П	
-11.24	1ПФ18-7АIIIТ-2	
-08.25	1ПФ18-8АIIIТ-2	
	1ПФ18-8АIIIТ-2Н	
	1ПФ18-8АIIIТ-2П	
-10.25	1ПФ18-9АIIIТ-2	
	1ПФ18-9АIIIТ-2Н	
	1ПФ18-9АIIIТ-2П	
-12.25	1ПФ18-10АIIIТ-2	
	1ПФ18-10АIIIТ-2Н	
	1ПФ18-10АIIIТ-2П	
-01.32	1ПФ18-1АIIIвТ-2	10,5
	1ПФ18-1АIIIвТ-2Н	
	1ПФ18-1АIIIвТ-2П	
	1ПФ18-1АIIIвЛ-2	8,2/9,7
-05.33	1ПФ18-2АIIIвТ-2	10,5
	1ПФ18-2АIIIвТ-2Н	
	1ПФ18-2АIIIвТ-2П	
	1ПФ18-2АIIIвЛ-2	8,2/9,7
-04.34	1ПФ18-3АIIIвТ-2	10,5
	1ПФ18-3АIIIвТ-2Н	
	1ПФ18-3АIIIвТ-2П	
-07.34	1ПФ18-4АIIIвТ-2	
	1ПФ18-4АIIIвТ-2Н	
	1ПФ18-4АIIIвТ-2П	
-09.34	1ПФ18-5АIIIвТ-2	
	1ПФ18-5АIIIвТ-2Н	
	1ПФ18-5АIIIвТ-2П	

Обозначение	Марка	Масса, кг
1.465.1-13.1-20-08.35	1ПФ18-6АIIIвТ-2	10,5
	1ПФ18-6АIIIвТ-2Н	
	1ПФ18-6АIIIвТ-2П	
-10.35	1ПФ18-7АIIIвТ-2	
	1ПФ18-7АIIIвТ-2Н	
	1ПФ18-7АIIIвТ-2П	
-12.35	1ПФ18-8АIIIвТ-2	
	1ПФ18-8АIIIвТ-2Н	
	1ПФ18-8АIIIвТ-2П	
-02.41	1ПФ18-1К7Т-2	
-03.42	1ПФ18-2К7Т-2	
-06.42	1ПФ18-3К7Т-2	
-04.43	1ПФ18-4К7Т-2	
-07.43	1ПФ18-5К7Т-2	
-09.43	1ПФ18-6К7Т-2	
-11.43	1ПФ18-7К7Т-2	
-08.44	1ПФ18-8К7Т-2	
-10.44	1ПФ18-9К7Т-2	
-12.44	1ПФ18-10К7Т-2	

1. Масса плиты из легкого бетона, указанная в числителе дроби относится к плитам из керамзитобетона, в знаменателе – из шлакопемзобетона.

2. Маркам плит, перечисленных в таблице, соответствует габаритный чертеж по рис. 1 (см. лист 1).

Обозначение	Марка	Масса, т
1.465.1-13.1-20-13.11	1ПФ18-1АIVТ-3	10,0
	1ПФ18-1АIVЛ-3	7,8/9,2
-15.12	1ПФ18-2АIVТ-3	10,0
	1ПФ18-2АIVЛ-3	7,8/9,2
-18.13	1.7ПФ18-3АIVТ-3	10,0
	1ПФ18-3АIVЛ-3	7,8/9,2
-17.14	1ПФ18-4АIVТ-3	10,0
-20.14	1ПФ18-5АIVТ-3	
-22.14	1ПФ18-6АIVТ-3	
-24.14	1ПФ18-7АIVТ-3	
-21.15	1ПФ18-8АIVТ-3	
-23.15	1ПФ18-9АIVТ-3	
-25.15	1ПФ18-10АIVТ-3	
-13.21	1ПФ18-1АIVТ-3	
	1ПФ18-1АIVТ-3Н	
	1ПФ18-1АIVТ-3П	
	1ПФ18-1АIVЛ-3	7,8/9,2
-13.22	1ПФ18-2АIVТ-3	10,0
	1ПФ18-2АIVТ-3Н	
	1ПФ18-2АIVТ-3П	
	1ПФ18-2АIVЛ-3	7,8/9,2
-18.23	1ПФ18-3АIVТ-3	10,0
-15.23	1ПФ18-3АIVТ-3Н	
	1ПФ18-3АIVТ-3П	
-18.23	1ПФ18-3АIVЛ-3	7,8/9,2
-17.24	1ПФ18-4АIVТ-3	10,0
	1ПФ18-4АIVТ-3Н	
	1ПФ18-4АIVТ-3П	
-20.24	1ПФ18-5АIVТ-3	
	1ПФ18-5АIVТ-3Н	
	1ПФ18-5АIVТ-3П	

Обозначение	Марка	Масса, т
1.465.1-13.1-20-22.24	1ПФ18-6АIVТ-3	10,0
	1ПФ18-6АIVТ-3Н	
	1ПФ18-6АIVТ-3П	
-24.24	1ПФ18-7АIVТ-3	
-21.25	1ПФ18-8АIVТ-3	
	1ПФ18-8АIVТ-3Н	
	1ПФ18-8АIVТ-3П	
-23.25	1ПФ18-9АIVТ-3	
	1ПФ18-9АIVТ-3Н	
	1ПФ18-9АIVТ-3П	
-25.25	1ПФ18-10АIVТ-3	
	1ПФ18-10АIVТ-3Н	
	1ПФ18-10АIVТ-3П	
-14.32	1ПФ18-1АIIIВТ-3	
	1ПФ18-1АIIIВТ-3Н	
	1ПФ18-1АIIIВТ-3П	
	1ПФ18-1АIIIВЛ-3	7,8/9,2
-18.33	1ПФ18-2АIIIВТ-3	10,0
	1ПФ18-2АIIIВТ-3Н	
	1ПФ18-2АIIIВТ-3П	
	1ПФ18-2АIIIВЛ-3	7,8/9,2
-17.34	1ПФ18-3АIIIВТ-3	10,0
	1ПФ18-3АIIIВТ-3Н	
	1ПФ18-3АIIIВТ-3П	
-20.34	1ПФ18-4АIIIВТ-3	
	1ПФ18-4АIIIВТ-3Н	
	1ПФ18-4АIIIВТ-3П	
-22.34	1ПФ18-5АIIIВТ-3	
	1ПФ18-5АIIIВТ-3Н	
	1ПФ18-5АIIIВТ-3П	

Обозначение	Марка	Масса, т
1.465.1-13.1-20-21.35	1ПФ18-6АIIIВТ-3	10,0
	1ПФ18-6АIIIВТ-3Н	
	1ПФ18-6АIIIВТ-3П	
-23.35	1ПФ18-7АIIIВТ-3	
	1ПФ18-7АIIIВТ-3Н	
	1ПФ18-7АIIIВТ-3П	
-25.35	1ПФ18-8АIIIВТ-3	
	1ПФ18-8АIIIВТ-3Н	
	1ПФ18-8АIIIВТ-3П	
-15.41	1ПФ18-1КТТ-3	
-16.42	1ПФ18-2КТТ-3	
-19.42	1ПФ18-3КТТ-3	
-17.43	1ПФ18-4КТТ-3	
-20.43	1ПФ18-5КТТ-3	
-22.43	1ПФ18-6КТТ-3	
-21.43	1ПФ18-7КТТ-3	
-21.44	1ПФ18-8КТТ-3	
-23.44	1ПФ18-9КТТ-3	
-25.44	1ПФ18-10КТТ-3	

1. Масса плиты из легкого бетона указанная в числителе дроби, относится к плитам из керамзитобетона, в знаменателе – из шлакопемзобетона.

2. Маркам плит, перечисленных в таблице, соответствует габаритный чертеж по рис. 2 (см. лист 1).

Инв. № подл. | Подпись и дата

Формат	Зона	Поз.	Обозначение	Наименование	Кол.	Примечание
				Документация		
А3			1.465.1-13.1-20СБ	Сборочный чертеж		
А3			1.465.1-13.1-20ГЧ	Габаритный чертеж		
				Сборочные единицы		
			1.465.1-13.1-00	Плиты П		
			Дополнительный номер исполнения плиты должен соответствовать дополнительному номеру исполнения плиты ПФ			
А4		13	1.465.1-13.2-0040	Каркас плоский КР6	4	
				Детали		
А4		14	1.465.1-13.2-003-04	Стержень арматурный	4	СТ5
А4		15	-05	Стержень арматурный	4	СТ6
А4		16	-06	Стержень арматурный	4	СТ7
А4		17	-07	Стержень арматурный	2	СТ8

Формат	Зона	Для исполнения с порядковым номером 1)	Обозначение	Кол.	Примечание
			Переменные данные		
			Сборочные единицы		
А4		Поз. 18 Каркас плоский КР2, КР3			
		-00; -01; -02; -03; -05; -06; -13; -14; -15; -16; -18; -19; -04; -07; -08; -09; -10; -11; -12; -17; -20; -21; -22; -23; -24; -25	1.465.1-13.2-0020	2	КР2
			-01	2	КР3

1) Основное исполнение, не имеющее порядкового номера, обозначено „00"

Формат	Зона	Для исполнения с порядковым номером 1)	Обозначение	Кол.	Примечание
А4		Поз. 19 Каркас плоский КР7-КР9			
		-00; -01; -02; -03; -04; -05; -06; -07; -08; -13; -14; -15; -16; -17; -18; -19; -20; -21	1.465.1-13.2-0050	11	КР7
		-09; -10; -22; -23	-01	11	КР8
		-11; -12; -24; -25	1.465.1-13.2-0050	11	КР9
А4		Поз. 20 Каркас плоский КР25			
		-00; -01; -02; -03; -04; -05; -06; -07; -08; -09; -10; -11; -12; -13; -14; -15; -16; -17; -18; -19; -20; -21; -22; -23; -24; -25	1.465.1-13.2-0140	4	
			-0140	8	
А4		Поз. 21 Сетка С1-С4			
		-00; -01; -02; -03; -04	1.465.1-13.2-0220	1	С1
		-05; -06; -07; -08	-01	1	С2
		-09; -10	-02	1	С3
		-11; -12	-03	1	С4
		-13; -14; -15; -16; -17; -18; -19; -20; -21; -22; -23; -24; -25	отсутствует		
А4		Поз. 22 Сетка С16-С19			
		-00; -01; -02; -03; -04	1.465.1-13.2-0280	1	С16
		-13; -14; -15; -16; -17		2	С16
		-05; -06; -07; -08	-01	1	С17
		-18; -19; -20; -21	-01	2	С17
		-09; -10	-02	1	С18
		-22; -23	-02	2	С18
		-11; -12	-03	1	С19
		-24; -25	-03	2	С19

1) Основное исполнение, не имеющее порядкового номера, обозначено „00"

Инв. № подл. | Подпись и дата

Нач.отд.	Розинкин		
Н.контр.	Родина		
Рук.гр.	Божонова		
Гл.инж.пр.	Зарецкая		
Инженер	Николаева		

1.465.1-13.1-20

Плита ПФ с проемом размером 1.7х1.4 м

Стадия	Лист	Листов
Р	1	4

ЦНИИПромзданий

1.465.1-13.1-20 Лист 2

Формат А4

Формат	Зона	Для исполнения с порядковым номером [1]	Обозначение	Кол.	Примечание
А4		Поз. 23	Сетка С20 - С23		
		-00; -01; -02; -03; -04	1.465.1-13.2-0280-04	1	С20
		-13; -14; -15; -16; -17	-04	2	С20
		-05; -06; -07; -08	-05	1	С21
		-18; -19; -20; -21	-05	2	С21
		-09; -10	-06	1	С22
		-22; -23	-06	2	С22
		-11; -12	-07	1	С23
		-24; -25	-07	2	С23
А4		Поз. 24	Сетка С24 - С27		
		-00; -01; -02; -03; -04	1.465.1-13.2-0280-08	1	С24
		-13; -14; -15; -16; -17	-08	2	С24
		-05; -06; -07; -08	-09	1	С25
		-18; -19; -20; -21	-09	2	С25
		-09; -10	-10	1	С26
		-22; -23	-10	2	С26
		-11; -12	-11	1	С27
		-24; -25	-11	2	С27
А4		Поз. 25	Изделие закладное М3		
		-00; -01; -02; -03; -04; -05; -06; -07; -08; -09; -10; -11; -12	1.465.1-13.2-0330	8	
		-13; -14; -15; -16; -17; -18; -19; -20; -21; -22; -23; -24; -25	1.465.1-13.2-0330	16	

[1] Основное исполнение, не имеющее порядкового номера, обозначено „00"

Инв. № подл. | Подпись и дата

Формат	Зона	Для исполнения с порядковым номером	Обозначение	Кол.	Примечание
		Материал			
		-00	Бетон марки М300	4,2	м3
		-13	М300	4,0	м3
		-01	М350	4,2	м3
		-14	М350	4,0	м3
		-02; -05	М400	4,2	м3
		-15; -18	М400	4,0	м3
		-03; -06	М450	4,2	м3
		-16; -19	М450	4,0	м3
		-04; -07; -09; -11	М500	4,2	м3
		-17; -20; -22; -24	М500	4,0	м3
		-08; -10; -12	М600	4,2	м3
		-21; -23; -25	М600	4,0	м3

Для исполнений -00.11; -00.21; -00.22; -01.32; -02.12; -05.13; -05.33; -13.11; -13.21; -13.22; -14.32; -15.12; -18.13; -18.23; -18.33

Вместо тяжелого бетона может применяться бетон на пористых заполнителях с сохранением соответствующей марки бетона по прочности на сжатие, указанной в спецификации для тяжелого бетона

Инв. № подл. | Подпись и дата

Рис. 1

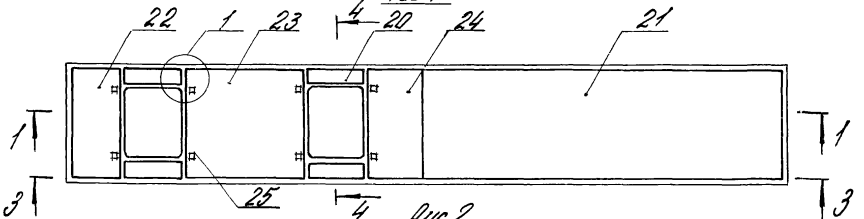

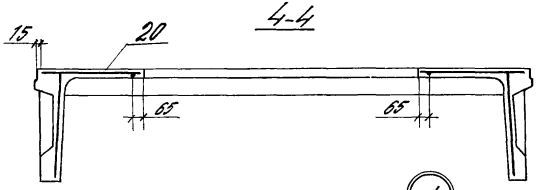

Рис. 2

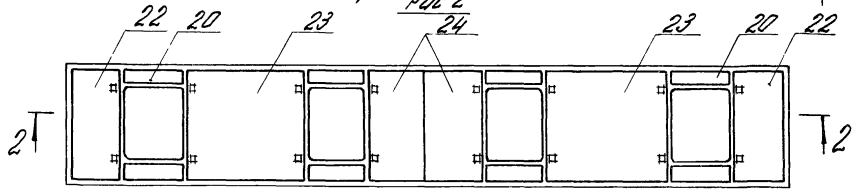

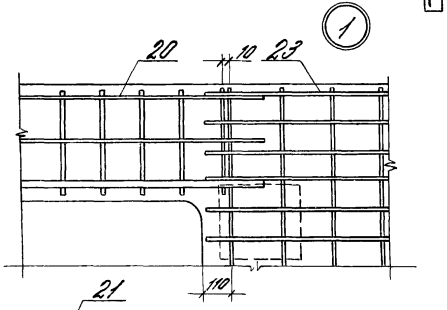

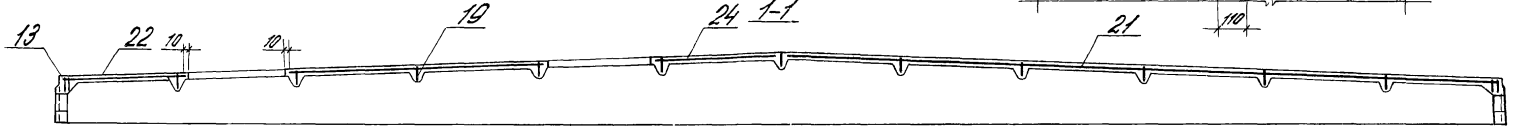

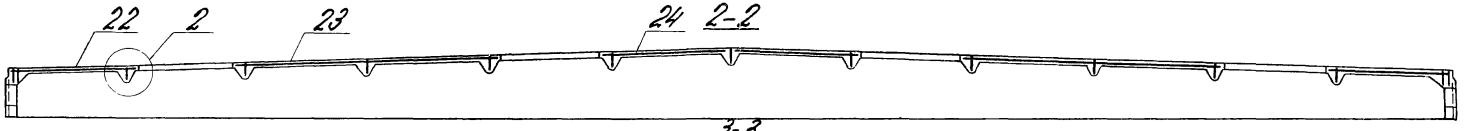

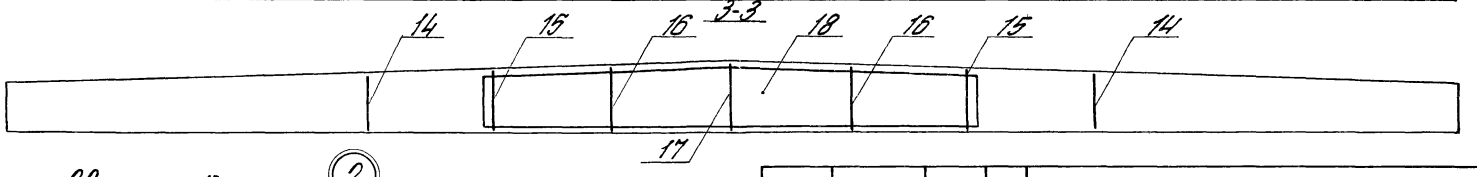

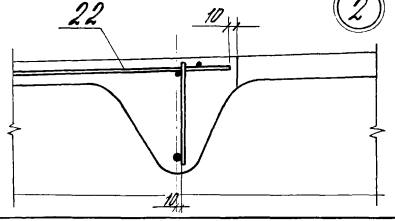

1. В узле 1 пунктирной линией показано местоположение закладного изделия М3.

2. Остальное - см. 1.465.1-12.1-ООСБ

Нач. отд.	Лозенблюм		
Н. контр.	Рудина		
ГИП	Блинникова		
Рук. гр.	Здрелкин		
Инженер	Николаева		

1.465.1-12.1-20СБ

Плита ПФ с проемами размером 1,7 × 1,4 м. Сборочный чертеж

Стадия	Масса	Масштаб
Р		
Лист 1	Листов 4	

ЦНИИПРОМЗДАНИЙ

Инв. № подл. | Подпись и дата | Взам. инв. №

Формат А3

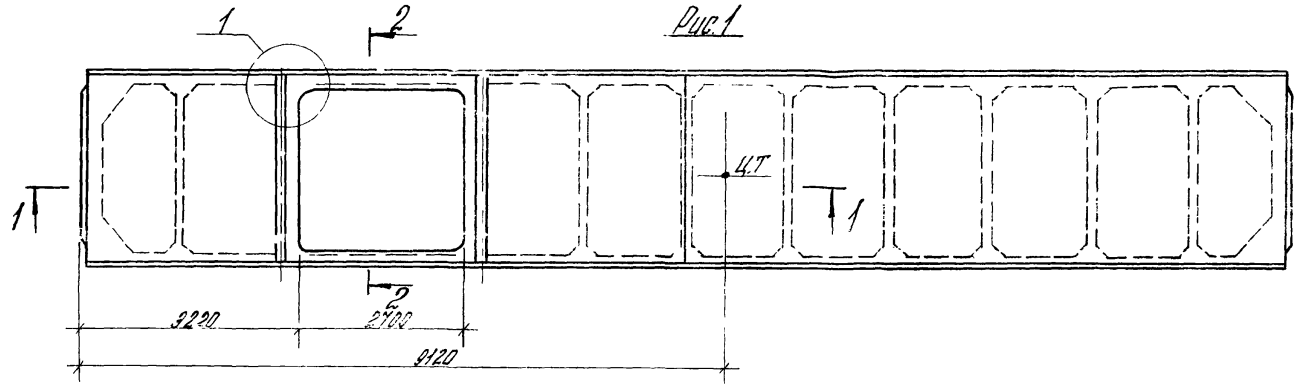

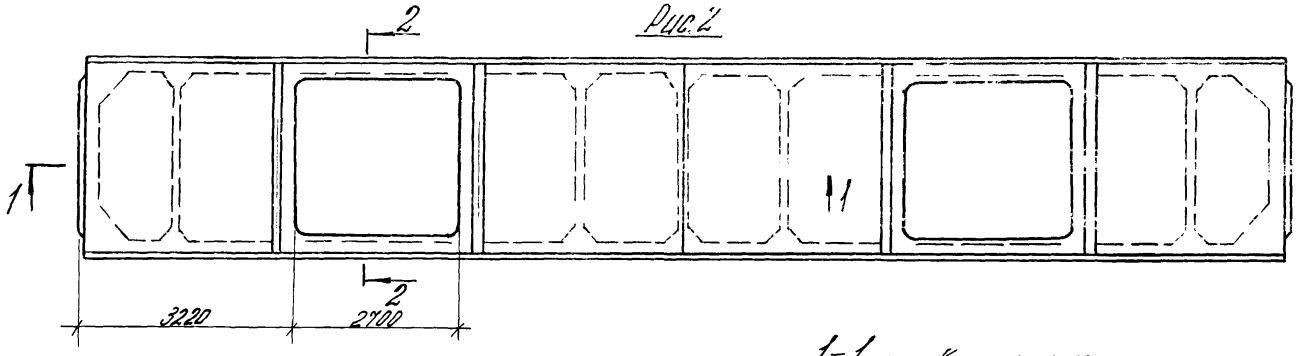

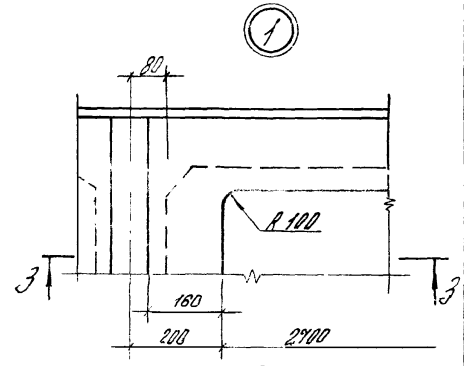

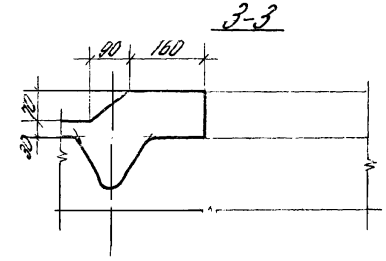

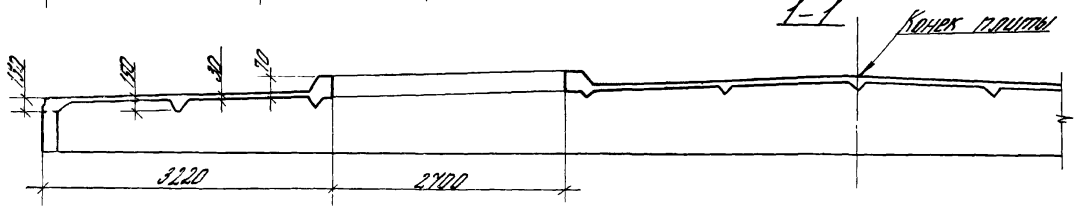

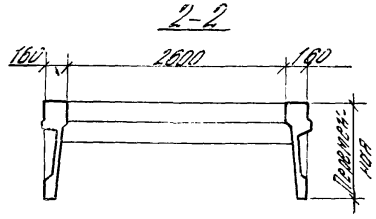

1. Остальное - см. 1.465.1-13.1-00 ГЧ.
2. Таблица исполнений - на листах 2,3.

				1.465.1-13.1-30 ГЧ		
				Плита ПФ с проемами размером 2.7 x 2.6 м. Габаритный чертеж	Стадия	Масса	Масштаб
					Р		
Нач. отд.	Розенблюм				Лист 1	Листов 3	
Н. контр.	Родина				ЦНИИПРОМЗДАНИЙ		
Гл.	Важинова						
Рук. гр.	Зарецкая						
Инжен.	Николаева						

20156-00 30 Формат А3

Обозначение	Марка	Масса, т
1.465.1-13.1-30-00.11	1ПФ18-1АIVТ-4	10,5
	1ПФ18-1АIVЛ-4	8,2/9,7
-02.12	1ПФ18-2АIVТ-4	10,5
	1ПФ18-2АIVЛ-4	8,2/9,7
-05.13	1ПФ18-3АIVТ-4	10,5
	1ПФ18-3АIVЛ-4	8,2/9,7
-04.14	1ПФ18-4АIVТ-4	10,5
-06.14	1ПФ18-5АIVТ-4	
-09.14	1ПФ18-6АIVТ-4	
-11.14	1ПФ18-7АIVТ-4	
-07.15	1ПФ18-8АIVТ-4	
-10.15	1ПФ18-9АIVТ-4	
-12.15	1ПФ18-10АIVТ-4	
-00.21	1ПФ18-1АIVТ-4	
	1ПФ18-1АIVТ-4Н	
	1ПФ18-1АIVТ-4П	
	1ПФ18-1НIVЛ-4	8,2/9,7
-00.22	1ПФ18-2АIVТ-4	10,5
	1ПФ18-2АIVТ-4Н	
	1ПФ18-2АIVТ-4П	
	1ПФ18-2АIVЛ-4	8,2/9,7
-05.23	1ПФ18-3АIVТ-4	10,5
-02.23	1ПФ18-3АIVТ-4Н	
	1ПФ18-3АIVТ-4П	
-05.23	1ПФ18-3АIVЛ-4	8,2/9,7
-04.24	1ПФ18-4АIVТ-4	10,5
	1ПФ18-4АIVТ-4Н	
	1ПФ18-4АIVТ-4П	
-05.24	1ПФ18-5АIVТ-4	
	1ПФ18-5АIVТ-4Н	
	1ПФ18-5АIVТ-4П	

Обозначение	Марка	Масса, т
1.465.1-13.1-30-09.24	1ПФ18-6АIVТ-4	10,5
	1ПФ18-6АIVТ-4Н	
	1ПФ18-6АIVТ-4П	
-11.24	1ПФ18-7АIVТ-4	
-07.25	1ПФ18-8АIVТ-4	
	1ПФ18-8АIVТ-4Н	
	1ПФ18-8АIVТ-4П	
-10.25	1ПФ18-9АIVТ-4	
	1ПФ18-9АIVТ-4Н	
	1ПФ18-9АIVТ-4П	
-12.25	1ПФ18-10АIVТ-4	
	1ПФ18-10АIVТ-4Н	
	1ПФ18-10АIVТ-4П	
-00.31	1ПФ18-1АIIIвТ-4	
	1ПФ18-1АIIIвТ-4Н	
	1ПФ18-1АIIIвТ-4П	
	1ПФ18-1АIIIвЛ-4	8,2/9,7
-01.32	1ПФ18-2АIIIвТ-4	10,5
	1ПФ18-2АIIIвТ-4Н	
	1ПФ18-2АIIIвТ-4П	
	1ПФ18-2АIIIвЛ-4	8,2/9,7
-05.33	1ПФ18-3АIIIвТ-4	10,5
	1ПФ18-3АIIIвТ-4Н	
	1ПФ18-3АIIIвТ-4П	
	1ПФ18-3АIIIвЛ-4	8,2/9,7
-04.34	1ПФ18-4АIIIвТ-4	10,5
	1ПФ18-4АIIIвТ-4Н	
	1ПФ18-4АIIIвТ-4П	
-06.34	1ПФ18-5АIIIвТ-4	
	1ПФ18-5АIIIвТ-4Н	
	1ПФ18-5АIIIвТ-4П	

Обозначение	Марка	Масса, т
1.465.1-13.1-30-09.34	1ПФ18-6АIIIвТ-4	10,5
	1ПФ18-6АIIIвТ-4Н	
	1ПФ18-6АIIIвТ-4П	
-11.34	1ПФ18-7АIIIвТ-4	
	1ПФ18-7АIIIвТ-4Н	
	1ПФ18-7АIIIвТ-4П	
-07.35	1ПФ18-8АIIIвТ-4	
	1ПФ18-8АIIIвТ-4Н	
	1ПФ18-8АIIIвТ-4П	
-10.35	1ПФ18-9АIIIвТ-4	
	1ПФ18-9АIIIвТ-4Н	
	1ПФ18-9АIIIвТ-4П	
-12.35	1ПФ18-10АIIIвТ-4	
	1ПФ18-10АIIIвТ-4Н	
	1ПФ18-10АIIIвТ-4П	
-02.41	1ПФ18-1К7Т-4	
-03.42	1ПФ18-2К7Т-4	
-08.42	1ПФ18-3К7Т-4	
-04.43	1ПФ18-4К7Т-4	
-06.43	1ПФ18-5К7Т-4	
-09.43	1ПФ18-6К7Т-4	
-11.43	1ПФ18-7К7Т-4	
-07.44	1ПФ18-8К7Т-4	
-10.44	1ПФ18-9К7Т-4	
-12.44	1ПФ18-10К7Т-4	

1. Масса плиты из легкого бетона, указанная в числителе дроби, относится к плитам из керамзитобетона, в знаменателе - из шлакопемзобетона.
2. Маркам плит, перечисленных в таблице, соответствует габаритный чертеж по рис. 1 (с.м. лист 1).

Инв.№ подл. | Подпись и дата | Взам.инв.№

Обозначение	Марка	Масса, т
1.465.1-13.1-30.13.11	1ПФ18-1АIVТ-5	10,3
	1ПФ18-1АIVП-5	8,0/9,4
-15.12	1ПФ18-2АIVТ-5	10,3
	1ПФ18-2АIVП-5	8,0/9,4
-18.13	1ПФ18-3АIVТ-5	10,3
	1ПФ18-3АIVП-5	8,0/9,4
-17.14	1ПФ18-4АIVТ-5	10,3
-19.14	1ПФ18-5АIVТ-5	
-22.14	1ПФ18-6АIVТ-5	
-24.14	1ПФ18-7АIVТ-5	
-20.15	1ПФ18-8АIVТ-5	
-23.15	1ПФ18-9АIVТ-5	
-25.15	1ПФ18-10АIVТ-5	
-13.21	1ПФ18-1АIVТ-5	
	1ПФ18-1АIVТ-5Н	
	1ПФ18-1АIVТ-5П	
	1ПФ18-1АIVП-5	8,0/9,4
-13.22	1ПФ18-2АIVТ-5	10,3
	1ПФ18-2АIVТ-5Н	
	1ПФ18-2АIVТ-5П	
	1ПФ18-2АIVП-5	8,0/9,4
-18.23	1ПФ18-3АIVТ-5	10,3
-15.23	1ПФ18-3АIVТ-5Н	
	1ПФ18-3АIVТ-5П	
-18.23	1ПФ18-3АIVП-5	8,0/9,4
-17.24	1ПФ18-4АIVТ-5	10,3
	1ПФ18-4АIVТ-5Н	
	1ПФ18-4АIVТ-5П	
-19.24	1ПФ18-5АIVТ-5	
	1ПФ18-5АIVТ-5Н	
	1ПФ18-5АIVТ-5П	

Обозначение	Марка	Масса, т
1.465.1-13.1-30-22.24	1ПФ18-6АIVТ-5	10,3
	1ПФ18-6АIVТ-5Н	
	1ПФ18-6АIVТ-5П	
-24.24	1ПФ18-7АIVТ-5	
-20.25	1ПФ18-8АIVТ-5	
	1ПФ18-8АIVТ-5Н	
	1ПФ18-8АIVТ-5П	
-23.25	1ПФ18-9АIVТ-5	
	1ПФ18-9АIVТ-5Н	
	1ПФ18-9АIVТ-5П	
-25.25	1ПФ18-10АIVТ-5	
	1ПФ18-10АIVТ-5Н	
	1ПФ18-10АIVТ-5П	
-13.31	1ПФ18-1АIIIвТ-5	
	1ПФ18-1АIIIвТ-5Н	
	1ПФ18-1АIIIвТ-5П	
	1ПФ18-1АIIIвП-5	8,0/9,4
-14.32	1ПФ18-2АIIIвТ-5	10,3
	1ПФ18-2АIIIвТ-5Н	
	1ПФ18-2АIIIвТ-5П	
	1ПФ18-2АIIIвП-5	8,0/9,4
-18.33	1ПФ18-3АIIIвТ-5	10,3
	1ПФ18-3АIIIвТ-5Н	
	1ПФ18-3АIIIвТ-5П	
	1ПФ18-3АIIIвП-5	8,0/9,4
-17.34	1ПФ18-4АIIIвТ-5	10,3
	1ПФ18-4АIIIвТ-5Н	
	1ПФ18-4АIIIвТ-5П	
-19.34	1ПФ18-5АIIIвТ-5	
	1ПФ18-5АIIIвТ-5Н	
	1ПФ18-5АIIIвТ-5П	

Обозначение	Марка	Масса, т
1.465.1-13.1-30-22.34	1ПФ18-6АIIIвТ-5	10,3
	1ПФ18-6АIIIвТ-5Н	
	1ПФ18-6АIIIвТ-5П	
-24.34	1ПФ18-7АIIIвТ-5	
	1ПФ18-7АIIIвТ-5Н	
	1ПФ18-7АIIIвТ-5П	
-20.35	1ПФ18-8АIIIвТ-5	
	1ПФ18-8АIIIвТ-5Н	
	1ПФ18-8АIIIвТ-5П	
-23.35	1ПФ18-9АIIIвТ-5	
	1ПФ18-9АIIIвТ-5Н	
	1ПФ18-9АIIIвТ-5П	
-25.35	1ПФ18-10АIIIвТ-5	
	1ПФ18-10АIIIвТ-5Н	
	1ПФ18-10АIIIвТ-5П	
-16.41	1ПФ18-1КТТ-5	
-16.42	1ПФ18-2КТТ-5	
-21.42	1ПФ18-3КТТ-5	
-17.43	1ПФ18-4КТТ-5	
-19.43	1ПФ18-5КТТ-5	
-22.43	1ПФ18-6КТТ-5	
-24.43	1ПФ18-7КТТ-5	
-20.44	1ПФ18-8КТТ-5	
-23.44	1ПФ18-9КТТ-5	
-25.44	1ПФ18-10КТТ-5	

1. Масса плиты из легкого бетона, указанная в числителе дроби, относится к плитам из керамзитобетона, в знаменателе - из шлакопемзобетона.
2. Маркам плит, перечисленных в таблице, соответствует габаритный чертеж по рис. 2 (см. лист 1).

Формат	Зона	Поз.	Обозначение	Наименование	Кол.	Примечание
				Документация		
А3			1.465.1-13.1-3005	Сборочный чертеж		
А3			1.465.1-13.1-3014	Габаритный чертеж		
				Сборочные единицы		
		-	1.465.1-13.1-00	Плита ПГ		
			Дополнительный номер исполнения плиты должен соответствовать дополнительному номеру исполнения плиты ПФ			
А4		13	1.465.1-13.2-0020	Каркас плоский КР2	2	
А4		14	1.465.1-13.2-0040	Каркас плоский КР6	4	
				Детали		
А4		15	1.465.1-13.2-003-05	Стержень арматурный	4	СТ5
А4		16	-06	Стержень арматурный	4	СТ7
А4		17	-07	Стержень арматурный	2	СТ8

Формат	Зона	Для исполнения с порядковым номером 1)	Обозначение	Кол.	Примечание
			Переменные данные		
			Сборочные единицы		
А4		Поз. 18 Каркас	плоский КР7-КР9		
		-00; -01; -02; -03; -04; -05;			
		-05; -07	1.465.1-13.2-0050	10	КР7
		-13; -14; -15; -16; -17; -18;			
		-19; -20	-0050	9	КР7
		1) Основное исполнение, не имеющее порядкового номера, обозначено „00"			

Формат	Зона	Для исполнения с порядковым номером 1)	Обозначение	Кол.	Примечание
		-08; -09; -10	1.465.1-13.2-0050-01	10	КР8
		-21; -22; -23	-01	9	КР8
		-11; -12	1.465.1-13.2-0060	10	КР9
		-24; -25	-0060	9	КР9
А4		Поз. 19 Каркас пространственный КП9			
		-00; -01; -02; -03; -04; -05;			
		-06; -07; -08; -09; -10; -11; -12	1.465.1-13.2-3000	2	
		-13; -14; -15; -16; 17; -18; -19			
		-20; -21; -22; -23; -24; -25	1.465.1-13.2-3000	4	
А4		Поз. 20 Сетка С1-С4			
		-00; -01; -02; -03; -04	1.465.1-13.2-0220	1	С1
		-05; -06; -07	-01	1	С2
		-08; -09; -10	-02	1	С3
		-11; -12	-03	1	С4
		-13; -14; -15; -16; -17; -18; -19;			
		-20; -21; -22; -23; -24; -25	отсутствует		
А4		Поз. 21 Сетка С8-С11			
		-00; -01; -02; -03; -04	1.465.1-13.2-0260	1	С8
		-13; -14; -15; -16; -17	1.465.1-13.2-0260	2	С8
		-05; -06; -07	-01	1	С9
		-18; -19; -20	-01	2	С9
		-08; -09; -10	-02	1	С10
		-21; -22; -23	-02	2	С10
		-11; -12	-03	1	С11
		-24; -25	-03	2	С11

Инв. № подл. | Подпись и дата | Взам. инв. №		1.465.1-13.1-30	
Начотд. Розенблюм		Плита ПГ с проемами размером 2,7 х 2,6 м	Стадия: Р; Лист: 1; Листов: 4
Н.контр. Родина			
Гл.инж.пр. Бакланова			
Рук.гр. Зарецкая			ЦНИИПРОМЗДАНИЙ
Инженер Николаева			

Инв. № подл. | Подпись и дата | Взам. инв. №	1.465.1-13.1-30	Лист 2

Формат	Зона	Для исполнения с порядковым номером	Обозначение	Кол.	Примечание
А4		Поз. 22 Сетка С12-С15			
		-00; -01; -02; -03; -04	1.465.1-13.2-0270	1	С12
		-13; -14; -15; -16, -17	1.465.1-13.2-0270	2	С12
		-05; -06; -07	-01	1	С13
		-18; -19; -20	-01	2	С13
		-08; -09; -10	-02	1	С14
		-21; -22; -23	-02	2	С14
		-11; -12	-03	1	С15
		-24; -25	-03	2	С15
А4		Поз. 23 Сетка С28			
		-00; -01; -02; -03; -04; -05;			
		-06; -07; -08; -09; -10; -11; -12	1.465.1-13.2-0290	2	
		-13; -14; -15; -16; -17; -18; -19;			
		-20; -21; -22; -23; -24; -25	1.465.1-13.2-0290	4	
А4		Поз. 24 Изделие закладное М3			
		-00; -01; -02; -03; -04; -05; -06;			
		-07; -08; -09; -10; -11; -12	1.465.1-13.2-0330	4	
		-13; -14; -15; -16; -17; -18; -19;			
		-20; -21; -22; -23; -24; -25	1.465.1-13.2-0330	8	
		Детали			
А4		Поз. 25 Стержень арматурный			
		-00; -01; -02; -03; -04; -05;			
		-06; -07; -08; -09; -10; -11; -12	1.465.1-13.2-003-08	2	СТ9
		-13; -14; -15; -16; -17; -18; -19;			
		-20; -21; -22; -23; -24; -25	1.465.1-13.2-003-08	4	СТ9
А4		Поз. 26 Стержень арматурный			
		-00; -01; -02; -03; -04; -05;			
		-06; -07; -08; -09; -10; -11; -12	1.465.1-13.2-003-04	2	СТ5

Инв. № подл. | Подпись и дата

Формат	Зона	Для исполнения с порядковым номером	Обозначение	Кол.	Примечание
		-13; -14; -15; -16; -17; -18; -19;			
		-20; -21; -22; -23; -24; -25	отсутствует		
А4		Поз. 27 Стержень арматурный			
		-00; -01; -02; -03; -04; -05;			
		-06; -07; -08; -09; -10; -11; -12	1.465.1-13.2-002-65	2	СТВ2
		-13; -14; -15; -16; -17; -18; -19;			
		-20; -21; -22; -23; -24; -25	1.465.1-13.2-002-65	4	СТВ2
		Материал			
		Бетон тяжелый			
		-00;	М300	4,2	м³
		-13	М300	4,1	м³
		-01	М350	4,2	м³
		-14	М350	4,1	м³
		-02; -05	М400	4,2	м³
		-15; -18	М400	4,1	м³
		-03; -08	М450	4,2	м³
		-16; -21	М450	4,1	м³
		-04; -06; -09; -11	М500	4,2	м³
		-17; -19; -22; -24	М500	4,1	м³
		-07; -10; -12	М600	4,2	м³
		-20; -23; -25	М600	4,1	м³
		Для исполнений -00.11; -00.21; -00.22; -00.31; -01.32; -02.12; -05.13; -05.23; -05.33; -13.11; -13.21; -13.22; -13.31; -14.32; -15.12; -18.13; -18.23; -18.33 вместо тяжелого бетона может применяться бетон на пористых заполнителях с сохранением соответствующей марки бетона по прочности на сжатие указанной в спецификации для тяжелого бетона			

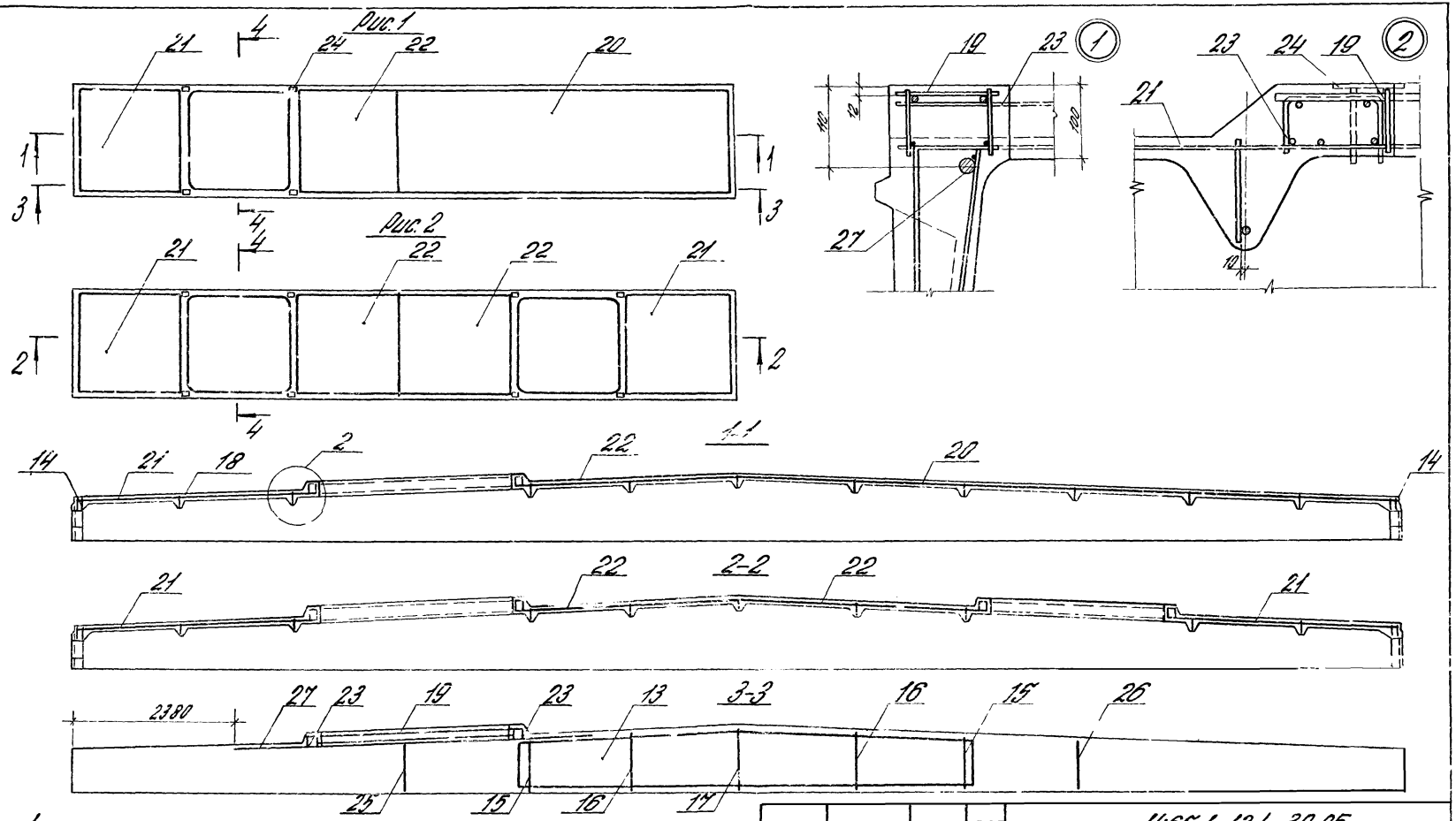

Нач.отд.	Розенблюм			1.465.1-13.1-30 СБ.		
Н.Ед.	Родина			Плита ПФ с проемами размером 2,7×2,6 м. Сборочный чертеж	Стадия	Масса	Масштаб
ГИП	Бажанова				Р		
Рук.гр.	Зарецкая				Лист	Листов
Инжен.	Николаева				ЦНИИПРОМЗДАНИЙ	

Инв.№ подл. | Подпись и дата

20'56-02 35

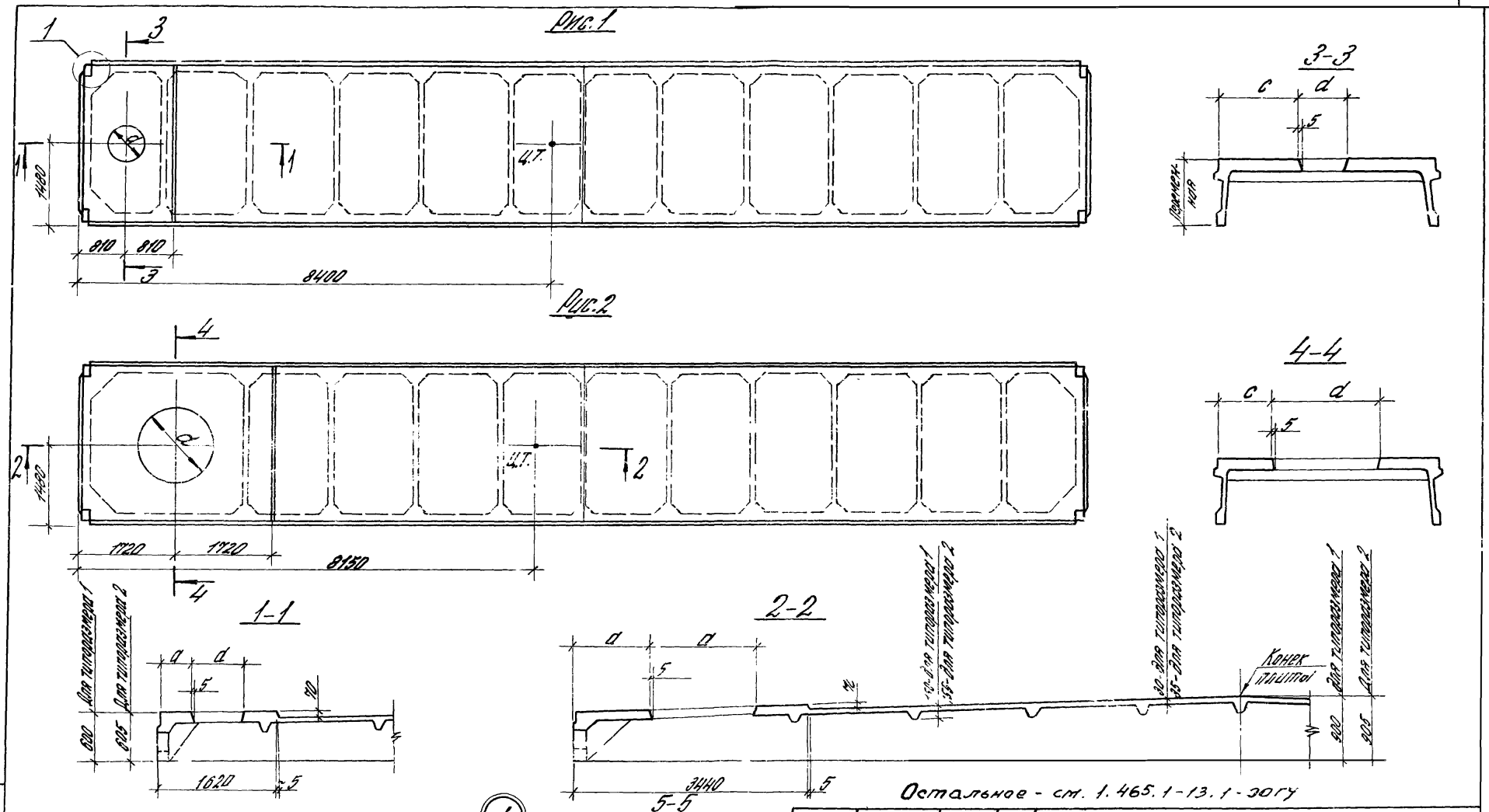

Остальное - см. 1.465.1-13.1-30ГЧ

Диаметр проема в полке d, мм	Рис.	Размеры, мм	
		a	c
400	1	600	1260
700		450	1110
1000		300	960
1450	2	985	735

Нач.отд.	Розенблюм	
Контр.	Родина	
ГИП	Бажанова	
Рук.гр.	Зарецкая	
Инженер	Николаева	

1.465.1-13.1-40ГЧ

Плита ПВ с проемом в тройцевой части плиты. Габаритный чертеж

Стадия	Масса	Масштаб
0	См. табл.	

Лист 1 | Листов 5

ЦНИИПРОМЗДАНИЙ

Инв. № подл. | Подпись и дата

Обозначение	Марка	Масса, т
1.465.1-13.1-40-00.11	1ПВ18-1АIVТ-4	11,5
	1ПВ18-1АIVЛ-4	9,0/10,6
-02.12	1ПВ18-2АIVТ-4	11,5
	1ПВ18-2АIVЛ-4	9,0/10,6
-05.13	1ПВ18-3АIVТ-4	11,5
	1ПВ18-3АIVЛ-4	9,0/10,6
-04.14	1ПВ18-4АIVТ-4	11,5
-06.14	1ПВ18-5АIVТ-4	
-09.14	1ПВ18-6АIVТ-4	
-11.14	1ПВ18-7АIVТ-4	
-07.15	1ПВ18-8АIVТ-4	
-10.15	1ПВ18-9АIVТ-4	
-12.15	1ПВ18-10АIVТ-4	
-13.16	2ПВ18-11АIVТ-4	12,2
-14.16	2ПВ18-12АIVТ-4	
-00.21	1ПВ18-1АIVТ-4	11,5
	1ПВ18-1АIVТ-4Н	
	1ПВ18-1АIVТ-4П	
	1ПВ18-1АIVЛ-4	9,0/10,6
-00.22	1ПВ18-2АIVТ-4	11,5
	1ПВ18-2АIVТ-4Н	
	1ПВ18-2АIVТ-4П	
	1ПВ18-2АIVЛ-4	9,0/10,6
-05.23	1ПВ18-3АIVТ-4	11,5
-02.23	1ПВ18-3АIVТ-4Н	
	1ПВ18-3АIVТ-4П	
-05.23	1ПВ18-3АIVЛ-4	9,0/10,6
-04.24	1ПВ18-4АIVТ-4	11,5
	1ПВ18-4АIVТ-4Н	
	1ПВ18-4АIVТ-4П	
-06.24	1ПВ18-5АIVТ-4	
	1ПВ18-5АIVТ-4Н	
	1ПВ18-5АIVТ-4П	

Обозначение	Марка	Масса, т
1.465.1-13.1-40-09.24	1ПВ18-6АIVТ-4	11,5
	1ПВ18-6АIVТ-4Н	
	1ПВ18-6АIVТ-4П	
-11.24	1ПВ18-7АIVТ-4	
-07.25	1ПВ18-8АIVТ-4	
	1ПВ18-8АIVТ-4Н	
	1ПВ18-8АIVТ-4П	
-10.25	1ПВ18-9АIVТ-4	
	1ПВ18-9АIVТ-4Н	
	1ПВ18-9АIVТ-4П	
-12.25	1ПВ18-10АIVТ-4	
	1ПВ18-10АIVТ-4Н	
	1ПВ18-10АIVТ-4П	
-14.25	2ПВ18-11АIVТ-4	12,2
-00.31	1ПВ18-1АIIIвТ-4	11,5
	1ПВ18-1АIIIвТ-4Н	
	1ПВ18-1АIIIвТ-4П	
	1ПВ18-1АIIIвЛ-4	9,0/10,6
-01.32	1ПВ18-2АIIIвТ-4	11,5
	1ПВ18-2АIIIвТ-4Н	
	1ПВ18-2АIIIвТ-4П	
	1ПВ18-2АIIIвЛ-4	9,0/10,6
-05.33	1ПВ18-3АIIIвТ-4	11,5
	1ПВ18-3АIIIвТ-4Н	
	1ПВ18-3АIIIвТ-4П	
	1ПВ18-3АIIIвЛ-4	9,0/10,6
-04.34	1ПВ18-4АIIIвТ-4	11,5
	1ПВ18-4АIIIвТ-4Н	
	1ПВ18-4АIIIвТ-4П	
-06.34	1ПВ18-5АIIIвТ-4	
	1ПВ18-5АIIIвТ-4Н	
	1ПВ18-5АIIIвТ-4П	

Обозначение	Марка	Масса, т
1.465.1-13.1.40-09.34	1ПВ18-6АIIIвТ-4	11,5
	1ПВ18-6АIIIвТ-4Н	
	1ПВ18-6АIIIвТ-4П	
-11.34	1ПВ18-7АIIIвТ-4	
	1ПВ18-7АIIIвТ-4Н	
	1ПВ18-7АIIIвТ-4П	
-07.35	1ПВ18-8АIIIвТ-4	
	1ПВ18-8АIIIвТ-4Н	
	1ПВ18-8АIIIвТ-4П	
-10.35	1ПВ18-9АIIIвТ-4	
	1ПВ18-9АIIIвТ-4Н	
	1ПВ18-9АIIIвТ-4П	
-12.35	1ПВ18-10АIIIвТ-4	
	1ПВ18-10АIIIвТ-4Н	
	1ПВ18-10АIIIвТ-4П	
-14.35	2ПВ18-11АIIIвТ-4	12,2
	2ПВ18-11АIIIвТ-4Н	
	2ПВ18-11АIIIвТ-4П	
-02.41	1ПВ18-1КТТ-4	11,5
-03.42	1ПВ18-2КТТ-4	
-08.42	1ПВ18-3КТТ-4	
-04.43	1ПВ18-4КТТ-4	
-06.43	1ПВ18-5КТТ-4	
-09.43	1ПВ18-6КТТ-4	
-11.43	1ПВ18-7КТТ-4	
-07.44	1ПВ18-8КТТ-4	
-10.44	1ПВ18-9КТТ-4	
-12.44	1ПВ18-10КТТ-4	
-14.44	2ПВ18-11КТТ-4	12,2

Масса плиты из легкого бетона, указанная в числителе дроби, относится к плитам из керамзитобетона, в знаменателе - из шлакопемзобетона

Обозначение	Марка	Масса, т
1.465.1-13. 1-40-15.11	1ПВ18-1АIVТ-7	11,5
	1ПВ18-1АIVП-7	9,0/10,5
-17.12	1ПВ18-2АIVТ-7	11,5
	1ПВ18-2АIVП-7	9,0/10,5
-20.13	1ПВ18-3АIVТ-7	11,5
	1ПВ18-3АIVП-7	9,0/10,5
-19.14	1ПВ18-4АIVТ-7	11,5
-21.14	1ПВ18-5АIVТ-7	
-24.14	1ПВ18-6АIVТ-7	
-26.14	1ПВ18-7АIVТ-7	
-22.15	1ПВ18-8АIVТ-7	
-25.15	1ПВ18-9АIVТ-7	
-27.15	1ПВ18-10АIVТ-7	
-28.16	2ПВ18-11АIVТ-7	
-29.16	2ПВ18-12АIVТ-7	12,1
-15.21	1ПВ18-1АIVТ-7	11,5
	1ПВ18-1АIVТ-7Н	
	1ПВ18-1АIVТ-7П	
	1ПВ18-1АIVП-7	9,0/10,5
-15.22	1ПВ18-2АIVТ-7	11,5
	1ПВ18-2АIVТ-7Н	
	1ПВ18-2АIVТ-7П	
	1ПВ18-2АIVП-7	9,0/10,5
-20.23	1ПВ18-3АIVТ-7	11,5
-17.23	1ПВ18-3АIVТ-7Н	
	1ПВ18-3АIVТ-7П	
-20.23	1ПВ18-3АIVП-7	9,0/10,5
-19.24	1ПВ18-4АIVТ-7	11,5
	1ПВ18-4АIVТ-7Н	
	1ПВ18-4АIVТ-7П	
-21.24	1ПВ18-5АIVТ-7	
	1ПВ18-5АIVТ-7Н	
	1ПВ18-5АIVТ-7П	

Обозначение	Марка	Масса, т
1.465.1-13. 1-40-24.24	1ПВ18-6АIVТ-7	11,5
	1ПВ18-6АIVТ-7Н	
	1ПВ18-6АIVТ-7П	
-26.24	1ПВ18-7АIVТ-7	
-22.25	1ПВ18-8АIVТ-7	
	1ПВ18-8АIVТ-7Н	
	1ПВ18-8АIVТ-7П	
-25.25	1ПВ18-9АIVТ-7	
	1ПВ18-9АIVТ-7Н	
	1ПВ18-9АIVТ-7П	
-27.25	1ПВ18-10АIVТ-7	
	1ПВ18-10АIVТ-7Н	
	1ПВ18-10АIVТ-7П	
-29.25	2ПВ18-11АIVТ-7	12,1
-15.31	1ПВ18-1АIIIВТ-7	11,5
	1ПВ18-1АIIIВТ-7Н	
	1ПВ18-1АIIIВТ-7П	
	1ПВ18-1АIIIВП-7	9,0/10,5
-16.32	1ПВ18-2АIIIВТ-7	11,5
	1ПВ18-2АIIIВТ-7Н	
	1ПВ18-2АIIIВТ-7П	
	1ПВ18-2АIIIВП-7	9,0/10,5
-20.33	1ПВ18-3АIIIВТ-7	11,5
	1ПВ18-3АIIIВТ-7Н	
	1ПВ18-3АIIIВТ-7П	
	1ПВ18-3АIIIВП-7	9,0/10,5
-19.34	1ПВ18-4АIIIВТ-7	11,5
	1ПВ18-4АIIIВТ-7Н	
	1ПВ18-4АIIIВТ-7П	
-21.34	1ПВ18-5АIIIВТ-7	
	1ПВ18-5АIIIВТ-7Н	
	1ПВ18-5АIIIВТ-7П	

Обозначение	Марка	Масса, т
1.465.1-13. 1-40-24.34	1ПВ18-6АIIIВТ-7	11,5
	1ПВ18-6АIIIВТ-7Н	
	1ПВ18-6АIIIВТ-7П	
-26.34	1ПВ18-7АIIIВТ-7	
	1ПВ18-7АIIIВТ-7Н	
	1ПВ18-7АIIIВТ-7П	
-22.35	1ПВ18-8АIIIВТ-7	
	1ПВ18-8АIIIВТ-7Н	
	1ПВ18-8АIIIВТ-7П	
-26.35	1ПВ18-9АIIIВТ-7	
	1ПВ18-9АIIIВТ-7Н	
	1ПВ18-9АIIIВТ-7П	
-27.35	1ПВ18-10АIIIВТ-7	
	1ПВ18-10АIIIВТ-7Н	
	1ПВ18-10АIIIВТ-7П	
-29.35	2ПВ18-11АIIIВТ-7	12,1
	2ПВ18-11АIIIВТ-7Н	
	2ПВ18-11АIIIВТ-7П	
-17.41	1ПВ18-1КТТ-7	11,5
-18.42	1ПВ18-2КТТ-7	
-23.42	1ПВ18-3КТТ-7	
-19.43	1ПВ18-4КТТ-7	
-21.43	1ПВ18-5КТТ-7	
-24.43	1ПВ18-6КТТ-7	
-26.43	1ПВ18-7КТТ-7	
-22.44	1ПВ18-8КТТ-7	
-25.44	1ПВ18-9КТТ-7	
-27.44	1ПВ18-10КТТ-7	
-29.44	2ПВ18-11КТТ-7	12,1

См. примечание на листе 2

Инв. № подл. | Подпись и дата

Обозначение	Марка	Масса, т
1.465.1-13.1-40-30.11	1ПВ18-1АIVТ-10	11,4
	1ПВ18-1АIVП-10	8,9/10,5
-32.12	1ПВ18-2АIVТ-10	11,4
	1ПВ18-2АIVП-10	8,9/10,5
-35.13	1ПВ18-3АIVТ-10	11,4
	1ПВ18-3АIVП-10	8,9/10,5
-34.14	1ПВ18-4АIVТ-10	11,4
-36.14	1ПВ18-5АIVТ-10	
-39.14	1ПВ18-6АIVТ-10	
-41.14	1ПВ18-7АIVТ-10	
-37.15	1ПВ18-8АIVТ-10	
-40.15	1ПВ18-9АIVТ-10	
-42.15	1ПВ18-10АIVТ-10	
-43.16	2ПВ18-11АIVТ-10	12,0
-44.16	2ПВ18-12АIVТ-10	
-30.21	1ПВ18-1АIVТ-10	11,4
	1ПВ18-1АIVТ-10Н	
	1ПВ18-1АIVТ-10П	
	1ПВ18-1АIVП-10	8,9/10,5
-30.22	1ПВ18-2АIVТ-10	11,4
	1ПВ18-2АIVТ-10Н	
	1ПВ18-2АIVТ-10П	
	1ПВ18-2АIVП-10	8,9/10,5
-35.23	1ПВ18-3АIVТ-10	11,4
-32.23	1ПВ18-3АIVТ-10Н	
	1ПВ18-3АIVТ-10П	
-35.23	1ПВ18-3АIVП-10	8,9/10,5
-34.24	1ПВ18-4АIVТ-10	11,4
	1ПВ18-4АIVТ-10Н	
	1ПВ18-4АIVТ-10П	
-36.24	1ПВ18-5АIVТ-10	
	1ПВ18-5АIVТ-10Н	
	1ПВ18-5АIVТ-10П	

Обозначение	Марка	Масса, т
1.465.1-13.1-40-39.24	1ПВ18-6АIVТ-10	11,4
	1ПВ18-6АIVТ-10Н	
	1ПВ18-6АIVТ-10П	
-41.24	1ПВ18-7АIVТ-10	
-37.25	1ПВ18-8АIVТ-10	
	1ПВ18-8АIVТ-10Н	
	1ПВ18-8АIVТ-10П	
-40.25	1ПВ18-9АIVТ-10	
	1ПВ18-9АIVТ-10Н	
	1ПВ18-9АIVТ-10П	
-42.25	1ПВ18-10АIVТ-10	
	1ПВ18-10АIVТ-10Н	
	1ПВ18-10АIVТ-10П	
-44.25	2ПВ18-11АIVТ-10	12,0
-30.31	1ПВ18-1АIIIвТ-10	11,4
	1ПВ18-1АIIIвТ-10Н	
	1ПВ18-1АIIIвТ-10П	
	1ПВ18-1АIIIвП-10	8,9/10,5
-31.32	1ПВ18-2АIIIвТ-10	11,4
	1ПВ18-2АIIIвТ-10Н	
	1ПВ18-2АIIIвТ-10П	
	1ПВ18-2АIIIвП-10	8,9/10,5
-35.33	1ПВ18-3АIIIвТ-10	11,4
	1ПВ18-3АIIIвТ-10Н	
	1ПВ18-3АIIIвТ-10П	
	1ПВ18-3АIIIвП-10	8,9/10,5
-34.34	1ПВ18-4АIIIвТ-10	11,4
	1ПВ18-4АIIIвТ-10Н	
	1ПВ18-4АIIIвТ-10П	
-36.34	1ПВ18-5АIIIвТ-10	
	1ПВ18-5АIIIвТ-10Н	
	1ПВ18-5АIIIвТ-10П	

Обозначение	Марка	Масса, т
1.465.1-13.1-40-39.34	1ПВ18-6АIIIвТ-10	11,4
	1ПВ18-6АIIIвТ-10Н	
	1ПВ18-6АIIIвТ-10П	
-41.34	1ПВ18-7АIIIвТ-10	
	1ПВ18-7АIIIвТ-10Н	
	1ПВ18-7АIIIвТ-10П	
-37.35	1ПВ18-8АIIIвТ-10	
	1ПВ18-8АIIIвТ-10Н	
	1ПВ18-8АIIIвТ-10П	
-40.35	1ПВ18-9АIIIвТ-10	
	1ПВ18-9АIIIвТ-10Н	
	1ПВ18-9АIIIвТ-10П	
-42.35	1ПВ18-10АIIIвТ-10	
	1ПВ18-10АIIIвТ-10Н	
	1ПВ18-10АIIIвТ-10П	
-44.35	1ПВ18-11АIIIвТ-10	12,0
	1ПВ18-11АIIIвТ-10Н	
	1ПВ18-11АIIIвТ-10П	
-32.41	1ПВ18-1К7Т-10	11,4
-33.42	1ПВ18-2К7Т-10	
-38.42	1ПВ18-3К7Т-10	
-34.43	1ПВ18-4К7Т-10	
-36.43	1ПВ18-5К7Т-10	
-39.43	1ПВ18-6К7Т-10	
-41.43	1ПВ18-7К7Т-10	
-37.44	1ПВ18-8К7Т-10	
-40.44	1ПВ18-9К7Т-10	
-42.44	1ПВ18-10К7Т-10	
-44.44	2ПВ18-11К7Т-10	12,0

См. примечание на листе 2

Обозначение	Марка	Масса, т
1.465.1-13.1-40-45.11	1ПВ18-1АV̄Т-14	12,1
	1ПВ18-1АV̄П-14	9,4/11,1
-47.12	1ПВ18-2АV̄Т-14	12,1
	1ПВ18-2АV̄П-14	9,4/11,1
-50.13	1ПВ18-3АV̄Т-14	12,1
	1ПВ18-3АV̄П-14	9,4/11,1
-49.14	1ПВ18-4АV̄Т-14	12,1
-51.14	1ПВ18-5АV̄Т-14	
-54.14	1ПВ18-6АV̄Т-14	
-56.14	1ПВ18-7АV̄Т-14	
-52.15	1ПВ18-8АV̄Т-14	
-55.15	1ПВ18-9АV̄Т-14	
-57.15	1ПВ18-10АV̄Т-14	
-58.16	2ПВ18-11АV̄Т-14	12,7
-59.16	2ПВ18-12АV̄Т-14	
-45.21	1ПВ18-1АIIIV̄Т-14	12,1
	1ПВ18-1АIIIV̄Т-14Н	
	1ПВ18-1АIIIV̄Т-14П	
	1ПВ18-1АIIIV̄В.П-14	9,4/11,1
-45.22	1ПВ18-2АIIIV̄Т-14	12,1
	1ПВ18-2АIIIV̄Т-14Н	
	1ПВ18-2АIIIV̄Т-14П	
	1ПВ18-2АIIIV̄В.П-14	9,4/11,1
-50.23	1ПВ18-3АIV̄Т-14	12,1
-47.23	1ПВ18-3АIIIV̄Т-14Н	
	1ПВ18-3АIIIV̄Т-14П	
-50.23	1ПВ18-3АIIIV̄В.П-14	9,4/11,1
-49.24	1ПВ18-4АIIIV̄Т-14	12,1
	1ПВ18-4АIIIV̄Т-14Н	
	1ПВ18-4АIIIV̄Т-14П	
-51.24	1ПВ18-5АIIIV̄Т-14	
	1ПВ18-5АIIIV̄Т-14Н	
	1ПВ18-5АIIIV̄Т-14П	

Обозначение	Марка	Масса, т
1.465.1-13.1-40-54.24	1ПВ18-6АIIIV̄Т-14	12,1
	1ПВ18-6АIIIV̄Т-14Н	
	1ПВ18-6АIIIV̄Т-14П	
-56.24	1ПВ18-7АIIIV̄Т-14	
-52.25	1ПВ18-8АIIIV̄Т-14	
	1ПВ18-8АIIIV̄Т-14Н	
	1ПВ18-8АIIIV̄Т-14П	
-55.25	1ПВ18-9АIIIV̄Т-14	
	1ПВ18-9АIIIV̄Т-14Н	
	1ПВ18-9АIIIV̄Т-14П	
-57.25	1ПВ18-10АIIIV̄Т-14	
	1ПВ18-10АIIIV̄Т-14Н	
	1ПВ18-10АIIIV̄Т-14П	
-59.25	2ПВ18-11АIIIV̄Т-14	12,7
-45.31	1ПВ18-1АIIIV̄ВТ-14	12,1
	1ПВ18-1АIIIV̄ВТ-14Н	
	1ПВ18-1АIIIV̄ВТ-14П	
	1ПВ18-1АIIIV̄ВВ.П-14	9,4/11,1
-45.32	1ПВ18-2АIIIV̄ВТ-14	12,1
	1ПВ18-2АIIIV̄ВТ-14Н	
	1ПВ18-2АIIIV̄ВТ-14П	
	1ПВ18-2АIIIV̄ВВ.П-14	9,4/11,1
-50.33	1ПВ18-3АIIIV̄ВТ-14	12,1
	1ПВ18-3АIIIV̄ВТ-14Н	
	1ПВ18-3АIIIV̄ВТ-14П	
	1ПВ18-3АIIIV̄ВВ.П-14	9,4/11,1
-49.34	1ПВ18-4АIIIV̄ВТ-14	12,1
	1ПВ18-4АIIIV̄ВТ-14Н	
	1ПВ18-4АIIIV̄ВТ-14П	
-51.34	1ПВ18-5АIIIV̄ВТ-14	
	1ПВ18-5АIIIV̄ВТ-14Н	
	1ПВ18-5АIIIV̄ВТ-14П	

Обозначение	Марка	Масса, т
1.465.1-13.1-40-54.34	1ПВ18-8АIIIV̄ВТ-14	12,1
	1ПВ18-8АIIIV̄ВТ-14Н	
	1ПВ18-8АIIIV̄ВТ-14П	
-56.34	1ПВ18-7АIIIV̄ВТ-14	
	1ПВ18-7АIIIV̄ВТ-14Н	
	1ПВ18-7АIIIV̄ВТ-14П	
-52.35	1ПВ18-8АIIIV̄ВТ-14	
	1ПВ18-8АIIIV̄ВТ-14Н	
	1ПВ18-8АIIIV̄ВТ-14П	
-55.35	1ПВ18-9АIIIV̄ВТ-14	
	1ПВ18-9АIIIV̄ВТ-14Н	
	1ПВ18-9АIIIV̄ВТ-14П	
-57.35	1ПВ18-10АIIIV̄ВТ-14	
	1ПВ18-10АIIIV̄ВТ-14Н	
	1ПВ18-10АIIIV̄ВТ-14П	
-59.35	2ПВ18-11АIIIV̄ВТ-14	12,7
	2ПВ18-11АIIIV̄ВТ-14Н	
	2ПВ18-11АIIIV̄ВТ-14П	
-47.41	1ПВ18-1КV̄Т-14	12,1
-48.42	1ПВ18-2КV̄Т-14	
-53.42	1ПВ18-3КV̄Т-14	
-49.43	1ПВ18-4КV̄Т-14	
-51.43	1ПВ18-5КV̄Т-14	
-54.43	1ПВ18-6КV̄Т-14	
-56.43	1ПВ18-7КV̄Т-14	
-52.44	1ПВ18-8КV̄Т-14	
-55.44	1ПВ18-9КV̄Т-14	
-57.44	1ПВ18-10КV̄Т-14	
-59.44	2ПВ18-11КV̄Т-14	

См. примечание на листе 2

Инв. № подл. | Подпись и дата | Взам. инв. №

Формат	Зона	Поз.	Обозначение	Наименование	Кол.	Примечание
			Документация			
А3			1.465.1-13.1-40ОБ	Сборочный чертеж		
А3			1.465.1-13.1-40ГЧ	Габаритный чертеж		
			Сборочные единицы			
			1.465.1-13.1-00	Плита П		
			Дополнительный номер исполнения плиты П должен соответствовать дополнительному номеру исполнения плиты ПВ			
А4		13	1.465.1-13.2-0020	Каркас плоский КР2	2	
А4		14	1.465.1-13.2-0040	Каркас плоский КР5	3	
А4		15	1.465.1-13.2-0340	Изделие закладное М4	4	
			Детали			
А4		16	1.465.1-13.2-003-04	Стержень арматурный	4	СТ5
А4		17	-05	Стержень арматурный	4	СТ6
А4		18	-06	Стержень арматурный	4	СТ7
А4		19	-07	Стержень арматурный	2	СТ8

Формат	Зона	Для исполнения с порядковым номером 1)	Обозначение	Кол.	Примечание
		Переменные данные			
		Сборочные единицы			
А4		Поз. 20 Каркас плоский КР7-КР10			
		-00; -01; -02; -03; -04; -05;	1.465.1-13.2-0050	10	КР7

1) Основное исполнение, не имеющее порядкового номера, обозначено „00".

Формат	Зона	Для исполнения с порядковым номером 1)	Обозначение	Кол.	Примечание
		-06; -07; -15; -15; -17; -18; -19; -20; -21; -22; -30; -31; -32; -33; -34; -35; -36; -37	1.465.1-13.2-0060	10	КР7
		-45; -46; -47; -48; -49; -50; -51; -52	1.465.1-13.2-0050	9	КР7
		-08; -09; -10; -23; -24; -25; -38; -39; -40	-01	10	КР8
		-53; -54; -55	-01	9	КР8
		-11; -12; -13; -26; -27; -28; -41; -42; -43	1.465.1-13.2-0080	10	КР9
		-56; -57; -58	1.465.1-13.2-0080	9	КР9
		-14; -29; -44	-01	10	КР10
		-59	-01	9	КР10
А4		Поз. 21 Каркас	плоский КР11-КР13		
		-00; -01... 10	1.465.1-13.2-0070	1	КР11
		-11... -40	-01	1	КР12
		-41... -59	-02	1	КР13
А4		Поз. 22 Каркас	плоский КР14-КР15		
		-00; -01... -07	1.465.1-13.2-0080	1	КР14
		-08... -37	-01	1	КР15
		-38... -59	-02	1	КР15
А4		Поз. 23 Каркас	пространственный КП1-КП4		
		-00; -01... -14	1.465.1-13.2-1000	1	КП1
		-15... -29	-01	1	КП2
		-30... -44	-02	1	КП3
		-45... -59	-03	1	КП4

Инв. № подл. | Подпись и дата | Взам. инв. №

1.465.1-13.1-40

Нач. отд.	Розенблюм	
Н. контр.	Родина	
Гл. инж. пр.	Бажанов	
Рук. гр.	Зарецкая	
Гл. инженер	Николаев	

Плита ПВ с проемом в торцевой части плиты

Стадия	Лист	Листов
Р	1	4

ЦНИИПРОМЗДАНИЙ

1.465.1-13.1-40

Лист 2

Формат	Зона	Для исполнения с порядковым номером	Обозначение	Кол.	Примечание
А4		Поз. 24 Сетка С1-С4			
		-00; -01; -02; -03; -04; -15; -16; -17; -18; -19; -30; -31; -32; -33; -34; -45; -46; -47; -48; -49	1.465.1-13.2-0220	2	С1
		-05; -06; -07; -20; -21; -22; -35; -36; -37; -50; -51; -52	-01	2	С2
		-08; -09; -10; -13; -23; -24; -25; -28; -38; -39; -40; -43; -53; -54; -55; -58	-02	2	С3
		-11; -12; -14; -26; -27; -29; -41; -42; -44; -56; -57; -59	-03	2	С4
		Материал			
		Бетон тяжелый			
		-00; -15; -30 -45	М300	4,6	М3
			М300	4,8	М3
		-01; -16; -31 -46	М350	4,6	М3
			М350	4,8	М3
		-02; -05; -17; -20; -32; -35 -47; -50	М400	4,6	М3
			М400	4,8	М3
		-03; -08; -18; -23; -33; -38 -48; -53	М450	4,6	М3
			М450	4,8	М3
		-04; -06; -09; -11; -19; -21; -24; -26; -34; -36; -39; -41 -49; -51; -54; -56	М500	4,6	М3
			М500	4,8	М3
		-07; -10; -12; -22; -25; -27; -37; -40; -42 -28; -29; -43; -44; -52; -55; -57	М600	4,6	М3
			М600	4,8	М3
		-13; -14 -58; -59	М600	4,9	М3
			М600	5,1	М3

Инв. № подл. | Подп. и дата | Взам. инв. №

1.465.1-13.1-40

Лист 3

Формат А4

Формат	Зона	Для исполнения с порядковым номером	Обозначение	Кол.	Примечание
		Для исполнений -00.11; -00.21; -00.22; -00.31; -01.32; -02.12; -05.13; -05.23; -05.33; -15.11; -15.21; -15.22; -15.31; -16.32; -17.12; -20.13; -20.23; -20.33; -30.11; -30.21; -30.22; -30.31; -31.32; -32.12; -35.13; -35.23; -35.33; -45.11; -45.21; -45.22; -45.31; -46.32; -47.12; -50.13; -50.23; -50.33			
		Вместо тяжелого бетона может применяться бетон на пористых заполнителях с сохранением соответствующей марки бетона по прочности на сжатие, указанной в спецификации для тяжелого бетона			

Инв. № подл. | Подп. и дата | Взам. инв. №

1.465.1-13.1-40

Лист 4

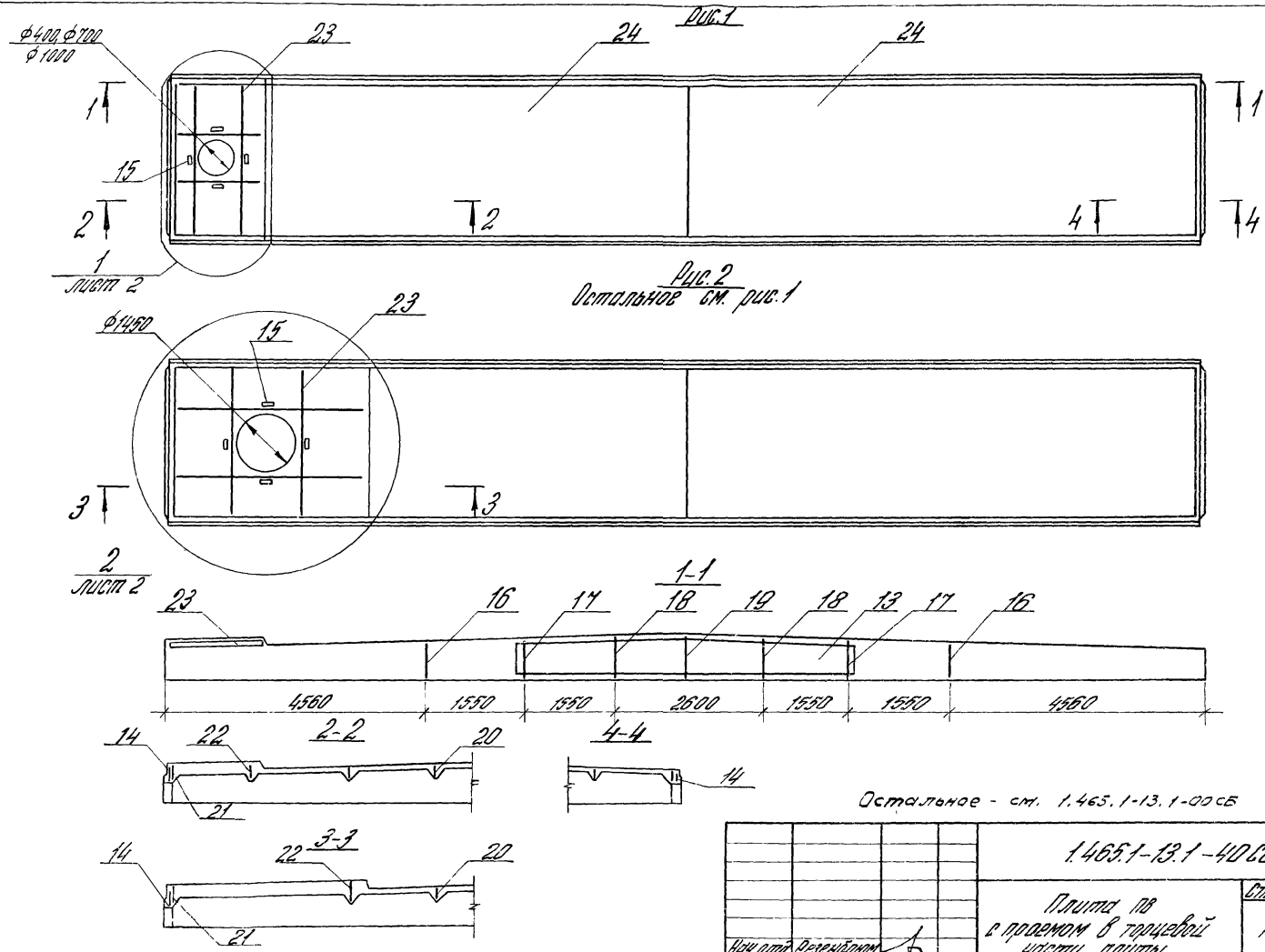

Остальное - см. 1.465.1-13.1-00 СБ

				1.465.1-13.1-40 СБ			
				Плита ПВ с проемом в торцевой части плиты. Сборочный чертеж	Стадия	Масса	Масштаб
					Р		
Нач. отд.	Резенблюм				Лист 1	Листов 2	
Н. контр.	Родина						
ГИП	Бажанова						
Рук. груп.	Зарецкая				ЦНИИПРОМЗДАНИЙ		
Инженер	Николаева						

Инв. № подл. | Подпись и дата

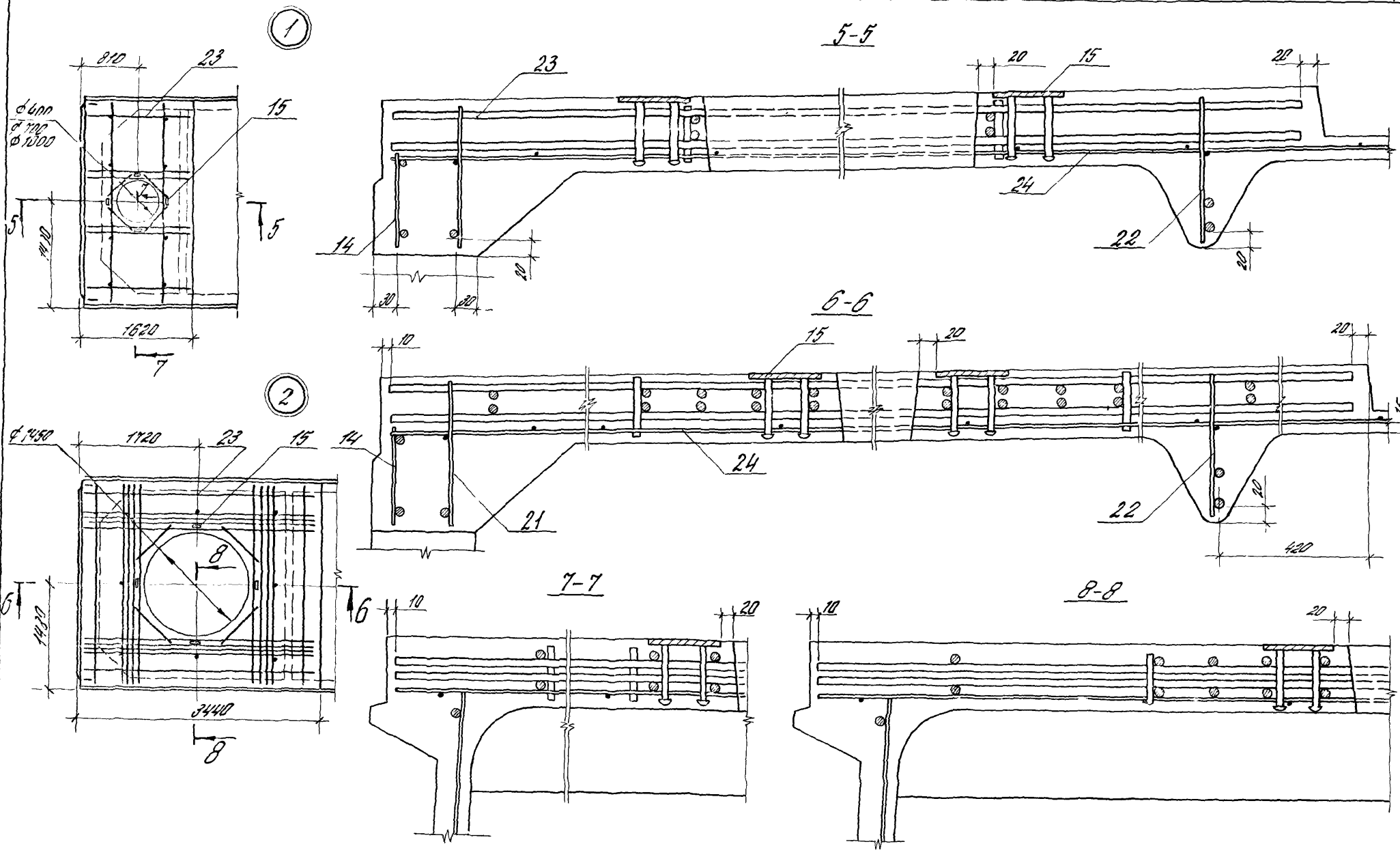

1.465.1-13.1-40.85

Лист 2

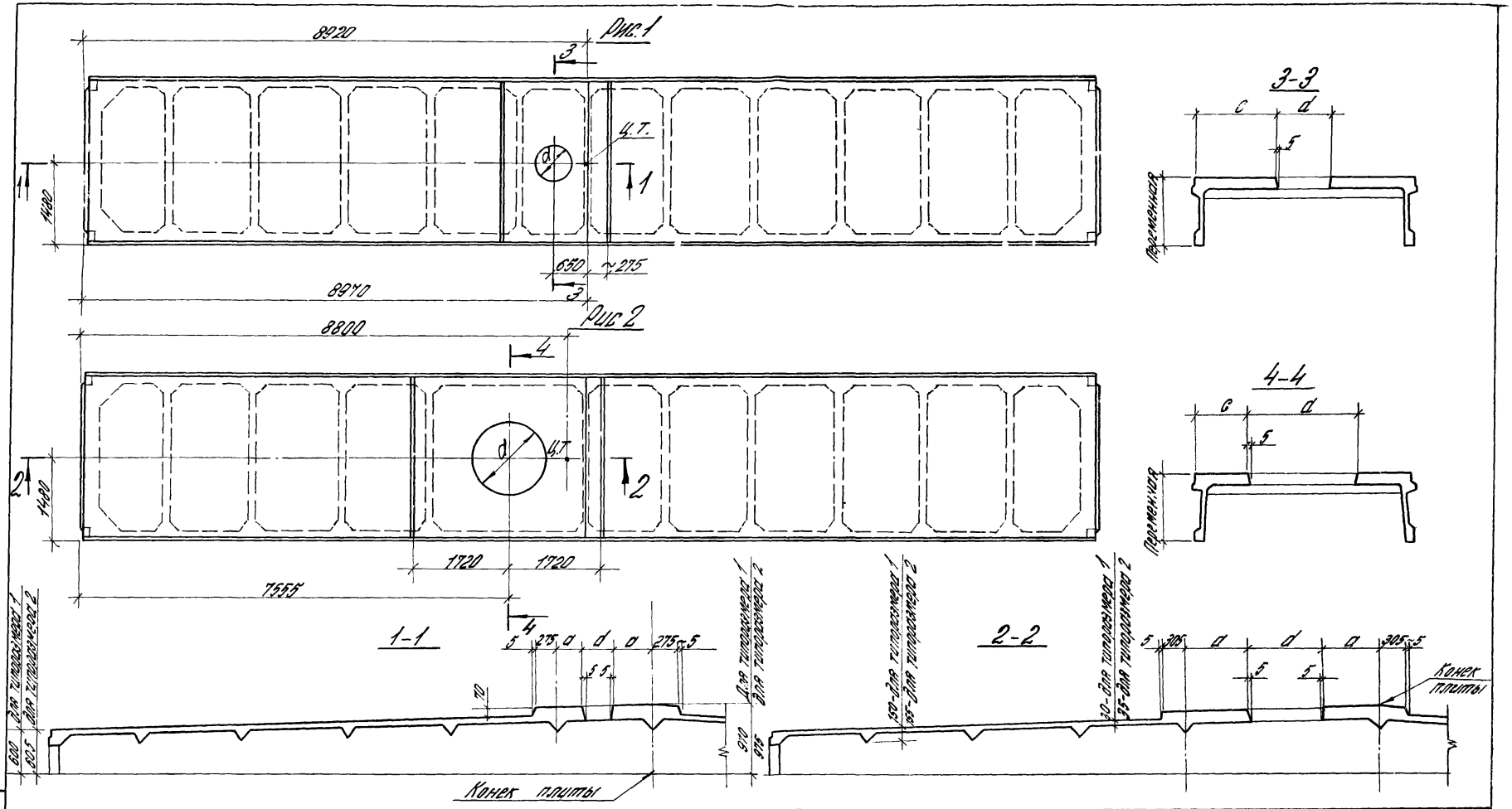

Диаметр проема в плите d, мм	Рис.	Размеры, мм	
		a	c
400	1	450	1260
700		300	1110
1000		150	960
1450	2	690	735

1. Остальное-см. 1.465.1-13.1-00Г4
2. Таблица исполнений на листах 2-5.

Нач. отд.	Розенблат	
Н. контр.	Лобина	
ГИП	Баканова	
Рук. гр.	Зарецкая	
Инженер	Николаева	

1.465.1-13.1-50Г4

Плита ПВ с проемом в средней части плиты. Габаритный чертеж

Стадия	Масса	Масштаб
Р	См. табл.	
Лист 1	Листов 5	

ЦНИИПромзданий

Инв. № подл. | Подпись и дата | Взам. инв. №

Обозначение	Марка	Масса, т
1.465.1-13.1-50-00.11	1ПВ18-1АIVТ-4.1	11,7
	1ПВ18-1АIVл-4.1	9,1/10,7
-02.12	1ПВ18-2АIVТ-4.1	11,7
	1ПВ18-2АIVл-4.1	9,1/10,7
-05.13	1ПВ18-3АIVТ-4.1	11,7
	1ПВ18-3АIVл-4.1	9,1/10,7
-04.14	1ПВ18-4АIVТ-4.1	11,7
-06.14	1ПВ18-5АIVТ-4.1	
-09.14	1ПВ18-6АIVТ-4.1	
-11.14	1ПВ18-7АIVТ-4.1	
-07.15	1ПВ18-8АIVТ-4.1	
-10.15	1ПВ18-9АIVТ-4.1	
-12.15	1ПВ18-10АIVТ-4.1	
13.16	2ПВ18-11АIVТ-4.1	12,3
-14.16	2ПВ18-12АIVТ-4.1	
-00.21	1ПВ18-1АIVТ-4.1	11,7
	1ПВ18-1АIVТ-4.1Н	
	1ПВ18-1АIVТ-4.1П	
	1ПВ18-1АIVл-4.1	9,1/10,7
-00.22	1ПВ18-2АIVТ-4.1	11,7
	1ПВ18-2АIVТ-4.1Н	
	1ПВ18-2АIVТ-4.1П	
	1ПВ18-2АIVл-4.1	9,1/10,7
-05.23	1ПВ18-3АIVТ-4.1	11,7
-02.23	1ПВ18-3АIVТ-4.1Н	
	1ПВ18-3АIVТ-4.1П	
-05.23	1ПВ18-3АIVл-4.1	9,1/10,7
-04.24	1ПВ18-4АIVТ-4.1	11,7
	1ПВ18-4АIVТ-4.1Н	
	1ПВ18-4АIVТ-4.1П	
-06.24	1ПВ18-5АIVТ-4.1	
	1ПВ18-5АIVТ-4.1Н	
	1ПВ18-5АIVТ-4.1П	

Обозначение	Марка	Масса, т
1.465.1-13.1-50-09.24	1ПВ18-6АIVТ-4.1	11,7
	1ПВ18-6АIVТ-4.1Н	
	1ПВ18-6АIVТ-4.1П	
-11.24	1ПВ18-7АIVТ-4.1	
-07.25	1ПВ18-8АIVТ-4.1	
	1ПВ18-8АIVТ-4.1Н	
	1ПВ18-8АIVТ-4.1П	
-10.25	1ПВ18-9АIVТ-4.1	
	1ПВ18-9АIVТ-4.1Н	
	1ПВ18-9АIVТ-4.1П	
-12.25	1ПВ18-10АIVТ-4.1	
	1ПВ18-10АIVТ-4.1Н	
	1ПВ18-10АIVТ-4.1П	
-14.25	2ПВ18-11АIVТ-4.1	12,3
-00.31	1ПВ18-1АIIIВТ-4.1	11,7
	1ПВ18-1АIIIВТ-4.1Н	
	1ПВ18-1АIIIВТ-4.1П	
	1ПВ18-1АIIIВл-4.1	9,1/10,7
-01.32	1ПВ18-2АIIIВТ-4.1	11,7
	1ПВ18-2АIIIВТ-4.1Н	
	1ПВ18-2АIIIВТ-4.1П	
	1ПВ18-2АIIIВл-4.1	9,1/10,7
-05.33	1ПВ18-3АIIIВТ-4.1	11,7
	1ПВ18-3АIIIВТ-4.1Н	
	1ПВ18-3АIIIВТ-4.1П	
	1ПВ18-3АIIIВл-4.1	9,1/10,7
-04.34	1ПВ18-4АIIIВТ-4.1	11,7
	1ПВ18-4АIIIВТ-4.1Н	
	1ПВ18-4АIIIВТ-4.1П	
-06.34	1ПВ18-5АIIIВТ-4.1	
	1ПВ18-5АIIIВТ-4.1Н	
	1ПВ18-5АIIIВТ-4.1П	

Обозначение	Марка	Масса, т
1.465.1-13.1-50-09.34	1ПВ18-6АIIIВТ-4.1	11,7
	1ПВ18-6АIIIВТ-4.1Н	
	1ПВ18-6АIIIВТ-4.1П	
-11.34	1ПВ18-7АIIIВТ-4.1	
	1ПВ18-7АIIIВТ-4.1Н	
	1ПВ18-7АIIIВТ-4.1П	
-07.35	1ПВ18-8АIIIВТ-4.1	
	1ПВ18-8АIIIВТ-4.1Н	
	1ПВ18-8АIIIВТ-4.1П	
-10.35	1ПВ18-9АIIIВТ-4.1	
	1ПВ18-9АIIIВТ-4.1Н	
	1ПВ18-9АIIIВТ-4.1П	
-12.35	1ПВ18-10АIIIВТ-4.1	
	1ПВ18-10АIIIВТ-4.1Н	
	1ПВ18-10АIIIВТ-4.1П	
-14.33	2ПВ18-11АIIIВТ-4.1	12,3
	2ПВ18-11АIIIВТ-4.1Н	
	2ПВ18-11АIIIВТ-4.1П	
-02.41	1ПВ18-1К7Т-4.1	11,7
-03.42	1ПВ18-2К7Т-4.1	
-08.42	1ПВ18-3К7Т-4.1	
-04.43	1ПВ18-4К7Т-4.1	
-06.43	1ПВ18-5К7Т-4.1	
-09.43	1ПВ18-6К7Т-4.1	
-11.43	1ПВ18-7К7Т-4.1	
-07.44	1ПВ18-8К7Т-4.1	
-10.44	1ПВ18-9К7Т-4.1	
-12.44	1ПВ18-10К7Т-4.1	
-14.44	2ПВ18-11К7Т-4.1	12,3

Масса плиты из легкого бетона, указанная в числителе дроби, относится к плитам из керамзитобетона, в знаменателе - из шлакопемзобетона.

1.465.1-13.1-50ГЧ

Лист 2

Обозначение	Марка	Масса, т
1.465.1.13.1-50-15.11	1ПВ18-1АVТ-7.1	11,6
	1ПВ18-1АVЛ-7.1	9,0/10,7
-17.12	1ПВ18-2АVТ-7.1	11,6
	1ПВ18-2АVЛ-7.1	9,0/10,7
-20.13	1ПВ18-3АVТ-7.1	11,6
	1ПВ18-3АVЛ-7.1	9,0/10,7
-19.14	1ПВ18-4АVТ-7.1	
-21.14	1ПВ18-5АVТ-7.1	
-24.14	1ПВ18-6АVТ-7.1	
-26.14	1ПВ18-7АVТ-7.1	11,6
-22.15	1ПВ18-8АVТ-7.1	
-25.15	1ПВ18-9АVТ-7.1	
-27.15	1ПВ18-10АVТ-7.1	
-28.15	2ПВ18-11АVТ-7.1	12,2
-29.16	2ПВ18-12АVТ-7.1	
-15.21	1ПВ18-1АIVТ-7.1	
	1ПВ18-1АIVТ-7.1Н	11,6
	1ПВ18-1АIVТ-7.1П	
	1ПВ18-1АIVЛ-7.1	9,0/10,7
-15.22	1ПВ18-2АIVТ-7.1	
	1ПВ18-2АIVТ-7.1Н	11,6
	1ПВ18-2АIVТ-7.1П	
	1ПВ18-2АIVЛ-7.1	9,0/10,7
-20.23	1ПВ18-3АIVТ-7.1	
-17.23	1ПВ18-3АIVТ-7.1Н	11,6
	1ПВ18-3АIVТ-7.1П	
-20.23	1ПВ18-3АIVЛ-7.1	9,0/10,7
-19.24	1ПВ18-4АIVТ-7.1	
	1ПВ18-4АIVТ-7.1Н	
	1ПВ18-4АIVТ-7.1П	
-21.24	1ПВ18-5АIVТ-7.1	11,6
	1ПВ18-5АIVТ-7.1Н	
	1ПВ18-5АIVТ-7.1П	

Обозначение	Марка	Масса, т
1.465.1-13.1-50-24.24	1ПВ18-6АIVТ-7.1	
	1ПВ18-6АIVТ-7.1Н	
	1ПВ18-6АIVТ-7.1П	
-26.24	1ПВ18-7АIVТ-7.1	
-22.25	1ПВ18-8АIVТ-7.1	
	1ПВ18-8АIVТ-7.1Н	
	1ПВ18-8АIVТ-7.1П	
-25.25	1ПВ18-9АIVТ-7.1	11,6
	1ПВ18-9АIVТ-7.1Н	
	1ПВ18-9АIVТ-7.1П	
-27.25	1ПВ18-10АIVТ-7.1	
	1ПВ18-10АIVТ-7.1Н	
	1ПВ18-10АIVТ-7.1П	
-29.25	2ПВ18-11АIVТ-7.1	12,2
-15.31	1ПВ18-1АIIIВТ-7.1	
	1ПВ18-1АIIIВТ-7.1Н	11,6
	1ПВ18-1АIIIВТ-7.1П	
	1ПВ18-1АIIIВЛ-7.1	9,0/10,7
-16.32	1ПВ18-2АIIIВТ-7.1	
	1ПВ18-2АIIIВТ-7.1Н	11,6
	1ПВ18-2АIIIВТ-7.1П	
	1ПВ18-2АIIIВЛ-7.1	9,0/10,7
-20.33	1ПВ18-3АIIIВТ-7.1	
	1ПВ18-3АIIIВТ-7.1Н	11,6
	1ПВ18-3АIIIВТ-7.1П	
	1ПВ18-3АIIIВЛ-7.1	9,0/10,7
-19.34	1ПВ18-4АIIIВТ-7.1	
	1ПВ18-4АIIIВТ-7.1Н	
	1ПВ18-4АIIIВТ-7.1П	11,6
-21.34	1ПВ18-5АIIIВТ-7.1	
	1ПВ18-5АIIIВТ-7.1Н	
	1ПВ18-5АIIIВТ-7.1П	

Обозначение	Марка	Масса, т
1.465.1-13.1-50-24.34	1ПВ18-6АIIIВТ-7.1	
	1ПВ18-6АIIIВТ-7.1Н	
	1ПВ18-6АIIIВТ-7.1П	
-26.34	1ПВ18-7АIIIВТ-7.1	
	1ПВ18-7АIIIВТ-7.1Н	
	1ПВ18-7АIIIВТ-7.1П	
-22.35	1ПВ18-8АIIIВТ-7.1	
	1ПВ18-8АIIIВТ-7.1Н	
	1ПВ18-8АIIIВТ-7.1П	
-25.35	1ПВ18-9АIIIВТ-7.1	11,6
	1ПВ18-9АIIIВТ-7.1Н	
	1ПВ18-9АIIIВТ-7.1П	
-27.35	1ПВ18-10АIIIВТ-7.1	
	1ПВ18-10АIIIВТ-7.1Н	
	1ПВ18-10АIIIВТ-7.1П	
-29.35	2ПВ18-11АIIIВТ-7.1	
	2ПВ18-11АIIIВТ-7.1Н	12,2
	2ПВ18-11АIIIВТ-7.1П	
-17.41	1ПВ18-1К7Т-7.1	
-18.42	1ПВ18-2К7Т-7.1	
-23.42	1ПВ18-3К7Т-7.1	
-19.43	1ПВ18-4К7Т-7.1	
-21.43	1ПВ18-5К7Т-7.1	
-24.43	1ПВ18-6К7Т-7.1	11,6
-26.43	1ПВ18-7К7Т-7.1	
-22.44	1ПВ18-8К7Т-7.1	
-25.44	1ПВ18-9К7Т-7.1	
-27.44	1ПВ18-10К7Т-7.1	
-29.44	2ПВ18-11К7Т-7.1	12,2

см. примечание на листе 2

1.465.1-13.1-50 ГЧ

Лист 3

Инв. № подл. | Подпись и дата

20156-02 Гч

Обозначение	Марка	Масса, т
1.465.1-13.1-50-30.11	1ПВ18-1АIVТ-10.1	11,5
	1ПВ18-1АIVП-10.1	9,0/10,6
-32.12	1ПВ18-2АIVТ-10.1	11,5
	1ПВ18-2АIVП-10.1	9,0/10,6
-35.13	1ПВ18-3АIVТ-10.1	11,5
	1ПВ18-3АIVП-10.1	9,0/10,6
-34.14	1ПВ18-4АIVТ-10.1	11,5
-36.14	1ПВ18-5АIVТ-10.1	
-39.14	1ПВ18-6АIVТ-10.1	
-41.14	1ПВ18-7АIVТ-10.1	
-37.15	1ПВ18-8АIVТ-10.1	
-40.15	1ПВ18-9АIVТ-10.1	
-42.15	1ПВ18-10АIVТ-10.1	
-43.16	2ПВ18-11АIVТ-10.1	12,2
-44.16	2ПВ18-12АIVТ-10.1	
-30.21	1ПВ18-1АIVТ-10.1	11,5
	1ПВ18-1АIVТ-10.1Н	
	1ПВ18-1АIVТ-10.1П	
	1ПВ18-1АIVП-10.1	9,0/10,6
-30.22	1ПВ18-2АIVТ-10.1	11,5
	1ПВ18-2АIVТ-10.1Н	
	1ПВ18-2АIVТ-10.1П	
	1ПВ18-2АIVП-10.1	9,0/10,6
-35.23	1ПВ18-3АIVТ-10.1	11,5
-32.23	1ПВ18-3АIVТ-10.1Н	
	1ПВ18-3АIVТ-10.1П	
-35.23	1ПВ18-3АIVП-10.1	9,0/10,6
-34.24	1ПВ18-4АIVТ-10.1	11,5
	1ПВ18-4АIVТ-10.1Н	
	1ПВ18-4АIVТ-10.1П	
-36.24	1ПВ18-5АIVТ-10.1	
	1ПВ18-5АIVТ-10.1Н	
	1ПВ18-5АIVТ-10.1П	

Обозначение	Марка	Масса, т
1.465.1-13.1-50-39.24	1ПВ18-6АIVТ-10.1	11,5
	1ПВ18-6АIVТ-10.1Н	
	1ПВ18-6АIVТ-10.1П	
-41.24	1ПВ18-7АIVТ-10.1	
-37.25	1ПВ18-8АIVТ-10.1	
	1ПВ18-8АIVТ-10.1Н	
	1ПВ18-8АIVТ-10.1П	
-40.25	1ПВ18-9АIVТ-10.1	
	1ПВ18-9АIVТ-10.1Н	
	1ПВ18-9АIVТ-10.1П	
-42.25	1ПВ18-10АIVТ-10.1	
	1ПВ18-10АIVТ-10.1Н	
	1ПВ18-10АIVТ-10.1П	
-44.25	2ПВ18-11АIVТ-10.1	12,2
-30.31	1ПВ18-1АIIIВТ-10.1	11,5
	1ПВ18-1АIIIВТ-10.1Н	
	1ПВ18-1АIIIВТ-10.1П	
	1ПВ18-1АIIIВП-10.1	9,0/10,6
-31.32	1ПВ18-2АIIIВТ-10.1	11,5
	1ПВ18-2АIIIВТ-10.1Н	
	1ПВ18-2АIIIВТ-10.1П	
	1ПВ18-2АIIIВП-10.1	9,0/10,6
-35.33	1ПВ18-3АIIIВТ-10.1	11,5
	1ПВ18-3АIIIВТ-10.1Н	
	1ПВ18-3АIIIВТ-10.1П	
	1ПВ18-3АIIIВП-10.1	9,0/10,6
-34.34	1ПВ18-4АIIIВТ-10.1	11,5
	1ПВ18-4АIIIВТ-10.1Н	
	1ПВ18-4АIIIВТ-10.1П	
-36.34	1ПВ18-5АIIIВТ-10.1	
	1ПВ18-5АIIIВТ-10.1Н	
	1ПВ18-5АIIIВТ-10.1П	

Обозначение	Марка	Масса, т
1.465.1-13.1-50-39.34	1ПВ18-5АIIIВТ-10.1	11,5
	1ПВ18-5АIIIВТ-10.1Н	
	1ПВ18-5АIIIВТ-10.1П	
-41.34	1ПВ18-7АIIIВТ-10.1	
	1ПВ18-7АIIIВТ-10.1Н	
	1ПВ18-7АIIIВТ-10.1П	
-37.35	1ПВ18-8АIIIВТ-10.1	
	1ПВ18-8АIIIВТ-10.1Н	
	1ПВ18-8АIIIВТ-10.1П	
-40.35	1ПВ18-9АIIIВТ-10.1	
	1ПВ18-9АIIIВТ-10.1Н	
	1ПВ18-9АIIIВТ-10.1П	
-42.35	1ПВ18-10АIIIВТ-10.1	
	1ПВ18-10АIIIВТ-10.1Н	
	1ПВ18-10АIIIВТ-10.1П	
-44.35	2ПВ18-11АIIIВТ-10.1	12,2
	2ПВ18-11АIIIВТ-10.1Н	
	2ПВ18-11АIIIВТ-10.1П	
-32.41	1ПВ18-1КТТ-10.1	11,5
-33.42	1ПВ18-2КТТ-10.1	
-38.42	1ПВ18-3КТТ-10.1	
-34.43	1ПВ18-4КТТ-10.1	
-36.43	1ПВ18-5КТТ-10.1	
-39.43	1ПВ18-6КТТ-10.1	
-41.43	1ПВ18-7КТТ-10.1	
-37.44	1ПВ18-8КТТ-10.1	
-40.44	1ПВ18-9КТТ-10.1	
-42.44	1ПВ18-10КТТ-10.1	
-44.44	2ПВ18-11КТТ-10.1	12,2

См. примечание на листе 2

Обозначение	Марка	Масса, т
1.465.1 - 13.1-50-45.11	1ПВ18-1АV̄Т-14.1	12,1
	1ПВ18-1АV̄Л-14.1	9,4/11,1
-47.12	1ПВ18-2АV̄Т-14.1	12,1
	1ПВ18-2АV̄Л-14.1	9,4/11,1
-50.13	1ПВ18-3АV̄Т-14.1	12,1
	1ПВ18-3АV̄Л-14.1	9,4/11,1
-49.14	1ПВ18-4АV̄Т-14.1	12,1
-51.14	1ПВ18-5АV̄Т-14.1	
-54.14	1ПВ18-6АV̄Т-14.1	
-56.14	1ПВ18-7АV̄Т-14.1	
-52.15	1ПВ18-8АV̄Т-14.1	
-55.15	1ПВ18-9АV̄Т-14.1	
-57.15	1ПВ18-10АV̄Т-14.1	
-58.18	2ПВ18-11АV̄Т-14.1	12,7
-59.15	2ПВ18Н2АV̄Т-14.1	
-46.21	1ПВ18-1НV̄Т-14.1	12,1
	1ПВ18-1АV̄Т-14.1Н	
	1ПВ18-1АV̄Т-14.1П	
	1ПВ18-1АV̄Л-14.1	9,4/11,1
-45.22	1ПВ18-2АV̄Т-14.1	12,1
	1ПВ18-2АV̄Т-14.1Н	
	1ПВ18-2АV̄Т-14.1П	
	1ПВ18-2АV̄Л-14.1	9,4/11,1
-50.23	1ПВ18-3АV̄Т-14.1	12,1
-47.23	1ПВ18-3АV̄Т-14.1Н	
	1ПВ18-3АV̄Т-14.1П	
-50.23	1ПВ18-3АV̄Л-14.1	9,4/11,1
-49.24	1ПВ18-4АV̄Т-14.1	12,1
	1ПВ18-4АV̄Т-14.1Н	
	1ПВ18-4АV̄Т-14.1П	
-51.24	1ПВ18-5АV̄Т-14.1	
	1ПВ18-5АV̄Т-14.1Н	
	1ПВ18-5АV̄Т-14.1П	

Обозначение	Марка	Масса, т
1.465.1 -13.1-50-54.24	1ПВ18-6АV̄Т-14.1	12,1
	1ПВ18-6АV̄Т-14.1Н	
	1ПВ18-6АV̄Т-14.1П	
-56.24	1ПВ18-7АV̄Т-14.1	
-52.25	1ПВ18-8АV̄Т-14.1	
	1ПВ18-8АV̄Т-14.1Н	
	1ПВ18-8АV̄Т-14.1П	
-55.25	1ПВ18-9АV̄Т-14.1	
	1ПВ18-9АV̄Т-14.1Н	
	1ПВ18-9АV̄Т-14.1П	
-57.25	1ПВ18-10АV̄Т-14.1	
	1ПВ18-1САV̄Т-14.1Н	
	1ПВ18-10АV̄Т-14.1П	
-59.25	2ПВ18-11АV̄Т-14.1	12,7
-46.31	1ПВ18-1АV̄ВТ-14.1	12,1
	1ПВ18-1АV̄ВТ-14.1Н	
	1ПВ18-1АV̄ВТ-14.1П	
	1ПВ18-1АV̄ВЛ-14.1	9,4/11,1
-46.32	1ПВ18-2АV̄ВТ-14.1	12,1
	1ПВ18-2АV̄ВТ-14.1Н	
	1ПВ18-2АV̄ВТ-14.1П	
	1ПВ18-2АV̄ВЛ-14.1	9,4/11,1
-50.33	1ПВ18-3АV̄ВТ-14.1	12,1
	1ПВ18-3АV̄ВТ-14.1Н	
	1ПВ18-3АV̄ВТ-14.1П	
	1ПВ18-3АV̄ВЛ-14.1	9,4/11,1
-49.34	1ПВ18-4АV̄ВТ-14.1	12,1
	1ПВ18-4АV̄ВТ-14.1Н	
	1ПВ18-4АV̄ВТ-14.1П	
-51.34	1ПВ18-5АV̄ВТ-14.1	
	1ПВ18-5АV̄ВТ-14.1Н	
	1ПВ18-5АV̄ВТ-14.1П	

Обозначение	Марка	Масса, т
1.465.1 -13.1-50-54.34	1ПВ18-6АV̄ВТ-14.1	12,1
	1ПВ18-6АV̄ВТ-14.1Н	
	1ПВ18-6АV̄ВТ-14.1П	
-56.34	1ПВ18-7АV̄ВТ-14.1	
	1ПВ18-7АV̄ВТ-14.1Н	
	1ПВ18-7АV̄ВТ-14.1П	
-52.35	1ПВ18-8АV̄ВТ-14.1	
	1ПВ18-8АV̄ВТ-14.1Н	
	1ПВ18-8АV̄ВТ-14.1П	
-55.35	1ПВ18-9АV̄ВТ-14.1	
	1ПВ18-9АV̄ВТ-14.1Н	
	1ПВ18-9АV̄ВТ-14.1П	
-57.35	1ПВ18-10АV̄ВТ-14.1	
	1ПВ18-10АV̄ВТ-14.1Н	
	1ПВ18-10АV̄ВТ-14.1П	
-59.35	2ПВ18-11АV̄ВТ-14.1	12,7
	2ПВ18-11АV̄ВТ-14.1Н	
	2ПВ18-11АV̄ВТ-14.1П	
-47.41	1ПВ18-1КТТ-14.1	12,1
-48.42	1ПВ18-2КТТ-14.1	
-53.42	1ПВ18-3КТТ-14.1	
-49.43	1ПВ18-4КТТ-14.1	
-51.43	1ПВ18-5КТТ-14.1	
-54.43	1ПВ18-6КТТ-14.1	
-56.43	1ПВ18-7КТТ-14.1	
-52.44	1ПВ18-8КТТ-14.1	
-55.44	1ПВ18-9КТТ-14.1	
-57.44	1ПВ18-10КТТ-14	
-59.44	2ПВ18-11КТТ-14.1	12,7

См. примечание на листе 2

1.465.1-13.1-50ГЧ

Лист 5

Формат	Зона	Поз.	Обозначение	Наименование	Кол.	Примечание
				Документация		
А3			1.465.1-13.1-50СБ	Сборочный чертеж		
А3			1.465.1-13.1-50ГЧ	Габаритный чертеж		
				Сборочные единицы		
		–	1.465.1-13.1-00	Плита П		
			Дополнительный номер исполнения плиты П должен соответствовать дополнительному номеру исполнения плиты ПВ			
А4		13	1.465.1-13.2-0020	Каркас плоский КР2	2	
А4		14	1.465.1-13.2-0040	Каркас плоский КР5	4	
А4		15	1.465.1-13.2-0340	Изделие закладное М4	4	
				Детали		
А4		16	1.465.1-13.2-003-04	Стержень арматурный	4	СТ5
А4		17	-05	Стержень арматурный	4	СТ6
А4		18	-06	Стержень арматурный	4	СТ7
А4		19	-07	Стержень арматурный	2	СТ8

Формат	Зона	Для исполнения с порядковым номером 1)	Обозначение	Кол.	Примечание
			Переменные данные		
			Сборочные единицы		
А4			Поз. 20 Каркас плоский КР7–КР10		
		-00; -01; -02; -03; -04; -05;	1.465.1-13.2-0050	9	КР7
		1) Основное исполнение номера, обозначено „00", не имеющее порядкового			

Формат	Зона	Для исполнения с порядковым номером	Наименование	Кол.	Примечание
		-06; -07; -15; -16; -17; -18; -19; -20; -21; -22; -30; -31; -32; -33; -34; -35; -36; -37	1.465.1-13.2-0050	9	КР7
		-45; -46; -47; 48; -49; -50; -51; -52	1.465.1-13.2-0050	8	КР7
		-08; -09; -10; -23; -24; -25; -38; -39; -40	-01	9	КР8
		-53; -54; -55	-01	8	КР8
		-11; -12; -13; -26; -27; -28; -41; -42; -43	1.465.1-13.2-0060	9	КР9
		-55; -57; -58	1.465.1-13.2-0060	8	КР9
		-14; -29; -44	-01	9	КР10
		-59	-01	8	КР10
А4			Поз. 21 Каркас плоский КР11–КР16		
		-00; -01 ... -07	1.465.1-13.2-0080	2	КР11
		-08 ... -37	-01	2	КР15
		-38 ... -59	-02	2	КР16
А4			Поз. 22 Каркас пространственный КП5–КП8		
		-00; -01 ... -14	1.465.1-13.2-2000	1	КП5
		-15 ... -29	-01	1	КП6
		-30 ... -44	-02	1	КП7
		-45 ... -59	-03	1	КП8
А4			Поз. 23 Сетка С1–С4		
		-00; -01; -02; -03; -04			
		-15; -16; -17; -18; -19;			
		-30; -31; -32; -33; -34;			
		-45; -46; -47; 48; -49	1.465.1-13.2-0220	2	С1

Инв. № подл. | Подпись и дата | Взам. инв. №

Нач. отд.	Розенблюм	
Н. контр.	Родина	
Гл. инж. пр.	Бакланова	
Рук. гр.	Зарецкая	
Инженер	Николаева	

1.465.1-13.1-50

Плита ПВ с проетом в средней части плиты

Стадия	Лист	Листов
Р	1	4

ЦНИИПромзданий

1.465.1-13.1-50

Лист 2

Формат А4

Для исполнения с порядковым номером	Обозначение	кол.	Примечание
-05; -06; -07; -20; -21; -22; -35; -36; -37; -50; -51; -52	1.465.1-13.2-СС220-С1	2	С2
-08; -09; -10; -13; -23; -24; -25; -28; -38; -39; -40; -43; -53; -54; -55; -58	-02	2	С3
-11; -12; -14; -26; -27; -29; -41; -42; -44; -56; -57; -59	-03	2	С4

Материал

Бетон тяжелый

Для исполнения с порядковым номером	Обозначение	кол.	Примечание
-00	М300	4,7	м3
-15; -30	М300	4,6	м3
-45	М300	4,8	м3
-01	М350	4,7	м3
-16; -31	М350	4,6	м3
-46	М350	4,8	м3
-02; -05	М400	4,7	м3
-17; -20; -32; -35	М400	4,6	м3
-47; -50	М400	4,8	м3
-03; -08	М450	4,7	м3
-18; -23; -33; -38	М450	4,6	м3
-48; -53	М450	4,8	м3
-04; -06; -09; -11; -19; -21; -24; -26; -34; -36; -39; -41; -49; -51; -54; -56; -07; -10; -12; -22; -25; -27; -37; -40; -42; -52; -55; -57	М500	4,7	м3
	М500	4,6	м3
	М500	4,8	м3
	М600	4,7	м3
	М600	4,6	м3
	М600	4,8	м3

Инв. № подл. | Подпись и дата | Взам. инв. №

1.465.1-13.1-50 Лист 3

Формат А4

Для исполнения с порядковым номером	Обозначение	кол.	Примечание
-13; -14; -28; -29; -43; -44	М600	4,9	м3
-58; -59	М600	5,1	м3

Для исполнений -00.11; -00.21; -00.22; -00.31; -00.32; -02.12; -05.13; -05.23; -05.33; -15.11; -15.21; -15.22; -15.31; -16.32; -17.12; -20.13; -20.23; -20.33; -30.11; -30.21; -30.22; -30.31; -31.32; -32.12; -35.13; -35.23; -35.33; -45.11 -45.21; -45.22; -45.31; -46.32; -47.12; -50.13; -50.23; -50.33

Вместо тяжелого бетона может применяться бетон напористых заполнителях с сохранением соответствующей марки бетона по прочности на сжатие указанной в спецификации для тяжелого бетона

Инв. № подл. | Подпись и дата | Взам. инв. №

1.465.1-13.1-50 Лист 4

Формат А4

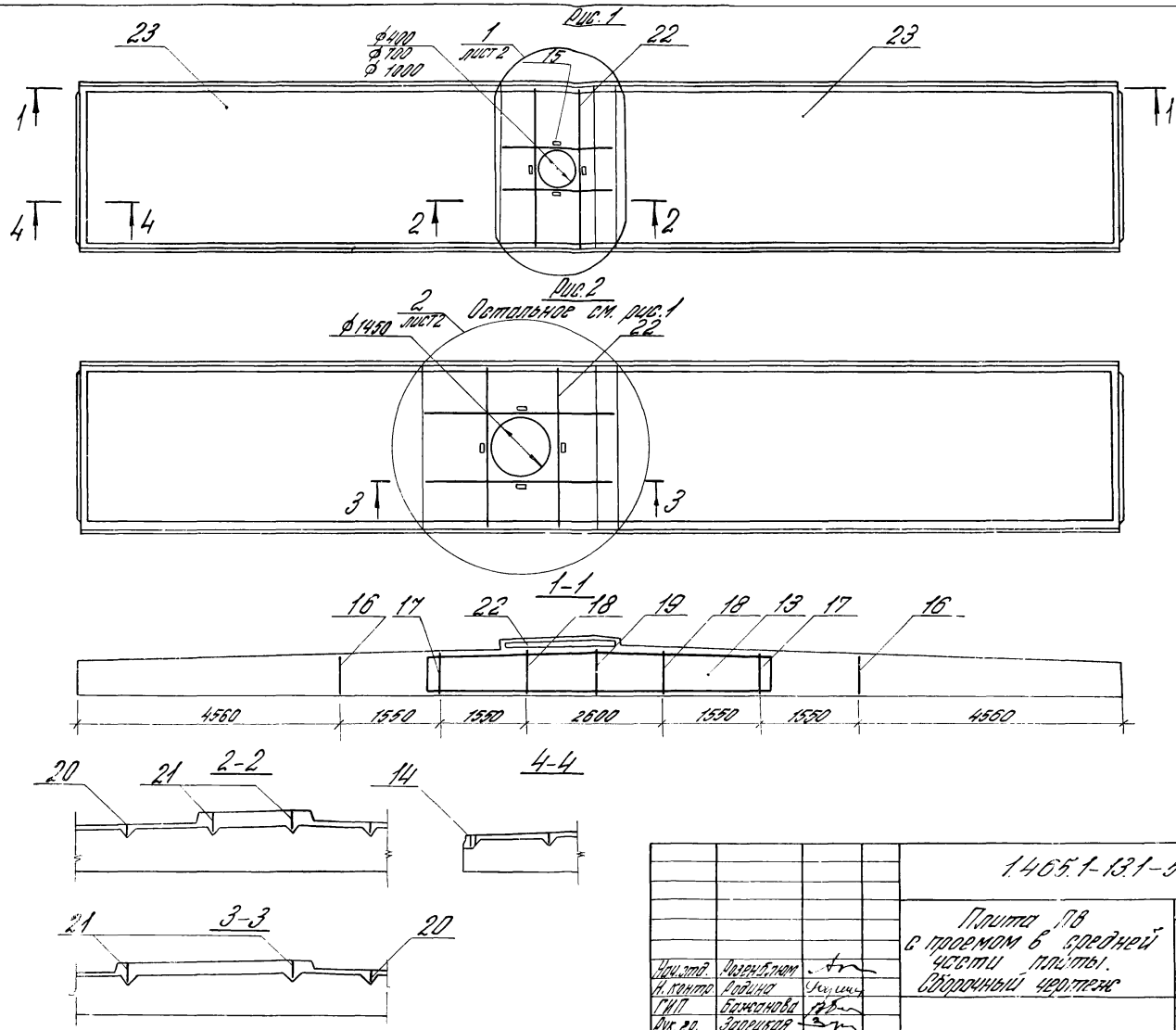

				1.465.1-13.1-50 СБ		
				Плита ПВ с проемом в средней части плиты. Сборочный чертеж	Стадия	Масса	Масштаб
					Р		
Нач.отд.	Розенблюм				Лист 1	Листов 2	
Н. контр.	Родина				ЦНИИПРОМЗДАНИЙ		
ГИП	Бажанова						
Рук. гр.	Зарецкая						
Инженер	Николаева						

Формат А3

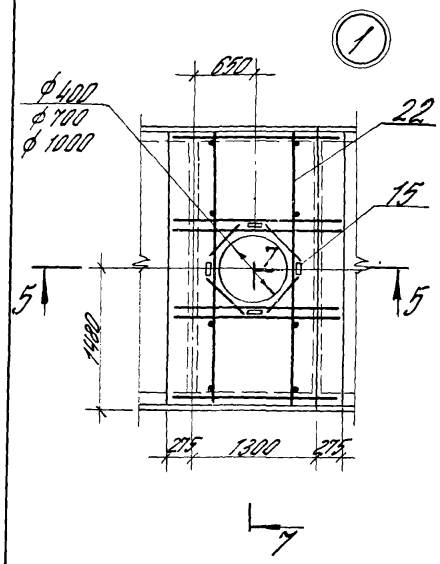

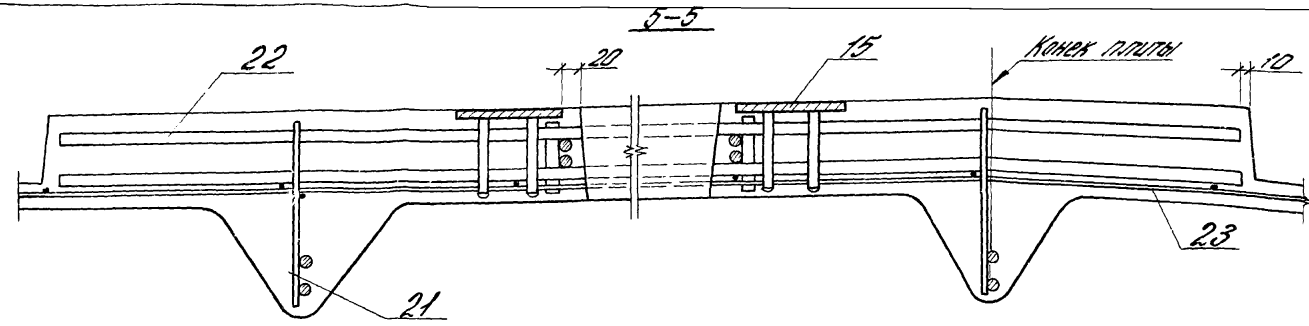

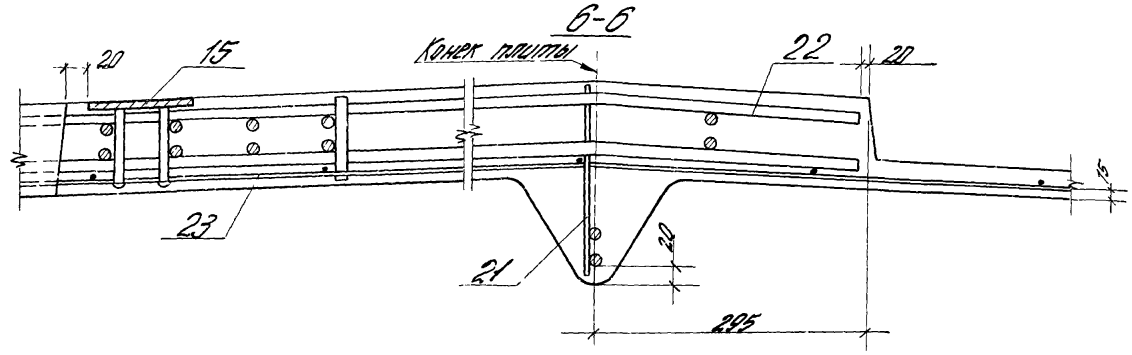

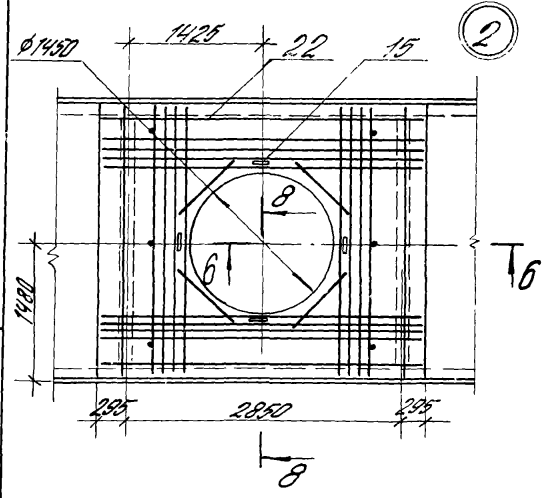

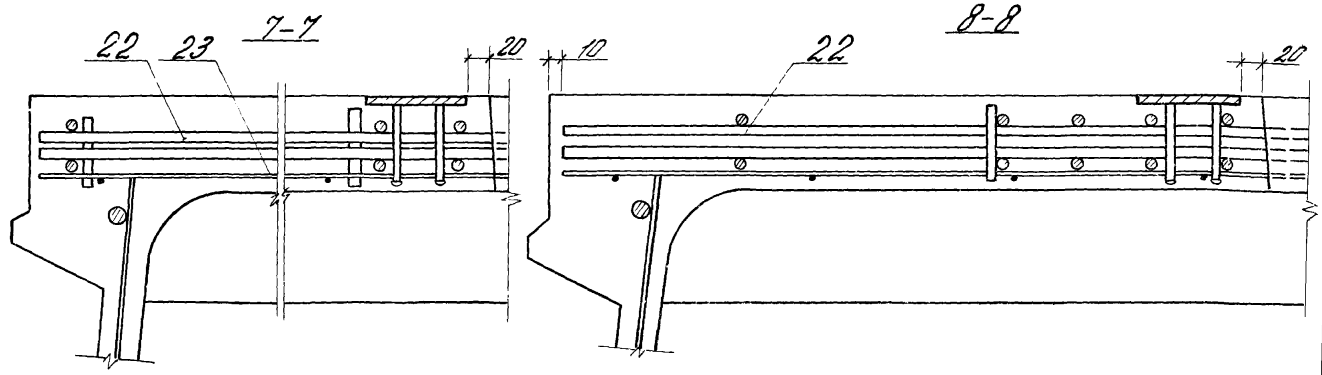

Инв. № подл. | Подпись и дата

1.465.1-13.1-50.05

Лист 2

20156 02 53

Формат А3

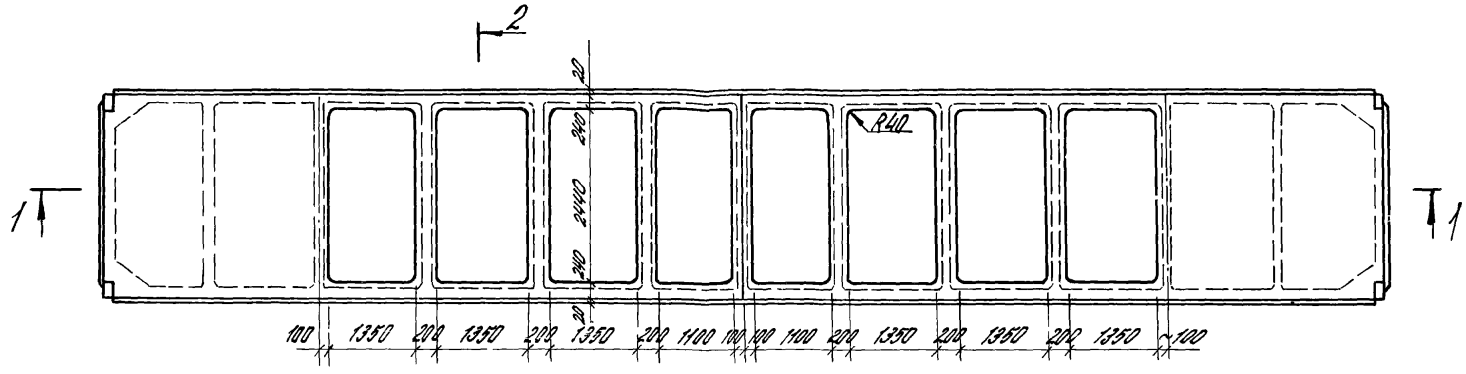

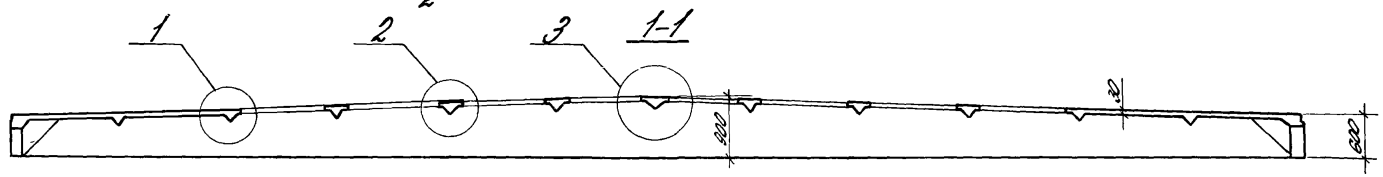

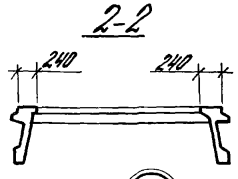

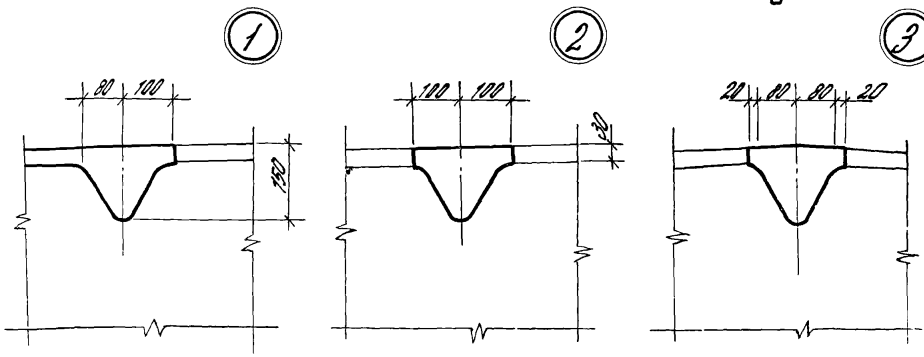

1. Остальное - см. 1.465.1-13.1-00Г4
2. Таблица исполнений на листе 2.

				1.465.1-13.1-60Г4		
				Плита П.П. Габаритный чертеж	Стадия	Масса	Масштаб
					Р		
Нач. отд.	Бродский				Лист 1	Листов 2	
Н. контр.	Савранский				ХАРЬКОВСКИЙ ПРОМСТРОЙНИИПРОЕКТ		
Гл. констр.	Савранский						
Инженер	Хаинсон						
Инженер	Николаева						

Обозначение	Марка	Масса, т
1.465.1-13.1-60-00.11	1ПП18-1АIVТ	8,8
-02.12	1ПП18-2АIVТ	
-03.13	1ПП18-3АIVТ	
-05.14	1ПП18-4АIVТ	
1.465.1-13.1-60-00.21	1ПП18-1АIIIVТ	
	1ПП18-1АIIIVТ-Н	
	1ПП18-1АIIIVТ-П	
1.465.1-13.1-60-02.22	1ПП18-2АIIIVТ	
	1ПП18-2АIIIVТ-Н	
	1ПП18-2АIIIVТ-П	
1.465.1-13.1-60-02.23	1ПП18-3АIIIVТ	
	1ПП18-3АIIIVТ-Н	
	1ПП18-3АIIIVТ-П	
1.465.1-13.1-60-05.24	1ПП18-4АIIIVТ	
	1ПП18-4АIIIVТ-Н	
	1ПП18-4АIIIVТ-П	

Обозначение	Марка	Масса, т
1.465.1-13.1-60-00.31	1ПП18-1АIIIвТ	8,8
	1ПП18-1АIIIвТ-Н	
	1ПП18-1АIIIвТ-П	
1.465.1-13.1-60-02.32	1ПП18-2АIIIвТ	
	1ПП18-2АIIIвТ-Н	
	1ПП18-2АIIIвТ-П	
1.465.1-13.1-60-02-33	1ПП18-3АIIIвТ	
	1ПП18-3АIIIвТ-Н	
	1ПП18-3АIIIвТ-П	
1.465.1-13.1-60-05.34	1ПП18-4АIIIвТ	
	1ПП18-4АIIIвТ-Н	
	1ПП18-4АIIIвТ-Н	
1.465.1-13.1-60-01.41	1ПП18-1КТТ	
1.465.1-13.1-60-04.42	1ПП18-2КТТ	
1.465.1-13.1-60-05.43	1ПП18-3КТТ	

Инв. № подл. | Подпись и дата | Взам. инв. №

Формат	Зона	Поз.	Обозначение	Наименование	Кол.	Примечание
			Документация			
А3			1.465.1-13.1-60СБ	Сборочный чертеж		
А3			1.465.1-13.1-60ГЧ	Габаритный чертеж		
			Сборочные единицы			
		–	1.465.1-13.1-00	Плита ПЛ		
			Дополнительный номер исполнения плиты ПЛ должен соответствовать дополнительному номеру исполнения плиты ПЛ			
А4		13	1.465.1-13.2-0020	Каркас плоский КР2	2	
А4		14	1.465.1-13.2-0040	Каркас плоский КР6	4	
А4		15	1.465.1-13.2-0050	Каркас плоский КР7	11	
А4		16	1.465.1-13.2-0110	Каркас плоский КР22	6	
А4		17	1.465.1-13.2-0120	Каркас плоский КР23	7	
А4		18	1.465.1-13.2-0300	Сетка С29	2	
			Детали			
А4		19	1.465.1-13.2-003-04	Стержень арматурный	4	СТ5
А4		20	-05	Стержень арматурный	4	СТ6
А4		21	-06	Стержень арматурный	4	СТ7
А4		22	-07	Стержень арматурный	2	СТ8

			1.465.1-13.1-60			
Нач. отд.	Бровкин		Плита ПЛ	Стадия	Лист	Листов
Н. контр.	Сапронский			Р	1	2
Гл. констр.	Собранецкий			Харьковский Промстройниипроект		
Инженер	Хоменан					
Инженер	Николаева					

Инв. № подл. | Подпись и дата

Формат	Зона	Для исполнения с порядковым номером 1)	Обозначение	Кол.	Примечание
		Переменные данные			
		Детали			
А4		Поз. 23 Стержень арматурный			
		-00; -01	1.465.1-13.1-002 -62	2	СТ79
		-02; -03; -04	-68	2	СТ85
		-05	-69	2	СТ86
		Материал			
		Бетон тяжелый			
		-00	М350	3,5	М3
		-01; -02	М400	3,5	М3
		-03	М450	3,5	М3
		-04; -05	М500	3,5	М3

1) Основное исполнение, не имеющее порядкового номера, обозначено „00".

1.465.1-13.1-60		Лист 2

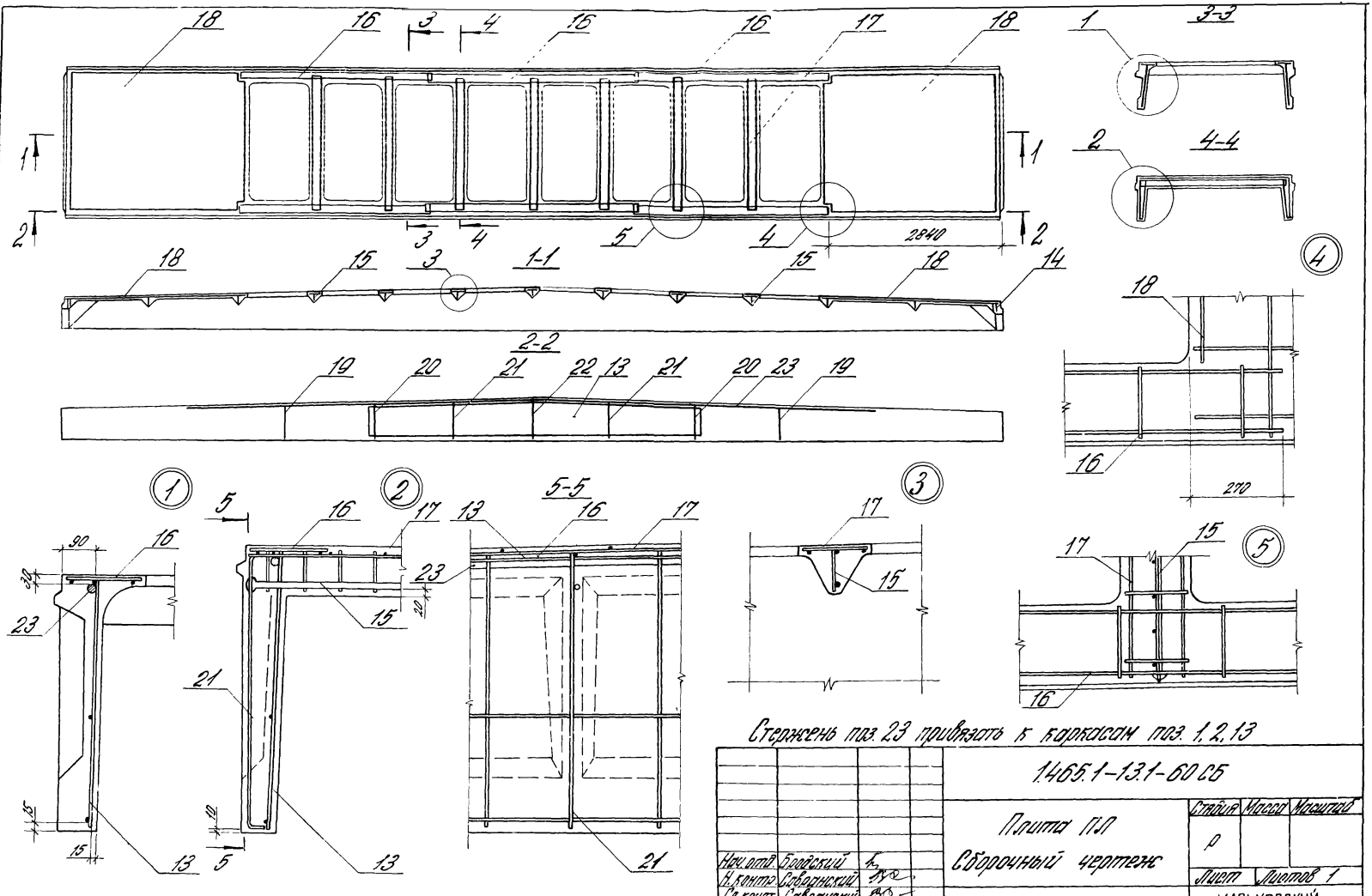

Стержень поз. 23 привязать к каркасам поз. 1, 2, 13

Остальное - см. 1.465.1-13.1-60 СБ

				1.465.1-13.1-60 СБ		
				Плита ПЛ Сборочный чертеж	Стадия	Масса	Масштаб
					Р		
Нач. отд.	Бродский				Лист	Листов 1	
Н. контр.	Савранский				ХАРЬКОВСКИЙ ПРОМСТРОЙНИИПРОЕКТ		
Гл. конст.	Савранский						
Инженер	Хаимсон						
Инженер	Николаева						

Инв. № подл. | Подпись и дата

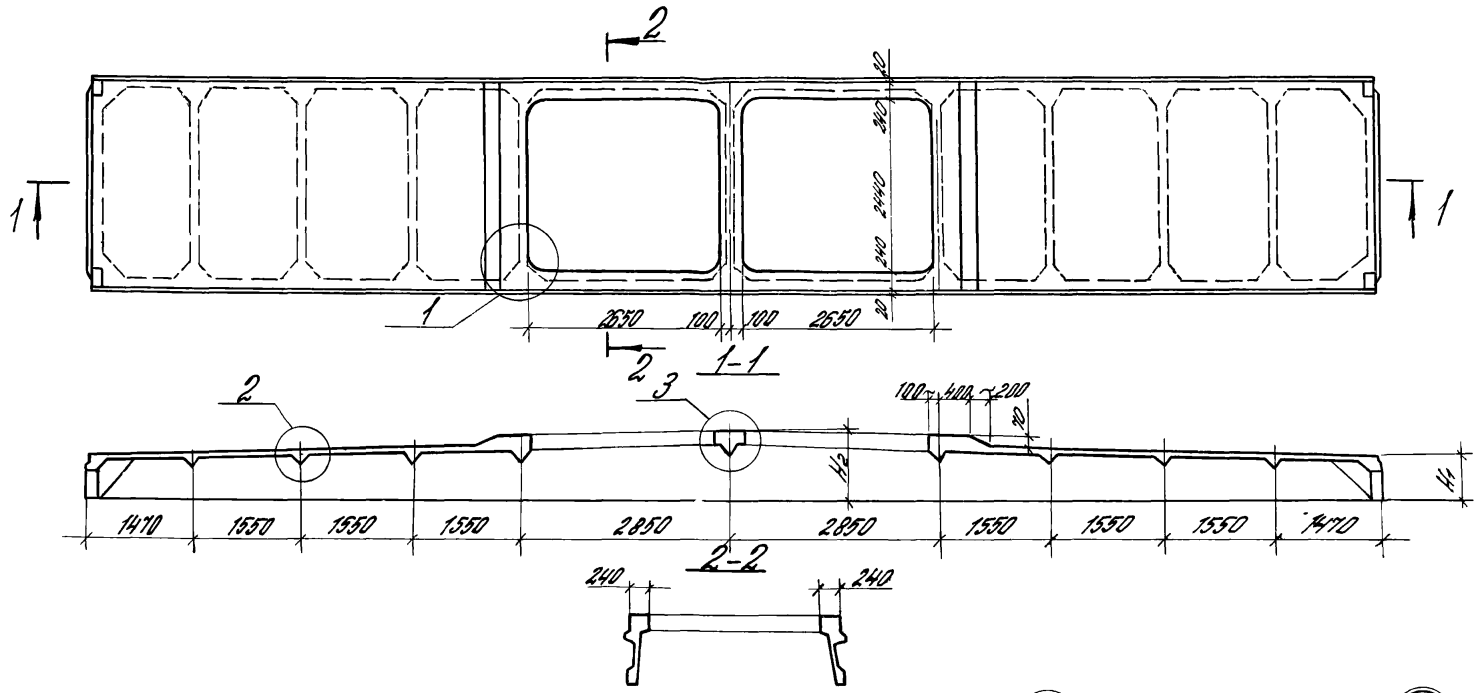

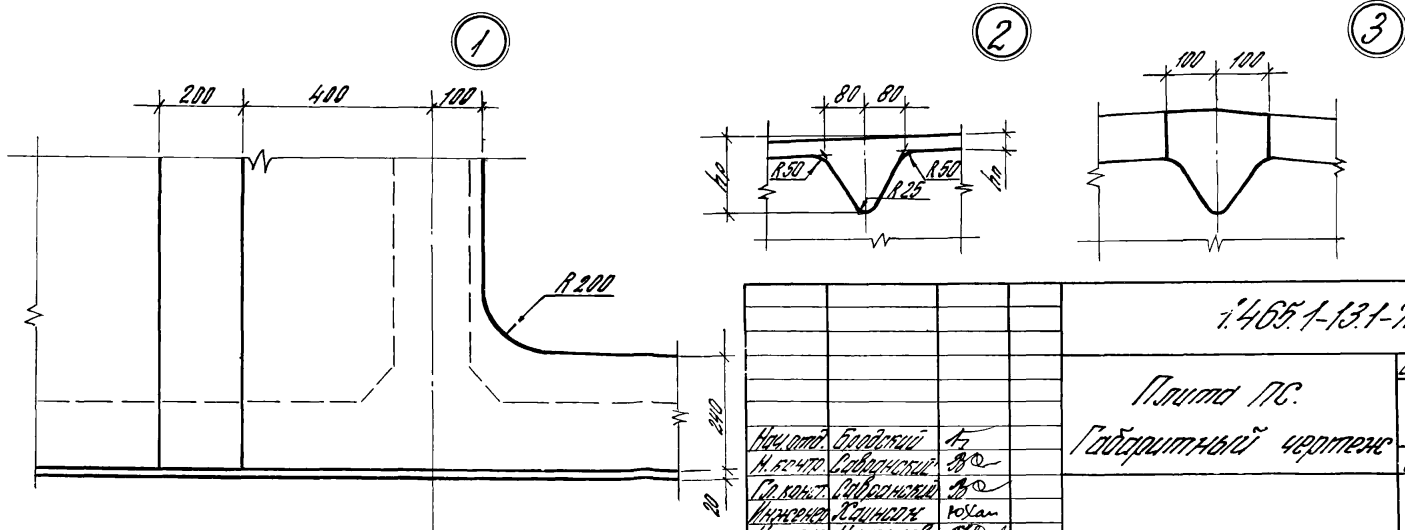

Нач.отд.	Бродский		
Н.контр.	Савранский		
Гл.конст.	Савранский		
Инженер	Хаинсон		
Инженер	Николаева		

1.465.1-13.1-70Г4

Плита ПС.
Габаритный чертеж

Стадия	Масса	Масштаб
Р		

Лист 1 | Листов 2

ХАРЬКОВСКИЙ ПРОМСТРОЙНИИПРОЕКТ

Обозначение	Марка	Размеры, мм				Масса т
		H_1	H_2	$h_р$	$h_п$	
1.465.1-13.1-70-00.11	1ПС18-1АIVТ	600	900	150	30	10,8
1.465.1-13.1-70-02.12	1ПС18-2АIVТ					
-04.13	2ПС18-3АIVТ	605	905	155	35	11,5
-03.14	1ПС18-4АIVТ	600	900	150	30	10,8
-05.14	2ПС18-5АIVТ	605	905	155	35	11,5
-05.15	2ПС18-6АIVТ					
1.465.1-13.1-70-00.21	1ПС18-1АIIIТ	600	900	150	30	10,8
	1ПС18-1АIIIТ-Н					
	1ПС18-1АIIIТ-П					
1.465.1-13.1-70-02.22	1ПС18-2АIIIТ					
1.465.1-13.1-70-01.22	1ПС18-2АIIIТ-Н					
	1ПС18-2АIIIТ-П					
1.465.1-13.1-70-04.23	2ПС18-3АIIIТ	605	905	155	35	11,5
1.465.1-13.1-70-03.23	1ПС18-3АIIIТ-Н	600	900	150	30	10,8
	1ПС18-3АIIIТ-П					
1.465.1-13.1-70-03.24	1ПС18-4АIIIТ					
	1ПС18-4АIIIТ-Н					
	1ПС18-4АIIIТ-П					
1.465.1-13.1-70-05.24	2ПС18-5АIIIТ	605	905	155	35	11,5
	2ПС18-5АIIIТ-Н					
	2ПС18-5АIIIТ-П					
1.465.1-13.1-70-05.25	2ПС18-6АIIIТ					
	2ПС18-6АIIIТ-Н					
	2ПС18-6АIIIТ-П					

Обозначение	Марка	Размеры, мм				Масса т
		H_1	H_2	$h_р$	$h_п$	
1.465.1-13.1-70-00.31	1ПС18-1АIIIВТ	600	900	150	30	10,8
	1ПС18-1АIIIВТ-Н					
	1ПС18-1АIIIВТ-П					
1.465.1-13.1-70-02.32	1ПС18-2АIIIВТ					
	1ПС18-2АIIIВТ-Н					
	1ПС18-2АIIIВТ-П					
1.465.1-13.1-70-04.33	2ПС18-3АIIIВТ	605	905	155	35	11,5
	2ПС18-3АIIIВТ-Н					
	2ПС18-3АIIIВТ-П					
1.465.1-13.1-70-03.34	1ПС18-4АIIIВТ	600	900	150	30	10,8
	1ПС18-4АIIIВТ-Н					
	1ПС18-4АIIIВТ-П					
1.465.1-13.1-70-05.34	2ПС18-5АIIIВТ	605	905	155	35	11,5
	2ПС18-5АIIIВТ-Н					
	2ПС18-5АIIIВТ-П					
1.465.1-13.1-70-05.35	2ПС18-6АIIIВТ					
	2ПС18-6АIIIВТ-Н					
	2ПС18-6АIIIВТ-П					
1.465.1-13.1-70-01.41	1ПС18-1К7Т	600	900	150	30	10,8
1.465.1-13.1-70-03.42	1ПС18-2К7Т					
1.465.1-13.1-70-04.42	2ПС18-3К7Т	605	905	155	35	11,5
1.465.1-13.1-70-03.43	1ПС18-4К7Т	600	900	150	30	10,8
1.465.1-13.1-70-05.43	2ПС18-5К7Т	605	905	155	35	11,5
1.465.1-13.1-70-05.44	2ПС18-6К7Т					

Инв. № подл. | Подпись и дата | Взам. инв. №

Формат	Зона	Обозначение	Наименование	Кол.	Примечание
			Документация		
А3		1.465.1-13.1-70СБ	Сборочный чертеж		
А3		1.465.1-13.1-70.ГЧ	Габаритный чертеж		
			Сборочные единицы		
	-	1.465.1-13.1-00	Плита П		
		Дополнительный номер исполнения плиты П должен соответствовать дополнительному номеру исполнения плиты ПО			
А4	13	1.465.1-13.2-0020	Каркас плоский КР4	2	
А4	14	1.465.1-13.2-0040	Каркас плоский КР6	4	
А4	15	1.465.1-13.2-0090	Каркас плоский КР17	2	
А4	16	1.465.1-13.2-0350	Изделие закладное М5	4	
			Детали		
А4	17	1.465.1-13.2-009-04	Стержень арматурный	4	СТ5
А4	18	-06	Стержень арматурный	4	СТ7
А4	19	-09	Стержень арматурный	4	СТ10
А4	20	-10	Стержень арматурный	2	СТ11

Нач. отд.	Бродский		
Н. контр.	Собранский		
Гл. констр.	Собранский		
Инженер	Хацкон		
Инженер	Николаев		

1.465.1-13.1-70

Плиты ПО

Стадия	Лист	Листов
Р	1	2

Харьковский промстройниипроект

Инв. № подл. | Подпись и дата | Взам. инв. №

Формат	Зона	Для исполнения с порядковым номером 1)	Обозначение	Кол.	Примечание
			Переменные данные		
			Сборочные единицы		
А4		Поз. 21 Каркас плоский КР7 - КР10			
		-00	1.465.1-13.2-0050	6	КР7
		-01	-01	6	КР8
		-02; -03	1.465.1-13.2-0080	6	КР9
		-04; -05	-01	8	КР10
А4		Поз. 22 Каркас плоский КР18 - КР21			
		-00	1.465.1-13.2-0100	3	КР18
		-01	-01	3	КР19
		-02; -03	-02	3	КР20
		-04; -05	-03	3	КР21
А4		Поз. 23 Сетка С30 - С32			
		-00	1.465.1-13.2-0310	2	С30
		-01	-01	2	С31
		-02; -03; -04; -05	-02	2	С32
			Материал		
		-00; -01; -02	Бетон марки М400	4,3	м³
		-03	М500	4,3	м³
		-04	М500	4,6	м³
		-05	М600	4,6	м³

1.1 Основное исполнение не имеющее порядкового номера, обозначено „00"

1.465.1-13.1-70

Лист 2

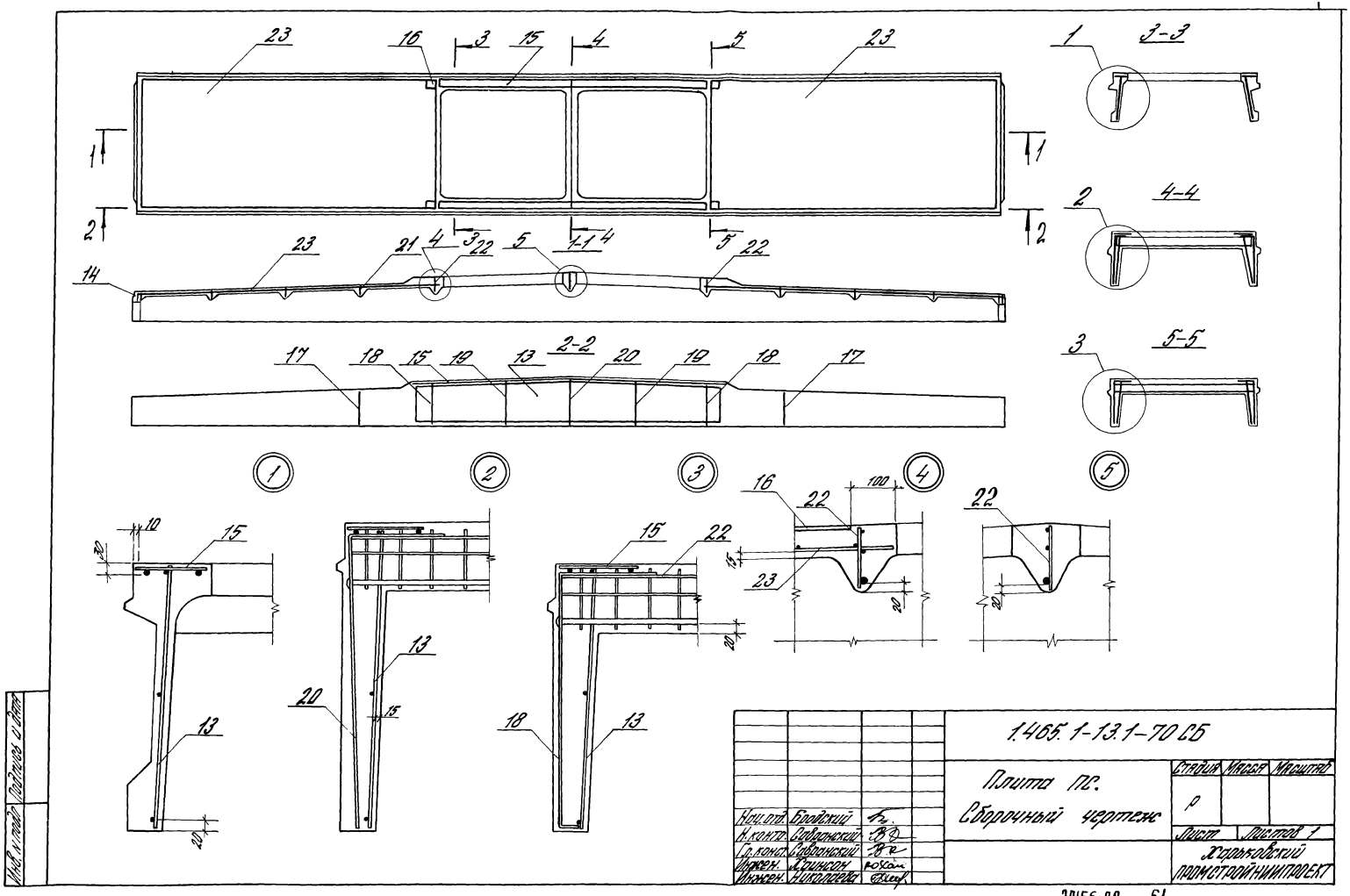

1.465.1-13.1-70 СБ
Плита ПС.
Сборочный чертеж
Стадия
Масса
Масштаб
Лист
Листов 1
Харьковский
ПРОМСТРОЙНИИПРОЕКТ
Нач. отд. Бродский
Н. контр. Сабранский
Гл. конст. Сабранский
Инжен. Хринсон
Инжен. Николаева
Инв. № подл.
Подпись и дата

Ведомость расхода стали на плиты ПГ, кг

Таблица 1

Марка плиты	Напрягаемая арматура класса										Изделия арматурные									Изделия закладные							Общий расход
	A-V				A-IV					Всего	Арматура класса A-III						Bp-I			Всего	Арматура класса A-I		A-III		Прокат марки		Итого	Всего	
	ГОСТ 5781-82										ГОСТ 5781-82						ГОСТ 6727-80				ГОСТ 5781-82				8Ст3кп2 ГОСТ 82-70	ГОСТ 103-76			
	Ф16	Ф18	Ф20	Итого	Ф18	Ф20	Ф22	Ф25	Ф28	Итого	Ф6	Ф13	Ф12	Ф14	Ф16	Итого	Ф3	Ф4	Ф5	Итого	Ф22	Итого	Ф10	Итого	480×7	185×8			
1ПГ18-1АV	113,5	–	–	113,5									–	44,3	–	70,2		44,7	48,0	103,5	173,7								317,1
1ПГ18-2АV	–	144,0		144,0									–	44,3	–	70,2		44,7	48,0	103,5	173,7								347,5
1ПГ18-3АV	–	–	178,4	178,4									–	44,3	–	70,2		53,0	48,0	111,8	182,0								390,2
1ПГ18-4АV													–	44,3	–	70,2		44,7	48,0	103,5	173,7								430,7
1ПГ18-5АV	227,2	–	–	227,2						227,2			–	44,3	–	70,2		53,0	48,0	111,8	182,0								439,0
1ПГ18-6АV													–	2,8	54,9	83,6		19,8	87,3	117,9	201,5								458,5
1ПГ18-7АV													28,4	44,3	–	98,6		19,8	100,4	131,0	229,6								486,8
1ПГ18-8АV													–	44,3	–	70,2		53,0	48,0	111,8	182,0								499,8
1ПГ18-9АV	–	288,0	–	288,0						288,0			–	2,8	54,9	83,6		19,8	87,3	117,9	201,5								519,3
1ПГ18-10АV													28,4	44,3	–	98,6		19,8	100,4	131,0	229,6								547,4
2ПГ18-11АV	–	–	356,8	356,8									28,4	44,3	–	98,6		19,8	87,3	117,9	216,5								603,1
2ПГ18-12АV										356,8			–	62,8	–	108,7		19,8	100,4	131,0	239,7								626,3
1ПГ18-1АIV					144,0	–	–	–	–	144,0	3,9	22,0	–	44,3	–	70,2	10,8	44,7	48,0	103,5	173,7	11,3	11,3	3,7	3,7	6,5	8,3	14,8	29,8	347,5
1ПГ18-2АIV					–	178,4	–	–	–	178,4			–	44,3	–	70,2		44,7	48,0	103,5	173,7								381,9
1ПГ18-3АIV							216,0			216,0			–	44,3	–	70,2		53,0 / 44,7	48,0	111,8 / 103,5	182,0 / 173,7								427,8 / 418,5
1ПГ18-4АIV													–	44,3	–	70,2		44,7	48,0	103,5	173,7								482,3
1ПГ18-5АIV					–	–	–	278,8	–	278,8			–	44,3	–	70,2		53,0	48,0	111,8	182,0								490,6
1ПГ18-6АIV													–	2,8	54,9	83,6		19,8	87,3	117,9	201,5								510,1
1ПГ18-7АIV													28,4	44,3	–	98,6		19,8	100,4	131,0	229,6								538,2
1ПГ18-8АIV													–	44,3	–	70,2		53,0	48,0	111,8	182,0								561,8
1ПГ18-9АIV					–	–	–	–	350,0	350,0			–	2,8	54,9	83,6		19,8	87,3	117,9	201,5								684,3
1ПГ18-10АIV										350,0			28,4	44,3	–	98,6		19,8	100,4	131,0	229,5								609,4
2ПГ18-11АIV													–	82,8	–	108,7		19,8	100,4	131,0	239,7								619,5

Расход арматурной стали класса Bp-I в плитах типа ПГ, ПРи ПВ с напрягаемой арматурой класса A-IV третьей марки по несущей способности указан дробью, числитель которой соответствует расходу стали в плитах для неагрессивной газовой среды, знаменатель - расходу стали в плитах для агрессивных газовых сред (марки плит с индексами „Н" или „П")

Нач.отд.	Розенблюм	
Н.контр.	Ракина	
Гл.инж.пр.	Божинова	
Рук.гр.	Юдина	
Инженер	Николаева	

1.465.1-13.1-00РС

Ведомость расхода стали

Стадия	Лист	Листов
Р	1	28

ЦНИИПромзданий

Продолжение табл. 1

Марка плиты	Напрягаемая арматура класса							Изделия арматурные									Изделия закладные							Общий расход
	A-IIIв				K-7 ГОСТ 13840-68		Всего	Арматура класса A-III ГОСТ 5781-82						Bp-I ГОСТ 6727-80			Всего	Арматура класса A-I	A-III ГОСТ 5781-82			Прокат марки ВСт3кп2 ГОСТ 8509-72	ГОСТ 103-76	Итого	Всего	
	Ф25	Ф28	Ф32	Итого	Ф15	Итого		Ф6	Ф10	Ф12	Ф14	Ф16	Итого	Ф3	Ф4	Ф5	Итого	Ф22	Итого	Ф10	Итого	180×7	160×8			
1ПГ18-1АIIIв	—	175.0	—	175.0			175.0	3.9	22.0	—	44.3	—	70.2	10.8	44.7	48.0	103.5	173.7	11.3	11.3	3.7	3.7	6.5	8.3	14.8	29.8	378.5
1ПГ18-2АIIIв	—	—	229.0	229.0			229.0			—	44.3	—	70.2		44.7	48.0	103.5	173.7									432.5
1ПГ18-3АIIIв	278.8	—	—	278.8			278.8			—	44.3	—	70.2		53.0	48.0	111.8	182.0									490.6
1ПГ18-4АIIIв	—	350.0	—	350.0			350.0			—	44.3	—	70.2		44.7	48.0	103.5	173.7									553.5
1ПГ18-5АIIIв										—	44.3	—	70.2		53.0	48.0	111.8	182.0									581.8
1ПГ18-6АIIIв										—	2.8	54.9	83.6		19.8	87.3	117.9	201.5									581.3
1ПГ18-7АIIIв										28.4	44.3	—	98.6		19.8	100.4	131.0	229.6									609.4
1ПГ18-8АIIIв	—	—	458.0	458.0			458.0			—	44.3	—	70.2		53.0	48.0	111.8	182.0									659.8
1ПГ18-9АIIIв										—	2.8	54.9	83.6		19.8	87.3	117.9	201.5									689.3
1ПГ18-10АIIIв										28.4	44.3	—	98.6		19.8	100.4	131.0	229.6									717.4
2ПГ18-11АIIIв										—	82.8	—	108.7		19.8	100.4	131.0	239.7									727.5
1ПГ18-1К7					80.4	80.4	80.4			—	44.3	—	70.2		44.7	48.0	103.5	173.7									283.9
1ПГ18-2К7					120.6	120.6	120.6			—	44.3	—	70.2		44.7	48.0	103.5	173.7									324.1
1ПГ18-3К7										—	2.8	54.9	83.6		19.8	87.3	117.9	201.5									351.9
1ПГ18-4К7					160.8	160.8	160.8			—	44.3	—	70.2		44.7	48.0	103.5	173.7									364.3
1ПГ18-5К7										—	44.3	—	70.2		53.0	48.0	111.8	182.0									372.6
1ПГ18-6К7										—	2.8	54.9	83.6		19.8	87.3	117.9	201.5									392.1
1ПГ18-7К7										28.4	44.3	—	98.6		19.8	100.4	131.0	229.6									420.2
1ПГ18-8К7					201.0	201.0	201.0			—	44.3	—	70.2		53.0	48.0	111.8	182.0									412.8
1ПГ18-9К7										—	2.8	54.9	83.6		19.8	87.3	117.9	201.5									432.3
1ПГ18-10К7										28.4	44.3	—	98.6		19.8	100.4	131.0	229.6									460.4
2ПГ18-11К7										—	82.8	—	108.7		19.8	100.4	131.0	239.7									470.5

Инв. № подл. | Подпись и дата | Взам. инв. №

Таблица 2

Ведомость расхода стали на плиты ПФ с двумя проемами размером 1,7×1,4 м, кг

Марка плиты	Напрягаемая арматура класса											Изделия арматурные												Изделия закладные									Общий расход
												Арматура класса												Арматура класса				Прокат марки					
	А-V				А-IV						Всего	А-III							Вр-I				Всего	А-I		А-III		ВСт.3кп2			Итого	Всего	
	ГОСТ 5781-82											ГОСТ 5781-82							ГОСТ 6727-80					ГОСТ 5781-82				ГОСТ 8509-72	ГОСТ 103-76				
	Ф16	Ф18	Ф20	Итого	Ф18	Ф20	Ф22	Ф25	Ф28	Итого		Ф6	Ф10	Ф12	Ф14	Ф16	Ф18	Итого	Ф3	Ф4	Ф5	Итого		Ф22	Итого	Ф10	Итого	L80×7	-165×8	-100×6			
1ПФ18-1АV-2	113,6	–	–	113,6							113,6			–	44,3	–	–	75,1		44,0	48,0	101,5	176,6										324,8
1ПФ18-2АV-2	–	144,0	–	144,0							144,0			–	44,3	–	–	75,1		44,0	48,0	101,5	176,6										355,2
1ПФ18-3АV-2	–	–	177,6	177,6							177,6			–	44,3	–	–	75,1		51,0	48,0	108,5	183,6										395,8
1ПФ18-4АV-2														–	44,3	–	24,4	99,5		35,9	59,4	104,8	204,3										466,1
1ПФ18-5АV-2	227,2	–	–	227,2							227,2			–	44,3	–	24,4	99,5		42,9	59,4	111,8	211,3										473,1
1ПФ18-6АV-2														–	2,8	54,9	24,4	112,9		14,9	92,4	116,8	229,7										491,5
1ПФ18-7АV-2														28,4	44,3	–	24,4	127,9		14,9	103,4	127,8	255,7										517,5
1ПФ18-8АV-2														–	44,3	–	24,4	99,5		42,9	59,4	111,8	211,3										533,9
1ПФ18-9АV-2	–	288,0	–	288,0							288,0			–	2,8	54,9	24,4	112,9		14,9	92,4	116,8	229,7										552,3
1ПФ18-10АV-2														28,4	44,3	–	24,4	127,9		14,9	103,4	127,8	255,7										578,3
1ПФ18-1АIV-2					144,0	–	–	–	–	144,0	144,0	3,9	26,9	–	44,3	–	–	75,1	9,5	44,0	48,0	101,5	176,6	11,3	11,3	4,7	4,7	6,5	8,3	3,8	18,6	34,6	355,2
1ПФ18-2А-IV-2					–	178,4	–	–	–	178,4	178,4			–	44,3	–	–	75,1		44,0	48,0	101,5	176,6										389,6
1ПФ18-3АIV-2					–	–	216,0	–	–	216,0	216,0			–	44,3	–	–	75,1		51,0 / 44,0	48,0	108,5 / 101,5	183,6 / 176,6										434,2 / 427,2
1ПФ18-4АIV-2														–	44,3	–	24,4	99,5		35,9	59,4	104,8	204,3										517,7
1ПФ18-5АIV-2					–	–	–	278,8	–	278,8	278,8			–	44,3	–	24,4	99,5		42,9	59,4	111,8	211,3										524,7
1ПФ18-6АIV-2														–	2,8	54,9	24,4	112,9		14,9	92,4	116,8	229,7										543,1
1ПФ18-7АIV-2														28,4	44,3	–	24,4	127,9		14,9	103,4	127,8	255,7										569,1
1ПФ18-8АIV-2														–	44,3	–	24,4	99,5		42,9	59,4	111,8	211,3										595,9
1ПФ18-9АIV-2					–	–	–	–	350,0	350,0	350,0			–	2,8	54,9	24,4	112,9		14,9	92,4	116,8	229,7										614,3
1ПФ18-10АIV-2														28,4	44,3	–	24,4	127,9		14,9	103,4	127,8	255,7										640,3

Продолжение табл. 2.

Марка плиты	Напрягаемая арматура класса						Изделия арматурные													Изделия закладные								Общий расход
	A-IIIв				K-7		Арматура класса A-III ГОСТ 5781-82							Арматура класса Вр-I ГОСТ 6727-80				Всего		Арматура класса A-I		A-III		Прокат марки ВСт3кп2 ГОСТ 19903-74		ГОСТ 103-76				
	Ф25	Ф28	Ф32	Итого	ГОСТ 13840-68 Ф15	Итого	Ф6	Ф10	Ф12	Ф14	Ф16	Ф18	Итого	Ф3	Ф4	Ф5	Итого			ГОСТ 5781-82 Ф22	Итого	Ф10	Итого	180х7	165х8	100х6	Итого	Всего	
1ПФ18-1АIIIв-2	–	–	229,0	229,0			3,9	26,9	–	44,3	–	–	75,1	9,5	44,0	48,0	101,5	176,6	11,3	11,3	4,7	4,7	6,6	8,3	2,8	18,5	24,6	440,2
1ПФ18-2АIIIв-2	278,8	–	–	278,8					–	44,3	–	–	75,1		51,0	48,0	108,5	183,6										497,0
1ПФ18-3АIIIв-2	–	350,0	–	350,0					–	44,3	–	24,4	99,5		35,9	59,4	104,8	204,3										588,9
1ПФ18-4АIIIв-2									–	44,3	–	24,4	99,5		42,9	58,4	111,8	211,3										595,9
1ПФ18-5АIIIв-2									–	2,8	54,9	24,4	112,9		14,9	92,4	115,8	229,7										614,3
1ПФ18-6АIIIв-2	–	–	458,0	458,0					–	44,3	–	24,4	99,5		42,9	59,4	111,8	211,3										703,9
1ПФ18-7АIIIв-2									–	2,8	54,9	24,4	112,9		14,9	92,4	115,8	229,7										722,3
1ПФ18-8АIIIв-2									28,4	44,3	–	24,4	127,9		14,9	103,4	127,8	255,7										748,3
1ПФ18-1К7-2					80,4	80,4			–	44,3	–	–	75,1		44,0	48,0	101,5	176,6										291,6
1ПФ18-2К7-2					120,6	120,6			–	44,3	–	–	75,1		44,0	48,0	101,5	176,6										331,8
1ПФ18-3К7-2									–	44,3	–	–	75,1		51,0	48,0	108,5	183,6										338,8
1ПФ18-4К7-2									–	44,3	–	24,4	99,5		35,9	59,4	104,8	204,3										399,7
1ПФ18-5К7-2					160,8	160,8			–	44,3	–	24,4	99,5		42,9	59,4	111,8	211,3										406,7
1ПФ18-6К7-2									–	2,8	54,9	24,4	112,9		14,9	92,4	115,8	229,7										425,1
1ПФ18-7К7-2					200,0	200,0			28,4	44,3	–	24,4	127,9		14,9	103,4	127,8	255,7										451,1
1ПФ18-8К7-2									–	44,3	–	24,4	99,5		42,9	59,4	111,8	211,3										446,9
1ПФ18-9К7-2									–	2,8	54,9	24,4	112,9		14,9	92,4	115,8	229,7										465,3
1ПФ18-10К7-2									28,4	44,3	–	24,4	127,9		14,9	103,4	127,8	255,7										491,3

Инв. № подл. | Подпись и дата | Взам. инв. №

Таблица 3

Ведомость расхода стали на плиты пф с четырьмя проемами размером 1,7х1,4 м, кг

Марка плиты	Напрягаемая арматура класса											Изделия арматурные												Изделия закладные									Общий расход
	А-V				А-IV						Всего	Арматура класса												Арматура класса				Прокат марки				Всего	
	ГОСТ 5781-82											А-III							Вр-I				Всего	А-I		А-III		ВСт 8 кп 2			Итого		
												ГОСТ 5781-82							ГОСТ 6727-80					ГОСТ 5781-82				ГОСТ 8509-72	ГОСТ 103-76				
	Ф16	Ф18	Ф20	Итого	Ф18	Ф20	Ф22	Ф25	Ф28	Итого		Ф6	Ф10	Ф12	Ф14	Ф16	Ф18	Итого	Ф3	Ф4	Ф5	Итого		Ф22	Итого	Ф10	Итого	80х7	-165х8	-100х8			
1ПФ18-1АV-3	113,6	—	—	113,6							113,6			—	44,3	—	—	80,0		43,4	48,0	99,5	179,5										332,3
1ПФ18-2АV-3	—	144,0	—	144,0							144,0			—	44,3	—	—	80,0		43,4	48,0	99,5	179,5										362,7
1ПФ18-3АV-3	—	—	177,6	177,6							177,6			—	44,3	—	—	80,0		49,1	48,0	105,2	185,2										402,0
1ПФ18-4АV-3														—	44,3	—	24,4	104,4		35,2	59,4	102,7	207,1										473,5
1ПФ18-5АV-3	227,2	—	—	227,2							227,2			—	44,3	—	24,4	104,4		40,9	59,4	108,4	212,8										479,2
1ПФ18-6АV-3														—	2,8	54,9	24,4	117,8		18,1	86,1	112,3	230,1										496,5
1ПФ18-7АV-3														28,4	44,3	—	24,4	132,8		18,1	95,0	121,2	254,0										520,4
1ПФ18-8АV-3														—	44,3	—	24,4	104,4		40,9	59,4	108,4	212,8										540,0
1ПФ18-9АV-3	—	288,0	—	288,0							288,0			—	2,8	54,9	24,4	117,8		18,1	86,1	112,3	230,1										557,3
1ПФ18-10АV-3														28,4	44,3	—	24,4	132,8		18,1	95,0	121,2	254,0										581,2
1ПФ18-1АIV-3					144,0	—	—	—	—	144,0	144,0	3,9	31,8	—	44,3	—	—	80,0	8,1	43,4	48,0	99,5	179,5	11,3	11,3	5,6	5,6	6,5	8,3	7,5	22,3	39,2	362,7
1ПФ18-2АIV-3					—	178,4	—	—	—	178,4	178,4			—	44,3	—	—	80,0		43,4	48,0	99,5	179,5										397,1
1ПФ18-3АIV-3					—	—	216,0	—	—	216,0	216,0			—	44,3	—	—	80,0		49,1 / 43,4	48,0	105,2 / 99,5	185,2 / 179,5										440,4 / 434,7
1ПФ18-4АIV-3														—	44,3	—	24,4	104,4		35,2	59,4	102,7	207,1										525,1
1ПФ18-5АIV-3					—	—	—	278,8	—	278,8	278,8			—	44,3	—	24,4	104,4		40,9	59,4	108,4	212,8										530,8
1ПФ18-6АIV-3														—	2,8	54,9	24,4	117,8		18,1	86,1	112,3	230,1										548,1
1ПФ18-7АIV-3														28,4	44,3	—	24,4	132,8		18,1	95,0	121,2	254,0										572,0
1ПФ18-8АIV-3					—	—	—	—	350,0	350,0	350,0			—	44,3	—	24,4	104,4		40,9	59,4	108,4	212,8										602,0
1ПФ18-9АIV-3														—	2,8	54,9	24,4	117,8		18,1	86,1	112,3	230,1										619,3
1ПФ18-10АIV-3														28,4	44,3	—	24,4	132,8		18,1	95,0	121,2	254,0										643,2

Продолжение табл. 3

Марка плиты	Напрягаемая арматура класса							Изделия арматурные												Изделия закладные									Отходы расход
	A-IIIв				К-7 ГОСТ 13840-68		Всего	Арматура класса A-III ГОСТ 5781-82							Арматура класса Вр-I ГОСТ 6727-80				Всего	Арматура класса A-I ГОСТ 5781-82		Арматура класса A-III ГОСТ 5781-82		Прокат марки ВСт3кп2 ГОСТ 380-71		ГОСТ 103-76		Итого	Всего	
	Ф25	Ф28	Ф32	Итого	Ф15	Итого		Ф6	Ф10	Ф12	Ф14	Ф18	Ф16	Итого	Ф3	Ф4	Ф5	Итого		Ф22	Итого	Ф10	Итого	180×7	160×8	100×6			
1ПФ18-1АIIIв-3	—	—	229,0	229,0			229,0	3,9	31,8	—	44,3	—	—	80,0	8,1	43,4	48,0	99,5	179,5	11,3	11,3	5,5	5,5	6,5	8,3	7,5	22,3	39,2	447,7
1ПФ18-2АIIIв-3	278,8	—	—	278,8			278,8			—	44,3	—	—	80,0		49,1	48,0	105,2	185,2										503,2
1ПФ18-3АIIIв-3	—	350,0	—	350,0			350,0			—	44,3	—	24,4	104,4		35,2	59,4	102,7	207,1										598,3
1ПФ18-4АIIIв-3										—	44,3	—	24,4	104,4		40,9	59,4	108,4	212,8										602,0
1ПФ18-5АIIIв-3										—	2,8	54,9	24,4	117,8		18,1	86,1	112,3	230,1										619,3
1ПФ18-6АIIIв-3	—	—	458,8	458,8			458,8			—	44,3	—	24,4	104,4		40,9	59,4	108,4	212,8										710,8
1ПФ18-7АIIIв-3										—	2,8	54,9	24,4	117,8		18,1	86,1	112,3	230,1										728,1
1ПФ18-8АIIIв-3										28,4	44,3	—	24,4	132,8		18,1	95,0	121,2	254,0										752,0
1ПФ18-1К7-3					80,4	80,4	80,4			—	44,3	—	—	80,0		43,4	48,0	99,5	179,5										299,1
1ПФ18-2К7-3					120,6	120,6	120,6			—	44,3	—	—	80,0		43,4	48,0	99,5	179,5										339,3
1ПФ18-3К7-3										—	44,3	—	—	80,0		49,1	48,0	105,2	185,2										345,0
1ПФ18-4К7-3										—	44,3	—	24,4	104,4		35,2	59,4	102,7	207,1										407,1
1ПФ18-5К7-3					160,8	160,8	160,8			—	44,3	—	24,4	104,4		40,9	59,4	108,4	212,8										412,8
1ПФ18-6К7-3										—	2,8	54,9	24,4	117,8		18,1	86,1	112,3	230,1										430,1
1ПФ18-7К7-3										28,4	44,3	—	24,4	132,8		18,1	95,0	121,2	254,0										454,0
1ПФ18-8К7-3					201,0	201,0	201,0			—	44,3	—	24,4	104,4		40,9	59,4	108,4	212,8										453,0
1ПФ18-9К7-3										—	2,8	54,9	24,4	117,8		18,1	86,1	112,3	230,1										470,3
1ПФ18-10К7-3										28,4	44,3	—	24,4	132,8		18,1	95,0	121,2	254,0										494,2

Инв. № подл. | Подпись и дата | Взам. инв. №

1.465.1-13.1-0000

Лист 6

Таблица 4

Ведомость расхода стали на плиты ПФ с одним проемом размером 2,7×2,6 м, кг

Марка плиты	Напрягаемая арматура класса										Всего	Изделия арматурные										Всего	Изделия закладные									Общий расход
	А-V				А-IV							Арматура класса											Арматура класса				Прокат марки					
	ГОСТ 5781-82											А-III						Вр-I					А-I		А-III		ВСт.3кп2					
												ГОСТ 5781-82						ГОСТ 6727-80					ГОСТ 5781-82				ГОСТ 8509-72	ГОСТ 103-76		Итого	Всего	
	Ф16	Ф18	Ф20	Итого	Ф18	Ф20	Ф22	Ф25	Ф28	Итого		Ф6	Ф10	Ф12	Ф14	Ф16	Итого	Ф3	Ф4	Ф5	Итого		Ф22	Итого	Ф10	Итого	L8,0×7	-165×8	-100×6			
1ПФ18-1АV-4	113,6	—	—	113,6							113,6			—	40,5	14,2	102,2		42,6	47,2	100,0	202,2										348,0
1ПФ18-2АV-4	—	144,0	—	144,0							144,0			—	40,5	14,2	102,2		42,6	47,2	100,0	202,2										378,4
1ПФ18-3АV-4	—	—	178,4	178,4							178,4			—	40,5	14,2	102,2		49,6	47,2	107,0	209,2										419,8
1ПФ18-4АV-4														—	40,5	14,2	102,2		42,6	47,2	100,0	202,2										461,6
1ПФ18-5АV-4	227,2	—	—	227,2							227,2			—	40,5	14,2	102,2		49,6	47,2	107,0	209,2										468,6
1ПФ18-6АV-4														—	2,8	64,1	114,4		21,4	80,7	112,3	226,7										486,1
1ПФ18-7АV-4														25,8	40,5	14,2	128,0		21,4	91,8	123,4	251,4										510,8
1ПФ18-8АV-4														—	40,5	14,2	102,2		49,6	47,2	107,0	209,2										529,4
1ПФ18-9АV-4	—	288,0	—	288,0							288,0			—	2,8	64,1	114,4		21,4	80,7	112,3	226,7										546,9
1ПФ18-10АV-4														25,8	40,5	14,2	128,0		21,4	91,8	123,4	251,4										571,6
1ПФ18-1АIV-4					144,0	—	—	—	—	144,0	144,0	3,8	43,7	—	40,5	14,2	102,2	10,2	42,6	47,2	100,0	202,2	11,3	11,3	4,2	4,2	6,5	8,3	1,9	16,7	32,2	378,4
1ПФ18-2АIV-4					—	178,4	—	—	—	178,4	178,4			—	40,5	14,2	102,2		42,6	47,2	100,0	202,2										412,8
1ПФ18-3АIV-4					—	—	216,0	—	—	216,0	216,0			—	40,5	14,2	102,2		49,6 42,6	47,2	107,0 100,0	209,2 202,2										457,4 450,4
1ПФ18-4АIV-4														—	40,5	14,2	102,2		42,6	47,2	100,0	202,2										513,2
1ПФ18-5АIV-4					—	—	—	278,8		278,8	278,8			—	40,5	14,2	102,2		49,6	47,2	107,7	209,2										520,2
1ПФ18-6АIV-4														—	2,8	64,1	114,4		21,4	80,7	112,3	226,7										537,7
1ПФ18-7АIV-4														25,8	40,5	14,2	128,0		21,4	91,8	123,4	251,4										562,4
1ПФ18-8АIV-4														—	40,5	14,2	102,2		49,6	47,2	107,0	209,2										591,4
1ПФ18-9АIV-4					—	—	—	—	350,0	350,0	350,0			—	2,8	64,1	114,4		21,4	80,7	112,3	226,7										608,9
1ПФ18-10АIV-4														25,8	40,5	14,2	128,0		21,4	91,8	123,4	251,4										633,6

Продолжение табл. 7

Марка плиты	Напрягаемая арматура класса А-IIIв				К-7 ГОСТ 13840-68		Всего	Изделия арматурные. Арматура класса А-III ГОСТ 5781-82						Вр-I ГОСТ 6727-80				Всего	Изделия закладные. Арматура класса А-I ГОСТ 5781-82		А-III		Прокат марки Вст. 3 кп. 2 ГОСТ 8568-72	ГОСТ 103-76		Итого	Всего	Общий расход
	Ф25	Ф28	Ф32	Итого	Ф15	Итого		Ф6	Ф10	Ф12	Ф14	Ф16	Итого	Ф3	Ф4	Ф5	Итого		Ф22	Итого	Ф10	Итого	L80×7	-165×8	-100×6			
1ПФ18-1АIIIв-4	—	175,0	—	175,0			175,0			—	40,5	14,2	102,2		42,6	47,2	100,0	202,2										409,4
1ПФ18-2АIIIв-4	—	—	229,0	229,0			229,0			—	40,5	14,2	102,2		42,6	47,2	100,0	202,2										463,4
1ПФ18-3АIIIв-4	278,8	—	—	278,8			278,8			—	40,5	14,2	102,2		49,6	47,2	107,0	209,2										520,2
1ПФ18-4АIIIв-4										—	40,5	14,2	102,2		42,6	47,2	100,0	202,2										584,4
1ПФ18-5АIIIв-4	—	350,0	—	350,0			350,0			—	40,5	14,2	102,2		49,6	47,2	107,0	209,2										591,4
1ПФ18-6АIIIв-4										—	2,8	64,1	114,4		21,4	80,7	112,3	226,7										608,9
1ПФ18-7АIIIв-4										25,8	40,5	14,2	128,0		21,4	91,8	123,4	251,4										633,6
1ПФ18-8АIIIв-4										—	40,5	14,2	102,2		49,6	47,2	107,0	209,2										699,4
1ПФ18-9АIIIв-4	—	—	458,0	458,0			458,0			—	2,8	64,1	114,4		21,4	80,7	112,3	226,7										716,9
1ПФ18-10АIIIв-4										25,8	40,5	14,2	128,0		21,4	91,8	123,4	251,4										741,6
1ПФ18-1К7-4					80,4	80,4	80,4	3,8	43,7	—	40,5	14,2	102,2	10,2	42,6	47,2	100,0	202,2	11,3	11,3	4,2	4,2	6,5	8,3	1,9	16,7	32,2	314,8
1ПФ18-2К7-4										—	40,5	14,2	102,2		42,6	47,2	100,0	202,2										355,0
1ПФ18-3К7-4					120,6	120,6	120,6			—	2,8	64,1	114,4		21,4	80,7	112,3	226,7										379,5
1ПФ18-4К7-4										—	40,5	14,2	102,2		42,6	47,2	100,0	202,2										395,2
1ПФ18-5К7-4										—	40,5	14,2	102,2		49,6	47,2	107,0	209,2										402,2
1ПФ18-6К7-4					160,8	160,8	160,8			—	2,8	64,1	114,4		21,4	80,7	112,3	226,7										419,7
1ПФ18-7К7-4										25,8	40,5	14,2	128,0		21,4	91,8	123,4	251,4										444,4
1ПФ18-8К7-4										—	40,5	14,2	102,2		49,6	47,2	107,0	209,2										442,4
1ПФ18-9К7-4										—	2,8	64,1	114,4		21,4	80,7	112,3	226,7										459,9
1ПФ18-10К7-4					201,0	201,0	201,0			25,8	40,5	14,2	128,0		21,4	91,8	123,4	251,4										484,6

Инв. № подл. | Подпись и дата

20156-02 60

Ведомость расхода стали на плиты ПФ с двумя проемами размером 2,7×2,5 м, кг

Таблица 5

Марка плиты	Напрягаемая арматура класса										Изделия арматурные											Изделия закладные								Общий расход
	А-V				А-IV						Арматура класса											Арматура класса				Прокат марки				
	ГОСТ 781-82				ГОСТ 781-82						А-III ГОСТ 781-82						Вр-I ГОСТ 6727-80					А-I ГОСТ 5781-82		А-III ГОСТ 781-82		Ст.3 кп 2 ГОСТ 103-76				
	Ф16	Ф18	Ф20	Итого	Ф18	Ф20	Ф22	Ф25	Ф28	Итого	Ф6	Ф10	Ф12	Ф14	Ф16	Итого	Ф3	Ф4	Ф5	Итого	Всего	Ф22	Итого	Ф10	Итого	120×7	65×6	100×6	Итого	Всего	
1ПФ18-1АV-5	113,6	–	–	113,6									–	36,8	28,4	134,4		40,5	46,4	98,5	239,9									379,1
1ПФ18-2АV-5	–	144,0	–	144,0									–	36,8	28,4	134,4		40,5	46,4	98,5	239,9									409,5
1ПФ18-3АV-5	–	–	178,4	178,4									–	36,8	28,4	134,4		46,3	46,4	102,3	235,7									449,7
1ПФ18-4АV-5													–	36,8	28,4	134,4		40,5	46,4	98,5	239,9									49,27
1ПФ18-5АV-5													–	36,8	28,4	134,4		46,3	46,4	102,3	235,7									498,5
1ПФ18-6АV-5	227,2	–	–	227,2									–	2,8	73,3	148,3		23,1	74,0	106,7	252,0									513,8
1ПФ18-7АV-5													23,2	36,8	28,4	157,6		23,1	83,2	116,9	273,5									585,3
1ПФ18-8АV-5													–	36,8	28,4	134,4		46,3	46,4	102,3	235,7									552,3
1ПФ18-9АV-5	–	288,0	–	288,0									–	2,8	73,3	148,3		23,1	74,0	106,7	252,0									574,6
1ПФ18-10АV-5													23,2	36,8	28,4	157,6		23,1	83,2	116,9	273,5									596,1
1ПФ18-1АIV-5					144,0	–	–	–	–	144,0	3,8	62,4	–	36,8	28,4	134,4	9,5	40,5	46,4	98,5	239,9	11,3	11,3	4,7	4,7	6,5	8,3	3,8	18,6	34,6	409,5
1ПФ18-2АIV-5					–	178,4	–	–	–	178,4			–	36,8	28,4	134,4		40,5	46,4	98,5	239,9									443,9
1ПФ18-3АIV-5					–	–	216,0	–	–	216,0			–	36,8	28,4	134,4		~~46,3~~ 40,5	46,4	~~102,3~~ 98,5	~~235,7~~ 239,9									~~487,3~~ 481,5
1ПФ18-4АIV-5													–	36,8	28,4	134,4		40,5	46,4	98,5	239,9									544,3
1ПФ18-5АIV-5					–	–	–	278,8	–	278,8			–	36,8	28,4	134,4		46,3	46,4	102,3	235,7									550,1
1ПФ18-6АIV-5													–	2,8	73,3	148,3		23,1	74,0	106,7	252,0									552,4
1ПФ18-7АIV-5													23,2	36,8	28,4	157,6		23,1	83,2	116,9	273,5									586,9
1ПФ18-8АIV-5													–	36,8	28,4	134,4		46,3	46,4	102,3	235,7									621,3
1ПФ18-9АIV-5					–	–	–	–	350,0	350,0			–	2,8	73,3	148,3		23,1	74,0	106,7	252,0									636,6
1ПФ18-10АIV-5													23,2	36,8	28,4	157,6		23,1	83,2	116,9	273,5									658,1

Продолжение табл. 5

Марка плиты	Напрягаемая арматура класса							Изделия арматурные										Изделия закладные									Общий расход
	A-IIIв				K-7 ГОСТ 13840-68		Всего	Арматура класса A-III ГОСТ 5781-82						Арматура класса Bp-I ГОСТ 6727-80				Всего	Арматура класса A-I ГОСТ 5781-82		Арматура класса A-III ГОСТ 5781-82		Прокат марки ВСт. 3кп 2 ГОСТ 380-71		ГОСТ 103-76	Итого	Всего	
	Ф25	Ф28	Ф32	Итого	Ф15	Итого		Ф6	Ф10	Ф12	Ф14	Ф16	Итого	Ф3	Ф4	Ф5	Итого		Ф22	Итого	Ф10	Итого	180×7	-165×8	-100×6			
1ПФ18-1AIIIв-5	—	175,0	—	175,0			175,0	3,8	63,4	—	36,8	28,4	134,4	9,6	40,5	46,4	96,5	230,9	11,3	14,3	4,7	4,7	6,5	8,3	3,8	18,6	34,6	440,5
1ПФ18-2AIIIв-5	—	—	229,0	229,0			229,0			—	36,8	28,4	134,4		40,5	46,4	96,5	230,9										494,5
1ПФ18-3AIIIв-5	278,8	—	—				278,8			—	36,8	28,4	134,4		46,3	46,4	102,3	235,1										550,1
1ПФ18-4AIIIв-5										—	36,8	28,4	134,4		40,5	46,4	96,5	230,9										615,5
1ПФ18-5AIIIв-5	—	350,0	—	350,0			350,0			—	36,8	28,4	134,4		46,3	46,4	102,3	235,1										621,3
1ПФ18-6AIIIв-5										—	2,8	73,3	145,3		23,1	74,0	106,7	252,0										636,6
1ПФ18-7AIIIв-5										23,2	36,8	28,4	157,6		23,1	83,2	115,9	272,5										656,1
1ПФ18-8AIIIв-5										—	36,8	28,4	134,4		46,3	46,4	102,3	235,1										729,3
1ПФ18-9AIIIв-5	—	—	458,0	458,0			458,0			—	2,8	73,3	145,3		23,1	74,0	106,7	252,0										744,8
1ПФ18-10AIIIв-5										23,2	36,8	28,4	157,6		23,1	83,2	115,9	272,5										768,1
1ПФ18-1K7-5					80,4	80,4	80,4			—	36,8	28,4	134,4		40,5	46,4	96,5	230,9										345,9
1ПФ18-2K7-5										—	36,8	28,4	134,4		40,5	46,4	96,5	230,9										386,1
1ПФ18-3K7-5					120,6	120,6	120,6			—	2,8	73,3	145,3		23,1	74,0	106,7	252,0										407,2
1ПФ18-4K7-5										—	36,8	28,4	134,4		40,5	46,4	96,5	230,9										426,3
1ПФ18-5K7-5										—	36,8	28,4	134,4		46,3	46,4	102,3	235,1										432,1
1ПФ18-6K7-5					160,8	160,8	160,8			—	2,8	73,3	145,3		23,1	74,0	106,7	252,0										447,4
1ПФ18-7K7-5										23,2	36,8	28,4	157,6		23,1	83,2	115,9	272,5										468,9
1ПФ18-8K7-5										—	36,8	28,4	134,4		46,3	46,4	102,3	235,1										472,3
1ПФ18-9K7-5					201,0	201,0	201,0			—	2,8	73,3	145,3		23,1	74,0	106,7	252,0										487,6
1ПФ18-10K7-5										23,2	36,8	28,4	157,6		23,1	83,2	115,9	272,5										509,1

Инв. № подл. | Подпись и дата | Взам. инв. №

Таблица 6

Ведомость расхода стали на плиты ПВ с проемом ф 400 мм в торцевой части плиты, кг

Марка плиты	Напрягаемая арматура класса А-V ГОСТ 5781-82				А-IV ГОСТ 5781-82						Всего	Изделия арматурные. Арматура класса А-III ГОСТ 5781-82							Вр-I ГОСТ 6727-80				Всего	Изделия закладные. Арматура класса А-I ГОСТ 5781-82		А-III ГОСТ 5781-82		Прокат марки ВСт3кп2 ГОСТ 8509-72	ГОСТ 103-76		Итого	Всего	Общий расход
	ф16	ф18	ф20	Итого	ф18	ф20	ф22	ф25	ф28	Итого		ф6	ф10	ф12	ф14	ф16	ф18	Итого	ф3	ф4	ф5	Итого		ф22	Итого	ф10	Итого	180х7	-165х8	-100х6			
1ПВ18-1АV-4	113,6	–	–	113,6							113,6	3,9	20,5	30,6	47,8	–	–	102,8	10,8	44,7	48,7	104,2	207,0	11,3	11,3	5,3	5,3	6,5	8,3	2,4	17,2	33,8	354,4
1ПВ18-2АV-4	–	144,0	–	144,0							144,0			30,6	47,8	–	–	102,8		44,7	48,7	104,2	207,0										384,8
1ПВ18-3АV-4	–	–	178,4	178,4							178,4			30,6	47,8	–	–	102,8		53,0	48,7	112,5	215,3										427,5
1ПВ18-4АV-4	227,2	–	–	227,2							227,2			30,6	47,8	–	–	102,8		44,7	48,7	104,2	207,0										468,0
1ПВ18-5АV-4														30,6	47,8	–	–	102,8		53,0	48,7	112,5	215,3										476,3
1ПВ18-6АV-4														30,6	2,8	59,5	–	117,3		19,8	88,0	118,6	235,9										496,9
1ПВ18-7АV-4													19,1	58,4	40,5	9,6	–	131,5		19,8	101,1	131,7	263,2										524,2
1ПВ18-8АV-4	–	288,0	–	288,0							288,0		20,5	30,6	47,8	–	–	102,8		53,0	48,7	112,5	215,3										537,1
1ПВ18-9АV-4														30,6	2,8	59,5	–	117,3		19,8	88,0	118,6	235,9										557,7
1ПВ18-10АV-4													19,1	58,4	40,5	9,6	–	131,5		19,8	101,1	131,7	263,2										585,0
2ПВ18-11АV-4	–	–	356,8	356,8							356,8			58,4	40,5	9,6	–	131,5		19,8	88,0	118,6	250,1										640,7
2ПВ18-12АV-4														32,6	75,5	9,6	–	140,7		19,8	101,1	131,7	272,4										663,0
1ПВ18-1АIV-4					144,0	–	–	–	–	144,0	144,0		20,5	30,6	47,8	–	–	102,8		44,7	48,7	104,2	207,0										384,8
1ПВ18-2АIV-4					–	178,4	–	–	–	178,4	178,4			30,6	47,8	–	–	102,8		44,7	48,7	104,2	207,0										419,2
1ПВ18-3АIV-4					–	–	216,0	–	–	216,0	216,0			30,6	47,8	–	–	102,8		53,0 44,7	48,7	112,5 104,2	215,3 207,0										463,1 456,8
1ПВ18-4АIV-4					–	–	–	278,8	–	278,8	278,8			30,6	47,8	–	–	102,8		44,7	48,7	104,2	207,0										519,6
1ПВ18-5АIV-4														30,6	47,8	–	–	102,8		53,0	48,7	112,5	215,3										527,9
1ПВ18-6АIV-4														30,6	2,8	59,5	–	117,3		19,8	88,0	118,6	235,9										548,5
1ПВ18-7АIV-4													19,1	58,4	40,5	9,6	–	131,5		19,8	101,1	131,7	263,2										575,8
1ПВ18-8АIV-4					–	–	–	–	350,0	350,0	350,0		20,5	30,6	47,8	–	–	102,8		53,0	48,7	112,5	215,3										599,1
1ПВ18-9АIV-4														30,6	2,8	59,5	–	117,3		19,8	88,0	118,6	235,9										619,7
1ПВ18-10АIV-4													19,1	58,4	40,5	9,6	–	131,5		19,8	101,1	131,7	263,2										647,0
2ПВ18-11АIV-4														32,6	75,5	9,6	–	140,7		19,8	101,1	131,7	272,4										656,2

Продолжение табл. 6

Марка плиты	Напрягаемая арматура класса							Изделия арматурные												Изделия закладные									Общий расход
	А-IIIв				К-7		Всего	Арматура класса												Арматура класса				Прокат марки					
					ГОСТ 13840-68			А-III							Вр-I				Всего	А-I		А-III		ВСт 3 кп 2			Итого	Всего	
								ГОСТ 5781-82							ГОСТ 6727-80					ГОСТ 5781-82				ГОСТ 9569-72	ГОСТ 103-76				
	Ф25	Ф28	Ф32	Итого	Ф15	Итого		Ф6	Ф10	Ф12	Ф14	Ф16	Ф18	Итого	Ф3	Ф4	Ф5	Итого		Ф22	Итого	Ф10	Итого	180х7	165х8	100х6			
1ПВ18-1АIIIв-4	–	175,0	–	175,0			175,0	3,9	20,5	30,6	47,8	–	–	102,8	10,8	44,7	48,7	104,2	207,0	11,3	11,3	5,3	5,3	6,5	8,3	24	17,2	33,8	415,8
1ПВ18-2АIIIв-4	–	–	229,0	229,0			229,0			30,6	47,8	–	–	102,8		44,7	48,7	104,2	207,0										469,8
1ПВ18-3АIIIв-4	278,8	–	–	278,8			278,8			30,6	47,8	–	–	102,8		53,0	48,7	112,5	215,3										527,9
1ПВ18-4АIIIв-4	–	350,0	–	350,0			350,0			30,6	47,8	–	–	102,8		44,7	48,7	104,2	207,0										590,8
1ПВ18-5АIIIв-4										30,6	47,8	–	–	102,8		53,0	48,7	112,5	215,3										599,1
1ПВ18-6АIIIв-4										30,6	2,8	59,5	–	117,3		19,8	88,0	118,6	235,9										619,7
1ПВ18-7АIIIв-4									19,1	58,4	40,5	9,6	–	131,5		19,8	101,1	131,7	263,2										647,0
1ПВ18-8АIIIв-4	–	–	458,0	458,0			458,0		20,5	30,6	47,8	–	–	102,8		53,0	48,7	112,5	215,3										707,1
1ПВ18-9АIIIв-4										30,6	2,8	59,5	–	117,3		19,8	88,0	118,6	235,9										727,7
1ПВ18-10АIIIв-4									19,1	58,4	40,5	9,6	–	131,5		19,8	101,1	131,7	263,2										755,0
2ПВ18-11АIIIв-4										32,6	75,5	9,6	–	140,7		19,8	101,1	131,7	272,4										764,2
1ПВ18-1К7-4					80,4	80,4	80,4		20,5	30,6	47,8	–	–	102,8		44,7	48,7	104,2	207,0										321,2
1ПВ18-2К7-4					120,6	120,6	120,6			30,6	47,8	–	–	102,8		44,7	48,7	104,2	207,0										361,4
1ПВ18-3К7-4										3,06	2,8	59,5	–	117,3		19,8	88,0	118,6	235,9										390,3
1ПВ18-4К7-4					160,8	160,8	160,8			30,6	47,8	–	–	102,8		44,7	48,7	104,2	207,0										401,6
1ПВ18-5К7-4										30,6	47,8	–	–	102,8		53,0	48,7	112,5	215,3										409,9
1ПВ18-6К7-4										30,6	2,8	59,5	–	117,3		19,8	88,0	118,6	235,9										430,5
1ПВ18-7К7-4									19,1	58,4	40,5	9,6	–	131,5		19,8	101,1	131,7	263,2										457,8
1ПВ18-8К7-4					201,0	201,0	201,0		20,5	30,6	47,8	–	–	102,8		53,0	48,7	112,5	215,3										450,1
1ПВ18-9К7-4										30,6	2,8	59,5	–	117,3		19,8	88,0	118,6	235,9										470,7
1ПВ18-10К7-4									19,1	58,4	40,5	9,6	–	131,5		19,8	101,1	131,7	263,2										498,0
2ПВ18-11К7-4										32,6	75,5	9,6	–	140,7		19,8	101,1	131,7	272,4										507,2

Инв. № подл. | Подпись и дата

Ведомость расхода стали на плиты ПВ с проемом ф 700 мм в торцевой части плиты, кг

Таблица 7

Марка плиты	Напрягаемая арматура класса										Изделия арматурные										Изделия закладные								Общий расход
	A-V				A-IV						Арматура класса										Арматура класса				Прокат марки				
	ГОСТ 5781-82										A-III ГОСТ 5781-82							Bp-I ГОСТ 6727-80			A-I ГОСТ 5781-82	A-III ГОСТ 5781-82	ВСт3кп2 ГОСТ 380-71				Всего	
	ф15	ф18	ф20	Итого	ф18	ф20	ф22	ф25	ф28	Итого	ф6	ф10	ф12	ф14	ф16	ф18	Итого	ф3	ф4	ф5	Итого	ф22	Итого	ф10	Итого	80х7	65х8	100х6	Итого	
1ПВ18-1АV-7	113,6	—	—	113,6									32,6	40,5	9,6	—	105,7		44,7	48,7	104,2	209,9									357,3
1ПВ18-2АV-7	—	144,0	—	144,0									32,6	40,5	9,6	—	105,7		44,7	48,7	104,2	209,9									387,7
1ПВ18-3АV-7	—	—	178,4	178,4									32,6	40,5	9,6	—	105,7		53,0	48,7	112,5	218,2									430,4
1ПВ18-4АV-7	227,2			227,2									32,6	40,5	9,6	—	105,7		44,7	48,7	104,2	209,9									470,9
1ПВ18-6АV-7			—										32,6	40,5	9,6	—	105,7		53,0	48,7	112,5	218,2									479,2
1ПВ18-7АV-7													32,6	2,8	59,5	—	117,9		19,8	88,0	118,6	236,5									497,5
1ПВ18-8АV-7													58,4	40,5	9,6	—	131,5		19,8	101,1	131,7	263,2									524,2
1ПВ18-9АV-7	—	288,0	—	288,0									32,6	40,5	9,6	—	105,7		53,0	48,7	112,5	218,2									540,0
1ПВ18-10АV-7													32,6	2,8	59,5	—	117,9		19,8	88,0	118,6	236,5									558,3
2ПВ18-11АV-7	—	—	356,8	356,8									58,4	40,5	9,6	—	131,5		19,8	101,1	131,7	263,2									585,0
2ПВ18-12АV-7													58,4	40,5	9,6	—	131,5		19,8	88,0	118,6	250,1									640,7
1ПВ18-1АIV-7					144,0	—	—	—	—	144,0	144,0	3,9	19,1	32,6	75,5	9,6	—	140,7	10,8	19,8	101,1	131,7	272,4	11,3	11,3	5,3	5,3	6,5	8,3	24	17,2	33,8	663,0
1ПВ18-2АIV-7					—	178,4	—	—	—	178,4	178,4			32,6	40,5	9,6	—	105,7		44,7	48,7	104,2	209,9									387,7
1ПВ18-3АIV-7					—	—	216,0	—	—	216,0	216,0			32,6	40,5	9,6	—	105,7		44,7	48,7	104,2	209,9									422,1
1ПВ18-4АIV-7														32,6	40,5	9,6	—	105,7		53,0 44,7	48,7	112,5 104,2	218,2 209,9									458,0 459,7
1ПВ18-5АIV-7					—	—	—	218,8	—	218,8	218,8			32,6	40,5	9,6	—	105,7		44,7	48,7	104,2	209,9									522,5
1ПВ18-6АIV-7														32,6	40,5	9,6	—	105,7		53,0	48,7	112,5	218,2									530,8
1ПВ18-7АIV-7														32,6	2,8	59,5	—	117,9		19,8	88,0	118,6	236,5									549,1
1ПВ18-8АIV-7														58,4	40,5	9,6	—	131,5		19,8	101,1	131,7	263,2									575,8
1ПВ18-9АIV-7					—	—	—	—	350,0	350,0	350,0			32,6	40,5	9,6	—	105,7		53,0	48,7	112,5	218,2									602,0
1ПВ18-10АIV-7														32,6	2,8	59,5	—	117,9		19,8	88,0	118,6	236,5									620,3
2ПВ18-11АIV-7														58,4	40,5	9,6	—	131,5		19,8	101,1	131,7	263,2									647,0
														32,6	75,5	9,6	—	140,7		19,8	101,1	131,7	272,4									656,2

Марка плиты	Напрягаемая арматура класса						Изделия арматурные															Изделия закладные								Общий расход
	A-IIIв				К-7 ГОСТ 13840-68		Всего	Арматура класса A-III ГОСТ 5781-82										Арматура класса Вр-I ГОСТ 6727-80				Всего	Арматура класса A-I ГОСТ 5781-82		Арматура класса A-III ГОСТ 5781-82		Прокат марки ВСт.3кп2 ГОСТ 19903-74			Итого	Всего	
	ф25	ф28	ф32	Итого	ф15	Итого		ф8	ф10	ф12	ф14	ф16	ф18	Итого	ф3	ф4	ф5	Итого		ф22	Итого	ф10	Итого	80×7	160×8	100×6			
1ПВ18-1АIIIв-7	–	175,0	–	175,0			175,0	3,9	19,1	32,6	40,5	9,6	–	105,7	10,8	44,7	48,7	104,2	208,9	11,3	11,3	5,3	5,3	6,5	8,3	24	17,2	33,8	418,7
1ПВ18-2АIIIв-7	–	–	229,0	229,0			229,0			32,6	40,5	9,6	–	105,7		44,7	48,7	104,2	208,9										472,7
1ПВ18-3АIIIв-7	278,8	–	–	278,8			278,8			32,6	40,5	9,6	–	105,7		53,0	48,7	112,5	214,2										530,8
1ПВ18-4АIIIв-7										32,6	40,5	9,6	–	105,7		44,7	48,7	104,2	208,9										593,7
1ПВ18-5АIIIв-7	–	35,0	–	350,0			350,0			32,6	40,5	9,6	–	105,7		53,0	48,7	112,5	214,2										802,0
1ПВ18-5АIIIв-8										32,6	2,8	59,5	–	117,9		19,8	88,0	118,6	236,5										620,3
1ПВ18-7АIIIв-7										58,4	40,5	9,6	–	131,5		19,8	101,1	131,7	263,2										647,0
1ПВ18-8АIIIв-7										32,6	40,5	9,6	–	105,7		53,0	48,7	112,5	214,2										714,0
1ПВ18-9АIIIв-7	–	–	458,0	458,0			458,0			32,6	2,8	59,5	–	117,9		19,8	88,0	118,6	236,5										728,3
1ПВ18-10АIIIв-7										58,4	40,5	9,6	–	131,5		19,8	101,1	131,7	263,2										755,0
2ПВ18-11АIIIв-7										32,6	75,5	9,6	–	140,7		19,8	101,1	131,7	272,4										764,2
1ПВ18-1К7-7					80,4	80,4	80,4			32,6	40,5	9,6	–	105,7		44,7	48,7	104,2	208,9										384,1
1ПВ18-2К7-7										32,6	40,5	9,6	–	105,7		44,7	48,7	104,2	208,9										364,3
1ПВ18-3К7-7					120,6	120,6	120,6			32,6	2,8	59,5	–	117,9		19,8	88,0	118,6	236,5										390,9
1ПВ18-4К7-7										32,6	40,5	9,6	–	105,7		44,7	48,7	104,2	208,9										404,5
1ПВ18-5К7-7					160,8	160,8	160,8			32,6	40,5	9,6	–	105,7		53,0	48,7	112,5	218,2										412,8
1ПВ18-6К7-7										32,6	2,8	59,5	–	117,9		19,8	88,0	118,6	236,5										431,1
1ПВ18-7К7-7										58,4	40,5	9,6	–	131,5		19,8	101,1	131,7	263,2										457,8
1ПВ18-8К7-7										32,6	40,5	9,6	–	105,7		53,0	48,7	112,5	218,2										453,0
1ПВ18-9К7-7					201,0	201,0	201,0			32,6	2,8	59,5	–	117,9		19,8	88,0	118,6	236,5										471,3
1ПВ18-10К7-7										58,4	40,5	9,6	–	131,5		19,8	101,1	131,7	263,2										498,0
2ПВ18-11К7-7										32,6	75,5	9,6	–	140,7		19,8	101,1	131,7	272,4										507,2

Инв. № подл. | Подпись и дата

Таблица 8

Ведомость расхода стали на плиты П8 с проемом Ф 1000 мм в торцевой части плиты, кг

Марка плиты	Напрягаемая арматура класса											Изделия арматурные												Изделия закладные										Общий расход
	А-V				А-IV						Всего	Арматура класса											Всего	Арматура класса				Прокат марки						
	ГОСТ 5781-82											А-III							Вр-I					А-I		А-III		ВСт 3кп 2						
												ГОСТ 5781-82							ГОСТ 6727-80					ГОСТ 5781-82				ГОСТ 8509-72	ГОСТ 103-76					
	Ф16	Ф18	Ф20	Итого	Ф18	Ф20	Ф22	Ф25	Ф28	Итого		Ф6	Ф10	Ф12	Ф14	Ф16	Ф18	Итого	Ф3	Ф4	Ф5	Итого		Ф22	Итого	Ф10	Итого	180×7	-165×8	-100×6	Итого	Всего		
1П818-1АIV-10	113,6	—	—	113,6							113,6			33,2	40,5	9,6	—	106,3		44,7	48,7	104,2	210,5											357,9
1П818-2АV-10	—	144,0	—	144,0							144,0			33,2	40,5	9,6	—	106,3		44,7	48,7	104,2	210,5											388,3
1П818-3АV-10	—	—	178,4	178,4							178,4			33,2	40,5	9,6	—	106,3		53,0	48,7	112,5	218,8											431,0
1П818-4АV-10														33,2	40,5	9,6	—	106,3		44,7	48,7	104,2	210,5											471,5
1П818-5АV-10	227,2	—	—	227,2							227,2			33,2	40,5	9,6	—	106,3		53,0	48,7	112,5	218,8											479,8
1П818-6АV-10														33,2	2,8	49,9	12,2	121,1		19,8	88,0	118,6	239,7											500,7
1П818-7АV-10														57,0	43,4	—	12,2	135,6		19,8	101,1	131,7	267,3											528,3
1П818-8АV-10														33,2	40,5	9,6	—	106,3		53,0	48,7	112,5	218,8											540,6
1П818-9АV-10	—	288,0	—	288,0							288,0			33,2	2,8	49,9	12,2	121,1		19,8	88,0	118,6	239,7											561,5
1П818-10АV-10														57,0	43,4	—	12,2	135,6		19,8	101,1	131,7	267,3											589,1
2П818-11АV-10	—	—	356,8	356,8							356,8			57,0	43,4	—	12,2	135,6		19,8	88,0	118,6	254,2											644,8
2П818-12АV-10														31,2	78,4	—	12,2	144,8		19,8	101,1	131,7	276,5											667,1
1П818-1АIV-10					144,0	—	—	—	—	144,0	144,0	9,9	19,1	33,2	40,5	9,6	—	106,3	10,8	44,7	48,7	104,2	210,5	11,3	11,3	5,3	5,3	6,5	8,3	2,4	17,2	33,8		388,3
1П818-2АIV-10					—	178,4	—	—	—	178,4	178,4			33,2	40,5	9,6	—	106,3		44,7	48,7	104,2	210,5											422,7
1П818-3АIV-10					—	—	216,0	—	—	216,0	216,0			33,2	40,5	9,6	—	106,3		53,0 44,7	48,7	112,5 104,2	218,8 210,5											468,6 460,3
1П818-4АIV-10														33,2	40,5	9,6	—	106,3		44,7	48,7	104,2	210,5											523,1
1П818-5АIV-10					—	—	—	278,8	—	278,8	278,8			33,2	40,5	9,6	—	106,3		53,0	48,7	112,5	218,8											531,4
1П818-6АIV-10														33,2	2,8	49,9	12,2	121,1		19,8	88,0	118,6	239,7											552,3
1П818-7АIV-10														57,0	43,4	—	12,2	135,6		19,8	101,1	131,7	267,3											579,9
1П818-8АIV-10														33,2	40,5	9,6	—	106,3		53,0	48,7	112,5	218,8											602,6
1П818-9АIV-10					—	—	—	—	350,0	350,0	350,0			33,2	2,8	49,9	12,2	121,1		19,8	88,0	118,6	239,7											623,5
1П818-10АIV-10														57,0	43,4	—	12,2	135,6		19,8	101,1	131,7	267,8											651,1
2П818-11АIV-10														31,2	78,4	—	12,2	144,8		19,8	101,1	131,7	276,5											660,3

Продолжение табл. 8

Марка плиты	Напрягаемая арматура класса							Изделия арматурные														Изделия закладные								Общий расход
	A-III в				K-7 ГОСТ 13840-68		Всего	Арматура класса A-III ГОСТ 5781-82							Bo-I ГОСТ 6727-80				Всего	Арматура класса A-I		A-III		Прокат марки ВСт3кп2 ГОСТ 8509-72		ГОСТ 103-76		Итого	Всего		
	ф25	ф28	ф32	Итого	ф15	Итого		ф6	ф10	ф12	ф14	ф16	ф18	Итого	ф3	ф4	ф5	Итого		ф22	Итого	ф10	Итого	L80×7	65×8	100×6				
1ПВ18-1АIIIв-10	–	175,0	–	175,0			175,0			33,2	40,5	9,6	–	106,3		44,7	48,7	104,2	210,5											1119,2
1ПВ18-2АIIIв-10	–	–	229,0	229,0			229,0			33,2	40,5	9,6	–	106,3		44,7	48,7	104,2	210,5											473,3
1ПВ18-3АIIIв-10	278,8	–	–	278,8			278,8			33,2	40,5	9,6	–	106,3		53,3	48,7	112,5	218,8											531,4
1ПВ18-4АIIIв-10										33,2	40,5	9,6	–	106,3		44,7	48,7	104,2	210,5											534,3
1ПВ18-5АIIIв-10	–	350,0	–	350,0			350,0			33,2	40,5	9,6	–	106,3		53,0	48,7	112,5	218,8											602,6
1ПВ18-6АIIIв-10										33,2	2,8	49,9	12,2	121,1		19,8	88,0	118,6	239,7											623,5
1ПВ18-7АIIIв-10										57,0	43,4	–	12,2	135,6		19,8	101,1	131,7	257,3											651,1
1ПВ18-8АIIIв-10										33,2	40,5	9,6	–	106,3		53,0	48,7	112,5	218,8											710,6
1ПВ18-9АIIIв-10	–	–	458,0	458,0			458,0			33,2	2,8	49,9	12,2	121,1		19,8	88,0	118,6	239,7											731,5
1ПВ18-10АIIIв-10										57,0	43,4	–	12,2	135,6		19,8	101,1	131,7	257,3											759,1
2ПВ18-11АIIIв-10								3,9	19,1	81,2	78,4	–	12,2	144,8	10,8	19,8	101,1	131,7	276,5	11,3	11,3	5,3	5,3	6,5	8,3	2,4	17,2	33,8	768,3
1ПВ18-1К7-10					80,4	80,4	80,4			33,2	40,5	9,6	–	106,3		44,7	48,7	104,2	210,5											324,7
1ПВ18-2К7-10					120,6	120,6	120,6			33,2	40,5	9,6	–	106,3		44,7	48,7	104,2	210,5											354,9
1ПВ18-3К7-10										33,2	2,8	49,9	12,2	121,1		19,8	88,0	118,5	239,7											394,1
1ПВ18-4К7-10										33,2	40,5	9,6	–	106,3		44,7	48,7	104,2	210,5											405,1
1ПВ18-5К7-10					160,8	160,8	160,8			33,2	40,5	9,6	–	106,3		53,0	48,7	112,5	218,8											413,4
1ПВ18-6К7-10										33,2	2,8	49,9	12,2	121,1		19,8	88,0	118,6	239,7											434,3
1ПВ18-7К7-10										57,0	43,4	–	12,2	135,6		19,8	101,1	131,7	257,3											461,9
1ПВ18-8К7-10										33,2	40,5	9,6	–	106,3		53,0	48,7	112,5	218,8											453,6
1ПВ18-9К7-10					201,0	201,0	201,0			33,2	2,8	49,9	12,2	121,1		19,8	88,0	118,6	239,7											474,5
1ПВ18-10К7-10										57,0	43,4	–	12,2	135,6		19,8	101,1	131,7	257,3											502,1
2ПВ18-11К7-10										81,2	78,4	–	12,2	144,8		19,8	101,1	131,7	276,5											511,8

Инв. № подл. | Подпись и дата | Взам. инв. №

Таблица 9

Ведомость расхода стали на плиты ПВ с проемом ф 1450 мм в торцевой части плиты, кг

Марка плиты	Напрягаемая арматура класса											Изделия арматурные												Изделия закладные									Общий расход
	А-V				А-IV						Всего	Арматура класса											Всего	Арматура класса				Прокат марки				Всего	
	ГОСТ 5781-82											А-III							Вр-I					А-I		А-II		ВСТ 3кп2			Итого		
												ГОСТ 5781-82							ГОСТ 6727-80					ГОСТ 5781-82				ГОСТ 8570-72	ГОСТ 103-76				
	ф18	ф18	ф20	Итого	ф18	ф20	ф22	ф25	ф28	Итого		ф6	ф10	ф12	ф14	ф16	ф18	Итого	ф3	ф4	ф5	Итого		ф22	Итого	ф10	Итого	L80x7	-165x8	-100x6			
1ПВ18-1АV-14	113,6	—	—	113,6							113,6			117,2	39,6	—	12,2	192,0		44,7	47,9	103,4	295,4										442,8
1ПВ18-2АV-14	—	144,0	—	144,0							144,0			117,2	39,6	—	12,2	192,0		44,7	47,9	103,4	295,4										473,2
1ПВ18-3АV-14	—	—	178,4	178,4							178,4			117,2	39,6	—	12,2	192,0		53,0	47,9	111,7	303,7										515,9
1ПВ18-4АV-14														117,2	39,6	—	12,2	192,0		44,7	47,9	103,4	295,4										556,4
1ПВ18-5АV-14	227,2	—	—	227,2							227,2			117,2	39,6	—	12,2	192,0		53,0	47,9	111,7	303,7										564,7
1ПВ18-6АV-14														117,2	5,7	44,9	12,2	203,0		19,8	87,2	117,8	320,8										581,8
1ПВ18-7АV-14														140,4	39,6	—	12,2	215,2		19,8	100,3	130,9	346,1										607,1
1ПВ18-8АV-14														117,2	39,6	—	12,2	192,0		53,0	47,9	111,7	303,7										625,5
1ПВ18-9АV-14	—	288,0	—	288,0							288,0			117,2	5,7	44,9	12,2	203,0		19,8	87,2	117,8	320,8										642,6
1ПВ18-10АV-14														140,4	39,6	—	12,2	215,2		19,8	100,3	130,9	346,1										667,9
2ПВ18-11АV-14	—	—	356,8	356,8							356,8			140,4	39,6	—	12,2	215,2		19,8	87,2	117,8	333,0										723,6
2ПВ18-12АV-14														117,2	71,1	—	12,2	223,5		19,8	100,3	130,9	354,4										745,0
1ПВ18-1АIV-14					144,0	—	—	—	—	144,0	144,0	3,9	19,1	117,2	39,6	—	12,2	192,0	10,8	44,7	47,9	103,4	295,4	11,3	11,3	5,3	5,3	6,5	8,3	2,4	17,2	33,8	473,2
1ПВ18-2АIV-14					—	178,4	—	—	—	178,4	178,4			117,2	39,6	—	12,2	192,0		44,7	47,9	103,4	295,4										507,6
1ПВ18-3АIV-14					—	—	216,0	—	—	216,0	216,0			117,2	39,6	—	12,2	192,0		53,0 44,7	47,9	111,7 103,4	303,7 295,4										553,5 545,2
1ПВ18-4АIV-14														117,2	39,6	—	12,2	192,0		44,7	47,9	103,4	295,4										608,0
1ПВ18-5АIV-14					—	—	—	278,8	—	278,8	278,8			117,2	39,6	—	12,2	192,0		53,0	47,9	111,7	303,7										616,3
1ПВ18-6АIV-14														117,2	5,7	44,9	12,2	203,0		19,8	87,2	117,8	320,8										633,4
1ПВ18-7АIV-14														140,4	39,6	—	12,2	215,2		19,8	100,3	130,9	346,1										658,7
1ПВ18-8АIV-14														117,2	39,6	—	12,2	192,0		53,0	47,9	111,7	303,7										687,5
1ПВ18-9АIV-14					—	—	—	—	350,0	350,0	350,0			117,2	5,7	44,9	12,2	203,0		19,8	87,2	117,8	320,8										704,6
1ПВ18-10АIV-14														140,4	39,6	—	12,2	215,2		19,8	100,3	130,9	346,1										729,9
2ПВ18-11АIV-14														117,2	71,1	—	12,2	223,5		19,8	100,3	130,9	354,4										738,2

Продолжение табл. 9

Марка плиты	Напрягаемая арматура класса							Изделия арматурные												Изделия закладные									Общий расход
	А-IIIв				К-7 ГОСТ 13840-68		Всего	Арматура класса А-III ГОСТ 5781-82							Вр-I ГОСТ 6727-80				Всего	Арматура класса А-I ГОСТ 5781-82		А-III ГОСТ 5781-82		Прокат марки ВСт3кп2 ГОСТ 8509-72			Итого	Всего	
	Ф25	Ф28	Ф32	Итого	Ф15	Итого		Ф6	Ф10	Ф12	Ф14	Ф16	Ф18	Итого	Ф3	Ф4	Ф5	Итого		Ф22	Итого	Ф10	Итого	L80×7	-165×8	-100×6			
1ПВ18-1АIIIв-14	–	175,0	–	175,0			175,0			117,2	39,6	–	12,2	192,0		44,7	47,9	103,4	295,4										504,2
1ПВ18-2АIIIв-14	–	–	229,0	229,0			229,0			117,2	39,6	–	12,2	192,0		44,7	47,9	103,4	295,4										558,2
1ПВ18-3АIIIв-14	278,8	–	–	278,8			278,8			117,2	39,6	–	12,2	192,0		53,0	47,9	111,7	303,7										616,3
1ПВ18-4АIIIв-14										117,2	39,6	–	12,2	192,0		44,7	47,9	103,4	295,4										679,2
1ПВ18-5АIIIв-14	–	350,0	–	350,0			350,0			117,2	39,6	–	12,2	192,0		53,0	47,9	111,7	303,7										687,5
1ПВ18-6АIIIв-14										117,2	5,7	44,9	12,2	203,0		19,8	87,2	117,8	320,8										704,6
1ПВ18-7АIIIв-14										140,4	39,6	–	12,2	215,2		19,8	100,3	130,9	346,1										729,9
1ПВ18-8АIIIв-14										117,2	39,6	–	12,2	192,0		53,0	47,9	111,7	303,7										795,5
1ПВ18-9АIIIв-14	–	–	458,0	458,0			458,0			117,2	5,7	44,9	12,2	203,0		19,8	87,2	117,8	320,8										812,6
1ПВ18-10АIIIв-14										140,4	39,6	–	12,2	215,2		19,8	100,3	130,9	346,1										837,9
2ПВ18-11АIIIв-14								3,9	19,1	117,2	71,1	–	12,2	223,5	10,8	19,8	100,3	130,9	354,4										846,2
1ПВ18-1К7-14					80,4	80,4	80,4			117,2	39,6	–	12,2	192,0		44,7	47,9	103,4	295,4	11,3	11,3	5,3	5,3	6,5	8,3	2,4	17,2	33,8	409,6
1ПВ18-2К7-14					120,6	120,6	120,6			117,2	39,6	–	12,2	192,0		44,7	47,9	103,4	295,4										449,8
1ПВ18-3К7-14										117,2	5,7	44,9	12,2	203,0		19,8	87,2	117,8	320,8										475,2
1ПВ18-4К7-14										117,2	39,6	–	12,2	192,0		44,7	47,9	103,4	295,4										490,0
1ПВ18-5К7-14					160,8	160,8	160,8			117,2	39,6	–	12,2	192,0		53,0	47,9	111,7	303,7										498,3
1ПВ18-6К7-14										117,2	5,7	44,9	12,2	203,0		19,8	87,2	117,8	320,8										515,4
1ПВ18-7К7-14										140,4	39,6	–	12,2	215,2		19,8	100,3	130,9	346,1										540,7
1ПВ18-8К7-14										117,2	39,6	–	12,2	192,0		53,0	47,9	111,7	303,7										538,5
1ПВ18-9К7-14					201,0	201,0	201,0			117,2	5,7	44,9	12,2	203,0		19,8	87,2	117,8	320,8										555,6
1ПВ18-10К7-14										140,4	39,6	–	12,2	215,2		19,8	100,3	130,9	346,1										580,9
2ПВ18-11К7-14										117,2	71,1	–	12,2	223,5		19,8	100,3	130,9	354,4										589,2

Инв. № подл. | Подпись и дата

Ведомость расхода стали на плиты ПВ с проемом ф400 мм в средней части плиты, кг

Таблица 10

Марка плиты	Напрягаемая арматура класса										Всего	Изделия арматурные												Изделия закладные									Общий расход
	A-V				A-VI							Арматура класса A-III							Арматура класса Вр-I					Арматура класса A-I		A-III		Прокат марки ВСт3кп2					
	ГОСТ 5781-82				ГОСТ 5781-82							ГОСТ 5781-82							ГОСТ 6727-80					ГОСТ 5781-82				ГОСТ 103-76					
	Ф16	Ф18	Ф20	Итого	Ф16	Ф20	Ф22	Ф25	Ф28	Итого		Ф6	Ф10	Ф12	Ф14	Ф16	Итого	Ф3	Ф4	Ф5	Итого	Всего	Ф22	Итого	Ф10	Итого	180×7	65×8	165×8	100×6	Итого	Всего	
1ПВ18-1АV-4.1	113.6	–	–	113.6							113.6			33.2	51.3	–	110.4		44.7	48.5	104.0	214.4										387.9
1ПВ18-2АV-4.1	–	144.0	–	144.0							144.0			33.2	51.3	–	110.4		44.7	48.5	104.0	214.4										392.2
1ПВ18-3АV-4.1	–	–	178.4	178.4							178.4			33.2	51.3	–	110.4		53.0	48.5	112.3	222.7										434.9
1ПВ18-4АV-4.1														33.2	51.3	–	110.4		44.7	48.5	104.0	214.4										415.4
1ПВ18-5АV-4.1	227.2	–	–	227.2							227.2			33.2	51.3	–	110.4		53.0	48.5	112.3	222.7										483.7
1ПВ18-6АV-4.1														33.2	28	64.1	125.0		19.8	87.8	118.4	244.4										505.4
1ПВ18-7АV-4.1														56.4	36.8	19.1	138.2		19.8	100.9	131.5	203.7										530.7
1ПВ18-8АV-4.1														33.2	51.3	–	110.4		53.0	48.5	112.3	222.7										544.5
1ПВ18-9АV-4.1	–	288.0	–	288.0							288.0			33.2	28	64.1	125.0		19.8	87.8	118.4	244.4										556.2
1ПВ18-10АV-4.1														56.4	36.8	19.1	138.2		19.8	100.9	131.5	209.7										591.5
2ПВ18-11АV-4.1	–	–	356.8	356.8							356.8	2.9	22.0	56.4	36.8	19.1	138.2	10.8	19.8	87.8	118.4	256.6										647.2
2ПВ18-12АV-4.1														33.2	68.3	19.1	146.5		19.8	100.9	131.5	278.0	11.3	11.3	5.3	5.3	5.5	8.3	2.4	17.2	33.8	686.5
1ПВ18-1АIV-4.1					144.0	–	–	–	–	144.0	144.0			33.2	51.3	–	110.4		44.7	48.5	104.0	214.4										392.2
1ПВ18-2АIV-4.1					–	178.4	–	–	–	178.4	178.4			33.2	51.3	–	110.4		44.7	48.5	104.0	214.4										426.6
1ПВ18-3АIV-4.1					–	–	216.0	–	–	216.0	216.0			33.2	51.3	–	110.4		53.0 44.7	48.5	112.3 104.0	222.7 214.4										447.5 461.2
1ПВ18-4АIV-4.1														33.2	51.3	–	110.4		44.7	48.5	104.0	214.4										527.0
1ПВ18-5АIV-4.1					–	–	–	278.8	–	278.8	278.8			33.2	51.3	–	110.4		53.0	48.5	112.3	222.7										535.3
1ПА18-6АIV-4.1														33.2	28	60.1	126.0		19.8	87.8	118.1	244.4										557.0
1ПВ18-7АIV-4.1														56.4	36.8	19.1	138.2		19.8	100.9	131.5	209.7										562.3
1ПВ18-8АIV-4.1														33.2	51.3	–	110.4		53.0	48.5	112.3	222.7										606.5
1ПВ18-9АIV-4.1					–	–	–	–	350.0	350.0	350.0			33.2	28	64.1	125.0		19.8	87.8	118.4	244.4										628.2
1ПВ18-10АIV-4.1														56.4	36.8	19.1	138.2		19.8	100.9	131.5	269.7										653.5
2ПВ18-11АIV-4.1														33.2	68.3	19.1	146.5		19.8	100.9	131.5	278.0										661.8

Продолжение табл. 10

Марка плиты	Напрягаемая арматура класса							Изделия арматурные											Изделия закладные									Общий расход
	A-IIIв				K-7 ГОСТ 13840-68		Всего	Арматура класса A-III ГОСТ 5781-82						Ap-I ГОСТ 6727-80				Всего	Арматура класса A-I ГОСТ 5781-82		A-III ГОСТ 5781-82		Прокат марки ВСт 3кп2 ГОСТ 380-71		ГОСТ 103-76		Итого	Всего	
	ф25	ф28	ф32	Итого	ф15	Итого		ф6	ф10	ф12	ф14	ф16	Итого	ф3	ф4	ф5	Итого		ф22	Итого	ф10	Итого	480х7	1850х8	100х6			
1ПВ18-1АIIIв-4.1	—	175.0	—	175.0			175.0			33.2	51.3	—	110.4		44.7	48.5	104.0	214.4										423.2
1ПВ18-2АIIIв-4.1	—	—	229.0	229.0			229.0			33.2	51.3	—	110.4		44.7	48.5	104.0	214.4										477.2
1ПВ18-3АIIIв-4.1	278.8	—	—	278.8			278.8			33.2	51.3	—	110.4		53.0	48.5	112.3	222.7										595.3
1ПВ18-4АIIIв-4.1										33.2	51.3	—	110.4		44.7	48.5	104.0	214.4										598.2
1ПВ18-5АIIIв-4.1	—	350.0	—	350.0			350.0			33.2	51.3	—	110.4		53.0	48.5	112.3	222.7										606.5
1ПВ18-6АIIIв-4.1										33.2	2.8	64.1	126.0		19.8	87.8	118.4	244.4										628.2
1ПВ18-7АIIIв-4.1										56.4	36.8	19.1	138.2		19.8	100.9	131.5	269.7										653.5
1ПВ18-8АIIIв-4.1										33.2	51.3	—	110.4		53.0	48.5	112.3	222.7										714.5
1ПВ18-9АIIIв-4.1										33.2	2.8	64.1	126.0		19.8	87.8	118.4	244.4										735.2
1ПВ18-10АIIIв-4.1	—	—	458.0	458.0			458.0			56.4	36.8	19.1	138.2		15.8	100.9	131.5	269.7										761.5
2ПВ18-11АIIIв-4.1										33.2	68.3	19.1	146.5		18.6	100.9	131.5	278.0										769.8
1ПВ18-1К7-4.1					80.4	80.4	80.4	2.9	22.0	33.2	51.3	—	110.4	10.8	44.7	48.5	104.0	214.4	11.3	11.3	5.3	5.3	6.5	8.3	2.4	17.2	39.8	328.6
1ПВ18-2К7-4.1										33.2	51.3	—	110.4		44.7	48.5	104.0	214.4										368.8
1ПВ18-3К7-4.1					120.6	120.6	120.6			33.2	2.8	64.1	126.0		19.8	87.8	118.4	244.4										398.8
1ПВ18-4К7-4.1										33.2	51.3	—	110.4		44.7	48.5	104.0	214.4										409.0
1ПВ18-5К7-4.1					160.8	160.8	160.8			33.2	51.3	—	110.4		53.0	48.5	112.3	222.7										417.3
1ПВ18-6К7-4.1										33.2	2.8	64.1	126.0		19.8	87.8	118.4	244.4										439.0
1ПВ18-7К7-4.1										56.4	36.8	19.1	138.2		19.8	100.9	131.5	269.7										464.3
1ПВ18-8К7-4.1										33.2	51.3	—	110.4		53.0	48.5	112.3	222.7										457.5
1ПВ18-9К7-4.1					200.0	200.0	200.0			33.2	2.8	64.1	126.0		19.8	87.8	118.4	244.4										479.2
1ПВ18-10К7-4.1										56.4	36.8	19.1	138.2		19.8	100.9	131.5	269.7										504.5
2ПВ18-11К7-4.1										33.2	68.3	19.1	146.5		19.6	100.9	131.5	278.0										512.8

Инв. № подл. | Подп. и дата | Взам. инв. №

Ведомость расхода стали на плиты ПВ с проемом ф 700 мм в средней части плиты, кг

Таблица 11

Марка плиты	Напрягаемая арматура класса										Изделия арматурные												Изделия закладные								Общий расход
	А-V				А-IV						Арматура класса												Арматура класса		Прокат марки						
	ГОСТ 5781-82										А-III ГОСТ 5781-82						Вр-I ГОСТ 6727-80				Всего		А-I ГОСТ 5781-82		А-III ГОСТ 5781-82		ВСт3кп2 ГОСТ 380-71*		ГОСТ 103-76		Всего	
	ф16	ф18	ф20	Итого	ф18	ф20	ф22	ф25	ф28	Итого	ф6	ф10	ф12	ф14	ф16	Итого	ф3	ф4	ф5	Итого			ф22	Итого	ф10	Итого	480×7	185×8	100×6			
1ПВ18-1АV-7.1	113.6	—	—	113.6									33.2	36.8	19.1	115.0		44.7	48.5	104.0	219.0											366.4
1ПВ18-2АV-7.1	—	144.0	—	144.0									33.2	36.8	19.1	115.0		44.7	48.5	104.0	219.0											396.8
1ПВ18-3АV-7.1	—	—	178.4	178.4									33.2	36.8	19.1	115.0		53.0	48.5	112.3	227.3											439.5
1ПВ18-4АV-7.1													33.2	36.8	19.1	115.0		44.7	48.5	104.0	219.0											480.0
1ПВ18-5АV-7.1	227.2	—	—	227.2									33.2	36.8	19.1	115.0		53.0	48.5	112.3	227.3											486.3
1ПВ18-6АV-7.1													33.2	2.8	64.1	125.0		19.8	87.8	118.4	244.4											505.4
1ПВ18-7АV-7.1													56.4	36.8	19.1	138.2		19.8	100.9	131.5	269.7											530.7
1ПВ18-8АV-7.1													33.2	36.8	19.1	115.0		53.0	48.5	112.3	227.3											548.1
1ПВ18-9АV-7.1	—	288.0	—	288.0									33.2	2.8	64.1	125.0		19.8	87.8	118.4	244.4											566.2
1ПВ18-10АV-7.1													56.4	36.8	19.1	138.2		19.8	100.9	131.5	269.7											591.5
2ПВ18-11АV-7.1	—	—	356.8	356.8									56.4	36.8	19.1	138.2		19.8	87.8	118.4	256.5											647.2
2ПВ18-12АV-7.1													33.2	68.3	19.1	146.5		19.8	100.9	131.5	278.0											668.6
1ПВ18-1АIV-7.1					144.0	—	—	—	—	144.0	144.0	3.9	22.0	33.2	36.8	19.1	115.0	10.8	44.7	48.5	104.0	219.0	11.3	11.3	5.3	5.3	6.5	8.3	2.4	17.2	33.8	396.8
1ПВ18-2АIV-7.1					—	178.4	—	—	—	178.4	178.4			33.2	36.8	19.1	115.0		44.7	48.5	104.0	219.0											431.2
1ПВ18-3АIV-7.1					—	—	216.0	—	—	216.0	216.0			33.2	36.8	19.1	115.0		53.0 44.7	48.5	112.3 104.0	227.3 219.0											477.1 488.8
1ПВ18-4АIV-7.1													33.2	36.8	19.1	115.0		44.7	48.5	104.0	219.0											531.6
1ПВ18-5АIV-7.1					—	—	—	278.8	-	278.8	278.8			33.2	36.8	19.1	115.0		53.0	48.5	112.3	227.3											539.9
1ПВ18-6АIV-7.1													33.2	2.8	64.1	125.0		19.8	87.8	118.4	244.4											557.0
1ПВ18-7АIV-7.1													56.4	36.8	19.1	138.2		19.8	100.9	131.5	269.7											582.3
1ПВ18-8АIV-7.1													33.2	36.8	19.1	115.0		53.0	48.5	112.3	227.3											611.1
1ПВ18-9АIV-7.1					—	—	—	—	350.0	350.0	350.0			33.2	2.8	64.1	125.0		19.8	87.8	118.4	244.4											628.2
1ПВ18-10АIV-7.1													56.4	36.8	19.1	138.2		19.8	100.9	131.5	269.7											653.5
2ПВ18-11АIV-7.1													33.2	68.3	19.1	146.5		19.8	100.9	131.5	278.0											664.8

Продолжение табл. 11

Марка плиты	Напрягаемая арматура класса							Изделия арматурные											Изделия закладные									Общий расход
	A-IIIв				К-7 ГОСТ 13840-68			Арматура класса A-III ГОСТ 5781-82							Арматура класса Вр-I ГОСТ 6727-80					Арматура класса A-I		A-III		Прокат марки ВСт3кп2					
	Ф25	Ф28	Ф32	Итого	Ф15	Итого	Всего	Ф6	Ф10	Ф12	Ф14	Ф16	Итого	Всего	Ф3	Ф4	Ф5	Итого		Ф22	Итого	Ф10	Итого	ГОСТ 19903-74 ∠80×7	ГОСТ 103-76 −160×8	−100×8	Итого	Всего	
1ПВ15-1АIIIв-7.1	—	175,0	—	175,0			175,0			33,2	36,8	19,1	115,0	219,0		44,7	48,5	104,0	219,0										427,8
1ПВ18-2АIIIв-7.1	—	—	229,0	229,0			229,0			33,2	36,8	19,1	115,0			44,7	48,5	104,0											481,8
1ПВ18-3АIIIв-7.1	278,8	-	—	278,8			278,8			33,2	36,8	19,1	115,0	227,3		53,0	48,5	112,3	227,3										539,9
1ПВ18-4АIIIв-7.1										33,2	36,8	19,1	115,0			44,7	48,5	104,0	219,0										602,8
1ПВ18-5АIIIв-7.1	—	350,0	—	350,0			350,0			33,2	36,8	19,1	115,0			53,0	48,5	112,3	227,3										611,1
1ПВ18-6АIIIв-7.1										33,2	2,8	64,1	126,0			19,8	87,8	118,4	244,4										628,2
1ПВ18-7АIIIв-7.1										56,4	36,8	19,1	138,2			19,8	100,9	131,5	269,7										653,5
1ПВ18-8АIIIв-7.1										33,2	36,8	19,1	115,0			53,0	48,5	112,3	227,3										719,1
1ПВ18-9АIIIв-7.1										33,2	2,8	64,1	126,0			19,8	87,8	118,4	244,4										736,2
1ПВ18-10АIIIв-7.1	—	—	458,0	458,0			458,0			56,4	36,8	19,1	138,2			19,8	100,9	131,5	269,7										761,5
2ПВ18-11АIIIв-7.1										33,2	68,3	19,1	146,5			19,8	100,9	131,5	278,0										769,8
1ПВ15-1К7-7.1					80,4	80,4	80,4	3,9	22,0	33,2	36,8	19,1	145,0	219,0	10,8	44,7	48,5	104,0	219,0	11,3	11,3	5,3	5,3	6,5	8,3	2,4	17,2	33,8	333,2
1ПВ18-2К7-7.1										33,2	36,8	19,1	115,0			44,7	48,5	104,0											373,4
1ПВ18-3К7-7.1					120,6	120,6	120,6			33,2	2,8	64,1	126,0			19,8	87,8	118,4	244,4										388,8
1ПВ18-4К7-7.1										33,2	36,8	19,1	115,0			44,7	48,5	104,0	219,0										413,6
1ПВ18-5К7-7.1					160,8	160,8	160,8			33,2	36,8	19,1	115,0			53,0	48,5	112,3	227,3										421,9
1ПВ18-6К7-7.1										33,2	2,8	64,1	126,0			19,8	87,8	118,4	244,4										439,0
1ПВ18-7К7-7.1										56,4	36,8	19,1	138,2			19,8	100,9	131,5	269,7										464,3
1ПВ18-8К7-7.1										33,2	36,8	19,1	115,0			53,0	48,5	112,3	227,3										465,2
1ПВ18-9К7-7.1					204,0	204,0	204,0			33,2	2,8	64,1	126,0			19,8	87,8	118,4	244,4										479,2
1ПВ18-10К7-7.1										56,4	36,8	19,1	138,2			19,8	100,9	131,5	269,7										504,5
2ПВ18-11К7-7.1										33,2	68,3	19,1	146,5			19,8	100,9	131,5	278,0										512,8

Инв. № подл. | Подпись и дата | Взам. инв. №

1.465.1-13.1-00РС

Лист 22

Таблица 12

Ведомость расхода стали на плиты ПВ с проемом ф 1000 мм в средней части плиты, кг

Марка плиты	Напрягаемая арматура класса											Изделия арматурные												Изделия закладные									Общий расход
	А-V				А-IV						Всего	Арматура класса												Арматура класса				Прокат марки					
	ГОСТ 5781-82											А-III							Вр-I				Всего	А-I		А-III		ВСт 3кп2					
												ГОСТ 5781-82							ГОСТ 6727-80					ГОСТ 5781-82				ГОСТ 8509-72	ГОСТ 103-76				
	Ф16	Ф18	Ф20	Итого	Ф18	Ф20	Ф22	Ф25	Ф28	Итого		Ф6	Ф10	Ф12	Ф14	Ф16	Ф18	Итого	Ф3	Ф4	Ф5	Итого		Ф22	Итого	Ф10	Итого	L80x7	165x8	100x6	Итого	Всего	
1ПВ18-1АV-10.1	113.6	—	—	113.6							113.6			33.8	36.8	19.1	—	115.6		44.7	48.5	104.0	219.6										367.0
1ПВ18-2АV-10.1	—	144.0	—	144.0							144.0			33.8	36.8	19.1	—	115.6		44.7	48.5	104.0	219.6										397.4
1ПВ18-3АV-10.1	—	—	178.4	178.4							178.4			33.8	36.8	19.1	—	115.6		53.0	48.5	112.3	227.9										440.1
1ПВ18-4АV-10.1														33.8	36.8	19.1	—	115.6		44.7	48.5	104.0	219.6										480.6
1ПВ18-5АV-10.1	227.2	—	—	227.2							227.2			33.8	36.8	19.1	—	115.6		53.0	48.5	112.3	227.9										488.9
1ПВ18-6АV-10.1														33.8	2.8	44.9	24.3	131.7		19.8	87.8	118.4	250.1										511.1
1ПВ18-7АV-10.1														57.0	36.8	—	24.3	144.0		19.8	100.9	131.5	275.5										536.5
1ПВ18-8АV-10.1														33.8	36.8	19.1	—	115.6		53.0	48.5	112.3	227.9										549.7
1ПВ18-9АV-10.1	—	288.0	—	288.0							288.0			33.8	2.8	44.9	24.3	131.7		19.8	87.8	118.4	250.1										571.9
1ПВ18-10АV-10.1														57.0	36.8	—	24.3	144.0		19.8	100.9	131.5	275.5										597.3
2ПВ18-11АV-10.1														57.0	36.8	—	24.3	144.0		19.8	87.8	118.4	262.4										653.0
2ПВ18-12АV-10.1	—	—	356.8	356.8							356.8			33.8	68.3	—	24.3	152.3		19.8	100.9	131.5	283.8										674.4
1ПВ18-1АIV-10.1					144.0	—	—	—	—	144.0	144.0	3.9	22.0	33.8	36.8	19.1	—	115.6	10.8	44.7	48.5	104.0	219.6	11.3	11.3	5.3	5.3	6.5	8.3	2.4	17.2	33.8	397.4
1ПВ18-2АIV-10.1					—	178.4	—	—	—	178.4	178.4			33.8	36.8	19.1	—	115.6		44.7	48.5	104.0	219.6										431.8
1ПВ18-3АIV-10.1					—	—	216.0	—	—	216.0	216.0			33.8	36.8	19.1	—	115.6		53.0 44.7	48.5	112.3 104.0	227.9 219.6										477.7 469.4
1ПВ18-4АIV-10.1														33.8	36.8	19.1	—	115.6		44.7	48.5	104.0	219.6										532.2
1ПВ18-5АIV-10.1					—	—	278.8	—	—	278.8	278.8			33.8	36.8	19.1	—	115.6		53.0	48.5	112.3	227.9										540.5
1ПВ18-6АIV-10.1														33.8	2.8	44.9	24.3	131.7		19.8	87.8	118.4	250.1										562.7
1ПВ18-7АIV-10.1														57.0	36.8	—	24.3	144.0		19.8	100.9	131.5	275.5										588.1
1ПВ18-8АIV-10.1														33.8	36.8	19.1	—	115.6		53.0	48.5	112.3	227.9										611.7
1ПВ18-9АIV-10.1					—	—	—	350.0	—	350.0	350.0			33.8	2.8	44.9	24.3	131.7		19.8	87.8	118.4	250.1										633.9
1ПВ18-10АIV-10.1														57.0	36.8	—	24.3	144.0		19.8	100.9	131.5	275.5										659.3
2ПВ18-11АIV-10.1														33.8	68.3	—	24.3	152.3		19.8	100.9	131.5	283.8										667.6

Продолжение табл. 12

Марка плиты	Напрягаемая арматура класса							Изделия арматурные												Изделия закладные									Общий расход
	А-IIIв				К-7		Всего	Арматура класса												Арматура класса				Прокат марки					
					ГОСТ 13840-68			А-III							Вр-I				Всего	А-I		А-III		ВСт 3кп2			Итого	Всего	
								ГОСТ 5781-82							ГОСТ 6727-80					ГОСТ 5781-82				ГОСТ 8509-72	ГОСТ 103-76				
	Ф25	Ф28	Ф32	Итого	Ф15	Итого		Ф6	Ф10	Ф12	Ф14	Ф16	Ф18	Итого	Ф3	Ф4	Ф5	Итого		Ф22	Итого	Ф10	Итого	L80×7	-165×8	-100×6			
1ПВ18-1АIIIв-10.1	–	175.0	–	175.0			175.0			33.8	36.8	19.1	–	115.6		44.7	48.5	104.0	219.6										428.4
1ПВ18-2АIIIв-10.1	–	–	229.0	229.0			229.0			33.8	36.8	19.1	–	115.6		44.7	48.5	104.0	219.6										482.4
1ПВ18-3АIIIв-10.1	278.8	–	–	278.8			278.8			33.8	36.8	19.1	–	115.6		53.0	48.5	112.3	227.9										540.5
1ПВ18-4АIIIв-10.1										33.8	36.8	19.1	–	115.6		44.7	48.5	104.0	219.6										603.4
1ПВ18-5АIIIв-10.1	–	350.0	–	350.0			350.0			33.8	36.8	19.1	–	115.6		53.0	48.5	112.3	227.9										611.7
1ПВ18-6АIIIв-10.1										33.8	2.8	44.9	24.3	131.7		19.8	87.8	118.4	250.1										633.9
1ПВ18-7АIIIв-10.1										57.0	36.8	–	24.3	144.0		19.8	100.9	131.5	275.5										659.3
1ПВ18-8АIIIв-10.1										33.8	36.8	19.1	–	115.6		53.0	48.5	112.3	227.9										719.7
1ПВ18-9АIIIв-10.1	–	–	458.0	458.0			458.0			33.8	2.8	44.9	24.3	131.7		19.8	87.8	118.4	250.1										741.9
1ПВ18-10АIIIв-10.1										57.0	36.8	–	24.3	144.0		19.8	100.9	131.5	275.5										767.3
2ПВ18-11АIIIв-10.1										33.8	68.3	–	24.3	152.3		19.8	100.9	131.5	283.8										775.6
1ПВ18-1К7-10.1					80.4	80.4	80.4	3.9	22.0	33.8	36.8	19.1	–	115.6	10.8	44.7	48.5	104.0	219.6	11.3	11.3	5.3	5.3	6.5	8.3	2.4	17.2	33.8	333.8
1ПВ18-2К7-10.1										33.8	36.8	19.1	–	115.6		44.7	48.5	104.0	219.6										374.0
1ПВ18-3К7-10.1					120.6	120.6	120.6			33.8	2.8	44.9	24.3	131.7		19.8	87.7	118.4	250.1										404.5
1ПВ18-4К7-10.1										33.8	36.8	19.1	–	115.6		44.7	48.5	104.0	219.6										414.2
1ПВ18-5К7-10.1					160.8	160.8	160.8			33.8	36.8	19.1	–	115.6		53.0	48.5	112.3	227.9										422.5
1ПВ18-6К7-10.1										33.8	2.8	44.9	24.3	131.7		19.8	87.8	118.4	250.1										444.7
1ПВ18-7К7-10.1										57.0	36.8	–	24.3	144.0		19.8	100.9	131.5	275.5										470.1
1ПВ18-8К7-10.1										33.8	36.8	19.1	–	115.6		53.0	48.5	112.3	227.9										462.7
1ПВ18-9К7-10.1					201.0	201.0	201.0			33.8	2.8	44.9	24.3	131.7		19.8	87.8	118.4	250.1										484.9
1ПВ18-10К7-10.1										57.0	36.8	–	24.3	144.0		19.8	100.9	131.5	275.5										510.3
2ПВ18-11К7-10.1										33.8	68.3	–	24.3	152.3		19.8	100.9	131.5	283.8										518.6

Инв. № подл. | Подпись и дата

Таблица 13

Ведомость расхода стали на плиты ПВ с проемом ф 1450 мм в средней части плиты, кг

Марка плиты	Направляемая арматура класса										Всего	Изделия арматурные														Изделия закладные								Общий расход
	A-V				A-IV							Арматура класса														Арматура класса				Прокат марки				
	ГОСТ 5781-82											A-III ГОСТ 5781-82							Bp-I ГОСТ 6727-80					Всего	A-I ГОСТ 5781-82		A-III		ВСт 3кп2 ГОСТ 380-71			Итого	Всего
	ф16	ф18	ф20	Итого	ф18	ф20	ф22	ф25	ф28	Итого		ф6	ф10	ф12	ф14	ф16	ф18	Итого	ф3	ф4	ф5	Итого			ф12	Итого	ф10	Итого	5ю 27772-75	ГОСТ 19903-74	ГОСТ 103-76			
1ПВ18-1АV-14.1	113.6	—	—	113.5							113.6			117.2	33.0	—		200.4		44.7	47.6	103.1	303.5										450.9
1ПВ18-2АV-14.1	—	144.0	—	144.0							144.0			117.2	33.0	—		200.4		44.7	47.6	103.1	303.5										481.3
1ПВ18-3АV-14.1	—	—	178.4	178.4							178.4			117.2	33.0	—		200.4		53.0	47.6	111.4	311.8										524.0
1ПВ18-4АV-14.1														117.2	33.0	—		200.4		44.7	47.6	103.1	303.5										564.5
1ПВ18-5АV-14.1	227.2	—	—	227.2							227.2			117.2	33.0	—		200.4		53.0	47.6	111.4	311.8										572.6
1ПВ18-6АV-14.1														117.2	2.8	39.9		210.1		19.8	86.9	117.5	327.6										588.6
1ПВ18-7АV-14.1														137.8	33.0	—		221.0		19.8	100.0	130.6	351.6										612.6
1ПВ18-8АV-14.1														117.2	33.0	—		208.4		53.0	47.6	111.4	311.8										633.6
1ПВ18-9АV-14.1	—	288.0	—	288.0							288.0			117.2	2.8	39.9		210.1		19.8	86.9	117.5	327.6										649.4
1ПВ18-10АV-14.1														137.8	33.0	—		221.0		19.8	100.0	130.6	351.6										673.4
2ПВ18-11АV-14.1	—	—	356.8	356.8							356.8	3.9	22.0	137.8	33.0	—		224.0		19.8	86.9	117.5	338.5										720.1
2ПВ18-12АV-14.1														117.2	61.0	—	24.3	228.4	10.8	19.8	100.0	130.6	359.0	11.3	11.3	5.3	5.3	6.5	8.3	2.4	17.2	33.8	749.6
1ПВ18-1АIV-14.1					144.0	—	—	—	—	144.0	144.0			117.2	33.0	—		200.4		44.7	47.6	103.1	303.5										481.3
1ПВ18-2АIV-14.1					—	178.4	—	—	—	178.4	178.4			117.2	33.0	—		200.4		44.7	47.6	103.1	303.5										515.7
1ПВ18-3АIV-14.1					—	—	216.0	—	—	216.0	216.0			117.2	33.0	—		200.4		53.0 44.7	47.6 47.6	111.4 103.1	311.8 303.5										561.5 553.3
1ПВ18-4АIV-14.1														117.2	33.0	—		200.4		44.7	47.6	103.1	303.5										616.1
1ПВ18-5АIV-14.1					—	—	—	278.8	—	278.8	278.8			117.2	33.0	—		200.4		53.0	47.6	111.4	311.8										624.4
1ПВ18-6АIV-14.1														117.2	2.8	39.9		210.1		19.8	86.9	117.5	327.6										640.2
1ПВ18-7АIV-14.1														137.8	33.0	—		221.0		19.8	100.0	130.6	351.6										664.2
1ПВ18-8АIV-14.1														117.2	33.0	—		200.4		53.0	47.6	111.4	311.8										695.6
1ПВ18-9АIV-14.1					—	—	—	—	350.0	350.0	350.0			117.2	2.8	39.9		210.1		19.8	86.9	117.5	327.6										711.4
1ПВ18-10АIV-14.1														137.8	33.0	—		221.0		19.8	100.0	130.6	351.6										735.4
2ПВ18-11АIV-14.1														117.2	61.0	—		228.4		19.8	100.0	130.6	359.0										742.8

Продолжение табл. 13

Марка плиты	Напрягаемая арматура класса							Изделия арматурные												Изделия закладные									Общий расход
	А-IIIВ				К-7		Всего	Арматура класса												Арматура класса				Прокат марки					
					ГОСТ 13840-68			А-III							Вр-I				Всего	А-I		А-III		ВСт.3кп2					
								ГОСТ 5781-82							ГОСТ 6727-80					ГОСТ 5781-82				ГОСТ 8509-72	ГОСТ 103-76		Итого	Всего	
	Ф25	Ф28	Ф32	Итого	Ф15	Итого		Ф6	Ф10	Ф12	Ф14	Ф16	Ф18	Итого	Ф3	Ф4	Ф5	Итого		Ф22	Итого	Ф10	Итого	L80×7	-165×8	-100×6			
1ПВ18-1АIIIВ-14.1	—	175,0	—	175,0			175,0			117,2	33,0	—		200,4		44,7	47,6	103,1	303,5										512,3
1ПВ18-2АIIIВ-14.1	—	—	229,0	229,0			229,0			117,2	33,0	—		200,4		44,7	47,6	103,1	303,5										566,3
1ПВ18-3АIIIВ-14.1	278,8	—	—	278,8			278,8			117,2	33,0	—		200,4		53,0	47,6	111,4	311,8										624,4
1ПВ18-4АIIIВ-14.1										117,2	33,0	—		200,4		44,7	47,6	103,1	303,5										687,3
1ПВ18-5АIIIВ-14.1	—	350,0	—	350,0			350,0			117,2	33,0	—		200,4		53,0	47,6	111,4	311,8										695,6
1ПВ18-6АIIIВ-14.1										117,2	2,8	39,9		210,1		19,8	86,9	117,5	327,6										711,4
1ПВ18-7АIIIВ-14.1										137,8	33,0	—		221,0		19,8	100,0	130,6	351,6										735,4
1ПВ18-8АIIIВ-14.1										117,2	33,0	—		200,4		53,0	47,6	111,4	311,8										803,6
1ПВ18-9АIIIВ-14.1	—	—	458,0	458,0			458,0			117,2	2,8	39,9		210,1		19,8	86,9	117,5	327,6										819,4
1ПВ18-10АIIIВ-14.1										137,8	33,0	—		221,0		19,8	100,0	130,6	351,6										843,4
2ПВ18-11АIIIВ-14.1										117,2	61,0	—		228,4		19,8	100,0	130,6	359,0										850,8
1ПВ18-1К7-14.1					80,4	80,4	80,4	3,9	22,0	117,2	33,0		24,3	200,4	10,8	44,7	47,6	103,1	303,5	11,3	11,3	5,3	5,3	6,5	8,3	2,4	17,2	33,8	417,7
1ПВ18-2К7-14.1					120,6	120,6	120,6			117,2	33,0	—		200,4		44,7	47,6	103,1	303,5										457,9
1ПВ18-3К7-14.1										117,2	2,8	39,9		210,1		19,8	86,9	117,5	327,6										482,0
1ПВ18-4К7-14.1										117,2	33,0	—		200,4		44,7	47,6	103,1	303,5										498,1
1ПВ18-5К7-14.1					160,8	160,8	160,8			117,2	33,0	—		200,4		53,0	47,6	111,4	311,8										506,4
1ПВ18-6К7-14.1										117,2	2,8	39,9		210,1		19,8	86,9	117,5	327,6										522,2
1ПВ18-7К7-14.1										137,8	33,0			221,0		19,8	100,0	130,6	351,6										546,2
1ПВ18-8К7-14.1										117,2	33,0	—		200,4		53,0	47,6	111,4	311,8										546,6
1ПВ18-9К7-14.1					201,0	201,0	201,0			117,2	2,8	39,9		210,1		19,8	86,9	117,5	327,6										562,4
1ПВ18-10К7-14.1										137,8	33,0	—		221,0		19,8	100,0	130,6	351,6										586,4
2ПВ18-11К7-14.1										117,2	61,0	—		228,4		19,8	100,0	130,6	359,0										593,8

Инв. № подл. | Подпись и дата

Таблица 14

Ведомость расхода стали на плиты пл, кг.

Марка плиты	Напрягаемая арматура класса										Изделия арматурные											Изделия закладные								Общий расход
	А-V				А-IV					Всего	Арматура класса										Всего	Арматура класса				Прокат марки			Всего	
	ГОСТ 5781-82										А-III						Вр-I					А-I		А-III		ВСт3 кп. 2				
											ГОСТ 5781-82						ГОСТ 6727-80					ГОСТ 5781-82				ГОСТ 8509-72	ГОСТ 103-76			
	Ф16	Ф18	Ф20	Итого	Ф18	Ф20	Ф22	Ф25	Итого		Ф6	Ф10	Ф14	Ф18	Ф22	Итого	Ф3	Ф4	Ф5	Итого		Ф22	Итого	Ф10	Итого	L80x7	-165x8	Итого		
1ПЛ18-1АV	113,6	–	–	113,6						113,6	3,9	22,0	78,1	–	–	104,0	4,5	28,2	66,0	98,7	202,7	11,3	11,3	3,7	3,7	6,5	8,3	14,8	29,8	346,1
1ПЛ18-2АV	–	144,0	–	144,0						144,0			44,3	55,9		126,1					224,8									398,6
1ПЛ18-3АV	–	–	178,4	178,4						178,4																				433,0
1ПЛ18-4АV	227,2	–	–	227,2						227,2				–	83,6	153,8					252,5									509,5
1ПЛ18-1АIV					144,0	–	–	–	144,0	144,0			78,1	–	–	104,0					202,7									376,5
1ПЛ18-2АIV					–	178,4	–	–	178,4	178,4			44,3	55,9		126,1					224,8									433,0
1ПЛ18-3АIV					–	–	216,0	–	216,0	216,0																				470,6
1ПЛ18-4АIV					–	–	–	278,8	278,8	278,8				–	83,6	153,8					252,5									551,1

Марка плиты	Напрягаемая арматура класса							Изделия арматурные														Изделия закладные								Общий расход
	А-IIIв				К-7		Всего	Арматура класса													Всего	Арматура класса				Прокат марки			Всего	
	ГОСТ 5781-82				ГОСТ 13840-68			А-III						Вр-I								А-I		А-III		ВСт.3 кп 2				
								ГОСТ 5781-82						ГОСТ 6727-80								ГОСТ 5781-82				ГОСТ 8509-72	ГОСТ 103-76	Итого		
	Ф25	Ф28	Ф32	Итого	Ф15	Итого		Ф6	Ф10	Ф14	Ф18	Ф22	Итого	Ф3	Ф4	Ф5	Итого					Ф22	Итого	Ф10	Итого	L80x7	-165x8			
1ПЛ18-1АIIIв	–	175,0	–	175,0	–		175,0	3,9	22,0	78,1	–	–	104,0	4,5	28,2	66,0	98,7	202,7	11,3	11,3	3,7	3,7	6,5	8,3	14,8	29,8	407,5
1ПЛ18-2АIIIв	–	–	229,0	229,0			229,0			44,3	55,9		126,1					224,8									483,6
1ПЛ18-3АIIIв	278,8	–	–	278,8			278,8																							533,4
1ПЛ18-4АIIIв	–	350,0	–	350,0			350,0				–	83,6	153,8					252,5									632,3
1ПЛ18-1К7					80,4	80,4	80,4			78,1	–	–	104,0					202,7									312,9
1ПЛ18-2К7					120,6	120,6	120,6			44,3	55,9		126,1					224,8									375,2
1ПЛ18-3К7					160,8	160,8	160,8					83,6	153,8					252,5									443,1

Таблица 15

Ведомость расхода стали на плиты ПС, кг

Марка плиты	Напрягаемая арматура класса A-V ГОСТ 5781-82				Напрягаемая арматура класса A-IV ГОСТ 5781-82						Всего
	Ф16	Ф18	Ф20	Итого	Ф18	Ф20	Ф22	Ф25	Ф28	Итого	
1ПС18-1АV	113,6	—	—	113,6							113,6
1ПС18-2АV	—	144,0	—	144,0							144,0
1ПС18-3АV	—	—	178,4	178,4							178,4
1ПС18-4АV	227,2	—	—	227,2							227,2
2ПС18-5АV	227,2	—	—	227,2							227,2
2ПС18-6АV	—	288,0	—	288,0							288,0
1ПС18-1АIV					144,0	—	—	—	—	144,0	144,0
1ПС18-2АIV					—	178,4	—	—	—	178,4	178,4
2ПС18-3АIV					—	—	216,0	—	—	216,0	216,0
1ПС18-4АIV					—	—	—	278,8	—	278,8	278,8
2ПС18-5АIV					—	—	—	278,8	—	278,8	278,8
2ПС18-6АIV					—	—	—	—	350,0	350,0	350,0

Марка плиты	Напрягаемая арматура класса A-IIIв				К-7 ГОСТ 13840-68		Всего
	Ф25	Ф28	Ф32	Итого	Ф15	Итого	
1ПС18-1АIIIв	—	175,0	—	175,0			175,0
1ПС18-2АIIIв	—	—	229,0	229,0			229,0
1ПС18-4АIIIв	278,8	—	—	278,8			278,8
2ПС18-5АIIIв	—	350,0	—	350,0			350,0
2ПС18-6АIIIв	—	—	458,0	458,0			458,0
1ПС18-1К7					80,4	80,4	80,4
1ПС18-2К7					120,6	120,6	120,6
2ПС18-3К7					160,8	160,8	160,8
1ПС18-4К7					201,0	201,0	201,0
2ПС18-5К7							
2ПС18-6К7							

Марка плиты	Изделия арматурные: Арматура класса A-III ГОСТ 5781-82						Изделия арматурные: Арматура класса Вр-I ГОСТ 6727-80				Всего
	Ф6	Ф10	Ф12	Ф14	Ф16	Итого	Ф3	Ф4	Ф5	Итого	
1ПС18-1АV	2,9	38,8	—	39,8	—	81,5	7,5	44,5	48,3	100,3	181,8
1ПС18-2АV			31,4	28,5	—	101,6		21,7	83,9	113,1	214,7
1ПС18-3АV			—	71,3	—	113,0		21,7	83,9	113,1	226,1
1ПС18-4АV			31,4	28,5	—	101,6		21,7	83,9	113,1	214,7
2ПС18-5АV			—	71,3	—	113,0		21,7	83,9	113,1	226,1
2ПС18-6АV			—	71,3	—	113,0		21,7	83,9	113,1	226,1
1ПС18-1АIV			—	39,8	—	81,5		44,5	48,3	100,3	181,8
1ПС18-2АIV			31,4	28,5	—	101,6		21,7	83,9	113,1	214,7
2ПС18-3АIV			—	71,3	—	113,0		21,7	83,9	113,1	226,1
1ПС18-4АIV			31,4	28,5	—	101,6		21,7	83,9	113,1	214,7
2ПС18-5АIV			—	71,3	—	113,0		21,7	83,9	113,1	226,1
2ПС18-6АIV			—	71,3	—	113,0		21,7	83,9	113,1	226,1

Марка плиты	Изделия арматурные: Арматура класса A-III ГОСТ 5781-82						Изделия арматурные: Арматура класса Вр-I ГОСТ 6727-80				Всего
	Ф6	Ф10	Ф12	Ф14	Ф16	Итого	Ф3	Ф4	Ф5	Итого	
1ПС18-1АIIIв	2,9	38,8	—	39,8	—	81,5	7,5	44,5	48,3	100,3	181,8
1ПС18-2АIIIв			31,4	28,5	—	101,6		21,7	83,9	113,1	214,7
2ПС18-3АIIIв			—	71,3	—	113,0		21,7	83,9	113,1	226,1
1ПС18-4АIIIв			31,4	28,5	—	101,6		21,7	83,9	113,1	214,7
2ПС18-5АIIIв			—	71,3	—	113,0		21,7	83,9	113,1	226,1
2ПС18-6АIIIв			—	71,3	—	113,0		21,7	83,9	113,1	226,1
1ПС18-1К7			—	39,8	—	81,5		44,5	48,3	100,3	181,8
1ПС18-2К7			31,4	28,5	—	101,6		21,7	83,9	113,1	214,7
2ПС18-3К7			—	71,3	—	113,0		21,7	83,9	113,1	226,1
1ПС18-4К7			—	71,3	—	113,0		21,7	83,9	113,1	226,1
2ПС18-5К7			—	5,9	44,9	92,5		21,7	75,0	104,2	196,7
2ПС18-6К7			31,4	28,5	—	101,6		21,7	83,9	113,1	214,7
			—	71,3	—	113,0		21,7	83,9	113,1	226,1
			31,4	28,5	—	101,6		21,7	83,9	113,1	214,7
			—	71,3	—	113,0		21,7	83,9	113,1	226,1
			—	71,3	—	113,0		21,7	83,9	113,1	226,1

Марка плиты	Изделия закладные: Арматура класса A-I ГОСТ 5781-82		Изделия закладные: Арматура класса A-III ГОСТ 5781-82		Изделия закладные: Прокат марки ВСт3кп2 ГОСТ 19903-74			Итого	Всего	Общий расход
	Ф22	Итого	Ф10	Итого	180×7	160×8	130×10			
1ПС18-1АV	11,3	11,3	6,6	6,6	6,5	8,3	12,2	27,0	44,9	340,3
1ПС18-2АV										403,6
1ПС18-3АV										449,4
1ПС18-4АV										466,8
2ПС18-5АV										498,2
2ПС18-6АV										559,0
1ПС18-1АIV										370,1
1ПС18-2АIV										439,0
2ПС18-3АIV										455,4
1ПС18-4АIV										493,8
2ПС18-5АIV										523,6
2ПС18-6АIV										584,4

Марка плиты	Изделия закладные: Арматура класса A-I ГОСТ 5781-82		Изделия закладные: Арматура класса A-III ГОСТ 5781-82		Изделия закладные: Прокат марки ВСт3кп2 ГОСТ 19903-74			Итого	Всего	Общий расход
	Ф22	Итого	Ф10	Итого	180×7	160×8	130×10			
1ПС18-1АIIIв	11,3	11,3	6,6	6,6	6,5	8,3	12,2	27,0	44,9	401,7
1ПС18-2АIIIв										488,6
2ПС18-3АIIIв										549,8
1ПС18-4АIIIв										609,6
2ПС18-5АIIIв										621,0
2ПС18-6АIIIв										729,0
1ПС18-1К7										322,0
2ПС18-2К7										380,2
1ПС18-3К7										391,6
2ПС18-4К7										420,4
2ПС18-5К7										431,8
2ПС18-6К7										472,0

Инв. № подл. | Подпись и дата | Взам. инв. №

1.465.1-13.1-ООРС

Лист 28

Таблица 1

Выборка стержней напрягаемой арматуры и опорных закладных изделий на одну марку плиты ПГ

Марка плиты	Напрягаемая арматура в продольных ребрах плит		Закладное изделие	
	Марка	кол.	Марка	Кол.
1ПГ18-1А$\overline{V}$	СТН1	4	М2-1	2
1ПГ18-2А$\overline{V}$	СТН2	4	М2-2	2
1ПГ18-3А$\overline{V}$	СТН3	4	М1-1	2
			М1-2	2
1ПГ18-4А$\overline{V}$... 1ПГ18-7А$\overline{V}$	СТН1	8		
1ПГ18-8А$\overline{V}$... 1ПГ18-10А$\overline{V}$	СТН2	8	М2-1	2
2ПГ18-11А$\overline{V}$; 2ПГ18-12А$\overline{V}$	СТН3	8	М2-2	2
1ПГ18-1А$\overline{IV}$	СТН4	4	М2-1	2
			М2-2	2
1ПГ18-2А$\overline{IV}$	СТН5	4		
1ПГ18-3А$\overline{IV}$	СТН6	4	М1-1	2
1ПГ18-4А$\overline{IV}$... 1ПГ18-7А$\overline{IV}$	СТН7	4	М1-2	2
1ПГ18-8А$\overline{IV}$... 2ПГ18-11А$\overline{IV}$	СТН8	4		
1ПГ18-1А$\overline{III}$В	СТН10	2		
1ПГ18-2А$\overline{III}$В	СТН11	2		
1ПГ18-3А$\overline{III}$В	СТН9	4	М1-1	2
1ПГ18-4А$\overline{III}$В... 1ПГ18-7А$\overline{III}$В	СТН10	4	М1-2	2
1ПГ18-8А$\overline{III}$В... 2ПГ18-11А$\overline{III}$В	СТН11	4		
1ПГ18-1К7	СТН12	4		
1ПГ18-2К7; 1ПГ18-3К7	СТН12	6	М2-1	2
1ПГ18-4К7... 1ПГ18-7К7	СТН12	8	М2-2	2
1ПГ18-8К7... 2ПГ18-11К7	СТН12	10		

1. В обозначении марок плит условно не указаны индексы „Т", „Л" (вид бетона), „Н" и „П" (агрессивность среды).

2. Данными настоящей таблицы надлежит пользоваться при определении армирования плит типа ПВ.
При этом каждой марке плиты типа ПГ будут соответствовать восемь марок плит типа ПВ. Например: марке 1ПГ18-1А$\overline{V}$ соответствуют: 1ПВ18-1А$\overline{V}$-4; 1ПВ18-1А$\overline{V}$-7; 1ПВ18-1А$\overline{V}$-10; 1ПВ18-1А$\overline{V}$-14; 1ПВ18-1А$\overline{V}$-4.1; 1ПВ18-1А$\overline{V}$-7.1; 1ПВ18-1А$\overline{V}$-10.1; 1ПВ18-1А$\overline{V}$-14.1

Нач отд.	Розенблюм		1.465.1-13.1-00СМ1		
Н контр.	Радина		Выборка арматурных и закладных изделий	Стадия	Лист	Листов
Гл инж пр.	Бажанова			Р	1	11
Рук. гр.	Зорецкая			ЦНИИПРОМЗДАНИЙ		
Инженер	Николаева					

20156-02 90

Выборка арматурных изделий на одну марку плиты 1П

Таблица 2

Марки плиты	Каркас ребра продольного		Каркас ребра поперечного торцевого		Каркас ребра поперечного рядового		Каркас бута		Сетка полки		Сетка U-образная		Конструктивная сетка		Отдельные стержни	
	Марка	Кол.	Марка	Кол.	Марка	Кол.	Марка	Кол.	Марка	Кол.	Марка	Кол.	Марка	Кол.	Марка	Кол.
Постоянные данные																
Все марки плит	КР1-1	2	КР6	4	—	—	КР5	4	—	—	С5	4	С6	4	СТ4	4
	КР1-2	2											С7	4	СТ5	4
	КР2	2													СТ6	4
															СТ7	4
															СТ8	2
															СТ12	4
															СТ61	4
Переменные данные																
1ПГ18-1АV; 1ПГ18-2АV; 1ПГ18-4АV					КР7	11			С1	2						
1ПГ18-1АIV; 1ПГ18-2АIV; 1ПГ18-4АIV																
1ПГ18-1АIIIВ; 1ПГ18-2АIIIВ; 1ПГ18-4АIIIВ																
1ПГ18-1К7; 1ПГ18-2К7; 1ПГ18-4К7																
1ПГ18-3АV; 1ПГ18-5АV; 1ПГ18-8АV					КР7	11			С2	2						
1ПГ18-3АIV*); 1ПГ18-5АIV; 1ПГ18-8АIV																
1ПГ18-3АIIIВ; 1ПГ18-5АIIIВ; 1ПГ18-8АIIIВ																
1ПГ18-5К7; 1ПГ18-8К7																
1ПГ18-6АV; 1ПГ18-9АV					КР8	11			С3	2						
1ПГ18-6АIV; 1ПГ18-9АIV																
1ПГ18-6АIIIВ; 1ПГ18-9АIIIВ																
1ПГ18-3К7; 1ПГ18-6К7; 1ПГ18-9К7																
1ПГ18-7АV; 1ПГ18-10АV					КР9	11			С4	2						
1ПГ18-7АIV; 1ПГ18-10АIV																
1ПГ18-7АIIIВ; 1ПГ18-10АIIIВ																
1ПГ18-7К7; 1ПГ18-10К7																
2ПГ18-11АV					КР9	11			С3	2						
2ПГ12АV; 2ПГ18-11АIV					КР10	11			С4	2						
2ПГ14АIIIВ; 2ПГ18-11К7																

*) В плитах марки 1ПГ18-3АIVТ-Н и 1ПГ18-3АIVТ-П полка армируется двумя сетками марки С1.
См. п. 1 примечаний на листе 1.

Инв. № подл. | Подпись и дата | Взам. инв. №

1.465.1-131-00СМ1

Лист 2

Таблица 3

Выборка арматурных и закладных изделий, устанавливаемых в утолщенной части полки плиты ПВ с проемом в торцевой части плиты

Марка плиты	Каркас поперечного ребра												Каркас надбетонки								Изделие закладное	
	торцового								рядового													
	Ф проема, мм																					
	400		700		1000		1450		400		700		1000		1450		400		700		1000		1450			
	Марка	Кол.	Марка	Кол.	Марка	Кол.	Марка	Кол.	Марка	Кол.	Марка	Кол.	Марка	Кол.	Марка	Кол.	Марка	Кол.	Марка	Кол.	Марка	Кол.	Марка	Кол.	Марка	Кол.
1ПВ18-1АIV ... 1ПВ18-5АIV; 1ПВ18-8АIV; 1ПВ18-6АIV; 1ПВ18-9АIV	КР11	1			КР12	1			КР14	1			КР15	1												
1ПВ18-7АIV 1ПВ18-10АIV ... 2ПВ18-12АIV	КР12	1			КР13	1			КР15	1			КР16	1												
1ПВ18-1АIIV ... 1ПВ18-5АIIV 1ПВ18-8АIIV 1ПВ18-6АIIV; 1ПВ18-9АIIV	КР11	1			КР12	1			КР14	1			КР15	1												
1ПВ18-7АIIV 1ПВ18-10АIIV; 2ПВ18-11АIIV	КР12	1			КР13	1			КР15	1			КР16	1												
1ПВ18-1АIIIВ ... 1ПВ18-5АIIIВ 1ПВ18-8АIIIВ 1ПВ18-6АIIIВ; 1ПВ18-9АIIIВ	КР11	1	КР12	1	КР12	1	КР13	1	КР14	1	КР15	1	КР15	1	КР16	1	КП1	1	КП2	1	КП3	1	КП4	1	М4	4
1ПВ18-7АIIIВ 1ПВ18-10АIIIВ; 2ПВ18-11АIIIВ	КР12	1			КР13	1			КР15	1			КР16	1												
1ПВ18-1К7; 1ПВ18-2К7; 1ПВ18-4К7; 1ПВ18-5К7; 1ПВ18-8К7 1ПВ18-3К7; 1ПВ18-6К7 1ПВ18-9К7	КР11	1			КР12	1			КР14	1			КР15	1												
1ПВ18-7К7 1ПВ18-10К7; 2ПВ18-11К7	КР12	1			КР13	1			КР15	1			КР16	1												

1. Каркас КР11 (КР12, КР13) устанавливается в торцевом ребре вместо одного из каркасов КР8, каркас КР14 (КР15, КР16) устанавливается в первом рядовом поперечном ребре вместо каркаса КР7 (КР8, КР9, КР10)

2. См. п. 2 и 3 примечаний на листе 4

Выборка арматурных и закладных изделий, устанавливаемых в утопленной части полки плиты ПВ с проемом у конька плиты

Таблица 4

Марка плиты	Каркас поперечного ребра						Каркас набетонки								Изделие закладное	
	ф проема, мм															
	400		700		1000		1450		400		700		1000		1450			
	Марка	Кол.	Марка	Кол.	Марка	Кол.	Марка	Кол.	Марка	Кол.	Марка	Кол.	Марка	Кол.	Марка	Кол.	Марка	Кол.
1ПВ18-1АIV ... 1ПВ18-5АIV; 1ПВ18-8АIV	КР14	2	КР15	2	КР15	2	КР16	2	КП5	1	КП6	1	КП7	1	КП8	1	М4	4
1ПВ18-5АIV; 1ПВ18-7АIV; 1ПВ18-9АIV ... 2ПВ18-12АIV	КР15	2			КР16	2												
1ПВ18-1АIIIV ... 1ПВ18-5АIIIV; 1ПВ18-8АIIIV	КР14	2			КР15	2												
1ПВ18-5АIIIV; 1ПВ18-7АIIIV; 1ПВ18-9АIIIV ... 2ПВ18-11АIIIV	КР15	2			КР16	2												
1ПВ18-1К7; 1ПВ18-2К7; 1ПВ18-4К7; 1ПВ18-5К7; 1ПВ18-8К7	КР14	2			КР15	2												
1ПВ18-3К7; 1ПВ18-6К7; 1ПВ18-7К7; 1ПВ18-9К7; 1ПВ18-10К7; 2ПВ18-11К7	КР15	2			КР16	2												

1. Каркасы КР14, (КР15, КР16) устанавливаются в двух поперечных ребрах, примыкающих к проему в полке в зоне набетонки вместо каркасов КР7 (КР8-КР10).
2. В обозначении марок плит условно не указаны индексы „Т", „Л" (вид бетона), „Н", „П" (агрессивность среды), а также цифры 4, 7, 10 или 14, проставляемые в третьей части марки плиты и соответствующие размеру проема в дм.
3. Остальное армирование принимать по аналогии с плитами ПП.

Инв. № подл. | Подпись и дата

Выборка арматурных и закладных изделий на одну марку плиты ПФ с двумя проемами размерами 1,4×1,1 м

Таблица 5

Марка плиты	Каркас ребра продольного		Каркас ребра поперечного торцевого		Каркас ребра поперечного рядового		Каркас дна		Армирование полки сетка		Армирование полки каркас		Армирование полки закладное изделие		Сетка U-образная		Конструктивная сетка		Отдельные стержни	
	Марка	Кол.	Марка	Кол.	Марка	Кол.	Марка	Кол.	Марка	Кол.	Марка	Кол.	Марка	Кол.	Марка	Кол.	Марка	Кол.	Марка	Кол.
Постоянные ванные																				
Все марки плит	КР1-1 КР1-2	2 2	КР5	4	—	—	КР5	4	—	—	КР25	4	М3	8	С5	4	С6 С7	4 4	СТ4 СТ5 СТ6 СТ7 СТ8 СТ12 СТ61	4 4 4 4 2 4 4
Переменные ванные																				
1ПФ18-1АV-2; 1ПФ18-2АV-2	КР2	2	—	—	КР7	11	—	—	С1 С16 С20 С24	1 1 1 1	—	—	—	—	—	—	—	—	—	—
1ПФ18-1АIV-2; 1ПФ18-2АIV-2																				
1ПФ18-1АIIIв-2																				
1ПФ18-1К7-2; 1ПФ18-2К7-2																				
1ПФ18-3АV-2; 1ПФ18-3АIV-2									С2 С17 С21 С25	1 1 1 1										
1ПФ18-2АIIIв-2; 1ПФ18-3К7-2																				
1ПФ18-4АV-2; 1ПФ18-4АIV-2	КР3	2							С1 С16 С20 С24	1 1 1 1										
1ПФ18-3АIIIв-2; 1ПФ18-4К7-2																				
1ПФ18-5АV-2; 1ПФ18-8АV-2					КР8	11														
1ПФ18-5АIV-2; 1ПФ18-8АIV-2									С2 С17 С21 С25	1 1 1 1										
1ПФ18-4АIIIв-2; 1ПФ18-6АIIIв-2																				
1ПФ18-5К7-2; 1ПФ18-8К7-2																				
1ПФ18-6АV-2; 1ПФ18-9АV-2									С3 С18 С22 С26	1 1 1 1										
1ПФ18-6АIV-2; 1ПФ18-9АIV-2																				
1ПФ18-5АIIIв-2; 1ПФ18-7АIIIв-2																				
1ПФ18-6К7-2; 1ПФ18-9К7-2																				
1ПФ18-7АV-2; 1ПФ18-10АV-2					КР9	11			С4 С19 С23 С27	1 1 1 1										
1ПФ18-7АIV-2; 1ПФ18-10АIV-2																				
1ПФ18-8АIIIв-2;																				
1ПФ18-7К7-2; 1ПФ18-10К7-2																				

1. В обозначении марок плит условно не указаны индексы „Т", „Т" (вид бетона), „Н" и „П" (агрессивность среды).
2. Напрягаемую арматуру и опорные закладные изделия для плит ПФ принимать по аналогии с плитами ПГ (см. лист 1).

1.465.1-13.1-00СМ1

Лист 5

Выборка арматурных и закладных изделий на одну марку плиты ПФ с четырьмя проемами размерами 1,4×1,9 м

Таблица 6

Марка плиты	Каркас ребра продольного		Каркас ребра поперечного торцевого		Каркас ребра поперечного средового		Каркас бута		Армирование полки сетка		Армирование полки каркас		Армирование полки закладные изделия		Сетка U-образная		Конструктивная сетка		Отдельные стержни	
	Марка	Кол.	Марка	Кол.	Марка	Кол.	Марка	Кол.	Марка	Кол.	Марка	Кол.	Марка	Кол.	Марка	Кол.	Марка	Кол.	Марка	Кол.
Постоянные данные																				
Все марки плит	КР1-1 КР1-2	2 2	КР6	4	—	—	КР5	4	—	—	КР25	8	М3	16	С5	4	С6 С7	4 4	СТ4 СТ5 СТ6 СТ7 СТ8 СТ12 СТ61	4 4 4 4 2 4 4
Переменные данные																				
1ПФ18-1АV-3; 1ПФ18-2АV-3	КР2	2	—	—	КР7	11	—	—	С16 С20 С24	2 2 2	—	—	—	—	—	—	—	—	—	—
1ПФ18-1АIII-3; 1ПФ18-2АIII-3									С17 С21 С25	2 2 2										
1ПФ18-1АIIIв-3									С16 С20 С24	2 2 2										
1ПФ18-1К7-3; 1ПФ18-2К7-3									С17 С21 С25	2 2 2										
1ПФ18-3АV-3; 1ПФ18-3АIII-3	КР3	2			КР8	11			С18 С22 С26	2 2 2										
1ПФ18-2АIIIв-3; 1ПФ18-3К7-3																				
1ПФ18-4АV-3; 1ПФ18-4АIV-3					КР9	11			С19 С23 С27	2 2 2										
1ПФ18-3АIIIв-3; 1ПФ18-4К7-3																				
1ПФ18-5АV-3; 1ПФ18-8АV-3																				
1ПФ18-5АIII-3; 1ПФ18-8АIII-3																				
1ПФ18-4АIIIв-3; 1ПФ18-6АIIIв-3																				
1ПФ18-5К7-3; 1ПФ18-8К7-3																				
1ПФ18-6АV-3; 1ПФ18-9АV-3																				
1ПФ18-6АIII-3; 1ПФ18-9АIII-3																				
1ПФ18-5АIIIв-3; 1ПФ18-7АIIIв-3																				
1ПФ18-6К7-3; 1ПФ18-9К7-3																				
1ПФ18-7АV-3; 1ПФ18-10АV-3																				
1ПФ18-7АIII-3; 1ПФ18-10АIII-3																				
1ПФ18-8АIIIв-3;																				
1ПФ18-7К7-3; 1ПФ18-10К7-3																				

См. примечание на листе 5

Инв. № подл. | Подпись и дата

2 | 3 | 1

Таблица 7

Выборка арматурных и закладных изделий на одну марку плиты ПФ с одним проемом 2,6×2,7 м

Марка плиты	Каркас ребра продольного		Каркас ребра поперечного торцевого		Каркас ребра поперечного рядового		Каркас дна		Сетки полки (см. рис.) 1		2		3		Сетка U-образная		Ламповидные накладки		Конструктивная сетка		Отдельные стержни	
	Марка	Кол.	Марка	Кол.	Марка	Кол.	Марка	Кол.	Марка	Кол.	Марка	Кол.	Марка	Кол.	Марка	Кол.	Марка	Кол.	Марка	Кол.	Марка	Кол.
Постоянные донные																						
Все марки плит	КР1-1 КР1-2 КР2	2 2 2	КР8	4			КР5	4							С5	4	КП9 С28- М3	2 2 4	С6 С7	4 4	СТ4 СТ5 СТ6 СТ7 СТ8 СТ9 СТ12 СТ81 СТ82	4 2 4 4 2 2 4 4 2
Переменные донные																						
1ПФ18-1АIV-4; 1ПФ18-2АIV-4; 1ПФ18-4АIV-4 1ПФ18-1АIIIв-4; 1ПФ18-2АIIIв-4; 1ПФ18-4АIIIв-4 1ПФ18-1К7-4; 1ПФ18-2К7-4; 1ПФ18-4К7-4					КР7	10			С1	1	С8	1	С12	1								
1ПФ18-6АIV-4; 1ПФ18-9АIV-4 1ПФ18-6АIIIв-4; 1ПФ18-9АIIIв-4 1ПФ18-3К7-4; 1ПФ18-6К7-4; 1ПФ18-9К7-4					КР8	10			С3	1	С10	1	С14	1								
1ПФ18-3АIV-4; 1ПФ18-5АIV-4; 1ПФ18-8АIV-4 1ПФ18-3АIIIв-4; 1ПФ18-5АIIIв-4; 1ПФ18-8АIIIв-4 1ПФ18-5К7-4; 1ПФ18-8К7-4					КР7	10			С2	1	С9	1	С13	1								
1ПФ18-7АIV-4; 1ПФ18-10АIV-4 1ПФ18-7АIIIв-4; 1ПФ18-10АIIIв-4 1ПФ18-7К7-4; 1ПФ18-10К7-4					КР9	10			С4	1	С11	1	С15	1								

См. примечание на листе 5.

2 ☐ 3 | 3 ☐ 2

Таблица 8

Выборка арматурных и закладных изделий на одну марку плиты ПФ с двумя проемами 2,6 × 2,7 м

Марка плиты	Каркас ребра: Продольного, Марка	Кол.	Поперечного торцевого, Марка	Кол.	Поперечного рядового, Марка	Кол.	Каркас вута, Марка	Кол.	Сетка полки (см. рис.) 1, Марка	Кол.	2, Марка	Кол.	3, Марка	Кол.	Сетка U-образная, Марка	Кол.	Армирование набетонки, Марка	Кол.	Конструктивная сетка, Марка	Кол.	Отдельные стержни, Марка	Кол.
Постоянные данные																						
Все марки плит	КР1-1 КР1-2 КР2	2 2 2	КР6	4			КР5	4							С5	4	КП9 С28 М3	4 4 8	С6 С7	4 4	СТ4 СТ6 СТ7 СТ8 СТ9 СТ12 СТ61 СТ82	4 4 4 2 4 4 4 4
Переменные данные																						
1ПФ18-1АV-5; 1ПФ18-2АV-5; 1ПФ18-4АV-5 1ПФ18-1АIV-5; 1ПФ18-2АIV-5; 1ПФ18-4АIV-5 1ПФ18-1АIIIв-5; 1ПФ18-2АIIIв-5; 1ПФ18-4АIIIв-5 1ПФ18-1К7-5; 1ПФ18-2К7-5; 1ПФ18-4К7-5					КР7	9			—	—	С8	2	С12	2								
1ПФ18-6АV-5; 1ПФ18-9АV-5; 1ПФ18-6АIV-5; 1ПФ18-9АIV-5 1ПФ18-6АIIIв-5; 1ПФ18-9АIIIв-5 1ПФ18-3К7-5; 1ПФ18-6К7-5; 1ПФ18-9К7-5					КР8	9			—	—	С10	2	С14	2	—	—	—	—	—	—	—	—
1ПФ18-3АV-5; 1ПФ18-5АV-5; 1ПФ18-8АV-5 1ПФ18-3АIV-5; 1ПФ18-5АIV-5; 1ПФ18-8АIV-5 1ПФ18-3АIIIв-5; 1ПФ18-5АIIIв-5; 1ПФ18-8АIIIв-5 1ПФ18-5К7-5; 1ПФ18-8К7-5					КР7	9			—	—	С9	2	С13	2								
1ПФ18-7АV-5; 1ПФ18-10АV-5 1ПФ18-7АIV-5; 1ПФ18-10АIV-5 1ПФ18-7АIIIв-5; 1ПФ18-10АIIIв-5 1ПФ18-7К7-5; 1ПФ18-10К7-5					КР9	9			—	—	С11	2	С15	2								

См. примечание на листе 5

Инв. № подл. | Подпись и дата

Таблица 9

Выборка стержней напрягаемой арматуры и опорных закладных изделий на одну марку плиты ПП

Марка плиты	Напрягаемая арматура в продольных ребрах плит		Опорное закладное изделие	
	Марка	Кол.	Марка	Кол.
1ПП18-1АIV	СТН1	4	М2-1	2
1ПП18-2АIV	СТН2	4	М2-2	2
1ПП18-3АIV	СТН3	4	М1-1 М1-2	2 2
1ПП18-4АIV	СТН1	8	М2-1 М2-2	2 2
1ПП18-1АIV	СТН4	4	М2-1 М12-2	2 2
1ПП18-2АIV	СТН5	4		
1ПП18-3АIV	СТН6	4		
1ПП18-4АIV	СТН7	4	М1-1	2
1ПП18-1АIIIв	СТН10	2	М1-2	2
1ПП18-2АIIIв	СТН11	2		
1ПП18-3АIIIв	СТН9	4		
1ПП18-4АIIIв	СТН10	4		
1ПП18-1К7	СТН12	4	М2-1	2
1ПП18-2К7	СТН12	6	М2-2	2
1ПП18-3К7	СТН12	8		

В обозначении марок плит условно не указаны индексы „Т" (вид бетона), „Н" и „П" (агрессивность среды).

Таблица 10

Выборка стержней напрягаемой арматуры и опорных закладных изделий на одну марку плиты ПС

Марка плиты	Напрягаемая арматура в продольных ребрах плит		Опорное закладное изделие	
	Марка	Кол.	Марка	Кол.
1ПС18-1АIV	СТН1	4	М2-1	2
1ПС18-2АIV	СТН2	4	М2-2	2
2ПС18-3АIV	СТН3	4	М1-1 М1-2	2 2
1ПС18-4АIV	СТН1	8		
2ПС18-5АIV	СТН1	8	М2-1 М2-2	2 2
2ПС18-6АIV	СТН2	8		
1ПС18-1АIV	СТН4	4	М2-1 М2-2	2 2
1ПС18-2АIV	СТН5	4		
2ПС18-3АIV	СТН6	4		
1ПС18-4АIV	СТН7	4		
2ПС18-5АIV	СТН7	4		
2ПС18-6АIV	СТН8	4	М1-1	2
1ПС18-1АIIIв	СТН10	2	М1-2	2
1ПС18-2АIIIв	СТН11	2		
2ПС18-3АIIIв	СТН9	4		
1ПС18-4АIIIв	СТН10	4		
2ПС18-5АIIIв	СТН10	4		
2ПС18-6АIIIв	СТН11	4		
1ПС18-1К7	СТН12	4		
1ПС18-2К7	СТН12	6		
2ПС18-3К7	СТН12	6	М2-1	2
1ПС18-4К7	СТН12	8	М2-2	2
2ПС18-5К7	СТН12	8		
2ПС18-6К7	СТН12	10		

Выборка арматурных изделий на одну марку плиты ПЛ

Таблица 11

Марка плиты	Каркас: ребра продольного		ребра поперечного гофрового		ребра поперечного рядового		Каркас бурта		Сетка полки		Каркас полки		Сетка U-образная		Конструктивная сетка		Отдельные стержни	
	Марка	Кол.	Марка	Кол.	Марка	Кол.	Марка	Кол.	Марка	Кол.	Марка	Кол.	Марка	Кол.	Марка	Кол.	Марка	Кол.
Постоянные донные																		
Все марки плит	КР1-1 КР1-2 КР2	2 2 2	КР6	4	КР7	11	КР5	4	С29	2	КР22 КР23	6 7	С5	4	С6 С7	4 4	СТ4 СТ5 СТ6 СТ7 СТ8 СТ12 СТ61	4 4 4 4 2 4 4
Переменные донные																		
1ПЛ18-1АV; 1ПЛ18-1АIV; 1ПЛ18-1АIIIв; 1ПЛ18-1К7	—	—	—	—	—	—	—	—	—	—	—	—	—	—	—	—	СТ79	2
1ПЛ18-2АV; 1ПЛ18-2АIV 1ПЛ18-2АIIIв; 1ПЛ18-2К7 1ПЛ18-3АV; 1ПЛ18-3АIV; 1ПЛ18-3АIIIв																	СТ85	2
1ПЛ18-4АV; 1ПЛ18-4АIV 1ПЛ18-4IIIв; 1ПЛ18-3К7																	СТ86	2

Инв. № подл. | Подпись и дата | Взам. инв. №

Выборка арматурных и закладных изделий на одну марку плиты ПС

Таблица 12

Марка плиты	Каркас ребра продольного		Каркас ребра поперечного торцевого		Каркас ребра поперечного рядового		Каркас бута		Арматурованные надстонки		Сетка полки		Сетка U-образная		Конструктивная сетка		Отдельные стержни	
	Марка	Кол.	Марка	Кол.	Марка	Кол.	Марка	Кол.	Марка	Кол.	Марка	Кол.	Марка	Кол.	Марка	Кол.	Марка	Кол.
Постоянные данные																		
Все марки плит	КР1-1 КР1-2 КР4	2 2 2	КР6	4			КР5	4	КР17 М5	2 4			С5	4	С6 С7	4 4	СТ4 СТ5 СТ7 СТ10 СТ11 СТ12 СТ61	4 4 4 4 2 4 4
Переменные данные																		
1ПС18-1АV; 1ПС18-1АVI	—	—	—	—	КР7 КР18	6 3	—	—	—	—	С30	2	—	—	—	—	—	—
1ПС18-1АIV-Х																		
1ПС18-1АIIIв; 1ПС18-1АIIIв-Х																		
1ПС18-2АIV-Х; 1ПС18-1К7					КР8 КР19	6 3					С31	2						
1ПС18-2АV; 1ПС18-4АV																		
1ПС18-2АIV; 1ПС18-3АIV-Х																		
1ПС18-4АIV; 1ПС18-4АIV-Х																		
1ПС18-2АIIIв; 1ПС18-2АIIIв-Х					КР9 КР20	6 3												
1ПС18-4АIIIв; 1ПС18-4АIIIв-Х																		
1ПС18-2К7; 1ПС18-4К7																		
2ПС18-3АV; 2ПС18-5АV;											С32	2						
2ПС18-6АV; 2ПС18-3АIV;																		
2ПС18-5АIV; 2ПС18-5АIV-Х																		
2ПС18-6АIV; 2ПС18-6АIV-Х					КР10 КР21	6 3												
2ПС18-3АIIIв; 2ПС18-3АIIIв-Х																		
2ПС18-5АIIIв; 2ПС18-5АIIIв-Х																		
2ПС18-6АIIIв; 2ПС18-6АIIIв-Х																		
2ПС18-3К7; 2ПС18-5К7																		
2ПС18-6К7																		

Значком Х условно обозначены буквы Н или П, входящие в третью часть марки плиты.

Расположение нагрузки на плите при испытании

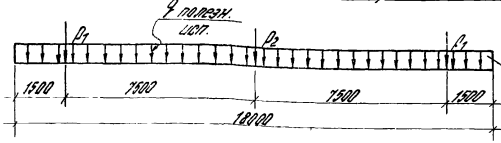

Теоретическая схема нагрузки

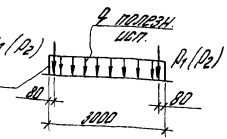

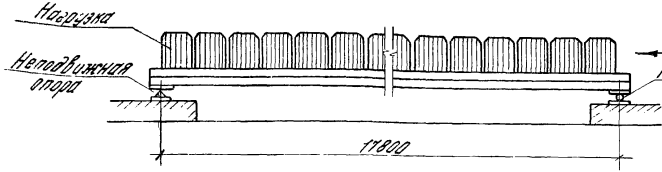

Вид по стрелке А

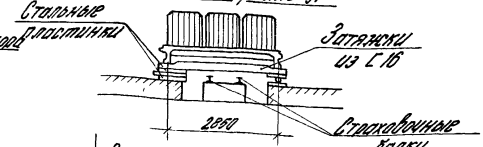

План расположения равномерно распределенной нагрузки при испытании

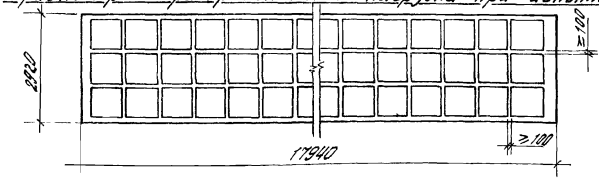

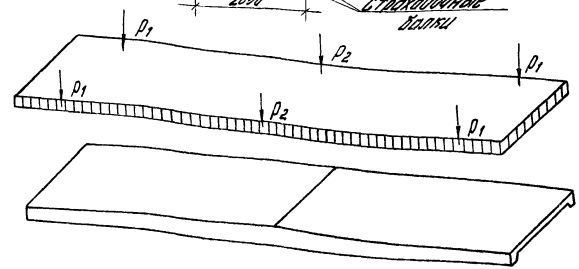

План расположения опор при испытании

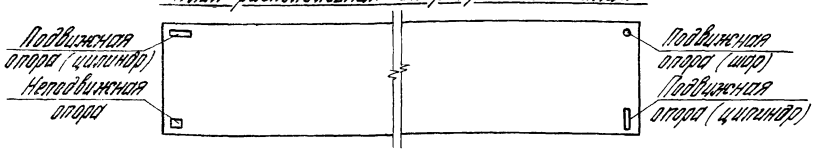

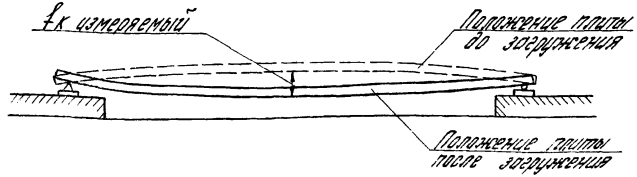

1. Опорные закладные изделия должны быть приварены к затяжкам, предотвращающим раздвижные ребра от перемещения в поперечном направлении.
2. Равномерно распределенная испытательная нагрузка определена из условия, что площадь загружаемой поверхности равна $18 \times 3 = 54\ м^2$.

Нач.отд.	Дорофеенкин		
Н.контр.	Лайчев		
ГИП	Бочкарёв		
Рук.груп.	Дорофеенкин		
Инженер	Чижикова		

1.465.1-131-00 СМ2

Схема испытаний и величины контрольных нагрузок для плит типа 1Г

Стадия	Лист	Листов
Р	1	4

ЦНИИПромзданий

Инв.№ подл. | Подпись и дата | Взам.инв.№

Величины контрольных нагрузок и прогибов плит

Марка плиты	Контрольные равномерно распределенные нагрузки кгс/м², для оценки трещиностойкости „$P_{тр}$" и жесткости „$P_{ж}$" плит к контрольные прогибы „$f_к$", см, при возрасте бетона к моменту испытания плит в сутках												Отношение $P_{дл}/P_{кол}$	Контрольные нагрузки для оценки прочности плиты			
	3-7			14			28			100				P_1, тс		P_2, тс	
	$P_{тр}$	$P_{ж}$	$f_к$	$P_{тр}$	$P_{ж}$	$f_к$	$P_{тр}$	$P_{ж}$	$f_к$	$P_{тр}$	$P_{ж}$	$f_к$		кгс/м²	c=1,4	c=1,6	c=1,4	c=1,6
1ПГ18-1АV̄Т	200	120	2,4	190	120	2,5	180	110	2,5	170	100	2,3		300	0,9	1,6	1,2	2,2
1ПГ18-1АV̄Л	240	150	2,9	230	150	2,8	220	150	2,8	210	140	2,6		320	1,1	1,8	1,5	2,4
1ПГ18-2АV̄Т	340	190	2,3	300	180	2,3	280	180	2,3	270	180	2,2		430	1,2	2,2	1,7	2,9
1ПГ18-2АV̄Л	350	230	3,2	340	220	3,1	320	220	2,9	310	220	2,7		450	1,4	2,3	1,9	3,2
1ПГ18-3АV̄Т	390	265	3,1	370	270	2,9	360	255	2,7	340	240	2,6		640	1,4	2,4	1,9	3,3
1ПГ18-3АV̄Л	430	330	2,8	410	310	3,7	400	295	3,5	380	290	3,3		560	1,6	2,6	2,1	3,6
1ПГ18-4АV̄Т														430	3,9	5,2	5,3	7,0
1ПГ18-5АV̄Т														540	3,0	4,3	4,1	5,8
1ПГ18-6АV̄Т	550	410	3,3	520	380	3,1	500	360	2,9	470	340	2,7	≤0,85	630	2,3	3,6	3,2	4,9
1ПГ18-7АV̄Т														750	1,3	2,6	1,8	3,5
1ПГ18-8АV̄Т														540	5,3	6,8	7,1	9,3
1ПГ18-9АV̄Т	750	590	4,1	710	550	3,9	680	510	3,7	640	470	3,5		630	4,6	6,2	6,2	8,3
1ПГ18-10АV̄Т														800	3,2	4,8	4,3	6,4
2ПГ18-11АV̄Т	960	730	5,4	900	680	5,0	850	640	4,7	790	590	4,4		790	5,4	7,3	7,3	9,8
2ПГ18-12АV̄Т														990	3,8	5,7	5,1	7,7

Величины контрольной ширины раскрытия трещин „$a_к$" в продольных ребрах плит

Агрессивность среды	Контрольная ширина раскрытия трещин „$a_к$" в мм при напрягаемой арматуре класса			
	A-IV, A-IIIв	A-V	K-7	
Неагрессивная	0,25	0,25	0,10	
Слабоагрессивная	0,15	Не допускается к применению		
Среднеагрессивная	0,10			

1. Величины контрольных нагрузок не включают в себя нагрузку от собственного веса плиты.

2. Значения нагрузок и прогибов для промежуточных возрастов бетона к моменту испытания допускается определять по линейной интерполяции.

3. Величины контрольных нагрузок для плит из бетонов на пористых заполнителях зоны применительно к плитам из керамзитобетона. При испытании плит из шлакопемзобетона величины контрольных нагрузок, указанные в таблицах, должны быть уменьшены на 20 кгс/м².

4. Контрольные нагрузки для испытания плит, предназначенных для применения в слабоагрессивных газовых средах, принимать по аналогичным маркам плит для среднеагрессивных газовых сред.

Марка плиты	Контрольные равномерно распределенные нагрузки, кгс/м², для оценки трещиностойкости „$P_{тр}$" и жесткости „$P_{ж}$" плит и контрольные прогибы „$f_к$", см, при возрасте бетона к моменту испытания плит в сутках												Отношение $\frac{P_{дл}}{P_{доп}}$	Контрольные нагрузки для оценки прочности плиты				
	3-7			14			28			100				полезн. q исп.,	P_1, тс		P_2, тс	
	$P_{тр}$	$P_{ж}$	$f_к$	$P_{тр}$	$P_{ж}$	$f_к$	$P_{тр}$	$P_{ж}$	$f_к$	$P_{тр}$	$P_{ж}$	$f_к$		кгс/м²	$\frac{c=1,35}{c=1,25}$	c=1,6	$\frac{c=1,35}{c=1,25}$	c=1,6
1ПГ18-1АIVТ	200	130	3,0	190	120	2,9	180	110	2,8	170	100	2,6		300	0,7	1,6	1,0	2,2
1ПГ18-1АIVТ-П	150	—	—	140	—	—	130	—	—	120	—	—		220	0,7	1,4	0,9	2,0
1ПГ18-1АIVЛ	250	170	3,1	230	160	2,9	220	150	2,8	210	140	2,9		320	0,9	1,8	1,3	2,4
1ПГ18-2АIVТ	295	195	2,7	270	180	2,6	260	170	3,3	230	150	3,6		400	0,8	1,8	1,1	2,5
1ПГ18-2АIVТ-П	220	—	—	210	—	—	200	—	—	180	—	—		310	0,8	1,7	1,1	2,3
1ПГ18-2АIVЛ	340	240	4,3	310	220	4,2	300	210	4,0	270	190	3,9		420	1,0	2,0	1,3	2,7
1ПГ18-3АIVТ	380	270	3,1	360	260	2,9	350	240	2,8	330	230	2,7		540	1,0	2,3	1,4	3,1
1ПГ18-3АIVТ-П	310	—	—	290	—	—	270	—	—	250	—	—		430	0,8	1,9	1,1	2,6
1ПГ18-3АIVЛ	420	310	3,6	400	300	3,4	390	280	3,3	370	270	3,0		560	1,2	2,5	1,6	3,3
1ПГ18-4АIVТ	570	420	3,1	540	390	3,0	510	370	2,8	460	340	2,6		430	3,6	5,2	4,9	7,0
1ПГ18-4АIVТ-П	470	—	—	440	—	—	410	—	—	380	—	—		430	2,5	3,8	3,3	5,2
1ПГ18-5АIVТ	570	420	3,1	540	390	3,0	510	370	2,8	460	340	2,6		540	2,7	4,3	3,7	5,8
1ПГ18-5АIVТ-П	470	—	—	440	—	—	410	—	—	380	—	—		540	1,6	3,0	2,1	4,0
1ПГ18-6АIVТ	570	420	3,1	540	390	3,0	510	370	2,8	460	340	2,6		630	2,0	3,6	2,7	4,9
1ПГ18-6АIVТ-П	470	—	—	440	—	—	410	—	—	380	—	—		610	1,0	2,4	1,3	3,2
1ПГ18-7АIVТ	570	420	3,1	540	390	3,0	510	370	2,8	460	340	2,6		750	1,0	2,6	1,6	3,5
1ПГ18-8АIVТ	770	580	4,0	720	540	3,8	670	500	3,5	630	470	3,3	≤0,85	540	4,9	6,8	6,6	9,3
1ПГ18-8АIVТ-П	620	—	—	570	—	—	540	—	—	500	—	—		540	3,1	4,8	4,2	6,5
1ПГ18-9АIVТ	770	580	4,0	720	540	3,8	670	500	3,5	630	470	3,3		630	4,2	6,2	5,6	8,3
1ПГ18-9АIVТ-П	620	—	—	570	—	—	540	—	—	500	—	—		630	2,4	4,1	3,3	5,5
1ПГ18-10АIVТ	770	580	4,0	720	540	3,8	670	500	3,5	630	470	3,3		800	2,8	4,8	3,8	6,4
1ПГ18-10АIVТ-П	620	—	—	570	—	—	540	—	—	500	—	—		800	1,1	2,7	1,4	3,7
2ПГ18-11АIVТ	760	570	4,0	710	530	3,8	660	490	3,5	620	460	3,3		990	1,2	3,2	1,6	4,3
1ПГ18-1АIIIвТ	190	130	1,6	180	110	1,5	170	90	1,4	150	80	1,3		290	0,4	1,5	0,5	2,0
1ПГ18-1АIIIвТ-П		—	—		—	—		—	—		—	—						
1ПГ18-1АIIIвЛ	230	170	2,6	220	150	2,4	210	130	2,2	190	120	2,0		310	0,2	1,4	0,3	1,9
1ПГ18-2АIIIвТ	340	230	2,4	320	210	2,2	300	190	2,0	260	170	1,8		430	0,6	2,1	0,8	2,9
1ПГ18-2АIIIвТ-П		—	—		—	—		—	—		—	—						
1ПГ18-2АIIIвЛ	380	280	2,8	360	250	2,6	340	230	2,5	300	210	2,3		450	0,4	2,0	0,6	2,7

Контрольные нагрузки для оценки прочности плиты при ее разрушении от текучести продольной растянутой арматуры до наступления раздробления бетона сжатой зоны сечения определяются при коэффициенте c=1,35 для плит с напрягаемой арматурой класса А-IV и c=1,25 - с напрягаемой арматурой класса А-IIIв

1.465.1-13.1-00СМ2

Лист 2

Взам. инв. №

Подпись и дата

Инв. № подл.

Марка плиты	Контрольные равномерно распределенные нагрузки, кгс/м², для оценки трещиностойкости „Ртр" и жесткости „Рж" плит и контрольные прогибы „fк", см, при возрасте бетона к моменту испытания плит в сутках												Отношение $f_{g1}/f_{общ}$	Контрольные нагрузки для оценки прочности плиты			
	3-7			14			28			100				$q_{полезн.}$ исп.	P_1, тс		P_2, тс	
	$P_{тр}$	$P_{ж}$	$f_к$	$P_{тр}$	$P_{ж}$	$f_к$	$P_{тр}$	$P_{ж}$	$f_к$	$P_{тр}$	$P_{ж}$	$f_к$		кгс/м²	$\frac{c=1.25}{\partial=1.4}$	$c=1.6$	$\frac{c=1.25}{\partial=1.4}$	$c=1.6$
1ПГ18-3АIIIв Т	390	290	2.7	380	280	2.5	360	240	2.3	320	220	2.1	≤0.85	530	0.5	2.2	0.6	2.0
1ПГ18-3АIIIв Т-П		—	—		—	—		—	—		—	—		550	0.3	2.0	0.4	2.8
1ПГ18-3АIIв-Л	430	330	3.3	420	300	3.1	390	280	3.0	350	260	2.7		630	2.8	5.0	3.8	6.7
1ПГ18-4АIIIв Т	600	420	2.8	540	390	2.6	510	360	2.4	460	330	2.2		540	1.9	4.0	2.5	5.5
1ПГ18-4АIIIв Т-П		—	—		—	—		—	—		—	—		630	1.2	3.4	1.5	4.5
1ПГ18-5АIIIв-Т		420	2.8		390	2.6		350	2.4		330	2.2		730	0.4	2.5	0.6	3.5
1ПГ18-5АIIIв Т-П		—	—		—	—		—	—		—	—		540	4.1	6.9	5.5	10.3
1ПГ18-6АIIIв Т		420	2.8		390	2.6		350	2.4		330	2.2		630	3.4	6.2	4.5	8.3
1ПГ18-6АIIIв Т-П		—	—		—	—		—	—		—	—		800	2.0	4.8	2.7	6.4
1ПГ18-7АIIIв Т		420	2.8		390	2.6		350	2.4		330	2.2		990	0.4	2.2	0.5	4.2
1ПГ18-7АIIIв Т-П		—	—		—	—		—	—		—	—		380	1.0	1.8	1.3	2.4
1ПГ18-8АIIIв Т	790	590	3.9	730	550	3.6	680	510	3.4	630	460	3.0		430	3.0	4.2	4.1	5.8
1ПГ18-8АIIIв Т-П		—	—		—	—		—	—		—	—		630	1.4	2.6	2.0	3.5
1ПГ18-9АIIIв Т		590	3.9		550	3.6		510	3.4		460	3.0		430	5.5	6.9	7.5	9.3
1ПГ18-9АIIIв Т-П		—	—		—	—		—	—		—	—		540	4.5	6.0	6.1	8.1
1ПГ18-10АIIIв-Т		590	3.9		550	3.6		510	3.4		460	3.0		630	3.8	5.3	5.2	7.2
1ПГ18-10АIIIв Т-П		—	—		—	—		—	—		—	—		800	2.4	3.9	3.3	5.3
2ПГ18-11АIIIв Т	980	580	3.9	720	540	3.6	670	500	3.4	620	460	3.0		540	5.3	6.8	7.1	9.2
2ПГ18-11АIIв Т-П		—	—		—	—		—	—		—	—		630	4.6	6.2	6.1	8.3
1ПГ18-1КТТ	250	160	2.0	240	150	1.8	230	140	1.6	210	130	1.5		800	3.2	4.8	4.3	6.4
1ПГ18-2КТТ	440	310	2.8	430	300	2.7	420	290	2.5	400	280	2.6		990	1.6	3.1	2.1	4.3
1ПГ18-3КТТ																		
1ПГ18-4КТТ	650	480	3.9	625	480	3.8	640	450	3.7	580	460	3.5						
1ПГ18-5КТТ																		
1ПГ18-6КТТ																		
1ПГ18-7КТТ																		
1ПГ18-8КТТ	690	510	4.8	660	490	4.6	640	480	4.5	630	480	4.7						
1ПГ18-9КТТ																		
2ПГ18-11КТТ	680	500		650	480		630	470		620	450							

Контрольные нагрузки для оценки прочности плиты по ее разрушению от текучести продольной растянутой арматуры до наступления раздробления бетона сжатой зоны сечения определяются при коэффициенте $c=1.25$ для плит с напрягаемой арматурой класса А-IIIв и $c=1.4$ - с напрягаемой арматурой класса К-7

gost.e-ecolog.ru