ТИПОВОЙ ПРОЕКТ
807-11-15.85

САНИТАРНЫЙ ПРОПУСКНИК НА 90 ЧЕЛОВЕК ДЛЯ ЖИВОТНОВОДЧЕСКИХ И ПТИЦЕВОДЧЕСКИХ ПРЕДПРИЯТИЙ

(ПОЛНОСБОРНОЕ ЗДАНИЕ)

АЛЬБОМ II
СТРОИТЕЛЬНЫЕ ИЗДЕЛИЯ

ЧАСТЬ 2
ОПАЛУБОЧНЫЕ ЧЕРТЕЖИ
СХЕМЫ АРМИРОВАНИЯ
ИЗДЕЛИЯ МЕТАЛЛИЧЕСКИЕ

20784-03

Отпускная цена
на момент реализации
указана в счет-накладной

Привязан

gost.e-ecolog.ru

ТИПОВОЙ ПРОЕКТ
807-11-15.85

САНИТАРНЫЙ ПРОПУСКНИК НА 90 ЧЕЛОВЕК ДЛЯ ЖИВОТНОВОДЧЕСКИХ И ПТИЦЕВОДЧЕСКИХ ПРЕДПРИЯТИЙ

(ПОЛНОСБОРНОЕ ЗДАНИЕ)

АЛЬБОМ II
СТРОИТЕЛЬНЫЕ ИЗДЕЛИЯ

ЧАСТЬ 2
ОПАЛУБОЧНЫЕ ЧЕРТЕЖИ
СХЕМЫ АРМИРОВАНИЯ
ИЗДЕЛИЯ МЕТАЛЛИЧЕСКИЕ

Разработан
институтом „Гипронисельхоз"

Гл. инженер
института Л.С. Бутаев
Гл. инженер
проекта А.А. Кузнецов

Утвержден
Главсельстройпроектом МСХ СССР.
Приказ от 17.02.84 г. № 8-Эг.
Введен в действие
институтом „Гипронисельхоз".
Приказ от 19.07.84 г. № 96-п

Привязан

Инв. №

Обозначение	Наименование	№ стр.
	Содержание	
КЖИ2-ТУ1	Технические условия	4...7
КЖИ2-ТУ2	Технические условия	8, 9
КЖИ2-1.00.00	Панель перегородки ПГ (ПГ30.31-Т;	
	ПГ15.31-Т; ПГ10.31-Т; ПГ5.31-Т; ПГ5.25-Т;	
	ПГ15.31-Т-1; ПГ15.31-Т-2; ПГ10.31-Т-1;	
	ПГ10.31-Т-2; ПГ10.31-Т-3).	10, 11
КЖИ2-1.00.00 СБ	Панель перегородки ПГ (ПГ30.31-Т;	
	ПГ15.31-Т; ПГ10.31-Т; ПГ5.31-Т; ПГ5.25-Т;	
	ПГ15.31-Т-1; ПГ15.31-Т-2; ПГ10.31-Т-1;	
	ПГ10.31-Т-2; ПГ10.31-Т-3).	
	Сборочный чертеж.	12...14
КЖИ2-2.00.00	Приямок ПЯ1	15
КЖИ2-2.00.00 СБ	Приямок ПЯ1.	
	Сборочный чертеж.	16
КЖИ2-3.00.00	Плита ППТ (ППТ51.24.15-Т-1; ППТ51.24.15-Т)	17
КЖИ2-3.00.00 СБ	Плита ППТ (ППТ51.24.15-Т-1; ППТ51.24.15-Т)	
	Сборочный чертеж.	18, 19
КЖИ2-ВС	Ведомость расхода стали	20
КЖИ2-4.00.00	Свая-колонна 1СД55.29.30-1а	
	Колонна 1К36.3-1а	21
КЖИ2-4.00.00 СБ	Свая колонна 1СД55.29.30-1а.	
	Сборочный чертеж	22
КЖИ2-5.00.00 СБ	Балка 1БСТ6-2АIVТ-1	
	Сборочный чертеж.	23
КЖИ2-6.00.00	Плита покрытия ПГ	
	(1ПГ-3АIVТ-Па; 1ПГ-2АIVТ-а; 1ПВ4-3АIVТ-а,б;	
	2ПВ7-2АIVТ-б; 2ПВ7-1АIVТ-б; 2ПВ4-2АIVТ-а,б;	
	2ПВ4-2АIVТ-а,б; 2ПГ-1АIVТ-а	24

Обозначение	Наименование	№ стр.
КЖИ2-6.00.00 СБ	Плита покрытия ПГ	
	(1ПГ-3АIVТ-α; 1ПГ-2АIVТ-α; 1ПВ4-3АIVТ-α,б;	
	2ПВ7-2АIVТ-б; 2ПВ7-1АIVТ-б; 2ПВ4-2АIV -α,б;	
	2ПВ4-1АIVТ-α,б; 2ПГ-1АIVТ-α)	
	Сборочный чертеж.	25, 26
КЖИ2-0.01.00	Каркас пространственный КП1	27
КЖИ2-0.01.00 СБ	Каркас пространственный КП1	
	Сборочный чертеж	28
КЖИ2-0.02.00 СБ	Каркас плоский КР1	
	Сборочный чертеж	29
КЖИ2-0.03.00	Сетка арматурная С	
	(С1... С5)	30
КЖИ2-0.03.00 СБ	Сетка арматурная С	
	(С1... С5)	
	Сборочный чертеж.	31
КЖИ2-0.04.00 СБ	Сетка арматурная С6.	
	Сборочный чертеж.	32
КЖИ2-0.05.00	Изделие металлическое МН (МН-1; МН-2)	33
КЖИ2-0.05.00 СБ	Изделие металлическое МН (МН-1; МН-2)	
	Сборочный чертеж.	34
КЖИ2-0.06.00	Изделие закладное МН (МН3; МН4)	35
КЖИ2-0.06.00 СБ	Изделие закладное МН (МН3; МН4)	
	Сборочный чертеж	36
КЖИ2-0.07.00	Крышка металлическая КМ1	37
КЖИ2-0.08.00	Изделие соединительное М1	38

Настоящие технические условия на сборные железобетонные панели перегородок плиты и приямки предназначены для применения в санитарном пропускнике на 90 человек (типовой проект

Сборные железобетонные панели перегородок, плиты и приямки должны соответствовать настоящим техническим условиям и чертежам данного альбома.

1. Технические требования

1.1 Основные параметры и размеры

1.1.1 Форма, размеры и марки изделий должны соответствовать настоящим чертежам.

1.2 Требования к изготовлению

1.2.1 Точность изготовления, отклонения от проектных размеров, качество поверхности и внешний вид изделий должен отвечать требованиям ГОСТ 13015.0-83, ГОСТ 13015.3-81 и чертежам настоящего альбома

1.2.2 Необетонируемые поверхности закладных изделий защитить слоем грунтовки ГФ-0119 (ГОСТ 23343-78). Перед нанесением антикоррозионного покрытия защищаемые поверхности очистить от грязи, масел, ржавчины и окалины. Группа очистки - III по ГОСТ 9.402-80

Привязан

Инв. №

Инв.№ подл. | Подпись и дата | Взам.инв.№

Нач.отд.	Гомзяков	
Н. контр.	Скворцова	11.85
Гл.констр.	Теляковский	
Гл.спец.	Юдин	
Рук.гр.	Скобликов	
Ст. инж.	Малашина	

807-11-15.85 - КЖИ2-ТУ1

Технические условия

Стадия	Лист	Листов
Р	1	4

ГИПРОНИСЕЛЬХОЗ

Копировал Косенкова 20784-03 5 формат А4

1.3. Требования к бетонам

1.3.1. Бетон изделий должен быть нормальной плотности (Н), марки В4 по водонепроницаемости.

1.3.2. Марка бетона по морозостойкости для плит навеса не ниже Мрз 50.

1.4 Требования к материалам

1.4.1. Материалы, применяемые для изготовления изделий должны удовлетворять требованиям действующих государственных стандартов и обеспечивать получение заданных свойств.

1.4.2. В качестве вяжущего для бетонов и растворов должен применяться портландцемент марки не ниже 300.

1.4.3. Для тяжелого бетона кварцевый песок и крупный заполнитель должен удовлетворять требованиям ГОСТ 8736-77, ГОСТ 8267-82 и ГОСТ 10268-80.

1.4.4. Вода для бетонных смесей и добавок должна отвечать требованиям ГОСТ 23732-79.

1.4.5. Для изготовления арматурных изделий применяется арматура класса А III по ГОСТ 5781-82 и Вр1 по ГОСТ 6727-80

1.4.6. Монтажные петли должны изготавливаться из горячекатаной стали класса АI марки Вс-3пс2.

1.4.7. Закладные детали приняты из стали Вст3кп2

1.5. Маркировка

1.5.1. В соответствии с ГОСТ 23009-78 устанавливается следующая структура обозначения (марок изделий)

Перегородки

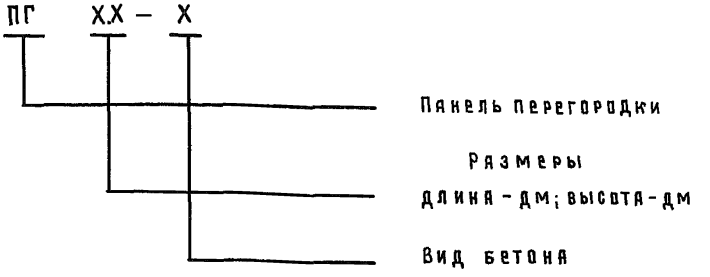

Например: ПГ10.31-Т - панель перегородки длиной 10 дм, высотой 31 дм из тяжелого бетона (Т) γ = 2400 кг/м^3

Привязан

Инв. №

807-11-15.85 - КЖИ2-ТУ1

Лист 3

Плиты пола и покрытия навеса

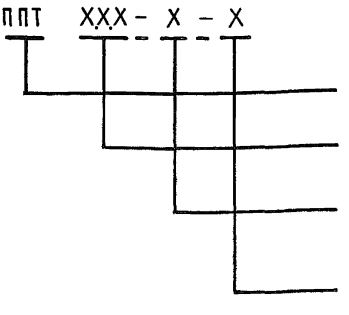

Например: ППТ 51.24.15-Т-1 - плита пола навеса длиной 51дм, шириной 24дм, толщиной 15 см из тяжелого бетона (Т) с $\gamma = 2400$ кг/м^3 отличаются дополнительными закладными деталями.

Приямки

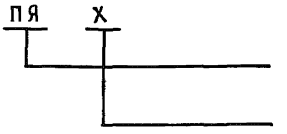

Например: ПЯ 1 - приямок оборудования с порядковым номером 1.

1.5.2. Маркировку изделий выполнять согласно правил указанных в ГОСТ 13015.2-81

2 Приемку изделий осуществлять согласно правил указанных в ГОСТ 13015.1-81.

3 Складирование и транспортировку изделий см. раздел СНиП III-16-80

Привязан.

Инв. №

Инв. № подл. | Подпись и дата | Взам. инв. №

Настоящие технические условия распространяются на арматурные изделия, предназначенные для железобетонных элементов, а также металлических изделий санитарного пропускника на 90 человек (типовой проект

Настоящие технические условия также распространяются на металлические изделия, применяемые в указанном проекте.

1. Технические требования

1.1. Арматурные изделия должны отвечать требованиям ГОСТ 10922-75.

1.2. Размеры арматурных изделий даны по осям и торцам стержней.

1.3. Сварку производить в соответствии с ГОСТ 19292-73 и „Инструкцией по сварке соединений арматуры и замкнутых деталей железобетонных конструкций" СН393-78.

1.4. Сетки должны изготавливаться при помощи контактной сварки, при этом сварке подлежат все пересечения стержней.

1.5. Объединение сеток в пространственный каркас производить с помощью контактной сварки.

Привязан

Инв. №

Взам. инв. №

Подпись и дата

Инв. № подл.

Нач. отд.	Гомзяков		
Н. контр.	Скворцова		II.85
Гл. констр.	Теляковский		II.85
Гл. спец.	Юдин		
Рук. гр.	Сковликов		
Ст. инж.	Малашина		

807-11-15.85-КЖИ2-ТУ2

Технические условия

Стадия	Лист	Листов
Р	1	2

ГИПРОНИСЕЛЬХОЗ

2. Указания по изготовлению

2.1. Объединение сеток в пространственный каркас производить с помощью электросварочных клещей.

2.2. Замкнутые монтажные петли должны изготавливаться на станках-автоматах. Замкнутость петель обеспечивается контактной точечной или электродуговой сваркой концов стержней.

2.3. Приварку анкерных стержней закладных деталей к пластинам выполнять под слоем флюса швом ГОСТ 19292-73-Т1-△4

2.4. Сварку стыков деталей металлических изделий выполнять электродами типа Э42 по ГОСТ 9467-75.

Инв. № подл.	Подпись и дата	Взам. инв. №

Формат	Зона	Поз.	Обозначение	Наименование	Количество на исполнение КЖИ2-1.00.00- —	01	02	03	04	05	06	07	08	09	Примечание
				Документация											
А4			КЖИ2-1.00.00 СБ	Сборочный чертеж											
А4			КЖИ2-ТУ1	Технические условия											
А4			КЖИ2-РС	Ведомость расхода стали	21,95	15,76	13,70	7,69	6,66	37,74	53,08	33,56	31,28	16,9	кг
				Сборочные единицы											
А4		1	КЖИ2-0.03.00	Сетка арматурная С1	1										17,35 кг
			-01	С2		1				1	1				11,26 кг
			-02	С3			1					1	1	1	9,10 кг
			-03	С4				1							5,40 кг
			-04	С5					1						4,37 кг
А3		2	1.400-9 вып.1	Изделие закладное УП1-7	2	2	2	1	1	2	2	1	1	1	1,39 кг
А3		3	1.400-15 вып.1	МН558	2	2	2	2	2	2	2	2	2	2	0,90 кг
А3		4	1.400-15 вып.1	МН542							4			4	0,80 кг

20784-03 11

Привязан

Инв. №

Нач.отд	Гомзяков		
Н.контр.	Скворцова		12.85
Гл.констр.	Теляковский		12.85
Гл.спец	Юдин		
Рук.гр.	Скобликов		
Ст.инж	Малащина		

807-11-15.85 - КЖИ2-1.00.00

Панель перегородки ПГ (ПГ30.31-Т; ПГ15.31-Т; ПГ10.31-Т; ПГ5.31-Т; ПГ5.25-Т; ПГ15.31-Т-1; ПГ15.31-Т-2; ПГ10.31-Т-1; ПГ10.31-Т-2; ПГ10.31-Т-3)

Стадия	Лист	Листов
Р	1	2

ГИПРОНИСЕЛЬХОЗ

Формат А4

Инв. № подл.	Подпись и дата	Взам. инв. №

Формат	Зона	Поз	Обозначение	Наименование	Количество на исполнение КЖИ2-1.00.00-										Примечание
					–	01	02	03	04	05	06	07	08	09	
А3		5	1.400-15 вып.1	МН556; $\ell_{общ}$=4024								1			19,36 кг
А3		6	1.400-15 вып.1	Изделие закладное МН779						1			1		5,70 кг
А3		7	1.400-15 вып 1	Изделие закладное МН781						1					6,90 кг
А4		8	КЖИ2-0.05.00	Изделие металлическое МН1							1				$t_н$=-20°С
А4		9	-01	Изделие металлическое МН2							1				$t_н$=-30°С
А4		10	КЖИ2-0.06.00	Изделие металлическое МН3									1		11,86 кг
А4		11	-01	Изделие металлическое МН4						1					15,11 кг
				Материалы											
		12		Бетон марки М150	0,69	0,34	0,24	0,12	0,10	0,34	0,34	0,22	0,25	0,21	м³

20784-03 12

Альбом II часть 2

Рис.1

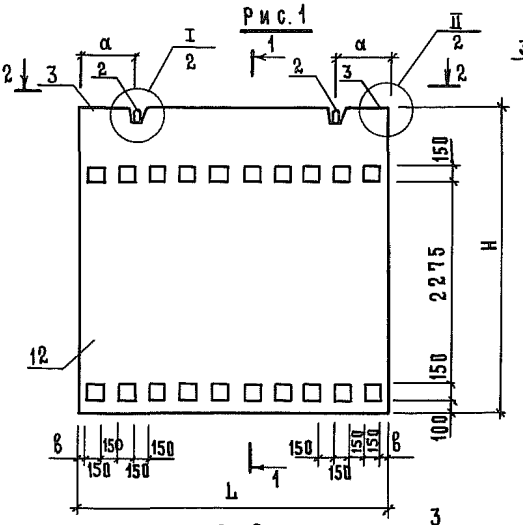

Рис. 2

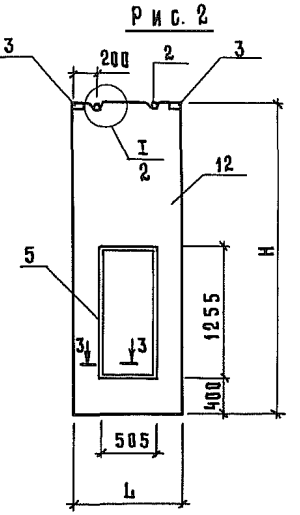

1-1

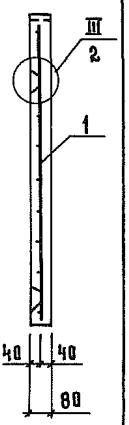

2-2

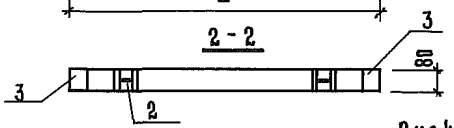

Рис 3

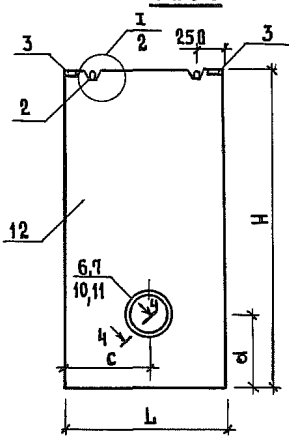

Рис 4

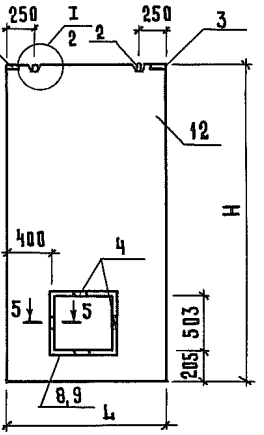

3-3
м1:2



1. Таблицу исполнений см лист 3
2. Сечения 4-4; 5-5 см. лист 2

Привязан

Инв. N

Нач.отд.	Гомзяков		
Н.контр.	Скворцова		VI 85
Гл.конструктор	Теляковский		VI.85
Гл.спец.	Юдин		
Руководитель гр.	Скобликов		
Ст.инж.	Малашина		

Взам.инв.N | Подпись и дата | Инв.N подл.

807-11-15.85 - КЖИ2-1.00.00 СБ

Панель перегородки ПГ (ПГ30.31-Т; ПГ15.31-Т; ПГ10.31-Т; ПГ5.31-Т; ПГ5.25-Т; ПГ15.31-Т-1; ПГ15.31-Т-2; ПГ10.31-Т-1; ПГ10.31-Т-2; ПГ10.31-Т-3)

Сборочный чертеж

Стадия	Масса	Масштаб
Р	см. табл. лист 3	1:50
Лист 1	Листов 3	

ГИПРОНИСЕЛЬХОЗ

Копировал Косенкова 20784-03 13 формат А4

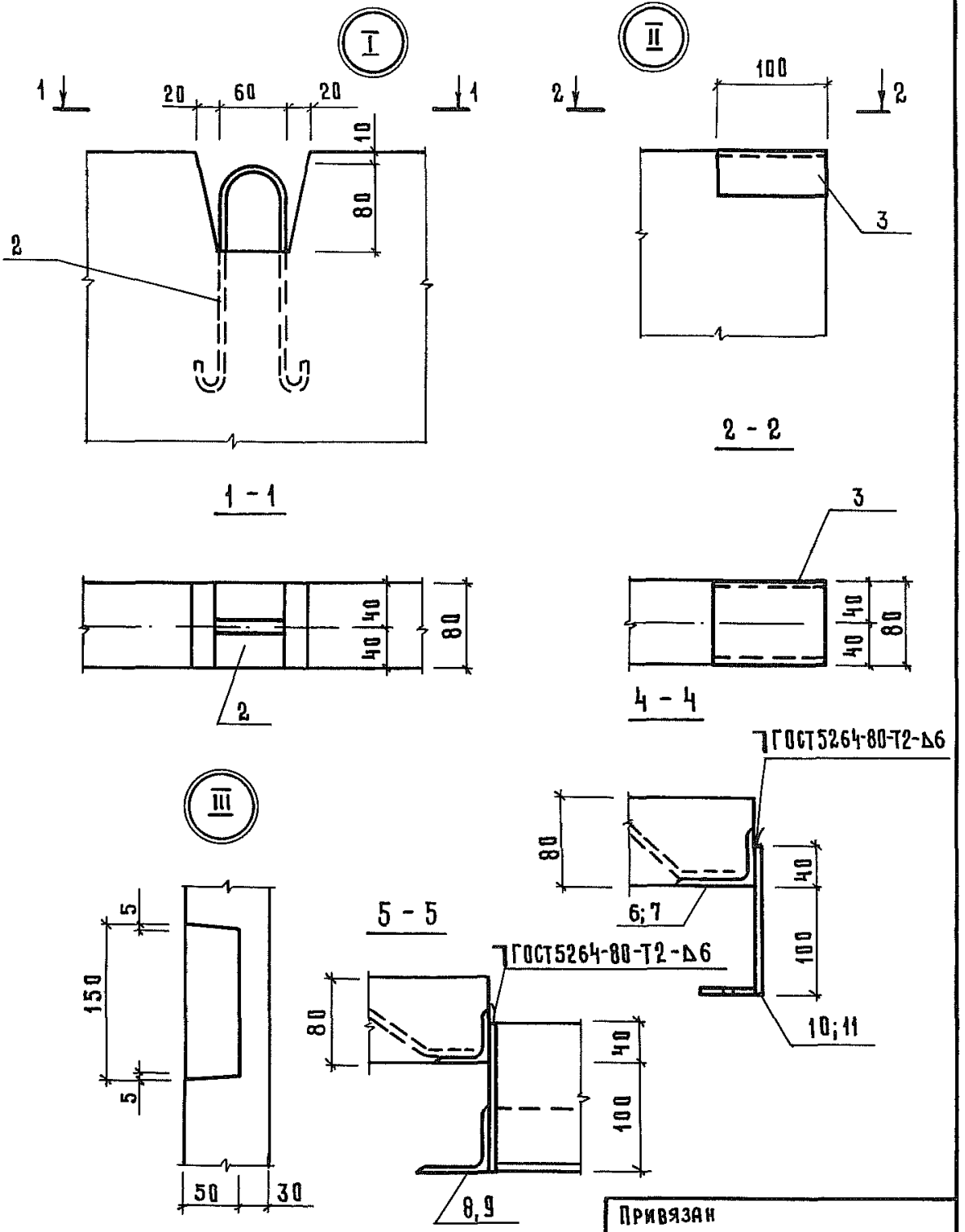

Привязан			
Инв. №			

Инв. № подл.	Подпись и дата	Взам. инв. №

807-11-15.85 - КЖИ2-1.00.00СБ

Лист 2

Обозначение	Марка	Рис.	Размеры, мм						Масса, кг
			L	H	a	в	c	d	
КЖИ2-1.00.00	ПГ30.31-Т	1	2980	3070	490	65			1730
-01	ПГ15.31-Т	1	1480	3070	250	65			860
-02	ПГ10.31-Т	1	980	3070	200	115			590
-03	ПГ5.31-Т	1	480	3070	240	165			300
-04	ПГ5.25-Т	1	480	2470	240	165			250
-05	ПГ15.31-Т-1	3	1480	3070	250		600	780	859
-06	ПГ15.31-Т-2	3	1480	3070	250				858
-07	ПГ10.31-Т-1	2	980	3070	200				530
-08	ПГ10.31-Т-2	3	980	3070	200				616
-09	ПГ10.31-Т-3	3	980	3070	200				525

Инв. № подл. | Подпись и дата | Взам. инв. №

Привязан

Инв. №

807-11-15.85 - КЖИ2-1.00.00

Лист 3

Альбом III часть 2

Формат	Зона	Поз	Обозначение	Наименование	Кол.	Примечание
				Документация		
А4			КЖИ2-2.00.00 СБ	Сборочный чертеж		
А4			КЖИ2-ТУ	Технические условия		
А4			КЖИ2-РС	Ведомость расхода стали		
				Сборочные единицы		
				Сетки арматурные		
				ГОСТ 8478-81		
Б4		1	КЖИ2-0.00.01	С $\frac{5ВрI-100}{5ВрI-100}$ 1040×2240		
					2	6,99 кг
Б4		2	-0.00.02	С $\frac{5ВрI-100}{5ВрI-100}$ 1280×2080		
					2	7,83 кг
Б4		3	-0.00.01-01	С $\frac{5ВрI-100}{5ВрI-100}$ 1040×2740		
					1	6,55 кг
Б4		4	-0.00.02-01	С $\frac{5ВрI-100}{5ВрI-100}$ 1280×2380		
					1	8,95 кг
Б4		5	1.400-9 вып.1	Петля УП1-6	2	0,98 кг
				Материалы		
		6		Бетон марки М150		0,82 м³

Привязан

Инв. №

Взам. инв. №

Подпись и дата

Инв. № подл.

Нач. отд.	Гомзяков		
Н. контр.	Скворцова		7.85
Гл. констр.	Теляковский		
Гл. спец.	Юдин		
Рук. гр.	Скобликов		
Ст. инж.	Малашина		

807-11-15.85 - КЖИ2-2.00.00

Приямок ПЯ1

Стадия	Лист	Листов
Р		1

ГИПРОНИСЕЛЬХОЗ

Альбом III часть 2

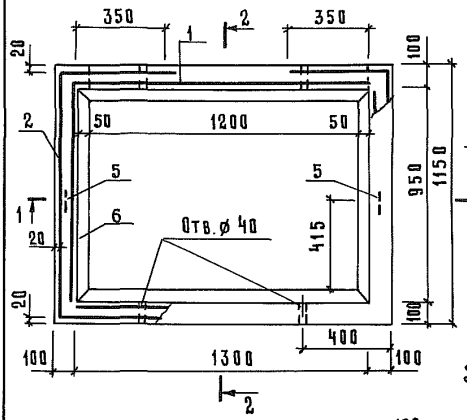

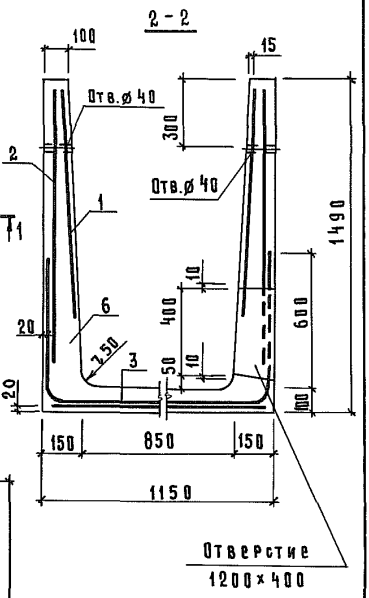

Отверстие
1200×400

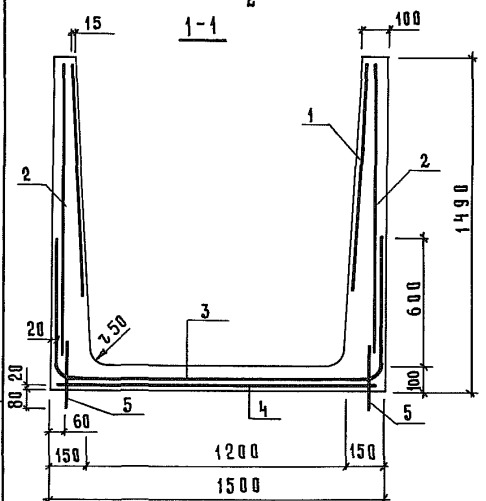

Привязан	
Инв. №	

Взам. инв. №			
Подпись и дата			
Инв. № подл.			

Нач.отд	Гомзяков	
Н.контр.	Скворцова	
Гл.констр.	Теляковский	
Гл.спец.	Юдин	
Рук.гр.	Скобликов	
Ст.инж.	Малашина	

807-11-15.85 - КЖИ2-2.00.00 СБ

Приямок ПЯ1
Сборочный чертёж

Стадия	Масса	Масштаб
Р	2050	1:20
Лист	Листов 1	

ГИПРОНИСЕЛЬХОЗ

Инв. № подл.	Подпись и дата	Взам. инв. №

Альбом II часть 2

Формат	Зона	Поз.	Обозначение	Наименование	Количество на исполнение КЖИ2-3.00.00-										Примечание
					–	01									
				Документация											
А4			КЖИ2-3.00.00 СБ	Сборочный чертеж											
А4			КЖИ2-ТУ1	Технические условия											
А4			КЖИ2-РС	Ведомость расхода стали											
				Сборочные единицы											
А4		1	КЖИ2-0.01.00	Каркас пространственный КП1	1	1									213,06 кг
А4		2	1.400-6/76 вып.1	Изделие закладное М8-2	4	4									1,6 кг
А4		3	1.400-6/76 вып.1	Изделие закладное М4-28	2	2									2,5 кг
				Материалы											
		4		Бетон марки М200	1,86	1,86									$м^3$

20784-03 18

Нач. отд.	Гомзяков		
Н. контр.	Скворцова		VI 85
Гл. констр.	Теляковский		11.85
Гл. спец.	Юдин		
Рук. гр.	Скобликов		
Инж.	Горилько		

Привязан

Инв. №

807-11-15.85- КЖИ2-3.00.00

Плита ППТ

(ППТ 51.24.15-Т-П.1; ППТ 51.24.15-Т-П)

Стадия	Лист	Листов
Р		1

ГИПРОНИСЕЛЬХОЗ

Формат А4

Альбом II, часть 2

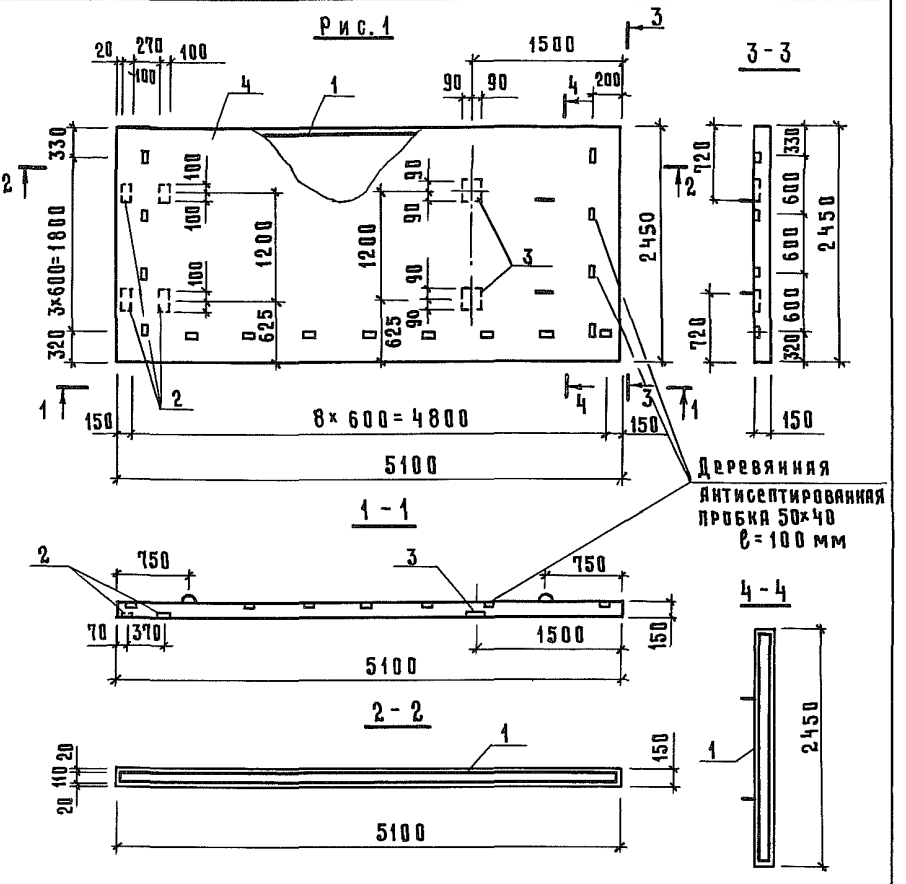

Таблицу исполнений см. лист 2

Привязан	
Инв. N	

Нач.отд.	Гомзяков		
Н.контр.	Скворцова		11.85
Гл.констр.	Теляковский		11.85
Гл.спец.	Юдин		
Рук.гр.	Скобликов		
Инж.	Горилько		

807-11-15.85- КЖИ2-3.00.00 СБ

Плита покрытия пола ППТ (ППТ51.24.15-Т-1; ППТ51.24.15-Т.) Сборочный чертеж.

Стадия	Масса	Масштаб
Р	см. табл.	1:50
Лист 1	Листов 2	

ГИПРОНИСЕЛЬХОЗ

Взам.инв.N | Подпись и дата | Инв. N подл.

Копировал Косенкова 20784-03 19 формат А4

Рис. 2

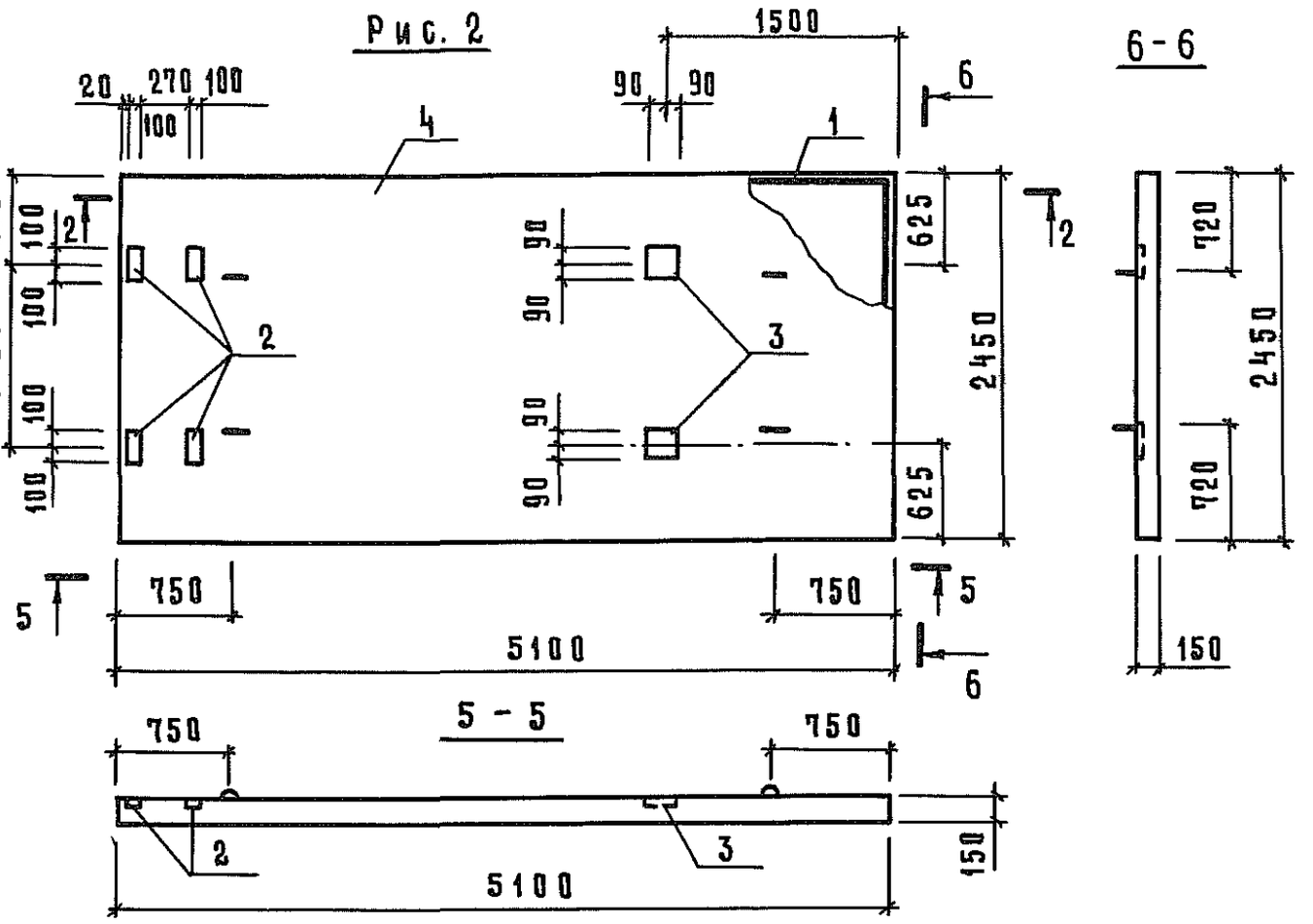

Обозначение	Марка	Рис	Масса, кг	Примечание
КЖИ2-3.00.00	ППТ 51.24.15-Т-1	1	4900	
-01	ППТ 51.24.15-Т	2	4900	

Инв. № подл. | Подпись и дата | Взам. инв. №

Привязан

Инв. №

807-11-15.85 - КЖИ2-3.00.00 СБ

Лист 2

Инв.№ подл.	Подпись и дата	Взам. инв.№

Марка панели	Арматурные изделия							Закладные изделия																
	Арматурная сталь ГОСТ 5781-82			Проволока ГОСТ 6727-80				Профильная сталь						Арматурная сталь ГОСТ 5781-82										
	Класс AIII			Класс Bp-I										Класс AI				Класс AIII						
	ø мм			ø мм										ø мм				ø мм						
	8	10	Итого	5		Итого	Итого	С8	L50×50×5	L63×63×6	б=6	б=8	Итого	14	12	10	6	8	10	12	Итого	Всего		
Панель ПГ 30.31-Т	4,82		4,82	12,53		12,53	17,35	1,42					1,42	2,78				0,40			3,18	21,95		
Панель ПГ 15.31-Т	4,82		4,82	6,34		6,34	11,16	1,42					1,42	2,78				0,40			3,18	15,76		
Панель ПГ 10.31-Т	4,82		4,82	4,28		4,28	9,10	1,42					1,42	2,78				0,40			3,18	13,70		
Панель ПГ 5.31-Т	2,40		2,40	3,00		3,00	5,40	0,7					0,7	1,39				0,20			1,59	7,69		
Панель ПГ 5.25-Т	1,94		1,94	2,43		2,43	4,37	0,7					0,7	1,39				0,20			1,59	6,66		
Панель ПГ 10.31-Т-1	4,82		4,82	4,28		4,28	9,10	1,42		19,36			20,8	2,78			0,46	0,40			3,66	33,56		
Панель ПГ 10.31-Т-2	4,82		4,82	4,28		4,28	9,10	1,42	5,10		11,86		18,4	2,78			1,0	1,0			3,78	31,28		
Панель ПГ 10.31-Т-3	4,82		4,82	4,28		4,28	9,10	1,42	3,2				4,62	2,78				0,40			3,18	16,90		
Панель ПГ 15.31-Т-1	4,82		4,82	6,34		6,34	11,16	1,42	6,30		15,11		22,6	2,78				1,0			3,78	37,74		
Панель ПГ 15.31-Т-2	4,82		4,82	6,34		6,34	11,16	1,42	3,2	16,4	15,86		38,3	2,78				0,40			3,18	53,06		
Плита ППТ 51.24.15-Т		204,5	204,5	2,52		2,52	207,02					9,2	9,2		3,92				1,20	1,0	6,12	222,3		
Плита ППТ 51.24.15-Т-1		204,5	204,5	2,52		2,52	207,02					9,2	9,2		3,92				1,20	1,0	6,12	222,3		

20784-03 21

Привязан		Нач.отд	Гомзяков	
		Н.контр.	Скворцова	
		Гл.констр.	Теляковский	
		Гл.спец.	Юдин	
		Рук гр.	Скобликов	
Инв. №		Ст. инж.	Малашина	

807-11-15.85-КЖИ2-РС

Ведомость расхода стали

Стадия	Лист	Листов
Р		1

ГИПРОНИСЕЛЬХОЗ

Формат А4

Инв. № подл.	Подпись и дата	Взам. инв. №

Формат	Зона	Поз.	Обозначение	Наименование	Количество на исполнение КЖИ2-4.00.00- —	01	Примечание
				Документация			
А4			КЖИ2-4.00.00 СБ	Сборочный чертеж			
А4			КЖИ2-ТУ1	Технические условия			
				Сборочные единицы			
А4		1	ГОСТ 19804.7-83	Свая-колонна 1СД55.29.30-1	1		
А3		2	1.823.1-2 вып. 0...1	Колонна 1К36.3-1а		1	
А4		3	1.400-6/76 вып.1	Изделие закладное М1-13	1	1	1,7 кг

Остальное — см. сваю-колонну по ГОСТ 19804.7-83; колонну СК3-36-1 по серии 1.823-1 вып.1

20784-03 22

Привязан			
Инв. №			

Нач.отд.	Гомзяков		
Н.контр.	Скворцова		11.85
Гл.констр.	Теляковский		11.85
Гл.спец.	Юдин		
Рук.гр.	Скобликов		
Инж.	Горилько		

807-11-15.85 - КЖИ2-4.00.00

Свая-колонна 1СД55.29.30-1а
Колонна 1К36.3-1а

Стадия	Лист	Листов
Р		1

ГИПРОНИСЕЛЬХОЗ

Формат А4

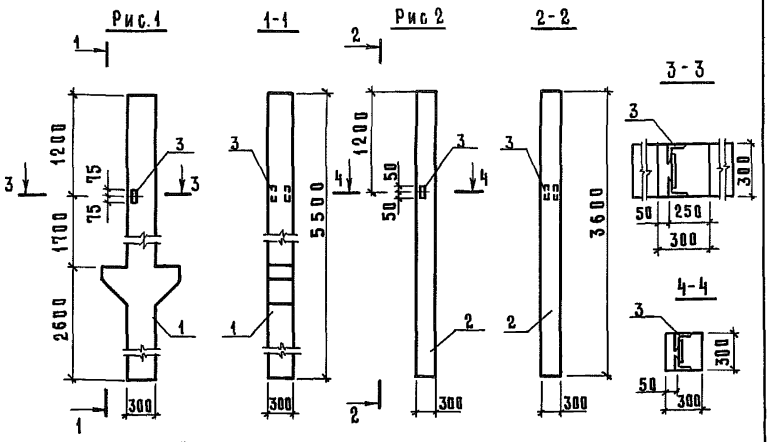

Ведомость расхода стали на дополнительные закладные изделия

Марка элемента	Изделия закладные: Арматура класса AIII ГОСТ 5781-82			Прокат марки Вст3кп2			Всего кг
	ø 12		Итого	L 63×63×5		Итого	
1СД 55.29.30-1-а	0,2		0,2	1,5		1,5	1,7
1К36.3-1	0,2		0,2	1,5		1,5	1,7

Обозначение	Марка	Рис.	Масса	Привязан
КЖИ2-4.00.00	1СД 55.29.30-1-Па	1	1370	
-01	1К36.3-1	2	810	Инв. №

Взам. инв. №

Подпись и дата

Инв. № подл.

Нач.отд.	Гомзяков	
Н.контр.	Скворцова	
Гл.констр	Теляковский	
Гл.спец	Юдин	
Рук.гр.	Скобликов	
Инж.	Горилько	

807-11-15.85 - КЖИ2-4.00.00 СБ

Свая-колонна 1СД 55.29.30-1а
Колонна 1К36.3-1а
Сборочный чертёж.

Стадия	Масса	Масштаб
Р	см. табл.	1:50
Лист	Листов 1	

ГИПРОНИСЕЛЬХОЗ

Копировал Косенкова 20784-03 23 формат А4

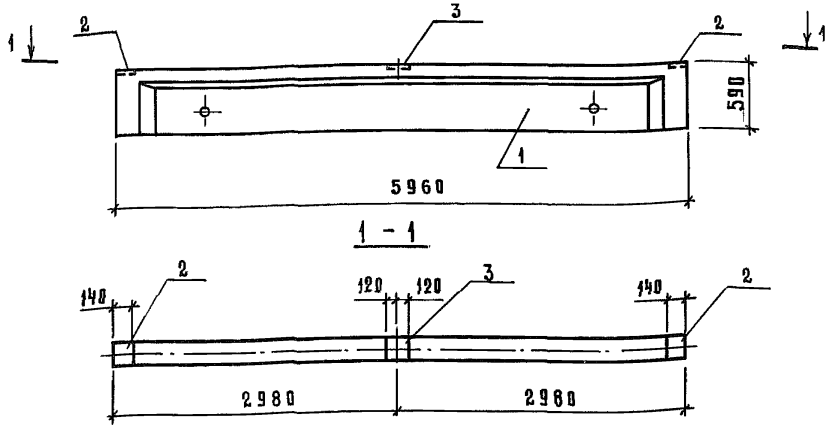

Формат	Зона	Поз	Обозначение	Наименование	Кол.	Примечание
				Сборочные единицы		
А3		1	1.462.1-10/80.1-1	Балка 1БСТ6-2АIVТ	1	
А3		2	1.462.1-10/80.2-100	Изделие закладное М5	2	1,42 кг
А3		3	1.462.1-10/80.2-110	Изделие закладное М6	1	2,0 кг

Остальное - см. балку 1БСТ6-2АIVТ по серии 1.462.1-10/80 вып.1

Ведомость расхода стали на дополнительные закладные изделия

Марка элемента	Изделия закладные						Всего кг
	Арматура класса AIII ГОСТ 5781-82			Прокат марки Вст3кп2 ГОСТ 103-76			
	⌀ 8		Итого	-6×140	-6×190	Итого	
1БСТ6-2АIVТ-1	0,48		0,48	2,60	1,76	4,36	4,84

Привязан

Инв. №

Взам. инв. № | Подпись и дата | Инв. № подл.

Нач. отд.	Гомзяков	
Н. контр.	Скворцова	
Гл. констр.	Теляковский	
Гл. спец.	Юдин	
Рук. гр.	Скобликов	
Ст. инж.	Литвинова	

807-11-15.85 - КЖИ2-5.00.00 СБ

Балка 1БСТ6-2АIVТ-1
Сборочный чертеж.

Стадия	Масса	Масштаб
Р	1150	1:50
Лист	Листов 1	

ГИПРОНИСЕЛЬХОЗ

Инв. № подл.	Подпись и дата	Взам. инв. №

Альбом II часть 2

Формат	Зона	Поз.	Обозначение	Наименование	Количество на исполнение КЖИ2-6.00.00-											Примечание
					–	01	02	03	04	05	06	07	08	09	10	
				Документация												
А4			КЖИ2-6.00.00СБ	Сборочный чертеж												
А4			КЖИ2-ТУ1	Технические условия												
				Сборочные единицы												
А4		1	1.865.1 – 4/80 вып.1	Плита 1ПГ-3АIVТ	1											
А4		2	1.865.1 – 4/80 вып.1	Плита 1ПГ-2АIVТ		1										$t_н$=-20°С
А4		3	1.865.1 – 4/80 вып.1	Плита 1ПВ4-3АIVТ			1	1								
А4		4	1.865.1 – 4/80 вып.1	Плита 2ПВ7-2АIVТ					1							
А4		5	1.865.1 – 4/80 вып3	Плита 2ПВ7-1АIVТ						1						$t_н$=-20°С
А4		6	1.865.1 – 4/80 вып.3	Плита 2ПВ4-2АIVТ							1	1				
А4		7	1.865.1 – 4/80 вып.3	Плита 2ПВ4-1АIVТ									1	1		$t_н$=-20°С
А4		8	1.865.1 – 4/80 вып.3	Плита 2ПГ-1АIVТ											1	
		9	1.865.1 – 4/80 вып4	Изделие закладное М6	2	2	2	2	2	2	2	2	2	2	2	

Остальное - см. плиты 1ПГ-3АIVТ; 1ПГ-2АIVТ; 1ПВ4-3АIVТ; 2ПВ7-2АIVТ; 2ПВ4-2АIVТ; 2ПВ4-1АIVТ; 2ПГ-1АIVТ по серии 1.865.1-4/80 вып 1;3

Привязан			
Инв. №			

Нач отд.	Гомзяков		
Н. контр.	Скворцова		VI 85
Гл. констр.	Теляковский		11.85
Гл. спец.	Юдин		
Рук. гр.	Скобликов		
Ст. инж.	Малашина		

807-11-15.85-КЖИ2-6.00.00

Плита покрытия ПГ (1ПГ-3АIVТ-Па; 1ПГ-2АIVТ-а; 1ПВ4-3АIVТ-а,б; 2ПВ7-2АIVТ-б; 2ПВ7-1АIVТ-б; 2ПВ4-2АIVТ-а,б; 2ПВ4-2АIVТ-а,б; 2ПГ-1АIVТ-а.

Стадия	Лист	Листов
Р		1

ГИПРОНИСЕЛЬХОЗ

Формат А4

20784-03 25

24

Альбом II, часть 2

Рис. 1

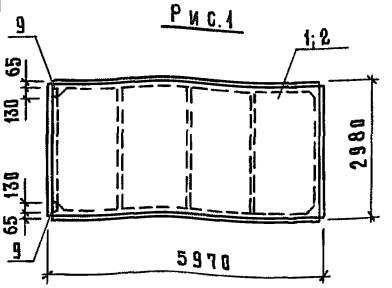

Рис. 2

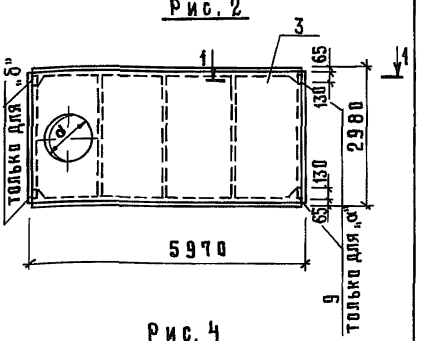

Рис. 3

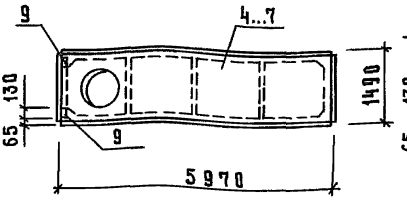

Рис. 4

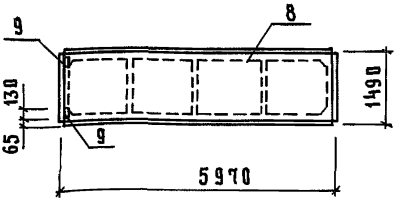

1-1
М 1:10

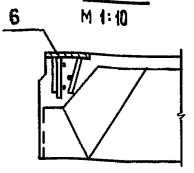

Таблицу исполнений см. лист 2

Привязан

Инв. №

Взам.инв.№ | Подпись и дата | Инв.№ подл.

Нач.отд.	Гомзяков		
Н.контр.	Скворцова		VI 85
Гл.констр.	Теляковский		
Гл.спец.	Юдин		
Рук.гр.	Скобликов		
Инж.	Горилько		

807-11-15.85 - КЖИ2-6.00.00 СБ

Плита покрытия ПГ (1ПГ-3АIVТ-а; 1ПГ-2АIVТ-а; 1ПВ4-3АIVТ-а,б; 2ПВ7-2АIVТ-б; 2ПВ7-1АIVТ-б; 2ПВ4-2АIVТ-а,б; 2ПВ4-1АIVТ-а,б; 2ПГ-1АIVТ-а)
Сборочный чертеж

Стадия	Масса	Масштаб
Р	см. табл.	1:100
Лист 1	Листов 2	

ГИПРОНИСЕЛЬХОЗ

Копировал Косенкова 20784-03 2б формат А4

Альбом II часть 2

Ведомость расхода стали на дополнительные закладные изделия

Марка элемента	Изделия закладные										Всего кг	Примечание
	Арматура класса			Прокат марки								
	AIII			Вст3 кп 2								
	ГОСТ 5781-82			ГОСТ 103-76								
	ø10		Итого	-8×110		Итого						
1ПГ-3АIVТ	0,10		0,10	1,80		1,80					1,90	
1ПГ-2АIVТ	0,10		0,10	1,80		1,80					1,90	
1ПВ4-3АIVТ	0,10		0,10	1,80		1,80					1,90	
2ПВ7-2АIVТ	0,10		0,10	1,80		1,80					1,90	
2ПВ7-1АIVТ	0,10		0,10	1,80		1,80					1,90	
2ПВ4-2АIVТ	0,10		0,10	1,80		1,80					1,90	
2ПВ4-1АIVТ	0,10		0,10	1,80		1,80					1,90	
2ПГ-1АIVТ	0,10		0,10	1,80		1,80					1,90	

Обозначение	Марка	Рис.	Масса
КЖИ2-6.00.00	1ПГ-3АIVТ-а	1	2640
-01	1ПГ-2АIVТ-а	1	2640
-02	1ПВ4-3АIVТ-а	2	2900
-03	1ПВ4-3АIVТ-б	2	2900
-04	2ПВ7-2АIVТ-б	3	1450
-05	2ПВ7-1АIVТ-б	3	1450
-06	2ПВ4-2АIVТ-а	3	1530
-07	2ПВ4-2АIVТ-б	3	1530
-08	2ПВ4-1АIVТ-а	3	1530
-09	2ПВ4-1АIVТ-б	3	1530
-10	2ПГ-1АIVТ-а	1	1230

Привязан

Инв. №

Инв. № подл. | Подпись и дата | Взам. инв. №

807-11-15.85 - КЖИ2-6.00.00 СБ

Лист 2

Инв № подл.	Подпись и дата	Взам. инв.№

Альбом II часть 2

Формат	Зона	Поз.	Обозначение	Наименование	Количество на исполнение КЖИ2-0.01.00-										Примечание
				Документация											
А4			КЖИ2-0.01.00 СБ	Сборочный чертеж	X										
А4			КЖИ2-ТУ2	Технические условия	X										
				Сборочные единицы											
А4		1	КЖИ2-0.02.00	Каркас плоский КР1	7										6,62 кг
А4		2	КЖИ2-0.04.00	Сетка арматурная С6	2										80,34 кг
А4		3	1.400-9 вып.1	Петля УП1-6	4										0,80 кг

20784-03 28

Привязан

Инв. №

Нач. отд.	Гомзяков		
Н. контр.	Скворцова		07.85
Гл. констр	Теляковский		
Гл. спец.	Юдин		
Рук. гр.	Скобликов		
Инж.	Горилько		

807-11-15.85-КЖИ2-0.01.00

Каркас пространственный КП1

Стадия	Лист	Листов
Р		1

ГИПРОНИСЕЛЬХОЗ

Формат А4

27

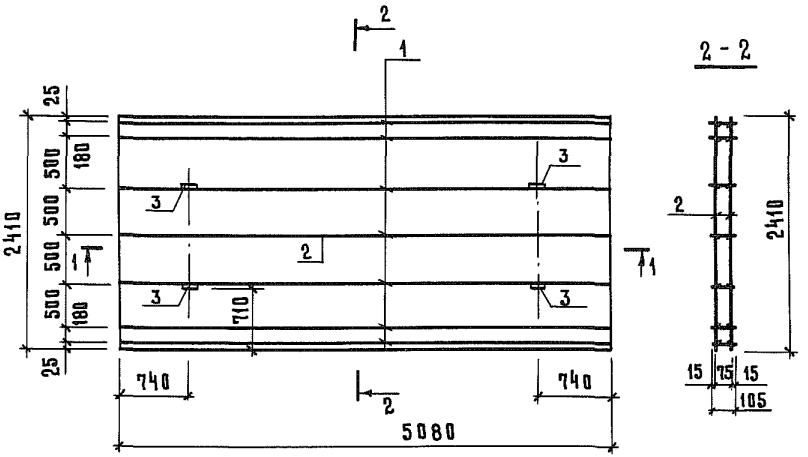

1 - 1

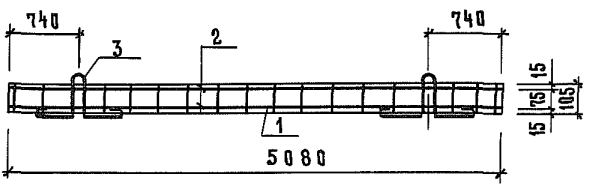

поз. 3

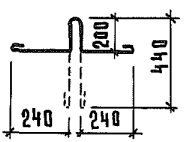

Привязан

Инв. №

Взам. инв. №

Подпись и дата

Инв. № подл.

807-11-15.85-КЖИ2-0.01.00 СБ

Каркас пространственный
КП1
Сборочный чертеж

Стадия	Масса	Масштаб
Р	213,06	1:50
Лист	Листов 1	

Нач. отд.	Гомзяков	
Н. контр.	Скворцова	VI.85
Гл. констр.	Теляковский	VI.85
Гл. спец.	Юдин	
Рук. гр.	Скобликов	
Ст. инж.	Малашина	

ГИПРОНИСЕЛЬХОЗ

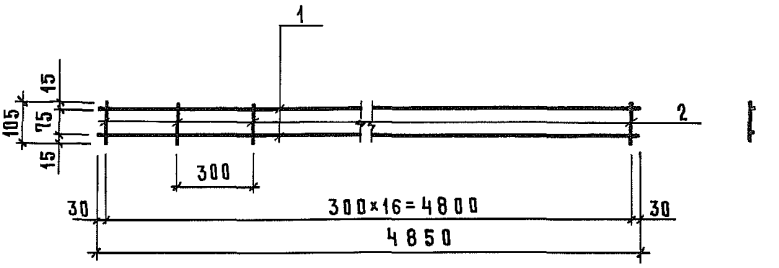

Формат	Зона	Поз	Обозначение	Наименование	Кол	Примечание
				Документация		
А4			КЖИ2-ТУ2	Технические условия		
				Детали		
Б4		1	КЖИ2-0.00.03	ø 10 A III ГОСТ5781-82 ℓ=4850	2	3,13 кг
Б4		2	-0.00.04	ø 5 Bp I ГОСТ6727-80 ℓ=105	18	0,02 кг

Привязан

Инв. №

Взам. инв. №

Подпись и дата

Инв. № подл.

Нач. отд	Гомзяков		
Н. контр.	Скворцова		11.85
Гл. констр.	Теляковский		
Гл. спец	Юдин		
Рук. гр.	Скобликов		
Инж.	Горилько		

807-11-15.85 - КЖИ2-0.02.00 СБ

Каркас плоский
КР1
Сборочный чертёж

Стадия	Масса	Масштаб
Р	6,62	1:50
Лист	Листов 1	

ГИПРОНИСЕЛЬХОЗ

Инв N подл.	Подпись и дата	Взам.инв N

Формат	Зона	Поз.	Обозначение	Наименование	Количество на исполнение КЖИ2-0.03.00-										Примечание
					–	01	02	03	04						
				Документация											
А4			КЖИ2-0.03.00 СБ	Сборочный чертеж											
А4			КЖИ2-ТУ2	Технические условия											
				Детали											
БЧ		1	КЖИ2-0.00.04-01	5 Вр I ГОСТ 6727-80 ℓ=2960	16										0,46 кг
БЧ			-02	ℓ=1460		16									0,22 кг
БЧ			-03	ℓ=960			16								0,15 кг
БЧ			-04	ℓ=460				16	13						0,07 кг
БЧ		2	-05	ℓ=2450					4						0,38 кг
БЧ			-06	ℓ=3050	11	6	4	4							0,47 кг
БЧ		3	-0.00.05	⌀ 8 А III ГОСТ 5781-82 ℓ=3050	4	4	4	2							1,21 кг
БЧ			-01	ℓ=2450					2						0,97 кг

20784-03

31

Привязан			
Инв. N			

Нач. отд.	Гомзяков		
Н. контр.	Скворцова		VI 85
Гл. констр.	Теляковский		VI.85
Гл. спец.	Юдин		
Рук. гр.	Скобликов		
Инж.	Малашина		

807-11-15.85-КЖИ2-0.03.00

Сетка арматурная С

(С1...С5)

Стадия	Лист	Листов
Р		1

ГИПРОНИСЕЛЬХОЗ

Формат А4

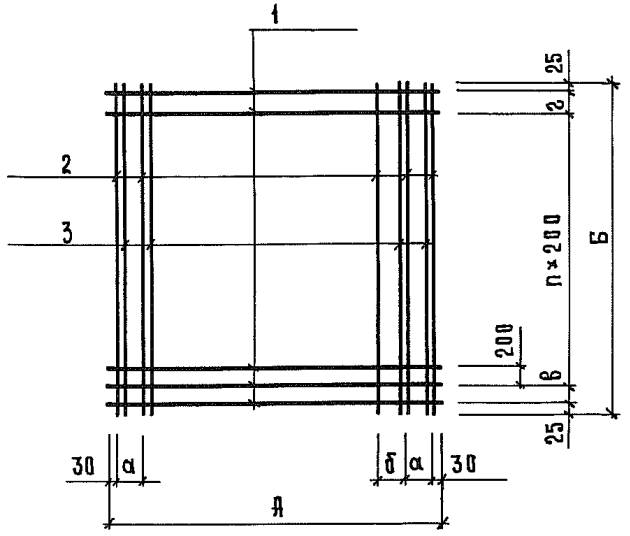

Обозначение	Марка	Размеры, мм							Масса
		А	Б	а	б	в	г	п	
КЖИ2-0.03.00	С 1	2960	3050	250	300	220	180	13	17,35 кг
-01	С 2	1460	3050	250	300	220	180	13	11,16 кг
-02	С 3	960	3050	150	300	220	180	13	9,1 кг
-03	С 4	460	3050	100	100	220	180	13	5,4 кг
-04	С 5	460	2450	100	100	–	–	12	4,37 кг

Привязан

Инв. №

Взам. инв. №

Подпись и дата

Инв. № подл.

807-11-15.85-КЖИ2-0.03.00 СБ

Нач. отд.	Гомзяков	
Н. контр.	Скворцова	11.85
Гл. констр.	Теляковский	11.85
Гл. спец.	Юдин	
Рук. гр.	Скобликов	
Ст. инж.	Малашина	

Сетка арматурная С
(С1... С5)
Сборочный чертеж

Стадия	Масса	Масштаб
Р	см. табл.	1:50
Лист	Листов 1	

ГИПРОНИСЕЛЬХОЗ

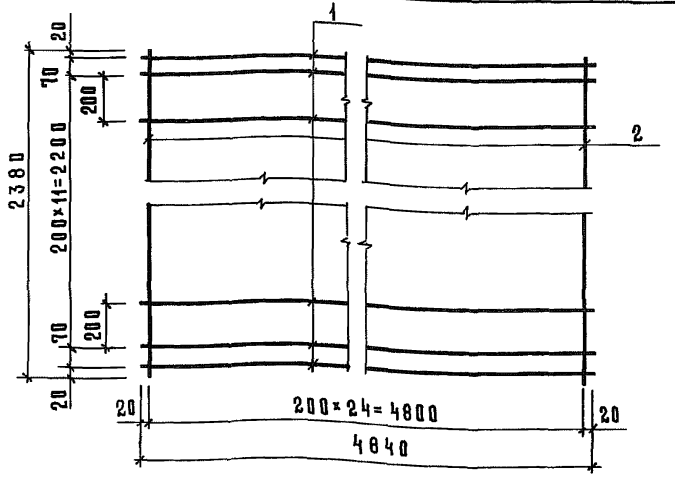

Формат	Зона	Поз	Обозначение	Наименование	Кол.	Примечание
				Документация		
А4			КЖИ2-ТУ2	Технические условия		
				Детали		
Б4		1	КЖИ2-0.00.03-01	⌀10 AIII ГОСТ5781-82 ℓ=4840	14	2,99 кг
Б4		2	-02	⌀10 AIII ГОСТ5781-82 ℓ=2380	26	1,48 кг

Привязан

Инв. №

Взам. инв. №

Подпись и дата

Инв. № подл.

Нач.отд	Гомзяков		
Н.контр.	Скворцова		11.85
Гл.констр.	Теляковский		11.85
Гл.спец.	Юдин		
Рук.гр.	Скобликов		
Инж.	Горилько		

807-11-15.85 - КЖИ2-0.04.00 СБ

Сетка арматурная С6

Сборочный чертёж

Стадия	Масса	Масштаб
Р	80,34	
Лист	Листов 1	

ГИПРОНИСЕЛЬХОЗ

Инв. N подл.	Подпись и дата	Взам. инв. N

Формат	Зона	Поз.	Обозначение	Наименование	Количество на исполнение КЖИ2-0.07.00-									Примечание
					–	01								
				Документация										
ДЧ			КЖИ2-0.05.00СБ	Сборочный чертеж	⊠	⊠								
ДЧ			КЖИ2-ТУ2	Технические условия	⊠	⊠								
				Детали										
БЧ		1	КЖИ2-0.00.06	Полоса $\frac{5-6\times130\ ГОСТ\ 103-76}{Вст3кп2\ ГОСТ\ 535-79}$										
				ℓ=542	2									3,32 кг
			-01	ℓ=792		2								4,85 кг
БЧ		2	-02	ℓ=503	2	2								3,08 кг
БЧ		3	КЖИ2-0.00.07	Уголок $\frac{5-63\times63\times6\ ГОСТ\ 8509-72}{Вст3кп2\ ГОСТ\ 535-79}$										
				ℓ=918		2								5,25 кг
БЧ		4	-01	ℓ=668	2									3,82 кг
			-02	ℓ=515	2	2								2,95 кг

20784-03

34

Привязан

Инв. N

Нач.отд.	Гомзяков		
Н. контр.	Скворцова		11.85
Гл.констр.	Теляковский		
Гл.спец.	Юдин		
Рук.гр.	Скобликов		
Ст.инж.	Малашина		

807-11-15.85 - КЖИ2-0.05.00

Изделие металлическое МН (МН-1; МН-2)

Стадия	Лист	Листов
Р		1

ГИПРОНИСЕЛЬХОЗ

Формат А4

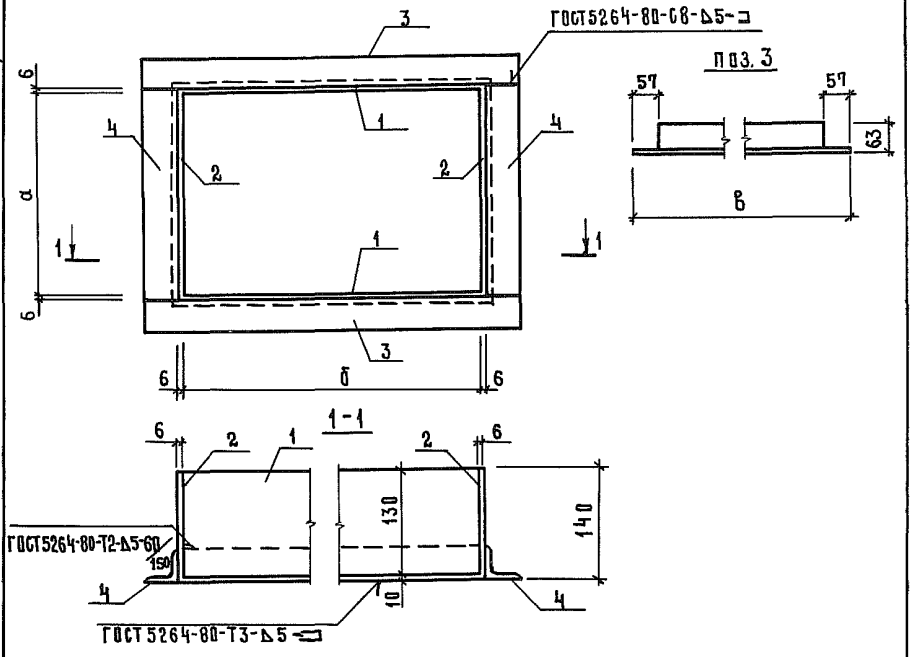

Обозначение	Марка	Размеры				Масса кг	Примечание
		а	б	в			
КЖИ2-0.05.00	МН1	503	530	668		26,34	
-01	МН2	503	780	918		32,26	

Привязан

Инв. №

Взам. инв. №

Подпись и дата

Инв. № подл.

Нач.отд.	Гомзяков		
Н.контр.	Скворцова		85
Гл.констр.	Теляковский		
Гл.спец.	Юдин		
Рук.гр.	Скобликов		
Ст.инж.	Малашина		

807-11-15.85- КЖИ2-0.05.00 СБ

Изделие металлическое МН (МН-1; МН-2) Сборочный чертёж

Стадия	Масса	Масштаб
Р	см. табл.	
Лист	Листов 1	

ГИПРОНИСЕЛЬХОЗ

Инв. № подл.	Подпись и дата	Взам. инв. №

Формат	Зона	Поз.	Обозначение	Наименование	Количество на исполнение КЖИ2-0.06.00–									Примечание
					–	01								
				Документация										
А4			КЖИ2-0.06.00 СБ	Сборочный чертёж										
А4			КЖИ2-ТУ2	Технические условия										
				Детали										
Б4		1	КЖИ2-0.00.08	Лист Б-6 ГОСТ19903-74 / Вст3кп2 ГОСТ14637-79										
														см. примеч.
				$d_н$=492 $d_в$=380	1									12,97 кг
			-01	$d_н$=592 $d_в$=480		1								18,39 кг
Б4		2	КЖИ2-0.00.09	Полоса Б-6 ГОСТ103-76 / Вст3кп2 ГОСТ535-79										
				ℓ=1293	1									8,52 кг
			-01	ℓ=1608		1								10,60 кг

20784-03 36

Привязан

Инв. №

Нач.отд.	Гомзяков		
Н.контр.	Сиворцова		11.85
Гл.констр.	Теляковский		
Гл.спец.	Юдин		
Рук.гр.	Скобликов		
Ст.инж.	Малашина		

807-11-15.85 – КЖИ2-0.06.00

Изделие закладное МН (МН3, МН4)

Стадия	Лист	Листов
Р		1

ГИПРОНИСЕЛЬХОЗ

Копировал Косенкова

Формат А4

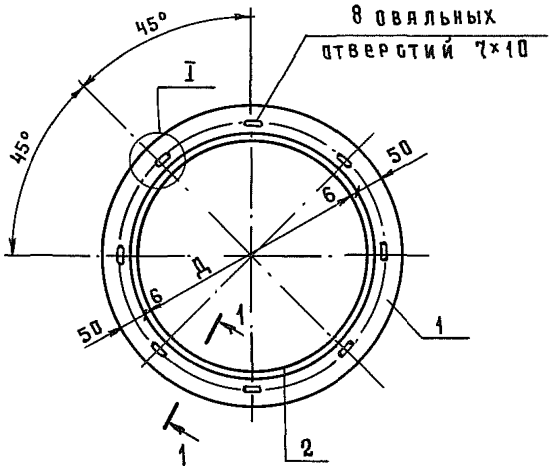

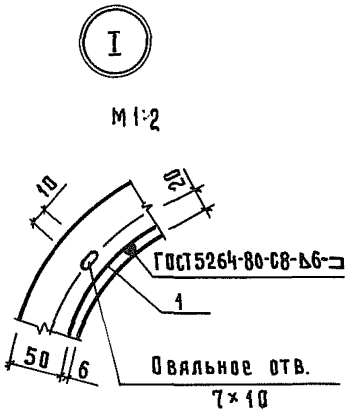

1 - 1

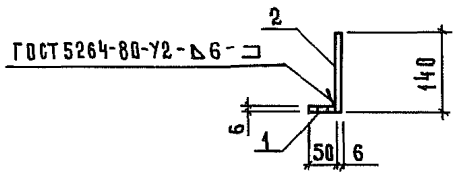

Обозначение	Наименование	Д, мм	Масса, кг
КЖИ2-0.06.00	МН3	380	11,86
-01	МН4	480	15,11

Привязан

Инв. №

Взам. инв. №

Подпись и дата

Инв. № подл.

807-11-15.85 - КЖИ2-0.06.00 СБ

Изделие закладное МН
(МН3; МН4)
Сборочный чертёж

Стадия	Масса	Масштаб
Р	см. табл.	1:10
Лист	Листов 1	

ГИПРОНИСЕЛЬХОЗ

Нач.отд.	Гомзяков	
Н.контр.	Скворцова	11.85
Гл.констр.	Теляковский	11.85
Гл.спец.	Юдин	
Рук.гр.	Скобликов	
Ст.инж.	Малашина	

Альбом II часть 2

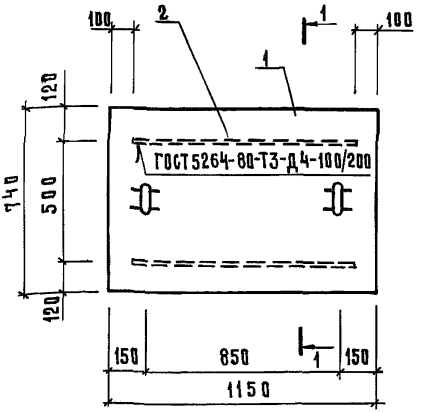

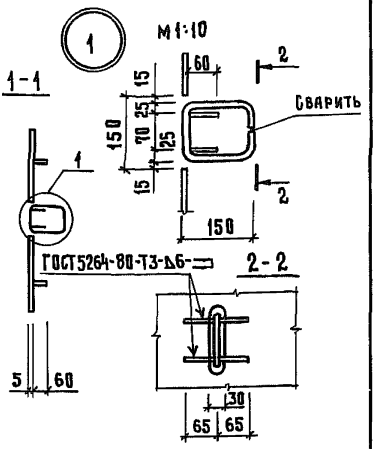

Формат	Зона	Поз.	Обозначение	Наименование	Кол	Примечание
				Детали		
БЧ		1	КЖИ2-0.00.10	Рифл.-5×740 ГОСТ8568-77		
				Вст3кп2 ГОСТ535-79		
				ℓ=1150	1	36,00 кг
БЧ		2	0.00.11	Полоса Б-4×50 ГОСТ103-76		
				Вст3кп2 ГОСТ535-79		
				ℓ=1000	2	1,57 кг
БЧ		3	-01	ℓ=130	4	0,50 кг
БЧ		4	0.00.12	⌀16 AI ГОСТ5781-82 ℓ=540	2	0,85 кг

Привязан

Инв. №

Взам. инв. №

Подпись и дата

Инв. № подл.

Нач.отд	Гомзяков	
Н.контр.	Скворцова	VI 85
Гл.констр.	Теляковский	VI.85
Гл.спец.	Юдин	
Рук.гр.	Скобликов	
Ст.инж.	Малашина	

807-11-15.85-КЖИ2-0.07.00

Крышка металлическая КМ1

Стадия	Масса	Масштаб
Р	42,84	1:20
Лист	Листов 1	

ГИПРОНИСЕЛЬХОЗ

Копировал Косенкова 20784-03 38 формат А4

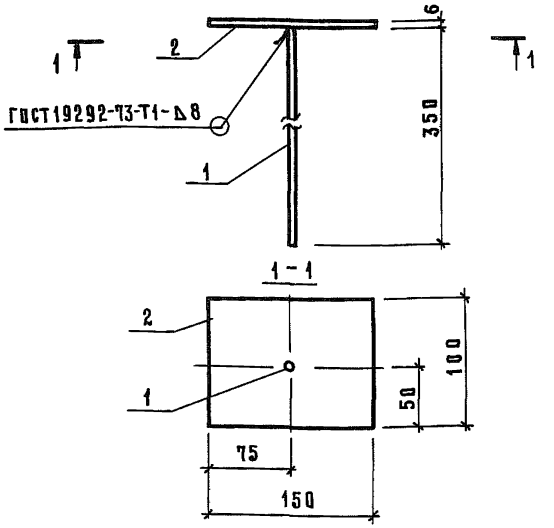

Формат	Зона	Поз.	Обозначение	Наименование	Кол.	Примечание
				Детали		
БЧ		1	КЖИ2-0.00.13	⌀16 AIII ГОСТ 5781-82 ℓ=350	1	0,55 кг
БЧ		2	КЖИ2-0.00.14	Полоса Б-8×100 ГОСТ 103-76 Ст3кп2 ГОСТ 535-79 ℓ=150	1	0,94 кг

Привязан

Инв. №

Нач. отд	Гомзяков		
Н. контр.	Скворцова		11.85
Гл. спец.	Годин		
Рук. гр.	Скобликов		
Ст. инж.	Малашина		
Ст. инж.	Литвинова		

807-11-15.85 – КЖИ2-0.08.00

Изделие соединительное М1

Стадия	Масса	Масштаб
Р	1,49	1:2
Лист	Листов 1	

ГИПРОНИСЕЛЬХОЗ

Инв. № подл. | Подпись и дата | Взам. инв. №

gost.e-ecolog.ru