ТИПОВОЙ ПРОЕКТ
807-11-15.85

САНИТАРНЫЙ ПРОПУСКНИК НА 90 ЧЕЛОВЕК ДЛЯ ЖИВОТНОВОДЧЕСКИХ И ПТИЦЕВОДЧЕСКИХ ПРЕДПРИЯТИЙ

/ПОЛНОСБОРНОЕ ЗДАНИЕ/

АЛЬБОМ I

Пояснительная записка. Технология производства.
Архитектурно-строительные решения.
Внутренние водопровод и канализация. Отопление и вентиляция.
Электротехническая часть.
Автоматизация систем отопления и вентиляции.
Связь и сигнализация.

20784-01 Отпускная цена на момент реализации указана в счет-накладной

Привязан

Инв. №

gost.e-ecolog.ru

Коп. Шмит

ТИПОВОЙ ПРОЕКТ

807-11-15.85

САНИТАРНЫЙ ПРОПУСКНИК НА 90 ЧЕЛОВЕК ДЛЯ ЖИВОТНОВОДЧЕСКИХ И ПТИЦЕВОДЧЕСКИХ ПРЕДПРИЯТИЙ

/ПОЛНОСБОРНОЕ ЗДАНИЕ/

СОСТАВ ПРОЕКТА:

Альбом I Пояснительная записка. Технология производства.
Архитектурно-строительные решения.
Внутренние водопровод и канализация. Отопление и вентиляция.
Электротехническая часть.
Автоматизация систем отопления и вентиляции. Связь и сигнализация.

Альбом II Строительные изделия часть 1-2.

Альбом III Спецификации оборудования.

Альбом IV Сметы: ч. 1, ч. 2.

Альбом V Ведомости потребности в материалах.

АЛЬБОМ I

Разработан
институтом „Гипронисельхоз"

Главный инженер института Л.С. Бутаев
Главный инженер проекта А.А. Кузнецов

подписи

Утвержден Главсельстройпроектом
Минсельхоза СССР
приказ от 17.02.84 г. № 8-ЭГ.
Введен в действие
институтом „Гипронисельхоз"
приказ от 19.07.84 г. № 96-П

				Привязан	
Инв. №					

20784-01 2

Пров. Оксунов 24.12.86 г. Коп. [illegible]

Содержание

Лист	Наименование	Стр.
	Содержание	2
ПЗ 1,2	Пояснительная записка	3,4
	Основной комплект рабочих чертежей	
	марки ТХ	
1	Общие данные (начало)	5
2	Общие данные (окончание)	6
3	План	7
	Основной комплект рабочих чертежей	
	марки АС	
1	Общие данные (начало)	8
2	Общие данные (окончание)	9
3	План на отм. 0.000	10
4	План кровли, разрезы	11
5	Фасады (стены из панелей повышенной	
	заводской готовности)	12
6	Фасады (стены из панелей с горизонтальной	
	разрезкой)	13
7	Схема расположения элементов фундаментов	
	и подпольных каналов	14
8	Схема расположения свай, свай-колонн,	
	фундаментных балок и лотков	15
9	Схема расположения колонн, свай-колонн,	
	балок покрытия и элементов навеса над	
	входом	16
10	Схема расположения элементов покрытия	17
11	Схемы расположения панелей стен (стены из	
	панелей повышенной заводской готовности)	18
12	Схемы расположения панелей стен (стены из	
	панелей с горизонтальной разрезкой)	19
13	Спецификация к схемам расположения	
	панелей стен (стены из панелей с горизон-	
	тальной разрезкой)	20
14	План полов	21
15	Схема расположения панелей перегородок	
	Узлы I...VII	22
16	Разрезы к схемам расположения панелей	
	перегородок	23
17	Разрезы к схемам расположения панелей	
	перегородок. Узлы VIII...XII.	24
18	Узлы крепления панелей перегородок XIII...XVI	25
	Основной комплект рабочих чертежей	
	марки ВК	
1	Общие данные	26
2	Системы В1, Т3, Т4. План на отм. 0.000	27
3	Система К1. План на отм. 0.000. Схемы	28
4	Схемы систем В1, Т3, Т4	29
	Основной комплект рабочих чертежей	
	марки ОВ	
1	Общие данные (начало)	30
2	Общие данные (окончание)	31
3	План вентиляции на отм. 0.000	32
4	Схемы систем П1, П2, В1...В5, ВЕ1...ВЕ10	33
5	План отопления и теплоснабжения на	
	отм. 0.000. Схема системы теплоснабжения	
	установок П1, П2	34
6	Схема системы отопления. Узел управления	35
7	Установки систем П1, П2	36
	Прилагаемые чертежи	
	общих видов	
ОВН	Содержание	37
ОВН1	Переход	37
ОВН2	Переход	38
ОВН3	Переход	38
ОВН4	Переход	38
ОВН5	Переход	38
ОВН6	Переход	38
ОВН7	Изоляция трубопроводов	39
ОВН8	Изоляция арматуры	39
ОВН9	Сетка в рамке	39
ОВН10	Лючок для замеров параметров воздуха	39
	Основной комплект рабочих чертежей	
	марки Э	
1	Общие данные	40
2	Электроосвещение. План сети	
	Расчетная схема сети электроосвещения	41
3	Силовое электрооборудование	
	План сети. Фрагмент плана (привязка труб)	42
4	Силовое электрооборудование	
	Расчетная схема сети 380/220 В	43
5	Спецификация на электроосвещение	44
6	Спецификация на силовое электрооборудование	45
	Основной комплект рабочих чертежей	
	марки АОВ	
1	Общие данные. Приточная система	
	Узел управления. Схема функциональная	
	Схема электрическая принципиальная	
	управления	46
2	Приточная система П1, П2	
	Схема внешних проводок	
	План расположения	47
	Основной комплект рабочих чертежей	
	марки СС	
1	Общие данные	48
2	Спецификация	49
3	План расположения и схемы сетей связи	
	и сигнализации. Эскиз установки изделий	
	в распределительном ящике	50
4	План размещения станционного	
	оборудования связи. Схема кабельных	
	соединений	51

Альбом I

Типовой проект „Санитарный пропускник на 90 человек для животноводческих и птицеводческих предприятий (полносборное здание)" разработан по плану типового проектирования на 1983 год, раздел VI тема 1,3,8 и в соответствии с заданием №42т от 02.02.83г. на разработку конструктивного варианта типового проекта № 807-11-5, утвержденным Главсельстройпроектом МСХ СССР.

В сравнении с действующим типовым проектом 807-11-5 данный типовой проект отличается повышенным уровнем индустриализации строительства и сокращенным количеством построечных трудозатрат, достигнутых за счет:

— более рациональной планировки санитарного пропускника;

— замены участков кирпичных стен и кирпичных перегородок на сборные крупно-размерные панели заводской готовности.

Область применения проекта

1. Расчетные зимние температуры наружного воздуха -20°; -30°С (основное решение).
2. Вес снегового покрова 100 кгс/м² (0,98 кПа).
3. Скоростной напор ветра 27кгс/м² (0,26 кПа).
4. Рельеф территории спокойный, грунтовые воды отсутствуют, грунты непросадочные, непучинистые со следующими нормативными характеристиками: нормативный угол внутреннего трения $\varphi^н = 28°$; нормативное удельное сцепление $C^н = 0,02$ кгс/см² (2кПа); модуль деформации нескальных грунтов $E = 150$кгс/см² (14,7 мПа); плотность грунта $\gamma = 1,8$ т/м³; коэффициент безопасности по грунту $Kг = 1$.

Класс ответственности здания - II.

Здание предназначено для строительства в составе животноводческих ферм и птицеводческих предприятий.

Основные технико-экономические показатели типового проекта

	Наименование показателей	Един. изм.	Показатели: Данного проекта: с вертикал. разрез. панелей	Данного проекта: с гориз. разрез. панелей	Проекта аналога т.п. 807-11-583
1	Мощностной показатель	чел.	90	90	90
	Расчетный показатель	один м² общей площади			
2	Количество работающих	чел.	3	3	3
3	Общая площадь	м²	495,6	495,6	485,0
4	Площадь застройки	"	539,3	539,3	561,0
5	Объем строительный	м³	1828,2	1828,2	1937,0
6	Общая сметная стоимость	тыс.руб.	78,19	76,10	78,62
	В том числе:				
	Строительно-монтажных работ	"	65,93	63,84	62,17
	Оборудования	"	12,26	12,26	16,45
	Общая стоимость на расчетный показатель	руб.	157,77	153,55	162,10
	Строительно-монтажных работ на 1м² общей площади	"	133,03	128,81	128,18
7	Расход тепла	ккал/ч	312160	312160	340700
	То же	Гкал/год	372	372	—
8	Расчетная электрическая мощность	кВт	39,9	39,9	50,0
	Годовой расход электроэнергии	тыс.кВтч	56200	56200	—
9	Расход воды	м³/сут	14,61	14,61	15,63
	То же	м³/год	5332,6	5332,6	5704,9
10	Расход стоков	м³/сут	14,60	14,60	15,63
11	Трудозатраты построечные	чел-дн.	1056	1107	1628,0
	на расчетный показатель	"	2,13	2,23	3,36
12	Расход основных строительных материалов:				
	Цемента приведенного к М 400	т	83,95	83,88	109,42
	На расчетный показатель	"	0,169	0,169	0,225
	Стали приведенной к кл. А-I	"	18,55	18,75	16,45
	На расчетный показатель	"	0,037	0,038	0,033
	Лесоматериалов приведенных к круглому лесу	м³	45,21	45,22	22,81
	На расчетный показатель	"	0,091	0,091	0,047
	Кирпича	тыс.шт.	3,18	3,38	49,71
	На расчетный показатель	"	0,006	0,007	0,102

Стоимостные показатели проекта-аналога пересчитаны в ценах 1984 года по индексам:

К-1,2 - для строительно-монтажных работ.

К-1,06 - для оборудования.

Противопожарные мероприятия

Здание санпропускника - категории „Д" по пожароопасности. Степень огнестойкости здания - II.

Расход воды на наружное пожаротушение согласно СНиП 2.04.02-84 таблица 13 (при объеме здания 1828,2 м³) составляет 5л/сек.

Эвакуация обслуживающего персонала решена в соответствии с требованиями табл. 3,4 СНиП II 90-81.

Здание оборудовано телефонной связью. Телефонная связь с пожарной охраной решается при привязке проекта фермы.

Первичные средства пожаротушения следует предусматривать по нормам для объектов сельскохозяйственного производства.

Инв.№подл. | Подпись и дата | Взам.инв.№

				807-11-15.85-ПЗ	
ГИП	Кузнецов			Пояснительная записка	Стадия: Р; Лист: 1; Листов: 2
Нач.смет.					
отдела	Сизорин				ГИПРОНИСЕЛЬХОЗ
Нач.отд.					
730	Черепашенец				

2078.4-01 4 копировала Лизунова Формат А2

Основные положения по производству строительно-монтажных работ

Основные положения разработаны в соответствии с „Инструкцией по разработке проектов производства работ" (СН 47-74).

Основные объемы земляных работ рекомендуется выполнять в летнее время и в соответствии со СНиП III-8-76.

Монтаж сборных железобетонных конструкций должен выполняться с соблюдением следующих требований:

— последовательности монтажа, обеспечивающей устойчивость и геометрическую неизменяемость смонтированной части здания на всех стадиях монтажа и прочность монтажных соединений;

— компактности установки конструкций каждого участка (захватки, ячейки) позволяющей производить на смонтированном участке последующие работы;

— безопасности монтажных, общестроительных и специальных работ на объекте с учетом их выполнения по совмещенному графику.

Основным критерием при выборе монтажного крана является соответствие его технических параметров (грузоподъемности, вылета стрелы, высоты подъема крюка) весовым характеристикам монтируемых конструкций и объемно-планировочному решению здания.

При выборе монтажного крана учитывается также необходимая последовательность монтажных работ, диктуемая конструктивным решением возводимого здания.

Монтаж конструкций здания выполнять раздельным методом.

Последовательность монтажа:

— отрывка траншей и котлованов под фундаменты экскаватором с ковшом емкостью 0,15-0,25 м³ оборудованным обратной лопатой;

— монтаж сборных бетонных блоков стен подвала, железобетонных фундаментов, свай-колонн (при свайном варианте);

— сборных железобетонных фундаментных балок;

— обратная засыпка пазух котлованов с послойным трамбованием грунта;

— последовательный монтаж сборных железобетонных колонн и балок по центральной оси здания, наружных стеновых панелей, перегородок, устанавливаемых на бетонную подготовку. По окончанию монтажа перегородок выполнять монтаж плит покрытия.

Для устойчивости при монтаже колонн, перегородок и стеновых панелей должны быть установлены временные связи на хомутах и струбцинах при варианте стен из панелей с горизонтальной разрезкой.

Связи демонтировать после приварки плит покрытия, замоноличивания швов между плитами и приобретения бетоном и раствором швов и стыков 70% проектной прочности.

Обратную засыпку пазух котлованов, которая в пределах габаритов здания является основанием под полы, производить местным грунтом с послойным уплотнением его и доведением прочности скелета до $\gamma = 1{,}65$ т/м³, толщина слоев должна быть не более 20 см.

Монтаж сборных железобетонных фундаментов, блоков стен подвала, колонн и балок выполнять с помощью автокрана типа КС-2561 грузоподъемностью 6,3 т.

Монтаж стеновых панелей, перегородок и плит покрытия выполнять с помощью автокрана типа КС-356 2Я ($\ell_{стр} = 18$ м) грузоподъемностью 10 т. при движении монтажного крана вдоль продольных осей здания.

Каждая плита покрытия после установки и выверки должна привариваться не менее, чем в трех точках.

Монтаж сборных железобетонных конструкций вести в соответствии со СНиП III-16-80, а также указаниями серии 2.800-4.

Производство строительно-монтажных работ, включая работу в зимних условиях, должно осуществляться в строгом соответствии с требованиями соответствующих глав части III СНиП.

Строительно-монтажные работы при возведении здания санпропускника на 90 человек необходимо выполнять с соблюдением правил техники безопасности в строительстве (СНиП III-4-80).

Инв.№подл. | Подпись и дата | Взам.инв.№

Альбом I

Ведомость рабочих чертежей основного комплекта марки ТХ

Лист	Наименование	Примечание
1	Общие данные (начало)	
2	Общие данные (окончание)	
3	План	

Ведомость ссылочных и прилагаемых документов

Обозначение	Наименование	Примечание
	Прилагаемые документы	
ТХ.СО	Спецификация технологического	
	оборудования	

Ведомость основных комплектов рабочих чертежей

Обозначение	Наименование	Примечание
ТХ	Технология производства	
АС	Архитектурно-строительные	
	решения	
ВК	Внутренние водопровод	
	и канализация	
ОВ	Отопление и вентиляция	
Э	Электротехническая часть	
АОВ	Автоматизация систем	
	отопления и вентиляции	
СС	Связь и сигнализация	

Типовой проект разработан в соответствии с действующими нормами и правилами и предусматривает мероприятия, обеспечивающие взрывную, взрывопожарную и пожарную безопасность при эксплуатации здания.

Главный инженер проекта /А.А. Кузнецов/

Технологическая часть

Санитарный пропускник на 90 человек для животноводческих и птицеводческих предприятий (полносборное здание) предназначен для санитарной обработки обслуживающего персонала и посетителей предприятия, дезинфекции спецодежды и обуви, защиты предприятия и окружающей среды от заноса и распространения инфекционных и инвазионных заболеваний.

Планировочное решение здания санитарного пропускника обеспечивает его работу на два режима.

Преимущественный режим – без принудительной санитарной обработки обслуживающего персонала – предусмотрен при благополучной эпизоотической обстановке, и с принудительной санитарной обработкой – при неблагополучной эпизоотической обстановке.

При первом режиме работы санпропускника обслуживающий персонал проходит через две гардеробные, в первой снимает уличную и домашнюю одежду и обувь, а во второй одевает рабочую одежду (спецодежду) и обувь, при этом пользование душевыми не является обязательным.

При втором режиме работы санпропускника непосредственное сообщение между гардеробными прекращается. Обслуживающий персонал в первой гардеробной оставляет уличную и домашнюю одежду и обувь, проходит через душ и во второй гардеробной одевает рабочую одежду и обувь.

Для посетителей в том и другом случаях предусмотрена принудительная санитарная обработка.

При душевых имеются преддушевые.

Состав помещений санитарного пропускника разработан в соответствии с главой СНиП „Вспомогательные здания и помещения промышленных предприятий" применительно к группе производственных процессов I в (без ножных ванн).

При разработке проекта принято, что штат обслуживающего персонала состоит из 70% женщин и 30% мужчин.

Количество шкафов рассчитано на полный штат обслуживающего персонала предприятия. Шкафы для уличной и домашней одежды – тройные, закрытые шкафы для рабочей одежды – тройные закрытые, в том числе 1/3 часть шкафов оборудована принудительной вентиляцией для сушки спецодежды и обуви. При гардеробных имеются умывальные и туалеты. Гардеробные, душевые, туалеты и умывальные – раздельные для мужчин и женщин.

Численность персонала в наиболее многочисленную смену – 60 человек, в т.ч. женщин – 42, мужчин – 18. Количество душевых сеток определено из расчета 6 женщин или 7 мужчин на одну душевую сетку при наиболее многочисленной смене.

При входе с территории предприятия в санпропускник предусмотрена ванна для мойки обуви при помощи щетки – душа и дезковрик.

Привязан

Инв. N

807-11-15.85-ТХ

ГИП	Кузнецов	
Нач.отд.	Ермаков	
Гл.техн.	Леонова	
Н.контр.	Королева	
Гл.спец.	Лешин	
Рук.гр.	Мастенина	
Ст.инж.	Засыпкин	
Инж.	Дружинин	

Санитарный пропускник на 90 человек для животноводческих и птицеводческих предприятий (полносборное здание)

Стадия	Лист	Листов
Р	1	3

Общие данные (начало)

ГИПРОНИСЕЛЬХОЗ

Инв. N подл. | Подпись и дата | Взам. инв. N

20784-01 6

Копировала И. Козлова

Формат А2

Дезинфекцию рабочей одежды и обуви производят в стационарной огневой паровоздушной пароформалиновой камере ОППК-1 с полезным объемом 1,4 м³. Камера установлена в помещении, разделенном на два отделения: грязное – для загрузки вещей в камеру и чистое – для выгрузки вещей из камеры после дезинфекции. В каждом отделении имеется стол и вешалки для временного хранения спецодежды.

В грязном отделении следует иметь два огнетушителя и другой противопожарный инвентарь.

В зависимости от режима работы санпропускника (профилактического или принудительного) и вида возбудителя болезни (вегетативные формы, вирусы, споровые формы) органы ветеринарного надзора устанавливают метод дезинфекции (пароформалиновой или паровоздушный) и режим работы дезкамеры.

При пароформалиновом методе дезинфекции в камеру загружают 18÷42 кг, а при паровоздушном методе дезинфекции – 60÷90 кг спецодежды на 1м² полезной площади камеры. При 45-60 минутной экспозиции с подготовкой камеры к работе требуется в среднем 80-85 минут на одну дезинфекцию.
При эксплуатации камеры обязательно следует соблюдать технику безопасности в соответствии с инструкцией завода – изготовителя.

Дезинфекция спецодежды производится один раз в неделю. Продезинфицированную в ОППК-1 одежду через дверь передают в постирочную.
Стирка рабочей одежды предусмотрена четыре раза в месяц.

Для замачивания, стирки, сушки, глаженья спецодежды в постирочной предусмотрены чугунная эмалированная ванна ВЧ-1500, две стиральные машины СМА-4 („Вятка-автомат 12") загрузочной емкостью 4кг, каждая, две электросушилки „Лето", стол гладильный, стол СР-6 и стеллаж.

В санпропускнике предусмотрены: место для вахтера в вестибюле, кабинет заведующего фермой (комплексом), две комнаты специалистов, красный уголок, обеденный зал с буфетом, раздаточная с необходимым оборудованием (стеллаж, холодильник „ЗИЛ" КШ-240, электрокипятильник КНЭ-50М, электроплита мармитная ЭП-5М, плита электрическая одноконфорочная ЭПМ-3М) и моечная.
Вход в обеденный зал и красный уголок предусмотрен со стороны предприятия.

Медицинское обслуживание персонала фермы предусматривается в общехозяйственном медпункте.
Санпропускник обслуживают два вахтера и уборщица.
Дезинфекцию спецодежды проводит ветсанитар предприятия.

Спецификация

N поз.	Обозначение	Наименование	Кол.	Масса ед, кг	Примечание
1		Огневая паровоздушная			
		пароформалиновая			
		камера ОППК-1,			
		Q=100кг/час, V=1,4 м³	1	400	
2		Ванна чугунная эма-			
		лированная ВЧ-1500			
		V=500 л	1	111	
3		Машина стиральная			
		СМА-4 („Вятка-автомат 12")			
		N=1,9 кВт; Q=4 кг	2	90	
4		Электросушилка „Лето"			
		N=1,8 кВт	2	16	
5		Стол гладильный	1	35	
6		Стеллаж	3	70	
7		Стол разделочный СР-6	5	52	
8		Мойка чугунная эма-			
		лированная МЧ-2			
		V=300 л	1	69	
9		Холодильник „ЗИЛ"			
		(КШ-240); N=0,14 кВт;			
		V=240 л	1	105	
10		Электроплита мар-			
		митная ЭП-5М; N=10 кВт	1	175	
11		Плита электрическая			
		одноконфорочная ЭПМ-3М			
		N=3,5 кВт	1	45	
12		Электрокипятильник			
		КНЭ-50м; N=6 кВт;			
		Q=50 л/час	1	20	

ГИП	Кузнецов		807-11-15.85-ТХ
Нач. отд.	Ермаков		
Гл. техн.	Леонова		санитарный пропускник на 30 человек для животноводческих и птицеводческих предприятий (полносборное здание)
Н. контр.	Королева		Стадия: Р; Лист: 2; Листов:
Гл. спец.	Лешин		Общие данные (окончание)
Рук. гр.	Мастенина		ГИПРОНИСЕЛЬХОЗ
Ст. инж.	Засыпкин		
Инж.	Осин		

Привязан

Инв. N

Инв. N подл. | Подпись и дата | Взам. инв. N

Копировала И.Козлова

Формат А2

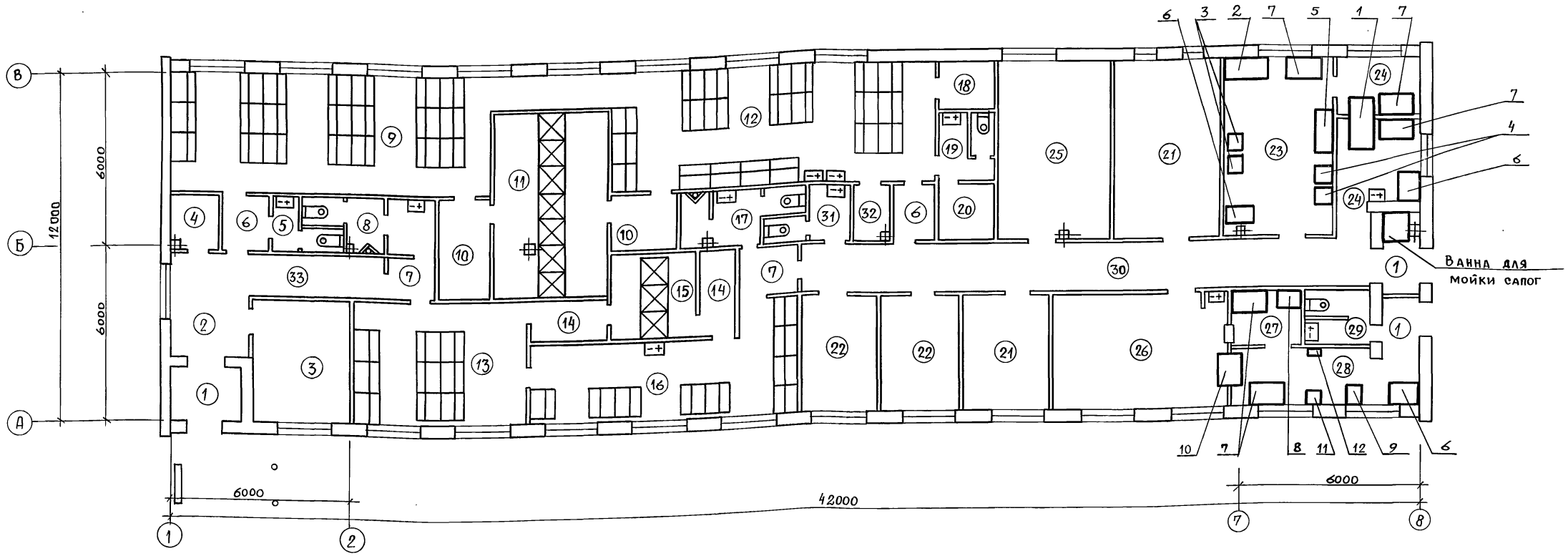

Экспликация помещений

Номер по плану	Наименование	Площадь м²	Категория производства по взрывной взрыво-пожарной и пожарной опасности
1	Тамбур (3)	8,6	
2	Вестибюль	10,1	
3	Кабинет заведующего фермой	13,4	
4	Инвентарная	3,0	
5	Уборная женская	3,2	
6	Тамбур (2)	5,7	
7	Тамбур (2)	5,4	
8	Уборная мужская	7,0	
9	Женский гардероб уличной		
	и домашней одежды	44,9	
10	Тамбур (2)	10,5	
11	Душевая	24,6	
12	Женский гардероб рабочей		
	одежды	47,4	

Номер по плану	Наименование	Площадь м²	Категория производства по взрывной, взрыво-пожарной и пожарной опасности
13	Мужской гардероб уличной		
	и домашней одежды	24,5	
14	Тамбур (2)	7,2	
15	Душевая	8,4	
16	Мужской гардероб рабочей		
	одежды	27,0	
17	Уборная мужская	6,3	
18	Кладовая чистой одежды	3,2	
19	Уборная женская	4,1	
20	Комната личной гигиены		
	женщины	3,4	
21	Венткамера (2)	34,4	
22	Комната специалистов (2)	21,1	
23	Постирочная	22,4	

Номер по плану	Наименование	Площадь м²	Категория производства по взрывной, взрыво-пожарной и пожарной опасности
24	Помещение для дезинфекции		
	одежды	13,5	
25	Красный уголок	24,2	
26	Обеденный зал	23,5	
27	Моечная	4,4	
28	Раздаточная	12,8	
29	Уборная	4,1	
30	Коридор	30,8	
31	Уборная	2,7	
32	Кладовая грязной одежды	2,5	
33	Коридор	6,2	

Спецификацию оборудования см. лист ТХ-2.

Альбом I

АР	Марков	
ВК	Ковальшкин	
ОВ	Натинская	

Взам. инв. №

Подпись и дата

Инв. № подл.

ГИП	Кузнецов	подпись	
Нач. отд.	Ермаков	"	
Гл. техн.	Леонова	"	
Н. контр.	Королева	"	
Гл. спец.	Лешин	"	
Рук. гр.	Смирнова	"	
Ст. инж.	Засыпкин	"	
Инж.	Осин	"	

Привязан

Инв. №

807-11-15.85-ТХ

Санитарный пропускник на 90 человек для животноводческих и птицеводческих предприятий (полносборное здание)

Стадия	Лист	Листов
Р	3	

План

ГИПРОНИСЕЛЬХОЗ

20784-01 8

Пров. [signature] 12.2.91г Коп. [signature]

Альбом I

Ведомость рабочих чертежей основного комплекта марки АС

Лист	Наименование	Примечание
1	Общие данные (начало)	
2	Общие данные (окончание)	
3	План на отм. 0,000	
4	План кровли, разрезы	
5	Фасады (стены из панелей повышенной заводской готовности)	
6	Фасады (стены из панелей с горизонтальной разрезкой)	
7	Схема расположения элементов фундаментов и подпольных каналов	
8	Схема расположения свай, свай-колонн, фундаментных балок и лотков (Вариант)	
9	Схема расположения колонн, свай-колонн, балок покрытия и навеса над входом	
10	Схема расположения элементов покрытия	
11	Схемы расположения панелей стен (стены из панелей повышенной заводской готовности)	
12	Схемы расположения панелей стен (стены из панелей с горизонтальной разрезкой)	
13	Спецификация к схемам расположения панелей стен (стены из панелей с горизонтальной разрезкой)	
14	План полов	
15	Схема расположения панелей перегородок. Узлы I... VII	
16	Разрезы к схемам расположения панелей перегородок	
17	Разрезы к схемам расположения панелей перегородок. Узлы VIII... XII	
18	Узлы крепления панелей перегородок XIII... XVI	

Ведомость ссылочных и прилагаемых документов

Обозначение	Наименование	Примечание
	Ссылочные документы	
ГОСТ 11214-78	Окна и балконные двери деревянные с двойным остеклением для жилых и общественных зданий	
ГОСТ 6629-74	Двери деревянные внутренние для жилых и общественных зданий	
ГОСТ 22414-7	Шкафы металлические для хранения одежды в санитарно-бытовых помещениях для промышленных предприятий	
ГОСТ 24022-80	Фундаменты железобетонные сборные под колонны сельскохозяйственных зданий	
ГОСТ 13579-78	Блоки бетонные для стен подвалов	
ГОСТ 19804.4-78	Сваи забивные железобетонные квадратного сечения без поперечного армирования ствола	
ГОСТ 24698-81	Двери деревянные наружные для жилых и общественных зданий	
2.820-1 вып. 1	Типовые узлы каркасов одноэтажных сельскохозяйственных зданий	
2.460-18 вып. 1	Узлы покрытий одноэтажных производственных зданий с рулонными кровлями и железобетонными плитами	
ГОСТ 19804.7-83	Сваи-колонны железобетонные двухконсольные для сельскохозяйственных зданий	
1.111.1-4	Оголовки свай сборные железобетонные для жилых и общественных зданий	
2.460-15 вып. 0,1	Типовые узлы покрытий промышленных зданий в местах установки крышных вентиляторов	
1.188-3 вып. 1	Железобетонные кабины санитарно-технических узлов жилых домов до 9 этажей. С высотой этажа 3 метра	
416-0-1 вып. 7	Унифицированные секции зданий административно-бытового назначения	
1.865.1-11 вып. 1	Плиты комплексные железобетонные для покрытия сельскохозяйственных зданий с рулонной кровлей	
1.800-4	Стальные изделия для крепления конструкций одноэтажных сельскохозяйственных зданий	
1.494-24 вып. 1	Стаканы для крепления крышных вентиляторов, дефлекторов и зонтов	
1.823.1-2 вып. 0-1	Колонны железобетонные для сельскохозяйственных производственных зданий	
1.415-1 вып. 1	Железобетонные фундаментные балки для стен производственных зданий	
1.030.1-1 вып. 2-1	Стены наружные из однослойных панелей для каркасных общественных зданий, производственных и вспомогательных зданий промышленных предприятий	
1.832.1-9 вып. 0,1,2	Стеновые двухслойные панели из легких бетонов для сельскохозяйственных зданий	
1.462.1-10/80 вып. 1,2	Балки стропильные железобетонные покрытий зданий с пролетами 6 и 9м	
2.830-3 вып. 1,2	Узлы самонесущих стен из двухслойных легкобетонных панелей для одноэтажных сельскохозяйственных зданий	
3.006.1-2/82 вып. 0,1-2	Сборные железобетонные каналы и тоннели из лотковых элементов	
2.460-14 вып. 1	Типовые узлы покрытий промышленных зданий в местах пропуска вентиляционных шахт	
1.832.1-10 вып. 0,1,2	Двухслойные стеновые легкобетонные панели повышенной заводской готовности для сельскохозяйственных зданий	
	Прилагаемые документы	
Альбом II	Изделия строительные	
Альбом V	Ведомости потребности в материалах	

Ведомость спецификаций

Лист	Наименование	Примечание
3	Спецификация элементов заполнения проемов	
4	Спецификация гардеробного оборудования	
7	Спецификация к схеме расположения элементов фундаментов и каналов	
8	Спецификация к схеме расположения свай, фундаментных балок и лотков	
9	Спецификация к схемам расположения колонн, балок покрытия и элементов навеса над входом	
10	Спецификация к схеме расположения элементов покрытия	
11, 13	Спецификация к схеме расположения панелей стен	
14	Спецификация сантехкабин и элементов для помещения душевых	
18	Спецификация к схемам расположения панелей перегородок и стеновых панелей	

Типовой проект разработан в соответствии с действующими нормами и правилами и предусматривает мероприятия, обеспечивающие взрывную, взрывопожарную и пожарную безопасность при эксплуатации здания.

Главный инженер проекта (А.А.Кузнецов)

Инв.N подл. | Подпись и дата | Взам.инв.N | КЖ | Юдин

Инв.N			
ГИП	Кузнецов		
Нач.отд.	Гомзяков		
Н.контр.	Скворцова		VI.85
Гл.констр.	Теляковский		VI.85
Гл.арх.	Гаврилов		
Ст.арх.	Маргулис		

Привязан

807-11-15.85-АС

Санитарный пропускник на 90 человек для животноводческих и птицеводческих предприятий (полносборное здание)

Стадия	Лист	Листов
Р	1	18

Общие данные (начало)

ГИПРОНИСЕЛЬХОЗ

20784-01 9 копировала Лизунова Формат А2

Альбом I

Класс ответственности здания - II.

Степень огнестойкости - II.

Проект разработан для следующих условий:

Расчетная зимняя температура $t_н = -20°, -30°C$ (основное решение);

Внутренняя температура $t_в = 16°...18°C$;

Относительная влажность воздуха $\varphi = 60\%$ и для помещения душевых $t_в = 23°...25°C$ и $\varphi = 80\%$.

Зона влажности нормальная по СНиП II-3-79.

Нормативный скоростной напор ветра для I географического района 0,265 кПа (27 кгс/м²)

Вес снегового покрова II географического района 0,686 кПа (70 кгс/м²) и III географического района 0,981 кПа (100 кгс/м²) (основное решение).

Сейсмичность района строительства не выше 6 баллов.

Территория без подработки горными выработками.

Основания под фундаменты приняты непросадочные грунты со следующими нормативными характеристиками: $\varphi = 28°$; $C_н = 2$ кПа (0,02 кгс/м²); $\gamma = 1,8$ т/м³; $E = 14,7$ МПа (150 кгс/м²); $K_г = 1,0$.

Грунтовые воды отсутствуют.

При привязке проекта толщины ограждающих конструкций необходимо принять с учетом экономически целесообразного сопротивления теплопередачи $R_0^{эк}$ в соответствии с пп. 2,14 и 2,15 СНиП II-3-79.

За условную отметку 0,000 принята отметка чистого пола соответствующая абсолютной отметке [ ]

Горизонтальную гидроизоляцию стен на отм. -0,030 выполнять в соответствии с сериями 2.830-3 в.1 и 1.832,1-10 в.0. По периметру здания выполнить асфальтовую отмостку шириной 700 мм толщиной 20 мм по щебеночной подготовке - 80 мм с уклоном от здания $i = 0,1$.

Проект разработан в следующих конструктивных вариантах:

1. Фундаменты под наружные стены - ленточные из сборных железобетонных блоков; фундаменты под колонны среднего ряда - сборные железобетонные башмаки; стойки среднего ряда - сборные железобетонные колонны серии 1.823.1-2 вып. 0-1.

Вариант фундаментов под наружные стены - сваи по ГОСТ 19804.4-78; стойки среднего ряда - сваи-колонны по ГОСТ 19804.7-83.

Наружные стены выполнены из панелей серии 1.832.1-9.

Вариант стен из панелей серии 1.832.1-10

Указания по отделке

Наружная и внутренняя поверхности стен здания выполненного из бетона и железобетона должны быть предварительно обеспылены и очищены от грязи.

Окраска наружных и внутренних поверхностей стен здания должна выполняться известковой побелкой с последующей гидрофобизацией (до насыщения) 3...5% растворами ГКЖ-10, ГКЖ-11.

Несущие конструкции (колонны, балки и т.д.) не гидрофобизировать.

Известковую побелку поверхностей с последующей гидрофобизацией следует восстанавливать с периодичностью 1 раз в 3 года. Производство работ по поверхностной гидрофобизации стен и ремонтно-восстановительных работ покрытия следует выполнять согласно „Руководству по защите бетона и других строительных материалов методом гидрофобизации," м., НИИЖБ. 1978 г.

Окраска окон и дверей должна производится на предприятии-изготовителе масляными красками или синтетическими красками по предварительно подготовленной поверхности в соответствии с требованиями главы СНиП III-21-73. „Отделочные покрытия строительных конструкций."

Защита строительных конструкций здания от коррозии

Степень воздействия газовой среды на железобетонные конструкции и необетонируемые стальные элементы конструкций при относительной влажности ≤ 60% - неагрессивная.

Необетонируемые стальные закладные изделия, соединительные и крепежные детали конструкций каркаса, ограждающих конструкций зданий, подвески, конструкции для опирания коммуникаций и поверхности вновь образованных сварных соединений, а также метизы и крепежные детали, имеющие резьбу, защитить лакокрасочным покрытием двумя слоями эмали ПФ115 (ГОСТ 6465-76) по одному слою грунтовки ГФ-0119 (ГОСТ 23343-78).

Общая толщина лакокрасочного покрытия 60 мкм.

Защищаемые поверхности очистить от грязи, ржавчины, масел и окалины (группа очистки третья по ГОСТ 9.402-80).

Защита деревянных конструкций от гниения и возгорания

Деревянные элементы, соприкасающиеся с бетоном должны быть защищены от гниения. Защитная обработка от гниения производится в соответствии с указаниями СНиП III-19-76 „Деревянные конструкции."

Указания по производству работ в зимнее время

Проект разработан для производства работ при положительных температурах. Выполнение работ при отрицательных температурах вести согласно требованиям соответствующих глав СНиП части 3.

Ведомость отделки помещений площадь м²

Наименование или номер помещений	потолок		стены или перегородки		низ стен или перегородок (панель)			Примечание
	Площадь	Вид отделки	Площадь	Вид отделки	Площадь	Вид отделки	Высота мм	
1; 2; 26; 30; 33	80	клеевая побелка	114	окраска известковая белая	146	пентофталевая эмаль	1800	
6; 7; 9; 12; 13; 16	155	клеевая побелка	364	пентофталевая эмаль		—		
11; 15	33	окраска водоэмульсионная	38	пентофталевая эмаль	53	керамическая плитка	1800	
3; 22; 25	59	клеевая побелка	169	окраска клеевая		—		
4; 5; 8; 10; 14; 17; 18; 19; 29; 31; 32	50	окраска водоэмульсионная	278	пентофталевая эмаль		—		
21	35	окраска известковая белая	139	окраска известковая белая		—		
20; 23; 24; 27; 28	57	клеевая побелка	90	пентофталевая эмаль	87	керамическая плитка	1500	

Ведомость объемов бетонных и железобетонных конструкций

N п/п	Наименование группы элементов конструкций	Код	Количество м³	Примечание
1	Фундаменты под колонны	581200	4,40	
2	Фундаментные блоки	581100	35,88 / 2,29	
3	Фундаментные балки	582400	12,78	
4	Колонны; сваи-колонны	582100	2,62 / 4,46	
5	Балки покрытия	582200	3,15	
6	Плиты покрытия	584100	28,17	
7	Стеновые панели с горизонтальной разрезкой	583100	119,40	для $t_н = -30°C$
8	Стеновые панели с повышенной заводской готовностью	583100	123,16	для $t_н = -30°C$
9	Сваи	581720	5,55	
10	Плиты перекрытия каналов	584620	0,54	
11	Плиты покрытия, пола навеса	584620	3,72	
12	Панели перегородок	583320	46,14	
13	Приямок	589520	0,82	
14	Стаканы	589620	0,90	

В знаменателе даны объемы для варианта со сваями-колоннами.

ГИП	Кузнецов		
Нач. отд.	Гомзяков		
Н. контр.	Скворцова		II.85
Гл. констр.	Теляковский		II.85
Гл. арх.	Гаврилов		
Рук. гр.	Скобликов		
Ст. инж.	Малашина		
Ст. арх.	Маргулис		

807-11-15.85 - АС

Санитарный пропускник на 90 человек для животноводческих и птицеводческих предприятий (полносборное здание)

Стадия	Лист	Листов
Р	2	

Общие данные (окончание)

ГИПРОНИСЕЛЬХОЗ

Привязан

Инв. N

Взам. инв. N | Подпись и дата | Инв. N подл. | КЖ | Юдин

20784-01 10 копировала Лизунова Формат А2

Альбом I

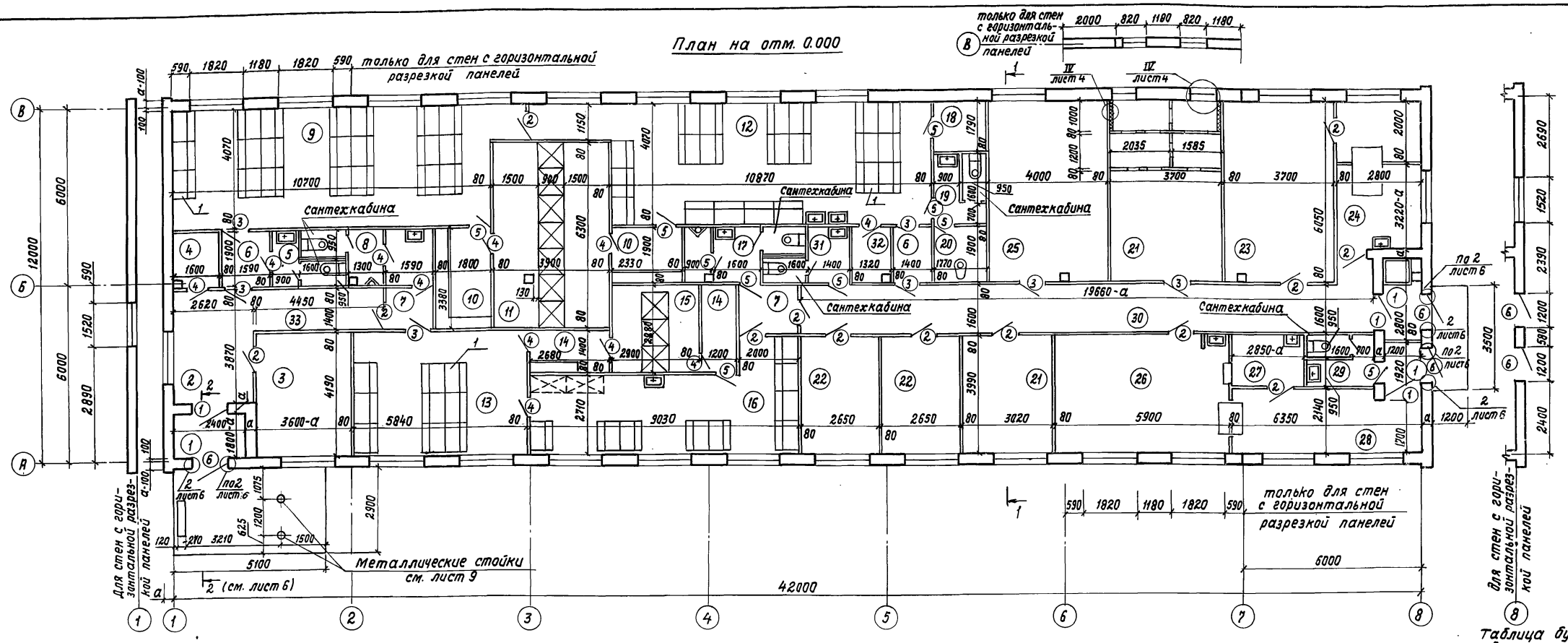

Экспликация помещений

Номер по плану	Наименование	Площадь м²	Категория производства по взрывной, взрыво-пожарной и пожарной опасности
1	2	3	4
1	Тамбур (3)	8,6	н/к
2	Вестибюль	10,1	"
3	Кабинет заведующего фермой	13,4	"
4	Инвентарная	3,0	"
5	Уборная женская	3,2	"
6	Тамбур (2)	5,7	"
7	Тамбур (2)	5,4	"
8	Уборная мужская	7,0	"
9	Женский гардероб уличной и домашней одежды	44,9	"
10	Тамбур (2)	10,5	"
11	Душевая	24,6	"
12	Женский гардероб рабочей одежды	47,4	"
13	Мужской гардероб уличной и домашней одежды	24,5	"
14	Тамбур (2)	7,2	"
15	Душевая	8,4	н/к
16	Мужской гардероб рабочей одежды	27,0	"
17	Уборная мужская	6,3	"
18	Кладовая чистой одежды	3,2	"
19	Уборная женская	4,1	"
20	Комната личной гигиены женщины	3,4	"
21	Венткамера (2)	34,4	Д
22	Комната специалистов (2)	21,1	н/к
23	Постирочная	22,4	"
24	Помещение для дезинфекции одежды	13,5	В
25	Красный уголок	24,2	н/к
26	Обеденный зал	23,5	Д
27	Моечная	4,4	"
28	Раздаточная	12,8	"
29	Уборная	4,1	н/к
30	Коридор	30,8	"
31	Уборная	2,7	"
32	Кладовая грязной одежды	2,5	"
33	Коридор	6,2	"

Спецификация элементов заполнения проемов

Марка, поз.	Обозначение	Наименование	Всего	Масса ед, кг	Примечание
1	ГОСТ 6629-74	Дверной блок ДГ 24-12	3		
2	ГОСТ 6629-74	Дверной блок ДГ 21-9	13		
3	ГОСТ 6629-74	Дверной блок ДГ 21-9л	7		
4	ГОСТ 6629-74	Дверной блок ДГ 21-7	11		
5	ГОСТ 6629-74	Дверной блок ДГ 21-7л	9		
6	ГОСТ 24698-81	Дверной блок ДН 24-10п	2/3		см. примеч. п.1
ОК-1	ГОСТ 11214-78	Окно ОС 12-18 В	24		см. примеч. п.1
ОК-2	ГОСТ 11214-78	Окно ОС 12-15 В	2		см. примеч. п.1

1. В спецификации элементов заполнения проемов в графе „всего" количество окон и дверных блоков дано только для варианта стен из панелей с горизонтальной разрезкой, за исключением дверного блока поз. 6, где в числителе дано количество дверных блоков для стен из панелей повышенной заводской готовности, в знаменателе – с горизонтальной разрезкой панелей.
2. В помещениях 16 пунктиром отмечены шкафы для чистого и грязного белья (см. технологическую часть).

Таблица буквенных обозначений размеров толщин стен и утеплителя

Обозначение	Размеры, мм	
	−20°С	−30°С
а	300	400
б	180	220

ГИП	Кузнецов		
Нач. отд.	Гомзяков		
Н. контр.	Скворцова		
Гл. констр.	Теляковский		
Гл. арх.	Гаврилов		
Ст. арх.	Маргулис		

Привязан

Инв. N

807-11-15.85-АС

Санитарный пропускник на 90 человек для животноводческих и птицеводческих предприятий (полносборное здание)

Стадия	Лист	Листов
Р	3	

План на отм. 0.000

ГИПРОНИСЕЛЬХОЗ

Удалов, Паз, Юдин, Смирнова, Козьяков, Кж, Тх, Вк, Взам. инв. N, Подпись и дата, Инв. N подл.

20784-01 11 Копировала И. Козлова Формат А2

План кровли

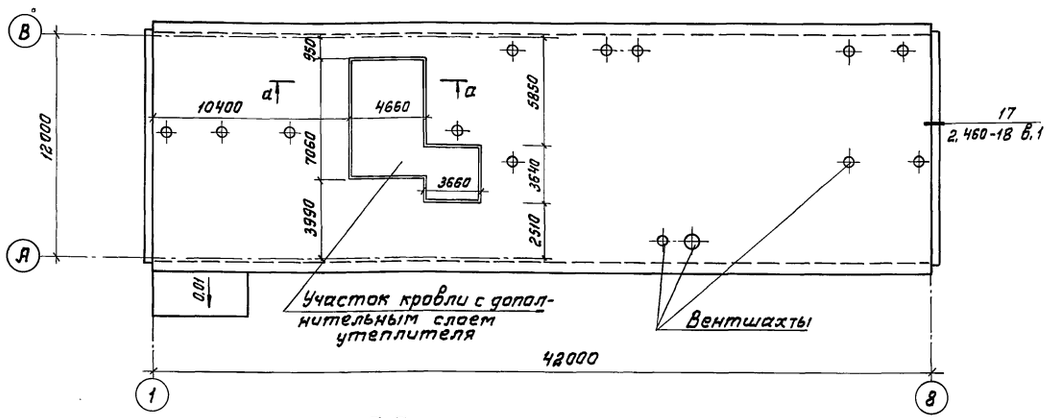

Разрез 1-1

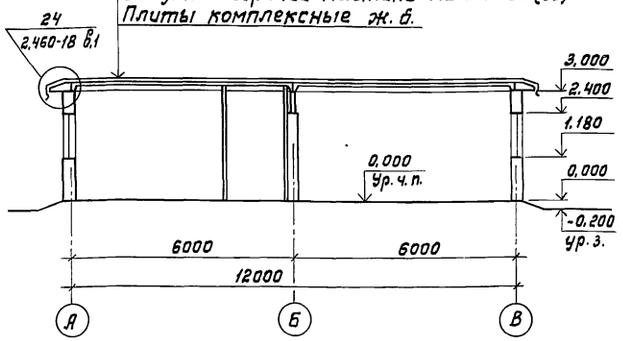

а-а

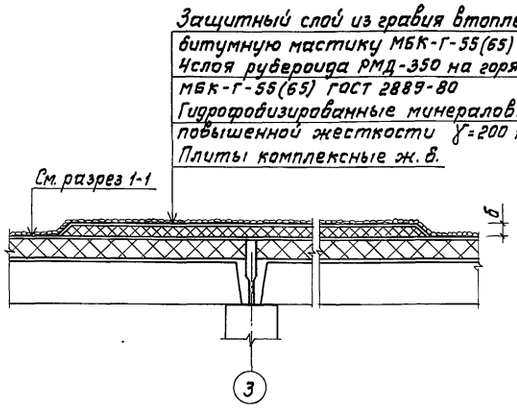

I

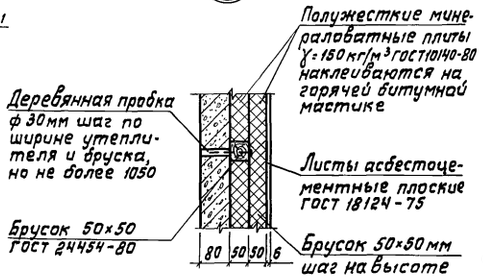

II

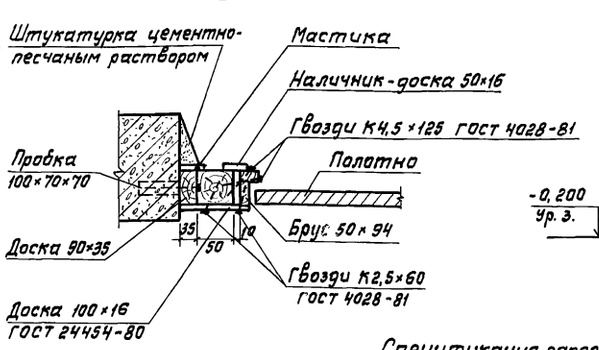

Разрез 2-2

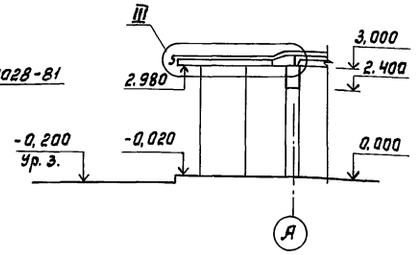

III

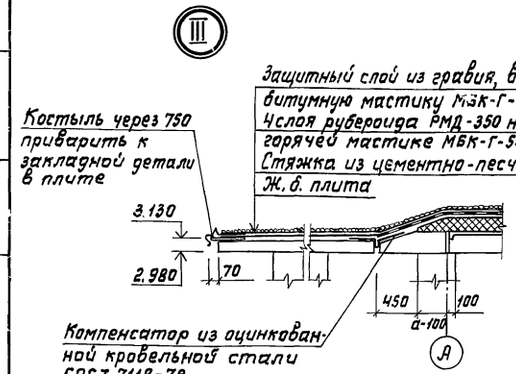

IV

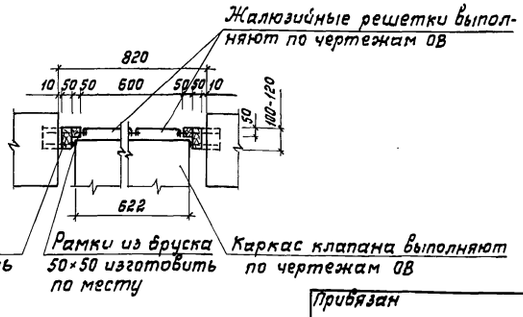

Спецификация гардеробного оборудования

Марка поз.	Обозначение	Наименование	Кол.	Масса ед. кг	Примечание
1	22414-77	Шкаф металлический			
		МД-33.3	60		со скамьей

1. Данный лист смотреть совместно с листом 3.
2. Вентшахты - см. чертежи марки ОВ.
3. Узлы примыкания вентшахт в кровле выполнять по узлу 1 серия 2.460-14 вып. 1.

Привязан

Инв. н

ГИП	Кузнецов		
Нач. отд.	Гомзяков		
Н. контр.	Скворцова		
Гл. констр.	Теляковский		
Гл. арх.	Габрилов		
Ст. арх.	Маргулис		

807-11-15.85-АС

Санитарный пропускник на 90 человек для животноводческих и птицеводческих предприятий (полносборное здание)

Стадия	Лист	Листов
Р	4	

План кровли, разрезы

ГИПРОНИСЕЛЬХОЗ

20784-01 12 копировала Лизунова Формат А2

Инв.№ подл. | Подпись и дата | Взам. инв.№ | КЖ | Юрин

Альбом I

Фасад 1-8

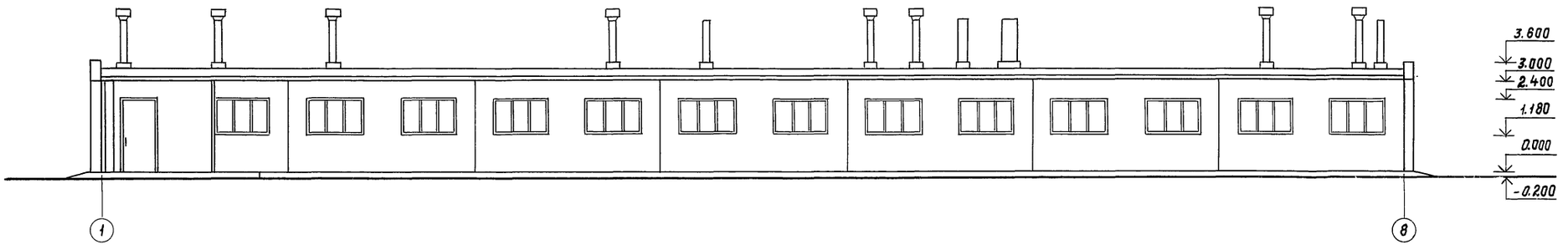

Фасад 8-1

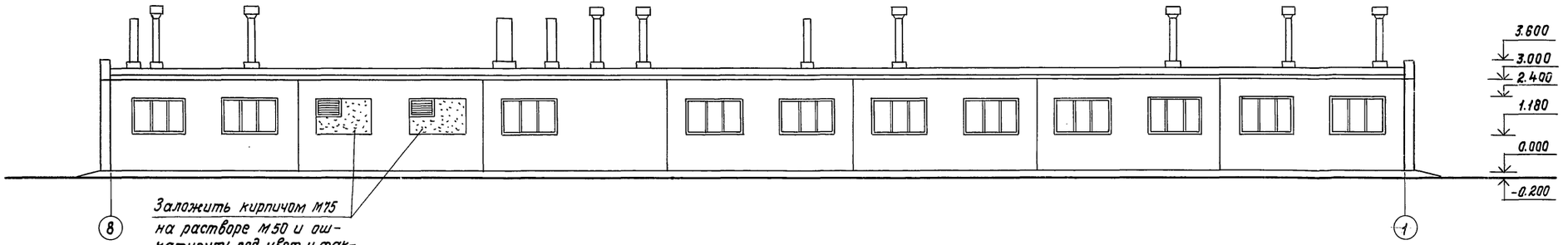

Фасад А-В

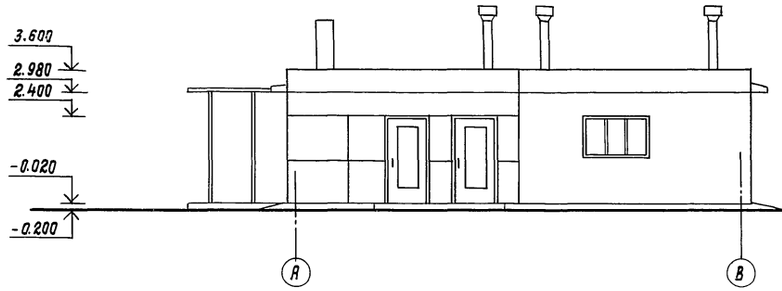

Фасад В-А

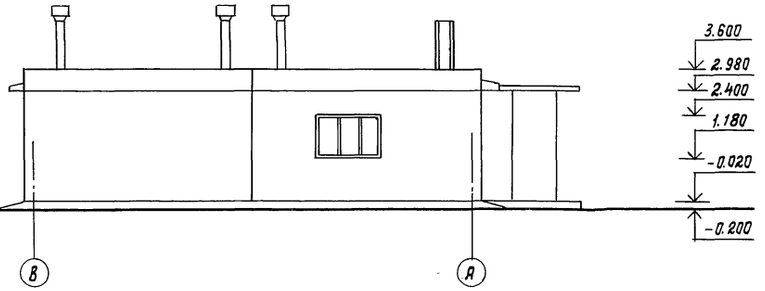

				807-11-15.85 - АС			
ГИП	Кузнецов						
Нач.отд.	Гомзяков						
Привязан	Н.контр.	Скворцова		07.85	Санитарный пропускник на 30 человек для животноводческих и птицеводческих предприятий (полносборное здание)	Стадия	Лист	Листов
	Гл.констр.	Теляковский		07.85		Р	5	
	Гл.арх.	Гаврилов			Фасады (стены из панелей повышенной заводской готовности)	ГИПРОНИСЕЛЬХОЗ		
	Ст.арх.	Маргулис						
Инв.N								

20784-01 13 Копировала И. Козлова Формат А2

Инв.N подл. | Подпись и дата | Взам. инв.N | Инв.N | Подпись и дата

Альбом I

Фасад 1-8

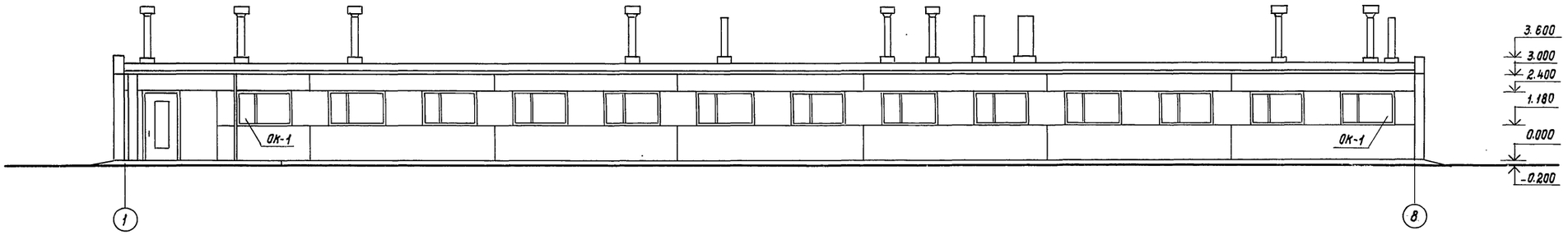

Фасад 8-1

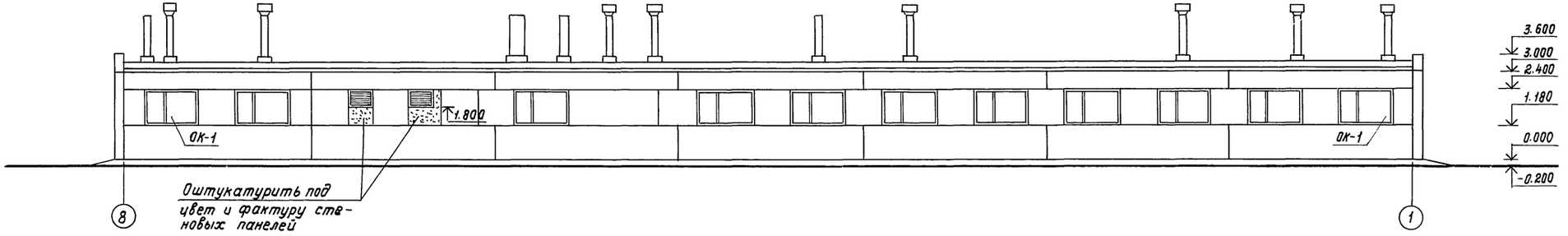

Оштукатурить под цвет и фактуру стеновых панелей

Фасад А-В

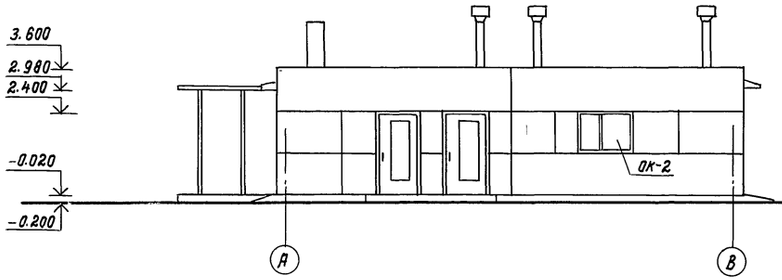

Фасад В-А

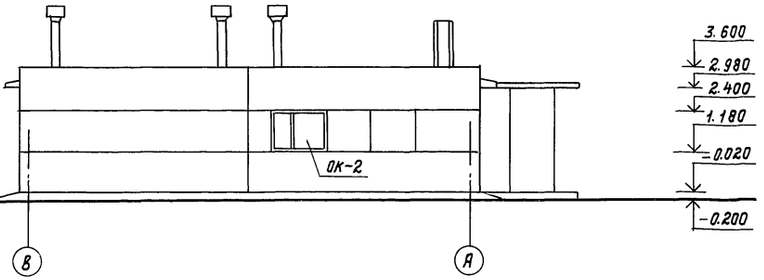

Схема заполнения оконных проемов

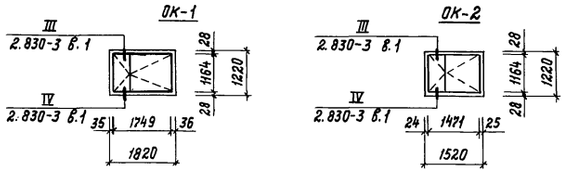

				807-11-15.85-АС	
Гип	Кузнецов				
Нач.отд.	Гомзяков				
Н.контр.	Скворцова		07.85	санитарный пропускник на 90 человек для животноводческих и птицеводческих предприятий (полносборное здание)	Стадия: Р; Лист: 6; Листов:
Гл.контр.	Телляковский				
Гл. арх.	Гаврилов				
Ст. арх.	Маргулис			Фасады (стены из панелей с горизонтальной разрезкой)	ГИПРОНИСЕЛЬХОЗ

Привязан

Инв. N

Инв. N подл. | Подпись и дата | Взам. инв. N | ЮВИН | КЖ

Альбом I

Схема расположения элементов фундаментов и подпольных каналов

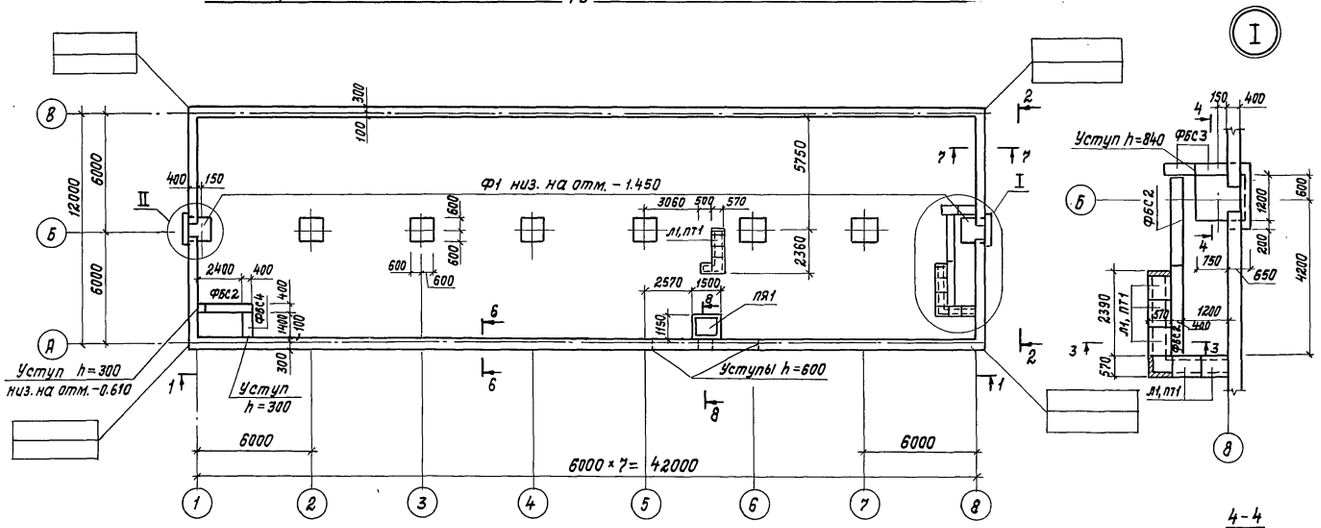

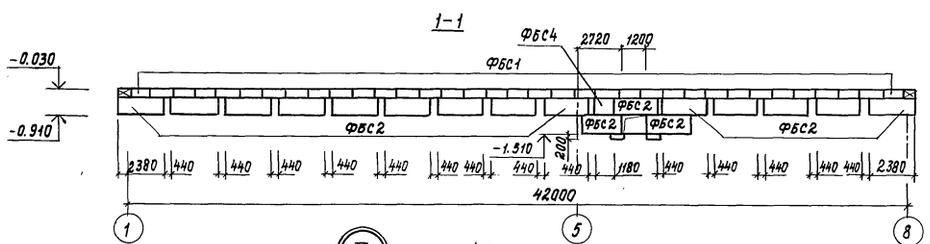

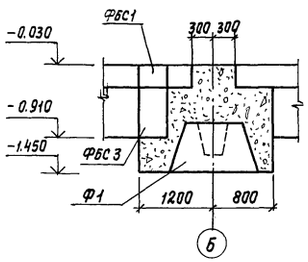

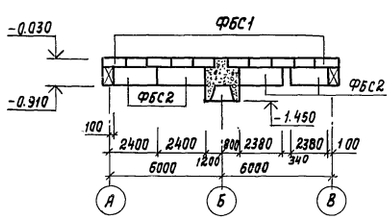

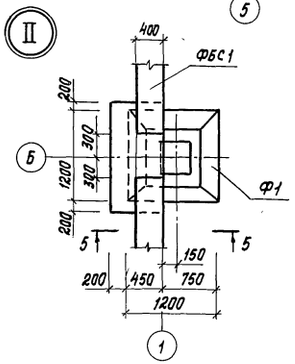

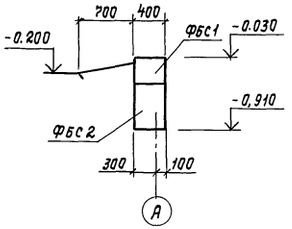

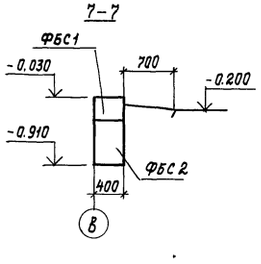

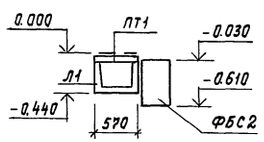

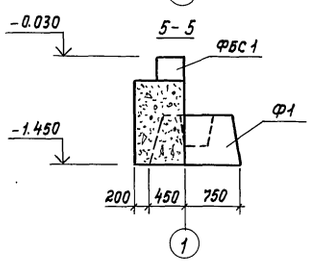

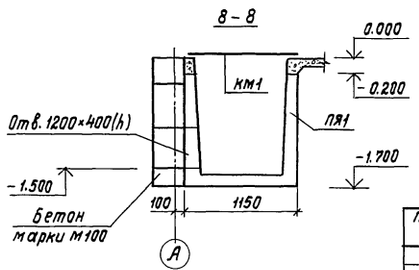

Спецификация к схеме расположения элементов фундаментов и каналов

Марка, поз.	Обозначение	Наименование	Кол.	Масса ед., кг	Примечание
		Фундаменты			
Ф1	ГОСТ 24022-80	1Ф12.12-1	8	1400	
		Фундаментные блоки			
ФБС1	ГОСТ 13579-78	ФБС 12.4.3-т	31	310	
ФБС2	ГОСТ 13579-78	ФБС 24.4.6-т	42	1300	
ФБС3	ГОСТ 13579-78	ФБС 9.4.6-т	5	470	
ФБС4	ГОСТ 13579-78	ФБС 12.4.6-т	2	640	
		Приямки			
ПЯ1	КЖИ2-2.00.00СБ	ПЯ1	1	2050	
		Лотки			
Л1	3.006.1-2/82. Вып.0	Л2д-8	8	410	
		Плиты перекрытия			
ПТ1	3.006.1-2/82 Вып.0	П3-8	8	50	
		Крышка металлическая			
КМ1	КЖИ2-0.07.00	Крышка КМ1	2	42.84	

Расчетные нагрузки на верхний обрез фундаментов при снеге 0,981 кПа (100 кг/м²) и коэффициенте n=1

N п/п	Схема	$t_н$=-20°С M, кН.м (тс.м)	N, кН (тс)	Nст, кН (тс)	Q, кН (тс)	$t_н$=-30°С M, кН.м (тс.м)	N, кН (тс)	Nст, кН (тс)	Q, кН (тс)
1	Ленточный фундамент на 1 п.м. длины	—	—	24,40 (2,48)	0,34 (0,034)	—	—	25,40 (2,59)	0,34 (0,034)
2	Б, Nст, N, 1200, 150, 150, 1	—	66,70 (6,86)	67,00 (6,82)	—	—	69,00 (7,04)	82,40 (8,42)	—
3	Б, N, M, 2-7, Q	16,8 (1,69)	127,00 (13,01)	—	3,34 (0,34)	16,8 (1,69)	139,00 (14,20)	—	3,34 (0,34)

1. Характеристики грунта основания даны на листе 2.
2. Монолитные элементы набетонок из бетона марки М100 и фундаментные блоки – морозостойкость Мрз 50.
3. Нагрузки на фундаменты по осям 1Б и 8Б принимать равными 0,54 от нагрузок по осям 2Б... 7Б.
4. Обратную засыпку пазух, а также подсыпку под полы выполнять непучинистым грунтом оптимальной влажности с трамбованием слоями 200-300 мм до получения объемной массы скелета грунта $\gamma_{ск} \geq 1{,}6$ т/м³.

Привязан		807-11-15.85 - АС	
Гип	Кузнецов		
Нач.отд.	Гомзяков	Санитарный пропускник на 30 человек для животноводческих и птицеводческих предприятий (полносборное здание)	Стадия: Р; Лист: 7; Листов:
Н.контр.	Скворцова		
Гл.констр.	Теляковский		
Гл.спец.	Юдин	Схема расположения элементов фундаментов и подпольных каналов	ГИПРОНИСЕЛЬХОЗ
Рук.гр.	Скобликов		
Ст.инж.	Малашина		
Инв. N			

20784-01 15 Копировала И.Козлова Формат А2

Инв. N подл. | Подпись и дата | Взам. инв. N | Инв. N дубл. | Подпись и дата

Альбом I

Схема расположения свай, свай-колонн, фундаментных балок и лотков (Вариант)

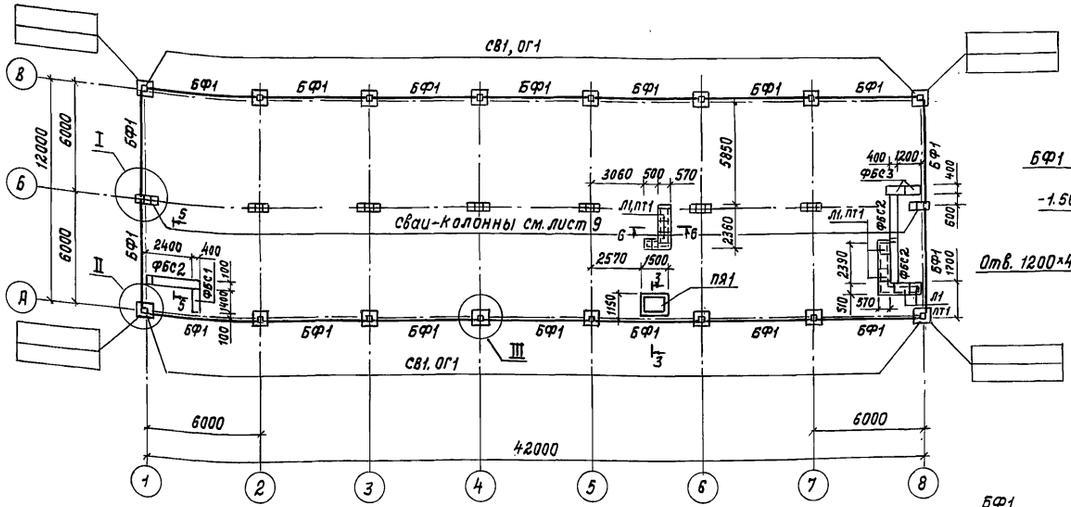

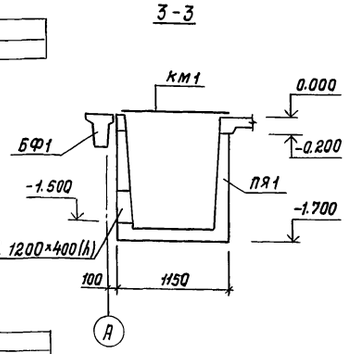

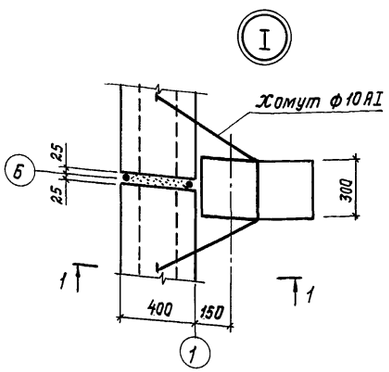

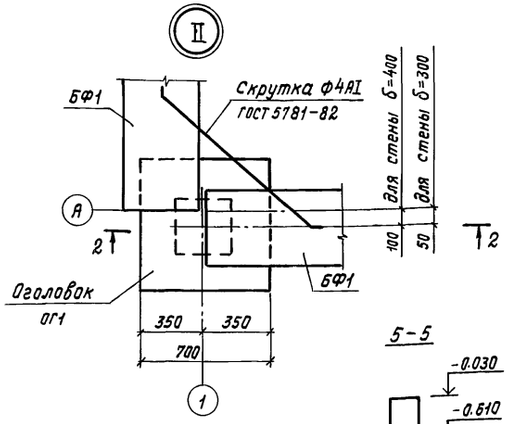

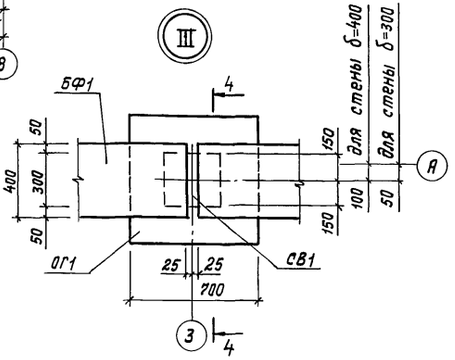

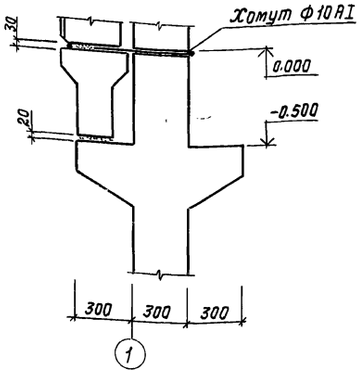

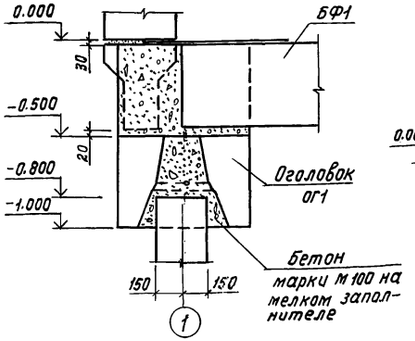

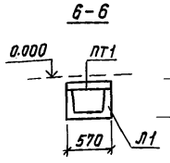

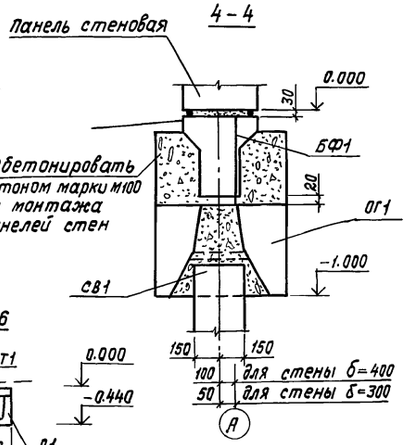

Спецификация к схеме расположения свай, фундаментных балок и лотков

Марка, поз.	Обозначение	Наименование	Кол.	Масса ед, кг	Примечание
		Сваи, фундаментные			
		балки			
СВ1	ГОСТ 19804.4-78	Сц3-30	16	700	
ОГ1	1.111.1-4 вып. 1	Оголовок ОС2-3	16	440	
БФ1	1.415-1 вып. 1	ФБ6-11	18	1800	
		Фундаментные блоки			
ФБС1	ГОСТ 13579-78	ФБС12.4.6-т	1	640	
ФБС2	ГОСТ 13579-78	ФБС24.4.6-т	3	1300	
ФБС3	ГОСТ 13579-78	ФБС9.4.6-т	2	470	
		Приямки			
ПЯ1	КЖИ2-2.00.00 СБ	ПЯ1	1	2050	
		Лотки			
Л1	3.006.1-2/82 вып.0	Л2д-8	8	410	
		Плиты перекрытия			
ПТ1	3.006.1-2/82 вып.0	П3-8	8	50	
КМ1	КЖИ2-0.07.00	Крышка металлическая	2	42,84	

Расчетные нагрузки на верхний обрез фундаментов при снеге 0,981 кПа (100 кгс/м²) и коэффициенте n=1

N п/п	Схема	$t_н=-20°C$ M, кН·м (тс·м)	$t_н=-20°C$ N (кН) (тс)	$t_н=-20°C$ Q кН (тс)	$t_н=-30°C$ M, кН·м (тс·м)	$t_н=-30°C$ N (кН) (тс)	$t_н=-30°C$ Q, кН (тс)
1	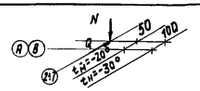	—	144,00 (14,60)	1,96 (0,20)	—	160,00 (16,30)	1,96 (0,20)
2	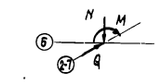	16,8 (1,69)	136,00 (13,90)	3,34 (0,34)	11,8 (1,20)	139,10 (14,20)	3,34 (0,34)

1. Спецификацию на сваи-колонны см. на листе 9.
2. Характеристики грунта основания даны на листе 2.
3. Фундаментные балки укладывать на цементном растворе марки 50, толщиной 20 мм.
4. Монолитные элементы набетонок из бетона марки М100, фундаментные балки и блоки — морозостойкость $M_{рз}$ 50.
5. Нагрузки по осям 1 и 8 принимать равными 0,54 от нагрузок по осям 2...7.
6. Обратную засыпку пазух, а также подсыпку под полы выполнять непучинистым грунтом оптимальной влажности с трамбованием слоями 200-300 мм до получения объемной массы скелета грунта $\gamma_{ск} \geq 1,6$ т/м³.

		807-11-15.85 - АС	
Гип	Кузнецов		
Нач. отд.	Гомзяков		
Н. контр.	Скворцова	Санитарный пропускник на 90 человек для животноводческих и птицеводческих предприятий (полносборное здание)	Стадия: Р; Лист: 8; Листов:
Гл. констр.	Теляковский		
Гл. спец.	Юдин		
Рук. гр.	Скобликов	Схема расположения свай, свай-колонн, фундаментных балок и лотков (Вариант)	ГИПРОНИСЕЛЬХОЗ
Ст. инж.	Малашина		

Привязан

Инв. N

Инв. N подл. | Подпись и дата | Взам. инв. N | 08 Нагинская

20784-01 16 Копировала И.Козлова Формат А2

Альбом I

Схема расположения колонн и балок покрытия по оси Б

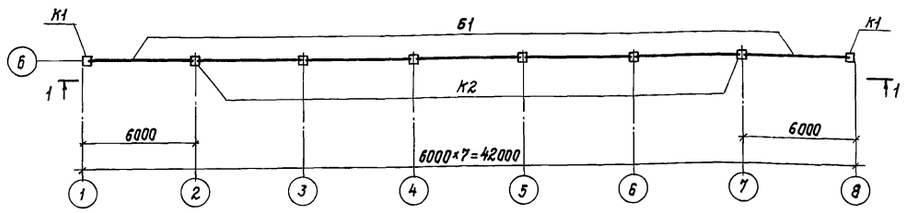

1 – 1

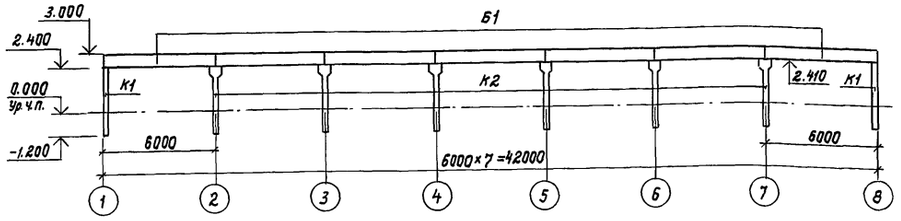

Схема расположения свай-колонн и балок покрытия по оси Б

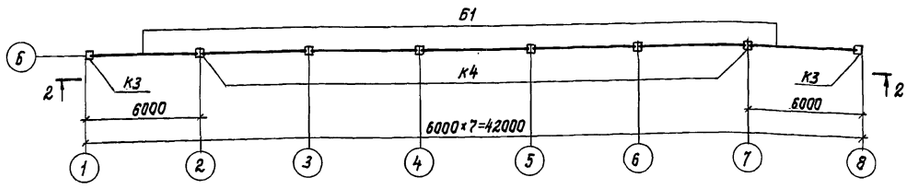

2 – 2

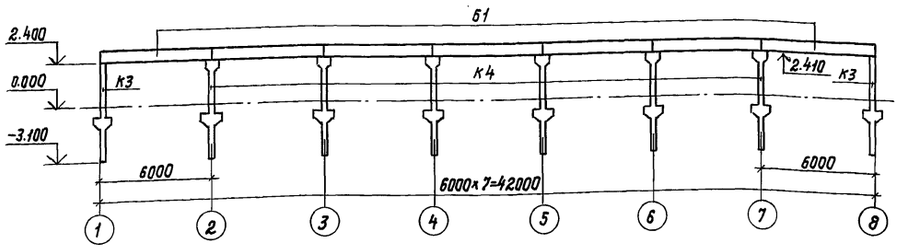

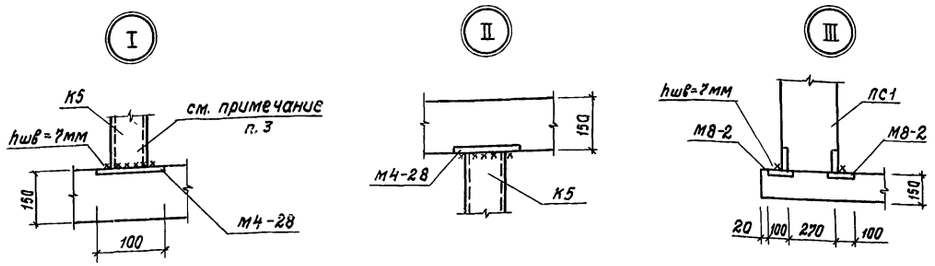

Схема расположения элементов навеса над входом

(Размеры в скобках для t°н=-20°С)

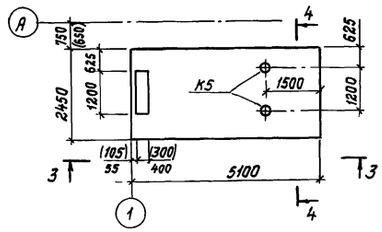

3-3

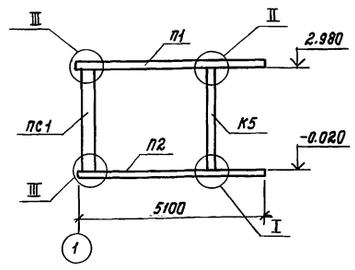

Схема расположения плиты покрытия

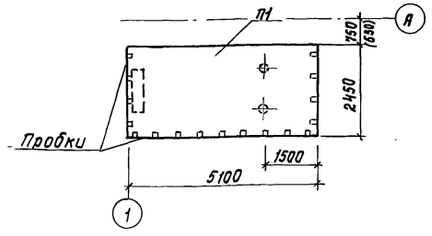

4 – 4

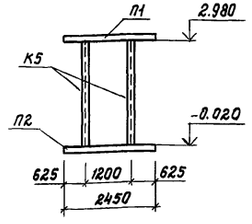

Спецификация к схемам расположения колонн, балок покрытия и элементов навеса над входом

Марка, поз.	Обозначение	Наименование	Кол.	Масса ед.кг	Примечание
		Балки для $t_н$=-20°С; =-30°С			
		снег 100 кг/м²			
Б1	КЖИ2-5.00.00СБ	1 БСТ6-2 АIIIт-1	7	1150	
		Колонны			
К1	КЖИ2-4.00.00	1К36.3-1а	2	810	
К2	1.823.1-2 вып.0-1	2К36.3-1	6	905	
		Сваи-колонны			
К3	КЖИ2-4.00.00	1СД55.29.30-1а	2	1370	
К4	ГОСТ 19804.7-83	2СД55.35.30-1	6	1400	
		Плиты			
П1	КЖИ2-3.00.00	ППТ51.24.15-т	1	4900	
П2	КЖИ2-3.00.00	ППТ51.24.15-т-1	1	4900	
		Панели стеновые			
ПС1	КЖИ1-2.00-12	Панель стеновая ПСД12.30.30т-1	1	1400	для $t_н$=-20°С
ПС1	-12	Панель стеновая ПСД12.30.40-т-1	1	1800	для $t_н$=-30°С
		Стойки металлические			
К5	лист 9	Труба Ф102; δ=20мм; ℓ=3000			
		ГОСТ 8732-70	2	121.32	
М1-9	1.800-4	Деталь соединительная М1-9	4	1,50	
М1-10	1.800-4	Деталь соединительная М1-10	2	2,40	

1. Монтаж, крепление и омоноличивание колонн, балок и плит покрытия выполнять в соответствии с указаниями серии 1.823.1-2 вып.0-1; 1.462.1-10/80; 1.865.1-4/80 и СНиП III-16-80, узлами серии 2.820-1 и чертежам настоящего проекта.
2. Все металлические соединения защитить от коррозии в соответствии с указаниями на листе 2.
3. Перед установкой плиты П1 необходимо трубы колонн К5 заполнить бетоном марки М100 на всю высоту.

			807-11-15.85-АС
ГИП	Кузнецов		
Нач.отд.	Гомзяков		
Н.контр.	Скворцова	07.85	Санитарный пропускник на 30 человек для животноводческих и птицеводческих предприятий (полносборное здание)
Гл.конструктор	Теляковский		Стадия: Р; Лист: 9; Листов:
Гл.спец.	Юдин		
Рук.гр.	Скобликов		Схемы расположения колонн, свай-колонн, балок покрытия и элементов навеса над входом
Ст.инж.	Малашина		ГИПРОНИСЕЛЬХОЗ

Привязан

Инв.№

Инв.№ подл. | Подпись и дата | Взам. инв.№

Альбом I

Схема расположения элементов покрытия

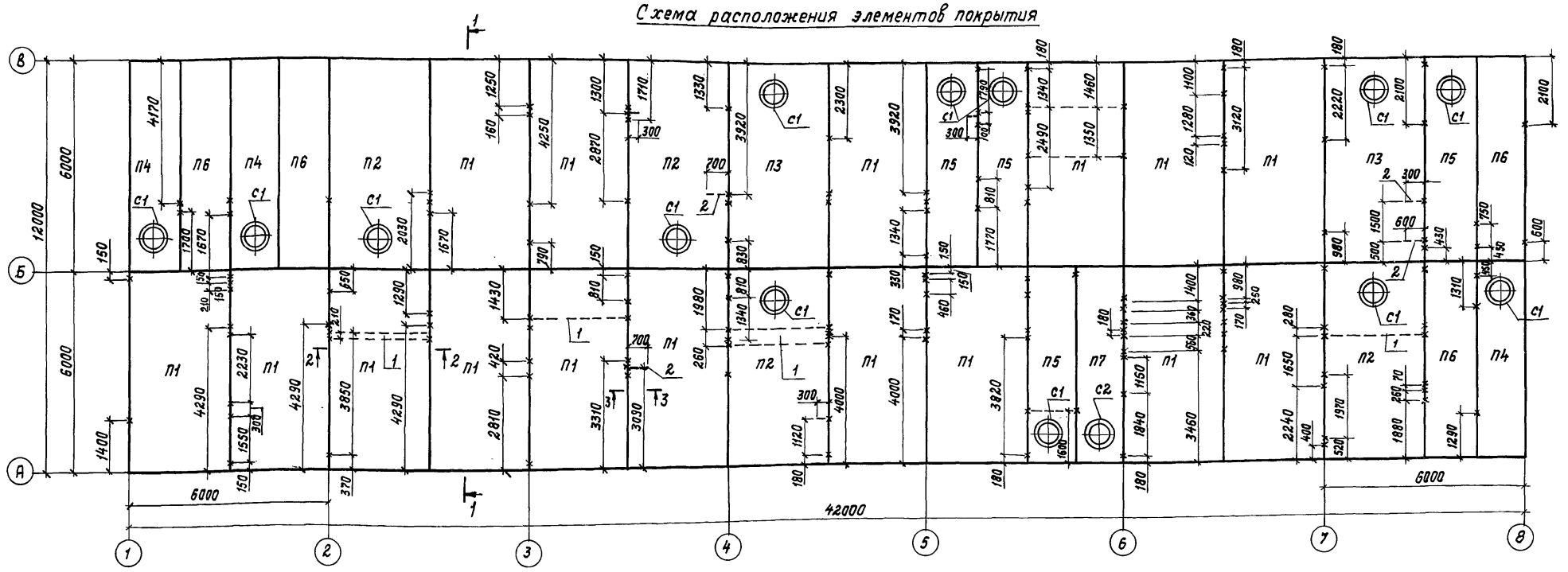

Спецификация к схеме расположения элементов покрытия

Марка, поз.	Обозначение	Наименование	Кол.	Масса ед, кг	Примечание
		Плиты покрытия			
		для $t_н$ = -20°С			
П1	КЖИ2-6.00.00-01	1ПГ-2АIVт-а-80мв-12-200П	16	2640	
П2	-02	1ПВ4-3АIVт-а-80мв-12-200П	4	2900	
П3	-03	1ПВ4-3АIVт-б-80мв-12-200П	2	2900	
П4	-08	2ПВ4-1АIVт-а-80мв-12-200П	3	1530	
П5	-09	2ПВ4-1АIVт-б-80мв-12-200П	4	1530	
П6	-10	2ПГ-1АIVт-а-80мв-12-200П	4	1230	
П7	-05	2ПВ7-1АIVт-б-80мв-12-200П	1	1450	
		Плиты покрытия			
		для $t_н$ = -30°С			
П1	КЖИ2-6.00.00	1ПГ-3АIVт-а-120мв-12-200П	16	2640	
П2	-02	1ПВ4-3АIVт-а-120мв-12-200П	4	2900	
П3	-03	1ПВ4-3АIVт-б-120мв-12-200П	2	2900	
П4	-06	2ПВ4-2АIVт-а-120мв-12-200П	3	1530	
П5	-07	2ПВ4-2АIVт-б-120мв-12-200П	4	1530	
П6	-10	2ПГ-1АIVт-а-120мв-12-200П	4	1230	
П7	-04	2ПВ7-2АIVт-б-120мв-12-200П	1	1450	
		Стаканы			
С1	1.494-24 вып.1	СБ4А-1	13	150	
С2	1.494-24 вып.1	СБ7А-1	1	290	

Марка, поз.	Обозначение	Наименование	Кол.	Масса ед, кг	Примечание
		Изделия металлические			
М1	КЖИ2-0.08.00	*Изделие соединительное*			
		М1	145	1,49	
		Уголок $\frac{Б\text{-}75\times75\times5\ ГОСТ\ 8509\text{-}72}{В\ ст3\ кп2\ ГОСТ\ 535\text{-}79}$			
1	лист 10	ℓ = 3200	8	18,56	
2	лист 10	ℓ = 300...700	7	2,90	
3	лист 10	ℓ = 1700	1	9,86	

1-1

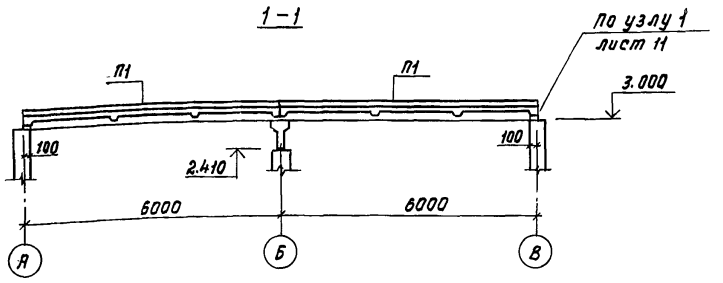

1. Плиты покрытия приварить к закладным деталям балок и панелей стен не менее чем в 3 ✕ точках. Электроды типа Э42 △ шва – 6 мм, ГОСТ 9467-75.
2. Швы между плитами тщательно заполнить бетоном марки 200 на заполнителе.
3. Проектом предусматривается подвеска к поз. 1,2,3 воздуховодов или монтажного крюка с нагрузкой не более 100 кг.
4. Крестиком „Х" на плане покрытия показан элемент М1 (см. 2-2, 3-3) для крепления воздуховодов и перегородок.

ОВ Нагинская

Инв.№ подл. | Подпись и дата | Взам. инв.№

Привязан

Инв.№

ГИП	Кузнецов		
Нач.отд.	Гомзяков		
Н.контр.	Скворцова		11.85
Гл.констр.	Теляковский		11.85
Гл.спец.	Юдин		
Рук.гр.	Снобликов		
Ст.инж.	Малашина		

807-11-15.85 - АС

Санитарный пропускник на 90 человек для животноводческих и птицеводческих предприятий (полносборное здание)	Стадия	Лист	Листов
	Р	10	
Схема расположения элементов покрытия	ГИПРОНИСЕЛЬХОЗ		

Схема расположения панелей стен по оси А

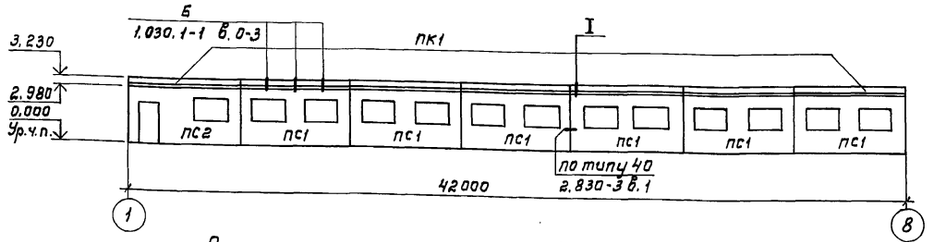

Схема расположения панелей стен по оси В

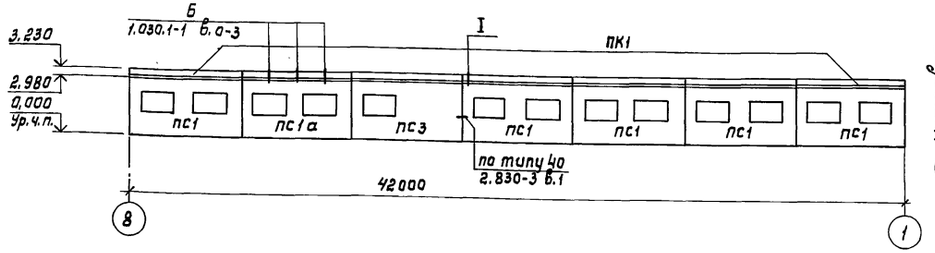

Схема расположения панелей стен по оси 8

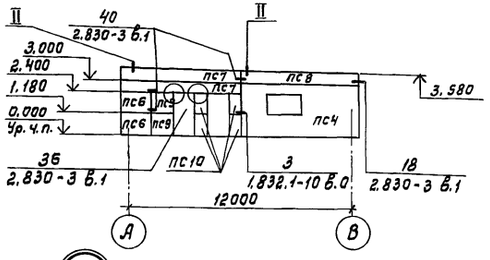

Схема расположения панелей стен по оси 1

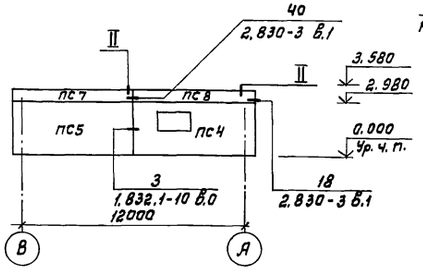

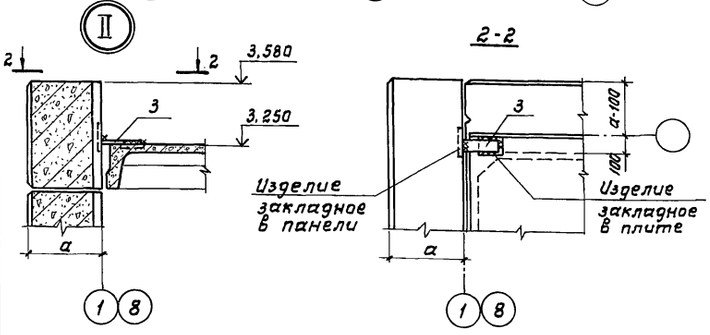

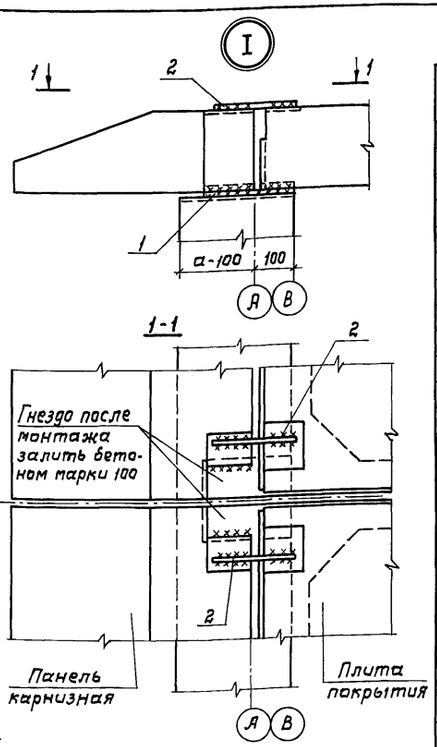

1. Монтаж, крепление и заделку стыков панелей стен выполнять в соответствии с указаниями серий 1.832.1-9, 2.830-3, СНиП III-16-80 и чертежами данного проекта.
2. Сварку производить электродами типа Э42 гост 9467-75, высота швов h=6мм.

Марка	Обозначение	Наименование	Кол.	Масса кг	Примечание
3	лист 11	Полоса $\frac{Б-8\times60\ ГОСТ\ 103-76}{Вст\,3кп2\ ГОСТ\ 535-79}$			
		ℓ=150	4	0,57	
	2.830-3.1-421	Полоса $\frac{Б-8\times60\ ГОСТ\ 103-76}{Вст\,3кп2\ ГОСТ\ 535-79}$			
		ℓ=300	15	1,13	
	2.830-3.1-201	Уголок $\frac{Б-90\times90\times7\ ГОСТ\ 8509-72}{Вст\,3кп2\ ГОСТ\ 535-79}$			
		ℓ=40	8	0,39	
	-202	ℓ=120	4	1,20	
	2.830-3.1-381	ℓ=60	4	0,58	

Спецификация к схемам расположения панелей стен

Марка	Обозначение	Наименование	Кол.	Масса ед.кг	Примечание
		Панели стен для $t_н=-20°C$			
ПС1а	КЖИ1-2.0.0 -10	1ПСД 6.30.30-ПТ-1	1	5600	
ПС1	КЖИ1-2.0.0	1ПСД 6.30.30-ПТ-С.1	11	5600	
ПС2	-01	2ПСД 6.30.30-ПТ-С.1	1	5400	
ПС3	КЖИ1-1.0.0	3ПСД 60.30.30-Т-1	1	5800	
ПС4	-01	3.1ПСД 63.30.30-Т	2	6100	
ПС5	-02	4ПСД 63.30.30-Т	1	7000	
ПС6	-03	ПСД 12.12.30-Т-У	2	620	
ПС7	КЖИ1-2.0.0 -02	ПСД 60.6.30-Т-У.1	2	1400	
ПС8	КЖИ1-2.0.0 -11	ПСД 60.6.30-Т-УП.1	1	1400	
ПС9	1.832.1-9 Вып.0.1,2	ПСД 12.12.30-Т	2	545	
ПС10	1.832.1-9 Вып.0.1,2	ПСД 6.12.30-Т	4	270	
ПК1	1.030.1-1 Вып.2-1	ПК 60.6.5-Л	14	1200	
		Панели стен для $t_н=-30°C$			
ПС1а	КЖИ1-2.0.0 -10	1ПСД 6.30.40-ПТ-1	1	7000	
ПС1	КЖИ1-2.0.0	1ПСД 6.30.40-ПТ-С.1	11	7000	
ПС2	-01	2ПСД 6.30.40-ПТ-С.1	1	6700	
ПС3	КЖИ1-1.0.0	3ПСД 60.30.40-Т-1	1	7200	
ПС4	-01	3.1ПСД 64.30.40-Т	2	7700	
ПС5	-02	4ПСД 64.30.40-Т	1	8700	
ПС6	-03	ПСД 12.12.40-Т-У	2	850	
ПС7	КЖИ1-2.0.0- 0,2	ПСД 60.6.40-Т-У.1	2	1850	
ПС8	КЖИ1-2.0.0-11	ПСД 60.6.40-Т-УП.1	1	1850	
ПС9	1.832.1-9 Вып.0.1,2	ПСД 12.12.40-Т	2	700	
ПС10	1.832.1-9 Вып.0.1,2	ПСД 6.12.40-Т	4	340	
ПК1	1.030.1-1 Вып.2-1	ПК 60.7.5-Л	14	1400	
		Изделия металлические			
МС2	1.832.1-100.1.00-01	Изделие соединительное МС2	4	0,37	
МС10	2.830-3.2-1100-02	МС10	4	0,56	
НС1		Насадка стальная НС1	2		
А3	1.030.1-1.0-3-2403	Изделие соединительное А3	42	0,40	
		Детали			
1	лист 11	Полоса $\frac{Б-14\times220\ ГОСТ\ 103-76}{Вст\,3кп2\ ГОСТ\ 535-79}$			
		ℓ=250	14	6,04	
2	лист 11	ф 16 АI ГОСТ 5781-82			
		ℓ=300	28	0,47	

Привязан

Инв.№

ГИП	Кузнецов		
Нач.отд.	Гомзяков		
Н.контр.	Скворцова		12.85
Гл.конст.	Геляковский		
Гл.спец.	Юдин		
Рук.гр.	Скобликов		
Ст.инж.	Литвинова		

807-11-15.85-АС

Санитарный пропускник на 90 человек для животноводческих и птицеводческих предприятий (полносборное здание)

Стадия	Лист	Листов
Р	11	

Схемы расположения панелей стен (стены из панелей повышенной заводской готовности)

ГИПРОНИСЕЛЬХОЗ

20784-01 19 копировала Лизунова Формат А2

Инв.№ подл. | Подпись и дата | Взам.инв.№

Альбом I

Схема расположения панелей стен по оси А

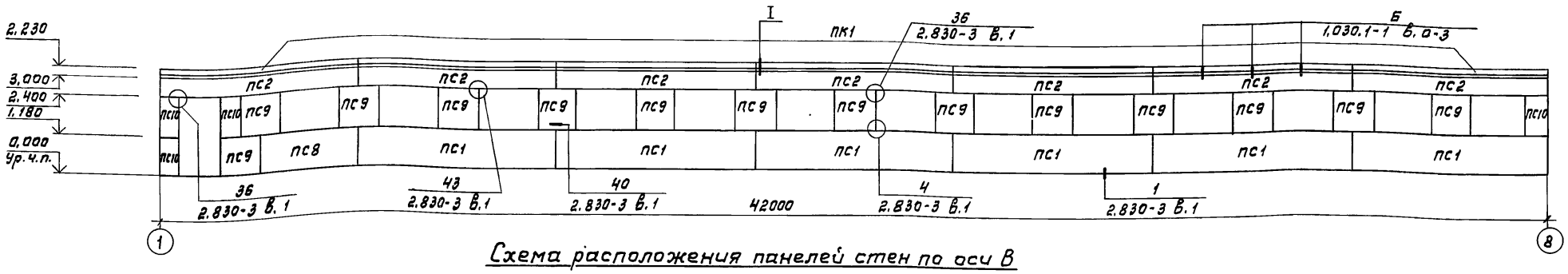

Схема расположения панелей стен по оси В

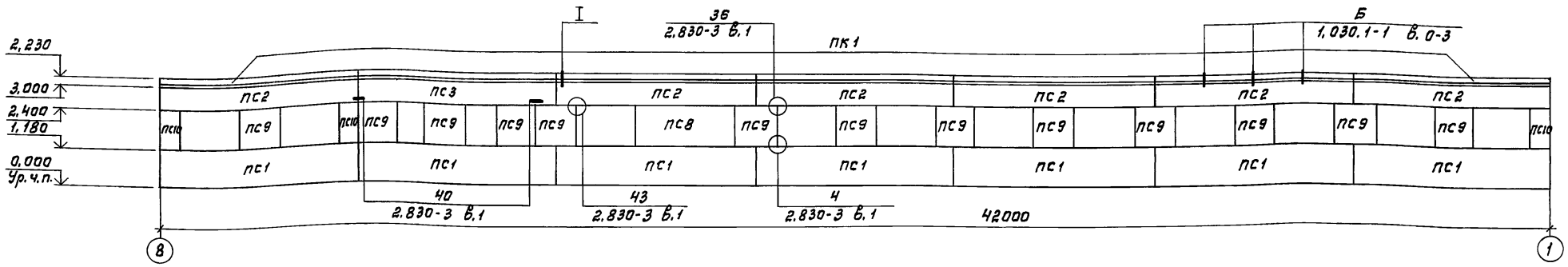

Схема расположения панелей стен по оси 8

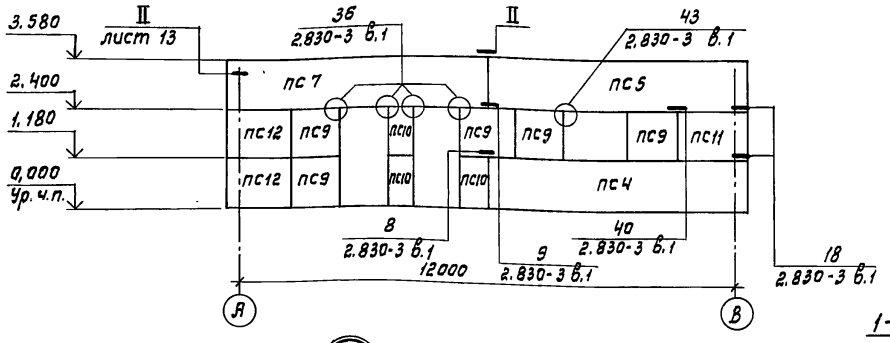

Схема расположения панелей стен по оси 1

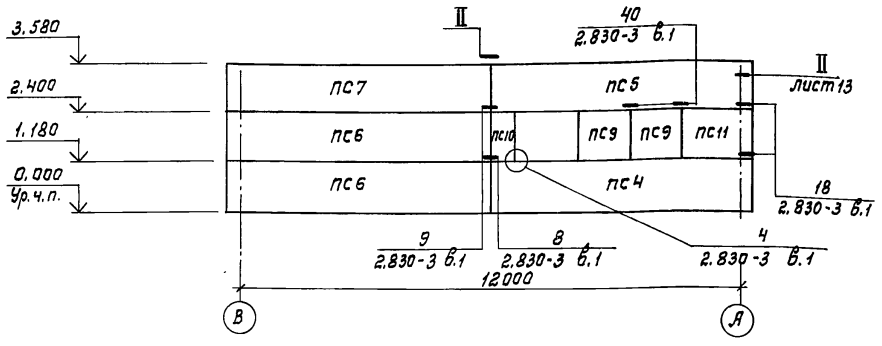

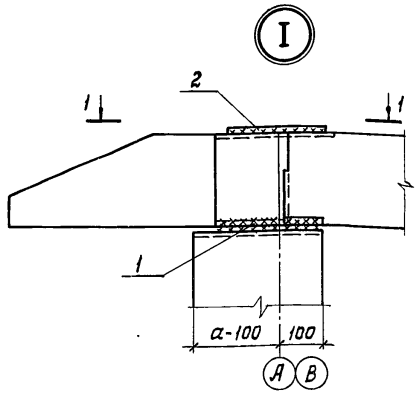

1-1

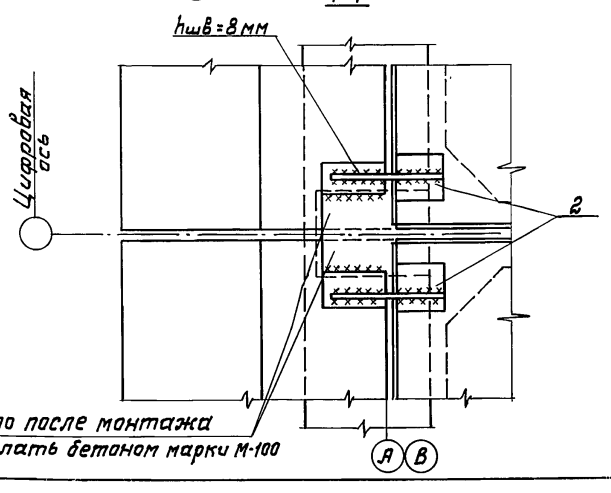

Гнездо после монтажа заделать бетоном марки М-100

1. Данный лист см. совместно с листами 3 и 13.
2. Монтаж, крепление и заделку стыков панелей стен выполнять в соответствии с указаниями серий 1.832.1-9, 2.830-3; СНиП III-16-80 и чертежами данного проекта.
3. Сварку производить электродами типа Э42 ГОСТ 9467-75, высота швов h=6мм.

				807-11-15.85 - АС			
ГИП	Кузнецов						
Нач. отд.	Гомзяков						
Н. контр.	Скворцова			Санитарный пропускник на 90 человек для животноводческих и птицеводческих предприятий. (полносборное здание)	Стадия	Лист	Листов
Гл. конст.	Теляковский				Р	12	
Гл. спец.	Юдин						
Рук. гр.	Скобликов			Схемы расположения панелей стен (стены из панелей с горизонтальной разрезкой)	ГИПРОНИСЕЛЬХОЗ		
Ст. инж.	Литвинова						
Привязан							
Инв. №							

Инв. № подл. | Подпись и дата | Взам. инв. №

20784-01 20 копировала Лизунова Формат А2

Альбом I

Ведомость монтажных узлов панелей стен

N узла	Марка крепежного элемента	Количество штук в узле	Количество узлов	Общее количество элементов в узле	Примечание
I	поз.1	2	14	28	
	поз.2	2		28	
6	А3	1	42	42	
4	-70×110×6	1	72	72	
8	мс1-1	2	2	4	
36	∟90×90×7; ℓ=60	1	6	6	
9	мс1-1	2	2	4	для $t_н$=-20°С
	мс13	2		4	для $t_н$=-30°С
18	∟90×90×7 ℓ=40	2	8	16	
	∟90×90×7 ℓ=120	1		8	
II	-14×80 ℓ=180	1	4	4	
40	-60×300×8	1	23	23	
43	мс6	1	104	104	

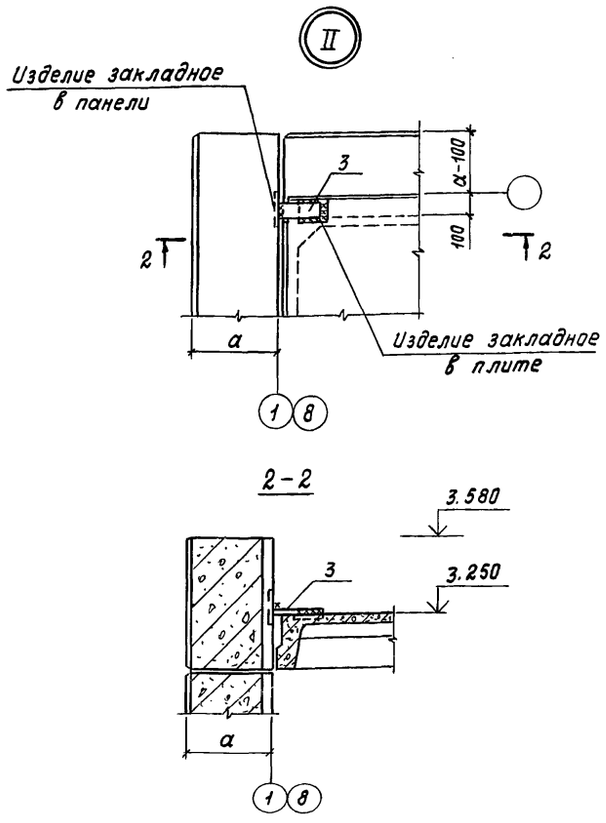

Спецификация к схемам расположения панелей стен

Марка, поз.	Обозначение	Наименование	Кол.	Масса ед, кг	Примечание
		Панели стен			
		для $t_н$=-20°С			
пс1	кжи1-2.0.0 -07	псд 60.12.30-т-1	13	2800	
пс2	-05	псд 60.6.30-т-1	13	1400	
пс3	-04	псд 60.6.30-т-2	1	1400	
пс4	-08	псд 60.12.30-т-уп.1	2	2900	
пс5	-06	псд 60.12.30-т-уп.2	2	2900	
пс6	1.832.1-9 вып. 0,1,2	псд 60.12.30-т-у	2	2900	
пс7	кжи1-2.0.0 -03	псд 60.12.30-т-у.1	2	2900	
пс8	-09	псд 30.12.30-т-1	2	1400	
пс9	1.832.1-9 вып. 0,1,2	псд 12.12.30-т	34	545	
пс10	1.832.1-9 вып. 0,1,2	псд 6.12.30-т	11	270	
пс11	кжи1-1.0.0 -03	псд 12.12.30-т-уп	1	620	
пс12	-04	псд 12.12.30-т-у	2	620	
пк1	1.030.1-1 вып. 2-1	пк 60-6,5-л	14	1200	
		Панели стен			
		для $t_н$=-30°С			
пс1	кжи1-2.0.0 -07	псд 60.12.40-т-1	13	3500	
пс2	-05	псд 60.6.40-т-1	13	1700	
пс3	-04	псд 60.6.40-т-2	1	1700	
пс4	-08	псд 60.12.40-т-уп.1	2	3750	
пс5	-06	псд 60.12.40-т-уп.2	2	3750	
пс6	1.832.1-9 вып. 0,1,2	псд 60.12.40-т-у	2	3750	
пс7	кжи1-2.0.0 -03	псд 60.12.40-т-у.1	2	3750	
пс8	-09	псд 30.12.40-т-1	2	1750	
пс9	1.832.1-9 вып. 0,1,2	псд 12.12.40-т	34	690	
пс10	1.832.1-9 вып. 0,1,2	псд 6.12.40-т	11	340	
пс11	кжи1-1.0.0 -03	псд 12.12.40-т-уп	1	850	
пс12	-04	псд 12.12.40-т-у	2	850	
пк1	1.030.1-1 вып. 2-1	пк 60.7,5 л	14	1400	

Марка, поз.	Обозначение	Наименование	Кол.	Масса ед, кг	Примечание
		Изделия металлические			
мс1-1	2.830-3.2-0700	Изделие соединительное			
		мс1-1	8	0,43	
мс6	2.830-3.2-1000	мс6	104	0,17	
мс11	2.830-3.2-1100-03	мс11	4	1,5	
мс13	2.830-3.2-1200-01	мс13	4	0,48	
А3	1.030.1-1.0-3-2403	Изделие соединительное А3	42	0,40	
		Детали			
1	лист 12	Полоса Б-14×220 ГОСТ 103-76 / Вст3кп2 ГОСТ 535-79			
		ℓ=250	14	6,04	
	2.830-3.1-061	Полоса Б-6×70 ГОСТ 103-76 / Вст3кп2 ГОСТ 535-79			
		ℓ=110	72	0,36	
	2.830-3.1-421	Полоса Б-8×60 ГОСТ 103-76 / Вст3кп2 ГОСТ 535-79			
		ℓ=300	23	1,10	
		Уголок Б-90×90×7 ГОСТ 8509-72 / Вст3пс6-1 ГОСТ 535-79			
	2.830-3.1-381	ℓ=60	6	0,58	
	2.830-3.1-202	ℓ=120	8	1,20	
	2.830-3.1-201	ℓ=40	16	0,77	
2	лист 12	Ф16А1 ГОСТ 5781-82 ℓ=300	28	0,47	
3	лист 13	Полоса Б-8×60 ГОСТ 103-76 / Вст3кп2 ГОСТ 535-79			
		ℓ=150	4	0,57	

Данный лист см. с листом 12.

Привязан

Инв.N

Гип	Кузнецов		
Нач.отд.	Гомзяков		
Н.контр.	Скворцова		11.85
Гл.констр.	Теляковский		11.85
Гл.спец.	Юдин		
Рук.гр.	Скобликов		
Ст.инж.	Литвинова		

807-11-15.85-АС

Санитарный пропускник на 90 человек для животноводческих и птицеводческих предприятий (полносборное здание)

Стадия	Лист	Листов
Р	13	

Спецификация к схемам расположения панелей стен (стены из панелей с горизонтальной разрезкой)

ГИПРОНИСЕЛЬХОЗ

20784-01 21 Копировала И. Козлова Формат А2

Инв.N подл. | Подпись и дата | Взам. инв.N

План полов

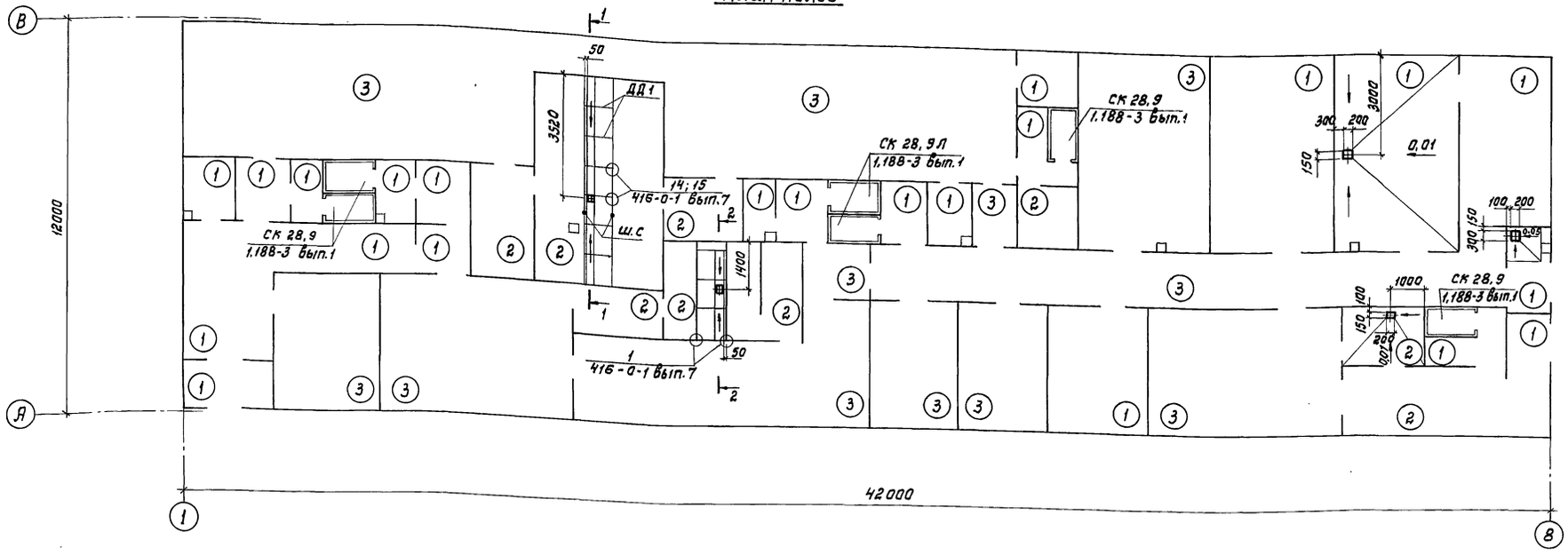

Экспликация полов

Наименование или номер помещения по проекту	Тип пола по проекту	Схема пола или номер узла по серии	Элементы пола и их толщина	Площадь пола м²
1; 2; 4; 5; 6; 7; 8; 17; 18; 19; 21; 23; 24; 29; 31; 32; 33	1		Бетон марки М200 - 20мм Бетон марки М100 - 80мм Грунт основания с втрамбованным слоем щебня или гравия крупностью 40-60мм	137
10; 11; 14; 15; 20; 27; 28	2		Керамическая плитка ГОСТ 6787-80 - 13мм Цементно-песчаный раствор М150 - 15мм Бетон марки М100 - 80мм Грунт основания с втрамбованным слоем щебня или гравия крупностью 40-60мм	67
3; 6; 7; 9; 12; 13; 16; 22; 25; 26; 30	3		Линолеум ГОСТ 7251-77 - 3мм Холодная мастика на водостойких вяжущих - 1мм Легкий бетон γ=1100 кг/см³ - 20мм Бетон марки М100 - 80мм Грунт основания с втрамбованным слоем щебня или гравия крупностью 40-60мм	263

1-1

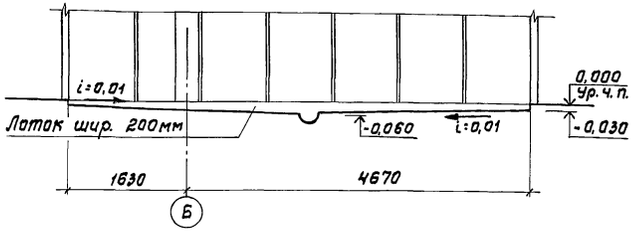

2-2

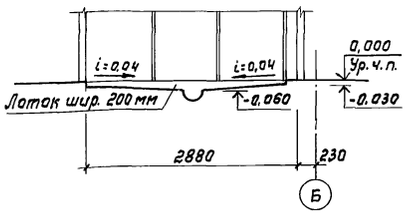

Спецификация сантехкабин и элементов для помещения душевых

Марка, поз.	Обозначение	Наименование	Кол.	Масса ед. кг.	Примечание
ДД-1	416-0-1 вып. 7	Щит 0,87×1,7×22	9	30	
ШС	416-0-1 вып. 7	Штанга 40×40×3 4МТУ638-64	18,4п.м		
СК28,9	1,188-3 вып. 1	1600×950×2760	4	1530	
СК28,9Л	1,188-3 вып. 1	1600×950×2760	2	1650	

1. Для утепления пола по периметру наружных стен, кроме стен тамбуров и венткамер, уложить на ширину 0,8м керамзит толщиной 150мм.
2. Конструкция полов принята в соответствии с СНиП II-В.8-71.
3. В душевых кабинах над водоприемными лотками уложить деревянные решетки по внутренним габаритам кабин, выполняемыми по месту из строганных брусков 40×40мм.

Гип	Кузнецов		
Нач.отд.	Гомзяков		
Н.контр.	Скворцова		
Гл.конст.	Теляковский		
Гл.арх.	Гаврилов		
Ст.арх.	Маргулис		

Привязан

Инв. N

807-11-15.85-АС

Санитарный пропускник на 90 человек для животноводческих и птицеводческих предприятий (полносборное здание)

Стадия	Лист	Листов
Р	14	

План полов

ГИПРОНИСЕЛЬХОЗ

Инв. N подл. | Подпись и дата | Взам. инв. N | ВК | КЖ | Козьяков | Юдин

20784-01 22 Копировала Лизунова Формат А2

Альбом I

Схема расположения панелей перегородок

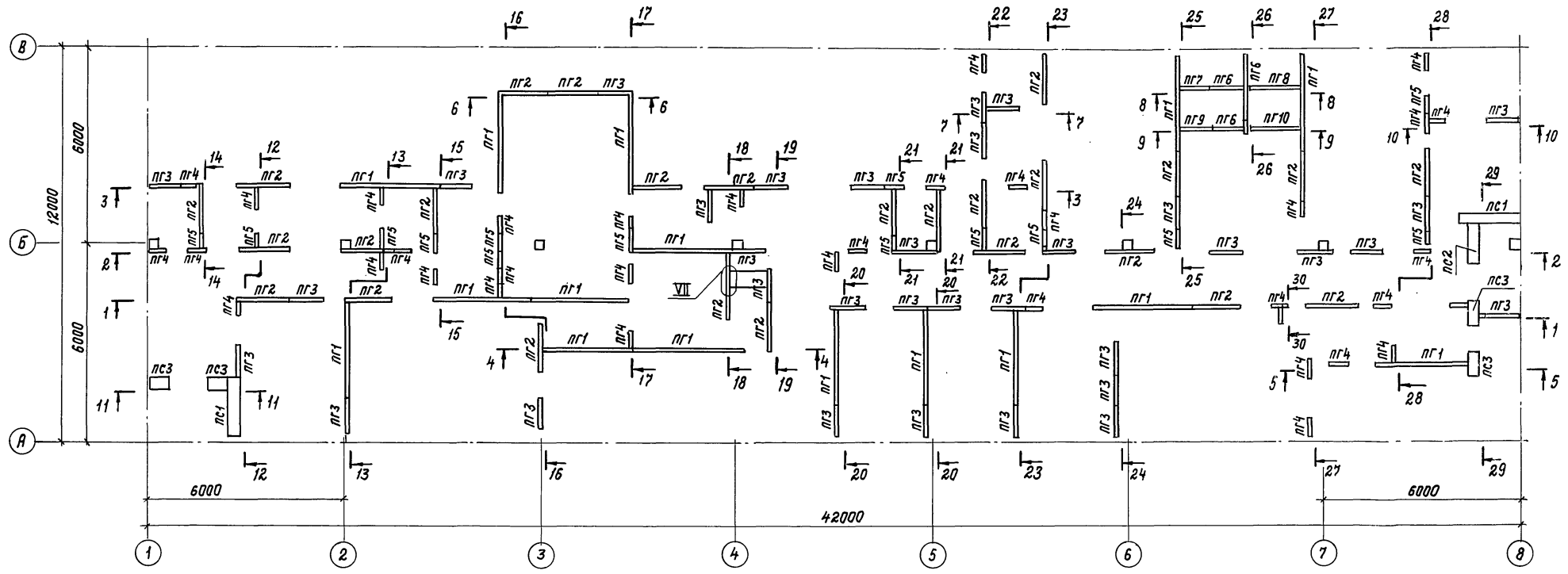

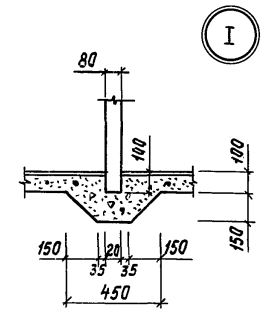

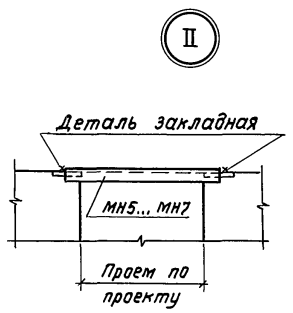

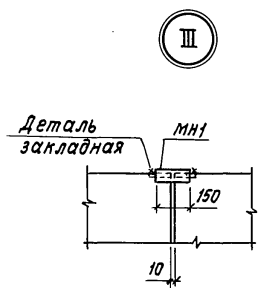

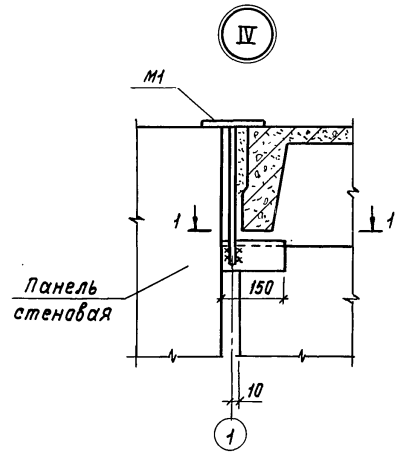

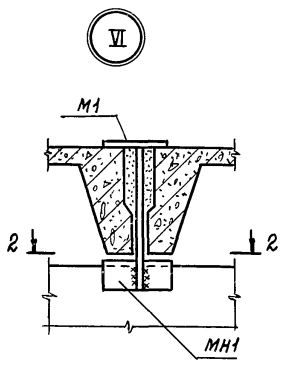

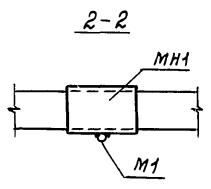

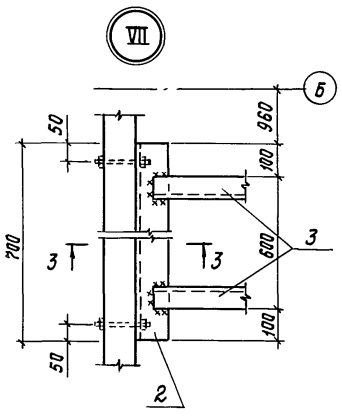

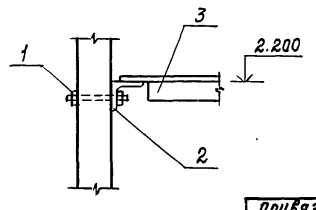

Сечения и привязку панелей перегородок см. на листах 3,16...18.

				807-11-15.85-АС		
ГИП	Кузнецов					
Нач. отд.	Гомзяков					
Н. контр.	Скворцова			Санитарный пропускник на 30 человек для животноводческих и птицеводческих предприятий (полносборное здание)	Стадия	Лист	Листов
Гл. конструктор	Теляковский				Р	15	
Гл. спец.	Юдин			Схема расположения панелей перегородок. Узлы I...VII	ГИПРОНИСЕЛЬХОЗ		
Рук. гр.	Скобликов						
Ст. инж.	Малашина						

Привязан

Инв. №

20784-01 23 Копировала И. Козлова Формат А2

Инв. № подл. | Подпись и дата | Взам. инв. № | ОВ | Начинская

Альбом I

1-1

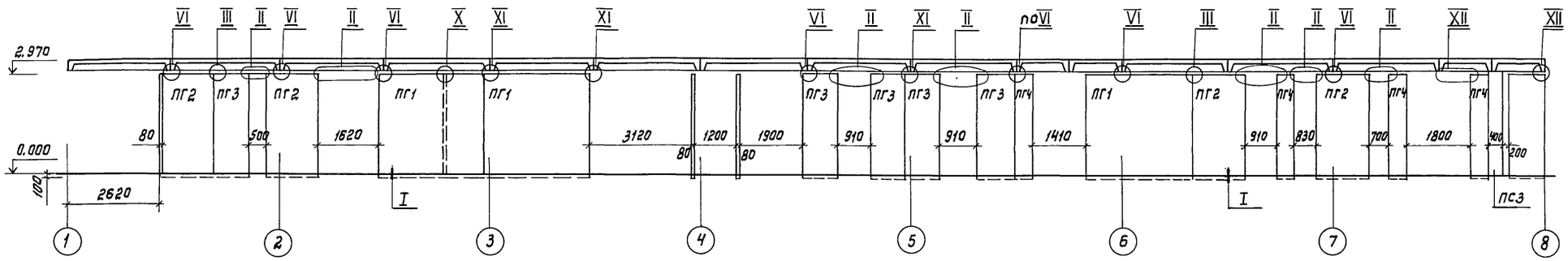

4-4

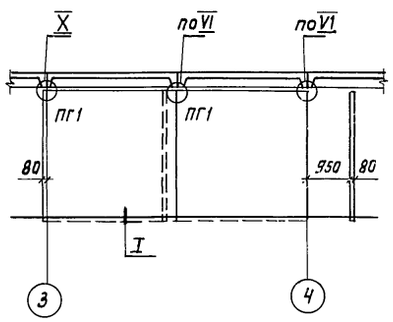

2-2

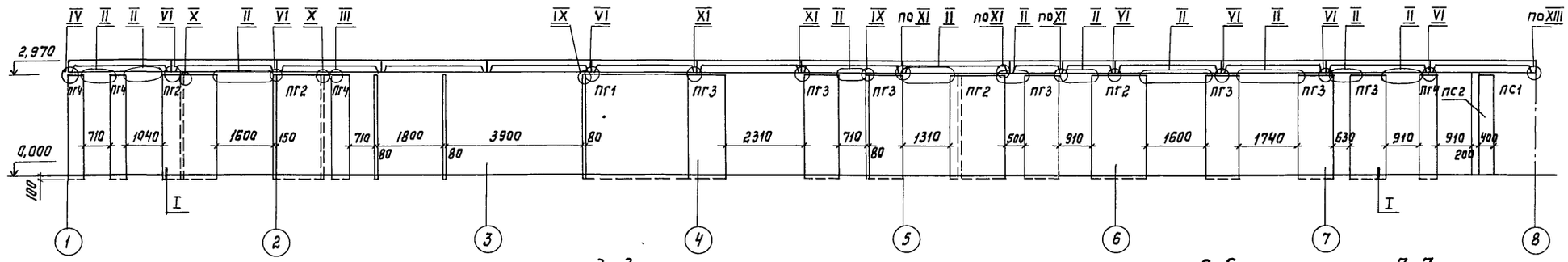

5-5

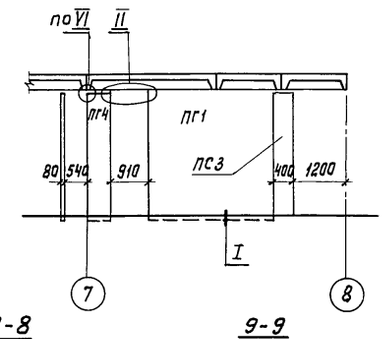

3-3

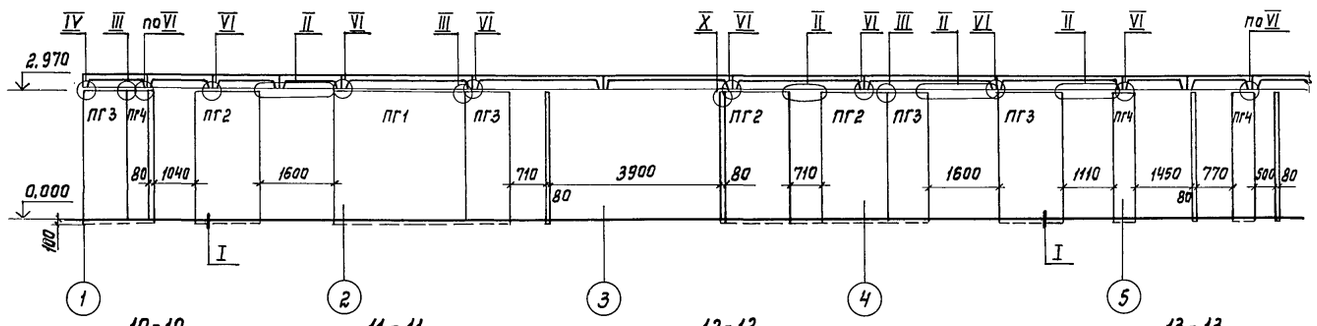

6-6

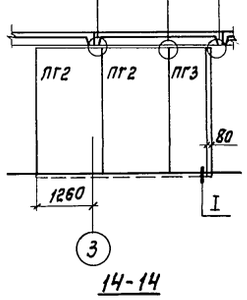

7-7

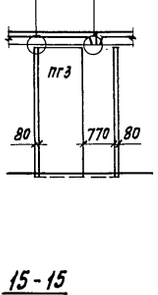

8-8

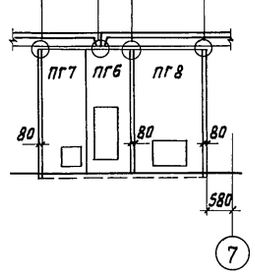

9-9

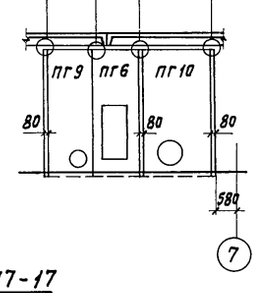

10-10

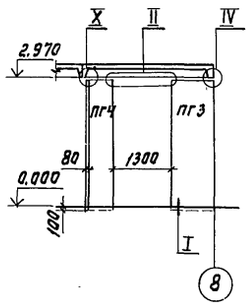

11-11

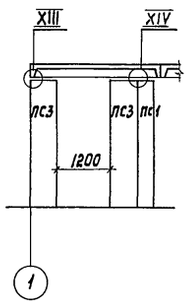

12-12

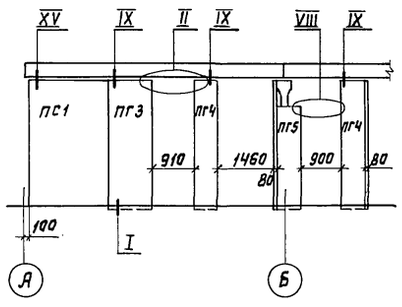

13-13

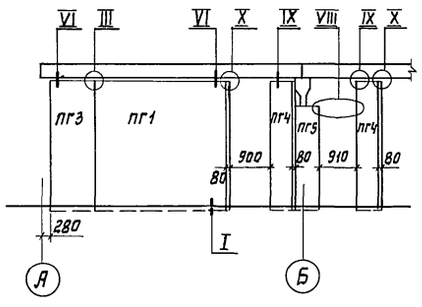

14-14

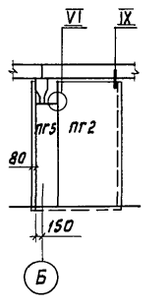

15-15

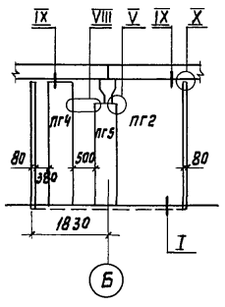

17-17

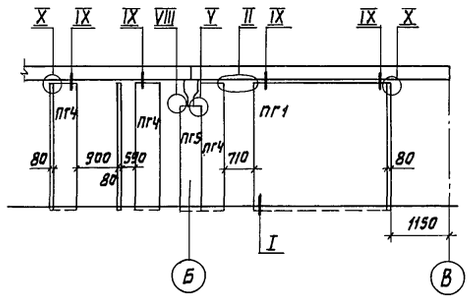

Узлы I...VII см. лист 15.
Узлы VIII...XII см. лист 17.
Узлы XIII...XVI см. лист 18.

				807-11-15.85-АС		
ГИП	Кузнецов					
Нач.отд.	Гомзяков					
Н.контр.	Скворцова		1985	Санитарный пропускник на 90 человек для животноводческих и птицеводческих предприятий (полносборное здание)	Стадия	Лист	Листов
Гл.конст.	Теляковский				Р	16	
Гл.спец.	Юдин						
Рук.гр.	Скобликов			Разрезы к схемам расположения панелей перегородок	ГИПРОНИСЕЛЬХОЗ		
Ст.инж.	Малашина						
Привязан							
Инв.№							

20784-01 24 копировала Лизунова Формат А2

Инв.№ подл. | Подпись и дата | Взам.инв.№

Альбом I

16-16

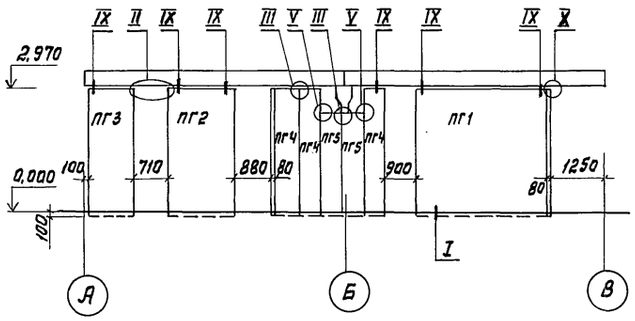

18-18

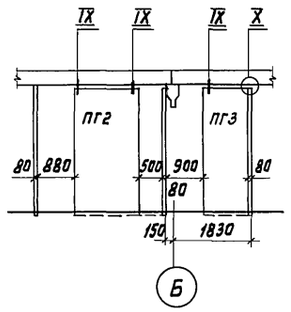

19-19

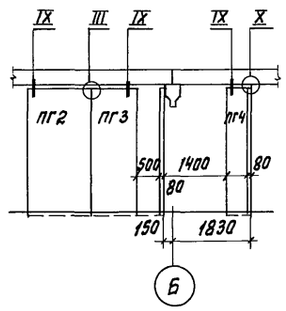

20-20

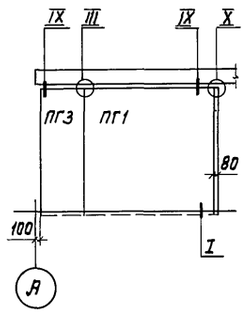

21-21

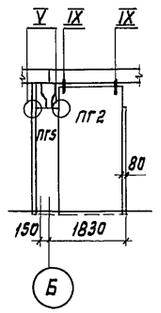

22-22

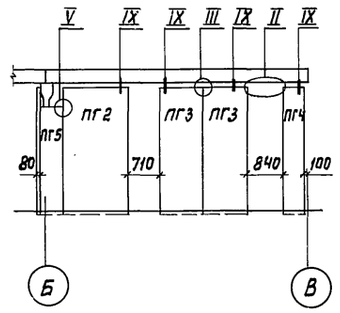

23-23

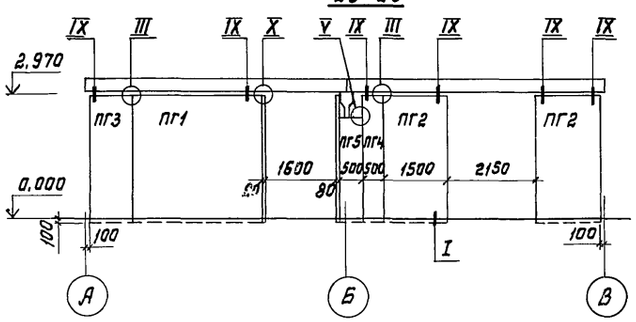

24-24

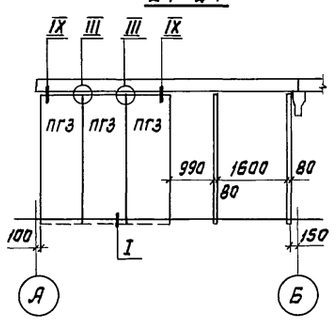

25-25

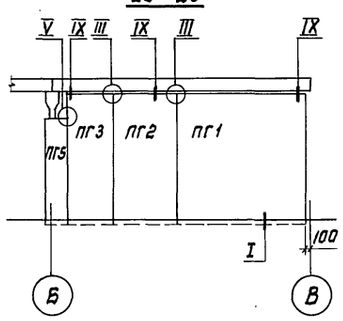

26-26

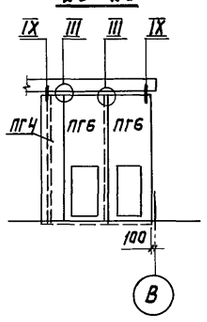

27-27

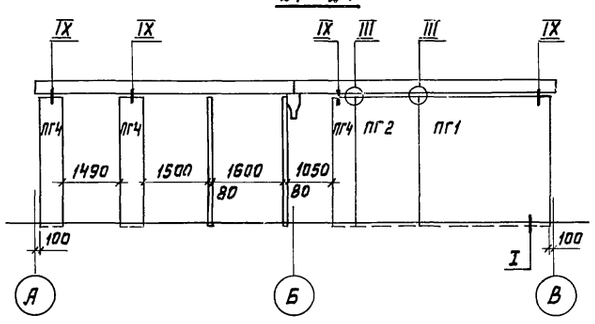

28-28

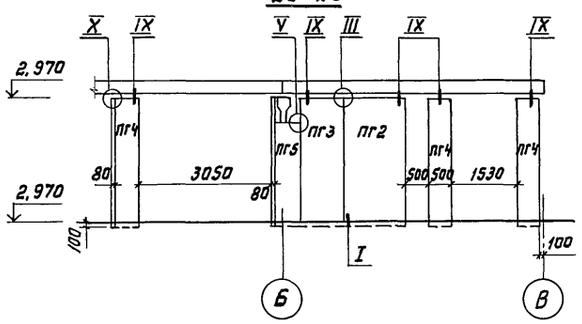

29-29

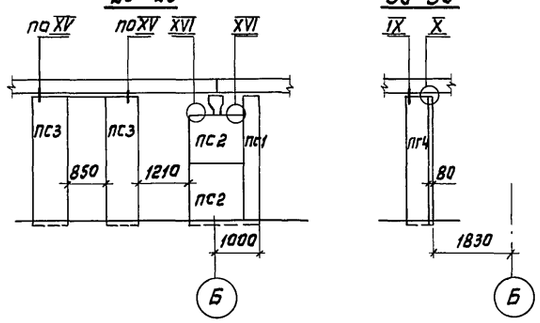

30-30

VIII

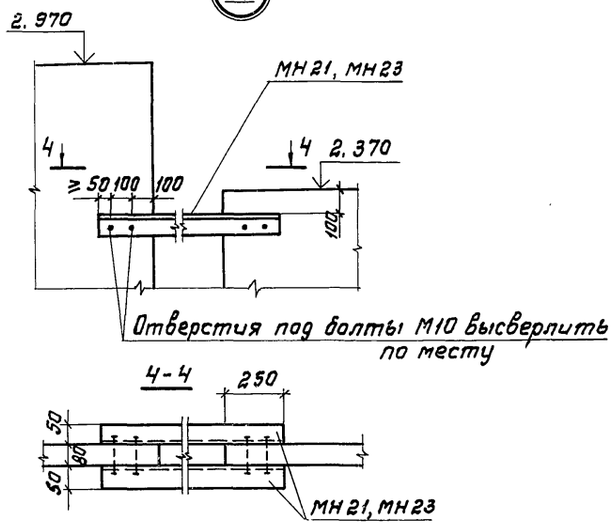

IX

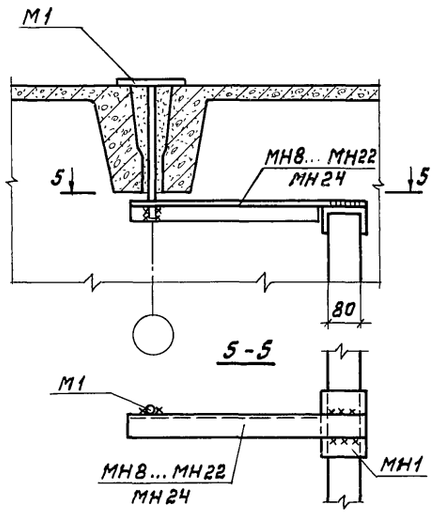

X

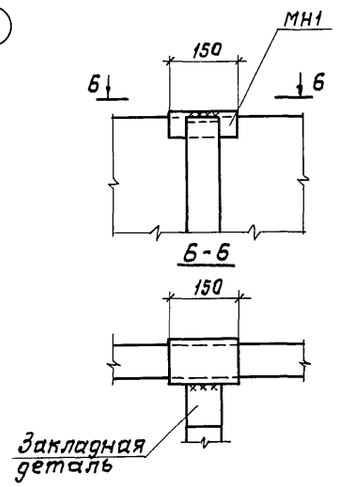

XI

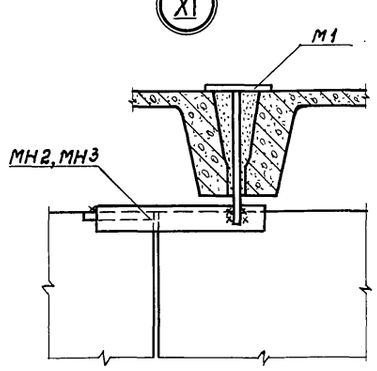

XII

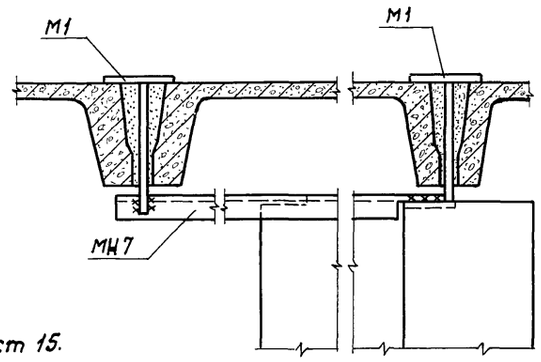

Узлы I... VII см. лист 15.

Узлы XIII ... XVI см. лист 18.

				807-11-15.85-АС		
ГИП	Кузнецов					
Нач. отд.	Гомзяков					
Н. контр.	Скворцова		07.85	Санитарный пропускник на 90 человек для животноводческих и птицеводческих предприятий (полносборное здание)	Стадия: Р	Лист: 17	Листов:
Гл. констр.	Геляковский					
Гл. спец.	Юдин					
Рук. гр.	Скобликов			Разрезы к схемам расположения панелей перегородок. Узлы VIII ... XII	ГИПРОНИСЕЛЬХОЗ	
Ст. инж.	Малашина					
Привязан						
Инв. N						

Инв. N подл. | Подпись и дата | Взам. инв. N

Альбом I

СПЕЦИФИКАЦИЯ К СХЕМАМ РАСПОЛОЖЕНИЯ ПАНЕЛЕЙ ПЕРЕГОРОДОК И СТЕНОВЫХ ПАНЕЛЕЙ ТАМБУРОВ

Марка, поз.	Обозначение	Наименование	Кол.	Масса ед. кг.	Примечание
		ПАНЕЛИ ПЕРЕГОРОДОК			
ПГ1	КЖИ2-1.00.00	ПГ 30.31-Т	16	1730	
ПГ2	-01	ПГ 15.31-Т	29	860	
ПГ3	-02	ПГ 10.31-Т	36	590	
ПГ4	-03	ПГ 5.31-Т	37	300	
ПГ5	-04	ПГ 5.25-Т	14	250	
ПГ6	-07	ПГ 10.31-Т-1	4	530	
ПГ7	-08	ПГ 10.31-Т-2	1	616	
ПГ8	-06	ПГ 15.31-Т-2	1	858	
ПГ9	-09	ПГ 10.31-Т-3	1	525	
ПГ10	-05	ПГ 15.31-Т-1	1	859	
		ПАНЕЛИ СТЕНОВЫЕ			
		для $t_н$=-20°С			
ПС1	1.832.1-9 вып. 0,1,2	ПСД 18.30.30-Т	2	2050	
ПС2	1.832.1-9 вып. 0,1,2	ПСД 12.12.30-Т	2	550	
ПС3	1.832.1-9 вып. 0,1,2	ПСД 6.30.30-Т	4	690	
		для $t_н$=-30°С			
ПС1	1.832.1-9 вып. 0,1,2	ПСД 18,30,40-Т	2	2600	
ПС2	1.832.1-9 вып. 0,1,2	ПСД 12,12,40-Т	2	690	
ПС3	1.832.1-9 вып. 0,1,2	ПСД 6,30,40-Т	4	860	
		ИЗДЕЛИЯ МЕТАЛЛИЧЕСКИЕ			
М1	КЖИ2-0,08,00	ИЗДЕЛИЕ ЗАКЛАДНОЕ М1	98	1,49	
		Швеллер ГН-100×70×4 ГОСТ 8278-75 / Вст3кп2 ГОСТ 535-79			
МН1	лист 15,17	e=150	136	1,06	
МН2	лист 17	e=300	4	2,12	
МН3	лист 17	e=360	6	2,55	
МН4	лист 15	e=700	14	4,95	
МН5	лист 15	e=1850	6	13.10	
МН6	лист 15	e=1400	11	9.88	
МН7	лист 15,17	e=1020	8	7,20	
		Уголок Б-50×50×5 ГОСТ 8509-72 / Вст3кп2 ГОСТ 535-79			
МН8	лист 17	e=160	2	0,60	
МН9	лист 17	e=250	5	0,94	
МН10	лист 17	e=290	2	1,09	
МН11	лист 17	e=370	8	1,39	

Марка, поз.	Обозначение	Наименование	Кол.	Масса ед. кг.	Примечание
МН12	лист 17	e=430	3	1,62	
МН13	лист 17	e=480	8	1,81	
МН14	лист 17	e=560	2	2,11	
МН15	лист 17	e=650	4	2.45	
МН16	лист 17	e=710	5	2.68	
МН17	лист 17	e=850	2	3.21	
МН18	лист 17	e=890	2	3.36	
МН19	лист 17	e=950	2	3.58	
МН20	лист 17	e=1070	4	4.03	
МН21	лист 17	e=1280	4	4.83	
МН22	лист 17	e=1350	3	5.09	
МН23	лист 17	e=1410	2	5.32	
МН24	лист 17	e=1490	2	5.62	
МН25	лист 18	e=2450	1	9.24	
1	листы 15,18	Болт М10×110,58 ГОСТ 7796-70	20	0,08	
2	листы 15,18	Уголок Б-75×75×5 ГОСТ 8509-72 / Вст3кп2 ГОСТ 535-79			
		e=700	2	4,06	
3	листы 15,18	Уголок Б-75×50×5 ГОСТ 8510-72 / Вст3кп2 ГОСТ 535-79			
		e=1180	2	5.65	

ДЕТАЛЬ ЗАПОЛНЕНИЯ ПРОЕМОВ МЕЖДУ ПАНЕЛЯМИ ПЕРЕГОРОДОК

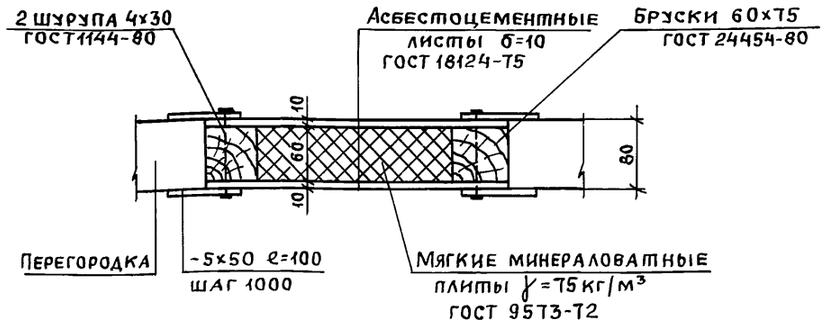

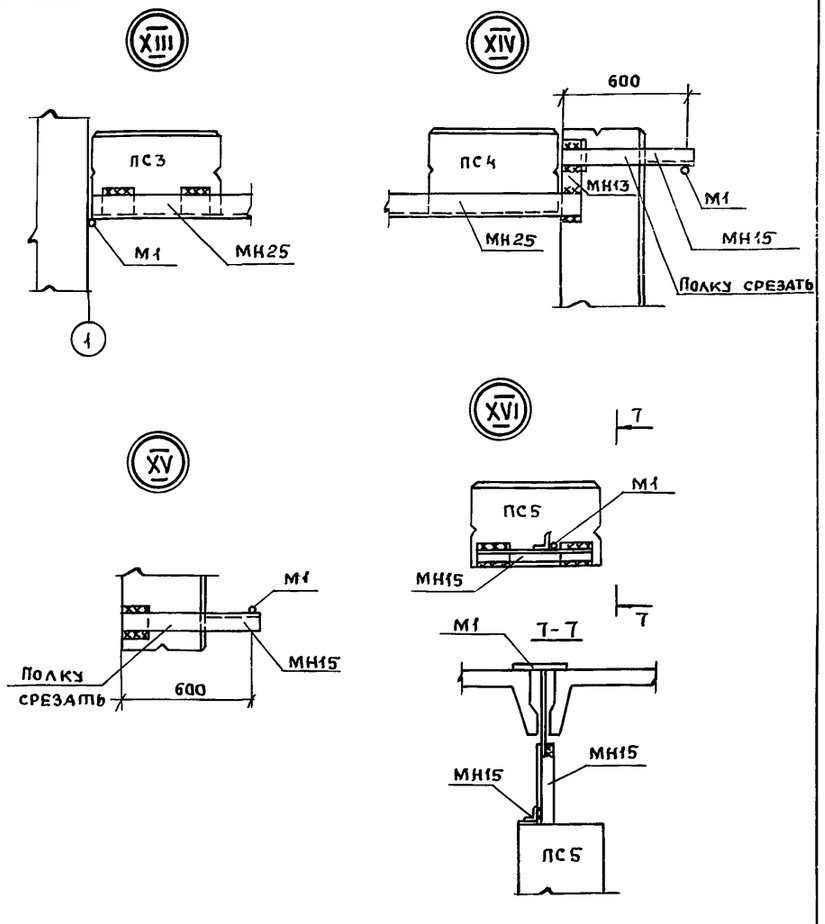

1. Зазоры между панелями и плитами покрытия заполнить кирпичом марки 75 на растворе марки 25.
2. Участки между панелями перегородок над дверными проемами обшить сухой штукатуркой по деревянному каркасу с последующей окраской согласно ведомости отделки помещений (по типу детали заполнения проемов).
3. Вертикальные стыки панелей и вертикальные зазоры в местах примыкания панелей перегородок к наружным стенам зачеканить цементно-песчаным раствором.
4. Лист смотри совместно с листами 15, 16, 17.
5. Монтаж панелей перегородок производить до установки плит покрытия с временными креплениями.
6. Высота сварных швов h=6мм, электроды типа Э42 ГОСТ 9467-75.

ГИП	Кузнецов	Подп.	
Нач.отд	Гомзяков	"	
Н.контр.	Скворцова	"	
Гл.конст.	Теляковский	"	
Гл.спец	Юдин	"	
Рук.гр.	Скобликов	"	
Ст.инж	Малашина	"	

Привязан

Инв. №

807-11-15.85-АС

Санитарный пропускник на 90 человек для животноводческих и птицеводческих предприятий (полносборное здание)

Стадия	Лист	Листов
Р	18	

Узлы крепления панелей перегородок XIII ... XVI

ГИПРОНИСЕЛЬХОЗ

Инв. N подл. | Подпись и дата | Взам. инв. N

Согласовано

Пров. Фрежева 1.03.88 Коп. [signature]

Формат А2 20784-01 26

Альбом I

Ведомость рабочих чертежей основного комплекта марки ВК

Лист	Наименование	Примечание
1	Общие данные	
2	Системы В1, Т3, Т4. План на отм. 0.000	
3	Система К1. План на отм. 0.000. Схемы	
4	Схемы систем В1, Т3, Т4	

Ведомость ссылочных и прилагаемых документов

Обозначение	Наименование	Примечание
	Ссылочные документы	
4.904-69	Детали крепления сани-	
	тарно-технических приборов	
	и трубопроводов	
	Прилагаемые документы	
ВК, ВМ	ВМ по рабочим чертежам	
	основного комплекта	
	марки ВК	
ВК, СО	Спецификация оборудования	
	систем водопровода и	
	канализации	

Данные по водопотреблению и водоотведению

№ потребителя по плану	Наименование потребителя	Количество потребителей	Количество часов работы в сутки	Водопотребление: Требования к качеству воды	Потребный напор у потребителя, м	Режим водопотребления	Расход воды на одного потребителя	Из хозяйственно-питьевого водопровода: м³/сут	м³/ч	л/с	Из водопровода горячего водоснабжения: м³/сут.	м³/ч	л/с	Водоотведение: Характеристика сточных вод	В бытовую канализацию: м³/сут.	м³/ч	л/с	Примечание
	Обслуживающий персонал	60	8	питьев.	5	периодически	25л/см	0,840	0,300	1,130	0,660	0,264	0,560		1,500	0,564		
	Душевая сетка	10	2	питьев.	4	2 раза в смену	0,500	4,600	2,300	1,400	5,400	2,700	1,000		10,000	5,000		
	Уборка помещений постирочной																	
	и дезинфекции спецодежды		0,1	питьев.	3	1 раз в смену		0,045	0,045*	0,200*	0,045	0,045*	0,200*		0,090	0,090*	1,000*	
	Уборка прочих помещений		0,1	питьев.	3	1 раз в смену		0,531	0,531*	0,200*					0,531	0,531*	1,000*	
	Мытье посуды		0,1	питьев.	3	2 раза в смену		0,300	0,150*	0,200*	0,100	0,050*	0,200*		0,400	0,200*	0,200*	
	Мытье спецобуви	60	1	питьев.	2	1 раз в смену	0,005	0,300	0,300*	0,200*					0,300	0,300*	0,200*	
2	Замачивание спецодежды	1		питьев. 40°	3	2 раза в смену		0,120	0,060*	0,200*	0,168	0,084*	0,200*		0,288	0,144*	1,100	
3	Стиральная машина	2		питьев. 55°	3	4 раза в смену		0,250	0,060*	0,400*	1,250	0,312*	0,400*		1,500	0,375*	1,000*	
	Итого:							6,986	2,600	2,530	7,623	2,964	1,560	БПК$_п$=86,4 мг/л	14,609	5,564		
														Взв.в.=74,8 мг/л				

* Расходы, не совпадающие по времени с максимальными.

2. Основные показатели по чертежам водопровода и канализации

Наименование системы	Потребный напор на вводе, м	Расчетный расход: м³/сут.	м³/ч	л/с	при пожаре, л/с	Установленная мощн. электродвигателей, квт	Примечание
Водопровод хозяй-							
ственно-питьевой	14,0	6,986	2,600	2,530			
Водопровод горячего							
водоснабжения	9,0	7,623	2,964	1,560			
Канализация							
бытовая		14,209	5,564				

Общие указания

1 В здании запроектированы: хозяйственно-питьевой водопровод, водопровод горячей воды, бытовая канализация.
Нормы водопотребления и водоотведения на хоз-питьевые нужды приняты по СН и П II 30-76. Расходы воды на производственные нужды приняты по технологическому заданию.

3 Хозяйственно-питьевой водопровод запроектирован для подачи воды к санузлам, душевым и технологическому оборудованию. Ввод хозяйственно-питьевого водопровода запроектирован от наружной сети.
Внутренняя сеть монтируется из стальных водогазопроводных легких оцинкованных труб по ГОСТ 3262-75.

4 Водопровод горячей воды запроектирован для подачи воды к санузлам, душевым и технологическому оборудованию. Водоснабжение предусматривается от наружной сети. Сеть в здании монтируется из стальных легких оцинкованных труб по ГОСТ 3262-75.

5 В соответствии со СН и П2.04.02-84 при объеме здания 1512 м³ категории производства „Д", степени огнестойкости II, расход воды на наружное пожаротушение 5 л/с.

6 Канализация бытовая отводит стоки от санузлов, душевых и технологического оборудования в наружную канализационную сеть.
Канализационная сеть запроектирована из чугунных канализационных труб и фасонных частей по ГОСТ 6942.3-80.

Регистры из гладких труб – см. лист ОВ-5.

Типовой проект разработан в соответствии с действующими нормами и правилами и предусматривает мероприятия, обеспечивающие взрывную, взрывопожарную и пожарную безопасность при эксплуатации здания.

Главный инженер проекта /А.А. Кузнецов/

Инв. № подл. | Подпись и дата | Взам. инв. № | ТХ | Мастенина

Привязан

Инв. №

807-11-15.85-ВК

ГИП	Кузнецов	
Нач. отд.	Коростелев	
Гл. спец.	Ковалышкин	
Н. контр.	Панисова	
Рук. гр.	Павлова	
Ст. инж.	Яковлева	
Инж.	Волошин	

Санитарный пропускник на 30 человек для животноводческих и птицеводческих предприятий (полносборное здание)

Стадия	Лист	Листов
Р	1	4

Общие данные

ГИПРОНИСЕЛЬХОЗ

Копировал

Формат А2

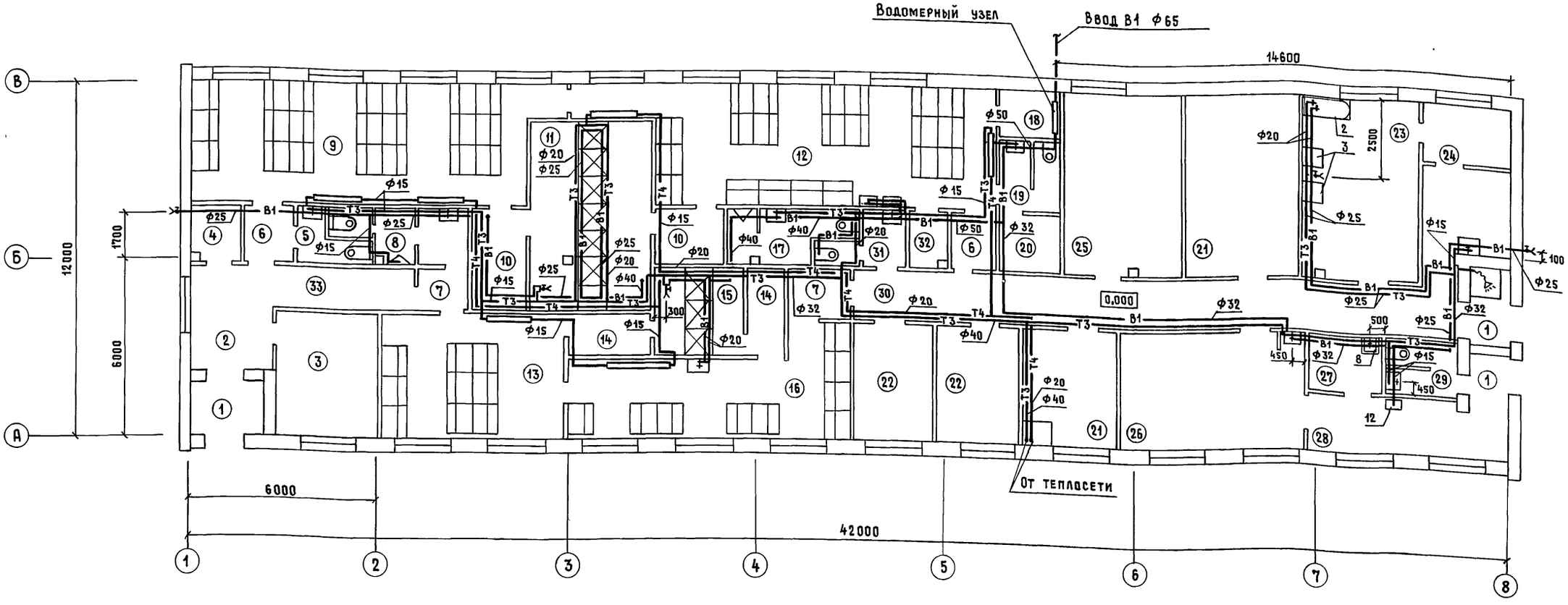

Экспликация помещений

1	Наименование	Площадь м²	Категория производства по взрывной взрыво-пожарной и пожарной опасности
1	Тамбур (3)		Н/К
2	Вестибюль		Н/К
3	Кабинет заведующего фермой		Н/К
4	Инвентарная		Н/К
5	Уборная женская		Н/К
6	Тамбур (2)		Н/К
7	Тамбур (2)		Н/К
8	Уборная мужская		Н/К
9	Женский гардероб уличной и домашней одежды		Н/К
10	Тамбур (2)		Н/К
11	Душевая		Н/К
12	Женский гардероб рабочей одежды		Н/К
13	Мужской гардероб уличной и домашней одежды		Н/К

1	2	3	4
14	Тамбур (2)		Н/К
15	Душевая		Н/К
16	Мужской гардероб рабочей одежды		Н/К
17	Уборная мужская		Н/К
18	Кладовая чистой одежды		Н/К
19	Уборная женская		Н/К
20	Комната личной гигиены женщины		Н/К
21	Венткамера (2)		Д
22	Комната специалистов (2)		Н/К
23	Постирочная		Н/К
24	Помещение для дезинфекции одежды		В
25	Красный уголок		Н/К
26	Обеденный зал		Д
27	Моечная		Д
28	Раздаточная		Д
29	Уборная		Н/К
30	Коридор		Н/К
31	Уборная		Н/К
32	Кладовая грязной одежды		Н/К
33	Коридор		Н/К

Экспликацию технологического оборудования см. раздел ТХ.

ТХ	Мастенина	
ОВ	Нагинская	
АС	Марков	

Взам. инв. №

Подпись и дата

Инв. № подл.

ГИП	Кузнецов		807-11-15.85 - ВК
Нач. отд.	Коростелев		
Гл. спец.	Ковалышкин		
Н. контр.	Панисова		
Рук. гр.	Павлова		
Ст. инж.	Яковлева		

Привязан

Инв. №

Санитарный пропускник на 90 человек для животноводческих и птицеводческих предприятий (полносборное здание)	Стадия	Лист	Листов
	Р	2	
Системы В1, Т3, Т4. План на отм. 0.000	ГИПРОНИСЕЛЬХОЗ		

Копировал

Формат А2

Альбом I

План на отм. 0,000

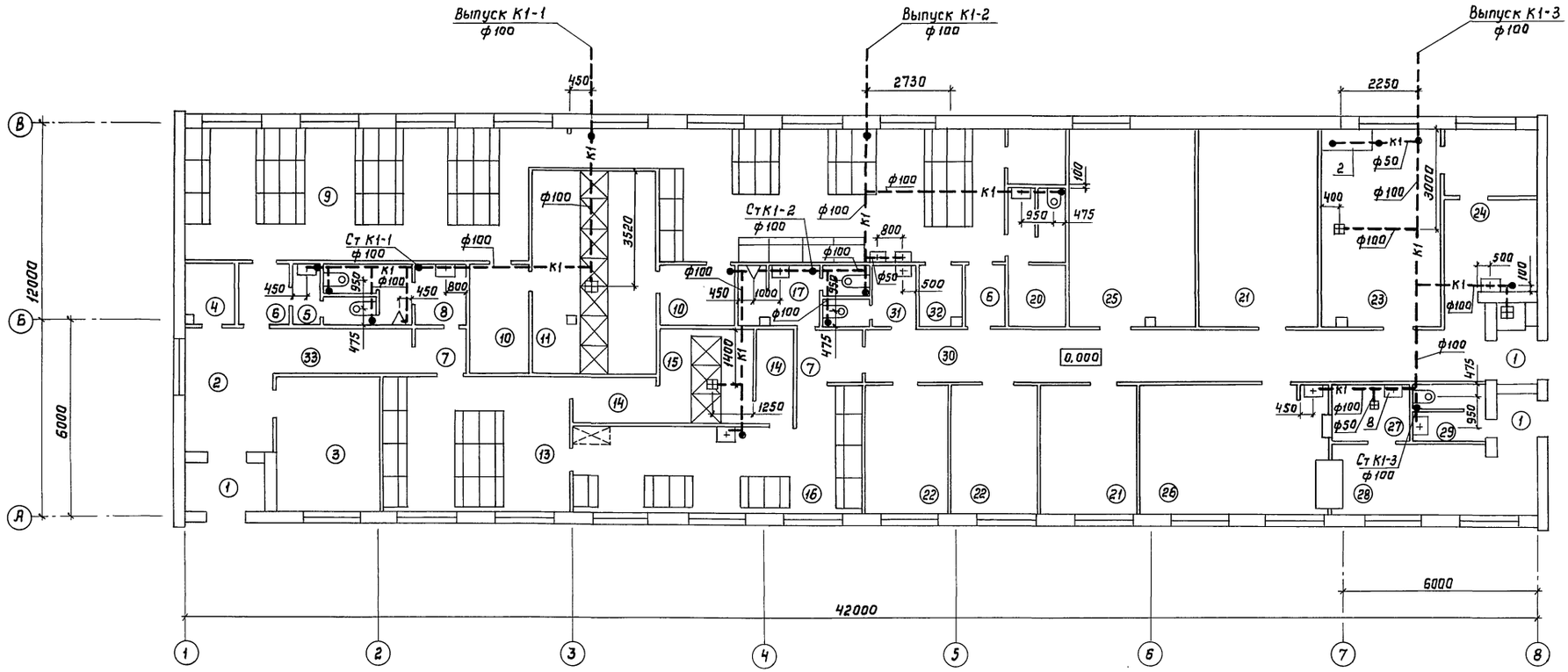

Экспликацию помещений см. лист 2

К1

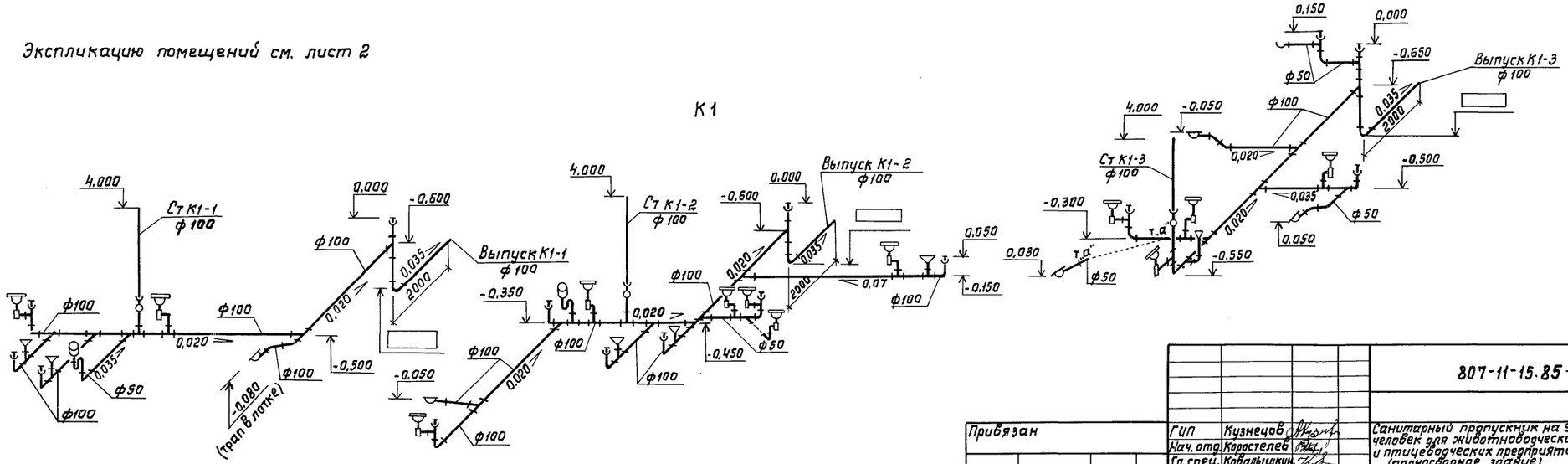

				807-11-15.85 – ВК			
Привязан	ГИП	Кузнецов		Санитарный пропускник на 90 человек для животноводческих и птицеводческих предприятий (полносборное здание)	Стадия	Лист	Листов
	Нач. отд.	Коростелев			Р	3	
	Гл. спец.	Ковалышкин					
	Н. контр.	Панисова		Система К1. План на отм. 0,000. Схемы	ГИПРОНИСЕЛЬХОЗ		
	Ст. инж.	Яковлева					
Инв. N	Инженер	Волошин					

20784-01 29 копировала Лизунова Формат А2

Инв. N подл.	Подпись и дата	Взам. инв. N		
			Тх	Мастенина
			ОВ	Нагинская
			АС	Марков

Альбом I

В1

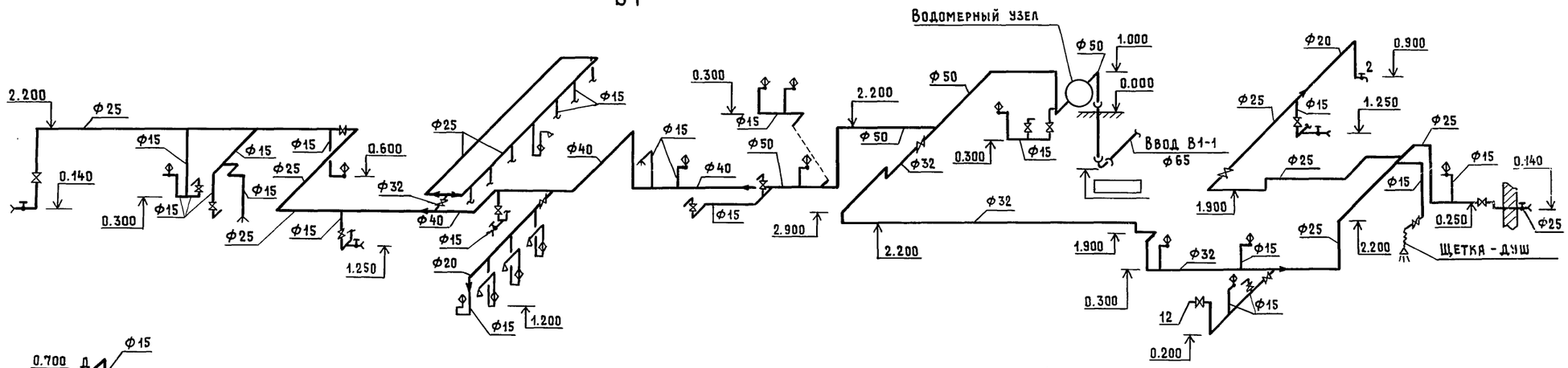

Т3

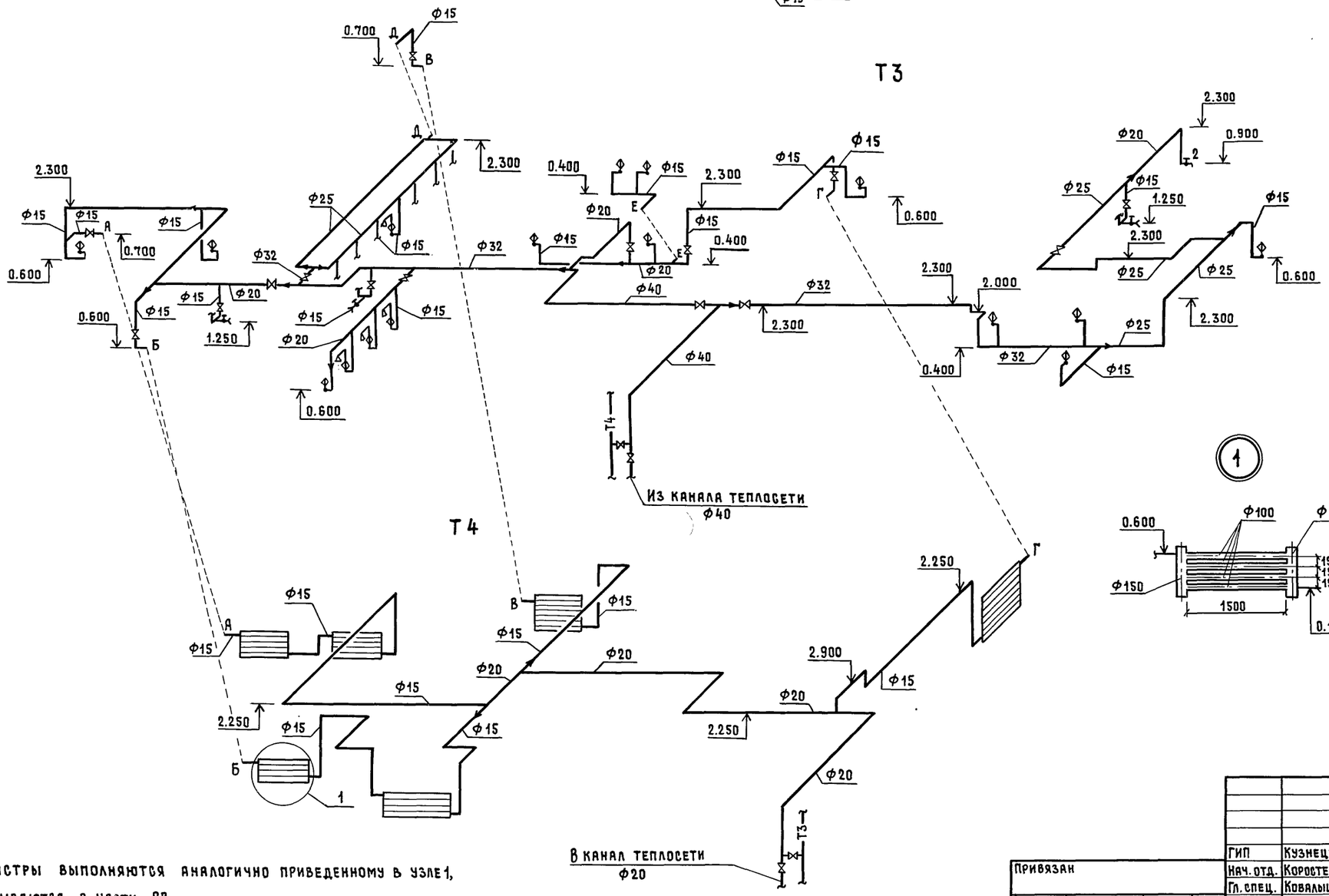

Т4

Водомерный узел

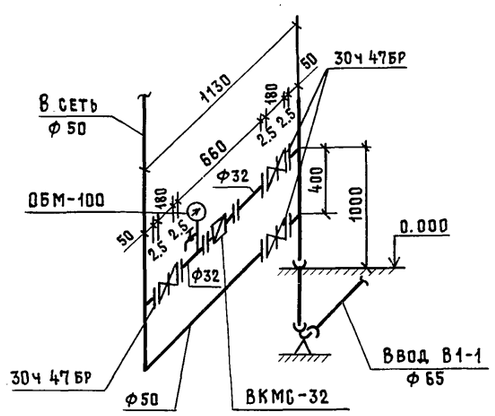

Регистры выполняются аналогично приведенному в узле 1, учитываются в части ОВ

Привязан	ГИП	Кузнецов	
	Нач. отд.	Коростелев	
	Гл. спец.	Ковалышкин	
	Н. контр.	Панисова	
	Рук. гр.	Павлова	
	Ст. инж.	Яковлева	
Инв. №			

807-11-15.85-ВК

Санитарный пропускник на 30 человек для животноводческих и птицеводческих предприятий (полносборное здание)

Стадия	Лист	Листов
Р	4	

Схемы систем В1, Т3, Т4

ГИПРОНИСЕЛЬХОЗ

20784-01 30

Копировал

Формат А2

Инв. № подл. | Подпись и дата | Взам. инв. №

Альбом I

План-схема

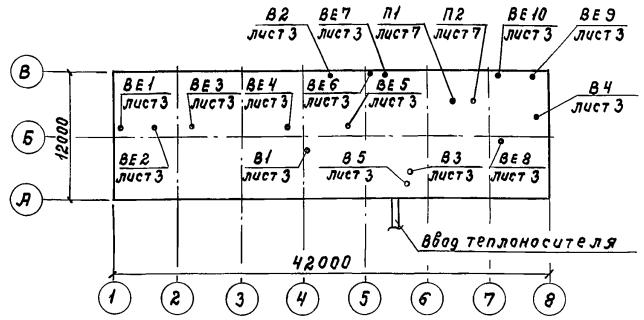

Ведомость рабочих чертежей основного комплекта марки ОВ

Лист	Наименование	Примечание
1	Общие данные (начало)	
2	Общие данные (окончание)	
3	План вентиляции на отм. 0,000	
4	Схемы систем П1, П2, В1-В5, ВЕ1-ВЕ10	
5	План отопления и теплоснабжения на отм. 0,000	
	Схема системы теплоснабжения установок П1, П2	
6	Схема системы отопления. Узел управления	
7	Установки систем П1, П2	

Ведомость ссылочных и прилагаемых документов

Обозначение	Наименование	Примечание
	Ссылочные документы	
1.494-10	Решетки щелевые регулирующие. Тип Р	
1.494-21	Крепления решеток воздухоприточных	
	типа „РР" и щелевых регулирующих	
	типа „Р" к воздуховодам и строи-	
	тельным конструкциям	
1.494-25	Подставки под калориферы	
1.494-27	Воздухоприемные устройства с подвесны-	
	ми утепленными клапанами	
вып.1	Лебедка ручная	
вып.7	Воздухоприемные устройства к окнам	
	деревянным для зданий промышленных	
	предприятий по ГОСТ 12506-81	

Типовой проект разработан в соответствии с действующими нормами и правилами и предусматривает мероприятия, обеспечивающие взрывную, взрывопожарную и пожарную безопасность при эксплуатации здания.

Главный инженер проекта /А.А. Кузнецов/

Обозначение	Наименование	Примечание
1.494-30	Установка и крепление вентиляторов	
	к строительным конструкциям	
вып.2	Установка и крепление центробеж-	
	ных вентиляторов Ц4-70	
	Рабочие чертежи	
1.494-32	Зонты и дефлекторы	
	вентиляционных систем	
2.190-1/72	Узлы и детали инженерного оборудова-	
	ния жилых и общественных зданий	
	для сельского строительства	
вып.2	Вентиляция	
5.904-10	Узлы прохода вентиляционных	
	вытяжных шахт через покрытия	
	промышленных зданий	
	Узлы прохода общего назначения	
4.903-10	Изделия и детали трубопроводов	
	для тепловых сетей	
вып.8	Грязевики	
4.904-69	Детали крепления санитарно-техни-	
	ческих приборов и трубопроводов	
5.904-1	Детали креплений воздуховодов	
вып.0	Указания по выбору и компоновке	
	крепления.	
вып.1	Рабочие чертежи (часть 1 и 2)	
5.903-2	Воздухосборники для систем	
	отопления и теплоснабжения	
	вентиляционных установок	
вып.0	Рекомендации по применению	
вып.1	Рабочие чертежи	
5.904-4	Двери и люки для вентиля-	
	ционных камер	
5.904-5	Гибкие вставки к центробежным	
	вентиляторам	
5.904-13	Заслонки воздушные унифицирован-	
	ные для систем вентиляции	
вып.1-2	Заслонки воздушные круглого сечения	
	Рабочие чертежи	
Проект монтаж-	Перечень чертежей типовых и заклад-	
автоматика	ных конструкций на установку датчи-	
	ков, отборных устройств и местных	
	приборов, применяемых при автомати-	
	зации сантехсистем и котельных	
	установок	

Обозначение	Наименование	Примечание
	Прилагаемые документы	
т.п. ОВ, ВМ	ВМ по рабочим чертежам основного	
	комплекта марки ОВ ($t_н$=-20°С)	
т.п. ОВ, ВМ	ВМ по рабочим чертежам основного	
	комплекта марки ОВ ($t_н$=-30°С)	
т.п. ОВ, СО	Спецификация оборудования систем	
	отопления и вентиляции	
т.п. ОВН1	Переход	
т.п. ОВН2	Переход	
т.п. ОВН3	Переход	
т.п. ОВН4	Переход	
т.п. ОВН5	Переход	
т.п. ОВН6	Переход	
т.п. ОВН7	Изоляция трубопроводов	
т.п. ОВН8	Изоляция арматуры	
т.п. ОВН9	Сетка в рамке	
т.п. ОВН10	Лючок для замеров параметров	
	воздуха	

Условные обозначения

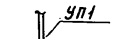

Узел прохода вентиляционной шахты через покрытие

Воздуховод асбестоцементный в плане

в схеме

Воздуховод металлический в плане

в схеме

ОТС Отверстие, затянутое металлической сеткой

Взам.инв.N | Подпись и дата | Инв.N подл.

Привязан

Инв.N

807-11-15.85-ОВ

ГИП	Кузнецов	
Нач.отд.	Коростелев	
Н.контр.	Панисова	
Рук.гр.	Нагинская	
Ст.инж.	Школьникова	
Ст.инж.	Панюшкина	

Санитарный пропускник на 90 человек для животноводческих и птицеводческих предприятий (Полносборное здание)

Стадия	Лист	Листов
Р	1	7

Общие данные (начало)

ГИПРОНИСЕЛЬХОЗ

Характеристика отопительно-вентиляционных систем

Обозначение системы	Кол. систем	Наименование обслуживаемого помещения (технологического оборудования)	Тип установки, агрегата	Вентилятор: тип, исполн. взрывозащите	N	схема исполнен.	положение	L, м3/ч	P, Па (кгс/м²)	n, об/мин	Электродвигатель: тип, исполнение по взрывозащите	N, кВт	n, об/мин	Воздухонагреватель: тип	N	Кол.	Т-ра нагрева, °С от	до	Расход тепла, Вт (ккал/ч)	ΔP, Па (кгс/м²)	Примечание
П1	1	Помещения	А4105-2	В-Ц4-70	4	1	Л0°	2510	600 (60)	1400	4А80А4	1,1	1400	КВС	6П	2	-20	+33	44550 (38315)		
		в осях 1-6												КВС	6П	2	-30	+31,4	51600 (44390)		
П2	1	Помещения	А5090-2	В-Ц4-70	5	1	Л0°	4290	540 (54)	1410	4А80В4	1,5	1410	КВБ	8П	1	-20	+16,6	52580 (45220)		
		в осях 6-8												КВС	6П	2	-30	+16,5	66800 (57450)		
В1	1	Душевые	А3,15	В-Ц4-70	3,15	1	П270°	750	300 (30)	1400	4АА63А4	0,25	1400								
			100-1																		
В2	1	Гардеробы и шкафы	А3,15	В-Ц4-70	3,15	1	ПРО°	1230	300 (30)	1400	4АА63А4	0,25	1400								
		рабочей одежды	100-1				270°														
В3	1	Постирочная, помещение	А3,15	В-Ц4-70	3,15	1	ПРО°	1400	280 (28)	1400	4АА63А4	0,25	1400								
		для дезинфекции	100-1																		
		одежды																			
В4		Дезинфекционная камера (проветривание)	А2,5	В-Ц4-70	2,5	1	П270°	300	160 (16)	1400	4АА56А4	0,12	1400								
			095-1																		
В5		Блок питания	А4105-2	В-Ц4-70	4	1	Л0°	3860	440 (44)	1400	4А80А4	1,1	1400								

Местные отсосы от технологического оборудования

Технологическое оборудование: Поз.	Наименование	Кол.	Характеристика выделяющихся вредностей	Объем вытяжки, м³/ч: на ед. оборуд.	Всего	Характеристика местного отсоса: Обозначение	Применяемые документы	Обозначение системы	Примечание
1	Огневая паровоздушная паро-								
	форталиновая камера ОППК-1	1	Пары форталина	300	300	Технологическое оборудование		В4	
	Сушильные шкафчики	21	Влага	56,5	1185			В2	

Общие указания

1. Проект разработан для районов с расчетной температурой наружного воздуха -20 °С, -30 °С.
2. Теплоснабжение здания осуществляется от наружных тепловых сетей. Теплоноситель - вода с параметрами 95-70 °С.
3. Основные показатели по чертежам отопления и вентиляции.

Наименование здания (сооружения), помещения	Объем м³	Периоды года при tн, °С	Расход тепла, Вт (ккал/ч): На отопление	На вентиляцию	На горячее водоснабжение	Общий	Расход холода ккал/ч	Установлен. мощн. эл. двигат. кВт
Санитарный	1485	-20	33390	97130	20679	337310		4,57
пропускник			(28715)	(83535)	(177840)	(290090)		
на 90 человек		-30	37770	118420	206790	362980		4,57
			(32480)	(101840)	(177840)	(312160)		
Гардеробные	144	+10			712	712		4,57
помещения					(6115)	(6115)		

4. Требуемый напор на вводе в здание 12 м.
5. Отопление помещений дежурное, рассчитанное с учетом увязки с температурой приточного воздуха в рабочее время. В рабочее время температура воздуха в помещениях в осях 1-6 достигается путем перегрева приточного воздуха системы П1. Система отопления - двухтрубная тупиковая. Нагревательные приборы - радиаторы „М-140-АО", установленные на поддержание $t_в$ +5-10 °С. Отопление гардеробных помещений в переходный период года осуществляется регистрами из оцинкованных труб по ГОСТ 3262-75 от системы горячего водоснабжения - см. проект ВК. Система работает в течение рабочего дня, включается за два часа до начала работы. Перед включением после зимы систему необходимо промыть. Трубопроводы в приямке, в узле управления, в подпольных каналах, трубопроводы теплоснабжения установок П1 и П2 изолируются полуцилиндрами из минеральной ваты по ГОСТ 23208-83 на синтетическом связующем с покровным слоем из рулонного стеклопластика РСТ-Б-В по ТУ6-11-145-80 с последующей проклейкой швов клеем N88.
6. Вентиляция помещений приточно-вытяжная с естественным и механическим побуждением. Приток осуществляется системами П1, П2. Вытяжка механическая - системами В1-В5 и естественная - системами ВЕ1-ВЕ9. Система В4 служит для проветривания дезинфекционной камеры ОППК-1 после окончания очередного рабочего цикла, для чего на заборном воздуховоде открывается заслонка. Система работает кратковременно, притоком не компенсируется.
7. Все воздуховоды выполняются из асбестоцементных коробов, частично из тонколистовой кровельной стали по ГОСТ 19903-74. При отсутствии асбестоцементных коробов воздуховоды допускается выполнять из любых неметаллических материалов или из металла по согласованию с Госстроем СССР.
8. Горячее водоснабжение централизованное. Температура воды 55 °С.
9. Неизолированные трубопроводы и нагревательные приборы окрашиваются эмалью ПФ-837 по ТУ6-10-1309-77, металлические воздуховоды и вентоборудование - эмалью ПФ-115 ГОСТ 6465-76 по грунту ГФ-021 ГОСТ 25129-82 за 2 раза.
10. Монтаж систем отопления и вентиляции выполнить в соответствии со СНиП III-28-75.

Привязан

Инв. N

ГИП	Кузнецов		
Нач.отд.	Коростелев		
Н.контр.	Панисова		
Рук.гр.	Нагинская		
Ст.инж.	Школьникова		
Ст.инж.	Панюшкина		

807-11-15.85-ОВ

Санитарный пропускник на 90 человек для животноводческих и птицеводческих предприятий (Полносборное здание)

Стадия	Лист	Листов
Р	2	

Общие данные (окончание)

ГИПРОНИСЕЛЬХОЗ

Копировала самок

Формат А2

Инв.N подл. | Подпись и дата | Взам.инв.N

Альбом I

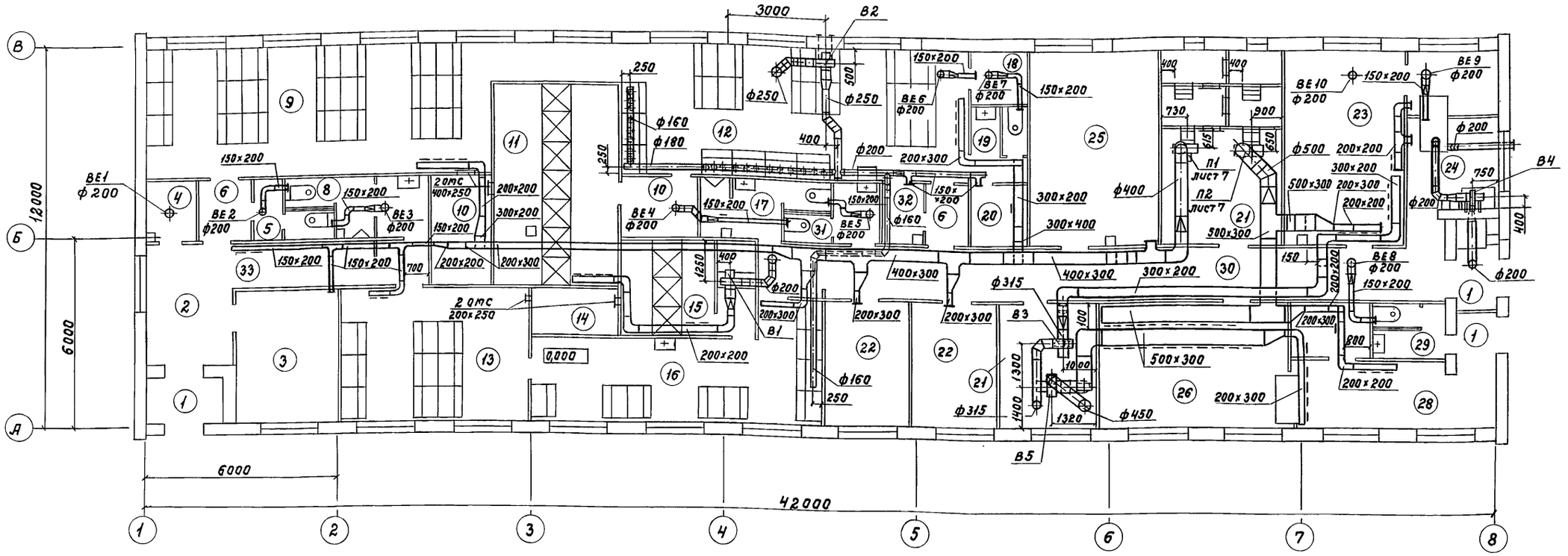

Таблица воздухообменов

N пом.	Наименование помещений	Объем помещений	Температура помещений	Приток: Кратность	Приток: Объем м³/ч	Приток: N систем	Вытяжка: Кратность	Вытяжка: Объем м³/ч	Вытяжка: N систем	Примечание
2	Вестибюль	60	16	2	150	П1				Вытяжка через п. 5,8
3	Кабинет заведующего фермой	40	18	1,5	60	П1				
4	Инвентарная	12	10				1,5	20	ВЕ1	Приток
5	Уборная женская		16					50	ВЕ2	из пом.
8	Уборная мужская		16					75	ВЕ3	2, 3
9	Женский гардероб уличной и домашней одежды	148	23		525	П1				Вытяжка из помещения 11
11	Душевая		25					525	В1	Приток из пом. 9
12	Женский гардероб рабочей одежды	157	23		860	П1		785	В2	Вытяжка из п. 18, 19, 32
13	Мужской гардероб уличной и домашней одежды	73	23		225	П1				Вытяжка из помещения 15
15	Душевая	25						225	В1	Приток из пом. 13
16	Мужской гардероб рабочей одежды	80	23	5	400	П1	5	400	В2	Вытяжка из шкафов для сушки одежды
17	Уборная мужская		16					50 25	ВЕ5 ВЕ4	Приток из пом. 30
18	Кладовая чистой одежды	10	16				0,5	5	ВЕ6	Приток из пом. 12
19	Уборная женская		16					50	ВЕ7	Приток из пом. 12
20	Комната личной гигиены женщин	12	20	2	25	П1	2	25	В2	
21	Венткамера (2)		10							
22	Комната специалистов (2)	34	18	1,5	55×2	П1				
23	Постирочная	48	15	лето	1400	естеств.		1400	В3	
				зима	200	П2		200	ВЕ10	
24	Помещение для дезинфекции одежды									
	а. чистое отделение	18	16	4	70	П2	4	70	через окно	
	б. грязное отделение	28	16	4	110	П2	4	110	ВЕ9	
	Дезкамера ОППК-1							300	В4	
25	Красный уголок	53	18	1,5	80	П1				
26	Обеденный зал	72	16		3400	П2		2870	В5	Вытяжка из п. 27, 28
27	Моечная	15	18	4	60	П2	6	90	В5	Приток 30 м³/ч из пом. 26
28	Раздаточная	40	16		450	П2		900	В5	Приток 550 м³/ч из п. 26, 29
29	Уборная		16					50	ВЕ8	Приток из пом. 28
30	Коридор		16		75	П1				Вытяжка из п. 17, 31
31	Уборная		16					50	ВЕ4	Приток из пом. 22
32	Кладовая грязной одежды	10	16				2	20	В2	Приток из пом. 12
33	Коридор		16							

В таблице воздухообменов не приведены помещения тамбуров (N 1, 6, 7, 10, 14).

Привязан

Инв. N

ГИП	Кузнецов	
Нач. отд.	Коростелев	
Н. контр.	Панисова	
Рук. гр.	Нагинская	
Ст. инж.	Школьникова	
Ст. инж.	Панюшкина	

807-11-15.85-ОВ

Санитарный пропускник на 90 человек для животноводческих и птицеводческих предприятий (полносборное здание)

План вентиляции на отм. 0,000

Стадия	Лист	Листов
Р	3	

ГИПРОНИСЕЛЬХОЗ

Павлова, Брешков, Марков, Смирнова, Горбалетова, Взам. инв. N, Подпись и дата, Инв. N подл.

20784-01 33 Копировала Самара Формат А2

Альбом I

П1

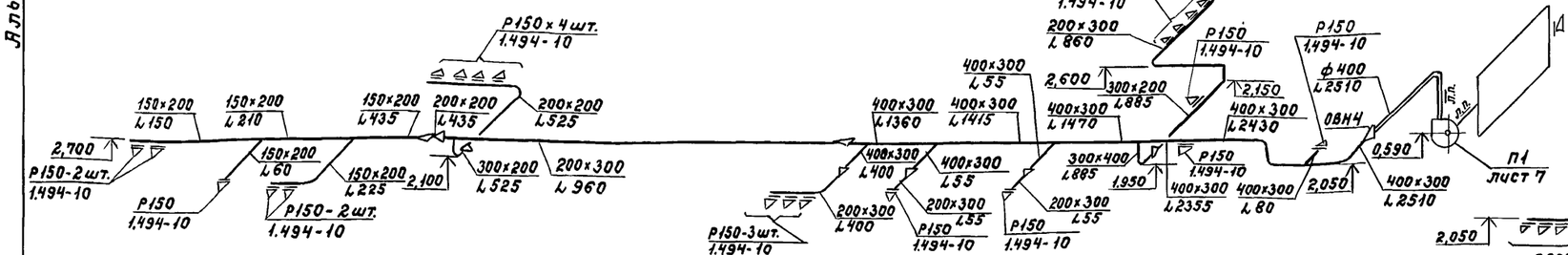

П2

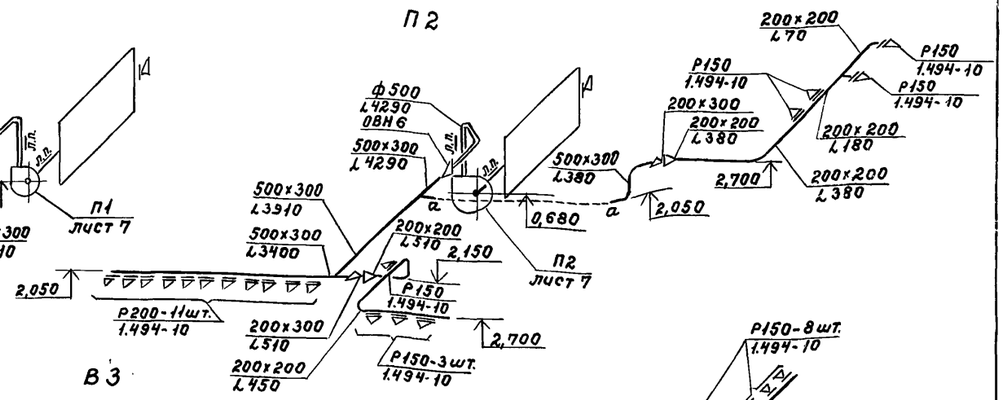

В1

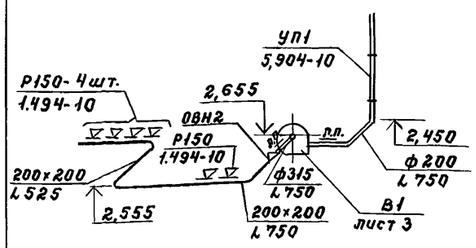

В2

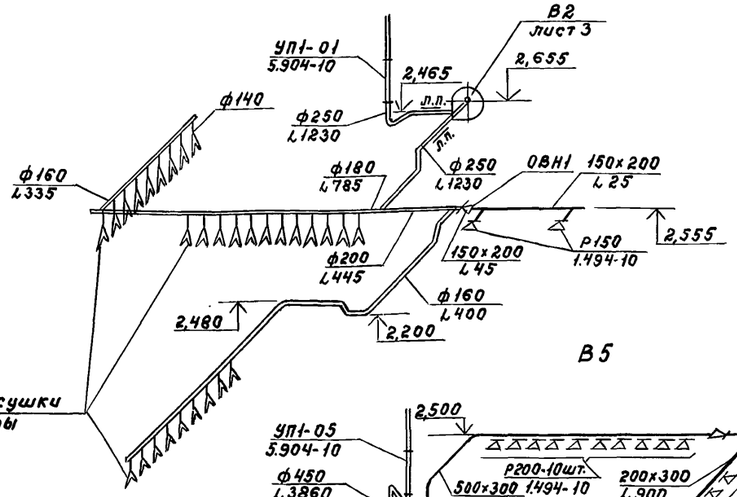

В3

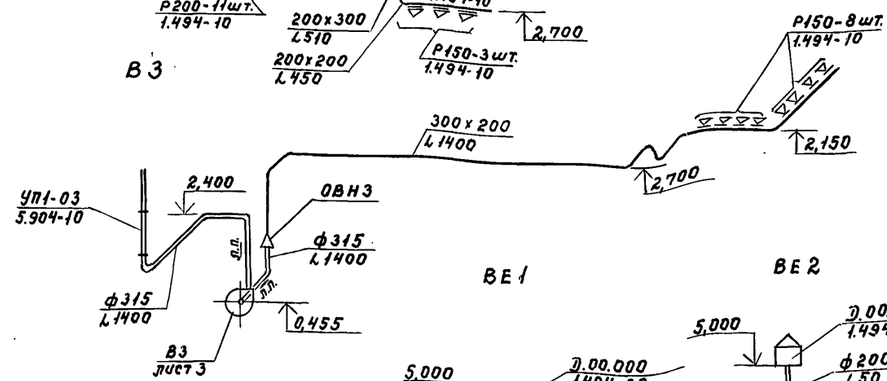

В4

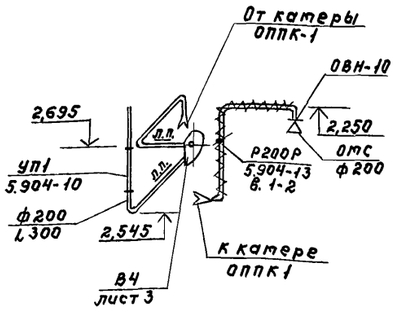

В5

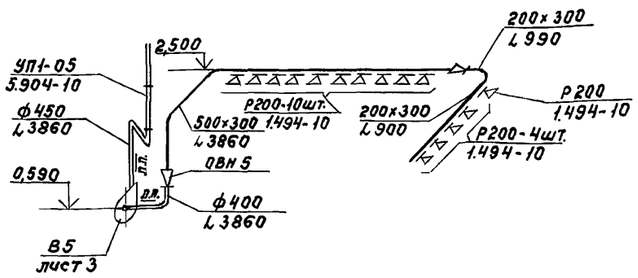

ВЕ1

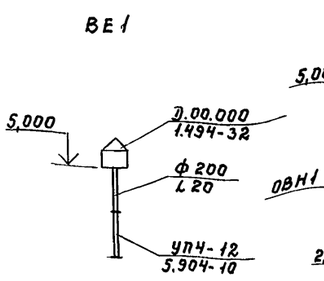

ВЕ2

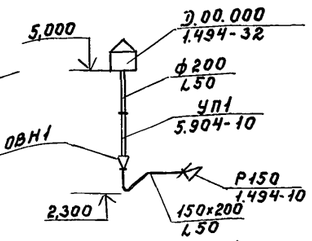

ВЕ3

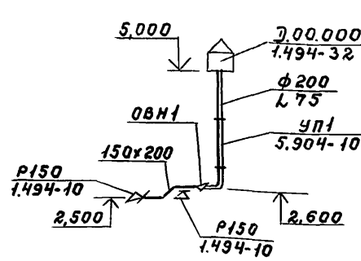

ВЕ4

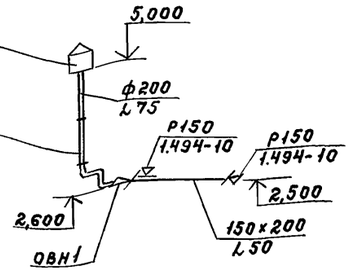

ВЕ5

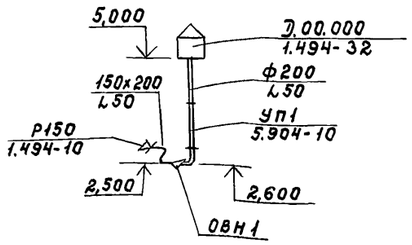

ВЕ6

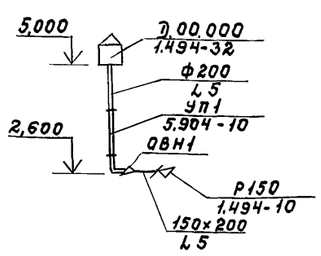

ВЕ7

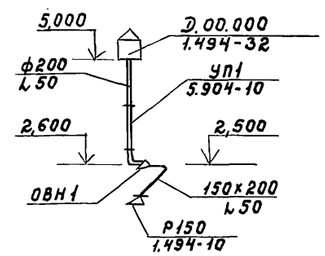

ВЕ8

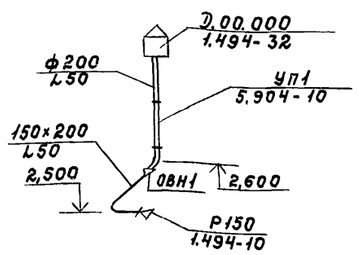

ВЕ9

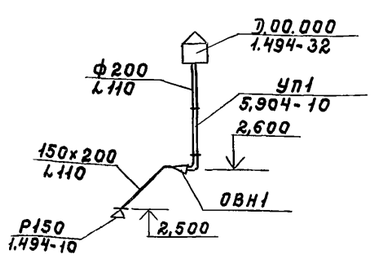

ВЕ10

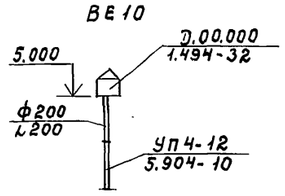

Привязан			807-11-15.85-ОВ			
	ГИП	Кузнецов	Санитарный пропускник на 30 человек для животноводческих и птицеводческих предприятий (Полносборное здание)	Стадия	Лист	Листов
	Нач. отд.	Коростелев		Р	4	
	Н. контр.	Панисова				
	Рук. гр.	Нагинская	Схемы систем П1, П2, В1-В5, ВЕ1-ВЕ10	ГИПРОНИСЕЛЬХОЗ		
	Ст. инж.	Школьникова				
Инв. N	Ст. инж.	Панюшкина				

Инв. N подл. | Подпись и дата | Взам. инв. N

Альбом I

План на отм. 0,000

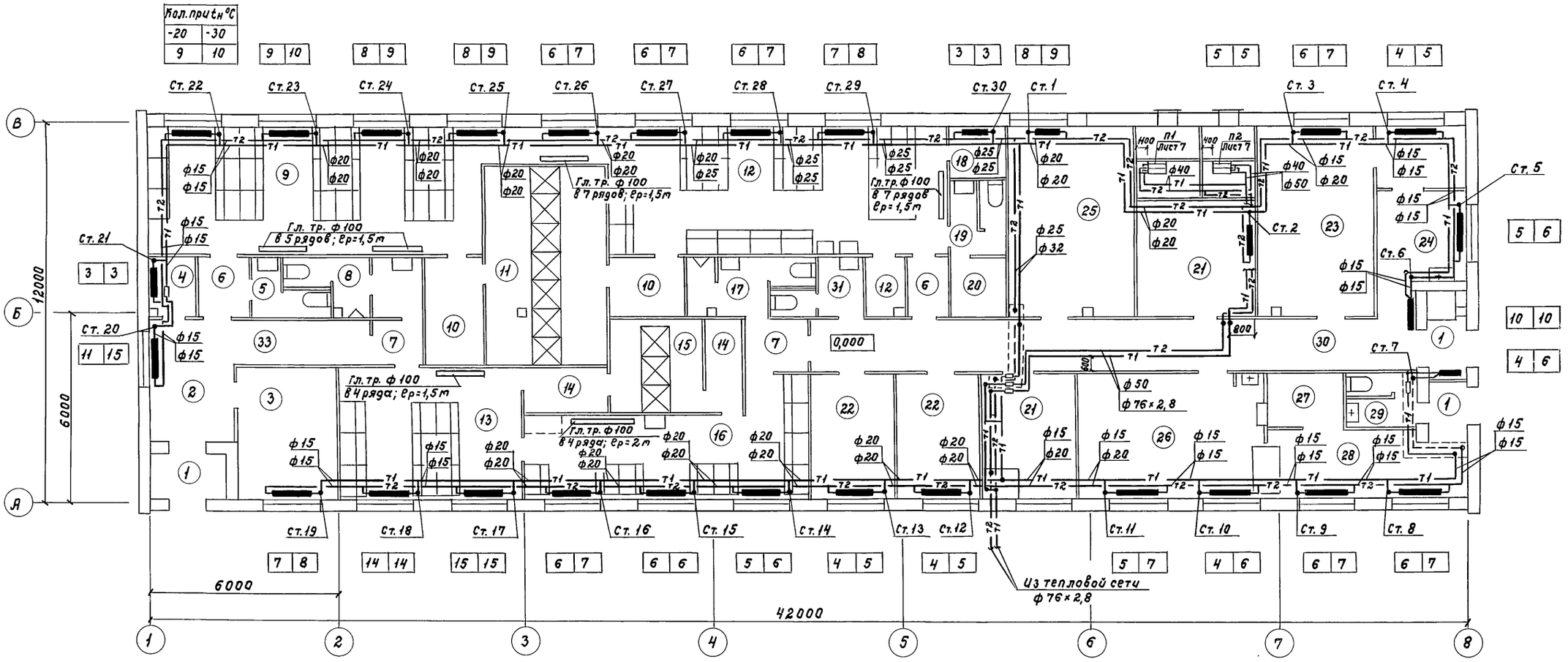

Система теплоснабжения установок П1, П2

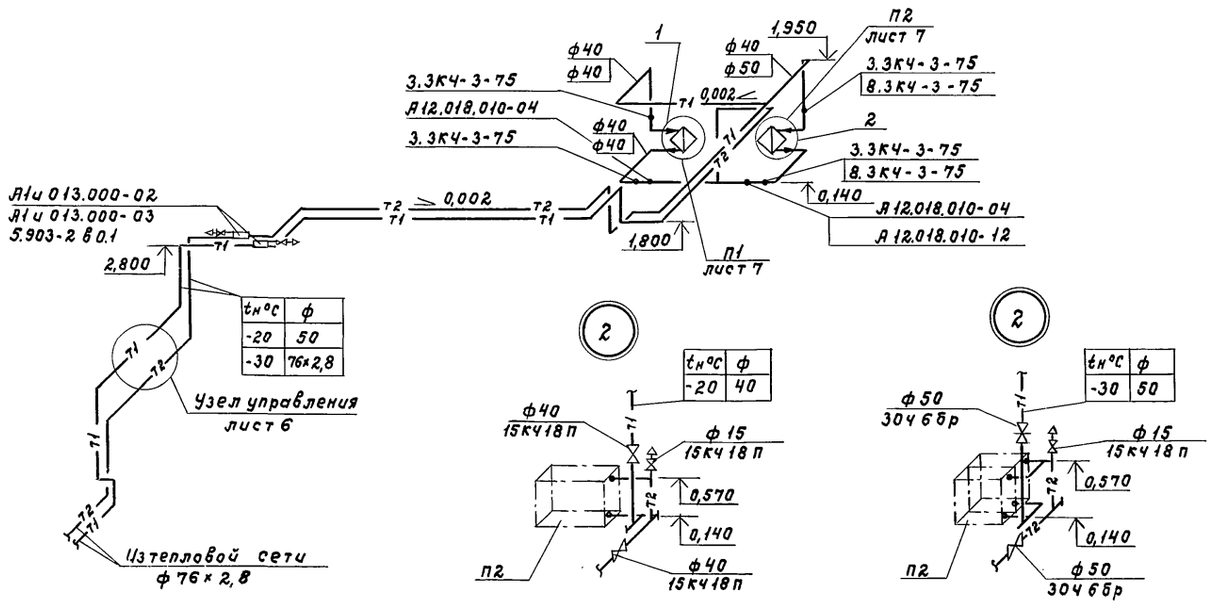

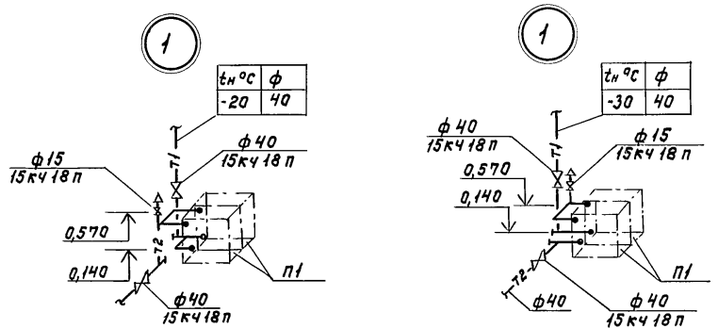

Привязан		ГИП	Кузнецов		807-11-15.85- ОВ		
		Нач.отд.	Коростелев		Санитарный пропускник на 90 человек для животноводческих и птицеводческих предприятий (Полносборное здание)	Стадия	Лист	Листов
		Н.контр.	Панисова			Р	5	
		Рук.гр.	Нагинская		План отопления и теплоснабжения на отм. 0,000 Схема системы теплоснабжения установок П1, П2	ГИПРОНИСЕЛЬХОЗ		
		Ст.инж.	Школьникова					
Инв.N		Ст.инж.	Панюшкина					

20784-01 35 Копировала Самара Формат А2

Инв.N подл. | Подпись и дата | Взам.инв.N | АР Маркин | ТХ Смирнова | Л Горбалетова | ВК Павлова | СС Брешков

Альбом I

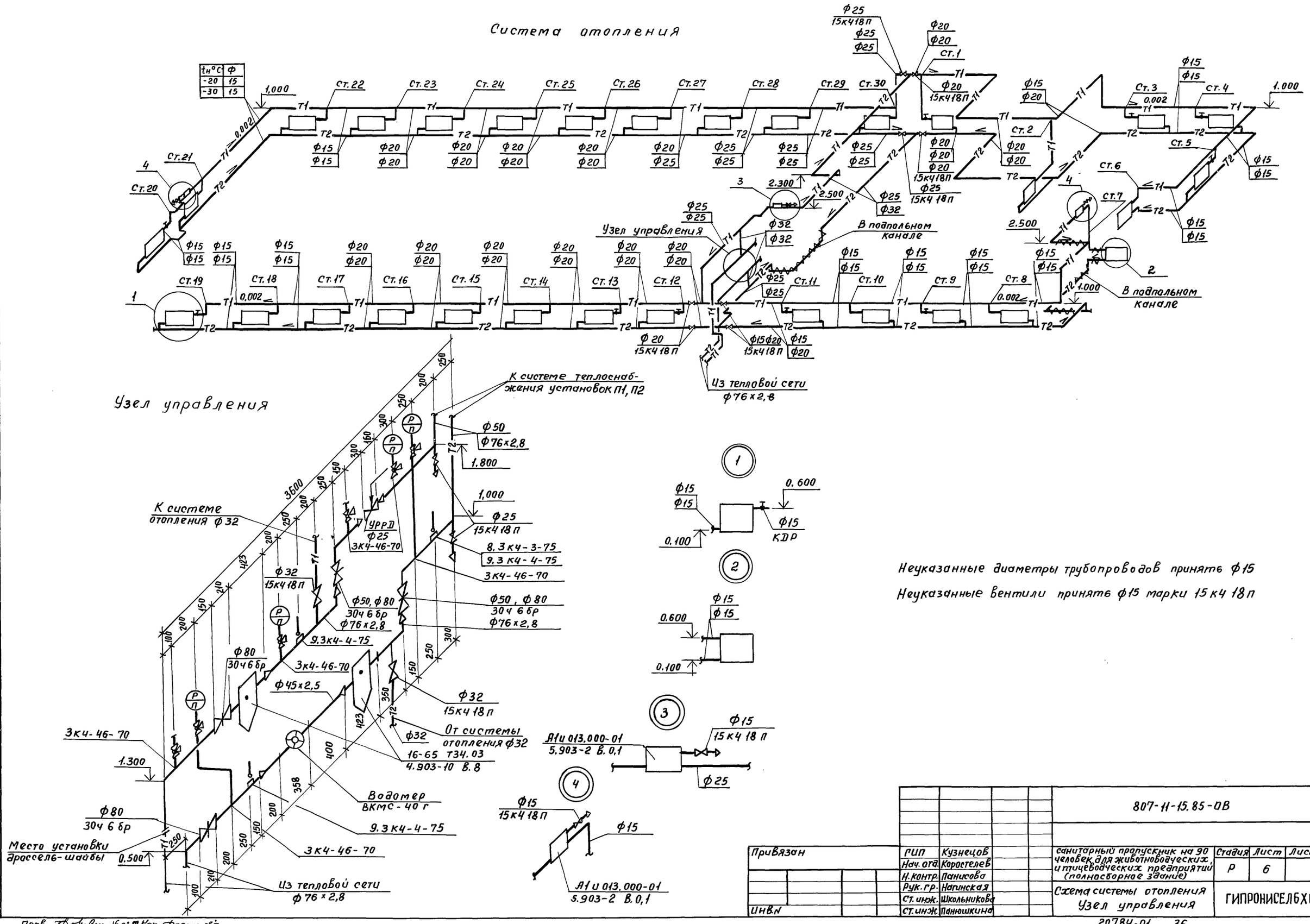

Неуказанные диаметры трубопроводов принять ф15

Неуказанные вентили принять ф15 марки 15к4 18п

					807-11-15.85-ОВ		
Привязан		ГИП	Кузнецов	санитарный пропускник на 90 человек для животноводческих и птицеводческих предприятий (полносборное здание)	Стадия	Лист	Листов
		Нач. отд.	Коростелев		Р	6	
		Н. контр.	Панисова				
		Рук. гр.	Нагинская	Схема системы отопления Узел управления	ГИПРОНИСЕЛБХОЗ		
		Ст. инж.	Школьникова				
Инв.N		Ст. инж.	Панюшкина				

Согласовано: А Горбалетова

Инв.N подл. | Подпись и дата | Взам. инв.N

Пров. [signature] 16.02.82 Кон. Франтиоф

20784-01 36

Альбом I

Разрез 1-1

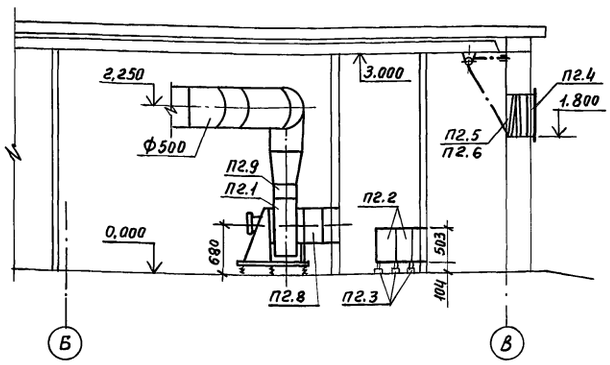

План

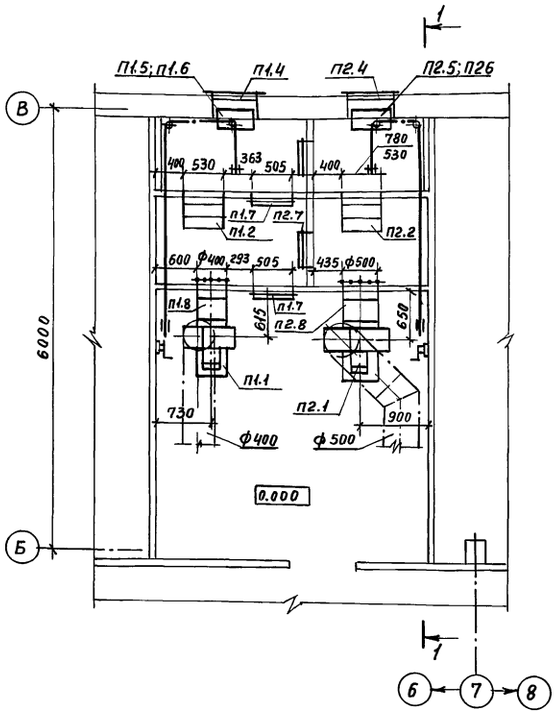

Спецификация отопительно-вентиляционных установок

Марка, поз.	Обозначение	Наименование	Кол.	Масса ед.кг	Примечание
		П1			
П1.1		Агрегат вентиляторный			
		А4105-2 комплектно:	1	88	
		а)Вентилятор центробежный В-Ц4-70 N4 с колесом			
		D=1,05 Dн, исполнение 1,			
		положение „Л0°"			
		б)Электродвигатель			
		4А 80 А4; 1400 об/мин,			
		1,1 кВт			
		в)Виброизоляторы			
П1.2		Калориферы			
		$t_н$=-20 °С КВС6-П	2	56,2	
		$t_н$=-30 °С КВС6-П	2	56,2	
П1.3	1.494-25	Подставка под			
		калорифер, тип 1	6		
П1.4	1.494-27 Вып.7	Решетка жалюзийная			
		ТУ36 1517-71 N2	4		
П1.5	1.494-27 Вып.7	Каркас (на 1 клапан)			
		5с1В 010.000 622х573(н)	1		
П1.6	1.494-27 Вып.7	Клапан утепленный			
		5с1.020.000-06	1		
П1.7	5.904-4	Дверь герметическая			
		неутепленная			
		Dс 1,25х0,5	2		
П1.8	5.904-5	Гибкая вставка ВВ-19	1		
П1.9	5.904-5	Гибкая вставка ВН-12	1		

Марка, поз.	Обозначение	Наименование	Кол.	Масса ед.кг	Примечание
		П2			
П2.1		Агрегат вентиляторный			
		А5090-2 комплектно:	1	117	
		а)Вентилятор центро-			
		бежный В-Ц4-70 N5			
		с колесом D=0,9 Dн,			
		исполнение 1,			
		положение „Л0°"			
		б)Электродвигатель			
		4А 80 В4, 1410 об/мин,			
		1,5 кВт			
		в)Виброизоляторы			
П2.2		Калориферы			
		$t_н$=-20°С КВБ8-П	1	96,6	
		$t_н$=-30°С КВС6-П	2	56,2	
П2.3	1.494-25	Подставка под калорифер			
		тип I $t_н$=-20°С	4		
		$t_н$=-30°С	6		
П2.4	1.494-27 Вып.7	Решетка жалюзийная			
		ТУ36 1517-71 N2	4		
П2.5	1.494-27 Вып.7	Каркас (на 1 клапан)			
		5с1В010.000 622х573(н)	1		
П2.6	1.494-27 Вып.7	Клапан утепленный			
		5с1020.000-06	1		
П2.7	5.904-4	Дверь герметическая			
		неутепленная			
		Dс 1,25х0,5	2		
П2.8	5.904-5	Гибкая вставка ВВ-20	1		
П2.9	5.904-5	Гибкая вставка ВН-13	1		

Установку воздухоприемного устройства, герметических дверей и закладных рам для крепления оборудования выполните по строительным чертежам. Во фланцевых соединениях установите резиновые прокладки.

Согласовано:

Инв.№ подл.	Подп. и дата	Взам.инв.№	

Альбом

ТИПОВОЙ ПРОЕКТ
807-11-15.85

САНИТАРНЫЙ ПРОПУСКНИК НА 90 ЧЕЛОВЕК ДЛЯ ЖИВОТНОВОДЧЕСКИХ И ПТИЦЕВОДЧЕСКИХ ПРЕДПРИЯТИЙ

(ПОЛНОСБОРНОЕ ЗДАНИЕ)

АЛЬБОМ

ЭСКИЗНЫЕ ЧЕРТЕЖИ ОБЩИХ ВИДОВ НЕСТАНДАРТНЫХ КОНСТРУКЦИЙ СИСТЕМ ОТОПЛЕНИЯ И ВЕНТИЛЯЦИИ

Инв.№ подл.	Подпись и дата	Взам. инв.№

Привязан

Инв. №

формат А4

Альбом

Обозначение	Наименование	Примечание
ТП ОВН 1	Переход	
ТП ОВН 2	Переход	
ТП ОВН 3	Переход	
ТП ОВН 4	Переход	
ТП ОВН 5	Переход	
ТП ОВН 6	Переход	
ТП ОВН 7	Изоляция трубопроводов	
ТП ОВН 8	Изоляция арматуры	
ТП ОВН 9	Сетка в рамке	
ТП ОВН 10	Лючок для замеров параметров воздуха	

Привязан

Инв. №

807-11-15.85-ОВН

ГИП	Кузнецов		
Нач. отд.	Коростелев		
Гл. спец.	Лукашев		
Н. контр.	Панисова		
Рук. гр.	Нагинская		
Ст. инж.	Панюшкина		

Содержание

Стадия	Лист	Листов
Р		1

ГИПРОНИСЕЛЬХОЗ

формат А4

Альбом

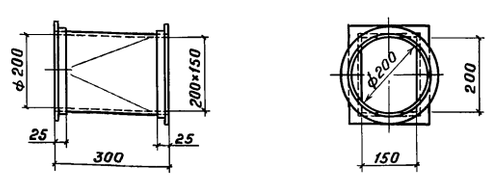

Переход изготовить из листовой кровельной стали б= 1 мм по ГОСТ 19904-74

Масса изделия 1,9 кг.

20784-01 38

Привязан

Инв. №

807-11-15.85-ОВН1

ГИП	Кузнецов		
Нач. отд.	Коростелев		
Н. контр.	Панисова		
Рук. гр.	Нагинская		
Ст. инж.	Панюшкина		

Переход

Стадия	Лист	Листов
Р		1

ГИПРОНИСЕЛЬХОЗ

формат А4

Альбом

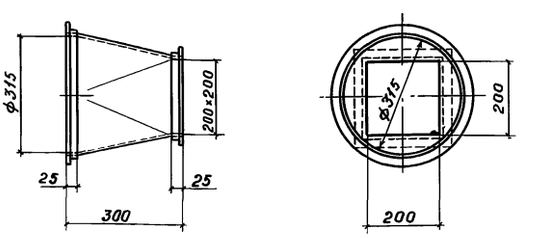

Переход изготовить из листовой кровельной стали б= 1 мм по ГОСТ 19904-74

Масса изделия 2,35 кг.

Привязан

Инв. №

807-11-15.85-ОВН2

ГИП	Кузнецов		
Нач. отд.	Коростелев		
Н. контр.	Панисова		
Рук. гр.	Нагинская		
Ст. инж.	Панюшкина		

Переход

Стадия	Лист	Листов
Р		1

ГИПРОНИСЕЛЬХОЗ

Копировал Типохина

формат А4

Альбом

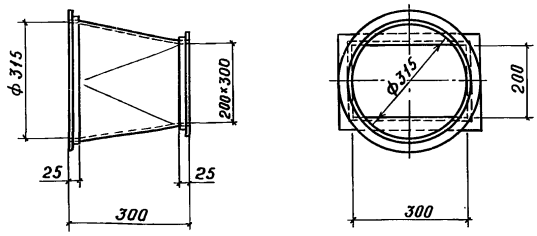

Переход изготовить из листовой кровельной стали б= 1 мм по ГОСТ 19904-74.
Масса изделия 2,83 кг.

Привязан

Инв. №

			807-11-15.85-ОВН3		
Гип	Кузнецов		Переход	Стадия	Лист	Листов
Нач.отд	Коростелев			Р		1
Н.контр.	Панисова			ГИПРОНИСЕЛЬХОЗ	
Рук.гр.	Нагинская				
Ст.инж.	Панюшкина				

Инв.№ подл. | Подпись и дата | Взам.инв.№

Формат А4

Альбом

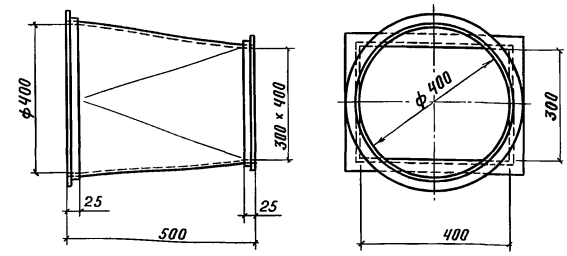

Переход изготовить из листовой кровельной стали б= 1 мм по ГОСТ 19904-74
Масса изделия 6,28 кг.

Привязан

Инв. №

			807-11-15.85-ОВН 4		
Гип	Кузнецов		Переход	Стадия	Лист	Листов
Нач.отд	Коростелев			Р		1
Н.контр.	Панисова			ГИПРОНИСЕЛЬХОЗ	
Рук.гр.	Нагинская				
Ст.инж.	Панюшкина				

Инв.№ подл. | Подпись и дата | Взам.инв.№

Формат А4

Альбом

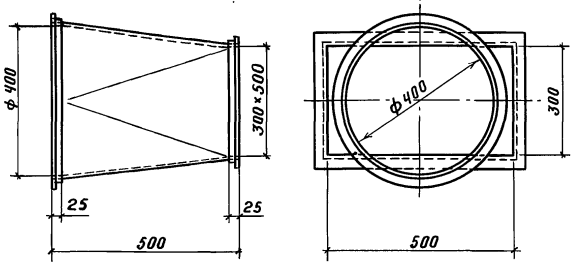

Переход изготовить из листовой кровельной стали б= 1 мм по ГОСТ 19904-74
Масса изделия 6,67 кг.

Привязан

Инв. №

			807-11-15.85- ОВН 5		
Гип	Кузнецов		Переход	Стадия	Лист	Листов
Нач.отд	Коростелев			Р		1
Н.контр.	Панисова			ГИПРОНИСЕЛЬХОЗ	
Рук.гр.	Нагинская				
Ст.инж.	Панюшкина				

Инв.№ подл. | Подпись и дата | Взам.инв.№

Формат А4

20784-01 ЭО

Альбом

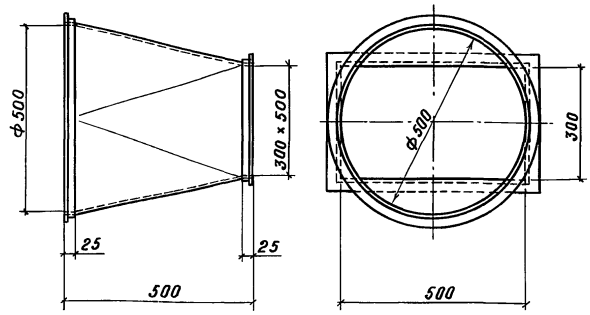

Переход изготовить из листовой кровельной стали б= 1 мм по ГОСТ 19904-74
Масса изделия 7,85 кг.

Привязан

Инв. №

			807-11-15.85- ОВН 6		
Гип	Кузнецов		Переход	Стадия	Лист	Листов
Нач.отд	Коростелев			Р		1
Н.контр.	Панисова			ГИПРОНИСЕЛЬХОЗ	
Рук.гр	Нагинская				
Ст.инж.	Панюшкина				

Инв.№ подл. | Подпись и дата | Взам.инв.№

Копировал Тимохина

Формат А4

Альбом

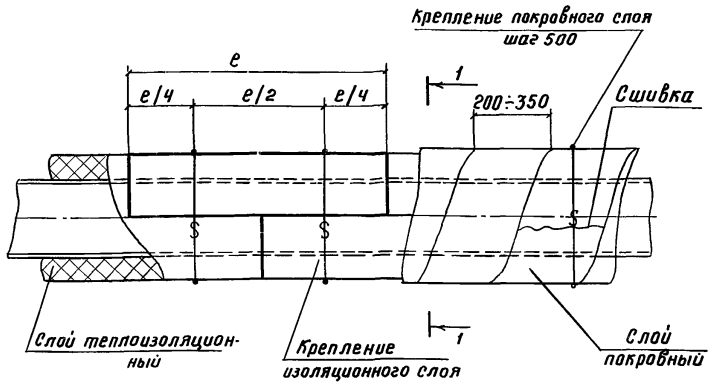

1 - 1

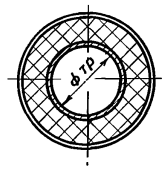

Ф у трубы	Толщина изоляции, мм	Материал	
		Слой теплоизоляционный	Слой покровный
15	40	Полуцилиндры минераловатные на синтетическом связующем ГОСТ 23208-83	Рулонный стеклопластик РСТ-Б-В ТУ6-11-145-80
25	40		
32	40		
40	40		
50	40		
76×2,8			

Трубопровод прокладывается в помещении
Теплоноситель - вода 95-70,
Перед нанесением изоляции трубопроводы покрываются антикоррозийной краской.
Крепление изоляционного и покровного слоев выполняется проволокой ф1,2мм ГОСТ 3282-74
Длина полуцилиндра -e- определяется при поставке

Привязан

Инв. №

Взам. инв. №
Подпись и дата
Инв. № подл.

807-11-15.85 - ОВН 7

Гип	Кузнецов		
Нач. отд.	Коростелев		
Н. контр.	Панисова		
Рук. гр.	Нагинская		
Ст. инж.	Струнина		

Изоляция трубопроводов

Стадия	Лист	Листов
Р		1

ГИПРОНИСЕЛЬХОЗ

Формат А4

Альбом

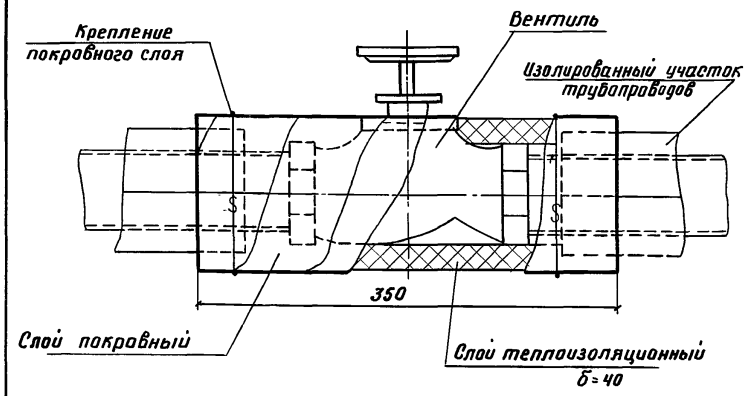

Ф у арматуры	Толщина изоляции мм	Материал	
		Слой теплоизоляционный	Слой покровный
32	40	Полуцилиндры минераловатные на синтетическом связующем ГОСТ 23208-83	Рулонный стеклопластик РСТ-Б-В ТУ6-11-145-80
40	40		
50	40		
80	40		

Теплоноситель - вода 95-70°С.
Перед нанесением изоляции арматура покрывается антикоррозийной краской
Крепление изоляционного и покровного слоев выполняется проволокой ф1,2мм ГОСТ 3282-74, исходя из условий монтажа.

Привязан

Инв. №

Взам. инв. №
Подпись и дата
Инв. № подл.

807-11-15.85-ОВН8

Гип	Кузнецов		
Нач. отд.	Коростелев		
Н. контр.	Панисова		
Рук. гр.	Нагинская		
Ст. инж.	Струнина		

Изоляция арматуры

Стадия	Лист	Листов
Р		1

ГИПРОНИСЕЛЬХОЗ

Формат А4

Альбом

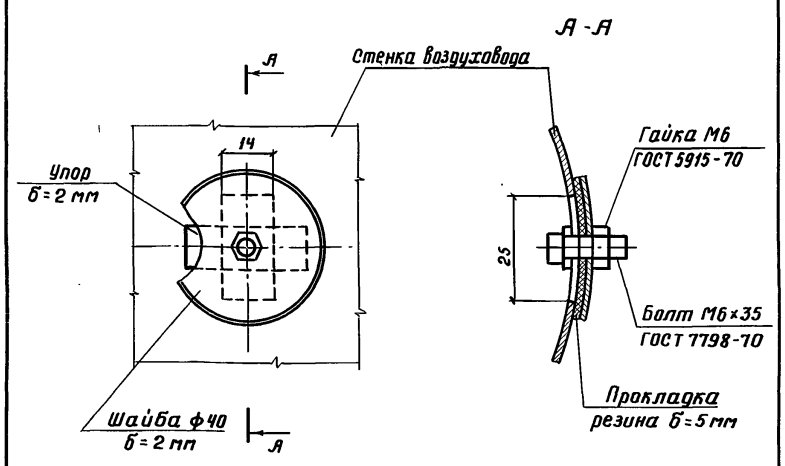

Отверстия для производства замеров располагать на прямых участках на расстоянии не менее 5 диаметров воздуховода. В круглых воздуховодах ф 100-150 пробивается одно отверстие, для воздуховодов диаметром свыше 150 мм пробиваются два отверстия под углом 90° друг к другу.
Масса изделия - 0,12 кг

Привязан

Инв. №

Взам. инв. №
Подпись и дата
Инв. № подл.

807-11-15.85 - ОВН9

Гип	Кузнецов		
Нач. отд.	Коростелев		
Н. контр.	Панисова		
Рук. груп.	Нагинская		
Ст. инж.	Громова		

Лючок для замера параметров воздуха

Стадия	Лист	Листов
Р		1

ГИПРОНИСЕЛЬХОЗ

Формат А4

Альбом

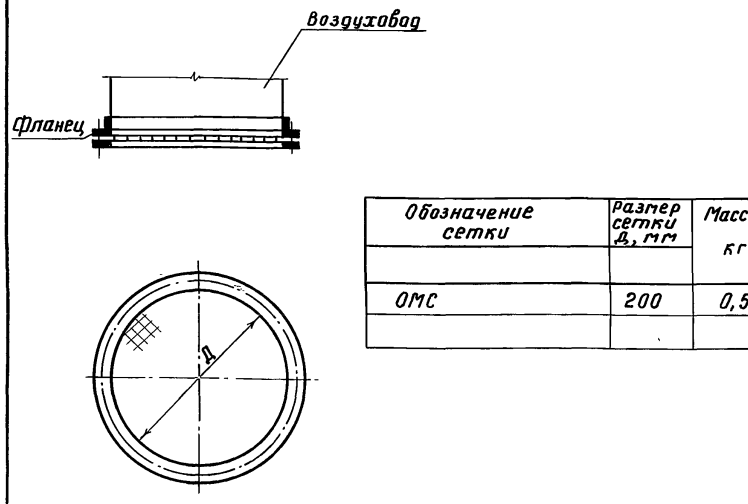

Обозначение сетки	Размер сетки Д, мм	Масса кг
ОМС	200	0,5

Сетку принять проволочную тканую с квадратными ячейками №25 по ГОСТ 3826-82

Привязан

Инв. №

Взам. инв. №
Подпись и дата
Инв. № подл.

807-11-15.85-ОВН 10

Гип	Кузнецов		
Нач. отд.	Коростелев		
Н. контр.	Панисова		
Рук. гр.	Нагинская		
Ст. инж.	Громова		

Сетка в рамке

Стадия	Лист	Листов
Р		1

ГИПРОНИСЕЛЬХОЗ

Копировал Тимохина Формат А4

20784-11

Ведомость рабочих чертежей основного комплекта марки Э

Лист	Наименование	Примечание
1	Общие данные	
2	Электроосвещение. План сети. Расчетная	
	схема сети электроосвещения	
3	Силовое электрооборудование. План сети.	
	Фрагмент плана (привязка труб)	
4	Силовое электрооборудование. Расчетная	
	схема сети 380/220 В	
5	Спецификация на электроосвещение	
6	Спецификация на силовое	
	электрооборудование	

Ведомость ссылочных и прилагаемых документов

Обозначение	Наименование	Примечание
	Ссылочные документы	
4.407-36/70	Детали и узлы внутренних силовых	
	и осветительных электропроводок	
	в сельскохозяйственных произ-	
	водственных помещениях	
3.407-82	Вводы линий электропередачи	
	до 1 кВ в здания	
5.407-11	Заземление и зануление	
	электроустановок	
5.407-23	Прокладка проводов в винипласто-	
	вых трубах в производственных	
	помещениях	
5.407-24	Прокладка проводов в полиэтиле-	
	новых трубах в производ-	
	ственных помещениях	
	Прилагаемые документы	
Э. СО	Спецификация электрооборудования	
Э. ВМ	ВМ по рабочим чертежам	
	основного комплекта марки Э	

Основные показатели

Установленная мощность электроприемников (кВт)				Расчетная мощность электроприемников (кВт)				Естественный коэффициент мощности	Годовой расход электроэнергии (кВт·ч)
Всего	В том числе			Всего	В том числе				
	силовых	осветительных	тепловых		II категории надежности	вентиляция	электротеплоснабжение		
42,8	14,5	8,81	19,5	39,9	1,5	20,4	19,5	0,94	56200

Общие указания

Электроприемники здания по степени надежности электроснабжения относятся к потребителям III категории, за исключением станции пожарной сигнализации, имеющей I категорию. Электроснабжение здания предусматривается от внутриплощадочной сети 380/220 В фермы от ввода N1. Ввод N2 выполняется только для станции пожарной сигнализации при привязке проекта. Питание вводов N1 и N2 предусматривается от разных секций шин трансформаторной подстанции.

Пакетный переключатель серии ПКУ-3 и щиток ЯОУ-8501, необходимые для питания станции пожарной сигнализации, показаны в разделе СС, но учтены в разделе Э.

Подсчет нагрузок выполнен в соответствии с „Рекомендациями по определению электрических нагрузок животноводческих комплексов."

Напряжение рабочего освещения - 220 В, местного - 36 В. Освещенности помещений приняты в соответствии со СНиП II-4-79.

Сеть электроосвещения выполняется кабелем марки АВРГ на скобах, силового электрооборудования - кабелем марки АВРГ на скобах и проводом марки АПВ в стальных и пластмассовых трубах. Питание электродвигателей вентсистем, установленных на виброоснованиях, выполняется отрезками медного провода в металлорукаве с соединением в клеммных коробках.

Высота установки пусковых устройств и выключателей - 1,7 м, штепсельных розеток - 0,8 м от уровня пола.

Падение напряжения в силовой сети не превышает 2,5 %.

Учет электроэнергии предусматривается на стороне 0,4 кВт трансформаторной подстанции.

Техника безопасности

Для защиты обслуживающего персонала от поражения электрическим током все металлические нетоковедущие части электрооборудования (корпуса щитов, светильников, пусковой аппаратуры), которые могут оказаться под напряжением при повреждении изоляции, должны быть занулены присоединением к нулевому проводу электросети. Согласно ПУЭ-76, пункт VII-1-59 к корпусам электроприемников NN 11...13 и к штепсельным розеткам электроприемников NN 7...9, 14, 15 от силового шкафа прокладывается дополнительный защитный зануляющий провод, сечением равным фазному.

В соответствии с СН 305-77 молниезащита здания не предусматривается.

Типовой проект разработан в соответствии с действующими нормами и правилами и предусматривает мероприятия, обеспечивающие взрывную, взрывопожарную и пожарную безопасность при эксплуатации здания.

Главный инженер проекта /А.А. Кузнецов/

Инв. N подл. | Подпись и дата | Взам. инв. N

Привязан

Инв. N

807-11-15.85 - Э

ГИП	Кузнецов	
Нач. отд.	Гужва	
Зам. н.о.	Выборный	
Н. контр.	Ткачев	
Гл. спец.	Удалов	
Рук. гр.	Шарф	
Инж.	Мерзликина	
Инж.	Пантелеева	

Санитарный пропускник на 30 человек для животноводческих и птицеводческих предприятий (Полносборное здание)	Стадия	Лист	Листов
	Р	1	6
Общие данные	ГИПРОНИСЕЛЬХОЗ		

Альбом I

Электроосвещение. План сети

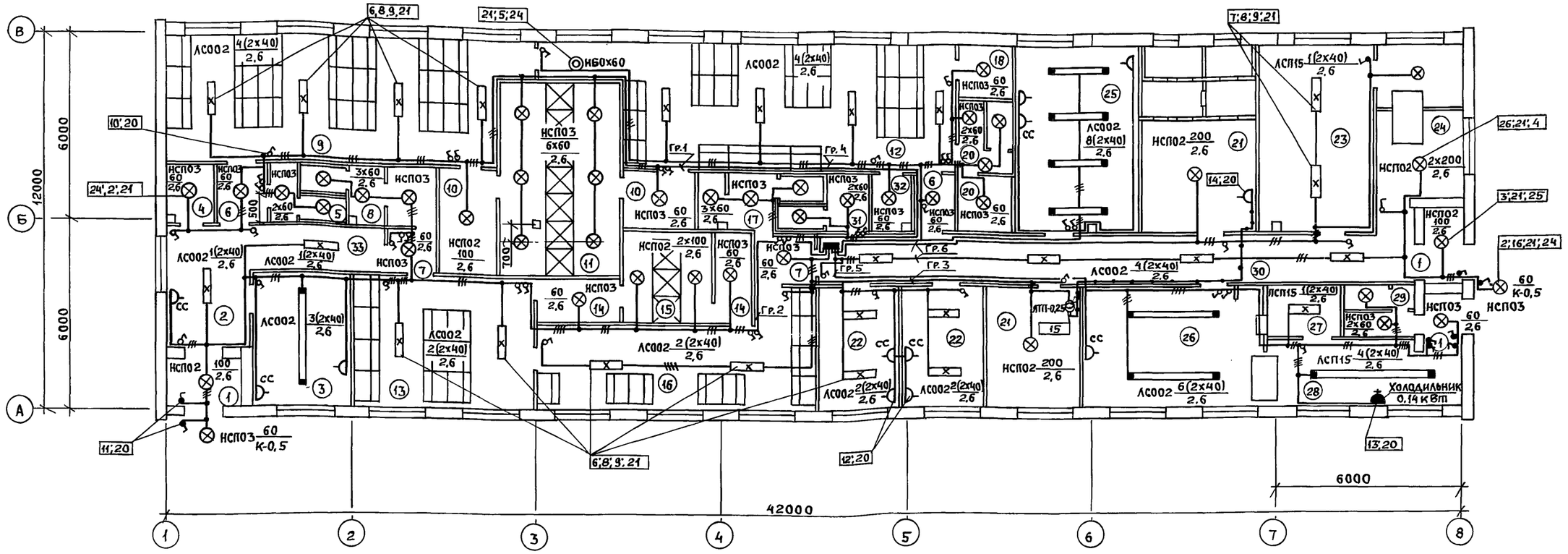

Характеристика помещений

N по плану	Наименование	Нормируемая освещенность (лк)	Характеристика по условиям среды
1	Тамбур (3)	20	Влажное
2	Вестибюль	75	Нормальное
3	Кабинет заведующего фермой	200	"
4	Инвентарная	10	"
5	Уборная женская	30	Влажное
6	Тамбур (2)	20	Нормальное
7	Тамбур (2)	20	"
8	Уборная мужская	30	Влажное
9	Женский гардероб уличной и домашней одежды	75	Нормальное
10	Тамбур (2)	20	Сырое
11	Душевая	20	Особо сырое
12	Женский гардероб рабочей одежды	75	Нормальное
13	Мужской гардероб уличной и домашней одежды	75	"
14	Тамбур (2)	20	Сырое
15	Душевая	20	Особо сырое
16	Мужской гардероб рабочей одежды	75	Нормальное
17	Уборная мужская	30	Влажное
18	Кладовая чистой одежды	30	П-IIа
19	Уборная женская	30	Влажное
20	Комната личной гигиены женщины	75	"

N по плану	Наименование	Нормируемая освещенность (лк)	Характеристика по условиям среды
21	Венткамера (2)	20	Нормальное
22	Комната специалистов (2)	200	"
23	Постирочная	100	Сырое
24	Помещение для дезинфекции одежды	30	С химически активной средой
25	Красный уголок	300	Нормальное
26	Обеденный зал	200	"
27	Моечная	200	Сырое
28	Раздаточная	300	Влажное
29	Уборная	30	"
30	Коридор	75	Нормальное
31	Уборная	30	Влажное
32	Кладовая грязной одежды	30	П-IIа
33	Коридор	75	Нормальное

Расчетная схема сети электроосвещения

Групповой щиток: N по плану, тип, схема, Ру; Рр (кВт); Jр (А)	N группы	Тип предохранителя или автом	Ном. ток (А)	Ток расц. или ток плавк. вставки (А)	Групповая линия: Марка, количество и сечение кабеля или провода (кв. мм)	Способ прокладки	Длина (м)	Ном. мощность (кВт)	Ном. ток (А)	Макс. потеря напряжения (%)	Вид освещения
ЩО ЯОУ-8501 Ру = 8,81 Рр = 8,0 Jр = 13,5	6	АЕ-1031-1	25	10	АВРГ-1(2х2,5)	ск.	—	1,36	6,2	—	Рабочее освещение
	5	"	25	10	АВРГ-1(2х2,5)	ск.	—	1,46	6,6	—	"
	4	"	25	10	АВРГ-1(2х2,5)	ск.	—	1,8	8,2	0,8	Рабочее освещение
	3	"	25	10	АВРГ-1(2х2,5)	ск.	—	1,17	5,2	—	Рабочее освещение и местное освещение
ПВЗ-60	2	"	25	10	АВРГ-1(2х2,5)	ск.	—	1,54	6,9	2,0	"
	1	АЕ-1031-1	25	10	АВРГ-1(2х2,5)	ск.	—	1,46	6,6	—	Рабочее освещение

Согласовано: АСО, ТХ, ОВ, Гаврилов, Смирнова, Ногинская, Подпись, СС, ВК, Павлова, Брешков, Подпись

Взам. инв. N

Подпись и дата

Инв. N подл.

Привязан

Инв. N

Гип	Кузнецов	Подп.	
Нач. отд.	Гужва	"	
Зам. н.о.	Выборный	"	
Н. контр.	Ткачев	"	
Гл. спец.	Удалов	"	
Рук. гр.	Шарф	"	
Инж.	Мерзликина	"	

807-11-15.85-Э

Санитарный пропускник на 90 человек для животноводческих и птицеводческих предприятий (полносборное здание)

Стадия	Лист	Листов
Р	2	

Электроосвещение. План сети. Расчетная схема сети электроосвещения

ГИПРОНИСЕЛЬХОЗ

Формат А2 20784-01 42

Пров. Дашева 1.03.88 Кон. [illegible]

Альбом I

Силовое электрооборудование. План сети

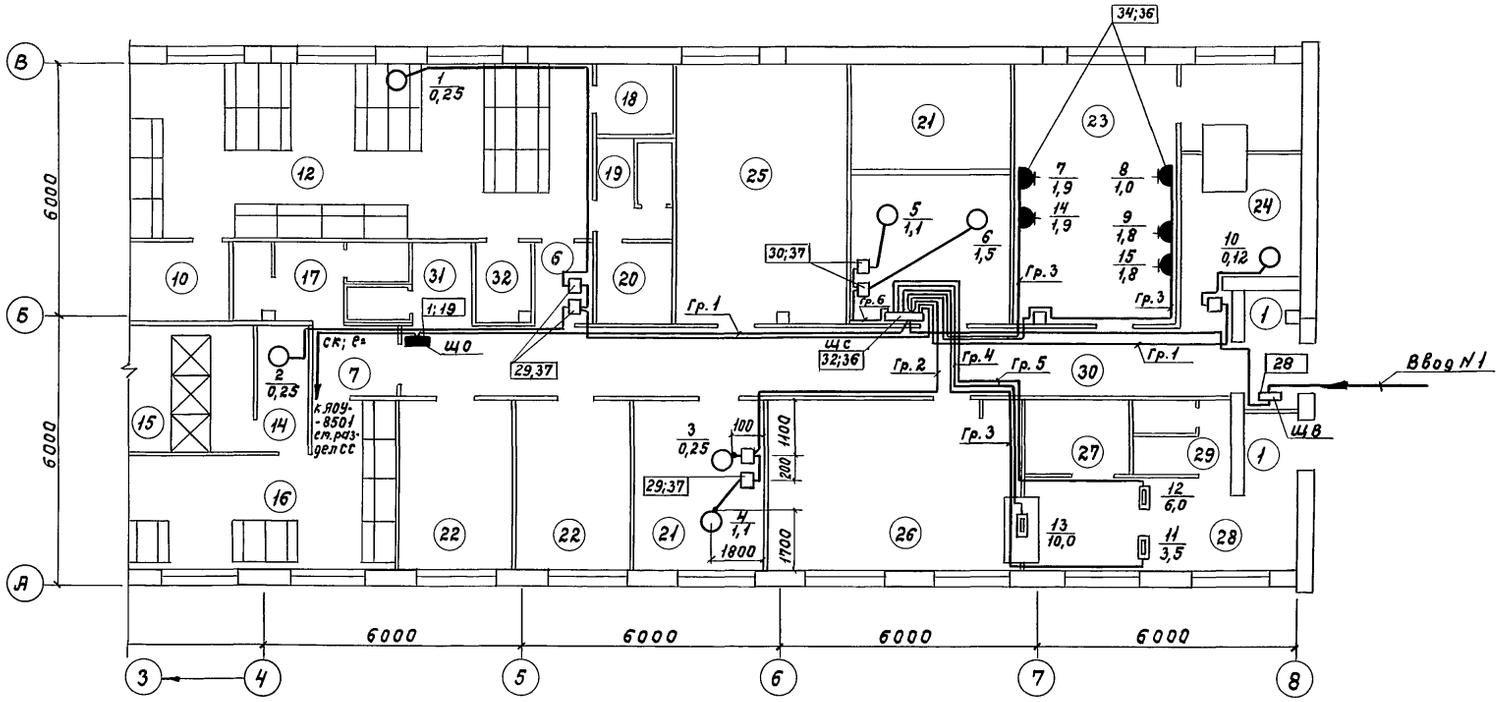

Фрагмент плана (привязка труб)

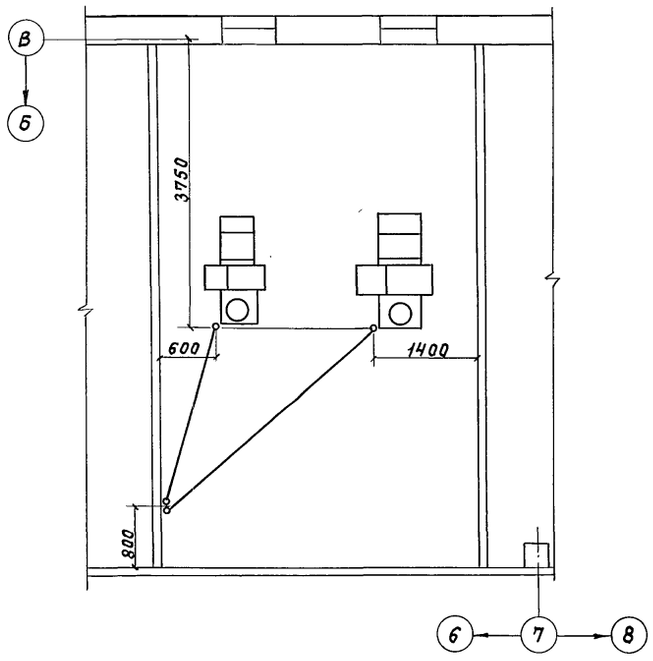

Ведомость объемов электромонтажных и строительных работ на силовое электрооборудование

N п.п.	Наименование работ	Ед. изм.	Кол.	Примечание
	А. Электрооборудование			
	1. Аппараты напряжением до 1000 В			
1.1	Установка на стене пакетно-кулачкового			
	переключателя ПКУ 3	шт.	1	
1.2	То же, магнитных пускателей			
	ПМЕ-121 и ПМЕ-021	шт.	7	
1.3	То же, поста управления ПКЕ-712	шт.	5	
1.4	Установка на стене ящика	шт.	1	
1.5	Напольная установка силового шкафа ШР11	шт.	1	
1.6	Установка на стене щита освещения			
	ЯОУ-85 01	шт.	1	
	2. Кабели силовые			
2.1	Прокладка кабелей марки АВРГ			
	сечением до 2,5 кв. мм, на скобах	км	0,02	
2.2	То же, сечением до 6 кв. мм	км	0,15	
2.3	То же, сечением до 35 кв. мм	км	0,015	
	3. Провода			
3.1	Прокладка провода марки АПВ			
	сечением до 2,5 кв. мм, в трубах	км	0,24	
3.2	Прокладка провода марки АПВ			
	сечением до 35 кв. мм, в трубах	км	0,012	
3.3	То же, марки ПВЗ, сечением 1 кв. мм	км.	0,122	
	4. Трубы			
4.1	Прокладка винипластовых труб			
	открыто по стене	км	0,035	
4.2	То же, полиэтиленовых труб в полу	км	0,009	
4.3	То же, стальных труб	км	0,01	
4.4	То же, металлорукава открыто	м	7	
	5. Электроустановочные изделия			
5.1	Установка на стене розеток типа			
	РШ-ц-20-0-ЭР43-01-10/220	шт.	5	

Гип	Кузнецов		
Нач.отд.	Гужва		
Зат.н.о.	Выборный		
Н.контр.	Ткачев		
Гл.спец.	Удалов		
Рук.гр.	Шарф		
Инж.	Мерзликина		

Привязан

Инв. N

807-11-15.85- Э

Санитарный пропускник на 90 человек для животноводческих и птицеводческих предприятий (Полносборное здание)

Силовое электрооборудование. План сети. Фрагмент плана (привязка труб)

Стадия	Лист	Листов
Р	3	

ГИПРОНИСЕЛЬХОЗ

Инв. N подл. | Подпись и дата | Взам.инв. N

Тх | Засыпкин | Марков | Ногинская | Брешков | Павлова

ТХ | АСО | ОВ | СС | ВК

20784-01 43 Копировала Самара Формат А2

Альбом I

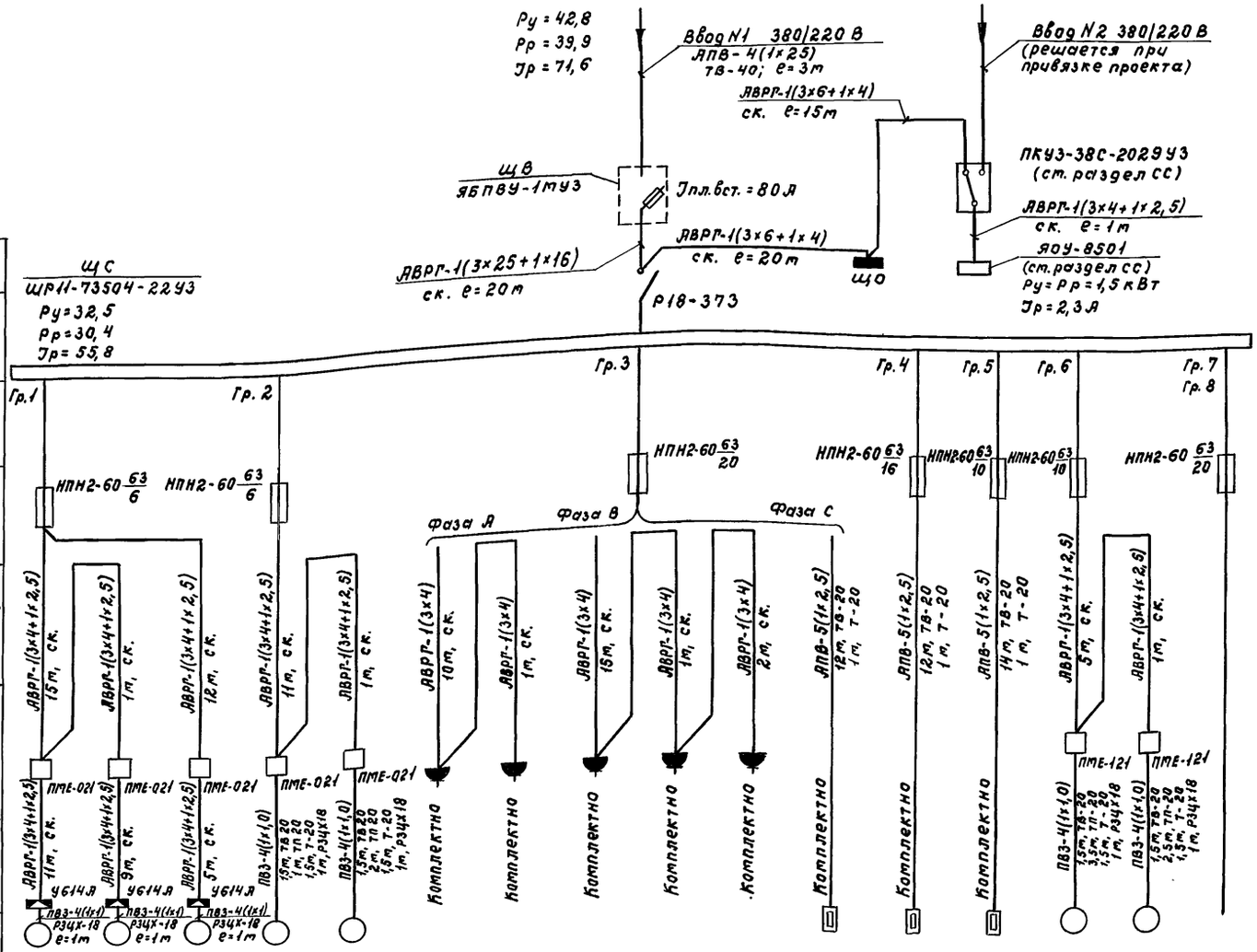

Условные обозначения

НСПОЗ $\frac{2\times60}{2,6}$	Тип светильника $\frac{\text{Количество} \times \text{мощность лампы (Вт)}}{\text{Высота подвеса (м)}}$
К-0,5	Кронштейн с вылетом 0,5 м
ТВ-20	Труба винипластовая, наружным диаметром 20 мм
ТП-20	Труба полиэтиленовая
▯	Нагревательный элемент
СС	Розетка для радио и связи

Данные питающей сети		
Шинопровод распределительный пункт	Тип Iн, А Расцепитель, А	
	Тип, напряжение, сечение (шинопровода) Расчетный ток, А Установленная мощность, кВт	
Аппарат отходящей линии	Тип Iн, А Расцепитель или плавкая вставка, А	
Марка и сечение проводника	Маркировка или длина участка сети Способ прокладки	
Пусковой аппарат	Тип Iн, А Расцепитель автомата Уставка, А Нагревательный элемент теплового реле Т-тепловой, уставка, А	
Марка и сечение проводника	Маркировка или длина участка сети Способ прокладки	

Электроприемник																
Условное обозначение на плане																
Номер по плану		2	1	10	3	4	14	7	15	9	8	11	13	12	6	5	
Тип		4АА63А4	4АА63А4	4АА56А4	4АА63А4	4А80А4	—	—	—	—	—	—	—	—	4А80В4	4А80А4	
Рн, кВт		0,25	0,25	0,12	0,25	1,1	1,9	1,9	1,8	1,8	1,0	3,5	10,0	6,0	1,5	1,1	
Ток, А	Iн	0,85	0,85	0,44	0,85	2,76	8,6	8,6	8,2	8,2	4,55	16,2	15,1	9,1	3,76	2,76	
	Iп	3,4	3,4	1,54	3,4	13,8	—	—	—	—	—	—			17,9	13,8	
Наименование механизма по плану		Вытяжная система В1	Вытяжная система В2	Вытяжная система В4	Вытяжная система В3	Вытяжная система В5	Машина стиральная КСМА-4 (Вятка-автомат)	»	Электросушилка „Лето"	»	Электрический утюг	Плита электрическая одноконфорочная ЭПМ-3М	Электроплита мармитная ЭП-5М	Электрокипятильник КНЭ-50М	Приточная система П2	Приточная система П1	Резерв

Привязан	ГИП	Кузнецов		807-11-15.85 - Э		
	Нач.отд.	Гужва		Санитарный пропускник на 90 человек для животноводческих и птицеводческих предприятий (Полносборное здание)	Стадия	Лист	Листов
	Зам.н.о.	Выборный			Р	4	
	Н.контр.	Ткачев					
	Гл.спец.	Удалов		Силовое электрооборудование Расчетная схема сети 380/220 В	ГИПРОНИСЕЛЬХОЗ		
Инв. N	Рук. гр.	Шарф					
	Инж.	Мерзликина					

Инв. N подл. | Подпись и дата | Взам. инв. N | СС | Брешков

20784-01 44 Копировала Самов Формат А2

Марка, поз.	Обозначение	Наименование	Кол.	Масса ед. кг	Примечание
		Электрооборудование			
1		Щиток осветительный			
		ЯОУ-8501 на 6 групп с			
		автоматическими вык-			
		лючателями АЕ1031-1 с			
		уставками токов расце-			
		пителей 6×10 А и пакет-			
		ным выключателем			
		на вводе ПВ3-60 на номи-			
		нальный ток 63 А	2		
2		Светильник подвесной			
		для ламп накалива-			
		ния мощностью до 60 Вт			
		НСП03×60/Р53-01	35		
3		То же, для ламп			
		мощностью до 100 Вт			
		НСП02×100/Р53-01	4		
4		То же, для ламп			
		мощностью до 200 Вт			
		НСП02×200/Р53-01	4		
5		Светильник настенный			
		НБ005×60/Р20-02У4	1		
6		Светильник подвесной			
		для 2 люминесцентных			
		ламп мощностью 40 Вт			
		ЛСО02-2×40/Р-02	39		
7		То же, пылезащищенный			
		ЛСП15-2×40-0014ХЛ4	7		
8		Лампа люминесцентная			
		мощностью 40 Вт			
		ЛБ-40-4	92		
9		Стартер, 80с-220	92		
10		Выключатель однополюсный			
		0-1-IР20-02-6/220	42		
11		То же, 0-1-IР44-17-6/220	10		

Марка, поз.	Обозначение	Наименование	Кол.	Масса ед. кг	Примечание
12		Розетка штепсельная			
		РШ-Ц-2-IР20-05-			
		-6/220	10		
13		То же, с заземляю-			
		щим контактом			
		РШ-Ц-20-0-IР43-			
		-01-10/220	1		
14		То же, РШ-П-2-0-			
		-IР43-01-10/42	1		
		Изделия заводов гэт			
15		Ящик ЯТП-0,25У3 с			
		понижающим трансфор-			
		матором 220/36В, 250В·А	1		
16		Кронштейн стальной с			
		вылетом 0,5 м, У116	2		
17		Коробка ответвитель-			
		ная КОР-73	153		
18		То же, КОР-74	2		
		Изделия по чертежам			
19	4.407-36/70	Узлы крепления			
	лист 24.10	щита освещения	1		
20	4.407-36/70	Крепление выключа-			
	лист 25.20	телей и розеток к раз-			
		личным основаниям			
		при открытой прокладке			
		проводов	69		
21	4.407-36/70	Крепление			
	лист 16.61	светильников	42		

Марка, поз.	Обозначение	Наименование	Кол.	Масса ед. кг	Примечание
		Материалы			
22		Кабель на напряжение			
		660 В, сечением			
		2×2,5 кв.мм, АВРГ	0,8	км	
23		То же, сечением			
		3×2,5 кв.м, АВРГ	0,1	км	
		Лампы накаливания			
24		Б220-60	36		
25		Б220-100	4		
26		Г220-100	4		

Ведомость объемов электромонтажных и строительных работ на электроосвещение

N п. п.	Наименование работ	Ед. изм.	Кол.	Примечание
	А. Электрооборудование			
	1. Аппараты напряжением до 1000 В			
1.1	Установка на стене осветительного щита	шт.	1	
	2. Оборудование светотехническое			
2.1	Установка на стене выключате-			
	лей и розеток	шт.	64	
2.2	Светильники для ламп накаливания	шт.	44	
2.3	Светильники для люминесцентных ламп	шт.	46	
	3. Кабели силовые, контрольные			
	и провода			
3.1	Кабели, прокладываемые на скобах,			
	сечением в кв.мм до 2,5	км	0,9	

Привязан

Инв. N

ГИП	Кузнецов	
Нач.отд.	Гужва	
Зам.н.о.	Выборный	
Н.контр.	Ткачев	
Гл.спец.	Удалов	
Рук.гр.	Шарф	
Ст.инж.	Пантелеева	

807-11-15.85-Э

Санитарный пропускник на 90 человек для животноводческих и птицеводческих предприятий (Полносборное здание)

Стадия	Лист	Листов
Р	5	

Спецификация на электроосвещение

ГИПРОНИСЕЛЬХОЗ

Инв. N подл. | Подпись и дата | Взам. инв. N

Марка поз.	Обозначение	Наименование	Кол.	Масса ед. кг.	Приме-чание
		Электрооборудование			
27		Переключатель пакет-			
		ный кулачковый			
		ПКУ3-38С-2029У3	1		
28		Ящик однолинейный с			
		блоком „Предохранитель-			
		-выключатель" токи плавких			
		вставок 80А, ЯБПВУ-1-МУ3	1		
29		Пускатель магнитный			
		ПМЕ-021, напряжение			
		катушки 380В, без			
		теплового реле	5		
30		То же, ПМЕ-121	2		
31		Кнопочный пост управле-			
		ния ПКЕ-712-2У3	5		
32		Шкаф распределитель-			
		ный ШРП-73504-22У3			
		на 8 групп с предохра-			
		нителями типа НПН2-60			
		на токи плавких вставок:			
		2×6+2×10+1×16+3×20 А			
		с рубильником на			
		вводе Р18-373	1		
33		Розетка штепсельная			
		с третьим заземляю-			
		щим контактом, для			
		открытой установки			
		РШ-Ц-20-0-1Р43-01-10/220	5		
		Изделия заводов ГЭМ			
34		Коробка клеммная У614 А	7		
		Изделия по чертежам			
35		Крепление выключа-			
		телей и розеток к различ-			
		ным основаниям при			
		открытой прокладке			
		проводов	5		

Марка, поз.	Обозначение	Наименование	Кол.	Масса ед. кг	Приме-чание
36	4.407-36/70	Крепление щита пр			
	Лист 24.10	стоячего исполнения			
		(применительно)	1		
37	4.407-36/70	Установка пускателей			
	Лист 25.20	типа ПМЕ-122			
		(применительно)	7		
38	4.407-36.70	Крепление ящика ЯРВ			
	Лист 24.10	(применительно)	1		
39	5.407-23 ВО	Способ прокладки			
	Лист 16	винипластовых труб			
		электропроводки при			
		выходе ее из пола	8		
40	5.407-24.ВО	Способ прокладки			
	Лист 20	проводов или кабелей			
		при выходе из пола	4		
41	3.407-82	Устройство ввода проводов			
	Лист 5	в ж.б. или кирпичное			
		здание			
42	5.407-11	Заземление и зануление			
	Лист 15, вариант 1	корпуса двигателя	10		
43	5.407-23.В1	Ввод винипластовой			
	Лист 13	трубы в корпус,			
		коробку ящика			
		или аппарата			
		Материалы			
44		Кабель с алюми-			
		ниевыми жилами,			
		на напряженне			
		660 В, сечением			
		3×4+1×2,5 кв. мм			
		АВРГ	80м		
45		АВРГ-3×2,5 кв. мм	20м		
46		АВРГ-3×4,0 кв. мм	30м		
47		АВРГ-3×25+1×16 кв. мм	20м		
48		АВРГ-3×6+1×4 кв. мм	35м		

Марка, поз.	Обозначение	Наименование	Кол.	Масса ед. кг.	Приме-чание
49		Провод с алюминиевой			
		жилой, напряжение			
		660 В, сече-			
		нием 2,5 кв. мм			
		АПВ	240м		
50		АПВ-25-660	12м		
51		Провод с медной жилой			
		ПВ3, напряжение 660 В,			
		сечением 1 кв. мм	122м		
52		Металлорукав гибкий			
		РЗ-Ц-Х-Ш18У3	7м		
53		Труба водогазопроводная,			
		легкая, с полностью			
		сплющенным ратом,			
		с резьбой и муфтой:			
		М-Р 20×1,5	9м		
54		Труба винипластовая,			
		усиленного типа, из			
		вторичного сырья, с			
		раструбом, с наружным			
		диаметром 20 мм	32м		
55		то же, с наружным			
		диаметром 40 мм	3м		
56		Труба полиэтиленовая			
		высокого давления, сред-			
		него типа, с раструбом,			
		наружным диамет-			
		ром 20 мм	9м		

Привязан

Инв. №

ГИП	Кузнецов	
Нач. отд	Гужва	
Зам. н.о.	Выборный	
Н. контр.	Ткачев	
Гл. спец.	Удалов	
Рук. гр.	Шарф	
Инж.	Пантелеева	

807-11-15.85-Э

Санитарный пропускник на 90 человек для животноводческих и птицеводческих предприятий (полносборное здание)	Стадия	Лист	Листов
	Р	6	
Спецификация на силовое электрооборудование	ГИПРОНИСЕЛЬХОЗ		

Инв. № подл. | Подп. и дата | Взам. инв. №

Пров. Кузнецов 15.04.83г. Кон. Фраменко

Альбом I

Ведомость рабочих чертежей основного комплекта марки АОВ

Лист	Наименование	Примечание
1	Общие данные. Приточная система	
	Узел управления. Схема функциональная.	
	Схема электрическая принципиальная управления	
2	Приточная система П1, П2	
	Схема внешних проводок.	
	План расположения.	

Ведомость ссылочных и прилагаемых документов

Обозначение	Наименование	Примечание
	Ссылочные документы	
ТМ4-144-75	Термометр технический	
	ртутный в оправе.	
	Установка на трубопроводе	
	Д 14... 38 мм	
ТМ4-142-75	Термометр технический ртутный	
	в оправе. Установка на	
	трубопроводе Д > 76 мм	
А12А.018.000 СБ	Установка терморегулятора	
	типа ТУДЭ на расширителе	
	трубопровода $d_н$ = 32... 219 мм	
	Сборочный чертеж	
ТМ4-227-76	Отборное устройство для измерения	
	давления. Установка на трубопроводе.	
	Прилагаемые документы	
АОВ.СО.	Спецификация оборудования автоматизация систем отопления и вентиляции	

Узел управления

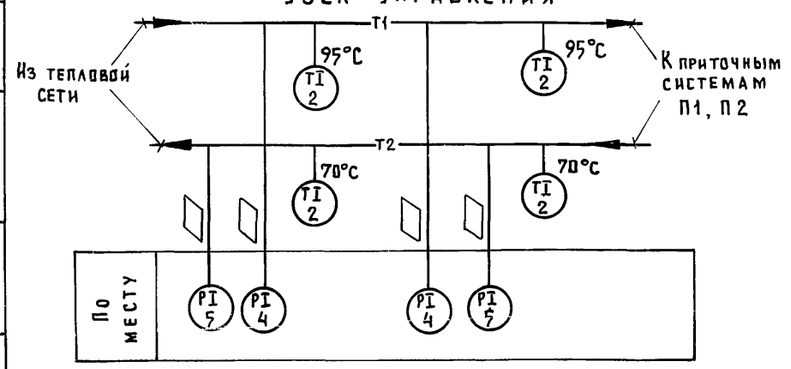

Типовой проект разработан в соответствии с действующими нормами и правилами и предусматривает мероприятия, обеспечивающие взрывную, взрывопожарную и пожарную безопасность при эксплуатации здания.

Главный инженер проекта /А.А. Кузнецов/

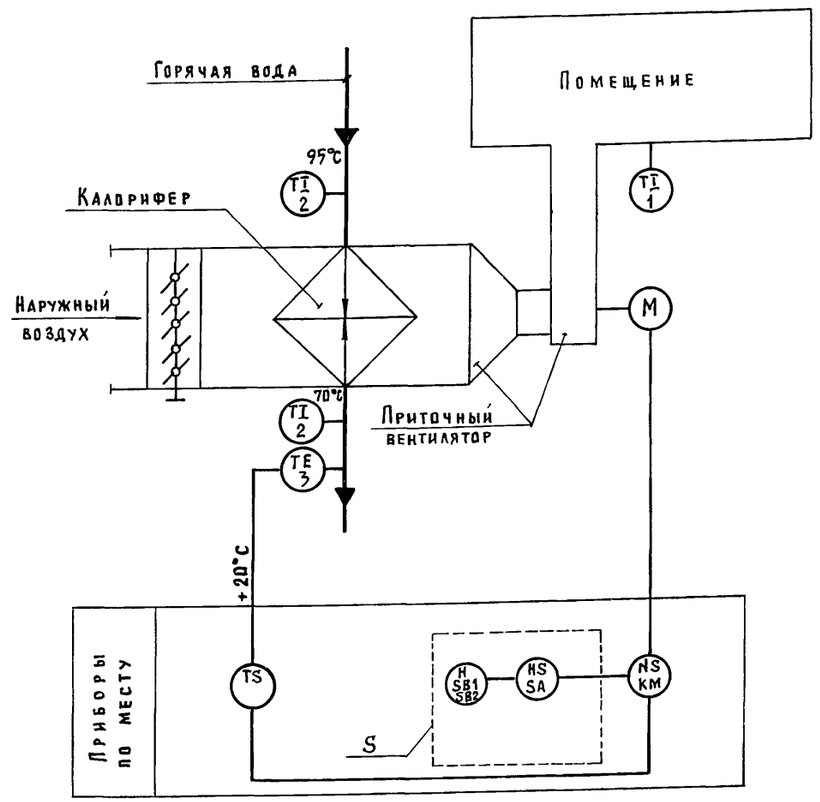

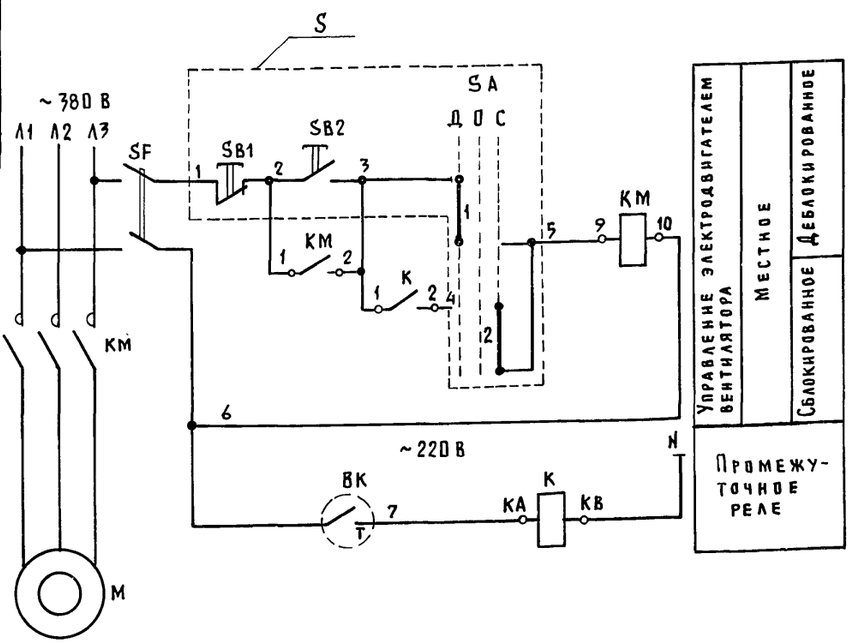

Заполняется при привязке проекта

Диаграмма работы контактов переключателя и регулятора температуры

BK

ТУДЭ-4	
Обозначение цепи	Температура обратного теплоносителя 0°С +20°С +25°С
1	

■ – Контакт замкнут

SA

Тип	Исполнение	Состояние контактов					
		Положение рукоятки					
		Деб.		Откл.		Сблок.	
		-90°		0°		+90°	
		Контактные цепи					
		1	2	1	2	1	2
ПЕ-031	1	☒					☒

Обозначение	Наименование	Кол.	Примечание
	По месту		
ВК	Регулятор температуры ТУДЭ-4 0... 250°С	2	
КМ	Магнитный пускатель ПМЕ-121 ~380 В	2	Заказан в части Э
К	Магнитный пускатель ПМЕ-051 ~220 В	2	
S	Пост управления ПКУ 15-19-231-54 У2	1	Общий для систем П1, П2
SF	Выключатель автоматический АК63-2М		
	$I_{н.р.}$ = 0,6 А ~ 220 В	2	

Схемой автоматизации приточной системы предусматривается:

— местное сблокированное и деблокированное управление электроприводом вентилятора;

— защита калорифера от замораживания по температуре обратного теплоносителя при работающем вентиляторе.

1. Схема функциональная и электрическая принципиальная выполнены в общем виде и применимы для двух приточных систем П1 и П2 с добавлением впередистоящего индекса в обозначении приборов, аппаратов и маркировке цепей согласно номеру системы.
2. Спецификация составлена для двух приточных систем П1, П2.
3. Сантехническое оборудование и арматуру узла управления смотри часть ОВ.

Инв. №			
ГИП	Кузнецов		
Нач.отд.	Гунва		
Зам.н.о.	Выборный		
Гл.спец.	Паз		
Рук.гр.	Горбалетова		
Инженер	Пантелеева		
Н.контр.	Анбиндер		

Привязан

807-11-15.85- АОВ

Санитарный пропускник на 90 человек для животноводческих и птицеводческих предприятий (полносборное здание)	Стадия	Лист	Листов
	Р	1	2
Общие данные. Приточная система. Узел управления. Схема функциональная. Схема электрическая принципиальная управления	ГИПРОНИСЕЛЬХОЗ		

Копир. Лихачева 20784-01 47 Формат А2

Инв. № подл. | Подпись и дата | Взам. инв. № | ШАРФ НАГИНСКАЯ | Э ОВ

Альбом I

Наименование параметра и место отбора импульса	Приточная система П1							
	Пост местного управления	Магнитный пускатель ПМЕ-051	Магнитный пускатель	Выключатель автоматический	Температура: Трубопровод обратного теплоносителя		Трубопровод горячей воды	В помещении
Обозначение по электрической схеме	S	1-К	1-КМ	1-SF	1-ВК	—	—	—
Обозначение монтажного чертежа	—	—	—	—	А12А.018.000.СБ	ТМ 4-144-75		—
Позиция	—	—	Заказан в части Э	—	1	2	2	3

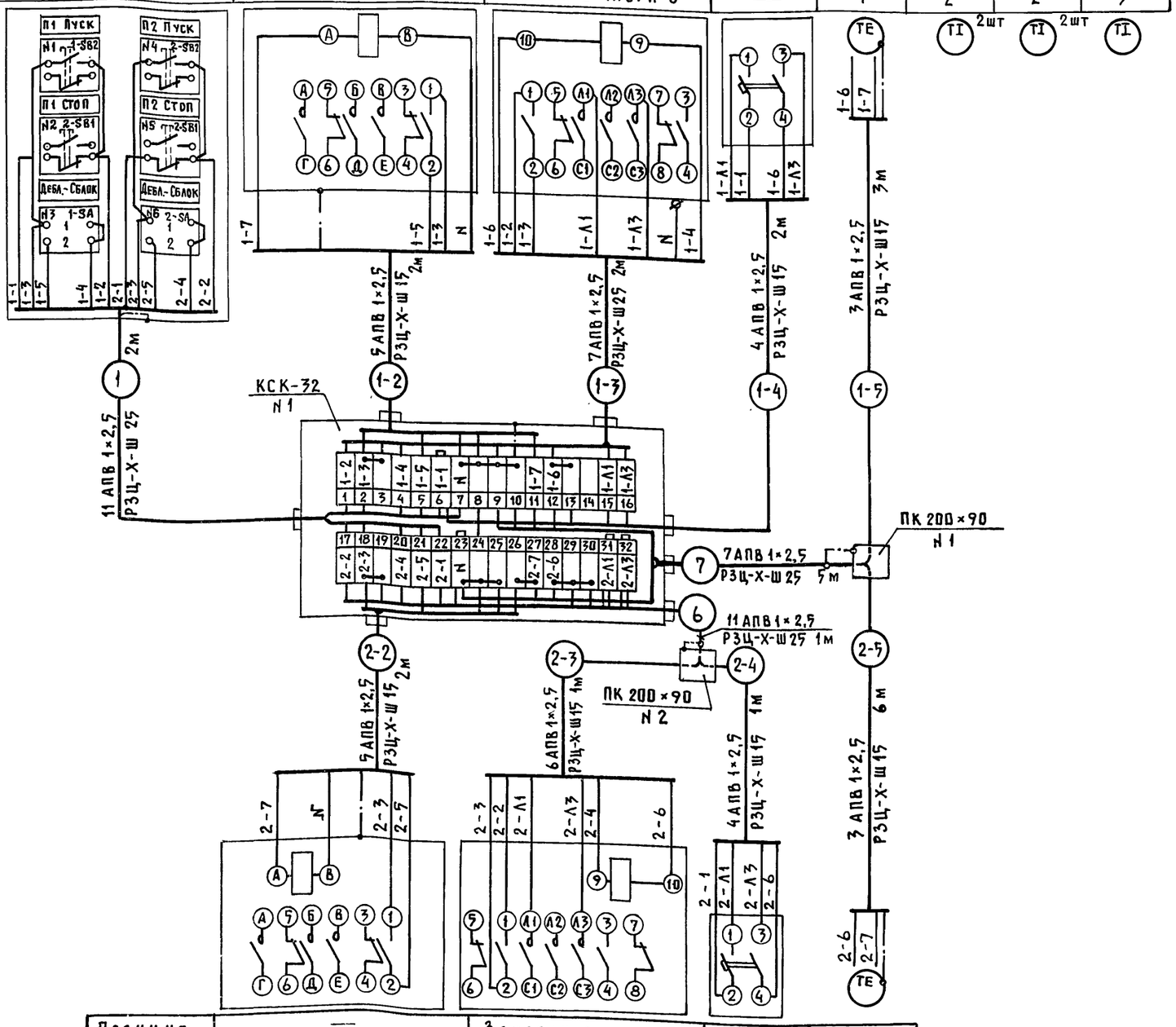

Позиция	—	Заказан в части „Э"	—	1
Обозначение монтажного чертежа	—	—	—	А12А018.000СБ
Обозначение по электрич. схеме	2-К	2-КМ	2-SF	2-ВК
Наименование параметра и место отбора импульса	Магнитный пускатель ПМЕ-051	Магнитный пускатель	Выключатель автоматический	Трубопровод обратного теплоносителя
	Приточная система П2			Температура

План расположения

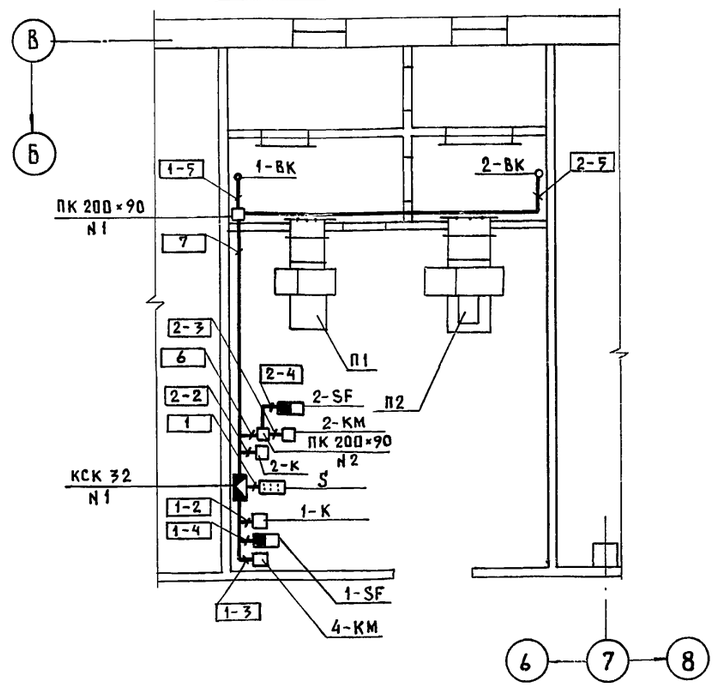

Поз.	Наименование	Кол	Примечание
1	Коробка соединительная КСК-32		
	ТУ 36.1753-75	1	шт
2	Коробка протяжная ПК 200×90 ТУ36.1070-75	2	шт
3	Проводник П-550 ТУ36.1276-76	2	шт
	Металлорукав ТУ 22.3988-77		
4	РЗЦ-Х-Ш 15	17	м
5	РЗЦ-Х-Ш 25	10	м
6	Провод АПВ 1×2,5 ГОСТ 6323-79	147	м
7	Скоба двухлапковая СД-22 ТУ36.1086-76	54	шт

1. Размещение электрических проводок уточнить при монтаже.
2. Монтаж приборов и средств автоматизации выполнить согласно СН и П III-34-74 Госстроя СССР.
3. Монтаж защитного зануления выполнить согласно инструкции по монтажу защитного заземления и зануления ВСН 296-72 ММСС СССР.
4. Соединительную коробку установить на отм. 2,5 м, пост местного управления, автоматические выключатели, магнитные пускатели — на отм. 1,5 м. от уровня пола.
5. Прокладку электропроводок осуществить проводом в металлорукаве скобами по стене.
6. Спецификация выполнена для 2х приточных систем.

Привязан

Инв.№

ГИП	Кузнецов		807-11-15.85-АОВ
Нач.отд.	Гужва		
Зам.н.о.	Выборный		Санитарный пропускник на 90 человек для животноводческих и птицеводческий предприятий (полносборное здание)
Гл.спец.	Паз		Стадия: Р; Лист: 2; Листов:
Рук.гр.	Горбалетова		Приточная система П1, П2. Схема внешних проводок. План расположения
Инженер	Пантелеева		ГИПРОНИСЕЛЬХОЗ
Н.контр.	Анбиндер		

Копир. Лихачева 20784-01 48 Формат А2

Инв.№ подл. | Подпись и дата | Взам.инв.№ | Э ОВ АР | Шарф Нагинская Марков

Альбом I

Ведомость рабочих чертежей основного комплекта марки СС

Лист	Наименование	Примечание
1	Общие данные	
2	Спецификация	
3	План расположения и схемы сетей связи и сигнализа-	
	ции. Эскиз установки изделий в распредели-	
	тельном ящике	
4	План размещения станционного оборудования связи.	
	Схема кабельных соединений	

Ведомость ссылочных и прилагаемых документов

Обозначение	Наименование	Примечание
	Прилагаемые документы	
СС.СО	Спецификация оборудования систем	
	связи и сигнализации	
СС.ВМ	ВМ по рабочим чертежам основного	
	комплекта марки СС	

Проектом предусматриваются следующие виды связи и сигнализации:

- телефонная автоматическая связь;
- телефонная технологическая (директорская) связь;
- радиофикация;
- распорядительно-поисковая связь;
- электрочасофикация;
- пожарная сигнализация.

Состав средств связи и сигнализации уточняется при привязке проекта для конкретного предприятия.

Телефонная автоматическая связь предусматривается от АТС административного района или центральной усадьбы согласно техническим условиям телефонного узла связи.

Кабель заводится на распределительную коробку КРТ-10, устанавливаемую на стене.

Телефонные аппараты устанавливаются у заведующего фермой, в вестибюле у вахтера и в комнатах специалистов, а так же в некоторых производственных зданиях.

Абонентская проводка к ним выполняется проводом марки ТРП-2×0,5 открыто по стенам.

Технологическая (директорская) телефонная связь предназначается для связи заведующего фермой с обслуживающим персоналом в производственных зданиях. Организуется с помощью установки оперативной телефонной связи типа „Кристалл-30" емкостью 24 номера. Установка имеет два рабочих места в виде отдельных пультов, один из которых устанавливается у заведующего фермой, а другой – в комнате специалистов.

Электропитание установки осуществляется от сети переменного тока напряжением 220 В.

Телефонные аппараты абонентов комплекса подключаются к станционным устройствам по комплексной телефонной сети.

Радиофикация здания осуществляется согласно техническим условиям от радиотрансляционной сети административного района и решается при привязке проекта к местным условиям. В здании устанавливается 6 абонентских громкоговорителей.

Для возможности включения абонентских громкоговорителей трехпрограммного вещания радиорозетки должны устанавливаться от розеток ~220 В на расстоянии не более 1 м. Абонентская проводка выполняется проводом марки ПТПЖ-2×0,6 открыто.

Распорядительно-поисковая связь. Для возможности заведующему фермой вести передачу односторонней информации производственного характера предусматривается усилитель типа 100У-101 мощностью 100 Вт. Установка может быть использована для трансляции программ звукового вещания в производственные помещения.

Электропитание усилителя осуществляется от сети переменного тока напряжением 220 В. Распределительная линия выполняется кабелем ПРППМ-1×2×0,9.

Электрочасофикация. Для показания единого времени в помещениях санпропускника и производственных зданиях предприятия предусматривается установка первичных часов типа ПЧМ3-2Бр-Р24-012 в кабинете заведующего фермой.

Электропитание часов осуществляется от сети переменного тока напряжением 220 В через выпрямительное устройство КВ-24М. Проводка внутри здания санпропускника выполняется кабелем марки ПРППМ-1×2×0,9 открыто по стенам.

Электровторичные часы в производственных зданиях включаются по комплексной телефонной сети.

Пожарная сигнализация. Для возможности приема сигналов тревоги из производственных зданий, оборудованных пожарной или охранной сигнализацией, в вестибюле у вахтера устанавливается концентратор типа „Топаз" емкостью на 10 зон.

Основное электропитание концентрата осуществляется от сети переменного тока напряжением 220 В, а резервное ±24 В – от выпрямительного устройства КВ-24М электрочасофикации.

Аккумуляторная батарея не устанавливается, так как проектом низковольтных сетей предусматривается второй ввод от фидера, подключенного к другой секции трансформаторной подстанции.

Комплексная телефонная сеть. Телефонные аппараты АТС и технологической связи, электровторичные часы, а так же датчики тревожной сигнализации подключаются к станционным устройствам по комплексной телефонной сети.

Кабели от станционных устройств и кабели комплексной телефонной сети включаются в распределительный ящик, в котором устанавливаются защитные полосы и рамки со штифтами.

Заземление. Согласно ГОСТ 467-79 для всех установок размещаемых в санпропускнике, предусматривается устройство защитного заземления. К заземлению должны быть присоединены металлические части оборудования, корпуса выпрямительных устройств, металлические оболочки и экраны кабелей, нулевой провод сети переменного тока.

Заземляющее устройство выполняется из стальных стержней d=20 мм в количестве 3 шт., соединенных стальной полосой 40×4 мм, величина сопротивления заземления должна быть не свыше 10 Ом. После устройства заземления произвести замер его сопротивления и, в случае величины выше нормы, забить дополнительное количество электродов.

Расчет заземляющего устройства выполнен для грунта суглинок.

Условные обозначения

- Часы электровторичные
- Аппарат технологической связи
- Аппарат телефонный
- Коробка универсальная с перемычками
- Коробка универсальная с резисторами
- Коробка телефонная распределительная
- Радиорозетка штепсельная
- Трансформатор абонентский
- Ящик распределительный
- Линия комплексной телефонной сети
- Линия радиотрансляционной сети
- Усилитель

Типовой проект разработан в соответствии с действующими нормами и правилами и предусматривает мероприятия, обеспечивающие взрывную, взрывопожарную и пожарную безопасность при эксплуатации здания.

Главный инженер проекта /А.А. Кузнецов/

Инв.№			
ГИП	Кузнецов		
Нач. отд.	Гужва		
Зам.нач.от	Выборный		
Н. контр.	Крючкова		
Гл. спец.	Брешков		
Ст. инж.	Овчинникова		

Привязан

807-11-15.85-СС

Санитарный пропускник на 90 человек для животноводческих и птицеводческих предприятий (полносборное здание)

Стадия	Лист	Листов
Р	1	4

Общие данные

ГИПРОНИСЕЛЬХОЗ

Инв.№ подл. | Подпись и дата | Взам. инв.№

Альбом I

Спецификация

Марка, поз.	Обозначение	Наименование	Кол.	Масса, ед. кг	Примечание
		Автоматическая			
		телефонная связь			
	РГО.218.053 ТУ	Аппарат телефонный			
		системы АТС ТАН-76-1	4		
	ГОСТ 8525-78	Коробка телефонная рас-			
		пределительная КРТ-10	1		
	ТУ 6-19-051-249-79	Труба винипластовая			
		ПВХ-В-РЭП 20 У	2,5м		
	ГОСТ 22498-77	Кабель телефонный			
		ТПП-10×2×0,5	5м		
	ГОСТ 20575-75	Провод телефонный рас-			
		пределительный ТРП-2×0,5	100м		
		Телефонная технологичес-			
		кая (директорская) связь			
	ШФО.210.005.ТУ	Установка оперативной			
		телефонной связи			
		Кристалл-30 в составе:	1		
		а) пульт основной	1		
		б) пульт добававочный	1		
		в) статив	1		
		г) аппарат телефонный			
		с кнопкой	30		
		д) усилитель УД-2	2		
		е) запасные части, инструмент	1		
	2Д3.620.381 ТУ	Щит заземления Щ3-П2	1		
	ГОСТ 22498-77	Кабель телефонный			
		ТПП-30×2×0,5	15м		
	ГОСТ 14354-79	Кабель станционный			
		ТСВ 41×2×0,5	40 м		
	ГОСТ 14354-79	То же, ТСВ 10×2×0,5	40м		
	ГОСТ 14354-79	То же, ТСВ 5×2×0,5	10 м		
	ГОСТ 433-73	Кабель силовой			
		АВРГ-2×2,5 мм^2	10 м		
	ГОСТ 433-73	Кабель силовой			
		АВРГ-1×4 мм^2	25м		
	ТУ 16.505.437-73	Провод монтажный			
		МГШВЭ-2×0,35	10 м		
	ГОСТ 20575-75	Провод телефонный распре-			
		делительный ТРП-2×0,5	50м		
		Электрофикация			
	ГОСТ 7412-77	Часы электрические первич-			
		ные ПЧМ3-2БР-Р24-012	1		
	ТУ 25-05-1674-74	Выпрямитель стабилизи-			
		рованный КВ-24М	1		

Марка, поз.	Обозначение	Наименование	Кол.	Масса, ед. кг	Примечание
	ГОСТ 22527-77	Часы электрические			
		вторичные односторонние			
		ВЧС1-М2ПВ-24Р-300-323К	6		
	ГОСТ 10040-75	Коробка универсальная с			
		перемычками УК-2П	6		
		Шкаф тумба ШТ-1	1		
	ТУ 16.505.755-80	Кабель радиофикации и			
		сельской телефонной			
		связи ПРППМ-1×2×0,9	85м		
	ГОСТ 433-73	Кабель силовой			
		АВРГ 2×2,5	5 м		
	ГОСТ 433-73	То же АВРГ 2×1	10 м		
		Распорядительно-			
		поисковая связь			
	Д 22.032.020 ТУ	Усилитель У-100У-101			
		в составе:			
		а) усилитель У-100У-101	1		
		б) микрофон динамичес-			
		кий МД-201	2		
		в) запасное имущество	1		
	ТУ 16.526.047-74	Переключатель кулачко-			
		вый универсальный			
		ПКУ-38С-2029 У3	1		
	ТУ 16.505.755-80	Кабель радиофикации			
		и сельской телефонной			
		связи ПРППМ-1×2×0,9	15м		
	ГОСТ 433-73	Кабель силовой			
		АВРГ 2×2,5	10 м		
		Радиофикация			
	ГОСТ 5961-76	Громкоговоритель			
		абонентский	6		
	ГОСТ 7659-80	Трансформатор або-			
		нентский ТАПВ-10С	1		
	ГОСТ 10040-75	Коробка универсальная			
		с перемычками УК-2П	2		
	ГОСТ 10040-75	То же, с резисторами УК-2Р	6		

Марка, поз.	Обозначение	Наименование	Кол.	Масса, ед. кг	Примечание
	ГОСТ 8659-78	Розетка для сети провод-			
		ного вещания РПВ-1	6		
	ТУ 6-19-051-249-79	Труба винипластовая			
		ПВХ-В-РЭП 20 У	2,5м		
	ГОСТ 10254-75	Провод радиотрансля-			
		ционный ПТПЖ-2×0,6	80м		
		Пожарная сигнализация			
	ТУ 25-05.2758-81	Концентратор приемно-			
		контрольный охранно-по-			
		жарный КПКОП-01041-10-1			
		„Топаз"	1		
	ГОСТ 22498-77	Кабель телефонный			
		ТПП-10×2×0,5	15м		
	ГОСТ 433-73	Кабель силовой АВРГ 2×2,5	15м		
		Комплексная			
		телефонная сеть			
		Ящик распределительный			
		в составе:			
	ТУ 36-2057-81	а) ящик протяжной разме-			
		ром 600×600×200 степень			
		защиты УР54 К65592	1		
	РРЧ.811.035	б) полоса защитная			
		емкостью 25×2	2		
		в) монтажный комплект			
		2-х рядной рамки со			
		штифтами	3		
		Заземление			
	ГОСТ 2590-71	Металлический стержень			
		d=20 мм	10/25		
	ГОСТ 103-76	Сталь полосовая			
		40×4 мм	25/33		

Привязан

Инв. №

ГИП	Кузнецов	
Нач. отд.	Гужва	
Зам.нач. от.	Выборный	
Н. контр.	Крючкова	
Гл. спец.	Брешков	
Ст. инж.	Овчинникова	

807-11-15.85 - СС

Санитарный пропускник на 30 человек для животноводческих и птицеводческих предприятий (полносборное здание)

Стадия	Лист	Листов
Р	2	

Спецификация

ГИПРОНИСЕЛЬХОЗ

Копировал 20784-01 50 Формат А2

Инв. № подл. | Подпись и дата | Взам. инв. №

Альбом I

План расположения сетей связи и сигнализации

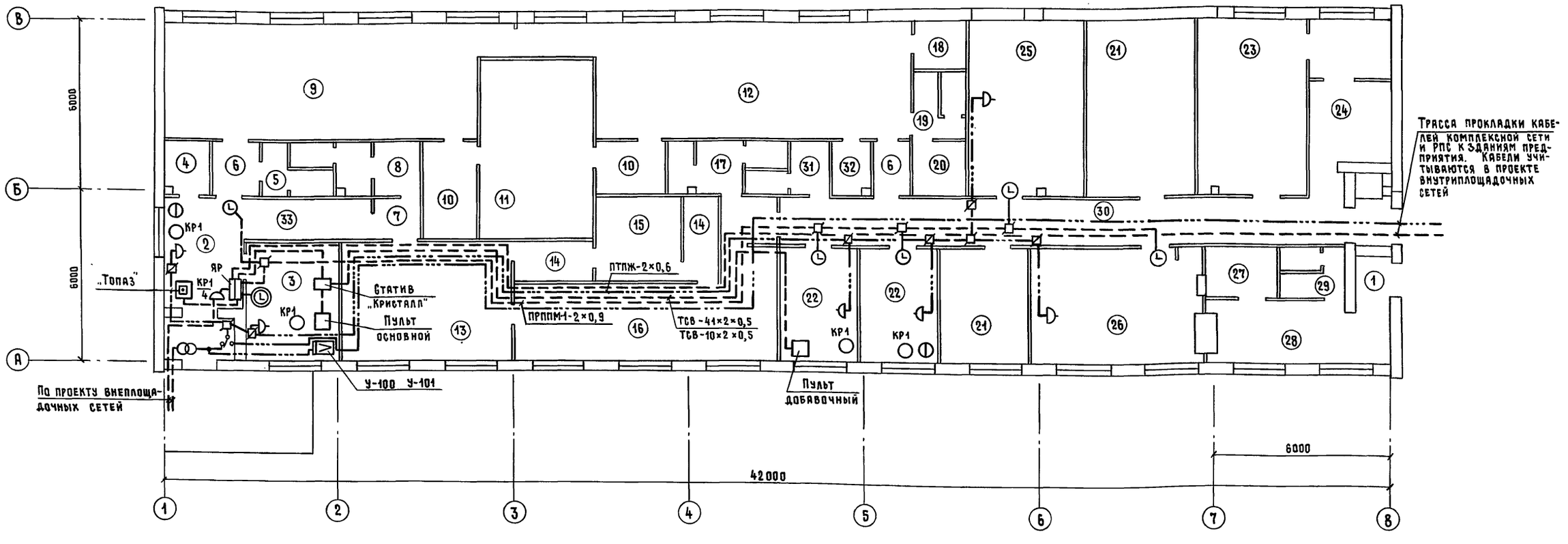

Экспликация помещений

	Наименование
1	2
1	Тамбур (3)
2	Вестибюль
3	Кабинет заведующего фермой
4	Инвентарная
5	Уборная женская
6	Тамбур (2)
7	Тамбур (2)
8	Уборная мужская
9	Женский гардероб уличной и домашней одежды
10	Тамбур (2)
11	Душевая
12	Женский гардероб рабочей одежды
13	Мужской гардероб уличной и домашней одежды
14	Тамбур (2)
15	Душевая
16	Мужской гардероб рабочей одежды
17	Уборная мужская
18	Кладовая чистой одежды
19	Уборная женская
20	Комната личной гигиены женщины
21	Венткамера (2)
22	Комната специалистов (2)
23	Постирочная
24	Помещение для дезинфекции одежды
25	Красный уголок
26	Обеденный зал
27	Моечная
28	Раздаточная
29	Уборная
30	Коридор
31	Уборная
32	Кладовая грязной одежды
33	Коридор

Эскиз установки изделий в распределительном ящике (вид на заднюю стенку) м 1:10

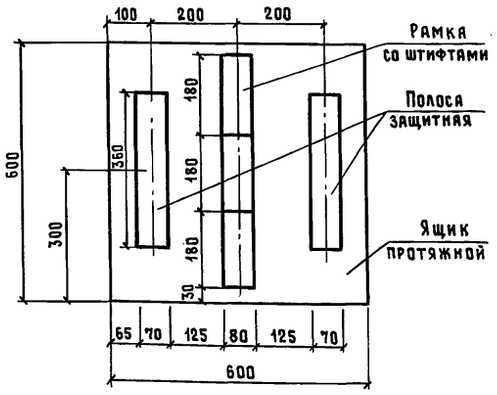

Схема радиотрансляционной сети

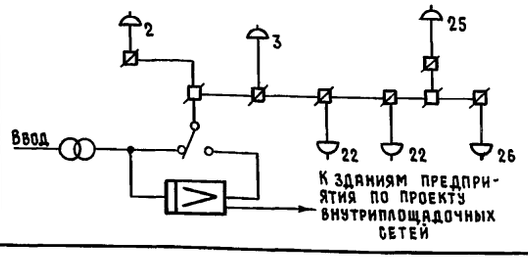

Схема комплексной телефонной сети

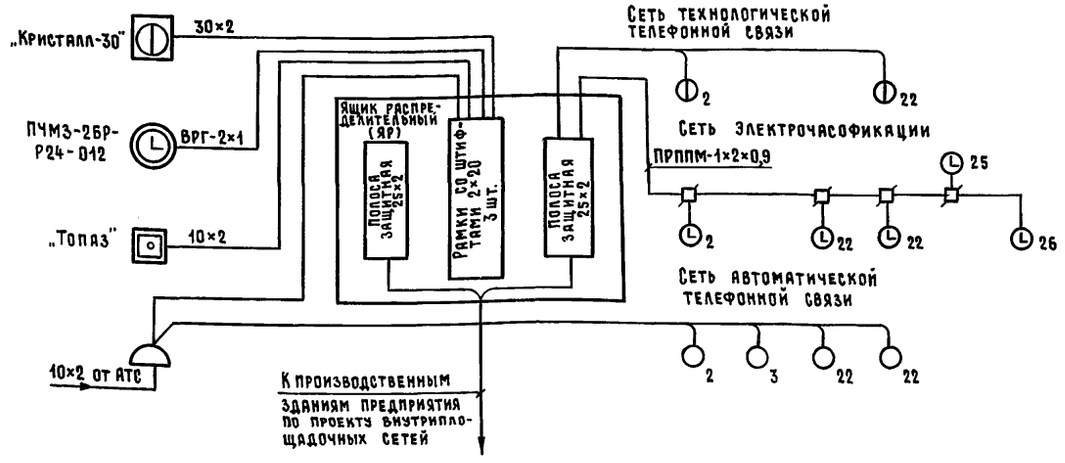

Гип	Кузнецов		
Нач. отд.	Гужва		
Зам. нач. отд.	Выборный		
Н. контр.	Крючкова		
Гл. спец.	Брешков		
Ст. инж.	Овчинникова		

Привязан

Инв. №

807-11-15.85-СС

Санитарный пропускник на 90 человек для животноводческих и птицеводческих предприятий (полносборное здание)

План расположения и схемы сетей связи и сигнализации. Эскиз установки изделий в распределительном ящике

Стадия	Лист	Листов
Р	3	

ГИПРОНИСЕЛЬХОЗ

Копировал 20784-01 51 Формат А2

Инв. № подл. | Подпись и дата | Взам. инв. №

Э | ТХ | АР | Шарф | Смирнова | Марков | ВК | Павлова

Альбом I

План размещения станционного оборудования связи
М 1:50

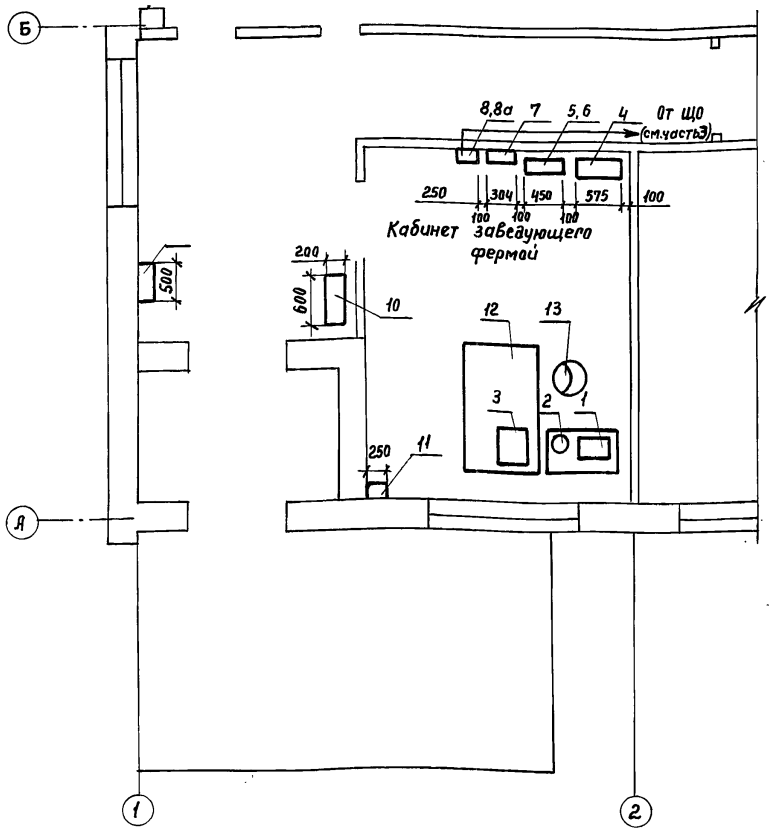

Схема кабельных соединений

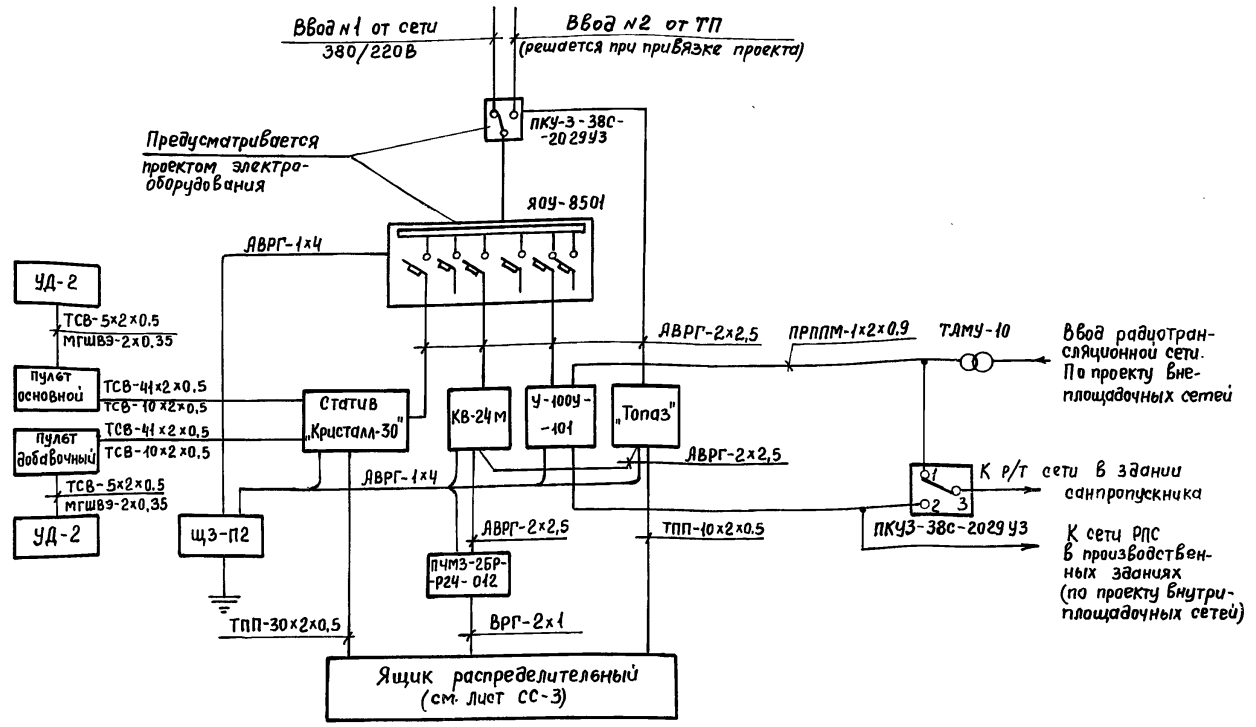

Экспликация оборудования

N на плане	Наименование	Тип марка	Ед. изм.	Кол.
1	Усилитель	У-100У-101	компл.	1
2	Микрофон динамический	МД-201	шт.	1
3	Основной пульт	„Кристалл-30"	шт.	1
4	Статив	„Кристалл-30"	шт.	1
5	Блок выпрямительный	КВ-24м	шт.	1
6	Шкаф-тумба	шт-1	шт.	1
7	Первичные электрочасы	ПЧМЗ-2БР-Р24-012	шт.	1
8	Щиток освещения	ЯОУ-8501	шт.	1
8а	Переключатель	ПКУ-3	шт.	1
9	Прибор пожарной сигнализации	„Топаз"	шт.	1
10	Ящик распределительный	ЯР	шт.	1
11	Щит заземлений	ЩЗ-П2	шт.	1
12	Стол конторский		шт.	1
13	Стул		шт.	1

Таблица проводов и кабелей

N п.п.	Наименование	Тип марка	Ед. изм.	Кол.
1	Кабель телефонный стационный емк. 41х2х0,5	ТСВ	м	40
2	То же, емк. 10х2х0,5	ТСВ	м	40
3	То же, емк. 5х2х0,5	ТСВ	м	10
4	Кабель телефонный городской емк. 30х2х0,5	ТПП	м	15
5	То же, емк. 10х2х0,5	ТПП	м	15
6	Кабель силовой сеч. 2х2,5 мм²	АВРГ	м	40
7	То же, сеч. 1х4 мм²	АВРГ	м	25
8	Провод монтажный экранированный сеч. 2х0,35	МГШВЭ	м	10
9	Кабель силовой сеч. 2х1 мм²	ВРГ	м	10

807-11-15.85-СС

ГИП	Кузнецов	
Нач. отд.	Гужва	
Зам.нач.от.	Выборный	
Н. контр.	Крючкова	
Гл. спец.	Брешков	
Ст. инж.	Овчинникова	

Привяз

Инв. №

Санитарный пропускник на 90 человек для животноводческих и птицеводческих предприятий (полносборное здание)

Стадия	Лист	Листов
Р	4	

План размещения станционного оборудования связи
Схема кабельных соединений

ГИПРОНИСЕЛЬХОЗ

Инв.№ подл. | Подп. и дата | Взам. инв.№ | Шарф

Согласовано

Пров. [signature] 16.02.89г. Коп. Франция

20784-01 (52)

gost.e-ecolog.ru