ГОСУДАРСТВЕННЫЙ КОМИТЕТ СОВЕТА МИНИСТРОВ СССР ПО ДЕЛАМ СТРОИТЕЛЬСТВА
(ГОССТРОЙ СССР)

ТИПОВЫЕ КОНСТРУКЦИИ И ДЕТАЛИ ЗДАНИЙ И СООРУЖЕНИЙ

СЕРИЯ 1.436-10

ОКНА АЛЮМИНИЕВЫЕ ДЛЯ ПРОИЗВОДСТВЕННЫХ ЗДАНИЙ С ПРИМЕНЕНИЕМ ЛЕГКИХ МЕТАЛЛИЧЕСКИХ КОНСТРУКЦИЙ

ВЫПУСК 4

МОНТАЖНЫЕ УЗЛЫ.

gost.e-ecolog.ru

ГОСУДАРСТВЕННЫЙ КОМИТЕТ СОВЕТА МИНИСТРОВ СССР ПО ДЕЛАМ СТРОИТЕЛЬСТВА
(ГОССТРОЙ СССР)

ТИПОВЫЕ КОНСТРУКЦИИ И ДЕТАЛИ ЗДАНИЙ И СООРУЖЕНИЙ

СЕРИЯ 1.436-10

ОКНА АЛЮМИНИЕВЫЕ ДЛЯ ПРОИЗВОДСТВЕННЫХ ЗДАНИЙ С ПРИМЕНЕНИЕМ ЛЕГКИХ МЕТАЛЛИЧЕСКИХ КОНСТРУКЦИЙ

ВЫПУСК 4

МОНТАЖНЫЕ УЗЛЫ.

РАЗРАБОТАНЫ:
ГИПРОМОНТАЖИНДУСТРИЯ
ГЛАВСПЕЦЛЕГКОНСТРУКЦИЯ
Минмонтажспецстрой СССР
ЦНИИПРОМЗДАНИЙ
Госстрой СССР

Одобрены ГОССТРОЕМ СССР для применения при проектировании и экспериментальном строительстве.
Протокол от 15 января 1974 г.

№№ Листа	Наименование	№№ стр.
	Титульный лист	I
	Содержание	2
	Пояснительная записка	3
	Условные обозначения	4
	Схема расположения опорных планок и резьбовых отверстий	5
1	Окна из алюминиевых профилей одинарные. Монтажная схема	6
2	Окна из алюминиевых профилей (с термовкладышами) со стеклопакетами	7
3	Окна из алюминиевых профилей (с [illegible]) спаренные. Монтажная схема	8
4	Узлы Iа, Iб, Iв, Iг, 2а, 2в	9
5	Узлы Iа, Iв, Iб, Iг	I0
6	Узлы Iа, Iб	II
7	Узлы 3а, 3в	I2
8	Узлы 3б, 3г	I3
9	Узлы 4а, 4в	I4
10	Узлы 3д, 4д	I5
11	Узел 4ж	I6
12	Узлы 5а, 5б	I7
13	Узлы 5в, 5г	I8
14	Узлы 5в, 5г	I9
15	Узел 5д	20
16	Узел 6	2I
17	Узел 6	22
18	Узел 7	23

Гипромонтажиндустрия г. Москва

Тл. инженер | Зам. ЭКБ АК | Зам. зав. ЭКБ АК | Вед. констр. | Исполнил

Цифин | Ушаков | Лебединский | Царевич | Первушина

Проверил | Глубин

ТК	СОДЕРЖАНИЕ	Серия I.364-I0
1973		Выпуск 4 Лист

I.0. Общая часть.

I.I. Состав серии: 1.436-10:

Выпуск 0 – Указания по применению и изготовлению окон.

Выпуск I – Окна из алюминиевых профилей одинарные.

Выпуск 2 – Окна из алюминиевых профилей (с термовкладышами) спаренные.

Выпуск 3 – Окна из алюминиевых профилей (с термовкладышами) со стеклопакетами.

Выпуск 4 – Монтажные узлы.

Выпуск 5 – Механические приборы.

I.2. Общие пояснения к серии см. выпуск 0.

I.3. В данном выпуске разработаны узлы крепления алюминиевых окон в проемах производственных зданий с применением легких металлических конструкций. Окна могут устанавливаться как в однорядные, так и в двухрядные ленточные проёмы промзданий с трехслойными стеновыми ограждениями 3-х типов.

2.0. Монтаж однорядных алюминиевых окон в ленточном проеме.

2.I. В нижнем узле для крепления окон к ветровому ригелю привариваются опорные планки. Опорные планки должны привариваться до установки окон и стеновых трехслойных ограждений. В случае решения цокольных панелей из традиционных материалов окно закрепляется к закладной детали, установленной в панели. В обоих случаях к опорной планке и к закладной детали закрепляются слив, нижний нащельник и опорные детали.

2.2. В верхних узлах для закрепления окон в ветровом ригеле просверливается отверстие М8 под болты. Отверстие просверливается до установки окна.

2.3. Перед монтажом окна на верхнем элементе обвязки закрепляются уголки и устанавливается нащельник с деталями крепления. На вертикальных элементах обвязки устанавливаются пружинки для закрепления боковых нащельников.

2.4. Установка окна в проектное положение производится с улицы при помощи траверс, путем установки его на нижние опорные детали и последующего закрепления верхних планок к ветровому ригелю. Одновременно с закреплением планок к ветровому ригелю производится закрепление пружинок для крепления внутреннего верхнего нащельника.

2.5. После установки и закрепления окна производится набивка минераловатой мест примыкания и закрепление нащельников.

3.0. Монтаж двухрядных алюминиевых окон в ленточные проемы.

3.I. При монтаже двухрядных алюминиевых окон возникает необходимость закрепления их к ветровому ригелю, расположенному на уровне стыка двух окон.

3.2. До установки окон к ригелю привариваются стальные уголки 25х20 мм и болтами закрепляются коротыши из труб 40х40 мм

3.3. Подготовительные работы и закрепление окон в нижнем и верхних узлах примыканий производится аналогично принятых для установки однорядных алюминиевых окон.

3.4. Установка и закрепление двухрядных алюминиевых окон должны производится с улицы при помощи траверс в следующей последовательности:

а) установка нижнего ряда окон с последующим их закреплением к промежуточному ветровому ригелю при помощи ограничительной планки;

б) установка верхнего ряда окон на нижний ряд с последующим их закреплением к верхнему ветровому ригелю;

в) набивка минеральной ватой мест примыкания и установка нащельников.

В соответствии с требованиями эксплуатации монтажные работы следует проводить с учетом обеспечения подвижки конструкции при температурных перепадах и защиты её от коррозии в местах, предусмотренных про-

Гл. констр.	Зав. ЭКБ АК	Зам. зав. ЭКБ	Вед. констр.
Щубин	Жижин	Лебединский	Царьков

Гипромонтажиндустрия г. Москва

ТК	ПОЯСНИТЕЛЬНАЯ ЗАПИСКА	Серия I.364-I0	
1973г.		Выпуск 4	Лист

1.0. Обозначения переплета окна в зависимости от типа заполнения.

1.1. Окна из алюминиевых профилей одинарные ——— ПО

1.2. Окна из алюминиевых профилей (с термовкладышами) спаренные ——— ПС

1.3. Окна из алюминиевых профилей (с термовкладышами) со стеклопакетами ——— ПСт

2.0. Обозначения переплета окна в зависимости от конструктивного решения.

2.1. Переплет окна в глухом исполнении ——— Г

2.2. Переплет окна в створном исполнении ——— С

(Сл – створка слева)
(Сп – створка справа)



Фрамуга на горизонтальной оси



Створка для протирки распашная



Фрамуга на горизонтальной оси со створкой для протирки распашной

3.0. Примеры маркировки.

3.1. П О Г 20-12 ——— Переплет окна одинарный в глухом исполнении, номинальные размеры переплета – ширина 20 дм, высота 12 дм.

3.2. ЗП С Сл 20-18 ——— Переплет окна одинарный в створном исполнении (створка слева), номинальные размеры переплета ширина 20 дм, высота 12 дм.

3.3. П Ст С 30х30 ——— Переплет окна со стеклопакетом в створном исполнении, номинальные размеры – ширина 30 дм, высота 30дм

4.0. Маркировка узлов

4.1. На монтажной схеме

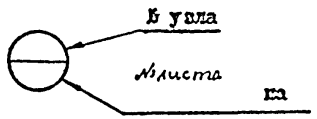

На листе узлов

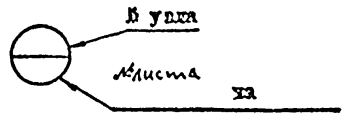

4.2. В узлах примыкания алюминиевых окон к стеновым ограждениям буквенные индексы обозначают примыкание:

– к трехслойным панелям "сендвич "

"а" – δ = 50 мм — Типа I

"б" – δ = 80 мм — Типа I

"в" – δ = 50 мм — Типа II

"г" – δ = 80 мм — Типа II

– к стенам и трехслойным ограждениям с полносборной сборкой

"д" – δ = 50 мм

– к стенам из традиционных панелей

"к" – δ = 200÷300 мм

ТК 1973	УСЛОВНЫЕ ОБОЗНАЧЕНИЯ	серия I.436-10	вып. 4 лист

Гипрокоммунстрой г. Москва
Гл. инженер
Рук. 3-1.131.2-3/5
Вед. инженер
Гл. архитектор проекта
Инв. № подл.
Подпись и дата
Взам. инв. №

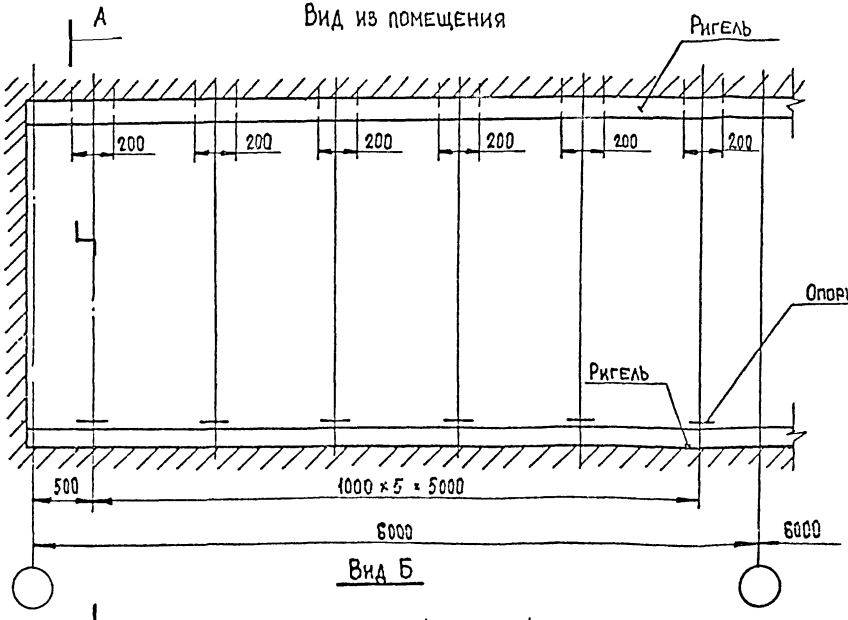

Вид Б

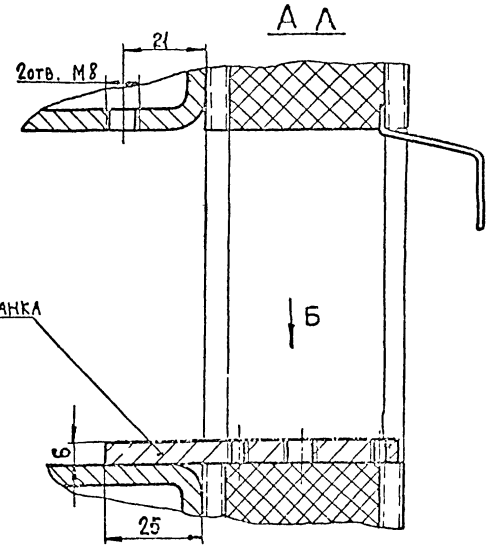

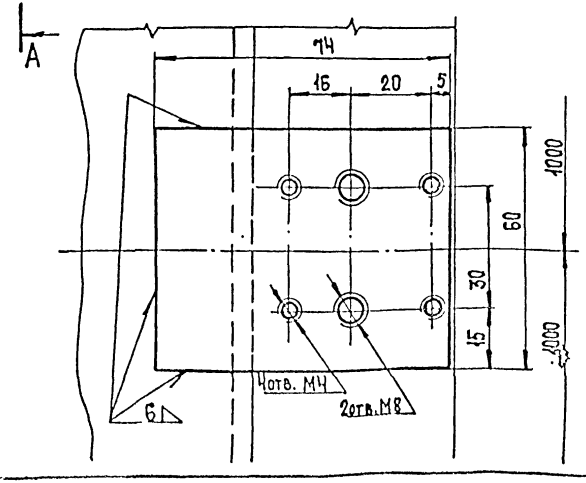

Гипромонтажиндустрия г. Москва	Гл. инженер	Шубин	
	Зав. ЭКБ	Жижин	
	Зам. зав. ЭКБ	Лебединский	
	Отд. констр.	Шарыков	
	Исполнил	Набатов	
	Проверил	Кудинова	

ТК 1973	Схема расположения опорных планок и резьбовых отверстий.

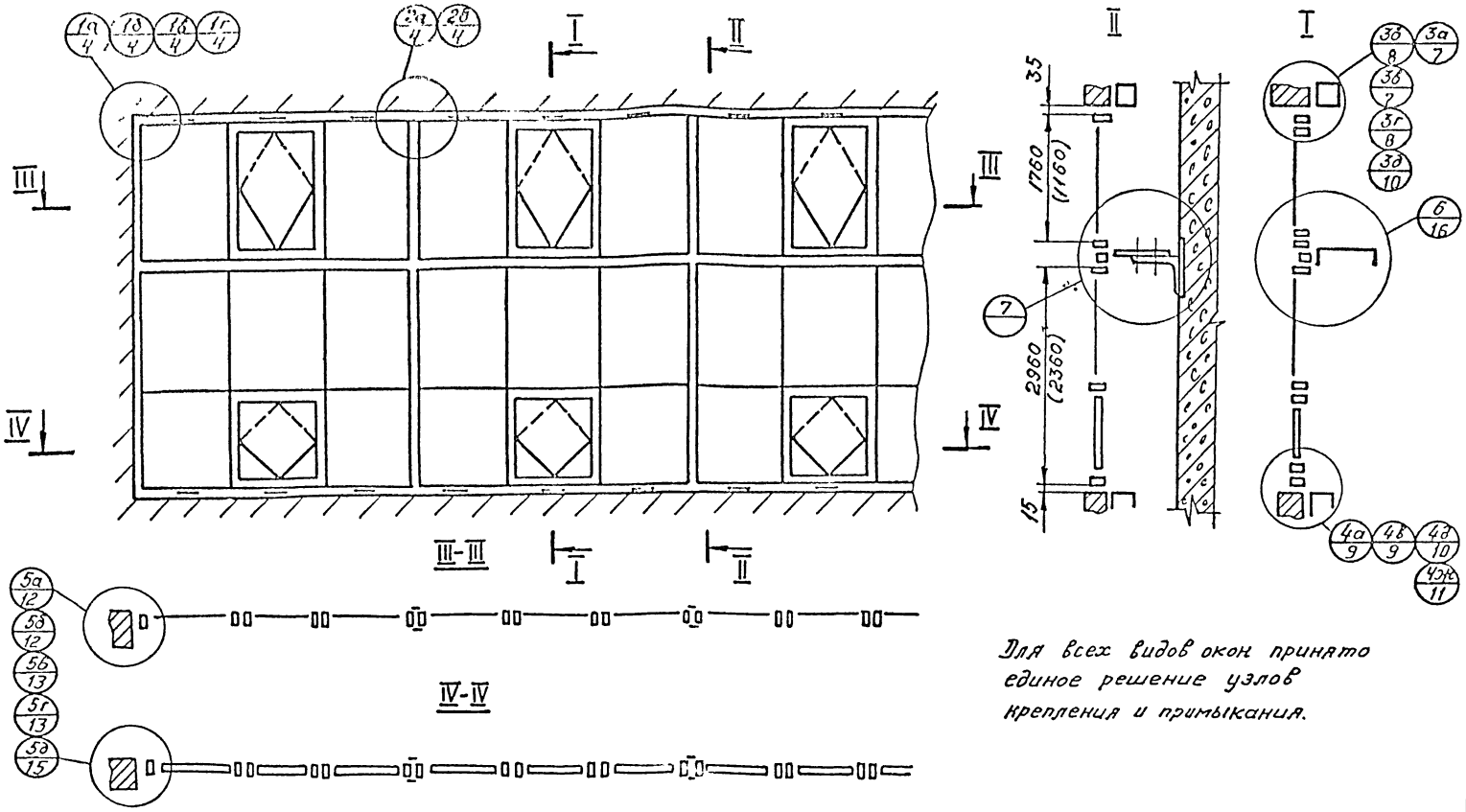

Для всех видов окон принято единое решение узлов крепления и примыкания.

ТК	Окна из алюминиевых профилей одинарные	Серия 1.436-10	
1973	Монтажная схема.	Выпуск 4	Лист 1

Гл. инженер Шубин
Зав. ЭКБ Жижин
Зам. зав. ЭКБ Федединский
Вед. констр. Царьков
Исполнил Морев
Проверил Глыбин

Промонтажиндустрия
в. Москва

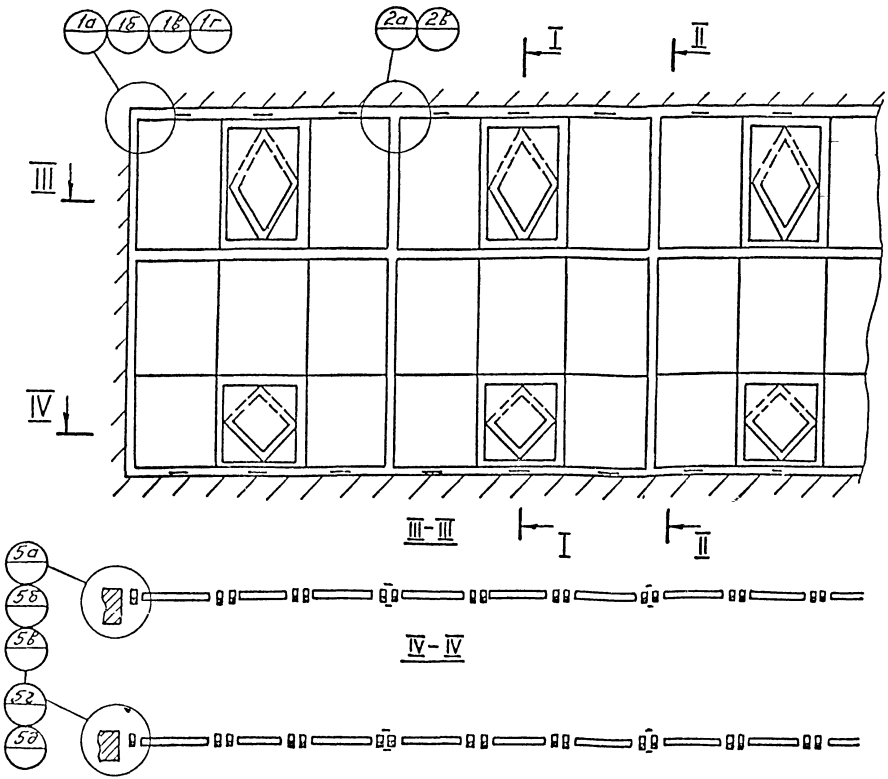

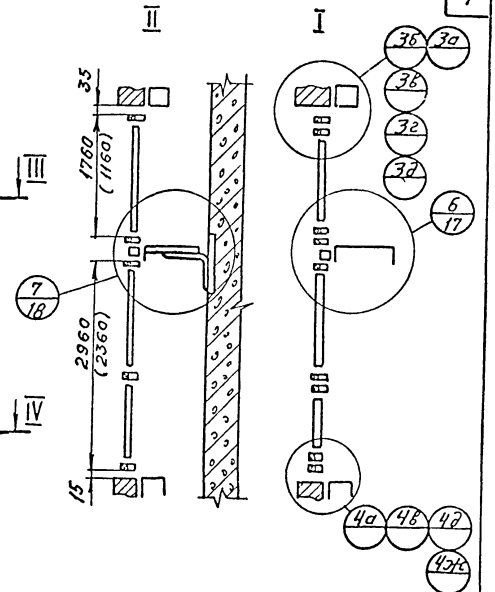

Узлы крепления и примыкания см. на монтажной схеме лист 1.

ТК	Окна из алюминиевых профилей (с термовкладышами) со стеклопакетами Монтажная схема.	Серия 1.436-10	
1973		Выпуск 4	Лист 2

Гипромонтажиндустрия г. Москва

Гл. инженер	Шудин	Проверил	Кудинова
Зав. ЭКБ	Жижин		
Зам. Зав. ЭКБ	Лебединский		
Вед. констр.	Царьков		
Исполнил	Морев		

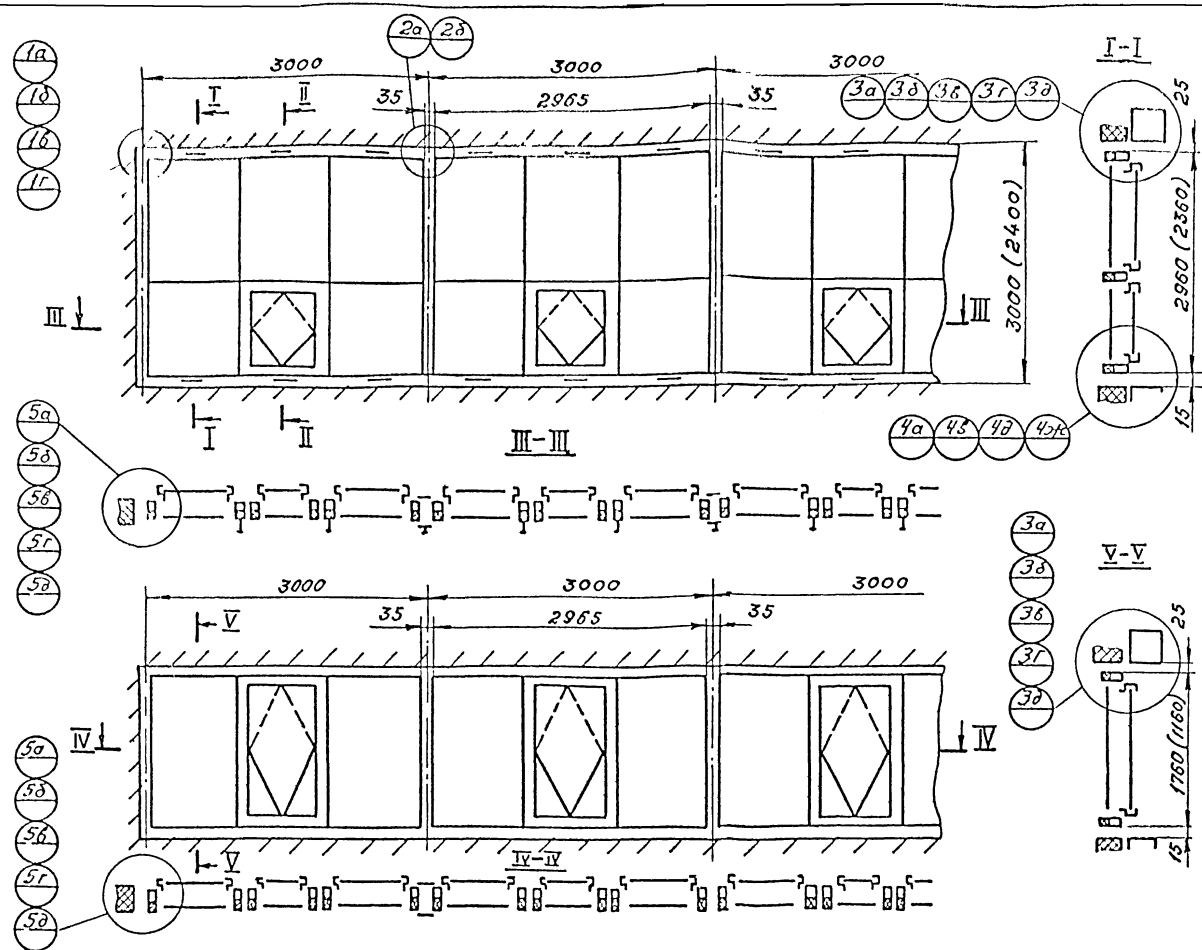

Узлы крепления и примыкания см. на монтажной схеме лист 1.

Гл. инженер	Шубин	Проверил	Набатов
Зав. ЭКБ	Жижин		
Зам. зав. ЭКБ	Лебединский		
Вед. констр	Царьков		
Исполнил	Морев		

Гипромонтажиндустрия г. Москва

ТК 1973	Окна из алюминиевых профилей (с термовкладышами) спаренные Монтажная схема.	Серия 1.436-10	
		Выпуск 4	Лист 3

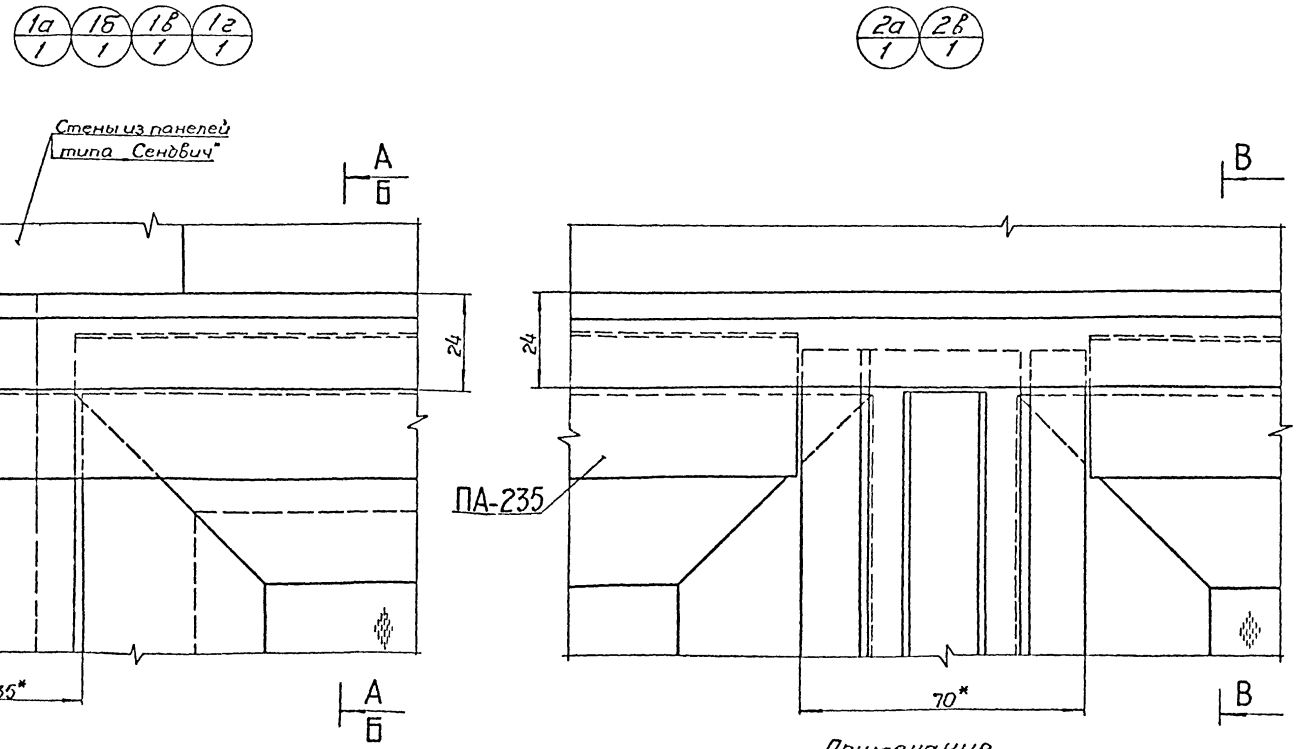

Примечание

1. Сечения А-А и Б-Б см. лист 5
2. Сечение В-В см. лист 6

ГИП	Шубин		
Зав. ЭКБАК	Жижин		
Зам. зав. ЭКБАК	Лебединский		
Вед. констр.	Царькав		
Исполнил	Набатов		

Гипромонтажиндустрия г. Москва

ТК 1973	Узлы 1а; 1б; 1в; 1г; 2а; 2в	Серия 1.436-10	
		Выпуск 4	Лист 4

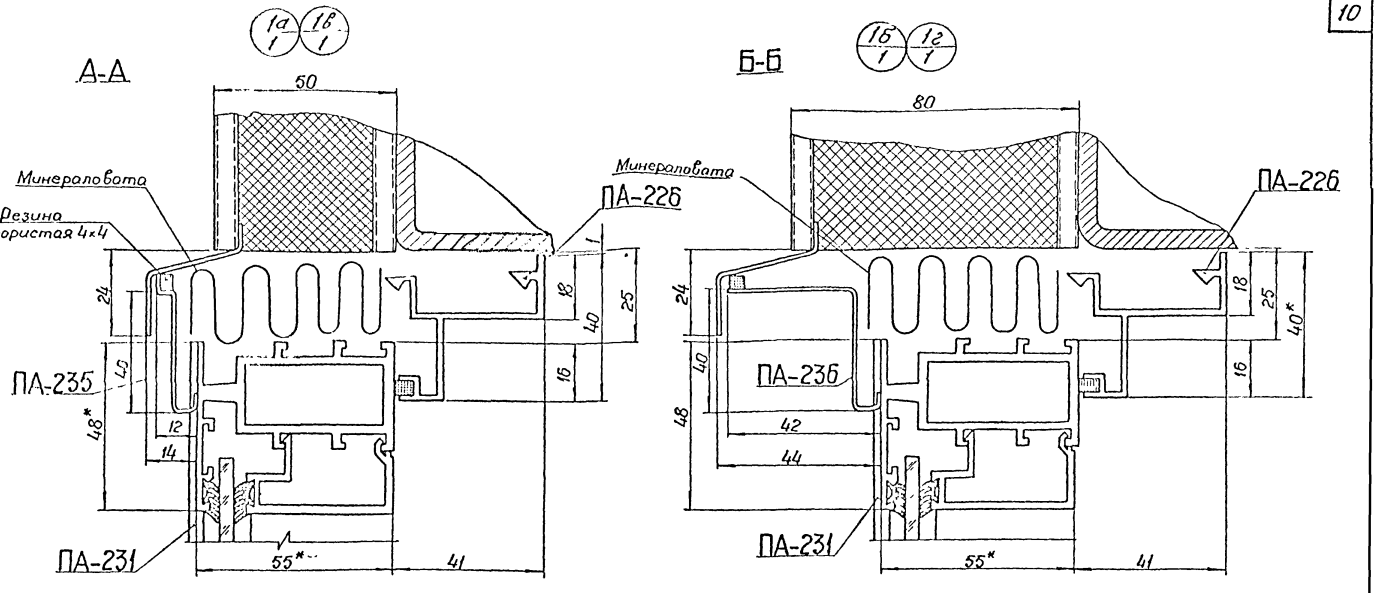

ТК 1973	Узлы 1а, 1б; 1в; 1г	Серия 1.436-10	
		Выпуск 4	Лист 5

Гипромонтажиндустрия г. Москва

Гл. инж. Зав. ЭКБАК Зам. зав. ЭКБАК Вед. констр. Исполнил

Шубин Жижин Лебединский Царьков Набатов

Проверил Кудинова

1а/1 1в/1

В-В

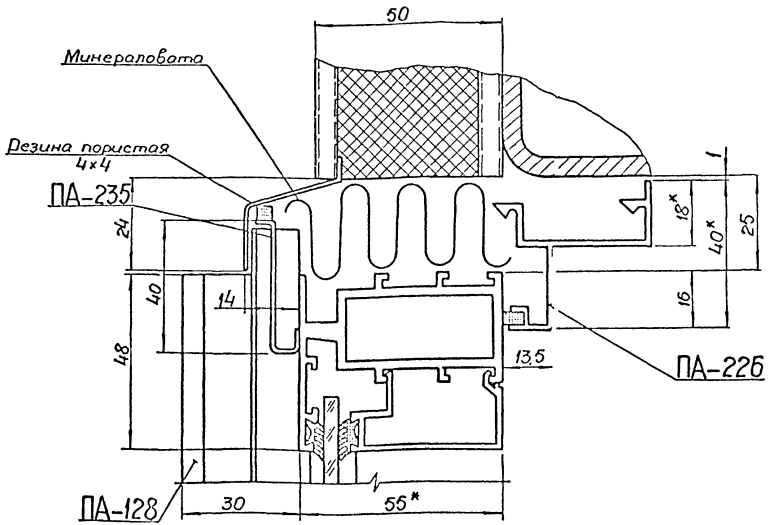

Гипромонтажиндустрия г. Москва	Гл. инж.	Шубин	
	Зав. ЭКБАК	Жужин	
	Зам. зав. ЭКБАК	Передвижский	
	Вед. констр.	Харьков	
	Исполнил	Набатов	
	Проверил	Кубинова	
		Мур-	

ТК 1973	Узлы 2а, 2в	Серия 1.436-10 Выпуск 4 Лист 6

3а/1 3в/1

Вид А

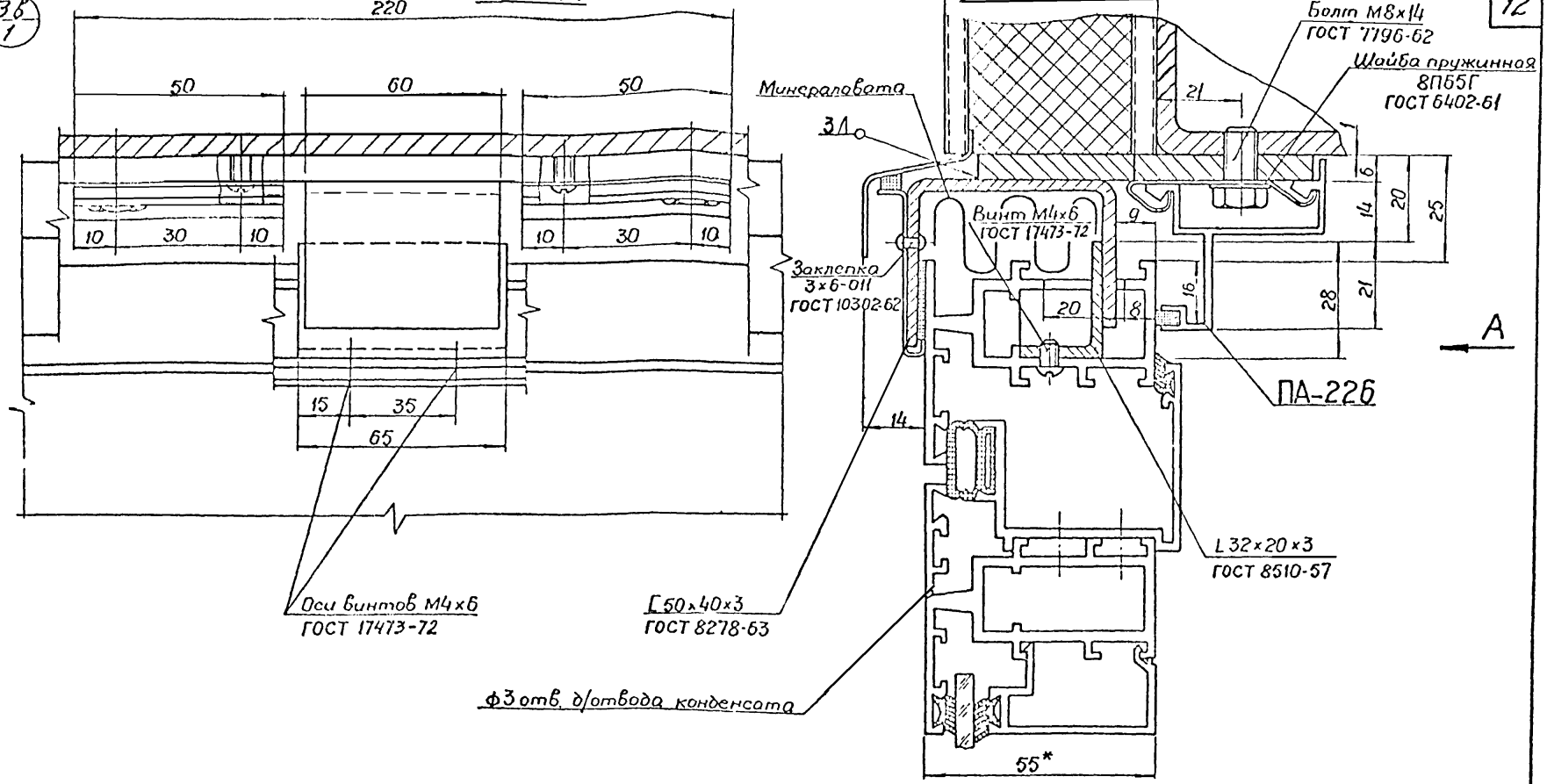

*Размер для справок

Гл. инж.	Шубин	Проверил	Кудинова
Зав. ЭКБАК	Жижин		
Зам. зав. ЭКБАК	Лебединский		
Вед. констр.	Царьков		
Исполнил	Набатов		

Гипромонтажиндустрия г. Москва

ТК 1973	Узлы 3а; 3в	Серия 1.436-10	
		Выпуск 4	Лист 7

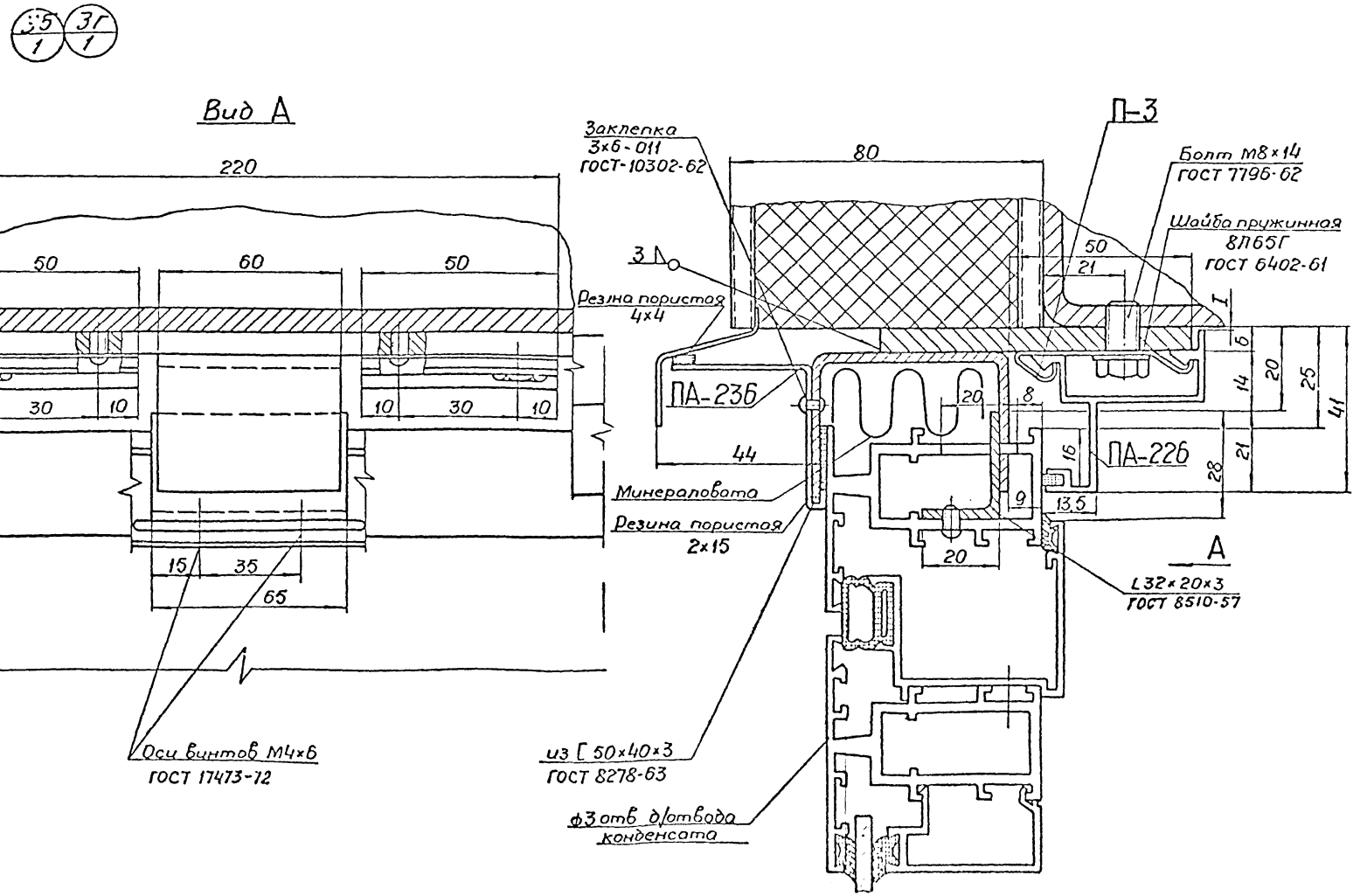

Гл. инж.	Шубин		
Зав. ЭКБАК	Жижин		
Зам. зав. ЭКБАК	Лебединский		
Вед. констр.	Царьков		
Исполнил	Новотов		

Гипромонтажиндустрия г. Москва

ТК 1973

Узлы 3Б; 3Г

Серия 1.436-10

Выпуск 4 | Лист 8

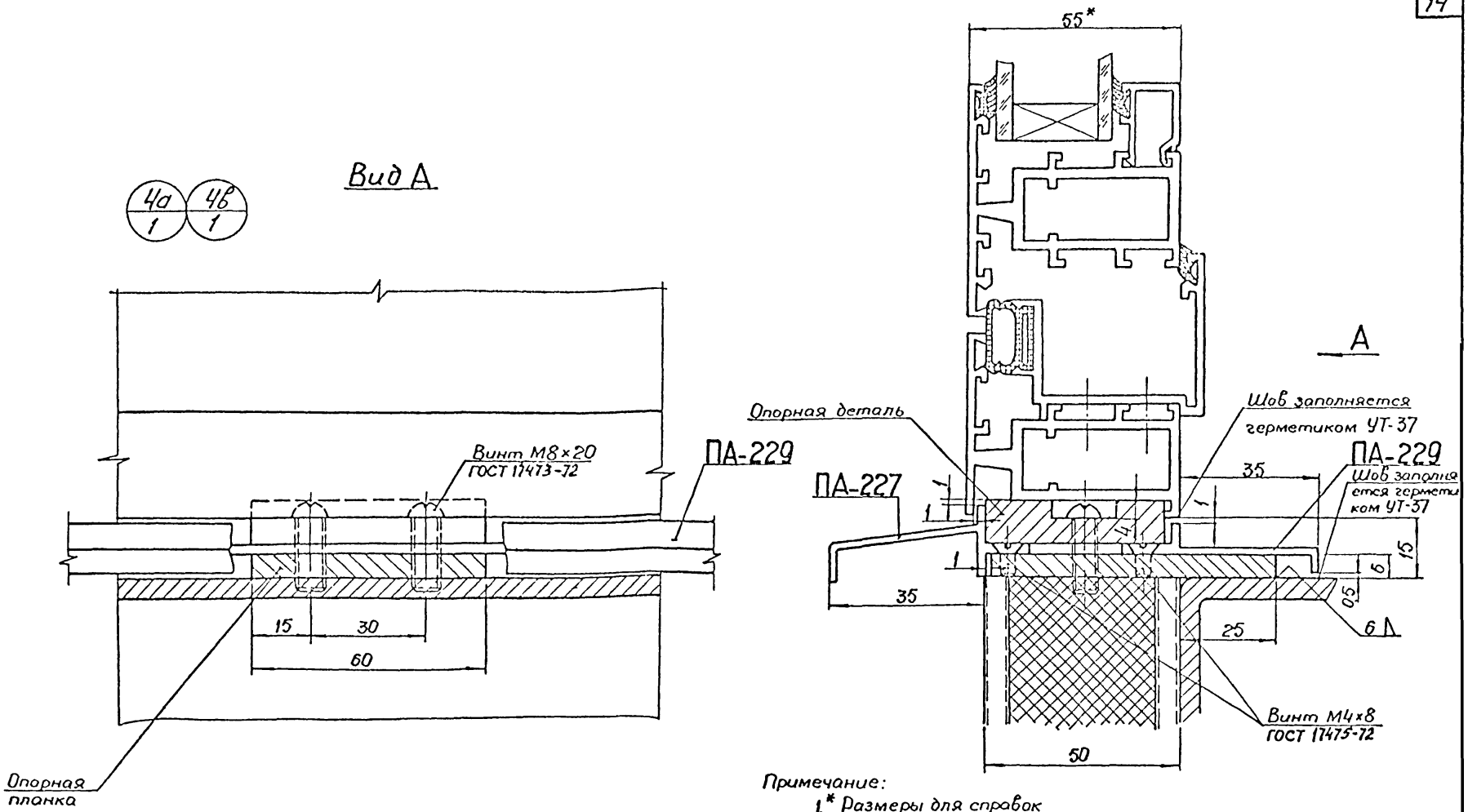

Примечание:

1.* Размеры для справок

2. Оси винтов крепления опорных деталей крепления сливов совпадают.

ТК 1973	Узлы 4а; 4в	Серия 1436-10	
		Выпуск 4	Лист 9

Гипромонтажиндустрия г. Москва

Гл. инж.	Шубин	Проверил	Кудинова
Зав. ЭКБАК	Жижин		
Зам. зав. ЭКБАК	Лебединский		
Вед. констр.	Царьков		
Исполнил	Наботов		

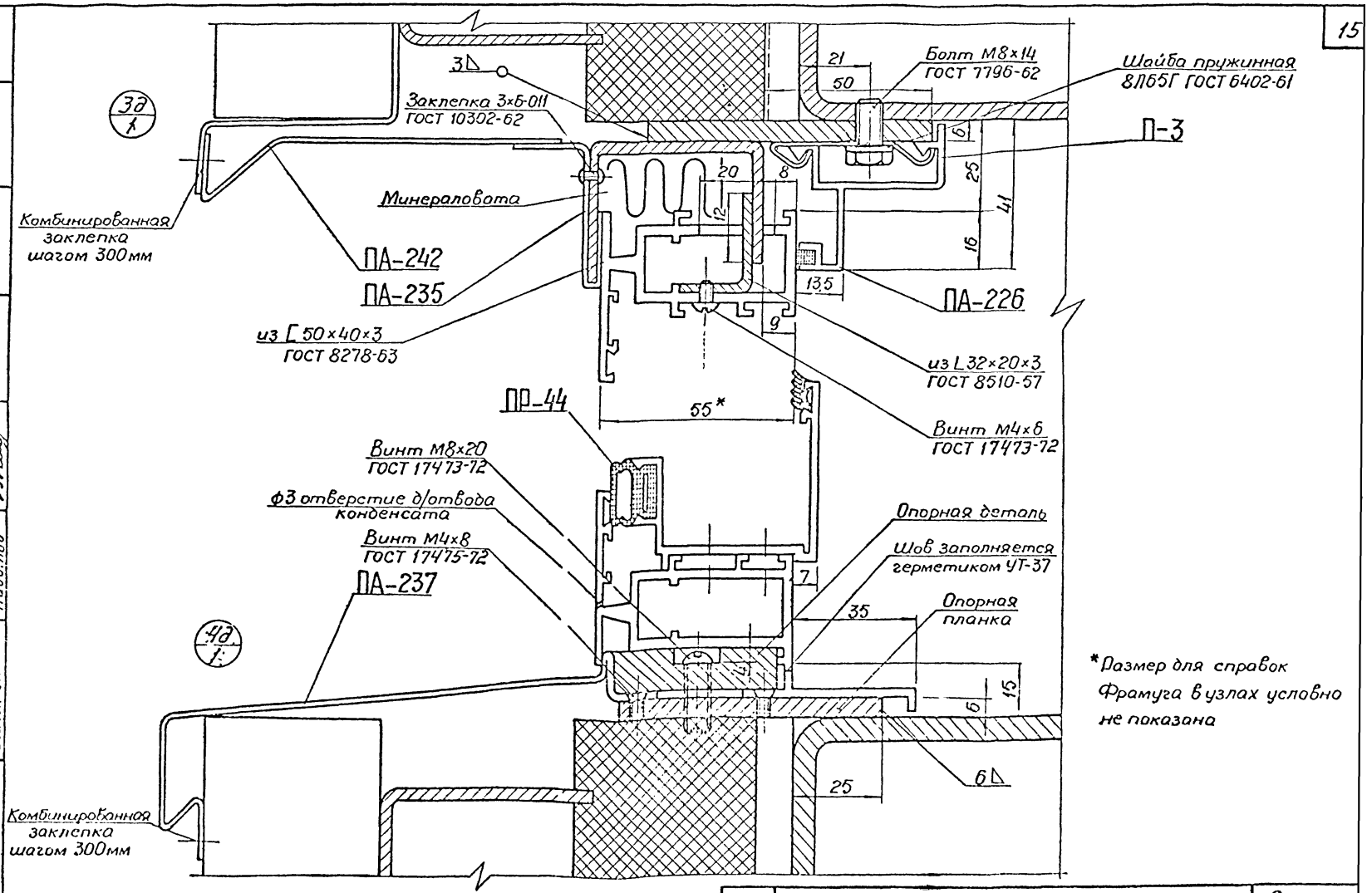

Гипромонтажиндустрия г Москва	Гл. инж.	Шуб. н	Проверил Кудинова
	Зав. ЭКБ АК	Жижин	
	Зам. зав. ЭКБ АК	Лебединский	
	Вед. констр.	Царицын	
	Исполнил	Набатов	

ТК 1973	Узлы 3д; 4д	Серия 1.436-10
		Выпуск 4 / Лист 10

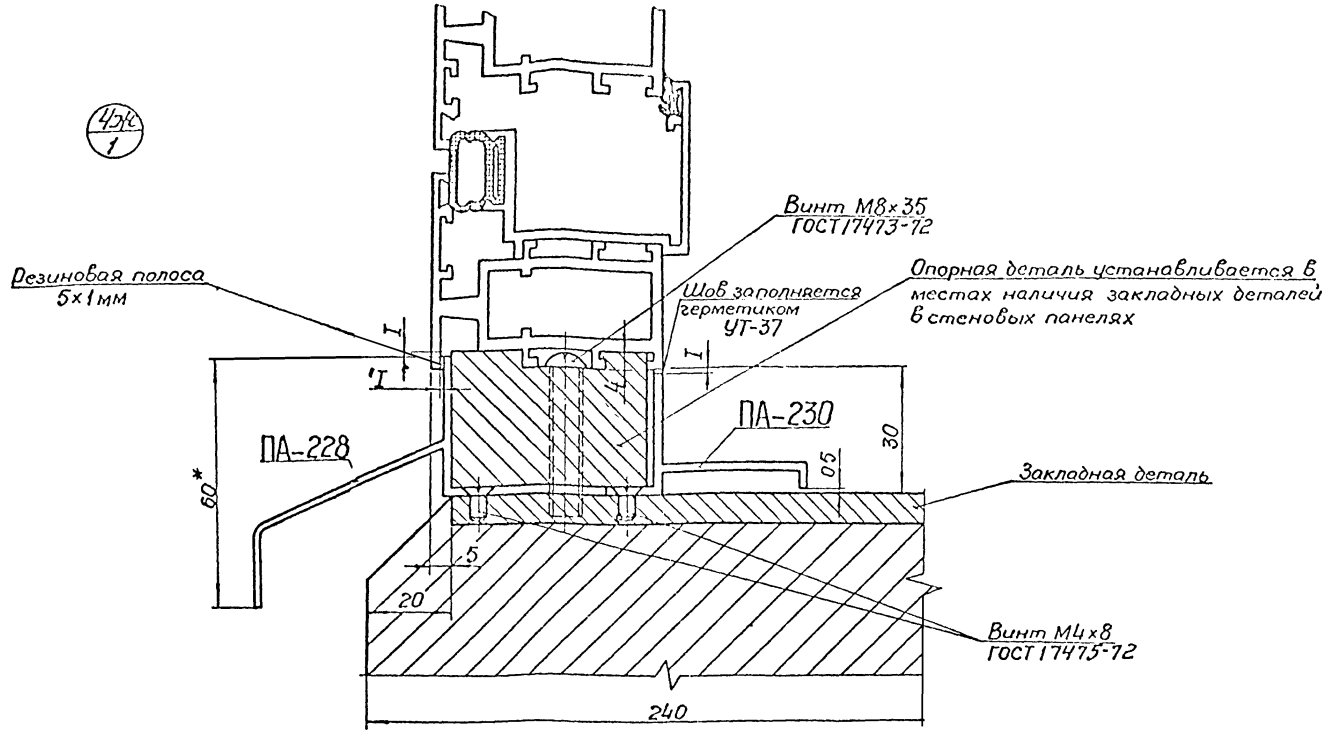

Примечание

*Размер для справок

Гипромонтажиндустрия г. Москва	Гл. инж.	Шубин	Проверил Кудинова
	Зав. ЭКБ АК	Жижин	
	Зам. зав. ЭКБ АК	Лебединский	
	Вед. констр.	Царков	
	Исполнил	Набатов	

ТК 1973	Узел 4Ж	Серия 1.436-10 Выпуск Лист

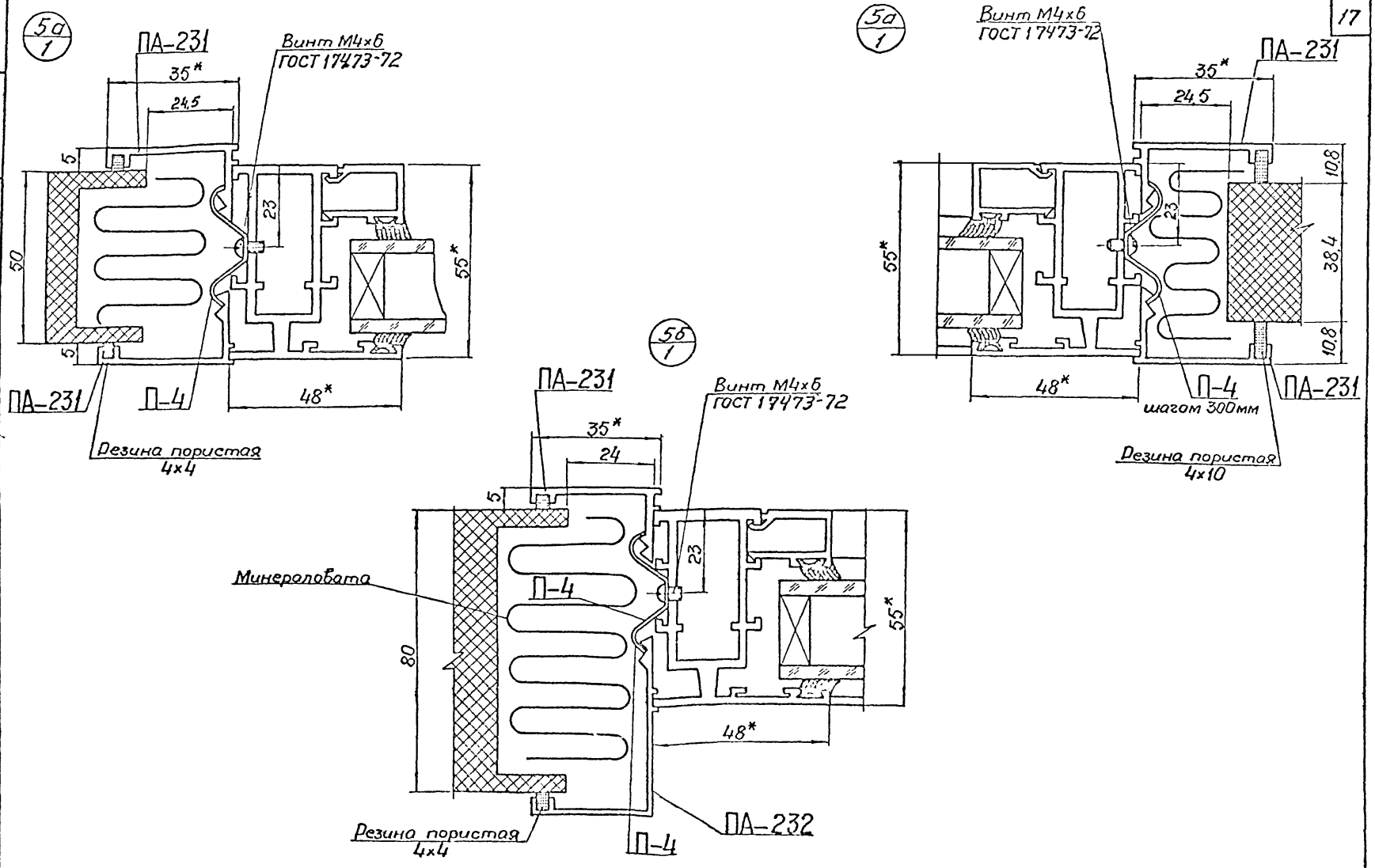

ТК 1973	Узлы 5а, 5б	Серия 1.436-10	
		Выпуск 4	Лист 12

Гипромонтажиндустрия г. Москва

Гл. инж.	Шубин	Проверил	Кудинова
Зав.-ЭКБ АК	Жижин		
Зам. зав. ЭКБ АК	Лебединский		
Вед. констр.	Царьков		
Исполнил	Набатов		

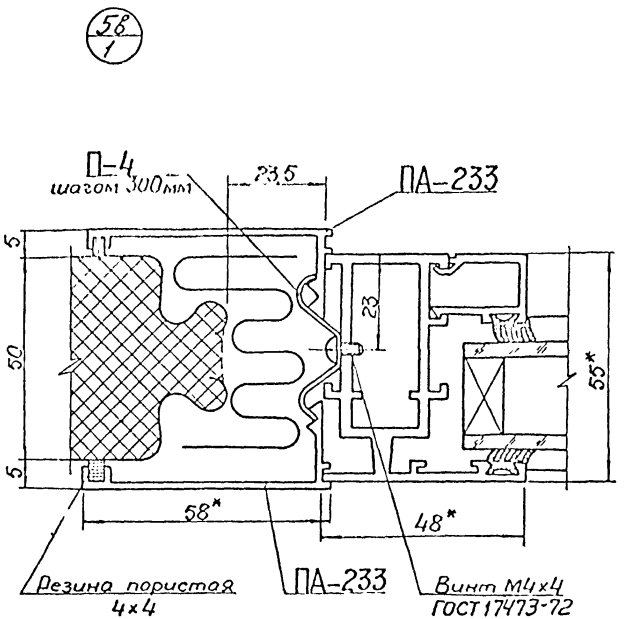

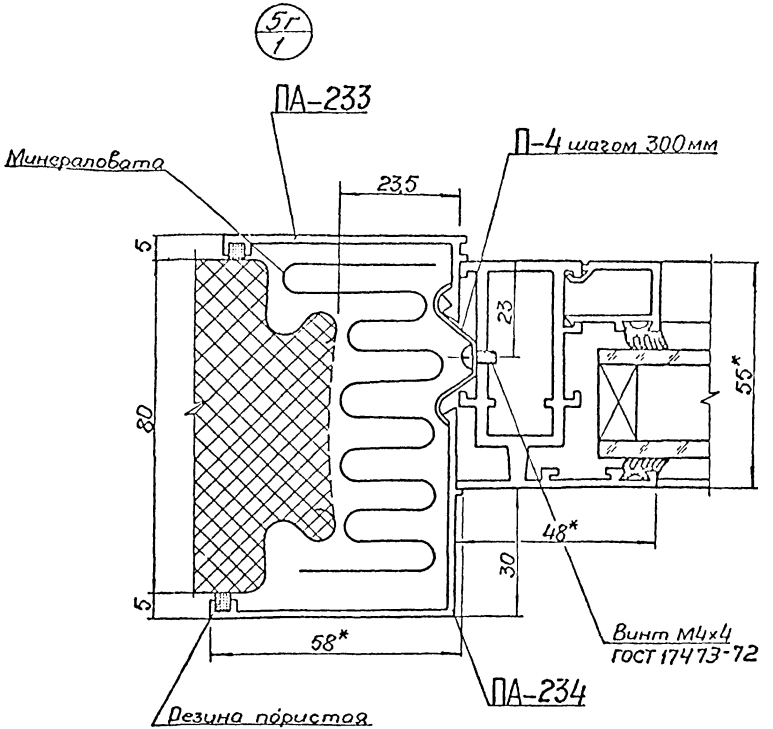

* Размер для справок

ТК 1973	Узлы 5в, 5г.	Серия 1.436-10	
		Выпуск 4	Лист 13

Гипромонтажиндустрия г. Москва

Гл. инж.	Шубин	Проверил	Кудинова
Зав. ЗКБ АК	Жижин		
Зам. зав. ВКБ АК	Лебединский		
Вед. констр.	Царьков		
Исполнил	Набатов		

Гипромонтажиндустрия
г. Москва
Гл. инж. Шубин
Зав. ЭКБ. АК Жижин
Зам. зав. ЭКБ. АК Лефединский
Вед. констр. Шарыков
Исполнил Набатов
Проверил Кудинова
Инстр.

5В/1

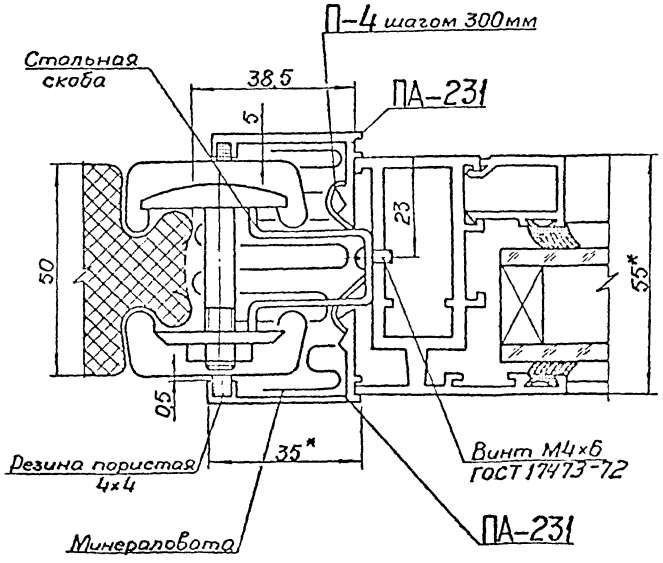

5Г/1

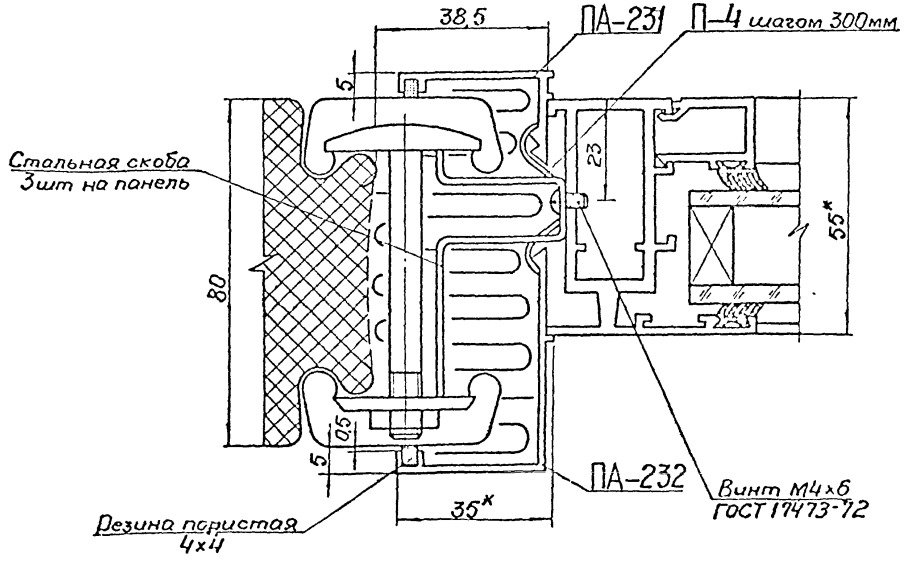

Размер для справок

ТК 1973	Узлы 5В, 5Г	Серия 1.436-10	Выпуск 4 / Лист 19

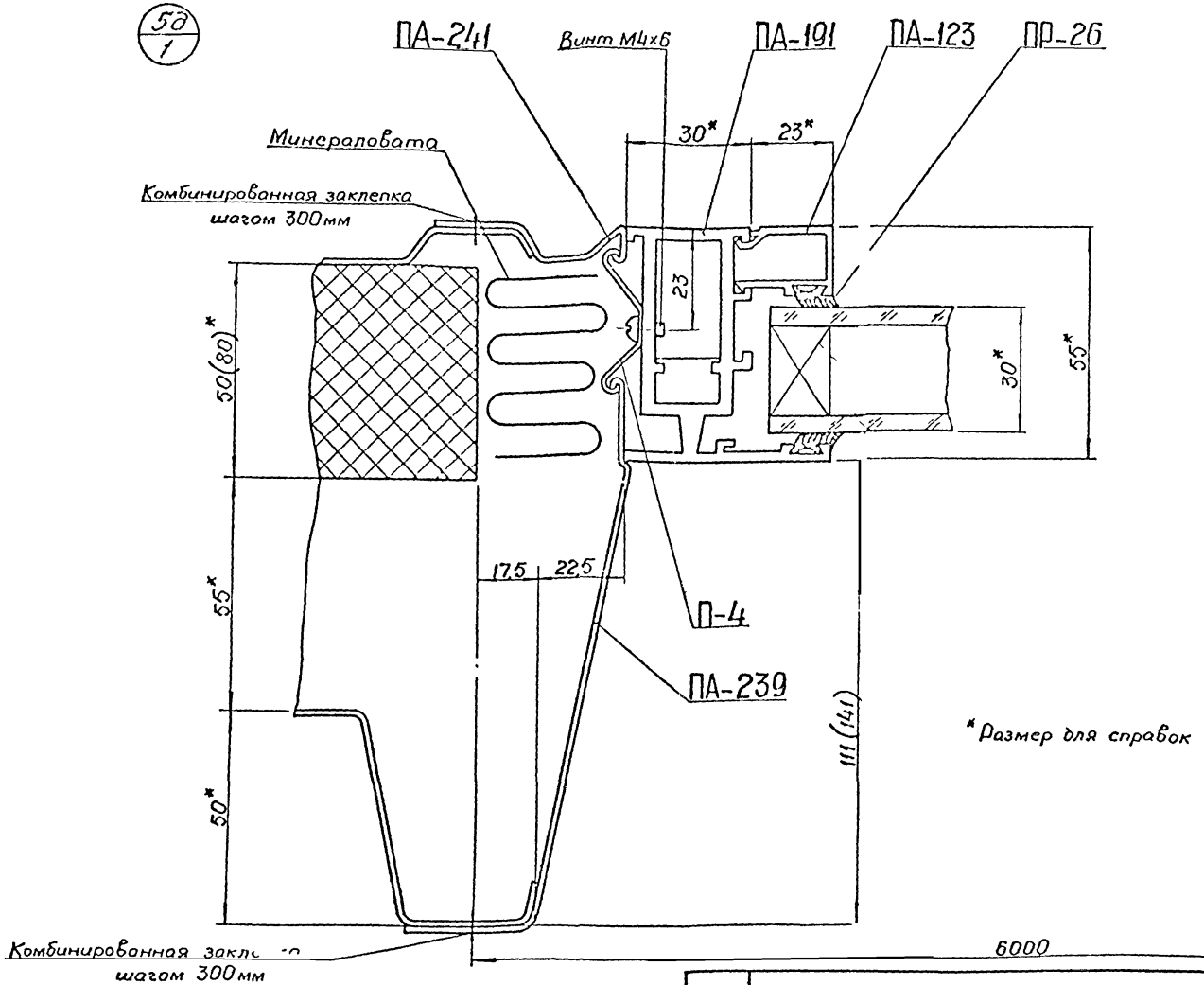

Гипромонтажиндустрия г. Москва	ГИП	Шубин	
	Зав. ЖБАК	Жижин	
	Зам. зав ЖБАК	Лебединский	
	Вед. констр.	Царьков	
	Исполнил	Набатов	
	Проверил	Шубин	

ТК 1973	Узел 5д	Серия 1.436-10	
		Выпуск 4.	Лист 15

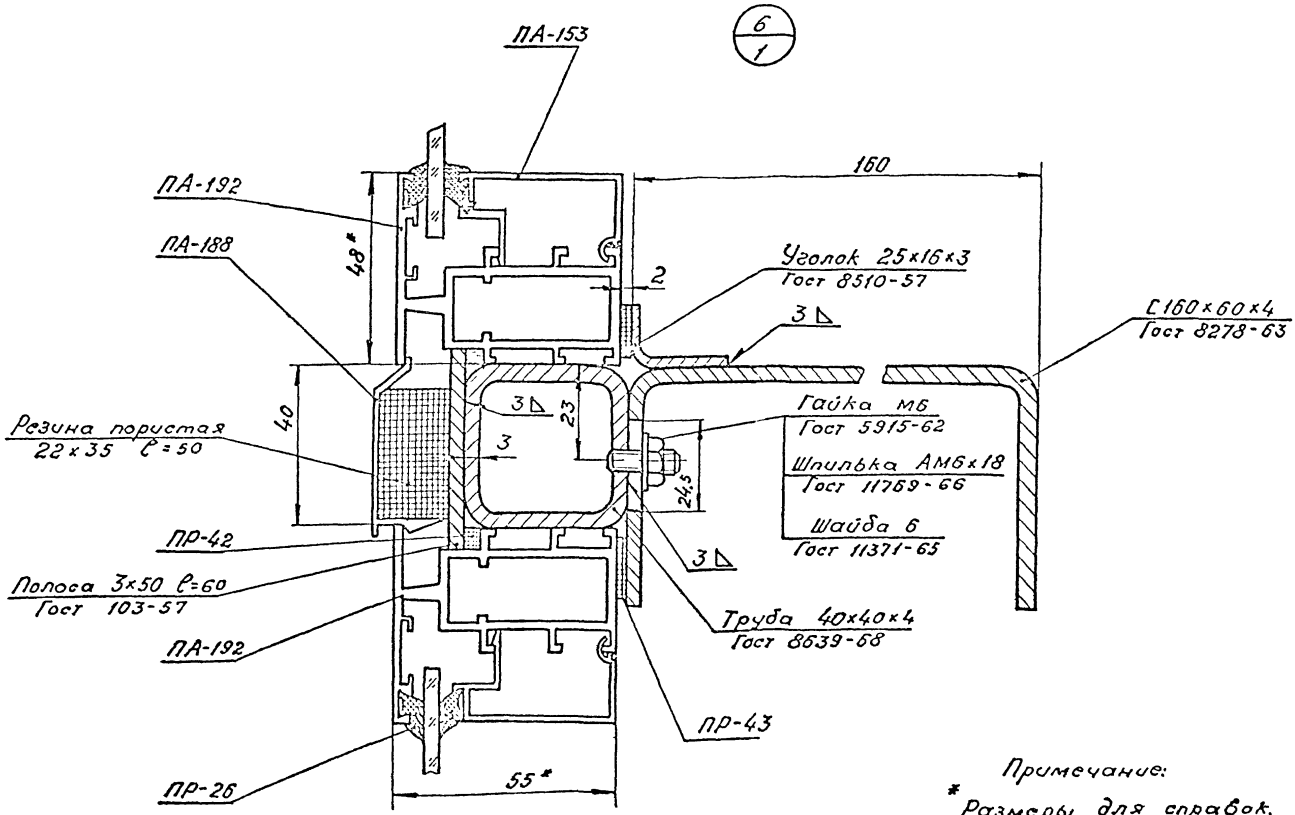

Примечание:
* Размеры для справок.

Гл. инженер	Шубин	Проверил	Глыбин
Зав. ЭКБ	Жижин		
Зам. Зав. ЭКБ	Лебединский		
Вед. Констр.	Царьков		
Исполнил	Морев		

Гипромонтажиндустрия г. Москва

ТК 1973	Узел 6	Серия 1.436-10 Выпуск 4 Лист 16

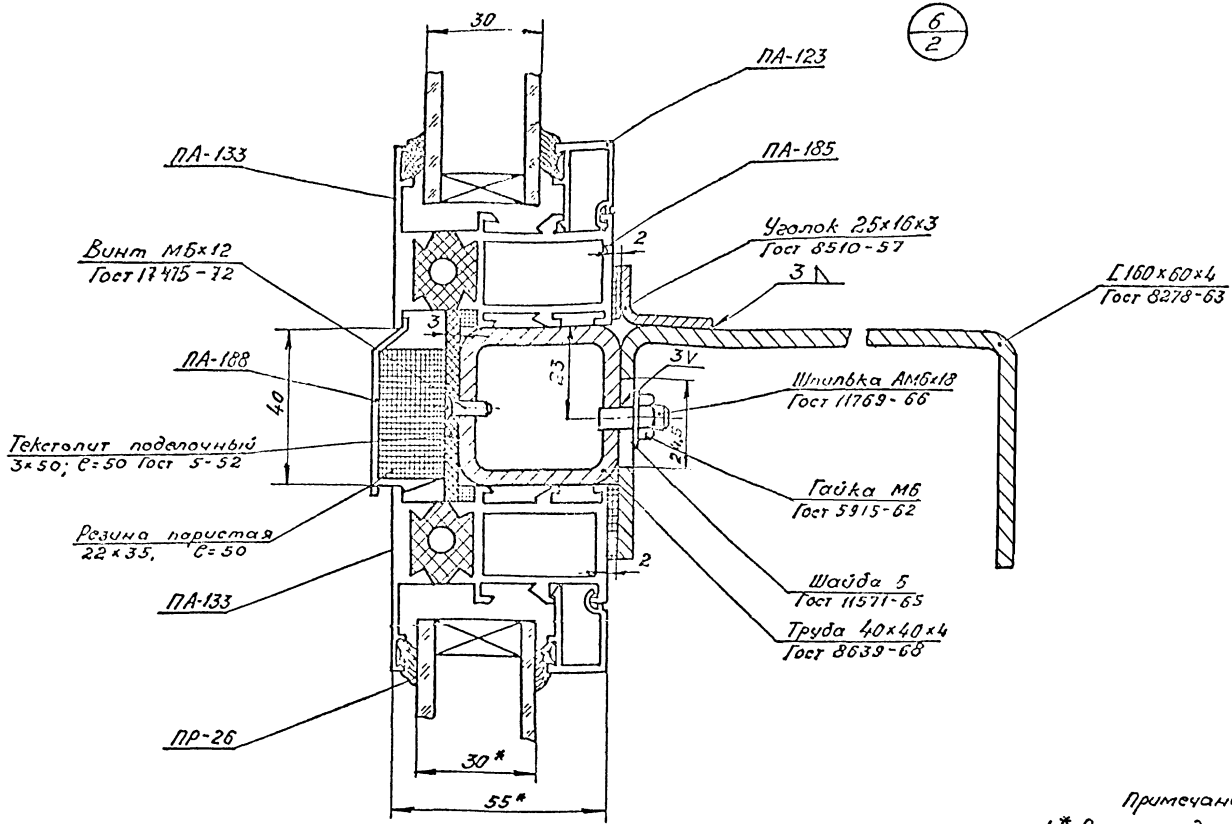

Примечание:
1* Размеры для справок.

ТК	Узел 6	Серия 1.436-10	
1973		Выпуск 4	Лист 17

Гипромонтажиндустрия г. Москва

Гл. инженер	Шубин	Проверил	Гуринова
Зав. ЭКБ	Жуковский		
Зам. Зав. ЭКБ	Гаврилинский		
Вед. констр.	Царьков		
Исполнил	Морев		

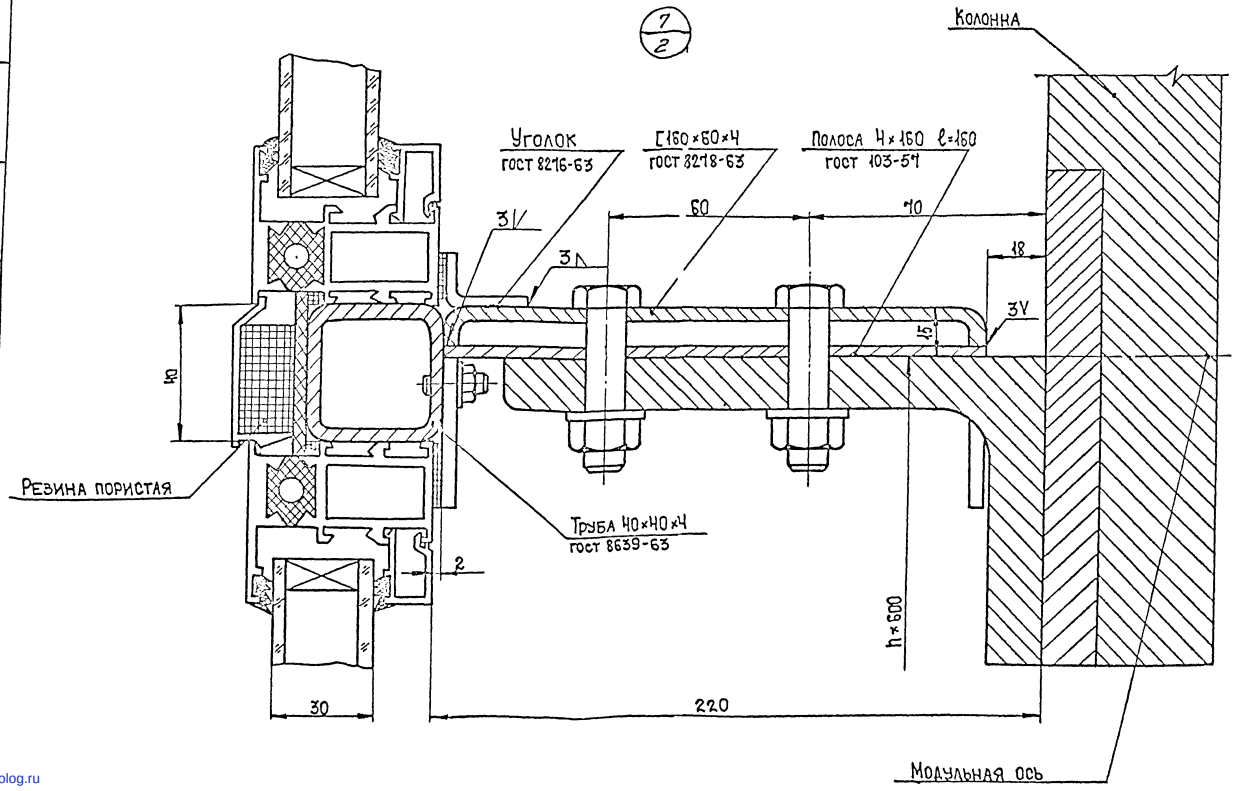

ТК 1973	Узел 7	Серия 1.436-10	
		Выпуск 11	Лист 18

Гл. инженер Шубин
Зав. ЭКБ Жижин
Зам. Зав. ЭКБ Повединский
Вед. констр. Царьков
Исполнил Морев

Проверил Набатов

Гипрокоммунстрой
г. Москва

gost.e-ecolog.ru