ГОСУДАРСТВЕННЫЙ КОМИТЕТ СОВЕТА МИНИСТРОВ СССР ПО ДЕЛАМ СТРОИТЕЛЬСТВА
(ГОССТРОЙ СССР)

ТИПОВЫЕ КОНСТРУКЦИИ И ДЕТАЛИ ЗДАНИЙ И СООРУЖЕНИЙ

СЕРИЯ 1.436-10

# ОКНА АЛЮМИНИЕВЫЕ ДЛЯ ПРОИЗВОДСТВЕННЫХ ЗДАНИЙ С ПРИМЕНЕНИЕМ ЛЕГКИХ МЕТАЛЛИЧЕСКИХ КОНСТРУКЦИЙ

ВЫПУСК 3

ОКНА ИЗ АЛЮМИНИЕВЫХ ПРОФИЛЕЙ (С ТЕРМОВКЛАДЫШАМИ) СО СТЕКЛОПАКЕТАМИ.

gost.e-ecolog.ru

ГОСУДАРСТВЕННЫЙ КОМИТЕТ СОВЕТА МИНИСТРОВ СССР ПО ДЕЛАМ СТРОИТЕЛЬСТВА
(ГОССТРОЙ СССР)

ТИПОВЫЕ КОНСТРУКЦИИ И ДЕТАЛИ ЗДАНИЙ И СООРУЖЕНИЙ

СЕРИЯ 1.436-10

# ОКНА АЛЮМИНИЕВЫЕ ДЛЯ ПРОИЗВОДСТВЕННЫХ ЗДАНИЙ С ПРИМЕНЕНИЕМ ЛЕГКИХ МЕТАЛЛИЧЕСКИХ КОНСТРУКЦИЙ

ВЫПУСК 3

ОКНА ИЗ АЛЮМИНИЕВЫХ ПРОФИЛЕЙ (С ТЕРМОВКЛАДЫШАМИ) СО СТЕКЛОПАКЕТАМИ.

РАЗРАБОТАНЫ:
ГИПРОМОНТАЖИНДУСТРИЯ
ГЛАВСПЕЦЛЕГКОНСТРУКЦИЯ
Минмонтажспецстрой СССР
ЦНИИПРОМЗДАНИЙ
Госстрой СССР

Одобрены ГОССТРОЕМ СССР для применения при проектировании и строительстве.
Протокол от 15 января 1974г.

| №№ Листа | Наименование | №№ стр. |
|---|---|---|
| | Титульный лист | I |
| | Содержание | 2 |
| | Пояснительная записка | 3 |
| | Условные обозначения | 4 |
| | Фрагмент фасада | 5-8 |
| I-2 | Номенклатура окон | 9-I0 |
| 3 | Заполнение проемов по горизонтали | II |
| 4 | Заполнение проемов по вертикали | I2 |
| 5-6 | Комплект алюминиевых профилей | I3-I4 |
| 7 | Комплект резины | I5 |
| 8 | Комбинированные профили | I6 |
| 9 | Комплектация алюминиевых профилей | I7 |
| I0 | Монтажная схема ленточного остекления | I8 |
| II | Узлы I, 2 | I9 |
| I2 | Узлы 3 | 20 |
| I3 | Узлы 4, 5 | 2I |
| I4 | Узлы 6, 7, 8 | 22 |


Гипромонтажиндустрия г.Москва

Гл. инженер Зав. ЭКБ АК | Шубин | Проверил | Глубин

Зам. зав. ЭКБ АК | Лидин | Инженер | Ведущий

Вед. констр. | Царькова | Исполнил | Перешкина

| ТК | СОДЕРЖАНИЕ | Серия I.364-I0 | |
|---|---|---|---|
| 1973 | | Выпуск 3 | Лист |

## I.0. Общая часть.

I.I. Состав серии 1.436-10:

Выпуск 0 – Указания по применению и изготовлению окон.

Выпуск I – Окна из алюминиевых профилей одинарные.

Выпуск 2 – Окна из алюминиевых профилей ( с термовкладышами ) спаренные.

Выпуск 3 – Окна из алюминиевых профилей ( с термовкладышами ) со стеклопакетами.

Выпуск 4 – Монтажные узлы.

Выпуск 5 – Механические приборы.

## 2.0. Конструктивные решения.

2.I. Сечения обвязок переплетов и фрамуг выполнены из комбинированных профилей , включающих два алюминиевых профиля со специальными выступами и пазами и закрепленного между ними термовкладыша из резины. Размеры сечения комбинированного профиля 55 х 20 мм. Остекление производится стеклопакетами $\delta$=30 мм, которые закрепляются защелками из алюминиевых профилей, а места сопряжений уплотняются профилированными резиновыми прокладками.

2.2. Конструкция окон изготавливаются по технологии , разработанной заводом-изготовителем. Конструкция окна решается комплектом алюминиевых прессованных профилей восьми типоразмеров. Переплеты окон изготавливать в кондукторах, обеспечивающих точность размеров как отдельных элементов, так и окна в целом.

2.4. Угловые соединения элементов переплета запроектированы с угловыми вкладышами, натяжными винтами и втулками, обеспечивающими плотность и жесткость соединений. Крестовые и "Т" образные соединения запроектированы на швеллерных вкладышах специального сечения. Жесткость соединений достигается за счет расклинивания вкладышей в плоскости профиля с помощью натяжных винтов.

2.5. Для отвода конденсата в горизонтальных элементах переплета предусмотрены специальные отверстия.

## 3.0. Дополнительные материалы.

3.I. Общие пояснения к серии, сведения о материалах, расчетные данные, изготовление, маркировка, транспортировка и хранение см. выпуск 0

3.2. Порядок монтажа конструкций алюминиевых окон в проеме см. выпуск 4

3.3. Комплектацию окон механическими приборами и их установку см. выпуск 5.

| | | | |
|---|---|---|---|
| Гл. инженер | Шубин | | |
| Зав. ЭКБ АК | Гидин | | |
| Зам. зав. ЭКБ | Лебединский | | |
| Вед. констр. | Царьков | | |

Гипромонтажиндустрия г.Москва

| | | | |
|---|---|---|---|
| ТК | ПОЯСНИТЕЛЬНАЯ ЗАПИСКА | серия I.436-I0 | |
| 1973 | | вып. 3 | лист |

## I.0. Обозначения переплета окна в зависимости от вида заполнения.

I.I. Окна из алюминиевых профилей одинарные ——— ПО

I.2. Окна из алюминиевых профилей ( с термовкладышами ) спаренные ——— ПС

I.3. Окна из алюминиевых профилей ( с термовкладышами ) со стеклопакетами ——— ПСт

## 2.0. Обозначения переплета окна в зависимости от конструктивного решения.

2.I. Переплет окна в глухом исполнении ——— Г

2.2. Переплет окна в створном исполнении ——— С

( Сл – створка слева )

( Сп – створка справа )

 Фрамуга на горизонтальной оси

 Створка для протирки оси распашная

 Фрамуга на горизонтальной оси со створкой для протирки распашной

## 3.0. Примеры маркировки.

3.I. П О Г 20-I2 ——— Переплет окна одинарный в глухом исполнении, номинальные размеры переплета – ширина 20 дм высота I2 дм.

3.2. П С Сл 20-I8 ——— Переплет окна спаренный в створном исполнении ( створка слева ), номинальные размеры – ширина 20 дм, высота I2 дм.

3.3. П Ст С 30-30 ——— Переплет окна со стеклопакетом в створном исполнении, номинальные размеры – ширина 30дм высота 30 дм.

## 4.0. Маркировка узлов.

4.I. На монтажной схеме

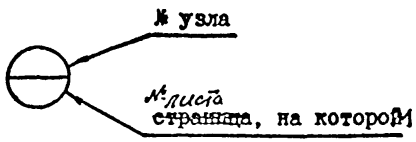


На листе узлов

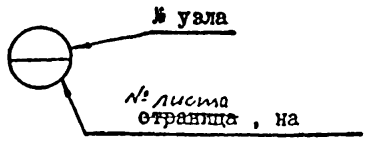


| | | | |
|---|---|---|---|
| Гипромонтажиндустрия г. Москва | Гл. инженер | Шубин | |
| | Зав. ЭКБ АК | Аникин | |
| | Зам. зав. ЭКБ | Лебединский | |
| | Вед. констр. | Царьков | |

| | | | |
|---|---|---|---|
| ТК | УСЛОВНЫЕ ОБОЗНАЧЕНИЯ | серия I.436 - I0 | |
| I973 | | вып. 3 | лист |

## Пример заполнения алюминиевыми переплетами оконных проемов h = 4,8 м

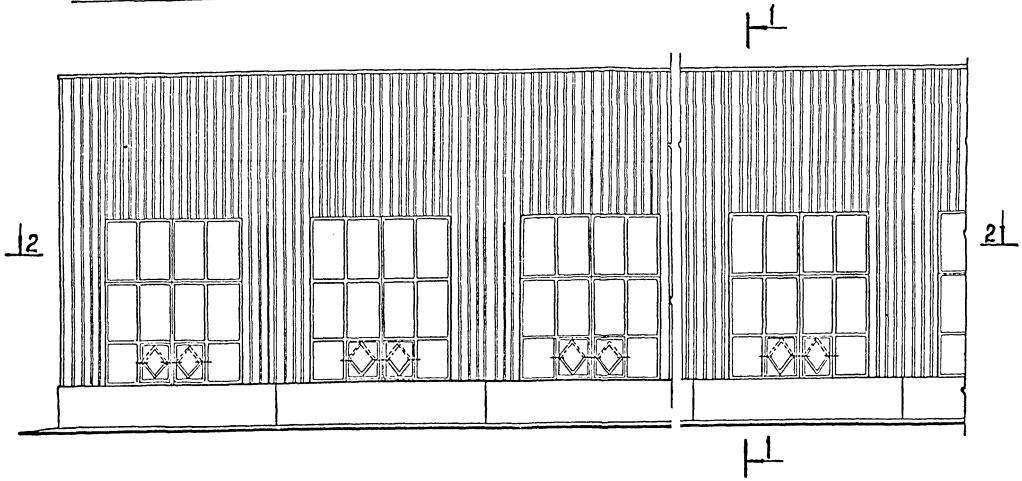


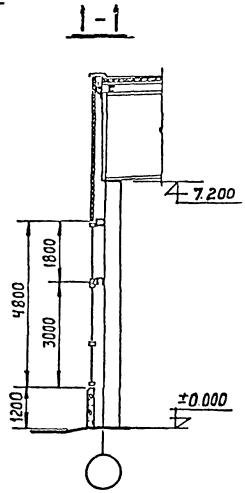


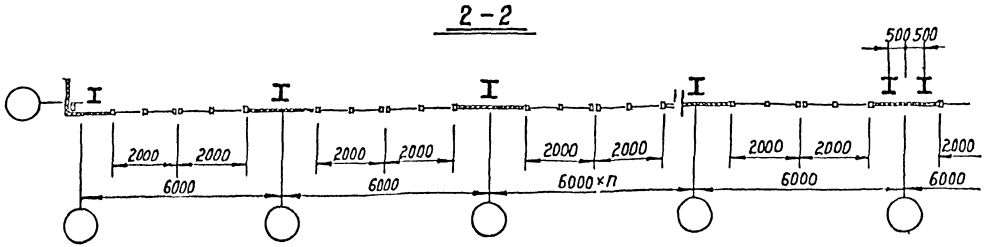


| | | | |
|---|---|---|---|
| ТК 1973 | Фрагмент фасада | Серия 1.436 - 10 | |
| | | Выпуск 3 | Лист |

ЦНИИПРОМЗДАНИЙ
Москва

Руков. отд. ОК М. Краснов
Гл. инж. пр. С. Стрелков
Инженер Г. Константинова

# Пример заполнения алюминиевыми переплетами оконного проема h=3м

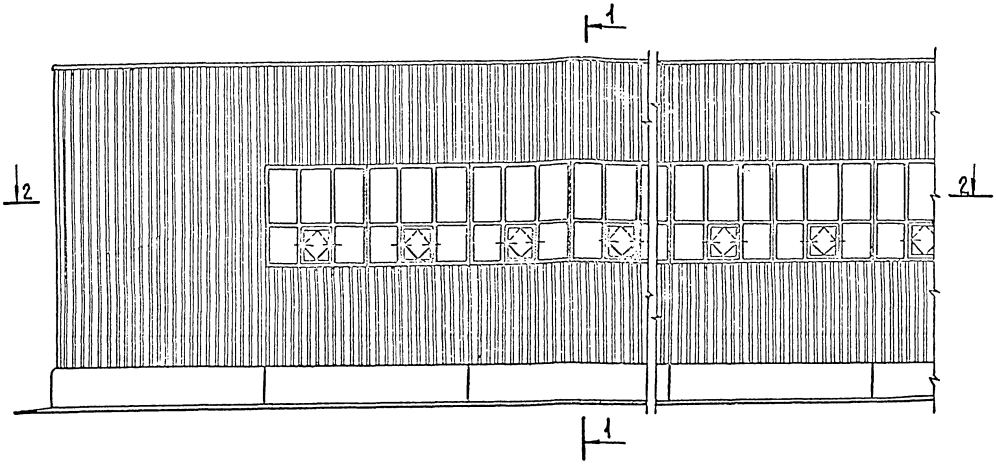


1-1

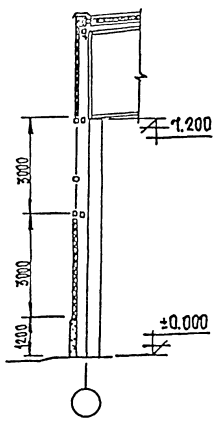


2-2

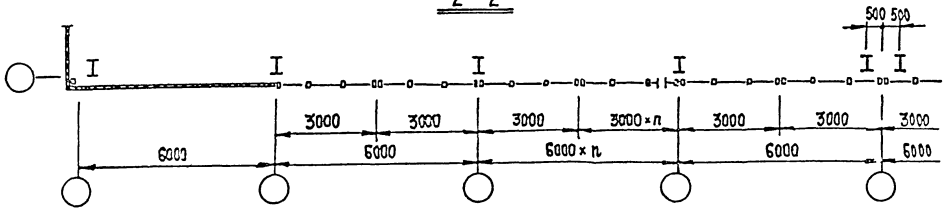


| | | | |
|---|---|---|---|
| ТК 1973 | Фрагмент фасада | Серия 1.436-10 | |
| | | Выпуск 3 | Лист |

Рукоп. отд. ОК-1 М. Красиов
Гл. инженер пр. С. Стрельков
Инженер Г. Константинова

ЦНИИПРОМЗДАНИЙ
Москва

# Пример заполнения алюминиевыми переплетами оконного проема h=6м

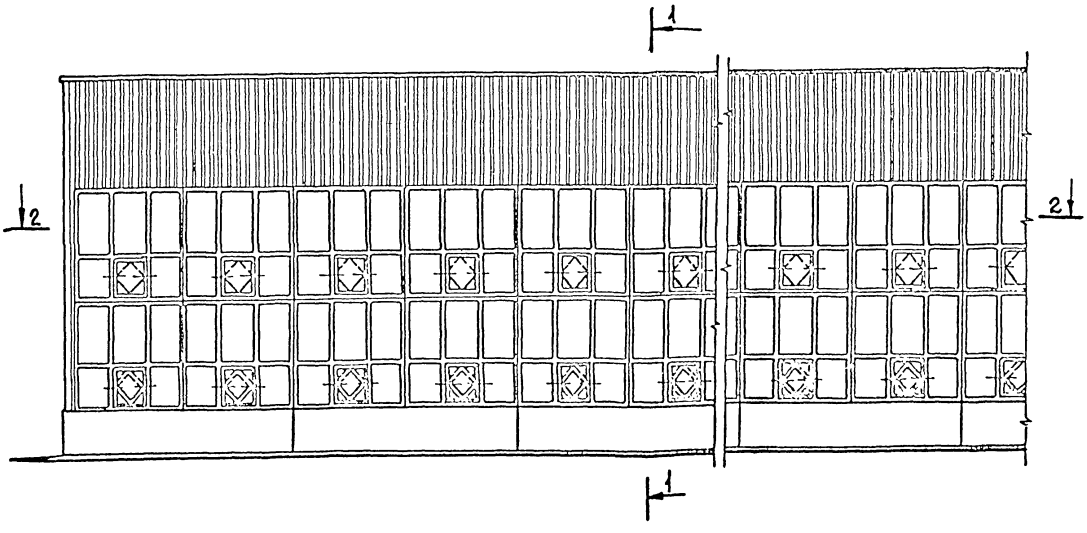


1-1

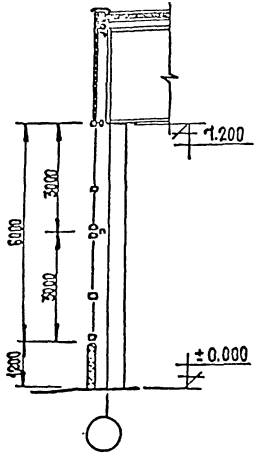


2-2

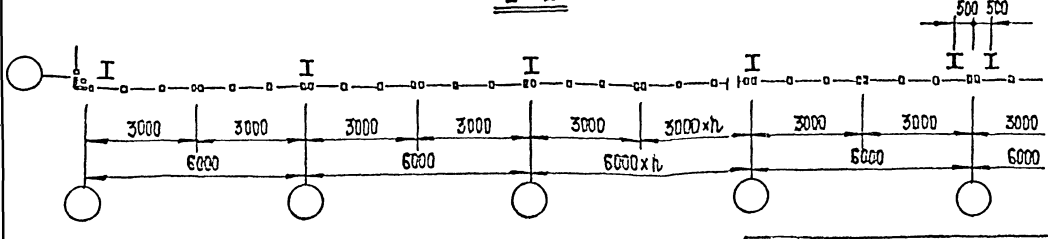


| | | | |
|---|---|---|---|
| Гл. инж. | Шубин | Проверил | Кудинова |
| Зав. ЭКБАК | Жижин | | |
| Зам. зав. ЭКБАК | Лебединский | | |
| Зад. констр. | Царьков | | |
| Исполнил | Набатов | | |

Гипромонтажиндустрия г. Москва

| | | | |
|---|---|---|---|
| ТК 1973 | Фрагмент фасада | Серия 1.435-10 | |
| | | Выпуск 3 | Лист |

## Пример заполнения алюминиевыми переплетами оконного проема h = 1.8м

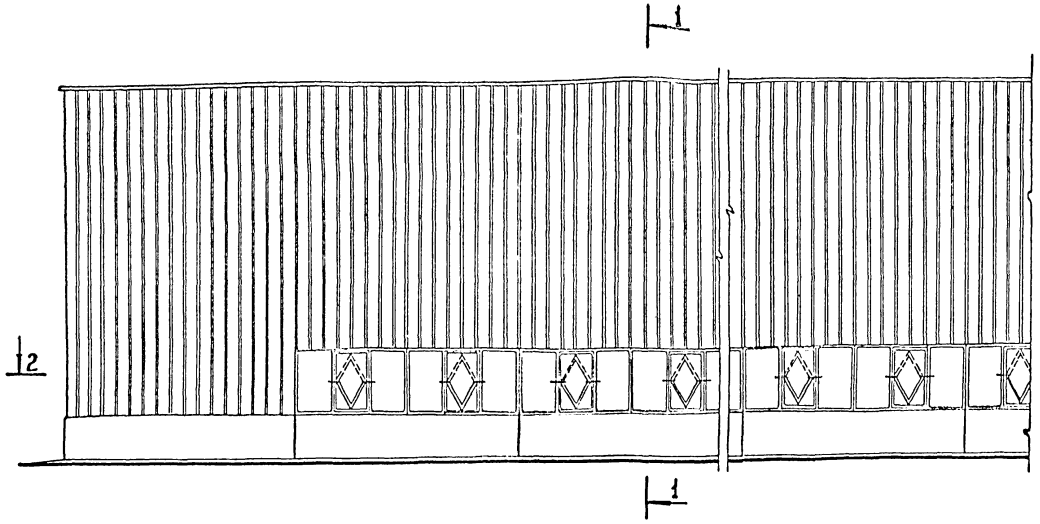


1-1

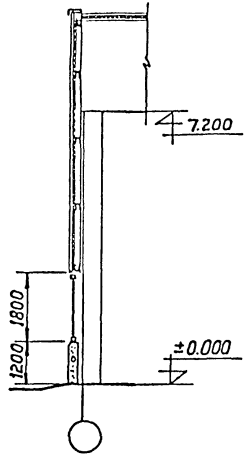


2-2

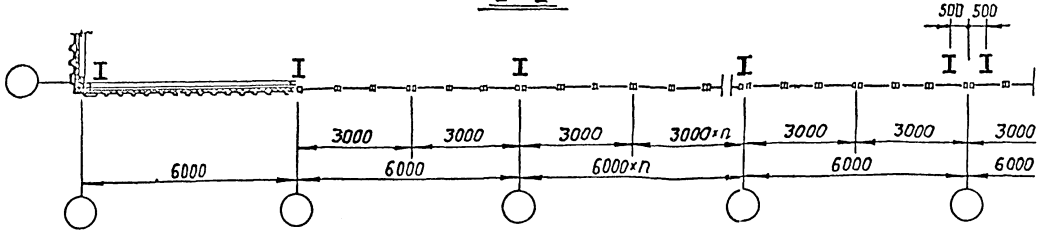


| | | | |
|---|---|---|---|
| ТК 1973 | Фрагмент фасада | Серия 1.436-10 | |
| | | Выпуск 3 | Лист |

Руков. отд. ОК-1 М. Красков
Гинженер пр. С. Стрелков
Инженер Г. Константинова

ЦНИИПРОМЗДАНИЙ
Москва

| Обозначение | Схема и габаритные размеры в мм | Площадь м² | Масса кг | | | | | | | |
|---|---|---|---|---|---|---|---|---|---|---|
| | | | Алюминий | | Неопрен | | Резина | | Сталь | Стекло | Общий вес |
| | | | изд. | 1м² | изд | 1м² | изд. | 1м² | изд | изд | |
| ПСтГ20-12 | 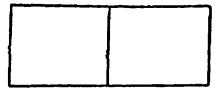  | 2,26 | 11,64 | 5,21 | 2,11 | 0,934 | 0,788 | 0,348 | 3,28 | 40,12 | 57,93 |
| ПСтГ20-18 | 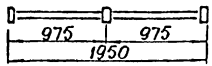  | 3,34 | 15,1 | 4,54 | 2,51 | 0,754 | 1,04 | 0,313 | 3,28 | 62,2 | 84,13 |
| ПСтГ20-24 | 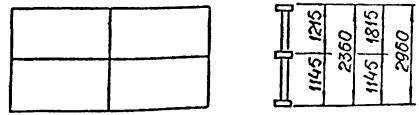  | 4,62 | 23,7 | 5,14 | 3,561 | 0,774 | 1,605 | 0,349 | 3,28 | 80,6 | 112,74 |
| ПСтГ20-30 | 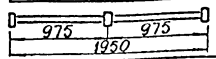  | 5,78 | 26,43 | 4,59 | 4,06 | 0,704 | 1,845 | 0,321 | 3,28 | 105 | 140,62 |
| ПСтГ30-12 | 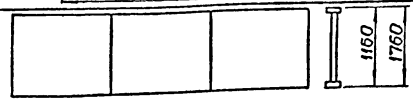  | 3,44 | 17,48 | 5,08 | 2,91 | 0,849 | 1,21 | 0,352 | 4,83 | 61,56 | 87,99 |
| ПСтГ30-18 | 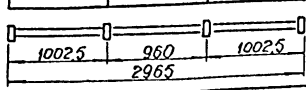  | 5,22 | 22,63 | 4,46 | 3,572 | 0,672 | 1,567 | 0,3 | 4,83 | 95 | 127,6 |
| ПСтГ30-24 | 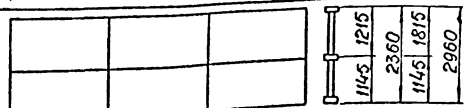  | 7 | 34,43 | 4,92 | 5,06 | 0,724 | 2,43 | 0,348 | 4,84 | 124,2 | 170,86 |
| ПСтГ30-30 | 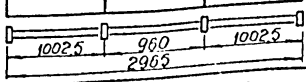  | 8,87 | 38,65 | 4,28 | 5,75 | 0,64 | 2,85 | 0,32 | 4,54 | 160 | 211,79 |
| ПСтСп20-12 |   | 2,26 | 19,84 | 8,8 | 3,17 | 1,41 | 1,4 | 0,62 | 3,28 | 35,26 | 62,95 |
| ПСтСп20-18 | 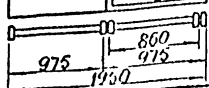  | 3,44 | 25,85 | 7,76 | 3,9 | 1,167 | 1,832 | 0,549 | 3,28 | 55,7 | 90,56 |

Ст. инж. Шубин
Зав. ЭКБАК Жижин
Зам. зав. ЭКБАК Лебединский
Вед. констр. Юрьков
Исполнил Новатов
Проверил Глубин

Гипромонтажиндустрия г. Москва

ТК 1973

Номенклатура окон

Серия 1.436-10
Выпуск 3 Лист 1

| Обозначение | Схема и габаритные размеры мм | Площадь м² | Масса кг: Алюминий изд. | Алюминий 1м² | Неопрен изд. | Неопрен 1м² | Резина изд. | Резина 1м² | Сталь изд. | Стекло изд. | Общий вес |
|---|---|---|---|---|---|---|---|---|---|---|---|
| ПСт Сп20-24 | 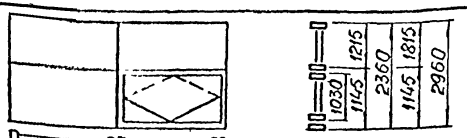 | 4,62 | 31,88 | 6,92 | 4,62 | 1 | 2,211 | 0,482 | 3,28 | 76,1 | 118,09 |
| ПСт Сп20-30 | 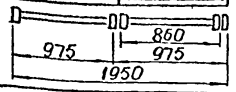 | 5,78 | 34,66 | 6,01 | 5,12 | 0,89 | 2,451 | 0,425 | 3,28 | 95,73 | 141,24 |
| ПСт Сл20-12 | 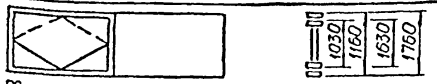 | 2,26 | 19,84 | 8,8 | 3,17 | 1,41 | 1,4 | 0,62 | 3,28 | 35,26 | 62,95 |
| ПСт Сл20 18 | 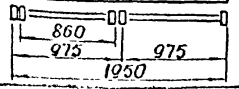 | 3,44 | 25,85 | 7,76 | 3,9 | 1,167 | 1,832 | 0,549 | 3,28 | 55,7 | 90,56 |
| ПСт Сл 20-24 | 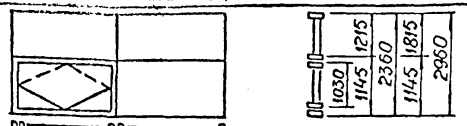 | 4,62 | 31,88 | 6,92 | 4,62 | 1 | 2,211 | 0,482 | 3,28 | 76,1 | 118,09 |
| ПСт Сл20-30 | 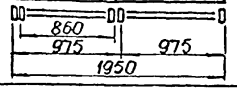 | 5,78 | 34,66 | 6,01 | 5,12 | 0,89 | 2,451 | 0,425 | 3,28 | 95,73 | 141,24 |
| ПСт С30-12 | 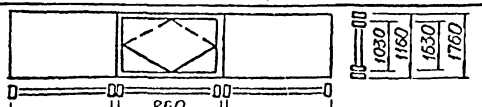 | 3,44 | 25,3 | 7,0 | 3,9 | 1,08 | 1,66 | 0,46 | 4,54 | 56,7 | 92,1 |
| ПСт С30-18 | 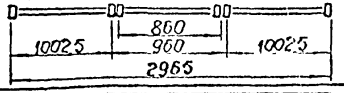 | 5,22 | 33,41 | 6,42 | 4,96 | 0,95 | 2,367 | 0,454 | 4,83 | 88,8 | 124,37 |
| ПСт С30-24 | 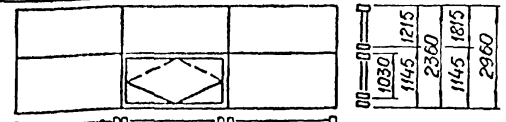 | 7 | 43,47 | 6,21 | 6,12 | 0,873 | 3,04 | 0,43 | 4,83 | 118,4 | 175,86 |
| ПСт С30-30 | 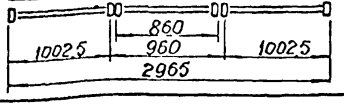 | 8,87 | 46,6 | 5,17 | 6,75 | 0,72 | 3,26 | 0,36 | 4,54 | 156,2 | 217,35 |

Гипромонтажиндустрия г. Москва

Гл. инж. Шубин
Зав. ЭКБАК Жижин
Зам. зав. ЭКБАК Лебединский
Зад. констр. Царьков
Исполнил Набатов

Проверил Кудинова

ТК 1973

Номенклатура окон

Серия 1.436-10
Выпуск 3 Лист 2

Схема для заполнения отдельных оконных проемов

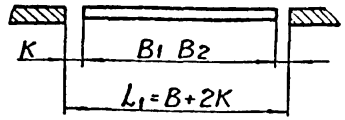


Схема для заполнения отдельных оконных проемов L=4000мм и ленточных проемов в зданиях со стенами типа „сэндвич"

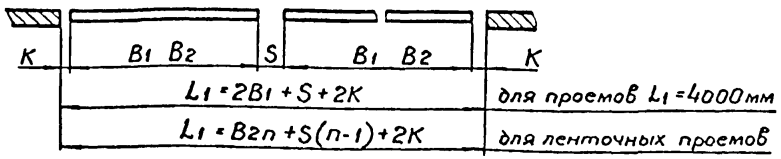


Схема для заполнения ленточных проемов в зданиях со стенами изготовленными из профилированных листов с полистовой сборкой

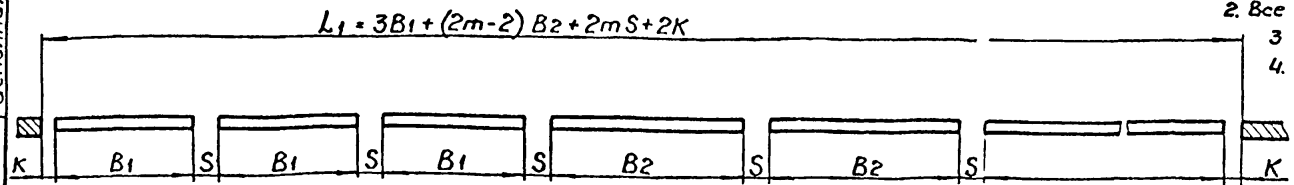


Таблица №1

| Номинальный размер проема L | Тип стенового ограждения | | Констр. размер проема L1 | Кол-во оконных панелей B1 1950 | Кол-во оконных панелей B2 2965 | Зазоры Разм K | Зазоры Колич шт S=35 |
|---|---|---|---|---|---|---|---|
| 2000 | Тип стеновых панелей „Сэндвич" | 1 | 1984 | 1 | — | 17 | — |
| | | 2 | 2012 | 1 | — | 31 | — |
| 3000 | | 1 | 2984 | — | 1 | 95 | — |
| | | 2 | 3012 | — | 1 | 23,5 | — |
| 4000 | | 1 | 3984 | 2 | — | 24,5 | 1 |
| | | 2 | 4012 | 2 | — | 38,5 | 1 |
| 3000×n | | 1 | 3000-16 | — | — | 9,5 | 1 |
| | | 2 | 3000-12 | — | — | 23,5 | 1 |
| 3000×2m | Стены из стальных профилированных листов с полистовой сборкой | | 3000×2m-35 | 3 | 2m-2 | 22,5 | 2m |

Примечание: 1. Числовые значения буквенных обозначений на схемах даны в таблице
2. Все размеры в таблице даны в мм
3. n-количество панелей в штуках
4. $m=\frac{L}{6000}$

| | | |
|---|---|---|
| Гл. инж. | Шубин | |
| Зав. ЭКБАК | Жижин | |
| Зам. зав. ЭКБАК | Лебединский | |
| Вед. констр. | Цорьков | |
| Исполнил | Набатов | |

Гипромонтажиндустрия г. Москва

| | | |
|---|---|---|
| ТК 1973 | Таблица заполнения проемов по горизонтали | Серия 1.436-10 Выпуск 3 Лист 3 |

Гипромонтажиндустрия
г. Москва
Гл. инж. Шубин
Зав. ЭКБАК Жижин
Зам. зав. ЭКБАК Лебединский
Зед. констр. Шарыков
Исполнил Набатов
Проверил Кудинова
Инв.

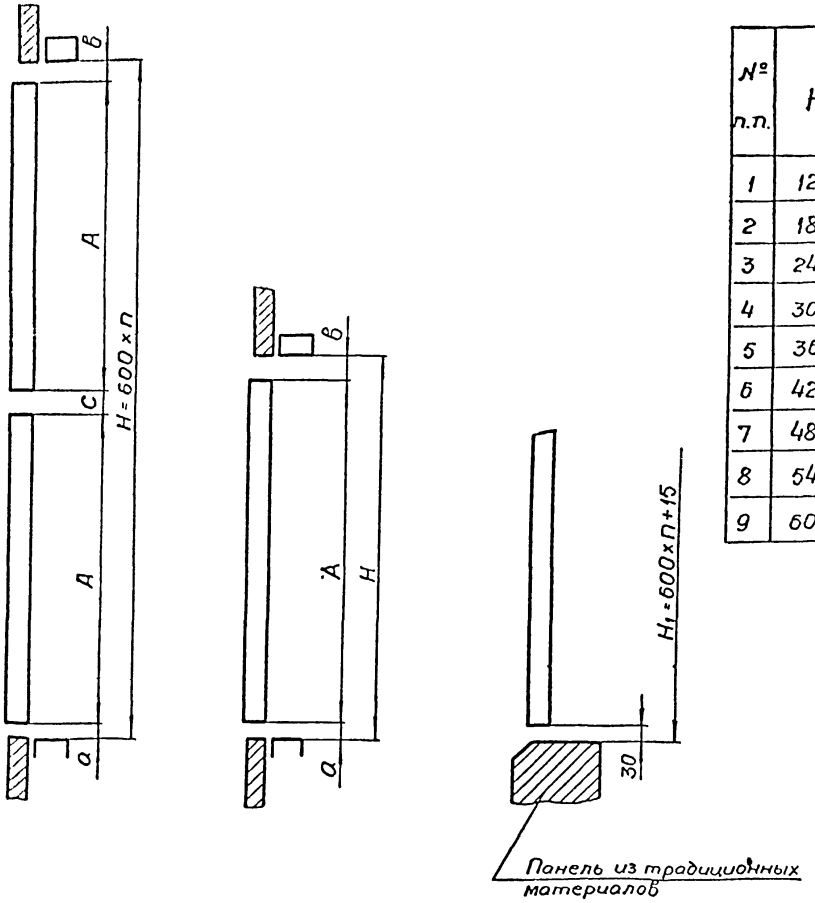


Таблица 2

| № п.п. | H | Количество оконных панелей при конструктивной высоте А | | | | Зазоры | | |
|---|---|---|---|---|---|---|---|---|
| | | | | | | Кол-во | | |
| | | 1160 | 1760 | 2360 | 2960 | а=15 | в=25 | г=40 |
| 1 | 1200 | 1 | — | — | — | 1 | 1 | — |
| 2 | 1800 | — | 1 | — | — | 1 | 1 | — |
| 3 | 2400 | — | — | 1 | — | 1 | 1 | — |
| 4 | 3000 | — | — | — | 1 | 1 | 1 | — |
| 5 | 3600 | — | 2 | — | — | 1 | 1 | 1 |
| 6 | 4200 | — | 1 | 1 | — | 1 | 1 | 1 |
| 7 | 4800 | — | — | 2 | — | 1 | 1 | 1 |
| 8 | 5400 | — | — | 1 | 1 | 1 | 1 | 1 |
| 9 | 6000 | — | — | — | 2 | 1 | 1 | 1 |

| ТК 1973 | Таблица заполнения проемов по вертикали | Серия 1.436-10 Выпуск 3 Лист 4 |
|---|---|---|

Таблица №3









| №№ п.п. | №№ профиля | Наименование профилей | Эскизы профилей | Площадь (см²) | Вес (кг) | Примечание |
|---|---|---|---|---|---|---|
| 1 | ПА-129 | Элемент обвязки | | 3,84 | 1,04 | Профили для переплётов |
| 2 | ПА-130 | Элемент обвязки | | 2,40 | 0,65 | |
| 3 | ПА-131 | Элемент обвязки | | 2,17 | 0,58 | |
| 4 | ПА-185 | Элемент обвязки | | 3,20 | 0,87 | |
| 5 | ПА-133 | Элемент обвязки | | 1,87 | 0,51 | |
| 6 | ПА-137 | Вкладыш | | 1,58 | 0,48 | |
| 7 | ПА-123 | Защелка | | 0,70 | 0,19 | |
| 8 | ПА-187 | Перекладной притвор | | 2,57 | 0,69 | |
| 9 | ПА-125 | Нащельник | | 3,60 | 0,97 | Профили для стыков панелей |
| 10 | ПА-126 | Нащельник | | 2,30 | 0,63 | |
| 11 | ПА-127 | Нащельник | | 0,74 | 0,20 | |
| 12 | ПА-128 | Нащельник | | 1,50 | 0,41 | |
| 13 | ПА-188 | Нащельник | | 1,01 | 0,30 | |



















Гипромонтажиндустрия г. Москва

| | | |
|---|---|---|
| Гл. инженер | Шубин | Проверил Шубин |
| Зав. ЭКБАК | Жижин | |
| Зам. зав. ЭКБАК | Лебединский | |
| Вед. констр. | Царьков | |
| Исполнил | Набатов | |

| | | | |
|---|---|---|---|
| ТК 1973 | Комплект алюминиевых профилей | Серия 1.436-10 | |
| | | Выпуск 3 | Лист 5 |

Таблица №4











| №№ п/п. | №№ профиля | Наименование профилей | Эскизы профилей | Площади (см.) | Вес (кг.) | Примечание |
|---|---|---|---|---|---|---|
| 1 | ПА-226 | Элемент примыкания (верхний) | | 1,45 | 0,39 | Прессованные профили |
| 2 | ПА-227 | Слив | | 1,22 | 0,33 | |
| 3 | ПА-228 | Слив | | 1,93 | 0,52 | |
| 4 | ПА-229 | Элемент примыкания (нижний) | | 0,97 | 0,26 | |
| 5 | ПА-230 | Элемент примыкания (нижний) | | 1,33 | 0,36 | |
| 6 | ПА-231 | Элемент примыкания (боковой) | | 0,81 | 0,22 | |
| 7 | ПА-232 | Элемент примыкания (боковой) | | 1,45 | 0,39 | |
| 8 | ПА-233 | Элемент примыкания (боковой) | | 1,39 | 0,38 | |
| 9 | ПА-234 | Элемент примыкания (боковой) | | 1,76 | 0,48 | |
| 10 | ПА-235 | Элемент примыкания (верхний) | | 0,54 | 0,15 | Гнутые профили |
| 11 | ПА-236 | Элемент примыкания (верхний) | | 0,84 | 0,23 | |
| 12 | ПА-237 | Слив | | 2,16 | 0,58 | |
| 13 | ПА-238 | Слив | | 2,45 | 0,65 | |
| 14 | ПА-239 | Элемент примыкания (боковой) | | 1,63 | 0,44 | |
| 15 | ПА-240 | Элемент примыкания (боковой) | | 1,92 | 0,52 | |
| 16 | ПА-241 | Элемент примыкания (боковой) | | 0,47 | 0,13 | |
| 17 | ПА-242 | Элемент примыкания (верхний) | | 1,25 | 0,33 | |
| 18 | ПА-243 | Элемент примыкания (верхний) | | 1,55 | 0,42 | |









Гл. инж. Шубин
Зав. ЭКБАК Жижин
Зам зав. ЭКБАК Лебединский
Вед. констр. Царьков
Исполнил Наботов
Проверил Глыбин

Гипромонтажиндустрия г. Москва

ТК 1973

Комплект алюминиевых профилей примыкания

Серия 1.436-10
Выпуск 3
Лист 6









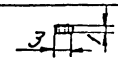



| №№ п/п. | Номер резины | Эскиз резины | Площадь см² | Вес кг. | Примечание |
|---|---|---|---|---|---|
| 1 | ПР-26 | | 0,41 | 0,05 | |
| 2 | ПР-33 | | 2,3 | 0,28 | |
| 3 | ПР-44 | | 1,03 | 0,12 | |
| 4 | ПР-41 | 5 9 | 0,45 | 0,05 | Резина рулонная 5мм. ГОСТ 7338-65 |
| 5 | | 3 1 | 0,03 | 0,003 | Резина рулонная 1мм ГОСТ 7338-65 |
| 6 | | 5 1 | 0,05 | 0,006 | Резина рулонная 1мм ГОСТ 7338-65 |
| 7 | | 15 2 | 0,3 | 0,036 | Резина рулонная 2мм ГОСТ 7338-65 |
| 8 | | 4 4 | 0,16 | 0,02 | Пластина губчатая 1группа ТУ-38-5-1206-68 |
| 9 | | 6 4 | 0,24 | 0,03 | Резина рулонная 4мм ГОСТ 7338-65 |
| 10 | | 10 4 | 0,4 | 0,05 | Резина рулонная 4мм ГОСТ 7338-65 |

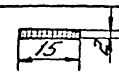

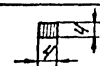

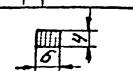



Гл. инженер Шубин
Зав. ЭКБ АК Жижин
Зам. зав ЭКБ АК Лебединский
Вед. констр. Царьков
Исполнил Набатов
Проверил Глыбин

Гипромонтажиндустрия г. Москва

ТК 1973.

Комплект резины

Серия 1.436-10
Выпуск 3
Лист 7

## ПАК-2

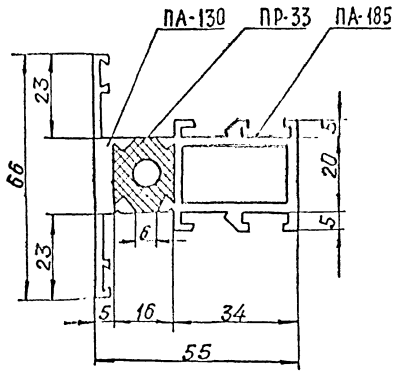


## ПАК-3

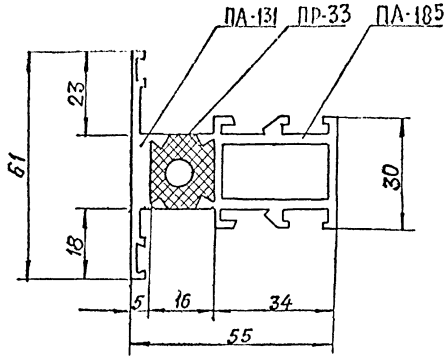


## ПАК-1

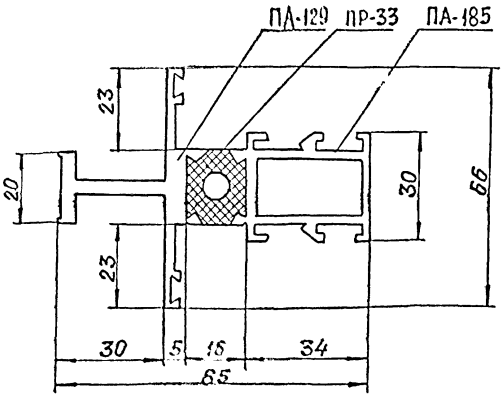


## ПАК-4

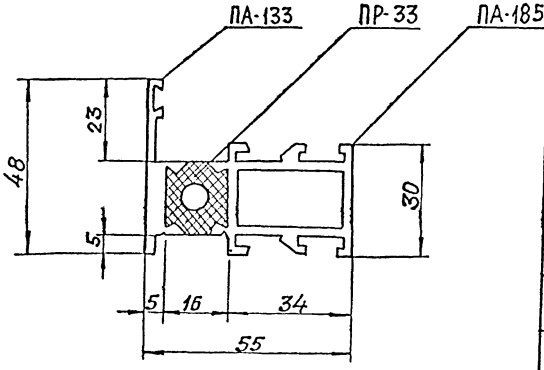


| №№ профилей | Вес кг пм |
|---|---|
| ПАК-1 | 2,16 |
| ПАК-2 | 1,77 |
| ПАК-3 | 1,70 |
| ПАК-4 | 1,43 |

| | | | |
|---|---|---|---|
| ТК 1973 | Комбинированные профили | Серия 1.436-10 | |
| | | Выпуск 3 | Лист 8 |

Гипромонтажиндустрия г. Москва

| | | |
|---|---|---|
| Гл. инженер | Шубин | |
| Зав. ЭКБ АК | Жижин | |
| Зам. зав. ЭКБ АК | Лебединский | |
| Вед. констр. | Царьков | |
| Чертил | Недатов | |

Проверил Глыбин

## Таблица №5

| № п.п | № № профиля | Остекление отдельных проемов | | | | | | | | Ленточное остекление | | | | | | | |
|---|---|---|---|---|---|---|---|---|---|---|---|---|---|---|---|---|---|
| | | Глухое | | | | Створное | | | | Глухое | | | | Створное | | | |
| | | Н=1,2 | Н=1,8 | Н=2,4 | Н=3,0 | Н=1,2 | Н=1,8 | Н=2,4 | Н=3,0 | Н=1,2 | Н=1,8 | Н=2,4 | Н=3,0 | Н=1,2 | Н=1,8 | Н=2,4 | Н=3,0 |
| 1 | ПА-123 | ○ | ○ | ○ | ○ | ○ | ○ | ○ | ○ | ○ | ○ | ○ | ○ | ○ | ○ | ○ | ○ |
| 2 | ПА-187 | — | — | — | — | ◑ | ○ | ○ | ◉ | — | — | — | — | ○ | ○ | ○ | ○ |
| 3 | ПА-129 | — | — | ○ | ○ | — | — | ○ | ○ | — | — | ◉ | ◉ | — | — | ○ | ○ |
| 4 | ПА-130 | ○ | ○ | ○ | ○ | ○ | ○ | ○ | ◉ | ◉ | ◉ | ◉ | ◉ | ○ | ○ | ○ | ○ |
| 5 | ПА-131 | — | — | — | — | ◑ | ○ | ○ | ◉ | — | — | — | — | ○ | ○ | ○ | ○ |
| 6 | ПА-185 | ○ | ○ | ○ | ○ | ○ | ○ | ◉ | ◉ | ◉ | ◉ | ◉ | ◉ | ◉ | ◉ | ○ | ○ |
| 7 | ПА-133 | ○ | ○ | ○ | ○ | ○ | ◉ | ○ | ◉ | ◉ | ○ | ○ | ○ | ○ | ○ | ○ | ○ |
| 8 | ПА-137 | ○ | ○ | ○ | ○ | ○ | ○ | ○ | ◉ | ◉ | ○ | ◉ | ○ | ◉ | ○ | ○ | ○ |
| 9 | ПА-125 | ○* | ○* | ○* | ○* | ○* | ○* | ○* | ○* | ◉ | ◉ | ◉ | ○ | ◉ | ○ | ○ | ○ |
| 10 | ПА-126 | ○* | ○* | ○* | ○* | ○* | ○* | ○* | ○* | ○ | ◉ | ○ | ◉ | ○ | ◉ | ○ | ◉ |
| 11 | ПА-127 | ○* | ○* | — | — | ○* | ○* | — | — | ○ | ○ | — | — | ◑ | ○ | — | — |
| 12 | ПА-128 | — | — | ◉* | ○* | — | — | ○* | ◉* | — | — | ○ | ◉ | — | — | ○ | ○ |
| 13 | ПА-188 | ○* | ○* | ○* | ○* | ○* | ○* | ○* | ○* | ○ | ○ | ○ | ○ | ○ | ○ | ○ | ○ |

Примечания: 1. Профили, расположенные выше жирной черты, входят в состав переплета изделия

2. * обозначены профили, применяемые для комплектации остекления отдельных проемов при ширине 4м

| | | |
|---|---|---|
| Гл. инж. | Шубин | |
| Зав. ЭКБАК | Жижин | |
| Зам. зав. ЭКБАК | Лебединский | |
| Вед. констр. | Царьков | |
| Исполнил | Набатов | |

Гипромонтажиндустрия г. Москва

Проверил

Глубин

| | | |
|---|---|---|
| ТК 1973 | Комплект алюминиевых профилей для конструкций оконных переплетов | Серия 1.436-10 Выпуск 3 Лист 9 |

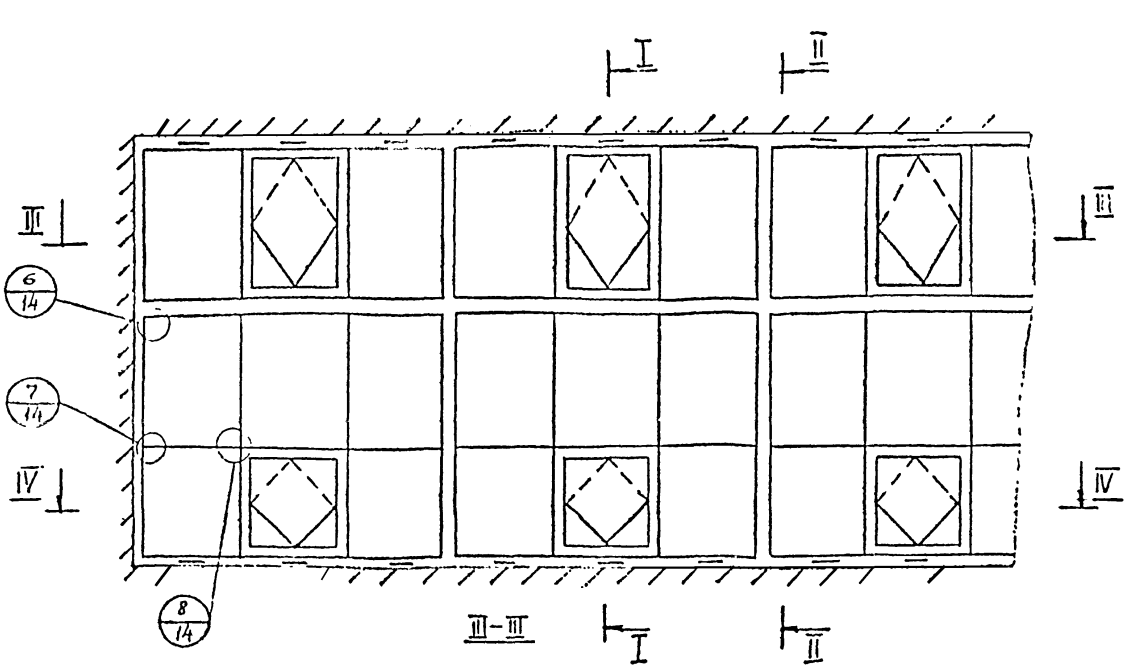


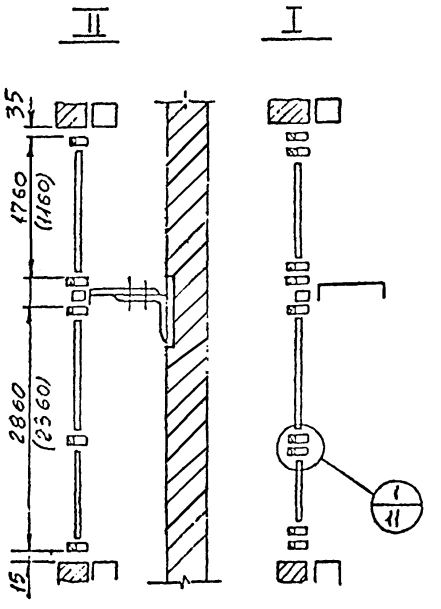


| | | |
|---|---|---|
| Гл. инж. | Шубин | |
| Зав. ЭКБАК | Жижин | |
| Зам. зав. ЭКБАК | Лебединский | |
| Зед. констр. | Шорохов | |
| Исполнил | Набатов | |

Проверил Кудинова Инстр

Гипромонтажиндустрия г. Москва

| | | | |
|---|---|---|---|
| ТК 1973 | Монтажная схема ленточного остекления | Серия 1.436-10 | |
| | | Выпуск 3 | Лист 10 |

1/10

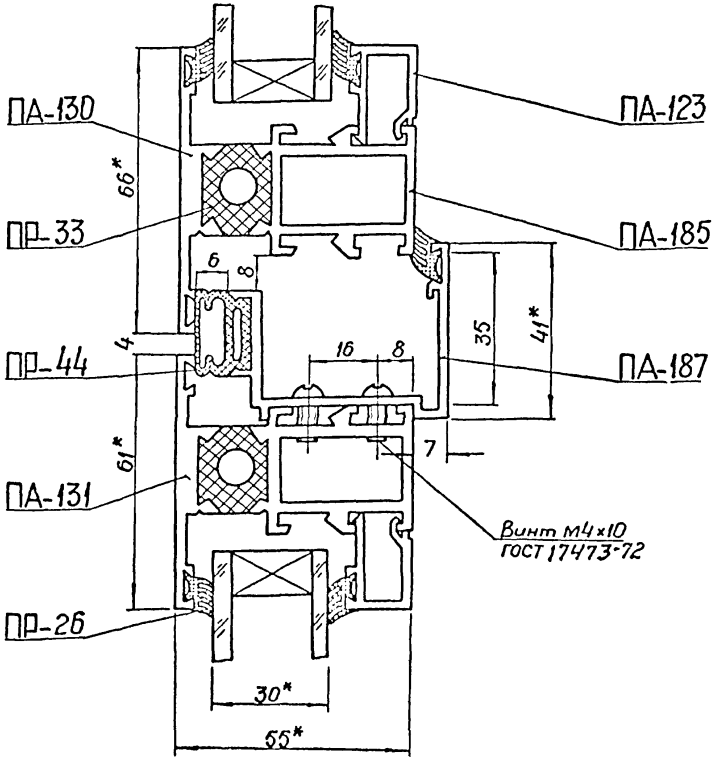


2/10

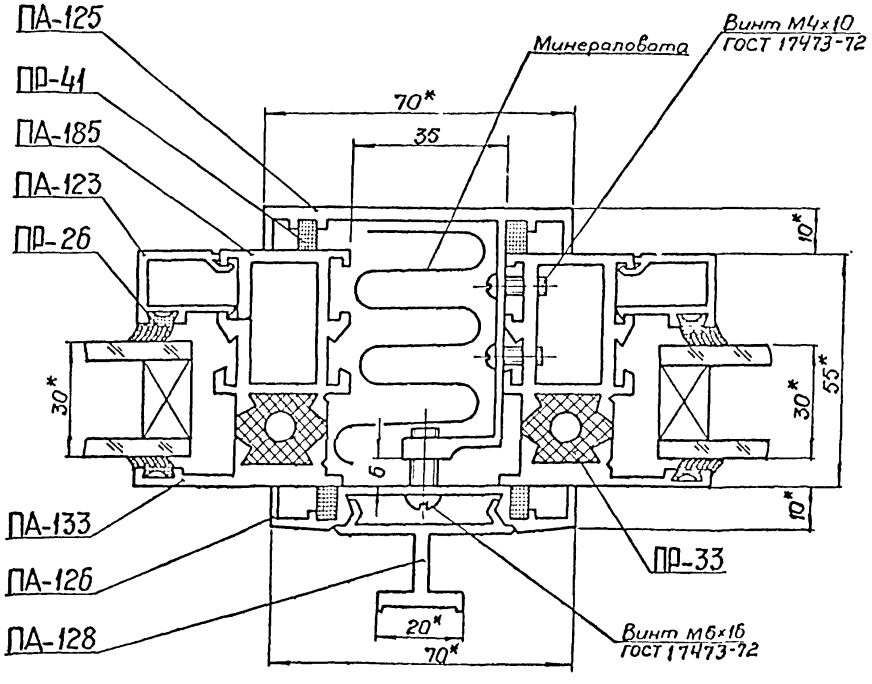


Примечание:
* – Размеры для справок

| | | | |
|---|---|---|---|
| Гипромонтажиндустрия г. Москва | Гл. инж. | Шубин | |
| | Зав. ЭКБАК | Жижин | |
| | Зам. зав. ЭКБАК | Лебединский | |
| | Вед. констр. | Царьков | |
| | Исполнил | Набатов | |
| | Проверил | Кудинова | |

| | | |
|---|---|---|
| ТК 1973 | Узелы 1, 2 | Серия 1.436-10 Выпуск 3 Лист 11 |

3/10

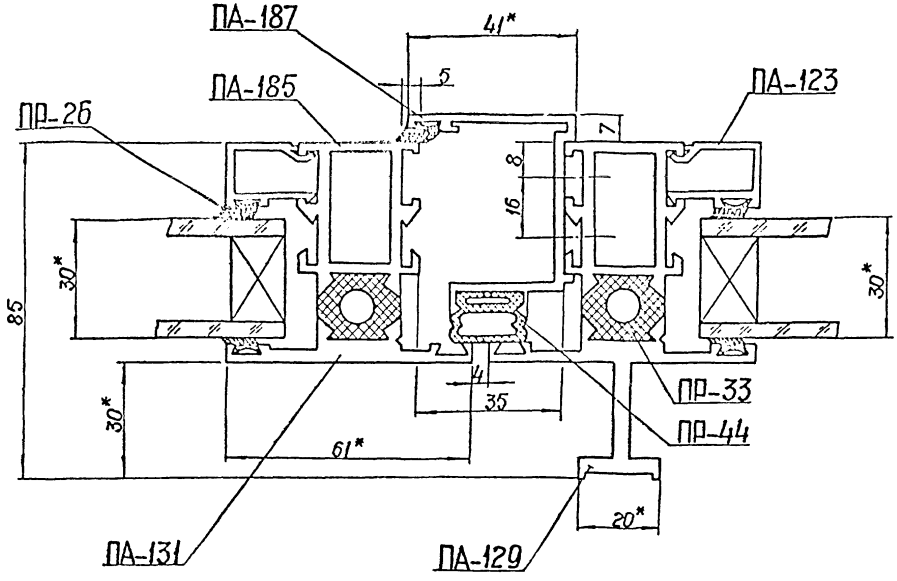


Примечание
1* Размеры для справок

| | | | |
|---|---|---|---|
| ТК 1973 | Узел 3 | Серия 1.436-10 | |
| | | Выпуск 3 | Лист 12 |

Гипромонтажиндустрия г. Москва

| | | | |
|---|---|---|---|
| Гл. инж. | Шубин | Проверил | Кудинова |
| Зав. ЭКБАК | Жижин | | |
| Зам. зав. ЭКБАК | Лебединский | | |
| Зед. констр. | Царьков | | |
| Исполнил | Наборов | | |

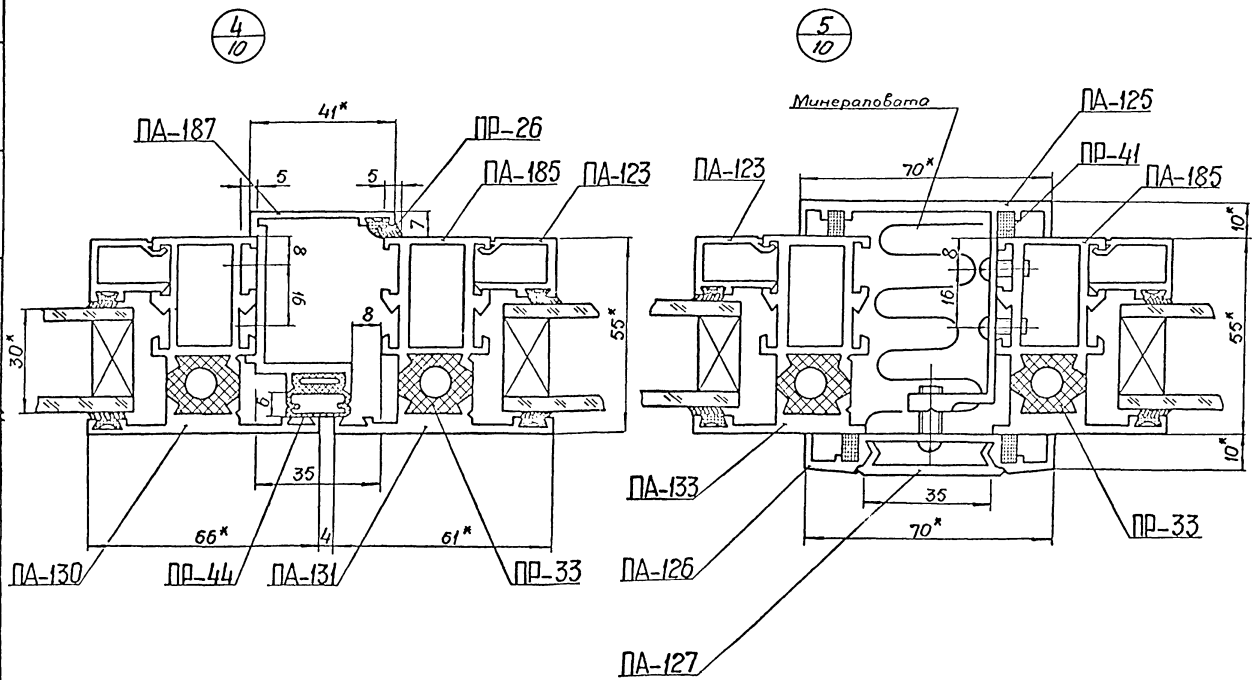


Примечание:
1.* Размеры для справок

| | | | |
|---|---|---|---|
| ТК 1973 | Узлы 4, 5 | Серия 1.436-10 | |
| | | Выпуск 3 | Лист 13 |

Гипромонтажиндустрия г. Москва

| | | | |
|---|---|---|---|
| Гл. инж. | Шубин | Проверил | Кудинова |
| Зав. ЭКБАК | Жижин | | |
| Зам. зав. ЭКБАК | Лебединский | | |
| Зед. констр. | Царьков | | |
| Исполнил | Набатов | | |

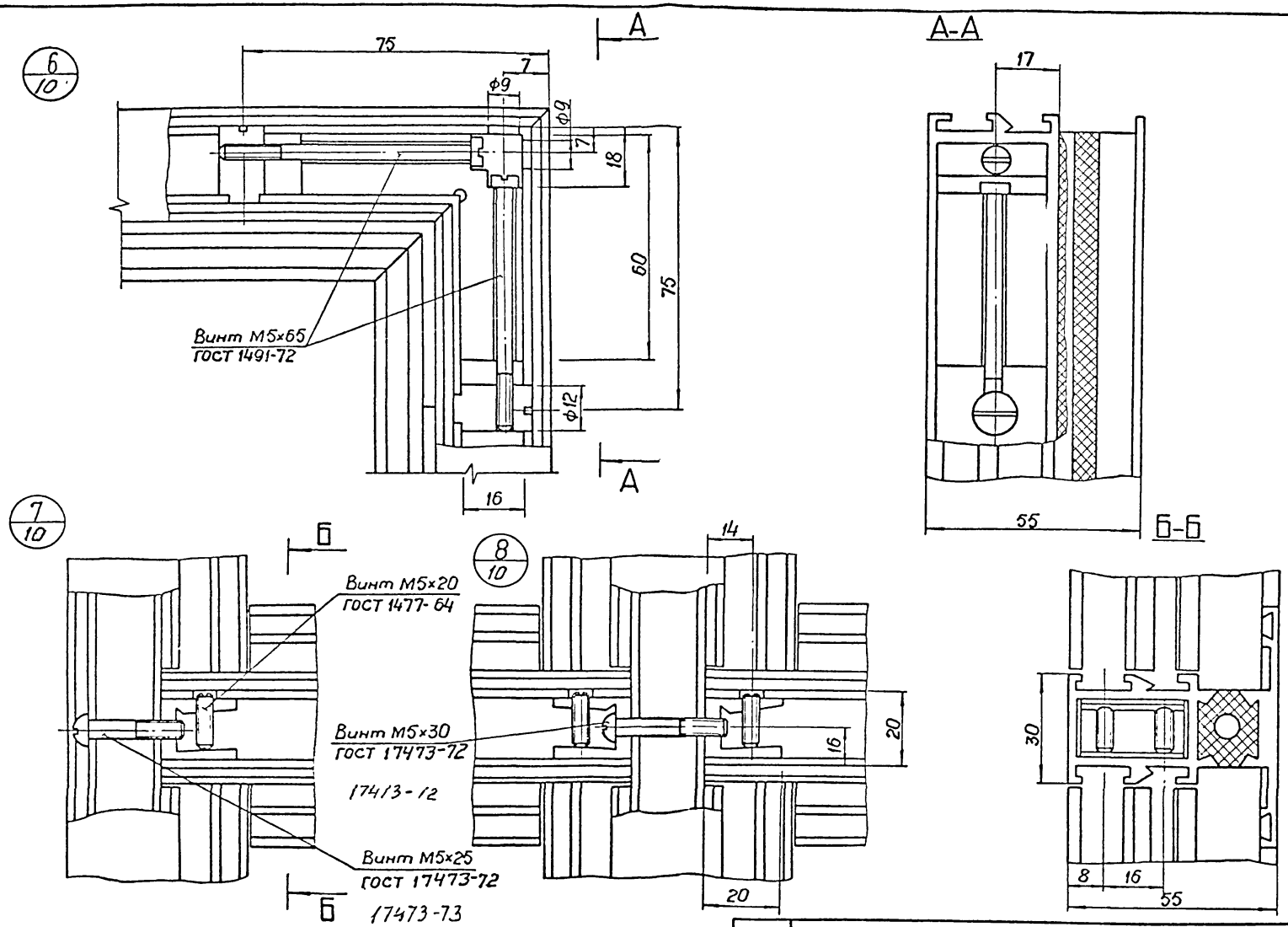


| | | | |
|---|---|---|---|
| ТК 1973 | Узлы 6, 7, 8 | Серия 1.436-10 | |
| | | Выпуск 3 | Лист 14 |

Гипромонтажиндустрия г. Москва

Гл. инж. Шубин
Зав. ЭКБАК Жижин
Зам. зав. ЭКБАК Левединский
Вед. констр. Царьков
Исполнил Набатов

Проверил Кудинова

Мч12-

gost.e-ecolog.ru