ТИПОВОЙ ПРОЕКТ

807-11-1

САНИТАРНЫЙ ПРОПУСКНИК НА 15 ЧЕЛОВЕК ДЛЯ ЖИВОТНОВОДЧЕСКИХ И ПТИЦЕВОДЧЕСКИХ ПРЕДПРИЯТИЙ

АЛЬБОМ III

СТРОИТЕЛЬНЫЕ КОНСТРУКЦИИ

18077-04

				Привязан

gost.e-ecolog.ru

ТИПОВОЙ ПРОЕКТ

807-11-1

САНИТАРНЫЙ ПРОПУСКНИК НА 15 ЧЕЛОВЕК ДЛЯ ЖИВОТНОВОДЧЕСКИХ И ПТИЦЕВОДЧЕСКИХ ПРЕДПРИЯТИЙ

Состав проекта

Альбом I Пояснительная записка. Технологические чертежи. Отопление и вентиляция. Водопровод и канализация. Электротехнические чертежи. Автоматизация вентсистем. Связь и сигнализация

Альбом II Архитектурно-строительные решения. Конструкции железобетонные

часть 1 Вариант со сборным железобетонным каркасом и панельными стенами

часть 2 Вариант с кирпичными стенами

Альбом III Строительные конструкции

Альбом IV Заказные спецификации

Альбом V Сметы

часть 1 Общая часть

часть 2 Вариант со сборным железобетонным каркасом и панельными стенами

часть 3 Вариант с кирпичными стенами

Альбом III

Разработан институтом „Гипронисельхоз"

Главный инженер института Л.С.Бутаев

Главный инженер проекта С.П.Попов

Утвержден Главсельстройпроектом МСХ СССР. Сводное заключение №63 от 13 июля 1981г.

Введен в действие Гипронисельхозом. Приказ № 287 от 21 сентября 1981г.

Привязан

инв.№

Типовой проект 807-11-1 Альбом III

Содержание альбома

Обозначение	Наименование	N стр.
	Содержание альбома	
КЖИ-00.00.01.00	Спецификация на	
	колонну КФ1	5
КЖИ-00.00.01.00 СБ	Колонна КФ1	
	Сборочный чертеж	6
КЖИ-00.00.01.00 СБ		7
КЖИ-00.00.02.00	Спецификация на	
	колонну КФ2	8
КЖИ-00.00.02.00 СБ		9
КЖИ-00.00.02.00 СБ	Колонна КФ2	
	Сборочный чертеж	10
КЖИ-00.00.02.00 СБ		11
КЖИ-00.00.01.00	Спецификация на рамку	
	металлическую РМ1	12
КЖИ-00.00.01.00 СБ	Рамка металлическая РМ1	
	Сборочный чертеж	13
КЖИ-00.00.02.00	Спецификация на рамку	
	металлическую РМ2	14
КЖИ-00.00.02.00 СБ	Рамка металлическая РМ2	
	Сборочный чертеж	15
КЖИ-00.00.03.00	Спецификация на рамки	
	металлические РМ3 ÷ РМ6,	
	РМ8, РМ10, РМ11	16
КЖИ-00.00.03.00		17
КЖИ-00.00.03.00		18
КЖИ-00.00.03.00		19

Пров. Жел. 14.4.84 Кор. [illegible]

Типовой проект 807-11-1 Альбом III

Обозначение	Наименование	N стр.
КЖИ-00.00.03.00СБ	Рамки металлические	
	РМ3÷РМ6, РМ8, РМ 10, РМ 11	
	Сборочный чертеж	20
КЖИ-00.00.03.00СБ		21
КЖИ-00.00.07.00	Спецификация на рамку	
	металлическую РМ 7	22
КЖИ-00.00.07.00СБ	Рамка металлическая РМ 7	
	Сборочный чертеж	23
КЖИ-00.00.09.00	Спецификация на рамку	
	металлическую РМ 9	24
КЖИ-00.00.09.00СБ	Рамка металлическая РМ 9	
	Сборочный чертеж	25
КЖИ-00.00.12.00СБ	Рамка металлическая РМ 12	
	Сборочный чертеж	26
КЖИ-00.00.13.00	Спецификация на рамку	
	металлическую РМ 13	27
КЖИ-00.00.13.00СБ	Рамка металлическая РМ 13	
	Сборочный чертеж	28
КЖИ-00.00.01.00	Спецификация на	
	кронштейн КР 1	29
КЖИ-00.00.01.00СБ	Кронштейн КР 1	
	Сборочный чертеж	30
КЖИ-00.00.01.00СБ	Анкер Ан 1	
	Сборочный чертеж	31
КЖИ-00.00.02.00СБ	Анкер Ан 2	
	Сборочный чертеж	32
КЖИ-00.00.03.00	Спецификация на	
	анкер Ан 3	33
КЖИ-00.00.03.00СБ	Анкер Ан 3	
	Сборочный чертеж	34
КЖИ-00.00.04.00	Спецификация на анкеры А4, А5	35

Обозначение	Наименование	N стр.
КЖИ-00.00.04.00.СБ	Анкер А4, анкер А5	
	Сборочный чертеж	36
КЖИ-00.00.06.00 СБ	Насадка металлическая Т6а	
	Сборочный чертеж	37
КМ1.00.000	Короб металлический КМ1, КМ2	38
КМ1.00.000		39
КМ1.00.000		40
КМ3.00.000	Короб металлический КМ3	41
КМ4.00.000	Короб металлический КМ4	42
ФМ1.00.000	Фланец	43
ФМ2.00.000	Фланец	44
ФМ2.00.000		45
ФМ2.00.000		46
КМ1.00.000 СБ	Короб металлический КМ1, КМ2	
	Сборочный чертеж	47
КМ1.00.000 СБ	Короб металлический КМ1, КМ2	
	Сборочный чертеж	48
КМ3.00.000 СБ	Короб металлический КМ3	
	Сборочный чертеж	49
КМ3.00.000 СБ	Короб металлический КМ3	
	Сборочный чертеж	50
КМ4.00.000 СБ	Короб металлический КМ4	
	Сборочный чертеж	51
КМ4.00.000 СБ	Короб металлический КМ4	
	Сборочный чертеж	52
ФМ1.00.000 СБ	Фланец	
	Сборочный чертеж	53
ФМ2.00.000 СБ	Фланец	
	Сборочный чертеж	54

Альбом III

Типовой проект 807-11-1

Формат	Зона	Поз.	Обозначение	Наименование	Кол.	Примечание
				Документация		
11			КЖИ-00.00.01.00 СБ	Сборочный чертеж	X	
				Детали		
Б.Ч.		1	КЖИ-00.00.00.01	Уголок Б-63х63х6; ГОСТ 8509-72 / ст.3 ГОСТ 535-79 ℓ=2580	2	14,76 кг
Б.Ч.		2	КЖИ-00.00.00.02	Швеллер 16 ГОСТ 8240-72 / ст.3 ГОСТ 535-79 ℓ=370	2	5,3 кг
Б.Ч.		3	КЖИ-00.00.00.03	Уголок Б-63х63х6; ГОСТ 8509-72 / ст.3 ГОСТ 535-79 ℓ=200	1	1,1 кг
Б.Ч.		4	КЖИ-00.00.00.04	Уголок Б-63х63х6; ГОСТ 8509-72 / ст.3 ГОСТ 535-79 ℓ=360	1	2,1 кг
Б.Ч.		5	КЖИ-00.00.00.05	Полоса 10х200; ГОСТ 103-76 / ст.3 ГОСТ 535-79 ℓ=240	2	3,8 кг
Б.Ч.		6	КЖИ-00.00.00.06	Лист 10х250; ГОСТ 19903-74 / ст.3 ГОСТ 535-79 ℓ=320	1	6,3 кг
Б.Ч.		7	КЖИ-00.00.00.07	Полоса 10х190; ГОСТ 103-76 / ст.3 ГОСТ 535-79 ℓ=320	1	4,8 кг
Б.Ч.		8	КЖИ-00.00.00.08	Полоса 10х200; ГОСТ 103х76 / ст.3 ГОСТ 535-79 ℓ=250	1	3,9 кг

Взам. инв. N | Подпись и дата | Инв. N подл.

Нач. отд.	Горбунов	
Гл. констр.	Теляковский	
Н. контр.	Марков	
Гл. спец.	Марков	
Рук. гр.	Скобликов	
Ст. техн.	Коптева	

КЖИ-00.00.01.00

Спецификация на колонну КФ1

Стадия	Лист	Листов
Р	1	1

МСХ СССР ГИПРОНИСЕЛЬХОЗ Москва

Типовой проект 807-11-1 Альбом III

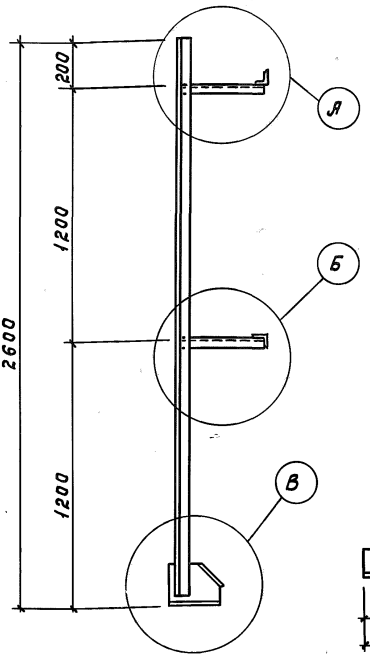

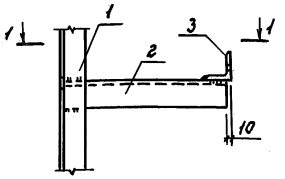

1-1

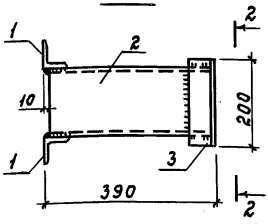

Поз. 3

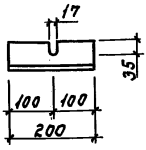

2 - 2

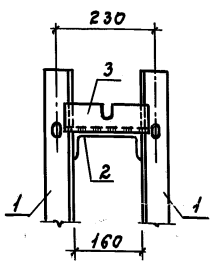

1. Сварка по ГОСТ 5264-80, $h_w = 5$ мм.
2. Электроды Э42 по ГОСТ 9467-75.
3. Готовое изделие металлизировать методом напыления. Толщина слоя 120÷150 мкм.

Взам. инв. N | Подпись и дата | Инв. N подл.

Нач. отд.	Горбунов	
Гл. констр.	Теляковский	
Н. контр.	Марков	
Гл. спец.	Марков	
Рук. гр.	Скобликов	
Инж.	Ермакова	

КЖИ-00.00.01.00 СБ

Колонна КФ1
Сборочный чертеж

Стадия	Масса	Масштаб
Р	62,12	м 1:20 м 1:10
Лист 1	Листов 2	

Мех ССР
ГИПРОНИСЕЛЬХОЗ
Москва

Альбом III

Типовой проект 801-11-1

Формат	Зона	Поз.	Обозначение	Наименование	Кол.	Примечание
				Документация		
11			КЖИ-00.00.02.00 СБ	Сборочный чертеж	X	
				Детали		
Б.Ч.		1	КЖИ-00.00.00.01	Швеллер 16; ГОСТ 8240-72 / ст. 3 ГОСТ 535-79 / ℓ=2430	2	34,51 кг
Б.Ч.		2	КЖИ-00.00.00.02	Швеллер 16; ГОСТ 8240-72 / ст. 3 ГОСТ 535-79 / ℓ=370	2	5,25 кг
Б.Ч.		3	КЖИ-00.00.00.03	Уголок Б-63×63×6; ГОСТ 8509-72 / ст. 3 ГОСТ 535-79 / ℓ=200	1	1,14 кг
Б.Ч.		4	КЖИ-00.00.00.04	Уголок Б-63×63×6; ГОСТ 8509-72 / ст. 3 ГОСТ 535-79 / ℓ=360	1	2,06 кг
Б.Ч.		5	КЖИ-00.00.00.05	Полоса 10×200; ГОСТ 103-76 / ст. 3 ГОСТ 535-79 / ℓ=360	2	5,65 кг
Б.Ч.		6	КЖИ-00.00.00.06	Лист 10×320; ГОСТ 19903-74 / ст. 3 ГОСТ 535-79 / ℓ=370	1	9,29 кг
Б.Ч.		7	КЖИ-00.00.00.07	Полоса 10×200; ГОСТ 103-76 / ст. 3 ГОСТ 535-79 / ℓ=320	1	5,02 кг

Взам. инв. N

Подпись и дата

Инв. N подл.

Нач. отд.	Горбунов	
Гл. констр.	Теляковский	
Гл. спец.	Марков	
Н. контр.	Марков	
Рук. гр.	Скобликов	
Инж.	Ермакова	

КЖИ-00.00.02.00

Спецификация на колонну КФ2

Стадия	Лист	Листов
Р	1	2

МСХ СССР ГИПРОНИСЕЛЬХОЗ Москва

Типовой проект 807-11-1 Альбом III

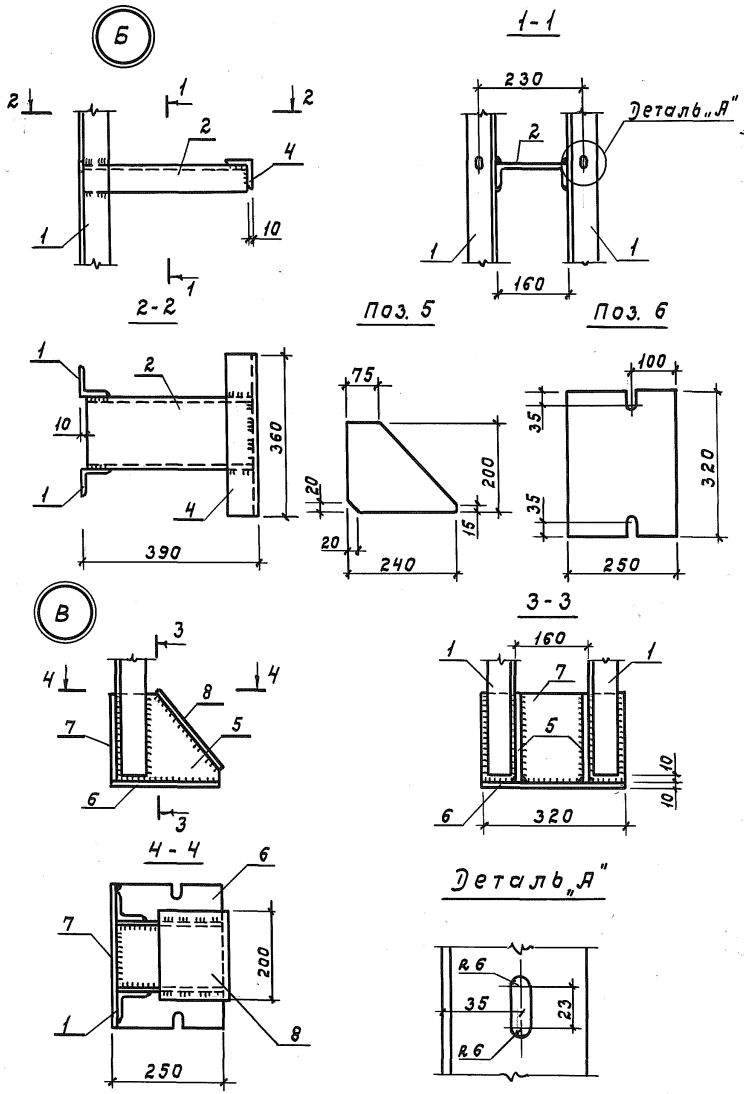

Инв.N подл.	Подпись и дата	Взам.инв.N

КЖИ-00.00.01.00 СБ

Лист 2

Альбом III

Типовой проект 807-11-1

Формат	Зона	Поз.	Обозначение	Наименование	Кол.	Примечание
Б.Ч.		8	КЖСИ-00.00.00.08	Полоса 10×200; ГОСТ 103-76 / ст. 3; ГОСТ 535-79		
				ℓ=250	1	3,93 кг
Б.Ч.		9	КЖСИ-00.00.00.09	Полоса 4×100; ГОСТ 103-76 / ст. 3 ГОСТ 535-79		
				ℓ=290	11	0,91 кг
Б.Ч.		10	КЖСИ-00.00.00.10	Уголок Б-200×125×16; ГОСТ 8510-72 / ст. 3 ГОСТ 535-79		
				ℓ=280	1	7,04 кг
Б.Ч.		11	КЖСИ-00.00.00.11	Полоса 10×110; ГОСТ 103-76 / ст. 3 ГОСТ 535-79		
				ℓ=180	1	1,98 кг
Б.Ч.		12	КЖСИ-00.00.00.12	Уголок Б-250×160×12; ГОСТ 8510-72 / ст. 3 ГОСТ 535-79		
				ℓ=160	1	6,06 кг

Инв.№ подл. | Подпись и дата | Взам.инв.№

Типовой проект 807-11-1 Альбом III

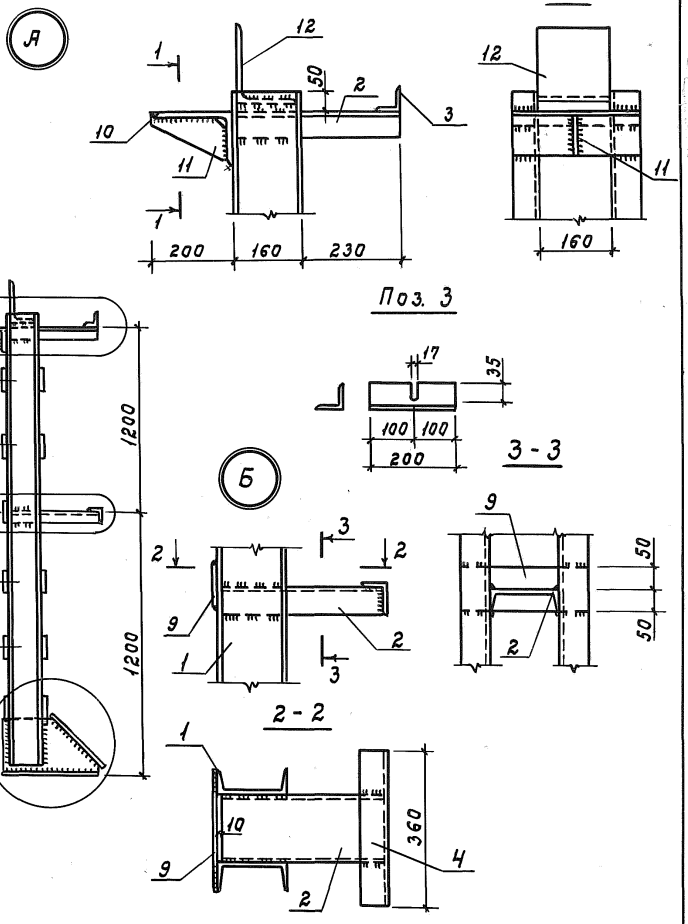

Нач.отд.	Гарбунов		
Гл.констр.	Теляковский		
Н.контр.	Марков		
Гл.спец.	Марков		
Рук.гр.	Скобликов		
Инж.	Ертакова		

КЖИ-00.00.02.00 СБ

Колонна КФ2
Сборочный чертеж

Стадия	Масса	Масштаб
Р	137,35	1:20 1:10
Лист 1	Листов 2	

ГСЖ СССР
ГИПРОНИСЕЛЬХОЗ
Москва

Инв.N подл. | Подпись и дата | Взам.инв.N

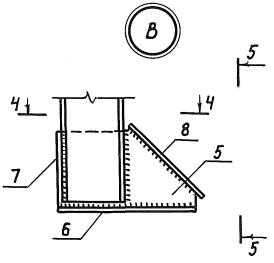

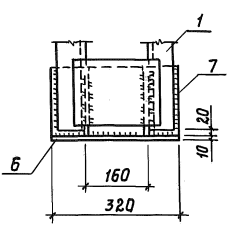

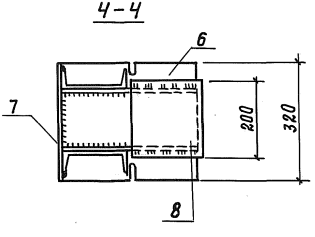

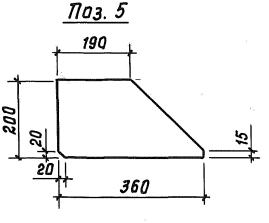

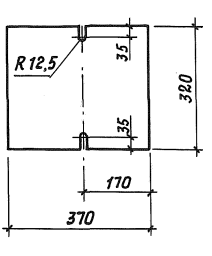

1. Сварка по ГОСТ 5264-80, $h_ш = 5$ мм
2. Электроды Э42 по ГОСТ 9467-75.
3. Готовое изделие металлизировать методом напыления.
   Толщина слоя 120÷150 мкм.

Альбом III

Типовой проект 801-11-1

Формат	Зона	Поз.	Обозначение	Наименование	Кол.	Примечание
				Документация		
11			КЖИ-00.00.01.00 СБ	Сборочный чертеж	X	
				Детали		
Б.Ч.		1	КЖИ-00.00.00.01	Уголок Б-100×63×6; ГОСТ 8510-72 ст. 3 ГОСТ 535-79		
				ℓ=626	2	4,71 кг
Б.Ч.		1	-01	Уголок Б-100×63×6; ГОСТ 8510-72 ст. 3 ГОСТ 535-79		
				ℓ=1250	2	9,50 кг
Б.Ч.		2	КЖИ-00.00.00.02	ф10 AI; ГОСТ 5781-75; ℓ=320	10	0,20 кг

Взам. инв. N | Подпись и дата | Инв. N подл.

Нач. отд.	Горбунов	
Гл. констр.	Теляковский	
Н. контр.	Марков	
Гл. спец.	Марков	
Рук. гр.	Скобликов	
Инж.	Ермакова	

КЖИ-00.00.01.00

Спецификация на рамку металлическую РМ1

Стадия	Лист	Листов
Р	1	1

МСХ СССР ГИПРОНИСЕЛЬХОЗ Москва

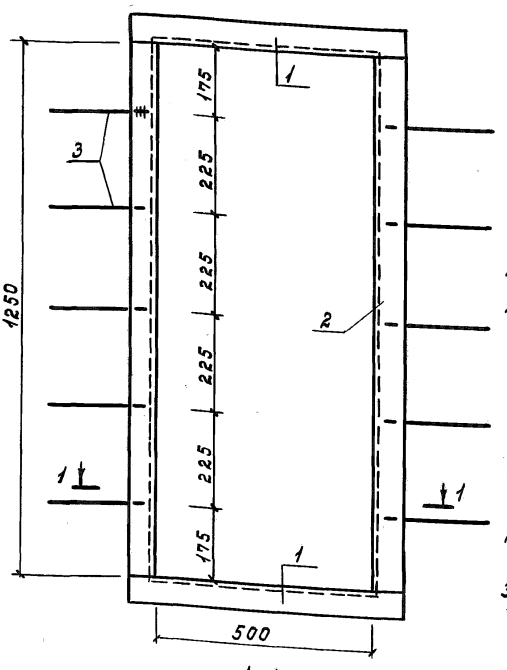

Поз. 1

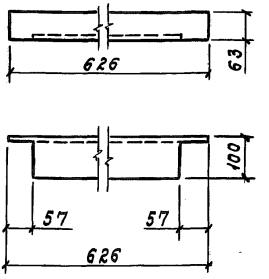

1. Сварка по ГОСТ 5264-80 h = 5 мм.
2. Электроды Э42 по ГОСТ 9467-75.
3. Готовое изделие металлизировать методом напыления. Толщина слоя 120 ÷ 150 мкм.

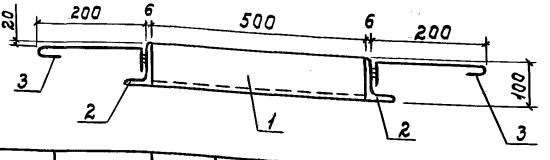

Нач.отд.	Горбунов		
Гл.констр.	Теляковский		
Н.контр.	Марков		
Гл.спец.	Марков		
Рук.гр.	Скобликов		
Ст.техн.	Коптева		

КЖИ-00.00.01.00 СБ

Рамка металлическая
Рм1
Сборочный чертеж

Стадия	Масса	Масштаб
Р	30,42	1:10
Лист 1	Листов 1	

МЕЖ СССР
ГИПРОНИСЕЛЬХОЗ
Москва

Инв.№ подл. | Подпись и дата | Взам. инв.№

Альбом III

Типовой проект 807-11-1

Формат	Зона	Поз.	Обозначение	Наименование	Кол.	Примечание
				Документация		
11			КЖИ-00.00.02.00 СБ	Сборочный чертеж	X	
				Детали		
Б.Ч.		1	КЖИ-00.00.00.01	Лист 6×220; ГОСТ 19903-74 / ст.3 ГОСТ 535-79		
				ℓ=1238	1	12,84 кг
Б.Ч.		2	КЖИ-00.00.00.02	Лист Б-6; ГОСТ 19903-74 / ст.3 ГОСТ 535-79		
				$d_н$=500; $d_в$=400	1	3,32 кг
Б.Ч.		3	КЖИ-00.00.00.03	ф10 AI; ГОСТ 5781-75		
				ℓ=320	4	0,20 кг

Взам. инв. N

Подпись и дата

Инв. N подл.

Нач. отд.	Гарбунов		КЖИ-00.00.02.00
Гл. констр.	Теляковский		
Н. контр.	Марков		Спецификация на рамку металлическую РМ 2
Гл. спец.	Марков		
Рук. гр.	Скобликов		
Инж.	Ермакова		

Стадия	Лист	Листов
Р	1	1

МСХ СССР ГИПРОНИСЕЛЬХОЗ Москва

Поз. 2

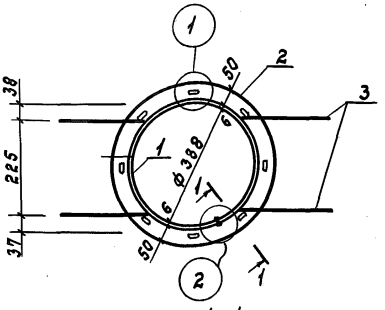

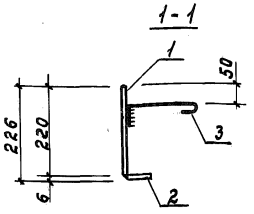

Развертка поз. 1

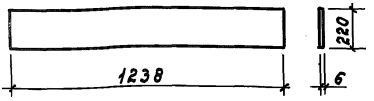

Поз. 3

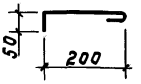

1. Сварка по ГОСТ 5264-80, $h_w = 5$ мм.
2. Электроды Э42 по ГОСТ 9467-75.
3. Готовое изделие металлизировать методом напыления. Толщина слоя 120 ÷ 150 мкм.

Инв. N подл.	Подпись и дата	Взам. инв. N	

Нач. отд.	Горбунов	
Гл. констр.	Теляковский	
Н. контр.	Марков	
Гл. спец.	Марков	
Рук. гр.	Скобликов	
Инж.	Ертакова	

КЖИ-00.00.02.00 СБ

Рамка металлическая РМ2 Сборочный чертеж

Стадия	Масса	Масштаб
Р	16,96	Б. м.
Лист 1	Листов 1	

МСХ СССР ГИПРОНИСЕЛЬХОЗ Москва

Инв. N подл.	Подпись и дата	Взам. инв. N

Типовой проект 807-11-1 Альбом III

Формат	Зона	Поз.	Обозначение	Наименование	Количество на исполнение –	01	02	03	04	05	06				Примечание
				Документация											
11			КЖИ-00.00.03.00 СБ	Сборочный чертеж	X	X	X	X	X	X	X				
				Детали											
Б.Ч.		1	КЖИ-00.00.00.01	Лист 6×220; ГОСТ 19903-74 / ст. 3 ГОСТ 535-79											
				e=515	2	2	2	2							
Б.Ч.		1	-01	Лист 6×220; ГОСТ 19903-74 / ст. 3 ГОСТ 535-79											
				e=500					2						
Б.Ч.		1	-02	Лист 6×220; ГОСТ 19903-74 / ст. 3 ГОСТ 535-79											
				e=917						2					
Б.Ч.		1	-03	Лист 6×220; ГОСТ 19903-74 / ст. 3 ГОСТ 535-79											
				e=1167							2				
				Марка	РМ3	РМ4	РМ5	РМ6	РМ8	РМ10	РМ11				

Нач. отд.	Горбунов	[signature]
Гл. констр.	Теляковский	[signature]
Н. контр.	Марков	[signature]
Гл. спец.	Марков	[signature]
Рук. гр.	Скобликов	[signature]
Ст. техн.	Корягина	[signature]

КЖИ-00.00.03.00

Спецификация на рамки металлические РМ3÷РМ6; РМ8; РМ10; РМ11

Стадия	Лист	Листов
Р	1	1

МСХ СССР ГИПРОНИСЕЛЬХОЗ Москва

18077-04 17

Формат 11

16

Инв. N подл.	Подпись и дата	Взам. инв. N

Формат	Зона	Поз.	Обозначение	Наименование	Количество на исполнение —	01	02	03	04	05	06				Примечание
Б.Ч.		2	КЖИ-00.00.00.02	Лист 6×220; ГОСТ 19903-74 / ст.3 ГОСТ 535-79 e=780	2										
Б.Ч.		2	-01	Лист 6×220; ГОСТ 19903-74 / ст.3 ГОСТ 535-79 e=905		2									
Б.Ч.		2	-02	Лист 6×220; ГОСТ 19903-74 / ст.3 ГОСТ 535-79 e=530			2								
Б.Ч.		2	-03	Лист 6×220; ГОСТ 19903-74 / ст.3 ГОСТ 535-79 e=655				2							
Б.Ч.		2	-04	Лист 6×220; ГОСТ 19903-74 / ст.3 ГОСТ 535-79 e=1155					2						
Б.Ч.		2	-05	Лист 6×220; ГОСТ 19903-74 / ст.3 ГОСТ 535-79 e=1006						2	2				
				Марка	РМ3	РМ4	РМ5	РМ6	РМ8	РМ10	РМ11				

807-11-04 18

Формат А4

КЖИ-00.00.03.00

Лист 2

Формат	Зона	Поз.	Обозначение	Наименование	Количество на исполнение —	01	02	03	04	05	06				Примечание
Б.Ч.		3	КЖИ-00.00.00.03	Уголок Б-63х63х6 ГОСТ 8509-72 / ст.3 ГОСТ 535-79											
				ℓ=641	2	2	2	2							
Б.Ч.		3	-01	Уголок Б-63х63х6 ГОСТ 8509-72 / ст.3 ГОСТ 535-79											
				ℓ=638					2						
Б.Ч.		3	-02	Уголок Б-63х63х6 ГОСТ 8509-72 / ст.3 ГОСТ 535-79											
				ℓ=1043						2					
Б.Ч.		3	-03	Уголок Б-63х63х6 ГОСТ 8509-72 / ст.3 ГОСТ 535-79											
				ℓ=1293							2				
Б.Ч.		4	КЖИ-00.00.00.04	Уголок Б-63х63х6 ГОСТ 8509-72 / ст.3 ГОСТ 535-79											
				ℓ=792	2										
Б.Ч.		4	-01	Уголок Б-63х63х6 ГОСТ 8509-72 / ст.3 ГОСТ 535-79											
				ℓ=917		2									
Б.Ч.		4	-02	Уголок Б-63х63х6 ГОСТ 8509-72 / ст.3 ГОСТ 535-79											
				ℓ=542			2								
				Марка	РМ3	РМ4	РМ5	РМ6	РМ8	РМ10	РМ11				

Инв. N подл.	Подпись и дата	Взам. инв. N

Формат	Зона	Поз.	Обозначение	Наименование	Количество на исполнение —	01	02	03	04	05	06				Примечание
Б.Ч.		4	-03	Уголок Б-63х63х6 ГОСТ 8509-72 / ст. 3 ГОСТ 535-79											
				ℓ=667				2							
Б.Ч.		4	-04	Уголок Б-63х63х6 ГОСТ 8509-72 / ст. 3 ГОСТ 535-79											
				ℓ=1167					2						
Б.Ч.		4	-05	Уголок Б-63х63х6 ГОСТ 8509-72 / ст. 3 ГОСТ 535-79											
				ℓ=1018						2	2				
Б.Ч.		5	КЖИ-00.00.00.05	ф10 AI; ГОСТ 5781-75											
				ℓ=320	8	8	4	6	6	8	8				
				Марка	РМ3	РМ4	РМ5	РМ6	РМ8	РМ10	РМ11				

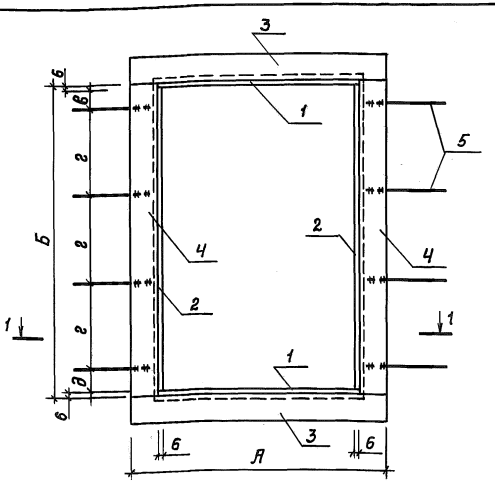

Поз. 3

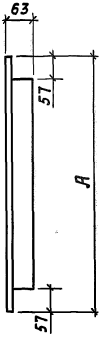

1-1

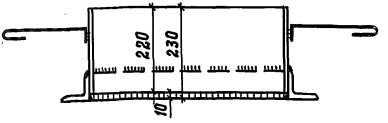

Поз. 5

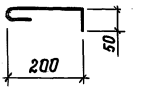

1. Сварка по ГОСТ 5264-80, $h_ш$ = 5 мм.
2. Электроды Э42 по ГОСТ 9467-75.
3. Готовое изделие металлизировать методом напыления. Толщина слоя 120÷150 мкм.

Нач.отд.	Горбунов		
Гл.констр.	Теляковский		
Н.контр.	Марков		
Гл.спец.	Маркав		
Рук.гр.	Скобликов		
Инж.	Ермакова		

КЖИ-00.00.03.00 СБ

Рамки металлические РМ3÷РМ6; РМ8; РМ10; РМ11
Сборочный чертеж

Стадия	Масса	Масштаб
Р	См. табл.	1:10
Лист 1	Листов 2	

МСЖ СССР
ГИПРОНИСЕЛЬХОЗ
Москва

Инв.N подл. | Подпись и дата | Взам.инв.N

Формат 11

Обозначение	А	Б	в	г	д	Масса
КЖИ-00.00.01.00	641	792	61	225	56	44,82 кг
-01	641	917	121	225	121	48,84 кг
-02	641	542	161	225	156	36,2 кг
-03	641	667	111	225	106	40,40 кг
-04	1167	638	206	225	207	56,30 кг
-05	1043	1018	131	225	131	65,38 кг
-06	1293	1018	131	225	131	73,42 кг

Альбом III

Типовой проект 807-11-1

Формат	Зона	Поз.	Обозначение	Наименование	Кол.	Примечание
				Документация		
11			КЖИ-00.00.07.00 СБ	Сборочный чертеж	X	
				Детали		
Б.Ч.		1	КЖИ-00.00.00.01	Лист 6х220; ГОСТ 19903-74 / ст.3 ГОСТ 535-79		
				ℓ=1552	1	16,08 кг
Б.Ч.		2	КЖИ-00.00.00.02	Лист Б-6; ГОСТ 19903-74 / ст.3 ГОСТ 535-79		
				dн=600; dв=500	1	4,06 кг
Б.Ч.		3	КЖИ-00.00.00.03	ф10 AI; ГОСТ 5781-75		
				ℓ=320	4	0,20 кг

Взам. инв. N

Подпись и дата

Инв. N подл.

Нач. отд.	Горбунов	
Гл. констр.	Теляковский	
Н. контр.	Марков	
Гл. спец.	Марков	
Рук. гр.	Скобликов	
Инж.	Ермакова	

КЖИ-00.00.07.00

Спецификация на ратку металлическую РМ 7

Стадия	Лист	Листов
Р	1	1

МСХ СССР
ГИПРОНИСЕЛЬХОЗ
Москва

Поз. 2

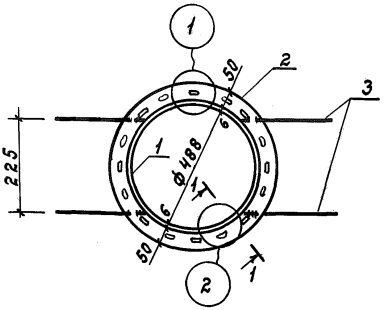

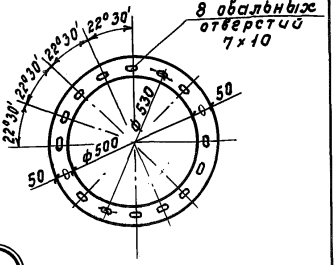

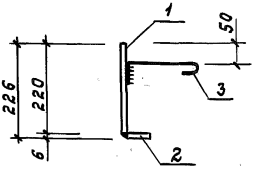

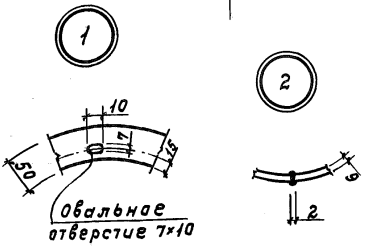

Развертка поз. 1

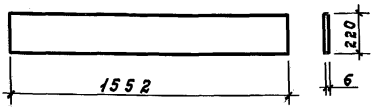

Поз. 3

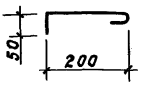

1. Сварка по ГОСТ 5264-80, $h_ш = 5$ мм.
2. Электроды Э42 по ГОСТ 9467-75.
3. Готовое изделие металлизировать методом напыления. Толщина слоя 120÷150 мкм.

Нач.отд.	Горбунов		
Гл.констр.	Теляковский		
Н.контр.	Марков		
Гл.спец.	Марков		
Рук.гр.	Скобликов		
Инж.	Ертакова		

КЖИ-00.00.07.00 СБ

Рамка металлическая РМ7 Сборочный чертеж

Стадия	Масса	Масштаб
Р	21,74	Б.М.
Лист 1	Листов 1	

МЭС СССР ГИПРОНИСЕЛЬХОЗ Москва

Инв.№ подл. | Подпись и дата | Взам. инв.№

Альбом III

Типовой проект 801-11-1

Формат	Зона	Поз.	Обозначение	Наименование	Кол.	Примечание
				Документация		
11			КЖИ-00.00.09.00 СБ	Сборочный чертеж	X	
				Детали		
Б.Ч.		1	КЖИ-00.00.00.01	Лист 6×220; ГОСТ 19903-74 / ст.3 ГОСТ 535-79		
				ℓ=2250	1	23,10кг
Б.Ч.		2	КЖИ-00.00.00.02	Лист Б-6; ГОСТ 19903-74 / ст.3 ГОСТ 535-79		
				$d_н$=922; $d_в$=822	1	6,08кг
Б.Ч.		3	КЖИ-00.00.00.03	ф10 AI; ГОСТ 5781-75		
				ℓ=320	4	0,25кг

Взам.инв.№

Подпись и дата

Инв.№ подл.

Нач.отд.	Горбунов	
Гл.констр.	Теляковский	
Н.контр.	Марков	
Гл.спец.	Марков	
Рук.гр.	Скобликов	
Ст.инж.	Таирова	

КЖИ-00.00.09.00

Спецификация на рамку металлическую рм9

Стадия	Лист	Листов
Р	1	1

МСЖ СССР
ГИПРОНИСЕЛЬХОЗ
Москва

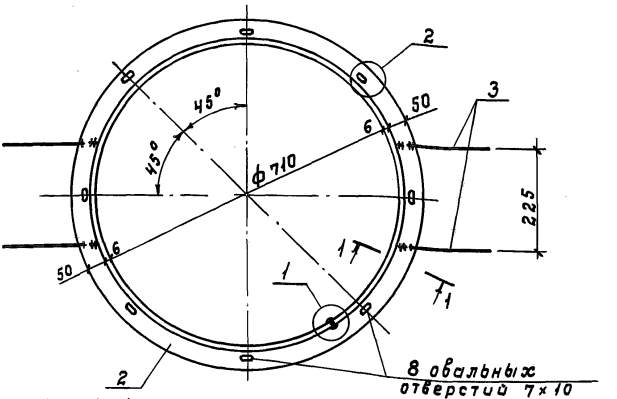

1-1

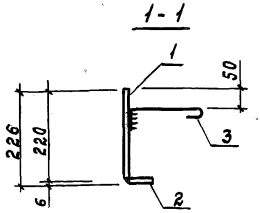

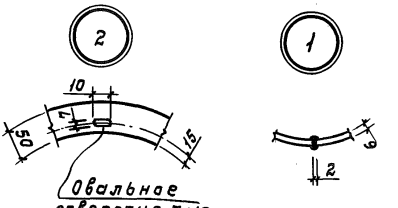

Развертка поз. 1

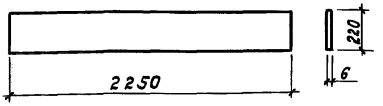

Поз. 3

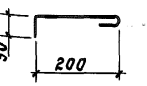

1. Сварка по ГОСТ 5264-80, $h_w = 5$ мм.
2. Электроды Э42 по ГОСТ 9467-75.
3. Готовое изделие металлизировать методом напыления. Толщина слоя 120 ÷ 150 мкм.

Нач.отд.	Горбунов		
Гл.констр.	Теляковский		
Н.контр.	Марков		
Гл.спец.	Марков		
Рук.гр.	Скобликов		
Ст.инж.	Таирова		

КЖИ-00.00.09.00 СБ

Рамка металлическая РМ9 Сборочный чертеж

Стадия	Масса	Масштаб
Р	30,18	1:10
Лист 1	Листов 1	

МСЖ СССР ГИПРОНИСЕЛЬХОЗ Москва

Инв.№ подл. | Подпись и дата | Взам.инв.№

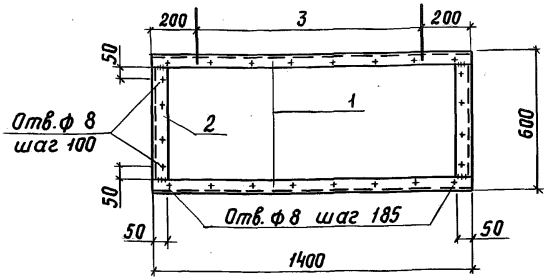

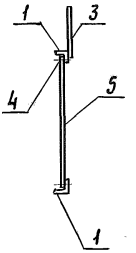

1. Сварка по ГОСТ 5264-80, $h_ш = 5$ мм.
2. Электроды типа Э42 по ГОСТ 9467-75.
3. Готовое изделие металлизировать методом напыления, толщина слоя 120 ÷ 150 мкм.

Формат	Зона	Поз.	Обозначение	Наименование	Кол.	Примечание
				Детали		
Б.Ч		1	КЖИ-00.00.00.01	Уголок $\frac{Б-50\times50\times5;\ ГОСТ\ 8509-72}{В\ ст\ 3\ кп\ 2\ ГОСТ\ 535-79}$		
				$\ell = 1400$	2	5.28 кг
Б.Ч		2	-01	Уголок $\frac{Б-50\times50\times5\ ГОСТ\ 8509-72}{В\ ст\ 3\ кп\ 2\ ГОСТ\ 535-79}$		
				$\ell = 900$	2	1.89 кг
Б.Ч		3	КЖИ-00.00.00.02	ФбАI; ГОСТ 5781-75; ℓ=250	2	0.06 кг
Б.Ч		4	КЖИ-00.00.00.03	Болт М6×3.0.58 ГОСТ 7798-70*	24	0.01 кг
Б.Ч		5		Асбестоцементный лист ГОСТ 18124-75 δ=6 мм; 1380×580 мм	1	

Нач.отд.	Ким	
Гл.констр.	Теляковский	
Н.контр.	Марков	
Гл.спец.	Марков	
Рук.гр.	Скобликов	
Ст.инж.	Таирова	

КЖИ-00.00.12.00 СБ

Рамка металлическая РМ12
Сборочный чертеж

Стадия	Масса	Масштаб
Р	14.66	1:20
Лист 1	Листов 1	

ГИПРОНИСЕЛЬХОЗ

Инв.№ подл. | Подпись и дата | Взам.инв.№

Альбом III

Типовой проект 807-11-1

Формат	Зона	Поз.	Обозначение	Наименование	Кол.	Примечание
				Документация		
11			КЖИ-00.00.13.00 СБ	Сборочный чертеж	X	
				Детали		
Б.Ч.		1	КЖИ-00.00.00.01	Уголок Б-50х50х5; ГОСТ 8509-72 / ст. 3 ГОСТ 535-79		
				ℓ = 530	4	1,99 кг
Б.Ч.		1	-01	Уголок Б-50х50х5; ГОСТ 8509-72 / ст. 3 ГОСТ 535-79		
				ℓ = 180	4	0,68 кг
Б.Ч.		1	-02	Уголок Б-50х50х5; ГОСТ 8509-72 / ст. 3 ГОСТ 535-79		
				ℓ = 600	4	2,26 кг

Нач.отд.	Горбунов	
Гл.констр.	Теляковский	
Гл.спец.	Марков	
Н.контр.	Марков	
Рук.гр.	Скобликов	
Ст.техн.	Корягина	

КЖИ-00.00.13.00

Спецификация на рамку металлическую РМ13

Стадия	Лист	Листов
Р	1	1

МСХ СССР ГИПРОНИСЕЛЬХОЗ Москва

Инв.№ подл. | Подпись и дата | Взам.инв.№

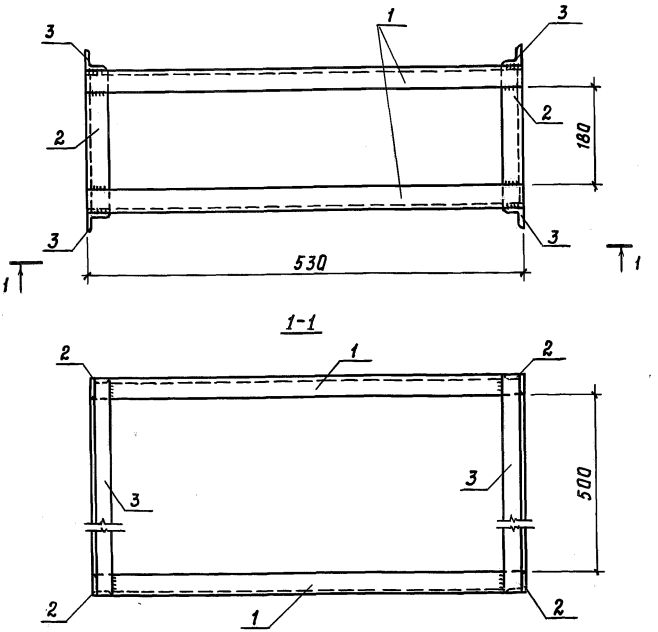

1. Сварка по ГОСТ 5264-80, $h_ш = 5$ мм.
2. Электроды Э42 по ГОСТ 9467-75.
3. Готовое изделие металлизировать методом напыления. Толщина слоя 120÷150 мкм.

Нач.отд.	Горбунов		
Гл.констр.	Теляковский		
Гл.спец.	Марков		
Н.контр.	Марков		
Рук.гр.	Скобликов		
Ст.техн.	Корягина		

КЖИ-00.00.13.00 СБ

Рамка металлическая РМ 13
Сборочный чертеж

Стадия	Масса	Масштаб
Р	19,72	1:50
Лист 1	Листов 1	

МСЖ СССР
ГИПРОНИСЕЛЬХОЗ
Москва

Инв.N подл. | Подпись и дата | Взам.инв.N

Альбом III

Типовой проект 807-11-1

Формат	Зона	Поз.	Обозначение	Наименование	Кол.	Примечание
				Документация		
11			КЖИ-00.00.01.00 СБ	Сборочный чертеж	X	
				Детали		
Б.Ч.		1	КЖИ-00.00.00.01	Уголок Б-50х50х5; ГОСТ 8509-72		
				ст. 3 ГОСТ 535-79		
				ℓ=1440	2	5,43кг
Б.Ч.		1	-01	Уголок Б-50х50х5; ГОСТ 8509-72		
				ст. 3 ГОСТ 535-79		
				ℓ=410	2	1,55кг
Б.Ч.		1	-02	Уголок Б-50х50х5; ГОСТ 8509-72		
				ст. 3 ГОСТ 535-79		
				ℓ=150	4	0,57кг
				Стандартные изделия		
				Болт М10х40; 58		
				ГОСТ 7798-70*	10	0,035кг
				Гайка М10; 5		
				ГОСТ 5915-70	10	0,011кг
				Шайба 10; 65 Г02		
				ГОСТ 6402-70	10	0,004кг

Инв. N подл. | Подпись и дата | Взам. инв. N

Нач. отд.	Горбунов		КЖИ-00.00.01.00
Гл. констр.	Теляковский		
Н. контр.	Марков		Спецификация на кронштейн КР1
Гл. спец.	Марков		
Рук. гр.	Скобликов		
Инж.	Ертакова		

Стадия	Лист	Листов
Р	1	1

МСХ СССР
ГИПРОНИСЕЛЬХОЗ
Москва

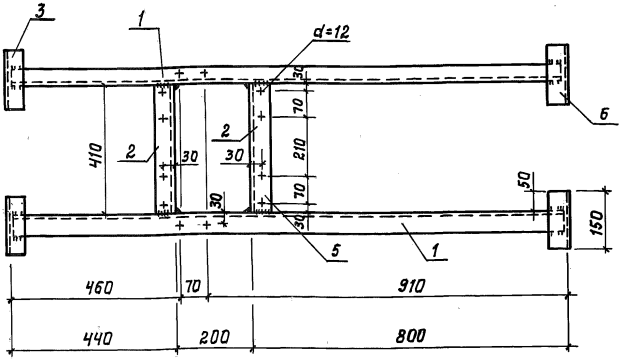

1. Сварка по ГОСТ 5264-80, $h_ш$=5 мм.
2. Электроды Э42 по ГОСТ 9467-75.
3. Готовое изделие металлизировать методом напыления. Толщина слоя 120÷150 мкм.

Нач.отд.	Горбунов		
Гл.констр.	Телякавский		
Н.контр.	Марков		
Гл.спец.	Марков		
Рук.гр.	Скабликов		
Инж.	Ермакова		

КЖИ-00.00.01.00 СБ

Кронштейн КР1
Сборочный чертеж

Стадия	Масса	Масштаб
Р	16,74	1

Лист 1 | Листов 1

МСХ СССР
ГИПРОНИСЕЛЬХОЗ
Москва

Инв.№ подл. | Подпись и дата | Взам. инв.№

Формат А1

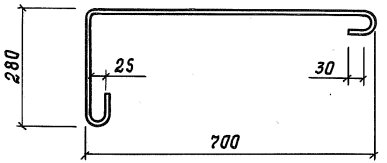

Длина развертки – 1130 мм

Нач. отд.	Ким		
Гл. констр.	Теляковский		
Н. контр.	Марков		
Гл. спец.	Марков		
Рук. гр.	Сковликов		
Инж.	Ермакова		

КЖИ-00.00.01.00

Анкер АН1

Стадия	Масса	Масштаб
Р	0,70	1:10
Лист 1	Листов 1	

Ф10 АI ГОСТ 5781-75

ГИПРОНИСЕЛЬХОЗ

Взам. инв. N | Подпись и дата | Инв. N подл.

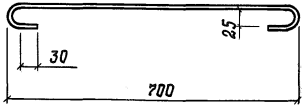

Длина развертки — 850 мм

Нач.отд.	Ким		
Гл.констр.	Теляковский		
Н.контр.	Марков		
Гл.спец.	Марков		
Рук.гр.	Скавликов		
Инж.	Ермакова		

КЖИ-00.00.02.00

Анкер АН2

Стадия	Масса	Масштаб
Р	0.52	1:10
Лист 1	Листов 1	

ГИПРОНИСЕЛЬХОЗ

Ф 10 AI; ГОСТ 5781-75

Инв.N подл. | Подпись и дата | Взам.инв.N

Альбом III

Типовой проект 807-11-1

Формат	Зона	Поз.	Обозначение	Наименование	Кол.	Примечание
				Документация		
11			КЖСИ-00.00.03.00 СБ	Сборочный чертеж	X	
				Детали		
Б.Ч.		1	КЖСИ-00.00.00.01	Уголок Б-100×63×10; ГОСТ 8509-72 ст.3 ГОСТ 535-79		
				ℓ=100	1	1,21 кг
Б.Ч.		2	КЖСИ-00.00.00.02	Уголок Б-90×56×8; ГОСТ 8509-72 ст.3 ГОСТ 535-79		
				ℓ=100	1	0,88 кг
Б.Ч.		3	КЖСИ-00.00.00.03	ф10 AI; ГОСТ 5781-75; ℓ=400	1	0,25 кг

Взам. инв. N

Подпись и дата

Инв. N подл.

Нач. отд.	Горбунов		КЖСИ-00.00.03.00
Гл. констр.	Теляковский		
Н. контр.	Марков		Спецификация на анкер Ан 3
Гл. спец.	Марков		
Рук. гр.	Скобликов		
Инж.	Ермакова		

Стадия	Лист	Листов
Р	1	1

МСХ СССР ГИПРОНИИСЕЛЬХОЗ Москва

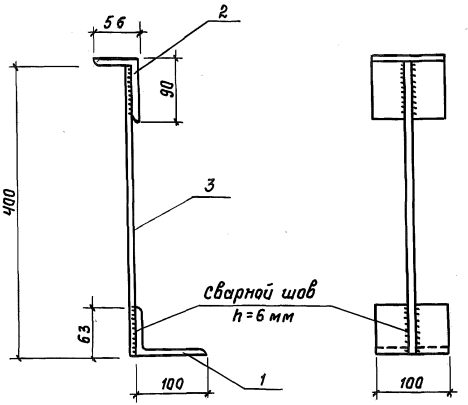

1. Сварка по ГОСТ 5264-80, $h_ш$=5мм.
2. Электроды Э42 по ГОСТ 9467-75.
3. Готовое изделие металлизировать методом напыления.
   Толщина слоя 120÷150 мкм.

		КЖИ-00.00.03.00 СБ	
Нач.отд.	Горбунов	Анкер Ан 3 Сборочный чертеж	Стадия: Р; Масса: 2,34; Масштаб: 1:5
Гл.констр.	Телякавский		
Н.контр.	Маркав		Лист 1; Листов 1
Гл.спец.	Маркав		МСХ СССР ГИПРОНИСЕЛЬХОЗ Москва
Рук.гр.	Скобликов		
Инж.	Ермакова		

Взам.инв.N | Подпись и дата | Инв.N подл.

Инв.N подл.	Подпись и дата	Взам.инв.N

Формат	Зона	Поз.	Обозначение	Наименование	Количество на исполнение —	01	Примечание
				Документация			
11			КЖИ-00.00.04.00 СБ	Сборочный чертеж			
				Детали			
Б.Ч.		1	КЖИ-00.00.00.01	Полоса 150×10; ГОСТ 103-76 / ст. 3 ГОСТ 535-79 ℓ=200	1	1	
Б.Ч.		2	КЖИ-00.00.00.02	ф16 AI; ГОСТ 5781-75 ℓ=400	1		
Б.Ч.		2	-01	ф16 AI; ГОСТ 5781-75 ℓ=700		1	
				Марка	А4	А5	

Нач.отд.	Горбунов	
Гл.констр.	Теляковский	
Н.контр.	Марков	
Гл.спец.	Марков	
Рук. гр.	Скобликов	
Инж.	Ермакова	

КЖИ-00.00.04.00

Спецификация на анкеры А4, А5

Стадия	Лист	Листов
Р	1	1

МСХ СССР ГИПРОНИСЕЛЬХОЗ Москва

807-11-04 36 Формат А1

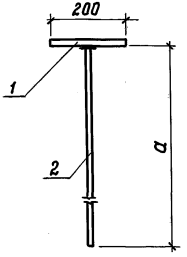

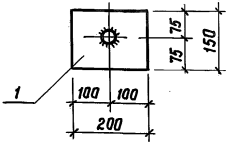

1. Позицию 2 приварить к позиции 1 дуговой сваркой под слоем флюса, соединение типа Т-I по ГОСТ 19292-73 $h_ш$=5мм.
2. Готовое изделие металлизировать методом напыления. Толщина слоя 120÷150 мкм.

Обозначение	a мм	Масса
КЖИ-00.00.04.00	400	2,99 кг
-01	700	3,47 кг

Инв.N подл. | Подпись и дата | Взам.инв.N

КЖИ-00.00.04.00 СБ

Анкер А4
Анкер А5
Сборочный чертеж

Стадия	Масса	Масштаб
Р	Ст. табл.	1:10

Лист 1 | Листов 1

МСХ СССР
ГИПРОНИСЕЛЬХОЗ
Москва

Нач.отд.	Горбунов	
Гл.констр.	Теляковский	
Гл.спец.	Марков	
Н.контр.	Марков	
Рук.гр.	Скобликов	
Ст.техн.	Корягина	

Формат 11

Т6а

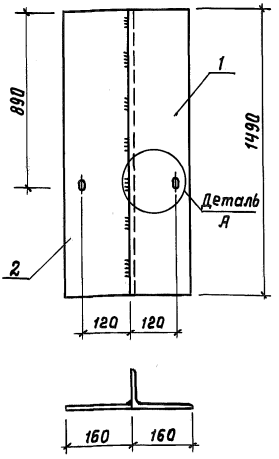

Деталь А

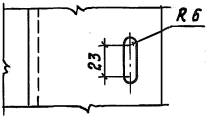

1. Сварка по ГОСТ 5264-80, $h_ш$ =5мм
2. Электроды Э42 по ГОСТ 9467-75.
3. Готовое изделие металлизировать методом напыления. Толщина слоя 120÷150мкм.

Формат	Зона	Поз.	Обозначение	Наименование	Кол.	Примечание
				Детали		
Б.4		1	КЖИ-00.00.00.01	Уголок Б-160×100×9; ГОСТ 8509-72 / Ст.3 ГОСТ 535-79		
				ℓ=1490	1	27.00кг
Б.4		2	КЖИ-00.00.00.02	Полоса 160×8; ГОСТ 103-76 / Ст.3 ГОСТ 535-79		
				ℓ=1490	1	15.00кг

КЖИ-00.00.06.00 СБ

Нач.отд.	Гарбунов	
Гл.констр	Геляковский	
Н.контр.	Марков	
Гл.спец.	Маркав	
Рук.гр.	Скобликов	
Инж.	Дымов	
Проверил	Таирова	

Насадка металлическая Т6а Сборочный чертеж

Стадия	Масса	Масштаб
Р	42,00	1:10
Лист 1	Листов 1	

МСХ СССР ГИПРОНИСЕЛЬХОЗ Москва

Инв.N подл. | Подпись и дата | Взам.инв.N

Инв. № подл.	Подпись и дата	Взам. инв. №	Инв. № дубл.	Подпись и дата

Типовой проект 807-11-1 Альбом III

Формат	Зона	Поз.	Обозначение	Наименование	Количество на исполнение -	Количество на исполнение 01	Примечание
				Документация			
*			КМ1.00.000 СБ	Сборочный чертеж	×		
			-01.СБ	Сборочный чертеж		×	*) 11, 11
				Сборочные единицы			
11		1	ФМ1.00.000	Фланец	1	1	
11		2	ФМ2.00.000	Фланец	1	1	
11		3	-01	Фланец	1	1	

Условное наименование	Лит.	КМ1	КМ2

Изм.	Лист.	№ докум.	Подпись	Дата
Разраб.		Палета		
Провер.		Глейдерг		
Гл. спец.		Лукашов		
Н. контр.		Королева		
Утв.		Иванеко		

КМ1.00.000

Короб металлический КМ1, КМ2.

Лит.	Лист	Листов
	1	3

МСП СССР
ГИПРОНИСЕЛЬХОЗ
Москва

Формат 11

Формат	Зона	Поз.	Обозначение	Наименование	Количество на исполнение -	01	Примечание
				Детали			
Б4		4	КМ.1.00.001	Уголок Б-25×25×3 ГОСТ 8509-72 / Ст3 пс ГОСТ 535-79			
				ℓ=800	4	4	0,9 кг
Б4		5	КМ.1.00.002	Уголок Б-25×25×3 ГОСТ 8509-72 / Ст3 пс ГОСТ 535-79			
				ℓ=850	4		0,95 кг
			-01	Уголок Б-25×25×3 ГОСТ 8509-72 / Ст3 пс ГОСТ 535-79			
				ℓ=1050		4	1,18 кг
Б4		6	КМ.1.00.003	Уголок Б-25×25×3 ГОСТ 8509-72 / Ст3 пс ГОСТ 535-79			
				ℓ=450	4	4	0,5 кг
Б4		7	КМ.1.00.004	Лист Б-ПН-1,5 ГОСТ 19903-74 / Ч-III В Ст3 ГОСТ 16523-70			
				790×840	2		7,81 кг
			-01	Лист Б-ПН-1,5 ГОСТ 19903-74 / Ч-III В Ст3 ГОСТ 16523-70			
				790×1040		2	9,67 кг

Инв. № подл.	Подпись и дата	Взам. инв. №	Инв. № дубл.	Подпись и дата

Формат	Зона	Поз.	Обозначение	Наименование	Количество на исполнение										Примечание
					-	01									
Б4		8	КМ. 1. 00. 005	Лист $\frac{Б\text{-}ПН\text{-}1,5\ ГОСТ\ 19903\text{-}74}{Ч\text{-}III\ В\ ст3\ ГОСТ\ 16523\text{-}70}$											
				790 × 490	2	2									4,56 кг
Б4		9	КМ. 1. 00. 006	Лист $\frac{Б\text{-}ПН\text{-}1,5\ ГОСТ\ 19903\text{-}74}{Ч\text{-}III\ В\ ст3\ ГОСТ\ 16523\text{-}70}$											
				490 × 840	2										4,85 кг
			-01	Лист $\frac{Б\text{-}ПН\text{-}1,5\ ГОСТ\ 19903\text{-}74}{Ч\text{-}III\ В\ ст3\ ГОСТ\ 16523\text{-}70}$											
				490 × 1040		2									6,00 кг

Альбом III

Типовой проект 807-11-1

Формат	Зона	Поз.	Обозначение	Наименование	Кол	Примечание
				Документация		
11			КМ 3.00.000 СБ	Сборочный чертеж		
				Сборочные единицы		
11		1	ФМ1.00.000	Фланец	1	
11		2	ФМ2.00.000-02	Фланец	1	
11		3	ФМ2.00.000-03	Фланец	1	
				Детали		
Б.Ч.		4	КМ 3.00.001	Уголок Б-25×25×3 ГОСТ 8509-72 / Ст3пс ГОСТ 535-79		
				ℓ=1000	8	1,12 кг
Б.Ч.		5	КМ 3.00.002	Уголок Б-25×25×3 ГОСТ 8509-72 / Ст3пс ГОСТ 535-79		
				ℓ=450	4	0,5 кг
Б.Ч.		6	КМ 3.00.003	Лист Б-ПН-1,5 ГОСТ 19903-74 / Ч-III В Ст3 ГОСТ 16523-70		
				990×990	2	11,55 кг
Б.Ч.		7	КМ3.00.004	Лист Б-ПН-1,5 ГОСТ 19903-74 / Ч-III В Ст3 ГОСТ 16523-70		
				990×490	4	5,75 кг

Взам. инв. № | Подпись и дата | Инв. № подл.

Изм	Лист	№ докум.	Подп.	Дата
Разраб.		Папета		
Провер.		Глейберг		
Гл. спец.		Лукашов		
Н. контр.		Королева		
Утв.		Иванеко		

КМ 3.00.000

Короб металлический КМ3.

Лит	Лист	Листов
		1

МСК СССР
ГИПРОНИСЕЛЬХОЗ
Москва

Типовой проект 807-11-1 Альбом III

Формат	Зона	Поз.	Обозначение	Наименование		Примечание
				Документация		
11			КМ Ч. 00. 000 СБ	Сборочный чертеж		
				Сборочные единицы		
11		1	ФМ 1. 00. 000	Фланец	1	
11		2	ФМ 2. 00. 000-04	Фланец	1	
				Детали		
Б.Ч		3	КМ 3. 00. 001	Уголок Б-25×25×3 ГОСТ 8509-72 / Ст3 пс ГОСТ 535-79		
				ℓ=1000	8	1,12 кг
Б.Ч		4	КМ 3. 00. 002	Уголок Б-25×25×3 ГОСТ 8509-72 / Ст3 пс ГОСТ 535-79		
				ℓ=450	4	0,5 кг
Б.Ч		5	КМ 3. 00. 003	Лист Б-ПН-1,5 ГОСТ 19903-74 / Ч-III В Ст3 ГОСТ 16523-70		
				990 × 990	8	11,55 кг
Б.Ч		6	КМ 3. 00. 004	Лист Б-ПН-1,5 ГОСТ 19903-74 / Ч-III В Ст3 ГОСТ 16523-70		
				990 × 490	4	5,75 кг

Инв.№ подл. | Подпись и дата | Взам. инв.№ | Инв.№ дубл. | Подпись и дата

Изм.	Лист	№ докум.	Подп.	Дата
Разраб		Попета		
Провер		Глейберг		
Гл. спец		Лукашов		
Н. контр		Каралева		
Утв.		Иванеко		

КМ Ч. 00. 000

Каркас металлический КМ Ч.

Лит	Лист	Листов
	1	

МСХ СССР
ГИПРОНИСЕЛЬХОЗ
Москва

Альбом III

Типовой проект 807-11-1

Формат	Зона	Поз.	Обозначение	Наименование	Кол.	Примечание
				Документация		
11			ФМ 1.00.000 СБ	Сборочный чертеж		
				Детали		
Б4		1	ФМ 1.00.001	Лист Б-ПН-1,5 ГОСТ 19903-74 / Ч III В ст3 ГОСТ 16523-70		
				48×1257	1	0,71 кг
Б4		2	ФМ 1.00.002	Уголок Б-25×25×3 ГОСТ 8509-72 / Ст3пс ГОСТ 535-79		
				ℓ=1365	1	1,53 кг

Инв.№ подл. | Подпись и дата | Взам. инв.№ | Инв.№ дубл. | Подпись и дата

Изм.	Лист	№ докум.	Подп.	Дата
Разраб.		Попета		
Провер.		Глейберг		
Гл. спец.		Лукашев		
Н. контр.		Королева		
Утв.		Иванеко		

ФМ 1.00.000

Фланец.

Лит	Лист	Листов
		1

мск СССР
ГИПРОНИСЕЛЬХОЗ
Москва

Инв. N подл.	Подпись и дата	Взам. инв. N	Инв. N дубл.	Подпись и дата

Типовой проект 807-11-1 Альбом III

Формат	Зона	Поз.	Обозначение	Наименование	Количество на исполнение										Примечание
					-	01	02	03	04						
				Документация											
11			ФМ 2.00.000 СБ	Сборочный чертеж	×										
			-01 СБ	Сборочный чертеж		×									
			-02 СБ	Сборочный чертеж			×								
			-03 СБ	Сборочный чертеж				×							
			-04 СБ	Сборочный чертеж					×						

Условное наименов.	Лит.

Изм.	Лист	N докум.	Подпись	Дата
Разраб.	Полетаев			
Провер.	Глейберг			
Гл. спец.	Лукашов			
Н. контр.	Коралева			
Утв.	Иванеко			

ФМ. 2.00.000

Фланец.

Лит.	Лист	Листов
	1	3

МСХ СССР
ГИПРОНИСЕЛЬХОЗ
Москва

Формат 11

Формат	Зона	Поз.	Обозначение	Наименование	Количество на исполнение										Примечание
					-	01	02	03	04						
				Детали											
Б4		1	ФМ2.00.001	Лист Б-ПН-1,5 ГОСТ 19903-74 / Ч-III В Ст3 ГОСТ 16523-70											
				48 × 1400	1										0,81 кг
			-01	Лист Б-ПН-1,5 ГОСТ 19903-74 / Ч-III В Ст3 ГОСТ 16523-70											
				48 × 1000		1									0,58 кг
			-02	Лист Б-ПН-1,5 ГОСТ 19903-74 / Ч-III В Ст3 ГОСТ 16523-70											
				48 × 900			1								0,52 кг
			-03	Лист Б-ПН-1,5 ГОСТ 19903-74 / Ч-III В Ст3 ГОСТ 16523-70											
				48 × 1300				1							0,75 кг
			-04	Лист Б-ПН-1,5 ГОСТ 19903-74 / Ч-III В Ст3 ГОСТ 16523-70											
				48 × 1500					1						0,87 кг

Формат	Зона	Поз.	Обозначение	Наименование	Количество на исполнение -	01	02	03	04						Примечание
Б4		2	ФМ2.00.002	Уголок Б-25×25×3 ГОСТ 8509-72 / Ст3пс ГОСТ 535-79											
				ℓ=303	2										0,34 кг
			-01	Уголок Б-25×25×3 ГОСТ 8509-72 / Ст3пс ГОСТ 535-79											
				ℓ=253		2		2	2						0,284 кг
			-02	Уголок Б-25×25×3 ГОСТ 8509-72 / Ст3пс ГОСТ 535-79											
				ℓ=203			2								0,23 кг
Б4		3	ФМ2.00.003	Уголок Б-25×25×3 ГОСТ 8509-72 / Ст3пс ГОСТ 535-79											
				ℓ=453	2			2							0,51 кг
			-01	Уголок Б-25×25×3 ГОСТ 8509-72 / Ст3пс ГОСТ 535-79											
				ℓ=303		2	2								0,34 кг
			-02	Уголок Б-25×25×3 ГОСТ 8509-72 / Ст3пс ГОСТ 535-79											
				ℓ=553					2						0,62 кг

КМ1.00.000.СБ

Типовой проект 807-11-1 Альбом III

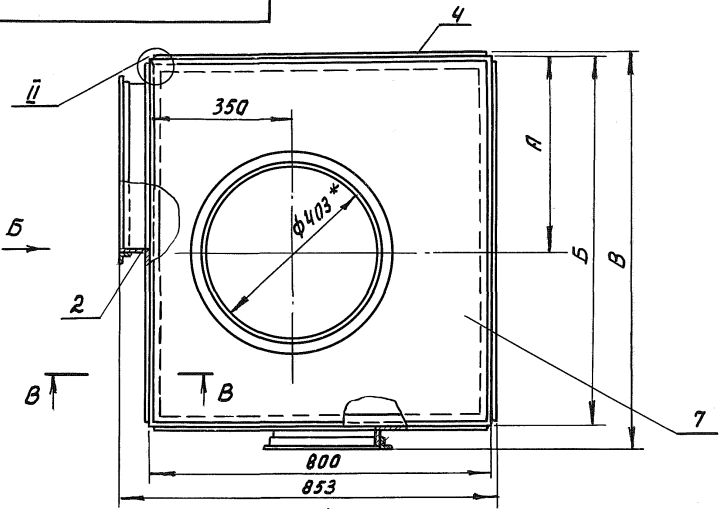

Вид А

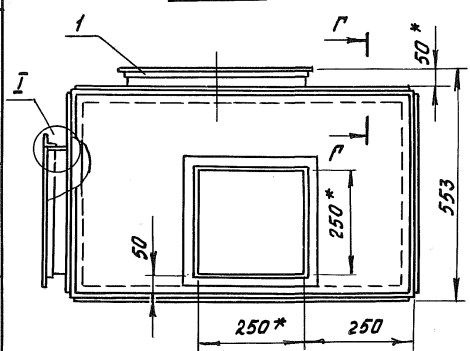

I
М 1:5

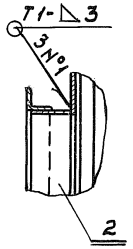

Изм.	Лист	№ докум.	Подпись	Дата
Разраб.		Полета		
Прав.		Глейберг		
Т. контр.				
Гл. спец.		Лукашов		
Н. контр.		Королева		
Утв.		Иванеко		

КМ 1.00.000 СБ

Кораб металлический КМ1, КМ2. Сборочный чертеж.

Лит.	Масса	Масштаб
	см. табл.	1:10
Лист 1	Листов 2	

МСХ СССР
ГИПРОНИСЕЛЬХОЗ
Москва

Инв. № подл. | Подпись и дата | Взам. инв. № | Инв. № дубл. | Подпись и дата

КМ1.00.000 СБ

Типовой проект 807-11-1 Альбом III

Вид Б

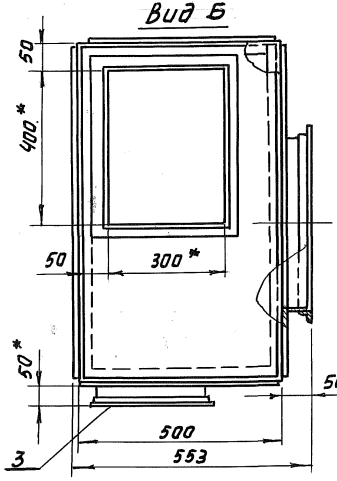

Г-Г
М 1:5

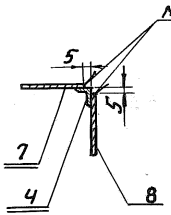

III
М 1:5

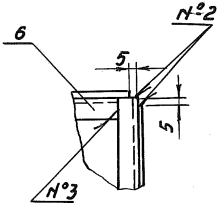

В-В
М 1:5

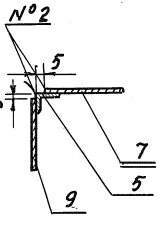

II
М 1:5

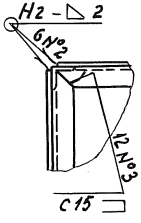

Обозначение	А	Б	В	Масса, кг.
КМ 1.00.000	450	850	903	48,53
-01	600	1050	1103	44,66

1. Сварные швы по ГОСТ 5264-80.
2. Электрод Э42 ГОСТ 9467-75.
3. *Размеры для справок.

Инв.№ подл. | Подпись и дата | Взам. инв.№ | Инв.№ дубл. | Подпись и дата

Изм.	Лист	№ докум.	Подпись	Дата
Разраб		Полета		
Пров.		Глейберг		
Т. контр				
Гл. спец.		Лукашов		
Н. контр		Каралева		
Утв.		Иванеко		

КМ 1.00.000 СБ

Короб металлический КМ1, КМ2. Сборочный чертеж.

Лит.	Масса	Масштаб
	см. табл	1:10
Лист 2	Листов	

НСХ СССР
ГИПРОНИСЕЛЬХОЗ
Москва

КМ3.00.000 СБ

Типовой проект 807-11-1 Альбом III

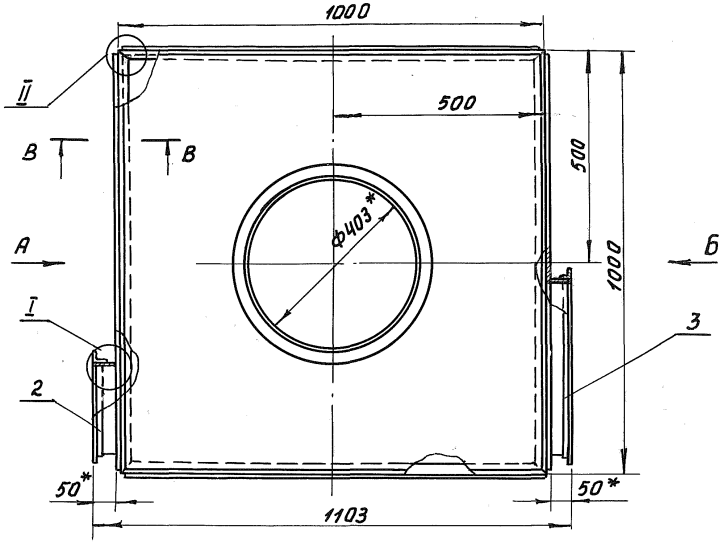

I
М 1:5

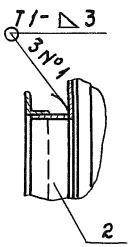

II
М 1:5

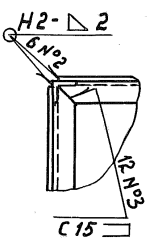

В-В
М 1:5

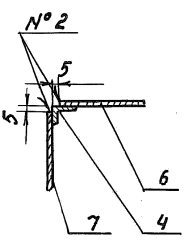

Г-Г
М 1:5

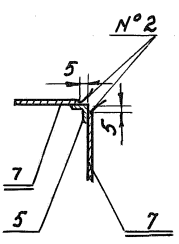

Изм.	Лист	N докум.	Подпись	Дата
Разраб.		Папета		
Пров.		Глейберг		
Т. Контр.				
Гл. спец.		Лукашов		
Н. Контр.		Королева		
Утв.		Иванеко		

КМ3.00.000 СБ

Короб металлический КМ3. Сварочный чертеж.

Лит.	Масса	Масштаб
	61.35	1:10
Лист 1	Листов 2	

МСХ СССР
ГИПРОНИСЕЛЬХОЗ
Москва

Инв. N подл. | Подпись и дата | Взам. инв. N | Инв. N дубл. | Подпись и дата

КМ3.00.000 СБ

Типовой проект 807-1/1-1 Альбом III

Вид А

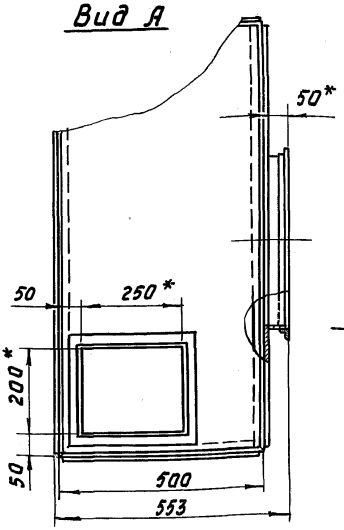

Вид Б

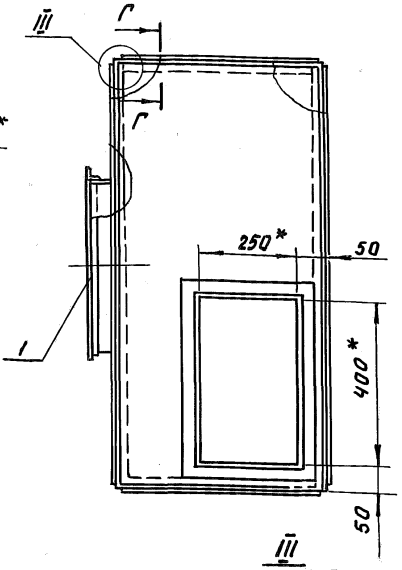

III
М 1:5

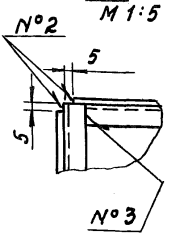

1. Сварные швы по ГОСТ 5264-80.
2. Электрод Э42 ГОСТ 9467-75.
3. *Размеры для справок.

Инв. N подл. | Подпись и дата | Взам. инв. N | Инв. N дубл. | Подпись и дата

Изм.	Лист	N докум.	Подп.	Дата
Разраб.		Попета		
Пров.		Глейберг		
Т. контр.				
Гл. спец.		Лукашов		
Н. контр.		Королева		
Утв.		Иванеко		

КМ3.00.000 СБ

Короб металлический КМ3. Сборочный чертеж.

Лит.	Масса	Масштаб
	61,35	1:10
Лист 2	Листов	

МСХ СССР
ГИПРОНИСЕЛЬХОЗ
Москва

КМ ч.00.000 СБ

Типовой проект 807-11-1 Альбом III

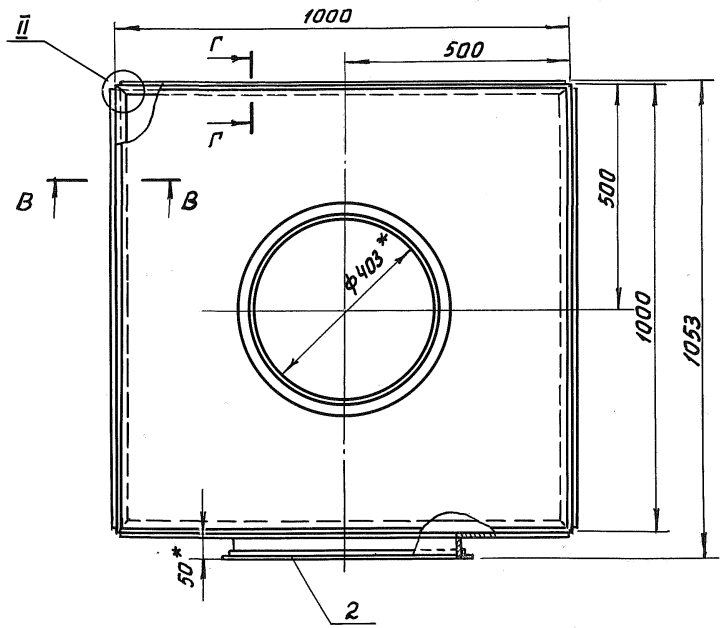

В-В
М 1:5

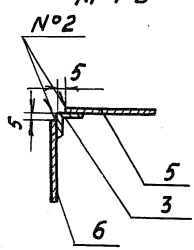

А

Г-Г
М 1:5

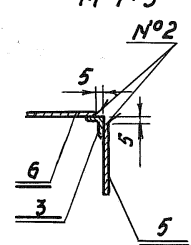

Инв.№ подл. | Подпись и дата | Взам. инв.№ | Инв.№ дубл. | Подпись и дата

Изм.	Лист	№ докум.	Подпись	Дата
Разраб		Понета		
Пров.		Глейберг		
Т.контр.				
Гл.спец.		Лукашов		
Н.контр.		Королева		
Утв.		Иванеко		

КМ ч. 00. 000. СБ

Каркас металлический КМ ч. Сборочный чертеж.

Лит.	Масса	Масштаб
	129,51	1:10
Лист 1	Листов 2	

МСП СССР
ГИПРОНИСЕЛЬХОЗ
Москва

Типовой проект 807-11-1 Альбом III

КМЧ.00.000.СБ

Вид А

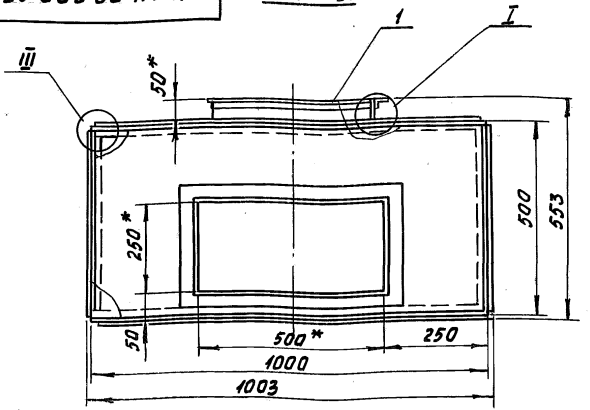

I повернуто М 1:5

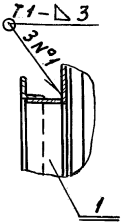

II М 1:5

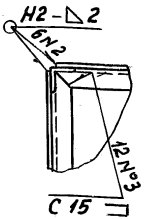

III М 1:5

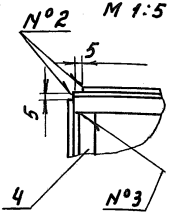

1. Сварные швы по ГОСТ 5264-80.
2. Электрод Э42 ГОСТ 9467-75.
3. *Размеры для справок.

Изм.	Лист	№ докум.	Подп.	Дата
Разраб.		Папета		
Пров.		Глейберг		
Т.контр.				
Гл.спец.		Лукашов		
Н.контр.		Королева		
Утв.		Иванеко		

КМЧ.00.000.СБ

Короб металлический КМЧ. Сборочный чертеж.

Лит.	Масса	Масштаб
	129.51	1:10

Лист 2 Листов

МСХ СССР ГИПРОНИСЕЛЬХОЗ Москва

Инв.№подл. | Подпись и дата | Взам.инв.№ | Инв.№дубл. | Подпись и дата

ФМ1.00.000.СБ

Типовой проект 817-11-1 Альбом III

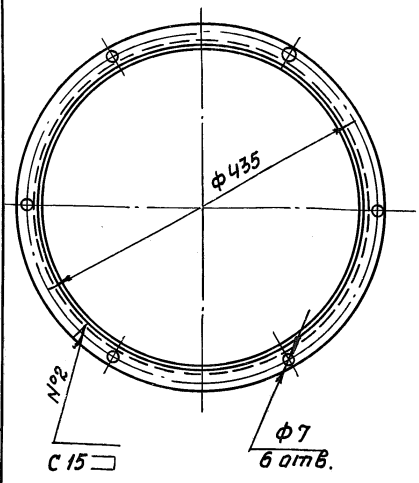

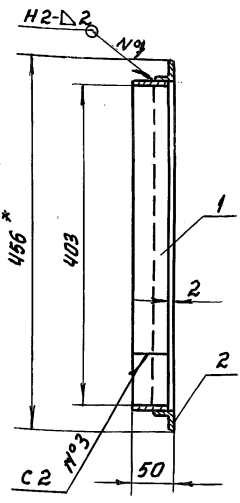

1. Сварные швы по ГОСТ 5264-80.
2. Электрод Э 42 ГОСТ 9467-75.
3. *Размер для справок.

Подпись и дата | Взам. инв. № | Инв. № дубл. | Подпись и дата | Инв. № подл.

Изм.	Лист	№ докум.	Подп.	Дата
Разраб.		Попета		
Пров.		Глейберг		
Т. контр.				
Гл. спец.		Лукашов		
Н. контр.		Коралева		
Утв.		Иванека		

ФМ1.00.000.СБ

Фланец.
Сварочный чертеж.

Лит.	Масса	Масштаб
	2,27	1:5
Лист	Листов 1	

МСП СССР
ГИПРОНИСЕЛЬХОЗ
Москва

ФМ2.00.000СБ

Типовой проект 801-11-1 Альбом III

А-А повернуто

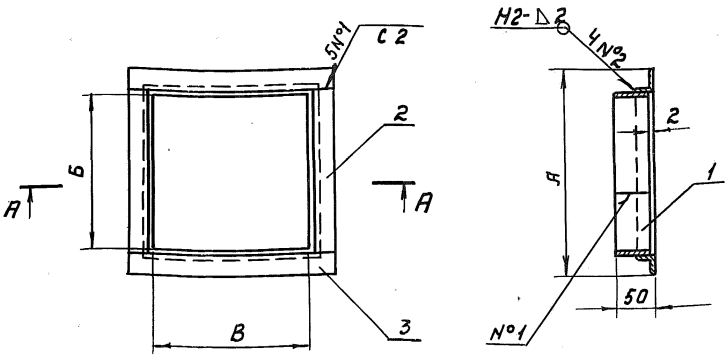

Обозначение	А	Б	В	Масса, кг
ФМ2.00.000	453	300	400	2.52
-01	303	250	250	1.7
-02	303	200	250	1.54
-03	453	250	400	2.28
-04	553	250	500	2.68

1. Сварные швы по ГОСТ 5264-80.
2. Электрод Э42 ГОСТ 9467-75.

Взам. инв. N | Инв. N дубл. | Подпись и дата | Инв. N подл. | Подпись и дата

gost.e-ecolog.ru

Изм.	Лист	N докум.	Подп.	Дата
Разраб.		Папета		
Пров.		Глейберг		
Т. контр.				
Гл. спец.		Лукашов		
Н. контр.		Королева		
Утв.		Иванеко		

ФМ2.00.000.СБ

Фланец. Сборочный чертеж.

Лит.	Масса	Масштаб
	см. табл.	
Лист	Листов 1	

МСХ СССР ГИПРОНИСЕЛЬХОЗ Москва