ТИПОВОЙ ПРОЕКТ

903-2-13

УСТАНОВКА МАЗУТОСНАБЖЕНИЯ

$Q=3{,}25\ м^3/ч, P=25\ кгс/см^2$

С НАЗЕМНЫМИ МЕТАЛЛИЧЕСКИМИ РЕЗЕРВУАРАМИ

$2\times400\ (200,100)\ м^3$

Альбом I

ЧАСТЬ 2

16338-02

ЦЕНА 3-00

gost.e-ecolog.ru

ЦЕНТРАЛЬНЫЙ ИНСТИТУТ ТИПОВОГО ПРОЕКТИРОВАНИЯ
ГОССТРОЯ СССР

Москва, А-445, Смольная ул. 22

Сдано в печать 1979 года

Заказ № 10795 Тираж 517 экз.

ТИПОВОЙ ПРОЕКТ 903-2-13

УСТАНОВКА МАЗУТОСНАБЖЕНИЯ Q=3,25 $м^3/ч$, P=25 $кгс/см^2$ С НАЗЕМНЫМИ МЕТАЛЛИЧЕСКИМИ РЕЗЕРВУАРАМИ 2×400(200,100) $м^3$

АЛЬБОМ I ЧАСТЬ 2

СОСТАВ ПРОЕКТА

АЛЬБОМ I ЧАСТЬ 1	Мазутонасосная. Части технологическая, автоматизация, электротехническая, санитарно-техническая, тепловые сети.
АЛЬБОМ I ЧАСТЬ 2	Мазутонасосная. Архитектурно-строительная часть.
АЛЬБОМ I ЧАСТЬ 3	Мазутонасосная. Нетиповые изделия архитектурно-строительной части.
АЛЬБОМ I ЧАСТЬ 4	Мазутонасосная. Блоки технологического оборудования.
Тип. пр. 903-2-10 Ал. II ч. 1	Сооружения слива и приема мазута и жидких присадок. Части: технологическая, архитектурно-строительная, автоматизация, электротехническая.
Тип. пр. 903-2-10 Ал. II ч. 2	Сооружения слива и приема мазута и жидких присадок. Нетиповые изделия архитектурно-строительной части
АЛЬБОМ III	Резервуарный парк. Части: технологическая, архитектурно-строительная, автоматизация, электротехническая, отопление и вентиляция.
АЛЬБОМ IV	Генеральный план, инженерные сети. Части: технологическая, архитектурно-строительная, автоматизация, электротехническая, водопровод и канализация, тепловые сети.
АЛЬБОМ V ЧАСТЬ 1	Задание заводу-изготовителю на щиты автоматики и КИП.
АЛЬБОМ V ЧАСТЬ 2	Задание заводу-изготовителю на щиты управления крупноблочные.
Тип. пр. 903-2-10 Ал. VI	Нестандартизированное оборудование. Технологическая часть - Вспомогательное оборудование и устройства.
Тип. пр. 903-2-12 Ал. VI	Металлоконструкции вспомогательного оборудования и устройств.
АЛЬБОМ VII ЧАСТЬ 1	Сметы. Общая часть.
АЛЬБОМ VII ЧАСТЬ 2	Сметы. Мазутонасосная.
Тип. пр. 903-2-10 Ал. VII ч. 3	Сметы. Сооружения слива и приёма мазута и жидких присадок.
АЛЬБОМ VII ЧАСТЬ 4	Сметы. Резервуарный парк.
АЛЬБОМ VII ЧАСТЬ 5	Сметы. Генеральный план, инженерные сети.
АЛЬБОМ VIII ЧАСТЬ 1	Заказные спецификации. Мазутонасосная.
Тип. пр. 903-2-10 Ал VIII ч. 2	Заказные спецификации. Сооружения слива и приёма мазута и жидких присадок.
АЛЬБОМ VIII ЧАСТЬ 3	Заказные спецификации. Резервуарный парк.
АЛЬБОМ VIII ЧАСТЬ 4	Заказные спецификации. Инженерные сети.

ПРИМЕНЕННЫЕ ТИПОВЫЕ ПРОЕКТЫ

Тип. пр. 704-1-52 Ал. I, III	Стальной вертикальный цилиндрический резервуар для нефти и нефтепродуктов ёмкостью 400 $м^3$ (распространяет Казахский филиал ЦИТП).
Тип. пр. 704-1-50 Ал. I, III	Стальной вертикальный цилиндрический резервуар для нефти и нефтепродуктов ёмкостью 200 $м^3$ (распространяет Казахский филиал ЦИТП).
Тип. пр. 704-1-49 Ал. I, III	Стальной вертикальный цилиндрический резервуар для нефти и нефтепродуктов ёмкостью 100 $м^3$ (распространяет Казахский филиал ЦИТП).
Тип. пр. 704-1-109 Ал. I, III	Резервуар стальной горизонтальный для нефтепродуктов ёмкостью 25 $м^3$ (распространяет Казахский филиал ЦИТП).
Тип. пр. 704-1-107 Ал. I, III	Резервуар стальной горизонтальный для нефтепродуктов ёмкостью 5 $м^3$ (распространяет Казахский филиал ЦИТП).
Тип. пр. 4-18-841 Ал. I, III, IV	Резервуар для воды ёмкостью 150 $м^3$ железобетонный прямоугольный заглублённый (распространяет Свердловский филиал ЦИТП).
Тип. пр. 902-2-157	Нефтеловушки из сборных железобетонных элементов на расход воды 5 л/с (распространяет ЦИТП г. Москва).

Разработан проектным институтом

ЛАТГИПРОПРОМ

Госстроя Латвийской ССР

Главный инженер института В. Фолитонов

Главный инженер проекта А. Думан

Технический проект утвержден Главпромстройпроектом Госстроя СССР протокол № 33 от 7-8 июня 1977 г.

Рабочие чертежи введены в действие Латгипропромом с 1.11.79

Приказ № 167 от 14 июня 1979 г.

Содержание альбома

Марка	Наименование	Стр.
	Архитектурно-строительная часть	
	Содержание альбома	2
	Пояснительная записка	3
АР-1	Общие данные (начало)	4
АР-2	Общие данные (продолжение)	5
АР-3	Общие данные (окончание)	6
АР-4	План на отм.0,000. Разрезы 1-1, 2-2. Фасады. Фрагмент плана 1. (Вариант с кирпичными стенами)	7
АР-5	План на отм.0,000. Разрезы 1-1, 2-2. Фасады. Фрагмент плана 1. (Каркасный вариант)	8
АР-6	Планы на отм. -4,000. Разрезы 3-3÷8-8. Схема расположения молниеотвода на кровле	9
АР-7	Схема расположения закладных деталей в стенах	10
АР-8	Пристройка для хранения пожарного инвентаря. Планы на отм. 0,000. Разрезы 1-1, 2-2, 3-3. Фасады.	11
	Конструкции железобетонные	
КЖ-1	Общие данные (начало)	12
КЖ-2	Общие данные (продолжение 1)	13
КЖ-3	Общие данные (продолжение 2)	14
КЖ-4	Общие данные (окончание)	15
КЖ-5	Маркировочная схема фундаментов (Вариант с кирпичными стенами)	16
КЖ-6	Маркировочная схема фундаментов (Каркасный вариант)	17
КЖ-7	Маркировочная схема фундаментов и фундаментных балок. Узел "6". Сечение 1-1. (Каркасный вариант). Фундамент ФМ 1.	18
КЖ-8	Монолитные фундаменты ФА1-1а ÷ ФА1-1в (Каркасный вариант)	19
КЖ-9	Монолитные фундаменты ФА1-1а, ФА1-5а; ФА1-5в. (Каркасный вариант)	20
КЖ-10	Маркировочная схема фундаментов под пристройку для хранения пожарного инвентаря	21
КЖ-11	Маркировочный план подземных конструкций (Вариант с кирпичными стенами)	22
КЖ-12	Маркировочный план подземных конструкций (Каркасный вариант)	23
КЖ-13	Подземные конструкции Разрезы, узлы, сечения	24
КЖ-14	Монолитный приямок ПРм 1. Опалубка (Вариант с кирпичными стенами) Узлы 1, 2, 3	25
КЖ-15	Монолитный приямок ПРм 1 Армирование (Вариант с кирпичными стенами)	26
КЖ-16	Монолитный приямок ПРм 1. Сечение 4-4. Таблицы (Вариант с кирпичными стенами) Узлы 4, 5, 6, 7, 8	27
КЖ-17	Монолитный приямок ПРм 1. Опалубка (Каркасный вариант)	28
КЖ-18	Монолитный приямок ПРм 1 Армирование (Каркасный вариант)	29
КЖ-19	Монолитный приямок ПРм 1 Сечение 8-8, 9-9; 10-10 Таблицы. (Каркасный вариант)	30
КЖ-20	Маркировочные схемы балок, плит покрытия ОП1, ОП2 (Вариант с кирпичными стенами)	31
КЖ-21	Маркировочные схемы колонн, балок и плит покрытия (Каркасный вариант)	32
КЖ-22	Маркировочные схемы стоек фахверка, насадок и опорных столиков (Каркасный вариант)	33
КЖ-23	Маркировочная схема стеновых панелей (Каркасный вариант)	34
КЖ-24	Фрагменты "5-12" (Каркасный вариант)	35
КЖ-25	Маркировочная схема монолитных конструкций в осях "А-Б" и "3-4", ПРм 1. Опалубка и армирование	36
КЖ-26	Сечение 1-1, 3-3 ПРм 1. Опалубка и армирование	37
	Конструкции металлические	
КМ-1	Общие данные (начало)	38
КМ-2	Общие данные (продолжение 1)	39
КМ-3	Общие данные (продолжение 2)	40
КМ-4	Общие данные (окончание)	41
КМ-5	Техническая спецификация металла для специализированных заводов	42
КМ-6	Маркировочные схемы путей подвесного транспорта. Опора под кабели	43
КМ-7	Маркировочный план ограждений и лестницы в осях "А-Б" и "4". План опор. Опоры ОП1, ОП2	44
КМ-8	Рамы Р1, Р2	45
КМ-9	Рамы Р3, Р4, Р5	46
КМ-10	Рама Р6	47
КМ-11	Маркировочная схема опор под трубопроводы на кровле ОП1÷ОП5	48

Альбом I часть 2

Типовой проект 903-2-13

Изм.	Лист	№ докум.	Подп.	Дата
Гл. инж. пр.		Дуплин		
Нач. отд.		Пименецкий		
Гл. констр.		Андреевская		
Рук. гр.		Ильгачев		
Ст. инж.		Логинов		
Инж.		Ремизова		
Н. контр.		Андреевская		
Пров.		Ильгачев		

ТП 903-2-13

Установка мазутохозяйства 0,3·25т·3ц, Р=25кгс/см² с наземными металлическими резервуарами 2×400 (200, 100) м³

Мазутонасосная

Лит.	Лист	Листов
Р		

Содержание альбома

Госстрой Латв ССР ЛАТГИПРОПРОМ г. Рига

Архитектурно-строительные решения

Общая часть

Проект здания мазутонасосной разработан для строительства в районах со следующими прировными условиями:

а) расчетная зимняя температура наружного воздуха (средняя наиболее холодной пятидневки) - 20°С; -30°С; -40°С.

б) скоростной напор ветра для I, II, III и IV географических районов

в) вес снегового покрова для I, II, III и IV районов
Сочетания IV ветрового и IV снегового районов не рассматриваются

г) рельеф территории спокойный, сейсмичность не выше 6 баллов.

д) грунты непучинистые, непросадочные со следующими нормативными характеристиками:
$\varphi_н = 28°$; $C_н = 0{,}02$ кг/см²; $E = 150$ кг/см²; $\gamma_o = 1{,}8$ т/м³
грунтовые воды отсутствуют

Объемно-планировочные решения

Здание мазутонасосной относится по капитальности к II классу сооружений, по долговечности к II степени. По взрыво-пожарной опасности производства помещение насосной-категории „Б", остальные помещения-категории „Д"
Здание одноэтажное с размерами в плане 18,0 × 9,0 м и высотой 3,6 м до низа строительных конструкций

Конструктивные решения

Здание мазутонасосной разработано в 2-х вариантах:
с кирпичными несущими стенами, со сборным железобетонным покрытием и каркасное с навесными панельными стенами.
Продольная и поперечная жесткость каркасного здания с навесными панельными стенами обеспечивается жесткой заделкой колонн в стаканы фундаментов и диском покрытия
I вариант - здание с кирпичными несущими стенами.
Фундаменты ленточные из сборных бетонных блоков по ГОСТ 13579-78
Стены из одинарного кирпича М75 на цементно-известковом растворе М25 под расшивку швов с наружной стороны.
II вариант - каркасное здание с навесными панельными стенами.
Фундаменты под колонны монолитные, железобетонные стаканчатые в инвентарной опалубке по серии 1.412-1/77 вып. 1.2.3 и из сборных блоков по ГОСТ 13579-78.
Фундаментные балки - сборные по серии 1.415-1 вып. 1
Колонны каркаса - сборные железобетонные по серии 1.423-3 в.1
Стены из навесных керамзитобетонных панелей с объемным весом $\gamma = 1100$ кг/м³ по серии 1.432-5 вып. 1
Для обоих вариантов:
Типы покрытия - сборные железобетонные по ГОСТ 22701.0-77÷22701.5-77, комплексные по сер. 1.465-10, вып. 1
утеплитель - ячеистый бетон с $\gamma = 500$
Балки покрытия - сборные железобетонные по серии 1.462-3 вып. 1
Кровля - рулонная с наружным водостоком
Каналы, приямки, фундаменты под оборудование-бетонные и железобетонные монолитные.
Перегородки - кирпичные.
Вокруг здания устраивается асфальтовая отмостка по щебеночному основанию шириной 750 мм.
Помещение для хранения пожарного инвентаря запроектировано с кирпичными несущими стенами, плиты покрытия - сборные железобетонные комплексные по серии 1.465-10 в.1 и ГОСТ-22701.0-77÷22701.5-77.

Антикоррозионная защита

Боковые поверхности каналов и приямков, соприкасающиеся с грунтом, покрываются битумной мастикой за 2 раза по холодной битумной огрунтовке.
Закладные детали и соединительные элементы для крепления стеновых панелей и элементов покрытия покрываются цинковым покрытием способом металлизации толщиной 150 мкм согласно СНиП II 28-73
Остальные закладные детали и металлоконструкции покрываются двумя слоями эмали ПФ-115 по грунтовке ГФ-020 общей толщиной 55 мкм.

Противопожарные мероприятия

Принятые в проекте конструкции имеют предел огнестойкости требуемый СНиП для зданий II степени огнестойкости.
В здании предусмотрен хозяйственно противопожарный водопровод.
Необходимость пристройки для хранения пожарного инвентаря (передвижных средств пожаротушения) согласуется при привязке типового проекта с органами Госпожнадзора, исходя из отдаленности профессиональной пожарной части.

Указания по применению проекта

Проект разработан для 2-х вариантов здания. с кирпичными стенами и каркасного с навесными панельными стенами и для различных климатических условий
При привязке проекта на заглавных листах и листах монтажных схем выбираются соответствующие применяемому варианту и конкретным климатическим условиям таблицы и переменные данные, а остальные вычеркиваются.
Неиспользуемые листы изымаются.
Фундаменты обоих вариантов разработаны для III снегового района, I ветрового района и для расчётной температуры наружного воздуха -30°С и дорабатываются в каждом конкретном случае отдельно согласно главе СНиП II-15-74 с учётом реальных климатических и грунтовых условий.
Указания по подготовке основания и меры по уплотнению грунтов при обратной засыпке также разрабатываются при привязке проекта с учетом фактических характеристик грунта.
Проект разработан для летних условий производства работ.
Конкретные указания по ведению работ в зимних условиях разрабатываются при привязке типового проекта.

Гип	Мишина			ТП 903-2-13	
Гл.инж.пр.	Аунап			Установка мазутонасосных А 325×4; Р=25 кг/см² с наземными металлическими резервуарами 2×700 куб.м	
Нач.отд.	Черемисский				
Гл.констр.	Андриевский			Мазутонасосная	Лит. Р; Лист; Листов
Рук.гр.	Мишина				
Ст.инж.	Логинов			Пояснительная записка	Госстрой Латв.ССР ЛАТГИПРОПРОМ г. Рига
Инж.	Румянцев				
Н.контр.	Кирилловская				
Гл.спец.	Шульгина				
Копир.					

16338-02 4 Формат А2

Ведомость основных комплектов

Обозначение	Наименование	Примечание
ТП 903-2-13 АР	Архитектурно-строительные решения	Ал.I ч.2
ТП 903-2-13 КЖ	Конструкции железобетонные	Ал.I ч.2
ТП 903-2-13 КМ	Конструкции металлические	Ал.I ч.2
ТП 903-2-13 ВК	Внутренние водопровод и канализация	Ал.I ч.1
ТП 903-2-13 ОВ	Отопление и вентиляция	Ал.I ч.1
ТП 903-2-13 ТС	Тепловые сети	Ал.I ч.1
ТП 903-2-13 КИП	Автоматизация	Ал.I ч.1 Ал.V
ТП 903-2-13 Э	Электротехническая часть	Ал.I ч.1 Ал.V
ТП 903-2-13 ТМ	Тепломеханическая часть	Ал.I ч.1,4

Ведомость чертежей основного комплекта 903-2- АР

Формат	Лист	Наименование	Примечание
22г	1	Общие данные (начало)	
"	2	Общие данные (продолжение)	
"	3	Общие данные (окончание)	
"	4	План на отм.0.000. Разрезы 1-1; 2-2. Фасады. Фрагмент плана 1 (Вариант с кирпичными стенами)	
"	5	План на отм 0,000. Разрезы 1-1; 2-2. Фасады. Фрагмент плана 1. (Каркасный вариант)	
"	6	Планы на отм.-4.000. Разрезы 3-3÷8-8. Схема расположения молниеотвода на кровле.	
"	7	Схема расположения закладных деталей в стенах.	
"	8	Пристройка для хранения пожарного инвентаря. Планы на отм.0,000. Разрезы 1-1; 2-2; 3-3. Фасады.	

Ведомость примененных и ссылочных документов (Вариант с кирпичными стенами)

Обозначение	Наименование	Примечание
ГОСТ 14624-69	Двери деревянные для зданий промышленных предприятий	
Сер. 1.136-10	Двери деревянные внутренние для жилых и общественных зданий по ГОСТ 6629-74	
ГОСТ 12506-67	Окна деревянные для зданий промышленных предприятий	
Сер. 2.435-6 в.2	Противопожарные двери и ворота промышленных предприятий	
Сер. 1.139-1 в.1	Перемычки для стен из одинарного кирпича.	

Типовой проект разработан в соответствии с действующими нормами и правилами и предусматривает мероприятия, обеспечивающие взрывную, взрывопожарную и пожарную безопасность при эксплуатации здания.

Главный инженер проекта (Думан)

(продолжение)

Обозначение	Наименование	Примечание
Сер. 2.430-3 в.1,2,3	Типовые архитектурно-строительные детали промышленных зданий с кирпичными стенами	
Сер. 2.460-15 в.1	Типовые узлы покрытий промышленных зданий в местах установки крышных вентиляторов	
Сер. 1.431-6	Кирпичные перегородки для одноэтажных и многоэтажных производственных зданий	
Сер. 2.236-2 в.1	Детали примыкания оконных и дверных блоков в общественных зданиях	
Сер. 1.494-27 в.2	Воздухоприемные устройства с подвесными утепленными клапанами	
ТП 903-2-13 Альбом I часть 3	Мазутонасосная. Нетиповые изделия архитектурно-строительной части.	

Ведомость примененных и ссылочных документов (Каркасный вариант)

Обозначение	Наименование	Примечание
ГОСТ 14624-69	Двери деревянные для зданий промышленных предприятий	
Сер. 1.136-10	Двери деревянные внутренние для жилых и общественных зданий по ГОСТ 6629-74	
ГОСТ 12506-67	Окна деревянные для зданий промышленных предприятий	
Сер. 2.435-6 в.2	Противопожарные двери и ворота промышленных предприятий	
Сер. 1.436-4 в.1,2	Стальные переплеты с повышенным уплотнением и механизмами открывания для отапливаемых зданий промышленных предприятий	
Сер. 2.436-2 в.1,2	Типовые архитектурно-строительные детали оконных проемов со стальными переплетами по сер 1.436-4 для зданий промышленных предприятий	
Сер. 2.460-5 в.1	Архитектурные детали утепленных покрытий одноэтажных промышленных зданий	
Сер. 2.430-3 в.3	Типовые архитектурно-строительные детали промышленных зданий с кирпичными стенами	
Сер. 1.431-6	Кирпичные перегородки для одноэтажных и многоэтажных производственных зданий	
Сер. 1.139-1 в.1	Перемычки для стен из одинарного кирпича	
Сер. 2.460-15 в.1	Типовые узлы покрытий промышленных зданий в местах установки крышных вентиляторов	
Сер. 2.236-2 в.1	Детали примыкания оконных и дверных блоков в общественных зданиях	
Сер 1.494-27 в.2	Воздухоприемные устройства с подвесными утепленными клапанами	
ТП 903-2-13 Альбом I часть 3	Мазутонасосная. Нетиповые изделия архитектурно-строительной части.	

Основные строительные показатели

№ п/п	Наименование	Ед. изм.	Количество: Мазутонасосная	Количество: Пристройка для хран. пож. инв.	Примечание
1	Площадь застройки	м²	180,6	21,6	
2	Строительный объем	м³	1055,7	73,7	
3	Общая площадь	м²	167,6	16,4	

Ведомость проемов дверей

Проемы: Тип по проекту	Размер в кладке в×h мм	Кол. мест: Мазутонасосная	Кол. мест: Пристройка*	Элементы заполнения проемов: Марка	Обозначение	Кол.
1	1060 × 2100	3		Д56	ГОСТ 14624-69	1
2	2350 × 2400		1	Д50	То же	1
3	1020 × 2080	2		Д37	"	1
4	1020 × 2080	1		Д37л	"	1
5	960 × 2050	3		ПДИ-6	Сер. 2.435-6 в.2	1
6	960 × 2050	1		ПДИ-6л	То же	1
7	720 × 2100	2		ДГ21-7	Сер. 1.136-10	1

Спецификация заполнения оконных проемов (вариант с кирпичными стенами)

Марка	Обозначение	Наименование	Кол.	Примечание
		Проем ОК-1		
НС1-94	ГОСТ 12506-67	Оконный блок	1	
		Проем ОК-2		
НС2-94	ГОСТ 12506-67	Оконный блок	1	

Спецификация заполнения оконных проемов (каркасный вариант)

Марка	Обозначение	Наименование	Кол.	Примечан.
		Проем ОК-1		
НС1-94	ГОСТ 12506-67	Оконный блок	1	
		Проем ОК-2		
ПРС-6,0-1,2	Сер 1.436-4, в.1,2	Оконный блок	1	Монтажную схему металлических переплетов см.л. АР-5
К1	Сер.1.436-4, в.1	Стальной слив	2	
НС1	То же	Нащельник	1	на здание
		Проем ОК-3		
ПРС-3,0-1,2	Сер. 1.436-4, в.1,2	Оконный блок	1	
К2	Сер. 1.436-4, в.1	Стальной слив	2	
		Проем ОК-4		
ПРС-1,5-1,2	Сер. 1,436-4, в.1,2	Оконный блок	1	
К4	Сер. 1.436-4, в.1	Стальной слив	2	

* имеется в виду пристройка для хранения пожарного инвентаря

Изм.	Лист	№ докум.	Подп.	Дата
Гл.инж.ин.		Фолимонов		
Гл.инж.пр.		Думан		
Нач.СО-1		Меленевский		
Гл.арх.отд.		Буйвите		
Гл.констр.		Андриевская		
Рук. гр.		Шульгина		
Арх.		Ашмане		
Н.контр.		Буйвите		
Пров.		Демидова		

ТП 903-2-13 АР

Установка мазутоснабжения Q=3,25м³/ч, P=25кгс/см² с наземными металлическими резервуарами 2×400(200)100/м³

	Лит.	Лист	Листов
Мазутонасосная	Р	1	8
Общие данные (начало)	Госстрой.Латв.ССР ЛАТГИПРОПРОМ г. Рига		

Копир. В. Гуль- 16338-02 5 Формат 22

Ведомость перемычек /вариант с кирпичными стенами/

Перемычки: Марка по проекту	Схема сечения	Кол. мест: Мазутонасосная	Кол. мест: Пристройка *	Элементы перемычки: Марка	Обозначение	Кол. при толщине наружн. стен: 380	250
ПР-1	380 (250) 140	9	1	Б18	сер. 1.139-1 в.1	3	2
ПР-2	380 (250) 65	3		Б13	То же	3	2
ПР-3	380 (250) 140 220	1	1	Б27	"	2	1
				БУ27б	"	1	1
ПР-4	380 (250) 140 220	1		Б15	"	2	1
				БУ15	"	1	1
ПР-5	250 140	1		Б15	"	2	2
ПР-6	250 65	4		Б13	"	2	2
ПР-7	120 65	6		Б13	"	1	1
ПР-8	120 220	2		БУ15	"	1	1

Ведомость перемычек /каркасный вариант/

Перемычки: Марка по проекту	Схема сечения	Кол. мест: Мазутонасосная	Кол. мест: Пристройка *	Элементы перемычки: Марка	Обозначение	Кол. при толщине наружных стен: 380	250
ПР-1	380 (250) 140		1	Б18	сер 1139-1 в1	3	2
ПР-2	380 (250) 65	2		Б13	То же	3	2
ПР-3	380 (250) 140 220	1	1	Б27	"	2	1
				БУ27б	"	1	1
ПР-4	380 (250) 220	1		Б31	"	3	2
ПР-5	250 140	1		Б15	"	2	2
ПР-6	250 65	5		Б13	"	2	2
ПР-7	120 65	6		Б13	"	1	1
ПР-8	120 220	2		БУ15	"	1	1

Сводная спецификация к чертежам архитектурно-строительных решений /вариант с кирпичными стенами/

Марка	Обозначение	Наименование	Кол.: Мазутонасосная	Кол.: Пристройка *	Примечание
		Изделия деревянные			
		Деревянные блоки			см. ведомость на листе АР-1
НС1-94	ГОСТ 12506-67	Оконный блок	2	1	
НС2-94	То же	То же	6		
		Изделия бетонные			
		и железобетонные			см. КЖ-2-4
		Изделия металлические			
ММ3	сер 2.236-2 в1 лист50	Костыль	8		0,8кг
МН6	ТП903-2-13 Ал I ч3 КЖИ-МН6	Закладное изделие	1		18,46кг
МН7	ТП903-2-13 Ал I ч3 КЖИ-МН7	То же	1		7,15кг
МН8	ТП903-2-13 Ал I ч3 КЖИ-МН8	"	2		37,88кг
МН9	ТП903-2-13 Ал I ч3 КЖИ-МН9	"	1		32,56кг
МН10	ТП903-2-13 Альб I ч3 КЖИ-МН10	"	1		36,83кг
МН11	ТП903-2-13 Ал I ч3 КЖИ-МН11	"	1		25,15кг
МН3	ТП903-2-13 Ал I ч3 КЖИ-МН3	"	27,1м		269,6кг
МН12	ТП903-2-13 Ал I ч3 КЖИ-МН12	"	14,4м		95,04кг
МИ1-2	сер 3.400-6 МИ1-2	"	21,0м		90,3кг

Сводная спецификация к чертежам архитектурно-строительных решений /каркасный вариант/

Марка	Обозначение	Наименование	Кол.: Мазутонасосная	Кол.: Пристройка *	Примечание
		Изделия деревянные			
		Деревянные блоки			см ведомость на листе АР-1
НС1-94	ГОСТ 12506-67	Оконный блок	2	1	
		Изделия бетонные			
		и железобетонные			см КЖ2-4
		Изделия металлические			
ПРС-6,0-1,2	сер. 1.436-4 в 1,2	Оконный блок	2		
ПРС-3,0-1,2	То же	То же	1		
ПРС-1,5-1,2	"	"	1		
К1	сер. 1.436-4 в.1	Стальной слив	4		
К2	То же	То же	2		
К4	"	"	2		
НС1	"	Нащельник	1		
МП4	сер. 2.436-2 в.2	Крепёжный элемент	15		

Сводная спецификация к чертежам архитектурно-строительных решений (каркасный вариант) /окончание/

Марка	Обозначение	Наименование	Кол.: Мазутонасосная	Кол.: Пристройка *	Примечание
МП15	сер. 2.436-2 в.2	Крепежный элемент	4		
МП19	То же	То же	6		
МП20	"	"	10		
МП21	"	"	5		
ММ3	Сер.2.236-2 в.1 лист50	Костыль	8		0,8кг
МН6	ТП903-2-13 Альб.I ч.3 КЖИ-МН6	Закладное изделие	1		18,46кг
МН7	ТП903-2-13 Альб.I ч.3 КЖИ-МН7	То же	1		7,15кг
МН8	ТП903-2-13 Альб.I ч.3 КЖИ-МН8	"	2		37,88кг
МН9	ТП903-2-13 Альб.I ч.3 КЖИ-МН9	"	1		32,56кг
МН10	ТП903-2-13 Альб.I ч.3 КЖИ-МН10	"	1		36,83кг
МН11	ТП903-2-13 Альб.I ч.3 КЖИ-МН11	"	1		25,15кг
МН3	ТП903-2-13 Альб.I ч.3 КЖИ-МН3	"	27,1м		269,6кг

Таблица №1

Расчётная наружная t° (для массивных конструкций)	Толщина стен (мм): кирпичных а	кирпичных б	Панельных	Толщина утеплителя кровли (мм)
-20°С	250	120	200	60
-30°С	380	250	200	70
-40°С	380	250	200	100

Таблица №2

Районы строительства	Марка мастик для устройства: кровли	мест примыкания
Севернее географической широты 50° для европейской и 53° для азиатской частей СССР	МБК-Г-55 МБК-Х-65	МБК-Г-85
Южнее этих районов	МБК-Г-65 МБК-Х-75	МБК-Г-100

* имеется в виду пристройка для хранения пожарного инвентаря

Изм.	Лист	№ докум.	Подп.	Дата
Гл.инж.инв.		Фолимонов		
Гл.инж.пр.		Думан		
Нач.СО-I		Меленевский		
Гл.арх.отд.		Буйвите		
Гл.констр.		Андриевская		
Рук.гр.		Шульгина		
Арх.		Ашмане		
Н.контр.		Буйвите		
Пров.		Демидова		

ТП 903-2-13 АР

Установка мазутоснабжения Q=3,25м³/ч; P=25кгс/см² с наземными металлическими резервуарами 2×400/200:100/м³

Мазутонасосная

Лит	Лист	Листов
Р	2	

Общие данные /продолжение/

Госстрой Латв. ССР ЛАТГИПРОПРОМ г. Рига

Копировал: Мак

16338-02 6 формат 22Г

Экспликация полов и состав кровли

Тип по проекту	Конструкция пола	Материал слоя	Тип слоя СНиП II-В 8-71	Толщ. слоя мм	Дополнительные указания
1	1 2 3 4	1. Мозаичные (терраццо) плиты 2. Прослойка и заполнение швов из цементно-песчаного раствора М150 3. Подстилающий слой из бетона М100 (с уклоном) 4. Грунт основания с втрамбованным щебнем	П-41	20 15 100-160	Для мозаичных плит применить щебень и песок, исключающий искрообразование при ударах металлическими или каменными предметами (известняковый и др.)
2	1 2 3 4 5 6	1. Мозаичные (терраццо) плиты 2. Прослойка и заполнение швов из цементно-песчаного раствора М150 3. Цементно-песчаный раствор М150 4. Жел.-бет. днище 5. Щебеночная подготовка 6. Грунт основания с втрамбованным щебнем	П-41	20 15 20-70 300	То же
3	1 2 3	1. Бетон М 200 2. Подстилающий слой из бетона М 200 3. Грунт основания с втрамбованным щебнем	П-9	20 100	Шлифование пропитка флюатами или уплотняющими составами
4	1 2 3	1. Цементно-песчаный раствор М 200 2. Подстилающий слой из бетона М200 (с уклоном) 3. Грунт основания с втрамбованным щебнем	П-10	20 100-130	
5	1 2 3 4	1. Керамическая плитка (гост. 6787-69) 2. Прослойка и заполнение швов из цементно-песчаного раствора М150 3. Подстилающий слой из бетона М 100 4. Грунт основания с втрамбованным щебнем	П-43	13 15 100	
6	1 2	1. Бетон М 200 2. Плита перекрытия	П-9	20	
7	1 2 3	1. Слой гравия, размером зерен 5-10мм, втопленный в антисептированную битумную мастику МБК-Г- (МБК-Х-) 2. 3 слоя рубероида РКМ-350 Б на битумной мастике МБК-Г- (МБК-Х-) 3. Комплексная ж. б. плита	Кровля		См совместно с табл №1 и №2

План полов М 1:200

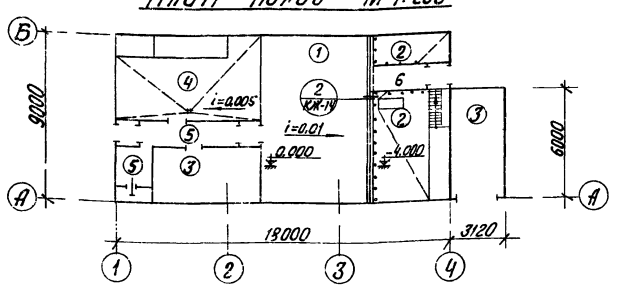

Ведомость отделки помещений

Наименование помещения	Потолок: Штукатурка или затирка	Потолок: Окраска	Стены и перегородки: Штукатурка или затирка	Стены и перегородки: Окраска или облицовка	Отделка низа стен и перегородок: Окраска или облицовка	Отделка низа стен и перегородок: Высота мм
Мазутонасосная	Затирка	Известковая	Затирка	Известковая		
Электрощитовая и КИП	Затирка	Эмульсионная	Штукатурка затирка	Эмульсионная	Масляная	2100
Венткамера Тепловой узел	Затирка	Известковая	Затирка, штукатурка по оси 2/3	Известковая		
Курительная	Затирка	Эмульсионная	Штукатурка затирка	Эмульсионная		
Санузел	Затирка	Эмульсионная	Штукатурка	Эмульсионная	Глазурованная плитка	2100
Коридор	Затирка	Эмульсионная	Штукатурка	Эмульсионная		
Помещение для хранения пожарного инвентаря	Затирка	Известковая	Затирка	Известковая		

План кровли М 1:200

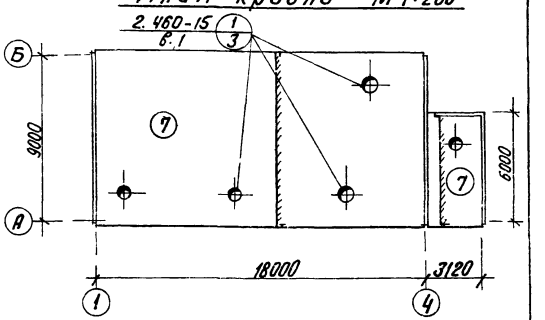

Спецификация элементов крепления и армирования перегородок и стен (вариант с кирпичными стенами)

Марка	Обозначение	Наименование	Кол.	Примеч.
МК-13	Сер 2 430-3 в 3	Изделие закладное МК-13	12	шт
МС-11	Сер. 1 431-6	То же МС-11	23	шт.
МС-12	То же	" МС-12	14	шт.
ДГ-XII	"	Дюбели ДГ-XII (4,5×60)	28	шт.
ф4ВI	ГОСТ 6727-53*	Сталь арматурная	65,9	кг
ф16АI	ГОСТ 5781-75	Арматура	30,1	кг

Спецификация элементов крепления и армирования перегородок и стен (каркасный вариант)

Марка	Обозначение	Наименование	Кол	Примеч
МК-2	Сер. 2.430-3 в. 3	Изделие закладное МК-2	6	шт
МК-5	То же	То же МК-5	17	"
МК-6	"	" МК-6	10	"
МС-10	Сер. 1 431-6	" МС-10	16	"
МС-11	То же	" МС-11	31	"
МС-12	"	" МС-12	27	"
ДГ-XII	"	Дюбели ДГ-XII (4,5×60)	54	"
ф4ВI	ГОСТ 6727-53*	Сталь арматурная	65,9	кг
ф16АI	ГОСТ 5781-75	Арматура	53,6	кг

1. За уровень 0,000 принята отметка чистого пола насосной соответствующая абсолютной отметке
2. Отметка уровня земли – низ отмостки – 0,150
3. Гидроизоляция стен на отм – 0,030, 0,800; 1,100 из цементного раствора состава 1:2 толщиной 30 мм
4. Кирпичные стены и перегородки выполнить из обыкновенного одинарного кирпича М75 (ГОСТ 530-71*) на растворе М25 (стены) и М50 (перегородки толщ. 120 мм и пилястры)
5. Фасадную сторону наружных кирпичных стен выполнить из отборного кирпича с расшивкой вогнутым швом
6. В пределах обсыпки грунтом, кирпичную кладку выполнить из кирпича не ниже МРЗ 35, обмазать горячим битумом за 2 раза по огрунтовке и предварительно затертым швом кладки
7. Над всеми технологическими отверстиями, шириной 600 мм и менее, в наружных стенах и в перегородках положить сварные сетки из арматуры ф4ВI с ячейками 50×50 мм с опиранием на кладку не менее 250 мм.
8. Кирпичные перегородки толщиной 120 мм армировать каркасами из 2ф4ВI в продольном направлении и ф4ВI с шагом 100 мм в поперечном направлении через 6 рядов кладки согласно детали армирования на листе 33 серии 1.431-6.
9. При кладке стен и перегородок в откосах оконных и дверных проемов для крепления коробок заложить деревянные антисептированные пробки, не менее двух с каждой стороны
10. Откосы оконных и дверных проемов оштукатурить цементным раствором
11. Двери венткамеры и электрощитовой с внутренней стороны обшить кровельной сталью по асбестовому картону.
12. Деревянные изделия окрасить масляной краской (отделка улучшенная).
13. Работы по устройству полов производить с соблюдением правил, приведенных в СНиП III В-14-72. Полы выполнить после укладки электропроводки
14. В местах примыкания кровли к парапетам и вентиляционным стаканам усилить водоизоляционный ковер наклейкой дополнительных 3х слоев рубероида.

Изм.	Лист	№ докум.	Подп.	Дата
Гл.инж.ин.		Фолимонов		
Гл.инж.пр.		Думан		
Нач.СО-I		Меленевский		
Гл.арх.отд.		Буйвите		
Гл.констр.		Андриевская		
Рук. гр.		Шульгина		
Арх.		Ашмане		
Н.контр.		Буйвите		
Пров.		Демидова		

ТП 903-2-13 АР

Установка мазутоснабжения Q=3,25 м³/ч; P=25 кгс/см² с наземными металлическими резервуарами 2×400 (200; 100) м³

Мазутонасосная

Лит	Лист	Листов
Р	3	

Общие данные (окончание)

Госстрой Латв. ССР ЛАТГИПРОПРОМ г. Рига

Копир. В. Гурц 16338-02 7 Формат 22

Фасад 1-4

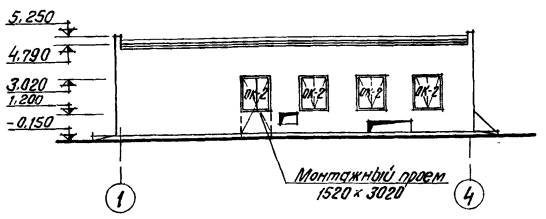

Фасад А-Б

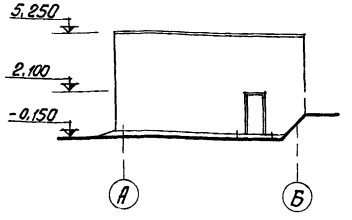

Фасад 4-1

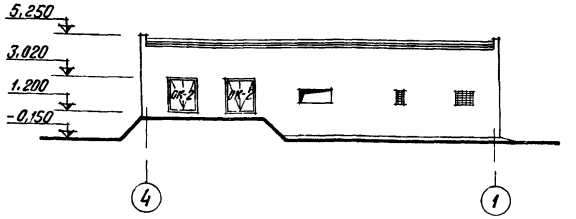

Фасад Б-А

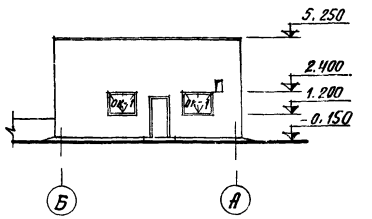

Разрез 1-1

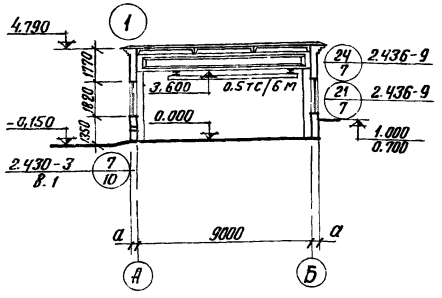

Разрез 2-2

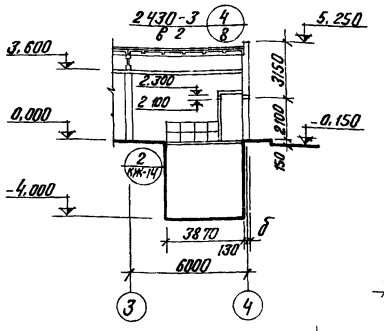

План на отм. 0,000

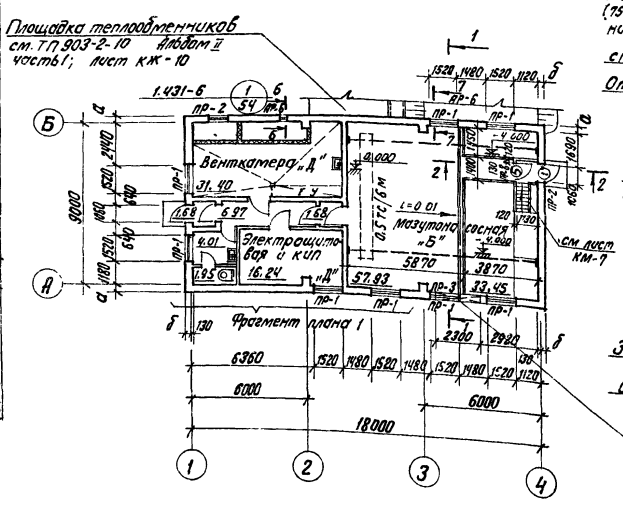

Фрагмент плана 1

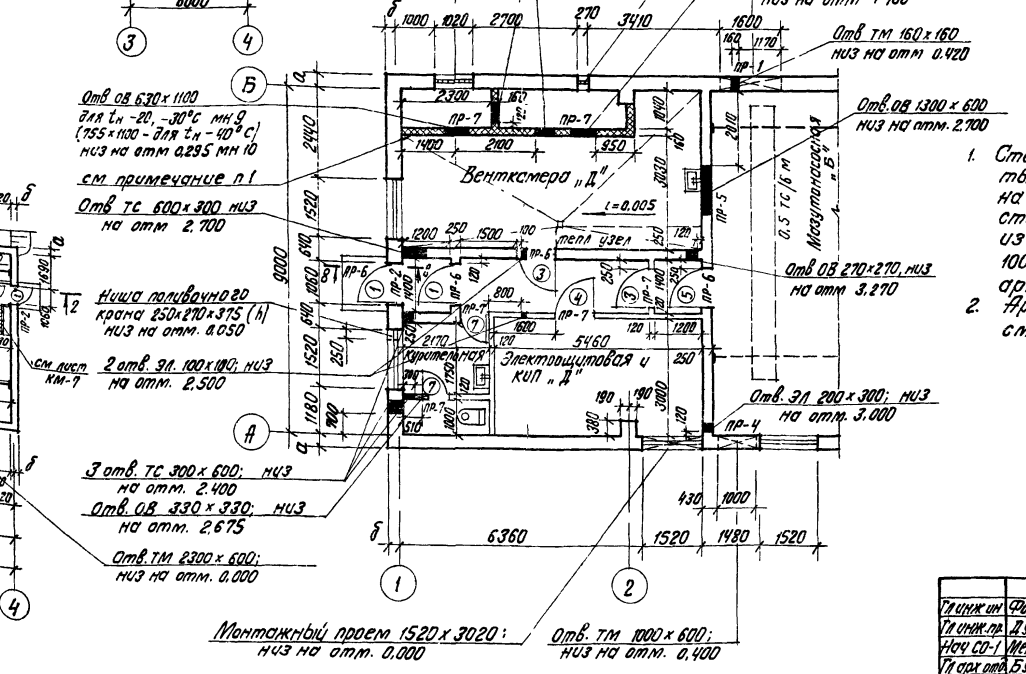

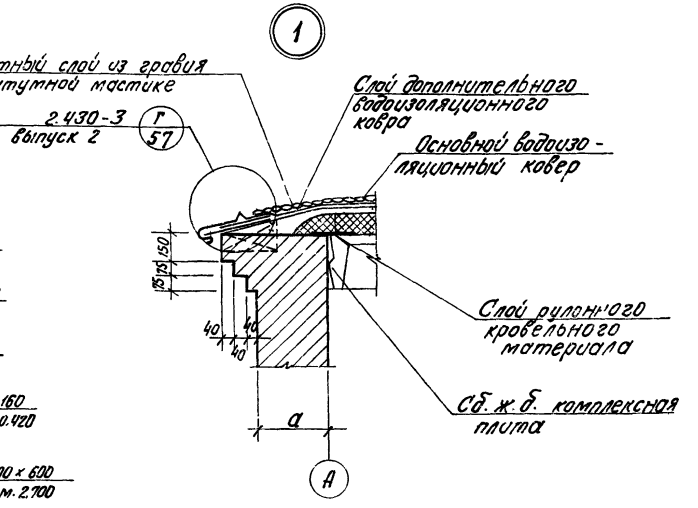

1. Стены воздухозаборной части вентокамеры приняты из ячеистых бетонных стеновых камней (МРТУ 7-20-69) γ=500:600кг/м^3 на цементном растворе М50 со штукатуркой с обеих сторон. Горизонтальные швы кладки армировать каркасами из 2Ф4ВI в продольном направлении и Ф4ВI с шагом 100 мм в поперечном направлении, согласно детали армирования на листе 33 сер. 1.431-6.
2. Армирование пилястр под опорные подушки балок см. лист КЖ-20.

Гл.инж.пр.	Фалитанов			ТП 903-2-13	АР
Гл.инж.пр.	Думан			Установка мазутоснабжения Q=3.25м^3/ч, P=25кгс/см^2 с наземными металлическими резервуарами 2×400 (200,100)м^3	
Нач.СО-1	Меленевских				
Гл.арх.отд.	Буйвите				
Гл.констр.	Андреевская			Мазутонасосная	Лит. Р; Лист 4; Листов
Рук.гр.	Шульгина				
Арх.	Аитане			План на отм.0.000 Разрезы 1-1, 2-2 Фасады Фрагмент плана 1 (вариант с кирпичными стенами)	Госстрой Латв ССР ЛАТГИПРОПРОМ г. Рига
Техник	Киршгук				
Н.контр.	Буйвите				
Пров.	Демидова				

Копир. В Гуч/- 16338-02 8 Формат 22

Инв. № подл. | Подпись и дата | Взам. инв. №

Альбом I часть 2.

Типовой проект 903-2-13

Фасад 1-4

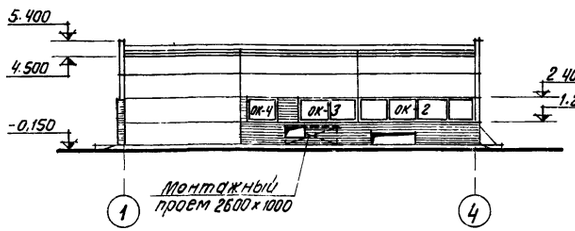

Фасад А-Б

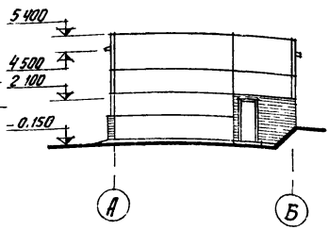

Фасад 4-1

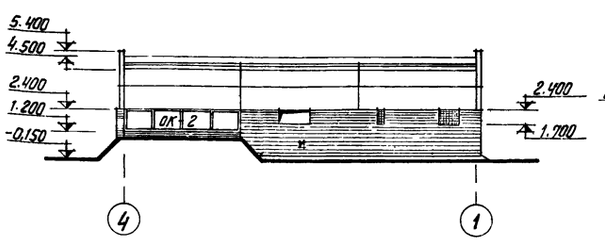

Фасад Б-А

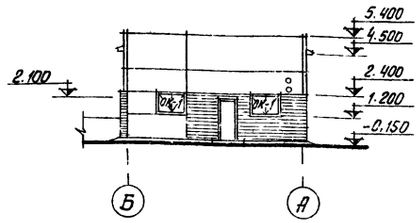

Разрез 1-1

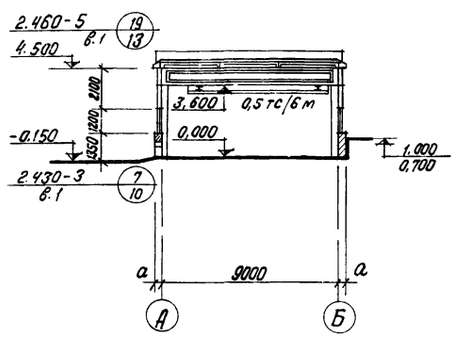

Разрез 2-2

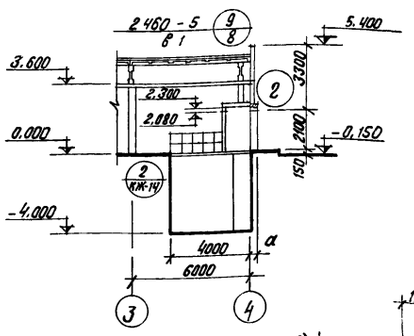

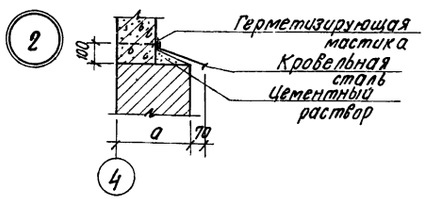

Схемы заполнения оконных проемов стальными переплетами по сер. 1436-4

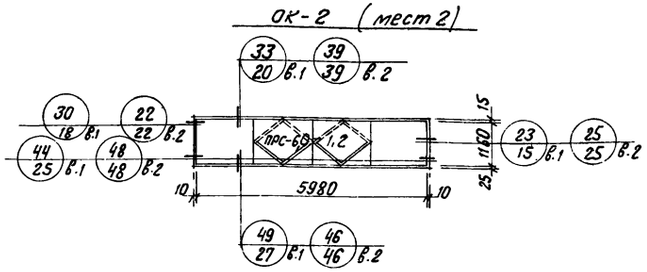

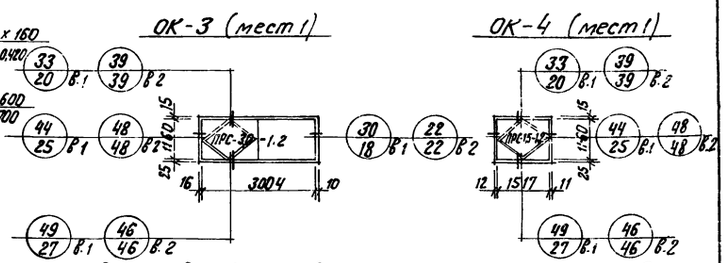

План на отм. 0.000

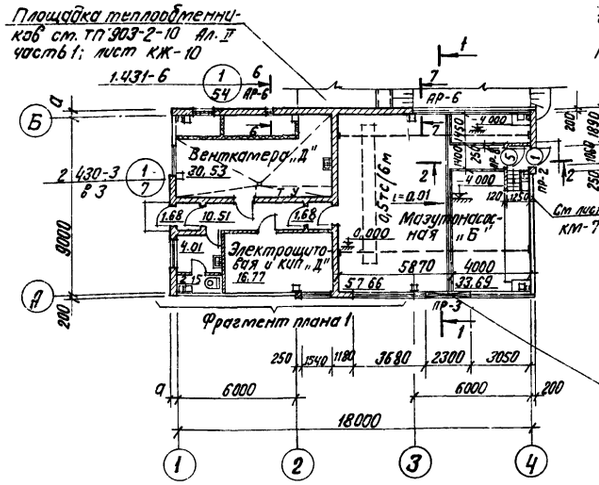

Фрагмент плана 1

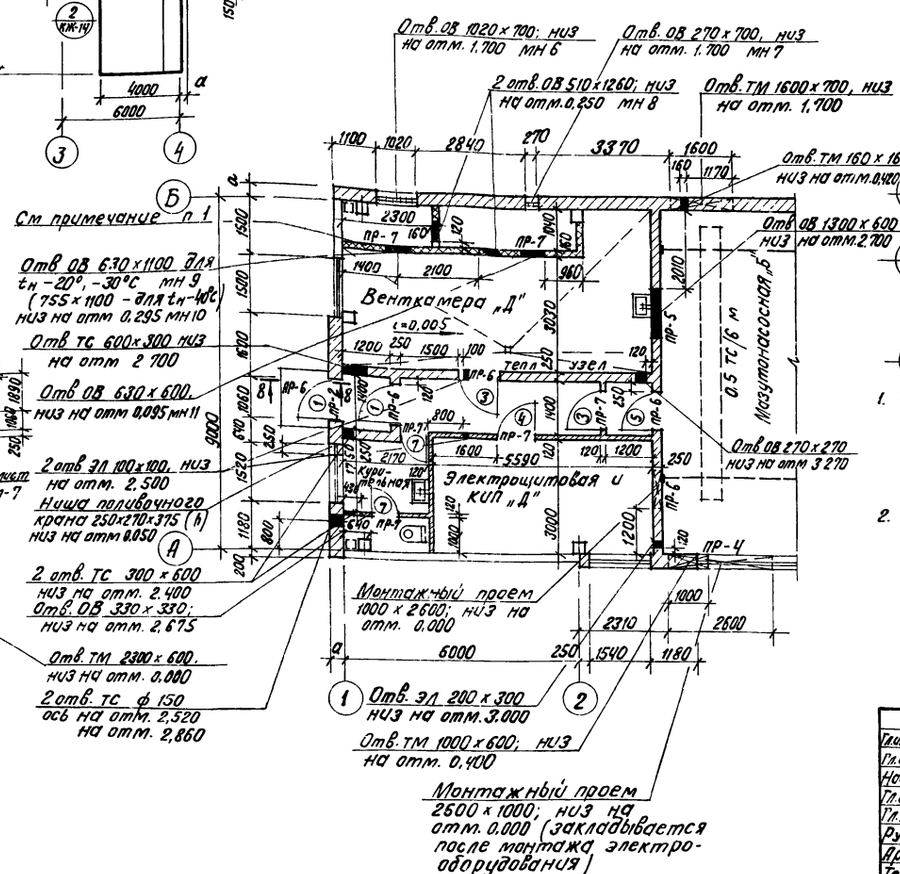

1. Стены воздухозаборной части венткамеры приняты из ячеистых бетонных стеновых камней (МРТУ 7-20-69) $\gamma = 500 \div 600$ кг/м³ на цементном растворе М50 со штукатуркой с обеих сторон. Горизонтальные швы кладки армировать каркасами из 2ф 4ВI В продольном направлении и ф 4ВI с шагом 100 мм в поперечном направлении, согласно детали армирования на листе 33 сер 1.431-6.
2. Узлы замаркированные на схеме заполнения оконных проемов, приняты по сер. 2.436-2 в. 1, 2.

Гл. инж. ин.	Фолимонов		
Гл. инж. пр.	Думан		
Нач. СО-Т	Меленевский		
Гл. арх. отд.	Буйвите		
Гл. констр.	Андриевская		
Рук. гр.	Шульгина		
Арх.	Ашмане		
Техник	Куршту к		
Н. контр.	Буйвите		
Пров.	Демидова		

ТП 903-2-13 АР

Установка мазутоснаджения Q=3,25 м³/ч, P=25 кгс/см² с наземными металлическими резервуарами 2×400 (200,100) м³

Мазутонасосная

Лит.	Лист	Листов
Р	5	

План на отм 0.000 Разрезы 1-1; 2-2; Фасады, Фрагмент плана 1 (каркасный вариант)

Госстрой Латв. ССР ЛАТГИПРОПРОМ г. Рига

Копир. В. Гугер 16338-02 9 Формат 22

Гл. констр.	Фрейс		
Отд. ТМ	Якушин		
Отд. ОВ	Креерс		
Отд. КИП	Поевл		
Отд. ВК	Морг ль		
Отд. ГП	Лиелиня		

Альбом I часть 2

Типовой проект 903-2-13

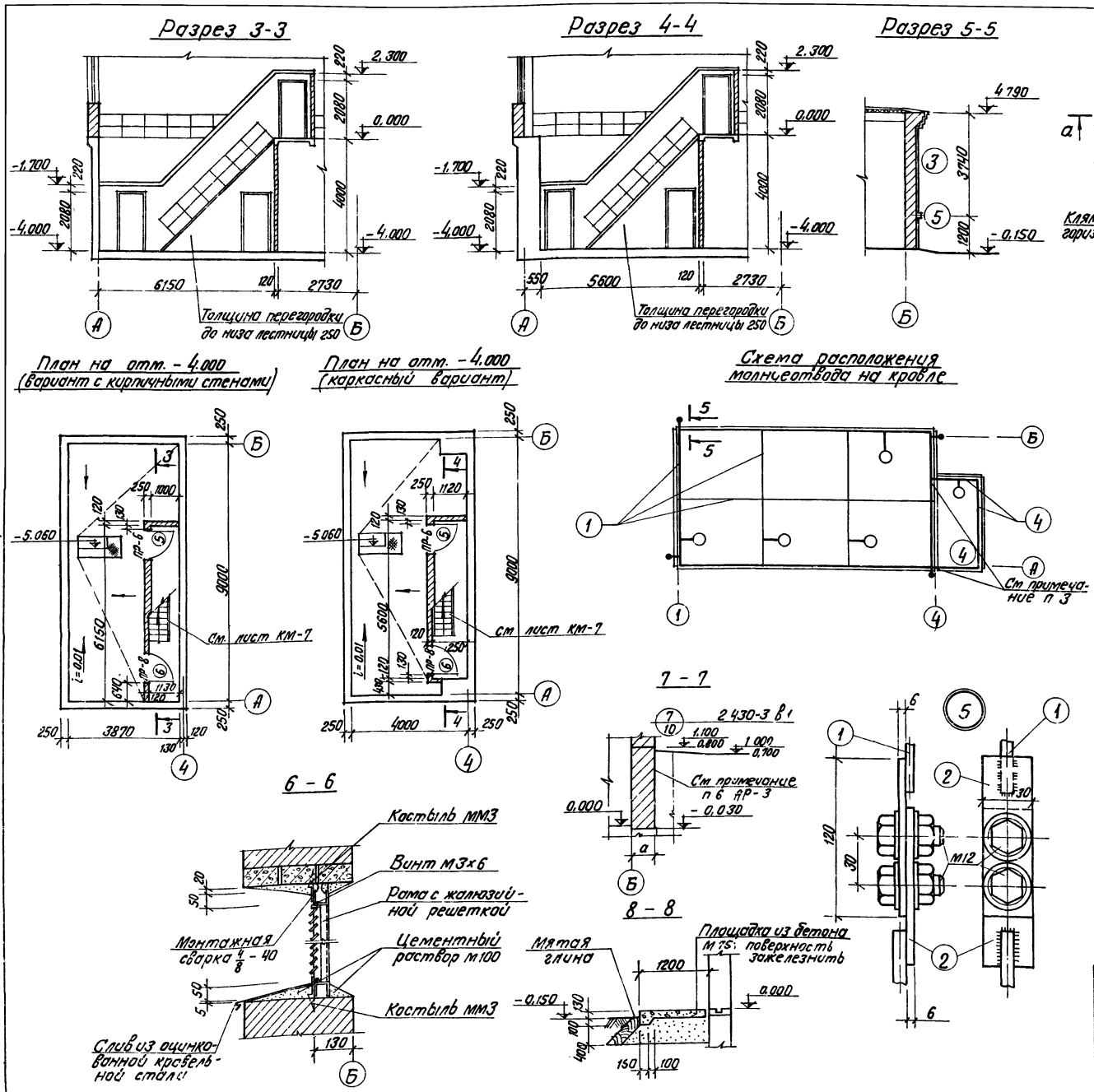

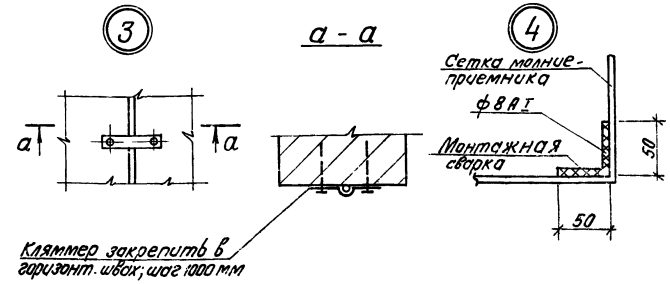

Спецификация металла для молниеотвода

Формат	Зона	Поз.	Обозначение	Наименование	Кол.	Примечание
			Сетка молниеприемника для мазутонасосной			
		1	ГОСТ 5781-75	8АI ℓ=117200	–	46,9 кг
		2	ГОСТ 103-76	-30х6 ℓ=120	8	1,36 кг
		3	ГОСТ 5915-70	Болт М12 ℓ=35	8	0,4 кг
				Всего:		48,66 кг
			Сетка молниеприемника для пристройки пожарного инвентаря			
		4	ГОСТ 5781-75	8АI ℓ=13000	–	5,2 кг

1. На кровле молниеприемную сетку уложить в слое стяжки.
2. Открытые поверхности закладных деталей покрыть двумя слоями эмали ПФ-115 по грунтовке ГФ-020 общей толщиной слоя 55 мкм.
3. Ответвление молниеприемной сетки выполнить только для варианта с пристройкой для пожарного инвентаря.

Гл.инж.пр.	Думан		ТП 903-2-13	АР
Нач. СО-I	Меленевский		Установка мазутоснабжения Q=3,25 м³/ч, P=25 кгс/см² С₃ наземными металлическими резервуарами 2×400 (200×100) м³	
Гл.арх.	Буйвите			
Гл.констр.	Андриевская		Мазутонасосная	Лит: Р; Лист: 6; Листов:
Рук. гр.	Шульгина			
Арх.	Ашмане			
Техник	Кирштук		Планы на отм.-4.000. Разрезы 3-3 ÷ 8-8. Схема расположения молниеотвода на кровле.	Госстрой Латв. ССР ЛАТГИПРОПРОМ г. Рига
Н.контр.	Буйвите			
Пров.	Демидова			

Копир. В. Гуг – 16338-02 10 Формат 22

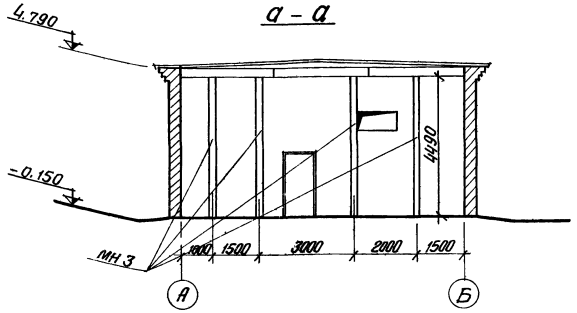

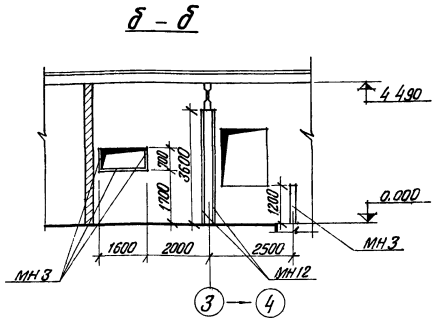

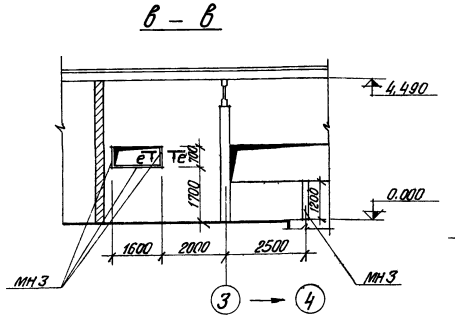

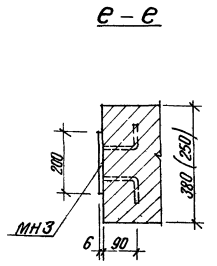

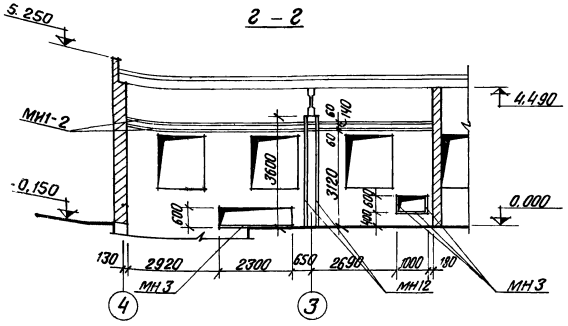

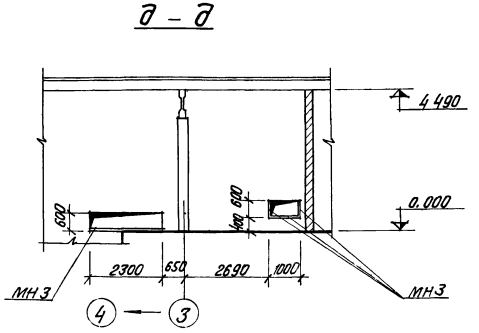

Спецификация элементов к маркировочным схемам закладных деталей

Марка	Обозначение	Наименование	Кол.	Примечание
	Маркировочная схема закладных деталей (вариант с кирпичными стенами)			
МН 3	ТП 903-2-13 Альб. I ч. 3 КЖИ-МН3	Закладное изделие	27,1 м	269,6 кг
МН 12	ТП 903-2-13 Альб. I ч. 3 КЖИ-МН12	То же	14,4 м	95,04 кг
МИ1-2	Сер. 3.400-6 МИ1-2	"	21,0 м	90,3 кг
	Маркировочная схема закладных деталей (каркасный вариант)			
МН 3	ТП 903-2-13 Альб. I ч. 3 КЖИ-МН3	Закладное изделие	27,1 м	269,6 кг

Маркировочная схема закладных деталей (вариант с кирпичными стенами)

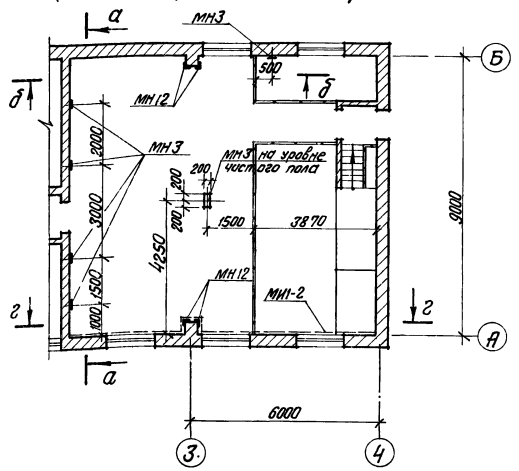

Маркировочная схема закладных деталей (каркасный вариант)

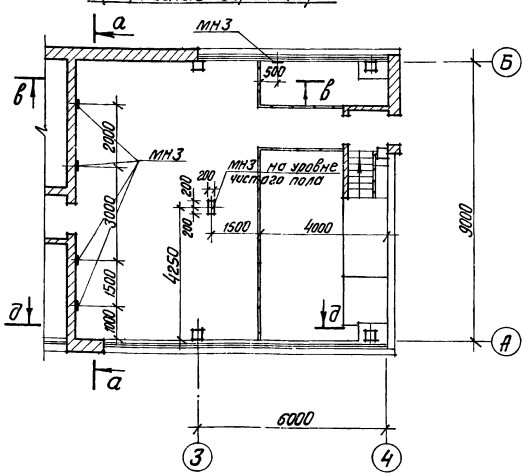

Закладные изделия, указанные на данном листе, заложить при кладке стен.

Глинж. пр.	Думан		ТП 903-2-13	АР
Нач. СО-I	Меленевский		Установка мазутоснабжения Q=32,5 м³/ч, P=25 кгс/см² с наземными металлическими резервуарами 2×400 (200, 100) м³	
Гл. арх. отд.	Буйвите			
Гл. констр.	Андриевская		Мазутонасосная	Лит. Р; Лист 7; Листов
Рук. гр.	Шульгина			
Арх.	Ашмане			
Техник	Киршгук		Схема расположения закладных деталей в стенах.	Госстрой Латв. ССР ЛАТГИПРОПРОМ г. Рига
Н. контр.	Шульгина			
Пров.	Логинов			

Копир. В. [illegible] 16338-02 11 Формат 22

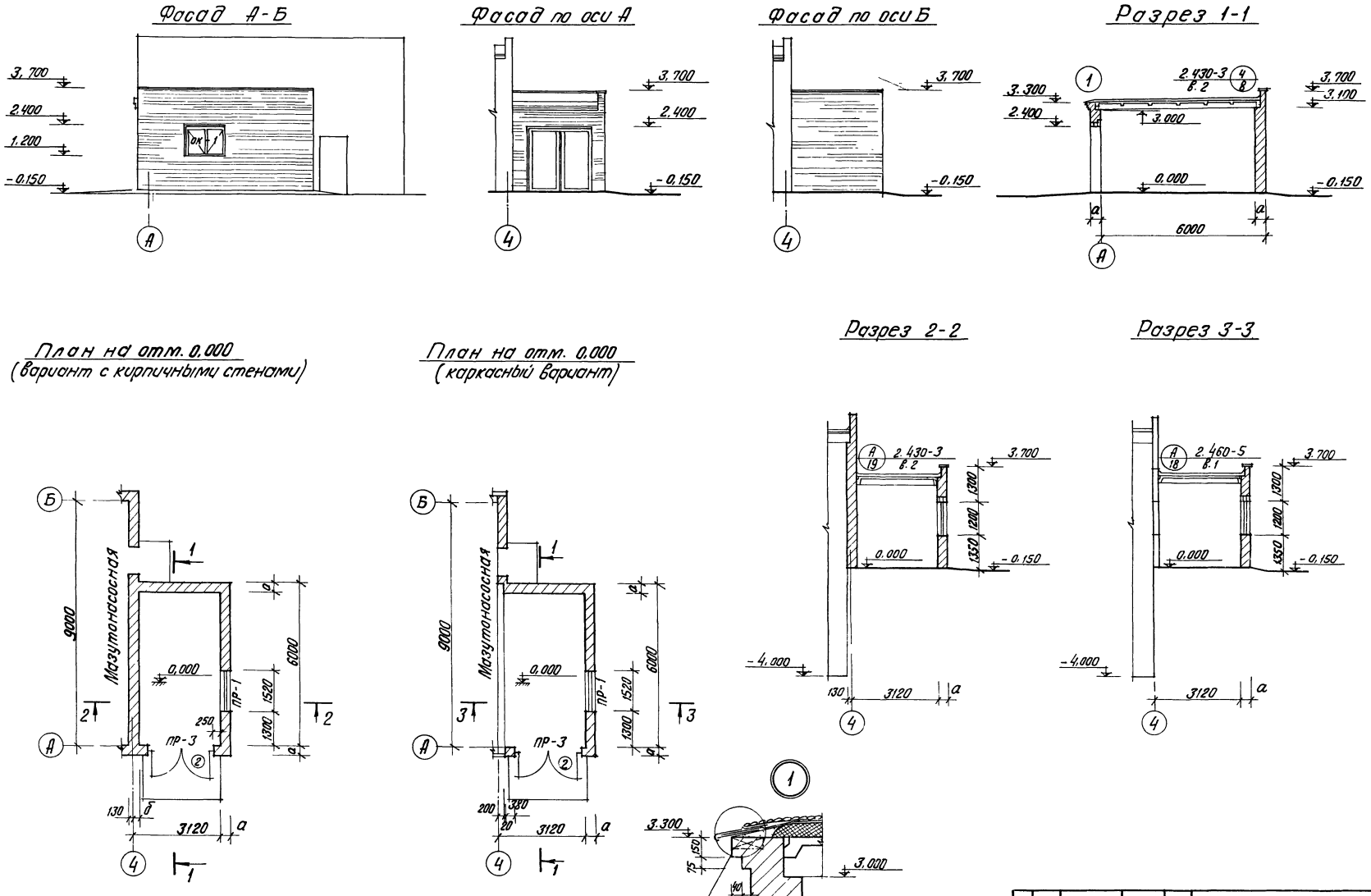

Изм	Лист	№ докум	Подп	Дата	ТП 903-2-13 АР
Гл.инж.пр.		Думан			Установка мазутоснабжения Q=3.25 м³/ч, P=25 кгс/см² с наземными металлическими резервуарами 2×400 (200,16 б/м)
Нач.СО-I		Меленевский			
Гл.арх.отд.		Буйвите			Мазутонасосная. Лит. Р Лист 8 Листов
Гл.констр.		Андриевская			
Рук.гр.		Шульгина			
Арх.		Ашмане			Пристройка для хранения пожарного инвентаря. Планы, разрезы, фасады
Н.контр.		Буйвите			Госстрой Латв. ССР ЛАТГИПРОПРОМ г. Рига
Пров.		Демидова			

Копир. В. [illegible] 16338-02 12 Формат 22

Ведомость основных комплектов

Обозначение	Наименование	Примеч
ТП 903-2-13 АР	Архитектурно-строительные решения	
ТП 903-2-13 КЖ	Конструкции железобетонные	
ТП 903-2-13 КМ	Конструкции металлические	
ТП 903-2-13 ВК	Внутренние водопровод и канализация	
ТП 903-2-13 ОВ	Отопление и вентиляция	
ТП 903-2-13 ТС	Тепловые сети	
ТП 903-2-13 КиП	Автоматизация	
ТП 903-2-13 Э	Электротехническая часть	
ТП 903-2-13 ТМ	Тепломеханическая часть	

Ведомость чертежей основного комплекта 903-2- „КЖ"

Формат	Лист	Наименование	Примеч.
22г	1	Общие данные (начало)	
"	2	Общие данные (продолжение 1)	
"	3	Общие данные (продолжение 2)	
"	4	Общие данные (окончание)	
"	5	Маркировочная схема фундаментов (вариант с кирпичными стенами)	
"	6	Маркировочная схема фундаментов (каркасный вариант)	
"	7	Маркировочная схема фундаментов и фундаментных балок. Узел „6" Сечение 1-1. (каркасный вариант). Фундамент ФОм1.	
"	8	Монолитные фундаменты ФА1-1а ÷ ФА1-1г (каркасный вариант).	
"	9	Монолитные фундаменты ФА1-1д, ФА1-5а, ФА1-5б (каркасный вариант).	
"	10	Маркировочная схема фундаментов под пристройку для хранения пожарного инвентаря	
"	11	Маркировочный план подземных конструкций (вариант с кирпичными стенами)	
"	12	Маркировочный план подземных конструкций (каркасный вариант)	
"	13	Подземные конструкции. Разрезы, узлы, сечения	

Типовой проект разработан в соответствии с действующими нормами и правилами и предусматривает мероприятия, обеспечивающие взрывную, взрывопожарную и пожарную безопасность при эксплуатации здания.

Главный инженер проекта: (Думан)

Ведомость чертежей основного комплекта 903-2- „КЖ"

Формат	Лист	Наименование	Примеч.
22г	14	Монолитный приямок ПРм1. Опалубка (вариант с кирпичными стенами). Узлы „1", „2", „3".	
"	15	Монолитный приямок ПРм1. Армирование. (вариант с кирпичными стенами).	
"	16	Монолитный приямок ПРм1. Сеч. 7-7. Таблицы (вариант с кирпичными стенами) Узлы 4, 5, 6, 7, 8.	
"	17	Монолитный приямок ПРм1 Опалубка. (каркасный вариант)	
"	18	Монолитный приямок ПРм1 Армирование. (каркасный вариант)	
"	19	Монолитный приямок ПРм1. Сечение 8-8; 9-9; 10-10. Таблицы (каркасный вариант).	
"	20	Маркировочные схемы балок, плит покрытия. ОП1, ОП2 (вариант с кирпичными стенами)	
"	21	Маркировочные схемы колонн, балок и плит покрытия (каркасный вариант)	
"	22	Маркировочные схемы стоек фахверка, насадок и опорных столиков (каркасный вариант)	
"	23	Маркировочные схемы стеновых панелей (каркасный вариант)	
"	24	Фрагменты „5-12" (каркасный вариант)	
"	25	Маркировочная схема монолитных конструкций в осях „А-Б" и „3-4" ПЛм1. Опалубка и армирование.	
"	26	Сечение 1-1; 3-3 Пм1. Опалубка и армирование.	

Ведомость примененных и ссылочных документов (вариант с кирпичными стенами)

Обозначение	Наименование	Примеч.
ГОСТ 13579-78	Блоки бетонные для стен подвала	
Серия 1.112-1	Плиты железобетонные для ленточных фундаментов	
Серия 1.462-10 вып. 1, 2	Железобетонные балки пролетами 6 и 9 м для покрытий зданий с плоской кровлей	
Серия 1.494-24 вып. 1	Стаканы для крепления крышных вентиляторов, дефлекторов и зонтов	
Серия 1.139-1 вып. 1	Перемычки для стен из одинарного кирпича.	

Ведомость примененных и ссылочных документов (вариант с кирпичными стенами)

Обозначение	Наименование	Примеч
Серия 1.465-10 вып. 1	Комплексные железобетонные плиты покрытий одноэтажных, промышленных зданий	
ГОСТ 22701.0-77 ГОСТ 22701.5-77	Плиты железобетонные ребристые предварительно напряженные размерами 6×3 м для покрытий производственных зданий	
ТДМ Серия 2.460-2 вып. 2	Монтажные детали сборных железобетонных конструкций покрытий одноэтажных, промышленных зданий	
ГОСТ 8478-66	Сетки сварные для армирования железобетонных конструкций	
ТДА Серия 2.430-3 вып. 3	Типовые архитектурно-строительные детали промышленных зданий с кирпичными стенами	
Серия 3.400-6	Унифицированные закладные детали сборных железобетонных конструкций инженерных сооружений промышленных предприятий	
Серия 2.460-14 вып. 0	Типовые узлы покрытий промышленных зданий в местах пропуска вентиляционных шахт. Указания по применению типовых узлов	
Серия 1.423-3 вып. 2	Железобетонные колонны прямоугольного сечения для одноэтажных производственных зданий Арматурные и закладные изделия	
Серия 1.139-1 вып. 2	Перемычки железобетонные сборные для стен из модульного кирпича.	
903-2-13 Альбом I часть 3	Мазутонасосная Нетиповые изделия архитектурно-строительной части.	

Изм.	Лист	№ докум.	Подп.	Дата
Гл.инж.ин		Фолимонов		
Гл.инж.пр		Думан		
Нач.отд		Меленевский		
Гл.констр		Андриевская		
Рук.гр.		Шульгина		
Ст.инж.		Логинов		
Ст.техн		Леонова		
Н.контр.		Андриевская		
Пров.		Шульгина		

ТП 903-2-13 КЖ

Установка мазутоснабжения Q=3,25 м³/ч; P=25 кгс/см² с наземными металлическими резервуарами 2×400 (200,100) м³

Мазутонасосная	Лит.	Лист	Листов
	Р	1	26

Общие данные (начало)

Госстрой Латв. СЛР ЛАТГИПРОПРОМ г. Рига

Копир. В. Гуч 16338-02 13 Формат 22

Ведомость примененных и ссылочных документов (каркасный вариант)

Обозначение	Наименование	Примеч
Серия 1.116-1	Блоки бетонные для стен подвала	
Серия 1.412-1/77 вып. 1; 2; 3	Монолитные железобетонные фундаменты под типовые колонны прямоугольного сечения одноэтажных промышленных зданий	
Серия 1.410-2 в. 1	Унифицированные арматурные изделия для монолитных железобетонных конструкций	
Серия 1.139-1 вып. 1	Перемычки для стен из одинарного кирпича	
Серия 1.139-1 вып. 2	Перемычки железобетонные сборные для стен из модульного кирпича	
Серия 1.415-1 вып. 1	Железобетонные фундаментные балки для стен производственных зданий с шагом колонн 6 м	
Серия 1.423-3 вып. 0-1; 1; 2	Железобетонные колонны прямоугольного сечения для одноэтажных производственных зданий, без мостовых кранов высотой до 9,6 м	
Шифр 460-75 вып. 0.1-1; 1-2	Железобетонные фахверковые колонны прямоугольного сечения для одноэтажных производственных зданий	
Серия 1.462-10 вып. 1, 2	Железобетонные балки пролетами 6 и 9 м, для покрытий зданий с плоской кровлей	
Серия 1.494-24 вып. 1	Стаканы для крепления крышных вентиляторов, дефлекторов и зонтов	
Серия 1.465-10 вып. 1	Комплексные железобетонные плиты покрытий одноэтажных промышленных зданий	
ГОСТ 22701.0-77 - ГОСТ 22701.5-77	Плиты железобетонные ребристые предварительно напряженные размерами 6×3 м для покрытий производственных зданий	
Серия 3.400-6	Унифицированные закладные детали сборных железобетонных конструкций инженерных сооружений промышленных предприятий	
ТДМ серия 2.430-4 вып. 1	Монтажные детали панельных стен одноэтажных производственных зданий с железобетонным каркасом.	

Ведомость примененных и ссылочных документов (каркасный вариант)

Обозначение	Наименование	Примеч
ТДМ Серия 2.420-1 вып 1	Монтажные детали сборных железобетонных колонн и подкрановых балок одноэтажных промышленных зданий	
ГОСТ 8478-66	Сетки сварные для армирования железобетонных конструкций	
Серия 2460-14 вып. 0	Типовые узлы покрытий промышленных зданий в местах пропуска вентиляционных шахт. Указания по применению типовых узлов	
Серия 1.432-5 вып 0; вып. 1	Стеновые панели для производственных зданий с шагом колонн 6 м. Материалы для проектирования. Панели для стен отапливаемых зданий	
Серия 1439-1	Стальные изделия крепления панельных стен одноэтажных производственных зданий с железобетонным каркасом	
Серия 1.400-7	Стальные изделия для сопряжения сборных железобетонных конструкций одноэтажных промышленных зданий	
Серия КЭ-01-58 вып. 2	Сборные железобетонные перемычки	
903-2-13 Альбом I часть 3	Мазутонасосная. Нетиповые изделия архитектурно-строительной части	

Сводная спецификация к чертежам железобетонных конструкций (вариант с кирпичными стенами)

Марка	Обозначение	Наименование	Кол.	Примеч.
		Мазутонасосная		
		Сборные железобетонные и бетонные конструкции		
а	ГОСТ 13579-78	Блоки для стен подвала ФБС9.4.6-Т	53	0,47 т
б	ГОСТ 13579-78	То же ФБС24.4.6-Т	39	1,30 т
в	Серия 1.112-1	Плиты для ленточн. фундам. Ф12-12	2	0,9 т
г	То же	То же Ф8-12	2	0,7 т
д	ГОСТ 13579-78	Блоки для стен подвала ФБВ9.4.6	4	0,39 т

Сводная спецификация к чертежам железобетонных конструкций (вариант с кирпичными стенами)

Марка	Обозначение	Наименование	Кол	Примеч
БУ13м	Серия 1.139-1 в 2	Перемычка БУ13м	3	0,074 т
БУ19м	То же	То же БУ19м	2	0,23 т
Б 19м	"	" Б19м	2	0,11 т
		Снеговые районы I, II / III / IV		
П1	1.465-10 в. 1 ГОСТ 22701.1-77	Плита ПГ-2Ат$\overline{V}$Т^{а,б}-6Я / Плита ПГ-2Ат$\overline{V}$Т^{а,б}-7Я / Плита ПГ-3Ат$\overline{V}$Т^{а,б}-10Я	4	3,8 т
П2	1.465-10 в. 1 ГОСТ 22701.2-77	ПВ7-2Ат$\overline{V}$Т^{а,б}-6Я / ПВ7-2Ат$\overline{V}$Т^{а,б}-7Я / ПВ7-3Ат$\overline{V}$Т^{а,б}-10Я	1	4,3 т
П3	1.465-10 в. 1 ГОСТ 22701.2-77	ПВ4-2Ат$\overline{V}$Т^{а,б}-6Я / ПВ4-2Ат$\overline{V}$Т^{а,б}-7Я / ПВ4-3Ат$\overline{V}$Т^{а,б}-10Я	2	4,4 т
П4	ГОСТ 22701.1-77	ПГ-2Ат$\overline{V}$Т^{б} / ПГ-3Ат$\overline{V}$Т^{б} / ПГ-4Ат$\overline{V}$Т^{б}	1	2,65 т
П5	1.465-10 в. 1 ТП 903-2-13 ал. I ч. 3 КЖИ-ПВ7-2Ат$\overline{V}$Т^{б}; -ПВ7-3Ат$\overline{V}$Т^{б}	ПВ7-2Ат$\overline{V}$Т^{б}-6Я / ПВ7-2Ат$\overline{V}$Т^{б}-7Я / ПВ7-3Ат$\overline{V}$Т^{б}-10Я	1	4,3 т
Б1	1.462-10 в. 1, 2 ТП 903-2-13 ал. I ч. 3 КЖИ-БЭ9-4-Ат$\overline{V}$в; БЭ9-5-Ат$\overline{V}$в	Балка БЭ9-4-Ат$\overline{V}$в / Балка БЭ9-5-Ат$\overline{V}$в	1	2,75 т
Б2	-БЭ9-4-Ат$\overline{V}$г; -БЭ9-5-Ат$\overline{V}$г	БЭ9-4-Ат$\overline{V}$г / БЭ9-5 Ат$\overline{V}$г	1	2,75 т
СБ4А-1	1.494-24 в. 1	Стакан СБ4А-1	2	0,15
СБ7А-1	То же	То же СБ7А-1	2	0,29
		Переменные данные		
		для t° - 20°С		
Б13	1139-1 в. 1	Перемычка Б13	20	0,025 т
Б15	То же	То же Б15	3	0,065 т
БУ15	"	" БУ15	3	0,105 т
Б18	"	" Б18	18	0,075 т
Б27	"	" Б27	1	0,115 т
БУ27^{б}	"	" БУ27^{б}	1	0,370 т
		для t° - 30°С; -40°С		
Б13	1139-1 в 1	Перемычка Б13	23	0,025 т
Б15	То же	То же Б15	4	0,065 т
БУ15	"	" БУ15	3	0,105 т
Б18	"	" Б18	27	0,075 т
Б27	"	" Б27	2	0,115 т
БУ27^{б}	"	" Б27^{б}	1	0,370 т

Продолжение см лист КЖ-8.

Изм.	Лист	№ докум	Подп	Дата
Гл. инж. ин.		Фолитонов		
Гл. инж. пр.		Думан		
Нач. отд.		Меленевский		
Гл. констр.		Андриевская		
Рук. гр.		Шульгина		
Ст. инж.		Логинов		
Инж.		Ремизова		
Н. контр.		Андриевская		
Пров.		Шульгина		

ТП 903-2-13 КЖ

Установка мазутоснабжения Q=3,25 м³/ч; P=25 кгс/см² с наземными металлическими резервуарами 2×400 (200, 100) м³

	Лит.	Лист	Листов
Мазутонасосная	Р	2	

Общие данные (продолжение 1)

Госстрой латв. ССР ЛАТГИПРОПРОМ г. Рига

Копир. В. [illegible] 16338-02 14 Формат 22

Сводная спецификация к чертежам железобетонных конструкций (вариант с кирпичными стенами (продолжение)

Марка	Обозначение	Наименование	Кол.	Примеч.
		Монолитные железобетонные и бетонные конструкции		
Кн1	КЖ-11, КЖ-13	Канал Кн1	1	
Кн2	КЖ-11, КЖ-13	То же Кн2	1	
ФОм1	КЖ-7	Фундамент под оборуд. ФОм1	1	
ПРм1	КЖ-14 ÷ 16	Приямок ПРм1	1	
Пм1	КЖ-26	Плита монол Пм1	1	
ПЛм1	КЖ-25	То же ПЛм1	1	
		Переменные данные		
		для t° - 20°С		
ОП1	КЖ-20	Опорная подушка ОП1	4	
		для t° -30°С, -40°С		
ОП2	КЖ-20	Опорная подушка ОП2	4	
		Стальные элементы		
		Переменные данные		
		для t° - 20°С		
С4	ТП 903-2-13 ал I ч.3 КЖИ-С4	Сетка С4	40	
		для t° -30°С, -40°С		
С7	ТП 903-2-13 ал.I ч 3 КЖИ-С7	Сетка С7	40	
МК-22	ТДА Сер. 2430-3	Соединит. эл-т МК-22	4	

Сводная спецификация к чертежам железобетонных конструкций (каркасный вариант)

Марка	Обозначение	Наименование	Кол.	Примеч.
		Мазутонасосная		
		Сборные железобетонные и бетонные конструкции		
а	ГОСТ 13579-78	Блоки стен подвала ФБС24.4.6-Т	5	1,3 т
б	ГОСТ 13579-78	То же ФБС9.4.6-Т	7	0,47 т

Сводная спецификация к чертежам железобетонных конструкций (каркасный вариант)

Марка	Обозначение	Наименование	Кол.	Примеч.
д	ГОСТ 13579-78	Блоки стен подвала ФБС12.4.3-Т	3	0,31 т
БФ1	1.415-1 в.1	Фундаментн балка ФБ6-14	1	1,3 т
БФ2	То же	То же ФБ6-12	2	1,5 т
БФ4	"	" ФБ6-43	1	0,6 т
БФ5	"	" ФБ6-13	1	1,4 т
БФ3	1.139-1 в.2	Перемычка БУ15м	6	0,088 т
БФ6	То же	То же БУ19м	1	0,125 т
		Снеговые районы I, II / III / IV		
П1	1.465-10 в.1 ГОСТ 22701.0-77-22701.5-77	Плита ПГ-2А-Т-6А / ПГ-2А-Т-7А / ПГ-3А-Т-10,5А	2	3,8 т
П2	1.465-10 в.1 ГОСТ 22701.0-77-22701.5-77	ПГ-2А-Т-6 / ПГ-3А-Т-7 / ПГ-4А-Т-10	1	2,65 т
П3	1.465-10 в.1 ГОСТ 22701.0-77-22701.5-77	ПГ-2А-Т-6А / ПГ-2А-Т-7А / ПГ-3А-Т-10А	1	3,8 т
П4	1.465-10 в.1 ГОСТ 22701.0-77-22701.5-77	ПГ-2А-Т-6А / ПГ-2А-Т-7А / ПГ-3А-Т-10А	1	3,8 т
П5	1.465-10 ГОСТ 22701.0-77÷22701.5-77	ПВ4-2А-Т-6А / ПВ4-2А-Т-7А / ПВ4-3А-Т-10,5А	2	4,4 т
П6	1.465-10 ГОСТ 22701.0-77-22701.5-77	ПВ7-2А-Т-6А / ПВ7-2А-Т-7А / ПВ7-3А-Т-10,5А	1	4,3 т
П7	1.465-10 в.1 ТП 903-2-13 ал I ч 3 КЖИ-ПВ7-2А-Т а,б ПВ7-3А-Т а,б	ПВ7-2А-Т-6А / ПВ7-2А-Т-7А / ПВ7-3А-Т-10А	1	4,3 т
Б1	1.462-10 в.1,2 ТП 903-2-13 ал I ч 3 КЖИ-Б39-4-А-Т а - Б39-5-А-Т а - Б39-4-А-Т б, - Б39-5-А-Т б	Балка Б39-4-А-Т а / Балка Б39-5А-Т а	2	2,75 т
Б2		Б39-4-А-Т б / Б39-5-А-Т б	2	2,75 т
СБ4А-1	1.494-24 в.1	Стакан СБ4А-1	2	0,15 т
СБ7А-1	То же	То же СБ7А-1	2	0,29 т
		Переменные данные		
		для t -20°С		
Б13	1.139-1 в.1	Перемычка Б13	20	0,025 т
Б15	То же	То же Б15	2	0,065 т
БУ15	"	" БУ15	2	0,105 т
Б27	"	" Б27	1	0,115 т
БУ27б	"	" БУ27б	1	0,370 т
Б31	"	" Б31	2	0,205 т
		для t° -30°С, -40°С		
Б13	1.139-1 в.1	Перемычка Б13	22	0,025 т
Б15	То же	То же Б15	2	0,065 т
БУ15	"	" БУ15	2	0,105 т
Б27	"	" Б27	2	0,115 т

Марка	Обозначение	Наименование	Кол.	Примеч.
БУ27б	1.139-1 в.1	Перемычка БУ27б	1	0,370 т
Б31	То же	То же Б31	3	0,205 т
		Снеговые районы I, II, III, IV		
		Ветровые районы I, II / III / IV		
К1	1.423-3 в.1 ТП 903-2-13 ал I ч.3 КЖИ-К36-2а, К36-3а	Колонна К36-2а / К36-3а / К36-4а	2	1,0 т
К2	1.423-3 в.1 ТП 903-2-13 ал I ч.3 КЖИ-К36-2б; -К36-3б, К36-4б; К36-2е; К36-3е, К36-4е	К36-2б / К36-3б / К36-4б	1	1,0 т
К3	1.423-3 в.1 ТП 903-2-13 ал I ч.3 КЖИ-К36-2в; -К36-3в, К36-4в; К36-2г; К36-3г; К36-4г	К36-2в / К36-3в / К36-4в	1	1,0 т
К4	1.423-3 в.1 ТП 903-2-13 ал I ч.3 КЖИ-К36-2г, К36-3г, К36-4г	К36-2г / К36-3г / К36-4г	2	1,0 т
К5	1.423-3 в.1 ТП 903-2-13 ал I ч.3 КЖИ-К36-2д; К36-3д, К36-4д; К36-2ж, К36-3ж, К36-4ж	К36-2д / К36-3д / К36-4д	1	1,0 т
К6	1.423-3 в.1 ТП 903-2-13 ал I ч.3 КЖИ-К36-2е; К36-3е, К36-4е; К36-2и, К36-3и, К36-4и	К36-2е / К36-3е / К36-4е	1	1,0 т
К7	ТП 903-2-13 ал.I ч. 2 КЖИ - КФ5-1А; КФ5-2А	КФ5-1А / КФ5-2А	2	1,1 т
ПС1	1.432-5 в. 0,1	Стеновая панель ПСЛ 20 / 1.2х6.0 -112	3	1,9 т
ПС2	То же	То же ПСЛ 20 / 1.8х6.0 -112	2	2,8 т
ПС3	"	Блок БЛ 42	4	0,09 т
ПС4	"	Стеновая панель ПСЛ 20 / 1.8х3.0 -122	2	1,4 т
ПС5	"	То же ПСЛ 20 / 1.2х6.0 -211	2	1,9 т
ПС6	"	" ПСЛ 20 / 1.2х6.0 -212	4	1,9 т
ПС7	"	" ПСЛ 20 / 1.2х3.0 -212	1	0,9 т
ПС8	"	" ПСЛ 20 / 0.9х6.0 -421	6	1,4 т
ПС9	"	" ПСЛ 20 / 1.2х1.5 -022	1	0,5 т
ПС10	"	" ПК1	6	1,2 т
ПС11	"	Стен панель ПСЛ 20 / 1.2х3.0 -212 + Блок БЛ-24	2 2	0,9 т 0,06 т
ПС12	"	Стен панель ПСЛ 20 / 1.2х6.0 -212 + Блок БЛ-24	3 3	1,9 т 0,06 т

Продолжение см. на листе КЖ-4.

Изм.	Лист	№ докум.	Подп.	Дата	ТП 903-2-13		КЖ
Гл.инж.ин.		Фалимонов					
Гл.инж.пр.		Думан			Установка мазутонасосная Б=3,25м³/ч; Р-2,5 кгс/см² с наземными металлическими резервуарами 2×400 (800,100) м³		
Нач.отд.		Тепеневский					
Гл.конст.		Андреевская			Мазутонасосная	Лит. Р	Лист 3	Листов
Рук. гр.		Шульгина					
Ст.инж.		Лосинов					
Инж.		Ремизова			Общие данные (продолжение 2)	Госстрой Гл.ТСР ЛАТГИПРОПРОМ г. Рига	
Н.контр.		Андреевская					
Прав.		Шульгина					

Сводная спецификация к чертежам железобетонных конструкций (каркасный вариант) (продолжение)

Марка	Обозначение	Наименование	Кол.	Примеч.
	Монолитные железобетонные и бетонные конструкции			
Фм1	КЖ-9	Фундамент ФА1-1а	1	
Фм2	КЖ-8	То же ФА1-1а	1	
Фм3	КЖ-9	" ФА1-5а	1	
Фм4	КЖ-8	" ФА1-1б	1	
Фм5	КЖ-8	" ФА1-1г	1	
Фм6	КЖ-8	" ФА1-1в	1	
Фм7	КЖ-9	" ФА1-5б	1	
ФОм1	КЖ-7	Фундамент под оборуд. ФОм1	1	
ПРм1	КЖ-17, -18, -19	Приямок ПРм1	1	
Кн1	КЖ-12, -13	Канал Кн1	1	
Кн2	То же	То же Кн2	1	
Пм1	КЖ-26	плита монолитн Пм1	1	
ПЛм1	КЖ-25	То же ПЛм1	1	
	Стальные конструкции			
СФ-1а	ТП 903-2-Ал I ч.3 КЖИ-СФ-1а	Стойка фахверковая СФ-1а	4	
НУ-2	1.439-1	Насадка НУ-2		
НФ-3а	То же	То же НФ-3а		
ТК	1.439-1	Опорный столик ТК-2	8	
РК	То же	То же РК-2	6	
У-1	1.439-1	Соединит. элемент У-1	4	
МС-1	ТП 903-2-13 КЖИ-ал. I ч.3 -МС-1 МС-2	То же МС-1	16	
МС-2		" МС-2	16	
Т1	1.439-1	" Т1	14	
Т2	То же	" Т2	13	
Т5	"	" Т5	45	
Т9	"	" Т9	8	
Т11	"	" Т11	12	
Т14	"	" Т14	4	
Т16	"	" Т16	2	
Т18	"	" Т18	14	
Т23	"	" Т23	12	
Т26	"	" Т26	18	

Сводная спецификация к чертежам железобетонных конструкций (каркасный вариант).

Марка	Обозначение	Наименование	Кол.	Примеч.
НМС1	КЖ-7	Соединит. элемент НМС1	2	
МС1	2.460-14 в.0	То же МС1	20	
ММ8	1.400-7	" ММ8	2	
ММ23	То же	" ММ23	2	
ММ24	"	" ММ24	2	
ММ48	"	" ММ48	4	

Сводная спецификация к чертежам железобетонных конструкций

Марка	Обозначение	Наименование	Кол.	Примеч.
	Пристройка для хранения пожарного инвентаря			
	Сборные железобетонные и бетонные конструкции			
БФ7	1.415-1 в.1	Фундаментная балка ФБ6-12	1	1,5т
БФ8	КЭ-01-58 в.2	Перемычка БП3-1	2	0,8т
СБ4А-1	1.494-24 в.2	Стакан СБ4А-1	1	0,15т
		Снеговые районы I II III IV		
П3 (П8 каркасн.)	1.465-10 в.1 ГОСТ 22701.2-77	ПВ4-2А,VТ-6Я; ПВ4-2А,VТ-7Я; ПВ4-3А,VТ-10Я	1	4,4т
		Переменные данные для t° -20°С		
Б18	1.139-1 в.1	Перемычка Б18	2	0,075т
Б27	То же	То же Б27	1	0,115т
БУ27б	"	" БУ27б	1	0,370т
		для t° -30°С, -40°С		
Б18	1.139-1 в.1	Перемычка Б18	3	0,075т
Б27	То же	То же Б27	2	0,115т
БУ27б	"	" БУ27б	1	0,370т
	Монолитные бетонные конструкции			
Фм8	КЖ-10	Фундамент Фм8	2	

Условные обозначения

п.а. — по аналогии

1. За относительную отметку 0,000 принята отметка чистого пола здания мазутонасосной, которая соответствует абсолютной отметке [ ] по генплану.
2. Монтаж сборных железобетонных конструкций выполнять согласно указаниям пояснительных записок примененных серий а также требованиям СНиП III-16-73, СНиП III-А.11-70.
3. Монолитные конструкции выполняются в соответствии с требованиями СНиП III-15-76.

Изм.	Лист	№ докум.	Подп.	Дата
Гл.инж.ин.		Фолимонов		
Гл.инж.пр.		Думан		
Нач.отд.		Меленевский		
Гл.констр.		Андриевская		
Рук.гр.		Шульгина		
Ст.инж.		Логинов		
Инж.		Ремизова		
Н.контр.		Андриевская		
Пров.		Шульгина		

ТП 903-2-13 КЖ

Установка мазутоснаджения Q=3,25 м³/ч; P=25 кгс/см² с наземными металлическими резервуарами 2×400 (200:100) м³

Мазутонасосная

Лит.	Лист	Листов
Р	4	

Общие данные (окончание)

Госстрой Латв. ССР ЛАТГИПРОПРОМ г. Рига

Копир. В. Гурс/- 16338-02 16 Формат 22

Маркировочная схема фундаментов

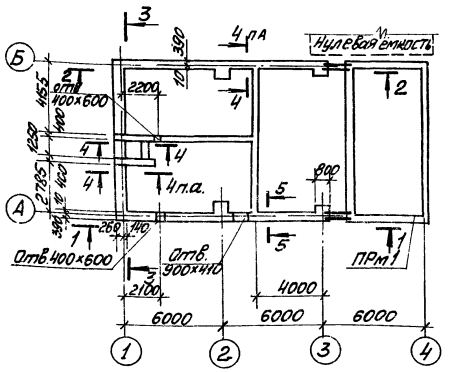

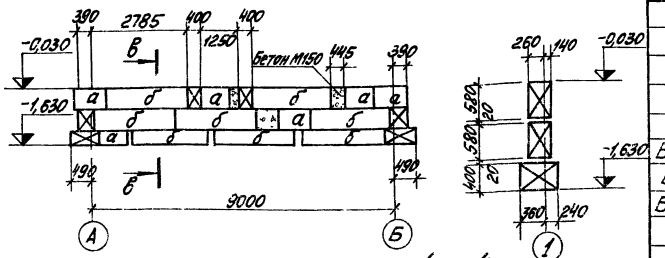

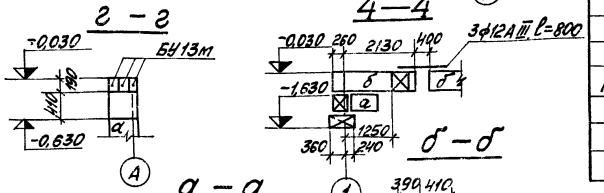

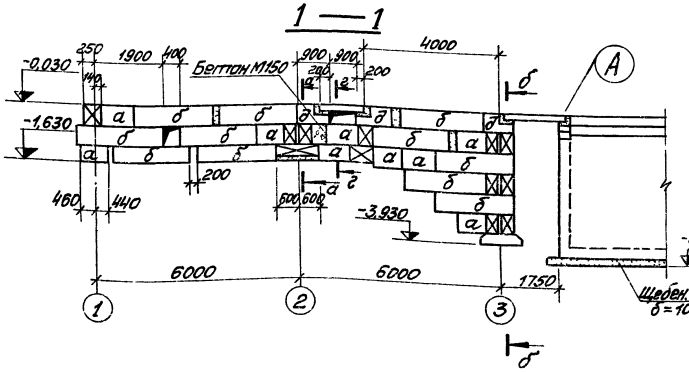

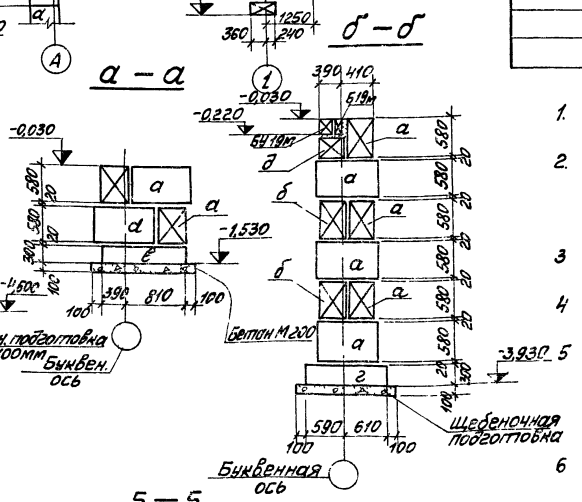

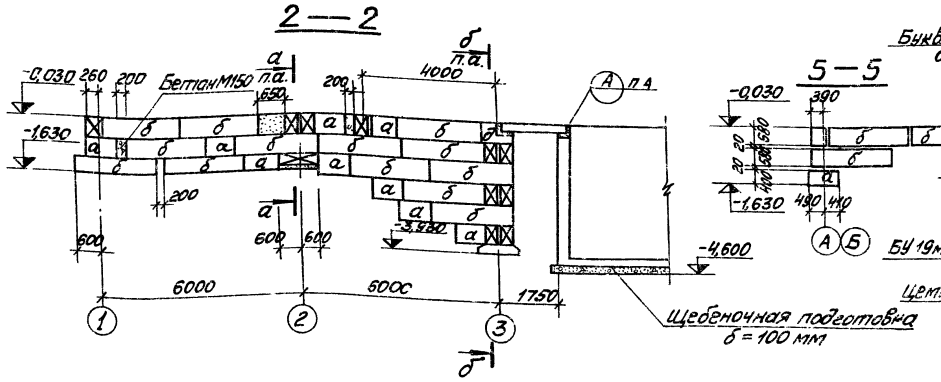

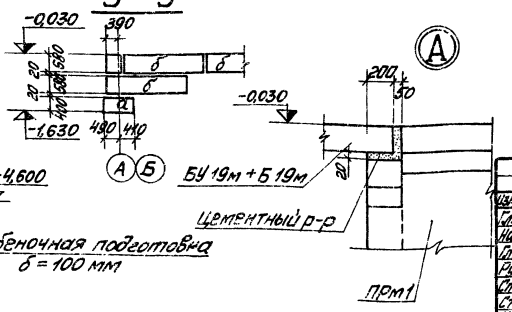

Спецификация элементов к маркировочным схемам, расположенным на листах КЖ-5

Марка	Обозначение	Наименование	К-во	Примеч.
а	ГОСТ 13579-78	Блок для стен подвала ФБС 9.4.6-т	53	0,47т
б	ГОСТ 13579-78	То же ФБС 24.4.6-т	39	1,3т
д	ГОСТ 13579-78	—"— ФБ 8.9.4.6-т	4	0,39т
в	Серия 1.112-1	Плиты для ленточн. фунд ф12-12	2	0,9т
г	—"—	—"— ф8-12	2	0,7т
БУ 19м	Серия 1.139-1 в.2	Перемычка БУ19м	2	0,23т
Б 19м	То же	Перемычка Б19м	2	0,11т
БУ13м	Серия 1.139-1 в.2	Перемычка БУ13м	3	0,074т
		Монолитн. заделки Бет М-150	1,41	м³
		" Бет. М-200	1,66	м³
	ГОСТ 5781-75	Сталь армат ф12А III l=800	3	2,1кг
ПРм1	КЖ-14÷19	Приямок монолитный ПРм1	1	

1. Под сборные фундаменты выполняется выравнивание дна котлована с поверхностным уплотнением основания
2. Обратную засыпку фундаментов производить грунтом без включения строительного мусора и растительного грунта с уплотнением слоями не более 200мм до $\gamma_{ск}=1,6т/м^3$
3. Фундаментные блоки укладывать на цементном растворе М50.
4. Под монолитные фундаментные плиты выполнить щебеночную подготовку толщ 100мм.
5. Фундаменты рассчитаны для следующих климатологических условий: 1. Расчётная зимняя температура наружного воздуха -30°С. 2. III район по толщине снегового покрова. 3. I район по скоростному напору ветра.
6. Перемычки перед установкой обмазать горячей битумной мастикой за 2 раза по холодной огрунтовке.

Изм.	Лист	№ докум.	Подп.	Дата
Гл. инж. пр.		Думан		
Нач. сб.		Меленевский		
Гл. констр.		Андриевская		
Рук. гр.		Шульгина		
Ст. инж.		Логинов		
Ст. техн.		Леонова		
Н. контр.		Андриевская		
Пров.		Шульгина		

ТП 903-2-13 КЖ

Установка мазутоснабжения Q=3,25м³/ч, P=25кг/см² с наземными металлическими резервуарами 3×400/200 м³

Мазутонасосная

Лит	Лист	Листов
Р	5	

Маркировочная схема фундаментов (вариант с кирпичными стенами)

Госстрой Латв. ССР ЛАТТИПРОПРОМ г. Рига

Копировал: [signature] 16338-02 17 Формат 22Г

Маркировочная схема фундаментов и фундаментных балок

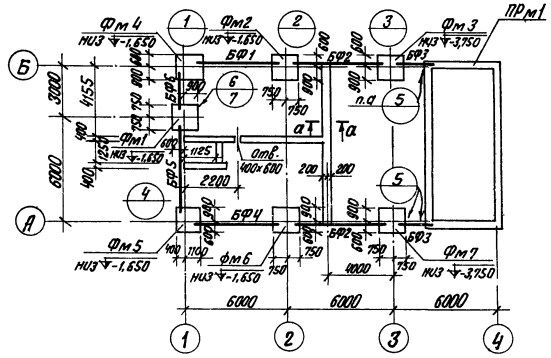

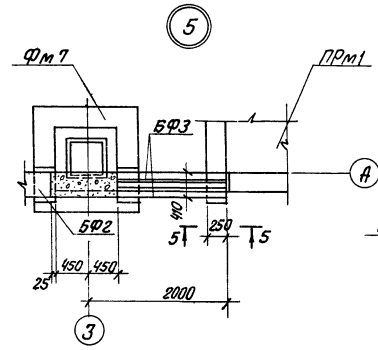

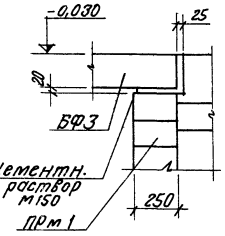

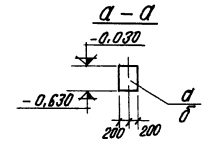

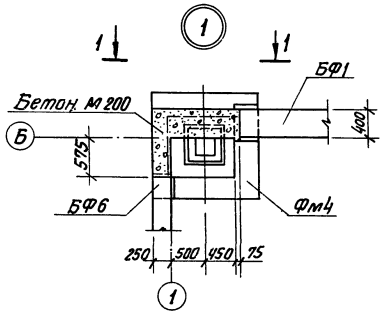

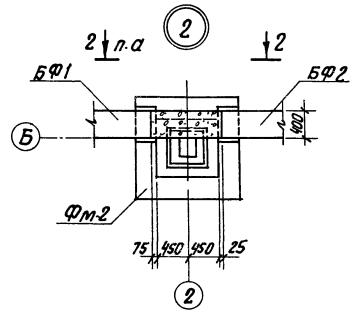

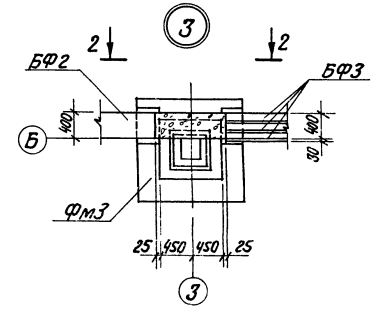

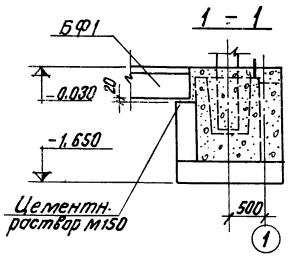

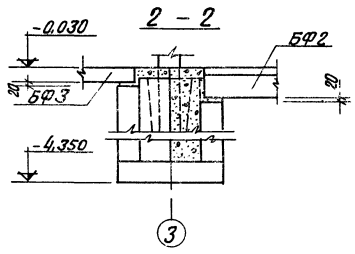

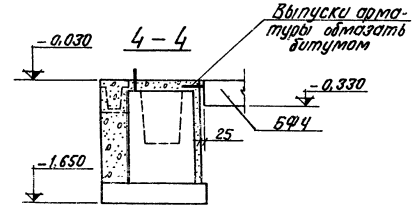

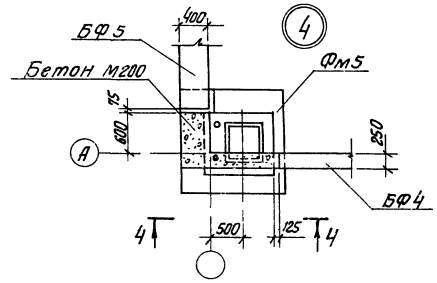

Спецификация элементов к маркировочным схемам, расположенным на листах КЖ-6, КЖ-23.

Марка	Обозначение	Наименование	Кол.	Примеч.
		Мазутонасосная		
Фм1	КЖ-9	Фундамент ФА1-1а	1	
Фм2	КЖ-8	" ФА1-1а	1	
Фм3	КЖ-9	" ФА1-5а	1	
Фм4	КЖ-8	" ФА1-1б	1	
Фм5	"	" ФА1-1в	1	
Фм6	"	" ФА1-1б	1	
Фм7	КЖ-9	" ФА1-5б	1	
		Монолитн. заделки бет. М150	1,86	м³
ПРм1	КЖ-15÷17	Приямок ПРм1	1	
БФ1	Сер. 1.415-1, в.1	Фундаментн. балка ФБ6-14	1	1,3т
БФ2	То же	то же ФБ6-12	2	1,5т
БФ4	"	" ФБ6-43	1	0,6т
БФ5	"	" ФБ6-13	1	1,4т
БФ3	1.139-1 в.2	Перемычка БУ-15м (3шт)	2	0,088т
БФ6	"	то же БУ-19м	1	0,125т
	"			
а	ГОСТ 13579-78	Блок для стен подвала ФБС24.4.6-т	5	1,3т
б	ГОСТ 13579-78	То же ФБС9.4.6-т	7	0,47т
в	ГОСТ 13579-78	" ФБС12.4.3-т	3	0,31т

Примечания см. на листе КЖ-2.

Изм.	Лист	№ докум.	Подп.	Дата	ТП 903-2-13	КЖ	
Гл.инж.пр.		Думан			Установка мазутонасосного хозяйства Q=325м³/ч; P=25 кгс/см² с наземными металлическими резервуарами 2×400 (200;100) м³		
Нач.со-1		Мереневский					
Гл.констр.		Андриевская					
Рук.гр.		Шульгина			Мазутонасосная	Лит. Р	Лист 6	Листов
Ст.инж.		Логинов					
Инж.		Ретизова			Маркировочная схема фундаментов (каркасный вариант)	Госстрой Латв.ССР ЛАТГИПРОПРОМ г. Рига	
Гл.контр.		Андриевская					
Пров.		Шульгина					

Копир. В.Гусс. 16338-02 18 Формат 22

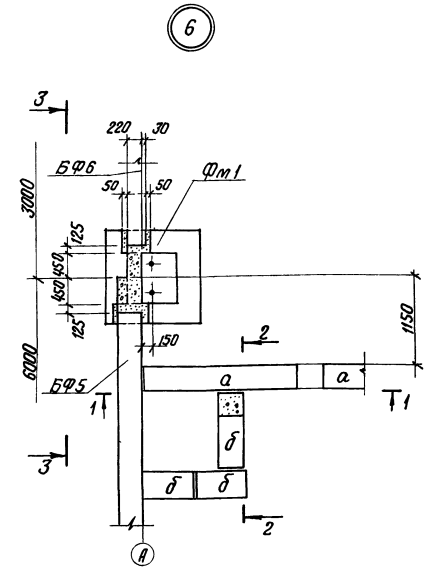

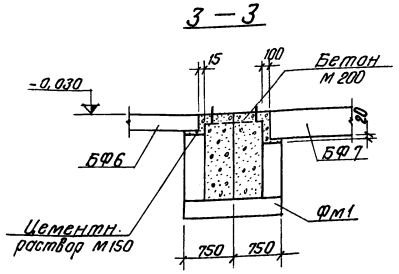

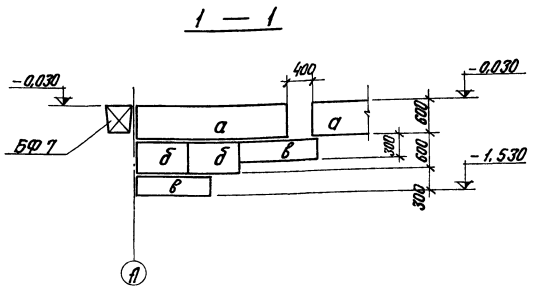

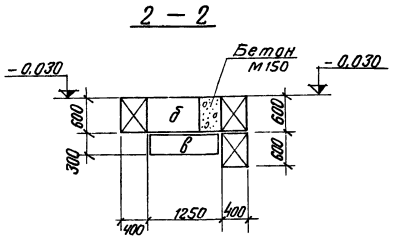

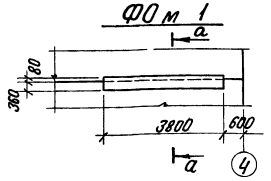

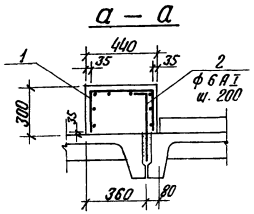

Расчетная схема фундаментов

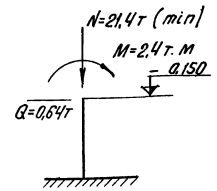

Ведомость стержней на 1 элемент

Мар-ка	Поз	Эскиз	ф мм	Длина мм	Кол.
ФОм1	2	100 400	6АI	500	20

Форм.	Зона	Поз.	Обозначение	Наименование	Кол.	Примеч.
				ФОм 1		
				Сборочные единицы и детали		
		1	ГОСТ 8478-66	Сетка арматурн. 150/250/3/4 900	3,8 п.м	Согнуть
		2	КЖ-7	Стержни одиночные		
				Материалы		
				Бетон М-150	0,5	$м^3$

Выборка стали на один конструктивный элемент, кг

Марка эл-та	Арматурные изделия									Всего
	Арматурная сталь ГОСТ 5781-75				Сетки сварные ГОСТ 8478-66					
	Класс АI			Итого	Класс ВI				Итого	
	ф, мм				150/250/3/4 900					
	6									
ФОм1	2,2			2,2	3,4				3,4	5,6

1. Под сборные фундаменты выполняется выравнивание дна котлована с поверхностным уплотнением основания.
   Под монолитные фундаменты выполнить щебеночную подготовку толщиной 100 мм, превышающую габарит подошвы фундамента на 100 мм в каждую сторону.
2. Фундаментные балки укладывать на цементный раствор М150 толщиной 20 мм. Зазоры между торцами балок и фундаментами заделать бетоном М150.
3. Обратную засыпку фундаментов производить грунтом без включения строительного мусора и растительного грунта с уплотнением слоями не более 200 мм до $\gamma_{ск}=1,6$ т/м³.
4. Фундаментные блоки укладывать на цементном растворе М50.
5. Фундаменты расчитаны для следующих климатологических условий:
   а) расчетная зимняя температура наружного воздуха −30°С.
   б) III район по толщине снегового покрова
   в) I район по скоростному напору ветра.
6. Перетычки перед установкой обмазать горячей битумной мастикой за 2 раза по огрунтовке.

Изм.	Лист	№ докум.	Подп.	Дата	ТП 903-2-13 КЖ			
Гл.инж.пр.		Думан			Установка мазутоснабжения Q=3,25м³/ч; P=25кгс/см² с наземными металлическими резервуарами 2×400(200,100)м³			
Нач.отд.		Меленевский						
Гл.констр.		Андриевская			Мазутонасосная	Лит	Лист	Листов
Рук.гр.		Шульгина				Р	7	
Ст.инж.		Логинов						
Инж.		Ремизова			Маркировочная схема фундаментов и фундаментных блок. Узел „б" Сечение 1-1 (каркасный вариант). Фундамент ФОм1	Госстрой Латв. ССР ЛАТГИПРОПРОМ г. Рига		
Н.контр.		Андриевская						
Пров.		Шульгина						

Копир. В. Гуч — 16338-02 19 Формат 22

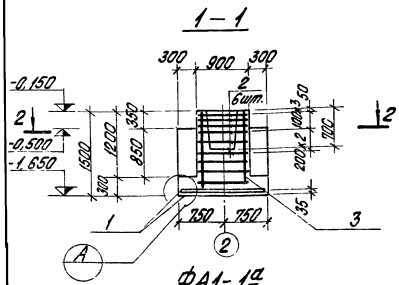

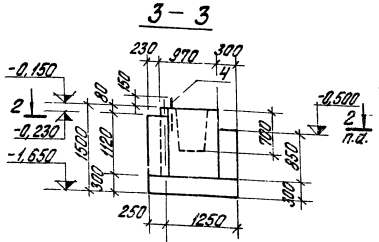

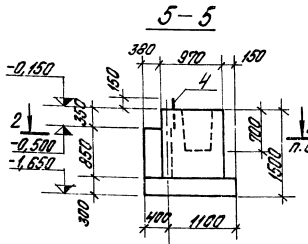

Формат	Зона	Поз.	Обозначение	Наименование	Кол. на испол.				Примеч.
				Сборочные единицы и детали					
		1	1.410-2 В.1	Сетка сварная С10-14х15	2	2	2	2	
		2	1.412-1/77-В.3-020	— " — СА-8АIII	6	6	6	6	
		3	1.412-1/77-В.3-100	— " — СН12АII-6х15	2	2	2	2	
		4	Тп.163-2-13 ким-мн2, ал.I 4-3	Закладной эл-т МН2	—	2	—	2	
				Материалы					
				Бетон М 150	1,11	1,80	1,39	1,66	м³
				Лит.					
				Марка эл-та	ФА1-1а	ФА1-1б	ФА1-1в	ФА1-1г	

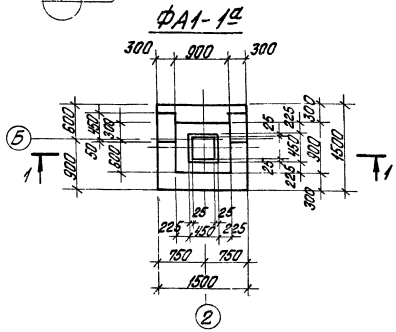

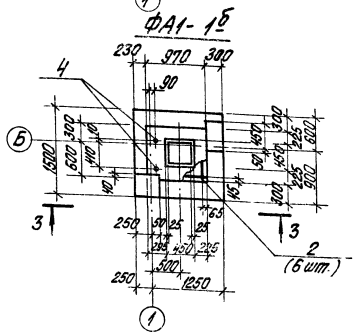

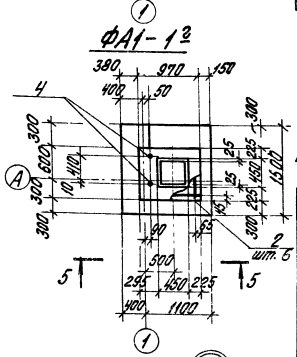

Выборка стали на один элемент, кг

Марка эл-та	Арматурные изделия						Закладные изделия	Всего
	Арматурная сталь ГОСТ 5781-75						Сталь круглая ГОСТ 2590-71	
	Класс А I			Класс А II				
	⌀ мм			⌀ мм			⌀ мм	
	6	8	Итого	10	12	Итого	20	
ФА1-1а	2,0	17,8	19,8	14,3	10,4	24,7	—	44,5
ФА1-1б	2,0	17,8	19,8	14,3	10,4	24,7	4,2	48,7
ФА1-1в	2,0	17,8	19,8	14,3	10,4	24,7		44,5
ФА1-1г	2,0	17,8	19,8	14,3	10,4	24,7	4,2	48,7

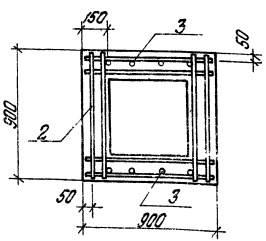

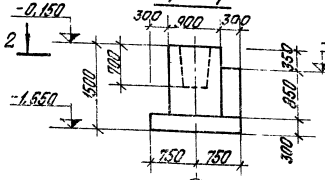

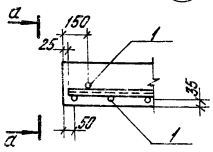

1. Фундаменты разработаны по серии 1.412-1/77. Все указания по производству работ, изготовлению сеток и каркасов принимать в соответствии с указанной серией.

Схема раскладки сеток подошвы ФА1-1а; ФА1-1б; ФА1-1в; ФА1-1г

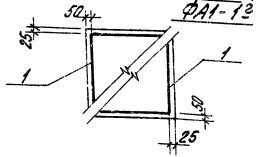

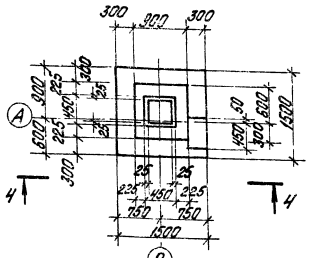

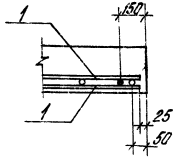

				ТП 903-2-13 КЖ			
Изм.	Лист	№ докум.	Подп.	Дата			
Гл. инж. пр.		Дитюк			Установка насосная 4 3Д5х9; Р=5,4кгс/см² с подогревом металлическим резервуаром 2х400 (200, 100) м³		
Нач. отд.		Хоменская					
Гл. конст.		Андреевская			Мазутонасосная	Лит.	Лист	Листов
Рук. гр.		Шилягина				Р	8	
Ст. инж.		Логинова			Монолитные фундаменты ФА1-1а ÷ ФА1-1г (каркасный вариант)	Госстрой Латв. ССР ЛАТГИПРОПРОМ г. Рига		
Инж.		Гончарова						
Н. контр.		Андреевская						
Нач.		Шилягина						
Копир. Брагина					16338-02 20	Формат А2г		

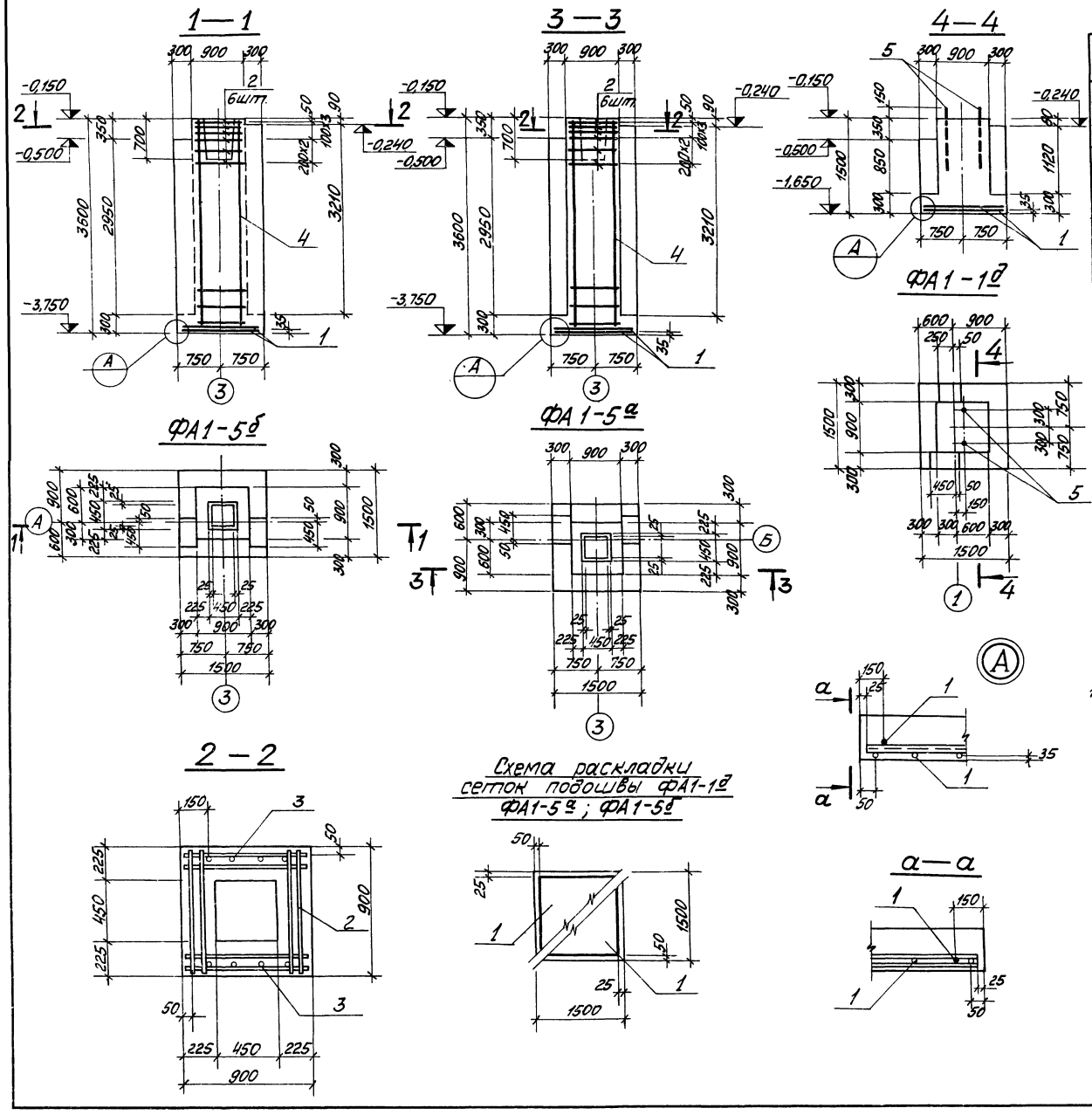

Формат	Зона	Поз.	Обозначение	Наименование	Кол. на испол.			Примеч.
				Сборочные единицы и детали				
		1	1.410-2 в.1	Сетка армат. С10-14×15	2	2	2	
		2	1.412-1/77 в3	—"— СА-8АI	6	6	—	
		3	—"—	—"— 1С12АII-6×30	2	2	—	
		5	ТП 903-2-13 КЖИ-МН2 ал.I ч.3 -МН5	Закладн. эл-т МН5	—	—	2	
				Материалы				
				Бетон М150	4,0	4,0	1,81	м³
				Марка	ФА1-5а	ФА1-5б	ФА1-1д	
				Лит	р	р	р	

Выборка стали на один элемент, кг

Марка элемента	Арматурные изделия. Арматурная сталь ГОСТ 5781-75. Класс АI, ф мм: 6	8		Итого	Класс АII, ф мм: 10	12	Итого	Закладные изделия. Сталь круглая ГОСТ 2590-71, ф мм: 24			Всего
ФА1-5а	2,0	19,0		21,0	14,3	25,5	39,8	—			60,8
ФА1-5б	2,0	19,0		21,0	14,3	25,5	39,8	—			60,8
ФА1-1д	2,0	—		2,0	14,3	—	14,3	8,2			24,5

1. См. примечание на листе КЖ-8.

Изм.	Лист	№ докум.	Подп.	Дата	ТП 903-2-13 КЖ
Гл. инж. пр.		Думан			Установка мазутоснабжения Q=3,25 м³/ч, P=25 кг/см² с наземными металлическими резервуарами (2×400/200; 100) м³
Нач. отд.		Меленевский			
Гл. констр.		Андриевская			Мазутонасосная
Рук. гр.		Шульгина			Лит. Р; Лист 9; Листов
Стт. инж.		Логинов			
Инж.		Ремизова			Монолитные фундаменты ФА1-1д, ФА1-5а; ФА1-5б (каркасный вариант)
Н. контр.		Андриевская			Госстрой Латв. ССР ЛАТГИПРОПРОМ г. Рига
Пров.		Шульгина			

Копировал: 16338-02 21 Формат 22Г

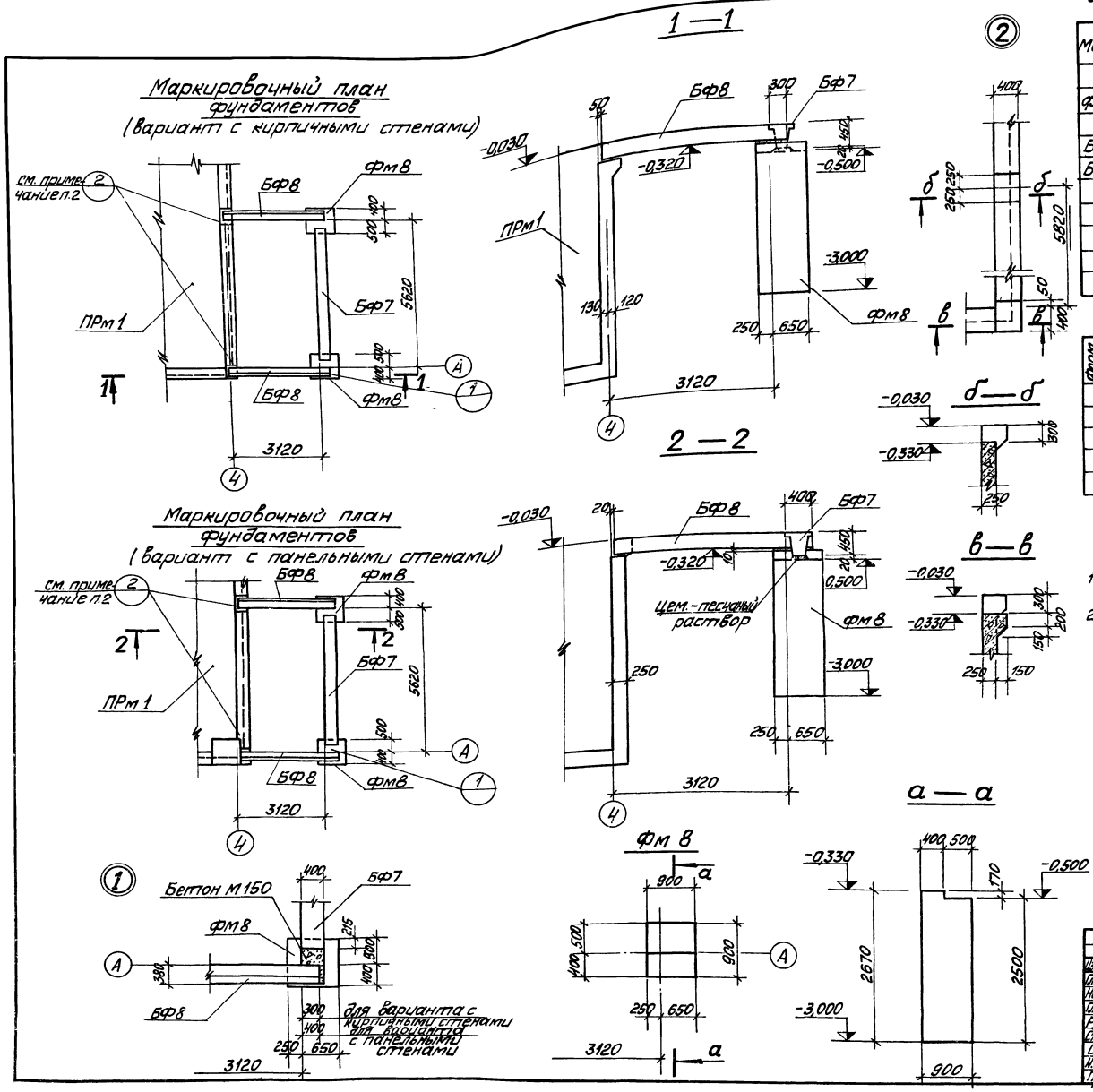

Спецификация элементов к маркировочной схеме расположенной на данном листе

Марка	Обозначение	Наименование	Кол.	Примеч.
Фм8	КЖ-10	Фундамент Фм8	2	
БФ7	1 415-1 в.1	Фундамент. балка ФБ6-12	1	1,5т
БФ8	КЭ-01-58 в.2	Перемычка БП3-1	2	0,8т

Формат	Зона	Поз.	Обозначение	Наименование	Кол.	Примеч.
				Фм8		
				Материалы		
				Бетон М 150	2,08	м³

1 Перемычки перед установкой обмазать горячей битумной мастикой за 2 раза.
2 Уступы для опирания балок предусмотреть при возведении монолитного приямка ПРм1.

Изм.	Лист	№ докум.	Подп.	Дата	ТП 903-2-13 КЖ			
Гл. инж. пр.		Думан			Установка мазутоснабжения Q=3,25м³/ч; P=25кгс/см² с наземными металлическими резервуарами 2×400/200 ЛОД			
Нач. отд.		Меленевский						
Гл. констр.		Андриевская			Мазутонасосная	Лит.	Лист	Листов
Рук. гр.		Шульгина				Р	10	
Ст. инж.		Логинов						
Инж.		Ремизова			Маркировочная схема фундаментов под приспособлению для хранения пожарного инвентаря	Госстрой Латв. ССР ЛАТТИПРОПРОМ г. Рига		
Н. контр.		Андриевская						
Пров.		Шульгина						

Копировал: [illegible] 16338-02 22 Формат 22Г

Маркировочный план подземных конструкций

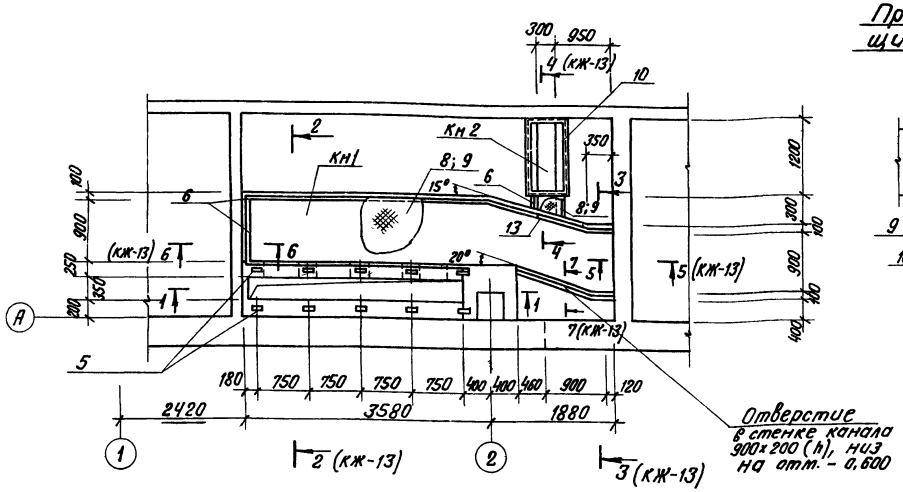

Пример устройства щита перекрытия

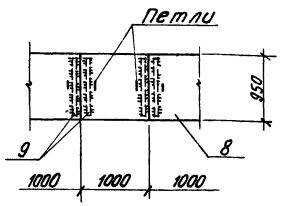

Спецификация элементов к маркировочной схеме расположенной на листе.

Марка	Обозначение	Наименование	Кол.	Примеч.
Кн1	КЖ-11, 13	Канал Кн1	1	
Кн2	КЖ-11, 13	Канал Кн2	1	

1 — 1

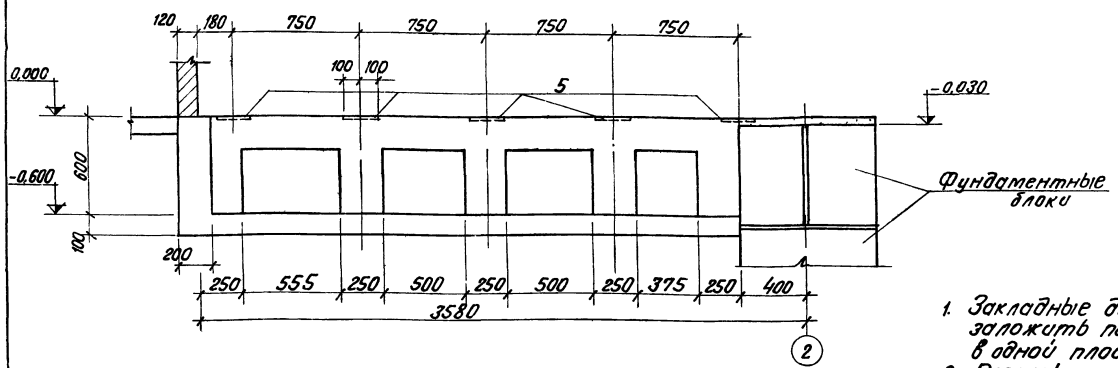

Формат	Зона	Поз	Обозначение	Наименование	Кол. на исп.			Примеч.
			Сборочные единицы и детали					
		1	ГОСТ 8478-66	Сетка арматурная 250/150/3/4 / 900	7,0 п.м			согнуть см. КЖ-13
		2	ГОСТ 8478-66	То же 250/150/3/4 / 1700	3,18 п.м			
		3	ГОСТ 8478-66	" 250/150/3/4 / 900	2,3 п.м			
		4	ГОСТ 8478-66	" 100/100/8/8 / 400	6,7 п.м.	2,9 п.м		
		12	ТП 903-2-13 ал.I ч.3 КЖИ-С17	" С17	3			
		5	3.400-6	Закладной элемент МИЗ-2	10			
		6	ТП 903-2-13 ал.I ч.3 КЖИ-МН13	То же МН13	11,05 п.м	0,5 п.м		
		7	ТП 903-2-13 ал.I ч.3 КЖИ-МН14	" МН14	20,3 п.м			
		10	ТП 903-2-13 ал.I ч.3 КЖИ-МН15	" МН15		1		
		8	ГОСТ 8568-77	Сталь рифлен δ=5	5,3 м²	0,1 м²		
		9	ГОСТ 103-76	Сталь полосовая -60×6 / 880	12			
		13	ГОСТ 8509-72*	Сталь угловая равнополочная ∟50×5 ℓ=300		0,3 п.м		
		11, 14	КЖ-13	Стержни одиночные				
				Материалы				
				Бетон М 200	2,03	0,2		м³

Марка	Лит	
Кн1	Р	
Кн2	Р	

1. Закладные детали поз.5 заложить по уровню в одной плоскости.
2. Перекрытие каналов расчитано на полезную нормативную нагрузку 600 кг/м² и выполняется в виде съемных щитов из рифленой стали весом до 50 кг.
3. Под каналы выполнить щебеночную подготовку толщиной 100 мм.

Выборка стали на один элемент, кг

Марка элемента	Арматурные изделия: Арматурн. сталь ГОСТ 5781-75, Класс АI, ф, мм 6	8		Итого	Сетки сварные ГОСТ 8478-66: Класс ВI 250/150/3/4 900	250/150/3/4 1700	Класс АI 100/100/8/8 400		Итого	Закладные изделия: Профильная сталь ∟18	∟50×5	Рифл. сталь δ=5	δ=4	δ=6	δ=10	δ=12	Арматур. сталь ГОСТ 5781-71, Кл. АII, ф, мм 12	Кл. АIII, ф, мм 8		Всего
Кн1	7,1	3,3		10,4	8,3	5,0	21,4		34,7		42,0	224,2	25,4	31,2	16,0	6,6	3,0	10,5		404,0
Кн2							9,3		9,3	58,6	3,0	4,2				0,3		0,2		75,6

Изм.	Лист	№ докум.	Подп.	Дата
Гл. инж. пр.		Думан		
Нач. отд.		Меленевский		
Гл. констр.		Андриевская		
Рук. гр.		Шульгина		
Ст. инж.		Логинов		
Инж.		Ремизова		
Н. контр.		Андриевская		
Пров.		Шульгина		

ТП 903-2-13 КЖ

Установка мазутоснабжения Q=3,25 м³/ч; P=25 кгс/см² с наземными металлическими резервуарами 2×400 (200; 100) м³

Мазутонасосная

Лит.	Лист	Листов
Р	11	

Маркировочный план подземных конструкций (вариант с кирпичными стенами)

Госстрой Латв. ССР ЛАТГИПРОПРОМ г. Рига

Копир. В. Гуляев 16338-02 23 Формат 22

Маркировочный план подземных конструкций

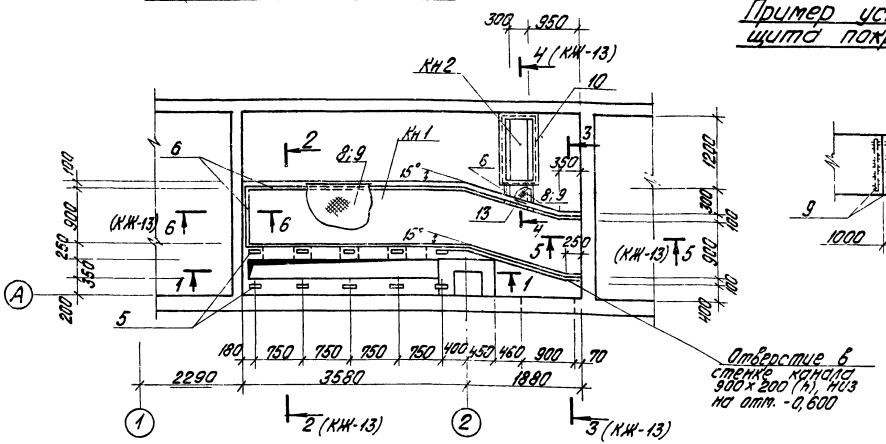

Пример устройства щита покрытия

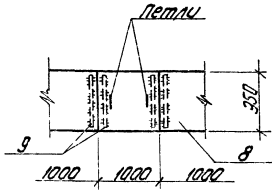

Спецификация элементов к маркировочной схеме расположенной на листе

Марка	Обозначение	Наименование	Кол.	Примеч.
Кн 1	КЖ-12, 13	Канал Кн 1	1	
Кн 2	КЖ-12, 13	Канал Кн 2	1	

Формат	Поз.	Обозначение	Наименование	Кол. на исп.		Примеч.
		Сборочные единицы и детали				
	1	ГОСТ 8478-66	Сетка арматурная 250/150/3/14 Ст.5	8,0 п.м		согнуть по черт. КЖ-13
	2	ГОСТ 8478-66	То же 250/150/3/14 1700	3,4 п.м		
	3	ГОСТ 8478-66	" 250/150/3/14 900	2,3 п.м		
	4	ГОСТ 8478-66	" 100/100/8/8 400	6,7 п.м	2,9 п.м	
	12	ТП 903-2-13 ал.I ч.3	КЖИ-С17 С 17	3		
	5	3.400-6	Закладной элемент МН3-2	10		
	6	ТП 903-2-13 ал.I ч.3	КЖИ-МН13 То же МН13	12,0 п.м	0,5 п.м	
	7	ТП 903-2-13 ал.I ч.3	КЖИ-МН14 " МН14	24,9 п.м		
	10	ТП 903-2-13 ал.I ч.3	КЖИ-МН15 " МН15	1		
	8	ГОСТ 8568-77	Сталь рифл. С-5	3,3 м²	0,1 м²	
	9	ГОСТ 103-76	Сталь полосовая 60х6 В ст	12		
	13	ГОСТ 8509-72*	Сталь угловая L 50х5 равнополочная Ст-300		0,3 п.м	
	Н1 Н2	КЖ-13	Стержни одиночные			
			Материалы			
			Бетон М200	2,03	0,2	м³

Марка	Кн 1	Кн 2
Подп.		
Дата		

1 – 1

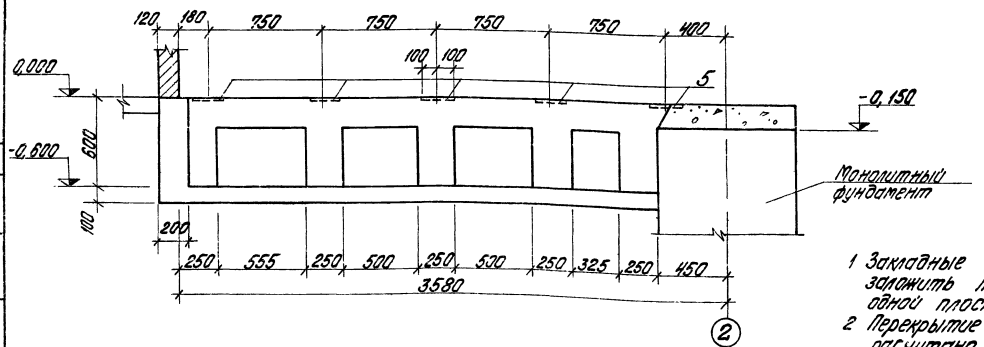

Выборка стали на один элемент, кг

Марка эл-та	Арматурные изделия: Арматура ГОСТ 5781-75 Ст.5			Сетки сварные ГОСТ 8478-66				Закладные изделия: Профильная сталь								Итого	Всего
	Класс А I			Класс В I		Класс А I		Итого	С 18	150х5	Угол. стальной С-5	δ=4	δ=6	δ=8	δ=10	δ=12	
	ф мм			250/150/3/4 900	250/150/3/4 1700	100/100/8/8 400											
	6	8	Итого														
Кн 1	7,1	3,3	10,4	9,1	4,9	21,4		35,4		45,6	224,2	27,3	31,2	16,0	7,2	3,0	411,7
Кн 2						9,3		9,3	58,6	3,0	4,2				0,3		75,6

Марка эл-та	Арматурные изделия: Арматура ГОСТ 5781-75 Ст.5			Закладные изделия: Профильная сталь									Всего
	ф мм												
	12	8											
Кн 1	3,0	11,4											411,7
Кн 2		0,2											75,6

1. Закладные детали поз 5 заложить по уровню в одной плоскости.
2. Перекрытие каналов рассчитано на полезную нормативную нагрузку 600 кг/м² и выполняется в виде съемных щитов из рифленой стали весом до 50 кг.
3. Под каналы выполнить щебеночную подготовку толщиной 100 мм.

Изм.	Лист	№ докум.	Подп.	Дата	ТП 903-2-13 КЖ		
Гл. инж. пр.		Думан			Установка насосного агрегата Ц 1250-75, Н=25 м с.в., Q=1250 м³/ч, в подземной металлической резервуарами 2х400, (600, 700) м³		
Нач. отд.		Мелемечко			Мазутонасосная	Лит.	Лист	Листов
Гл. констр.		Литвинский				Р	12	
Рук. гр.		Шлапакова			Маркировочный план подземных конструкций (каркасный вариант)	Госстрой Латв. ССР ЛАТГИПРОПРОМ г. Рига		
Ст. инж.		Гергина						
Инж.		Зенкова						
Н. контр.		Андреевский						
Пров.		Шубина						

Копир Бралина

16338-02 24

Формат А2 г

Типовой проект 903-2-13 Альбом I, часть 2

Инв. № подл. | Подп. и дата | Взам. инв. №

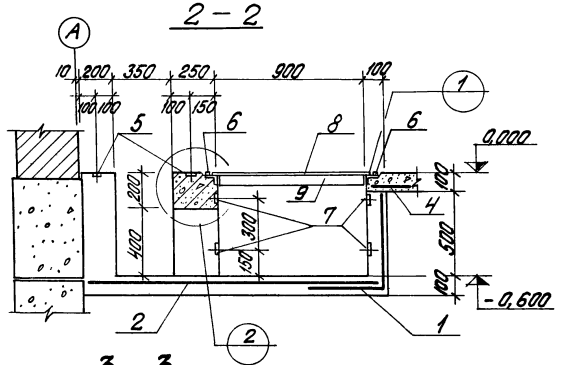

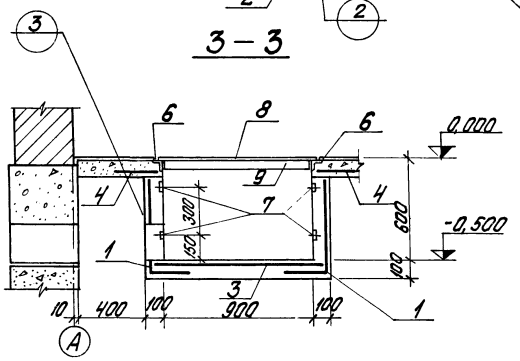

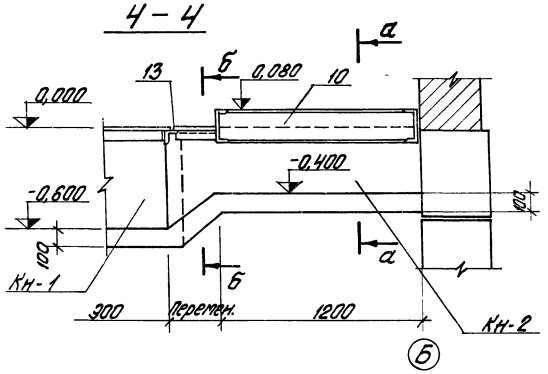

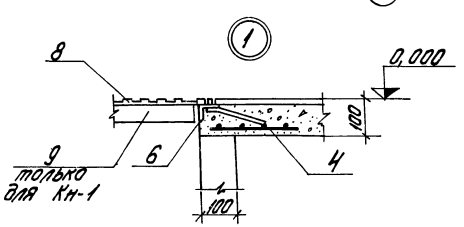

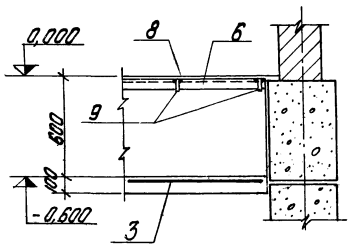

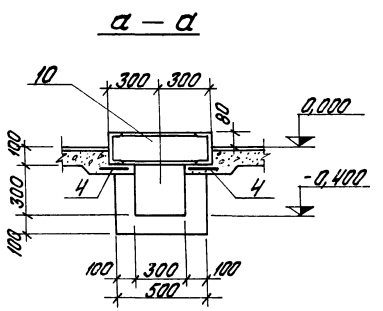

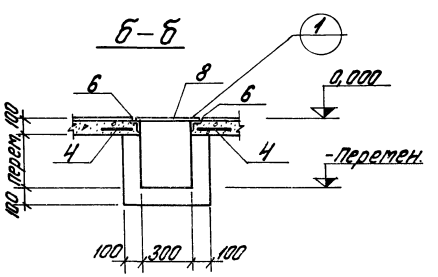

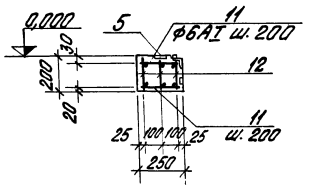

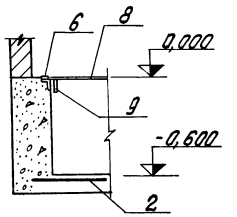

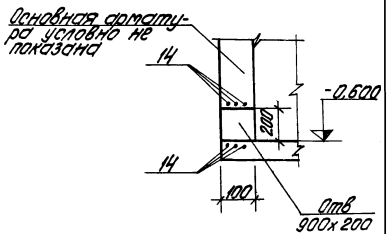

250/150/3/4
900
поз. 1

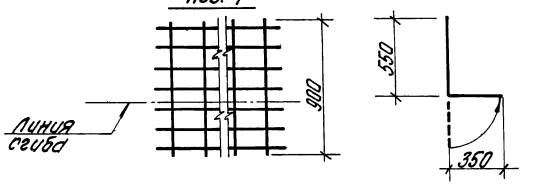

Ведомость стержней на 1 эл-т

Марка эл-та	Поз.	Эскиз	ф мм	Длина мм	Кол.
Кн 1	11	220	6AI	220	36
	14	1400	8AI	1400	6

				ТП 903-2-13	КЖ
Изм. Лист	№ докум.	Подп.	Дата		
Гл. инж. пр.	Думсон			Установка мазутонасосная ц=325 т/ч, Н=25 кгс/см² с наземными металлическими резервуарами 2х400 (200, 100) м³	
Нач. отд.	Маленевский				
Гл. констр.	Андреевская			Мазутонасосная	Лит. Р; Лист 13; Листов
Рук. гр.	Шульгина				
Ст. инж.	Логинов			Подземные конструкции. Разрезы, узлы, сечения.	Госстрой Латв. ССР ЛАТГИПРОПРОМ г. Рига
Инж.	Ремизова				
Н. контр.	Андреевская				
Пров.	Шульгина				

Типовой проект 903-2-13 альбом I часть 2

Инв. № подл. | Подп. и дата | Взам. инв. № | Инв. № дубл. | Подп. и дата

Копировал Бролиша

16338-02 25 Формат 22г

ПРм 1 Опалубка

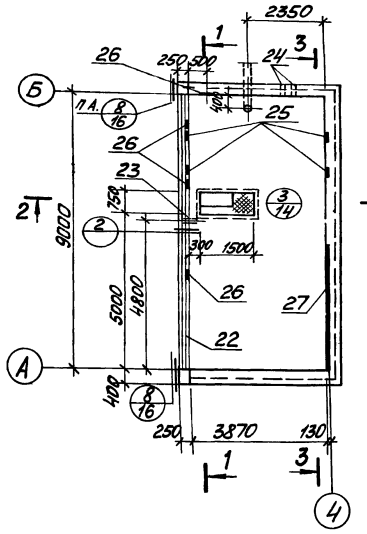

1—1

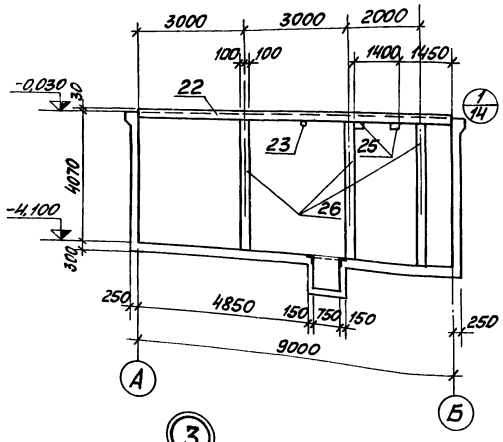

2-2

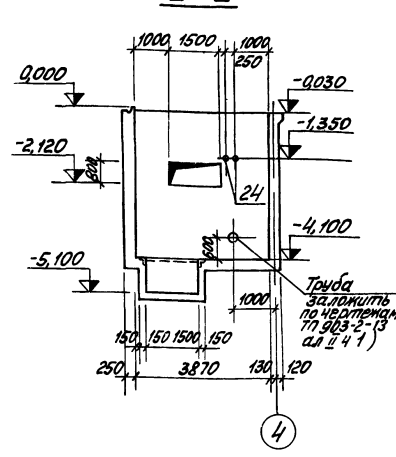

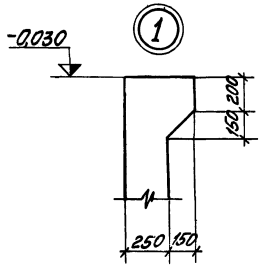

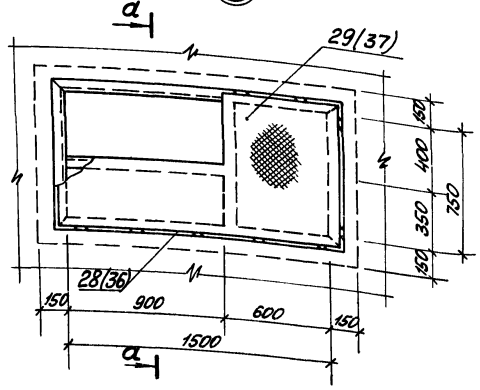

а—а

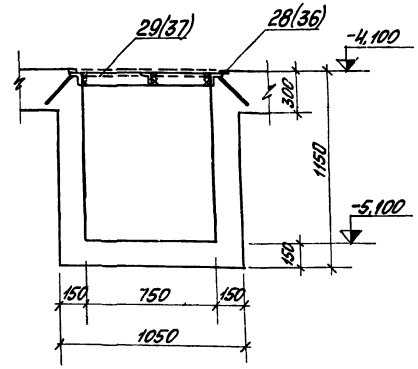

3 — 3

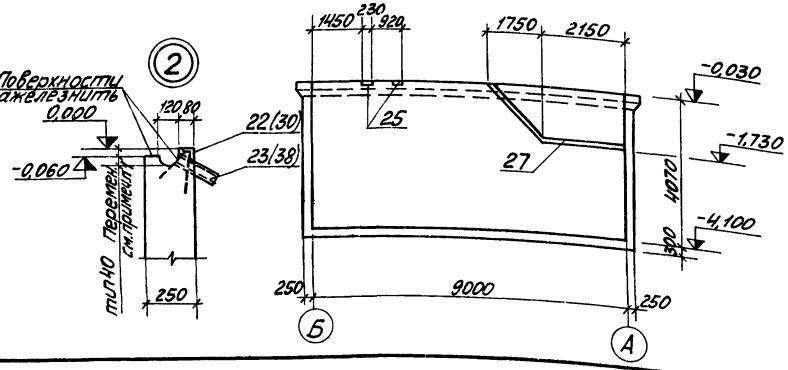

Кодр.	Зона	Поз.	Обозначение	Наименование	Кол.	Примечание
		1	ГОСТ 8478-66	Сетка 200/200/8/8 2300 х 3440	4	
		2	ТП 903-2-13 ал I-I-3 КЖИ-С2	Сетка С-2	4	
		3	ГОСТ 8478-66	Сетка 250/150/5/9 1100 х 4380	4	укрупн. см. выпуск КЖ-16
		4	ГОСТ 8478-66	Сетка 250/150/5/9 1100 х 1490	1	то же
		5	ГОСТ 8478-66	Сетка 150/150/7АТ/7АТ 2500 х 4300	1	
		6	ГОСТ 8478-66	Сетка 150/150/7АТ/7 2500 х 4300	1	
		7	ГОСТ 8478-66	Сетка 200/200/8/8 2300 х 4340	4	
		8	ТП 903-2-13 ал I-I-3 КЖИ-С3	Сетка С-3	4	
		9	ТП 903-2-13 ал I-I-3 КЖИ-С4	Сетка С-4	2	
		10	ТП 903-2-13 ал I-I-3 КЖИ-С5,С7	Сетка С-5	2	
		11	ТП 903-2-13 ал I-I-3 КЖИ-С6,С8	Сетка С-6	2	
		12	ТП 903-2-13 ал I-I-3 КЖИ-С5,С7	Сетка С-7	2	
		13	ТП 903-2-13 ал I-I-3 КЖИ-С6,С8	Сетка С-8	2	
		14-18	КЖ-16	Отдельные стержни	1	компл.
		20	ГОСТ 8478-66	Сетка 150/150/7АТ/7АТ 3500 х 4300	2	
		21	ГОСТ 8478-66	Сетка 150/150/7АТ/7 3500 х 4300	2	
		22	3.400-6	Издел. закладное МН4-21	9,0	т
		23	ГОСТ 8732-70*	Труба ф76; l=250	1	
		24	3.901-5	Сальник d=100, l=200	2	
		25	1.400-6/76	Издел. закладное м 4-14	4	
		26	ТП 903-2-13 ал I-I-3 КЖИ-МН3	То же МН-3	16,1	т
		27	3.400-6	То же МН1-8	4,0	т
		28	ТП 903-2-13 ал I-I-3 КЖИ-МН4	То же МН-4	1	
		29	ГОСТ 8568-77*	Сталь рифленая б=5	0,8	м²
				Материалы		
				Бетон М200	34,4	м3

1. Жёлоб в стене по узлу „2" выполнить с уклоном i=0,01 в сторону поз. 23
2. Под днище приямка выполнить щебеночную подготовку толщ. 100 мм. по утрамбованному грунту
3. Консоль согласно узлу „1" при толщине наружных стен 250 мм не выполняется.
4. В скобках указаны позиции для каркасного варианта.
5. Поз 29(37) и наружные поверхности поз. 28(36) покрыть 5-ю слоями эмали ВЛ-515 по грунту ВЛ-02 или ВЛ-08 общей толщиной 130 мкм (по подгр. II дополнения СНиП III-28-73).

Изм.	Лист	№ докум.	Подп.	Дата	ТП 903-2-13 КЖ
ГИП		Думан			Установка мазутоснабжения Q=3,25м³/ч, P=25кгс/см² с наземными металлическими резервуарами 2×100/200;100 м³
Нач. отд.		Мартеневский			
Гл. констр.		Амбрасовский			Мазутонасосная — Литер: Р; Лист: 14; Листов:
Рук. гр.		Шульгина			
Ст. инж.		Логинов			
Инж.		Ремизова			Монолитный приямок (Прм 1. Опалубка, Бар. с мусорными стенками). Узлы 1, 2, 3.
Н. контр.		Амбрасовский			Госстрой Латв. ССР ЛАТГИПРОПРОМ г. Рига
Пров.		Шульгина			

Копировал Маса 16338-02 26 Формат 22 Г

ПРм-1. Армирование

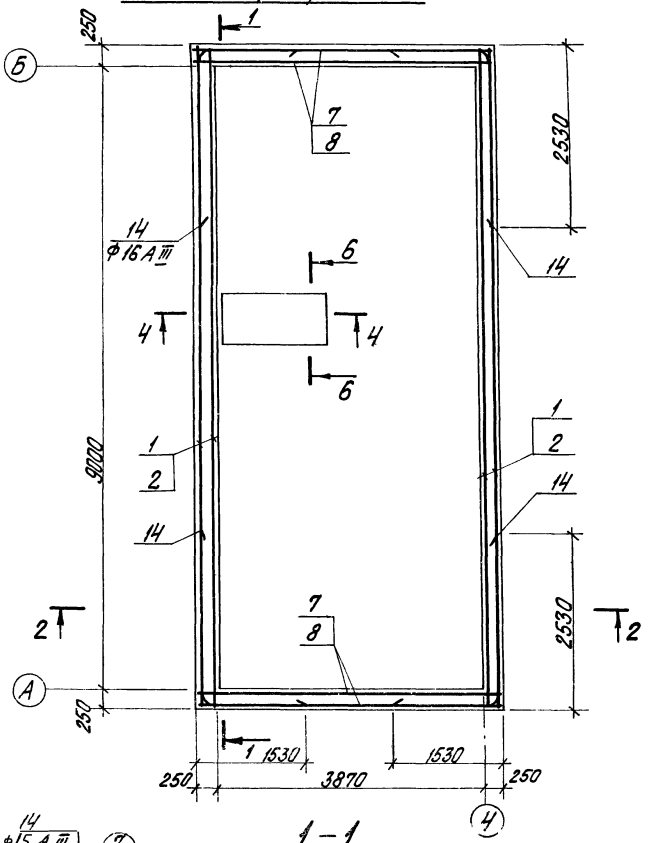

2 – 2

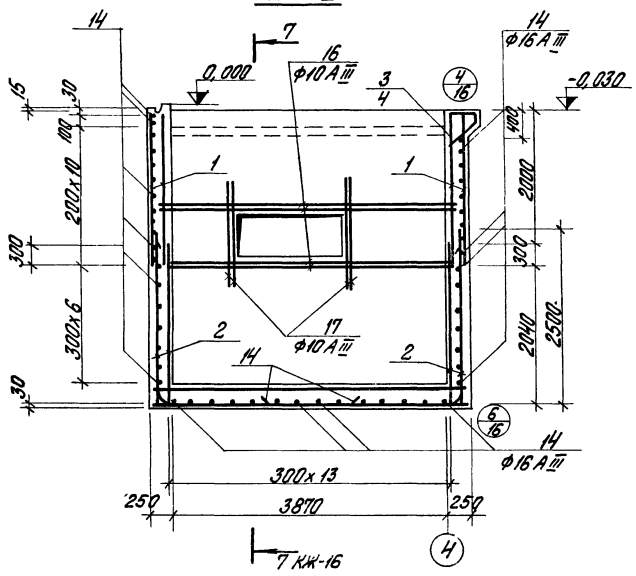

5 – 5

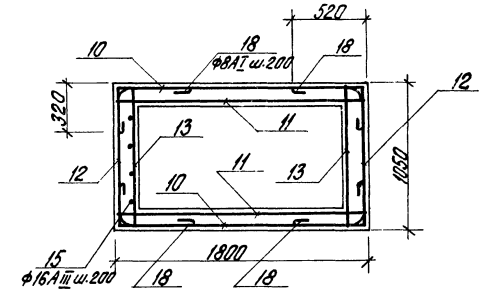

6 – 6

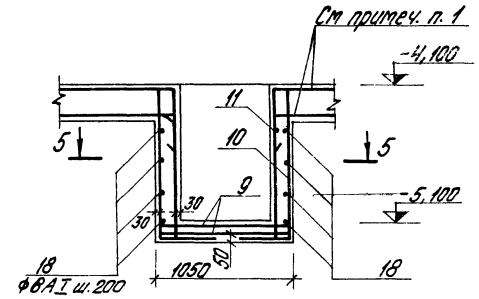

4 – 4

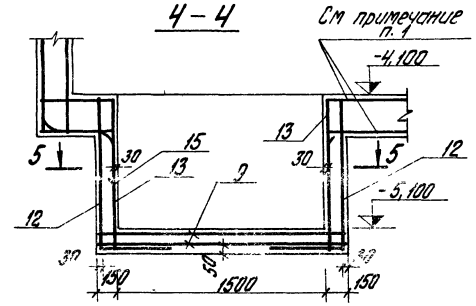

1 – 1

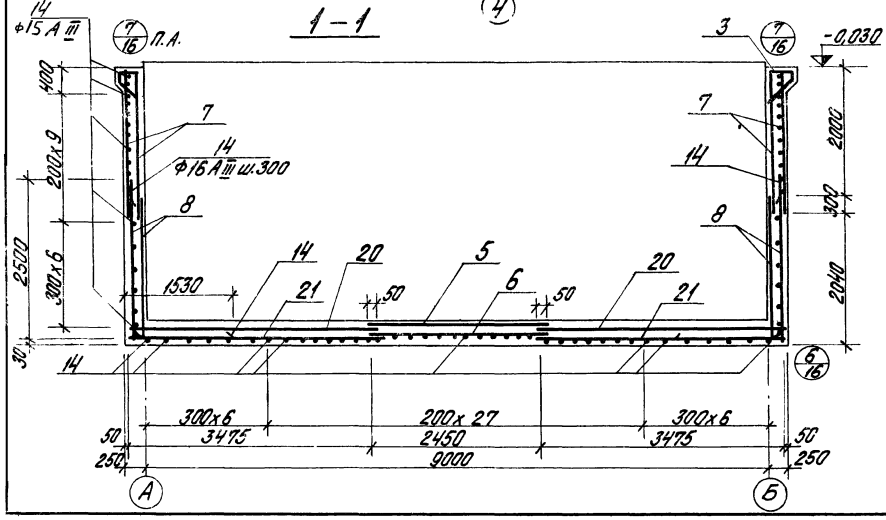

1. Арматуру днища разрезать и завести в стенки приямка на 250 мм.
2. Выборку арматуры см. лист КЖ-16.

					ТП 903-2-13 КЖ		
Изм.	Лист	№ докум.	Подп.	Дата			
Гл. инж. пр.		Думсон			Установка насосная для подкачки $Q=325 м^3/ч$, $P=25$ кгс/см^2 с емкостями из металлического резервуара стали $2 \times 400 (200, 100) м^3$		
Нач. отд.		Меленевский			Мазутонасосная	Лит.	Лит.	Листов
Гл. констр.		Андреевская					15	
Рук. гр.		Шутягина						
Ст. инж.		Логинов			Монолитный приямок ПРм 1. Армирование (вариант с кирпичными стенами)	Госстрой Латв. ССР ЛАТГИПРОПРОМ г. Рига		
Инж.		Ремизова						
Н. контр.		Андреевская						
Пров.		Шутягина						
Копиров.		Бранкша			16338-02 27	Формат А2 Г		

Типовой проект 903-2-13 Альбом I часть 2

7-7

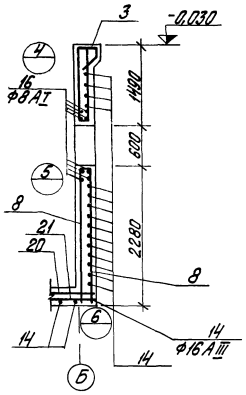

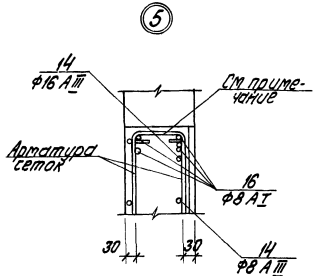

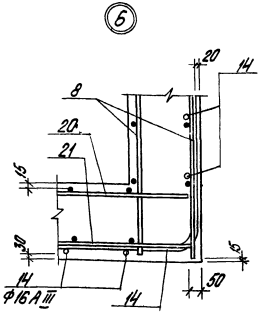

Ведомость стержней на один конструктивный элемент (Вариант с кирпичными стенами)

Марка	Поз.	Эскиз	ф мм	L мм	Кол. шт.
ПРм-1	14	1500, R=105, 2500	16 AIII	4000	172
	15	2500, R=105, R=105, 400, 600	16 AIII	3500	4
	16	4100	10 AIII	4100	8
	17	1300	10 AIII	1300	8
	18	300, 300	8 AI	900	16

Выборка стали на один элемент, кг (Вариант с кирпичными стенами)

Марка элемента	Арматурные изделия: Сетка ГОСТ 8478-66 (2300, 1100, 2300, 2500, 3500, 3500)	Арматурная сталь ГОСТ 5781-75: Класс AI ф мм (6, 8)	Класс AIII ф мм (8, 16, 10)	Итого	Закладные изделия: Профильная сталь (L 75х8, Уголок 3,5, Ø76, Ø168, δ=6, δ=8, δ=10)	Арм. сталь ГОСТ 5781-75: Кл. AI ф мм (6, 8)	Кл. AIII ф мм (8)	Итого	Всего
ПРм-1	538,7 / 88,1 / 47,3 / 47,3 / 132,4 / 132,4	14,2	318,1	352,3	167,2	1107,6	26,6	1301,4	1663,7	148,9	33,8	1,77	4,0	150,3	25,2	4,7	0,42	1,3	24,7	26,4	3021,0

1. Арматуру сеток в пределах отверстий разрезать и загнуть.

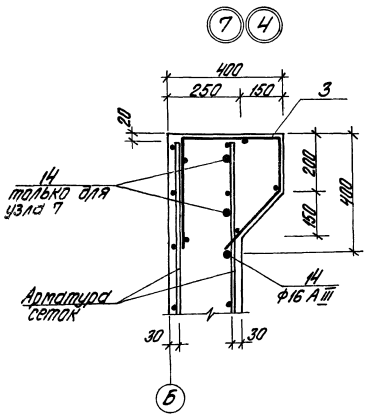

Схема сгиба поз. 3

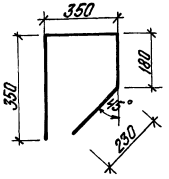

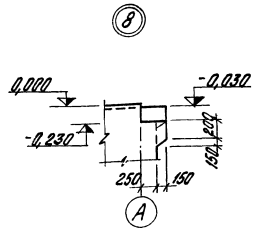

| | | |

ПРм-1 Опалубка (каркасный вариант)

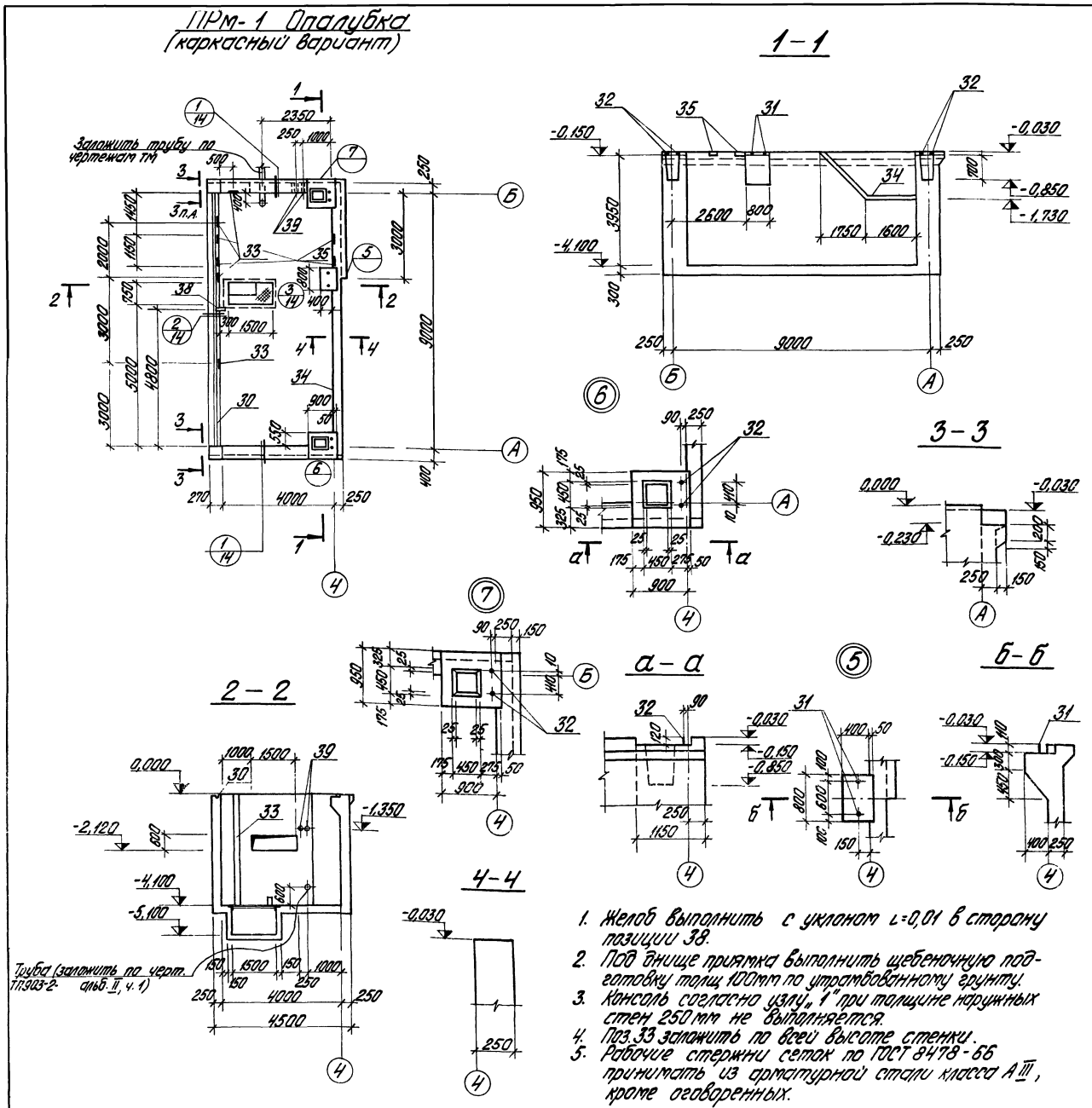

1. Желоб выполнить с уклоном i=0,01 в сторону позиции 38.
2. Под днище приямка выполнить щебеночную подготовку толщ 100мм по утрамбованному грунту.
3. Консоль согласно узлу „1" при толщине наружных стен 250мм не выполняется.
4. Поз. 33 заложить по всей высоте стенки.
5. Рабочие стержни сеток по ГОСТ 8478-66 принимать из арматурной стали класса А III, кроме оговоренных.

Формат	Зона	Поз.	Обозначение	Наименование	Кол.	Примеч.
		1	ТП903-2-13 ал.I ч.3 КЖИ-С1	Сетка С1	4	
		2	ТП903-2-13 ал.I ч.3 КЖИ-С2	Сетка С2	2	
		3	ГОСТ 8478-66	Сетка 200/200/8/8 / 2300 x 9440	2	
		4	ТП903-2-13 ал.I ч.3 КЖИ-С4	Сетка С4	2	
		5	ТП903-2-13 ал.I ч.3 КЖИ-С5,С7	Сетка С5	2	
		6	ТП903-2-13 ал.I ч.3 КЖИ-С6,С8	Сетка С6	2	
		7	ТП903-2-13 ал.I ч.3 КЖИ-С5,С7	Сетка С7	2	
		8	ТП903-2-13 ал.I ч.3 КЖИ-С6,С8	Сетка С8	2	
		9	ТП903-2-13 ал.I ч.3 КЖИ-С9	Сетка С9	6	
		10	ТП903-2-13 ал.I ч.3 КЖИ-С10	Сетка С10	14	
		11	ТП903-2-13 ал.I ч.3 КЖИ-С11	Сетка С11	2	
		12	ТП903-2-13 ал.I ч.3 КЖИ-С12	Сетка С12	4	
		13	ТП903-2-13 ал.I ч.3 КЖИ-С13	Сетка С13	4	
		14	ТП903-2-13 ал.I ч.3 КЖИ-С14	Сетка С14	2	
		15	ГОСТ 8478-66	Сетка 250/150/5/9 / 1100 x 3240	3	Гнуть см. КЖ-19
		16	ГОСТ 8478-66	Сетка 200/200/8/8 / 2300 x 3200	2	
		17	ГОСТ 8478-66	Сетка 150/150/7АI/7АI / 2500 x 4300	1	
		18	ГОСТ 8478-66	Сетка 150/150/7АI/7 / 2500 x 4300	1	
		19-27	КЖ-19	Отдельные стержни	1	комплект.
		28	ГОСТ 8478-66	Сетка 150/150/7АI/7АI / 3500 x 4300	2	
		29	ГОСТ 8478-66	Сетка 150/150/7АI/7 / 3500 x 4300	2	
		30	3.400-6	Изделие закладное МН4-21	9,0	м
		31	ТП903-2-13 ал.I ч.3 КЖИ-МН1	То же МН-1	2	
		32	ТП903-2-13 ал.I ч.3 КЖИ-МН2,МН5	То же МН-2	4	
		33	ТП903-2-13 ал.I ч.3 КЖИ-МН3	То же МН-3	16,1	м
		34	3.400-6	То же МН1-8	4,0	м
		35	1.400-6/76	То же МН4-14	4	
		36	ТП903-2-13 ал.I ч.3 КЖИ-МН4	То же МН-4	1	
		37	ГОСТ 8568-77*	Сталь рифленая δ=5	0,8	м²
		38	ГОСТ 8732-70*	Труба Ф76, l=250	1	
		39	3.901.5	Сальник d=100, l=200	2	
				Материалы		
				Бетон М200	40,0	м³

Изм.	Лист	№ докум.		ТП 903-2-13 КЖ	
Гл. инж. пр.		Думан		Установка мазутоснабжения Q=3,25 м³/ч; P=25 кгс/см² с наземными металлическими резервуарами 2×400(200,100) м³	
Нач. отд.		Меленевская			
Гл. констр.		Андриевская		Мазутонасосная	Лит. / Лист 17 / Листов
Рук. гр.		Шульгина			
Ст. инж.		Логинов			
Инж.		Ремизова		Монолитный приямок Прм 1 Опалубка (каркасный вариант).	Госстрой Латв. ССР ЛАТГИПРОПРОМ г. Рига
Н. контр.		Андриевская			
Пров.		Шульгина			

Копировал Бралиша 16338-02 29 Формат 22 г

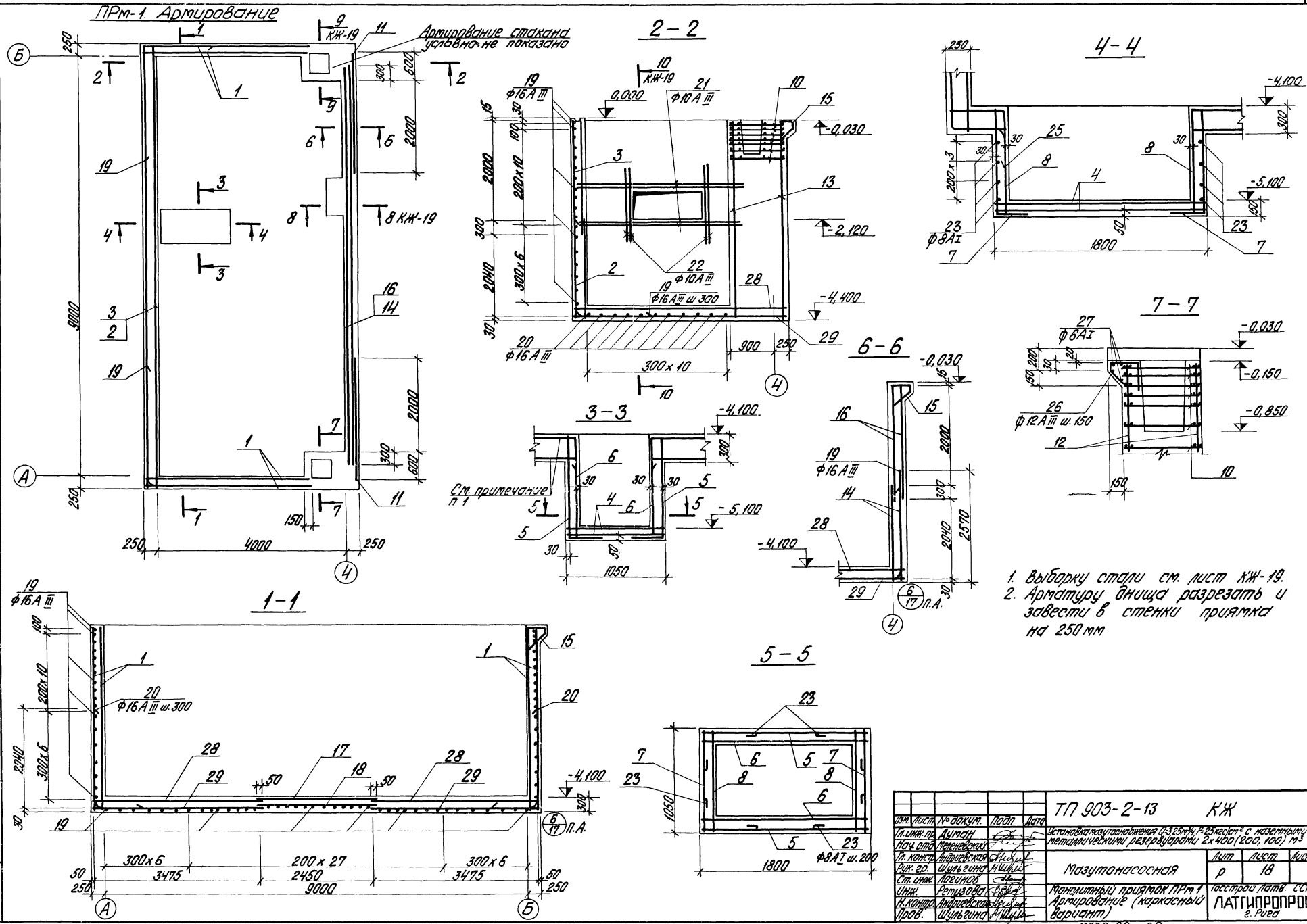
ПРм-1. Армирование
Армирование стакана условно не показано
2-2
3-3
4-4
5-5
6-6
7-7
1-1
См. примечание п 1
ф16А III
ф10А III
ф16А III ш 300
ф8А I
ф6А I
ф12А III ш. 150
ф16А III ш. 300
ф8А I ш. 200
КЖ-19
8 КЖ-19
9000
4000
300x10
1050
1800
2570
2040
2000
300x6
200x27
3475
2450
9000
-4,100
-5,100
-0,030
-2,120
-4,400
-0,150
-0,850
1. Выборку стали см. лист КЖ-19.
2. Арматуру днища разрезать и завести в стенки приямка на 250 мм
ТП 903-2-13 КЖ
Установка мазутоснабжения Q=3,25 м³/ч, P=25 кгс/см² с наземными металлическими резервуарами 2x400 (200, 100) м³
Мазутонасосная
Лит Р
Лист 18
Листов
Монолитный приямок ПРм 1 Армирование (каркасный вариант)
Госстрой Латв. ССР
ЛАТГИПРОПРОМ
г. Рига
Гл. инж. пр. Думан
Нач. отд. Меленевский
Гл. констр. Андриевская
Рук. гр. Шульгина
Ст. инж. Логинов
Инж. Ремизова
Н. контр. Андриевская
Пров. Шульгина
Копир. Бронина
16338-02 30
Формат 22 г
Типовой проект 903-2-13 Альбом I часть 2
Инв. № подл. | Подп. и дата

Ведомость стержней на один конструктивный элемент

Марка эл-та	Поз.	Эскиз или сечение	ф мм	с мм	Кол.
Прм 1	19	1500, R=105, 2500	16А III	4000	72
	20	1000, R=105, 2000	16А III	3000	22
	21	3500	10А III	3500	8
	22	1500	10А III	1500	8
	23	300, 500	8А I	900	16
	24	780	8А I	780	7
	25	250, R=105, 60, R=105, 400, 300	16А III	3500	4
	26	200, 60, 450	12А III	790	6
	27	1000	6А I	1000	4

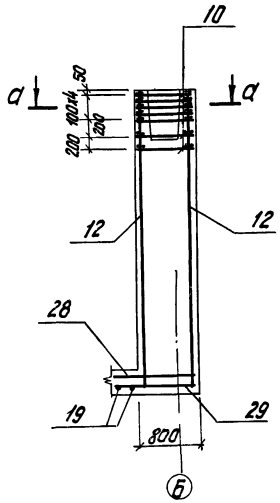

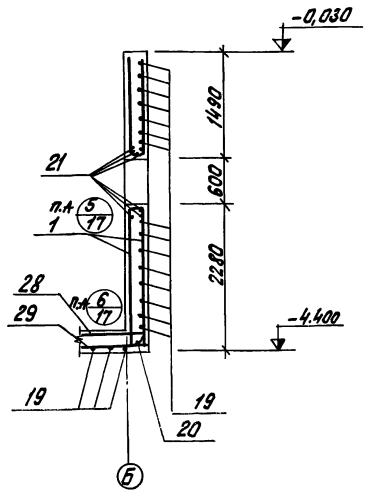

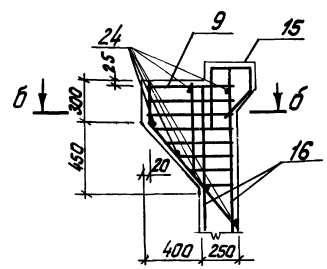

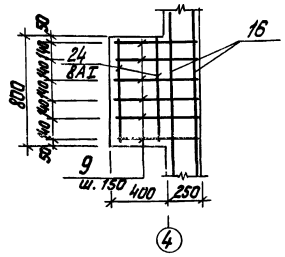

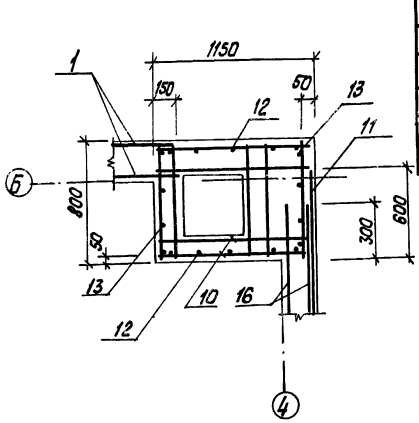

Выборка стали на один элемент, кг
(Вариант с панельными стенами)

Марка элемента	Арматурные изделия: Сетки ГОСТ 8478-66							Арматурная сталь ГОСТ 5781-75: Класс А-I			Класс А-III					Итого	Закладные изделия: Профильная сталь										Арматурная сталь ГОСТ 5781-75: Кл. А-I		Кл. А-III				Итого	Всего
								ф мм									L 75×8	Δ=5	Тр ф76		Тр ф168	δ=6	δ=8	δ=8	δ=10			ф мм					
	3500	3500	2500	2500	2300	1100		6	8	Итого	8	10	12	16	18												6	8	12	20	24		
Прм-1	129,4	129,4	47,3	47,3	344,6	45,9		78,3	434,5	512,8	154,0	24,7	169,8	76,8		1075,1	1587,9	118,9	33,8	1,8		4,0	151,3	25,2	1,7			0,4	1,3	24,7		8,4	6,8	41,6	2769,7

Схема сгиба поз. 15

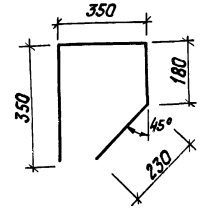

Изм.	Лист	№ докум.	Подп.	Дата	ТП 903-2-13 КЖ
Гл. инж. пр.		Думан			Установка мазутоснабжения В=3,25м³; Р=25кгс/см² с наземными металлическими резервуарами 2×4000м³; 2×2000м³
Нач. отд.		Мелеиевский			Мазутонасосная — Лит. Р; Лист 19; Листов
Гл. конст.		Андриевская			Монолитный приямок Прм-1 сечение 8-8; 9-9; 10-10. Таблицы (каркасный вариант).
Рук. гр.		Шульгина			Госстрой Латв. ССР ЛАТГИПРОПРОМ г. Рига
Ст. инж.		Логинов			
Инж.		Ремизова			
Н. контр.		Андриевская			
Прав.		Шульгина			

Копир. Ту...

1633.8-02 3.1

Формат 22Г

Маркировочная схема плит покрытия

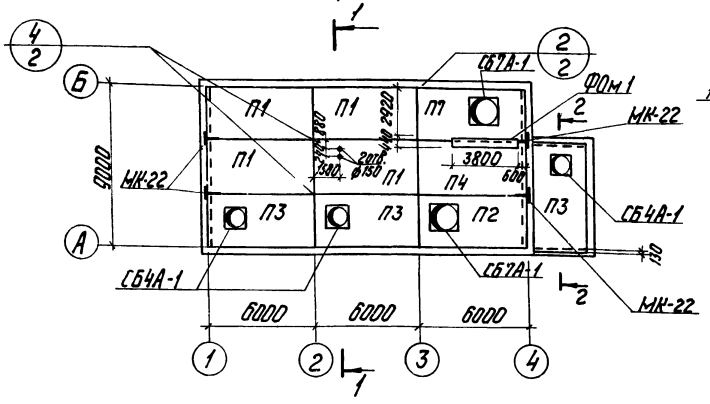

1 - 1

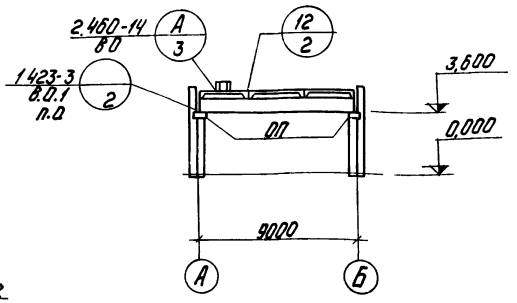

Маркировочная схема балок покрытия

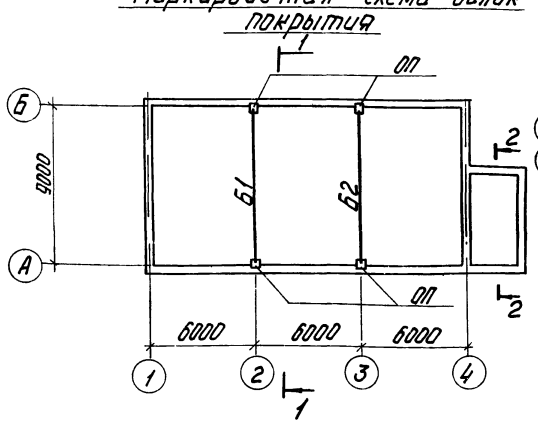

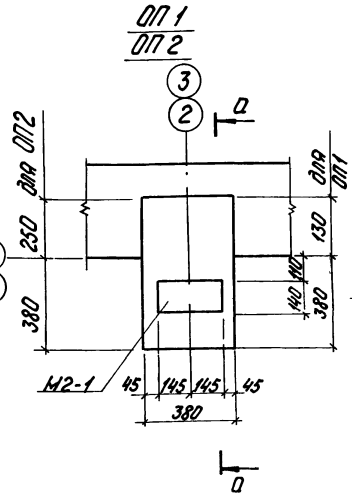

а - а

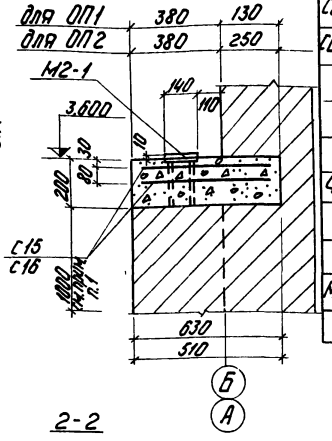

2-2

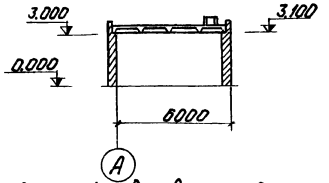

Спецификация элементов к маркировочным схемам расположенным на листе

Марка	Обозначение	Наименование	Кол-во Масса 1 эл-та, т	Кол-во Тип-строит изд	Примеч.
		Снеговые районы I II / III / IV			
П1	1.465-10 В.1 ГОСТ 22701.1-77	плита ПГ-2АтVТ-6А / ПГ-2АтVТ-7А / ПГ-3АтVТ-10А	4		3.8 т
П2	1.465-10 В.1 ГОСТ 2.2701.2-77	ПВ7-2АтVТ-6А / ПВ7-2АтVТ-7А / ПВ7-3АтVТ-10А	1		4.3 т
П3	1.465-10 В.1 ГОСТ 22701.2-77	ПВ4-2АтVТ-6А / ПВ4-2АтVТ-7А / ПВ4-3АтVТ-10А	2	1	4.4 т
П4	ГОСТ 22701.1-77	ПГ-2АтVТ / ПГ-3АтVТ / ПГ-4АтVТ	1		2.65 т
П5	1.465-10 В.1 - ТП 903-2-13 ал.1 ч.3 КЖИ-ПВ7А2АтVТ - ПВ7А-3АтVТ	ПВ7А-2АтVТ-6А / ПВ7А-2АтVТ-7А / ПВ7А-3АтVТ-10А	1		4.3 т
Б1	1.462-10 В.12 ТП 903-2-13 ал.1 ч.3 КЖИ-Б39-4-АтVВ	Балка Б39-4-АтVВ / Балка Б39-5-АтVВ	1		2.75 т
Б2	Б39-5-АтVб; Б39-4-АтVв. Б39-5-АтVг.	Б39-4-АтVг / Б39-5-АтVг	1		2.75 т
СБ4А-1	1.494-24 В.1	Стакан СБ4А-1	2	1	0.15 т
СБ7А-1	то же	то же СБ7А-1	2		0.29 т
		Расчетная t° наружного воздуха: -20° / -30° / -40°			
ФОм 1	КЖ-7.	Фундамент под оборудование ФОм 1	1		
ОП	КЖ-20	Опоры пов ОП1 / Опорная подушка ОП2	4		
		сетка С15 / сетка С16	40		
МК-22	2.430-3 Т.Д.А	Соединит. эл-т МК-22	4		0.001 т

Обозначение	Наименование	Кол-во	Примеч.
	Сборочные единицы и детали		
ТП 903-2-13 ал.1 ч.3 КЖИ-С15, С16	Сетка С15	2	
	Сетка С16		2
1423-3 В.2	Закл. эл-т М2-1	1	1
	Материалы		
	Бетон М200	0.04	0.03 м³

Марка	ОП1	ОП2
Масса	0.1	0.2

Выборка стали на один элемент, кг

Марка элемента	Арматурные изделия: арматурная сталь ГОСТ 5781-75 класс А-I, Ø мм		Итого	класс А-III			Закладные изделия: прокатная сталь В-20				арматурн. сталь класс А-III Ø мм 14			Всего
	6	8												
ОП1	–	4.8	4.8	–	–	–	6.4				2.0			13.2
ОП2	–	5.2	5.2	–	–	–	6.4				2.0			13.6

1. В пределах 1м в швы кладки заложить сетки С15 (С16) с шагом 200мм по высоте.
2. Отверстия ф150 в плитах покрытия пробивать по месту, предварительно рассверлив по контуру.
3. Неоговоренные узлы приняты по серии 2.460-2 В.2.

				ТП 903-2-13 КЖ			
Изм.	Лист	№ докум.	Подп.	Дата			
Гл. инж. пр.		Луман			Установка мазутонасосная с 3-25 м3/ч, Р=25 кгс/см² с наземными металлическими резервуарами 2×400 (200,100) м³		
Нач. отд.		Черенков					
Гл. констр.		Андреевская			Мазутонасосная	Лит. Р	Лист 20	Листов
Рук. гр.		Шульгина					
Ст. инж.		Логинов			Маркировочные схемы плит покрытий балок покрытий ОП1 ОП2 (бетонные с керамзитовыми стеновыми)	Госстрой Латв ССР ЛАТГИПРОПРОМ г. Рига	
Инжен.		Ремизова					
Н. контр.		Андреевская					
Пров.		Шульгина					

Копир Чубу. 16338-02 32 Формат 22 Г

Инв. № подл. | Подп. и дата | Типовой проект 903-2-13 Альбом I часть 2

Отд. ГГ | Отд. ИА | Кредер | Якина | Гнип

Маркировочная схема плит покрытия

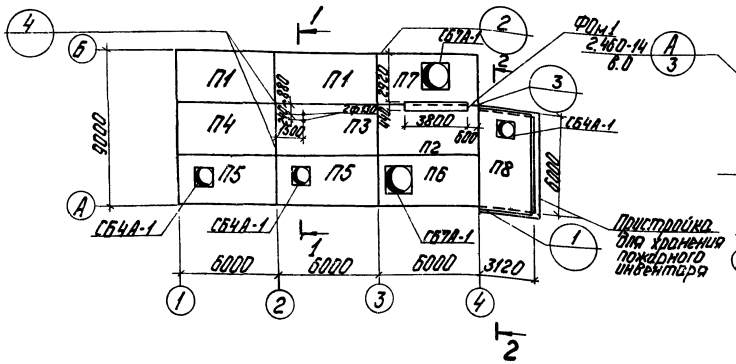

1 - 1

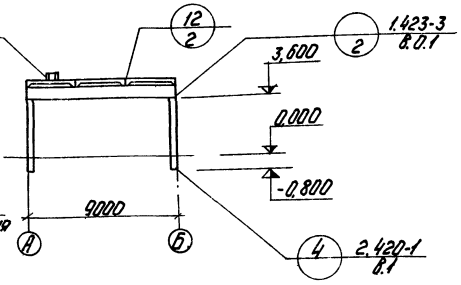

2 - 2

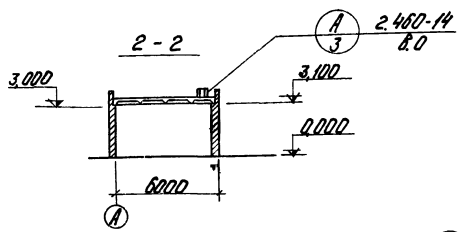

Маркировочная схема балок покрытия

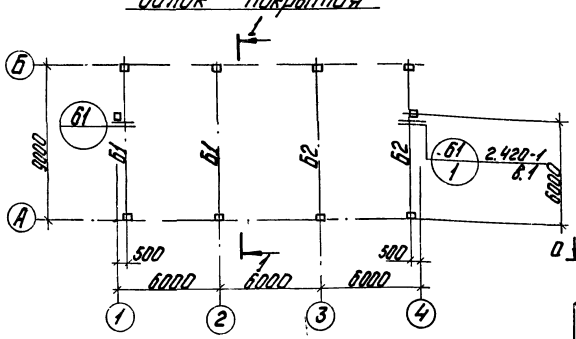

а - а

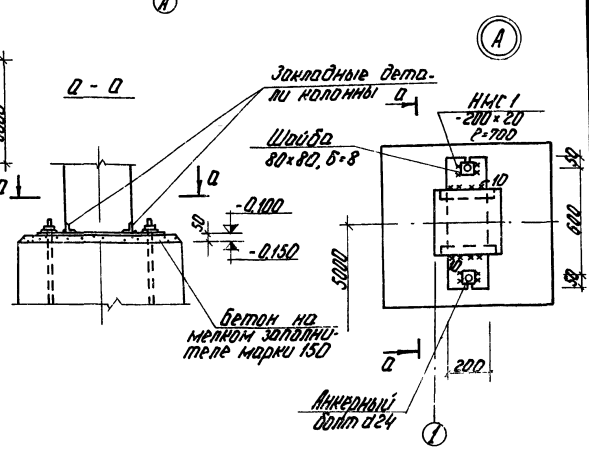

Маркировочная схема колонн

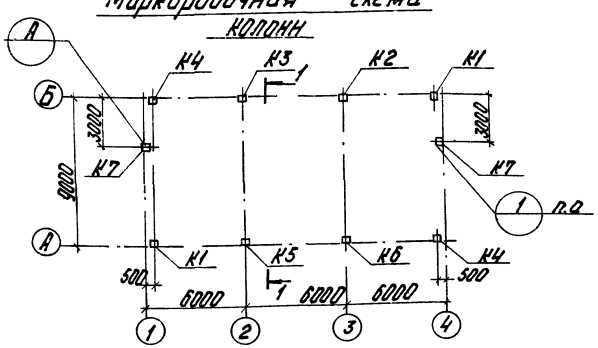

1 Отверстия ф150 в плитах покрытия пробивать по месту, предварительно рассверлив по контуру.
2 Все узлы, кроме оговоренных, приняты по серии 2.460-2 в.2.
3 Детали заполнения продольных и поперечных стыков между комплексными плитами и примыкания к парапетам см. лист 83 серии 1.485-10 вып. 1.
4 Балки Б2 устанавливать знаком Ⓣ к оси „Б"
5 Индексы „а" и „б" в марках плит покрытия обозначают наличие дополнительных закладных деталей согласно приложению 3 ГОСТ 22701.0-77.

Спецификация элементов к маркировочным схемам

Марка	Обозначение	Наименование			Кол-во: Маркировочная	Кол-во: Пристройка	Примеч.
		Снеговые районы					
		I, II	III	IV			
П1	1.465-10 в.1 ГОСТ 22701.0-77÷22701.5-77	плита ПГ-2АтV̄Т^а,б 6а	плита ПГ-2АтV̄Т^а,б 7а	плита ПГ-3АтV̄Т^а,б 10а	2		3,8 т
П2	1.465-10 в.1 ГОСТ 22701.0-77÷22701.5-77	ПГ-2АтАтV̄Т^б	ПГ-3АтV̄Т^б	ПГ-4АтV̄Т^б	1		2,65 т
П3	1.465-10 в.1 ГОСТ 22701.0-77÷22701.5-77	ПГ-2АтV̄Т-6а	ПГ-2АтV̄Т-7а	ПГ-3АтV̄Т-10а	1		3,8 т
П4	1.465-10 в.1 ГОСТ 22701.0-77÷22701.5-77	ПГ-2АтV̄Т^б-6а	ПГ-2АтV̄Т^б-7а	ПГ-3АтV̄Т^б-10а	1		3,8 т
П5	1.465-10 в.1 ГОСТ 22701.0-77÷22701.5-77	ПВ4-2АтV̄Т^а,б 6а	ПВ4-2АтV̄Т^а,б-7а	ПВ4-3АтV̄Т^а,б-10а	2		4,4 т
П6	1.465-10 в.1 ГОСТ 22701.0-77÷22701.5-77	ПВ7-2АтV̄Т^а,б-6а	ПВ7-2АтV̄Т^а,б-7а	ПВ7-3АтV̄Т^а,б-10а	1		4,3 т
П7	1.465-10 в.1 ТП 903-2-13 ал.I ч.3 КЖИ-ПВ7А-2АтV̄Т^а,б -ПВ7А-3АтV̄Т^а,б	ПВ7А-2АтV̄Т^а,б 6а	ПВ7А-2АтV̄Т^а,б-7а	ПВ7А-3АтV̄Т^а,б-10а	1		4,3 т
П8	1.465-10 в.1 ГОСТ 22701.0-77÷22701.5-77	ПВ4-2АтV̄Т-6а	ПВ4-2АтV̄Т-7а	ПВ4-3АтV̄Т-10а		1	4,4 т
СБ7А-1	1.494-24 в.1	Стакан СБ7А-1			2		0,29 т
СБ4А-1	1.494-24 в.1	то же СБ4А-1			2	1	0,15 т
Б1	1.462-10 в.1.2 ТП 903-2-13 ал.I ч.3 КЖИ-БЭ9-4-АтV̄^а БЭ9-5-АтV̄^а-БЭ9-4-АV̄^б БЭ9-5-АтV̄^б	балка БЭ9-4-АтV̄^а		балка БЭ9-5-АтV̄^а	2		2,75 т
Б2		БЭ9-4-АтV̄^б		БЭ9-5-АтV̄^б	2		2,75 т
		снеговые районы I, II, III, IV					
		Ветровые районы					
		I, II	III	IV			
К1	1.423-3 в.1 ТП 903-2-13 ал.I ч.3 КЖИ-КЗБ-2а КЗБ-3а; КЗБ-4а	колонна КЗБ-2а	колонна КЗБ-3а	колонна КЗБ-4а	2		1,0 т
К2	КЖИ-КЗБ-2б; КЗБ-3б; КЗБ-4б КЗБ-2е, КЗБ-3е, КЗБ-4е	КЗБ-2б	КЗБ-3б	КЗБ-4б	1		1,0 т
К3	" ТП 903-2-13 ал.I ч.3 КЖИ-КЗБ-2в; КЗБ-3в, КЗБ-4в; КЗБ-2д, КЗБ-3д; КЗБ-4д	КЗБ-2в	КЗБ-3в	КЗБ-4в	1		1,0 т
К4	" ТП 903-2-13 ал.I ч.3 КЖИ-КЗБ-2г, КЗБ-3г КЗБ-4г	КЗБ-2г	КЗБ-3г	КЗБ-4г	2		1,0 т
К5	ТП 903-2-13 ал.I ч.3 КЖИ-КЗБ-2д, КЗБ-3д, КЗБ-4д КЗБ-2д; КЗБ-3д; КЗБ-4д	КЗБ-2д	КЗБ-3д	КЗБ-4д	1		1,0 т
К6	ТП 903-2-13 ал.I ч.3 КЖИ-КЗБ-2е, КЗБ-3е, КЗБ-4е КЗБ-2е, КЗБ-3е, КЗБ-4е	КЗБ-2е	КЗБ-3е	КЗБ-4е	1		1,0 т
К7	ТП 903-2-13 ал.I ч.3 КЖИ-КФ5-1А; КФ5-2А	КФ5-1А	КФ5-2А		2		1,1 т
ФОм1	КЖ-7	Фундамент ФОм1			1		
НМС1	КЖ-7	Соединит. эл-т НМС1			2		22,0 кг
МС1	2.460-14 в.0	то же МС1			20		0,4 кг
ММ8	1.400-7	— " — ММ8			2		3,8 кг
ММ23	то же	— " — ММ23			2		4,2 кг
ММ24	— " —	— " — ММ24			2		4,2 кг
ММ48	— " —	— " — ММ48			4		1,1 кг

Изм.	Лист	№ докум.	Подп.	Дата
Гл. инж. пр.		Думан		
Нач. отд.		Меленевский		
Гл. констр.		Андриевская		
Рук. гр.		Шульгина		
Ст. инж.		Логинов		
Инж.		Ремизова		
Н. контр.		Андриевская		
Пров.		Шульгина		

ТП 903-2-13 КЖ

Установка мазутоснабжения Q=3,25 м³/ч, P=25 кгс/м² с наземными металлическими резервуарами 2×400 (200, 100) м³

Мазутонасосная

Лит.	Лист	Листов
Р	21	

Маркировочные схемы колонн, балок и плит покрытия (каркасный вариант)

Госстрой Латв. ССР ЛАТГИПРОПРОМ г. Рига

Копир. Чуб-/-

16338-02 33

Формат 22 Г

План стоек фахверка

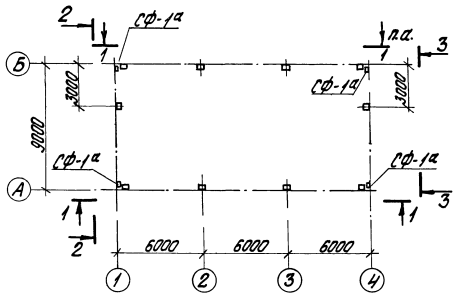

2 – 2

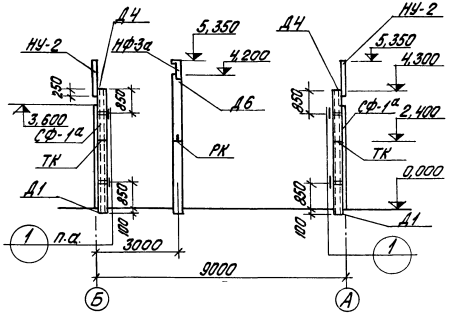

Спецификация элементов к маркировочным схемам расположенным на листе

Марка	Обозначение	Наименование	Кол.	Примеч.
СФ-1а	ТП 903-2-13 КЖИ-СФ-1а ал. I, ч. 3	Стойка фахверковая СФ-1а	4	
НУ-2	Серия 1.439-1	Насадка НУ-2	4	29,5 кг
НФ-3а	——— " ———	——— " ——— НФ-3	2	Утверждает 2,4 кг 28,9 кг
ТК	1.439-1	Опорный столик ТК2	8	
РК	——— " ———	То же РК2	6	
У-1	1.439-1	Соединительный эл-т У-1	4	2,9 кг
МС-1	ТП 903-2-13 КЖИ-МС-1,2 ал. I, ч. 3	——— " ——— МС-1	16	
МС-2	——— " ———	——— " ——— МС-2	16	

1 – 1

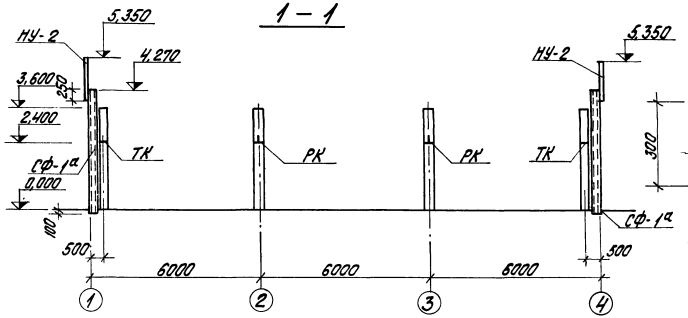

а – а

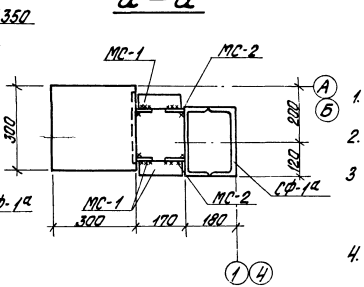

1. Узлы крепления опорных столиков см. сер. 2.430-4 в. 1, лист 4.
2. Узлы крепления фахверковых стоек и насадок приняты по серии 2.430-4 в. 1,2.
3. Сварку на монтаже вести электродами типа Э-42А. Высоту шва принимать не более наименьшей толщины свариваемых деталей.
4. См. примечания п.п. 4,5 на листе КЖ-23.

3 – 3

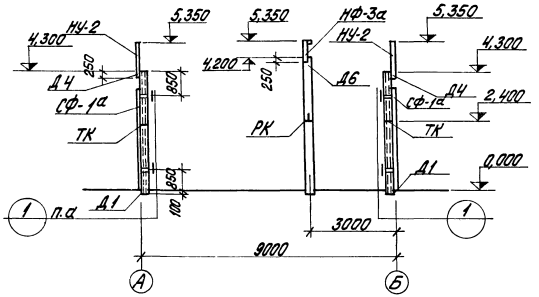

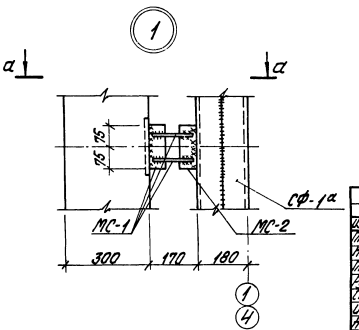

Изм.	Лист	№ докум.	Подп.	Дата	ТП 903-2-13 КЖ		
Гл. инж. пр.		Думон			Установка пылеотстойника V=125 м³ и 2-х вертикальных металлических резервуаров 2×400 (200, 100) м³		
Нач. отд.		Пименовский				Лит.	Лист	Листов
Гл. констр.		Фадеевская			Мазутонасосная	Р	22	
Рук. гр.		Шульгина						
Ст. инж.		Лесницкий			Маркировочные схемы стоек фахверка насадок и опорных столиков (каркасный вариант)	Госстрой Латв. ССР ЛАТГИПРОПРОМ г. Рига		
Инж.		Ковалева						
Н. контр.		Фадеевская						
Проб.		Шульгина						

Копировал Бралина

16938-02 34

Формат 22 г

Маркировочные схемы стеновых панелей

По оси „А"

Фрагменты:

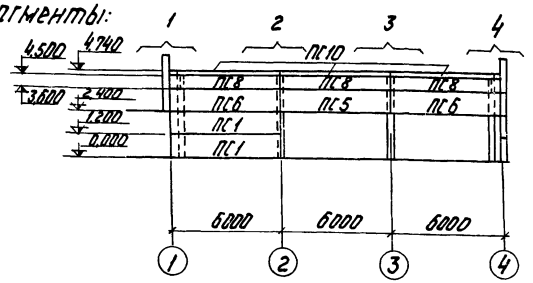

По оси „Б"

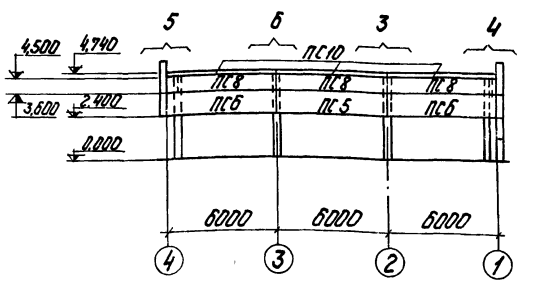

По оси „4"

Фрагменты:

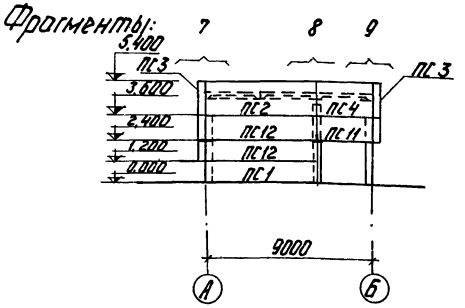

По оси „1"

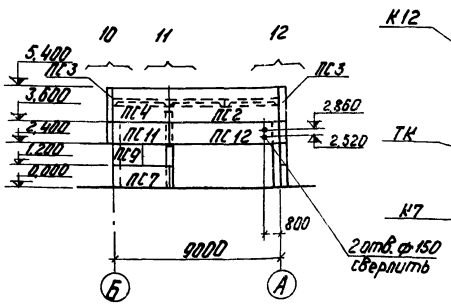

Фрагмент 1
Всего 1

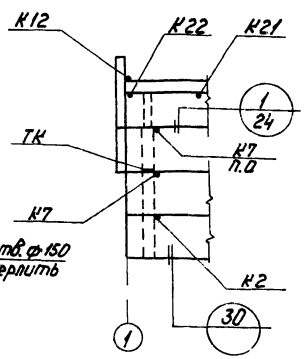

Фрагмент 2
Всего 1

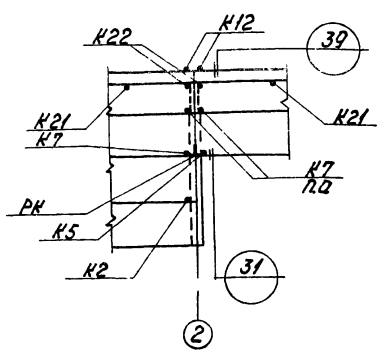

Фрагмент 3
Всего 2

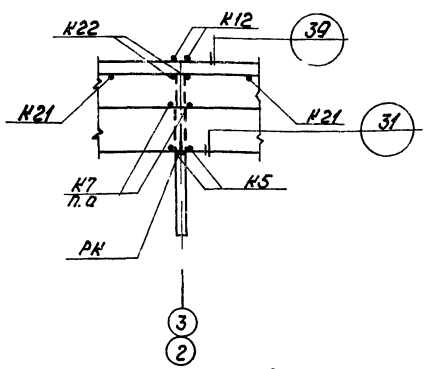

Фрагмент 4
Всего 2

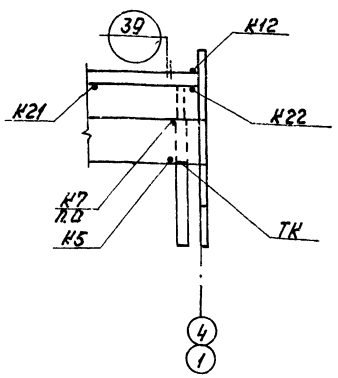

7 Стеновые панели приняты из легкого бетона с $\gamma = 1100$ кг/м³
8 Узлы крепления стеновых панелей замаркированы по серии 2.430-4 в.0.
9 Фрагменты „5÷12" см. на листе КЖ-24.

Спецификация элементов к маркировочным схемам расположенным на листе

Марка	Обозначение	Наименование	Кол.	Примеч.
ПС1	1.432-5 в.0.1	Стеновая панель ПСП 20 / 1,2×6,0 - 112	3	1,9 т
ПС2	то же	то же ПСП 20 / 1,8×6,0 - 112	2	2,8 т
ПС3	"	Блок БП 42	4	0,09 т
ПС4	"	Стеновая панель ПСП 20 / 1,8×3,0 - 122	2	1,4 т
ПС5	"	то же ПСП 20 / 1,2×6,0 - 211	2	1,9 т
ПС6	"	" ПСП 20 / 1,2×6,0 - 212	4	1,9 т
ПС7	"	" ПСП 20 / 1,2×3,0 - 212	1	0,9 т
ПС8	"	" ПСП 20 / 0,9×6,0 - 421	6	1,4 т
ПС9	"	" ПСП 20 / 1,2×1,5 - 022	1	0,5 т
ПС10	"	" ПК1	6	1,2 т
ПС11	"	Стеновая панель ПСП 20 / 1,2×3,0 - 212	2	0,9 т
		*Блок БП 24	2	0,06 т
ПС12	"	Стеновая панель ПСП 20 / 1,2×6,0 - 212	3	1,9 т
		*Блок БП 24	3	0,06 т

Продолжение см на листе КЖ-24

1 Монтаж стеновых панелей производить в соответствии с указаниями серии 1.432-5 в.0 и серии 2.430-4 в.0
2 Швы заполняются цементным раствором М50 и герметизирующей мастикой УМС-50 по деталй на п. 19 серии 2.430-4 в.1
3 Монтажную сварку производить электродами типа Э-42А по ГОСТ 9467-75.
4 Стальные соединительные элементы и и опорные консоли стеновых панелей защищаются цинковым покрытием толщиной 150 мкм в соответствии с указаниями п. 3.18÷3.20 СНиП II-28-73.
5 Монтажные соединения после сварки и места с нарушением цинкового покрытия защищаются протекторным грунтом по тщательно очищенной и подготовленной поверхности.
6 Угловые блоки до отм. 3,000 и карнизные панели крепятся к стеновым панелям до подъёма по деталям К20, К21, К22.

Изм.	Лист	№ докум.	Подп.	Дата	ТП 903-2-13 КЖ
Гл. инж. пр.		Думан			Установка мазутонасосная (4,25 м³/ч; P=25 кгс/см²) с наземными металлическими резервуарами 2×400 (200,100) м³
Нач. отд.		Мелеховский			
Гл. констр.		Андриевская			Мазутонасосная — Лит. Р; Лист 23; Листов
Рук. гр.		Шульгина			
Ст. инж.		Логинов			Маркировочная схема стеновых панелей (каркасный вариант).
Инж.		Ремизова			Госстрой Латв. ССР ЛАТГИПРОПРОМ г. Рига
Н. контр.		Андриевская			
Пров.		Шульгина			

Копир. — 16338-02 — 35 — Формат 22Г

Фрагмент 5
Всего 1

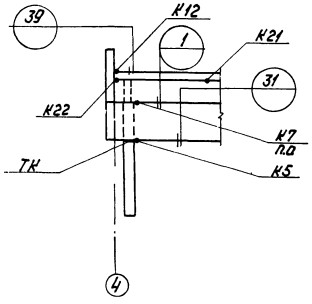

Фрагмент 6
Всего 1

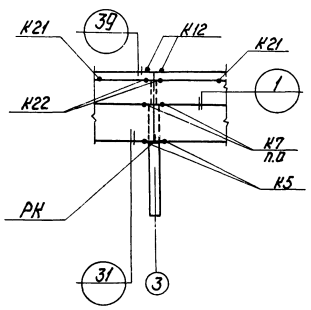

Фрагмент 7
Всего 1

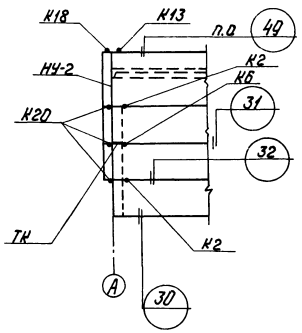

Фрагмент 8
Всего 1

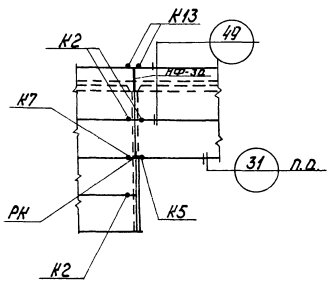

Фрагмент 9
Всего 1

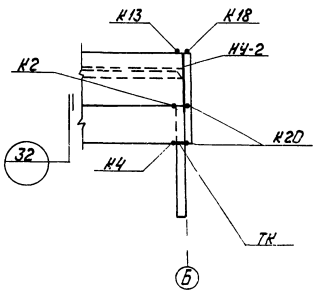

Фрагмент 10
Всего 1

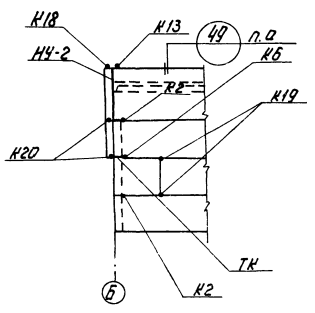

Фрагмент 11
Всего 1

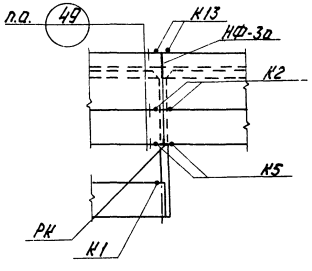

Фрагмент 12
Всего 1

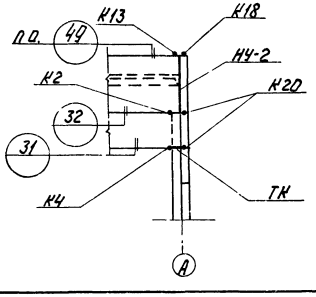

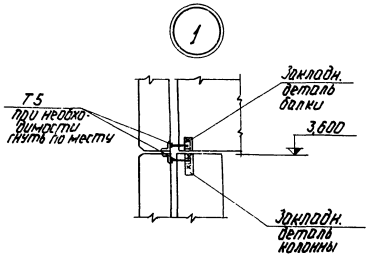

Спецификация элементов к маркировочным схемам расположенных на листах КЖ-23, КЖ-24

Марка	Обозначение	Наименование	Кол.	Примеч.
Т1	Серия 1.439-1	Соединит. деталь Т1	14	0,5 кг
Т2	—— " ——	—— " —— " —— Т2	13	0,3 кг
Т5	—— " ——	—— " —— " —— Т5	45	0,6 кг
Т9	—— " ——	—— " —— " —— Т9	8	0,6 кг
Т11	—— " ——	—— " —— " —— Т11	12	1,3 кг
Т14	—— " ——	—— " —— " —— Т14	4	0,2 кг
Т16	—— " ——	—— " —— " —— Т16	2	0,7 кг
Т18	—— " ——	Соединит. деталь Т18	14	0,5 кг
Т23	—— " ——	Соединит. деталь Т23	12	1,2 кг
Т26	—— " ——	—— " —— " —— Т26	18	0,4 кг

1 Узлы крепления стеновых панелей замаркированы по серии 2.430-4 в.0

2 Фрагменты „5÷12" замаркированы на листе КЖ-23.

Изм.	Лист	№ докум.	Подп.	Дата	ТП 903-2-13 КЖ
Гл.инж.пр.		Думан			Установка мазутоснабжения Q=3,25м³/ч; P=5 кгс/см² с наземными металлическими резервуарами 2×400/200,100/м³
Нач.отд.		Меленевский			
Гл.констр.		Андриевская			Мазутонасосная — Лит: Р; Лист: 24; Листов:
Рук.гр.		Шульгина			
Ст.инж.		Логинов			
Инж.		Ремизова			Фрагменты „5÷12" (каркасный вариант) — Госстрой Латв. ССР ЛАТГИПРОПРОМ г. Рига
Н.контр.		Андриевская			
Пров.		Шульгина			

Копир 4457 16338-02 36 Формат 22

Маркировочная схема монолитных конструкций в осях А-Б; 3-4 (вариант с кирпичными стенами)

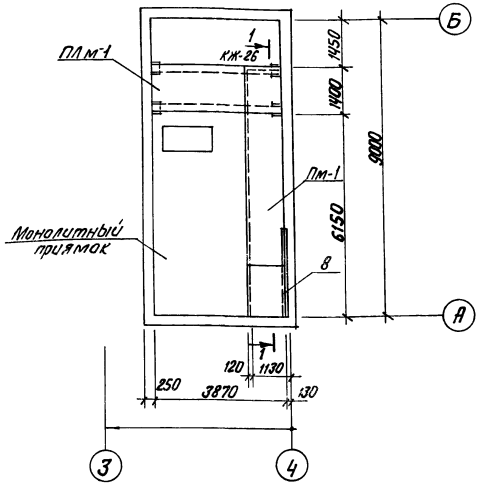

Маркировочная схема монолитных конструкций в осях А-Б; 3-4 (каркасный вариант)

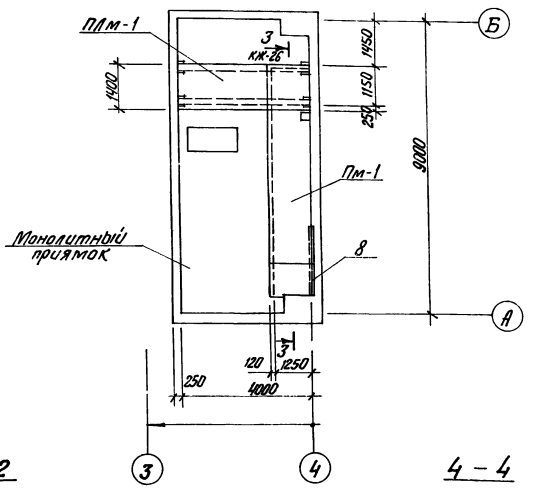

Спецификация элементов к маркировочной схеме (каркасный вариант)

Марка	Обозначение	Наименование	Кол.	Примечание
ПЛм-1	КЖ-25	Монолитная площадка ПЛм-1	1	
Пм-1	КЖ-26	Монолитная плита покрытия Пм-1	1	
МС-1	ТП 903-2-13 Ал.I ч.3 КЖИ-МС1	Соединительный элемент	1	

(каркасный вариант)

Формат	Зона	Поз.	Обозначение	Наименование	Кол	Примечание
			ПЛм-1	Сборочные единицы и детали		
		1	ТП 903-2-13 Ал.I ч.3 КЖИ-КР1	Каркас пространственный КР1	2	
		2	ГОСТ 8478-66	Сетка 250/150/3/4, 1300	3,9	м
		3	ТП 903-2-13 Ал.I ч.3 КЖИ-МН5	Изделие закладное МН5	6,8	м
		4	1.400-6/76	То же МЧ-14	2	
		5	8509-72*	Сталь угловая равнополочная L 100х10	0,7	м
				Материалы		
				Бетон марки 200	0,6	м³
			Пм-1	Сборочные единицы и детали		
		6	ГОСТ 5781-75	Сталь арматурная ф8 А-I	15,3	м
		7	ГОСТ 8478-66	Сетка 250/150/3/4, 1300	8,3	м
		8	ГОСТ 8509-72*	Сталь угловая неравнополочная L 100х63х7	7,5	м
				Материалы		
				Бетон марки 150	0,9	м³

Выборка стали на один элемент, кг (каркасный вариант)

Марка элемента	Арматурные изделия: Сетки ГОСТ 8478-66		Арматура ГОСТ 5781-75			Итого	Заладные изделия: Профильная сталь				Арм. ст. 5781-75		Итого	Всего
	250/150/3/4, 1300		А-I Ф, мм	А-III Ф, мм			L 100х63х7	L 75х6	L 100х10	δ=6	А-III Ф, мм			
			4	8	12						8	10		
ПЛм-1	5,1		5,0	–	14,6	19,6	–	46,9	–	4,0	3,9	–	57,5	82,2
Пм-1	10,7		–	5,0	–	6,0	73,2	–	–	–	–	–	73,2	89,9
МС1	–		–	–	–	–	–	–	3,8	–	–	0,3	4,1	4,1

2-2

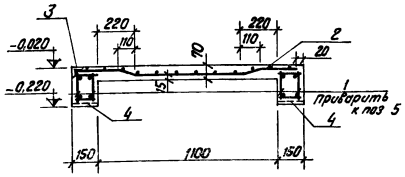

4-4

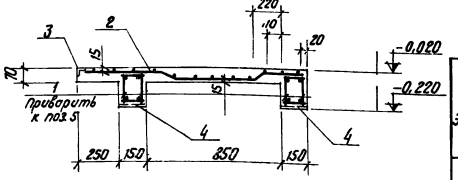

ПЛм-1 (вариант с кирпичными стенами)

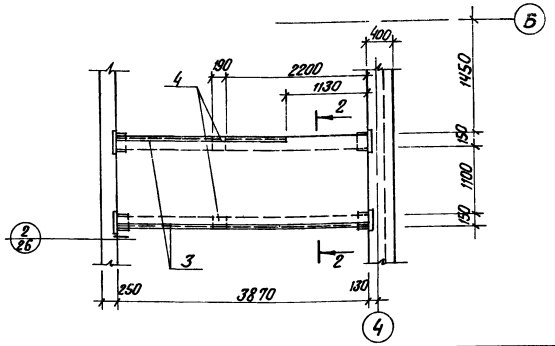

ПЛм-1 (каркасный вариант)

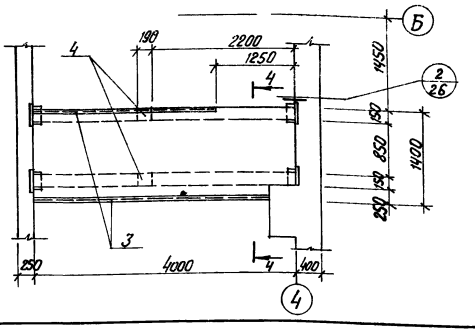

| | | | | | |

Спецификация элементов к маркировочной схеме

(Вариант с кирпичными стенами)

Марка	Обозначение	Наименование	Кол.	Примечание
ПЛм-1	КЖ-25	Монолитная площадка ПЛм-1	1	
Пм-1	КЖ-26	Монолитная плита покрытия Пм-1	1	

(Вариант с кирпичными стенами)

Формат	Зона	Поз	Обозначение	Наименование	Кол.	Примечание
			ПЛм-1	Сборочные единицы и детали		
		1	ТП 9032-13 АМ-Тч-3 КЖИ-КР1	Каркас пространственный КР1	2	
		2	ГОСТ 8478-66	Сетка 250/150/3/4 1300	3,9	п.м
		3	ТП 9032-13 АМ-Тч-3 КЖИ-МН5	Изделие закладное МН5	6,8	п.м
		4	1.400-6/76	То же МН-14	2	
		5	8509-72*	Сталь угловая равнополочная L 100×10	0,7	п.м
				Материалы		
				Бетон марки 200	0,6	м³
			Пм-1	Сборочные единицы и детали		
		6	ГОСТ 5781-75	Сталь арматурная ф8 А-I	15,3	п.м
		7	ГОСТ 8478-66	Сетка 200/200/5/5 1300	9,3	п.м
		8	ГОСТ 8509-72*	Сталь угловая неравнополочная L 100×63×7	4,6	п.м
				Материалы		
				Бетон марки 150	0,9	м³

Выборка стали на один элемент, кг

(Вариант с кирпичными стенами)

Марка элемента	Арматурные изделия: сетки ГОСТ 8478-66 200 в осях 1500	200 в осях 1300	ГОСТ 6727-53 ВI	Арматурная сталь ГОСТ 5781-75 AI ф мм	A III ф мм	Итого	Закладные изделия: профильная сталь ∟75×5	∟100×10, ∟100×63×7	∟5-6	Арм-ра ГОСТ 5781-75 A III ф мм	Итого	Всего
			4	8	6 12					8		
ПЛм 1		5,1	4,6		14,0	18,6	46,9	10,9	4,0	3,9	65,7	89,4
ПМ 1	24,5			6,1		6,1		15,1			15,1	76,7

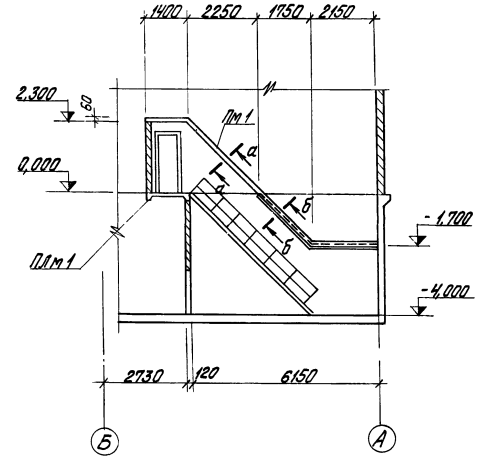

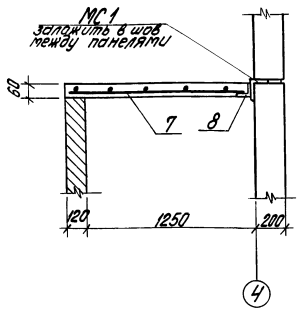

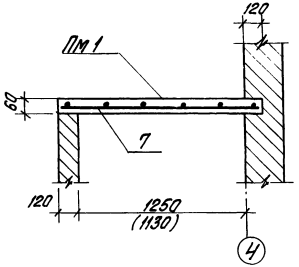

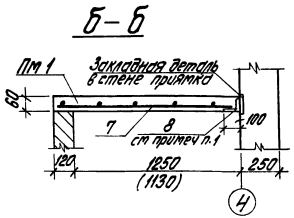

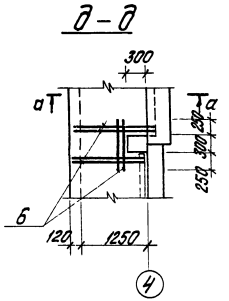

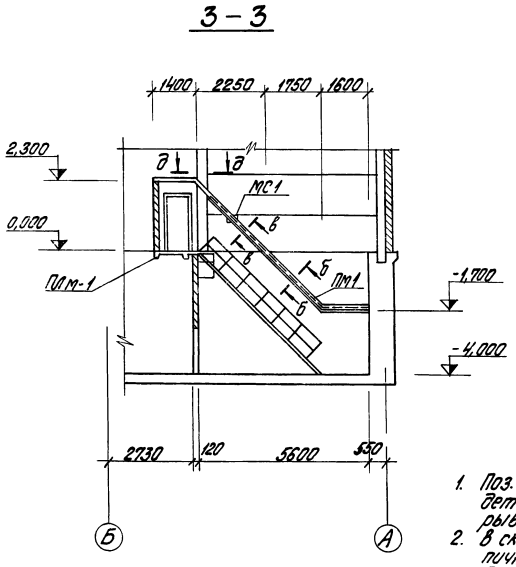

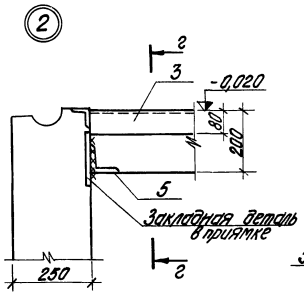

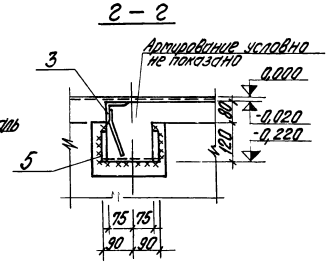

1. Поз. 8 приварить к закладной детали в стене приямка прерывистым швом h - 6мм.
2. В скобках даны размеры для кирпичного варианта.
3. Поз. 7 при необходимости обрезать по месту.

Изм.	Лист	№ докум.	Подп.	Дата	ТП 903-2-13 КЖ		
Гл. инж. пр.		Думан			Установка насосного оборудования Q=325 м³/ч, H=25 м(ст.) с подземными металлическими резервуарами 2×400 (200, 100) м³		
Нач. отд.		Федосеева					
Гл. констр.		Анциферовская			Мазутонасосная	Лит.	Лист	Листов
Рук. гр.		Щербегина				Р	26	
Ст. инж.		Логинов			сечение 1-1, 3-3. Пм 1. Отдушка. Армирование.	Госстрой Латв. ССР ЛАТГИПРОПРОМ г. Рига		
Инж.		Репизова						
Н. контр.		Анциферовская						
Гл. инж.		Щербегина						

Копировал Бралина 16338-02 38 Формат 22 г

Ведомость чертежей основного комплекта 903-2-13 "КМ"

Формат	Лист	Наименование	Примеч.
22П	1	Общие данные (начало)	
"	2	Общие данные (продолжение 1)	
"	3	Общие данные (продолжение 2)	
"	4	Общие данные (окончание)	
"	5	Техническая спецификация металла для специализированных заводов	
"	6	Маркировочные схемы путей подвесного транспорта Опора под кабели.	
"	7	Маркировочный план ограждений и лестницы в осях "А-Б" и "4" План опор. Опоры оп1, оп2.	
"	8	Рамы Р1, Р2	
"	9	Рамы Р3, Р4, Р5	
"	10	Рама Р6	
"	11	Маркировочная схема опор под трубопроводы на кровле оп1-оп4.	

Ведомость примененных и ссылочных документов

Обозначение	Наименование	Примеч
Серия 2.436-2 Вып. 2	Типовые архитектурно-строительные детали оконных проемов со стальными переплетами для зданий промышленных предприятий.	(только для каркасного варианта)
Серия 1.436-4 Вып. 1,2	Стальные переплеты с повышенным уплотнением и механизмами открывания для отапливаемых зданий промышленных предприятий	(только для каркасного варианта)
Серия 1.459-2 Вып 1,2	Стальные лестницы, переходные площадки и ограждения.	
Серия 1.426-1 Вып. 3	Балки путей подвесного транспорта пролетом 6м	

Настоящий проект разработан в соответствии с действующими нормами и правилами и предусматривает мероприятия, обеспечивающие взрывную, взрывопожарную и пожарную безопасность при эксплуатации здания.

Главный инженер проекта (Думан)

Техническая спецификация металла (вариант с кирпичными стенами)

Вид профиля и ГОСТ, ТУ	Марка металла и ГОСТ	Обозначение и размеры профиля, мм	№ п/п	Код: марки металла	Код: вида профиля	Код: размера профиля	Количество, шт	Длина, мм	Масса металла по элементам конструкций, т: Подвесной горизонтальный стропильной конструкции	Стропильные конструкции покрытий	Стропильные балки покрытий	Несущие конструкции фонарей, перила	Общая масса, т	Масса потребности в металле по кварталам, т (заполняется изготовителем) I	II	III	IV
				Код элемента конструкции					526121	526396	526395	526391					
Балки двутавровые ГОСТ 19425-74	Вст3сп5 ГОСТ 380-71*	I 24М	1						0,804				0,804				
		Итого:	2	14460													
	Всего	профиля:	3		53805				0,804				0,804				
									0,804				0,804				
Швеллеры ГОСТ 8240-72	Вст3кп2 ГОСТ 380-71*	[10	4							0,208	0,020		0,228				
		[12	5							0,088			0,088				
		[14	6							0,262	0,015		0,277				
		[16	7							0,380			0,380				
		[18	8							0,018			0,018				
		Итого:	9	11240													
	Всего	профиля	10		26108					0,956	0,035		0,991				
Сталь угловая равнополочная ГОСТ 8509-72*	Вст3пс6 ГОСТ 380-71*	L 50х5	11							0,956	0,035		0,991				
		L 100х8	12						0,004				0,004				
									0,010				0,010				
		Итого:	13	12300													
									0,014				0,014				
	Вст3кп2 ГОСТ 380-71*	L 63х5	14														
		L 90х8	15														
		L 100х8	16							0,045	0,007		0,052				
		Итого:	17	11240						0,006			0,006				
	Всего	профиля	18		21113						0,124		0,124				
										0,051	0,131		0,182				
									0,014	0,051	0,131		0,196				

Продолжение см. на л. КМ-2.

Изм.	Лист	№ докум.	Подп.	Дата	ТП 903-2-13 КМ
Гл. инж. пр.		Фолиянов			Установка мазутоснабжения G=3,25м³/ч; P=25кгс/см² с наземными металлическими резервуарами 2×100(2×2000)м³
Гл. инж. пр.		Думан			
Нач. отд.		Неленевский			
Гл. конст.		Андриевский			Мазутонасосная. Лит. Р; Лист 1; Листов 11
Рук. гр.		Шульгина			
Ст. инж.		Логинов			Общие данные (начало)
Ст. техн.		Леонова			Госстрой Латв. ССР ЛАТГИПРОПРОМ
Н. контр.		Андриевский			

Альбом I часть 2

Типовой проект 903-2-13

Типовой проект 903-2-13 Альбом I часть 2

Техническая спецификация металла (окончание)
(вариант с кирпичными стенами)

Вид профиля и ГОСТ ТУ	Марка металла и ГОСТ	Обозначение и размеры профиля, мм	№ п/п	Код: Марки металла	Код: Вида профиля	Код: Размера профиля	Количество, шт	Длина, мм	Масса металла по эл-там конструкций, т: Подвесной транспорт (Код элемента конструкции 526121)	Опорные конструкц. под блоки (526396)	Опорные конструкц. под трубопров. (526395)	Лестницы, огражд. перила (526391)		Общая масса, т	Масса потребности в металле по кварталам, т (заполняется изготовителем): I	II	III	IV
Сталь угловая неравнополочная ГОСТ 8510-72	Вст3пс6 ГОСТ 380-71*	L140x90x8	19						0,017					0,017				
		Итого:	20	12300					0,017					0,017				
	Всего	профиля:	21		22004				0,017					0,017				
Гнутый профиль ГОСТ 8278-75	Вст3пс6 ГОСТ 380-71*	[60x32x3	22						0,014					0,014				
		Итого	23	12300					0,014					0,014				
	Всего	профиля	24		73007				0,014					0,014				
Сталь горячекатанная круглая ГОСТ 2590-71	Вст3кп2 ГОСТ 380-71*	ф 12	25								0,003			0,003				
		Итого	26	11240							0,003			0,003				
	Всего	профиля	27								0,003			0,003				
Сталь листовая ГОСТ 19903-74 Сталь полосовая ГОСТ 103-76	Вст3пс6 ГОСТ 380-71*	δ=8	28						0,019					0,019				
		δ=10	29						0,027					0,027				
		Итого,	30	12300					0,046					0,046				
	Вст3кп2 ГОСТ 380-71*	δ=6	31							0,009	0,006			0,015				
		δ=8	32							0,009				0,009				
		δ=10	33							0,027	0,012			0,039				
		Итого,	34	11240						0,045	0,018			0,063				
	Всего	профиля:	35		71110				0,046	0,045	0,018			0,109				
Сталь рифленая ГОСТ 8568-77	Вст3кп2 ГОСТ 380-71*	δ=4	36							0,015				0,015				
		δ=6	37							0,038				0,038				
		Итого	38	11240						0,053				0,053				
	Всего	профиля:	39		71129					0,053				0,053				
Итого масса металла:			40						0,895	1,105	0,187			2,187				
Различные профили	КМ-5		41									0,392		0,392				
Всего масса металла:			42						0,895	1,105	0,187	0,392		2,578				
В том числе по маркам	Вст3сп5		43	14460					0,804					0,804				
	Вст3пс6		44	12300					0,091					0,091				
	Вст3кп2		45	11240						1,105	0,187	0,392		1,684				
Масса поставки элементов по кварталам, т		I																
		II																
		III																
		IV																

Изм.	Лист	№ докум.	Подп.	Дата
Гл. инж. им.		Фалимонов		
ГИП		Думан		
Нач. отд.		Меленевская		
Гл. констр.		Анфиевская		
Рук. гр.		Шульгина		
Ст. инж.		Логинов		
Ст. техн.		Леонова		
Н. контр.		Андриевская		
Пров.		Шульгина		

Копир Тукин

ТП 903-2-13 КМ

Установка мазутоснабжения Q=3,25 м³/ч, P=25 кгс/см²с наземными металлическими резервуарами 2×400/200, 100/м³

Мазутонасосная

Лит	Лист	Листов
Р	2	11

Общие данные (продолжение 1)

Госстрой Латв. ССР ЛАТГИПРОПРОМ г. Рига

16338-02 40

Формат 22

Инв. № подл. | Подп. и дата

Техническая спецификация металла (каркасный вариант)

Вид профиля и ГОСТ, ТУ	Марка металла и ГОСТ	Обозначение и размеры профиля, мм	№ п/п	Код: Марки металла	Код: Вида профиля	Код: Размера профиля	Количество, шт.	Длина, мм	Масса металла по элементам конструкции, т: Подвесной транспортер (526121)	Подкрановые балки (526396)	Прочие конструкции (526395)	Стальной настил (526391)	Лестницы, площадки, ограждения	Сталь кровельная	Общая масса, т	Масса потребности в металле по кварталам, т (заполняется изготовителем): I	II	III	IV
Балки двутавровые ГОСТ 19425-74	Вст3сп5 ГОСТ 380-71*	I 24М	1						0,785						0,785				
		Итого:	2	14460					0,785						0,785				
	Всего	профиля:	3		53805				0,785						0,785				
Швеллеры ГОСТ 8240-72	Вст3кп2 ГОСТ 380-71*	[10	4							0,208	0,020				0,228				
		[12	5							0,088					0,088				
		[14	6							0,262	0,138				0,400				
		[16	7							0,380					0,380				
		[18	8							0,018					0,018				
		Итого:	9	11240						0,956	0,158				1,114				
	Всего:	профиля	10		26103					0,956	0,158				1,114				
Сталь угловая равнополочная ГОСТ 8509-72*	Вст3пс6 ГОСТ 380-71*	L 50х5	11						0,007						0,007				
		L 63х5	12						0,022						0,022				
		L 100х8	13						0,010						0,010				
		Итого	14	12300					0,039						0,039				
	Вст3кп3 ГОСТ 380-71*	L 63х5	15							0,048	0,010				0,058				
		L 90х8	16							0,006					0,006				
		L 100х8	17								0,124				0,124				
		Итого	18	11240						0,054	0,134				0,188				
	Всего	профиля:	19		21113				0,039	0,054	0,134				0,227				
Сталь угловая неравнополочная ГОСТ 8210-72	Вст3пс6 ГОСТ 380-71	L 140х90х8	20						0,008						0,008				
		Итого:	21	12300					0,008						0,008				
	Всего	профиля:	22		22004				0,008						0,008				
Гнутый профиль ГОСТ 8278-75	Вст3пс6 ГОСТ 380-71*	[60х30х3	23						0,028						0,028				
		Итого:	24	12300					0,028						0,028				
	Всего	профиля	25		73007				0,028						0,028				
Сталь горячекатаная круглая ГОСТ 2590-71	Вст3кп2 ГОСТ 380-71*	ф 12	26								0,003				0,003				
		Итого:	27	11240							0,003				0,003				
	Всего:	профиля	28								0,003				0,003				

(продолжение см на л. КМ-4)

Изм. Лист.	№ докум.	Подп.	Дата
Гл. инж. пр.	Родимонов		
Гл. инж. по.	Думан		
Нач. отд.	Мелиневский		
Гл. констр.	Андриевский		
Рук. гр.	Шульгина		
Ст. инж.	Логинов		
Ст. техн.	Леонова		
Н. контр.	Андриевский		
Прав.	Шульгина		

ТП 903-2-13 КМ

Установка мазутоснабжения Q_t=3,25 м³/ч; P_t=25 кгс/см² с наземными металлическими резервуарами 2×400 куб. м (100 м)

Мазутонасосная

Общие данные (продолжение 2)

Лит.	Лист	Листов
Р	3	14

Госстрой Латв. ССР ПАТГИПРОПРОМ г. Рига

Копир. Тук

16338-02 Н1

Формат А2г

Техническая спецификация металла (окончание)
(каркасный вариант)

Вид профиля и ГОСТ, ТУ	Марка металла и ГОСТ	Обозначение и размеры профиля, мм	N п/п	Код: Марки металла	Код: Вида профиля	Код: Размера профиля	Количество, шт	Длина, мм	Масса металла по элементам конструкций, т: Подвесной транспорт	Прочие	Опоры: колонны, фахверк	Опоры: связи	Листовой настил	Стальные перегор.	Общая масса, т	Масса потребности в металле по кварталам, т (заполняется изготовителем): I	II	III	IV
				Код элемента конструкций					526121	526396	526396	526396	526391						
Сталь листовая ГОСТ 19903-74; Сталь полосовая ГОСТ 103-76	Вст3пс6 ГОСТ 380-71*	δ=6	29						0,015						0,015				
		δ=8	30						0,038						0,038				
		δ=10	31						0,054						0,054				
		Итого:	32	12300					0,107						0,107				
	Вст3кп2 ГОСТ 380-71*	δ=6	33							0,009	0,006				0,015				
		δ=8	34							0,009					0,009				
		δ=10	35							0,027	0,012				0,039				
		Итого:	36	11240						0,045	0,018				0,063				
	Всего	профиля:	37		71110				0,107	0,045	0,018				0,170				
Сталь рифленая ГОСТ 8568-77	Вст3кп2 ГОСТ 380-71*	δ=4	38							0,015					0,015				
		δ=6	39							0,038					0,038				
		Итого:	40	11240						0,053					0,053				
	Всего	профиля	41		71129					0,053					0,053				
Итого масса металла различные профили:	Км-5 Ар-5		42						0,967	1.108	0,313				2,388				
			43										0,392	0,618	1,010				
Всего масса металла			44						0,967	1,108	0,313		0,392	0,618	3,398				
В том числе по маркам:	Вст3сп5		45						0,785						0,785				
	Вст3пс6		46						0,182						0,182				
	Вст3кп2		47							1,108	0,313		0,392	0,618	2,431				
Масса поставки элементов по кварталам, т		I																	
		II																	
		III																	
		IV																	

Условные обозначения:

п.а. — по аналогии

1. Стальные конструкции разработаны на основании главы СНиП II-В 3-72 на стадии КМ и являются исходным материалом для разработки чертежей на стадии КМД.
2. За относительную отметку 0.000 принята отметка чистого пола мазутонасосной, которая соответствует абсолютной отметке ☐ по генплану.
3. Заводские соединения приняты сварные
4. Монтажные соединения выполняются на болтах нормальной точности и на монтажной сварке согласно ГОСТ 5264-63.
5. Сварку производить электродами типа Э-42 ГОСТ 9467-75.
6. Все стальные конструкции окрасить двумя слоями эмали ПФ-115 по слою грунта ГФ-020 (вне здания - ПФ-115 для наружных работ) общей толщиной 55 мкм.
7. Высота неоговоренных сварных швов принимается по наименьшей толщине свариваемых элементов.
8. Изготовление и монтаж конструкций подвесного транспорта производят согласно указаниям серии 1.426-1 в.3.
9. Дополнительно см. п.п. 5.1, 5.2, 6.2 пояснительной записки серии 1.426-1 в.3.
10. Крепление путей подвесного транспорта выполнять на болтах d=12.
11. Расход стали дан без учета массы наплавленного металла и без учета уточнения массы конструкций в металлировочных чертежах - 3%.

Альбом I часть 2

Типовой проект 903-2-13

Инв.№ подл. | Подп. и дата

Изм.	Лист	№ докум.	Подп.	Дата	ТП 903-2-13	КМ
Гл.инж.ин		Родимонов				
ГИП		Думан			Установка мазутоснабжения Q=3,25м³/ч, P=25кгс/см², с наземными металлическими резервуарами 2х100(200,100)м³	
Нач.отд		Мерниекский				
Гл.конст		Андриевский			Мазутонасосная.	Лит. Р; Лист 4; Листов 11
Рук.гр		Шульгина				
Ст.инж		Логинов				
Ст.тех		Леонова			Общие данные (окончание).	Госстрой Латв.ССР ЛАТГИПРОПРОМ г. Рига
Н.контр		Андриевский				
Пров.		Шульгина				

Копир. Волкова 16338-02 42 Формат 22

Вид профиля и ГОСТ, ТУ	Марка металла и ГОСТ	Обозначение и размер профиля, мм	N п/п	Код: Марки металла	Код: Вида профиля	Код: Размера профиля	Количество, шт.	Длина, мм	Масса металла по элементам конструкций, т: Лестниц	Перила	Огражд	Стальн. переплеты	Элементы крепления ст. переплетов	Общая масса, т	Масса потребности в металле по кварталам (заполняется изготовителем), т: I	II	III	IV
									Код элемента конструкций: 526391			526221						
Швеллеры ГОСТ 8240-72	Вст3кп2 ГОСТ 380-71*	[8	1										0,007	0,007				
		Итого:	2	11240									0,007	0,007				
	Всего:	профиля:	3		26108								0,007	0,007				
Швеллер гнутый равнополочный ГОСТ 8278-75	Вст3кп2 ГОСТ 380-71*	[180×50×4	4						0,099					0,099				
		Итого:	5	11240					0,099					0,099				
	Всего	Профиля	6		73007				0,099					0,099				
Швеллер гнутый равнополочный ГОСТ 7511-73	Вст3кп2 ГОСТ 380-71*	[15×9,2×1	7									0,026		0,026				
		Итого:	8	11240								0,026		0,026				
	Всего	Профиля	9		51217							0,026		0,026				
Швеллер гнутый неравнополоч. ГОСТ 8281-69*	Вст3кп2 ГОСТ 380-71*	L50×40×12×2,5	10							0,022	0,064			0,086				
		Итого:	11	11240						0,022	0,064			0,086				
	Всего	Профиля	12		74002					0,022	0,064			0,086				
Гнутый профиль ЧМТУ 2-130-70	Вст3кп2 ГОСТ 380-71*	{90×30×25×3	13								0,056			0,056				
		Итого:	14	11240							0,056			0,056				
	Всего	профиля	15		23116						0,056			0,056				
Сталь угловая гнутая неравнопол. ГОСТ 7511-73	Вст3кп2 ГОСТ 380-71*	L24×11×2	16									0,065		0,065				
		Итого:	17	11240								0,065		0,065				
	Всего	Профиля	18		51217							0,065		0,065				
Сталь угловая равнополоч. ГОСТ 8509-72*	Вст3кп2 ГОСТ 380-71*	L25×3	19							0,006	0,015			0,021				
		L32×4	20										0,009	0,009				
		L75×6	21						0,006					0,006				
		Итого:	22	11240					0,006	0,006	0,015		0,009	0,036				
	Всего	Профиля	23		21113				0,006	0,006	0,015		0,009	0,036				
Сталь угловая неравнополочная ГОСТ 8510-72	Вст3кп2 ГОСТ 380-71*	L56×36×4	24										0,020	0,020				
		Итого:	25	11240									0,020	0,020				
	Всего	профиля	26		22004								0,020	0,020				
Сталь сварная прямоугольного сечен ГОСТ 7511-73	Вст3кп2 ГОСТ 380-71*	□50×25×2	27									0,131		0,131				
		□60×30×2	28									0,260		0,260				
		Итого:	29	11240								0,391		0,391				
	Всего	профиля	30									0,391		0,391				
Сталь полосовая ГОСТ 103-76	Вст3кп2 ГОСТ 380-71*	-50×5	31										0,002	0,002				
		-60×6	32						0,001					0,001				
		-100×4	33						0,007					0,007				
		Итого	34	11240	13110				0,008				0,002	0,010				
Сталь листовая ГОСТ 19903-74		δ=4	35									0,016		0,016				
		δ=9	36									0,005		0,005				
		Итого:	37	11240	72117							0,021		0,021				
Сталь листов. ГОСТ 7511-73		профили стальн.	38	11240	51217								0,056	0,056				
Всего профиля:			39						0,008			0,021	0,058	0,087				
Сталь рифленая ГОСТ 8568-77	Вст3кп2 ГОСТ 380-71*	-250×4	40						0,116					0,116				
		Итого:	41	11240					0,116					0,116				
	Всего:	профиля	42		71315				0,116					0,116				
Мелкие детали	Вст3кп2 380-71*		43	11240								0,021		0,021				
Всего масса металл			44						0,229	0,028	0,135	0,524	0,094	1,010				
В том числе по маркам:	Вст3кп2		45						0,229	0,028	0,135	0,524	0,094	1,010				
Масса поставки эл-тов по кварталам, т		I	46															
		II	47															
		III	48															
		IV	49															

Изм.	Лист	№ докум.	Подп.	Дата
ГИП		Думан		
Нач.отд.		Меленевский		
Гл.констр.		Андриевская		
Рук.гр.		Шульгина		
Ст.инж.		Логинов		
Инж.		Ремизова		
Н.контр.		Андриевская		
Пров.		Шульгина		

ТП 903-2-13 КМ

Установка мазутоснабжения Q=3,25 м³/ч; P=25 кгс/см² с наземными металлическими резервуарами 2×400 (200; 100) м³

Мазутонасосная

Лит	Лист	Листов
Р	5	

Техническая спецификация металла для специализированных заводов.

Госстрой Латв. ССР ЛАТГИПРОПРОМ г. Рига

Копировал: Маки 16338-02 43 формат 22Г

Маркировочная схема путей подвесного транспорта (вариант с кирпичными стенами)

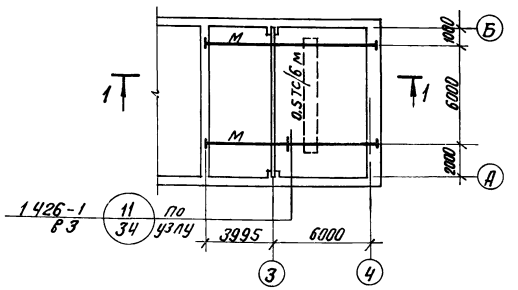

1 — 1

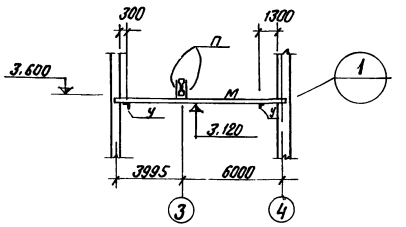

Опора под кабели (только для каркасного варианта)

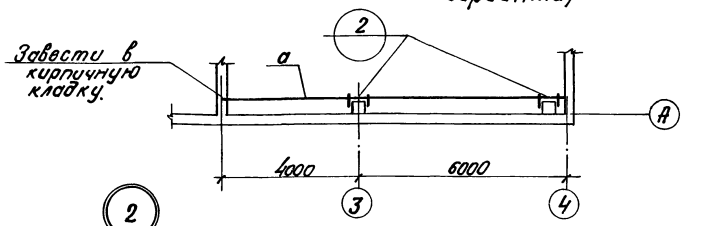

2 — 2

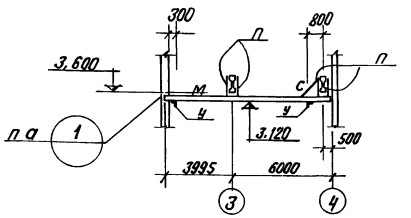

Маркировочная схема путей подвесного транспорта (каркасный вариант)

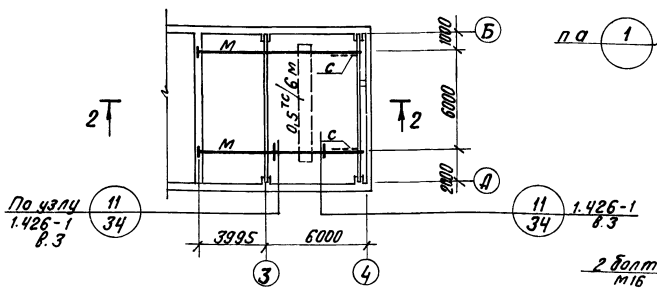

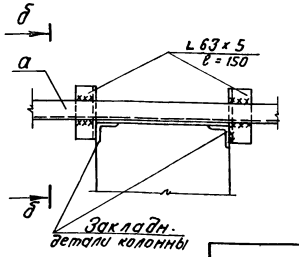

б — б

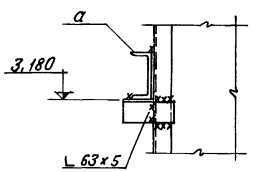

а — а

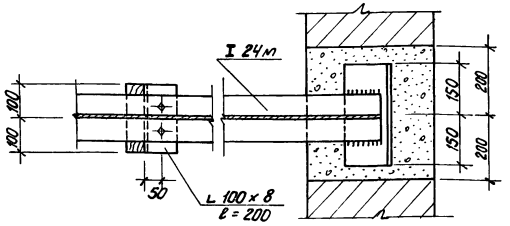

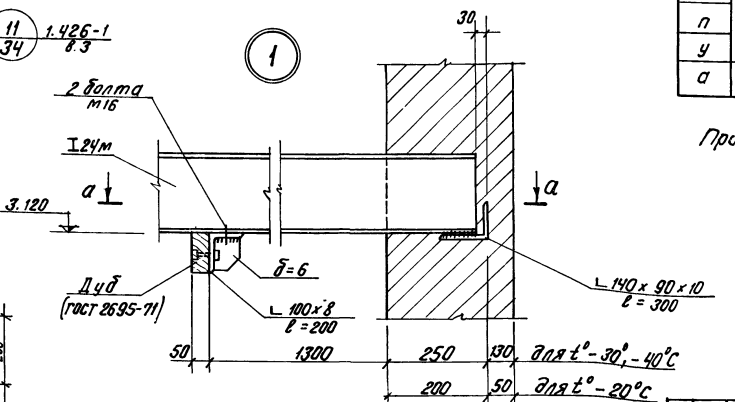

Ведомость элементов

Марка	Сечение: Эскиз	Поз.	Состав	Опорные усилия: M тс м	N тс	Q тс	Группа констр.	Марка металла	Примеч.
м	I		I 24 м	См сер 1.426-1 в 3			III	Вст3сп5	
с	см серию 1.426-1 в 3						VI	Вст3пс6	
п							III		
у							VI		
а	[		[14	по прогибу			VI	Вст3кп2	

Примечания см на л. КМ-4

Изм.	Лист	№ докум.	Подп.	Дата
Гл. инж. пр.		Думан		
Нач. отд.		Меленевский		
Гл. констр.		Андриевская		
Рук. гр.		Шульгина		
Ст. инж.		Логинов		
Инж.		Ремизова		
Н. контр.		Андриевская		
Пров.		Шульгина		

ТП 903-2-13 КМ

Установка мазутоснабжения Q=3,25 м³/ч; P=25 кгс/см² с наземными металлическими резервуарами 2×400 (200; 100) м³

Мазутонасосная.

Лит.	Лист	Листов
Р	6	

Маркировочные схемы подвесного транспорта. Опора под кабели.

Госстрой Латв. ССР ЛАТГИПРОПРОМ г. Рига

Копир. В. Гуляев 16338-02 44 Формат 22

Маркировочный план ограждений и лестницы в осях „А-Б" и „3-4"

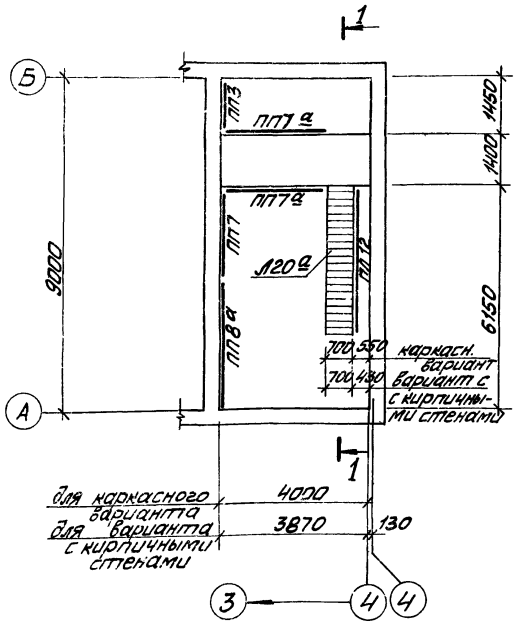

Маркировочный план опор под трубопроводы в осях „А"-„Б" и „3-4"

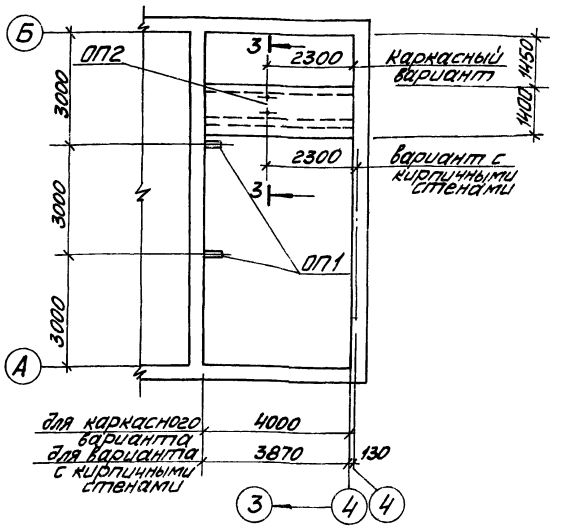

Ведомость элементов

Марка	Сечение: Эскиз	Поз	Состав	Опорные усилия: M тсм	N тс	Q тс	Группа констр.	Марка металла	Примечание
Л20а	Серия 1.459-2 в 1,2						VI		1шт. укороч. h=4030
ПЛ12							VI		1шт.
ПП3							VI		1шт. укороч. l=1450
ПП7							VI		1шт.
ПП7а							VI		2шт. укороч. l=2250
ПП8а							VI		1шт. укороч. l=3150

3 — 3 (ОП 2)

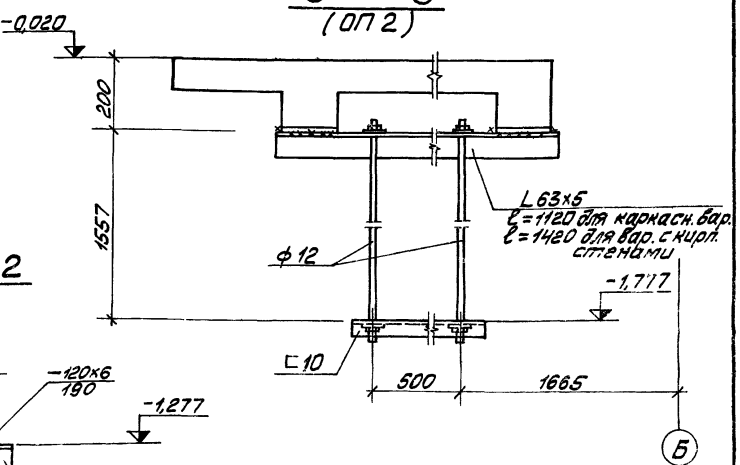

1 — 1

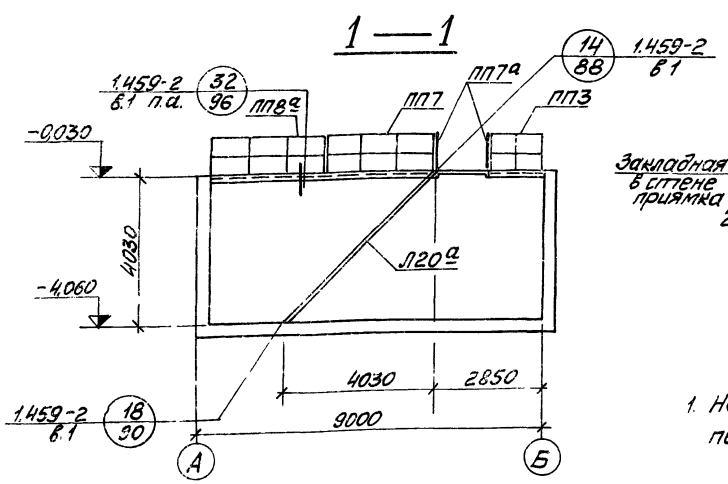

ОП 1

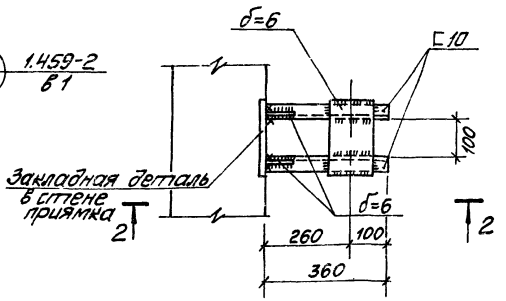

2 - 2

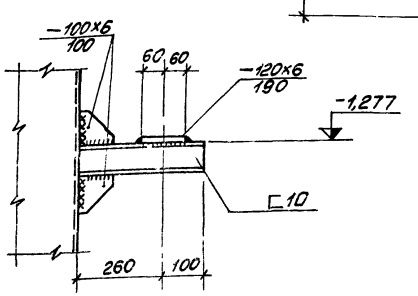

1. На маркировочных схемах кирпичные перегородки условно не показаны.

Изм	Лист	№ докум.	Подп.	Дата	ТП 903-2-13 КМ
ГИП		Думан			Установка мазутоснабжения Q=3,25м³/ч, P=25кгс/см² с наземными металлическими резервуарами 2×400(200,100)м³
Нач.отд.		Меленевский			
Гл.конст.		Андриевская			Мазутонасосная — Лит Р, Лист 7, Листов
Рук.гр.		Шульгина			
Ст.инж.		Логинов			Маркировочный план ограждений и лестницы в осях „А-Б" „3-4" План опор Споры ОП1, ОП2 — Госстрой Латв. ССР ЛАТГИПРОПРОМ г. Рига
Инж.		Ремизова			
Н.контр.		Андриевская			
Пров.		Шульгина			

Копировал: Мая 16338-02 45 Формат 22Г

Р1
(Рама под блок фильтров тонкой очистки мазута Б-МФт-2х30-25)
Вес - 211 кг

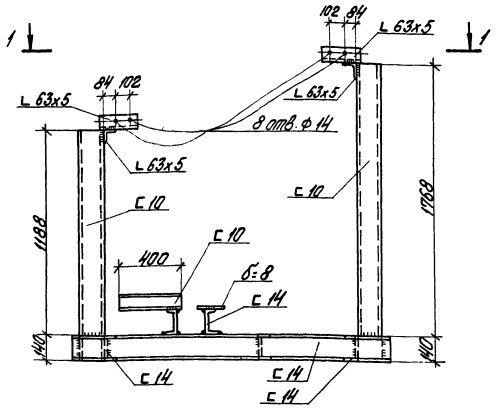

Р2
(Рама под блок установки для жидких присадок Б-УЖП-2х0,1-10)
Вес - 257 кг

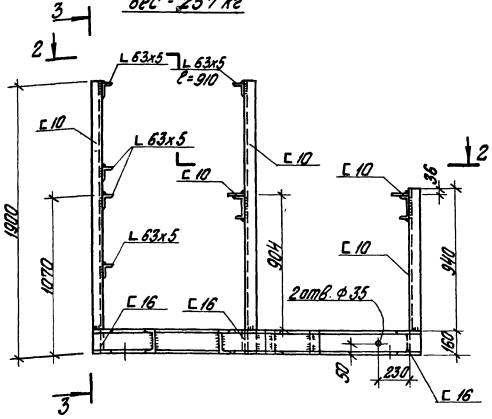

3 – 3

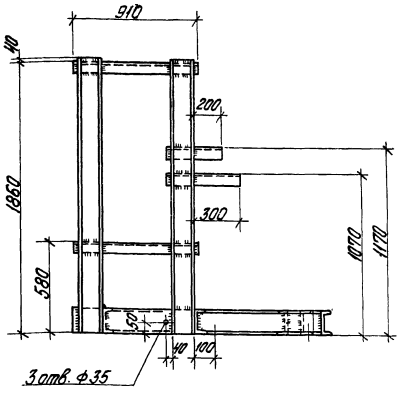

1 – 1

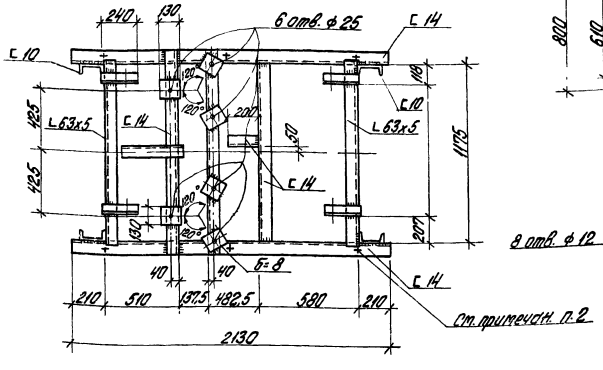

2 – 2

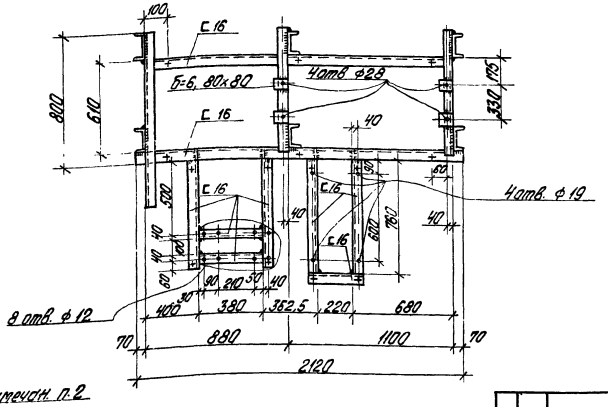

1. Все соединения - сварные, h_w = 4 мм.
2. Знаком „+" обозначены отверстия в полках швеллера ф 18 мм. для крепления рам к полу.

				ТП 903-2-13 КМ			
Изм.	Лист	№ докум.	Подп.	Дата			
Гл. инж. пр.		Цуман			Установка модульная оборудования Q=325 т/сут; P=2,5 кгс/см² стальных цилиндрических резервуаров 2х400 (200, 100) м³		
Нач. отд.		Пономаренко					
Гл. конструктор		Антоненкова				Лит.	Лист	Листов
Рук. гр.		Шульгина			Мазутонасосная	Р	8	
Ст. инж.		Логинов						
Инж.		Петрова			Рамы Р1, Р2.	Госстрой Латв. ССР ЛАТГИПРОПРОМ г. Рига		
Н. контр.		Антоненкова						
Пров.		Шульгина						

Копировал Брагинец

1633-я-02 46

Формат 22Г

Р3
(Рама под блок насосов подачи мазута к котлам Б-МН-2х3,2-25)
Вес-133 кг

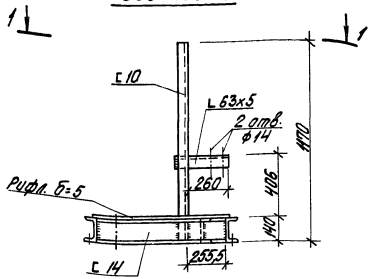

Р4
(Рама под блок фильтров грубой очистки мазута Б-МФг-2х50-6)
Вес- 141 кг

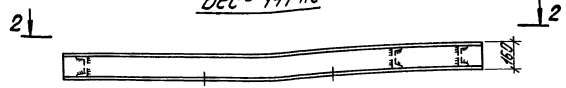

Р5
(Рама под блок насосов рециркуляции мазута Б-МНр-2х18-4)
Вес-133 кг

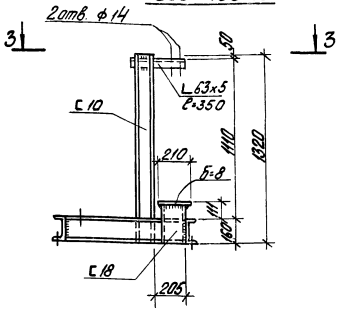

1 — 1

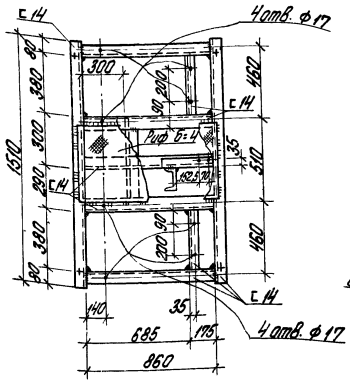

2 — 2

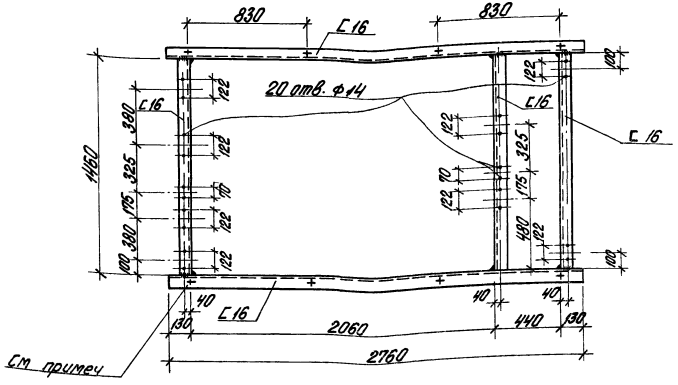
830
С16
830
20 отв. ф14
С16
С16
122
122
122

Типовой проект 903-2-13 Альбом I часть 2

Р6
(Рама под блок перекачивающих насосов мазута Б-МНп-2х60-5)
Вес - 230 кг

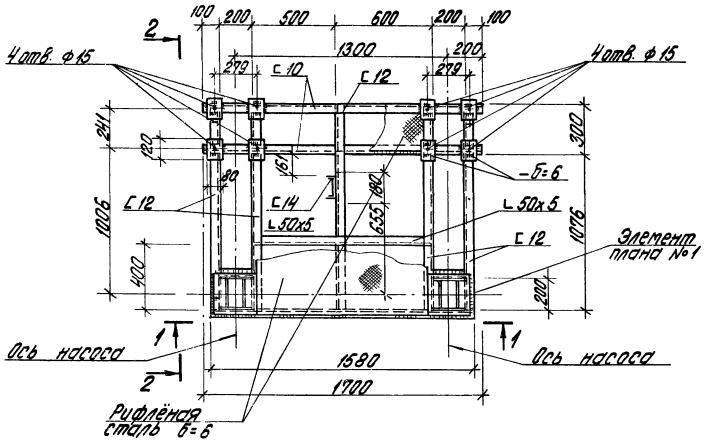

Элемент плана №1

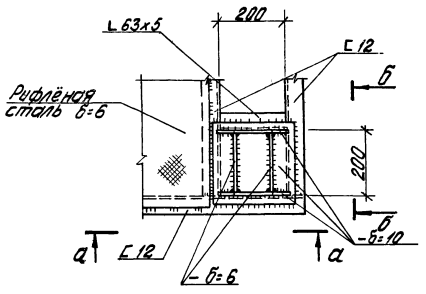

а – а

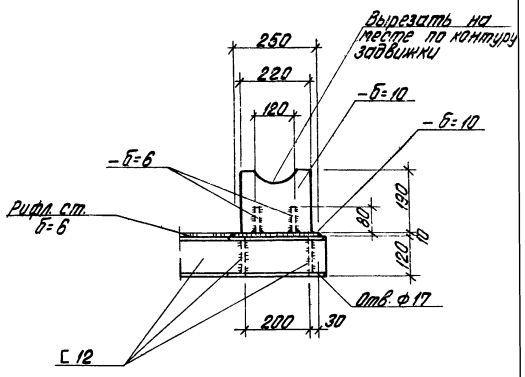

б – б

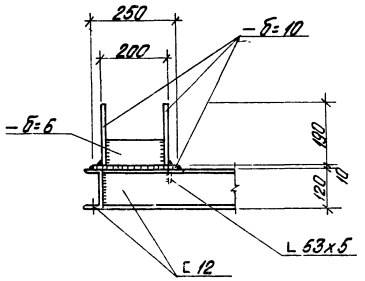

2 – 2

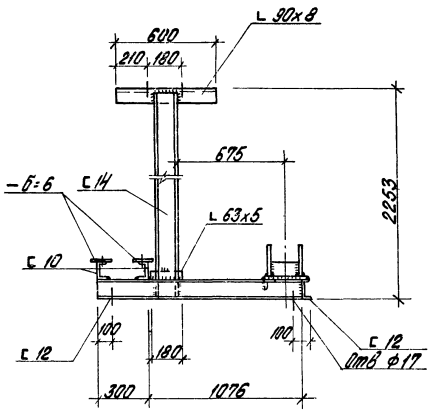

1 – 1

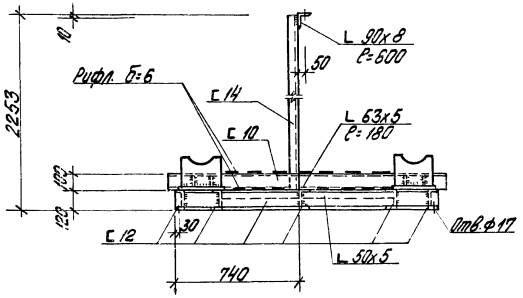

1. Примечания см. на л. КМ-8.

Изм.	Лист	№ докум.	Подп.	Дата	ТП 903-2-13 КМ	
Гл. инж. пр.		Думан			Установка мазутоснабжения Q=3,25 м³/ч; P=25 кгс/см² с наземными металлическими резервуарами 2х400 (200, 100) м³	
Нач. отд.		Меленевский				
Гл. констр.		Андриевская			Мазутонасосная	Лит. Р / Лист 10 / Листов
Рук. гр.		Шульгина				
Ст. инж.		Логинов				
Инж.		Ремизова			Рама Р6.	Госстрой Латв. ССР ЛАТТИПРОПРОМ г. Рига
Н. контр.		Андриевская				
Пров.		Шульгина				

Копировал Бролиша 16338-02 48 Формат 22 Г

Маркировочная схема опор под трубопроводы на кровле

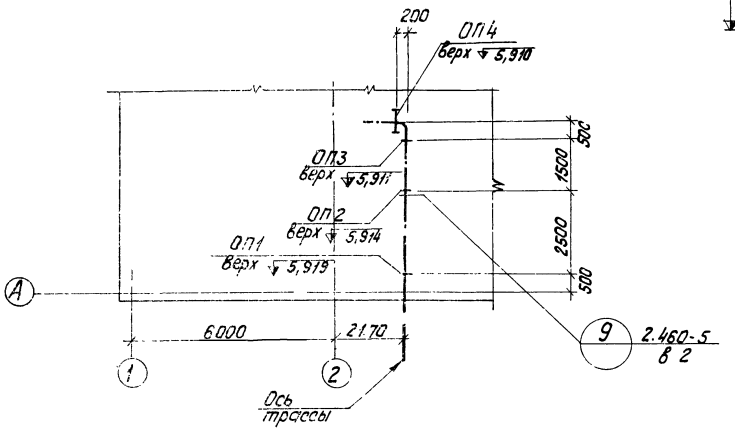

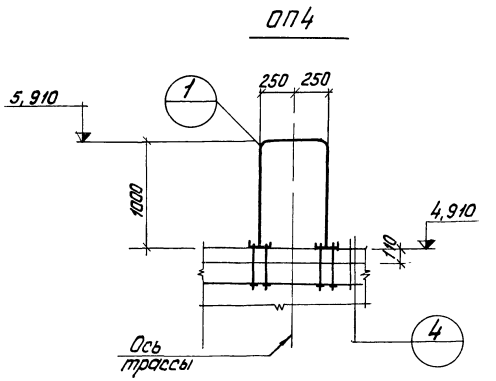

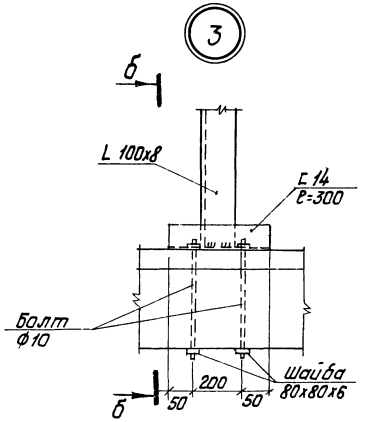

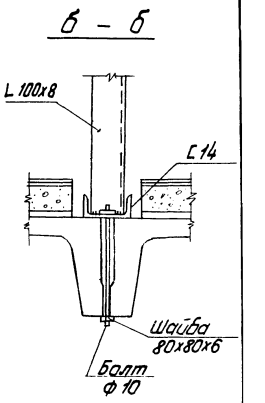

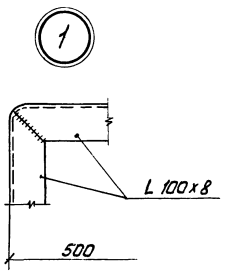

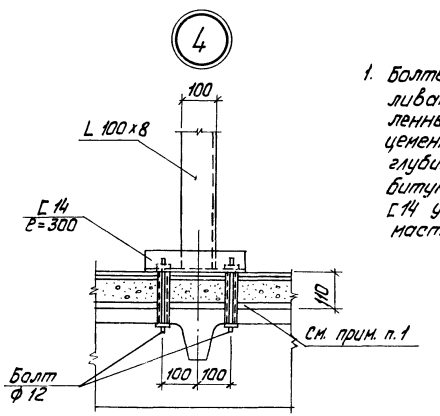

1. Болты устанавливать в просверленные отверстия на цементном растворе, на глубину 30 мм заполнить битумной мастикой, Г14 установить на мастике.

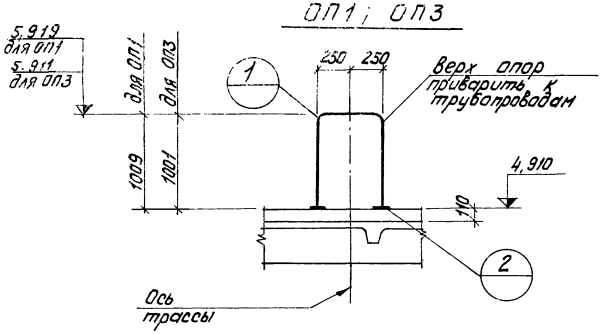

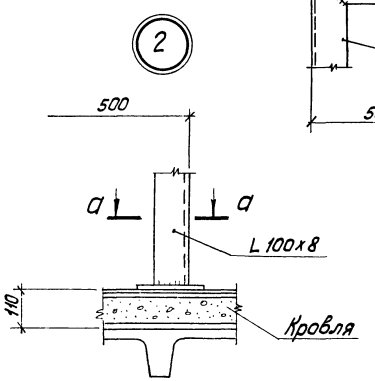

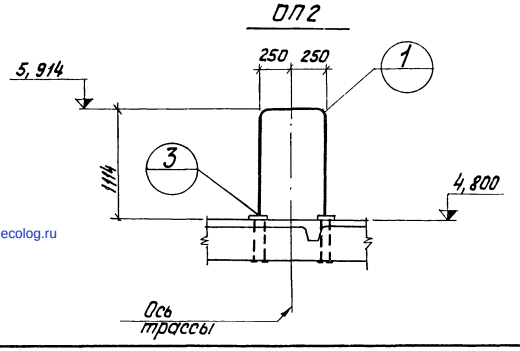

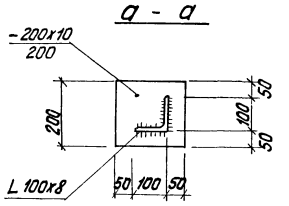

Изм	Лист	№ докум	Подп	Дата	ТП 903-2-13 КМ			
Гл. инж. пр.		Думан			Установка мазутоснабжения Q=3,25м³/ч; P=25кгс/см² снаженными металлическими резервуарами 2х400(200,100)м³			
Нач. отд.		Медеевский						
Гл. констр.		Андриевская			Мазутонасосная	Лит.	Лист	Листов
Рук. гр.		Шульгина				Р	11	
Ст. инж.		Логинов						
Ст. техн.		Леонова			Маркировочная схема опор под трубопроводы на кровле ОП1÷ ОП4.	Госстрой Латв. ССР ЛАТГИПРОПРОМ г. Рига		
Н. контр.		Андриевская						
Пров.		Шульгина						

Копир. Тук

16338-02

49

Формат 22Г

gost.e-ecolog.ru