ТИПОВАЯ ДОКУМЕНТАЦИЯ НА СТРОИТЕЛЬНЫЕ СИСТЕМЫ И ИЗДЕЛИЯ ЗДАНИЙ И СООРУЖЕНИЙ

СЕРИЯ 3.016.1—4

КАБЕЛЬНЫЕ ЭСТАКАДЫ И ГАЛЕРЕИ С ПРИМЕНЕНИЕМ ТИПОВЫХ СБОРНЫХ ЖЕЛЕЗОБЕТОННЫХ КОНСТРУКЦИЙ

ВЫПУСК I

СБОРНЫЕ ЖЕЛЕЗОБЕТОННЫЕ ИЗДЕЛИЯ

РАБОЧИЕ ЧЕРТЕЖИ

17056
ЦЕНА 3-19

gost.e-ecolog.ru

ЦЕНТРАЛЬНЫЙ ИНСТИТУТ ТИПОВОГО ПРОЕКТИРОВАНИЯ
ГОССТРОЯ СССР
Москва, А-445, Смольная ул., 22
Сдано в печать 11/11 1981 года
Заказ № 2813 Тираж 2920 экз.

ТИПОВАЯ ДОКУМЕНТАЦИЯ НА СТРОИТЕЛЬНЫЕ СИСТЕМЫ И ИЗДЕЛИЯ ЗДАНИЙ И СООРУЖЕНИЙ

СЕРИЯ 3.016.1—4

КАБЕЛЬНЫЕ ЭСТАКАДЫ И ГАЛЕРЕИ С ПРИМЕНЕНИЕМ ТИПОВЫХ СБОРНЫХ ЖЕЛЕЗОБЕТОННЫХ КОНСТРУКЦИЙ

ВЫПУСК 1

СБОРНЫЕ ЖЕЛЕЗОБЕТОННЫЕ ИЗДЕЛИЯ

РАБОЧИЕ ЧЕРТЕЖИ

РАЗРАБОТАНЫ
Институтом Ленинградский Промстройпроект

ГЛАВНЫЙ ИНЖЕНЕР ИНСТИТУТА А.А. СМЕТАНИН
ГЛАВНЫЙ АРХИТЕКТОР ИНСТИТУТА Г.И. ЗВЕРЕВ
ГЛАВНЫЙ КОНСТРУКТОР ИНСТИТУТА В.Е. БАХНОВ
ГЛАВНЫЙ ИНЖЕНЕР ПРОЕКТА Н.В.КУШЛИНА

Утверждены и введены в действие Отделом Типового проектирования и организации проектно-изыскательских работ Госстроя СССР письмо № 2/3-288 от 06.08.80 г.

17056 2

Обозначение	Наименование	Стр.
3.016.1-4.1 00.000000	Техническое описание	5
01.000000	Рама Р1	5
01.000000СБ	Рама Р1. Сборочный чертеж	6
01.010000	Каркас пространственный КП1	7
01.010000СБ	Каркас пространственный КП1	
	Сборочный чертеж	7
01.010100	Каркас плоский КР1	8
01.010100СБ	Каркас плоский КР1	
	Сборочный чертеж	8
01.000100	Изделие закладное МН1	9
01.000200	Изделие закладное МН2	9
01.000300	Изделие закладное МН3	10
01.000400	Изделие закладное МН4	10
02.000100	Изделие закладное МН5	11
02.000000	Рама Р2	11
02.000000СБ	Рама Р2. Сборочный чертеж	12
02.010000	Каркас пространственный КП2	13
02.010000СБ	Каркас пространственный КП2	
	Сборочный чертеж	13
02.010100	Каркас плоский КР2	14
02.010100СБ	Каркас плоский КР2	
	Сборочный чертеж	14
03.000000	Балка Б1	15
03.000000СБ	Балка Б1. Сборочный чертеж	15
03.010000	Каркас пространственный КП3	16
03.010100	Каркас плоский КР3	16
03.000100	Изделие закладное МН7	17
03.000200	Изделие закладное МН8	17
04.000000	Балка Б2-1	18
04.000000СБ	Балка Б2-1 Сборочный чертеж	18
04.010000	Каркас пространственный КП4	19

Обозначение	Наименование	Стр.
3.016.1-4.1 04.010100	Каркас плоский КР4	19
04.000100	Изделие закладное МН9	20
05.010200	Изделие закладное МН27	20
05.000000	Балка Б2-2	21
05.000000	Балка Б2-2. Сборочный чертеж	21
05.010000	Каркас пространственный КП5	22
05.010100	Каркас плоский КР5	22
05.010300	Изделие закладное МН28	23
06.000000	Балка Б-1АIVg; Б-1АIVг; Б-1АIV а-базовая	23
06.000000СБ	Балка Б-1АIVg; Б-1АIVг; Б-1АIV а-базовая	
	Сборочный чертеж	24.25
06.000100	Изделие закладное МН14	26
07.000000	Балка Б-2АIVg; Б-2АIVг (Б-2АIV-базовая)	26
07.000000СБ	Балка Б-2АIVg; Б-2АIVг (Б-2АIV-базовая)	
	Сборочный чертеж	27
08.000000	Панель перегородки ПП2	28
08.000400	Изделие закладное МН25	28
08.000000СБ	Панель перегородки ПП2	
	Сборочный чертеж	29
08.000100	Каркас плоский КР22	30
08.000100СБ	Каркас плоский КР22	
	Сборочный чертеж	30
08.000200	Каркас плоский КР23	31
08.000300	Изделие закладное МН23	31
09.000000	Плита $\frac{ПАIV}{1,5\times12}$-4ж; $\frac{ПАIV}{1,5\times12}$-4е; ($\frac{ПАIV}{1,5\times12}$-4 - базовая)	32
09.000000СБ	Плита $\frac{ПАIV}{1,5\times12}$-4ж; $\frac{ПАIV}{1,5\times12}$-4е ($\frac{ПАIV}{1,5\times12}$-4 -базовая) Сборочный чертеж	32
09.000100	Изделие закладное МН10	33
09.000200	Изделие закладное МН22	33
10.000000	Панель перегородки ПП1; ПП2	34

Инв. № подл. | Подпись и дата | Взам. инв. №

Обозначение	Наименование	Стр.
3.016.1-4.1 10.00.00.00СБ	Панель перегородки ПП1; ПП1а	
	Сборочный чертеж	34, 35
22.000200	Изделие закладное МН26	35
10.000100	Каркас плоский КР20	36
10.000200	Каркас плоский КР21	36
10.000400	Изделие закладное МН17	37
10.00.00.500	Изделие закладное МН19	37
10.00.00.300	Изделие закладное МН6	38
11.000000	Панель перегородки ПП3	38
11.000000СБ	Панель перегородки ПП3	
	Сборочный чертеж	39
11.000100	Каркас плоский КР24	40
11.000100СБ	Каркас плоский КР24	
	Сборочный чертеж	40
11.000200	Каркас плоский КР25	41
11.000200СБ	Каркас плоский КР25	
	Сборочный чертеж	41
11.000300	Каркас плоский КР26	42
11.000400	Изделие закладное МН24	42
12.000000	Столб СЭ3-1; СЭ3-2	43
12.000000	Столб СЭ3-1; СЭ3-2	
	Сборочный чертеж	43
12.010000	Каркас пространственный КП25	44
12.010100	Каркас плоский КР30	44
12.020000	Каркас пространственный КП26	45
12.020100	Каркас плоский КР27	45
13.000000	Столб СЭ4	46
13.000000СБ	Столб СЭ4 Сборочный чертеж	46
14.000000	Свая СВ1-1; СВ1-2.	47
14.000000СБ	Свая СВ1-1; СВ1-2.	
	Сборочный чертеж	47
13.010000	Каркас пространственный КП27	48

Обозначение	Наименование	Стр.
3.016.1-4.1 13.010100	Каркас плоский КР28	48
14.010000	Каркас пространственный КП6	49
14.010000СБ	Каркас пространственный КП6	
	Сборочный чертеж	49
14.010100	Каркас плоский КР6	50
14.020000	Каркасы пространственные КП7; КП8	50
14.020000СБ	Каркасы пространственные КП7;	
	КП8. Сборочный чертеж.	51
15.000000	Свая СВ2-1; СВ2-2; СВ2-3	52
15.000000СБ	Свая СВ2-1; СВ2-2; СВ2-3	
	Сборочный чертеж.	53
15.010000	Каркасы пространственные	
	КП9; КП10; КП11.	53
15.010000СБ	Каркасы пространственные КП9;	
	КП10; КП11. Сборочный чертеж.	54
15.000100	Изделие закладное МН21	55
16.000000	Колонна К1-1; К1-2	55
16.000000СБ	Колонна К1-1; К1-2	
	Сборочный чертеж	56
16.010000	Каркасы пространственные	
	КП12; КП13.	57
16.010000СБ	Каркасы пространственные КП12;	
	КП13 Сборочный чертеж	57
16.010200	Каркасы плоские КР8; КР9	58
16.010200СБ	Каркасы плоские КР8; КР9	
	Сборочный чертеж	58
16.010100	Каркас плоский КР7	59
16.000300	Изделие закладное МН13	59
16.000100	Изделие закладное МН11	60
16.000200	Изделие закладное МН12	60
14.000100	Изделие закладное МН20	61
17.000000	Колонна К2	61

Инв. № подл. | Подпись и дата | Взам. инв. №

Обозначение	Наименование	Стр.
3.016.1-4.1 17.000000 СБ	Колонна К2	
	Сборочный чертеж	62
17.010000	Каркас пространственный КП23	63
17.010100	Каркас плоский КР10	63
18.000000	Колонна КЭ4-1; КЭ4-2; КЭ4-3	64
18.000000 СБ	Колонна КЭ4-1; КЭ4-2; КЭ4-3	
	Сборочный чертеж	64
18.010000	Каркасы пространственные	
	КП20; КП21; КП22	65
18.010000 СБ	Каркасы пространственные	
	КП 20; КП21; КП22.	
	Сборочный чертеж	65
18.010100	Каркасы плоские	
	КР17; КР18; КР19.	66
18.010100 СБ	Каркасы плоские КР17; КР18;	
	КР19. Сборочный чертеж.	66
19.000000	Столб СЭ1	67
19.000000 СБ	Столб СЭ1 Сборочный чертеж	67
19.010000	Каркас пространственный КП14	68
19.010100	Каркас плоский КР11	68
19.000100	Изделие закладное МН15;	
	МН16; МН18.	69
19.000100 СБ	Изделие закладное МН15, МН16,	
	МН18. Сборочный чертеж.	69
20.000000	Колонна КЭ1	70
20.000000 СБ	Колонна КЭ1 Сборочный чертеж	70
20.010000	Каркас пространственный КП15	71
20.010100	Каркас плоский КР12	71
21.000000	Колонна КЭ2-1; КЭ2-2	72
21.000000 СБ	Колонна КЭ2-1; КЭ2-2	
	Сборочный чертеж	72
21.010000	Каркасы пространственные	
	КП16; КП17	73
3.016.1-4.1 21.010000 СБ	Каркасы пространственные КП16;	
	КП17. Сборочный чертеж	73
21.010100	Каркасы плоские КР13; КР14	74
21.010100 СБ	Каркасы плоские КР13; КР14,	
	Сборочный чертеж	74
22.000000	Колонна КЭ3-1; КЭ3-2.	75
22.000000 СБ	Колонна КЭ3-1; КЭ3-2.	
	Сборочный чертеж	75
22.010000	Каркасы пространственные	
	КП18; КП19.	76
22.010000 СБ	Каркасы пространственные	
	КП18; КП19. Сборочный чертеж.	76
22.010100	Каркасы плоские КР15; КР16.	77
22.010100 СБ	Каркасы плоские КР15; КР16.	
	Сборочный чертеж	77
23.000000	Столб СЭ2	78
23.000000 СБ	Столб СЭ2. Сборочный чертеж	78
23.010000	Каркас пространственный КП24	79
23.010100	Каркас плоский КР29	79
00.000000 Д1	Узлы 1, 2, 3, 4	80
00.000000 Д2	Выборка стали на один	
	элемент	81, 82

Инв. № подл. | Подпись и дата | Взам. инв. №

1. Материалы, применяемые для приготовления бетона должны удовлетворять требованиям действующих стандартов или технических условий на эти материалы.
2. Требуемая марка бетона изделий устанавливается в проекте конкретного сооружения и указывается в заказах на их изготовление.
3. Сварные арматурные и закладные изделия, должны удовлетворять требованиям ГОСТ 10922-75.
4. Арматурные каркасы следует изготавливать на навивочно-сварочных станках. Допускается изготовление арматурных каркасов на специализированных стендах с обязательной контактной точечной сваркой пересечений продольной и поперечной арматуры.
5. Соединение стержней продольной арматуры допускается только при помощи стыковой контактной сварки.
6. Все сварные соединения должны удовлетворять требованиям ГОСТ 14098-68, ГОСТ 10922-75 и СН 393-78.
7. Открытые поверхности закладных изделий должны иметь лакокрасочное покрытие. Покрытие следует наносить на поверхности закладных изделий, очищенные от наплыва бетона. Покрытие принято марки ПФ-115 по ГОСТ 6465-76.

Нач. отд.	Морозов		3.016.1-4.1 00.00.00.00
Гл. кон. от.	Литницкий		
Нач. сек.	Егорова		Техническое описание
Рук. гр.	Войнова		Стадия Р; Лист; Листов 1
Проект.	Егорова		ГОССТРОЙ СССР ЛЕНИНГРАДСКИЙ ПРОМСТРОЙПРОЕКТ
Провер.	Войнова		
Исполн.	Коленец		

Инв. № подл. | Подпись и дата | Взам. инв. №

Формат	Зона	Поз.	Обозначение	Наименование	Кол.	Примечание
				Документация		
11			3.016.1-4.1 00.00.00.00ТО	Техническое описание		
12			01.00.00.00СБ	Сборочный чертеж		
12			00.00.00.00Д2	Выборка стали		
				Сборочные единицы		
11		1	01.01.00.00	Каркас пространств. КП1	1	
11		2	01.00.04.00	Изделие закладное МН4	2	
11		3	01.00.01.00	Изделие закладное МН1	1	
11		4	01.00.02.00	Изделие закладное МН2	4	
11		5	01.00.03.00	Изделие закладное МН3	2	
				Материалы		
				Бетон марки М300	0,12	$м^3$

Инв. № подл. | Подпись и дата | Взам. инв. №

Нач. отд.	Морозов		3.016.1-4.1 01.00.00.00
Гл. кон. отд.	Литницкий		
Нач. сек.	Егорова		Рама Р1
Рук. гр.	Войнова		Стадия Р; Лист; Листов 1
Проект.	Практик		ГОССТРОЙ СССР ЛЕНИНГРАДСКИЙ ПРОМСТРОЙПРОЕКТ
Провер.	Коленец		
Исполн.	Радзина		

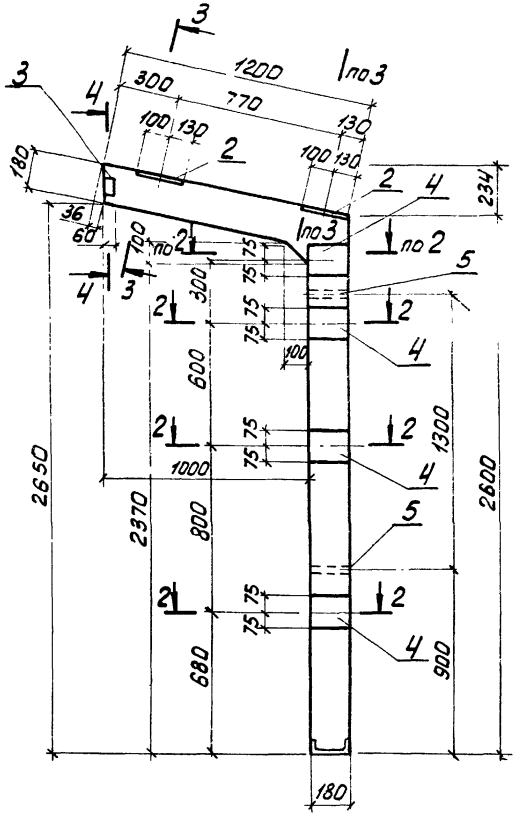

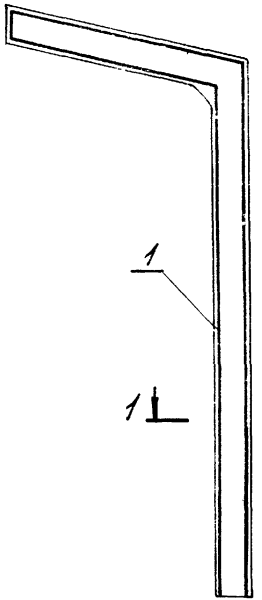

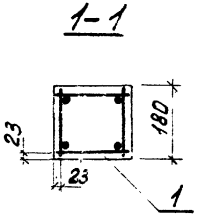

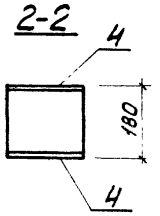

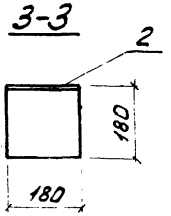

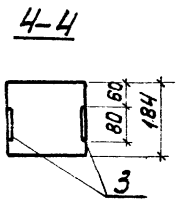

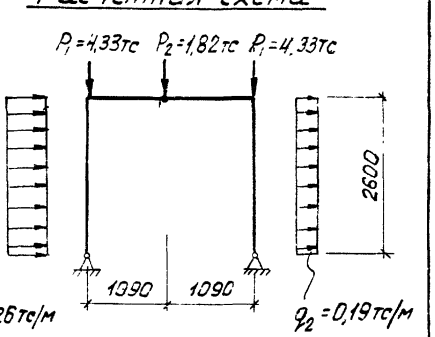

Нач.отд.	Морозов		
Гл.кон.отд	Литницкий		
Нач.сек.	Егорова		
Рук.гр.	Воинова		
Проект.	Практик		
Провер.	Юленец		
Исполн.	Радзина		

3.016.1-4.1 01.000000 СБ

Рама Р1
Сборочный чертеж

Стадия	Масса	Масшт.
Р	0,3т	
Лист	Листов	

ГОССТРОЙ СССР
ЛЕНИНГРАДСКИЙ
ПРОМСТРОЙПРОЕКТ

Инв.№подл. | Подпись и дата | Взам.инв.№

Формат	Зона	Поз.	Обозначение	Наименование	Кол.	Примечание
				Документация		
11			3.016.1-4.1 00.0000000ТО	Техническое описание		
11			01.0100000СБ	Сборочный чертеж		
				Сборочные единицы		
11		1	01.010100	Каркас плоский КР1	2	
				Детали		
Б4		2	01.010001	ф6 AI ГОСТ 5781-75 ℓ=170	36	0,04 кг
Б4		3	01.010002	ф14 A III ГОСТ 5781-75 ℓ=100	4	0,1 кг
Б4		4	01.010003	Швеллер 18 ГОСТ 8240-72 / ВСт3пс6 ГОСТ 535-79 ℓ=180	1	2,9 кг

Инв. № подл. | Подп. и дата | Взам. инв. №

Нач. отд.	Марозов	
Гл. конст.	Липницкий	
Нач. сек.	Егорова	
Рук. гр.	Войнова	
Проект.	Практик	
Провер.	Юленец	
Исполн.	Радзина	

3.016.1-4.1 01.010000

Каркас пространственный КП1

Стадия	Лист	Листов
Р		1

ГОССТРОЙ СССР ЛЕНИНГРАДСКИЙ ПРОМСТРОЙПРОЕКТ

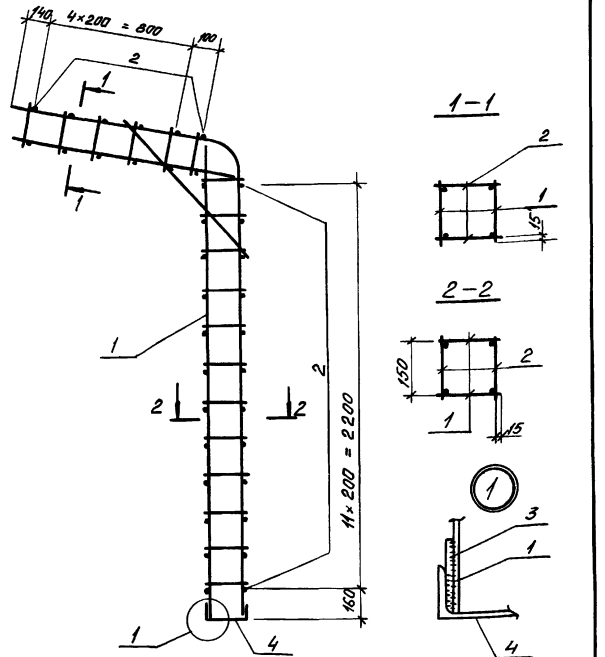

Инв. № подл. | Подпись и дата | Взам. инв. №

Нач. отд.	Марозов	
Гл. конст.	Липницкий	
Нач. сек.	Егорова	
Рук. гр.	Войнова	
Проект.	Практик	
Провер.	Юленец	
Исполн.	Радзина	

3.016.1-4.1 01.0100000СБ

Каркас пространственный КП1

Сборочный чертеж

Стадия	Масса	Масштаб
Р	25,3	
Лист	Листов 1	

ГОССТРОЙ СССР ЛЕНИНГРАДСКИЙ ПРОМСТРОЙПРОЕКТ

Формат	Зона	Поз.	Обозначение	Наименование	Кол.	Примечание
				Документация		
11			3.016.1-4.1 00.00000000 ТО	Техническое описание		
11			01.010100 СБ	Сборочный чертеж		
				Детали		
Б4		1	01.010101	ф14 А III ГОСТ 5781-75 ℓ=3690	1	4,5 кг.
Б4		2	01.010102	ф14 А III ГОСТ 5781-75 ℓ=2520	1	3,0 кг.
Б4		3	01.010103	ф14 А III ГОСТ 5781-75 ℓ=1120	1	1,4 кг.
Б4		4	01.010104	ф14 А III ГОСТ 5781-75 ℓ=550	1	0,7 кг.
Б4		5	01.010105	ф6 А I ГОСТ 5781-75 ℓ=170	18	0,04 кг.

Инв. № подл. | Подпись и дата | Взам. инв. №

Нач. отд.	Маризов	
Гл. конс. отд.	Липницкий	
Нач. сек.	Егорова	
Рук. гр.	Вайнова	
Проект	Практик	
Провер.	Юденец	
Исполн.	Радзина	

3.016.1-4.1 01.010100

Каркас плоский КР1

Стадия	Лист	Листов
Р		1

ГОССТРОЙ СССР ЛЕНИНГРАДСКИЙ ПРОМСТРОЙПРОЕКТ

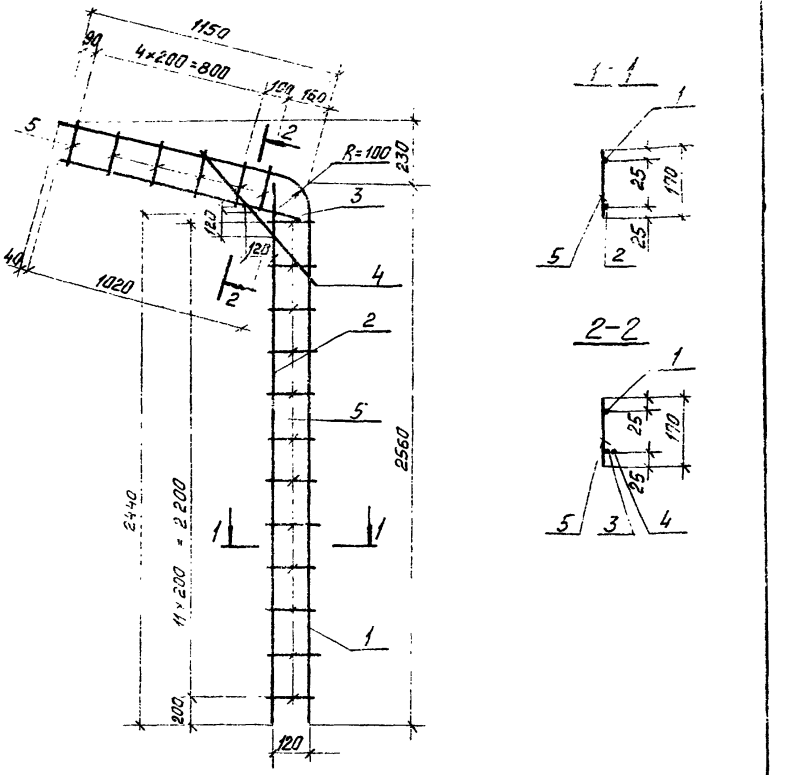

Нач. отд.	Морозов	
Гл. конс. отд.	Липницкий	
Нач. сек.	Егорова	
Рук. гр.	Вайнова	
Проект	Практик	
Провер.	Юденец	
Исполн.	Радзина	

3.016.1-4.1 01.010100 СБ

Каркас плоский КР1 Сборочный чертеж

Стадия	Масса	Масштаб
Р	10,3	

Лист	Листов 1

ГОССТРОЙ СССР ЛЕНИНГРАДСКИЙ ПРОМСТРОЙПРОЕКТ

17056 3

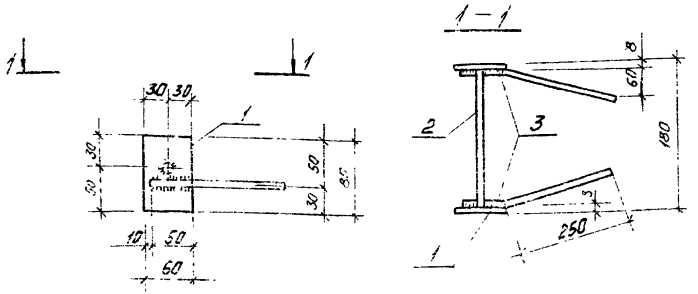

Формат	Зоны	Поз	Обозначение	Наименование	Кол.	Примеч
				Документация		
11			3.016.1-4.1 00.00.00.00ТО	Техническое описание		
				Детали		
Б4		1	01.00.01.01	Полоса $\frac{60\times8\ ГОСТ\ 103-76}{ВСт3пс6\ ГОСТ\ 380-71^{*}}$ ℓ=80	2	0,3 кг
Б4		2	01.00.01.02	ф10А III ГОСТ 5781-75 ℓ=160	1	0,1 кг
Б4		3	01.00.01.03	ф10А III ГОСТ 5781-75 ℓ=300	2	0,2 кг

Взам. инв. № | Подпись и дата | Инв. № подл.

Нач. отд.	Морозов	
Гл. конст.	Липницкий	
Нач. сект.	Егорова	
Рук. гр.	Войнова	
Проект.	Практик	
Провер.	Юленец	
Исполн.	Радзина	

3.016.1-4.1 01.00.01.00

Изделие закладное МН1

Стадия	Масса	Масштаб
Р	1,1	
Лист	Листов 1	

ГОССТРОЙ СССР ЛЕНИНГРАДСКИЙ ПРОМСТРОЙПРОЕКТ

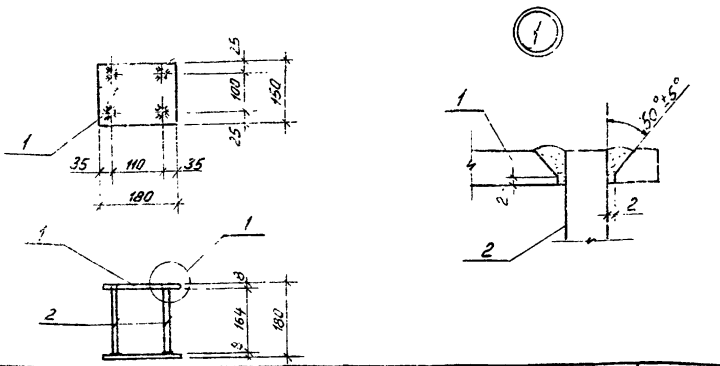

Формат	Зоны	Поз	Обозначение	Наименование	Кол.	Примеч
				Документация		
11			3.016.1-4.1 00.00.00.00ТО	Техническое описание		
				Детали		
Б4		1	01.00.02.01	Полоса $\frac{150\times8\ ГОСТ\ 103-76}{ВСт3пс6\ ГОСТ\ 380-71^{*}}$ ℓ=180	2	1,7 кг
Б4		2	01.00.02.02	ф10А III ГОСТ 5781-75 ℓ=170	4	0,1 кг

Взам. инв. № | Подпись и дата | Инв. № подл.

Нач. отд.	Морозов	
Гл. конст.	Липницкий	
Нач. сект.	Егорова	
Рук. гр.	Войнова	
Проект.	Практик	
Провер.	Юленец	
Исполн.	Радзина	

3.016.1-4.1 01.00.02.00

Изделие закладное МН2

Стадия	Масса	Масштаб
Р	3,8	
Лист	Листов 1	

ГОССТРОЙ СССР ЛЕНИНГРАДСКИЙ ПРОМСТРОЙПРОЕКТ

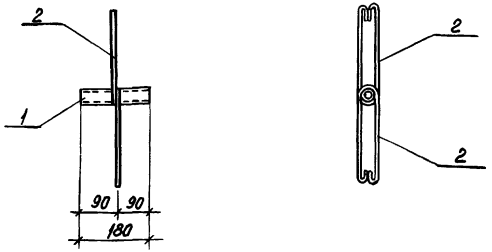

Формат	Зона	Поз.	Обозначение	Наименование	Кол.	Примечание
				Документация		
11			3.016.1-4.1 00.00 00 00 ТО	Техническое описание		
				Детали		
64		1	01.00 03 01	Труба $\frac{\phi 28,\delta=1\ ГОСТ 10704-76}{Ст2 группа А ГОСТ 380-71^*}$ $l=180$	1	0,1 кг
64		2	01 00 03 02	ф6 А I ГОСТ 5781-75 $l=500$	2	0,1 кг

Нач. отд.	Морозов		
Гл. кон. отд.	Липницкий		
Нач. сект.	Егорова		
Рук. гр.	Войнова		
Проектир.	Практик		
Провер.	Юленец		
Исполн.	Радзина		

Инв. № подл. | Подпись и дата | Взам. инв. №

3.016.1-4.1 01.00 03 00

Изделие закладное МН3

Стадия	Масса	Масшт.
Р	0,3	

Лист | Листов 1

ГОССТРОЙ СССР ЛЕНИНГРАДСКИЙ ПРОМСТРОЙПРОЕКТ

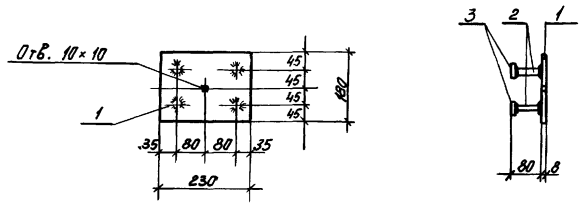

Формат	Зона	Поз.	Обозначение	Наименование	Кол.	Примечание
				Документация		
11			3.016.1-4.1 00.00 00 00 ТО	Техническое описание		
				Детали		
64		1	01.00 04 01	Полоса $\frac{180\times8\ ГОСТ 103-76}{ВСт3ПС6\ ГОСТ 380-71^*}$ $l=230$	1	2,6 кг
64		2	01.00 04 02	ф8 А III ГОСТ 5781-75 $l=80$	4	0,03 кг
64		3	01.00 04 03	Полоса $\frac{-40\times8\ ГОСТ 103-76}{ВСт3ПС6\ ГОСТ 380-71^*}$ $l=40$	4	0,1 кг

Нач. отд.	Морозов		
Гл. кон. отд.	Липницкий		
Нач. сек.	Егорова		
Рук. гр.	Войнова		
Проект.	Практик		
Провер.	Юленец		
Исполн.	Радзина		

Инв. № подл. | Подпись и дата | Взам. инв. №

3.016.1-4.1 01.00 04 00

Изделие закладное МН4

Стадия	Масса	Масшт.
Р	3,1	1:10

Лист | Листов 1

ГОССТРОЙ СССР ЛЕНИНГРАДСКИЙ ПРОМСТРОЙПРОЕКТ

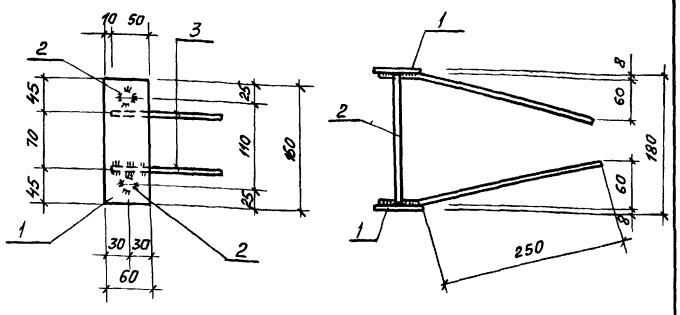

Формат	Зона	Поз.	Обозначение	Наименование	Кол.	Примечание
				Документация		
11			3.016.1-4.1 00.00000070	Техническое описание		
				Детали		
Б4		1	02.00 01 01	Полоса $\frac{60\times8\ ГОСТ\ 103-76}{ВСт3пс6\ ГОСТ\ 380-71^{*}}$ $\ell=160$	2	0,6 кг.
Б4		2	02.00 0102	ф10 A III ГОСТ 5781-75 $\ell=160$	2	0,1 кг.
Б4		3	02.00 01 03	ф10 A III ГОСТ 5781-75 $\ell=300$	4	0,2 кг.

Нач. отд.	Морозов		
Гл. кон. отд.	Липницкий		
Нач. сект.	Егорова		
Рук. гр.	Воинова		
Проект.	Практик		
Провер.	Юленец		
Исполн.	Радзина		

3.016.1-4.1 02.00 01 00

Изделие закладное МН5

Стадия	Масса	Масштаб
Р	2,2	1:5
Лист	Листов 1	

ГОССТРОЙ СССР ЛЕНИНГРАДСКИЙ ПРОМСТРОЙПРОЕКТ

Инв. № подл. | Подпись и дата | Взам. инв. №

Форм.	Зона	Поз.	Обозначение	Наименование	Кол.	Примечание
				Документация		
11			3.016.1-4.1 00.00000070	Техническое описание		
12			02.00 00 00 СБ	Сборочный чертеж		
12			00.00 00 00Д2	Выборка стали		
				Сборочные единицы		
11		1	02.01 00 00	Каркас пространствен. КП2	1	
11		2	01.00 04 00	Изделие закладное МН4	3	
11		3	02.00 01 00	Изделие закладное МН5	1	
11		4	01.00 02 00	Изделие закладное МН2	4	
11		5	01.00 03 00	Изделие закладное МН3	3	
				Материалы		
				Бетон марки М300	0,16	м³

Нач. отд.	Морозов		
Гл. кон. отд.	Липницкий		
Нач. сек.	Егорова		
Рук. гр.	Воинова		
Проект.	Практик		
Провер.	Юленец		
Исполн.	Радзина		

3.016.1-4.1 02.00 00 00

Рама Р2

Стадия	Лист	Листов
Р		1

ГОССТРОЙ СССР ЛЕНИНГРАДСКИЙ ПРОМСТРОЙПРОЕКТ

Инв. № подл. | Подпись и дата | Взам. инв. №

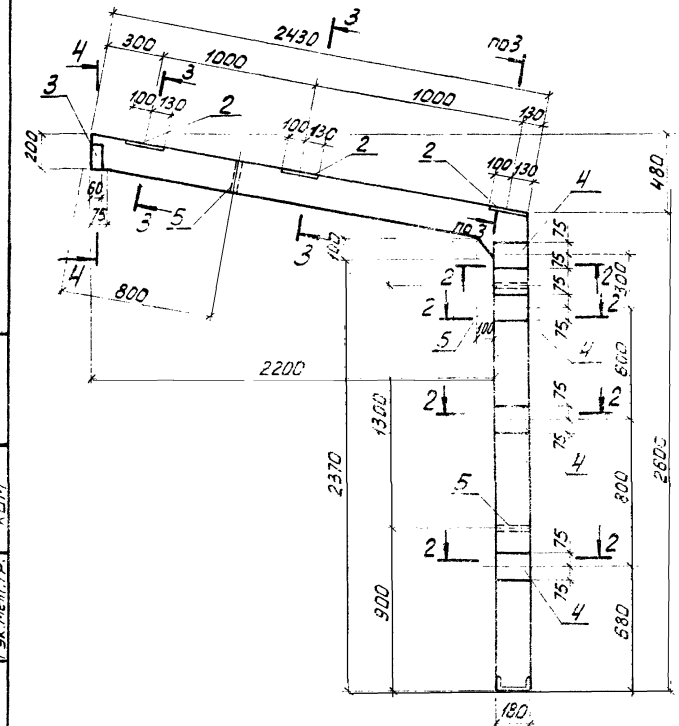

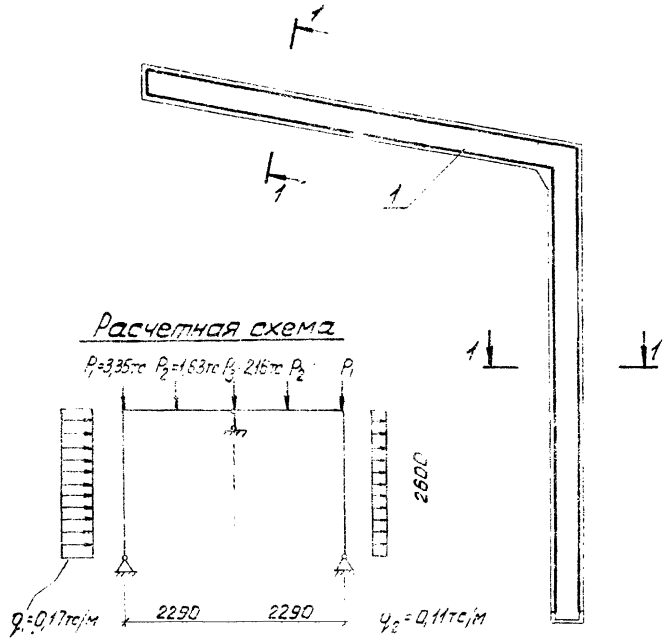

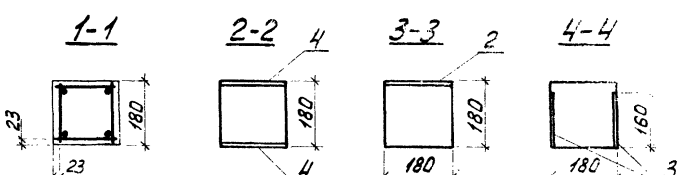

Нач.отд.	Морозов			3.016.1-4.1 02.000000 СБ		
Гл.кон.отд.	Липницкий			Рама Р2 Сборочный чертеж.	Стадия	Масса	Масшт
Нач.сек.	Егорова				Р	0,4т	
Рук.гр.	Войнова				Лист	Листов 1	
Проект.	Практик				ГОССТРОЙ СССР ЛЕНИНГРАДСКИЙ ПРОМСТРОЙПРОЕКТ		
Провер.	Юленец						
Исполн.	Радзина						

Согласовано

Гл.арх.отд.	Натансон
Ст.архит.	Шпиренок
Рук.мет.гр.	КИМ

Инв.№ подл.	Подпись и дата	Взам.инв.№

Форм	Зона	Поз.	Обозначение	Наименование	Кол	Примечание
				Документация		
11			3.016.1-41 00.000000 ТО	Техническое описание		
11			02.010000 СБ	Сборочный чертеж		
				Сборочные единицы		
11		1	02.010100	Каркас плоский КР2	2	
				Детали		
64		2	02.010001	ф6 А I ГОСТ 5781-75 ℓ=170	48	0,038 кг
64		3	02.010002	ф14 А III ГОСТ 5781-75 ℓ=100	4	0,12 кг
64		4	02.010002	Швеллер 18 ГОСТ 8240-72 / ВСт3пс6 ГОСТ 380-71 ℓ=150	1	2,9 кг

Нач. отд.	Морозов		
Гл. кон. отд.	Липницкий		
Нач. сект.	Егорова		
Рук. гр.	Войнова		
Проект.	Практик		
Провер.	Юленец		
Исполн.	Радзина		

3.016.1-4.1 02.010000

Каркас пространственный КП2

Стадия	Лист	Листов
Р		1

ГОССТРОЙ СССР
ЛЕНИНГРАДСКИЙ ПРОМСТРОЙПРОЕКТ

Взам. инв. №
Подпись и дата
Инв. № подл.

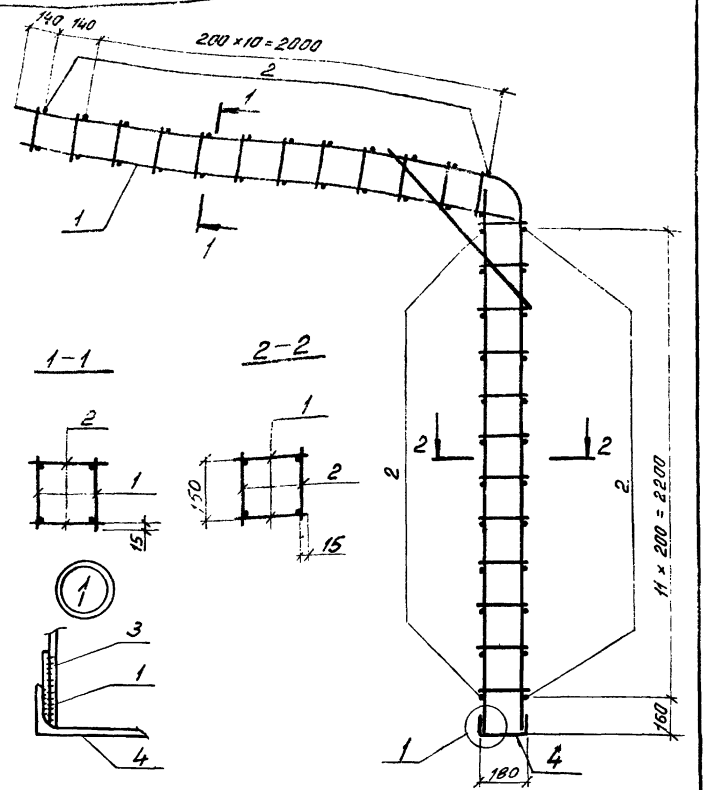

Нач. отд.	Морозов		
Гл. кон. отд.	Липницкий		
Нач. сект.	Егорова		
Рук. гр.	Войнова		
Проект.	Практик		
Провер.	Юленец		
Исполн.	Радзина		

3.016.1-4.1 02.010000 СБ

Каркас пространственный КП2
Сборочный чертеж

Стадия	Масса	Масшт.
Р	32	

Лист | Листов 1

ГОССТРОЙ СССР
ЛЕНИНГРАДСКИЙ ПРОМСТРОЙПРОЕКТ

Взам. инв. №
Подпись и дата
Инв. № подл.

Формат	Зона	Поз.	Обозначение	Наименование	Кол.	Примечание
				Документация		
11			3.016.1-4.1 ПО.ОООООООТО	Техническое описание		
11			02.010100 СБ	Сборочный чертеж		
				Детали		
Б4		1	02.010101	ф14 А III ГОСТ 5781-75, ℓ=4920	1	6,0 кг
Б4		2	02.010102	ф14 А III ГОСТ 5781-75, ℓ=2520	1	3,0 кг
Б4		3	02.010103	ф14 А III ГОСТ 5781-75, ℓ=2320	1	2,8 кг
Б4		4	02.010104	ф14 А III ГОСТ 5781-75, ℓ=550	1	0,7 кг
Б4		5	02.010105	ф6 АI ГОСТ 5781-75, ℓ=170	24	0,04 кг

Нач. отд.	Морозов		3.016.1-4.1 02.010100
Гл. кон. отд.	Липницкий		
Нач. сект.	Егорова		Каркас плоский КР 2
Рук. гр.	Войнова		Стадия: Р; Лист: ; Листов: 1
Проект.	Практик		ГОССТРОЙ СССР ЛЕНИНГРАДСКИЙ ПРОМСТРОЙПРОЕКТ
Провер.	Юленец		
Исполн.	Радзина		

Инв. № подл. | Подпись и дата | Взам. инв. №

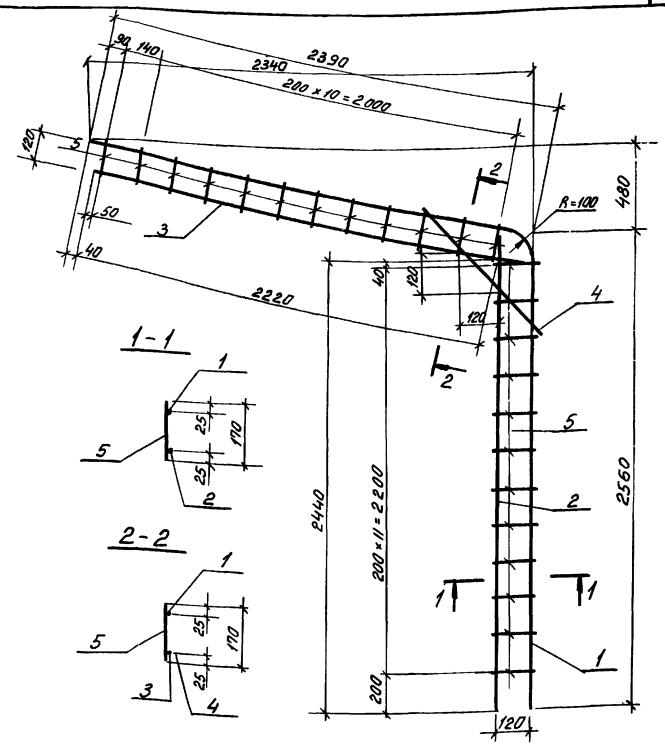

Нач. отд.	Морозов		3.016.1-4.1 02.010100 СБ
Гл. кон. отд.	Липницкий		
Нач. сект.	Егорова		Каркас плоский КР 2 Сборочный чертеж
Рук. гр.	Войнова		Стадия: Р; Масса: 13,4; Масшт.: ; Лист: ; Листов: 1
Проект.	Практик		ГОССТРОЙ СССР ЛЕНИНГРАДСКИЙ ПРОМСТРОЙПРОЕКТ
Провер.	Юленец		
Исполн.	Радзина		

Инв. № подл. | Подпись и дата | Взам. инв. №

Формат	Зона	Поз.	Обозначение	Наименование	Кол.	Примечание
				Документация		
11			3.016.1-4.1 ОО.ОООООО ТО	Техническое описание		
11			03.00.0000СБ	Сборочный чертеж		
12			ОО.ОООООО Д2	Выборка стали		
				Сборочные единицы		
11		1	03.010000	Каркас пространств. КП3	1	
11		2	Серия 3.400-6/76 л. 20	Изделие закладное МН1-29	2	
11		3	3.016.1-4.1 03.000100	То же МН7	2	
11		4	03.000200	" МН8	2	
				Материалы		
				Бетон марки М200	0,14	м³

Взам. инв. № | Подпись и дата | Инв. № подл.

Нач. отд.	Морозов	
Гл. конст. отд.	Липницкий	
Нач. сект.	Егорова	
Рук. гр.	Войнова	
Проект.	Практик	
Провер.	Агеенко	
Исполн.	Радзина	

3.016.1-4.1 03.000000

Балка Б1

Стадия	Лист	Листов
Р		1

ГОССТРОЙ СССР ЛЕНИНГРАДСКИЙ ПРОМСТРОЙПРОЕКТ

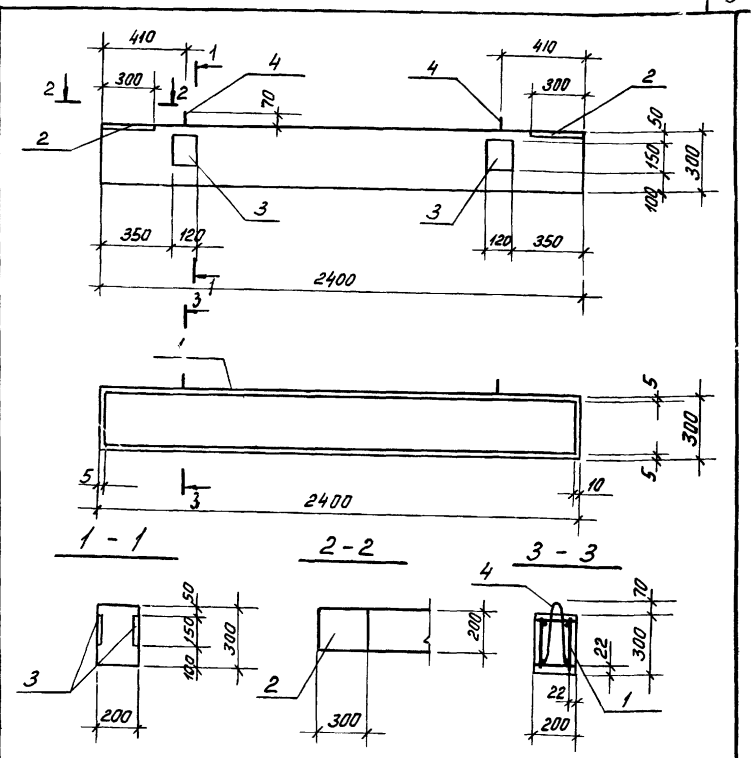

Взам. инв. № | Подпись и дата | Инв. № подл.

Нач. отд.	Морозов	
Гл. конст.	Липницкий	
Нач. сек.	Егорова	
Рук. гр.	Войнова	
Проект.	Практик	
Провер.	Агеенко	
Исполн.	Радзина	

3.016.1-4.1 03.000000 СБ

Балка Б1
Сборочный чертеж

Стадия	Масса	Масштаб
Р	0,35т	1:20
Лист	Листов 1	

ГОССТРОЙ СССР ЛЕНИНГРАДСКИЙ ПРОМСТРОЙПРОЕКТ

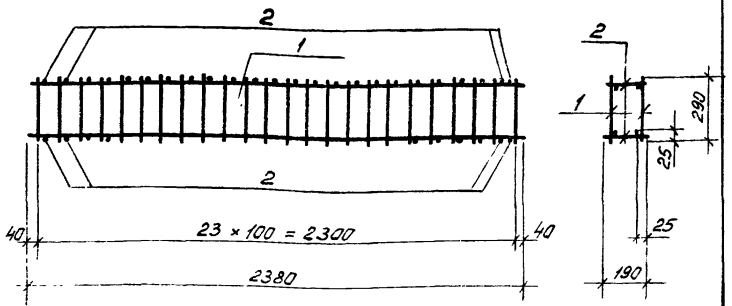

Формат	Зона	Поз.	Обозначение	Наименование	Кол	Примечание
				Документация		
11			3.016.1-4.1 00.00000ОТО	Техническое описание		
				Сборочные единицы		
11		1	03.01.01 00	Каркас плоский КР3	2	
				Детали		
Б4		2	03.01 00 01	ф4 Вр I ТУ14-4-659-75 ℓ=190	48	0,019кг

Нач отд	Морозов		
Гл кон отд	Липницкий		
Нач сек	Егорова		
Рук гр	Войнова		
Проект.	Практик		
Провер	Агеенко		
Исполн	Радзина		

3.016.1-4.1 03.010000

Каркас пространственный КП3.

Стадия	Масса	Масштаб
Р	12,9	1:20
Лист	Листов 1	

ГОССТРОЙ СССР ЛЕНИНГРАДСКИЙ ПРОМСТРОЙПРОЕКТ

Инв № подл | Подпись и дата | Взам инв №

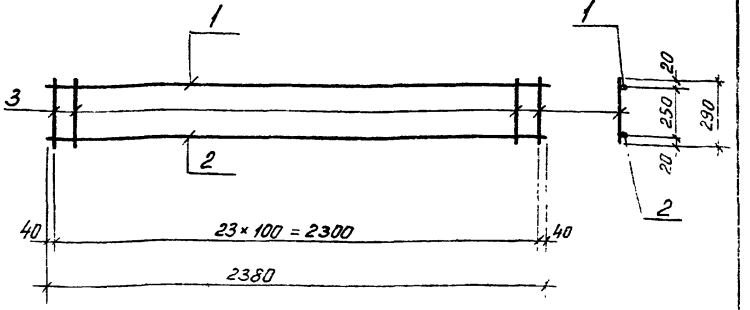

Формат	Зона	Поз.	Обозначение	Наименование	Кол	Примечание
				Документация		
11			3.016.1-4.1 00.00000ОТО	Техническое описание		
				Детали		
Б4		1	03.01.0101	ф16 А III ГОСТ 5781-75 ℓ=2380	1	3,8 кг
Б4		2	03.01.0102	ф10 А III ГОСТ 5781-75 ℓ=2380	1	1,5кг
Б4		3	03.01.0103	ф4 Вр I ТУ14-4-659-75 ℓ=290	24	0,03кг

Нач отд	Морозов		
Гл кон отд	Липницкий		
Нач сек	Егорова		
Рук гр	Войнова		
Проект	Практик		
Провер	Агеенко		
Исполн	Радзина		

3.016.1-4.1 03.010100

Каркас плоский КР3

Стадия	Масса	Масшт
Р	6,0	1:20
Лист	Листов 1	

ГОССТРОЙ СССР ЛЕНИНГРАДСКИЙ ПРОМСТРОЙПРОЕКТ

Инв № подл | Подпись и дата | Взам инв №

17056 17

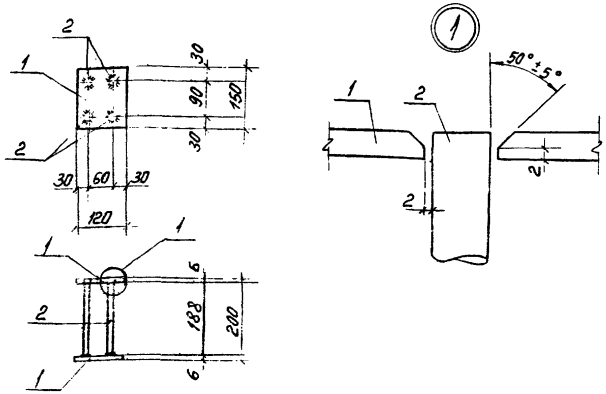

Формат	Зона	Поз.	Обозначение	Наименование	Кол.	Примечание
				Документация		
11			3.016.1-4.1 00.000000 ТО	Техническое описание		
				Детали		
Б4		1	03.000101	Полоса $\frac{120\times8\ ГОСТ\ 103-76}{ВСт3пс6\ ГОСТ\ 380-71}$ $\ell=157$	2	1,1 кг
Б4		2	03.000102	ф14 А III ГОСТ 5781-75 $\ell=194$	4	0,23 кг

Нач. отд.	Морозов		
Гл. кон. отд.	Липницкий		
Нач. сект.	Егорова		
Рук. гр.	Войнова		
Проект.	Практик		
Провер.	Агеенко		
Исполн.	Фоменко		

Инв. № подл. | Подпись и дата | Взам. инв. №

3.016.1-4.1 03.000100

Изделие закладное МН7

Стадия	Масса	Масшт.
Р	3,1	1:10

Лист | Листов 1

ГОССТРОЙ СССР ЛЕНИНГРАДСКИЙ ПРОМСТРОЙПРОЕКТ

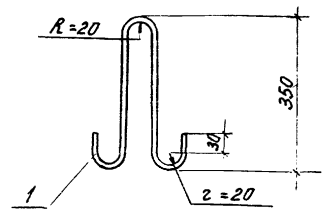

Формат	Зона	Поз.	Обозначение	Наименование	Кол.	Примечание
				Документация		
11			3.016.1-4.1 00.000000 ТО	Техническое описание		
				Детали		
Б4		1	03.000201	ф10 А I ГОСТ 5781-75 $\ell=910$	1	0,6 кг

Нач. отд.	Морозов		
Гл. кон. отд.	Липницкий		
Нач. сек.	Егорова		
Рук. гр.	Войнова		
Проектир.	Практик		
Провер.	Агеенко		
Исполн.	Радзина		

Инв. № подл. | Подпись и дата | Взам. инв. №

3.016.1-4.1 03.00 02 00

Изделие закладное МН8

Стадия	Масса	Масшт.
Р	0,6	1:10

Лист | Листов 1

ГОССТРОЙ СССР ЛЕНИНГРАДСКИЙ ПРОМСТРОЙПРОЕКТ

Формат	Зона	Поз.	Обозначение	Наименование	Кол.	Примечание
				Документация		
11			3.016.1-4.1 ОО.ОООООО ТО	Техническое описание		
11			04.ОООООООСБ	Сборочный чертеж		
12			ОО.ОООООООД2	Выборка стали		
				Сборочные единицы		
11		1	04.010000	Каркас пространств. КП4	1	
64		2	Серия 3.400-6/76 в.2 л.39	Изделие закладное МИ-4-46	2,5м	
11		3	3.016.1-4.1 04.000100	То же МН9	2	
				Материалы		
				Бетон марки М200	0,48	$м^3$

Нач.отд.	Марозов	
Гл.констр.	Липницкий	
Нач.сект.	Егорова	
Рук.гр.	Войнова	
Проект.	Агеенко	
Провер.	Ахмедова	
Исполн.	Фоменко	

3.016.1-4.1 04.000000

Балка Б2-1

Стадия	Лист	Листов
Р		1

ГОССТРОЙ СССР ЛЕНИНГРАДСКИЙ ПРОМСТРОЙПРОЕКТ

Инв.№ подл. | Подпись и дата | Взамен инв.№

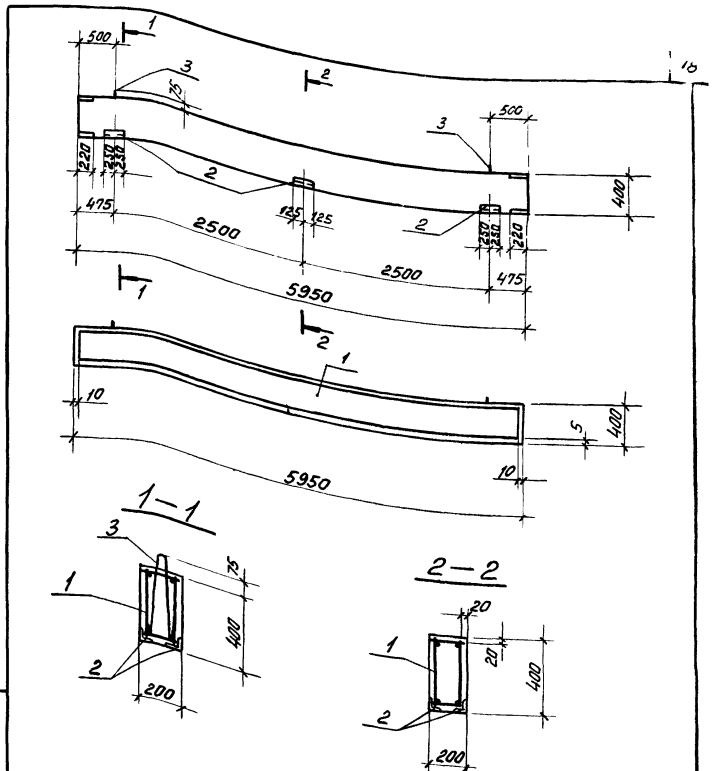

Нач.отд.	Марозов	
Гл.констр.	Липницкий	
Нач.сек	Егорова	
Рук.гр.	Войнова	
Проект.	Агеенко	
Провер.	Ахмедова	
Исполн.	Фоменко	

3.016.1-4.1 04.000000СБ

Балка Б2-1
Сборочный чертеж

Стадия	Масса	Масшт.
Р	1,27т	1:50
Лист	Листов 1	

ГОССТРОЙ СССР ЛЕНИНГРАДСКИЙ ПРОМСТРОЙПРОЕКТ

Инв.№ подл. | Подпись и дата | Взамен инв.№

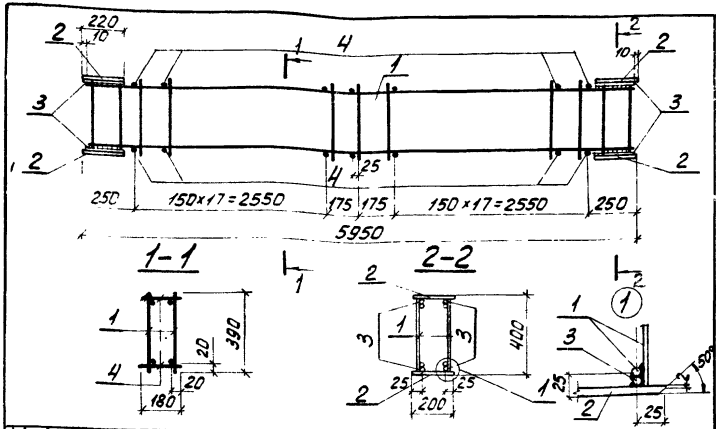

Формат	Зона	Поз.	Обозначение	Наименование	Кол.	Примечание
				Документация		
11			3.016.1-4.1 ПО.ОООООООТО	Техническое описание		
				Сборочные единицы		
"		1	04.010100	Каркас плоский КПЧ	2	
БЧ		2	04.010200	Полоса 200×10 ГОСТ 103-76 / ВСт3кп ГОСТ 380-71* ℓ=220	4	3,45 кг
				Детали		
БЧ		3	04.010001	ф10 AI ГОСТ 5781-75 ℓ=210	8	0,13 кг
БЧ		4	04.010002	ф5 BI ГОСТ 6727-53* ℓ=180	74	0,028 кг

Инв. № подл. | Подпись и дата | Взам. инв. №

		3.016.1-4.1 04.01.0000	
Нач. отд.	Морозов	Каркас пространственный КПЧ.	Стадия: Р; Масса: 41,1; Масшт.:
Гл. кон. отд.	Литницкий		Лист • Листов 1
Нач. сект.	Егорова		ГОССТРОЙ СССР ЛЕНИНГРАДСКИЙ ПРОМСТРОЙПРОЕКТ
Рук. гр.	Войнова		
Проект.	Агеенко		
Провер.	Ахмедова		
Исполн.	Фоменко		

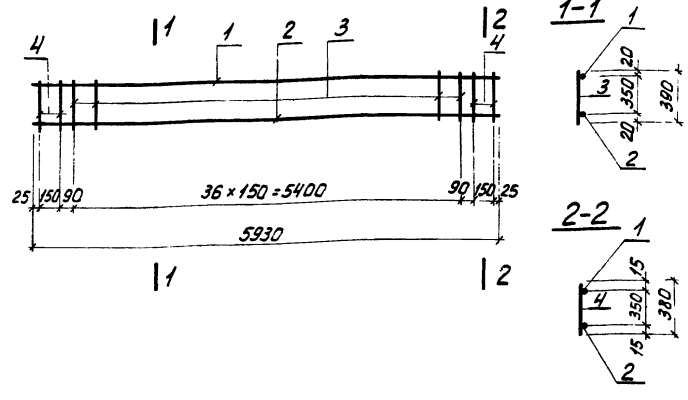

Формат	Зона	Поз.	Обозначение	Наименование	Кол.	Примечание
				Документация		
11			3.016.1-4.1 ПО.ОООООООТО	Техническое описание		
				Детали		
БЧ		1	04.010101	ф10 AIII ГОСТ 5781-75 ℓ=5930	1	3,7 кг
БЧ		2	04.010102	ф12 AIII ГОСТ 5781-75 ℓ=5930	1	5,3 кг
БЧ		3	04.010103	ф5 BI ГОСТ 6727-53* ℓ=380	37	0,059 кг
БЧ		4	04.010104	ф10 AIII ГОСТ 5781-75 ℓ=380	4	0,23 кг

Инв. № подл. | Подпись и дата | Взам. инв. №

		3.016.1-4.1 04.010100	
Нач. отд.	Морозов	Каркас плоский КПЧ	Стадия: Р; Масса: 12,1; Масшт.:
Гл. кон. отд.	Литницкий		Лист; Листов 1
Нач. сект.	Егорова		ГОССТРОЙ СССР ЛЕНИНГРАДСКИЙ ПРОМСТРОЙПРОЕКТ
Рук. гр.	Войнова		
Проект.	Агеенко		
Провер.	Ахмедова		
Исполн.	Фоменко		

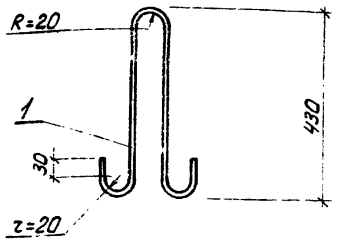

Формат	Зона	Поз.	Обозначение	Наименование	Кол.	Примечание
				Документация		
11			3.016.1-4.1 00.000000 ТО	Техническое описание		
				Детали		
Б4		1	04.000101	ф12 AI ГОСТ 5781-75 ℓ=1100	1	1 кг

Нач. отд.	Морозов		
Гл. кон. отд.	Липницкий		
Нач. сект.	Егорова		
Рук. гр.	Войнова		
Проектир.	Агеенко		
Провер.	Агеенко		
Исполн.	Фоменко		

3.016.1-4.1 04 000100

Изделие закладное МН9.

Стадия	Масса	Масштаб
Р	1	1:10
Лист	Листов 1	

ГОССТРОЙ СССР ЛЕНИНГРАДСКИЙ ПРОМСТРОЙПРОЕКТ

Инв. № подл. | Подпись и дата | Взам. инв. №

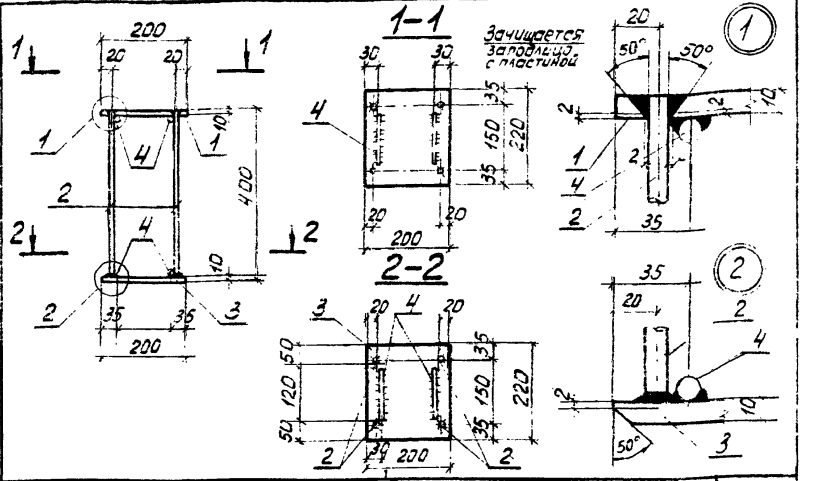

Форм.	Зона	Поз.	Обозначение	Наименование	Кол.	Примечание
				Документация		
11			3.016.1-4.1 00.000000 ТО	Техническое описание		
				Детали		
Б4		1	05.010201	Полоса $\frac{200\times10\ \text{ГОСТ}\ 103\text{-}76}{\text{Ст}3\text{кп}\ \text{ГОСТ}\ 380\text{-}71^{*}}$ ℓ=220	1	3,4 кг
Б4		2	05.010202	ф10 AIII ГОСТ 5781-75 ℓ=390	4	0,25 кг
Б4		3	05.010203	Полоса $\frac{200\times10\ \text{ГОСТ}\ 103\text{-}76}{\text{Ст}3\text{кп}\ \text{ГОСТ}\ 380\text{-}71^{*}}$ ℓ=220	1	3,4 кг
Б4		4	05.010204	ф10 AI ГОСТ 5781-75 ℓ=120	4	0,074 кг

Нач. отд.	Морозов		
Гл. кон. отд.	Липницкий		
Нач. сект.	Егорова		
Рук. гр.	Войнова		
Проект.	Агеенко		
Провер.	Агеенко		
Исполн.	Фоменко		

3.016.1-4.1 05.010200

Изделие закладное МН27

Стадия	Масса	Масштаб
Р	8,1	
Лист	Листов 1	

ГОССТРОЙ СССР ЛЕНИНГРАДСКИЙ ПРОМСТРОЙПРОЕКТ

Инв. № подл. | Подпись и дата | Взам. инв. №

Формат	Зона	Поз	Обозначение	Наименование	Кол.	Примечание
				Документация		
11			3.016.1-4.1 00.000000ТО	Техническое описание		
11			05.000000СБ	Сборочный чертеж		
12			00.000000Д2	Выборка стали		
				Сборочные единицы		
11		1	05010000	Каркас пространствен КП5	1	
		2	Серия 3.400-6/76 в.2 л.39	Изделие закладное МИ-4-46	2,5м	
11		3	3.016.1-4.1 04.000100	" МН9	2	
				Материалы		
				Бетон марки М200	0,48	$м^3$

Нач.отд.	Морозов	
Гл.кон.отд.	Липницкий	
Нач.сект.	Егорова	
Рук.гр.	Войнова	
Проект.	Агеенко	
Провер.	Ахмедова	
Исполн.	Фоменко	

3.016.1-4.1 05.000000

Балка Б2-2

Стадия	Лист	Листов
Р		1

ГОССТРОЙ СССР
ЛЕНИНГРАДСКИЙ ПРОМСТРОЙПРОЕКТ

Инв. № подл. | Подпись и дата | Взам. инв. №

Гл. арх. отд. | Ст. архит. | Рук. мет. гр. | Натансон | Шпиренок

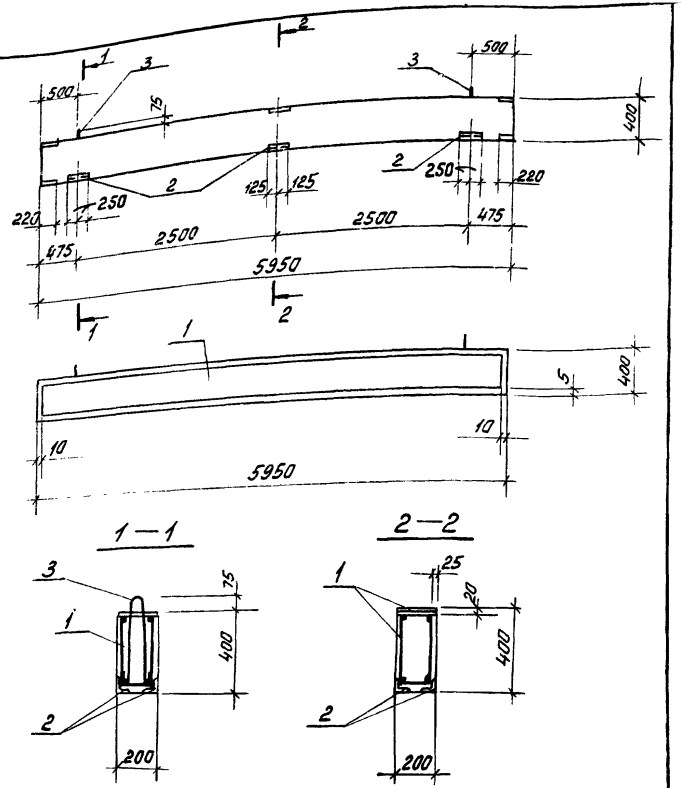

Нач.отд.	Морозов	
Гл.кон.от	Липницкий	
Нач.сек.	Егорова	
Рук.гр.	Войнова	
Проект.	Агеенко	
Провер.	Ахмедова	
Исполн.	Фоменко	

3.016.1-4.1 05.000000СБ

Балка Б2-2
Сборочный чертеж

Стадия	Масса	Масшт
Р	1,2т	

Лист | Листов 1

ГОССТРОЙ СССР
ЛЕНИНГРАДСКИЙ ПРОМСТРОЙПРОЕКТ

Инв. № подл. | Подпись и дата | Взам. инв. №

17056 22

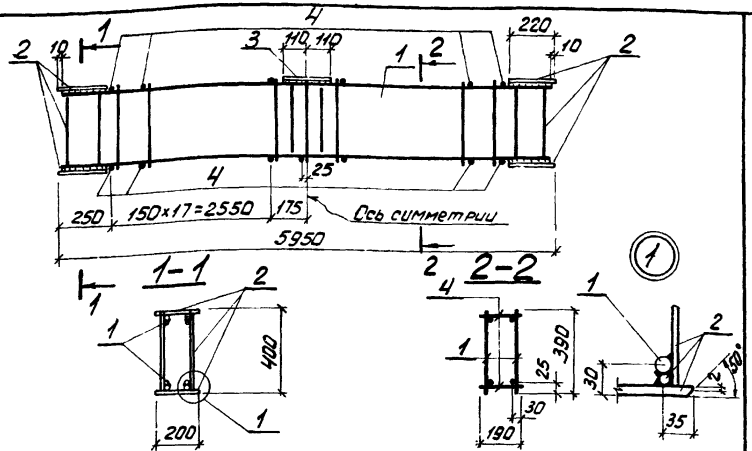

Формат	Зона	Поз.	Обозначение	Наименование	Кол.	Примечание
				Документация		
11			3.016.1-4.1 00.000000 ТО	Техническое описание		
				Сборочные единицы		
11		1	05.010100	Каркас плоский КР5	2	
11		2	05.010200	Изделие закладное МН27	2	
11		3	05.010300	то же МН28	1	
				Детали		
Б4		4	05.010001	ф6 AIII ГОСТ 5781-75 ℓ=190	74	0,04 кг

Инв. № подл. | Подпись и дата | Взам. инв. №

Нач. отд.	Морозов		
Гл. кон. отд.	Липницкий		
Нач. сект.	Егорова		
Рук. гр.	Войнова		
Проект.	Агеенко		
Провер.	Ахмедова		
Исполн.	Фоменко		

3.016.1-4.1 05.010000

Каркас пространственный КП5

Стадия	Масса	Масштаб
Р	66,2	
Лист	Листов 1	

ГОССТРОЙ СССР ЛЕНИНГРАДСКИЙ ПРОМСТРОЙПРОЕКТ

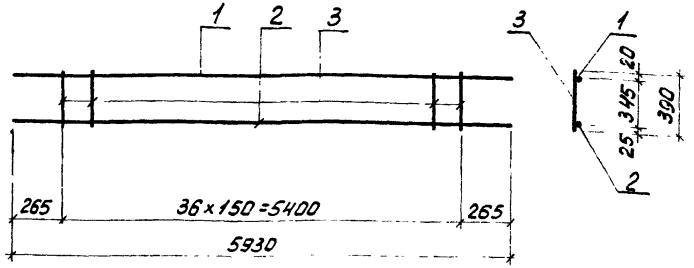

Формат	Зона	Поз.	Обозначение	Наименование	Кол.	Примечание
				Документация		
11			3.016.1-4.1 00.000000 ТО	Техническое описание		
				Детали		
Б4		1	05.010101	ф10 AIII ГОСТ 5781-75 ℓ=5930	1	3,7 кг
Б4		2	05.010102	ф20 AIII ГОСТ 5781-75 ℓ=5930	1	14,6 кг
Б4		3	05.010103	ф6 AIII ГОСТ 5781-75 ℓ=390	37	0,087 кг

Инв. № подл. | Подпись и дата | Взам. инв. №

Нач. отд.	Морозов		
Гл. кон. отд.	Липницкий		
Нач. сект.	Егорова		
Рук. гр.	Войнова		
Проект.	Агеенко		
Провер.	Ахмедова		
Исполн.	Фоменко		

3.016.1-4.1 05.010100

Каркас плоский КР5

Стадия	Масса	Масштаб
Р	21,4	
Лист	Листов 1	

ГОССТРОЙ СССР ЛЕНИНГРАДСКИЙ ПРОМСТРОЙПРОЕКТ

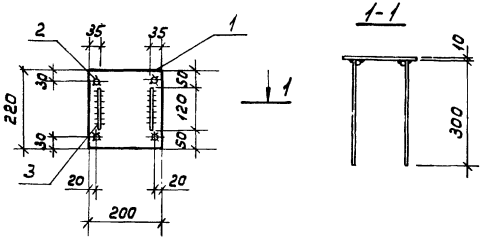

Формат	Зона	Поз.	Обозначение	Наименование	Кол.	Примечание
				Документация		
11			3.016.1-4.1 ПЗ.000000ТО	Техническое описание		
				Детали		
Бч		1	05.010301	Полоса $\frac{200\times10\ ГОСТ\ 103\text{-}76}{Ст3кп\ ГОСТ\ 380\text{-}71*}$ ℓ=220	1	3.4 кг
Бч		2	05.010302	ф10AIII ГОСТ 5781-75 ℓ=300	4	0.19 кг
Бч		3	05.010303	ф10AI ГОСТ 5781-75 ℓ=120	2	0.07 кг

Инв.№ подл.	Подпись и дата	Взам. инв.№	

Нач.отд.	Морозов		
Гл.конс.отд.	Липницкий		
Нач.сект.	Егорова		
Рук.гр.	Байнова		
Проект.	Агеенко		
Провер.	Аксенова		
Исполн.	Фотенко		

3.016.1-4.1 05.01 03 00

Изделие закладное МН28

Стадия	Масса	Масштаб
Р	4.3	
Лист	Листов	

ГОССТРОЙ СССР ЛЕНИНГРАДСКИЙ ПРОМСТРОЙПРОЕКТ

Формат	Зона	Поз.	Обозначение	Наименование	Кол. на испол. —	01	02	Примечание
				Документация				
			Серия 3.015-2/77 ВД-6	Железобетонная предварительная балка ℓ=12м Б-1АIIIв				
				Унифицированные основные эстакады под технологические трубопроводы.				
				Рабочие чертежи		X	X	
12			3.016.1-41 06.000000СБ	Сборочный чертеж		X	X	
				Сборочные единицы				
11		43	05.001100	Изделие закладное МН14		2		
				Детали				
12		41	05.000001	ФВАI ГОСТ 5781-75 ℓ=130	2	2		0.05 кг
Бч		12	05.000002	ФВАI ГОСТ 5781-75 ℓ=130	3	3		0.05 кг

Инв.№ подл.	Подпись и дата	Взам. инв.№	

Нач.отд.	Морозов		
Гл.инж.отд.	Липницкий		
Нач.сект.	Егорова		
Рук.гр.	Байнова		
Проект.	Агеенко		
Провер.	Аксенова		
Исполн.	Фотенко		

3.016.1-4.1 06.00 00 00

Балка Б-1АIIIв (Б-1АIIIв-базовая)

Стадия	Лист	Листов
Р		1

ГОССТРОЙ СССР ЛЕНИНГРАДСКИЙ ПРОМСТРОЙПРОЕКТ

Рис. 1
Б-1 А IV а

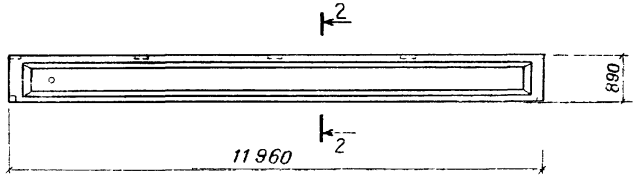

Рис. 2
Б 1 А IV г

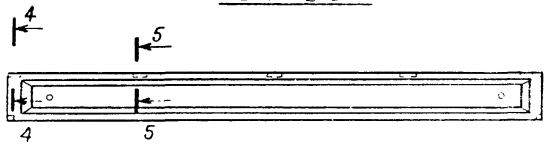

Рис. 3
Б-1 А IV g

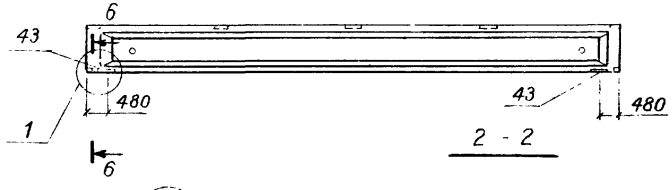

2 - 2

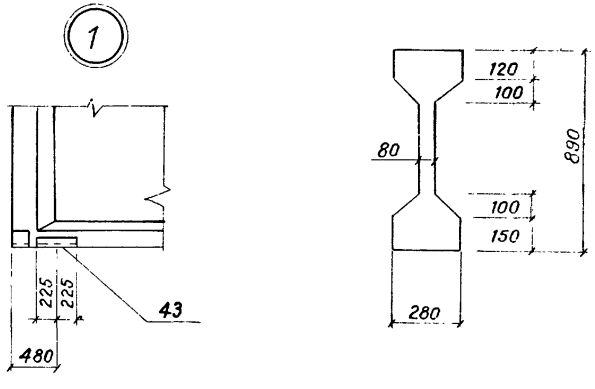

Обозначение	Марка	Рис.	Примечан.
3.016.1-4.1 06.000000	Б-1А IVа	1	серия 3.015-2/77 в.II-6
-01	Б-1А IVг	2	
-02	Б 1А IVg	3	

Выборка стали на дополнительные изделия и закладные детали, кг

Марка эл та	Арматурные изделия				Закладные изделия						Всего
	ГОСТ 5781-75 Класс А I			Итого	Профильная сталь ГОСТ 380 ТМ		ГОСТ 5781-75 Класс А III			Итого	
	ф, мм		Итого		≤100×10		ф, мм		Итого		
	8						10				
Б-1 А IV г	0,3		0,3	0,3	–		–		–	–	0,3
Б-1 А IV g	0,3		0,3	0,3	27,2		3,6		3,6	30,8	31,1

Балка Б-1А IVа приведена условно, как базовое исполнение

Нач. отд.	Морозов	
Гл. конс. отд.	Липницкий	
Нач. сект.	Егорова	
Рук. гр.	Войнова	
Проект.	Агеенко	
Провер.	Ахмедова	
Исполн.	Фоменко	

3.016.1-41 06.000000 СБ

Балка
Б-1А IVg; Б-1А IVг (Б-1А IVа - базовая)
Сборочный чертеж

Стадия	Масса	Масш
Р	4,5т	
Лист 1	Листов 2	

ГОССТРОЙ СССР
ЛЕНИНГРАДСКИЙ
ПРОМСТРОЙПРОЕКТ

Инв. № подл. | Подпись и дата | Взам. инв. №

4 – 4

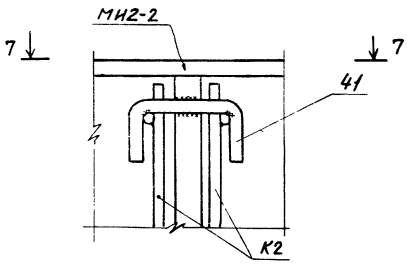

5 – 5

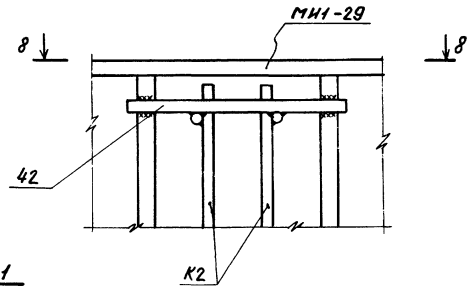

6 – 6

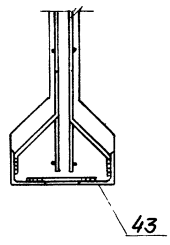

поз. 41

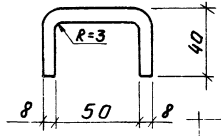

7 – 7

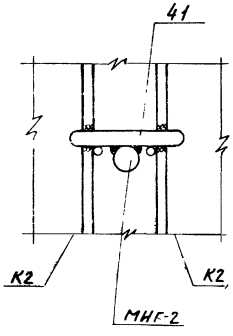

8 – 8

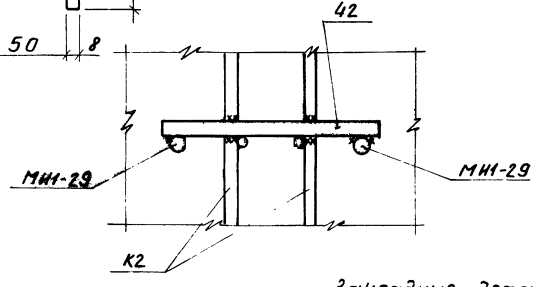

Закладные детали МИ2-2, МИ1-29 относятся к изделию Б-1АIVа (базовому по серии 3.015-2/77 вII-6.)

Инв. № подл. | Подпись и дата | Взам. инв. №

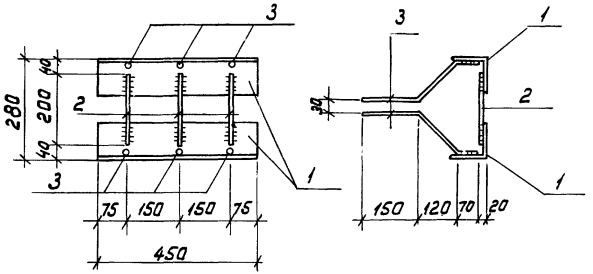

Формат	Зона	Поз.	Обозначение	Наименование	Кол.	Примечание
				Документация		
11			3.016.1-4.1 ПО.ОООООПТО	Техническое описание		
				Детали		
БЧ		1	06.000101	Уголок 100х10 ГОСТ 8509-72 ℓ=450 Ст3пс6 ГОСТ 380-71*	2	6.8 кг
БЧ		2	06.000102	ф10 AIII ГОСТ 5781-75 ℓ=200	3	0,12 кг
БЧ		3	06.000103	ф10 AIII ГОСТ 5781-75 ℓ=390	6	0.24 кг

Инв.№ подл. | Подпись и дата | Взам. инв.№

Нач. отд.	Морозов	
Гл. конс. отд.	Липницкий	
Нач. сект.	Егорова	
Рук. гр.	Воймова	
Проект.	Агеенко	
Провер.	Ахмедова	
Исполн.	Фоменко	

3.016.1-4.1 06.000100

Изделие закладное МН14.

Стадия	Масса	Масштаб
Р	15,4	
Лист	Листов 1	

Госстрой СССР, Ленинградский Промстройпроект

Инв.№ подл. | Подпись и дата | Взам. инв.№

Формат	Зона	Поз.	Обозначение	Наименование	Кол. на испол. 01	Кол. на испол. 02	Примечан.
				Документация			
			Серия 3.015-2/77, Вып. II-6	Железобетонная предварительно напряженная балка 6,2 м 5-2АIIIв Унифицированные основные закладные детали для технологические трубопроводы			
12			3.016.1-4.1 07.000000СБ	Рабочие чертежи	X	X	
				Сборочные единицы			
11		43	06.000100	Изделие закладное МН14	2		
				Детали			
12		41	06.000001	ФВАI ГОСТ 5781-75 ℓ=130	2	2	0.05 кг
БЧ		42	06.000002	ФВАI ГОСТ 5781-75 ℓ=130	3	3	0.05 кг

Нач. отд.	Морозов	
Гл. конс. отд.	Липницкий	
Нач. сект.	Егорова	
Рук. гр.	Воймова	
Проект.	Агеенко	
Провер.	Ахмедова	
Исполн.	Фоменко	

3.016.1-4.1 07.000000

Балка 6-2АIIIв, 6-2АIIIа (6-2АIIIа - базовая)

Стадия	Лист	Листов
Р		1

Госстрой СССР, Ленинградский Промстройпроект

Рис. 1
Б-2А IVа

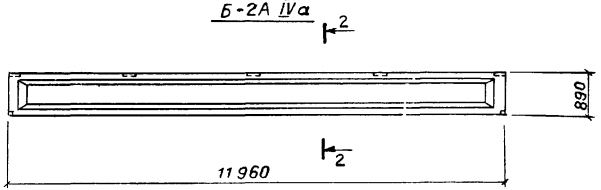

Рис. 2
Б-2А IVг

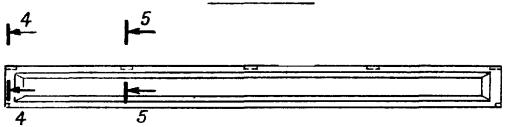

Рис. 3
Б-2А IVg

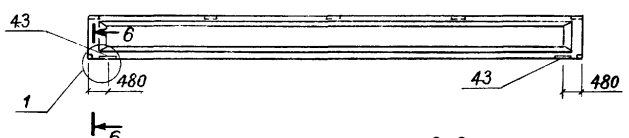

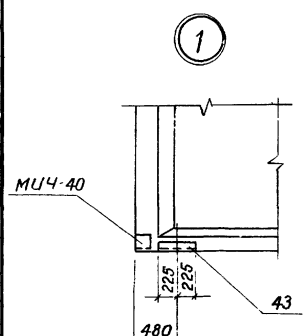

2-2

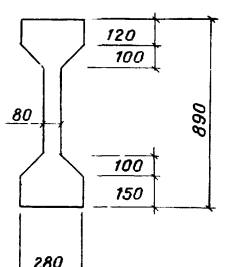

Обозначение	Марка	Рис.	Примечан.
3.016.1-4.1 07.000000	Б-2АIVа	1	серия 3.015-2/77 Б.II-6
-01	Б-2АIVг	2	
-02	Б-2АIVg	3	

Выборка стали на дополнительные изделия и закладные детали, кг

Марка эл-та	Арматурные изделия				Закладные изделия						Всего
	ГОСТ 5781-75 Класс AI		Итого	Итого	Профильная сталь ГОСТ 380-71*		ГОСТ 5781-75 Класс AIII		Итого	Итого	
	ф, мм 8				∠100×10		ф, мм 10				
Б-2А IVг	0,3		0,3	0,3	—		—		—	—	0,3
Б-2А IVg	0,3		0,3	0,3	27,2		3,6		3,6	30.8	31.1

Разрезы 4-4 ÷ 6-6 см. на листе 2 3.016.1-4.1 06.000000
Балка Б-2АIVа приведена условно, как базовое исполнение

Нач. отд	Морозов	
Гл. конс.	Липницкий	
Нач. сект	Егорова	
Рук. гр.	Войнова	
Проект	Агеенка	
Пробер	Ахмедова	
Исполн	Фоменко	

3.016.1-4.1 07.000000СБ

Балка Б-2АIVg; Б-2АIVг (Б-2АIVа - базовая)
Сборочный чертеж

Стадия	Масса	Масшт.
Р	4,5т	
Лист	Листов 1	

ГОССТРОЙ СССР
ЛЕНИНГРАДСКИЙ ПРОМСТРОЙПРОЕКТ

Инв.№ подл. | Подпись и дата | Взам. инв.№

Формат	Зона	Поз.	Обозначение	Наименование	Кол.	Примечание
				Документация		
11			3.016.1-4.1 00.00000ТО	Техническое описание		
12			08.00.00.00 СБ	Сборочный чертёж		
12			00.00.00.00 Д2	Выборка стали		
				Сборочные единицы		
11		1	08.00.01.00	Каркас плоский КР22	4	
11		2	08.00.02.00	То же КР23	2	
11		3	08.00.03.00	Изделие закладн. МН23	8	
		4	с. 3.400-6/76 л. 19	То же МИ1-18	4	
11		5	3.016.1-4.1 08.00.04.00	" МН25	5,25кг	
				Материалы		
				Бетон марки М200	0,5	м³

Начатд.	Морозов		
Гл.конст.	Липницкий		
Нач.сект.	Егорова		
Рук.гр.	Войнова		
Проект.	Практик.		
Провер.	Ахмедова		
Исполн.	Фоменко		

3.016.1-4.1 08.00.00.00

Панель перегородки ПП2

Стадия	Лист	Листов
Р		1

ГОССТРОЙ СССР ЛЕНИНГРАДСКИЙ ПРОМСТРОЙПРОЕКТ

Инв.№ подл. | Подпись и дата | Взам. инв.№

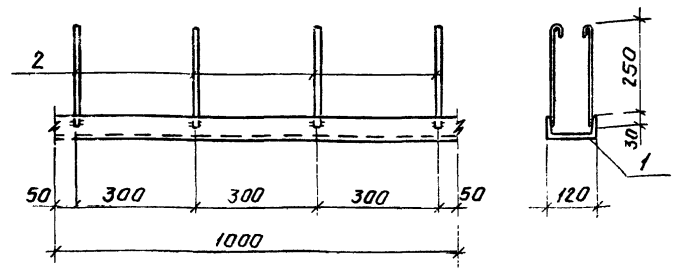

Формат	Зона	Поз.	Обозначение	Наименование	Кол.	Примечание
				Документация		
11			3.016.1-4.1 00.00000ТО	Техническое описание		
				Детали		
Б4		1	08.00.04.01	Швеллер 12 ГОСТ 8240-72 / ВСт3пс6 ГОСТ 380-71* ℓ=1000	1	10,4 кг
Б4		2	08.00.04.02	Ф8 AI ГОСТ 5781-75 ℓ=340	4	0,13 кг

Начатд.	Морозов		
Гл.конст.	Липницкий		
Нач.сект.	Егорова		
Рук.гр.	Войнова		
Проект.	Практик.		
Провер.	Ахмедова		
Исполн.	Фоменко		

3.016.1-4.1 08.00.04.00

Изделие закладное МН25

Стадия	Масса	Масштаб
Р	10,9	
Лист	Листов 1	

ГОССТРОЙ СССР ЛЕНИНГРАДСКИЙ ПРОМСТРОЙПРОЕКТ

Инв.№ подл. | Подпись и дата | Взам. инв.№

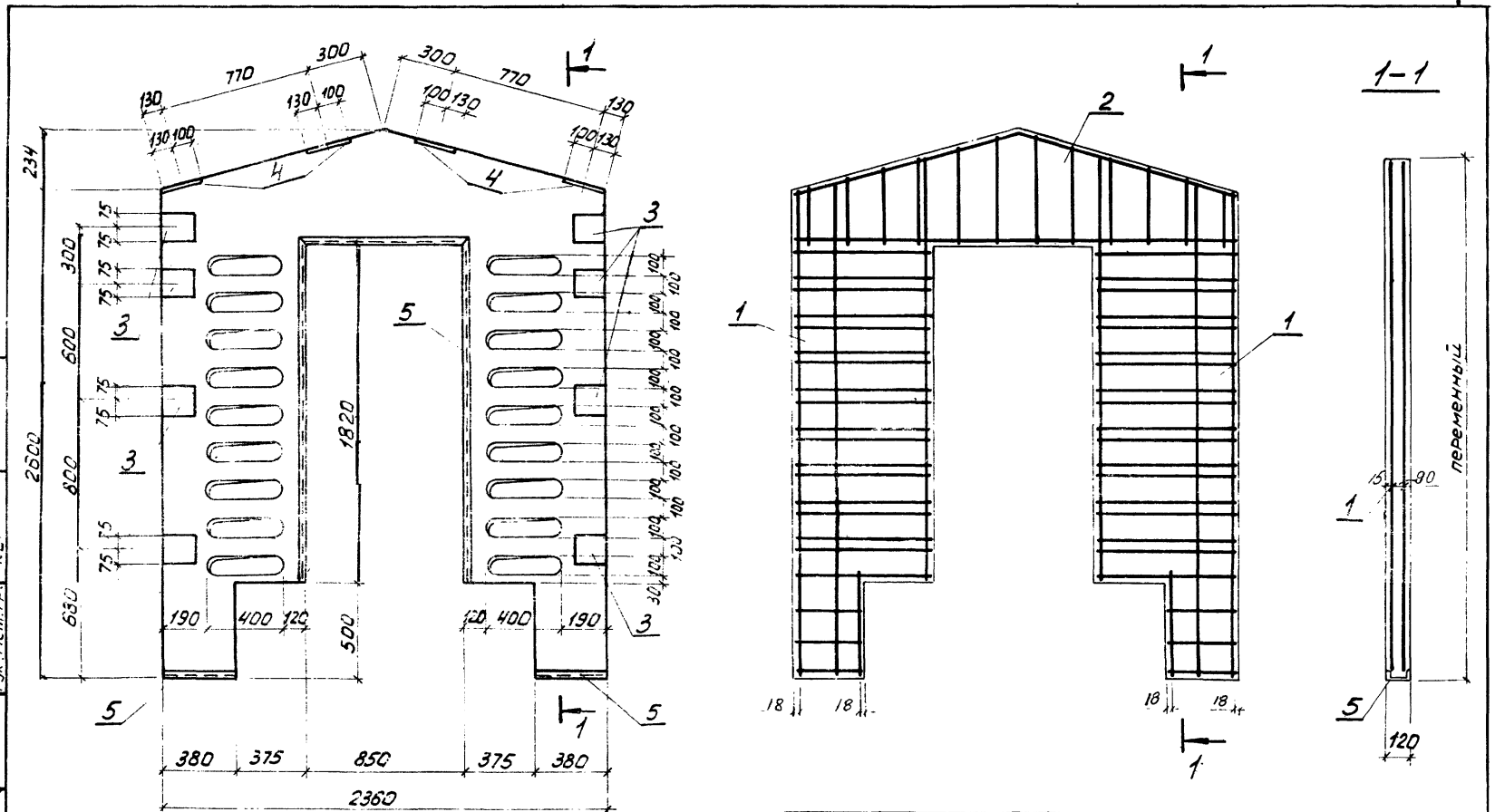

Гл. арх. отд.	Натансон			3.016.1-4.108.000000 СБ		
Ст. архит.	Шпиренок					
Рук. мет. гр.	Ким					
Взам. инв. №						
Подпись и дата						
Инв. № подл.						

Нач. отд.	Морозов		Панель перегородки ПП2 Сборочный чертеж	Стадия	Масса	Масшт
Гл. конст.	Липницкий			Р	1.25 т	
Нач. сек.	Егорова			Лист	Листов 1	
Рук. гр.	Войнова			ГОССТРОЙ СССР ЛЕНИНГРАДСКИЙ ПРОМСТРОЙПРОЕКТ		
Проект.	Практик					
Провер.	Ахмедова					
Исполн.	Фоменко					

17056 30

Формат	Зона	Поз.	Обозначение	Наименование	Кол.	Примечание
				Документация		
11			3.016.1-4.1 00.00.00.00ТО	Техническое описание		
11			08.000100СБ	Сборочный чертеж		
				Детали		
БЧ		1	08.00.01.01	Ф14АIII ГОСТ5781-75 ℓ=2580	1	3,1 кг
БЧ		2	08.00.01.02	Ф14АГОСТ5781-75 ℓ=2610	1	3,2 кг
БЧ		3	08.00.01.03	Ф14АIII ГОСТ5781-75 ℓ=2230	1	2,7 кг
БЧ		4	08.00.01.04	Ф14АIII ГОСТ5781-75 ℓ=515	1	0,6 кг
БЧ		5	08.00.01.05	Ф8АI ГОСТ5781-75 ℓ=735	18	0,29 кг
БЧ		6	08.00.01.06	Ф8АI ГОСТ5781-75 ℓ=360	3	0,13 кг

Нач.отд.	Морозов	
Гл.констр.	Липницкий	
Нач.сект.	Егорова	
Рук.гр.	Войнова	
Проект.	Практик	
Провер.	Ахмедова	
Исполн.	Фоменко	

3.016.1-4.1 08.000100

Каркас плоский КР22

Стадия	Лист	Листов
Р		1

ГОССТРОЙ СССР ЛЕНИНГРАДСКИЙ ПРОМСТРОЙПРОЕКТ

Инв.№ подл. | Подпись и дата | Взам.инв.№

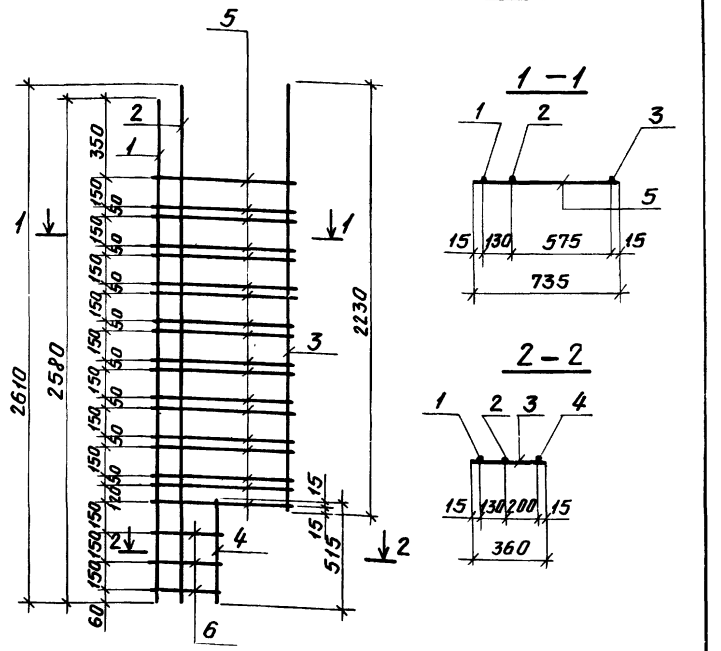

Нач.отд.	Морозов	
Гл.констр.	Липницкий	
Нач.сект.	Егорова	
Рук.гр.	Войнова	
Проект.	Практик	
Провер.	Ахмедова	
Исполн.	Фоменко	

3.016.1-4.1 08.000100СБ

Каркас плоский КР22 Сборочный чертёж

Стадия	Масса	Масштаб
Р	1,52	
Лист	Листов 1	

ГОССТРОЙ СССР ЛЕНИНГРАДСКИЙ ПРОМСТРОЙПРОЕКТ

Инв.№ подл. | Подпись и дата | Взам.инв.№

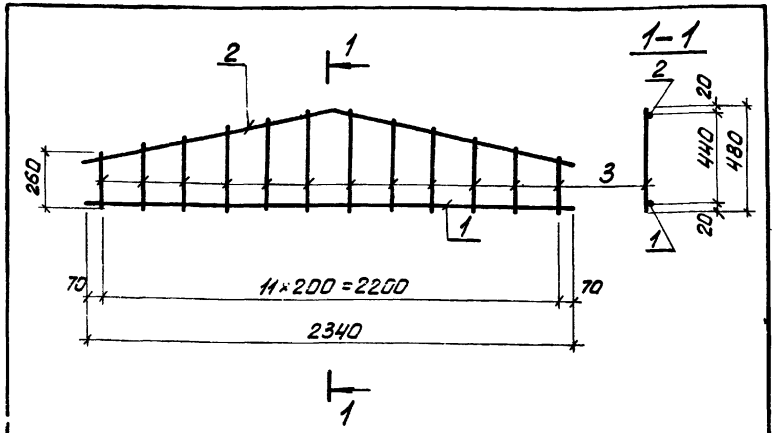

Формат	Зона	Поз.	Обозначение	Наименование	Кол.	Примечание
				Документация		
11			3.016.1-4.100.000000ТО	Техническое описание		
				Детали		
Б4		1	08.000201	ф14 AIII ГОСТ 5781-75 ℓ=2340	1	2,8 кг
Б4		2	08.000202	ф14 AIII ГОСТ 5781-75 ℓ=2200	1	2,9 кг
Б4		3	08.000203	ф8 AI ГОСТ 5781-75 ℓ от 260 до 480 ℓ=370 ср.	12	0,15 кг

Нач.отд.	Морозов		
Гл.кон.отд.	Липницкий		
Нач.сек.	Егорова		
Рук.гр.	Войнова		
Проект.	Практик		
Провер.	Ахмедова		
Исполн.	Фоменко		

3.016.1-4.1 08.000200

Каркас плоский КР23

Стадия	Масса	Масшт.
Р	7,5	
Лист	Листов 1	

ГОССТРОЙ СССР ЛЕНИНГРАДСКИЙ ПРОМСТРОЙПРОЕКТ

Инв.№ подл. | Подпись и дата | Взам. инв.№

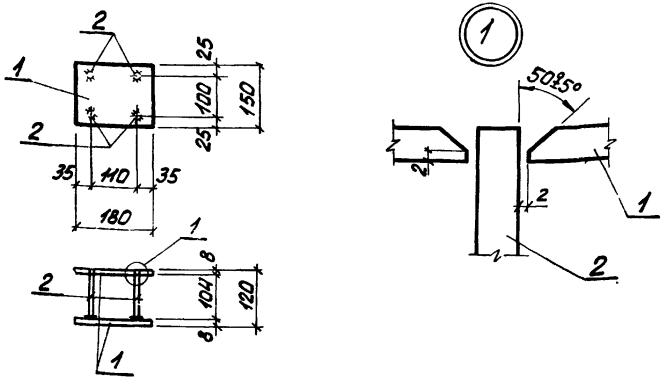

Формат	Зона	Поз.	Обозначение	Наименование	Кол.	Примечание
				Документация		
11			3.016.1-4.100.000000ТО	Техническое описание		
				Детали		
Б4		1	08.000301	Полоса $\frac{150\times8\ \text{ГОСТ}\ 103\text{-}76}{\text{ВСт3пс6}\ \text{ГОСТ}\ 380\text{-}71^{*}}$ ℓ=180	2	1,7 кг
Б4		2	08.000302	ф10 AIII ГОСТ 5781-75 ℓ=110	4	0,075 кг

Нач.отд.	Морозов		
Гл.кон.отд.	Липницкий		
Нач.сек.	Егорова		
Рук.гр.	Войнова		
Проект.	Практик		
Провер.	Ахмедова		
Исполн.	Фоменко		

3.016.1-4.1 08.000300

Изделие закладное МН23

Стадия	Масса	Масшт
Р	3,7	
Лист	Листов 1	

ГОССТРОЙ СССР ЛЕНИНГРАДСКИЙ ПРОМСТРОЙПРОЕКТ

Инв.№ подл. | Подпись и дата | Взам. инв.№

Рис. 1

Плита ПА IV / 1,5×12 - 4

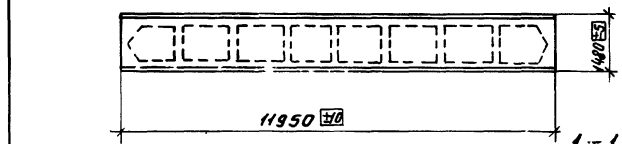

Рис. 2

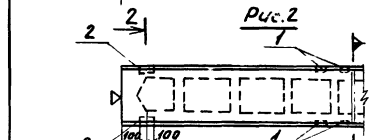

Обозначение	Марка	Рис.	Примечание
3.016.1-4.1 09.000000	ПА IV / 1,5×12 - 4	1	Серия 1.465 Вып.3 часть 12
-01	ПА IV / 1,5×12 - 4е	2	
-02	ПА IV / 1,5×12 - 4ж	2	

Марка элемента	Закладные изделия: Профильная сталь ГОСТ, класс А III, 100×8	Профильная сталь ГОСТ, класс А III, 100×63×6	Арматурная сталь ГОСТ, класс А III, ФМм 8	Арматурная сталь ГОСТ, класс А III, ФМм 10	Итого	Всего
ПА IV / 1,5×12 - 4е	4,0	—		2,0		6,0
ПА IV / 1,5×12 - 4ж	4,0	3,0	0,8	2,0		9,8

Плита ПА IV / 1,5×12 - 4 приведена условно, как базовое исполнение

Инв.№ подл.	Подпись и дата	Взам.инв.№	

Начальник	Морозов	
Гл.конструктор	Линницкий	
Нач.сектора	Егорова	
Рук.гр.	Воинова	
Проект.	Практик	
Провер.	Ахмедова	
Испол.	Практик	

3.016.1-4.1 09.000000СБ

Плита ПА IV / 1,5×12 - 4ж; ПА IV / 1,5×12 - 4е (ПА IV / 1,5×12 - 4 - базовая)

Сборочный чертёж.

Стадия	Масса	Масштаб
Р	5,1т	
Лист	Листов 1	

ГОССТРОЙ СССР ЛЕНИНГРАДСКИЙ ПРОМСТРОЙПРОЕКТ

17056 33

Инв.№ подл.	Подпись и дата	Взам.инв.№	Формат	Зона	Поз.	Обозначение	Наименование	Кол.	01	02	Примечание
							Документация				
							Железобетонная плита ПА IV / 1,5×12 - 4				
						Серия 1.465 в 3 и 1	Рабочие чертежи		X		
						То же в.0	То же. Общие материалы				
						То же в.2 и 3	Рабочие чертежи арматурных и закладных изделий			X	
					11	3.016.1-4.1 09.000000СБ	Сборочный чертёж		X	X	
							Сборочные единицы				
					11	09.0001 00	Изделие закладное МН10	4			
					11	09.0002 00	То же МН22	2			
					11						
					11						
					11		

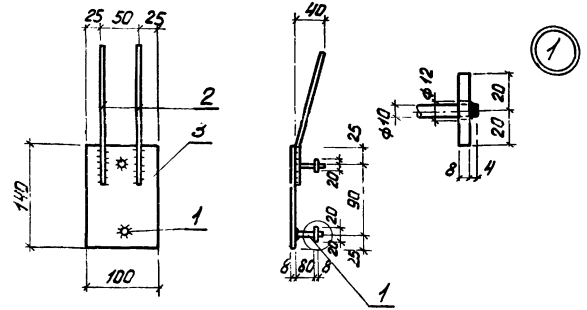

Формат	Зона	Поз.	Обозначение	Наименование	Кол.	Примечание
				Документация		
11			3.016.1-4.1 00.000000ТО	Техническое описание		
				Детали		
БЧ		1	09.000101	ф10 AIII ГОСТ 5781-75 ℓ=32	2	0,05 кг
БЧ		2	09.000102	ф10 AIII ГОСТ 5781-75 ℓ=300	2	0,2 кг
БЧ		3	09.000103	Полоса 100×8 ГОСТ 103-76 / Ст3пс6 ГОСТ 380-71* ℓ=140	1	0,9 кг
БЧ		4	09.000104	Полоса 40×8 ГОСТ 103-76 / Ст3пс6 ГОСТ 380-71* ℓ=40	2	0,05 кг

Инв.№ подл. | Подпись и дата | Взам. инв.№

Нач. отд.	Морозов		
Гл. кон. отд.	Литницкий		
Нач. сект.	Егорова		
Рук. гр.	Войнова		
Проект.	Практик		
Провер.	Ахмедова		
Исполн.	Фоменко		

3.016.1-4.1 09.000100

Изделие закладное МН10

Стадия	Масса	Масшт.
Р	1,5	
Лист	Листов 1	

ГОССТРОЙ СССР, ЛЕНИНГРАДСКИЙ ПРОМСТРОЙПРОЕКТ

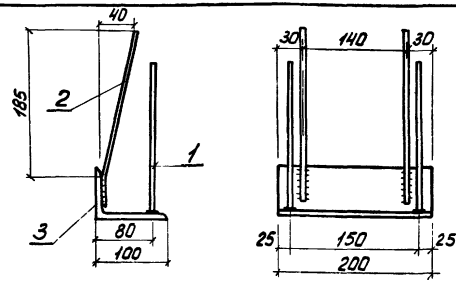

Формат	Зона	Поз.	Обозначение	Наименование	Кол.	Примечание
				Документация		
11			3.016.1-4.1 00.000000ТО	Техническое описание		
				Детали		
БЧ		1	09.000201	ф8 AIII ГОСТ 5781-75 ℓ=240	2	0,1 кг
БЧ		2	09.000202	ф8 AIII ГОСТ 5781-75 ℓ=240	2	0,1 кг
БЧ		3	09.000203	Уголок 100×63×6 ГОСТ 8510-72 / Ст3пс6 ГОСТ 380-71* ℓ=200	1	1,5 кг

Инв.№ подл. | Подпись и дата | Взам. инв.№

Нач. отд.	Морозов		
Гл. конст.	Литницкий		
Нач. сект.	Егорова		
Рук. гр.	Войнова		
Проект.	Практик		
Провер.	Ахмедова		
Исполн.	Фоменко		

3.016.1-4.1 09.000200

Изделие закладное МН22

Стадия	Масса	Масшт.
Р	1,9	
Лист	Листов 1	

ГОССТРОЙ СССР, ЛЕНИНГРАДСКИЙ ПРОМСТРОЙПРОЕКТ

Формат	Зона	Поз.	Обозначение	Наименование	Кол.	Примечание
				Документация		
11			3.016.1-4.1 000000000ТО	Техническое описание		
11			10 000000СБ	Сборочный чертеж		
12			000000000ВП	Выборка стали		
				Сборочные единицы		
11		1	10.000100	Каркас плоский КР20	1	
11		2	10.000200	То же КР21	4	
11		3	10.000300	Изделие закладное МН6	4	
11		4	10.000400	То же МН17	2	
11		5	10.000500	" МН19	30	
				Материалы		
				Бетон марки М200	1,37	м³

КР20 для плиты ПП1а подрезать по месту по рис.2.

Нач.отд	Морозов		
Гл.конст	Липницкий		
Нач.сект	Егорова		
Рук.гр.	Войнова		
Проект.	Агеенко		
Провер.	Ахмедова		
Исполн.	Радзина		

3.016.1-4.1 10.000000

Панель перегородки ПП1; ПП2

Стадия	Лист	Листов
Р		1

ГОССТРОЙ СССР ЛЕНИНГРАДСКИЙ ПРОМСТРОЙПРОЕКТ

Инв.№ подл. | Подпись и дата | Взам.инв.№

Рис.1

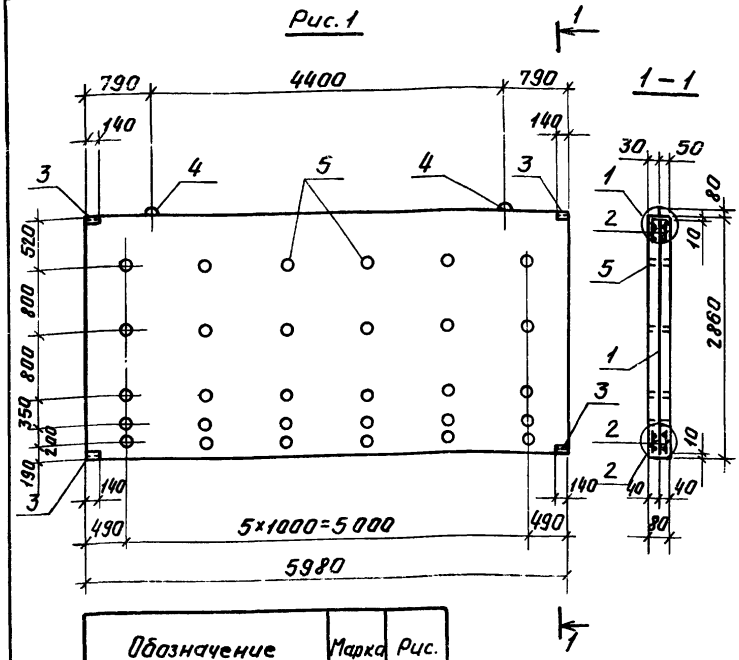

Обозначение	Марка	Рис.
3.016.1-4.1 10.000000	ПП1	1
-01	ПП1а	2

Рис.2 смотри на листе 2

Нач.отд	Морозов		
Гл.конст	Липницкий		
Нач.сект	Егорова		
Рук.гр.	Войнова		
Проект.	Агеенко		
Провер.	Ахмедова		
Исполн.	Фоменко		

3.016.1-4.1 10.000000СБ

Панель перегородки ПП1; ПП1а Сборочный чертёж

Стадия	Масса	Масштаб
Р	3,4т	
Лист 1	Листов	

ГОССТРОЙ СССР ЛЕНИНГРАДСКИЙ ПРОМСТРОЙПРОЕКТ

Инв.№ подл. | Подпись и дата | Взам.инв.№

Рис.2
(Остальное см. Рис.1)

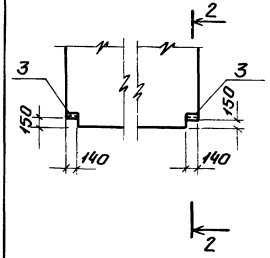

2 – 2

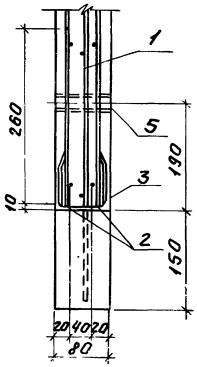

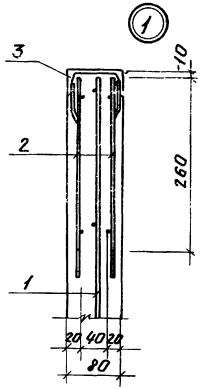

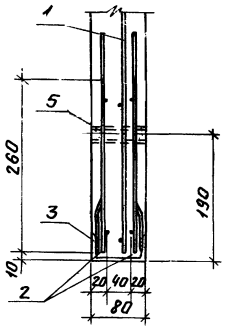

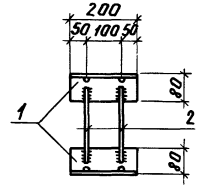

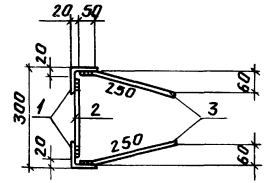

Формат	Зона	Поз.	Обозначение	Наименование	Кол.	Примечание
				Документация		
11			3.016.1-4.1 00.000000ТО	Техническое описание		
				Детали		
б.ч		1	22.000201	Уголок 80×7 ГОСТ 8509-72 / ВСт3пс6 ГОСТ 380-71 ℓ=200	2	1,7кг
б.ч		2	22.000202	Ф10АIII ГОСТ 5781-75 ℓ=260	2	0,16кг
б.ч		3	22.000203	Ф10АIII ГОСТ 5781-75 ℓ=300	4	0,18кг

Нач.отд.	Морозов	
Гл.конс.отд.	Липницкий	
Нач.сект.	Егорова	
Рук.гр.	Войнова	
Проект.	Агеенко	
Провер.	Фоменко	
Исполн.	Радзина	

3.016.1-4.1 22.000200

Изделие закладное МН26

Стадия	Масса	Масштаб
Р	4.4	

Лист | Листов 1

ГОССТРОЙ СССР
ЛЕНИНГРАДСКИЙ
ПРОМСТРОЙПРОЕКТ

Инв. № подл. | Подпись и дата | Взам. инв. №

10.000000СБ | Лист 2

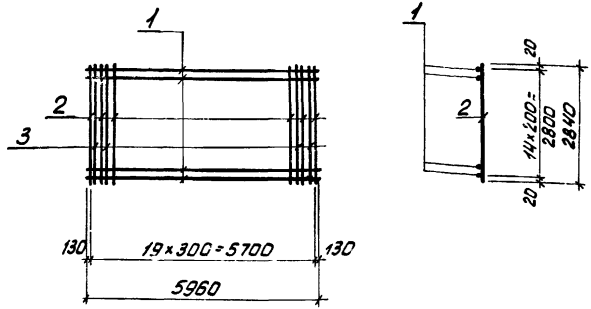

Формат	Зона	Поз.	Обозначение	Наименование	Кол.	Примечание
				Документация		
А1			3.016.1-4.1 00.000000 ТО	Техническое описание		
				Детали		
Б4		1	10.000101	ф5 Вр I ТУ14-4-659-75 ℓ=5960	15	0,92 кг
Б4		2	10.000102	ф5 Вр I ТУ14-4-659-75 ℓ=2840	20	0,44 кг
Б4		3	10.000103	ф8 А III ГОСТ 5781-75 ℓ=2840	4	1,12 кг

Нач. отд.	Морозов		
Гл. кон. отд.	Липницкий		
Нач. сект.	Егорова		
Рук. гр.	Войнова		
Проект.	Агеенко		
Провер.	Ахмедова		
Исполн.	Радзина		

3.016.1-4.1 10.00 01 00

Каркас плоский КР20

Стадия	Масса	Масшт.
Р	27,0	
Лист	Листов 1	

ГОССТРОЙ СССР ЛЕНИНГРАДСКИЙ ПРОМСТРОЙПРОЕКТ

Инв. № подл. | Подпись и дата | Взам. инв. №

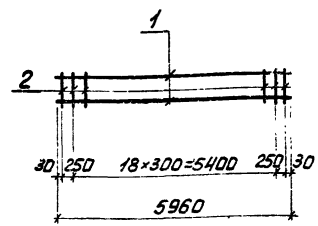

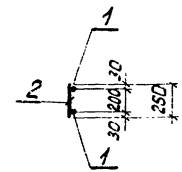

Формат	Зона	Поз.	Обозначение	Наименование	Кол.	Примечание
				Документация		
А1			3.016.1-4.1 00.000000 ТО	Техническое описание		
				Детали		
Б4		1	10.000201	ф6 А III ГОСТ 5781-75 ℓ=5960	2	1,32 кг
Б4		2	10.000202	ф5 Вр I ТУ14-4-659-75 ℓ=260	19	0,04 кг

Нач. отд.	Морозов		
Гл. кон. отд.	Липницкий		
Нач. сект.	Егорова		
Рук. гр.	Войнова		
Проект.	Агеенко		
Провер.	Ахмедова		
Исполн.	Радзина		

3.016.1-4.1 10.00 02 00

Каркас плоский КР21

Стадия	Масса	Масшт.
Р	3,5	
Лист	Листов 1	

ГОССТРОЙ СССР ЛЕНИНГРАДСКИЙ ПРОМСТРОЙПРОЕКТ

Инв. № подл. | Подпись и дата | Взам. инв. №

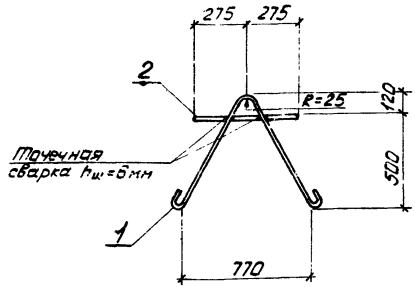

Формат	Зона	Поз.	Обозначение	Наименование	Кол.	Примечание
				Документация		
А1			3.016.1-4.1 ПО.000000 ТО	Техническое описание		
				Детали		
Б4		1	10.000401	ф16 AI ГОСТ 5781-75 ℓ=1650	1	2,6 кг
Б4		2	10.000402	ф10 AI ГОСТ 5781-75 ℓ=550	1	0,3 кг

Инв. № подл. | Подпись и дата | Взам. инв. №

Нач. отд.	Морозов		
Гл. кон. отд.	Липницкий		
Нач. сект.	Егорова		
Рук. гр.	Войнова		
Проект.	Агеенко		
Провер.	Фоменко		
Исполн.	Радзина		

3.016.1-4.1 10.00 04 00

Изделие закладное МН17

Стадия	Масса	Масшт.
Р	2,9	1:20
Лист	Листов 1	

ГОССТРОЙ СССР ЛЕНИНГРАДСКИЙ ПРОМСТРОЙПРОЕКТ

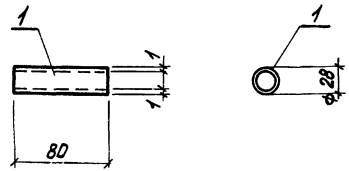

Формат	Зона	Поз.	Обозначение	Наименование	Кол.	Примечание
				Документация		
А1			3.016.1-4.1 ПО.000000 ТО	Техническое описание		
				Детали		
Б4		1	10.000501	Труба ~~ф28-1 ГОСТ 10704-76 / ВСт3пс6 ГОСТ 380-71*~~ ℓ=80	1	0,05 кг

Инв. № подл. | Подпись и дата | Взам. инв. №

Нач. отд.	Морозов		
Гл. кон. отд.	Липницкий		
Нач. сект.	Егорова		
Рук. гр.	Войнова		
Проект.	Агеенко		
Провер.	Фоменко		
Исполн.	Радзина		

3.016.1-4.1 10.000500.

Изделие закладное МН19

Стадия	Масса	Масшт.
Р	0,05	
Лист	Листов 1	

ГОССТРОЙ СССР ЛЕНИНГРАДСКИЙ ПРОМСТРОЙПРОЕКТ

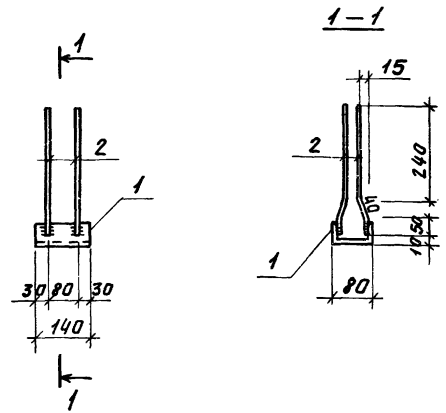

Формат	Зона	Поз.	Обозначение	Наименование	Кол.	Примечание
				Документация		
11			3.016.1-4.1 00.000000ТО	Техническое описание		
				Детали		
Б.ч		1	10.000301	Швеллер 8 ГОСТ 8240-72 / Вст3пс6 ГОСТ 380-71 ℓ=140	1	1,0кг
Б.ч		2	10.000302	ФВАIII ГОСТ 5781-75 ℓ=330	2	0,13кг

Инв.№ подл. | Подпись и дата | Взам. инв.№

Нач.отд.	Морозов		3.016.1-4.1 10.000300
Гл.конст.	Липницкий		
Нач.сект.	Егорова		Изделие закладное МН6.
Рук.гр.	Войнова		Стадия: Р; Масса: 1,26; Масштаб: 1:10
Проект.	Агеенко		Лист; Листов 1
Провер.	Фаменко		ГОССТРОЙ СССР ЛЕНИНГРАДСКИЙ ПРОМСТРОЙПРОЕКТ
Исполн.	Радзина		

Формат	Зона	Поз.	Обозначение	Наименование	Кол.	Примечание
				Документация		
11			3.016.1-4.1 00.000000ТО	Техническое описание		
12			11.00.00.00СБ	Сборочный чертеж		
12			00.000000Д2	Выборка стали		
				Сборочные единицы		
11	1		11.00.01.00	Каркас плоский КР24	2	
11	2		11.00.02.00	То же КР25	2	
11	3		11.00.03.00	" КР26	2	
11	4		08.00.03.00	Изделие закладн. МН23	4	
	5		Серия 3.400-6/76 л.19	То же МН1-18	3	
11	6		3.016.1-4.1 08.000400	" МН25	525н	
11	7		11.00.04.00	" МН24	1	
				Материалы		
				Бетон марки М200	0,52	м³

Инв.№ подл. | Подпись и дата | Взам. инв.№

Нач.отд.	Морозов		3.016.1-4.1 11.000000
Гл.конст.	Липницкий		
Нач.сект.	Егорова		Панель перегородки ПП3
Рук.гр.	Войнова		Стадия: Р; Лист; Листов 1
Проект.	Практик		ГОССТРОЙ СССР ЛЕНИНГРАДСКИЙ ПРОМСТРОЙПРОЕКТ
Провер.	Фаменко		
Исполн.	Радзина		

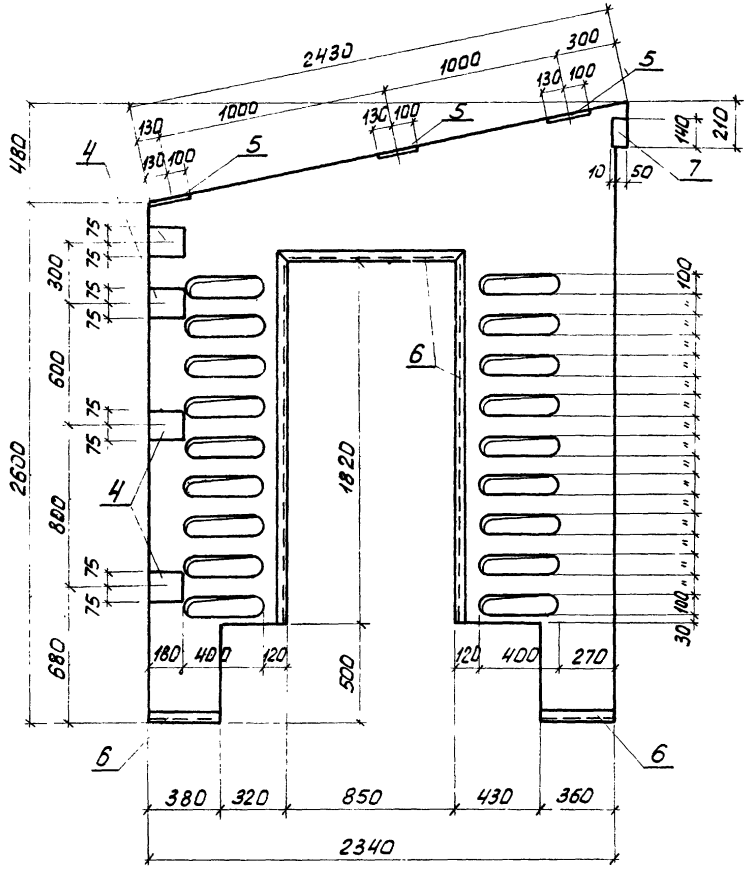

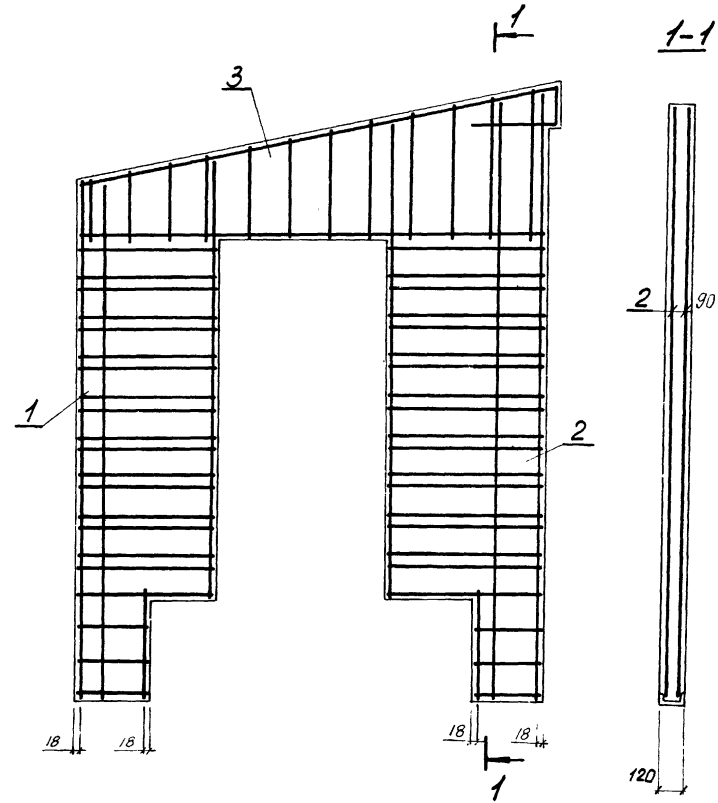

Нач.отд.	Морозов		3.016.1-4.1 11.000000СБ			
Гл.кон.отд.	Липницкий		Панель перегородка ППЗ Сборочный чертеж.	Стадия	Масса	Масшт.
Нач.сект.	Егорова			Р	1,3т	
Рук.гр.	Войнова			Лист	Листов 1	
Проект	Практик			ГОССТРОЙ СССР ЛЕНИНГРАДСКИЙ ПРОМСТРОЙПРОЕКТ		
Провер.	Фоменко					
Исполн.	Радзина					

Согласовано

Гл.арх.отд.	Натансон
Ст.арх.ит.	Шпиренок
Рук.мет.гр.	Ким

Инв.№подл. | Подпись и дата | Взам.инв.№

170.56 40

Формат	Зона	Поз.	Обозначение	Наименование	Кол.	Примечание
				Документация		
11			3.016.1-4.1 ОО.ОООООТО	Техническое описание		
11			11.0000000СБ	Сборочный чертеж		
				Детали		
БЧ		1	11.00 01 01	ф14AIII ГОСТ 5781-75 ℓ=2580	1	3,1кг
БЧ		2	11.00 01 02	ф14AIII ГОСТ 5781-75 ℓ=2620	1	3,2кг
БЧ		3	11.00 01 03	ф14AIII ГОСТ 5781-75 ℓ=2220	1	2,7кг
БЧ		4	11.000104	ф14AIII ГОСТ 5781-75 ℓ=515	1	0,6кг
БЧ		5	11.000105	ф8AI ГОСТ 5781-75 ℓ=680	18	0,27кг
БЧ		6	11.000106	ф8AI ГОСТ 5781-75 ℓ=360	3	0,14кг

Инв.№ подл. | Подпись и дата | Взам. инв.№

Нач.отд	Морозов	
Гл.конс.отд	Липницкий	
Нач.сект	Егорова	
Рук.гр.	Войнова	
Проект.	Практик	
Провер.	Фоменко	
Исполн.	Радзина	

3.016.1-4.1 11.000100

Каркас плоский КР24

Стадия	Лист	Листов
Р		1

ГОССТРОЙ СССР ЛЕНИНГРАДСКИЙ ПРОМСТРОЙПРОЕКТ

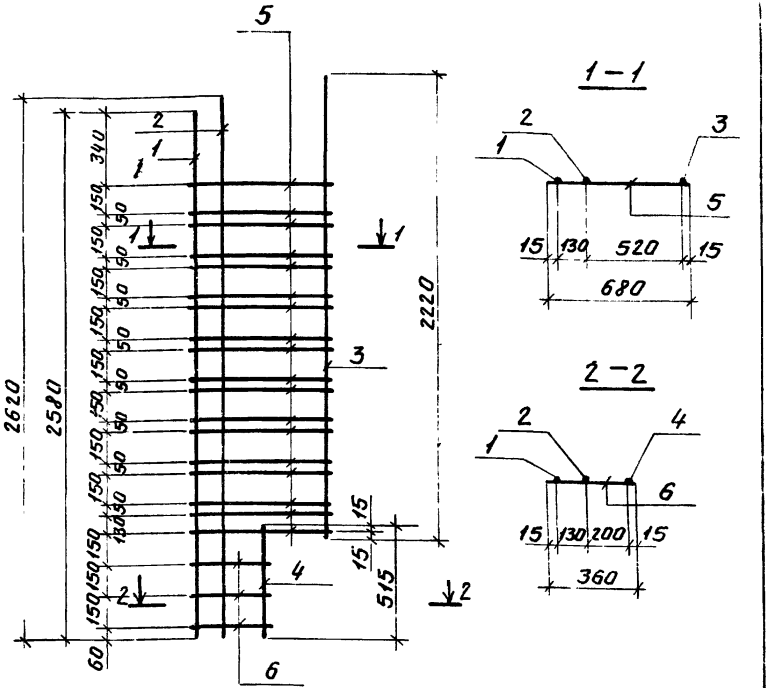

Инв.№ подл. | Подпись и дата | Взам. инв.№

Нач.отд	Морозов	
Гл.конс.отд	Липницкий	
Нач.сект	Егорова	
Рук.гр.	Войнова	
Проект.	Практик	
Провер.	Фоменко	
Исполн.	Радзина	

3.016.1-4.1 11.000100СБ

Каркас плоский КР24 Сборочный чертёж

Стадия	Масса	Масштаб
Р	14,8	
Лист	Листов 1	

ГОССТРОЙ СССР ЛЕНИНГРАДСКИЙ ПРОМСТРОЙПРОЕКТ

Формат	Зона	Поз.	Обозначение	Наименование	Кол.	Примечание
				Документация		
11			3.016.1-4.1 ОО.ОООООПТО	Техническое описание		
11			11.000200СБ	Сборочный чертёж.		
				Деталу		
БЧ		1	11 00 02 01	Ф14АIII ГОСТ 5781-75 ℓ=3060	1	3,7кг
БЧ		2	11.00 02 02	Ф14АIII ГОСТ 5781-75 ℓ=3020	1	3,7кг
БЧ		3	11.00 02 03	Ф14АIII ГОСТ 5781-75 ℓ=2420	1	2,9кг
БЧ		4	11.000204	Ф14АIII ГОСТ 5781-75 ℓ=515	1	0,6кг
БЧ		5	11.000205	Ф8АI ГОСТ 5781-75 ℓ=770	18	0,304кг
БЧ		6	11.000206	Ф8АI ГОСТ 5781-75 ℓ=340	3	0,13кг

Инв.№ подл. | Подпись и дата | Взам. инв.№

Нач.отд.	Морозов	
Гл.конст.	Липницкий	
Нач.сект.	Егорова	
Рук.гр.	Войнова	
Проект.	Практик	
Провер.	Фоменко	
Исполн.	Радзина	

3.016.1-4.1 11.000200

Каркас плоский КР25

Стадия	Лист	Листов
Р		1

ГОССТРОЙ СССР ЛЕНИНГРАДСКИЙ ПРОМСТРОЙПРОЕКТ

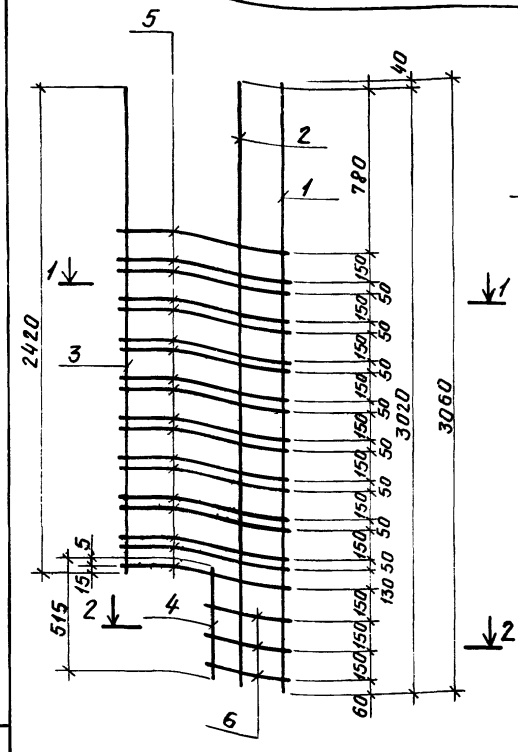

Инв.№ подл. | Подпись и дата | Взам. инв.№

Нач.отд.	Морозов	
Гл.конст.	Липницкий	
Нач.сект.	Егорова	
Рук.гр.	Войнова	
Проект.	Практик	
Провер.	Фоменко	
Исполн.	Радзина	

3.016.1-4.1 11.000200СБ

Каркас плоский КР25. Сборочный чертёж.

Стадия	Масса	Масштаб
Р	16,8	
Лист	Листов 1	

ГОССТРОЙ СССР ЛЕНИНГРАДСКИЙ ПРОМСТРОЙПРОЕКТ

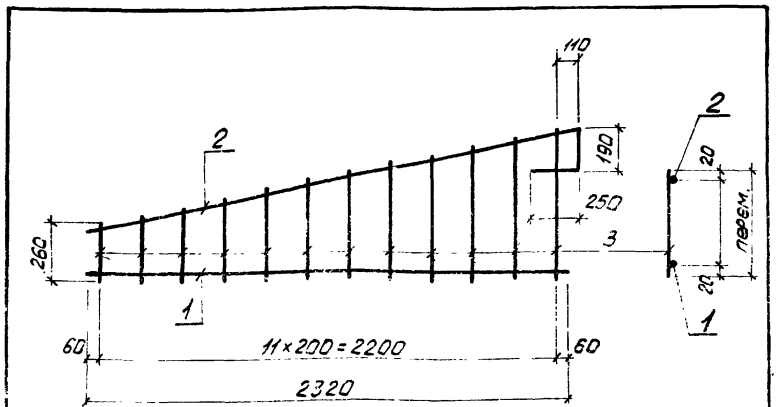

Формат	Зона	Поз.	Обозначение	Наименование	Кол.	Примечание
				Документация		
11			3.016.1-4.100.0000000ТО	Техническое описание		
				Детали		
Б4		1	11.000301	ф14 AIII ГОСТ 5781-75 ℓ=2320	1	2,8 кг
Б4		2	11.000302	ф14 AIII ГОСТ 5781-75 ℓ=2860	1	3,5 кг
Б4		3	11.000303	ф8 AI ГОСТ 5781-75		
				ℓ от 260 до 700 ℓ=4730	12	0,19 кг

Инв.№ подл. | Подпись и дата | Взам. инв.№

Нач.отд.	Морозов	
Гл.кон.отд.	Липницкий	
Нач.сект.	Егорова	
Рук.гр.	Войнова	
Проект.	Практик	
Провер.	Фоменко	
Исполн.	Радзина	

3.016.1-4.1 11.000300

Каркас плоский КР26

Стадия	Масса	Масштаб
Р	8,6	
Лист	Листов 1	

ГОССТРОЙ СССР ЛЕНИНГРАДСКИЙ ПРОМСТРОЙПРОЕКТ

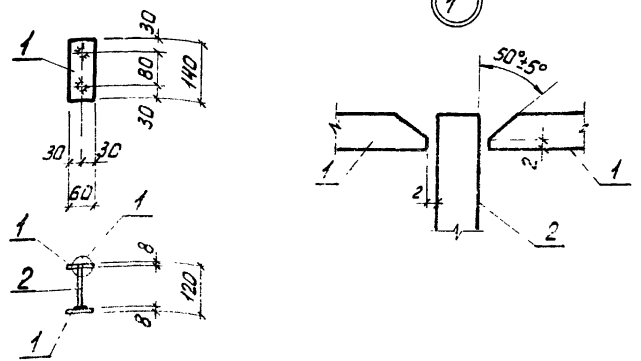

Формат	Зона	Поз.	Обозначение	Наименование	Кол.	Примечание
				Документация		
11			3.016.1-4.100.0000000ТО	Техническое описание		
				Детали		
Б4		1	11.00 04 01	Полоса 60×8 ГОСТ 103-76 Вст3пс6 ГОСТ 380-71* ℓ=140	2	0,5 кг
Б4		2	11.00 04 02	ф10 AIII ГОСТ 5781-75 ℓ=110	2	0,1 кг

Инв.№ подл. | Подпись и дата | Взам. инв.№

Нач.отд.	Морозов	
Гл.кон.отд.	Липницкий	
Нач.сект.	Егорова	
Рук.гр.	Войнова	
Проект.	Практик	
Провер.	Фоменко	
Исполн.	Радзина	

3.016.1-4.1 11.000400

Изделие закладное МН24

Стадия	Масса	Масштаб
Р	1,2	
Лист	Листов 1	

ГОССТРОЙ СССР ЛЕНИНГРАДСКИЙ ПРОМСТРОЙПРОЕКТ

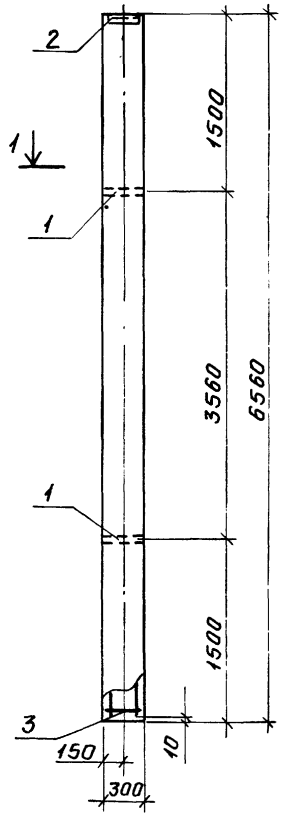

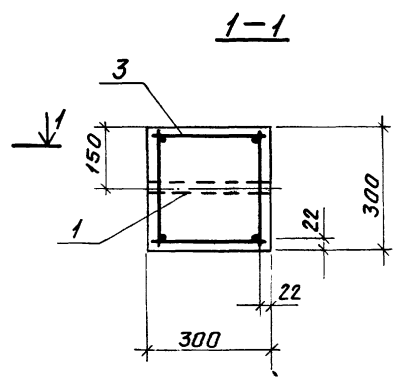

Обозначение	Марка	
3.016.1-4.1 12.000000	СЭ3-1	
-01	СЭ3-2	

Нач. отд.	Морозов		
Гл.констр.	Линницкий		
Нач.сект.	Егорова		
Рук.гр.	Ваинова		
Проект.	Агеенко		
Провер.	Фоменко		
Исполн.	Радзина		

3.016.1-4.1 12.000000СБ

Столб СЭ3-1; СЭ3-2

Сборочный чертеж.

Стадия	Масса	Масштаб
Р	1,5т	
Лист	Листов 1	

ГОССТРОЙ СССР
ЛЕНИНГРАДСКИЙ
ПРОМСТРОЙПРОЕКТ

Инв. № подл. | Подпись и дата | Взам. инв. №

Обозначение	Наименование	Кол. на испол. — 01	Примечание
	Документация		
3.016.1-4.1 00.000000ТО	Техническое описание	X X	
12.000000СБ	Сборочный чертёж	X X	
00.000000ВД	Выборка стали	X X	
	Сборочные единицы		
1 19.001100-02	Изделие закладное МН18	2 2	
2 22.00 02 00	То же МН26	1 1	
3 12.01 00 00	Каркас пространств. КП23	1	
3 12.02 00 00	То же КП26	1	
	Материалы		
	Бетон марки М200	0,6 0,6	м³

Нач. отд.	Морозов		
Гл.констр.	Линницкий		
Нач.сект.	Егорова		
Рук.гр.	Ваинова		
Проект.	Агеенко		
Провер.	Фоменко		
Исполн.	Радзина		

3.016.1-4.1 12.000000

Столб СЭ3-1; СЭ3-2.

Стадия	Лист	Листов
Р		1

ГОССТРОЙ СССР
ЛЕНИНГРАДСКИЙ
ПРОМСТРОЙПРОЕКТ

Инв. № подл. | Подпись и дата | Взам. инв. №

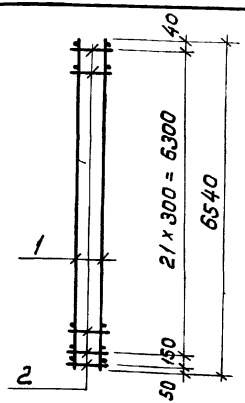

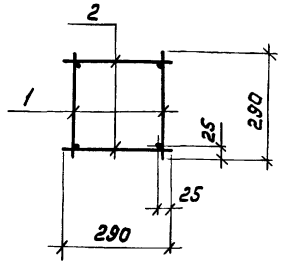

Формат	Зона	Поз.	Обозначение	Наименование	Кол.	Примечание
				Документация		
11			3.016.1-4.1 00.0000000ТО	Техническое описание		
				Сборочные единицы		
11		1	12.010100	Каркас плоский КР30	2	
				Детали		
БЧ		2	12.010001	ф6АI ГОСТ 5781-75 ℓ=290	46	0,065кг

Инв.№ подл. | Подпись и дата | Взам. инв.№

Нач. отд.	Морозов		
Гл. конс. отд.	Липницкий		
Нач. сект.	Егорова		
Рук. гр.	Войнова		
Проект.	Агеенко		
Провер.	Фоменко		
Исполн.	Радзина		

3.016.1-4.1 12.010000

Каркас пространственный КП25

Стадия	Масса	Масштаб
Р	47,4	
Лист	Листов 1	

ГОССТРОЙ СССР
ЛЕНИНГРАДСКИЙ
ПРОМСТРОЙПРОЕКТ

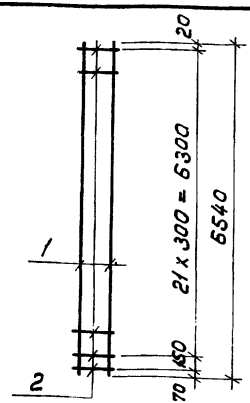

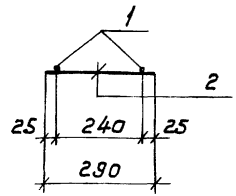

Формат	Зона	Поз.	Обозначение	Наименование	Кол.	Примечание
				Документация		
11			3.016.1-4.1 00.0000000ТО	Техническое описание		
				Детали		
БЧ		1	12.010101	ф16АIII ГОСТ 5781-75 ℓ=6540	2	10,35кг
БЧ		2	12.010102	ф6АI ГОСТ 5781-75 ℓ=290	23	0,065кг

Инв.№ подл. | Подпись и дата | Взам. инв.№

Нач. отд.	Морозов		
Гл. конс. отд.	Липницкий		
Нач. сект.	Егорова		
Рук. гр.	Войнова		
Проект.	Агеенко		
Провер.	Фоменко		
Исполн.	Радзина		

3.016.1-4.1 12.010100

Каркас плоский КР30

Стадия	Масса	Масштаб
Р	22,2	
Лист	Листов 1	

ГОССТРОЙ СССР
ЛЕНИНГРАДСКИЙ
ПРОМСТРОЙПРОЕКТ

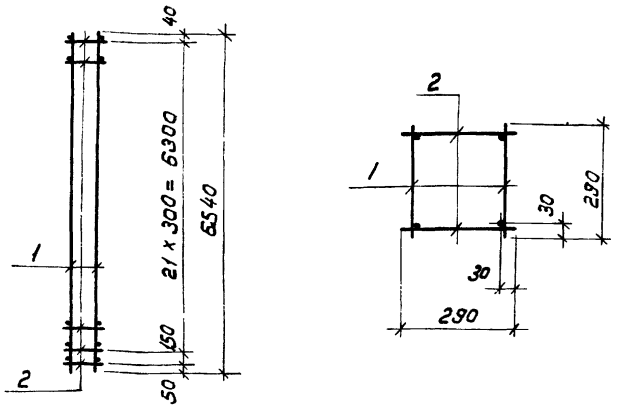

Формат	Зона	Поз.	Обозначение	Наименование	Кол.	Приме-чание
				Документация		
11			3.016.1-4.1 ПЗ.ОООООООТО	Техническое описание		
				Сборочные единицы		
11		1	12.02.01.00	Каркас плоский КР27	2	
				Детали		
БЧ		2	12.02.00.01	ф8АI ГОСТ 5781-75 ℓ=290	46	0,11 кг

Нач.отд.	Морозов		
Гл.кон.отд.	Липницкий		
Нач.сект.	Егорова		
Рук.гр.	Войнова		
Проект.	Агеенко		
Провер.	Фоменко		
Исполн.	Радзина		

3.016.1-4.1 12.020000

Каркас пространственный КП26.

Стадия	Масса	Масштаб
Р	111,1	
Лист	Листов 1	

ГОССТРОЙ СССР ЛЕНИНГРАДСКИЙ ПРОМСТРОЙПРОЕКТ

Инв.№ подл. | Подпись и дата | Взам. инв.№

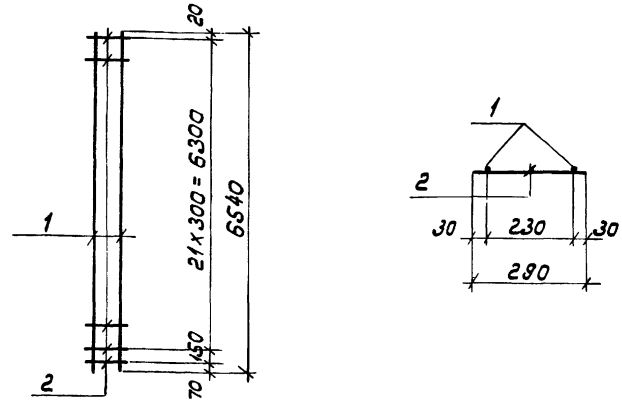

Формат	Зона	Поз.	Обозначение	Наименование	Кол.	Приме-чание
				Документация		
11			3.016.1-4.1 ПЗ.ОООООООТО	Техническое описание		
				Детали		
БЧ		1	12.02.01.01	ф25АIII ГОСТ 5781-75 ℓ=6540	2	25,2 кг
БЧ		2	12.02.01.02	ф8АI ГОСТ 5781-75 ℓ=290	23	0,11 кг

Нач.отд.	Морозов		
Гл.кон.отд.	Липницкий		
Нач.сект.	Егорова		
Рук.гр.	Вайнова		
Проект.	Агеенко		
Провер.	Фоменко		
Исполн.	Радзина		

3.016.1-4.1 12.020100

Каркас плоский КР27

Стадия	Масса	Масштаб
Р	53	
Лист	Листов 1	

ГОССТРОЙ СССР ЛЕНИНГРАДСКИЙ ПРОМСТРОЙПРОЕКТ

Инв.№ подл. | Подпись и дата | Взам. инв.№

Формат	Зона	Поз.	Обозначение	Наименование	Кол.	Примечание
				Документация		
11			3.016.1-4.1 00.00000ТО	Техническое описание		
11			13.000000СБ	Сборочный чертёж		
12			00.00 00 00Д2	Выборка стали		
				Сборочные единицы		
11		1	13.01 00 00	Каркас пространств. КП27	1	
11		2	19.000100-02	Изделие закладное МН18	2	
11		3	22.000200	Тоже МН26	1	
				Материалы		
				Бетон марки М200	0,4	м³

Инв. № подл. | Подпись и дата | Взам. инв. №

Нач. отд.	Морозов	
Гл. конс. отд.	Липницкий	
Нач. сект.	Егорова	
Рук. гр.	Войнова	
Проект.	Агеенко	
Провер.	Фоменко	
Исполн.	Радзина	

3.016.1-4.1 13.000000

Столб СЭ4

Стадия	Лист	Листов
Р		1

ГОССТРОЙ СССР ЛЕНИНГРАДСКИЙ ПРОМСТРОЙПРОЕКТ

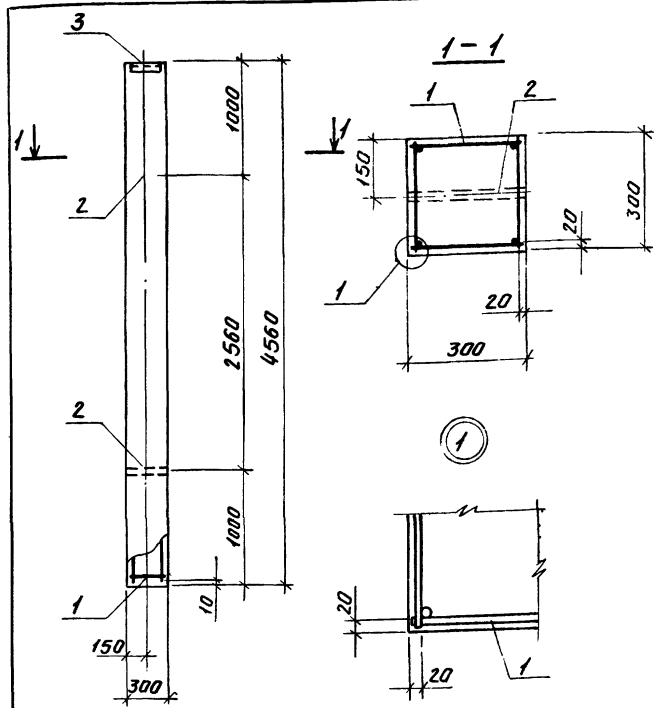

Инв. № подл. | Подпись и дата | Взам. инв. №

Нач. отд.	Морозов	
Гл. конс. отд.	Липницкий	
Нач. сект.	Егорова	
Рук. гр.	Войнова	
Проект.	Агеенко	
Провер.	Фоменко	
Исполн.	Радзина	

3.016.1-4.1 13.000000СБ

Столб СЭ4
Сборочный чертёж.

Стадия	Масса	Масштаб
Р	1,0т	
Лист	Листов 1	

ГОССТРОЙ СССР ЛЕНИНГРАДСКИЙ ПРОМСТРОЙПРОЕКТ

Инв. № подл.	Подпись и дата	Взам. инв. №

Формат	Зона	Поз.	Обозначение	Наименование	Кол. на исполн. –	Кол. на исполн. 01	Примечание
				Документация			
11			3.016.1-4.1 00.000000ТО	Техническое описание	X	X	
11			14.000000СБ	Сборочный чертёж	X	X	
12			00.000000Д1	Узлы 1,2,3,4	X	X	
			00.000000Д2	Выборка стали	X	X	
				Сборочные единицы			
11		1	14.010000	Каркас пространств. КП6	2	2	
11		2	14.020000	То же КП7	1		
11		2	14.020000-01	" КП8		1	
11		3	14.000100	Изделие закладное МН20	2	2	
				Детали			
5.4		4	14.000001	Ф10АТ ГОСТ 5781-75 L=250	1	1	0,2кг
				Материалы			
				Бетон марки М250	1,0	1,0	

3.016.1-4.1 14.000000

Стадия	Лист	Листов
Р		1

ГОССТРОЙ СССР ЛЕНИНГРАДСКИЙ ПРОМСТРОЙПРОЕКТ

Свая СВ1-1; СВ1-2.

Нач. отд.	Морозов	
Гл. кон. отд.	Липницкий	
Нач. сект.	Егорова	
Рук. гр.	Войнова	
Проект.	Агеенко	
Провер.	Фоменко	
Исполн.	Радзина	

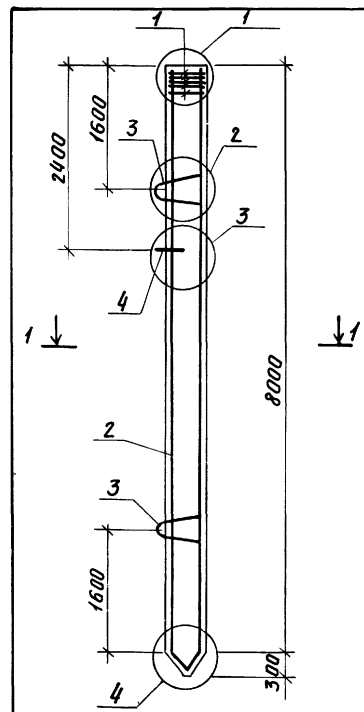

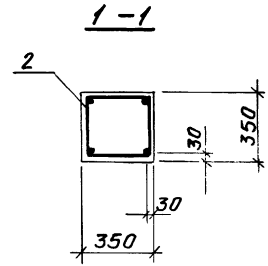

Обозначение	Марка
3.016.1-4.1 14.000000	СВ1-1
-01	СВ1-2

Инв. № подл.	Подпись и дата	Взам. инв. №

Нач. отд.	Морозов	
Гл. кон. отд.	Липницкий	
Нач. сект.	Егорова	
Рук. гр.	Войнова	
Проект.	Агеенко	
Провер.	Фоменко	
Исполн.	Радзина	

3.016.1-4.1 14.000000СБ

Свая СВ1-1; СВ1-2.

Сборочный чертёж.

Стадия	Масса	Масштаб
Р	2,5т	
Лист	Листов 2	

ГОССТРОЙ СССР ЛЕНИНГРАДСКИЙ ПРОМСТРОЙПРОЕКТ

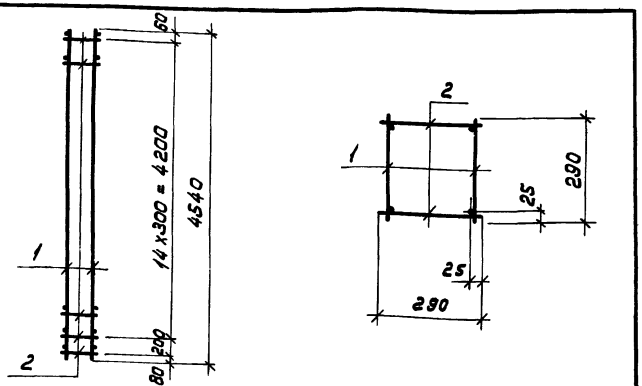

Формат	Зона	Поз.	Обозначение	Наименование	Кол.	Примечание
				Документация		
11			3.016.1-4.1 00.00000070 ТО	Техническое описание		
				Сборочные единицы		
11		1	13.01 01 00	Каркас плоский КР28	2	
				Детали		
Б4		2	13.01 00 01	ф6АI ГОСТ 5781-75 ℓ=290	32	0.065 кг

Нач. отд.	Морозов		3.016.1-4.1 13.01 00 00
Гл. конс. отд.	Литницкий		
Нач. сект.	Егорова		
Рук. гр.	Войнова		Каркас пространственный КП 27
Проект.	Агеенко		Стадия: Р; Масса: 48.9; Масштаб:
Провер.	Фоменко		Лист; Листов 1
Исполн.	Радзина		ГОССТРОЙ СССР ЛЕНИНГРАДСКИЙ ПРОМСТРОЙПРОЕКТ

Инв. № подл. | Подпись и дата | Взам. инв. №

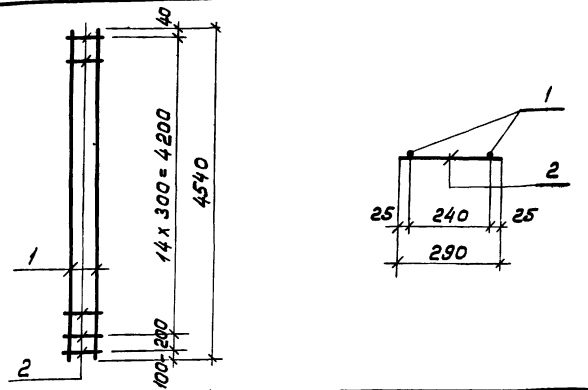

Формат	Зона	Поз.	Обозначение	Наименование	Кол.	Примечание
				Документация		
11			3.016.1-4.1 00.00000070 ТО	Техническое описание		
				Детали		
Б4		1	13.01 01 01	ф20АIII ГОСТ 5781-75 ℓ=4540	2	11,2 кг
Б4		2	13.01 01 02	ф6АI ГОСТ 5781-75 ℓ=290	16	0.065 кг

Нач. отд.	Морозов		3.016.1-4.1 13.01 01 00
Гл. конс. отд.	Литницкий		
Нач. сект.	Егорова		
Рук. гр.	Войнова		Каркас плоский КР 28
Проект.	Агеенко		Стадия: Р; Масса: 23,4; Масштаб:
Провер.	Фоменко		Лист; Листов 1
Исполн.	Радзина		ГОССТРОЙ СССР ЛЕНИНГРАДСКИЙ ПРОМСТРОЙПРОЕКТ

Инв. № подл. | Подпись и дата | Взам. инв. №

Формат	Зона	Поз.	Обозначение	Наименование	Кол.	Примечание
				Документация		
11			3.016.1-4.1 00.00 00 00 ТО	Техническое описание		
11			14.01 0000 СБ	Сборочный чертеж		
				Сборочные единицы		
11		1	14.01 01 00	Каркас плоский КР6	5	
				Детали		
64		2	14.01 00 01	ФВАI ГОСТ 5781-75 ℓ=275	2	0,11 кг

Нач.отд.	Морозов		
Гл.конст.	Липницкий		
Нач.сект.	Егорова		
Рук.гр.	Вайнова		
Проект.	Агеенко		
Провер.	Фоменко		
Исполн.	Радзина		

3.016.1-4.1 14.01 0000

Каркас пространственный КП6.

Стадия	Лист	Листов
Р		1

ГОССТРОЙ СССР ЛЕНИНГРАДСКИЙ ПРОМСТРОЙПРОЕКТ

Инв.№ подл. | Подпись и дата | Взам.инв.№

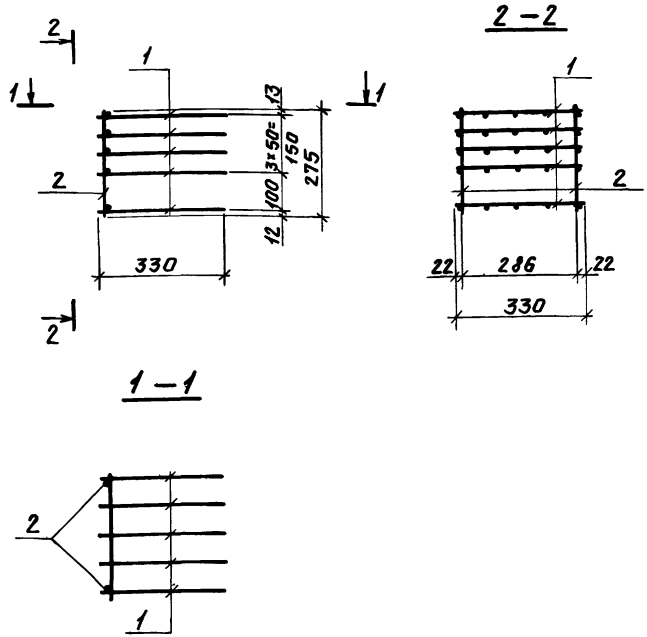

Нач.отд.	Морозов		
Гл.конст.	Липницкий		
Нач.сект.	Егорова		
Рук.гр.	Вайнова		
Проект.	Агеенко		
Провер.	Фоменко		
Исполн.	Радзина		

3.016.1-4.1 14.01.00 00СБ

Каркас пространственный КП6. Сборочный чертёж.

Стадия	Масса	Масштаб
Р	1.75	
Лист	Листов 1	

ГОССТРОЙ СССР ЛЕНИНГРАДСКИЙ ПРОМСТРОЙПРОЕКТ

Инв.№ подл. | Подпись и дата | Взам.инв.№

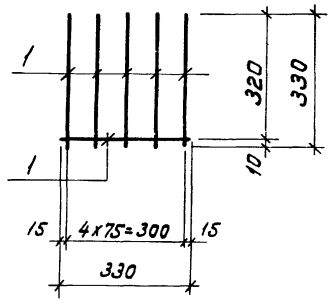

Формат	Зона	Поз.	Обозначение	Наименование	Кол.	Примечание
				Документация		
11			3.016.1-4.1 ОО.ОООООООТО	Техническое описание		
				Детали		
Б4		1	14.010101	фБВрIТУ14-4-659-75 ℓ=330	6	0,05кг

Инв.№ подл.	Подпись и дата	Взам.инв.№

Нач.отд.	Морозов		
Гл.кон.отд	Липницкий		
Нач.сект.	Егорова		
Рук.гр.	Войнова		
Проект.	Агеенко		
Провер.	Фоменко		
Исполн.	Гайзина		

3.016.1-4.1 14.010100

Каркас плоский КР6

Стадия	Масса	Масштаб
Р	0,3	
Лист	Листов 1	

ГОССТРОЙ СССР
ЛЕНИНГРАДСКИЙ ПРОМСТРОЙПРОЕКТ

Инв.№ подл.	Подпись и дата	Взам.инв.№

Формат	Зона	Поз.	Обозначение	Наименование	Кол. на испол. —	Кол. на испол. 01	Примеч.
				Документация			
11			3.016.1-4.1 ОООООООТО	Техническое описание	Х	Х	
12			14.02ОООО6	Сборочный чертеж	Х	Х	
				Детали			
Б4		1	14.02 00 01	фБВрIТУ14-4-659-75 В.Б320	1		9,0 кг
Б4		2	14.02 00 03	фIБАIII ГОСТ5781-75 ℓ=7940	4		12,53кг
Б4		3	14.02 00 02	фIБАIII ГОСТ5781-75 ℓ=8320	4		13,13кг

Нач.отд.	Морозов		
Гл.кон.отд	Липницкий		
Нач.сект.	Егорова		
Рук.гр.	Войнова		
Проект.	Агеенко		
Провер.	Фоменко		
Исполн.	Гайзина		

3.016.1-4.1 14.02 00 00

Каркасы пространственные КП7, КП8.

Стадия	Лист	Листов
Р		1

ГОССТРОЙ СССР
ЛЕНИНГРАДСКИЙ ПРОМСТРОЙПРОЕКТ

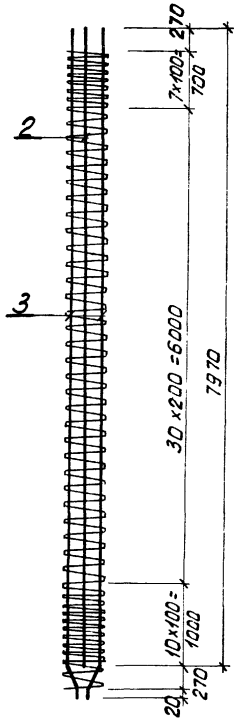

Рис. 1

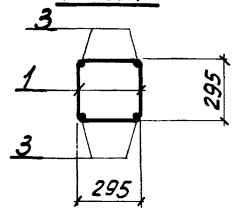

Рис. 2

остальное см. рис. 1

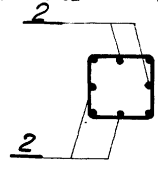

Марка эл-та	Поз.	Эскиз или сечение	ф мм	Длина мм	Кол. шт.
КП7	1		5ВI	58390	1
	3	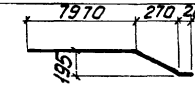	16АIII	8320	4
КП8	1	См. КП7	5ВI	58390	1
	2	7940	16АIII	7940	4
	3	См. КП7	16АIII	8320	4

Обозначение	Марка	Рис.	Масса кг
3.016.1-4.1 14.02.0000	КП7	1	61,5
-01	КП8	2	111,6

Нач. отд.	Морозов	
Гл. кон. от.	Липницкий	
Нач. сек.	Егорова	
Рук. гр.	Войнова	
Проект.	Агеенко	
Провер.	Фоменко	
Исполн.	Рабзина	

3.016.1-4.1 14.02.0000 СБ

Каркасы пространственные КП7, КП8. Сборочный чертеж.

Стадия	Масса	Масшт.
Р		
Лист	Листов 1	

ГОССТРОЙ СССР ЛЕНИНГРАДСКИЙ ПРОМСТРОЙПРОЕКТ

Инв. № подл. | Подпись и дата | Взам. инв. №

Инв.№ подл.	Подпись и дата	Взам.инв.№

Формат	Зона	Поз.	Обозначение	Наименование	Кол. на испол. —	01	02	Примечание
				Документация				
11			3.016.1-4.1 00.00000070	Техническое описание	X	X	X	
12			15.000000СБ	Сборочный чертёж	X	X	X	
12			00.00000001	Узлы 1,2,3,4	X	X	X	
12			00.00000002	Выборка стали				
				Сборочные единицы				
11	1		14.01 00 00	Каркас пространств. КП6	2	2	2	
12	2		15.010000	Тоже КП9	1			
12	2		15.01 0000-01	" КП10		1		
12	2		15 01 0000-02	" КП11			1	

Нач.отд.	Морозов	3.016.1-4.1 15.000000	
Гл.констр.	Липницкий		
Нач.сект.	Егорова		
Рук.гр.	Войнова	Свая СВ2-1; СВ2-2; СВ2-3.	Стадия: Р; Лист: 1; Листов: 2
Проект.	Агеенко		
Провер.	Фоменко		ГОССТРОЙ СССР ЛЕНИНГРАДСКИЙ ПРОМСТРОЙПРОЕКТ
Исполн.	Радзина		

Инв.№ подл.	Подпись и дата	Взам.инв.№

Формат	Зона	Поз.	Обозначение	Наименование	Кол. на испол. —	01	02	Примечание
11		3	3.016.1-4.1 15.000100	Изделие закладное МН7	2	2	2	
				Детали				
5А		4	15.000001	⌀10 AI ГОСТ 5781-75 ℓ=250	1	1	1	0,2 кг
				Материалы				
				Бетон марки М250	1,24	1,24	1,24	м3

17056 53

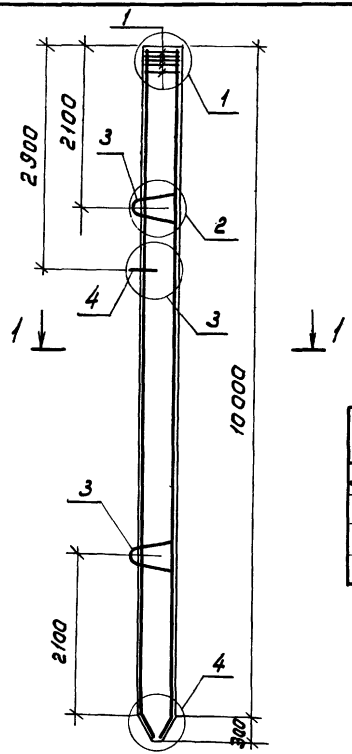

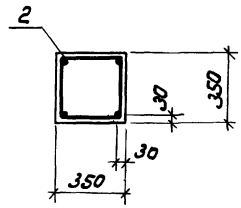

Обозначение	Марка
3.016.1-4.1 15.000000	СВ2-1
-01	СВ2-2
-02	СВ2-3

Нач. отд.	Морозов	
Гл. кон. отд.	Липницкий	
Нач. сект.	Егорова	
Рук. гр.	Войнова	
Проект.	Агеенко	
Провер.	Фоменко	
Исполн.	Радзина	

Инв. N подл. | Подпись и дата | Взам. инв. N

3.016.1-4.1 15.000000 СБ

Свая СВ2-1; СВ2-2; СВ2-3. Сборочный чертеж.

Стадия	Масса	Масштаб
Р	3.1т	
Лист	Листов 1	

ГОССТРОЙ СССР
ЛЕНИНГРАДСКИЙ ПРОМСТРОЙПРОЕКТ

Формат	Зона	Поз.	Обозначение	Наименование	Кол. на исполн. —	01	02								Прим.
				Документация											
11			3.016.1-4.1 00.000000 ТО	Техническое описание	×	×	×								
12			15.010000 СБ	Сборочный чертеж	×	×	×								
11			00.000000 Д1	Узлы 1÷4	×	×	×								
			00.000000 Д2	Выборка стали	×	×	×								
				Детали:											
12		1	15.010001	ф5 В р I ТУ14-4-659-75 ℓ=70350	1	1	1								10,8 кг
12		2	15.010003	ф22 А II ГОСТ 5781-75 ℓ=9940		4									29,66 кг
12		3	15.010002	ф16 А II ГОСТ 5781-75 ℓ=10320	4										16,28 кг
12		3	15.010004	ф22 А III ГОСТ 5781-75 ℓ=10320		4									30,80 кг
12		3	15.010005	ф20 А III ГОСТ 5781-75 ℓ=10320			4								25,40 кг

Инв. N подл. | Подпись и дата | Взам. инв. N

3.016.1-4.1 15.01 00 00

Каркасы пространственные КП9; КП10; КП11.

Нач. отд.	Морозов	
Гл. кон. отд.	Липницкий	
Нач. сект.	Егорова	
Рук. гр.	Войнова	
Проект.	Агеенко	
Провер.	Фоменко	
Исполн.	Радзина	

Стадия	Лист	Листов
Р		1

ГОССТРОЙ СССР
ЛЕНИНГРАДСКИЙ ПРОМСТРОЙПРОЕКТ

Рис. 1

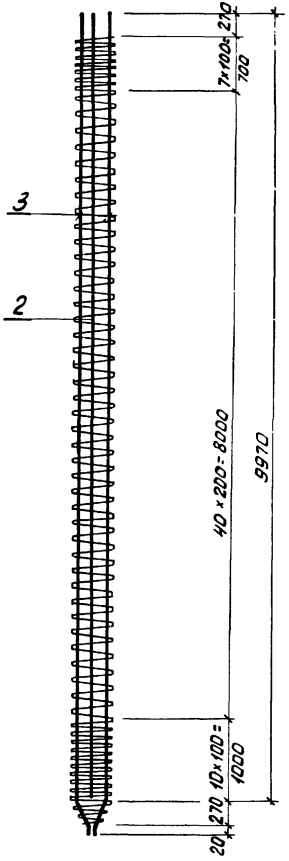

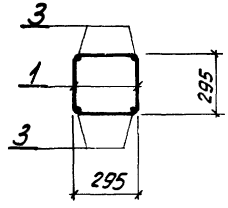

Рис. 2

остальное см. рис. 1

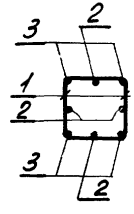

Марка эл-та	Поз.	Эскиз или сечение	ф мм	Длина мм	Кол. шт.
КП9	1	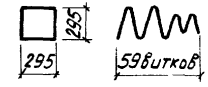	5ВI	70350	1
	3	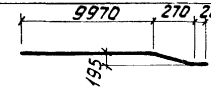	16АII	10320	4
КП10	1	См. КП9	5ВI	70350	1
	2	9940	22АIII	9940	4
	3	См. КП9	22АIII	10320	4
КП11	1	См. КП9	5ВI	70350	1
	3	То же	20АIII	10320	4

Обозначение	Марка	Рис.	Масса кг
3.016.1-4.115.0100 00	КП9	1	75,9
-01	КП10	2	252,6
-02	КП11	1	112,6

Нач.отд.	Морозов	
Гл.кон.отд	Литницкий	
Нач.сект.	Егорова	
Рук.гр.	Войнова	
Проект.	Агеенко	
Провер.	Фоменко	
Исполн.	Радзина	

3.016.1-4.115.0100 00 СБ

Каркасы пространственные КП9; КП10; КП11. Сборочный чертеж.

Стадия	Масса	Масштаб
Р		
Лист	Листов 1	

ГОССТРОЙ СССР ЛЕНИНГРАДСКИЙ ПРОМСТРОЙПРОЕКТ

Инв.№ подл. | Подпись и дата | Взам.инв.№

Инв. N подл. | Подпись и дата | Взам. инв. N

Нач. отд.	Морозов		
Гл. конструктор	Липницкий		
Нач. сект.	Егорова		
Рук. гр.	Вайнова		
Проект.	Агеенко		
Провер.	Фоменко		
Испол.	Радзина		

3.016.1-4.1 15.000100

Изделие закладное МН21

Стадия	Масса	Масштаб
Р	2,1	

Лист	Листов
1	1

Госстрой СССР Ленинградский Промстройпроект

Формат	Зона	Поз.	Обозначение	Наименование	Кол.	Примечание
А4				Документация		
11			3.016.1-4.1 00.000000ТО	Техническое описание	1	
				Детали		
А4		1	15.000101	ФБ8Г ГОСТ 5781-75 $\varnothing$=16 Ст5	1	2,1 кг

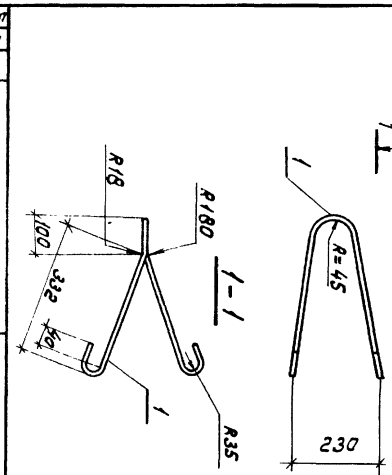

Инв. N подл. | Подпись и дата | Взам. инв. N

Формат	Поз.	Обозначение	Наименование	Кол. на исполн. —	Кол. на исполн. 01	Прим.
			Документация			
11		3.016.1-41 00.000000ТО	Техническое описание	×	×	
12		15.000000СБ	Сборочный чертеж	×	×	
12		00.000000Д2	Выборка стали	×	×	
			Сборочные единицы			
11	1	15.000100	Изделие закладное МН11	2	2	
11	2	15.000200	То же МН12	2	2	
11	3	15.000300	" МН13	2	2	
11	4	15.010000	Каркас пространств. КП12	1		
11	4	15.010000-01	То же КП13		1	
			Материалы			
			Бетон марки М300	1.3	1.3	м³

11956 56

Нач. отд	Морозов	
Гл. конструктор	Липницкий	
Нач. сект.	Егорова	
Рук. гр.	Вайнова	
Проект.	Агеенко	
Провер.	Фоменко	
Испол.	Радзина	

3.015.1-4.1 15.000000

Колонна К1-1; К1-2.

Стадия	Лист	Листов
Р		1

Госстрой СССР Ленинградский Промстройпроект

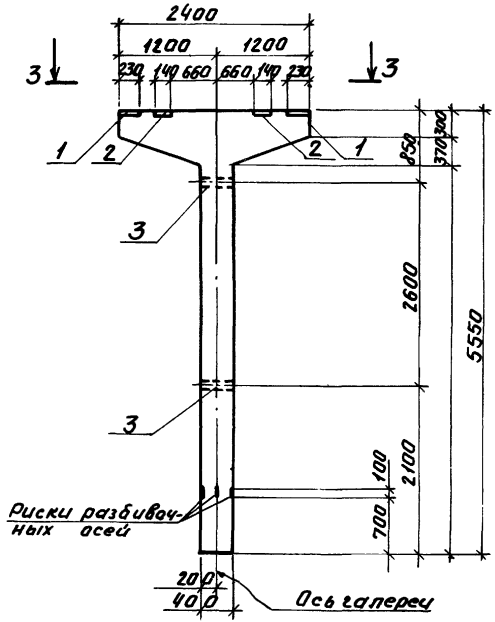

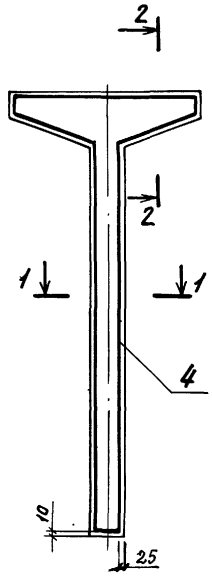

Расчетная схема

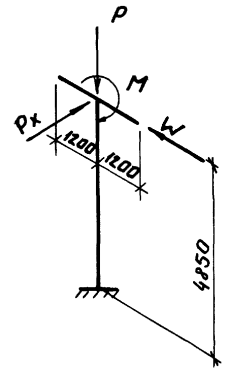

Обозначение	Марка	Масса m	P тс	M тсм	W тс	Px тс
3.016.1-4.1 16.000000	К1-1	3,3	10,12	1,37	±1,11	±1,11
-01	К1-2	3,3	20,3	2,73	±2,22	±0,740

1—1

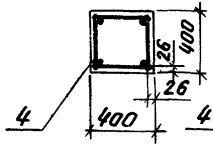

2—2

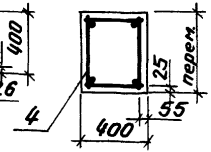

3—3

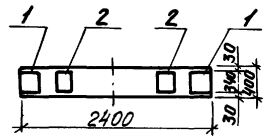

Начатд.	Морозов		
Гл.инж.пр.	Линницкий		
Нач.сект.	Егорова		
Рук.гр.	Вайнова		
Проект.	Практик		
Провер.	Фоменко		
Исполн.	Радзина		

3.016.1-4.1 16.000000СБ

Колонна К1-1; К1-2. Сборочный чертёж.

Стадия	Масса	Масштаб
Р		
Лист	Листов 1	

ГОССТРОЙ СССР ЛЕНИНГРАДСКИЙ ПРОМСТРОЙПРОЕКТ

Инв.№ подл. | Подпись и дата | Взам.инв.№

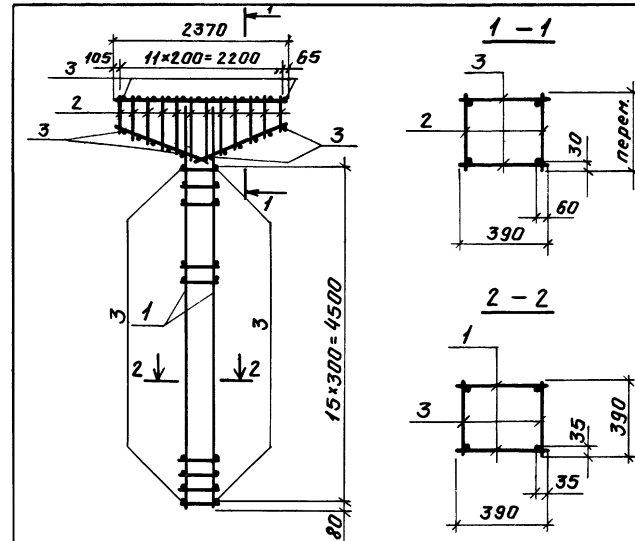

Обозначение	Марка	Масса кг
3.016.1-4.1 16.010000	КП12	117,8
-01	КП13	138,8

Инв.№ подл.	Подпись и дата	Взам.инв.№

Нач.отд.	Морозов	
Гл.кон.отд.	Липницкий	
Нач.сект.	Егорова	
Рук.гр.	Войнова	
Проект.	Практик	
Провер.	Фоменко	
Исполн.	Радзина	

3.016.1-4.1 16.010000СБ

Каркасы пространственные КП12; КП13. Сборочный чертеж.

Стадия	Масса	Масштаб
Р		
Лист	Листов 1	

ГОССТРОЙ СССР ЛЕНИНГРАДСКИЙ ПРОМСТРОЙПРОЕКТ

Формат	Зона	Поз.	Обозначение	Наименование	Кол. на исполн.		Примечание
					—	01	
				Документация			
11			3.016.1-4.1 00.000000ТО	Техническое описание	X	X	
11			16.010000СБ	Сборочный чертёж	X	X	
				Сборочные единицы			
11	2		16.01 01 00	Каркас плоский КР7	2	2	
11	1		16.01 02 00	То же КР8	2		
11	1		16.01 0200-01	" КР9		2	
				Детали			
6.4	3		16.01 01 01	Ф8АI ГОСТ 5781-75 ℓ=390	56	56	0,15кг

Нач.отд.	Морозов	
Гл.кон.отд.	Липницкий	
Нач.сект.	Егорова	
Рук.гр.	Войнова	
Проект.	Практик	
Провер.	Фоменко	
Исполн.	Радзина	

3.016.1-4.1 16.010000

Каркасы пространственные КП12; КП13.

Стадия	Лист	Листов
Р		1

ГОССТРОЙ СССР ЛЕНИНГРАДСКИЙ ПРОМСТРОЙПРОЕКТ

Инв.№ подл.	Подпись и дата	Взам.инв.№

Инв.№ подл.	Подпись и дата	Взам.инв.№

Позиция	Поз.	Кол.	Обозначение	Наименование	Кол. на испол. —	Кол. на испол. 01	Примечание
				Документация			
11			3.016.1-4.1 00.00000000ТО	Техническое описание	X	X	
				Детали			
64	1		16.01 02 01	Ф8 AI ГОСТ 5781-75 ℓ=390	16	16	0,155кг
64	2		16.01 02 02	Ф25 AIII ГОСТ 5781-75 ℓ=5470	2		21,10кг
64	2		16.01 02 03	Ф28 AIII ГОСТ 5781-75 ℓ=5470		2	26,42кг

Нач.отд.	Марозов		3.016.1-4.1 16.01 02 00
Гл.конст.	Липницкий		
Нач.сект.	Егорова		Каркасы плоские КР8; КР9.
Рук.гр.	Вайнова		Стадия: Р; Лист: ; Листов: 1
Проект.	Практик		ГОССТРОЙ СССР ЛЕНИНГРАДСКИЙ ПРОМСТРОЙПРОЕКТ
Провер.	Фоменко		
Исполн.	Радина		

Инв.№ подл.	Подпись и дата	Взам.инв.№

Нач.отд.	Марозов	
Гл.конст.	Липницкий	
Нач.сект.	Егорова	
Рук.гр.	Вайнова	
Проект.	Практик	
Провер.	Фоменко	
Исполн.	Радина	

3.016.1-4.1 16.01 02 00 СБ

Каркасы плоские КР8; КР9 Сборочный чертёж

Стадия	Масса	Масштаб
Р		

Лист	Листов 1

ГОССТРОЙ СССР ЛЕНИНГРАДСКИЙ ПРОМСТРОЙПРОЕКТ

Обозначение	Марка	Масса
3.016.1-4.1 16.01 02 00 -01	КР8	44,8
	КР9	55,3

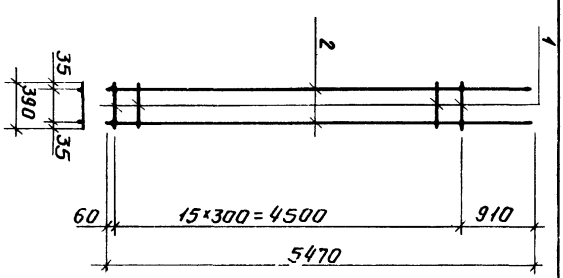

17056 59

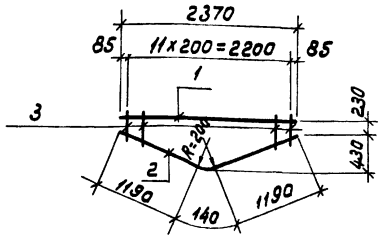

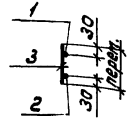

Формат	Зона	Поз.	Обозначение	Наименование	Кол.	Примечание
				Документация		
11			3.016.1-4.1 ОО.ОООООООТО	Техническое описание		
				Детали		
Б4	1		16.0101 01	ф20 AIII ГОСТ 5781-75 ℓ=2370	1	5,9 кг
Б4	2		16.0101 02	ф10 AI ГОСТ 5781-75 ℓ=2520	1	1,6 кг
Б4	3		16.0101 03	ф8 AI ГОСТ 5781-75 ℓ от 290 до 720	12	0,19 кг

Инв.№ подл. | Подпись и дата | Взам. инв.№

Нач. отд.	Морозов		
Гл. конс. отд.	Липницкий		
Нач. сект.	Егорова		
Рук. гр.	Войнова		
Проект.	Практик		
Провер.	Юленец		
Исполн.	Радзина		

3.016.1-4.1 16.010100

Каркас плоский КР7

Стадия	Масса	Масштаб
Р	9.8	
Лист	Листов 1	

ГОССТРОЙ СССР ЛЕНИНГРАДСКИЙ ПРОМСТРОЙПРОЕКТ

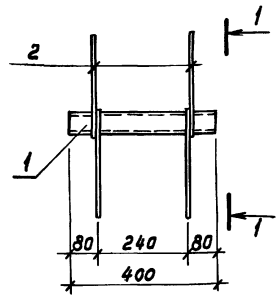

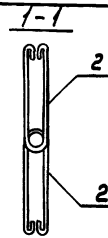

Формат	Зона	Поз.	Обозначение	Наименование	Кол.	Примечание
				Документация		
11			3.016.1-4.1 ОО.ОООООООТО	Техническое описание		
				Детали		
Б4	1		16.00 03 01	Труба ф28Б-1 ГОСТ 10704-76 ℓ=400 Ст 2 группа А ГОСТ 380-71*	1	0,3 кг
Б4	2		16.00 03 02	ф6 AI ГОСТ 5781-75 ℓ=500	4	0,1 кг

Инв.№ подл. | Подпись и дата | Взам. инв.№

Нач. отд.	Морозов		
Гл. конс. отд.	Липницкий		
Нач. сект.	Егорова		
Рук. гр.	Войнова		
Проект.	Практик		
Провер.	Юленец		
Исполн.	Радзина		

3.016.1-4.1 16.00 03 00

Изделие закладное МН13

Стадия	Масса	Масштаб
Р	0,7	
Лист	Листов 1	

ГОССТРОЙ СССР ЛЕНИНГРАДСКИЙ ПРОМСТРОЙПРОЕКТ

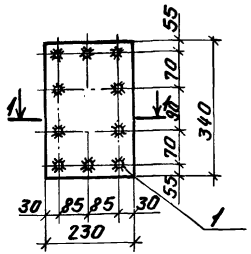

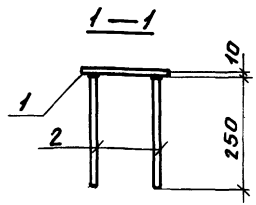

Формат	Зона	Поз.	Обозначение	Наименование	Кол.	Примечание
				Документация		
А1			3.016.1-4.1 00.00000070	Техническое описание		
				Детали		
Б.ч		1	16.00 01 01	Полоса $\frac{230\times8\ ГОСТ\ 82-70^{*}}{Вст3пс6\ ГОСТ\ 380-71^{*}}\ \ell=340$	1	4,9кг
Б.ч		2	16.00 01 02	Ф10 А III ГОСТ 5781-75 ℓ=250	10	0,16кг

Инв. № подл. | Подпись и дата | Взам. инв. №

Нач.отд	Морозов		3.016.1-4.1 16.000100		
Гл.конст	Липницкий		Изделие закладное МН11	Стадия: Р; Масса: 6,5; Масштаб:	
Нач.сект	Егорова			Лист	Листов 1
Рук.гр.	Воинова			ГОССТРОЙ СССР ЛЕНИНГРАДСКИЙ ПРОМСТРОЙПРОЕКТ	
Проект	Практик				
Провер	Практик				
Исполн	Радина				

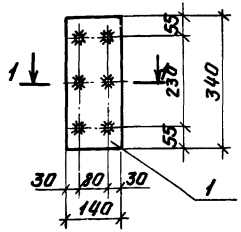

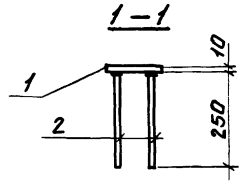

Формат	Зона	Поз.	Обозначение	Наименование	Кол.	Примечание
				Документация		
А1			3.016.1-4.1 00.00000070	Техническое описание		
				Детали		
Б.ч		1	16.00 02 01	Полоса $\frac{140\times8\ ГОСТ\ 103-76\ \ell=}{Вст3пс6\ ГОСТ\ 380-71\ 340}$	1	3,0кг
Б.ч		2	16.00 02 02	Ф10 А III ГОСТ 5781-75 ℓ=250	6	0,16кг

Инв. № подл. | Подпись и дата | Взам. инв. №

Нач.отд	Морозов		3.016.1-4.1 16.00 02 00		
Гл.конст	Липницкий		Изделие закладное МН12	Стадия: Р; Масса: 3,9; Масштаб:	
Нач.сект	Егорова			Лист	Листов 1
Рук.гр.	Воинова			ГОССТРОЙ СССР ЛЕНИНГРАДСКИЙ ПРОМСТРОЙПРОЕКТ	
Проект	Практик				
Провер	Практик				
Исполн	Радина				

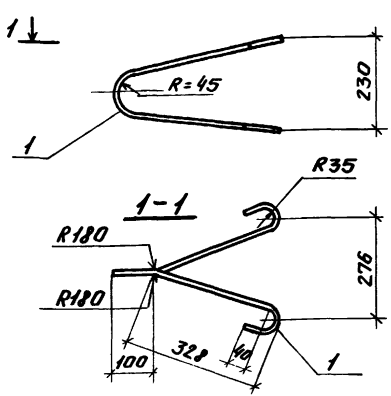

Формат	Зона	Поз.	Обозначение	Наименование	Кол.	Примечание
				Документация		
11			3.016.1-4.1 00.000000ТО	Техническое описание		
				Детали		
Б.ч		1	14.000101	ф14АI ГОСТ 5781-75 ℓ=1330	1	1,6 кг

Нач.отд	Морозов		
Гл.конст	Липницкий		
Нач.сект	Егорова		
Рук.гр	Воинова		
Проект	Агеенко		
Провер	Фаменко		
Исполн	Радзина		

3.016.1-4.1 14.000100

Изделие закладное МН20.

Стадия	Масса	Масштаб
Р	1,6	1:10
Лист	Листов 1	

ГОССТРОЙ СССР ЛЕНИНГРАДСКИЙ ПРОМСТРОЙПРОЕКТ

Инв.№ подл. | Подпись и дата | Взам.инв.№

Формат	Зона	Поз.	Обозначение	Наименование	Кол.	Примечание
				Документация		
11			3.016.1-4.1 00.000000ТО	Техническое описание		
12			17.000000СБ	Сборочный чертеж		
12			00.0000 00Д2	Выборка стали		
				Сборочные единицы		
11		1	17.01 00 00	Каркас пространственный К1	1	
11		2	16.00 01 00	Изделие закладное МН1	2	
11		3	16.00 02 00	То же МН12	2	
11		4	16.00 03 00	" МН13	2	
				Материалы		
				Бетон марки М300	1,0	м³

Нач.отд	Морозов		
Гл.конст	Липницкий		
Нач.сект	Егорова		
Рук.гр	Воинова		
Проект	Агеенко		
Провер	Агеенко		
Исполн	Радзина		

3.016.1-4.1 17.000000

Колонна К2

Стадия	Лист	Листов
Р		1

ГОССТРОЙ СССР ЛЕНИНГРАДСКИЙ ПРОМСТРОЙПРОЕКТ

Инв.№ подл. | Подпись и дата | Взам.инв.№

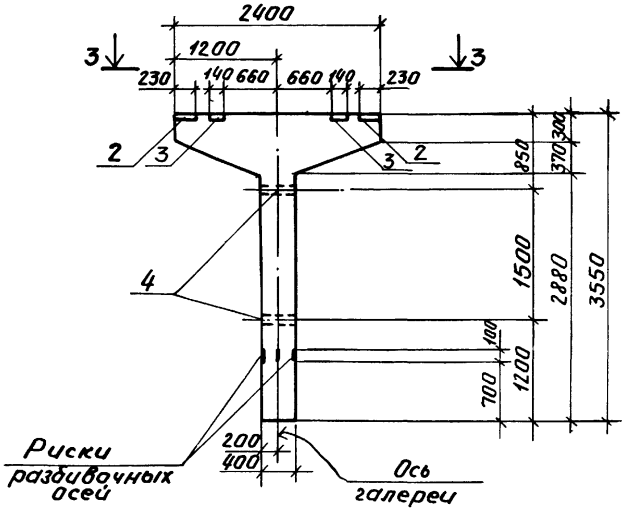

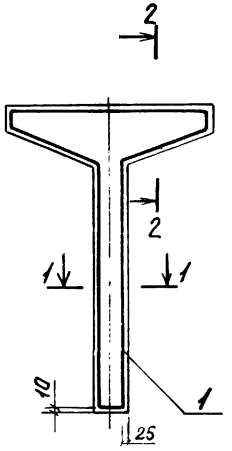

Расчетная схема

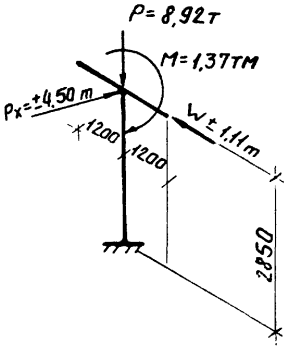

1—1

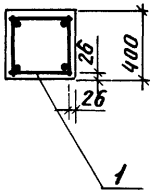

2—2

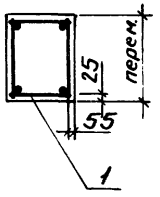

3—3

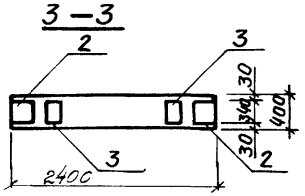

				3.016.1-4.1 17.00.00.00СБ		
Нач.отд	Морозов			Колонна К2 Сборочный чертеж	Стадия	Масса	Масштаб
Гл.конст.отд	Липницкий				Р	2,5т	
Нач.сект.	Егорова				Лист	Листов 1	
Рук.гр.	Вайнова				ГОССТРОЙ СССР ЛЕНИНГРАДСКИЙ ПРОМСТРОЙПРОЕКТ		
Проект.	Практик						
Провер.	Юпенец						
Исполн.	Радзина						

Инв.№ подл. | Подпись и дата | Взам.инв.№

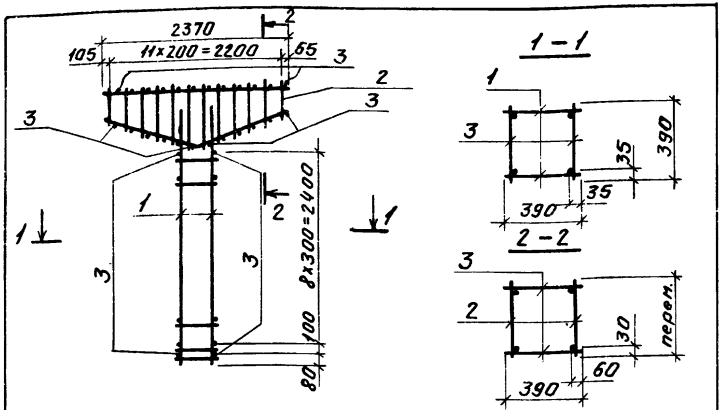

Формат	Зона	Поз.	Обозначение	Наименование	Кол.	Примечание
				Документация		
11			3.016.1-4.1 00.00000000ТО	Техническое описание		
				Сборочные единицы		
11		1	17.0101 00	Каркас плоский КР10	2	
11		2	16.01 01 00	Тоже КР7	2	
				Детали		
Б.ч		3	17.01 00 01	Ф8АI ГОСТ 5781-75 ℓ=390	44	0,154кг

Нач.отд.	Морозов	
Гл.конст.отд.	Липницкий	
Нач.сект.	Егорова	
Рук.гр.	Вайнова	
Проект.	Практик	
Провер.	Юленец	
Исполн.	Радчина	

3.016.1-4.1 17.010000

Каркас пространственный КП23.

Стадия	Масса	Масштаб
Р	96,6	
Лист	Листов 1	

ГОССТРОЙ СССР ЛЕНИНГРАДСКИЙ ПРОМСТРОЙПРОЕКТ

Инв.№ подл. | Подпись и дата | Взам.инв.№

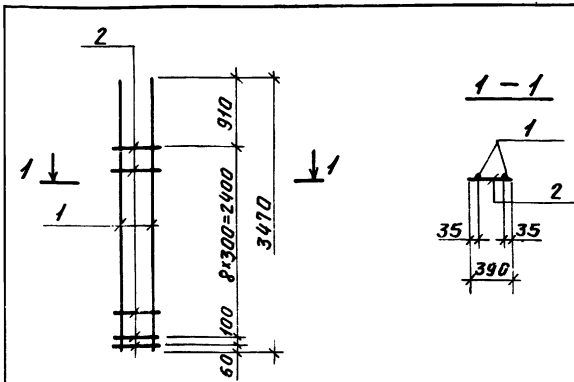

Формат	Зона	Поз.	Обозначение	Наименование	Кол.	Примечание
				Документация		
11			3.016.1-4.1 00.00000000ТО	Техническое описание		
				Детали		
Б.ч		1	17.0101 01	Ф28АIII ГОСТ 5781-75 ℓ=3470	2	16,80кг
Б.ч		2	17.0101 02	Ф8АI Тоже ℓ=390	10	0,154кг

Нач.отд.	Морозов	
Гл.конст.отд.	Липницкий	
Нач.сект.	Егорова	
Рук.гр.	Вайнова	
Проект.	Практик	
Провер.	Юленец	
Исполн.	Радчина	

3.016.1-4.1 17.010100

Каркас плоский КР10.

Стадия	Масса	Масштаб
Р	35,1	
Лист	Листов 1	

ГОССТРОЙ СССР ЛЕНИНГРАДСКИЙ ПРОМСТРОЙПРОЕКТ

Инв.№ подл. | Подпись и дата | Взам.инв.№

Инв. № подл.	Подпись и дата	Взам. инв. №

Формат	Зона	Поз.	Обозначение	Наименование	Кол. на исполн —	01	02	Примечание
				Документация				
11			3.016.1-4.1 00.00000000ТО	Техническое описание	×	×	×	
11			18.00000005Б	Сборочный чертеж	×	×	×	
12			00.00000002г	Выборка стали	×	×	×	
				Сборочные единицы				
11		1	19.000100-02	Изделие закладное МН18	2	2	2	
11		2	22.0002.00	То же МН26	1	1	1	
11		3	18.010000	Каркас пространств. КП20	1			
11		3	18.010000-01	То же КП21		1		
11		3	18.010000-02	" КП22			1	

Нач. отд.	Морозов		3.016.1-4.1 18.000000
Гл. конст.	Липницкий		
Нач. сект.	Егорова		Колонна КЭ4-1; КЭ4-2; КЭ4-3
Рук. гр.	Ваинова		Стадия Р; Лист; Листов 1
Проект.	Агеенко		ГОССТРОЙ СССР ЛЕНИНГРАДСКИЙ ПРОМСТРОЙПРОЕКТ
Провер.	Фоменко		
Исполн.	Радзина		

Инв. № подл.	Подпись и дата	Взам. инв. №

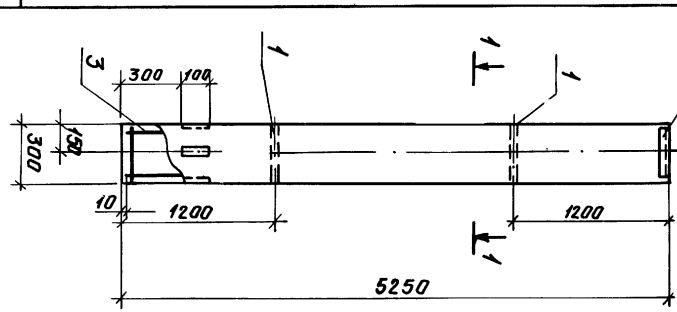

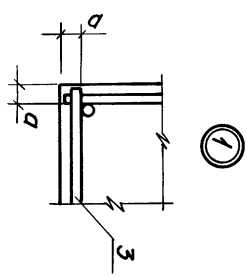

Обозначение	Марка	α
3.016.1-4.1 18.000000	КЭ4-1	22
-01	КЭ4-2	22
-02	КЭ4-3	26

Нач. отд.	Морозов		3.016.1-4.1 18.000000СБ
Гл. конст.	Липницкий		
Нач. сект.	Егорова		Колонна КЭ4-1; КЭ4-2; КЭ4-3 Сборочный чертёж.
Рук. гр.	Ваинова		Стадия Р; Масса 1,2т; Масштаб
Проект.	Агеенко		ГОССТРОЙ СССР ЛЕНИНГРАДСКИЙ ПРОМСТРОЙПРОЕКТ
Провер.	Фоменко		Лист; Листов 1
Исполн.	Радзина		

1056 65

Инв.№ подл.	Подпись и дата	Взам.инв.№

Формат	Зона	Поз.	Обозначение	Наименование	Кол на испол. —	01	02	Примечание
				Документация				
11			3.016.1-4.1 00.00.00.00ТО	Техническое описание	×	×	×	
11			18.01.00.00СБ	Сборочный чертеж	×	×	×	
				Сборочные единицы				
11	1		18.01.01.00	Каркас плоский КР17	2			
11	1		18.01.01.00-01	То же КР18		2		
11	1		18.01.01.00-02	" КР19			2	
				Детали				
Б.ч	2		18.01.00.01	ФБАI ГОСТ 5781-75 ℓ=290	36			0,064кг
Б.ч	2		18.01.00.01	ФВАI То же ℓ=290		36	36	0,115кг

Нач.отд.	Марозов		3.016.1-4.1 18.01.00.00
Гл.инж.	Липницкий		
Нач.сект.	Егорова		
Рук.гр.	Вайнова		Каркасы пространственные КП20; КП21; КП22.
Проект.	Агеенко		Стадия Р; Лист 1; Листов 1
Провер.	Фоменко		ГОССТРОЙ СССР ЛЕНИНГРАДСКИЙ ПРОМСТРОЙПРОЕКТ
Исполн.	Радзина		

Инв.№ подл.	Подпись и дата	Взам.инв.№

Нач.отд.	Марозов	
Гл.инж.	Липницкий	
Нач.сект.	Егорова	
Рук.гр.	Вайнова	
Проект.	Агеенко	
Провер.	Фоменко	
Исполн.	Радзина	

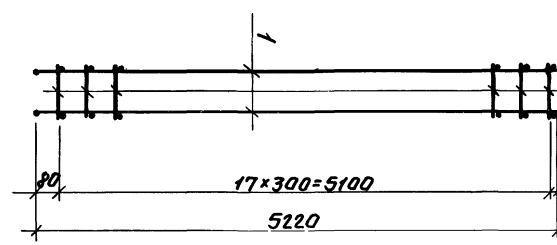

Обозначение	Марка	a	Масса кг
3.016.1-4.1 18.01.00.00	КП20	25	37,9
-01	КП21	30	83,5
-02	КП22	35	110,1

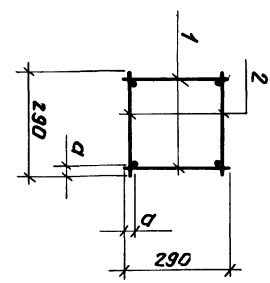

3.016.1-4.1 18.01.00.00СБ

Каркасы пространственные КП20; КП21; КП22. Сборочный чертеж.

Стадия	Масса	Масштаб
Р		

Лист	Листов 87

ГОССТРОЙ СССР ЛЕНИНГРАДСКИЙ ПРОМСТРОЙПРОЕКТ

17056 69

Инв.№ подл. | Подпись и дата | Взам.инв.№

Формат	Зона	Поз.	Обозначение	Наименование	Кол. на испол. —	01	02	Примечание
				Документация				
11			3.016.1-4.1 ОО.ОООООООТО	Техническое описание	X	X	X	
11			18.010100СБ	Сборочный чертёж	X	X	X	
				Детали				
Бч		1	18.010101	Ф16АIII ГОСТ5781-75 ℓ=5270	2			8,3кг
Бч		2	18.010102	Ф6АI ГОСТ5781-75 ℓ=290	18			0,064кг
Бч		1	18.010103	Ф25АIII ГОСТ5781-75 ℓ=5270		2		20,3кг
Бч		2	18.010104	Ф8АI ГОСТ5781-75 ℓ=290		18	18	0,115кг
Бч		1	18.010105	Ф28АIII ГОСТ5781-75 ℓ=5270			2	25,4кг

Нач.отд.	Морозов		3.016.1-4.1 18.010100
Гл.конст.	Липницкий		
Нач.сект.	Егорова		Каркасы плоские КР17, КР18, КР19.
Рук.гр.	Вайнова		Стадия: Р; Лист; Листов: 1
Проект	Агеенко		ГОССТРОЙ СССР ЛЕНИНГРАДСКИЙ ПРОМСТРОЙПРОЕКТ
Провер.	Фоменко		
Испол.	Радзина		

Инв.№ подл. | Подпись и дата | Взам.инв.№

Нач.отд.	Морозов		3.016.1-4.1 18.010100СБ
Гл.конст.	Липницкий		
Нач.сект.	Егорова		Каркасы плоские КР17; КР18; КР19 Сборочный чертёж.
Рук.гр.	Вайнова		Стадия: Р; Лист; Листов: 1
Проект	Агеенко		ГОССТРОЙ СССР ЛЕНИНГРАДСКИЙ ПРОМСТРОЙПРОЕКТ
Провер.	Фоменко		
Испол.	Радзина		

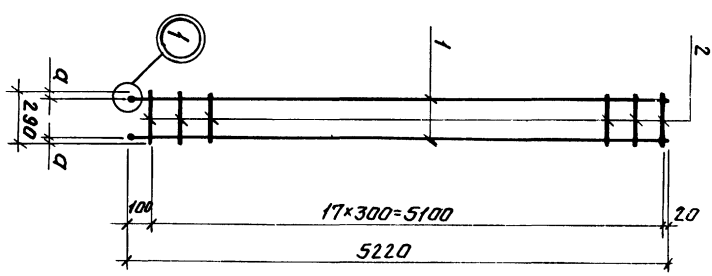

Обозначение	Марка	a	Масса кг
3.016.1-4.1 18.010100	КР17	25	17,8
-01	КР18	30	42,7
-02	КР19	35	53,0

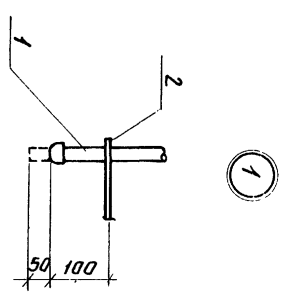

17056 67

Формат	Зона	Поз.	Обозначение	Наименование	Кол.	Примечание
				Документация		
11			3.016.1-4.1 00.000000ТО	Техническое описание		
11			19.000000СБ	Сборочный чертёж		
12			00.000000Д2	Выборка стали		
				Сборочные единицы		
11		1	19.010000	Каркас пространств. КП14	1	
11		2	Серия 1.400-6/76 вып.1	Изделие закладное МН10	1	
11		3	3.016.1.-4.1 19.00.01.00	Изделие закладное МН15	2	
				Материалы		
				Бетон марки М200	0.11	$м^3$

Начотд.	Морозов	
Гл.конструк.	Липницкий	
Начсект.	Егорова	
Рук.гр.	Вайнова	
Проект.	Агеенко	
Провер.	Фоменко	
Исполн.	Радзина	

3.016.1-4.1 19.000000

Столб СЭ1

Стадия	Лист	Листов
Р		1

ГОССТРОЙ СССР
ЛЕНИНГРАДСКИЙ
ПРОМСТРОЙПРОЕКТ

Взам. инв. №
Подпись и дата
Инв. № подл.

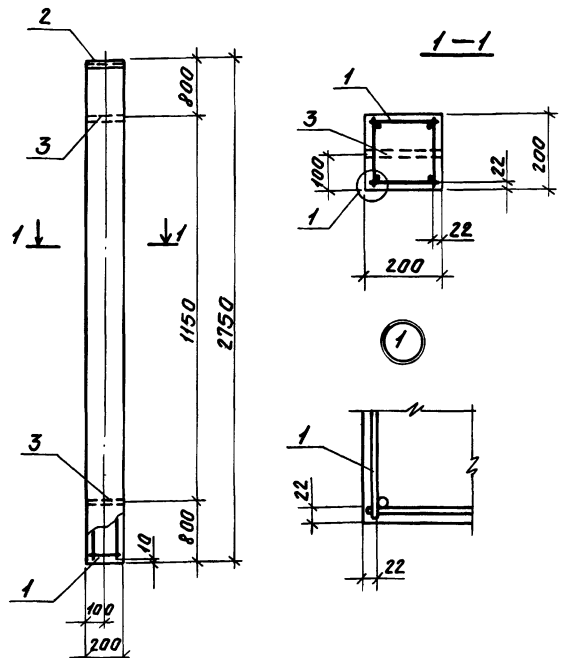

3.016.1-4.1 19.000000СБ

Начотд.	Морозов	
Гл.конструк.	Липницкий	
Начсект.	Егорова	
Рук.гр.	Вайнова	
Проект.	Агеенко	
Провер.	Фоменко	
Исполн.	Радзина	

Столб СЭ1
Сборочный чертёж

Стадия	Масса	Масштаб
Р	0,28т	

Лист | Листов 1

ГОССТРОЙ СССР
ЛЕНИНГРАДСКИЙ
ПРОМСТРОЙПРОЕКТ

Взам. инв. №
Подпись и дата
Инв. № подл.

17056 68

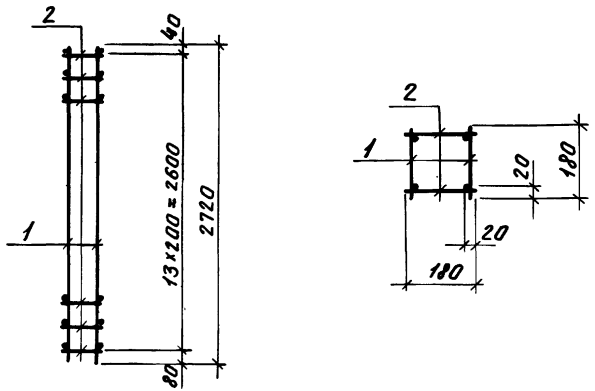

Формат	Зона	Поз.	Обозначение	Наименование	Кол.	Примечание
				Документация		
11			3.016.1-4.1 00.000000ТО	Техническое описание		
				Сборочные единицы		
11		1	19.010100	Каркас плоский КР11	2	
				Детали		
Б.ч		2	19.010001	ф6 AI ГОСТ 5781-75 ℓ=180	28	0,04кг

Инв.№ подл. | Подпись и дата | Взам. инв.№

Нач.отд.	Марозов		
Гл.конст.	Липницкий		
Нач.сект.	Егорова		
Рук.гр.	Войнова		
Проект.	Агеенко		
Провер.	Фоменко		
Исполн.	Радзина		

3.016.1-4.1 19.010000

Каркас пространственный КП14

Стадия	Масса	Масштаб
Р	19,6	
Лист	Листов 1	

ГОССТРОЙ СССР ЛЕНИНГРАДСКИЙ ПРОМСТРОЙПРОЕКТ

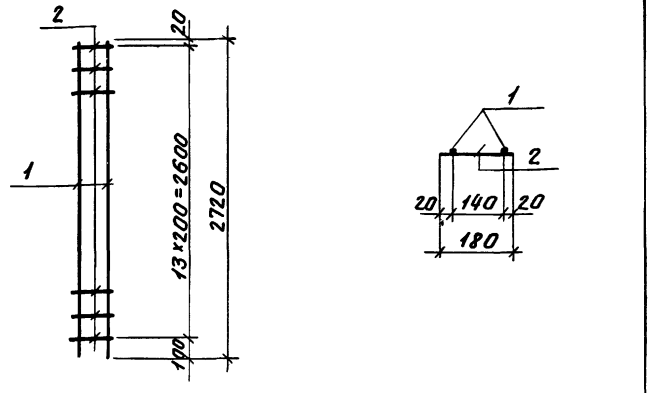

Формат	Зона	Поз.	Обозначение	Наименование	Кол.	Примечание
				Документация		
11			3.016.1-4.1 00.000000ТО	Техническое описание		
				Детали		
Б.ч		1	19.010101	ф16 AIII ГОСТ 5781-75 ℓ=2720	2	4,3кг
Б.ч		2	19.010102	ф6 AI ГОСТ 5781-75 ℓ=180	14	0,04кг

Инв.№ подл. | Подпись и дата | Взам. инв.№

Нач.отд.	Марозов		
Гл.конст.	Липницкий		
Нач.сект.	Егорова		
Рук.гр.	Войнова		
Проект.	Агеенко		
Провер.	Фоменко		
Исполн.	Радзина		

3.016.1-4.1 19.010100

Каркас плоский КР11

Стадия	Масса	Масштаб
Р	9,2	
Лист	Листов 1	

ГОССТРОЙ СССР ЛЕНИНГРАДСКИЙ ПРОМСТРОЙПРОЕКТ

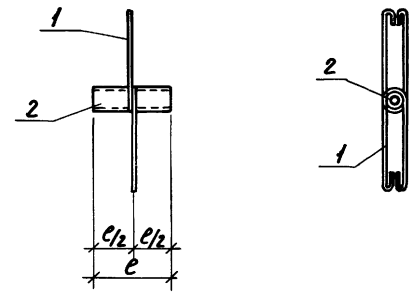

Обозначение	Марка	ℓ	Масса кг
3.016.1-4.1 19.000100	МН15	200	0,3
-01	МН16	250	0,4
-02	МН18	300	0,4

Нач.отд.	Морозов	
Гл.кон.отд.	Липницкий	
Нач.сект.	Егорова	
Рук.гр.	Войнова	
Проект	Агеенко	
Провер.	Фоменко	
Исполн.	Радзина	

3.016.1-4.1 19.000100СБ

Изделие закладное МН15; МН16; МН18. Сборочный чертёж.

Стадия	Масса	Масштаб
Р	См. табл.	

Лист 1 | Листов

ГОССТРОЙ СССР ЛЕНИНГРАДСКИЙ ПРОМСТРОЙПРОЕКТ

Инв. № подл. | Подпись и дата | Взам. инв. №

Формат	Зона	Поз.	Обозначение	Наименование	Кол. на исполн. –	01	02	Примечание
				Документация				
11			3.016.1-4.1 00.00000070	Техническое описание	X	X	X	
11				Сборочный чертёж	X	X	X	
				Детали				
6.4		1	19.000101	Ф6АI ГОСТ 5781-75 ℓ=500	2	2	2	0,11кг
6.4		2	19.000102	Труба Ф28б=1 ГОСТ 10704-76 ℓ=200 Ст2 группа А ГОСТ 380-71	1			0,11кг
6.4		2	19.000103	Труба Ф28б=1 ГОСТ 10704-76 ℓ=250 Ст2 группа А ГОСТ 380-71		1		0,13кг
6.4		2	19.000104	Труба Ф28б=1 ГОСТ 10704-76 ℓ=300 Ст2 группа А ГОСТ 380-71			1	0,13кг

3.016.1-4.1 19.000100

Изделие закладное МН15; МН16; МН18.

Стадия	Лист	Листов
	1	

ГОССТРОЙ СССР ЛЕНИНГРАДСКИЙ ПРОМСТРОЙПРОЕКТ

Нач.отд.	Морозов	
Гл.кон.отд.	Липницкий	
Нач.сект.	Егорова	
Рук.гр.	Войнова	
Проект	Агеенко	
Провер.	Фоменко	
Исполн.	Радзина	

Инв. № подл. | Подпись и дата | Взам. инв. №

Формат	Зона	Поз.	Обозначение	Наименование	Кол.	Примечание
				Документация		
11			3.016.1-4.1 00.000000 ТО	Техническое описание		
11			20.000000 СБ	Сборочный чертеж		
12			00.000000 Д2	Выборка стали		
				Сборочные единицы		
11		1	20.01 0000	Каркас пространств. КП-15	1	
11		2	Серия 3.400-6/16 вып. 1	Изделие закладное М4-10	1	
11		3	3.016.1-4.1 19.0001 00	То же МН 15	1	
				Материалы		
				Бетон марки М200	0,06	$м^3$

Нач. отд.	Морозов		3.016.1-4.1 20.000 000
Гл. конс. отд.	Липницкий		
Нач. сект.	Егорова		
Рук. гр.	Воинова		Колонна КЭ1
Проектир.	Агеенко		Стадия: Р; Масса: —; Масштаб: —; Лист: —; Листов: 1
Провер.	Фоменко		Госстрой СССР Ленинградский Промстройпроект
Исполн.	Радзина		

Инв. № подл. | Подпись и дата

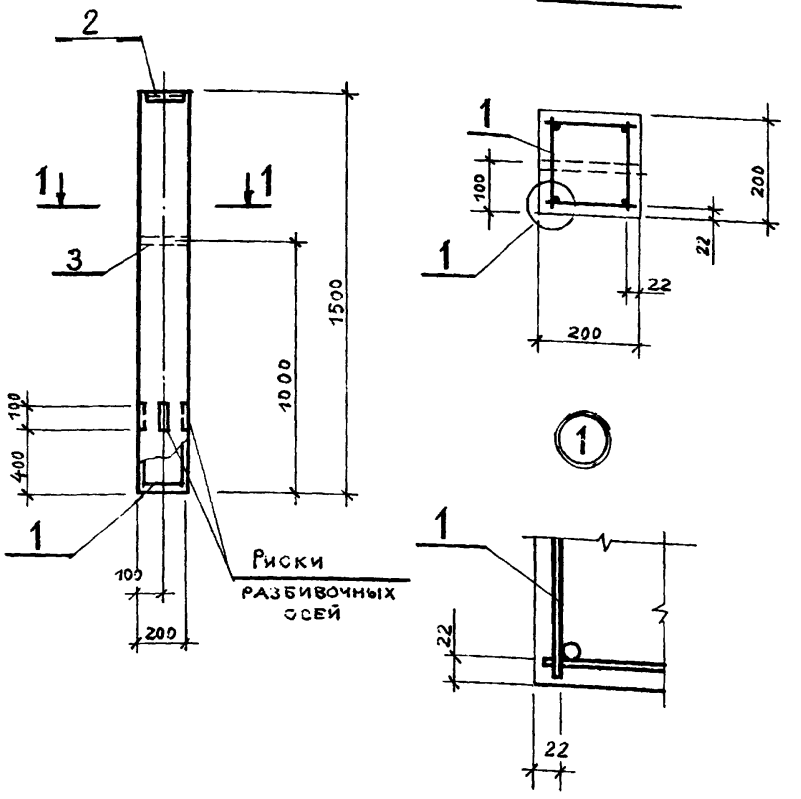

Нач. отд.	Морозов		3.016.1-4.1 20.000 000 СБ
Гл. конс.	Липницкий		
Нач. сект.	Егорова		
Рук. гр.	Воинова		Колонна КЭ1
Проектир.	Агеенко		Сборочный чертеж
Провер.	Фоменко		Стадия: Р; Масса: 0.15т; Масштаб: —; Лист: —; Листов: 1
Исполн.	Радзина		Госстрой СССР Ленинградский Промстройпроект

Инв. № подл. | Подпись и дата

17056 71

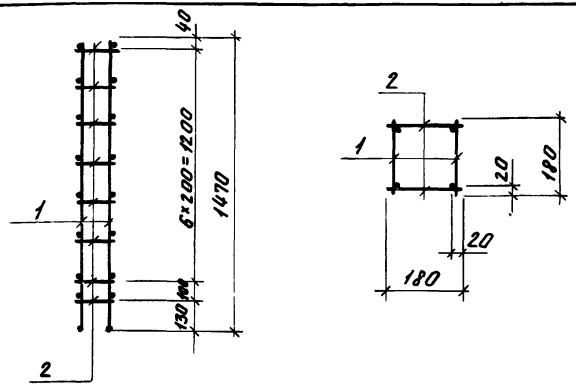

Формат	Зона	Поз.	Обозначение	Наименование	Кол.	Примечание
				Документация		
11			3.016.1-4.1 00.000000ТО	Техническое описание		
				Сборочные единицы		
11		1	20.010100	Каркас плоский КР12	2	
				Детали		
Б.ч		2	20.010001	ФбАI ГОСТ 5781-75 ℓ=180	16	0.04

Инв.№ подл. | Подпись и дата | Взам. инв.№

Нач.отд.	Морозов		
Гл.конст.	Липницкий		
Нач.сект.	Егорова		
Рук.гр.	Вайнова		
Проект.	Агеенко		
Провер.	Фоменко		
Исполн.	Радзина		

3.016.1-4.1 20.010000

Каркас пространственный КП15.

Стадия	Масса	Масштаб
Р	10,8	
Лист	Листов 1	

ГОССТРОЙ СССР ЛЕНИНГРАДСКИЙ ПРОМСТРОЙПРОЕКТ

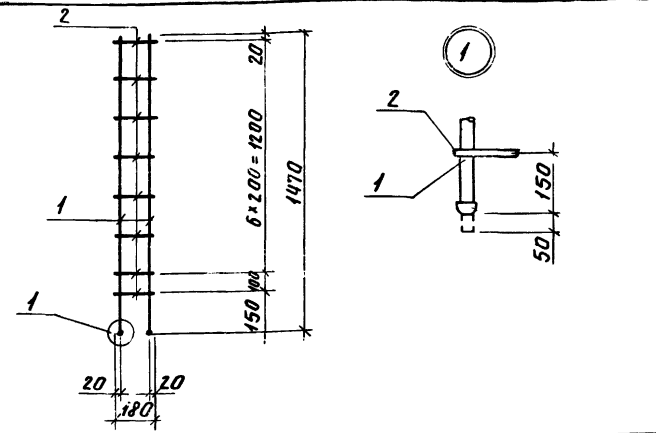

Формат	Зона	Поз.	Обозначение	Наименование	Кол.	Примечание
				Документация		
11			3.016.1-4.1 00.000000ТО	Техническое описание		
				Детали		
Б.ч		1	20.010101 01	ФI6АIII ГОСТ 5781-75 ℓ=1520	2	2,4кг
Б.ч		2	20.010102	ФбАI ГОСТ 5781-75 ℓ=180	8	0.04кг

Инв.№ подл. | Подпись и дата | Взам. инв.№

Нач.отд.	Морозов		
Гл.конст.	Липницкий		
Нач.сект.	Егорова		
Рук.гр.	Вайнова		
Проект.	Агеенко		
Провер.	Фоменко		
Исполн.	Радзина		

3.016.1-4.1 20.010100

Каркас плоский КР12

Стадия	Масса	Масштаб
Р	5,1	
Лист	Листов 1	

ГОССТРОЙ СССР ЛЕНИНГРАДСКИЙ ПРОМСТРОЙПРОЕКТ

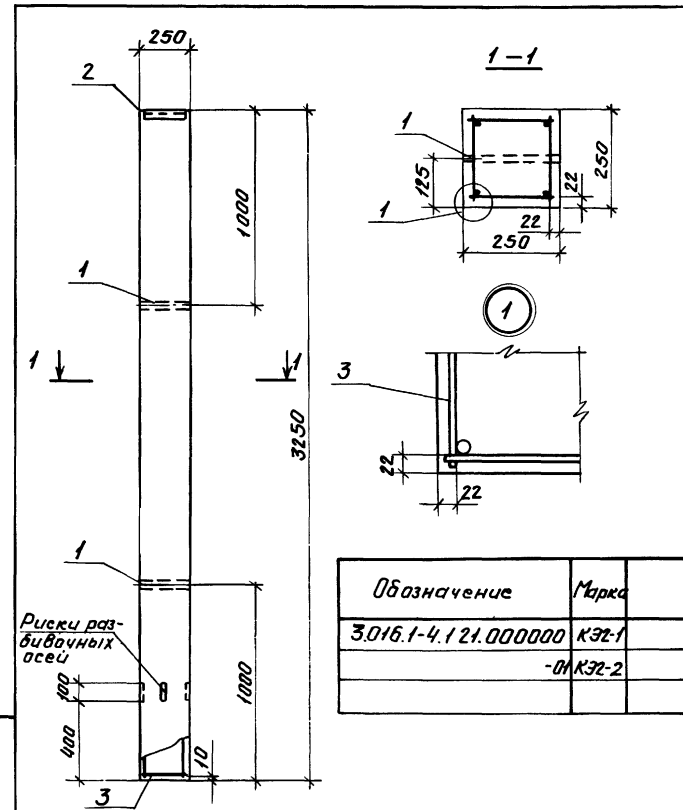

Обозначение	Марка	
3.016.1-4.1 21.000000	КЭ2-1	
-ОМ	КЭ2-2	

Инв. № подл.	Подпись и дата	Взам. инв. №

Изм.	Кол. уч.	Лист	№ док.	Подпись	Дата
Нач. отд.	Морозов				
Гл. конст.	Липницкий				
Нач. сект.	Егорова				
Рук. гр.	Вайнова				
Проект.	Агеенко				
Провер.	Аксенова				
Исполн.	Рабзина				

3.016.1-4.1 21.000000СБ

Колонна КЭ2-1; КЭ2-2. Сборочный чертёж

Стадия	Масса	Масштаб
Р	0,51т	
Лист	Листов	

ГОССТРОЙ СССР ЛЕНИНГРАДСКИЙ ПРОМСТРОЙПРОЕКТ

17056 73

Инв. № подл.	Подпись и дата	Взам. инв. №	Формат	Зона	Поз.	Обозначение	Наименование	Кол. на испол.	Примечание
							Документация		
					11	3.016.1-4.1 00.000000ТО	Техническое описание	X	
					11	21.000000СБ	Сборочный чертеж	X	
					12	000000000Д2	Ведомость стали	X	
							Сборочные единицы		
					11	1	19.00 0100-01 Изделие закладное МН6	2	
					11	2	Серия 1.400-6/76 Вып.1 То же МН-10-2	1	
					11	3	3.016.1-4.1 21.010000 Каркас пространств. КП6	1	
					11	3	21.010000-01 То же КП7	1	
							Материалы		
							Бетон марки М200	0,2	м3

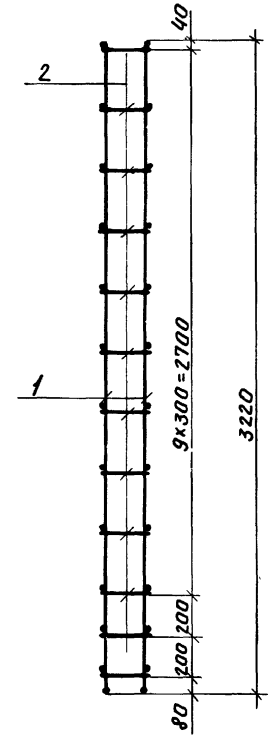

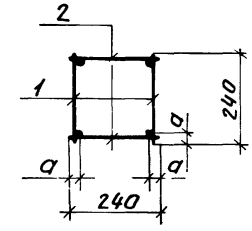

Обозначение	Марка	a	Масса кг
3 016.1-4.1 21.01 0000	КП16	25	23,1
-01	КП17	30	54,9

Инв.№ подл	Подпись и дата	Взам.инв.№

Нач.отд.	Морозов		
Гл.конст.	Липницкий		
Нач.сект.	Егорова		
Рук.гр.	Войнова		
Проект.	Агеенко		
Провер.	Аксенова		
Исполн.	Радзина		

3.016.1-4.1 21.01 0000

Каркасы пространственные КП16; КП17 Сборочный чертеж.

Стадия	Масса	Масштаб
Р		

Лист | Листов 1

ГОССТРОЙ СССР ЛЕНИНГРАДСКИЙ ПРОМСТРОЙПРОЕКТ

Инв.№ подл	Подпись и дата	Взам.инв.№

Формат	Зона	Поз.	Обозначение	Наименование	Кол на исполн.		Примечание
					–	01	
				Документация			
11			3 016 1-4.1 00 00000 ОТО	Техническое описание	X	X	
11			21 01 00 00 СБ	Сборочный чертеж	X	X	
				Сборочные единицы			
11		1	21.01 01 00	Каркас плоский КР13	2		
11		1	21.01 01 00-01	То же КР14		2	
				Детали			
64		2	21.01 00 01	Ф6АI ГОСТ 5781-75 ℓ=240	24		0,054кг
64		2	21 01 00 02	Ф8АI ГОСТ 5781-75 ℓ=240		24	0,095кг

Нач.отд.	Морозов	
Гл.конст.	Липницкий	
Нач.сект.	Егорова	
Рук.гр.	Войнова	
Проект.	Агеенко	
Провер.	Аксенова	
Исполн.	Радзина	

3.016 1-4.1 21 01 0000

Каркасы пространственные КП16; КП17.

Стадия	Лист	Листов
Р		1

ГОССТРОЙ СССР ЛЕНИНГРАДСКИЙ ПРОМСТРОЙПРОЕКТ

Инв.№ подл. | Подпись и дата | Взам.инв.№

Формат	Зона	Поз.	Обозначение	Наименование	Кол. на исполн. —	Кол. на исполн. 01	Примеч.
				Документация			
11			3.016.1-4.1 00.00000000ТО	Техническое описание	X	X	
11			21.010100СБ	Сборочный чертёж.	X	X	
				Детали			
Б.ч	1		21.010101	Ф16AIII ГОСТ 5781-75 ℓ=3270	2		5,15кг
Б.ч	2		21.010102	Ф6AI Таже ℓ=240	12		0,05кг
Б.ч	1		21.01.01.03	Ф25AIII " ℓ=3270		2	12,60кг
Б.ч	2		21.01.01.04	Ф8AI " ℓ=240		12	0,095кг

Начато	Морозов	
Гл.конст.	Липницкий	
Нач.сект.	Егорова	
Рук.гр.	Войнова	
Проект.	Агеенко	
Провер.	Аксенова	
Исполн.	Радзина	

3.016.1-4.1 21.010100

Каркасы плоские КР13; КР14.

Стадия	Лист	Листов
Р		1

ГОССТРОЙ СССР ЛЕНИНГРАДСКИЙ ПРОМСТРОЙПРОЕКТ

Инв.№ подл. | Подпись и дата | Взам.инв.№

Начато Морозов
Гл.конст. Липницкий
Нач.сект. Егорова
Рук.гр. Войнова
Проект. Агеенко
Провер. Аксенова
Исполн. Радзина

3.016.1-4.1 21.010100СБ
Каркасы плоские КР13; КР14.
Сборочный чертёж.
Стадия Р | Лист | Листов 1
ГОССТРОЙ СССР ЛЕНИНГРАДСКИЙ ПРОМСТРОЙПРОЕКТ

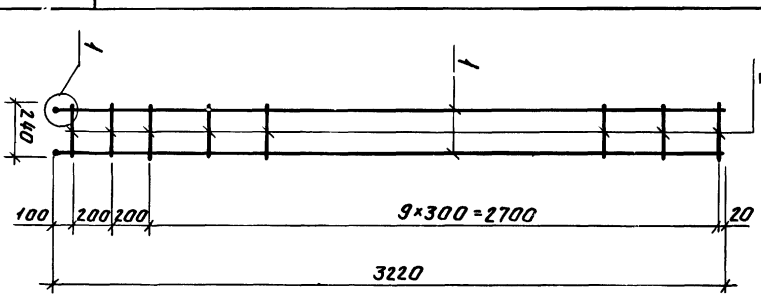

Обозначение	Марка	а	Масса кг
3.016.1-4.1 21.010100 -01	КР13	25	10,9
	КР14	30	26,3

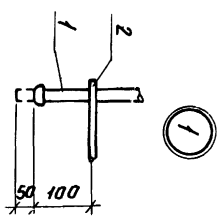

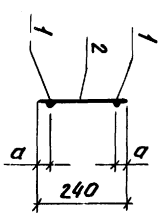

17056 95

Инв.№ подл.	Подпись и дата	Взам. инв.№

Обозначение	Наименование	Кол. на испол. —	Кол. на испол. 01	Примечание
	Документация			
3.016.1-4.1 ОООООООО10	Техническое описание	×	×	
22.00.0000СБ	Сборочный чертёж	×	×	
ООООООООД2	Выборка стали	×	×	
	Сборочные единицы			
19.000100-02	Изделие закладное МН18	2	2	
22.00.0200	То же МН26	1	1	
22.01.00.00	Каркас пространств. КП18	1		
22.01.00.00-01	То же КП19		1	
	Материалы			
	Бетон марки М200	0,29	0,29	м³

Нач.отд.	Морозов	
Гл.конст.	Липницкий	
Нач.сект.	Егорова	
Рук.гр.	Войнова	
Проект.	Агеенко	
Провер.	Фоменко	
Исполн.	Радзина	

3.016.1-4.1 22.000000

Колонна КЭ3-1; КЭ3-2.

Стадия	Лист	Листов
Р		1

ГОССТРОЙ СССР ЛЕНИНГРАДСКИЙ ПРОМСТРОЙПРОЕКТ

Инв.№ подл.	Подпись и дата	Взам. инв.№

Нач.отд.	Морозов	
Гл.конст.	Липницкий	
Нач.сект.	Егорова	
Рук.гр.	Войнова	
Проект.	Агеенко	
Провер.	Фоменко	
Исполн.	Радзина	

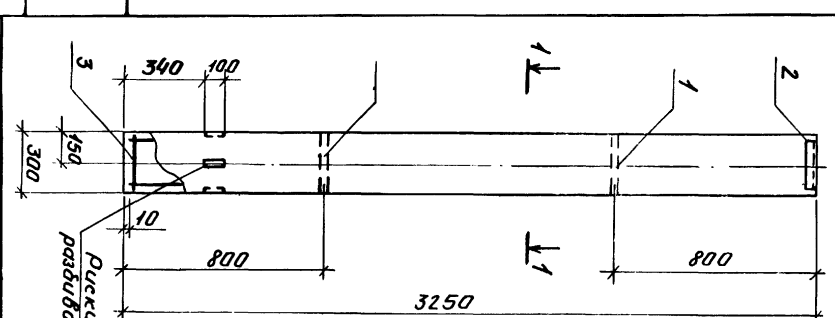

Обозначение	Марка	q
3.016.1-4.1 22.000000 -01	КЭ3-1	20
	КЭ3-2	22

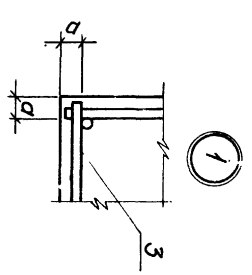

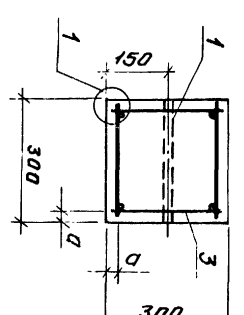

1-1

3.016.1-4.1 22.0000005Б

Колонна КЭ3-1; КЭ3-2. Сборочный чертёж.

Стадия	Масса	Масштаб
Р	0,73т	

Лист	Листов
	1

ГОССТРОЙ СССР ЛЕНИНГРАДСКИЙ ПРОМСТРОЙПРОЕКТ

Инв. № подл.	Подпись и дата	Взам. инв. №

Формат	Зона	Поз.	Обозначение	Наименование	Кол. на исполн.		Примечание
					–	01	
				Документация			
11			3.016.1-4.1 00 00 00 00 ТО	Техническое описание	X	X	
11			22.01 00 00 СБ	Сборочный чертеж	X	X	
				Сборочные единицы			
11	1		22.01 01 00	Каркасплоский КР15	2		
11	1		22.01 01 00-01	То же КР16		2	
				Детали			
б.ч	2		22.01 00 01	Ф6АI ГОСТ 5781-75 ℓ=290	24		0,064кг
б.ч	2		22.01 00 02	Ф8АI ГОСТ 5781-75 ℓ=290		24	0,114кг

Нач. отд.	Морозов	
Гл. конст.	Липницкий	
Нач. сект.	Егорова	
Рук. гр.	Войнова	
Проект.	Агеенко	
Провер.	Фоменко	
Исполн.	Радзина	

3.016.1-4.1 22.010000

Каркасы пространственные КП18; КП19

Стадия	Лист	Листов
Р		1

ГОССТРОЙ СССР ЛЕНИНГРАДСКИЙ ПРОМСТРОЙПРОЕКТ

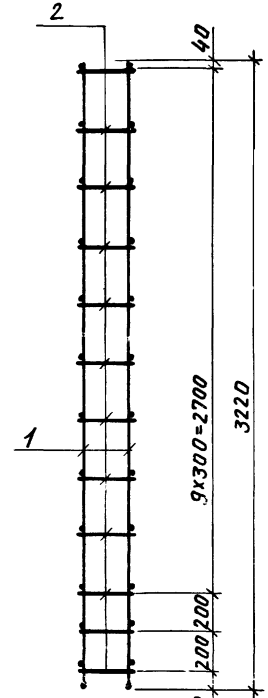

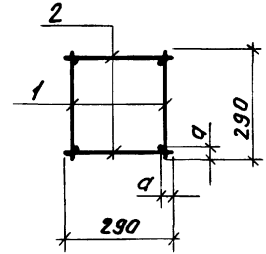

Обозначение	Марка	a	Масса кг
3.016.1-4.1 22.010000	КП18	25	35,4
-01	КП19	30	55,9

Инв. № подл.	Подпись и дата	Взам. инв. №

Нач. отд.	Морозов	
Гл. конст.	Липницкий	
Нач. сект.	Егорова	
Рук. гр.	Войнова	
Проект.	Агеенко	
Провер.	Фоменко	
Исполн.	Радзина	

3.016.1-4.1 22.010000СБ

Каркасы пространственные КП18; КП19. Сборочный чертёж.

Стадия	Масса	Масштаб
Р		
Лист	Листов 1	

ГОССТРОЙ СССР ЛЕНИНГРАДСКИЙ ПРОМСТРОЙПРОЕКТ

Инв. N° подл.	Подпись и дата	Взам. инв. N°

Формат	Зона	Поз.	Обозначение	Наименование	Кол. на исполн. —	Кол. на исполн. 01	Примечание
				Документация			
А1			3.016.1-4.1 00.00000070	Техническое описание.	X	X	
А1			22.010100СБ	Сборочный чертёж.	X	X	
				Детали			
Б.ч		1	22.010101	Ф20 AIII ГОСТ 5781-75 ℓ=3270	2		8,06кг
Б.ч		2	22.010102	Ф6 AI ГОСТ 5781-75 ℓ=290	12		0,064кг
Б.ч		1	22.010103	Ф25 AIII ГОСТ 5781-75 ℓ=3270		2	12,60кг
Б.ч		2	22.010104	Ф8 AI ГОСТ 5781-75 ℓ=290		12	0,12кг

Нач. отд.	Морозов	
Гл. конструктор	Липницкий	
Нач. сект.	Егорова	
Рук. гр.	Вайнова	
Проект.	Агеенко	
Провер.	Фоменко	
Исполн.	Радзина	

3.016.1-4.1 22.010100

Каркасы плоские КР15; КР16.

Стадия	Лист	Листов
Р		1

ГОССТРОЙ СССР ЛЕНИНГРАДСКИЙ ПРОМСТРОЙПРОЕКТ

Инв. N° подл.	Подпись и дата	Взам. инв. N°

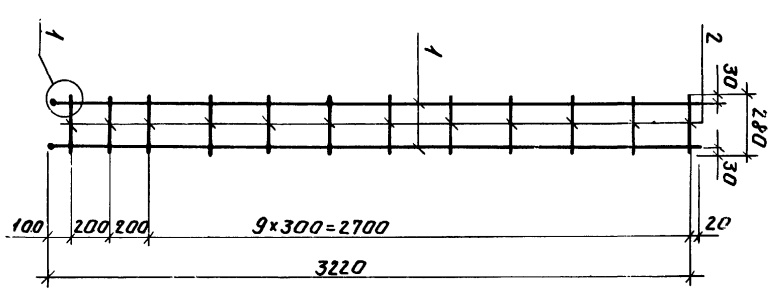

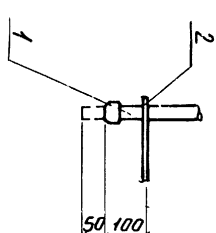

Обозначение	Марка	а	Масса кг
3.016.1-4.1 22.010100	КР15	25	16,9
-01	КР16	30	26,6

Нач. отд.	Морозов	
Гл. конструктор	Липницкий	
Нач. сект.	Егорова	
Рук. гр.	Вайнова	
Проект.	Агеенко	
Провер.	Фоменко	
Исполн.	Радзина	

Каркасы плоские КР15; КР16. Сборочный чертёж.

3.016.1-4.1 22.010100СБ

Стадия	Масса	Масштаб
Р		

Лист	Листов
	1

ГОССТРОЙ СССР ЛЕНИНГРАДСКИЙ ПРОМСТРОЙПРОЕКТ

Формат	Зона	Поз.	Обозначение	Наименование	Кол.	Примечание
				Документация		
11			3.016.1-4.1 ПЗ.ОООООООТО	Техническое описание		
11			23.ОООООООСБ	Сборочный чертёж		
12			ОО.ОООООООВ2	Выборка стали		
				Сборочные единицы		
11	1		23.01 0000	Каркас пространственный КП24	1	
	2		Серия 1.400-6/76 Вып.1	Изделие закладное МН-11-12	1	
11	3		3.016.1-4.1 19.000100-01	Тоже МН16	2	
				Материалы		
				Бетон марки М200	0,3	м³

Инв.№ подл. | Подпись и дата | Взам. инв.№

Нач.отд.	Морозов	
Гл.конст.	Липницкий	
Нач.сект.	Егорова	
Рук.гр.	Вайнова	
Проект.	Агеенко	
Провер.	Фоменко	
Исполн.	Радзина	

3.016.1-4.1 23.000000

Столб СЭ2

Стадия	Лист	Листов
Р		1

ГОССТРОЙ СССР ЛЕНИНГРАДСКИЙ ПРОМСТРОЙПРОЕКТ

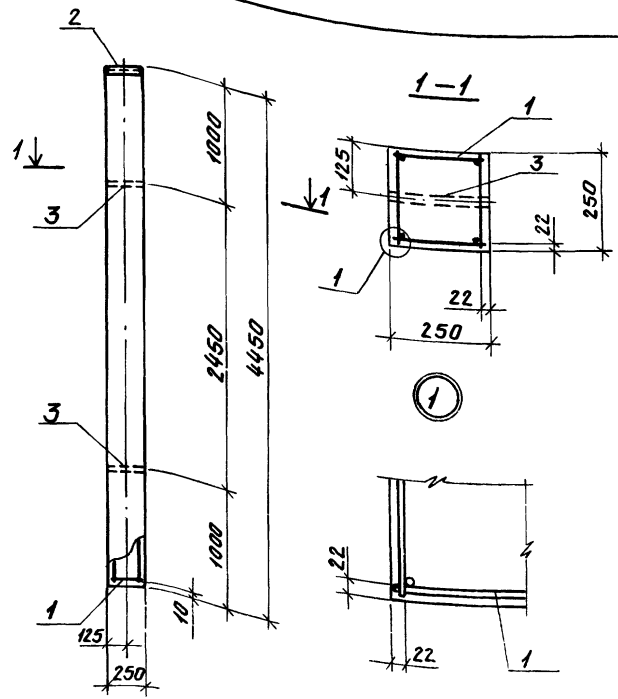

Нач.отд.	Морозов	
Гл.конст.	Липницкий	
Нач.сект.	Егорова	
Рук.гр.	Вайнова	
Проект.	Агеенко	
Провер.	Фоменко	
Исполн.	Радзина	

3.016.1-4.1 23.000000СБ

Столб СЭ2
Сборочный чертёж.

Стадия	Масса	Масштаб
Р	0,7т	
Лист	Листов 1	

ГОССТРОЙ СССР ЛЕНИНГРАДСКИЙ ПРОМСТРОЙПРОЕКТ

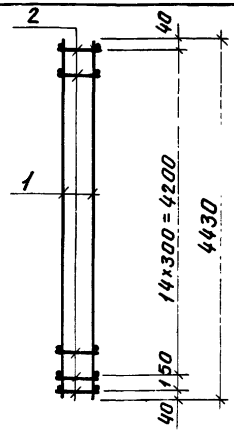

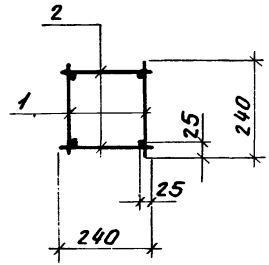

Формат	Зона	Поз.	Обозначение	Наименование	Кол.	Примечание
				Документация		
11			3.016.1-4.1 00.00000ОТО	Техническое описание		
				Сборочные единицы		
11			23.010100	Каркас плоский КР29	2	
				Детали		
Б.ч			23.010001	ФбАI ГОСТ5781-75 ℓ=240	32	0.053кг

Инв.№ подл. | Подпись и дата | Взам.инв.№

Нач.отд.	Морозов		
Гл.конст.	Липничкий		
Нач.сект.	Егорова		
Рук.гр.	Войнова		
Проект.	Агеенко		
Провер.	Фоменко		
Исполн.	Радзина		

3.016.1-4.1 23.010000

Каркас пространственный КП24

Стадия	Масса	Масштаб
Р	31.3	
Лист	Листов 1	

ГОССТРОЙ СССР ЛЕНИНГРАДСКИЙ ПРОМСТРОЙПРОЕКТ

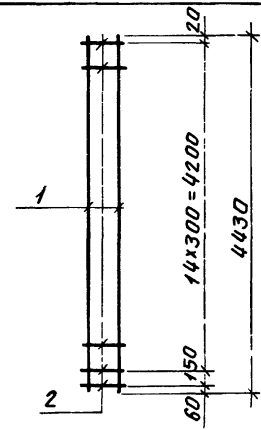

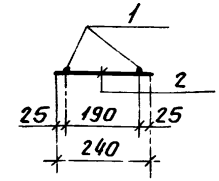

Формат	Зона	Поз.	Обозначение	Наименование	Кол.	Примечание
				Документация		
11			3.016.1-4.1 00.00000ОТО	Техническое описание		
				Детали		
Б.ч	1		23.010101	ФбАIII ГОСТ5781-75 ℓ=4430	2	7.0кг
Б.ч	2		23.010102	ФбАI ГОСТ5781-75 ℓ=240	16	0.05кг

Инв.№ подл. | Подпись и дата | Взам.инв.№

Нач.отд.	Морозов		
Гл.конст.	Липничкий		
Нач.сект.	Егорова		
Рук.гр.	Войнова		
Проект.	Агеенко		
Провер.	Фоменко		
Исполн.	Радзина		

3.016.1-4.1 23.010100

Каркас плоский КР29.

Стадия	Масса	Масштаб
Р	14.8	
Лист	Листов 1	

ГОССТРОЙ СССР ЛЕНИНГРАДСКИЙ ПРОМСТРОЙПРОЕКТ

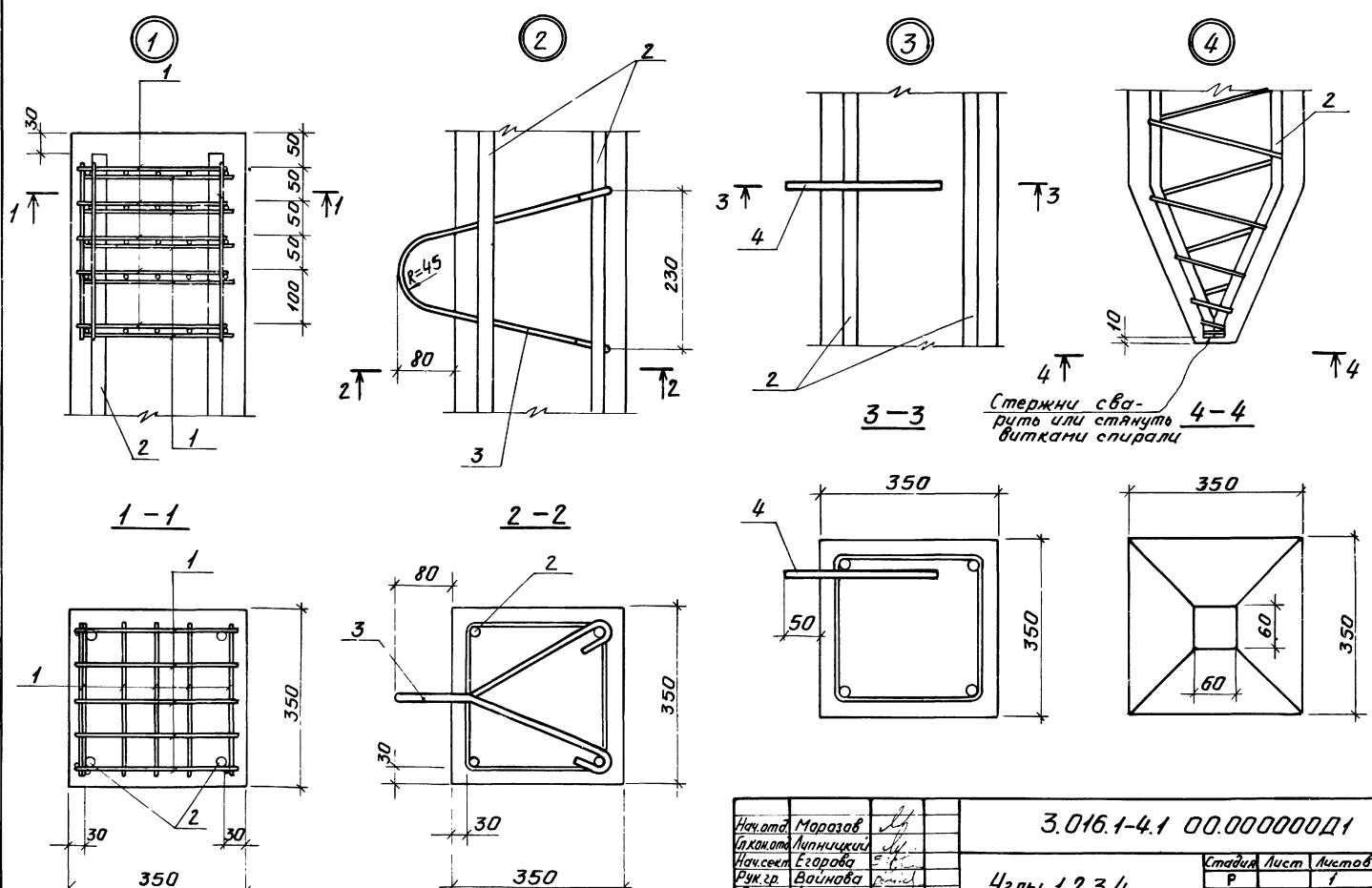

Нач.отд.	Морозов		3.016.1-4.1 00.000000Д1	
Гл.кон.отд.	Липницкий			
Нач.сект.	Егорова		Узлы 1, 2, 3, 4.	Стадия: Р; Лист; Листов: 1
Рук.гр.	Вайнова			ГОССТРОЙ СССР ЛЕНИНГРАДСКИЙ ПРОМСТРОЙПРОЕКТ
Проект.	Агеенко			
Провер.	Аксенова			
Исполн.	Радзина			

Инв. № подл. | Подпись и дата | Взам. инв. №

17056 81

Выборка стали на один элемент, кг

Марка эл-та	Арматурные изделия: Арматурная сталь ГОСТ 5781-75, класс AI, Ф мм 6	8	10	14	Итого	класс AIII, Ф мм 6	8	10	12	14	16	20	Итого	проволока ГОСТ 6727-53*, класс BI, Ф мм 4	5	Итого	Профильная сталь δ=10	[18		Итого	Закладные изделия: Профильная сталь δ=8	ТРФ28 δ=1	L50×5	[8	[12	Арматурная сталь ГОСТ 5781-75, класс AI, Ф мм 6	8	10	12	16	класс AIII, Ф мм 8	10	14	Итого	Всего кг
Рамы																																			
Р1	2,8	—	—	19,6	22,4	—	—	—	—	—	—	—	—	—	—	—	—	2,9	—	25,3	20,2	0,2	—	—	—	0,4	—	—	—	—	0,2	2,1	—	23,1	48,4
Р2	3,6	—	—	25,4	29,0	—	—	—	—	—	—	—	—	—	—	—	—	2,9	—	31,9	23,8	0,6	—	—	—	0,6	—	—	—	—	0,3	2,6	—	27,9	59,8
Балки																																			
Б1	—	—	—	—	—	—	—	3,0	—	—	7,6	—	10,6	2,3	—	2,3	—	—	—	12,9	12,0	—	—	—	—	—	—	1,2	—	—	—	1,4	1,8	16,4	29,3
Б2-1	—	—	1,0	—	1,0	—	—	9,2	10,6	—	—	—	19,8	—	6,5	6,5	13,8	—	—	41,1	—	—	9,4	—	—	—	—	—	2,0	—	1,8	—	—	13,2	54,3
Б2-2	—	—	0,8		0,8	9,2	—	10,1	—	—	—	29,3	48,6	—	—	—	17,3	—	—	66,7	—	—	9,4	—	—	—	—	—	2,0	—	1,8	—	—	13,2	79,9
Панели перегородок																																			
ПП1	—	—	—	—	—	10,6	4,5	—	—	—	—	—	15,1	—	25,9	25,9	—	—	—	41,0	—	1,5	—	4,0	—	—	—	0,6	—	5,2	1,0	—	—	12,3	53,3
ПП1а	—	—	—	—	—	10,6	4,5	—	—	—	—	—	15,1	—	25,9	25,9	—	—	—	41,0	—	1,5	—	4,0	—	—	—	0,6	—	5,2	1,0	—	—	12,3	53,3
ПП2	—	26,0	—	—	26,0	—	—	—	—	49,8	—	—	49,8	—	—	—	—	—	—	75,8	33,2	—	—	—	54,6	—	2,6	—	—	—	0,8	2,4	—	93,6	169,4
ПП3	—	26,8	—	—	26,8	—	—	—	—	53,6	—	—	53,6	—	—	—	—	—	—	80,4	19,2	—	—	—	54,6	—	2,6	—	—	—	0,6	1,3	—	78,3	158,7

Выборка стали приведена только на разработанные в выпуске изделия

Нач.отд.	Морозов	
Гл.конс.отд.	Липницкий	
Нач.сект.	Егорова	
Рук.гр.	Вайнова	
Проект.	Агеенко	
Провер.	Аксенова	
Исполн.	Радзина	

3.016.1-4.1 00.000000Д2

Выборка стали на один элемент.

Стадия	Лист	Листов
Р	1	2

ГОССТРОЙ СССР ЛЕНИНГРАДСКИЙ ПРОМСТРОЙПРОЕКТ

Инв.№ подл. | Подпись и дата | Взам.инв.№

Марка эл-та	Арматурные изделия: Арматурная сталь ГОСТ 5781-75, класс AI, Ф мм 6	8	10		Итого	класс AII, Ф мм 16			Итого	класс AIII, Ф мм 16	20	22	25	28		Итого	проволока ГОСТ 6727-53*, класс BI, Ф мм 5			Итого	Итого	Закладные изделия: Профильная сталь, δ=8	ТрФ28 δ=1	L80×7		Арматурная сталь ГОСТ 5781-75, класс AI, Ф мм 6	14	16		класс AIII, Ф мм 8	10			Итого	Всего кг
Сваи																																			
СВ1-1	—	0,4	0,2	—	0,6	—	—	—	—	52,5	—	—	—	—		52,5	12,1			12,1	65,2	—	—	—		—	3,2	—		—	—			3,2	68,4
СВ1-2	—	0,4	0,2		0,6	—	—	—	—	102,6	—	—	—	—		102,6	12,1			12,1	115,3	—	—	—		—	3,2	—		—	—			3,2	118,5
СВ2-1	—	0,4	0,2		0,6	65,1	—		65,1	—	—	—	—	—		—	13,9			13,9	79,6	—	—	—		—	—	4,3		—	—			4,3	83,9
СВ2-2	—	0,4	0,2		0,6	—	—		—	—	—	241,8	—	—		241,8	13,9			13,9	256,3	—	—	—		—	—	4,3		—				4,3	260,6
СВ2-3	—	0,4	0,2		0,6	—	—		—	—	101,8	—	—	—		101,8	13,9			13,9	116,3	—	—	—		—	—	4,3		—				4,3	120,6
Колонны																																			
К1-1	—	18,2	3,2	—	21,4	—			—	—	11,8	—	84,6	—		96,4	—			—	117,8	15,8	0,6	—		0,8	—	—		—	5,0			22,2	140,0
К1-2	—	18,2	3,2		21,4	—			—	—	11,8	—	—	105,6		117,4	—			—	138,8	15,8	0,6	—		0,8	—	—		—	5,0			22,2	161,0
К2	—	14,6	3,2		17,8	—			—	—	11,8	—	—	67,0		78,8	—			—	96,6	15,8	0,6	—		0,8	—	—		—	5,0			22,2	118,8
КЭ1	1,2	—	—		1,2	—			—	9,6	—	—	—	—		9,6	—			—	10,8	—	0,1	3,4		0,2	—	—		0,4	0,2			4,3	15,1
КЭ2-1	2,5	—	—		2,5	—			—	20,6	—	—	—	—		20,6	—			—	23,1	—	0,4	3,4		0,4	—	—		0,4	0,3			4,9	28,0
КЭ2-2	—	4,5	—		4,5	—			—	—	—	—	50,4	—		50,4	—			—	54,9	—	0,4	3,4		0,4	—	—		0,4	0,3			4,9	59,8
КЭ3-1	3,2	—	—		3,2	—			—	—	32,2	—	—	—		32,2	—			—	35,4	—	0,4	3,4		0,4	—	—		—	1,0			5,2	40,6
КЭ3-2	—	5,5	—		5,5	—			—	—	—	—	50,4	—		50,4	—			—	55,9	—	0,4	3,4		0,4	—	—		—	1,0			5,2	61,1
КЭ4-1	4,5	—	—		4,5	—			—	33,2	—	—	—	—		33,2	—			—	37,7	—	0,4	3,4		0,4	—	—		0,4	0,3			4,9	42,6
КЭ4-2	—	8,3	—		8,3	—			—	—	—	—	81,2	—		81,2	—			—	89,5	—	0,4	3,4		0,4	—	—		—	1,0			5,2	94,7
КЭ4-3	—	8,3	—		8,3	—			—	—	—	—	—	101,8		101,8	—			—	110,1	—	0,4	3,4		0,4	—	—		—	1,0			5,2	115,3
Столбы																																			
СЭ1	2,4	—	—		2,4	—			—	17,2	—	—		—		17,2	—			—	19,6	—	0,2	3,4		0,4	—	—		0,4	0,2			4,6	24,2
СЭ2	3,3	—	—		3,3	—			—	28,0	—	—		—		28,0	—			—	31,3	—	0,4	3,4		0,4	—	—		0,4	0,3			4,9	36,2
СЭ3-1	6,0	—	—		6,0	—			—	41,4	—	—		—		41,4	—			—	47,4	—	0,4	3,4		0,4	—	—			1,0			5,2	52,6
СЭ3-2	10,1	—	—		10,1	—			—	—	—	—	100,8	—		100,8	—			—	110,9	—	0,4	3,4		0,4	—	—			1,0			5,2	116,1
СЭ4	4,1	—	—		4,1	—			—	—	44,8	—	—	—		44,8	—			—	48,9	—	0,4	3,4		0,4	—	—			1,0			5,2	54,1

gost.e-ecolog.ru