Типовой проект
805-7-3.90

Яйцесклад с цехом переработки 200 тыс яиц в смену

Альбом 3

КЖИ Изделия конструкций железобетонных

25193—03

Отпускная цена на момент реализации указана в счет-накладной

Привязан:

Инв. №

gost.e-ecolog.ru

Типовой проект

805-7-3.90

Яйцесклад с цехом переработки 200 тыс. яиц в смену

Альбом 3

Перечень альбомов

Альбом 1	ПЗ	Общая пояснительная записка
	ТХ	Технология производства
	АР	Архитектурные решения
	КЖ	Конструкции железобетонные
Альбом 2	ОВ	Отопление и вентиляция
	ХС	Холодоснабжение
	ВК	Внутренние водопровод и канализация
	ЭО	Электрическое освещение
	ЭМ	Силовое электрооборудование
	А	Автоматизация производства
	СС	Связь и сигнализация
	$А_3$	чертежи задания заводу-изготовителю на щиты и шкафы управления
Альбом 3	КЖИ	Изделия конструкций железобетонных
Альбом 4	СО	Спецификации оборудования
Альбом 5	С	Сметы
Альбом 6	ВМ	Ведомости потребности в материалах

Разработан
Гипроптицепромом
Главный инженер института В.Г. Маркин
Главный инженер проекта Э.И. Соколовский

Утвержден Главагропромнаучпроектом при Госкомиссии СМ СССР по продовольствию и закупкам
приказ от 01.07.91 г. №30
Введен в действие институтом Гипроптицепром
Приказ от 08.07.91 г. N 19-ТП

Привязан

Инв. №

Обозначение	Наименование	Стр
	Содержание альбома	2
ТП805-7-3 90 -КЖИ-Ф1-Ф2СБ	Фундаменты Ф1, Ф2	3
ТП805-7-3 90 -КЖИ-БФ1-БФСБ	Балка фундаментная БФ1	4
ТП805-7-3 90 -КЖИ-К1-К10СБ	Колонны К1-К10	5
ТП805-7-3 90 -КЖИ-Б1-Б11СБ	Балки Б1-Б11	7
ТП805-7-3 90 -КЖИ-П1-П8СБ	Плиты покрытия П1-П8	9
ТП805-7-3 90 -КЖИ-ПЦ1-ПЦ6СБ	Панели цокольные ПЦ1-ПЦ6	11
ТП805-7-3 90 -КЖИ-ПС1-ПС20СБ	Панели стеновые ПС1-ПС20	13
ТП805-7-3 90 -КЖИ-ПГ1-ПГ4СБ	Панели перегородок ПГ1-ПГ4	16
ТП805-7-3 90 -КЖИ-СК1-СК4	Стойки металлические СК1-СК4	17
ТП805-7-3 90 -КЖИ-СФС1,СФС2	Стойки фахверка стальные СФС1, СФС2	18
ТП805-7-3 90 -КЖИ-МС1,МС2	Изделия соединительные МС1, МС2	18
ТП805-7-3 90 -КЖИ-С1, С2	Сетки арматурные С1, С2	19
ТП805-7-3 90 -КЖИ-МН1	Изделие закладное МН1	20
ТП805-7-3 90 -КЖИ-МН2	Изделие закладное МН2	20
ТП805-7-3 90 -КЖИ-МН3	Изделие закладное МН3	21
ТП805-7-3 90 -КЖИ-МН4	Изделие закладное МН4	21
ТП805-7-3 90 -КЖИ-МС3	Изделие соединительное МС3	22
ТП805-7-3 90 -КЖИ-А1	Анкер А1	22
ТП805-7-3 90 -КЖИ-МС4,МС5	Изделия соединительные МС4, МС5	23

Обозначение	Наименование	Стр

Согласовано

Инв № подл	Подпись и дата	Взам инв №	Пл.спец	Матвеев	87.91

Привязан

Инв №

Исполн	Сумакова		08 90
Пров	Ганжа		09 90
Рук гр	Ганжа		09 90
Нач отд	Жевнеров		09 90
Н контр	Ганжа		09 90
ЭИП	Соколовский		09 90

ТП-805-7-3.90

Содержание альбома

Стадия	Лист	Листов
РП		1

Гипрониптицепром г Ростов-на-Дону

25193-03 3 Копировал Костенко Формат А3

Альбом 3

Ф1 **Ф2**

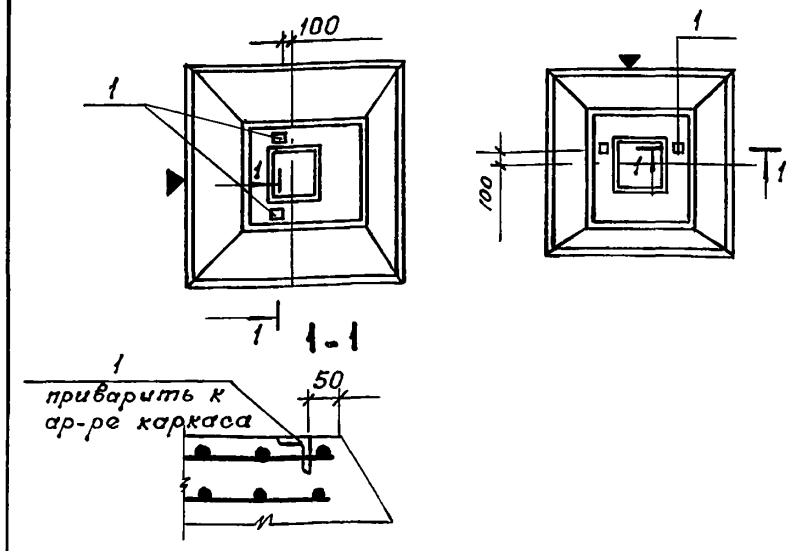

Марка элемента	Изделия закладные: Прокат марки ВСт3 кп2-1 ГОСТ 8509-86							Всего
	L63×5						Итого	
Ф1	0,6						0,6	0,6
Ф2	0,6						0,6	0,6

Марка, поз	Обозначение	Наименование	Кол	Масса ед кг	Примечание
Ф1	ТП КЖИ-Ф1, Ф2 СБ	3 ф 18 18-2а	1	3400	
Ф2	01	2 ф 15 15-2а	1	2000	

Формат	Зона	Поз	Обозначение	Наименование	Кол на испол			Примечание
						01		
				Документация				
А3			ТП КЖИ-Ф1, Ф2 СБ	Сборочный чертеж				
				Дополнительные сборочные единицы				
				Изделия закладные				
Б4		1		Уголок Б-63×63×5 ГОСТ 8509-86 Вст3кп2-1 ГОСТ 535-88				
				l=60	2	2		0,3 кг

1 Фундаменты 3 ф 18 18-2а, 2 ф 15 15-2а выполнять по чертежам соответствующих фундаментов ГОСТ 24022-80 с установкой дополнительных закладных изделий по данному чертежу

2 Знак ориентации ▼ нанести несмываемой краской

Привязан

Инв №			
Исполн	Бирюков		07 90
Пров.	Ганжа		08 90
Н контр	Ганжа		08 90

ТП-805-7-3.90 -КЖИ-Ф1, Ф2 СБ

Фундаменты Ф1, Ф2	Стадия	Масса	Масштаб
	РП	См табл	1 50
	Лист	Листов 1	
	Гипроптицепром г Ростов-на-Дону		

Взам инв № | Подпись и дата | Инв № подл

25193-03 4 Копировал Костенко Формат А3

Альбом 3

БФ 1

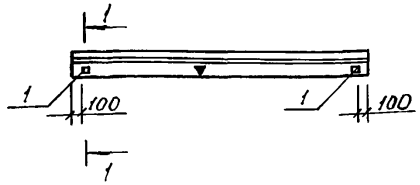

1-1

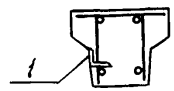

Марка, поз	Обозначение	Наименование	Кол	Масса ед кг	Приме-чание
БФ 1	ТП 805-7-3 90 КЖИ-БФ1 СБ	2 БФ6 - 3А IVа	1	1000	

Ведомость расхода дополнительной стали на элемент, кг

Марка элемента	Изделия закладные. Прокат марки ВСт.3 кп2-1 ГОСТ 8509-86						Всего
	L63×5					Итого	
БФ 1	0,6					0,6	0,6

Формат	Зона	Поз	Обозначение	Наименование	Кол на испол			Приме-чание
				Документация				
			1 415 1-2, Вып 1 и					
А3			ТП 805-7-3 90 КЖИ-БФ1 СБ	Сборочный чертеж				
				Дополнительные сборочные единицы и детали				
				Изделие закладное				
БЧ		1		Уголок Б-63×63×5 ГОСТ 8509-86 ВСт3кп2-1 ГОСТ 535-88				
				ℓ = 60	2			0,3 кг

1. Балку фундаментную БФ1 изготавливать по чертежам соответствующей марки фундаментной балки серии 1 415 1-2, Вып 1 с установкой дополнительных закладных деталей согласно данному чертежу
2. Знак ориентации ▼ нанести несмываемой краской

Привязан

Инв №

Исполн.	Бирюков		07.90
Пров	Ганина		08.90
Н.контр.	Ганина		08.90

ТП-805-7-3.90 -КЖИ-БФ1 СБ

Балка фундаментная БФ1

Стадия	Масса	Масштаб
РП	см. табл.	1:100
Лист	Листов: 1	

Гипроинтицепром г. Ростов-на-Дону

Инв. № подл. | Подпись и дата | Взам. инв. №

Альбом 3

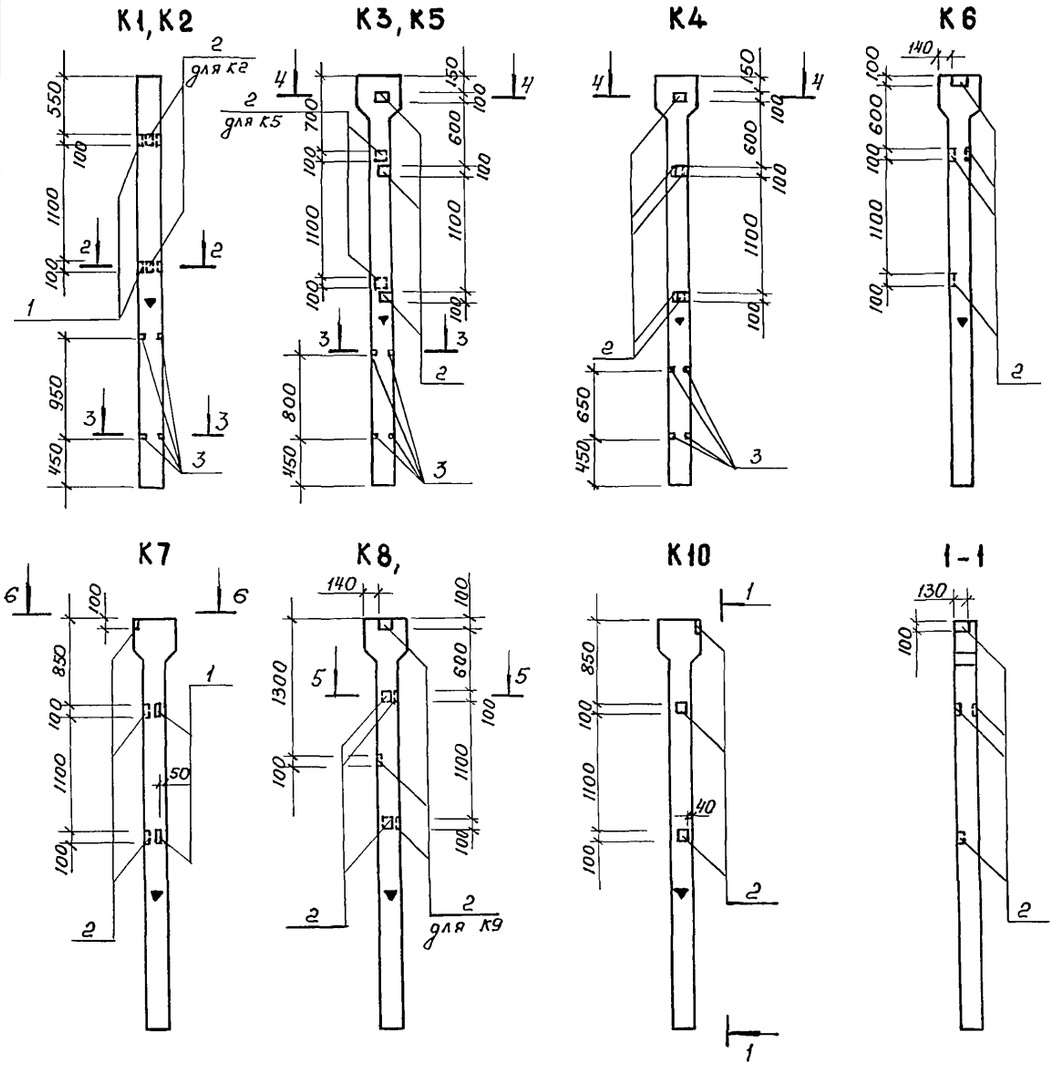

Марка, поз	Обозначение	Наименование	Кол	Масса ед кг	Приме-чание
К1	ТП 805-7-3.90 - КЖИ-К1-К10СБ	1К 39 2-1-а	1	400	
К2	ТП 805-7-3 90 - КЖИ-К1-К10СБ	1К 39 2-1-б	1	400	
К3	ТП 805-7-3 90 - КЖИ-К1-К10СБ	2К 39 2-1-а	1	450	
К4	ТП 805-7-3 90 - КЖИ-К1-К10СБ	2К 39 2-1-б	1	450	
К5	ТП 805-7-3 90 - КЖИ-К1-К10СБ	2К 39 2-1-в	1	450	
К6	ТП 805-7-3 90 - КЖИ-К1-К10СБ	2К 39 2-1-г	1	450	
К7	ТП 805-7-3 90 - КЖИ-К1-К10СБ	2К 39 2-1-д	1	450	
К8	ТП 805-7-3 90 - КЖИ-К1-К10СБ	2К 39 2-1-е	1	450	
К9	ТП 805-7-3 90 - КЖИ-К1-К10СБ	2К 39 2-1-ж	1	450	
К10	ТП 805-7-3 90 - КЖИ-К1-К10СБ	2К 39 2-1-и	1	450	

1. Колонны выполнить по чертежам соответствующих марок колонн серии 1.823.1-2, вып 1 с установкой дополнительных закладных изделий
2. Изделие закладное М1 (1.823.1-2 2.070) установить по центру оголовка колонн К1, К2
3. Знак ориентации ▼ нанести несмываемой краской

Привязан

Инв №

Исполн	Сумакова		01.90
Пров	Ганина		08.90
Н контр	Ганина		08.90

ТП 805-7-3.90 -КЖИ-К1-К10 СБ

Колонны К1-К10

Стадия	Масса	Масштаб
РП	См. табл	1:50
Лист 1	Листов 2	

Гипрониптицепром в Ростов-на-Дону

Инв № подл | Подпись и дата | Взам инв №

Альбом 3

Формат	Зона	Поз.	Обозначение	Наименование	Количество на исполнение К1	К2	К3	К4	К5	К6	К7	К8	К9	К10				Примечание
				Документация														
			1823 1-2, Вып. 1 и															
А3			ТП 805-7-3 90 -КЖИ-К1-К10СБ	Сборочный чертеж														
				Дополнительные														
				сборочные единицы и детали														
				Изделия закладные														
		1	ТП 805-7-3 90 -КЖИ-МН4	МН4	2	2	—	—	—	—	—	—	—	—				1,1 кг
		2	1 400-6/76	М8-4	—	2	3	5	5	4	5	3	6	4				1,2 кг
Б4		3		Уголок $\frac{Б\text{-}63\times63\times5\ ГОСТ\ 8509\text{-}86}{ВСт3кп2\text{-}1\ ГОСТ\ 535\text{-}88}$ ℓ=50	4	4	4	4	4	—	—	—	—	—				0,2 кг

Ведомость расхода стали на элемент, кг

Марка элемента	Изделия закладные: Арматура класса A III, ГОСТ 5781-82*						Прокат марки ВСт3кп2-1, ГОСТ 8509-86					Прокат марки ВСт3кп2-1, ГОСТ 103-76*					Всего	Общий расход
	ф10	ф12				Итого	L63×5				Итого	б=8				Итого		
К1	—	0,2				0,2	2,8				2,8	—				—	3,0	3,0
К2	0,8	0,2				1,0	2,8				2,8	1,6				1,6	5,4	5,4
К3	1,2	—				1,2	0,8				0,8	2,4				2,4	4,4	4,4
К4, К5	2,0	—				2,0	0,8				0,8	4,0				4,0	6,8	6,8
К6, К10	1,6	—				1,6	—				—	3,2				3,2	4,8	4,8
К7	1,2	0,2				1,4	2,0				2,0	2,4				2,4	5,8	5,8
К8	1,2	—				1,2	—				—	2,4				2,4	3,6	3,6
К9	2,4					2,4						4,8				4,8	7,2	7,2

Привязан

Инв №

Взам инв №

Подп и дата

Инв № подл

ТП-805-7-3.90 -КЖИ-К1-К10 СБ

Лист 2

Альбом 3

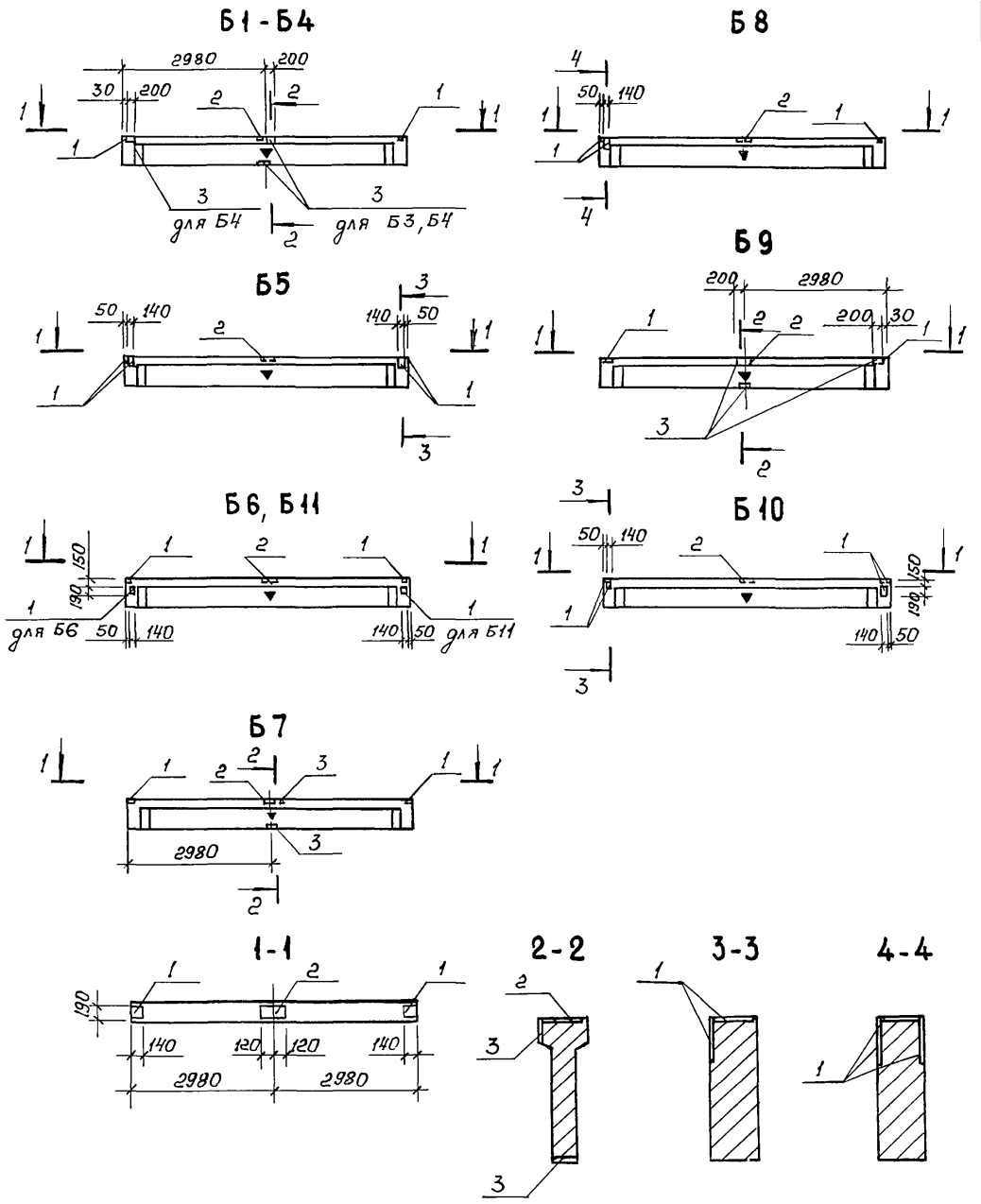

Марка, поз	Обозначение	Наименование	Кол	Масса ед кг	Примечание
Б1	ТП805-7-3 90 -КЖИ-Б1-Б11СБ	БСП 6 1-3А IV-1	1	1150	
Б2	ТП 805-7-3 90 -КЖИ-Б1-Б11СБ	БСП 6 1-1А IV-1	1	1150	
Б3	ТП 805-7-3 90 -КЖИ-Б1-Б11СБ	БСП 6 1-1А IV-2	1	1150	
Б4	ТП 805-7-3 90 -КЖИ-Б1-Б11СБ	БСП 6 1-1А IV-3	1	1150	
Б5	ТП 805-7-3 90 -КЖИ-Б1-Б11СБ	БСП 6 1-1А IV-4	1	1150	
Б6	ТП 805-7-3 90 -КЖИ-Б1-Б11СБ	БСП 6 1-3А IV-2	1	1150	
Б7	ТП 805-7-3 90 -КЖИ-Б1-Б11СБ	БСП 6 1-3А IV-3	1	1150	
Б8	ТП 805-7-3 90 -КЖИ-Б1-Б11СБ	БСП 6 1-3А IV-4	1	1150	
Б9	ТП 805-7-3 90 -КЖИ-Б1-Б11СБ	БСП 6 1-3А IV-5	1	1150	
Б10	ТП 805-7-3 90 -КЖИ-Б1-Б11СБ	БСП 6 1-3А IV-6	1	1150	
Б11	ТП 805-7-3 90 -КЖИ-Б1-Б11СБ	БСП 6 1-3А IV-7	1	1150	

1 Балки Б1-Б11 выполнить по чертежам балок БСП 6 1-1А IV и БСП 6.1-3А IV серии 1462 1-10/89, Вып 1 с установкой дополнительных закладных изделий по данному листу

2 Знак ориентации ▼ нанести несмываемой краской

Привязан

Инв №

Исполн	Сумакова		07 90
Пров	Ганжа		08 90
Н контр	Ганжа		08 90

ТП 805-7-3.90 -КЖИ-Б1-Б11 СБ

Балки Б1 - Б11

Стадия	Масса	Масштаб
РП	см табл	1 100

Лист 1 | Листов 2

Гипрониптицепром г Ростов-на-Дону

Инв № подл | Подпись и дата | Взам инв №

Формат	Зона	Поз	Обозначение	Наименование	Количество на исполнение Б1	Б2	Б3	Б4	Б5	Б6	Б7	Б8	Б9	Б10	Б11					Примечание
				Документация																
			1.462.1-10/89 Вып.1 и																	
А3			ТП805-7-3.90 -КЖИ-Б1-Б11 СБ	Сборочный чертеж																
				Дополнительные																
				сборочные единицы и детали																
				Изделия закладные																
		1	1.462.1-10/89, Вып.2	МН2-1	2	2	2	2	4	3	2	4	2	4	3					1,4 кг
		2	1.462.1-10/89, Вып 2	МН2-2	1	1	1	1	1	1	1	1	1	1	1					2,4 кг
		3	1.400-6/76, Вып 1	М8-11	—	—	2	3	—	—	2	—	3	—	—					1,1 кг

Ведомость расхода дополнительной стали на элемент, кг

Марка элемента	Изделия закладные: Арматура класса A III ГОСТ 5781-82* ф8			Итого	Прокат марки ВСт3пс6-1 ГОСТ 103-76* б=6			Итого	Всего	Общий расход
Б1, Б2	0,4			0,4	4,8			4,8	5,2	5,2
Б3, Б7	0,8			0,8	6,6			6,6	7,4	7,4
Б4, Б9	1,0			1,0	7,5			7,5	8,5	8,5
Б5, Б8, Б10	0,6			0,6	7,4			7,4	8,0	8,0
Б6, Б11	0,5			0,5	6,1			6,1	6,6	6,6

Привязан

Инв.№

Взам инв.№ | Подп. и дата | Инв.№ подл.

Альбом 3

Рис.1

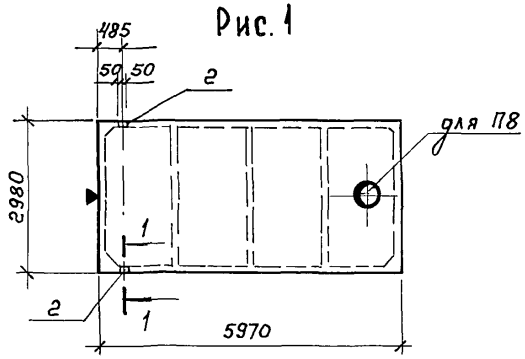

1-1

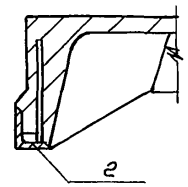

Рис.2

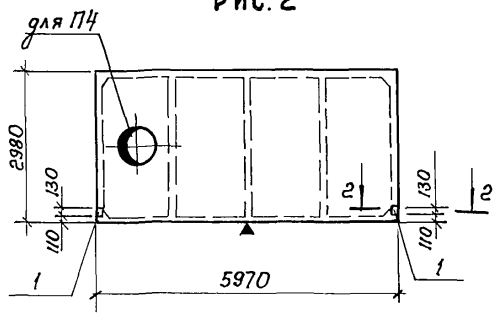

2-2

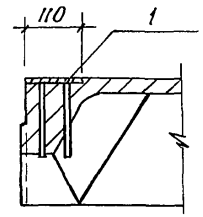

Рис.3

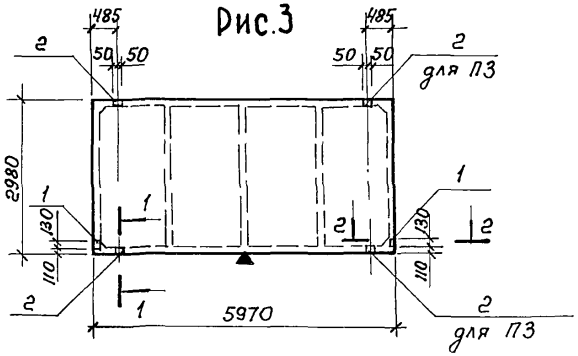

Марка поз.	Обозначение	Наименование	Рис	Масса ед кг	Примечание
П1	ТП805-7-3.90-КЖИ-П1-П8СБ	1ПГ6-4АIVТ-100ЯВ-13-350М-а	1	2890	
П2	ТП805-7-3.90-КЖИ-П1-П8СБ	1ПГ6-4АIVТ-100ЯВ-13-350М-б	2	2890	
П3	ТП805-7-3.90-КЖИ-П1-П8СБ	1ПГ6-4АIVТ-100ЯВ-13-350М-в	3	2890	
П4	ТП805-7-3.90-КЖИ-П1-П8СБ	1ПВ6-4АVТ-7-100ЯВ-13-350М-а	2	3440	
П5	ТП805-7-3.90-КЖИ-П1-П8СБ	1ПГ6-3АIVТ-100ППВ-13-40П-а	1	2450	
П6	ТП805-7-3.90-КЖИ-П1-П8СБ	1ПГ6-3АIVТ-100ППВ-13-40П-б	2	2450	
П7	ТП805-7-3.90-КЖИ-П1-П8СБ	1ПГ6-3АIVТ-100ППВ-13-40П-в	3	2450	
П8	ТП805-7-3.90-КЖИ-П1-П8СБ	1ПВ6-4АVТ-4-100ЯВ-13-350М-а	1	2840	

1 Порядковые номера по несущей способности комплексных плит приняты по серии 1.865.1-4/89, т к серия 1.865.1-4/80 отменена

2 Плиты покрытия выполнить по чертежам соответствующих марок плит покрытия серий 1.865.1-4/89 и 1.865.1-11 с установкой дополнительных закладных изделий согласно данному чертежу.

3 Знак ориентации ▼ нанести несмываемой краской

Исполн	Сумакова		08.90
Пров	Ганина		08.90
Н.контр	Ганина		08.90

ТП 805-7-3.90 -КЖИ-П1-П8СБ

Плиты покрытия П1-П8

Стадия	Масса	Масштаб
РП	см табл	1.100

Лист 1 | Листов 2

Гипрониптицепром г. Ростов-на-Дону

Привязан

Инв №

Взам инв №

Подпись и дата

Инв № подл

25193-03 10

Копировал Костенко

Формат А3

Альбом 3

Формат	Зона	Поз.	Обозначение	Наименование	Количество на исполнение П1	П2	П3	П4	П5	П6	П7	П8					Примечание
				Документация													
			1.865.1-4/89, Вып. 1 и														
			ТП 805-7-3.90 -КЖИ-П1-П8СБ	Сборочный чертеж													
				Дополнительные													
				сборочные единицы и детали													
				Изделия закладные													
		1	1.865.1-4/89, Вып. 2	МН6	—	2	2	2	—	2	2	—					1,3 кг
		2	1.865.1-4/89, Вып. 2	МН7	2	—	4	—	2	—	2	2					0,9 кг

Ведомость расхода дополнительной на элемент, кг

Марка элемента	Изделия закладные: Арматура класса A III, ГОСТ 5781-82* ф10			Итого	Прокат марки В Ст.3 кп 2-1, ГОСТ 103-76* δ=8			Итого	ГОСТ 8509-86 L 70×6			Итого	Всего	Общий расход
П1, П5, П8	0,4			0,4	0,2			0,2	1,2			1,2	1,8	1,8
П2, П4, П6	0,8			0,8	1,8			1,8	—			—	2,6	2,6
П3	1,6			1,6	2,2			2,2	2,4			2,4	6,2	6,2
П7	1,2			1,2	2,0			2,0	1,2			1,2	4,4	4,4

Взам. инв.№ | Подп. и дата | Инв.№ подл.

Привязан

Инв.№

ТП 805-7-3.90 -КЖИ-П1-П8 СБ

Лист 2

Альбом 3

ПЦ1 - ПЦ3, ПЦ6

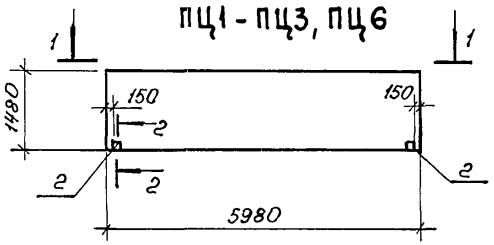

ПЦ 4

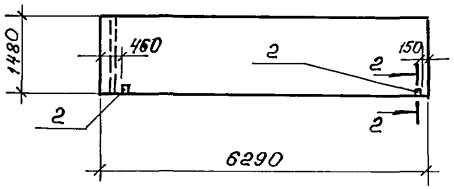

1-1
ПЦ6

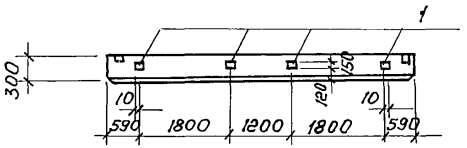

ПЦ5

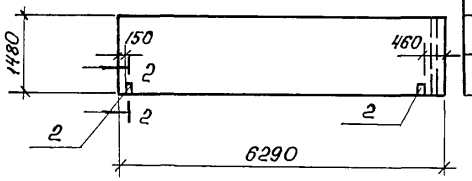

Марка, поз	Обозначение	Наименование	Кол	Масса ед кг	Примечание
ПЦ1	ТП805-7-3.90КЖИ-ПЦ1-ПЦ6-00	ПЦД 60 15 30 - Т - 1	1	3550	
ПЦ2	-01	ПЦД60 15 30 - Т - 2	1	3550	
ПЦ3	-02	ПЦД 60 15 30 - Т - 3	1	3550	
ПЦ4	-03	ПЦД 60 15 30 - Т - У	1	3700	
ПЦ5	-04	ПЦД 60 15 30 - Т - УП	1	3700	
ПЦ6	-05	ПЦД 60 15 30 - Т - 4	1	3550	

Панели цокольные выполнить по чертежам соответствующих марок цокольных панелей серии 1.832.1-9 Вып 5 с внесением изменений согласно данному чертежу

1-1
ПЦ3

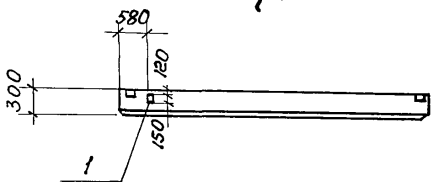

2-2

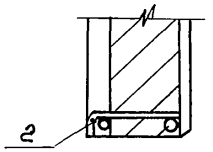

1-1
ПЦ2

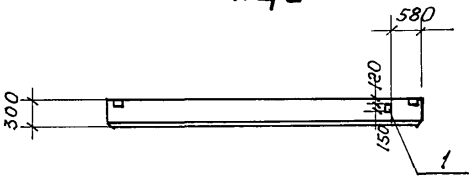

Привязан

Инв №

Исполн	Бирюков		07.90
Пров	Ганна		08.90
Н контр	Ганна		08.90

ТП 805-7-3.90 -КЖИ-ПЦ1-ПЦ6СБ

Панели цокольные ПЦ1 - ПЦ6

Стадия	Масса	Масштаб
Р	-	1:100
Лист 1	Листов 2	

Гипрониптицепром г. Ростов-на-Дону

Инв.№ подл. | Подпись и дата | Взам. инв.№

Копировал Костенко

Формат А3

Альбом 3

Формат	Зона	Поз	Обозначение	Наименование	Кол на испол. 00	01	02	03	04	05							Примечание
				Документация													
			1.832 1-9 вып 5 и	Сборочный чертеж	X	X	X	X	X	X							
А3			ТП КЖИ-ПЦ1-ПЦ6 СБ														
				Дополнительные													
				Сборочные единицы и детали													
				Изделия закладные													
		1	1.832.1-9 Вып 2	М1	—	1	1	—	—	4							1,7 кг
		2		Полоса 4х60 ГОСТ 103-76* / Вст3кп2 ТУ14-1-3023-80													
				ℓ = 280	2	2	2	2	2	2							0,53 кг

Ведомость расхода дополнительной стали на элемент, кг

Марка элемента	Изделия закладные: Арматура класса A III ГОСТ 5781-82* ф10				Итого	Прокат марки Вст3кп2 ГОСТ 103-76* -δ=4	-δ=8			Итого	Всего
— 00	—				—	1,06	—			1,06	1,06
— 01	0,38				0,38	1,06	1,3			2,36	2,74
— 02	0,38				0,38	1,06	1,3			2,36	2,74
— 0,3	—				—	1,06	—			1,06	1,06
— 0,4	—				—	1,06	—			1,06	1,06
— 0,5	1,52				1,52	1,06	5,2			6,26	7,78

Взам инв.№ | Подп и дата | Инв № подл

Привязан

Инв №

ТП 805-7-3.90 -КЖИ-ПЦ1-ПЦ6 СБ

Лист 2

Копировал Костенко 25193-03 13 Формат А3

Альбом 3

ПС1, ПС2, ПС6, ПС7, ПС8, ПС15, ПС16, ПС17, ПС18, ПС19

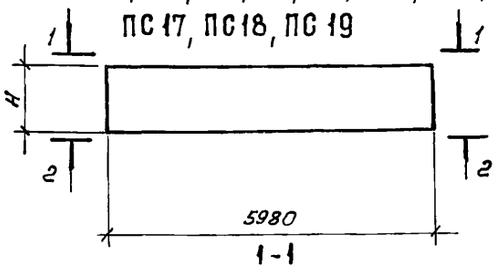

1-1

ПС1, ПС2, ПС15

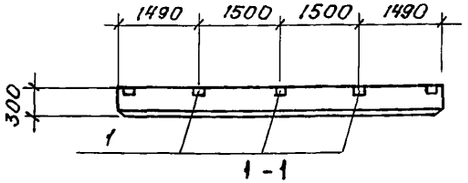

1-1

ПС8, ПС16, ПС18, ПС19

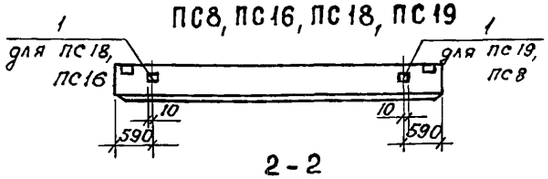

2-2

ПС2, ПС6

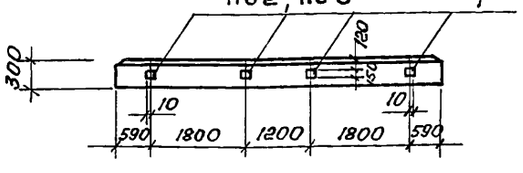

2-2

ПС7

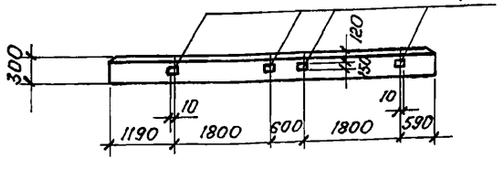

2-2

ПС8

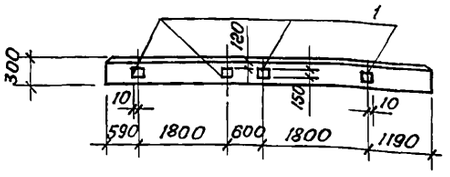

ПС3

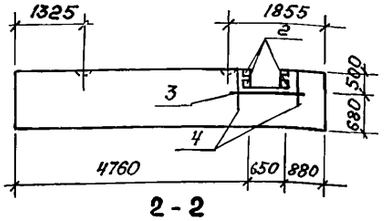

2-2

ПС16

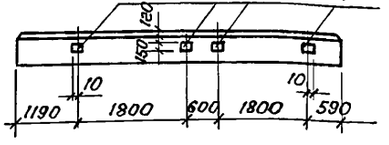

2-2

ПС17

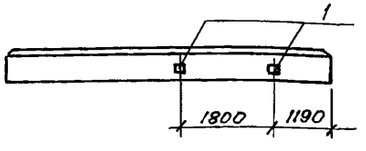

2-2

ПС15

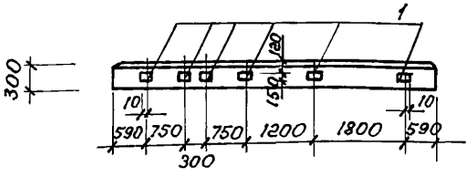

ПС9, ПС10, ПС11, ПС12, ПС20

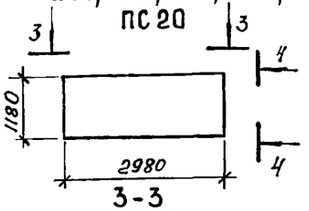

3-3

ПС10

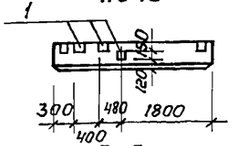

3-3

ПС11

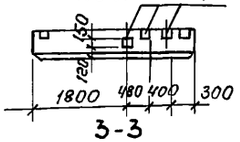

3-3

ПС9

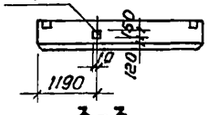

3-3

ПС12

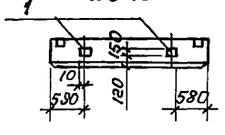

ПС5, ПС14

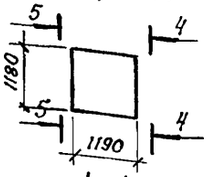

4-4

ПС5, ПС14, ПС20

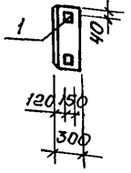

5-5

ПС5

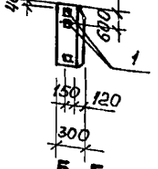

5-5

ПС14

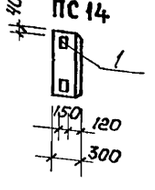

ПС4, ПС13

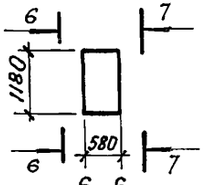

6-6

ПС13

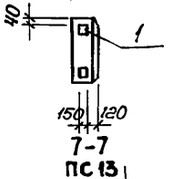

7-7

ПС13

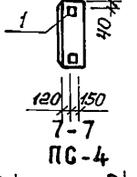

7-7

ПС-4

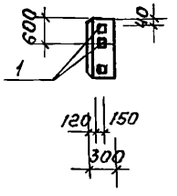

Привязан

Инв №

Исполн	Бирюков		06.90
Пров	Ганина		08.90
Н.контр	Ганина		08.90

ТП 805-7-3.90 -КЖИ-ПС1-ПС20сб

Панели стеновые ПС1 - ПС20

Стадия	Масса	Масштаб
РП	см табл	1:100
Лист 1	Листов	

Гипрониптицепром г. Ростов-на-Дону

Взам. инв. №

Подпись и дата

Инв. № подл.

Альбом 3

Формат	Зона	Поз	Обозначение	Наименование	Кол на исполн 00	01	02	03	04	05	06	07	08	09	10	11	12	13	14	15	16	17	18	19	Примечание
				Документация																					
			1 832 1-9, Вып 1 и	Сборочный чертеж	X	X	X	X	X	X	X	X	X	X	X	X	X	X	X	X	X	X	X	X	
А3			ТП805-7-3 90-КЖИ-ПС1-ПС20 СБ																						
				Дополнительные сборочные единицы																					
		1	1 832 1-9, Вып 2	Изделие закладное М1	3	7	—	2	3	4	4	4	1	2	3	3	2	1	6	4	4	2	1	1	
		2	2 830-3, Вып 2	Изделие закладное МН4	—	—	4	—	—	—	—	—							—	—	—	—	—	—	
		3		ф4 Вр I ГОСТ 6727-80 ℓ=1160	—	—	4	—	—	—	—	—	—	—	—	—	—	—	—	—	—	—	—	—	
		4		ф6А III ГОСТ 5781-82* ℓ=1600	—	—	2	—	—	—	—	—	—	—	—	—	—	—	—	—	—	—	—	—	
																					—	—	—	—	

Марка, поз	Обозначение	Наименование	Н	Масса ед кг	Примечание
ПС1	ТП805-7-3 90-КЖИ-ПС1-ПС20-00	ПСД 60 12 30-Т-1	1180	2800	
ПС2	-01	ПСД 60 12 30-Т-2	1180	2800	
ПС3	-02	ПСД 60 12 30-Т-У	1180	2900	
ПС4	-03	ПСД 6 12 30-Т-1	1180	270	
ПС5	-04	ПСД 12 12 30-Т-1	1180	545	
ПС6	-05	ПСД 60 12 30-Т-3	1180	2800	
ПС7	-06	ПСД 60 12 30-Т-4	1180	2800	
ПС8	-07	ПСД 60 12 30-Т-5	1180	2800	
ПС9	-08	ПСД 30 12 30-Т-1	1180	1400	
ПС10	-09	ПСД 30 12 30-Т-2	1180	1400	
ПС11	-10	ПСД 30 12 30-Т-3	1180	1400	
ПС12	-11	ПСД 30 12 30-Т-4	1180	1400	
ПС13	-12	ПСД 6 12 30-Т-1	1180	270	
ПС14	-13	ПСД 12 12 30-Т-1	1180	545	
ПС15	-14	ПСД 60 12 30-Т-6	1180	2800	
ПС16	-15	ПСД 60 12 30-Т-7	880	2150	
ПС17	-16	ПСД 60 12 30-Т-8	1180	2800	

Марка, поз	Обозначение	Наименование	Н	Масса ед кг	Примечание
ПС18	-17	ПСД 60 12 30-Т-9	1180	2800	
ПС19	-18	ПСД 60 12 30-Т-10	1180	2800	
ПС20	-19	ПСД 30 12 30-Т-5	1180	1400	

1 Панели стеновые выполнять по чертежам соответствующих марок стеновых панелей серии 1 832 1-9 Вып 1 с установкой дополнительных закладных изделий согласно данному чертежу

Привязан

Инв №

Взам инв №

Подп и дата

Инв № подл

ТП 805-7-3 90 – КЖИ-ПС1-ПС20 СБ

Лист 2

Альбом 3

Ведомость расхода дополнительной стали на элемент, кг

Марка элемента	Изделия закладные														Всего	Общий расход
	Арматура класса					Прокат марки										
	A III			Bp I		B Ст3 кп2-1										
	ГОСТ 5781-82*			ГОСТ 6727-80*		ГОСТ 103-76*					ГОСТ					
	ф10	ф8	ф6	ф4	Итого	-б=8				Итого				Итого		
ПС 1	0,6				0,6	3,9				3,9					4,5	4,5
ПС 2	1,4				1,4	9,1				9,1					10,5	10,5
ПС 3	—	7,6	0,4	0,4	8,4	3,8				3,8					12,2	12,2
ПС 4	0,4				0,4	2,6				2,6					3,0	3,0
ПС 5	0,6				0,6	3,9				3,9					4,5	4,5
ПС 6	0,8				0,8	5,2				5,2					6,0	6,0
ПС 7	0,8				0,8	5,2				5,2					6,0	6,0
ПС 8	0,8				0,8	5,2				5,2					6,0	6,0
ПС 9	0,2				0,2	1,3				1,3					1,5	1,5
ПС 10	0,6				0,6	3,9				3,9					4,5	4,5
ПС 11	0,6				0,6	3,9				3,9					4,5	4,5
ПС 12	0,4				0,4	2,6				2,6					3,0	3,0
ПС 13	0,4				0,4	2,6				2,6					3,0	3,0
ПС 14	0,2				0,2	1,3				1,3					1,5	1,5
ПС 15	1,2				1,2	7,8				7,8					9,0	9,0
ПС 16	0,8				0,8	5,2				5,2					6,0	6,0
ПС 17	0,4				0,4	2,6				2,6					3,0	3,0
ПС 18	0,2				0,2	1,3				1,3					1,5	1,5
ПС 19	0,2				0,2	1,3				1,3					1,5	1,5
ПС 20	0,2				0,2	1,3				1,3					1,5	1,5

Инв. № подл. | Подпись и дата | Взам. инв. №

Привязан

Инв №

ТП 805-7-3.90 - КЖИ-ПС1-ПС20 СБ

Лист 3

Альбом 3

ПГ1, ПГ2

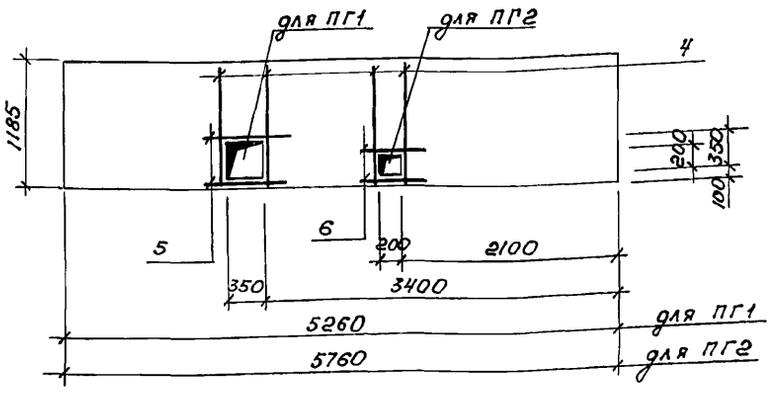

ПГ3, ПГ4

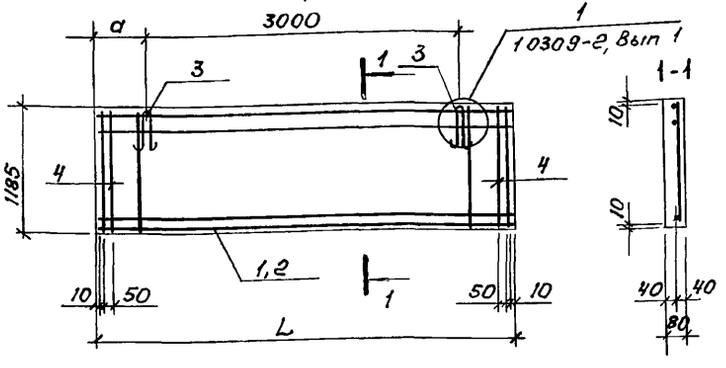

Марка	Масса, кг
ПГ1	1170
ПГ2	1300
ПГ3	910
ПГ4	890

Формат	Зона	Поз	Обозначение	Наименование	Кол на исполнение ПГ1	ПГ2	ПГ3	ПГ4	Примечание
				Документация					
			1 030 9-2, Вып 1 и						
А3			ТП 805-7-3 90 -КЖИ-ПГ1-ПГ4 СБ	Сборочный чертеж					
				Сборочные единицы					
А3		1	ТП 805-7-3 90 -КЖИ-С1, С2	Сетка арматурная С1	—	—	1	—	2,94 кг
А3		2	ТП 805-7-3 90 -КЖИ-С1, С2	Сетка арматурная С2	—	—	—	1	2,87 кг
		3	1 030 9-2, Вып 7, часть 1	Петля монтажная М4	—	—	2	2	0,67 кг
				Детали					
		4		ф4 Вр I гост 6727-80*, ℓ=1165	2	2	2	2	0,1 кг
		5		ф3 Вр I гост 6727-80*, ℓ=800	2	—	—	—	0,04 кг
		6		ф3 Вр I гост 6727-80*, ℓ=600	—	2	—	—	0,03 кг
				Материалы					
				Бетон В 12,5	0,49	0,54	0,38	0,37	м3
				Лит	Р	Р	Р	Р	
				Шифр	ПГ1	ПГ2	ПГ3	ПГ4	

Ведомость расхода стали на элемент, кг

Марка элемента	Изделия арматурные: Арматура класса Вр I ГОСТ 6727-80* ф3	ф4	Итого	Арматура класса А I ГОСТ 5781-82* ф10		Итого	Всего
ПГ1	0,08	0,2	0,28	—		—	0,28
ПГ2	0,06	0,2	0,26	—		—	0,26
ПГ3	1,74	1,4	3,14	1,34		1,34	4,48
ПГ4	1,67	1,4	3,07	1,34		1,34	4,41

Марка	Размеры, мм L	а
ПГ3	4000	500
ПГ4	3900	450

1 Панели перегородок ПГ1 и ПГ2 выполнить по чертежам панелей ПГ53.12-1-Т и ПГ58.12-1-Т серии 1.030.9-2, Вып 1 с внесением изменений по данному чертежу

2 Панели перегородок ПГ3 и ПГ4 выполнить в опалубке панели ПГ49.12.1-Т серии 1.030.9-2, Вып. 1

Исполн.	Сумакова		05.90
Провер	Ганина		08.90
Н.контр	Ганина		08.90

ТП 805-7-3.90 -КЖИ-ПГ1-ПГ4 СБ

Панели перегородок ПГ1-ПГ4

Стадия	Масса	Масштаб
Р	см. табл	1:50
Лист	Листов	

Гипрониптисельпром г. Ростов-на-Дону

Привязан

Инв. №

Взам. инв. № | Подпись и дата | Инв. № подл.

Альбом 3

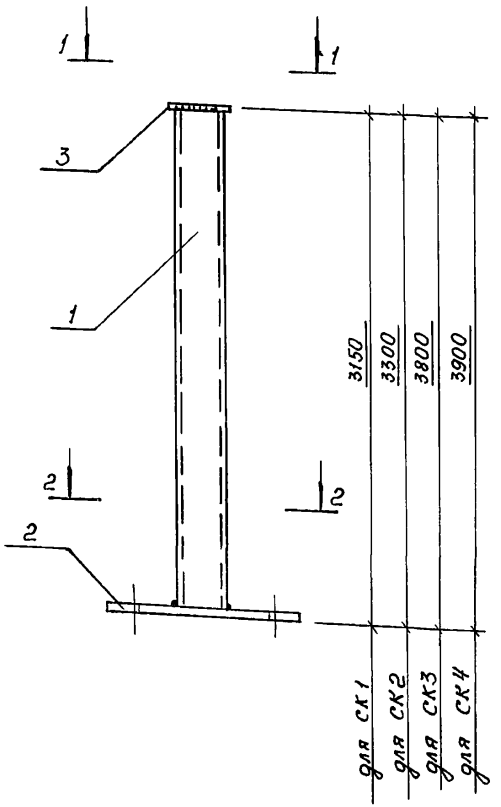

Формат	Зона	Поз	Обозначение	Наименование	Кол на испол				Примечание
Б4		1		Профиль 100×100×5 ГОСТ 25577-83* / ВСт3пс2 ГОСТ 11474-76*					
				ℓ = 3126	1	—	—	—	43,6 кг
				ℓ = 3276	—	1	—	—	45,7 кг
				ℓ = 3776	—	—	1	—	52,6 кг
				ℓ = 3876	—	—	—	1	54,0 кг
А3		2	ТП 805-7-3.90 -КЖИ-СК1-СК4	Полоса Б-16×90×380 ГОСТ 103-76* / ВСт3кп2-1 ГОСТ 535-88	1	1	1	1	4,3 кг
А3		3	ТП 805-7-3.90 -КЖИ-СК1-СК4	Полоса Б-8×90×120 ГОСТ 103-76* / ВСт3кп2-1 ГОСТ 535-88	1	1	1	1	0,7 кг

Марка	Масса, кг
СК1	48,6
СК2	50,7
СК3	57,6
СК4	59,0

Лит				
Шифр	СК1	СК2	СК3	СК4
	Р	Р	Р	Р

1-1

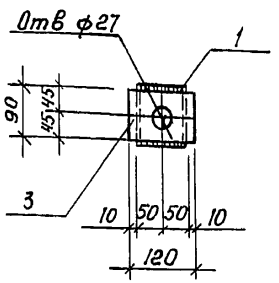

2-2

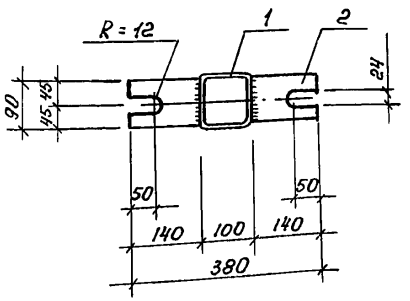

Сварку металлических элементов производить в соответствии ГОСТ 5264-80 электродами Э42, ГОСТ 9467-75

Привязан

Инв №

Испол	Сумакова		06.90
Пров	Ганина		08.90
Н контр	Ганина		08.90

ТП 805-7-3.90 -КЖИ-СК1-СК4

Стойки металлические СК1 - СК4

Стадия	Масса	Масштаб
Р	См таб	1:100
Лист	Листов 1	

Гипрониитицепром г. Ростов-на-Дону

Взам инв №

Подпись и дата

Инв № подл

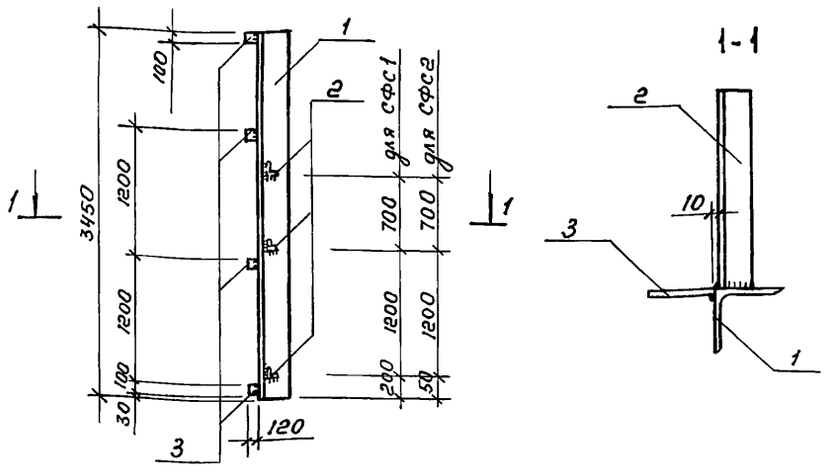

Формат	Зона	Поз	Обозначение	Наименование	Кол-во	Примечание
Б.Ч	1			Уголок Б 125×125×12 ГОСТ 8509-86 / ВСт3кп2 1 ГОСТ 535-88 ℓ=3450	1	78,3 кг
Б.Ч	2			Уголок Б-63×63×5 ГОСТ 8509-86 / ВСт3кп2-1 ГОСТ 535-88 ℓ=310	3	1,8 кг
Б.Ч	3			Полоса Б-8×120 ГОСТ 103-76* / ВСт3кп2-1 ГОСТ 535-88 ℓ=100	4	0,75 кг

Сварку металлических элементов производить в соответствии ГОСТ 5264-80, электродами Э42 ГОСТ 9467-75, $h_ш$ = 6 мм

Привязан

Инв №

Исполн	Сумакова		07.90
Пров	Ганина		08.90
Н контр	Ганина		08.90

ТП 805-7-3.90 -КЖИ-СФС1, СФС2

Стойки фахверка стальные СФС1, СФС2

Стадия	Масса	Масштаб
Р	86,7	—
Лист	Листов 1	

Гипрониптицепром в Ростов-на-Дону

Копировал Костенко Формат А4

Взам инв № | Подпись и дата | Инв № подл

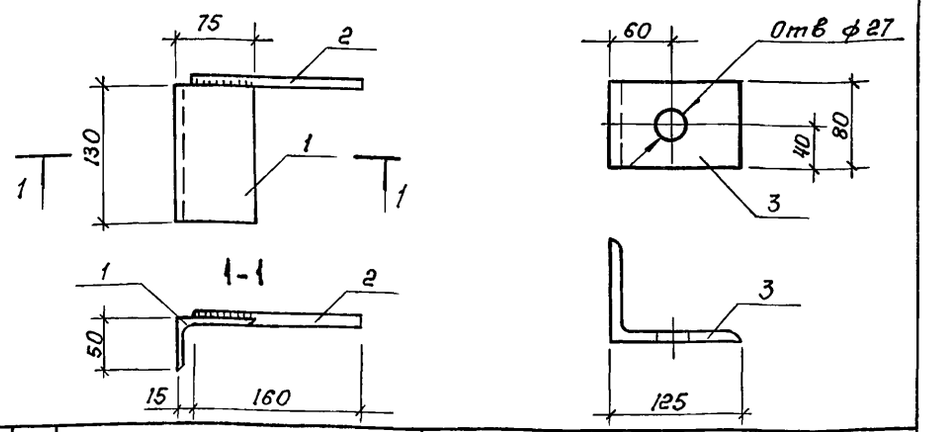

Формат	Зона	Поз	Обозначение	Наименование	Кол-во	Примечание
				МС1		0,8 кг
Б.Ч		1		Уголок Б-75×50×5 ГОСТ 8510-86 / ВСт3кп2-1 ГОСТ 535-88 ℓ=130	1	0,7 кг
Б.Ч		2		ф12А-I ГОСТ 5781-82* ℓ=160	1	0,1 кг
				МС2		1,2 кг
		3		Уголок Б-125×100×10 ГОСТ 8510-86 / ВСт3кп2-1 ГОСТ 535-88 ℓ=80	1	1,2 кг

Сварку металлических элементов производить в соответствии ГОСТ 5264-80, электродами Э42 ГОСТ 9467-75

Привязан

Инв №

Исполн	Сумакова		07.90
Пров	Ганина		08.90
Н контр	Ганина		08.90

ТП 805-7-3 90 -КЖИ-МС1, МС2

Изделия соединительные МС1, МС2

Стадия	Масса	Масштаб
Р	см. табл	1:5
Лист	Листов 1	

Гипрониптицепром в Ростов-на-Дону

Копировал Костенко Формат А4

Взам инв № | Подпись и дата | Инв № подл

Альбом 3

С1, С2

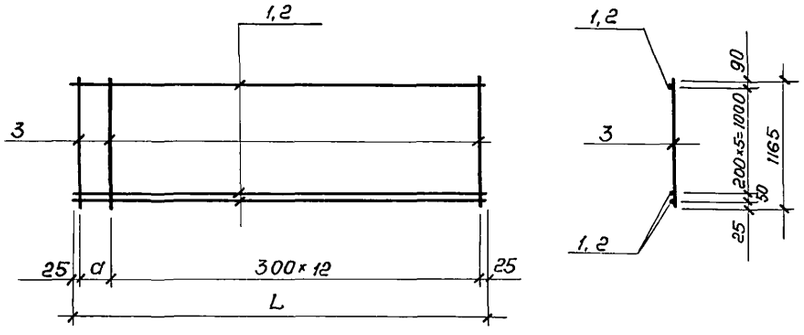

Обозначение	Марка	Размеры, мм L	Размеры, мм a	Масса, кг
ТП -КЖИ-С1,С2-00	С1	3980	330	2,94
-01	С2	3880	230	2,87

Формат	Зона	Поз	Обозначение	Наименование	Кол на испол 00	Кол на испол 01	Кол на испол	Примечание
				Документация				
А3			ТП805-7-3.90 - КЖИ-С1, С2	Сборочный чертеж	X	X		
				Детали				
				Стержень арматурный				
Б4		1		ф3 Вр-I ГОСТ6727-80*, ℓ=3980	7			0,22 кг
Б4		2		ф3 Вр-I ГОСТ6727-80*, ℓ=3880		7		0,21 кг
Б4		3		ф4 Вр-I ГОСТ6727-80*, ℓ=1165	14	14		0,1 кг

Лит			
	Р	Р	
Шифр	С1	С2	

Сетки изготовлять с помощью контактной точечной сварки в соответствии с ГОСТ 10922-75 и СНиП 3.03.01-87 Сварку сеток производить во всех точках пересечения стержней

Исполн.	Сумакова		06.90
Пров	Ганина		08.90
Н.контр	Ганина		08.90

ТП 805-7-3.90 -КЖИ-С1, С2

Сетки арматурные С1, С2

Стадия	Масса	Масштаб
Р	см.табл.	1:50
Лист	Листов 1	

Гипроптицепром г. Ростов-на-Дону

Привязан

Инв. №

Взам. инв. №

Подпись и дата

Инв. № подл.

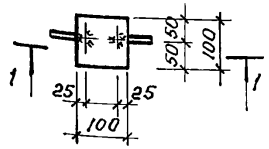

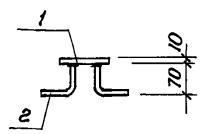

Поз. 2

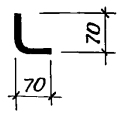

Формат	Зона	Поз.	Обозначение	Наименование	Кол-во	Примечание
Б4		1		Полоса $\frac{Б-10\times100\ ГОСТ\ 103\text{-}76^{*}\ \ell=100}{Ст3кп2\text{-}1\ ГОСТ\ 535\text{-}88}$	1	0,79 кг
Б4		2		ф12AI ГОСТ 5781-82* ℓ=140	2	0,12 кг

Приварку анкерных стержней поз 2 втавр к пластине производить автоматической дуговой сваркой под флюсом ГОСТ 11533-75
Толщина сварных швов $h_ш = 6$ мм

Привязан:

Инв №

Исполн	Сергеева		07.90
Пров	Ганина		08.90
Н.контр	Ганина		08.90

ТП 805-7-3.90 КЖИ-МН1

Изделие закладное МН1

Стадия	Масса	Масштаб
Р	1,03	1:10
Лист	Листов 1	

Гипрониптицепром г. Ростов-на-Дону

Копировал Костенко Формат А4

Взам. инв. № | Подпись и дата | Инв. № подл.

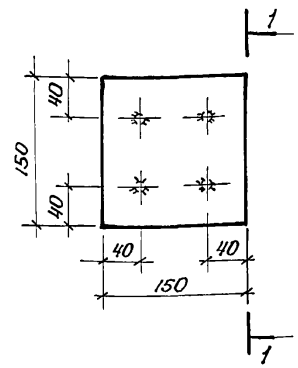

Формат	Зона	Поз	Обозначение	Наименование	Кол-во	Примечание
Б4		1		Полоса $\frac{Б-6\times150\ ГОСТ\ 103\text{-}76^{*}\ \ell=150}{Ст3кп2\text{-}1\ ГОСТ\ 535\text{-}88}$	1	1,06
Б4		2		ф12AII ГОСТ 5781-82* ℓ=110	4	0,098
		3	ГОСТ 5915-70*	Гайка М12,5	2	—
		4	ГОСТ 11371-78*	Шайба 12,01	2	—

Соединение элементов втавр производить автоматической сваркой под флюсом ГОСТ 11533-75

Привязан

Инв №

Исполн	Сергеева		07.90
Пров	Ганина		08.90
Н.контр	Ганина		08.90

ТП 805-7-3.90 КЖИ-МН2

Изделие закладное МН2

Стадия	Масса	Масштаб
Р	1,45	1:20
Лист	Листов 1	

Гипрониптицепром г. Ростов-на-Дону

 Копировал Костенко Формат А4

Взам. инв. № | Подпись и дата | Инв. № подл.

Альбом 3

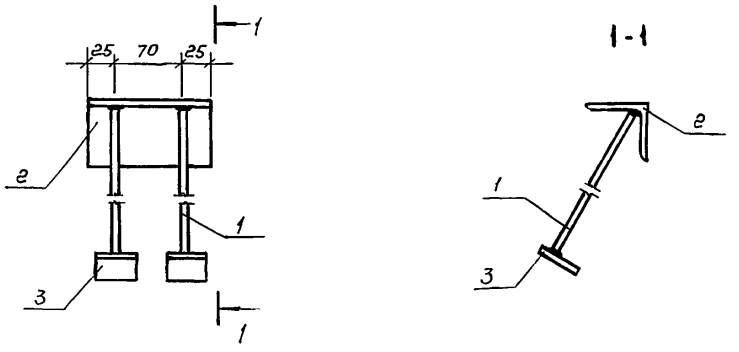

Формат	Зона	Поз	Обозначение	Наименование	Кол-во	Примечание
Б4		1		ф10 А III ГОСТ 5781-82* ℓ=150	2	0,09 кг
Б4		2		Уголок $\frac{\text{Б-63×6 ГОСТ 8509-86}}{\text{ВСт3кп2-1 ГОСТ 535-88}}$ ℓ=120	1	0,7 кг
Б4		3		Полоса $\frac{\text{40×8 ГОСТ 103-76*}}{\text{ВСт3кп2-1 ГОСТ 535-88}}$ ℓ=40	2	0,1 кг

Привязан

Соединение элементов втавр производить автоматической сваркой под флюсом ГОСТ 11533-75

Инв № подл. | Подпись и дата | Взам. инв №

Инв №

Исполн	Сергеева		07 90
Пров.	Ганина		08 90
Н контр	Ганина		08 90

ТП 805-7-3.90 -КЖИ-МН3

Изделие закладное МН3

Стадия	Масса	Масштаб
Р	1,1	1:5
Лист	Листов 1	

Гипроптицепром г. Ростов-на-Дону

Копировал Костенко Формат А4

Альбом 3

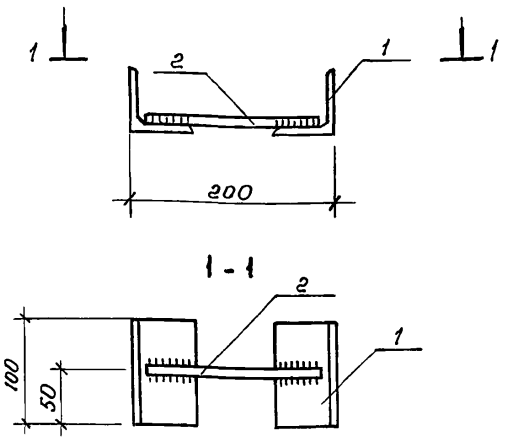

Формат	Зона	Поз	Обозначение	Наименование	Кол-во	Примечание
Б4		1		Уголок $\frac{\text{Б63×63×5 ГОСТ 8509-86}}{\text{ВСт3 кп2-1 ГОСТ 535-88}}$ ℓ=100	2	0,48 кг
				ф 12 А III ГОСТ 5781-82* ℓ=170	1	0,15 кг

Привязан

Сварку металлических элементов производить в соответствии ГОСТ 5264-80, электродами Э42 ГОСТ 9467-75.

Инв № подл. | Подпись и дата | Взам. инв №

Инв №

Исполн	Сумакова		07 90
Пров	Ганина		08 90
Н контр	Ганина		08 90

ТП 805-7-3.90 -КЖИ-МН4

Изделие закладное МН4

Стадия	Масса	Масштаб
Р	1,1	1:5
Лист	Листов 1	

Гипроптицепром г. Ростов-на-Дону

 Копировал Костенко Формат А4

Альбом 3

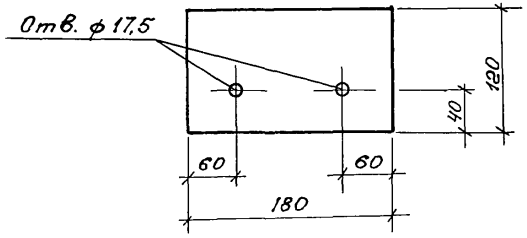

Формат	Зона	Поз	Обозначение	Наименование	Кол	Примечание
А4			ТП КЖИ-МС3	Полоса -6×120 ГОСТ 103-76* ℓ=180	1	1,02 кг
				ВСт3кп2-1 ГОСТ 535-88		

Привязан

Инв №

Исполн	Бирюков		09 90
Пров	Ганина		12 90
Н контр	Ганина		12 90

ТП 805-7-3.90 -КЖИ-МС3

Изделие соединительное МС3

Стадия	Масса	Масштаб
Р	1,02	
Лист	Листов	

Гипрониптицепром г Ростов-на-Дону

Копировал Костенко Формат А4

Взам инв № | Подпись и дата | Инв № подл

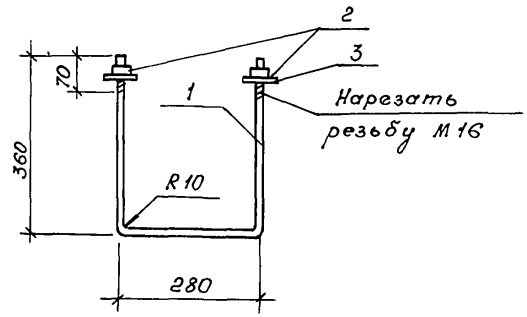

Формат	Зона	Поз.	Обозначение	Наименование	Кол.	Примечание
Б4		1		ф16 ГОСТ 2590-71* ℓ=1030	1	1,60 кг
Б4		2		Гайка М20 ГОСТ 5915-70*	2	0,01 кг
Б4		3		Шайба 23 01 05 ГОСТ 11371-78*	2	0,02 кг

Привязан

Инв №

Исполн	Бирюков		07 90
Пров	Ганина		08 90
Н контр	Ганина		08 90

ТП 805-7-3.90 -КЖИ-А1

Анкер А1

Стадия	Масса	Масштаб
Р	1,6	
Лист	Листов 1	

См таблицу

Гипрониптицепром г Ростов-на-Дону

Копировал Костенко Формат А4

Взам инв № | Подпись и дата | Инв № подл

Альбом 3

МС4

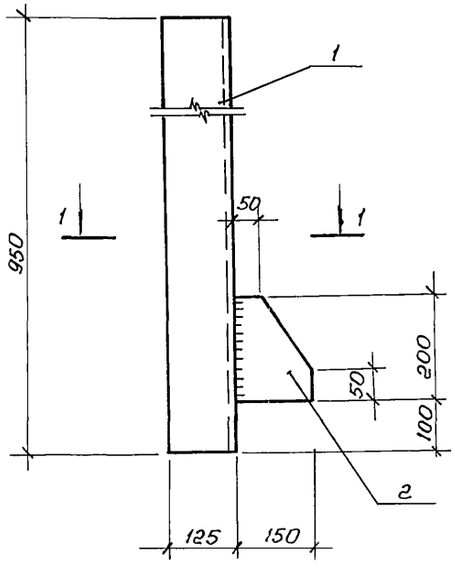



МС5

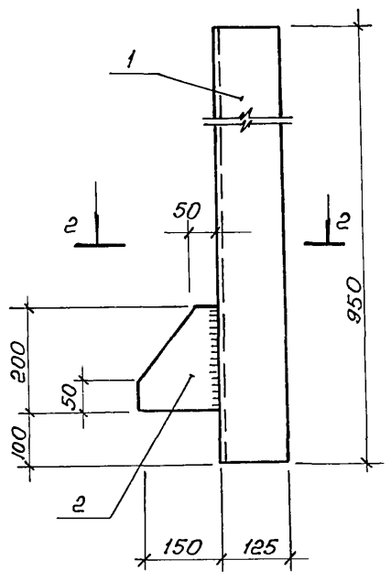



Формат	Зона	Поз	Обозначение	Наименование	Кол.	Примечание
А3			ТП805-7-3.90-КЖИ-МС4, МС5	МС4; МС5		
Б4		1		Уголок Б-125×125×8 ГОСТ 8509-86 / ВСт3кп2 ГОСТ 535-88		
				ℓ = 950	1	14,73 кг
А3		2	ТП805-7-3.90-КЖИ-МС4, МС5	Полоса Б-8×150 ГОСТ 103-76* / ВСт3кп2 ГОСТ 535-88*		
				ℓ = 200	1	1,9 кг

Сварку металлических элементов производить электродами Э42, ГОСТ 9467-75, $h_ш$ = 8 мм

Привязан

Инв №

Исполн	Бирюков		07.90.
Пров	Ганина		09.90.
Н контр	Ганина		09.90

ТП 805-7-3.90 -КЖИ-МС4, МС5

Изделия соединительные МС4, МС5

Стадия	Масса	Масштаб
Р	16,63	1:10
Лист	Листов 1	

См таблицу

Гипрониптицепром г Ростов-на-Дону

Копировал Костенко

Формат А3

Взам инв №

Подпись и дата

Инв № подл

gost.e-ecolog.ru