Типовой проект
805-7-3.90

Яйцесклад с цехом переработки 200 тыс. яиц в смену

Альбом 1

Общая пояснительная записка. Технология производства. Архитектурные решения. Конструкции железобетонные

25193—01

Отпускная цена на момент реализации указана в счет-накладной

Привязан:

Инв. №

gost.e-ecolog.ru

Типовой проект
805-7-3.90

Яйцесклад с цехом переработки 200 тыс. яиц в смену

Альбом 1

Состав проекта:

Альбом 1 ПЗ Общая пояснительная записка
ТХ Технология производства
АР Архитектурные решения
КЖ Конструкции железобетонные
Альбом 2 ОВ Отопление и вентиляция
ХС Холодоснабжение
ВК Внутренние водопровод и канализация
ЭО Электрическое освещение
ЭМ Силовое электрооборудование
А Автоматизация производства
СС Связь и сигнализация
$А_з$ Чертежи задания заводу-изготовителю на щиты и шкафы управления
Альбом 3 КЖИ Изделия конструкции железобетонных
Альбом 4 СО Спецификации оборудования
Альбом 5 С Сметы
Альбом 6 ВМ Ведомости потребности в материалах

Утвержден Главагропромнаучпроектом при Госкомиссии СМ СССР по продовольствию и закупкам
Приказ от 01.07.91 г. №30
Введен в действие институтом Гипрониптицепром
Приказ от 08.07.91 г. № 19-ТП

Разработан институтом
Гипрониптицепром
Главный инженер института Маркин
Главный инженер проекта Соколовский

Привязан:
Инв. №

Альбом 1

Содержание альбома N 1

NN листов	Наименование и обозначение документов Наименование листа	Стр.
	Содержание альбома	2
1-6	Пояснительная записка	3-11
	Комплект ТХ	
1	Общие данные	12
2	Расположение технологического оборудования. План. Спецификация технологического оборудования	13
	Комплект АР	
1	Общие данные (начало)	14
2	Общие данные (окончание)	15
3	План на отм. 0.000. Фрагмент плана 1. Разрез 1-1	16
4	Фасады	17
5	План кровли. План полов. Схема расположения закладных изделий МН1 в полу	18
6	План отверстий	19
7	Схемы расположения элементов навесов и асбестоцементных листов	20

NN листов	Наименование и обозначение документов Наименование листа	Стр.
	Комплект КЖ	
1	Общие данные	21
2	Схема расположения элементов фундаментов	22
3	Узлы 1-3 и сечения к схеме расположения элементов фундаментов	23
4	Схема расположения колонн и балок	24
5	Схема расположения плит покрытия	25
6	Схемы расположения стеновых панелей	26
7	Спецификация к схемам расположения стеновых панелей	27
8	План и схемы расположения панелей перегородок	28
9	Узлы 1-14 к схемам расположения панелей перегородок	29
10	Узлы 15-17 и спецификация к схемам расположения панелей перегородок	30

Инв. N подл. | Подпись и дата | Взам. инв. N

Исполн.	Тимофеева			11.90
Пров.	Тамбиева			11.90
Гл. спец.	Мирошниченко			11.90
Н. контр.	Тамбиева			11.90
Нач. отд.	Хлебников			11.90
ГИП	Соколовский			11.90

Привязан

Инв. N

ТП 805-7-3.90

Содержание альбома

Стадия	Лист	Листов
	1	1

Гипронефтеспецгаз г. Ростов-на-Дону

Копировал Колчева Формат А2

Альбом 1

Общая часть

Типовой рабочий проект „Яйцесклад с цехом переработки 200 тыс. яиц в смену разработан Гипрониптицепромом на основании перечня работ по типовому проектированию на 1990 год, поз. ТФ 6.1.37, и задания на проектирование, утвержденного Госагропромом СССР 19 сентября 1988 г.

Типовой проект предназначен для привязки в составе птицеводческих предприятий яичного направления.

Здание яйцесклада с цехом переработки 200 тыс. яиц в смену оборудовано системами: отопления от котельной хозяйства; водопровода, канализации, электроснабжения и связи с подключением к сетям хозяйства.

Область применения

Типовой проект цеха предназначен для применения в районах с расчетной зимней температурой наружного воздуха минус 30°С; нормативным значением ветрового давления – 23 кгс/м² (0,23 кПа); нормативным значением веса снегового покрова – 100 кгс/м² (1,0 кПа), сейсмичностью не более 6 баллов с характеристиками грунтов в основаниях фундаментов по СН227-82.

Применяемые технология, оборудование, строительные решения, организация производства труда соответствуют новейшим достижениям науки и техники.

Технологическая часть

Яйцесклад рассчитан на переработку 200 тыс. яиц в смену и хранение отсортированных яиц в течение 3х суток. Яйцемоечная установка обеспечивает мойку, дезинфекцию и сушку яиц, а две яйцесортировальные машины их сортировку. Яйцесклад работает в одну смену.

Архитектурно-строительные решения

Объемно-планировочное решение здания яйцесклада принято с учетом рационального размещения технологического оборудования и параметров по ГОСТ 23838-89 „Здания предприятий. Параметры", противопожарных норм СНиП 2.01.02-85 и СНиП 2.09.04-87 на административные и бытовые здания, технологических норм ОНТП-4-88.

Здание яйцесклада одноэтажное прямоугольной формы с размерами в плане 24×30м, четырехпролетное, с шагом колонн 6м

Минимальная высота от пола до низа выступающих конструкций покрытия 3,0м

В помещениях с постоянным пребыванием людей освещение естественное, в остальных помещениях искусственное

За относительную отметку 0.000 принята отметка чистого пола в служебном помещении, соответствующая абсолютной отметке ▭

Конструктивное решение

Здание яйцесклада разработано в полном железобетонном каркасе.

Фундаменты под колонны-сборные железобетонные стаканного типа, под стеновые панели-цокольные панели и фундаментные балки.

Колонны – сборные железобетонные

Балки – сборные железобетонные

Стены – двухслойные панели из легких бетонов

Перегородки- сборные железобетонные и кирпичные

Покрытие – сборные железобетонные комплексные плиты.

Утеплитель стен- минераловатные плиты.

Кровля-плоская из рулонных материалов.

Полы-цементные, линолеумные, из керамической плитки.

Окна, двери- деревянные

Все конструкции и изделия приняты по действующим сериям и Государственным стандартам.

Противопожарные мероприятия

Противопожарные мероприятия выполнены в соответствии с требованиями главы СНиП 2.01.02-85. Каждое помещение обеспечено необходимым количеством эвакуационных выходов. Двери между помещениями с различными категориями пожароопасности приняты трудносгораемыми.

Пожарная безопасность обеспечивается следующими мероприятиями:

1. Заземлением оборудования
2. Устройством шахты дымоудаления

Обслуживающий персонал яйцесклада обеспечивается бытовыми помещениями.

Защита строительных конструкций

Все деревянные конструкции и изделия должны быть защищены от гниения, поражения дереворазрушающими насекомыми и возгорания путем двукратного нанесения на поверхность препарата ББК-3, ГОСТ 28815-90, представляющего собой смесь буры технической и борной кислоты.

Соединительные элементы из углеродистой стали следует защищать от коррозии цинковым покрытием. Толщину цинковых металлических покрытий следует выполнять газотермическим напылением цинка 120-180 мкм, а наносимых горячим цинкованием 60-100 мкм. Антикоррозионные покрытия, нарушенные при сварке на монтаже, необходимо восстановить.

Защиту металлических конструкций и деталей производить перхлорвиниловыми эмалями ХВ-1100 ТУ610-1301-83 за 2 раза по грунтовке ХС-010 ГОСТ 9355-81*.

Типовой проект разработан в соответствии с действующими нормами и правилами и предусматривает мероприятия, обеспечивающие взрывную, взрывопожарную и пожарную безопасность при соблюдении установленных правил безопасности эксплуатации здания.
Главный инженер проекта Соколовский

Инв. № подл.	Подпись и дата	Взам. инв. №	Гл. спец. АС	Матвеев	Гл. спец. ОВ	Бурцев	Гл. спец. ЭЛ	Супрунова	Гл. спец. ЭС	Гл. спец. ИС	Гл. спец. ИС

Нач. отд.	Жевнеров		10.90	ТП 805-7-3.90 – ПЗ			
Нач. отд.	Тюрин		10.90				
Нач. сект.	Панчева		10.90	Пояснительная записка	Стадия	Лист	Листов
Гл. спец.	Андраянченко		10.90		РП	1	6
ГИП	Соколовский		10.90		Гипрониптицепром г. Ростов-на-Дону		

Привязан:

Инв. №

25193-01 4

Копировал Орлик

формат А2

Отопление и вентиляция.

Отопление яйцесклада с цехом переработки 200 тыс. яиц в смену принято водяное с параметрами теплоносителя 150-70°С от котельной, расположенной на территории птицефабрики. Система отопления проектируется однотрубная горизонтальная проточно-регулируемая с плинтусной разводкой. В качестве нагревательных приборов использованы радиаторы типа МС 140.

Вентиляция яйцесклада проектируется проточно-вытяжная с механическим и естественным побуждением. Приток воздуха осуществляется центробежными вентиляторами с подогревом его в калориферах. Вытяжка производится крышными вентиляторами и дефлекторами.

Общий расход тепла по яйцескладу составляет 203300 ккал/ч, в том числе: на отопление - 81200 ккал/ч, на вентиляцию - 42100 ккал/ч, на горячее водоснабжение - 59400 ккал/ч (бытовые нужды), 80000 ккал/ч (технологические нужды). Отбор воды на горячее водоснабжение производится от узла управления

Холодоснабжение

Холодоснабжение осуществляется для помещения хранения яиц и создает оптимальные условия хранения 3х суточного запаса яиц. Для обеспечения помещения холодом приняты холодильная машина МВТ 20-1-0 и водоохлаждающая установка УВ10-01. Расход холода составляет 15200 ккал/ч.

Водопровод и канализация

Водопровод запроектирован объединенный: хоз-питьевой и производственный.

Расход холодной воды: 1,63 м³/сут; 0,71 м³/ч; 0,70 л/с

Расход горячей воды: 1,92 м³/сут; 1,30 м³/ч; 0,57 л/с

Расход воды на наружное пожаротушение составляет - 10 л/с

Наружное пожаротушение от пожарных гидрантов, установленных на сети водопровода площадки птицефабрики, у мест расположения пожарных гидрантов предусмотреть установку световых или флуоресцентных указателей, места их расположения по ГОСТ 12.4.009-75 п. 1.9 *

Канализация

Расход сточных вод: 3,55 м³/сут; 1,21 м³/ч; 4,65 л/с

Электроснабжение и электрооборудование

В проекте заложены следующие прогрессивные технические решения:

— применена преимущественно беструбная прокладка трасс электропроводки;

— с целью экономии стальных труб для защиты электропроводок применены пластмассовые трубы;

— снижены сечения алюминиевых проводов за счет применения проводов промежуточных сечений;

— взамен сооружения контура заземления для защитного заземления используется арматура колонн и железобетонные фундаменты здания.

1. Категория электроснабжения, питание объекта

Электроприемники яйцесклада, за исключением моечной машины, относятся к потребителям второй категории. Моечная машина - к третьей категории.

Питание яйцесклада должно осуществляться на напряжении 0,4 кв от двух независимых источников питания.

Учет электроэнергии производится счетчиками установленными в ящиках РП1 и РП2 (в щитовой)

2. Основные показатели электрических нагрузок

N п.п.	Наименование технико-экономических показателей		Ед. изм.	Величина
1	Установленная мощность электроприемников			
1.1	силовые (в т.ч. электротепловые,		кВт	52,895
1.2	осветительные		кВт	7,75
1.3	электротепловые		кВт	—
1.4	Всего		кВт	60,645
1.5	В т.ч. первой категории		кВт	—
1.6	второй категории		кВт	53,145
2	Коэффициент спроса			
2.1	силовое электрооборудование			0,8
2.2	электрическое освещение			0,8
3	Расчетная нагрузка		кВА	58 (49 кВт)
4	Расчетная нагрузка электроприемников первой и второй категории		кВА	58
5	Расчетная нагрузка электротеплоснабжения и вентиляции		кВА	—
6	Коэффициент мощности			0,85
7	Годовой расход электроэнергии		мвт.ч	335
8	Напряжение сети		В	~ 380/220
9	Ток фидеров	Ввод №1	А	105
		Ввод №2	А	105

Расчет нагрузок произведен по „Методическим указаниям по расчету электрических нагрузок в сетях 0,38-110 кв сельскохозяйственного назначения," разработанным институтом „Сельэнергопроект," 1981 г.

3. Силовое электрооборудование

Напряжение силовой сети ~ 380/220 В. Нейтраль силового трансформатора на питающей подстанции должна быть глухо заземлена. Присоединение яйцесклада к наружным электрическим сетям решается при привязке проекта.

Силовая распределительная сеть выполняется кабелем марки АВВГз открыто по стенам с креплением накладными скобами и проводом марки АПВ в поливинилхлоридных и стальных трубах с прокладкой открыто по стенам и в полиэтиленовых и стальных трубах с прокладкой в полу.

Управление приточной системой осуществляется пускателем КМ1 и со шкафа ЩУП (см. комплект чертежей А); управление вытяжными системами - пускателями КМ3 ÷ КМ8.

При возникновении пожара схемой предусмотрено автоматическое отключение всех вентсистем яйцесклада, за исключением противодымной вентсистемы В3 (см. комплект чертежей СС)

Управление яйцемоечной машиной осуществляется со шкафа ШУ1, поставляемого комплектно с оборудованием ЯМУ-Ф-10А.

Управление машинами для сортировки яиц предусмотрено с пультов ПУ1, ПУ2, поставляемых комплектно с оборудованием машин ЯС 2х3-17.

Холодильная машина МВТ-20-1-0 управляется с щита ЩУ1, поставляемого комплектно с машиной.

Привязан:

Инв. №

ТП 805-7-3.90 - ПЗ

Лист 2

25193-01 5 Копировала Кузнецова Формат: А2

Инв. № подл. | Подпись и дата | Взам. инв. №

4. Электроосвещение

Проектом предусматривается рабочее и аварийное освещение.

Напряжение общего освещения в яйцескладе ~ 380/220В, у ламп–220В, сети местного (переносного) освещения ~ 42 в.

Питающая и групповая сеть выполняется кабелем марки АВВГз.

Монтаж сети выполнить в соответствии с ПУЭ для системы ~380/220В с глухозаземленной нейтралью.

5. Заземление и зануление

Занулению подлежат корпуса электродвигателей, пусковой аппаратуры, распределительных шкафов и прочих металлических нормально нетоковедущих частей оборудования, которые могут оказаться под напряжением вследствие нарушения изоляции.

Для заземления и зануления оборудования и всех металлоконструкций, находящихся в яйцескладе, в соответствии с рекомендациями технического циркуляра №9-6-186/76 Главэлектромонтажа ММСС СССР взамен сооружения контура заземления в местностях с удельным эквивалентным сопротивлением грунта $\rho_з < 2{,}1 \cdot 10^3$ Ом.м используются железобетонные конструкции яйцесклада при условии воздействия на фундаменты колонн неагрессивных и слабоагрессивных грунтовых вод и влажности грунта не менее 3%.

Для присоединения заземляемого и зануляемого оборудования яйцесклада используются закладные детали в железобетонных колоннах, расположенные на высоте 0,5 м от пола, заземляющие проводники — отпайки из полосовой стали 4×20мм.

Непрерывная электрическая цепь между колоннами и их фундаментами осуществляется с использованием арматуры цокольных панелей, для чего закладные детали (Д63×5) в цокольных панелях необходимо соединить при помощи электродуговой сварки перемычками из стали ф12мм с закладными деталями колонн и фундаментов. Выше перечисленные работы осуществляются строительной организацией.

Необходимо обеспечить прочную электрическую связь железобетонных конструкций, используемых в качестве заземляющих устройств, с нулевыми жилами питающих кабелей или нулевым проводом воздушной сети при вводе их в яйцесклад.

С целью выравнивания потенциала во всех помещениях яйцесклада, где применяются зануление и заземление, строительные металлические конструкции, стационарно проложенные металлические трубопроводы всех назначений, металлические корпуса технологического, отопительно-вентиляционного оборудования и т.п. должны быть присоединены к арматуре железобетонных колонн.

6. Молниезащита

В соответствии с инструкцией РД 34.21.122-87 Минэнерго СССР для яйцесклада II степени огнестойкости с производствами, помещения которых по ПУЭ относятся к классу П-IIа, молниезащита не предусматривается, т. к. в местностях со средней грозовой деятельностью 10 и более часов в год ожидаемое количество поражений молнией в год яйцесклада составляет менее 0,1.

7. Автоматизация производства

Для поддержания оптимальных режимов (воздушного и теплового) проектом предусматривается автоматизация приточной системы П1 с защитой калориферов от замораживания и автоматизация установки водоохлаждающей МВТ-20-1-0.

8. Связь и сигнализация

Проектом предусматривается пожарная сигнализация, телефонизация и радиофикация помещений яйцесклада.

Пожарная сигнализация обеспечивается установкой в помещениях яйцесклада извещателей типа ИП105-2, подключаемых через бокс кабельный телефонный БКТ 10×2 к пульту пожарной сигнализации ППС-3 (место установки пульта ППС-3 определяется при привязки проекта).

Телефонизация яйцесклада осуществляется от АТС птицефабрики, радиофикация – от радиотрансляционной сети птицефабрики.

Охрана окружающей среды.

Транспортировка яиц в яйцесклад и из яйцесклада производится на специальном транспорте, что исключает загрязнение окружающей среды. Отведение и очистка сточных вод должны производиться в порядке, установленном водным законодательством Союза ССР и союзных республик, санитарными нормами проектирования промышленных предприятий и удовлетворять требованиям „Правил охраны поверхностных вод от загрязнения сточными водами" и „Положения о порядке использования и охраны подземных вод на территории СССР."

Для обеспечения технологического процесса в яйцескладе используется наружный воздух, который забирается из воздушного бассейна.

Отработанный воздух, ассимилировав вредности, выбрасывается обратно в атмосферу. Основными вредностями в помещениях яйцесклада являются тепло и влага, неухудшающие в санитарном отношении состояние воздушного бассейна.

Инв.№ подл. | Подпись и дата | Взам.инв.№

Привязан

Инв.№

ТП 805-7-3.90 -ЛЗ Лист 3

25193-01 6 Копировал Колчева Формат А2

Техника безопасности и охрана труда.

На установленное в яйцескладе оборудование разработаны инструкции по технике безопасности и по его эксплуатации, которые необходимо строго соблюдать.

К работе с оборудованием допускаются люди, прошедшие инструктаж по технике безопасности. Яйцесклад должен быть оборудован противопожарным инвентарем. В бытовых помещениях необходимо иметь аптечку для оказания первой медицинской помощи.

Все открытые движущиеся части оборудования, электродвигатели, рубильники и другие опасные части машин необходимо оградить.

Пусковые механизмы (отводки, рукоятки включения, рубильники, пусковые кнопки) устраиваются так, чтобы была исключена возможность самопроизвольного включения машин от случайных, толчков, ударов и т.д. Пусковые кнопки для включения машин располагаются так, чтобы ими было удобно и безопасно пользоваться.

Ремонт механизмов производить только при выключенном общем рубильнике, на котором должна быть вывешена табличка с надписью „Не включать, работают люди."

Температурно-влажностный режим принят в соответствии с требованиями санитарных норм промышленных предприятий, СНиП2.04.05-86 и ОНТП 4-88.

Параметры теплоносителя и температура поверхности нагревательных приборов приняты в соответствии с требованиями СНиП2.04.05-86.

Предусматривается комплекс мероприятий для снижения шума, создаваемого отопительно-вентиляционным оборудованием. Приточные установки с центробежными вентиляторами располагаются в специально выгороженных помещениях, отделенных от смежных производственных помещений капитальными стенами. Скорость вращения крыльчатки центробежных и осевых вентиляторов в производственных помещениях принята не выше 40 м/сек.

Здание яйцесклада оборудовано водопроводом и канализацией. Трубы водопровода проложены по стенам и перегородкам в местах доступных для их осмотра и ремонта.

Качество воды должно соответствовать ГОСТ 2874-82* „Вода питьевая."

Установка "электрооборудования, монтаж электропроводок, эксплуатация и ремонт должны проводиться в соответствии с „Правилами устройства электроустановок", „Правилами технической эксплуатации электроустановок потребителей" и „Правилами техники безопасности при эксплуатации электроустановок потребителей."

В целях предотвращения несчастных случаев с обслуживающим персоналом при эксплуатации и ремонте электрооборудования предусматривается выполнение следующих мероприятий:

1. Систематический инструктаж и проведение плановых занятий по правилам устройств и эксплуатации электроустановок с выдачей всему персоналу удостоверений установленного образца.
2. Организация планомерной проверки состояния электрооборудования и электрических сетей на их соответствие с правилами технической эксплуатации.
3. Обеспечение обслуживания, вводных устройств, распределительных шкафов и прочего электрооборудования персоналом, имеющим соответствующую квалификационную группу.
4. Проведение ремонтных работ при обязательном отключении электроустановок и вывешивании предупредительных плакатов на ключах управления и прочей аппаратуре, при помощи которых может быть подано напряжение:
5. Применение электротехнических аппаратов в закрытом и защищенном исполнении.
6. Размещение незащищенных электрических проводок в местах, недоступных для прикосновения.
7. Устройство заземления электроустановок согласно требованиям ПУЭ.
8. Обеспечение защитными средствами.

Инв.№ подл. | Подпись и дата | Взам. инв.№

Привязан:

Инв. N

ТП 805-7-3.90 - ПЗ

Лист 4

25193-01 7 Копировал Колчева Формат А2

Краткие рекомендации по производству работ.

Здание яйцесклада с цехом переработки 200 тыс. яиц в смену запроектировано в полносборном каркасе. Строительно-монтажные работы на строительстве зданий выполняются поточным методом с большой степенью совмещения и применения комплексной механизации для основных видов работ.

Габариты здания и максимальный вес конструкций позволяют вести монтаж конструкций автокраном СМК-10 грузоподъемностью 10т

Для максимального совмещения работ здание разбивается на захватки.

Перед началом монтажных работ должны быть выполнены: планировочные работы, устройство проездов и подъездов для работы кранов и другие подготовительные работы.

Монтаж конструкций ведется в следующей последовательности:

1. Монтаж фундаментов,
2. Монтаж колонн;
3. Монтаж элементов покрытия;
4. Монтаж стеновых панелей;
5. Устройство рулонных кровель;

Земляные работы включают следующие рабочие процессы: разработку котлована, транспортирование грунта, планировку дна котлована, обратную засыпку пазух между стенами фундамента и котлованом с разравниванием и уплотнением грунта.

Подготовка оснований под фундаменты состоит из ряда процессов, целью которых является: обеспечение на заданной отметке контакта основания с подошвой фундамента по всей его поверхности, доведение несущей способности грунта основания до проектной. После устройства оснований под фундаменты устанавливают сборные железобетонные фундаменты. Фундаменты строят за монтажные петли, выпущенные из них.

Колонны можно монтировать 2-мя способами: методом поворота и скольжения. Колонны строят фрикционными захватами. Для уменьшения длины стрелы крана. Для подъема колонн, ее оснащают вильчатым оголовкам. Установленные колонны следует выверять до снятия с них стропов или захватов: Исправляют положение колонн подкосами или расчалками, после чего их закрепляют в проектном положении клиньями или подкосами.

Временное закрепление снимают после закрепления колонн в стыках по проекту и достижения бетоном стыка-70% проектной прочности.

Конструкции покрытия монтируются по-пролетно, при движении монтажного крана по середине пролета в направлении от одного конца здания к другому. Первая монтируемая с торца здания. Балка покрытия раскрепляется одной парой расчалок. После этого балка закрепляется сваркой закладных элементов. Вторая и далее монтируемые балки покрытия раскрепляются с помощью инвентарных распорок.

По мере монтажа и приварки плит покрытия временные распорки и расчалки снимаются. Плиты покрытия должны быть приварены к закладным деталям балки, обеспечивая устойчивость смонтированных конструкций. Монтаж плит покрытия в местах сопряжения с панелями перегородок, производить после монтажа панелей перегородок.

Конструкции покрытия заранее складируются в зоне действия монтажного крана, на заранее подготовленных площадках.

Монтаж стеновых панелей предусматривается монтажным краном при движении его снаружи здания, по его периметру, после окончания монтажа конструкций несущего каркаса здания одной захватки. В каждой ячейке между двумя колоннами, стеновые панели монтируются сразу на всю высоту.

Работы по устройству рулонных кровель состоят из подготовительных и основных процессов. К подготовительным относятся работы по подготовке рулонных материалов и приготовление грунтовок.

К основным процессам относятся очистка и грунтовка основания, наклеивание гидроизоляционного ковра. Процесс наклеивания состоит из нанесения на основание ровного и тонкого слоя мастики, раскатки полотнища, наклеивание и прикатывания катком в целях экономии рулонного материала и мастики можно наклеивать все слои рулонного ковра одновременно. Для этого вначале заготавливают и наклеивают друг на друга четыре полотнища шириной, равной соответственно 1/4, 1/2, 3/4 и полной ширине рулона (1000мм). Затем каждые последующие полномерные полотнища наклеивают, отступая соответственно от начальной кромки предыдущего 220, 250, 250 и 250 мм. Нахлестка полотнищ друг на друга будет одинаковой 1000-(220+250+250+250)=30мм во всех случаях. Продольная нахлестка полотнищ выдерживается в 100 мм

Все строительно-монтажные работы необходимо производить со строгим соблюдением правил техники безопасности по СНиП III-4-80

Инв.№ подл. | Подпись и дата | Взам.инв.№

Привязан

Инв.№

Перечень рекомендуемой монтажной оснастки

Наименование приспособления	Разработчик	Область применения
Кондуктор для монтажа колонн	Трест „Мосоргстрой" 6247	монтаж колонн
Строп двухветвевой 2СТ-16/5000	ВНИПИ Промсталь-конструкция, 29700-УЗ	монтаж железобетонных балок длиной 6-12 м
Строп 4-х ветвевой 4СК-10/4000	ВНИПИ „Промсталь-конструкция, 29700-УЧ	монтаж плит покрытия длиной 6м, массой до 5т
Строп 2-х ветвевой 2СТ-10/4000	ВНИПИ Промстальконструкция, 2970-25	монтаж стеновых панелей, цокольных панелей, железобетонных перегородок
Подкос для струбцины	Трест Мосарг-строй, 42502Д	То же
Подмости передвижные ВС-10.6-12	СКБ Мосстрой, 2505	Монтаж стеновых ограждений, внутренних перегородок.

Календарный план строительства

Общий срок строительства рассчитан в соответствии с рекомендацией СНиП 1.04.03-85 „Изменение №4", стр. 6:

$T_н = A_1\sqrt{C} + A_2 C$, где

C - об'ем строительно-монтажных работ в ценах 1984г.

A_1 и A_2 - параметры уравнения, определенные по данным статистики;

$A_1 = 22{,}2$; $A_2 = -5$;

$T_н = 22{,}2\sqrt{0{,}071} - 5 \cdot 0{,}071 = 22{,}2 \times 0{,}268 - 5 \cdot 0{,}071 = 6$ месяцев

Подготовительный период $6 \times 0{,}15 = 1$ месяц

Наименование работ	Сметная стоимость строительства, тыс.руб.		Распределение об'емов работ по месяцам строительства					
	Всего	в том числе СМР	1	2	3	4	5	6
1	2	3	4	5	6	7	8	9
Возведение подземной части здания	6,75	6,75	—	6,75 / 6,75				
Возведение надземной части здания	85,38	85,38	—	15,0 / 15,0	28,0 / 28,0	30,0 / 30,0	12,38 / 12,38	—
Внутренние сантехнические работы	8,65	8,65	—	—	—	—	8,65 / 8,65	—
Внутренние электромонтажные работы	20,74	7,26	—	—	—	—	20,74 / 7,26	—
Монтаж оборудования	81,39	5,22	—	—	—	—	—	81,39 / 5,22
Подготовительный период				—	—	—	—	—
Всего	202,91	113,26	—	21,75 / 21,75	28,0 / 28,0	30,0 / 30,0	41,77 / 28,29	81,39 / 5,22

Примечания:

1. Календарный план выполнен в ценах 1991г
2. В числителе полная сметная стоимость, в знаменателе стоимость строительно-монтажных работ.
3. Календарный план строительства должен быть уточнен и дополнен при составлении ПОС.

Календарный график строительства

Наименование работ	Трудозатраты, чел-дн	Рабочие месяцы 1	2	3	4	5	6
Подготовительный период		5					
Возведение подземной части	36,0		3				
Возведение надземной части	558,0			12			
Внутренние сантехнические работы	196,0					10	
Электромонтажные работы	191,0					9	
Отделочные работы	100,0					9	
Монтаж оборудования	56,0						5
Разные работы, благоустройство					6		5
Сдача ГК							5

График движения рабочих

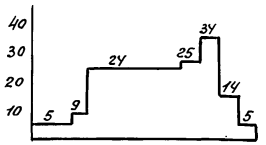

Ведомость об'емов строительно-монтажных и специальных работ

Наименование работ	Ед. изм	Всего по строительству	Распределение об'емов по кварталам строительства I	II
1	2	3	4	5
Подземная часть				
Земляные работы:				
Планировка	тыс. м²	1,01	1,01	—
Разработка грунта	тыс. м³	0,55	0,55	—
Обратная засыпка	„	0,46	0,46	—
Фундаменты:				
Сборные ж.б. башмаки	м³	24,36	24,36	—
Монолитные жбетонные и бетонные работы	м³	14,14	14,14	—
Фундаментные балки	м³	2,00	2,00	—
Кирпичная кладка каналов	м³	0,95	0,95	—
Плиты перекрытия каналов	м³	0,20	0,20	—
Гидроизоляция	м²	10,00	10,00	—

1	2	3	4	5
Надземная часть				
Монтаж сборных конструкций:				
Колонны	м³	5,16	5,16	—
Балки	м³	10,80	10,80	—
Стеновые панели	м²	417,50	200,0	217,50
Плиты покрытия	шт	40,0	40,0	—
Металлоконструкции	т	5,64	3,00	2,64
Кирпичная кладка	м³	2,03	—	2,03
Перегородки кирпичные	м²	188,0	—	188,0
Перегородки сборные бетонные	м²	312,69	312,69	—
Монолитные бетонные и железобетонные работы	м³	78,93	40,0	38,93
Цементно-песчаная стяжка	м²	237,0	100,0	137,00
Заполнение дверных проемов	м²	60,65	-	60,65
Заполнение оконных проемов	м²	26,65	-	26,65
Устройство рулонной кровли	м²	781,00	200,0	581,0
Устройство полов:				
цементных	м²	113,00	50,0	63,0
керамических	м²	544,0	200,0	344,0
линолеум	м²	49,0	—	49,0
Отделочные работы				
штукатурка и облицовка	м²	515,34	—	515,34
остекление	м²	27,0	—	27,00
малярные работы	м²	2671,0	—	2671,0
Разные работы	тыс. руб.	1,86	—	1,86
Внутренние сантехнические работы	„	8,65	—	8,65
Внутренние электромонтажные работы	„	7,26	—	7,26
Монтаж технологического оборудования	„	5,22	—	5,22

Привязан:

Инв.№

Исполн.	Бабич		11.91
Проверил	Тапурия		11.91
Рук.гр	Смирнова		11.91
Нач.отд	Тюрин		11.91
ГИП	Соколовский		11.91

ТП 805-7-3.90 - ПЗ

Яйцесклад с цехом переработки 200 тыс. яиц в смену

Стадия	Лист	Листов:
РП	6	

Пояснительная записка

Гипронилтицепром г. Ростов-на-Дону

Инв.№ подл. | Подпись и дата | Взам.инв.№

Стройгенплан

Стройгенплан разработан для отдельно стоящего здания на период строительства надземной части методом монтажа со склада и в соответствии с принятой схемой монтажа здания.

Основные принципы организации строительной площадки:

- выбор крана:

Наименование конструкций	Исходные данные для монтажа: Масса, т		Высота, м			Требуемые параметры			Рекомендуемый кран	
	Монтируемого элемента	Строповочного приспособления	верха нижележащего элемента	Монтируемого элемента	Строповочного приспособления	Вылет крюка, м	Грузоподъемность, т	Высота подъема крюка, м	Марка	Длина стрелового оборудования, м
Колонна	0,45	0,181	—	3,60	1,25	10,00	0,631	5,20	КС-3561А	10,0
Балка	1,15	0,265	3,00	0,60	4,10	7,00	1,415	8,00		
Плита покрытия	2,89	0,090	3,60	0,30	3,60	7,00	2,98	8,00		
Стеновые панели	2,90	0,095	2,40	1,20	3,80	4,00	2,995	8,00		

- определение размеров складских помещений:

Виды складирования материалов и конструкций	Ед. изм.	Потребность в материалах, конструкциях и изделиях: Максимальная	Суточная	Запас материалов: Норма дн	Коэффициент неравномерности потребления	Расчетный запас материалов	Площадь склада, м²: Норма расчетной площади на ед. изм.	Коэффициент неравномерности поступления	Потребная площадь, м²
Сборные бетонные и железобетонные конструкции:									
фундаментные блоки	м³	24,36	2,21	3	1,3	8,62	1,7	1,1	16
колонны	м³	5,16	0,51	3	1,3	2,0	2,0	1,1	4,4
балки	м³	10,8	0,27	10	1,3	3,5	5	1,1	20,0
плиты покрытия	м³	82,8	2,07	10	1,3	26,9	3	1,1	89,0
стеновые панели	м³	100,2	1,82	10	1,3	23,66	2	1,1	52
металлоконструкции	т	5,67	0,10	20	1,3	2,6	3,3	1,1	3,0
лес пиленный	м³	12,74	0,19	20	1,3	5,0	1,7	1,1	9,0
трубы стальные	т	20,7	0,92	20	1,3	23,92	2,0	1,1	53,0
Технологическое оборудование	т	150,0	4,54	22,0	1,3	130	1,3	1,1	186

- обеспечение нормативной освещенности строительства:

Расчет прожекторного освещения

$$n = \frac{S_{пл} \cdot E \cdot m \cdot K}{F_{сл} \cdot \eta},$$

где n - определяемое количество прожекторов

S - освещаемая площадь, м²

E - нормативная освещенность, лк

$E = 2$ лк

m - коэффициент рассеивания (равен 1,5);

K - коэффициент запыленности светильника (равен 1,3);

$F_{сл}$ - световой поток лампы, лм (для ПЗС-35 - 8300 лм)

η - коэффициент полезного действия прожектора (для ПЗС-35 - 0,52)

$$n = \frac{46 \times 102 \times 2 \times 1,5 \times 1,3}{8300 \times 0,52} = 4 \text{ шт}$$

- размещение временных сооружений, дорог в соответствии с требованиями нормативных документов;

Временные производственные предприятия и склады должны быть максимально приближены к центру потребления материалов и полуфабрикатов.

Площадка для открытых складов должна быть спланирована с уклоном $\frac{1}{2000}$ для отвода поверхностных вод за пределы площадок

Временные здания и сооружения должны быть сооружены с разрывами, предусмотренными противопожарными и санитарными нормами и с учетом господствующего направления ветра

Экспликация временных зданий

№ поз. по генплану	Наименование временных зданий	Кол.	Размер, м	Типовой проект
1	Контора мастера	1	3×6	"Универсал" 1129-022-(0)
2	Гардероб-душевая на 5 человек	6	3×6	"Универсал" 1855-026
3	Помещение обогрева	1	3×6	"Универсал" 1129-022-(0)
4	Буфет на 8 человек	1	3×9	"Комфорт" Б-8-(0)
5	Материальный склад	1	3×9	"Комфорт" МС-(0)
6	Инструментальная кладовая	1	3×6	"Куб" 31606-(0)
7	Уборная	1	1,1×1,3	"Днепр" Д-09-К-(0)

Условные обозначения

- площадка складирования материалов
- временная автодорога для автотранспорта
- направление движения автотранспорта
- площадки для разгрузки автомобилей
- направление движения людей
- временное ограждение
- Стена со схемами строповок
- линия границы зоны обслуживания крана
- линия границы опасной зоны
- прожектор на опоре
- Табельные средства пожаротушения
- Знак ограничения скорости автотранспорта
- Знак закрепления осей
- склад балок

При разработке ПОС, стройгенплан в каждом конкретном случае уточняется в зависимости от конкретных условий площадки, вида грунтов и отметок заложения фундаментов, наличия существующих и проектируемых коммуникаций, требований эксплуатирующих организаций и нормативных документов.

Исполн.	Бабич			Т.П 805-7-3.90-ЛЗ
Проверил	Галурия			
Рук. гр	Смирнова			
Нач. отд.	Тюрин			
ГИП	Соколовский			
Привязан:				Яйцесклад с цехом переработки 200 тыс. яиц в смену
Инв. N				Пояснительная записка

Стадия	Лист	Листов:
РП	7	

Гипроптицепром г. Ростов-на-Дону

25197-01 10 Копировал: Колчева Формат: А2

Инв. N подл. | Подпись и дата | Взам. инв. N

Альбом 1

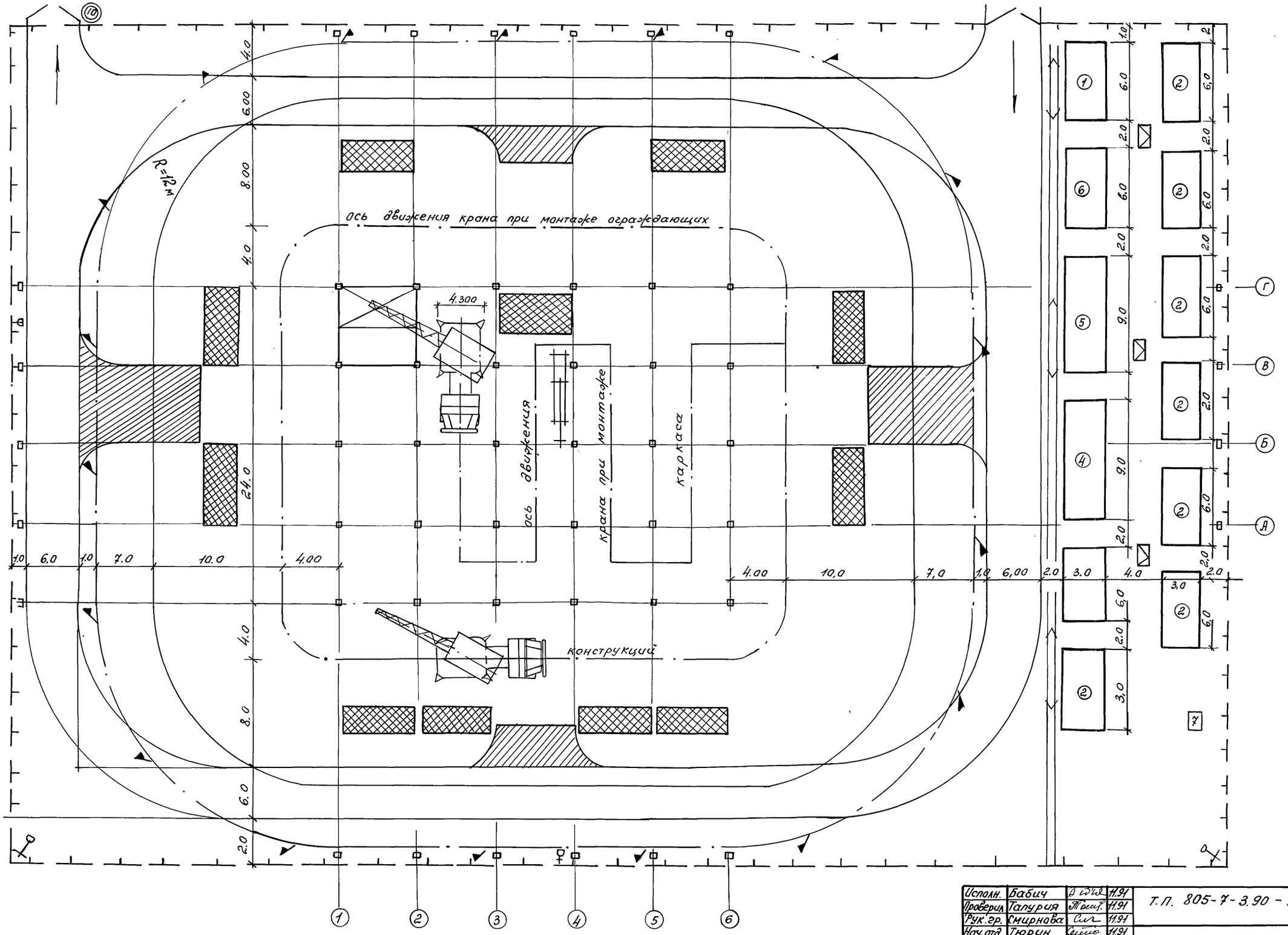

1 Настоящий лист рассматривать совместно с листом ОС-3

Исполн.	Бабич		11.91
Проверил	Галурия		11.91
Рук. гр.	Смирнова		11.91
Нач. отд	Тюрин		11.91
ГИП	Соболевский		11.91

Т.П. 805-7-3.90 - ПЗ

Привязан:

Инв. N

Яйцесклад с цехом переработки 200 тыс. яиц в смену

Стадия	Лист	Листов
РП	8	

Пояснительная записка

Гипроптицепром г. Ростов-на-Дону

25193-01 11

Копировал: Колчева

Формат: А2

Инв. N подл. | Подпись и дата | Взам. инв. N

Альбом I

Технико-экономические показатели

№№	Наименование показателей	Ед. изм.	Количество	
			в ценах 1984 года	в ценах 1991 года
1	Мощностной показатель – в смену	тыс.шт.яиц	200	200
	Годовой выпуск продукции			
	– в натуральном выражении	тыс.шт.яиц	50800	50800
2	Численность работающих	чел.	22	22
	в том числе рабочих	"	21	21
3	Удельный вес рабочих, занятых ручным трудом			
	в основном и вспомогательном производстве	%	85	85
4	Выработка на одного работающего	тыс.шт.яиц	2309	2309
5	Количество смен		1	1
6	Затраты труда на 1тыс. шт. яиц	чел.час.	0,9	0,9
7	Годовые производственные затраты	тыс.руб.	87,94	93,02
7.1	То же, на расчетную единицу	руб.	1,73	1,83
8	Удельный вес продукции высшей категории			
	качества в общем выпуске продукции	%	55	55
9	Удельный вес прогрессивной			
	технологии и оборудования	%	85	85
10	Площадь общая	$м^2$	720,0	720,0
10.1	Площадь общая на расчетную			
	единицу	"	0,014	0,014
10,2	Площадь застройки	"	752,76	752,76
11	Объем строительный	$м^3$	3116,43	3116,43
11,1	Объем строительный на расчетную единицу	"	0,06	0,06
12	Общая сметная стоимость,	тыс. руб.	132,85	202,91
	в том числе:			
	– строительно-монтажных работ	"	70,79	113,26
	– оборудования	"	61,14	88,65
	– прочих затрат	"	0,92	1,00
12.1	То же, на расчетную единицу	руб.	2,62	3,99
12.2	Стоимость строительно-монтажных работ			
	на $1 м^2$ общей площади	"	98,32	157,30

№№	Наименование показателей	Ед. изм.	Количество	
			в ценах 1984 года	в ценах 1991 года
13	Трудозатраты построечные	чел.час.	9104,0	9104,0
13.1	То же, на расчетную единицу	"	0,18	0,18
13.2	То же, на $1 м^2$ общей площади	"	12,64	12,64
13.3	То же, на 1 млн. руб. строительно-			
	монтажных работ	"	128606	80381
14	Расход строительных материалов:			
14.1	Цемент, всего	т	106,64	106,64
14.2	Цемент, приведенный к марке М400	"	102,11	102,11
14.3	То же, на расчетную единицу	кг	2,01	2,01
14.4	Цемент, приведенный к марке М400			
	на $1 м^2$ общей площади	"	141,82	141,82
14.5	То же, на 1 млн. рублей строительно-			
	монтажных работ	"	1442435	901554
14.6	Сталь, всего	т	16,23	16,23
14.7	Сталь, приведенная к классам АI и Ст3	"	17,63	17,63
14.8	То же, на расчетную единицу	кг	0,35	0,35
14.9	То же, на $1 м^2$ общей площади	"	24,49	24,49
14.10	То же, на 1 млн. руб. строительно-			
	монтажных работ	"	249046	155660
14.11	Бетон и железобетон, всего	$м^3$	397,98	397,98
14.12	То же, на $1 м^2$ общей площади	"	0,55	0,55
14.13	Бетон и железобетон:			
	– монолитный	$м^3$	161,11	161,11
	– сборный тяжелый	"	148,78	148,78
	– сборный легкий	"	88,09	88,09
14.14	Лесоматериалы, всего	$м^3$	12,59	12,59
14.15	Лесоматериалы, приведенные			
	к круглому лесу	"	18,93	18,93
14,16	То же, на расчетную единицу	"	0,0004	0,0004
14,17	То же, на $1 м^2$ общей площади	"	0,03	0,03
14.18	То же, на 1 млн. руб. строительно-			
	монтажных работ	"	267,4	167,13
14.19	Кирпич, всего	тыс. шт.	10,62	10,62

№№	Наименование показателей	Ед. изм.	Количество	
			в ценах 1984 года	в ценах 1991 года
14.20	То же, на расчетную единицу	тыс. шт.	0,0002	0,0002
14.21	То же, на $1 м^2$ общей площади	"	0,02	0,02
14.22	То же, на 1 млн. руб. строительно-			
	монтажных работ	"	150	94
15	Эксплуатационные показатели:			
15.1	Расход воды общий	$м^3$/сут.	3,55	3,55
		$м^3$/час.	2,01	2,01
		л/с	1,27	1,27
15.2	То же, на расчетную единицу	$м^3$/сут.	0,00007	0,00007
15.3	Расход холодной воды	$м^3$/сут.	1,63	1,63
		$м^3$/час	0,71	0,71
		л/с	0,70	0,70
15.4	Расход горячей воды	$м^3$/сут.	1,92	1,92
		$м^3$/час.	1,30	1,30
		л/с	0,57	0,57
15,5	Канализационные стоки	$м^3$/сут	3,55	3,55
15.6	То же, на расчетную единицу	"	0,00007	0,00007
15.7	Расход тепла	кВт	236,4	236,4
		ккал/ч	203300	203300
	в том числе			
	– на отопление	кВт	94,4	94,4
		ккал/ч	81200	81200
	– на вентиляцию	кВт	49,0	49,0
		ккал/ч	42100	42100
	– на горячее водоснабжение	кВт	93,0	93,0
		ккал/ч	80000	80000
15.8	То же, на расчетную единицу	"	4,0	4,0
15.9	Потребная электрическая мощность	кВт	49	49
15.10	То же, на расчетную единицу	"	0,001	0,001
16	Потребность в сырье и ресурсах			
	в год:			
16,1	Вода	$м^3$	902,7	902,7
16,2	Тепло	ГДж	2120,54	2120,54
		Гкал	506,32	506,32
16,3	Электроэнергия	мВт·ч	335	335

1. Расчетная единица – годовая переработка яиц, тыс. шт. Всего – 50800
2. Пересчет сметной стоимости в цены 1991 года произведен посредством индексов пересчета на строительно-монтажные работы – 1,6, на оборудование – 1,45, прочие затраты – 1,09.

Инв. № подл. | Подпись и дата | Взам. инв. №

Привязан:

Инв. №

Альбом 1

Ведомость основных комплектов рабочих чертежей

Обозначение	Наименование	Примечание
ТХ	Технология производства	
АР	Архитектурные решения	
КЖ	Конструкции железобетонные	
ОВ	Отопление и вентиляция	
ХС	Холодоснабжение	
ВК	Внутренние водопровод и канализация	
ЭО	Электрическое освещение	
ЭМ	Силовое электрооборудование	
А	Автоматизация производства	
СС	Связь и сигнализация	

Ведомость рабочих чертежей основного комплекта ТХ

Лист	Наименование	Примечание
1	Общие данные	
2	Расположение технологического оборудования. План. Спецификация технологического оборудования.	

Рабочие чертежи основного комплекта марки ТХ выполнены в соответствии с действующими строительными нормами и правилами и предусматривают технические решения, обеспечивающие взрывную, взрывопожарную и пожарную безопасность при соблюдении установленных правил безопасности эксплуатации здания.

Главный инженер проекта Соколовский

Ведомость ссылочных и прилагаемых документов

Обозначение	Наименование	Примечание
	Прилагаемые документы	
ТХ.СО	Спецификации оборудования	Альбом 4

Яйцесклад предназначен для сортировки 200 тыс. яиц в смену и хранения отсортированных яиц в течение 3 суток.

В птичниках яйца собирают в бугорчатые полимерные или бумажные прокладки, продезинфецированные в дезблоке птицефабрики, и укладывают в ящики или контейнеры, в яйцесклад яйца доставляются мобильным транспортом, с подъемной платформой и перегружаются в помещение для приема яиц, рассчитанное на двухсуточную вместимость обрабатываемых яиц. Для производства погрузочно-разгрузочных работ у помещений приема яиц, тары и хранения яиц, предусмотрены навесы для автомобилей.

Для транспортировки яиц внутри цеха, подвоза яиц к яйцесортировальным и моечной машинам предусмотрены тележки ручные типа ТРП-21.

Загрязненные яйца подвергаются мойке, дезинфекции и сушке в яйцемоечной машине ЯМУ-Ф-10А.

Овоскопирование, сортировка и маркировка яиц производится в яйцесортировальных машинах ЯС 2х3-17А или других машинах аналогичного типа.

Отсортированные яйца укладываются в полимерные или бумажные бугорчатые прокладки, а затем в контейнеры-тележки ТКЯ-Ф-12 по 4320 штук в каждый или в гофрокороба и полимерные ящики. Яйца хранятся при температуре плюс 10-15°С и относительной влажности 75-80%. Для хранения боя яиц предусмотрена в помещении хранения яиц сборно-разборная холодильная камера КХС-2-6СМ. Яичная масса хранится в бидонах при температуре плюс 4°С и влажности 85% не более 24 часов с момента ее сбора.

При хранении и реализации яиц потребителю в ящиках полимерных или из гофрированного картона погрузку осуществить при помощи передвижного транспортера ТП-19.

Помещение для приема чистой тары рассчитано на 2х суточную потребность контейнеров с прокладками. При необходимости часть оборотной тары может храниться на складе инвентаря птицефабрики.

В помещении для сортировки яиц производится ежедневная мойка оборудования и полов.

Яйцесклад работает в одну смену.

Штат яйцесклада

N п/п	Наименование	Кол.	Группа произв. проц.	Пол
1	Заведующий складом	1	Та	м
2	Оператор	1	Тв	м
3	Рабочий	13	Тв	ж
4	Подменный рабочий	6	Тв	ж
5	Электрик	1	Тв	м
	Итого	22		

Согласовано: Гл. спец. АС Матвеев; Гл. спец. ОВ Бурцев; Гл. спец. ЭМ Сурначев; Гл. спец. ТХ Колчева

Инв. N подл. | Подпись и дата | Взам. инв. N

Инв. N			
Исполн.	Тимофеева		10.90
Пров.	Тамбиева		11.90
Гл. спец.	Андрианченко		11.90
Н. контр.	Тамбиева		11.90
Нач. отд.	Жевнеров		11.90
ГИП	Соколовский		11.90

Привязан:

ТП 805-7-3.90 - ТХ

Яйцесклад с цехом переработки 200 тыс. яиц в смену

Стадия	Лист	Листов
РП	1	2

Общие данные

Гипронитицепром г. Ростов-на-Дону

25193-01 13 Копировал Колчева Формат

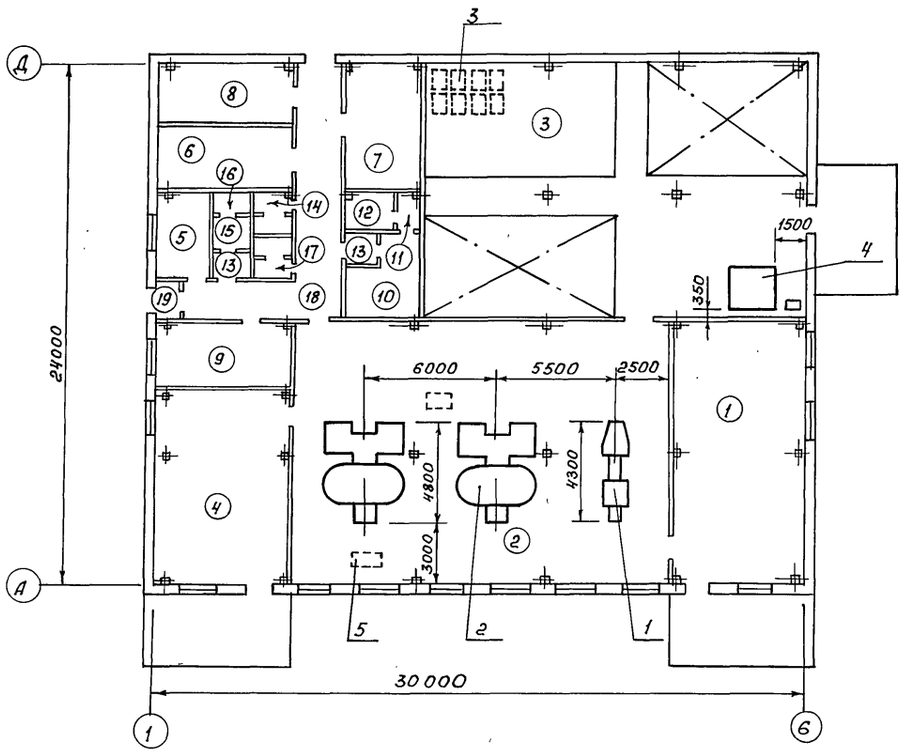

Экспликация помещений

Номер по плану	Наименование	Площадь м²	Категория производства по взрывной, взрыво-пожарной и пожарной опасности
1	Помещение для приема яиц	73,57	В
2	Помещение для сортировки		
	и упаковки яиц	213,20	В
3	Помещение для хранения яиц	210,39	В
4	Помещение для тары	55,05	В
5	Служебное помещение	9,96	
6	Венткамера	17,16	Д
7	Компрессорная	23,17	Д
8	Щитовая	17,43	Д
9	Комната отдыха	18,04	—
10	Женская гардеробная	13,55	—
11	Преддушевая	2,2	—
12	Женская душевая	5,23	—
13	Тамбур шлюз (2)	4,14	—
14	Женская уборная	2,75	—
15	Мужская гардеробная	3,09	—
16	Мужская душевая	1,67	—
17	Мужская уборная	2,67	—
18	Коридор	29,76	—
19	Тамбур	2,34	—

Спецификация технологического оборудования

Поз.	Обозначение	Наименование	Кол.	Примечание
1	ЯМУ-Ф-10-А	Яйцемоечная установка		
		N = 15,05 кВт	1	
2	ЯС 2×3-17А	Машина для сортировки яиц		
		N = (0,55 + 0,37 + 2,28) кВт	2	
3	ТКЯ-Ф-12	Тележка - контейнер		
		вместимость 4320 яиц;		
		габар. разм. 1090×700×1610	140	
4	КХС-2-6 см	Камера холодильная сборно-		
		разборная; N = 0,775 кВт	1	
5	ТРП-21	Тележка ручная подъемной		
		платформой	4	

Привязан:

Инв. N

Исполн.	Тимофеева		10.90.
Пров.	Тамбиева		11.90.
Гл.спец.	Андрияченко		11.90.
Нач.отд.	Шевнеров		11.90.
ГИП	Соколовский		11.90.
Н.контр.	Тамбиева		11.90.

ТП-805-7-3.90 - ТХ

Яйцесклад с цехом переработки 200 тыс. яиц в смену

Стадия	Лист	Листов
РП	2	

Расположение технологического оборудования. План. Спецификация технологического оборудования.

Гипрониптицепром г. Ростов-на-Дону

Инв. N подл. | Подпись и дата | Взам. инв. N

Копировал Костенко

Формат: А2

Альбом 1

Ведомость чертежей основного комплекта АР

Лист	Наименование	Примечание
1	Общие данные (начало)	
2	Общие данные (окончание)	
3	План на отм. 0.000 Фрагмент плана 1. Разрез 1-1	
4	Фасады	
5	План кровли. План полов. Схема расположения закладных изделий МН1 в полу	
6	План отверстий	
7	Схемы расположения элементов навесов и асбестоцементных листов.	

Ведомость спецификаций

Лист	Наименование	Примечание
2	Спецификация элементов заполнения проемов и перемычек	
5	Спецификация элементов к данному листу	
6	Спецификация элементов к планам на листах 3 и 6	
7	Спецификация элементов к схемам расположенным на данном листе	

Ведомость прилагаемых и ссылочных документов

Обозначение	Наименование	Примечание
	Ссылочные документы	
ГОСТ 12506-81	Окна деревянные для производственных зданий	
ГОСТ 24698-81	Двери деревянные наружные для жилых и общественных зданий	
ГОСТ 6629-88	Двери деревянные внутренние для жилых и общественных зданий	
ГОСТ 16233-77*	Листы асбестоцементные волнистые унифицированного профиля и детали к ним	
2.460-1 вып.1	Типовые архитектурно-строительные детали одноэтажных промышленных неотапливаемых зданий с покрытиями из асбестоцементных волнистых листов	
2.460-14 вып.1	Типовые узлы покрытий в местах пропуска вентиляционных шахт	
2.460-15 вып.1	Типовые узлы покрытий промышленных зданий в местах установки крышных вентиляторов	
2.460-18 вып.1	Узлы покрытий одноэтажных производственных зданий с рулонной кровлей и железобетонными плитами	
2.830-3 вып.1	Узлы самонесущих стен из двухслойных легкобетонных панелей для одноэтажных сельскохозяйственных зданий	
1.038.1-1 вып.1	Перемычки железобетонные для зданий с кирпичными стенами	
1.431.6-28 вып. 0.1.2	Перегородки кирпичные зданий промышленных предприятий	
1.488.9-2 вып. 1.2	Кабины душевых помещений вспомогательных зданий промышленных предприятий	
	Прилагаемые документы	
ТП 805-7-3.90 - КЖИ	Изделия конструкций железобетонных	Альбом 3
ТП 805-7-3.90 - ВМ	Ведомости потребности в материалах	Альбом 6

Рабочие чертежи основного комплекта марки АР выполнены в соответствии с действующими строительными нормами и правилами и предусматривают технические решения, обеспечивающие взрывную, взрывопожарную и пожарную безопасность при соблюдении установленных правил безопасности эксплуатации здания.
Главный инженер проекта /Соколовский/

Общие данные

При расчете конструкций здания приняты следующие параметры температурно-влажностного режима внутри помещений: в помещении для хранения яиц - $t_{вн}=10°C$, $\varphi=75\%$, в остальных помещениях - $t_{вн}=18°C$, $\varphi=60\%$.

Степень агрессивного воздействия среды на бетонные, железобетонные и металлические конструкции принята неагрессивная.

Ограждающие конструкции приняты из условия обеспечения $R_o^{тр}$. При привязке проекта следует произвести корректировку ограждающих конструкций в соответствии с климатическими условиями и экономически целесообразным сопротивлением теплопередаче.

Степень огнестойкости здания - II, класс - II, степень долговечности - II.

Характеристика строительных материалов

Наружные стены здания - двухслойные панели из легких бетонов серии 1.832.1-9 вып. 1.5. конструктивно-изолирующий слой - керамзитобетон $\gamma=900$ кг/м³, $R_o=0{,}98$ м²ч°с/ккал, $\lambda=0{,}310$ ккал/м² час.

Участки наружных стен выполнять из кирпича КР75/1650/25, ГОСТ 530-80 на цементно-известковом растворе М25.

Перегородки - сборные железобетонные серии 1.030.9-2 и из керамического рядового полнотелого обыкновенного кирпича КР75/1650 ГОСТ 530-80 на цементно-известковом растворе М50. Кладку выполнять с расшивкой швов, а в помещениях, требующих последующей штукатурки - впустошовку. В местах примыкания перегородок к конструкциям потолка зазоры законопатить паклей и заделать с двух сторон цементно-песчаным раствором М4.

Указания по устройству гидроизоляции и отмостки

Горизонтальную гидроизоляцию выполнять на отм. -0.030 толщиной 30мм из слоя цементно-песчаного раствора состава 1:2, с гидрофобными добавками.

Под цокольными панелями выполнить глиняный замок в соответствии с узлом 1 на листе КЖ-6. Поврежденные участки заводской гидроизоляции цокольных панелей предварительно восстановить.

Вертикальную гидроизоляцию поверхностей подпольных каналов, соприкасающихся с грунтом, выполнять путем обмазки горячим битумом за 2 раза. Вокруг здания устраивается асфальтобетонная отмостка $\delta=25$мм шириной 700мм по щебеночному основанию $\delta=120$мм.

Наружная отделка здания.

Фактурный слой стеновых панелей принят по серии 1.832.1-9. Заделку стыков стеновых панелей и горизонтальных швов выполнять по серии 2.830-3. Наружные поверхности кирпичных участков стен оштукатурить под фактурный слой стеновой панели.

Откосы проемов выполнять высококачественной штукатуркой цементно-известковым раствором. Окраску оконных и дверных заполнений производить эмалями ПФ223 ГОСТ 14923-78* и ПФ-115 ГОСТ 6465-76*.

Настоящий проект разработан для строительства в летнее время. Строительство в зимних условиях разрешается только при наличии соответствующего проекта производства работ.

Привязан:			
Инв. №			
Исполн.	Сергеева		06.90
Провер.	Ганжа		06.90
Гл. спец.	Матвеев		08.90
Н. контр.	Ганжа		08.90
Нач. отд.	Жевнеров		08.90
ГИП	Соколовский		12.90

ТП 805-7-3.90 - АР

Яйцесклад с цехом переработки 200 тыс. яиц в смену	Стадия	Лист	Листов
	РП	1	7
Общие данные (начало)	Гипрониптицепром г. Ростов-на-Дону		

Инв. № подл. | Подпись и дата | Взам. инв. № | Гл. спец. ОВ | Гл. спец. ЭЛ | Гл. спец. ТХ | Инженер | Бурцев | Супрунова | Гл. архитектор | Корзюк

25193-01 15 Копировала Кузнецова Формат: А2

Ведомость отделки помещений

Наименование или номер помещения	Потолок		Стены или перегородки		Низ стены или перегородок (панель)			Примечание
	Площадь	Вид отделки	Площадь	Вид отделки	Площадь	Вид отделки	Высота, мм	
1,2	458.83	Затирка швов известковая окраска	189.4	Известковая окраска	167.76	Эмаль ГФ-230 ГОСТ 64-77*	2000	
3	336.62	Затирка швов эмаль ГФ-230 ГОСТ 64-77*	238.5	Цементно-песчаная штукат. по сетке по утепл.				
			238.5	Эмаль ГФ-230 ГОСТ 64-77*				
4, 7, 8	152,78	Затирка швов известковая окраска	268.15	Известковая окраска				
5	15.94	Затирка швов известковая окраска	24.53	Известковая штукатурка				Кирпичных стен
			48.8	Водоэмульсионная окраска				
6	27.46	Затирка швов известковая окраска	17.6	В холодном отсеке - цем.песч. штукат. по сетке по утеплителю				
			81.0	Известковая окраска				
9	28.86	Затирка швов известковая окраска	70.02	Водоэмульсионная окраска				
13, 14, 17	11.62	Затирка швов известковая окраска	111.1	Цем.песчаная штукатурка	53.0	Эмаль ГФ-230 ГОСТ 64-77*	2000	
			65.1	Известковая окраска				
12. 16. 11 14, 17	14,59	Затирка швов известковая окраска	23,14	Цем. песчаная штукатурка	38.76	Керамическая плитка ГОСТ 6141-82*	2000	
			43.0	Известковая окраска				
10, 15, (18)	108.75	Затирка швов известковая окраска	76.50	Известковая штукатурка	82.0	Эмаль ГФ-230 ГОСТ 64-77*	(1500) 2000	Кирпичных стен
			139.64	Известковая окраска				
19	3.46	Затирка швов известковая окраска	15,1	Цементно-песчаная штукатур. по сетке по утепл.	9.0	Эмаль ГФ-230 ГОСТ 64-77*	1500	
			14,28	Известковая окраска				

Спецификация элементов заполнения проемов и перемычек

Марка, поз.	Обозначение	Наименование	Кол.	Масса ед. кг.	Примечание
		Дверные блоки			
1	ГОСТ 24698-81	ДН24-13 ПЩУР1	1		
2	ГОСТ 24698-81	ДН24-13 ПЩР1	1		
3	ГОСТ 24698-81	ДН24-15 ПЩР1	3		
4	ГОСТ 6629-88	ДГ24-12	1		
5	ГОСТ 6629-88	ДГ24-12Л	1		
6	ГОСТ 6629-88	ДГ21-9	3		
7	ГОСТ 6629-88	ДГ21-9Л	6		
8	ГОСТ 6629-88	ДГ21-8	3		
9	ГОСТ 6629-88	ДГ21-8Л	1		
10	ГОСТ 6629-88	ДГ21-8ВЛ	1		
11	ГОСТ 6629-88	ДГ21-8В	1		
12	ГОСТ 6629-88	ДГ24-15	3		См. прим. п.4 нал.3
13	ГОСТ 6629-88	ДГ24-10Л	1		
		Оконные блоки			
ОК1	ГОСТ 12506-81	СВД12-18	13		
		Перемычки			
1	1.038.1-1 вып.1	2ПБ16-2	1	65	
2	1.038.1-1 вып.1	2ПБ13-1	6	54	
3	1.038.1-1 вып.1	2ПБ10-1	6	43	

Ведомость проемов ворот и дверей

Марка, поз.	Размер проема в кладке
1.2	1310 x 2370
3	1510 x 2370
4.5	1210 x 2370
6.7	910 x 2070
8,9,10,11	810 x 2070
12	1510 x 2370
13	1010 x 2370

Ведомость перемычек

Марка, поз.	Схема сечения
ПБ1	
ПБ2	
ПБ3	

Взам. инв. № | Подпись и дата | Инв. № подл.

Привязан:

Инв. №

Исполн.	Сергеева		04.90
Провер.	Башкова		06.90
Гл. спец.	Матвеев		08.90
Н. контр.	Башкова		07.90
Нач. отд.	Жевнеров		12.90
ГИП	Соколовский		12.90

ТП 805-7-3.90-АР

Яйцесклад с цехом переработки 200 тыс. яиц в смену

Стадия	Лист	Листов
РП	2	

Общие данные (окончание)

Гипроптицепром г. Ростов-на-Дону

 Копировала Кузнецова Формат: А2

План на отм. 0.000

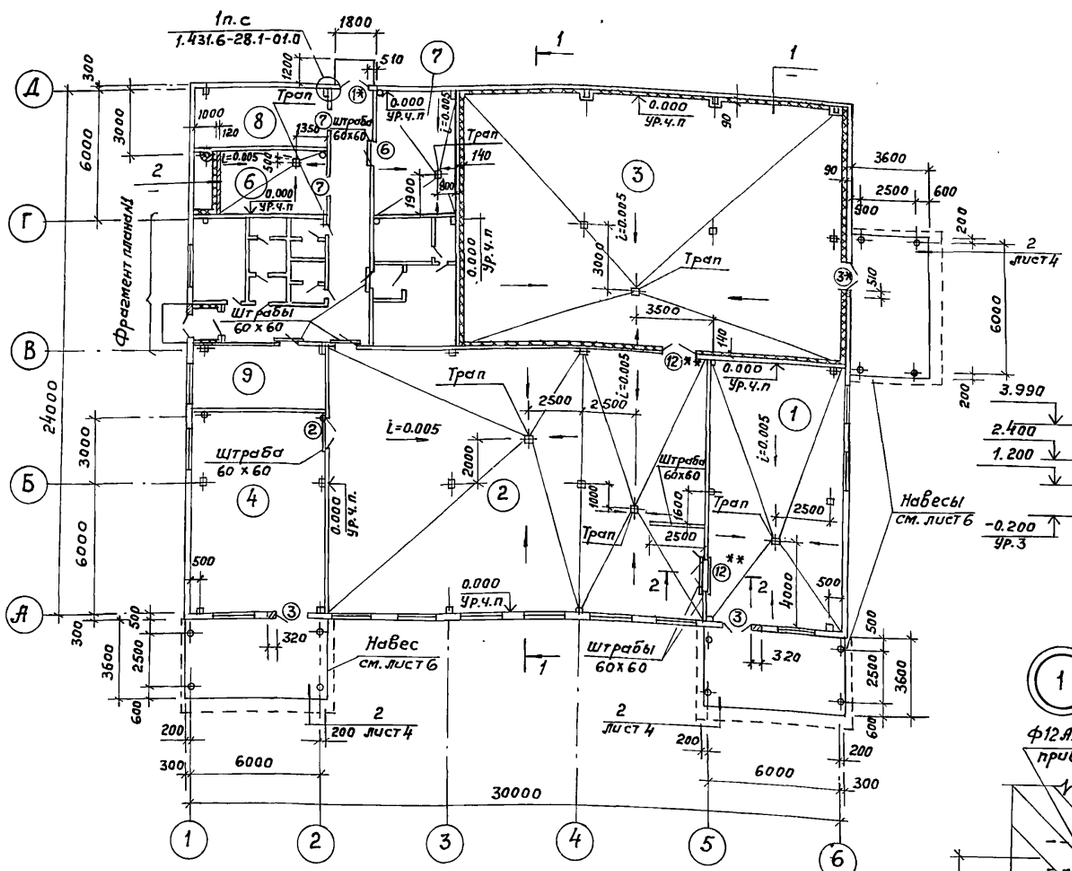

Разрез 1-1

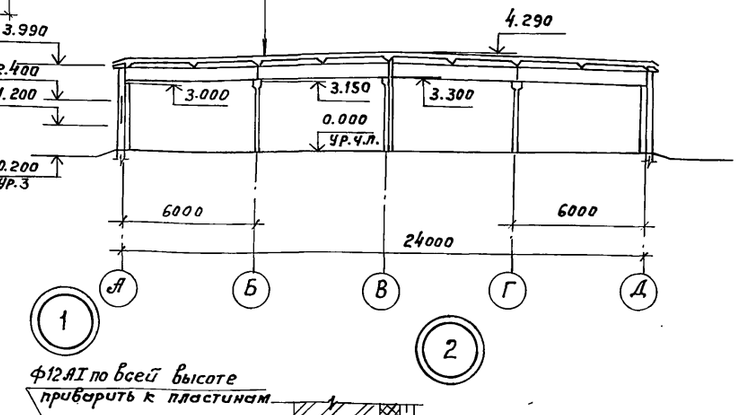

Защитный слой из гравия, втопленного в антисептированную битумную мастику МБК-Г-75 ГОСТ 2889-80 - 10мм
2 слоя рубероида РКМ-350Б ГОСТ 10923-82* на антисептированной битумной мастике
Комплексные плиты покрытия

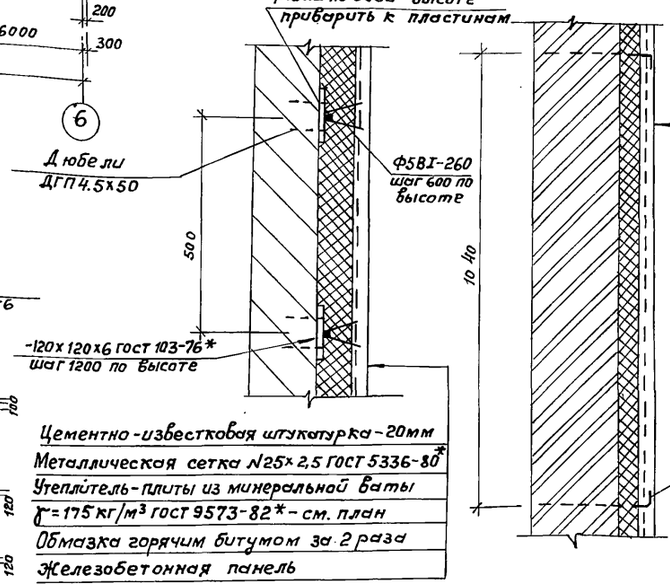

Фрагмент плана 1

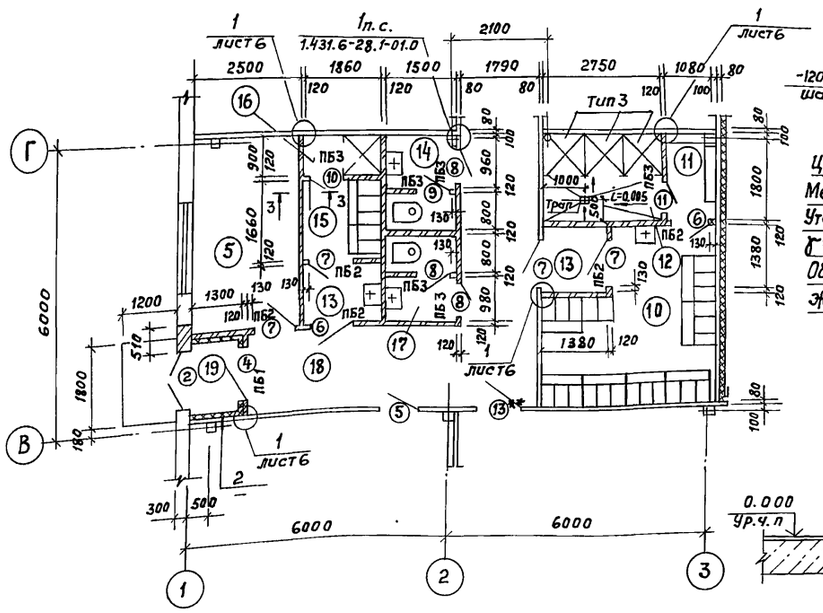

2-2

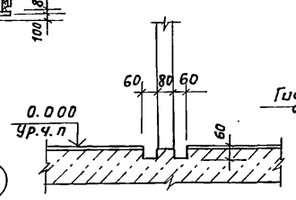

3-3

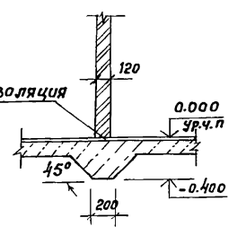

Экспликация помещений

Номер по плану	Наименование	Площадь м²	Категория производства по взрыво-пожарной и пожарной опасности
1	Помещение для приема яиц	73.6	В
2	Помещение для сортировки и упаковки яиц	213.2	В
3	Помещение для хранения яиц	210.4	В
4	Помещение для тары	55.1	В
5	Служебное помещение	10.0	
6	Венткамера	17.2	Д
7	Компрессорная	23.2	Д
8	Щитовая	17.4	Д
9	Комната отдыха	18.0	
10	Женская гардеробная	13.6	
11	Преддушевая	2.2	
12	Женская душевая	5.2	
13	Тамбур - шлюз (2)	4.1	
14	Женская уборная	2.8	
15	Мужская гардеробная	3.1	
16	Мужская душевая	1.7	
17	Мужская уборная	2.7	
18	Коридор	29.8	
19	Тамбур	2.3	

1. Штрабы в полу завести за пределы дверного проема на 200мм
2. Толщина кирпичных участков наружных стен-380мм
3. Спецификацию душевых кабин см. лист 6.
4. Дверь со знаком ** обить оцинкованной кровельной сталью б=0,6мм по войлоку, смоченному в глиняном растворе, с 2х сторон.
5. Дверь со знаком * утеплить с наружной стороны минераловатными плитами γ=150 кг/м³ толщиной 40мм с обивкой кровельной сталью б=0,6мм

Исполн.	Сергеева		01.90
Прав.	Ганжа		06.90
Гл.спец.	Матвеев		08.90
Н.контр.	Ганжа		08.90
Нач.отд.	Жевнеров		08.90
ГИП	Соколовский		08.90

ТП 805-7-3.90-АР

Привязан:

Инв. №

Яйцесклад с цехом переработки 200 тыс. яиц в смену.

Стадия	Лист	Листов
РП	3	

План на отм. 0.000
Фрагмент плана 1. Разрез 1-1

Гипроптицепром г. Ростов-на-Дону

25193-01 17 Копировала Кузнецова Формат: А2

Инв. № подл. | Подпись и дата | Взам. инв. №

Альбом 1

Фасад 1-6

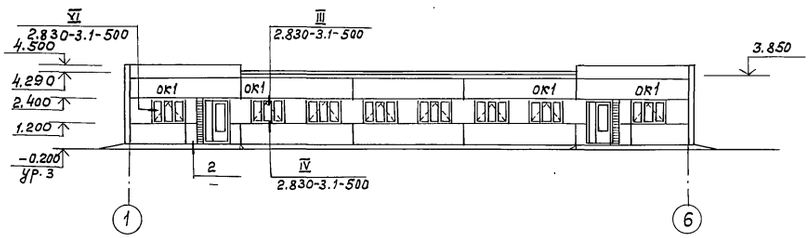

Фасад Д-А

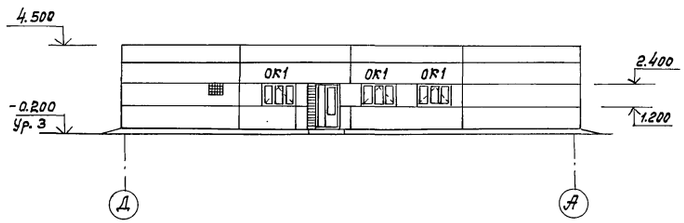

Фасад 6-1

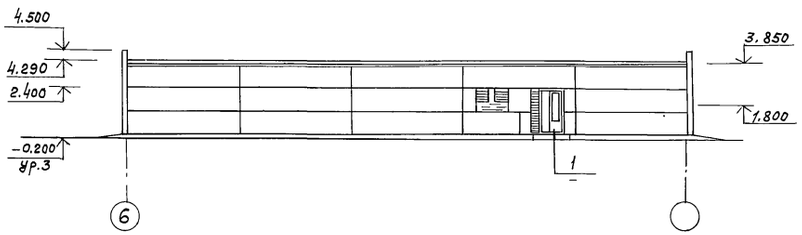

Фасад А-Д

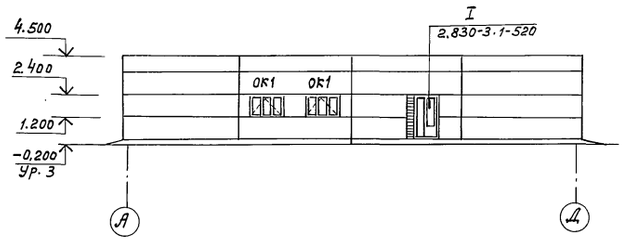

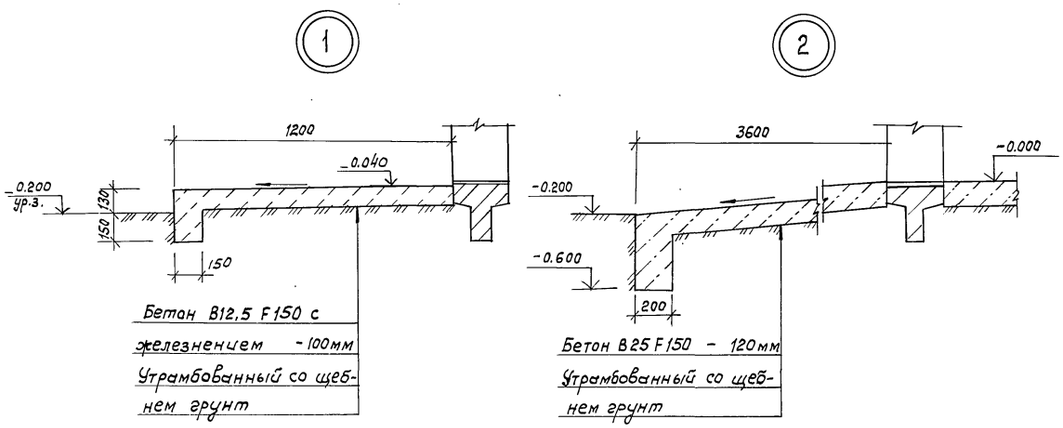

Навесы на фасадах условно не показаны.

Исполн.	Сергеева		05.90	ТП 805-7-3.90 - АР	
Провер.	Ганжа		08.90		
Гл. спец.	Матвеев		08.90		
Н. контр.	Ганжа		08.90		
Нач. отд.	Жевнеров		12.90		
ГИП	Соколовский		12.90	Яйцесклад с цехом переработки 200 тыс. яиц в смену	Стадия: РП; Лист: 4; Листов:
				Фасады	Гипроптицепром г. Ростов-на-Дону

Привязан:

Инв. №

Инв. № подл. | Подпись и дата | Взам. инв. №

25197-01 18

Копировала Кузнецова

Формат: А2

Альбом 1

План кровли

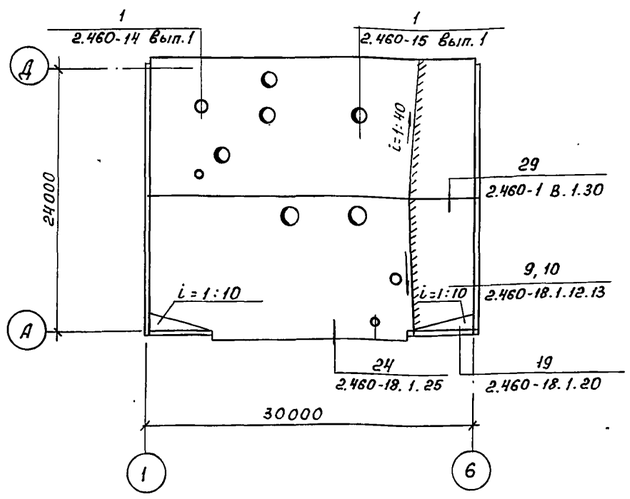

План полов

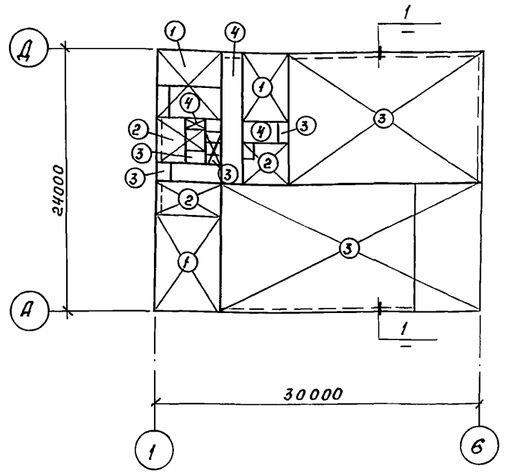

Спецификация элементов к данному листу

Марка, поз.	Обозначение	Наименование	Кол.	Масса ед. кг.	Приме-чание
		Стальное кольцо			
КС8	2.460-14 Вып. 1	КС8	1	0,76	
КС6	2.460-14 Вып. 1	КС6	1	0,5	
		Стальной колпак			
КЛ1	2.460-14 Вып. 1	КЛ 1	1	5,67	
КЛ3	2.460-14 Вып. 1	КЛ 3	1	5,29	
		Прижимная полоса			
ПП1	2.460-14 Вып. 1	ПП1	2	1,08	
ПП2	2.460-15 Вып. 1	ПП2	6	1,69	
		Фасонный элемент			
ФЭ1	2.460-14 Вып. 1	ФЭ1	2	6,0	
ФЭ2	2.460-15 Вып. 1	ФЭ2	6	9,10	
		Кольцо-фланец			
КФ1	2.460-14 Вып. 1	КФ1	1	1,36	
		Стальной козырек			
КР2	2.460-15 Вып. 1	КР2	6	6,51	
		Изделия закладные			
МН1	ТП 805-7-3.90-КЖИ-МН1	МН1	38	1.03	

Взам. инв. N | Подпись и дата | Инв. N подл.

Схема расположения закладных изделий МН1 в полу

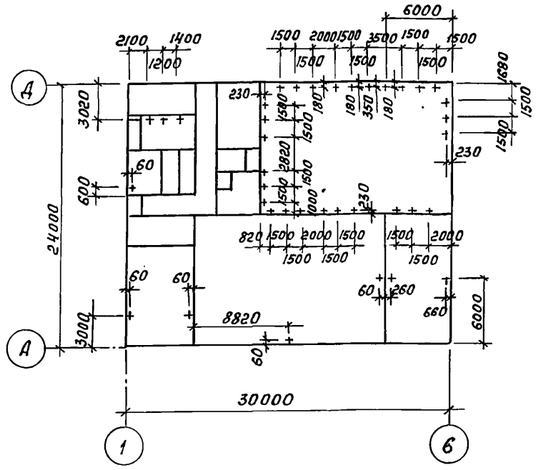

1

Тип пола см. таблицу „Экспликация полов".

Цементно-песчаный раствор М150-40

Керамзитовый гравий $\rho = 400$ кг/м³ - 120

Бетон В 7,5 - 100

Утрамбованный со щебнем грунт

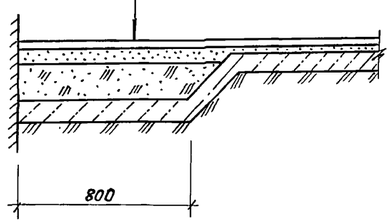

Экспликация полов

Наименование или номер помещения по проекту	Тип пола по проекту	Схема пола или номер узла по серии	Элементы пола и их толщина	Площадь пола м²
4, 6, 7, 8	1	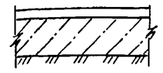	Цементно-песчаный раствор М200-20мм Бетон В 7,5 - 100 мм Утрамбованный со щебнем грунт	112,9
5, 9, 10, 13, 15	2	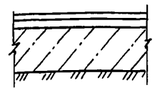	Линолеум ГОСТ 7251-77 - 2-5 мм Прослойка из холодной мастики - 1 мм Цементно-песчаный раствор М150-20мм Бетон В 7,5 - 80мм Утрамбованный со щебнем грунт	48,8
11, 14, 17, (1, 2, 3)	3	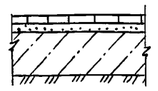	Керамическая плитка ГОСТ 6787-80* - 10-13мм Цементно-песчаный раствор М150 - 15мм Бетон В 7,5 - 80(100)мм Утрамбованный со щебнем грунт	7,7 (197,2)
12, 16, 18, 19	4	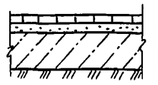	Керамическая плитка ГОСТ 6787-80* - 10-13мм Цементно-песчаный раствор М150 - 15мм 2 слоя гидроизола на битумной мастике Бетон В 7,5 - 80мм Утрамбованный со щебнем грунт	39,0

1. При выполнении полов необходимо учесть уклоны, трапы, лотки, штрабы, подпольные каналы и фундаменты под оборудование, изображенные на листах АР6, КЖ-2.
2. Уклоны полов создать планировкой грунта основания.
3. В помещениях поз. 7, 8 отделку поверхности пола пропитать флюатами или уплотняющим составом.
4. Полы в помещениях поз. 12, 14, 16, 17, 19 выполнять на отм. -0.020.
5. Закладные изделия в полу МН1 привязаны к граням стен.
6. В осях 1-2, 5-6 по оси А для создания ендов на кровле, по плитам покрытия уложить керамзитовый гравий по уклону с устройством по верху его стяжки из цементно-песчаного раствора марки 100.

Привязан:

Инв. N

Исполн.	Сереева		05.90
Провер.	Ганжа		08.90
Н. контр.	Ганжа		08.90

ТП 805-7-3.90 - АР

Яйцесклад с цехом переработки 200 тыс. яиц в смену	Стадия	Лист	Листов
	РП	5	
План кровли. План полов. Схема расположения закладных изделий МН1 в полу.	Гипроптицепром г. Ростов-на-Дону		

Копировал: Костенко Формат: А2

Альбом 1

План отверстий

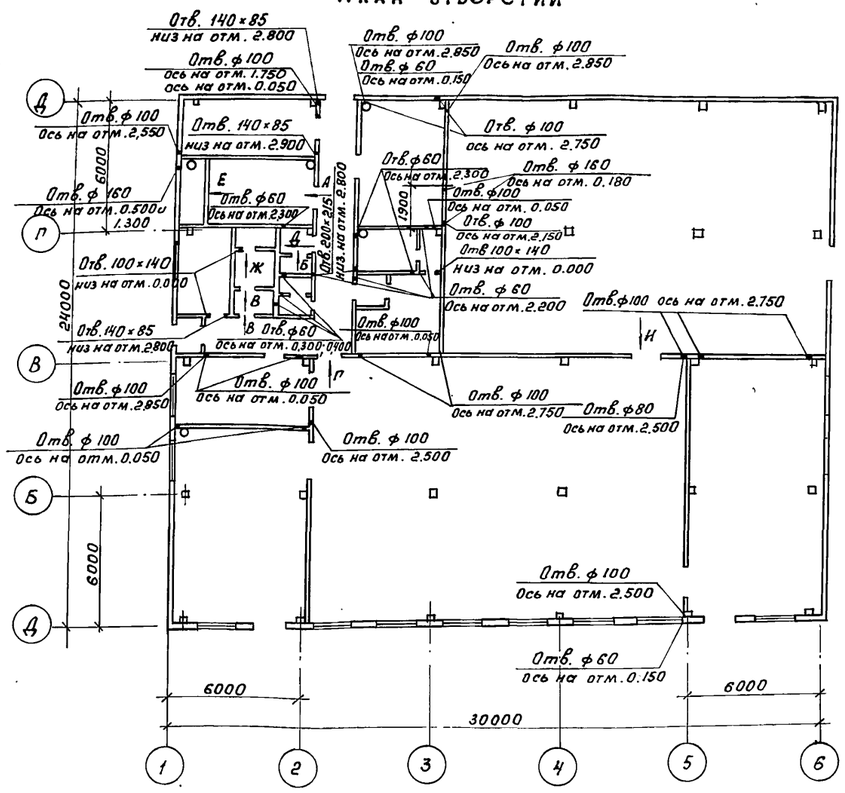

Вид А

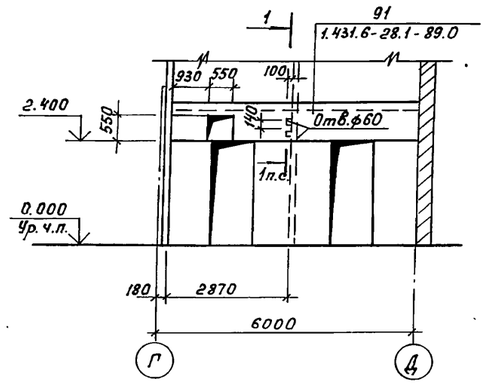

Вид Б

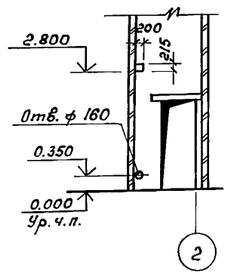

Вид В

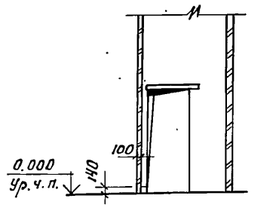

Вид Г

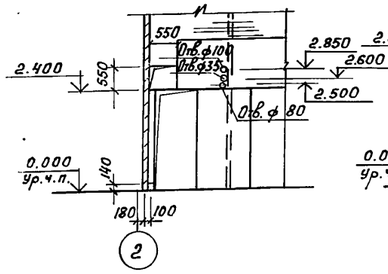

Вид Д

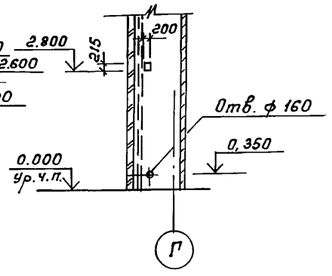

Спецификация элементов к планам на листах 3 и 6

Марка, поз.	Обозначение	Наименование	Кол.	Масса ед. кг.	Примечание
МН1	ТП 805-7-3.90-КЖИ-МН1	МН1	1	1,03	
МН2	ТП 805-7-3.90-КЖИ-МН2	МН2	47	1,45	
МС74-1	1.431.6-28.2-39.0	МС74-1	45	0,07	
МС54	1.431.6-28.2-29.0-02	МС54	8	0,34	
—	1.1761.00.00.000	Дюбель ДРК-М10	16	0,04	
—		Болт М10×30.58 ГОСТ 7798-70*			
		с шайбой 10.01 ГОСТ 11371-78*	16	0,03	
МС76-1	1.431.6-8.2-41.0	МС76-1	12	0,09	
—	1.488.9-2.1 02	Кабины душевых тип 3	3		
МС23-1	1.431.6-29.2-11.0	МС23-1	1	7,62	
МН3	ТП 805-7-3.90-КЖИ-МН3	МН3	8	1,1	

Вид Е

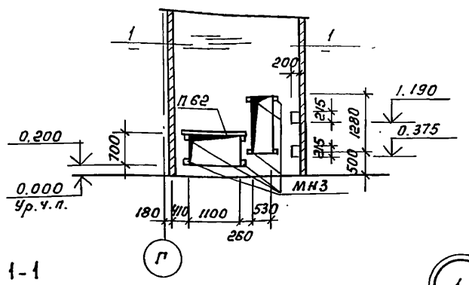

Вид Ж

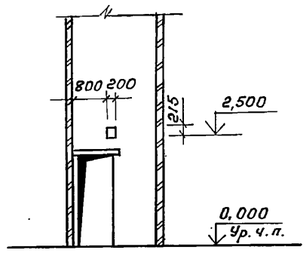

Вид И

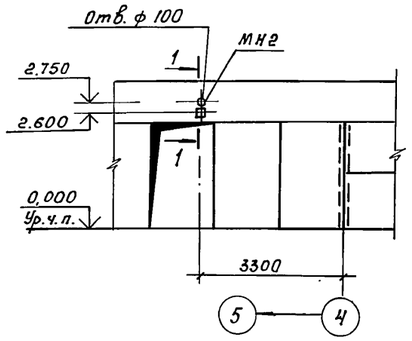

1-1

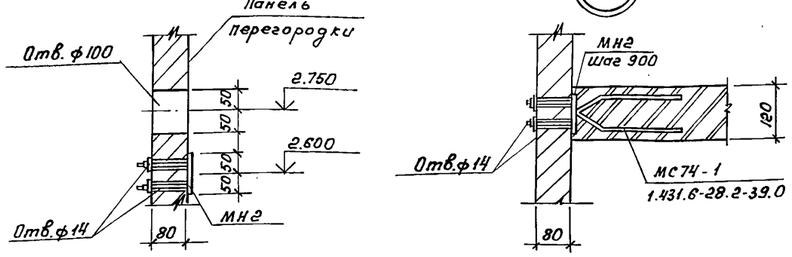

1. Отверстия в стеновых панелях и панелях перегородок сверлить алмазными сверлами в соответствии с „Временной инструкцией по эксплуатации алмазных сверл и станков для сверления железобетона, утвержденной всесоюзным трестом „Спецэлеватормельмонтаж" 6.07.1970г.
2. Над отверстиями от 200 до 800 мм. устраиваются рядовые перемычки: арматура 2ф6АI с шагом 80-100 мм по ширине стены в слое цементного раствора М50 толщиной 30 мм с перепуском за грань отверстия на 250 мм.

Исполн.	Сергеева		04.90
Пров.	Ганна		08.90
Н.контр.	Ганна		08.90

ТП 805-7-3.90 - АР

Привязан:

Инв. №

Яйцесклад с цехом переработки 200 тыс. яиц в смену	Стадия	Лист	Листов
	РП	6	
План отверстий	Гипроптицепром г. Ростов-на-Дону		

Инв.№ подл. | Подпись и дата | Взам. инв.№

Альбом 1

Схема расположения асбестоцементных листов навесов по оси А

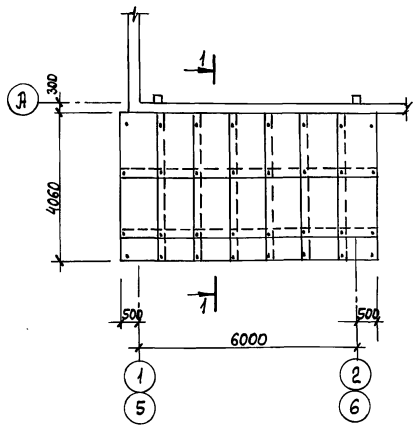

Схема расположения асбестоцементных листов навеса по оси 6

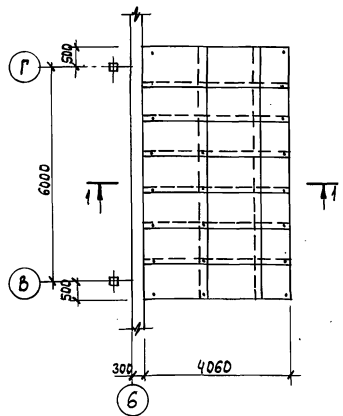

1-1

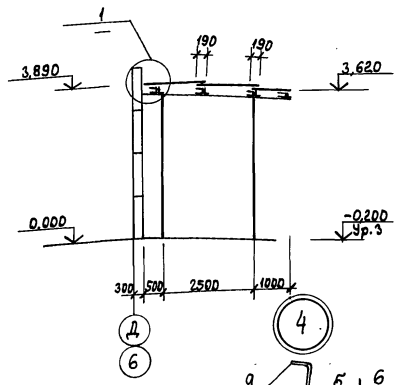

Схема расположения элементов навесов по оси А

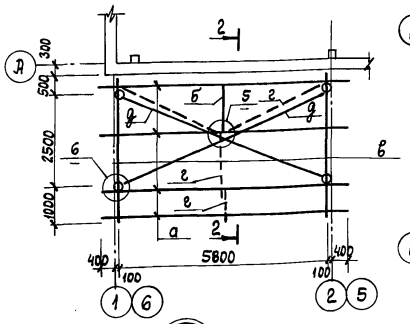

Схема расположения элементов навеса по оси 6

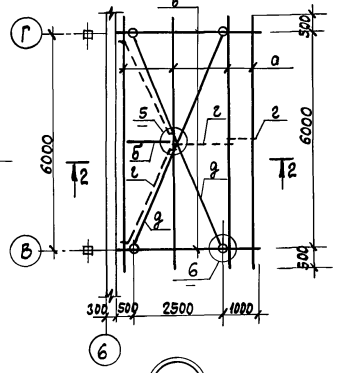

2-2

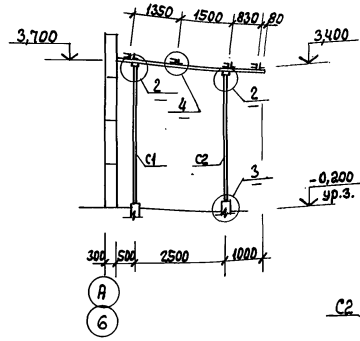

6-6

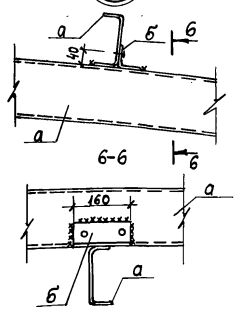

1

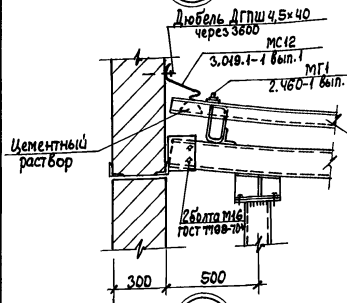

2

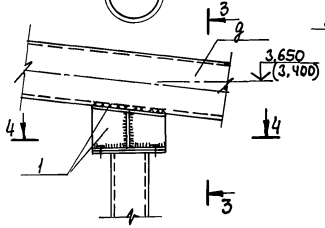

3

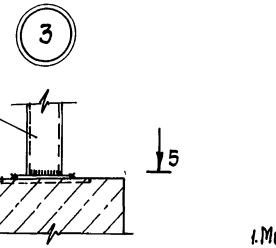

3-3

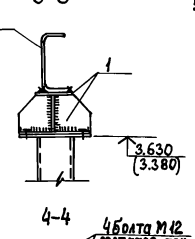

4-4

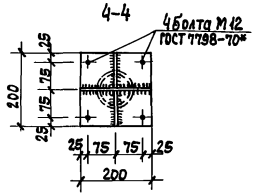

5-5

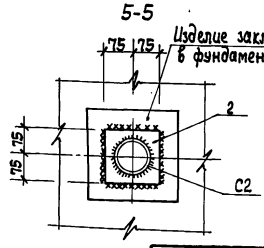

5

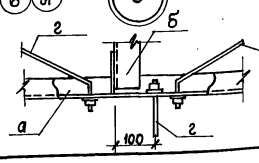

6

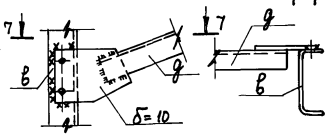

Ведомость элементов

	Сечение			Опорные усилия				Марка металла	Примечание
	Эскиз	Поз.	Состав	M тсм	N тс	Q тс			
а	⊏		Гн.⊏160×60×5	1,71		1,1	4	Вст3пс6	
б	L		Гн.∠70×70×4	по гибкости			4	Вст3пс6	λ=400
в	⊏		Гн.⊏160×60×5	0,69		2,0	2	Вст3пс6	
с1,с2	○		Тр 102×3,5	4,9				Вст3пс6	λ=150
г	L		∠63×63×5	конструктивно				Вст3пс6	
д	○		ф16	по гибкости				Вст3пс6	

Спецификация элементов к схемам, расположенным на данном листе

Марка, поз.	Обозначение	Наименование	Кол.	Масса ед. кг	Примечание
		Асбестоцементные листы			
УВ-7,5-1750	ГОСТ 16233-77*	УВ-7,5-1750	56	35,0	
		Изделия соединительные			
МГ1	2.460-1 вып.1	МГ1	96	—	
МС12	3.019.1-1 вып.1	МС12	21		п.м
		Металлические элементы			
а		ГНС160×60×5 ГОСТ 8278-83* ℓ=1000 Вст3пс6 ГОСТ 380-88	108	71,96	п.м
б		ГНL70×4 ГОСТ 19771-74* ℓ=400 Вст3пс6 ГОСТ 380-88	9,4	0,67	п.м.
С1	ГОСТ 8732-78*	Тр 102×3,5; ℓ=3700	6	31,45	
С2	ГОСТ 8732-78*	Тр 102×3,5; ℓ=3600	6	30,6	
1		Полоса Б-10×200 ГОСТ 103-76* ℓ=200 Вст3кп2-1 ГОСТ 380-88	9,6	15,70	п.м.
2		Полоса Б-10×150 ГОСТ 103-76* ℓ=150 Вст3кп2-1 ГОСТ 380-88	12	1,77	
в		ГНС160×60×5 ГОСТ 8278-83* ℓ=4000 Вст3пс6 ГОСТ 380-88	6	41,12	
г		ф16 А III ГОСТ 5781-82* ℓ=6500	26,7	1,58	п.м.
д		Уголок 63×5 ГОСТ 8509-86 Вст3пс6 ГОСТ 380-88	6	4,81	

1. Монтаж конструкций вести на болтах нормальной точности М12 по ГОСТ 7798-70* и монтажной сварке.
2. Сварку металлических изделий производить в соответствии с ГОСТ 5264-80* электродами Э42, ГОСТ 9467-75*. Толщина швов $h_ш$=6мм
3. Сварку на монтаже осуществлять по ГОСТ 5264-80* с последующим восстановлением защитного покрытия.

Исполн.	Сергеева		06.90
Пров.	Ганжа		08.90
Н.контр.	Ганжа		08.90

ТП 805-7-3.90-АР

Яйцесклад с цехом переработки 200 тыс. яиц в смену

Стадия	Лист	Листов
РП	7	

Схемы расположения элементов навесов и асбестоцементных листов

Гипронииптицепром г. Ростов-на-Дону

Привязан:

Инв. №

Инв. № подл. | Подпись и дата | Взам. инв. №

Копировал: Орлик Формат А2

Альбом 1

Ведомость чертежей основного комплекта КЖ

Лист	Наименование	Примечание
1	Общие данные	
2	Схема расположения элементов фундаментов	
3	Узлы 1-3 и сечения к схеме расположения элементов фундаментов.	
4	Схема расположения колонн и балок	
5	Схема расположения плит покрытия	
6	Схемы расположения стеновых панелей	
7	Спецификация к схемам расположения стеновых панелей	
8	План и схемы расположения панелей перегородок	
9	Узлы 1-14 к схемам расположения панелей перегородок	
10	Узлы 15-17 и спецификация к схемам расположения панелей перегородок	

Ведомость спецификаций

Лист	Наименование	Примечание
2	Спецификация к схеме расположения элементов фундаментов	
4	Спецификация к схеме расположения колонн и балок	
5	Спецификация к схеме расположения плит покрытия	
7	Спецификация к схемам расположения стеновых панелей	
10	Спецификация к схемам расположения панелей перегородок.	

Рабочие чертежи основного комплекта марки КЖ выполнены в соответствии с действующими строительными нормами и правилами и предусматривают технические решения, обеспечивающие взрывную, взрывопожарную и пожарную безопасность при соблюдении установленных правил безопасности эксплуатации здания.
Главный инженер проекта [подпись] /Соколовский/

Ведомость ссылочных и прилагаемых документов

Обозначение	Наименование	Примечание
	Ссылочные документы	
ГОСТ 24022-80	Фундаменты железобетонные сборные под колонны сельскохозяйственных зданий	
1.030.1-1/88, в. 0-3, 2-1, 3-3, 4-1	Стены наружные из однослойных панелей для каркасных общественных зданий, производственных и вспомогательных зданий промышленных предприятий	
1.030.9-2, Вып. 1, 6, 7	Перегородки панельные зданий промышленных и сельскохозяйственных предприятий	
1.400-6/76	Унифицированные закладные детали сборных железобетонных конструкций промышленных предприятий	
1.415.1-2, Вып. 1	Балки фундаментные железобетонные для наружных и внутренних стен производственных зданий промышленных предприятий	
1.494-24, Вып. 1	Стаканы для крепления крышных вентиляторов, дефлекторов и зонтов	
1.462.1-10/89, Вып. 1, 2	Балки стропильные железобетонные для покрытий зданий с пролетами 6 и 9 м.	
1.823.1-2, Вып. 1	Колонны железобетонные для сельскохозяйственных производственных зданий	
1.832.1-9, Вып. 1, 2, 5	Стеновые двухслойные панели из легких бетонов для сельскохозяйственных зданий	
1.865.1-4/89, Вып. 1, 2	Железобетонные плиты покрытий сельскохозяйственных производственных зданий	
2.400-7, Вып. 0, 1, 2	Монтажные узлы сопряжений сборных железобетонных конструкций одноэтажных производственных зданий	
2.830-3, Вып. 1, 2	Узлы самонесущих стен из двухслойных легкобетонных панелей для одноэтажных сельскохозяйственных зданий	
3.006.1-2.87, Вып. 2	Сборные железобетонные каналы и тоннели из лотковых элементов	
1.865.1-11, Вып. 1	Плиты комплексные железобетонные для покрытий сельскохозяйственных зданий с рулонной кровлей	
	Прилагаемые документы	
Т.П. 805-7-3.90 - КЖИ	Изделия конструкций железобетонных	Альбом 3
Т.П. 805-7-3.90 - ВМ	Ведомости потребности в материалах	Альбом 6

* Ведомость объемов сборных бетонных и железобетонных конструкций по рабочим чертежам основных комплектов марок АР и КЖ

	Наименование группы элементов конструкции	Код	Кол, м³	Примечание
1	Фундаменты	5812 000 000	24,36	
2	Балки фундаментные	5824 000 000	2,0	
3	Колонны	5821 000 000	5,16	
4	Балки покрытия	5822 000 000	10,8	
5	Панели цокольные	5831 000 000	34,92	
6	Панели стеновые	5831 000 000	88,09	
7	Панели карнизные	5831 000 000	7,2	
8	Плиты покрытия	5841 000 000	37,96	
9	Перегородки	5833 000 000	25,04	
10	Перемычки	5828 000 000	0,26	
11	Стаканы		0,9	
12	Плиты каналов		0,2	
	Итого бетона		236,89	

* Материалы на изготовление сборных бетонных и железобетонных конструкций учтены в ведомости потребности в материалах и отдельно не учитывается.

Инв №			
Исполн.	Сумакова	[подпись]	08.90
Пров.	Ганжа	[подпись]	08.90
Рук. гр.	Ганжа	[подпись]	08.90
Гл. спец.	Матвеев	[подпись]	11.90
Нач. отд.	Жевнеров	[подпись]	12.90
Н. контр.	Ганжа	[подпись]	08.90
ГИП	Соколовский	[подпись]	12.90

Привязан:

ТП 805-7-3.90 - КЖ

Яйцесклад с цехом переработки 200 тыс. яиц в смену	Стадия	Лист	Листов
	РП	1	10

Общие данные

Гипрониптицепром г. Ростов-на-Дону

Согласовано: Гл. спец. ТХ — Андриянченко [подпись] 08.90; Гл. спец. ОВ — Бурцев [подпись] 08.90; Гл. спец. ЭЛ — Супрунова [подпись] 08.90

Инв. № подл. | Подпись и дата | Взам. инв. №

25193-01 22 Копировал: Костенко Формат А2

Альбом 1

Схема расположения элементов фундаментов

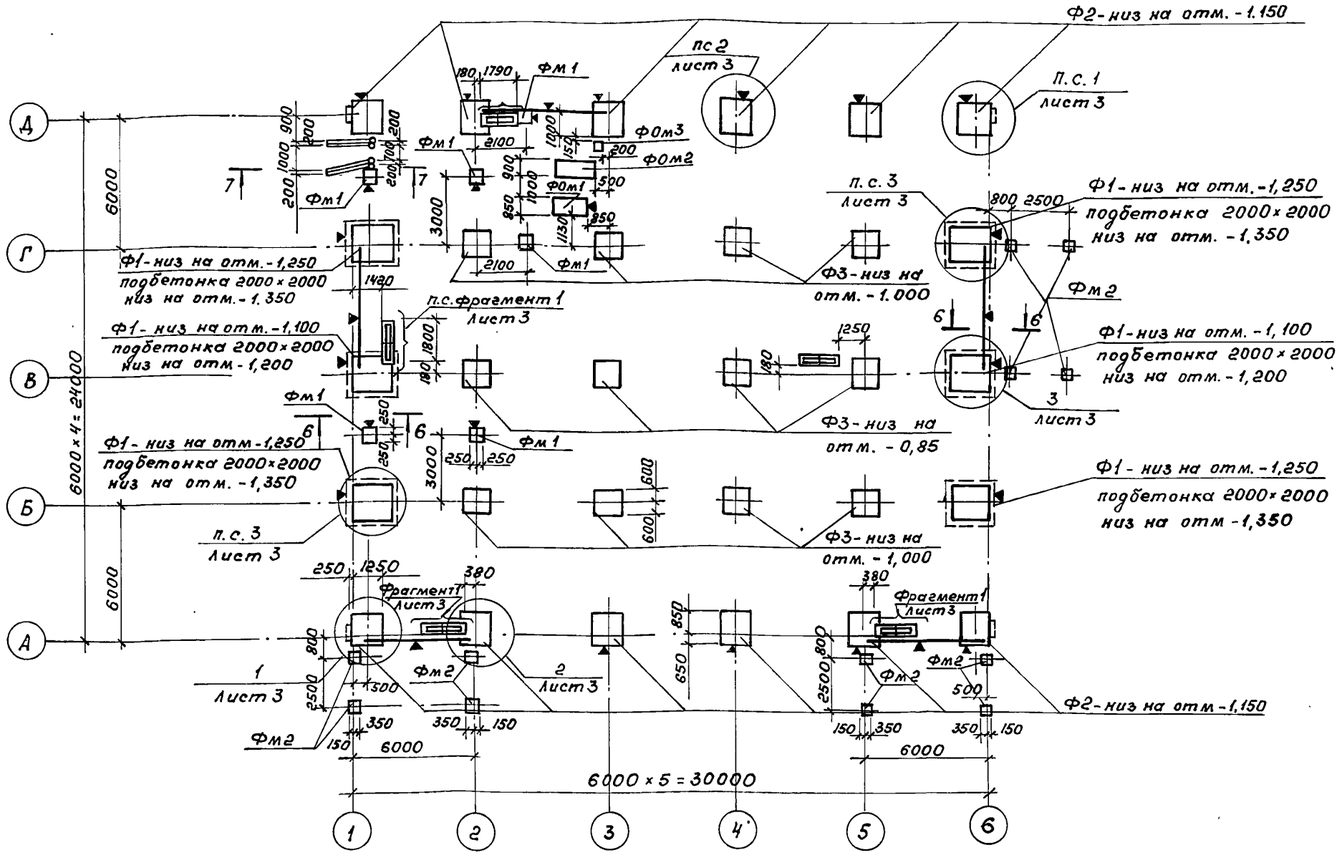

Спецификация к схеме расположения элементов фундаментов

Марка, поз.	Обозначение	Наименование	Кол.	Масса ед. кг.	Примечание
		Фундаменты			
Ф1	ТП 805-7-3.90-КЖИ-Ф1, Ф2СБ	3Ф 18.18-2а	6	3400	
Ф2	ТП 805-7-3.90-КЖИ-Ф1, Ф2СБ	2Ф 15.15-2а	12	2000	
Ф3	ГОСТ 24022-80	1Ф 12.12-1	12	1400	
		Фундаменты монолитные			
Фм1	Лист 3	Фм 1	6	0,16	м³
Фм2	Лист 3	Фм 2	12	0,28	м³
		Балка фундаментная			
БФ1	ТП 805-7-3.90-КЖИ-БФ1СБ	2БФ6-3АIVа	5	1000	
ПТ1	3.006.1-2/87, Вып. 2	Плита канала П1-5	10	40	
		Фундаменты под оборудование			
ФОм1	Лист 3	ФОм 1	1	1,98	
ФОм2	Лист 3	ФОм 2	1	2,1	
ФОм3	Лист 3	ФОм 3	1	2,9	
		Материалы:			
		Бетон В 12,5	4,7		м³
	ГОСТ 2590-71*	Сталь круглая ф 12	10,8	0,89	м
—	ТУ6-19-215-83	Труба ПВХ-В-РЭП 90Н	9,6		м

Схемы нагрузок на фундаменты

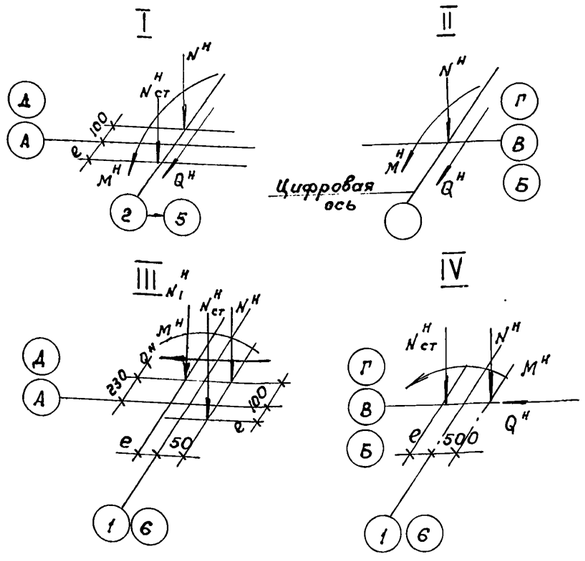

Таблица нормативных нагрузок на верхнем обрезе фундаментов

№ схемы	Температура t°C	Нагрузки $N^н$ (тс)	$N^н_{ст}$ (тс)	$N^н_{1ст}$ (тс)	$M^н$ (тс.м.)	$Q^н$ (тс)	e, мм
I	-30	7,060	10,55	—	0,43	0,20	150
II	-30	13,770	—	—	0,26	0,08	—
III	-30	4,02	5,275	5,750	0,35	0,20	150
IV	-30	7,67	10,80	—	0,45	0,34	150

1. Рельеф территории спокойный, грунтовые воды отсутствуют, грунты непучинистые, непросадочные со следующими нормативными характеристиками: нормативный угол внутреннего трения: $\varphi^н = 0,49$ рад. или 28°; нормативное удельное сцепление $C^н = 2$ кПа (0,02 кгс/см²); модуль деформации нескальных грунтов $E = 14,7$ (150 кгс/см²); плотность грунта $\gamma = 1,8$ т/м³; коэффициент безопасности по грунту $K_г = 1$.
2. Глубина заложения фундаментов назначена в соответствии с главой СНиП 2.02.01-83. При других грунтовых условиях размеры и глубина заложения фундаментов должны уточняться в соответствии с нормами проектирования зданий и сооружений главы СНиП 2.02.01-83.
3. Подбетонки, набетонки под фундаментные балки и цокольные панели выполнять из бетона класса В 12,5.
4. Конструкции ориентировать по знаку ▼.
5. Фундаменты используются в качестве заземлителей. Перед выполнением обратной засыпки необходимо произвести работы по устройству заземляющей перемычки согласно узлу на листе 3.

Исполн.	Бирюков		06.90.
Пров.	Ганина		08.90.
Гл.спец.	Матвеев		06.90.
Н.контр.	Ганина		08.90.
Нач.отд.	Шевнеров		09.90.
ГИП	Соколовский		09.90.

ТП 805-7-3.90 -КЖ

Яйцесклад с цехом переработки 200 тыс. яиц в смену

Стадия	Лист	Листов
РП	2	

Схема расположения элементов фундаментов.

Гипроптицепром г. Ростов-на-Дону

Привязан:

Инв.№

Инв.№ подл. | Подпись и дата | Взам. инв.№

Копировал: Костенко Формат: А2

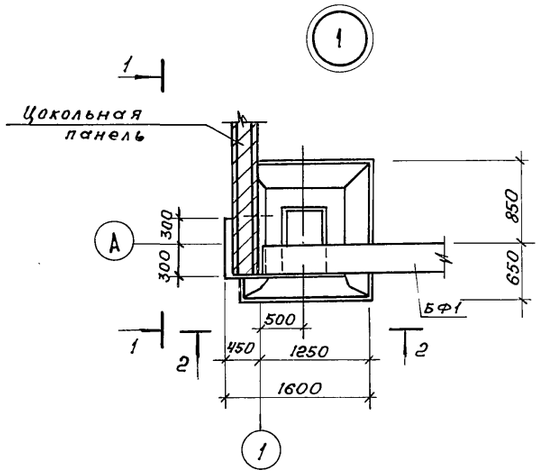

1-1

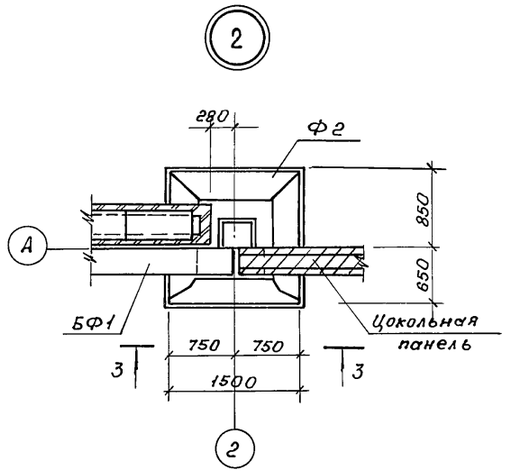

2-2

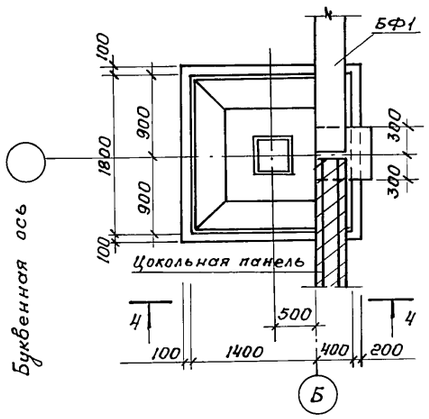

3-3

4-4

Узел устройства заземляющей перемычки

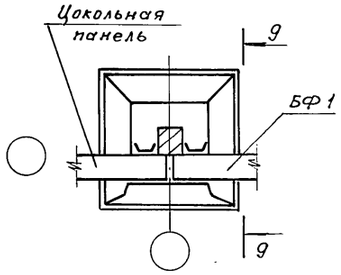

9-9

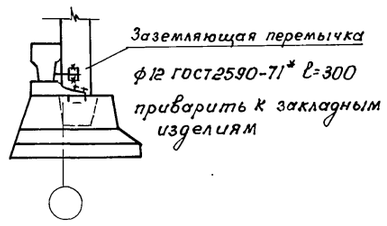

Спецификация на фундаменты Фм1, Фм2.

Формат	Зона	Поз.	Обозначение	Наименование	Кол.	Примечание
				Фм1		
				Сборочные единицы		
А4			ТП 805-7-3.90-КЖИ-А1	Анкер А1	1	1,6 кг
				Материал:		
				Бетон класса В12,5	0,16	м³
				Фм2		
				Сборочные единицы		
			1.400-6/76, вып.1	М4-19	2	4,2
				Материал:		
				Бетон класса В12,5	0,28	м³

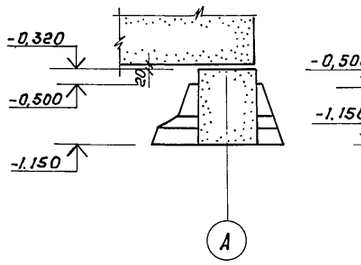

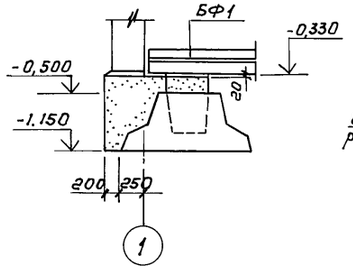

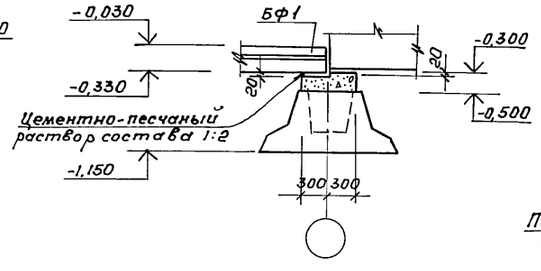

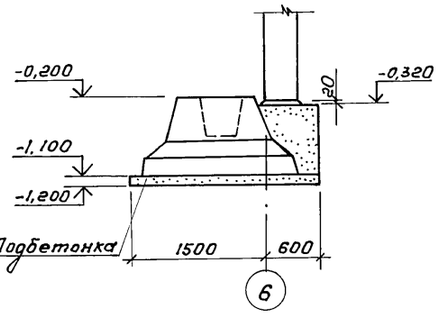

Фрагмент 1

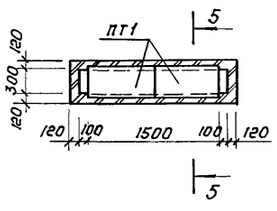

Фм1

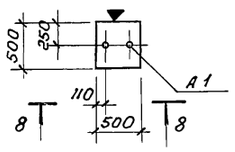

8-8

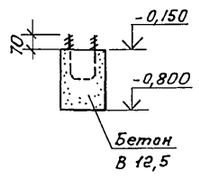

ФОм1

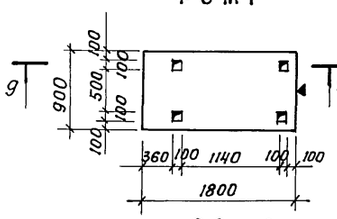

9-9

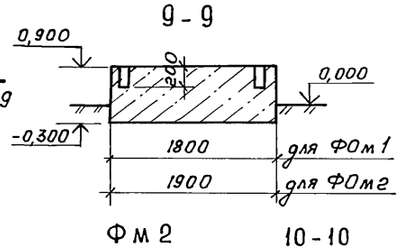

5-5

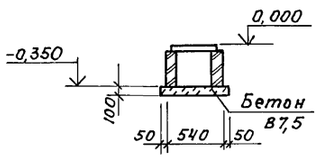

7-7

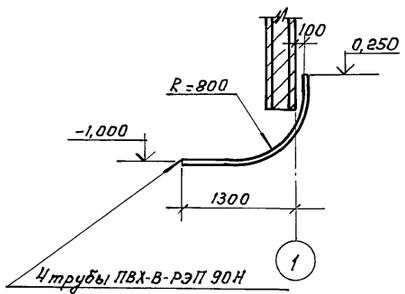

ФОм2

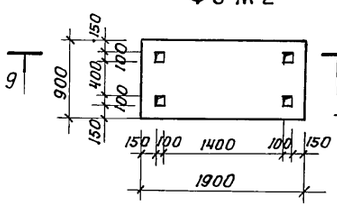

Фм2

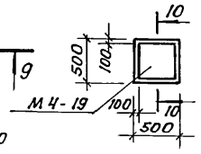

10-10

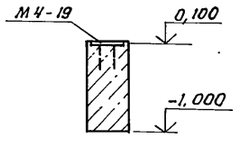

6-6

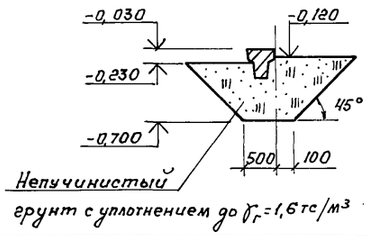

ФОм3

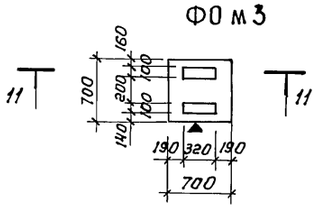

11-11

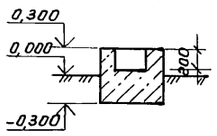

1. Заземляющие перемычки и закладные изделия покрыть кузбасслаком.
2. Под фундаментные башмаки, не имеющие подбетонки, устраивается песчаная подготовка толщиной 100 мм.

Исполн.	Бирюков		07.90.
Пров.	Ганина		08.90.
Гл.спец.	Матвеев		08.90.
Н.контр.	Ганина		08.90.
Нач.отд.	Жевнеров		09.90.
ГИП	Соколовский		09.90.

ТП 805-7-3.90 -КЖ

Привязан:

Инв.№

Яйцесклад с цехам переработки 200 тыс. яиц в смену

Стадия	Лист	Листов:
РП	3	

Узлы 1-3 и сечения к схеме расположения элементов фундаментов

Гипраниптицепром г. Ростов-на-Дону

Инв.№подл. | Подпись и дата | Взам. инв.№

Альбом 1

Схема расположения колонн и балок

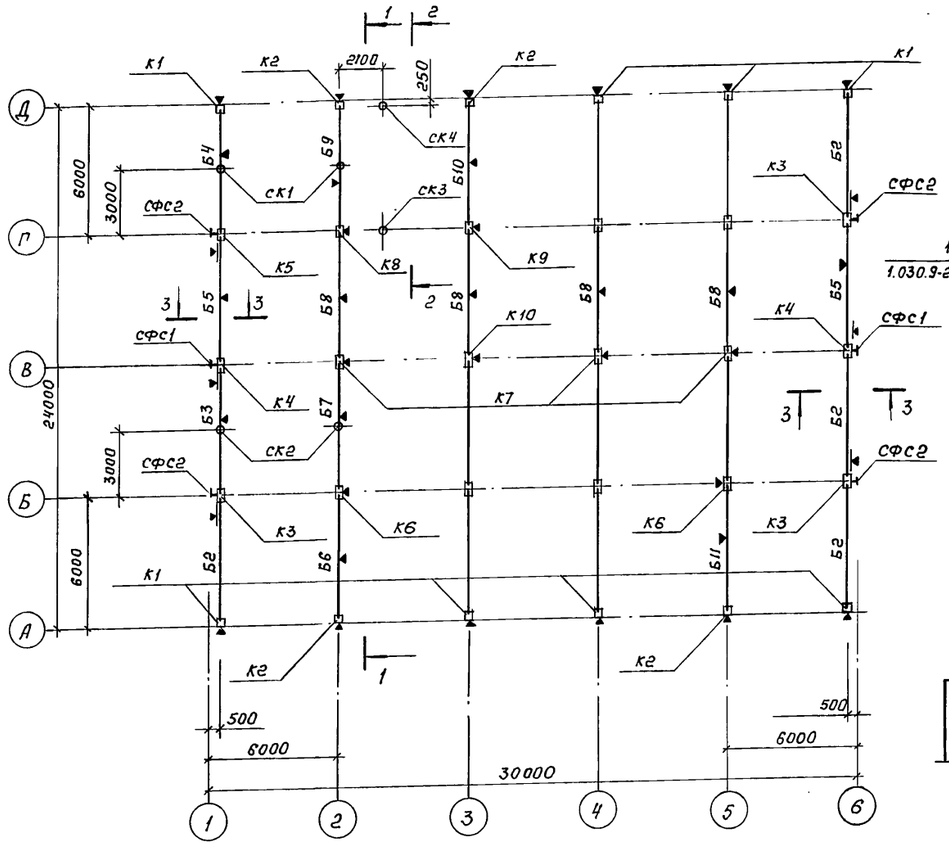

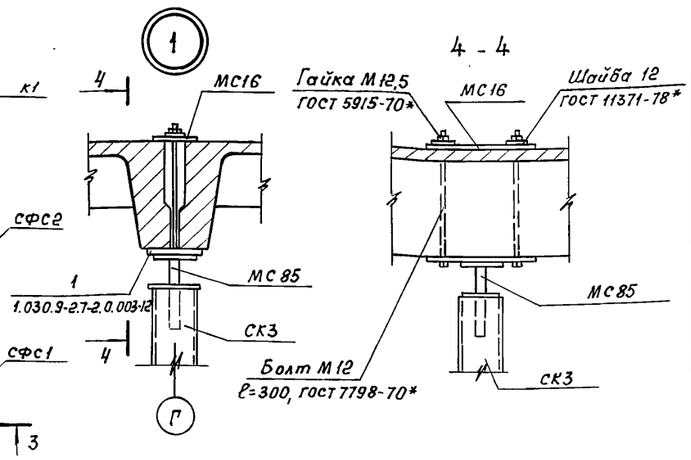

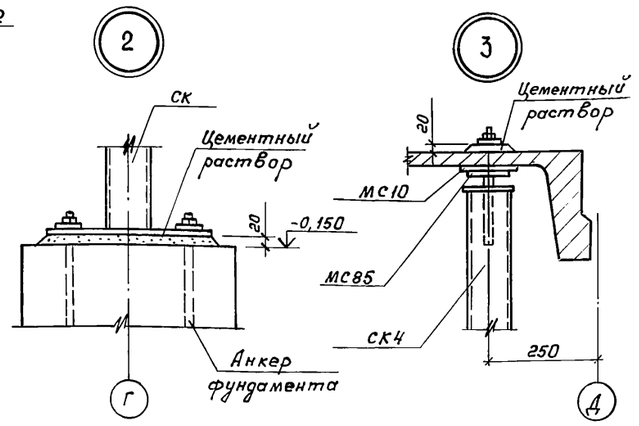

1 - 1

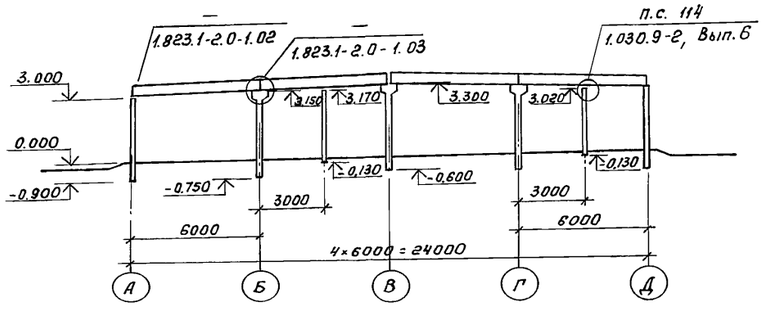

2 - 2

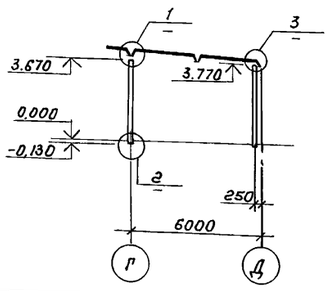

3 - 3

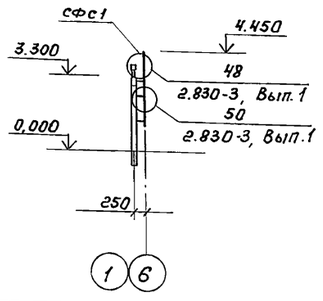

Спецификация к схеме расположения колонн и балок

Марка, поз.	Обозначение	Наименование	Кол.	Масса ед. кг.	Примечание
		Колонны			
К1	ТП 805-7-3.90 -КЖИ-К1-К10СБ	1 К39.2-1-а	8	400	
К2	ТП 805-7-3.90 -КЖИ-К1-К10СБ	1 К39.2-1-б	4	400	
К3	ТП 805-7-3.90 -КЖИ-К1-К10СБ	2 К39.2-1-а	3	450	
К4	ТП 805-7-3.90 -КЖИ-К1-К10СБ	2 К39.2-1-б	2	450	
К5	ТП 805-7-3.90 -КЖИ-К1-К10СБ	2 К39.2-1-в	1	450	
К6	ТП 805-7-3.90 -КЖИ-К1-К10СБ	2 К39.2-1-г	2	450	
К7	ТП 805-7-3.90 -КЖИ-К1-К10СБ	2 К39.2-1-д	3	450	
К8	ТП 805-7-3.90 -КЖИ-К1-К10СБ	2 К39.2-1-е	1	450	
К9	ТП 805-7-3.90 -КЖИ-К1-К10СБ	2 К39.2-1-ж	1	450	
К10	ТП 805-7-3.90 -КЖИ-К1-К10СБ	2 К39.2-1-и	1	450	
К11	1.823.1-2, Вып.1	2 К39.2-1	4	450	

Марка, поз.	Обозначение	Наименование	Кол.	Масса ед. кг.	Примечание
		Балки			
Б1	ТП 805-7-3.90 -КЖИ-Б1-Б11СБ	БСП 6.1-3А IV-1	7	1150	
Б2	ТП 805-7-3.90 -КЖИ-Б1-Б11СБ	БСП 6.1-1А IV-1	4	1150	
Б3	ТП 805-7-3.90 -КЖИ-Б1-Б11СБ	БСП 6.1-1А IV-2	1	1150	
Б4	ТП 805-7-3.90 -КЖИ-Б1-Б11СБ	БСП 6.1-1А IV-3	1	1150	
Б5	ТП 805-7-3.90 -КЖИ-Б1-Б11СБ	БСП 6.1-1А IV-4	2	1150	
Б6	ТП 805-7-3.90 -КЖИ-Б1-Б11СБ	БСП 6.1-3А IV-2	1	1150	
Б7	ТП 805-7-3.90 -КЖИ-Б1-Б11СБ	БСП 6.1-3А IV-3	1	1150	
Б8	ТП 805-7-3.90 -КЖИ-Б1-Б11СБ	БСП 6.1-3А IV-4	4	1150	
Б9	ТП 805-7-3.90 -КЖИ-Б1-Б11СБ	БСП 6.1-3А IV-5	1	1150	
Б10	ТП 805-7-3.90 -КЖИ-Б1-Б11СБ	БСП 6.1-3А IV-6	1	1150	
Б11	ТП 805-7-3.90 -КЖИ-Б1-Б11СБ	БСП 6.1-3А IV-7	1	1150	
		Стойки металлические			
СК1	ТП 805-7-3.90 -КЖИ-СК1-СК4СБ	СК1	2	48,6	
СК2	ТП 805-7-3.90 -КЖИ-СК1-СК4СБ	СК2	2	50,7	
СК3	ТП 805-7-3.90 -КЖИ-СК1-СК4СБ	СК3	1	57,6	
СК4	ТП 805-7-3.90 -КЖИ-СК1-СК4СБ	СК4	1	59,0	
СФС1	ТП 805-7-3.90-КЖИ-СФС1, СФС2	СФС1	2	86.7	
СФС2	ТП 805-7-3.90-КЖИ-СФС1, СФС2	СФС2	4	86.7	
		Изделия соединительные			
МС3	2.830-3.2-0900	МС3	6	2,3	
МС10	1.030.9-2,7-2,0-20.0 СБ	МС10	1	2,6	
МС16	1.030.9-2.7-2-0.22.0	МС16	1	1,6	
МС85	1.030.9-2.7-2-0.49.0	МС85	6	2,3	
Поз.1	1.030.9-2.7-2-0.00.3-12	поз.1	1	2,0	
Поз.1	2.830-3.1-481	поз.1	18	0,96	
Поз.2	2.830-3.1-471	поз.2	6	1,3	
Поз.3	2.830-3.1-472	поз.3	6	0,12	

1. Колонны и балки ориентировать по знаку ▼.
2. Незамаркированные колонны приняты марки К11, балки - Б1.
3. Сварку металлических элементов производить в соответствии ГОСТ 5264-80 электродами Э42 ГОСТ 9467-75.
4. В узле 114 вместо соединительного изделия МС3 заложить изделие МС85

Исполн.	Сумакова		07.90
Пров.	Ганжа		08.90
Рук. гр.	Ганжа		08.90
Гл.спец.	Матвеев		09.90
Нач.отд.	Жевнеров		09.90
Н.контр.	Ганжа		08.90
ГИП	Соколовский		09.90

ТП 805-7-3.90 - КЖ

Яйцесклад с цехом переработки 200 тыс. яиц в смену

Стадия	Лист	Листов
РП	4	

Схема расположения колонн и балок

Гипроптицепром г. Ростов-на-Дону

Привязан:

Инв. №

Взам. инв. № | Подпись и дата | Инв. № подл.

25193-01 25 Копировал: Костенко Формат А2

Схема расположения плит покрытия

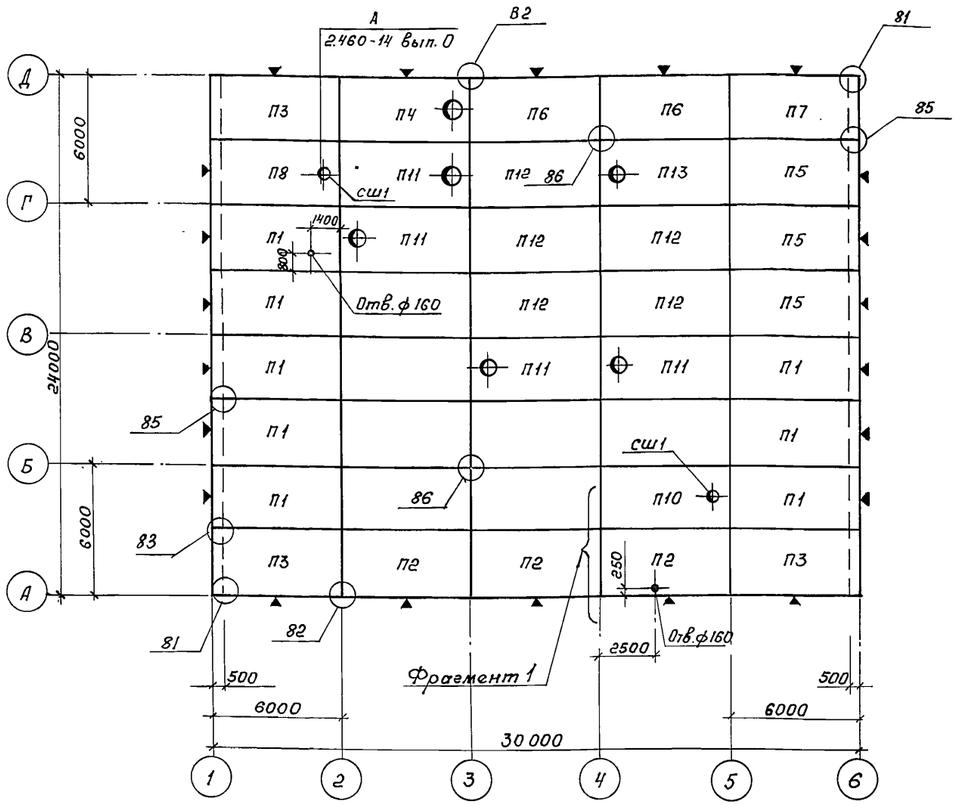

Фрагмент 1

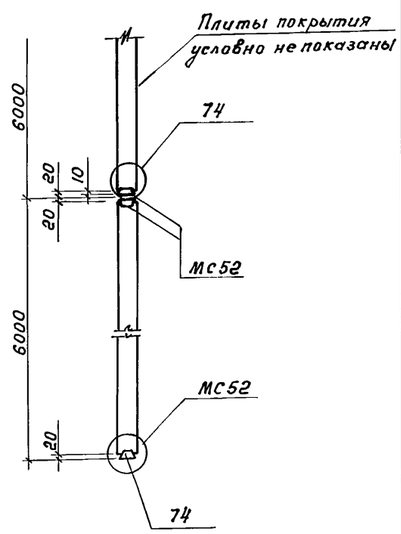

Спецификация к схеме расположения плит покрытия

Марка, поз.	Обозначение	Наименование	Кол.	Масса ед.кг.	Примечание
		Плиты покрытия			
П1	ТП 805-7-3.90-КЖИ-П1-П8 СБ	1ПГ6-4АIVТ-100ЯВ-13-350М-а	8	2890	
П2	ТП 805-7-3.90-КЖИ-П1-П8 СБ	1ПГ6-4АIVТ-100ЯВ-13-350М-б	3	2890	
П3	ТП 805-7-3.90-КЖИ-П1-П8СБ	1ПГ6-4АIVТ-100ЯВ-13-350М-в	3	2890	
П4	ТП805-7-3.90-КЖИ-П1-П8СБ	1ПВ6-4АIV 1-7-100ЯВ-13-350М-а	1	3440	
П5	ТП 805-7-3.90-КЖИ-П1-П8 СБ	1ПГ6-3АIVТ-100ППВ-13-40П-а	3	2450	
П6	ТП 805-7-3.90-КЖИ-П1-П8СБ	1ПГ6-3АIVТ-100ППВ-13-40П-б	2	2450	
П7	ТП805-7-3.90-КЖИ-П1-П8СБ	1ПГ6-3АIVТ-100ППВ-13-40П-в	1	2450	
П8	ТП 805-7-3.90-КЖИ-П1-П8СБ	1ПВ6-4АIVТ-4-100ЯВ-13-350М-а	1	2840	
П9	1.865.1-11, Вып.1	1ПГ6-4АIVТ-100ЯВ-13-350М	7	2890	
П10	1.865.1-11, Вып.1	1ПВ6-4АIVТ-4-100ЯВ-13-350М	1	2840	
П11	1.865.1-11, Вып.1	1ПВ6-4АIVТ-7-100ЯВ-13-350М	4	3440	
П12	1.865.1-11, Вып.1	1ПГ6-3АIVТ-100ППВ-13-40П	5	2450	
П13	1.865.1-11, Вып.1	1ПВ6-4АIVТ-7-100ППВ-13-40П	1	3040	
		Стаканы			
сш1	1.494-24, Вып.1	СБ4А-1	2	150	
сш2	1.494-24, Вып.1	СБ7А-3	6	310	
		Изделия соединительные			
МС22	2.400-7, Вып.2	МС22	14	1,2	
МС52	2.400-7, Вып.2	МС52	48	1,6	
МС1	2.460-14, Вып.0	МС1	32	0,4	

1. Незамаркированные плиты покрытия приняты марки П9, стаканы-сш2.
2. Плиты ориентировать по знаку ▼.
3. Монтаж плит покрытия производить по серии 2.400-7, Вып.0 после монтажа панелей перегородок.
4. Замаркированные узлы, не имеющие ссылок, приняты по серии 2.400-7, Вып.1.
5. Узлы сопряжения комплексных плит см. серию 1.865.1-11, лист 1у.
6. Отверстия ф160мм выполнить алмазными сверлами и в соответствии с „Временной инструкцией по эксплуатации алмазных сверл и станков для сверления железобетона", утвержденной Всесоюзным трестом Спецэлеватормельмонтаж 6.07.1970 г.
7. После выполнения отверстий нарушенную паро- и теплоизоляцию восстановить по месту.
8. Заполнение швов в стыках плит покрытия произвести по узлам 91 и 95 серии 2.400-7, Вып.1 после установки подвесок для крепления светильников и установки соединительных изделий для крепления стоек фахверка перегородок.
9. Продольная жесткость каркаса обеспечивается приваркой плит к балкам и заделкой плотным бетоном на мелком заполнителе класса В7,5.

Инв.№ подл. | Подпись и дата | Взам. инв.№

Исполн.	Сумакова		08.90
Пров.	Ганина		08.90
Рук.гр.	Ганина		08.90
Гл.спец.	Матвеев		09.90
Нач.отд.	Шевнеров		09.90
Н.контр.	Ганина		08.90
ГИП	Соколовский		09.90

ТП 805-7-3.90 - КЖ

Привязан:

Инв. №

Яйцесклад с цехом переработки 200 тыс. яиц в смену.

Стадия	Лист	Листов
РП	5	

Схема расположения плит покрытия.

Гипронитицепром г. Ростов-на-Дону

Копировал: Кастенко

Формат А2

Схема расположения стеновых панелей по оси А

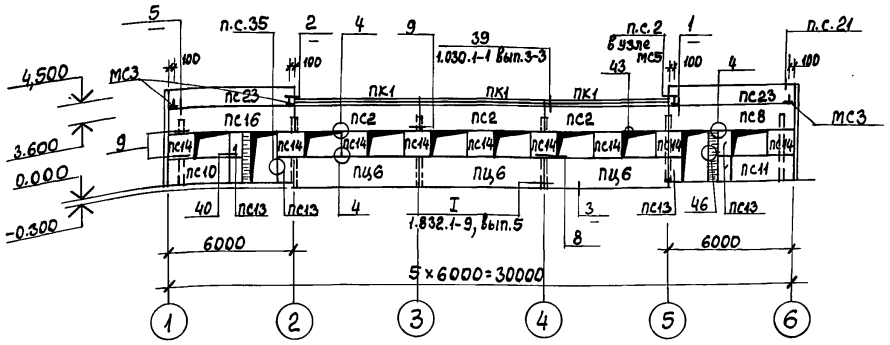

Схема расположения стеновых панелей по оси Д

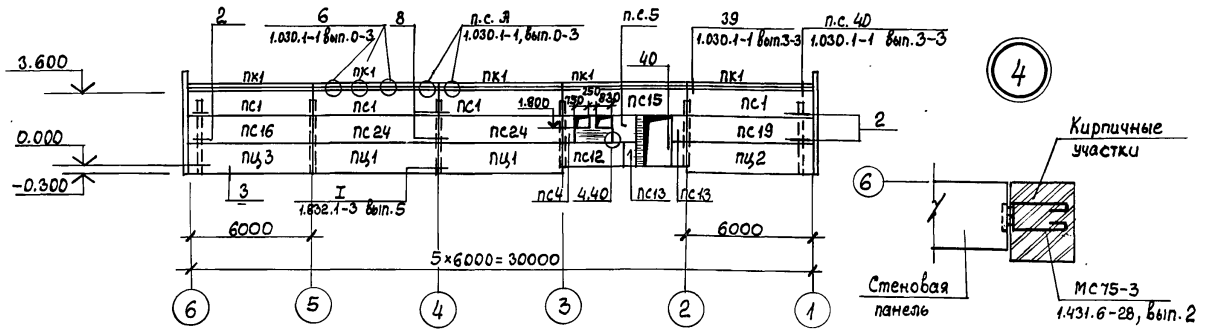

Схема расположения стеновых панелей по оси 1

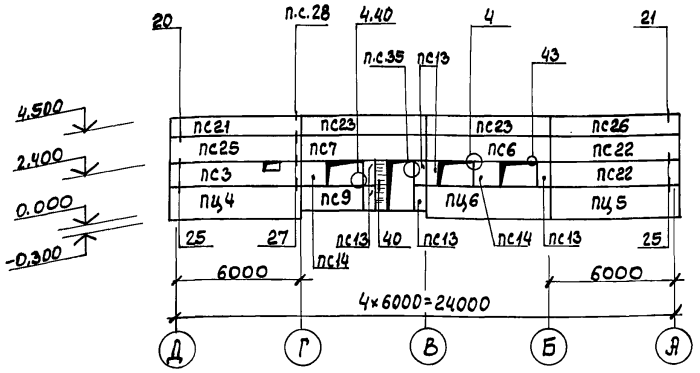

Схема расположения стеновых панелей по оси 6

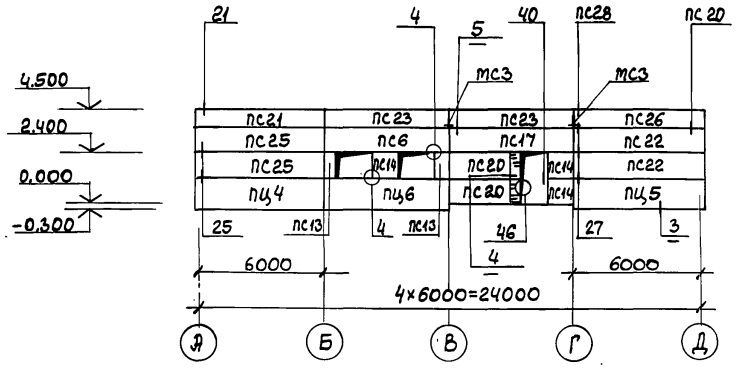

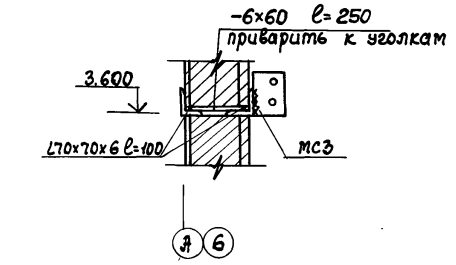

1

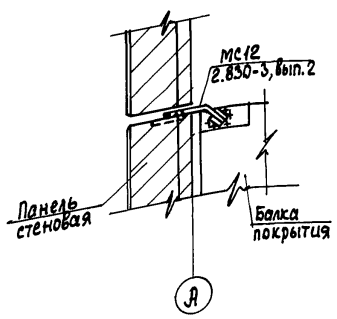

2

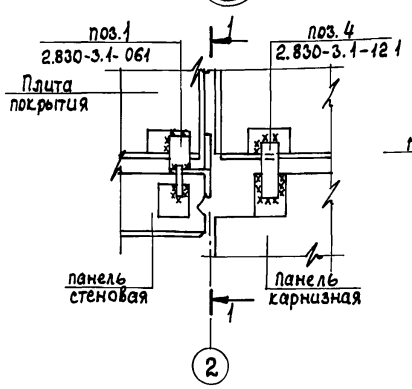

1-1

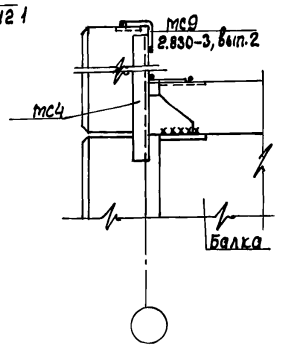

3

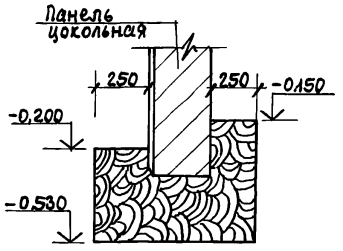

5

1. Заполнение вертикальных и горизонтальных швов между панелями см. листы серии 2.830-3.1-010, 2.830-3.1-020.
2. Сварку металлических элементов производить в соответствии с ГОСТ 5264-80 электродами Э42 по ГОСТ 9467-75*
3. Замаркированные узлы, не имеющие ссылок, приняты по серии 2.830-3 вып.1
4. Спецификацию к схемам расположения стеновых панелей смотри на листе 7.

Исполн.	Бирюков		07.90
Пров.	Ганжа		08.90
Гл. спец.	Матвеев		08.90
Н. контр.	Ганжа		08.90
Нач. отд	Жевнеров		08.90
ГИП	Соколовский		09.90

ТП 805-7-3.90 - КЖ

Яйцесклад сцехом переработки 200 тыс. яиц в смену

Стадия	Лист	Листов
РП	6	

Схемы расположения стеновых панелей

Гипрониптицепром г. Ростов-на-Дону

Привязан:

Инв. №

Копировал Орлик

формат А2

25193-01 27

Инв. № подл. | Подпись и дата | Взам. инв. №

Спецификация к схемам расположения стеновых панелей

Марка, поз.	Обозначение	Наименование	Кол	Масса ед. кг	Примечание
ПС1	ТП кжи-пс1-пс20 СБ	ПСД 60.12.30-Т-1	4	2800	
ПС2	ТП кжи-пс1-пс20 СБ	ПСД 60.12.30-Т-2	3	2800	
ПС3	ТП кжи-пс1-пс20 СБ	ПСД 60.12.30-Т-У	1	2900	
ПС4	ТП кжи-пс1-пс20 СБ	ПСД 60.12.30-Т-1	1	270	
ПС5	ТП кжи-пс1-пс20 СБ	ПСД 12.12.30-Т-1	1	545	
ПС6	ТП кжи-пс1-пс20 СБ	ПСД 60.12.30-Т-3	2	2800	
ПС7	ТП кжи-пс1-пс20 СБ	ПСД 60.12.30-Т-4	1	2800	
ПС8	ТП кжи-пс1-пс20 СБ	ПСД 60.12.30-Т-5	1	2800	
ПС9	ТП кжи-пс1-пс20 СБ	ПСД 30.12.30-Т-1	1	1400	
ПС10	ТП кжи-пс1-пс20 СБ	ПСД 30.12.30-Т-2	1	1400	
ПС11	ТП кжи-пс1-пс20 СБ	ПСД 30.12.30-Т-3	1	1400	
ПС12	ТП кжи-пс1-пс20 СБ	ПСД 30.12.30-Т-4	1	1400	
ПС13	ТП кжи-пс1-пс20 СБ	ПСД 6.12.30-Т-1	16	270	
ПС14	ТП кжи-пс1-пс20 СБ	ПСД 12.12.30-Т-1	14	545	
ПС15	ТП кжи-пс1-пс20 СБ	ПСД 60.12.30-Т-6	1	2800	
ПС16	ТП кжи-пс1-пс20 СБ	ПСД 60.12.30-Т-7	1	2800	
ПС17	ТП кжи-пс1-пс20 СБ	ПСД 60.12.30-Т-8	1	2800	
ПС18	ТП кжи-пс1-пс20 СБ	ПСД 60.12.30-Т-9	1	2800	
ПС19	ТП кжи-пс1-пс20 СБ	ПСД 60.12.30-Т-10	1	2800	
ПС20	ТП кжи-пс1-пс20 СБ	ПСД 30.12.30-Т-5	2	1400	
ПС21	1.832.1-9, вып.1	ПСД 60.9-30-Т-У	2	2150	

Продолжение

Марка, поз.	Обозначение	Наименование	Кол.	Масса ед. кг	Примечание
ПС22	1.832.1-9. вып.1	ПСД 60.12.30-Т-УП	4	2900	
ПС23	1.832.1-9. вып.1	ПСД 60.9.30-Т	6	2050	
ПС24	1.832.1-9, вып.1	ПСД 60.12.30-Т	2	2800	
ПС25	1.832.1-9, вып.1	ПСД 60.12.30-Т-У	3	2900	
ПС26	1.832.1-9, вып.1	ПСД 60.9.30-Т-УП	2	2150	
		Панель карнизная			
ПК1	1.030.1-1, вып.2-1	ПК 60.7,5-Л	8	1400	
		Панели цокольные			
ПЦ1	ТП кжи-пц1÷пц6 СБ	ПЦД 60.15.30-Т-1	2	3550	
ПЦ2	ТП кжи-пц1÷пц6 СБ	ПЦД 60.15.30-Т-2	1	3550	
ПЦ3	ТП кжи-пц1÷пц6 СБ	ПЦД 60.15.30-Т-3	1	3550	
ПЦ4	ТП кжи-пц1÷пц6 СБ	ПЦД 60.15.30-Т-У	2	3700	
ПЦ5	ТП кжи-пц1÷пц6 СБ	ПЦД 60.15.30-Т-УП	2	3700	
ПЦ6	ТП кжи-пц1÷пц6 СБ	ПЦД 60.15.30-Т-4	5	3550	
		Изделия соединительные			
МС1-1	2.830-3 вып.2	МС1-1	44	0,43	
МС6	2.830-3 вып.2	МС6	52	0,17	

Продолжение

Марка, поз.	Обозначение	Наименование	Кол.	Масса ед. кг	Примечание
		Изделия соединительные			
МС9	2.830-3 вып.2	МС9	62	0,31	
МС11	2.830-3 вып.2	МС11	4	1,5	
МС12	2.830-3 вып.2	МС12	4	0,48	
МС14	2.830-3 вып.2	МС14	15	0,37	
Т9	1.030.1-1, вып.4-1	Т9	2	0,4	
Т10	1.030.1-1, вып.4-1	Т10	12	1,3	
Я1	1.030.1-1, вып.0-3	Я1	16	0,7	
Я3	1.030.1-1 вып.0-3	Я3	24	0,4	
Я4	1.030.1-1 вып.0-3	Я4	16	1,5	
Поз.1	2.830-3.1-0 61	Поз.1	2	1,1	
Поз.4	2.830-3.1-121	Поз.4	2	0,56	
	1.030.1-1.3-2-516	-6×60×250 ГОСТ 19903-74*	2	0,71	
МС3	ТП 805-7-3.90-кжи-мс3	МС3	6	1,02	
МС75-3	1.431.6-28, вып.2	МС75-3	15	0,19	
		Полоса Б-8×50 ГОСТ 103-76* ℓ=120	13	1,2	
		Вст3 кп2-1 ГОСТ 535-88			
		Полоса Б-6×70 ГОСТ 103-76* ℓ=110	66	0,36	
		Вст3 кп2-1 ГОСТ 535-88			
		Уголок Б-90×90×7 ГОСТ 8509-86 ℓ=120	8	1,2	
		Вст3 кп2-1 ГОСТ 535-88			
		Уголок Б-70×6 ГОСТ 8509-86 ℓ=3400	4	21,7	
		Вст3 кп2-1 ГОСТ 535-88			
		Уголок Б-70×6 ГОСТ 8509-86 ℓ=400	12	0,64	
		Вст3 кп2 ГОСТ 535-88			
		Полоса Б-6×60 ГОСТ 103-76* ℓ=250	6	0,71	
		Вст3 кп2 ГОСТ 535-88			
МС4	ТП 805-7-3.90-кжи-мс4, мс5	МС4	1	16,63	
МС5	ТП 805-7-3.90-кжи-мс4, мс5	МС5	1	16,63	

Исполн.	Бирюков		07.90
Пров.	Ганжа		08.90
Н. контр.	Ганжа		08.90
Нач. отд.	Жевнеров		08.90

ТП 805-7-3.90 – кжс

Яйцесклад с цехом переработки 200тыс. яиц в смену

Стадия	Лист	Листов
РП	7	

Спецификация к схемам расположения стеновых панелей

Гипронисптицепром г. Ростов-на-Дону

Привязан:

Инв. №

Инв. № подл. | Подпись и дата | Взам. инв. №

Альбом 1

План расположения железобетонных панелей перегородок

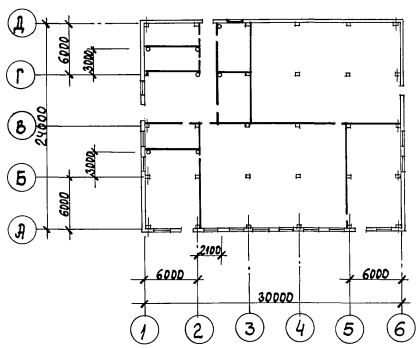

Схема расположения панелей перегородок по оси В

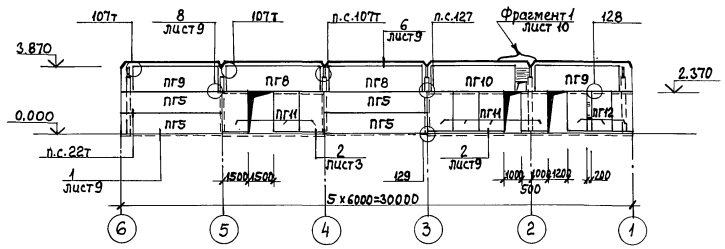

Схема расположения панелей перегородок по оси Г

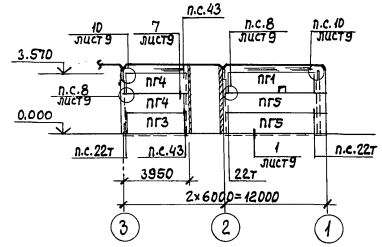

Схема расположения панелей перегородок между осями Г-Д и Б-В

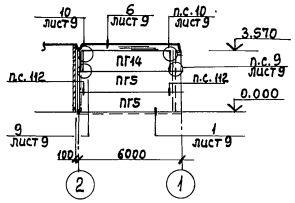

по оси 2

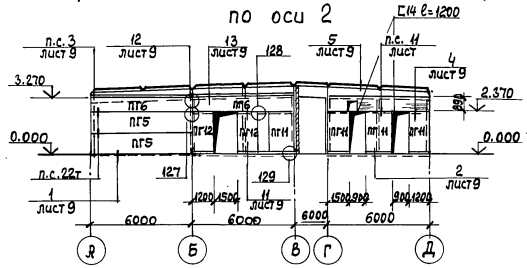

по оси 3

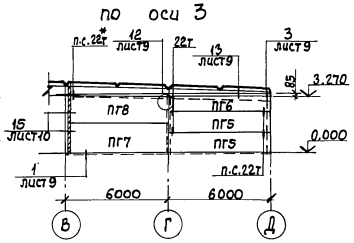

по оси 5

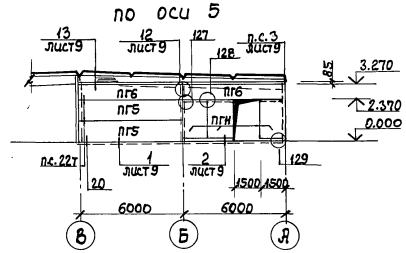

между осями 2-3

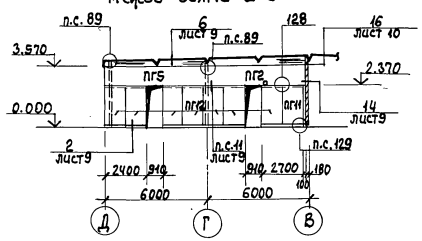

1. Монтаж панелей перегородок вести до монтажа плит покрытия.
2. Незамаркированные панели перегородок приняты марки ПГ13
3. Все узлы, неоговоренные на схемах, приняты по серии 1.030.9-2, вып.6.
4. Заполнение швов между панелями перегородок см. лист 10 серии 1.030.9-2, вып.6.
5. Кирпичные участки на схемах панелей перегородок выполнить толщиной 65 и 120 мм из керамического рядового полнотелого обыкновенного кирпича КР 75/1650 ГОСТ 530-80 на цементно-известковом растворе М50
6. В помещениях категории „В" все стальные элементы перегородок защитить фосфатным покрытием ОФП-2 мм толщиной 10 мкм ГОСТ 23791-79.
7. Сварку металлических элементов производить в соответствии с ГОСТ 5264-80, электродами Э42 ГОСТ 9467-75
8. Спецификация дана на листе 10
9. В узле 127 добавить соединительные изделия МС14, приварив их к соединительным изделиям МС9
10. В местах дверных проемов полки швеллера 14 вырезать по месту
11. В узле 22т соединительное изделие МС35 заменить изделием МС1, альбом 3.

Исполн.	Сумакова		06.90	ТП 805-7-3.90-КЖ	
Пров.	Ганжа		08.90		
Рук. гр.	Ганжа		08.90		
Гл. спец.	Матвеев		09.90		
Нач. отд.	Жевнеров		09.90		
Н. контр.	Ганжа		08.90	Яйцесклад с цехом переработки 200тыс. яиц в смену	Стадия: РП; Лист: 8; Листов:
ГИП	Околовский		09.90	План и схемы расположения панелей перегородок	Гипронисптицепром г. Ростов-на-Дону

Привязан

Инв. № подл. | Подпись и дата | Взам. инв. №

Инв. №

25193-01 29 Копировал Орлик Формат А2

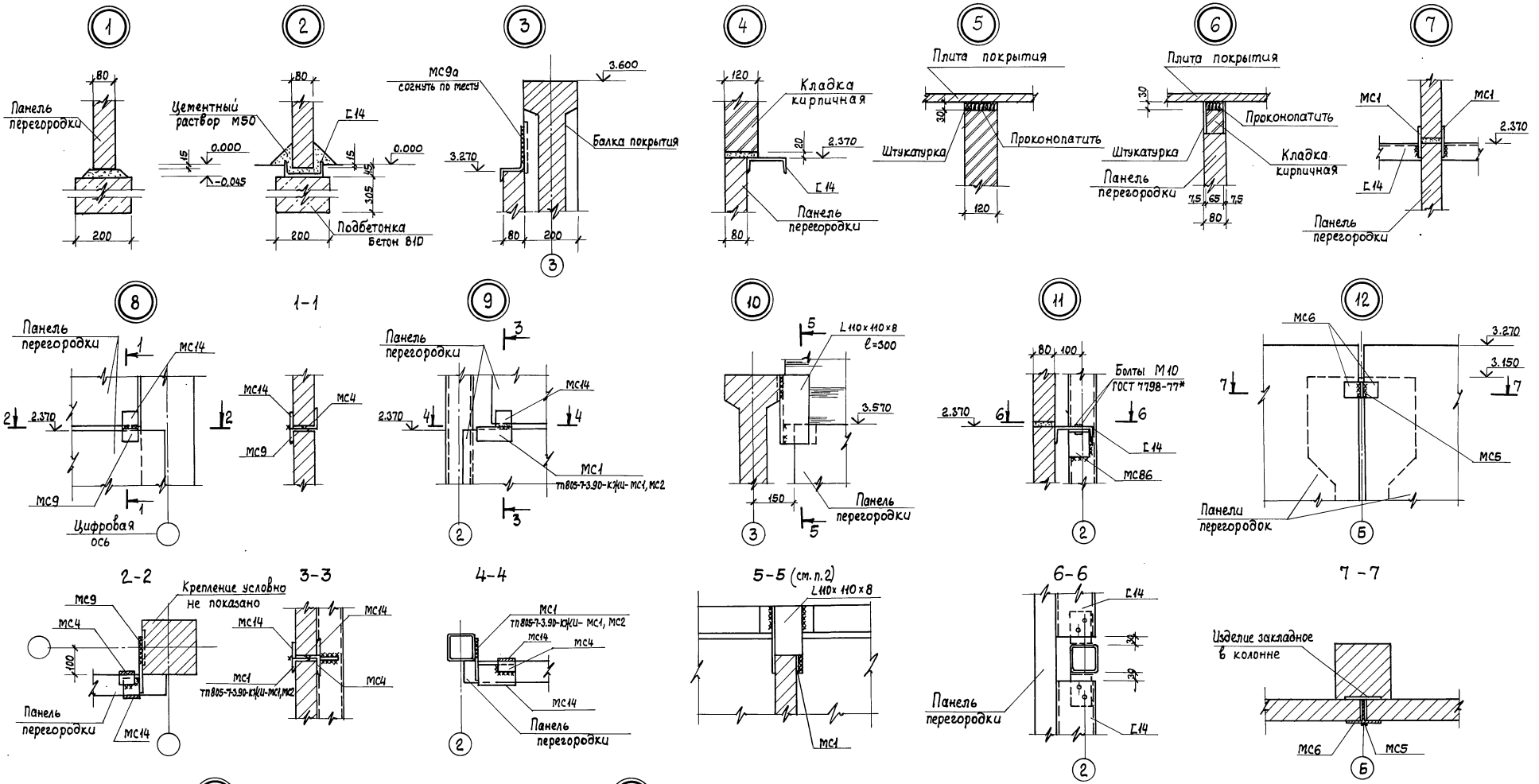

1. Общие указания см. лист 8
2. В сечении 5-5 кирпичная кладка условно не показана

Испол.	Сумакова		90	ТП 805-7-3.90 - КЖ
Пров.	Ганжа		08.90	
Рук. гр.	Ганжа		08.90	
Гл. спец.	Матвеев В.		09.90	
Нач. отд.	Жевнеров		09.90	
Н. контр.	Ганжа		09.90	
ГИП	Соколовский		09.90	

Привязан

Инв. №

Яйцесклад с цехом переработки 200тыс. яиц в смену

Стадия	Лист	Листов
РП	9	

Узлы 1-14 к схемам расположения панелей перегородок

Гипронуптицепром г. Ростов-на-Дону

Инв. № подл. | Подпись и дата | Взам. инв. №

25193-01 30

Копировал Орлик

Формат А2

15

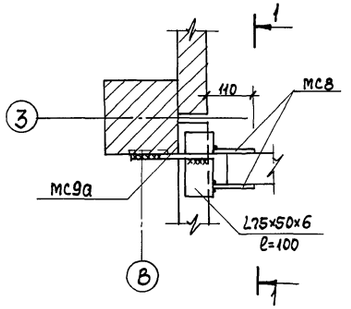

1-1

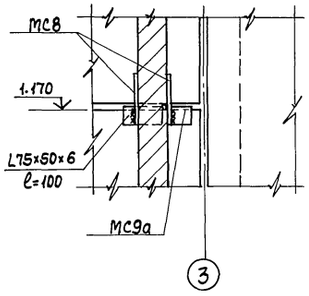

16

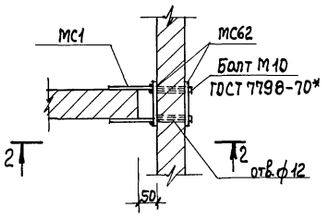

2-2

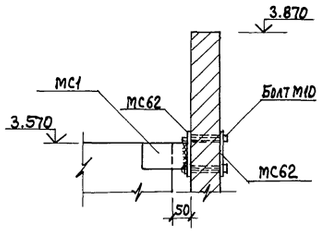

Фрагмент 1

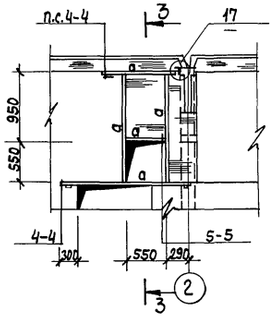

3-3

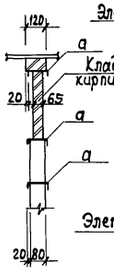

4-4

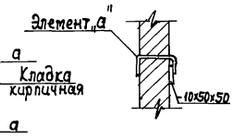

5-5

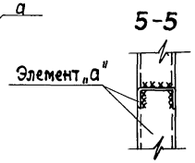

17

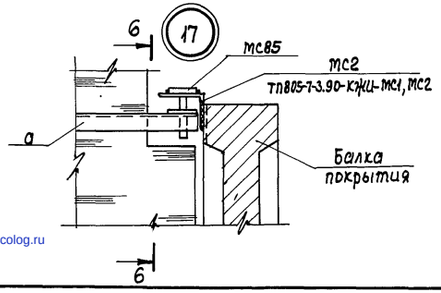

6-6

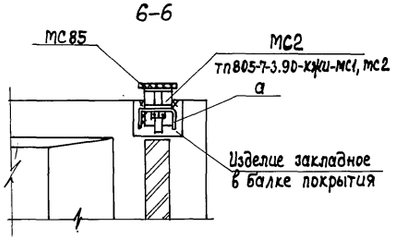

Спецификация к схемам расположения панелей перегородок

Марка, поз.	Обозначение	Наименование	Кол.	Масса ед. кг	Примечание
		Панели перегородок			
ПГ1	ТП 805-7-3.90-КЖИ-ПГ1-ПГ4 СБ	ПГ1	1	1170	
ПГ2	ТП 805-7-3.90-КЖИ-ПГ1-ПГ4 СБ	ПГ2	1	1300	
ПГ3	ТП 805-7-3.90-КЖИ-ПГ1-ПГ4 СБ	ПГ3	1	910	
ПГ4	ТП 805-7-3.90-КЖИ-ПГ1-ПГ4 СБ	ПГ4	2	890	
ПГ5	1.030.9-2, Вып.1	ПГ60.12-1-Т	15	1370	
ПГ6	1.030.9-2, Вып.1	ПГ60.9-1-Т	5	1010	
ПГ7	1.030.9-2, Вып.1	ПГ58.18-1-Т	1	1970	
ПГ8	1.030.9-2, Вып.1	ПГ58.15-1-Т	3	1630	
ПГ9	1.030.9-2, Вып.1	ПГ53.15-1-Т	2	1490	
ПГ10	1.030.9-2, Вып.1	ПГ50.15-1-Т	1	1440	
ПГ11	1.030.9-2, Вып.1	ПГ24.15-2-Т	14	670	
ПГ12	1.030.9-2, Вып.1	ПГ24.12-2-Т	13	500	
ПГ13	1.030.9-2, Вып.1	ПГ24.6-2-Т	1	260	
ПГ14	1.030.9-2, Вып.1	ПГ53.12-1-Т	1	1200	
		Изделия соединительные			
МС1	1.030.9-2, Вып.7	МС1	11	0,4	
МС2	1.030.9-2, Вып.7	МС2	18	0,7	
МС4	1.030.9-2, Вып.7	МС4	32	0,3	
МС5	1.030.9-2, Вып.7	МС5	3	0,3	
МС6	1.030.9-2, Вып.7	МС6	6	0,2	
МС8	1.030.9-2, Вып.7	МС8	4	0,7	
МС9	1.030.9-2, Вып.7	МС9	63	0,5	
МС9а	1.030.9-1, Вып.7	МС9а	9	0,5	
МС14	1.030.9-2, Вып.7	МС14	51	0,2	
МС15	1.030.9-2, Вып.7	МС15	4	0,5	
МС15а	1.030.9-2, Вып.7	МС15а	3	0,5	
МС30	1.030.9-2, Вып.7	МС30	2	1,1	ℓ=210
МС31а	1.030.9-2, Вып.7	МС31а	2	0,4	
МС35	1.030.9-2, Вып.7	МС35	10	0,6	
МС35а	1.030.9-2, Вып.7	МС35а	10	0,6	
МС1	ТП 805-7-3.90-КЖИ-МС1, МС2	МС1	5	0,8	

Марка, поз.	Обозначение	Наименование	Кол.	Масса ед. кг	Примечание
МС2	ТП 805-7-3.90-КЖИ-МС1, МС2	МС2	1	1,2	
МС62	1.030.9-2, Вып.7	МС62	2	0,7	
МС85	1.030.9-2, Вып.7	МС85	1	2,3	
		Швеллер Б-14 ГОСТ 8240-72* Вст3кп2-1 ГОСТ 535-88	93,2	12,3	м
а		Швеллер ГН С100×50×4 ГОСТ 8278-83* Вст3кп2-1 ГОСТ 535-88	9,1	5,81	м
		Уголок Б-Н0×110×8 ГОСТ 8509-86, ℓ=300 Вст3кп2-1 ГОСТ 535-88	7	4,0	
		Уголок Б-75×50×6 ГОСТ 8510-86, ℓ=100 Вст3кп2-1 ГОСТ 535-88	2	0,6	
		Полоса Б-8×100×280 ГОСТ 103-76* Вст3кп2-1 ГОСТ 535-88	1	1,8	
		Полоса Б-10×50×50 ГОСТ 103-76* Вст3кп2-1 ГОСТ 535-88	3	0,2	
	ГОСТ 7798-70*	Болт М12×30	38		
	ГОСТ 5915-70*	Гайка М12	38		
	ГОСТ 11371-78*	Шайба 12	38		
	ГОСТ 7798-70*	Болт М10×120	4		
	ГОСТ 5915-70*	Гайка М10	4		
	ГОСТ 11371-78*	Шайба М10	4		

Исполн.	Сумакова		06.90
Пров.	Ганжа		08.90
Рук.гр.	Ганжа		09.90
Гл.спец.	Матвеев		09.90
Нач.отд.	Жевнеров		09.90
Н.контр.	Ганжа		08.90
ГИП	Соколовский		09.90

ТП 805-7-3.90-КЖ

Яйцесклад с цехом переработки 200тыс. яиц в стену

Стадия	Лист	Листов
РП	10	

Узлы 15-17 и спецификация к схемам расположения панелей перегородок

Гипронисельпром г. Ростов-на-Дону

Привязан

Инв. №

Копировал Орлик

Формат А2

25193-01

31

Инв.№ подл. | Подпись и дата | Взам. инв.№

gost.e-ecolog.ru