ГОСУДАРСТВЕННЫЙ КОМИТЕТ СОВЕТА МИНИСТРОВ СССР ПО ДЕЛАМ СТРОИТЕЛЬСТВА
(ГОССТРОЙ СССР)

ТИПОВЫЕ КОНСТРУКЦИИ И ДЕТАЛИ ЗДАНИЙ И СООРУЖЕНИЙ

Серия 1.436-4

СТАЛЬНЫЕ ПЕРЕПЛЕТЫ С ПОВЫШЕННЫМ УПЛОТНЕНИЕМ И МЕХАНИЗМАМИ ОТКРЫВАНИЯ ДЛЯ ОТАПЛИВАЕМЫХ ЗДАНИЙ ПРОМЫШЛЕННЫХ ПРЕДПРИЯТИЙ

СОСТАВ СЕРИИ

ВЫПУСК 0 УКАЗАНИЯ ПО ПРИМЕНЕНИЮ И ИЗГОТОВЛЕНИЮ ПЕРЕПЛЕТОВ
ВЫПУСК 1 РАБОЧИЕ ЧЕРТЕЖИ ПЕРЕПЛЕТОВ МАРКА КМ
ВЫПУСК 2 РАБОЧИЕ ЧЕРТЕЖИ МЕХАНИЗМОВ ОТКРЫВАНИЯ

ВЫПУСК 2

Утверждены и введены
в действие с 1 июля 1971 г.
Госстроем СССР
Постановление №38
от 10 мая 1971 г.

РАЗРАБОТАН
ИНСТИТУТОМ
УКРПРОЕКТСТАЛЬКОНСТРУКЦИЯ

ЦЕНТРАЛЬНЫЙ ИНСТИТУТ ТИПОВЫХ ПРОЕКТОВ
МОСКВА

УКРПРОЕКТСТАЛЬКОНСТРУКЦИЯ г. Киев

gost.e-ecolog.ru

Обозначение	Наименование	Стр.
	Заглавный лист	1
	Перечень листов	2
	Пояснительная записка	3, 4
	Технические условия	5 ÷ 8
СХК - I - 1.00.00.00	Схема механизма ручного открывания переплетов одинарного остекления	9
СХК - I - 2.00.00.00	Схема механизма пневматического открывания переплетов одинарного остекления	10
СХК - II - 1.00.00.00	Схема механизма ручного открывания переплетов двойного раздельного остекления	11
СХК - II - 1.00.00.00	Схема механизма ручного открывания переплетов двойного раздельного остекления	12
СХК - II - 2.00.00.00	Схема механизма пневматического открывания переплетов двойного раздельного остекления	13
СХК - III - 1.00.00.00	Схема механизма ручного открывания переплетов двойного спаренного остекления	14
СХК - III - 1.00.00.00	Схема механизма ручного открывания переплетов двойного спаренного остекления	15
СХК - III - 2.00.00.00	Схема механизма пневматического открывания переплетов двойного спаренного остекления	16
СХК - III - 2.00.00.00	Схема механизма пневматического открывания переплетов двойного спаренного остекления	17
СХК - II - 2 00.00.00	Схема механизма пневматического открывания переплетов двойного раздельного остекления	17
01.00.00	Шарнир	18
01.00.01	Чашка	19
01.00.02	Ось	19
02.00.00	Фиксатор левый	20
02.00.00	Фиксатор левый	21
02.00.01	Рычаг	22
02.00.03	Рычаг	23
02.00.04	Кронштейн	24
02.00.05	Ось	24
02.00.06	Втулка	25
02.00.07	Ось	25
02 00.08	Кронштейн	26
02.00 02	Пружина	26
03.00.00	Фиксатор правый	27
03.00.00	Фиксатор правый	28
04.00.00	Шарнир	29
04.00.01	Чашка	30
06.00.04	Ось	30
05.00.00	Ручка	31
05.00.01	Ручка	32
06.00.00	Замок левый I	33
06.00.01	Основание	34
06.00.02	Скоба	34
06.00.03	Ручка левая	35
07.00.00	Замок правый I	36
07.00.01	Ручка правая	37
08.00.00	Привод	38
08.00.00	Привод	39
08.00.01	Кронштейн	40
08.00.03	Упор	41
08.00.05	Палец	42
08.00.06	Скоба	42
00.00.01	Скоба	43
08.00.07	Ось	43
08.10.00	Цилиндр	44
08.10.02	Поршень	45
08.10.03	Гайка	46
08.10.04	Кольцо прижимное	47
08.10.05	Грязесъемник	47
08.10.06	Кольцо запорное	48
08.10.01	Штуцер	48
08.11.00	Цилиндр	49
08.11.01	Заглушка	50
08.11.13	Ухо	50
08.11.10	Крышка глухая	51
0.8.11.11	Бобышка	52
08.11.12	Крышка	52
08.11.20	Гильза	53
08.11.21	Планка	54
08.11.22	Гильза	54
08.12.00	Втулка	55
08.12.01	Ухо	55
09.00.00	Петля левая	56
09.00.01	Полупетля	57
09.00.02	Полупетля	57
09.00.03	Ось	58
12.01.00	Планка	58
10.00.00	Замок	59
10.00.01	Ручка правая	60
10.00.02	Ручка левая	61
11.00.00	Петля правая	62
11.00.01	Полупетля	63
11.00.02	Полупетля	63
12.00.00	Стяжка	64
12.00.01	Проушина правая	65
12.00.02	Стяжка	65
12.01.01	Ось	66
12.01.02	Лист	66
13.00.00	Петля левая	67
13.00.01	Полупетля	68
13.00.03	Полупетля	68
14.00.00	Замок правый	69
14.00.01	Скоба	70
12.00.03	Проушка левая	70
15.00.00	Замок	71
16.00.00	Петля правая	72
16.00.01	Полупетля	73
16.00.02	Полупетля	73
17.00.00	Замок левый	74

2.

Проверил	Шевченко	Перечень листов	Выпуск 2
Исполн	Зыков	Серия 1.436-4	

I. Конструктивные решения

Механизм ручного открывания фрамуг переплетов состоит из шарниров, устанавливаемых на горизонтальной оси фрамуги, горизонтальной ручки, расположенной на фрамуге, пружинных фиксаторов положения фрамуги, расположенных ниже шарниров и замков.

Шарниры выполнены в виде двух пластин с цилиндрическим отверстием в середине под вкладыш и цилиндрического вкладыша.

Крепление шарниров к переплетам осуществляется винтами.

Фиксатор выполнен в виде двух рычагов, соединенных между собой шарнирами. Один из рычагов крепится к фрамуге, а другой - к импосту.

Фиксация в крайних положениях осуществляется за счет пружины, переходящей при открывании фрамуги через нейтральную точку.

Ручка выполнена в виде литой детали, крепящейся к фрамуге винтами.

Замки состоят из поворотной ручки и скобы. Поворотная ручка винтами крепится к фрамуге, а скоба - к неподвижному переплету.

Инв. № подл. | Подп. и дата | Взам. инв. № | Инв. № дубл. | Подп. и дата

Изм.	Лист	№ докум.	Подпись	Дата	Серия 1.436-4. Выпуск 2			
Исполн		Гордиенко			Рабочие чертежи механизмов открывания. Пояснительная записка.	Литер	Лист 1	Листов 4
Провер		Шевченко						
Бригад		Шевченко				ГПИ УПСК		
ГИП		Комнацкий						

Механизм пневматического открывания переплетов состоит из шарниров (описанных выше) и привода, расположенного на импосте между двумя открывающимися фрамугами.

Привод состоит из пневмоцилиндра (на 4-6 атм.) и фиксирующего узла. Пневмоцилиндр основанием корпуса через шарнир крепится винтами к импосту.

Фиксирующий узел выполнен в виде пальца, неподвижно соединенного со штоком пневмоцилиндра и скользящего в пазах кронштейна, и клинового упора.

Кронштейн фиксирующего узла крепится винтами к двум открывающимся фрамугам, а упор - к импосту.

При закрывании фрамуг палец скользит по пазам кронштейна и, входя в клиновидный упор, заклинивает.

При открывании фрамуг перемещение пальца происходит в обратном направлении.

Управление пневмоцилиндра осуществляется с помощью распределительных узлов (кранов). При открывании и закрывании фрамуг кран соединяет полости цилиндров с источником воздуха. При закрытом и открытом положении

Инв. № подл. | Подп. и дата | Взам. инв. № | Инв. № дубл. | Подп. и дата

Изм.	Лист	№ докум.	Подп.	Дата	Серия 1.436-4 Выпуск 2.	Лист 2

фрамуг кран соединяет полости цилиндра с атмосферой и отключает источник сжатого воздуха от цилиндров. Один кран может управлять как одним пневмоцилиндром, так и группой, что необходимо учитывать при привязке проекта. Для фрамуги, открывающейся для протирки стекла, переплетов двойного остекления предусмотрены по две петли и два замка на каждую фрамугу.

Петля состоит из двух полупетель и оси. Полупетли крепятся к фрамугам винтами. Замок состоит из рукоятки с эллипсом, вращающейся на оси основания, прикрепленного винтами к открывающейся фрамуге, и скобы, закрепленной на несущей фрамуге.

Для обеспечения одновременного вращения фрамуг переплетов двойного раздельного остекления предусмотрены стяжки. Стяжка состоит из двух тяг и муфты. Стяжки через шарниры крепятся к фрамугам винтами. Муфты обеспечивают регулировку длины стяжки. После выверки и регулировки механизмов открывания детали фиксаторов, петель, пневмоцилиндров и замков, крепящиеся к переплетам винтами, привариваются к импостам и фрамугам.

II. Обозначение чертежей

Сх к - схема компановки узлов механизма

I - переплеты одинарного остекления

II - переплеты двойного раздельного остекления.

III - переплеты двойного спаренного остекления

1 - механизм ручного открывания

2 - механизм пневматического открывания

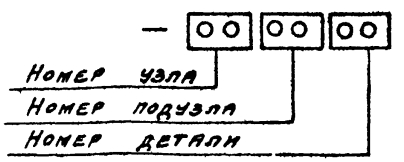

Применена сквозная нумерация узлов для всех схем компановки

I. Общие требования.

1. 1. Настоящие технические условия распространяются на материалы, монтаж и эксплуатацию механизмов для открывания и закрывания фрамуг.

1. 2. Технические условия регламентируют основные требования к качеству изготовления, материалу, поставке, монтажу, приемке, испытанию и эксплуатации механизмов.

1. 3. Все детали в отношении материала, чистоты обработки, размеров и допусков, а также узлы и их сборка, должны быть выполнены в соответствии с чертежами и настоящими техническими условиями.

II. Требования к материалам

2. 1. Соответствие качества материалов требованиям гостов должно быть подтверждено сертификатом завода-изготовителя.
Применение материалов со сплошной коррозией не допускается.

2. 2. Для сварки применяются электроды Э46 или Э42А гост 9467-60, толщ. 1÷2мм.

Изм.	Лист	№ докум	Подпись	Дата	Серия 1.436-4. Выпуск 2			
Исполн.		Гордиенко			Рабочие чертежи механизмов открывания. Технические условия	Литер	Лист 1	Листов 5
Провер.		Шевченко						
Бригад		Шевченко				ГПИ УПСК		
ГИП		Комацкий						

Инв. № подл. | Подпись и дата | Взам. инв. № | Инв. № дубл. | Подп. и дата

2. 3. Применение материалов при изготовлении деталей должно производиться в строгом соответствии с материалом, указанном в чертежах.

III. Требования на изготовление деталей и сборку узлов

3. 1. Облой и заусенцы в деталях, выполненных в штампах, должны быть удалены и зачищены.
Чистота зачистки не должна быть ниже чистоты поверхности штамповки.

3. 2. Чистота обработки деталей без чертежей, указанных в спецификациях должна быть не ниже ▽3, а точность их выполнения - по А7 или В7. Неуказанные на чертежах предельные отклонения по А7-В7.

3. 3. На обработанных поверхностях деталей, не работающих как поверхности трения, допускаются черновины площадью не более 10% обрабатываемой поверхности.

3. 4. Забоины и вмятины на обрабатываемых поверхностях не допускаются.

3. 5 В сварных швах не допускается перегог металла, непровар шва и др. дефекты.

Изм.	Лист	№ докум	Подп.	Дата	Серия 1.436-4 Выпуск 2	Лист 2

Наплывы видимых стыковых швов зачищаются до плоскости основного металла. Порядок сварки и последовательность наложения швов определяются технологическим процессом, принятым заводом - изготовителем. Контроль качества сварных соединений осуществляется ОТК завода-изготовителя

3.6 Каждый собранный узел должен удовлетворять техническим условиям и примечаниям, указанным в чертежах по каждому узлу, с обязательной приемкой ОТК, при этом тщательно контролировать качество изготовления и сборки, механической прочности и работоспособности каждого узла.

IV. Предохранение от коррозии

4.1. Все узлы после сборки на заводе-изготовителе покрыть грунтом и окрасить. Перед грунтовкой все окрашиваемые поверхности должны быть очищены от грязи и жира.

4.2. Окраска должна быть прочной. Окрашенные детали должны быть хорошо просушены и не должны иметь

непрокрашенных мест, следов подтеков краски и следов кисти. Краска не должна отслаиваться и давать отлипа.

V. Требования по испытанию образца

5.1. При индивидуальном и серийном производстве механизмов первый образец должен пройти заводские испытания на специально оборудованном стенде. При испытании прибора производится проверка соответствия основных данных механизма его технической характеристике, а также проверка качества изготовления и сборки, механической прочности и работоспособности механизмов. Проверка головного образца каждой партии на стенде проводится по заводской программе испытаний. Последующие испытания образцов партии проводит специально выделенное лицо ОТК.

VI. Маркировка, упаковка и условия хранения

6.1. Каждый комплект узла снабжается этикеткой, на которой должно быть написано или выбито:

а) наименование завода-изготовителя.

б) индекс узла согласно указанию в чертежах и пояснительной записке;
в) заводской номер;
г) дата изготовления;
д) вес узла (полный);
е) клейма ОТК.

6.2. Поверхности неокрашенные и не имеющие антикоррозийных покрытий должны быть покрыты тонким слоем смазки УС-2 ГОСТ 1033-51.

6.3. Готовые узлы упаковываются в деревянную тару, исключающую механические повреждения. Размеры тары устанавливаются заводом - изготовителем.

6.4. Тара должна исключать попадание влаги и грязи к упакованным узлам.

VII Комплектность, объем поставки и гарантии

7.1. Механизмы поставляются комплектно по узлам (комплектность механизмов должна соответствовать спецификациям).

7.2. Завод - изготовитель гарантирует

в течение двух лет (с момента установки) работу механизмов, при условии соблюдения заказчиком условий эксплуатации и сохранения. Все детали и узлы, вышедшие из строя в течение гарантийного срока, безвозмездно подлежат замене.

VIII Требования к монтажу механизмов

8.1. Монтаж узлов механизма производить после окончания приемки фрамуг и переплетов.

8.2. Регулировку всех узлов произвести в соответствии с указаниями в чертежах.

8.3. После окончания монтажных и наладочных работ произвести наружный осмотр и проверку узлов при открывании и закрывании фрамуг переплетов.

8.4. При наружном осмотре необходимо проверить следующее:

а) плотность прилегания фрамуг к обрамлению переплетов;
б) отсутствие перекосов фрамуг в проемах переплетов;
в) качество монтажа узлов;

г) качество окраски, которая должна соответствовать разделу IX настоящих технических условий.

8.6. При работе узлов должно быть обеспечено:

а) плавное, без перекосов и заеданий, равномерное движение фрамуг;

б) плотное, по всему периметру, прилегание фрамуг к раме переплета при полном закрывании фрамуг.

IX. Испытание и приемка механизмов после их установки в здание

9.1. При сдаче - приемке в постоянную или временную эксплуатацию производится наружное освидетельствование конструкций узлов и их испытание.

9.2. При наружном освидетельствовании проверяется перечень работ, соответствующий пункту 8.4. Результаты проверки фиксируются в акте.

9.3. При испытании провести не менее трех раз открывание и закрывание фрамуг При испытании проверяется работа узлов в соответствии с п. 8.5.

9.4. Результаты освидетельствования и испытания механизмов передаваемых в эксплуатацию с выводами и решениями приемной комиссии отразить в акте приемки, к которому прикладываются предъявленные комиссией следующие документы:

а) акт приемки фрамуг и переплетов;

б) техническая документация согласно пункта 7.1. настоящих технических условий;

в) документы согласования допущенных отступлений от проекта.

X. Требования к обслуживанию механизмов

10.1. Для обеспечения нормальной работы механизмов не реже двух раз в год производить их технический осмотр и проверку их действия.

10.2. Осмотр всех механизмов и проверка их действия производится в соответствии с пунктами 8.4 и 8.5 настоящих технических условий.

10.3. Смазка всех трущихся поверхностей производится консистентной смазкой Ус-2 ГОСТ 1033-51.

10.4. Все работы, производимые по обслуживанию и ремонту механизмов, заносить в специальную книгу.

Инв. № подл. | Подпись и дата | Взам. инв. № | Инв. № дубл. | Подп. и дата

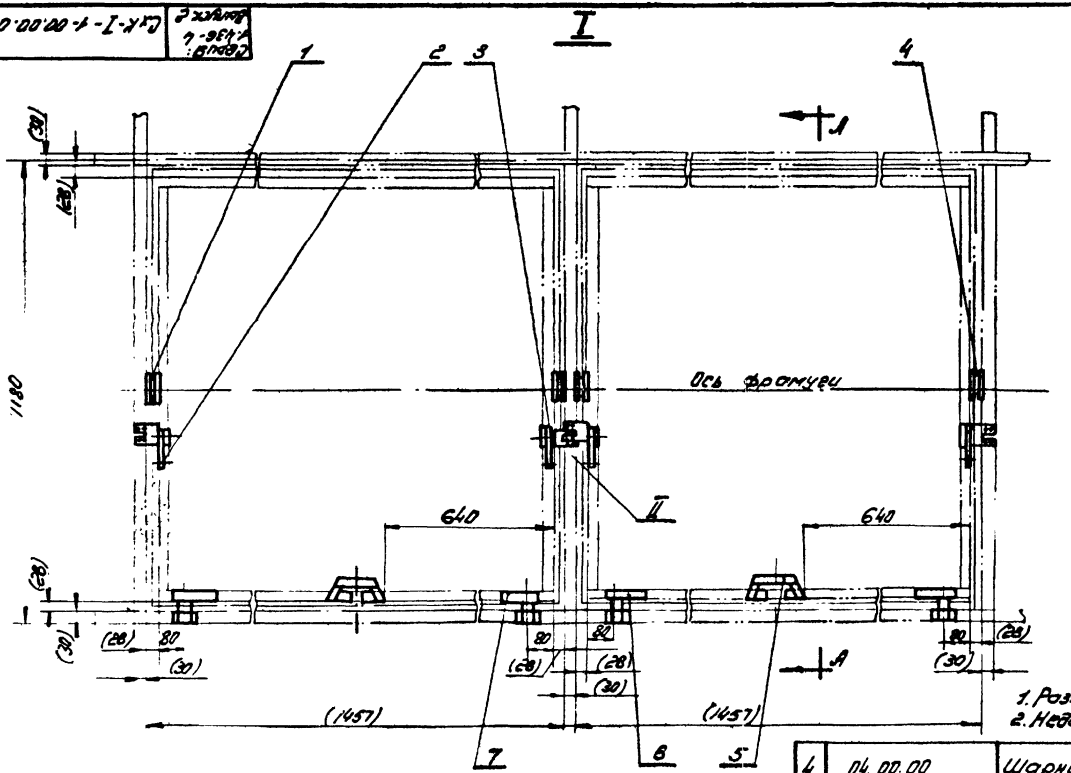

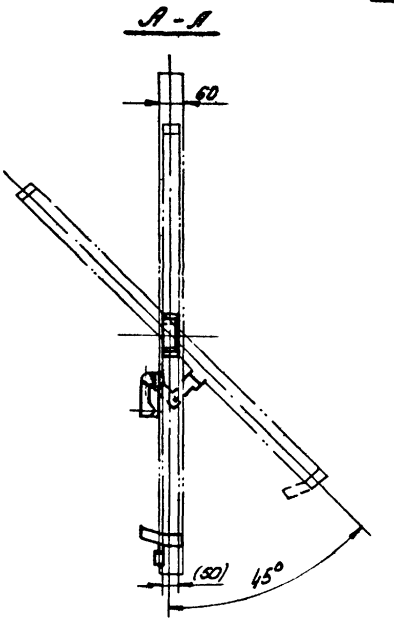

1. Размеры, взятые в скобки - справочные
2. Недостающие привязочные разм. см. черт. узлов.

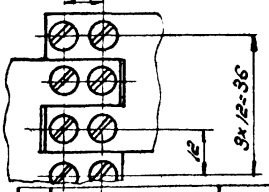

Схема переплетов
М1:100

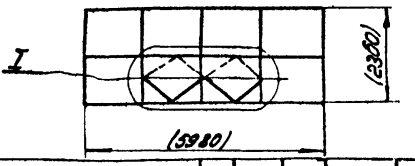

4	04.00.00	Шарнир	2	0,48	0,96	
3	03.00.00	Фиксатор правый	2	0,41	0,82	
2	02.00.00	Фиксатор левый	2	0,41	0,82	
1	01.00.00	Шарнир	2	0,48	0,96	
7	07.00.00	Замок правый I	2	0,2	0,4	
6	06.00.00	Замок левый I	2	0,2	0,4	
5	05.00.00	Ручка	2	0,195	0,31	

Поз.	Обозначение	Наименование	Кол.	Масса 1 шт.	Масса всех	Материал	Примечание

Изм.	Кол.	N докум.	Подпись	Дата
Контр.	Шульга			
Провер.	Сапожник			
Разраб.	Шевченко			
ГИП	Комнацкий			
Нач.отд.	Комнацкий			

Схема механизма ручного открывания переплетов одинарного остекления

Серия: 1.436-4 Выпуск 2

Сх-I-1-00.00.00

Литера	Вес	Масштаб
	4,57	1:10

Лист 1 Листов 1

ГПИ УПОК Регистр №

11012-03 10

Инв. № подл. | Подпись и дата | Взам. инв. №

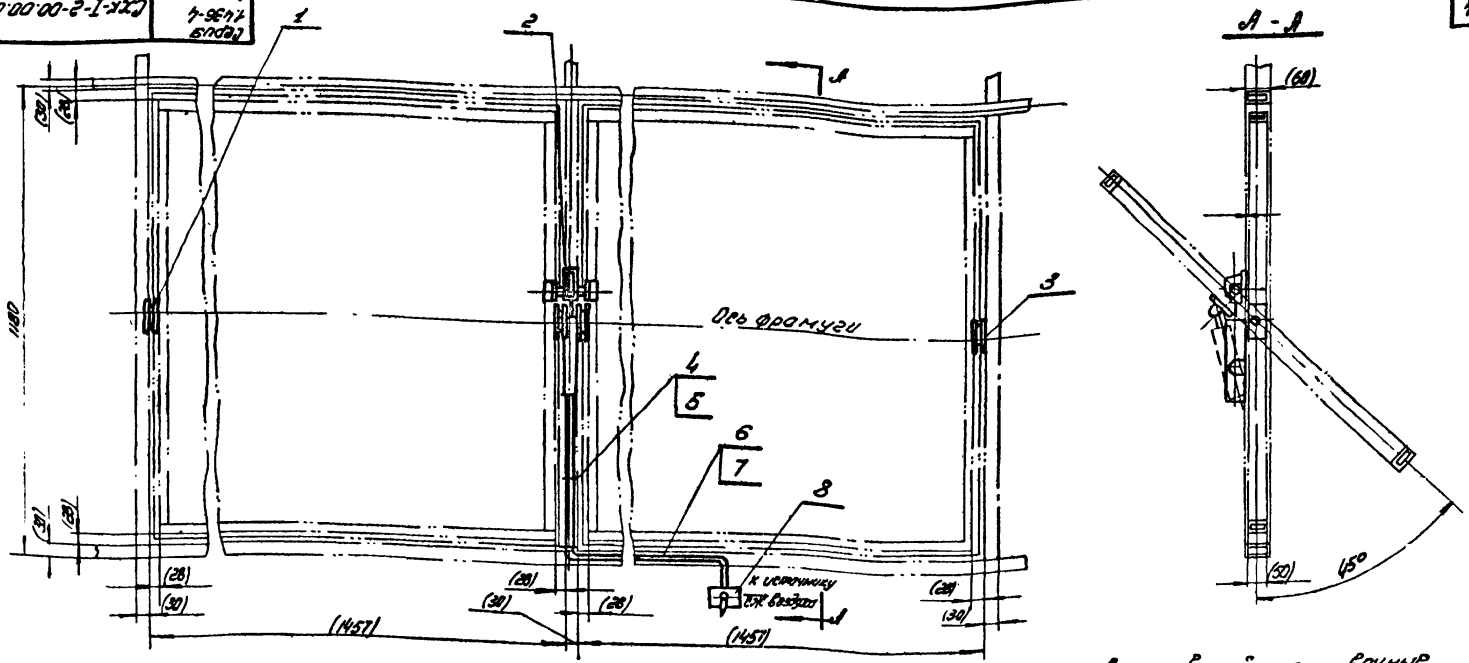

1. Размеры, взятые в скобки - справочные
2. Недостающие привязочные размеры см. чертежи узлов.

Схема переплетов
М 1:100

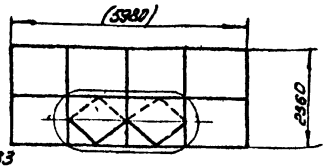

3. Количество дет. поз. 5, 6, 7, 8, 9 определить при привязке проекта.
4. Отверстия Ц1 и Ц4 на кране В71-33 заглушить.

8		Кран управления В71-33 Распределитель		1,5			
7		Проволока 0,1 гост 3282-46 С-200					
6		Труба 6-6 ПНП МРТУ 05-918-63					
5		Винт 2,5×1,25×18-ОН гост 10621-63					
4	00.00.01	Скоба		0,004			

3	04.00.00	Шарнир	2	0,48	0,96		
2	08.00.00	Привод	1	3,12	3,12		
1	01.00.00	Шарнир	2	0,48	0,96		
Nn поз.	Обозначение	Наименование	Кол.	Вес 1шт	Вес всех	Матер.	Примеч.

Изм.	Кол.	N докум.	Подпись	Дата	Схема механизма пневматического открывания переплетов одинарного остекления
Констр.		Музыка			
Провер.		Слюсарчук			
Бригад.		Шевченко			
ГИП		Коммацкий			
Нач. отд.		Коммацкий			

Серия 1436-4 Выпуск 2

Схк I-2-00.00.00

Литера	Вес	М-б
	6,54	1:10

Лист 1 Листов 1

ГПИ УПСК Регистр. №3

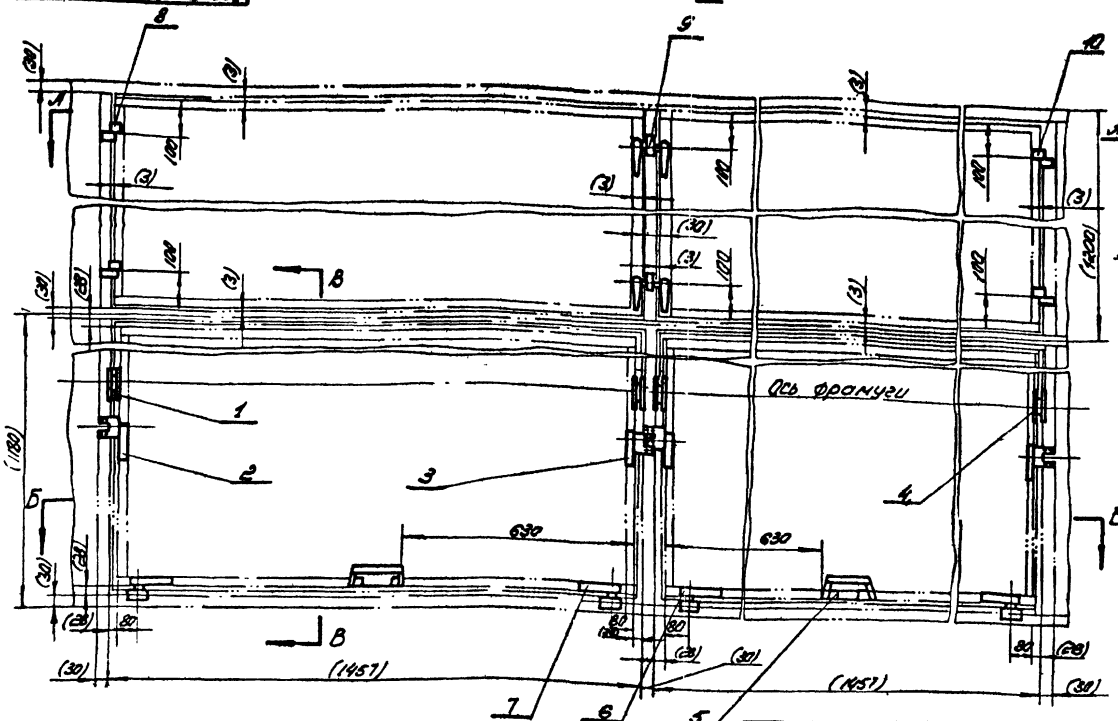

Схема переплетов
М 1:100

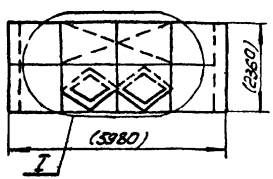

Размеры заключенные в скобки - справочные

11	12.00.00	Стяжка	4	0,12	0,48
10	11.00.00	Петля правая	2	0,11	0,22
9	10.00.00	Замок	2	0,37	0,74
8	09.00.00	Петля левая	2	0,1	0,2
7	07.00.00	Замок правый I	2	0,2	0,4
6	06.00.00	Замок левый I	2	0,2	0,4
5	05.00.00	Ручка	2	0,155	0,31
4	04.00.00	Шарнир	2	0,48	0,96
3	03.00.00	Фиксатор правый	2	0,41	0,82
2	02.00.00	Фиксатор левый	2	0,48	0,82
1	01.00.00	Шарнир	2	0,48	0,96

№№ поз.	Обозначение	Наименование	Кол.	Вес 1 шт	Вес всех	Матер.	Примеч.

Изм.	Кол.	№ докум.	Подпись	Дата
Констр.		Музыка		
Провер.		Слюсарчук		
Бригад.		Шевченко		
ГИП		Комнащий		
Нач. отд.		Комнащий		

Схема механизма ручного открывания переплетов двойного раздельного остекления

Серия: 1.436-4 | Выпуск 2

Сх К-II-1.00.00.00

Литера	Вес	М-б
	6,31	1:10

Лист 1 | Листов 2

ГПИ УПСК | Регистр. №

Серия 1.436-4 Выпуск 2 | Сх.К-II-1-00.00.00

А-А

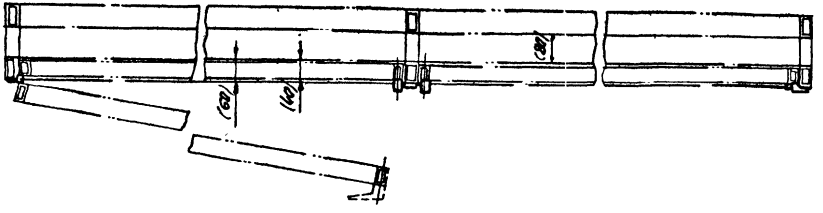

В-В

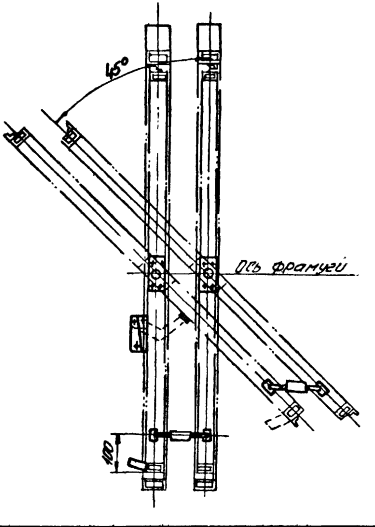

Б-Б

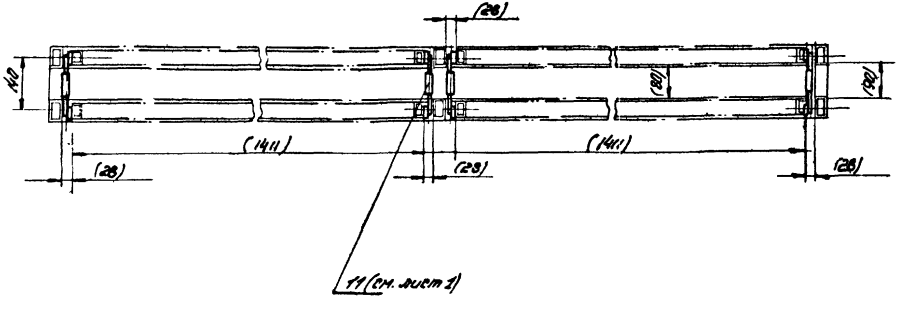

Размеры заключенные в скобки - справочные

Изм.	Кол.	N докум.	Подпись	Дата
Контр.		Музыка		
Провер.		Шевченко		
Бригад.		Шевченко		
ГСП		Коннацкий		
Нач.отд.		Коннацкий		

Схема механизма ручного открывания переплетов двойного раздельного остекления

Серия 1.436-4		Выпуск 2
Сх.К-II-1-00.00.00		
Литера	Вес	М-б
	—	1:10
Лист 2	Листов 2	
ГПИ УПСК		Регистр. №

СхК-II-2-00.00.00

Серия 1.436-4 Выпуск 2

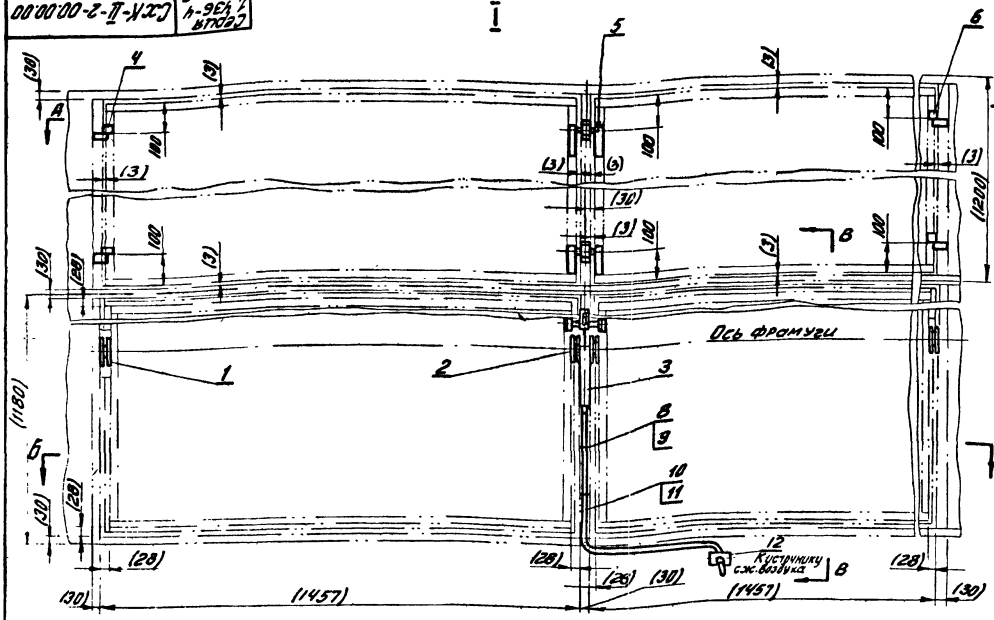

Схема переплетов
М1:100

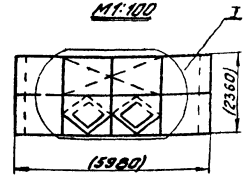

1. Размеры, взятые в скобки-справочные
2. Сечения А-А и Б-Б см СхК-II-1-00.00.00 лист 2.
3. Недостающие привязочные размеры см. чертежи узлов.
4. Количество дет. поз. 9, 10, 11, 12, 8 определить при привязке проекта
5. Отверстия на кране Ц1 и Ц2 заглушить.

12		Кран управления В71-33 Распределитель		1.5			
11		Проволока 0.1 ГОСТ 3282-46 С=200					
10		Труба 6-6 ПНП МРТУ 05-918-63					
9		Винт 25×1.25×18 ОМ ГОСТ 10621-63					
8	00.00.01	Скоба		0.004			
7	12.00.00	Стяжка	4	0.12	0.48		
6	11.00.00	Петля правая	2	0.12	0.24		
5	10.00.00	Замок	2	0.37	0.74		
4	09.00.00	Петля левая	2	0.12	0.24		
3	08.00.00	Привод	1	3.12	3.12		
2	04.00.00	Шарнир	2	0.48	0.96		

1	01.00.00	Шарнир	2	0.48	0.96		
№№ п.п.	Обозначение	Наименование	Кол.	1 шт	Всех	Матер.	Примеч.
				Вес			

Изм.	Кол.	N докум.	Подпись	Дата	Схема механизма пневматического открывания переплетов двойного раздельного остекления.
Констр.		Музыка			
Провер.		Шевченко			
Бриг.					
Гл.ин.	88.8	11.0	8		Кроп
Нач.					

Серия 1.436-4 Выпуск 2

СхК-II-2.00.00.00

Литера	Вес	М-б
	8.24	1:10

Лист 1 Листов 2

ГПИ УПСК Регистр №

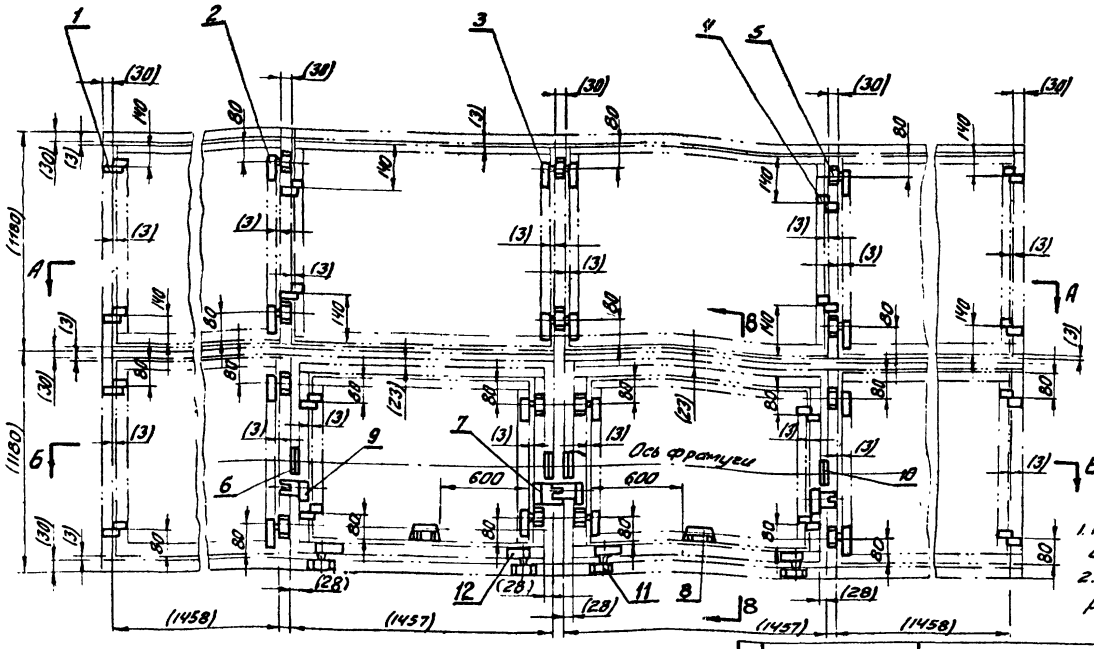

Схема переплетов
М 1:100

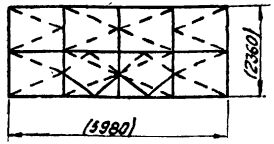

1. Размеры, взятые в скобки справочные.
2. Недостающие привязочные размеры см. чертеж узлов.

Поз.	Обозначение	Наименование	Кол.	Вес шт.	Вес всех	Материал	Примеч.
12	07.00.00	Замок правый I	2	0.2	0.4		
11	06.00.00	Замок левый I	2	0.2	0.4		
10	04.00.00	Шарнир	2	0.48	0.96		
9	02.00.00	Фиксатор левый	2	0.41	0.82		
8	05.00.00	Ручка	2	0.155	0.31		
7	03.00.00	Фиксатор правый	2	0.41	0.82		
6	01.00.00	Шарнир	2	0.48	0.96		
5	17.00.00	Замок левый	6	0.22	1.32		
4	16.00.00	Петля					
3	15.00.00	Замок	2	0.37	0.74		
2	14.00.00	Замок правый	6	0.27	1.32		
1	13.00.00	Петля левая	8	0.1	0.8		

Изм.	Кол.	№ докум.	Подпись	Дата
Констр.		Баранов		
Провер.		Шевченко		
Бригад.		Шевченко		
Гл. инж. пр.		Комнацкий		
Нач. сек.		Комнацкий		
Нач. отд.		Гайдамак		

Схема механизма ручного открывания переплетов двойного спаренного остекления

Серия 1.436-4 Выпуск 2

СхК-III-1-00.00.00

Литера	Вес	Масштаб
	9.02	1:20

Лист 1 Листов 2

ГПИ УПСК Регистр №

11013-03 15

Серия: 1.436-4 Выпуск 2 | СхК-III-1-00.00.00

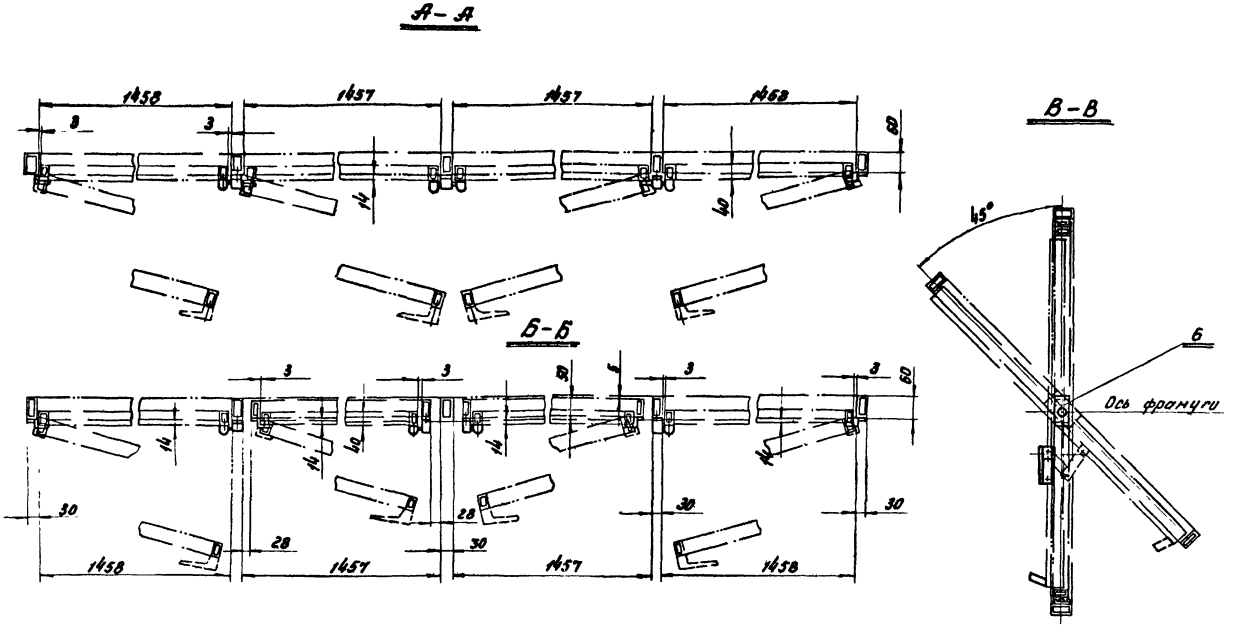

Все размеры справочные

Изм.	Кол.	Ндокумен.	Подпись	Дата
Констр.		Баранов		
Провер.		Шевченко		
Бригадир		Шевченко		
Гл.инж.пр.		Комнацкий		
Нач.отд.		Комнацкий		

Схема механизма ручного открывания переплетов двойного спаренного остекления.

Серия: 1.436-4		Выпуск 2
СхК-III-1-00.00.00		
Литера	Вес	М-б
	–	1:10
Лист 2	Листов 2	
ГПИ УПСК		Регистр №

Серия: 1436-4 Выпуск 2 | СхК-III-2-00.00.00

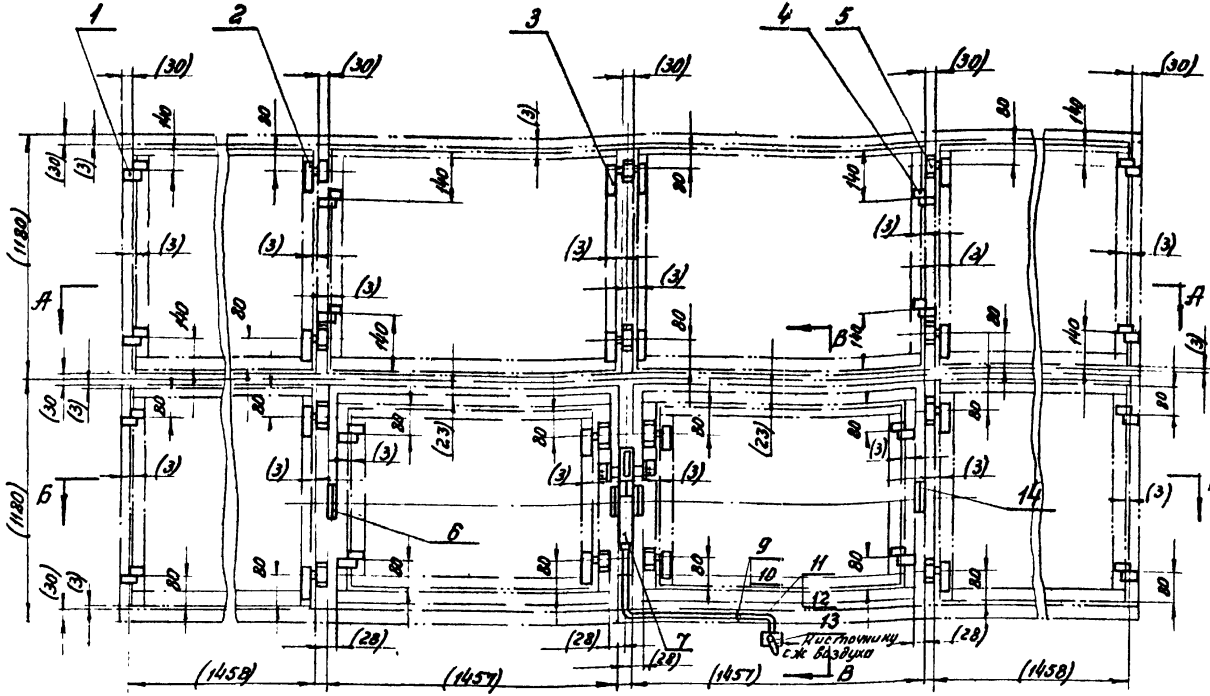

Схема переплетов

М 1:100

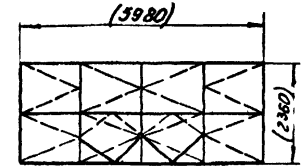

1. Количество дет. поз. 10, 11, 12, 13, 14 определить при привязке проекта.
2. Размеры, взятые в скобки, - справочные.
3. Сечения А-А и Б-Б см. СхК III 1-00.00.00 лист 2.
4. Недостающие привязочные размеры см чертежи узлов.
5. Отверстия Ц1 и Ц4 на кране ВТ1-33 заглушить

14	04.00.00	Шарнир	2	0,48	0,96		
13		Кран управления ВТ1-33 Распределитель		1,5			
12		Проволока 0,1 гост 3282-46, ℓ=200					
11		Труба Б-Б ПНП МРТУ 05-918-63					
10		Винт 2,5×1,25×18-011 гост 10621-63					
9	00.00.00	Скоба		0,004			
7	08.00.00	Привод	1	3,12	3,12		
6	01.00.00	Шарнир	2	0,48	0,96		
5	17.00.00	Замок левый	6	0,22	1,32		
4	16.00.00	Петля правая	8	0,11	0,88		

3	15.00.00	Замок	2	0,37	0,74		
2	14.00.00	Замок правый	6	0,22	1,32		
1	13.00.00	Петля левая	8	0,1	0,8		
№№ поз	Обозначение	Наименование		1 шт.	Всех	Материал	Примеч
				Вес			

Изм	Кол	№ докум	Подпись	Дата
Констр		Баранов		
Проверил		Шевченко		
Бригадир		Шевченко		
Гл инж пр		Комнацкий		
Нач отд.		Комнацкий		

Схема механизма пневматического открывания переплетов двойного спаренного остекления.

Серия: 1436-4 | Выпуск 2

СхК-III-2.00.00.00

Литера	Вес	Масштаб
	12,62	1:20

Лист 1 | Листов 2

ГПП УПСК | Регистр. №

В-В

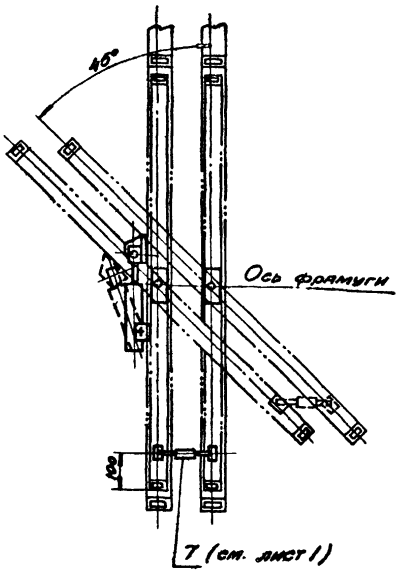

Изм.	Кол.	№ докум.	Подпись	Дата
Констр.		Музыка		
Провер.		Музыка		
Бригад.		Шевченко		
Гл. инж. пр.		Комнацкий		
Нач. отд.		Комнацкий		

Схема механизма пневматического открывания переплетов двойного раздельного остекления.

Серия 1.436-4 | Выпуск 2

Сх К-II-2-00.00.00

Литера	Вес	М-б
	—	1:10

Лист 2 | Листов 2

ГПИ УПСК | Регистр №

В-В

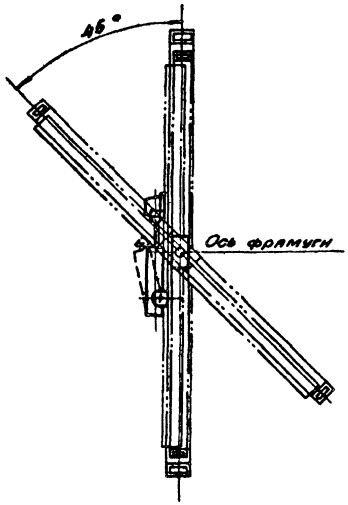

Изм.	Кол.	№ докум.	Подпись	Дата
Констр.		Баранов		
Провер.		Шевченко		
Бригад.		Шевченко		
Гл. инж. пр.		Комнацкий		
Нач. сект.		Комнацкий		
Нач. отд.		Гайдамак		

Схема механизма пневматического открывания переплетов двойного спаренного остекления.

Серия: 1.436-4 | Выпуск 2

Сх К-III-2.00.00.00

Литера	Вес	М-б
	—	1:10

Лист 2 | Листов 2

ГПИ УПСК | Регистр №

11012-03 18

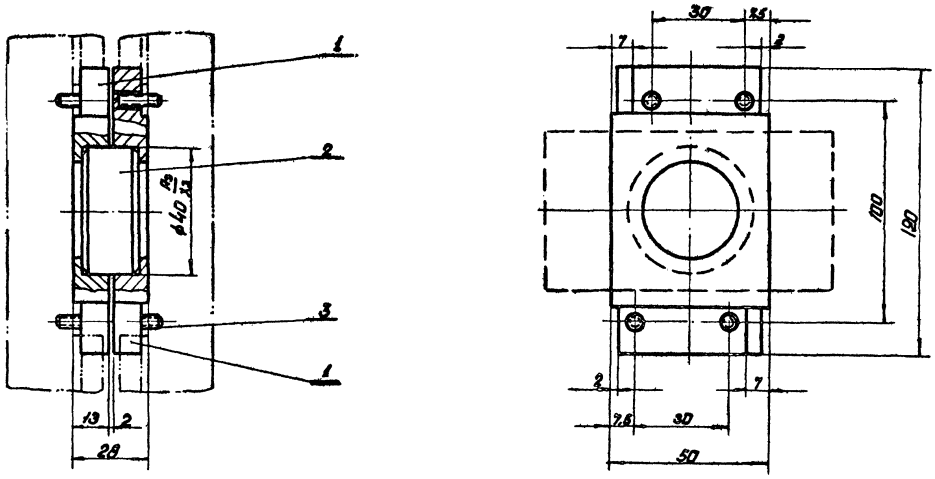

3		Винт М5=20-011, 1490-62 ГС=1	8	0,002	0,016		
2	01.00.02	Ось	1	0,185	0,185	Чугун С415-32	
1	01.00.01	Чашка	2	0,28	0,56	Ст.3	
Нн поз.	Обозначение	Наименование	Кол.	1шт. Вес	всех Вес	Материал	Примеч.

Изм.	Кол.	Нд.окумен.	Подпись	Дата	Серия 1.436-4	Выпуск 2
Констр.		Музыка			01.00.00	
Провер.		Слюсарчук			Литера	Вес	Масштаб
Бригадир		Шевченко				0,48	MF1
Гл.инж.пр.		Комнацкий			Лист 1	Листов 1
Нач.отд.		Комнацкий			ГПИ УПСК	регистр.

Шарнир

11012-03 19

▽4 Остальное

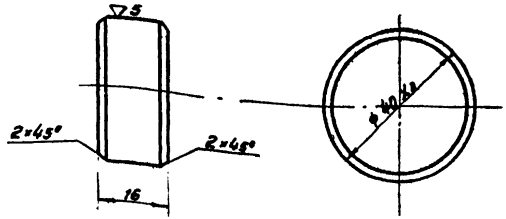

				Серия 1.436-4		Выпуск 2
Изм.	Кол.	N докум.	Подпись	Дата	Ось	01.00.02
Констр.		Музыка				Литера / Вес / Масштаб
Провер.		Федорец				0,185 / 1:1
Бригадир		Шевченко			Чугун СЧ 15-32	Лист 1 / Листов 1
Гл.инж.пр		Комнацкий				ГПИ УПСК / Регистр
Нач.отд.		Комнацкий				

▽4 Остальное

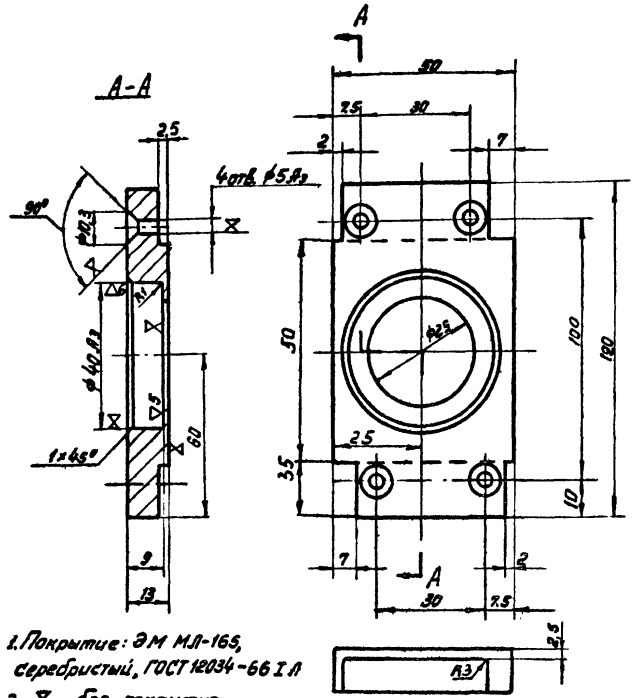

1. Покрытие: ЭМ МЛ-165, серебристый, ГОСТ 12034-66 I л
2. ⊠ – без покрытия
3. Острые кромки притупить

				Серия 1.436-4		Выпуск 2
Изм.	Кол.	N докумен	Подпись	Дата	Чашка	01.00.01
Констр.		Музыка				Литера / Вес / Масштаб
Провер.		Слюсарчук				0,28 / 1:1
Бригадир		Шевченко			Ст 3	Лист 1 / Листов 1
Гл.инж.пр		Комнацкий				ГПИ УПСК / Регистр
Нач.отд.		Комнацкий				

02.00.00

Серия 1.436-4 Выпуск 2

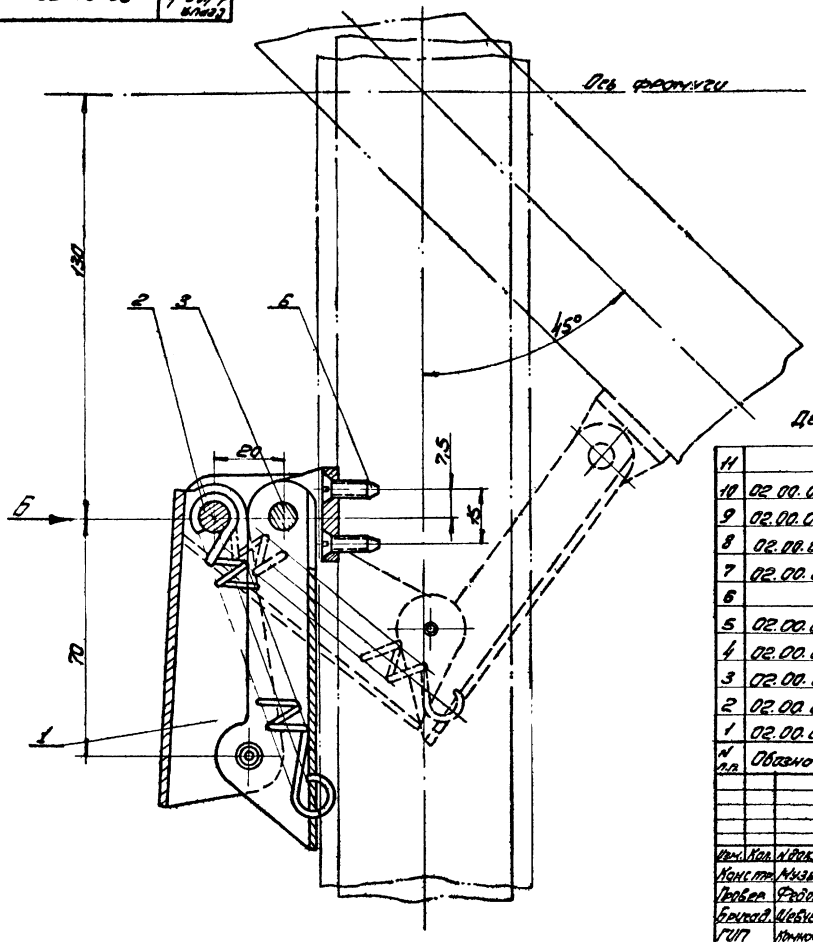

Дет. 02.00.09 покрытие Хр. 12н ГОСТ 9791-61.

N п.п.	Обозначение	Наименование	Кол.	Вес 1 шт.	Вес Всех	Матер.	Примеч.
11		Заклепка 3×7-011 МН-5935-64	2	0,002	0,004		
10	02.00.09	Шайба ⌀3,2 (⌀7 толщ. 0,6	4	0,001	0,004	Ст.3	б/ч
9	02.00.08	Кронштейн	1	0,11	0,11	Ст.3	
8	02.00.07	Ось	1	0,015	0,015	Сталь 20кп	
7	02.00.06	Втулка	2	0,004	0,008	Ст.3	
6		Винт М5×12-011 ГОСТ 1496-62.	6	0,0013	0,008		
5	02.00.05	Ось	1	0,012	0,012	Сталь 20кп	
4	02.00.04	Кронштейн	1	0,03	0,03	Ст.3	
3	02.00.03	Рычаг	1	0,09	0,09	Ст.3	
2	02.00.02	Пружина	1	0,02	0,02	Проволок. пруж. МТ8369-60	
1	02.00.01	Рычаг	1	0,11	0,11	Ст.3	

Изм.	Кол.	N докум.	Подпись	Дата
Констр.		Музыка		
Провер.		Федорец		
Бригад.		Шевченко		
ГИП		Комноцкий		
Нач. отд.		Комноцкий		

Фиксатор левый

Серия 1.436-4 Выпуск 2

02.00.00

Литера	Вес	М-б
	0,41	1:1

Лист 1 Листов 2

ГПИ УПСК Регистр. N

11012-03 21

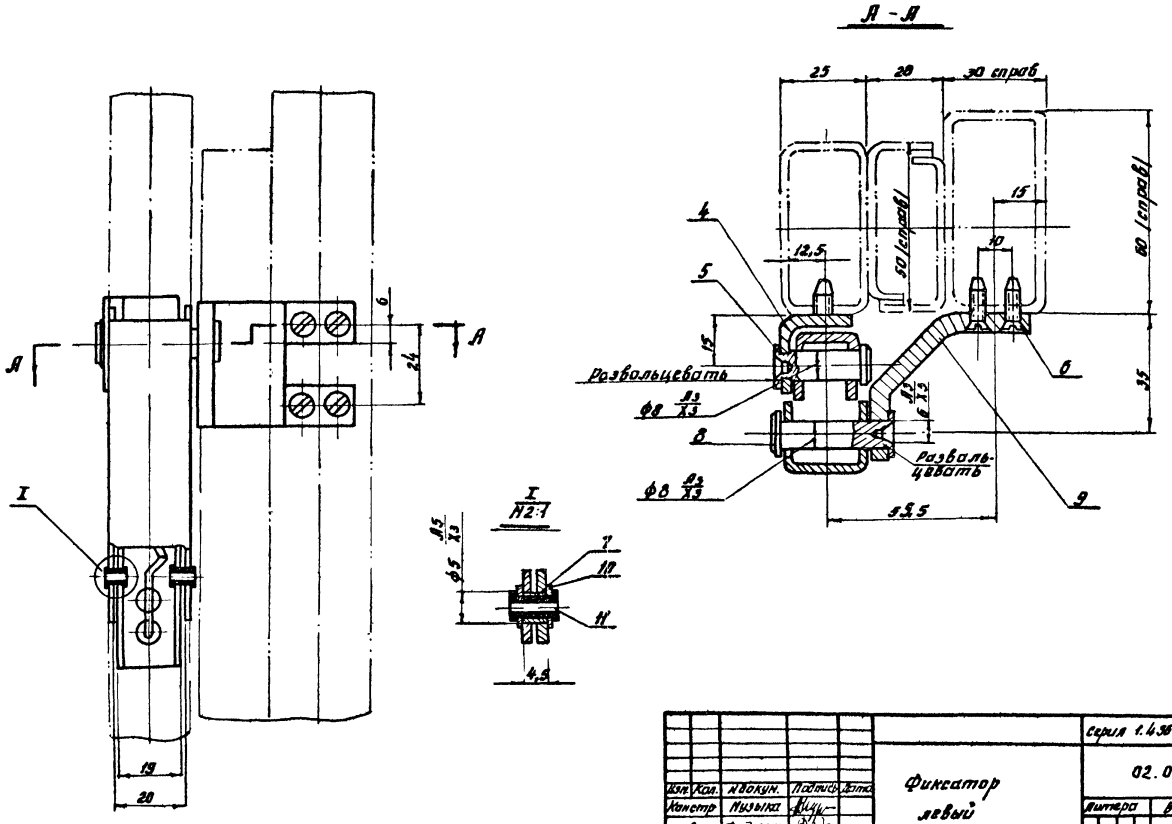

Изм.	Кол.	Н.докум.	Подпись	Дата	Фиксатор левый	Серия 1.436-4	Выпуск 2
Констр		Музыка				02.00.00	
Проверил		Федорец				Литера	Вес	Н-б
Бригадир		Шевченко					-	1:1
Гип		Коннацкий				Лист 2	Листов 2
Нач. отд		Коннацкий				ГПИ УПСК	Регистр №

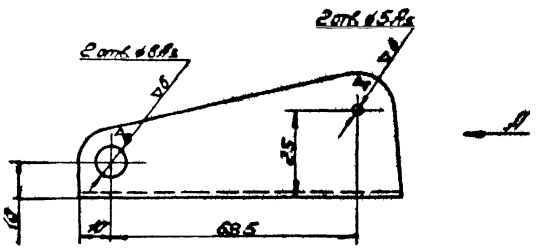

Вид А

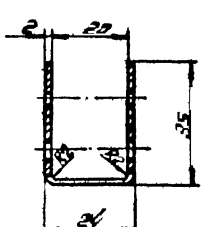

Развертка

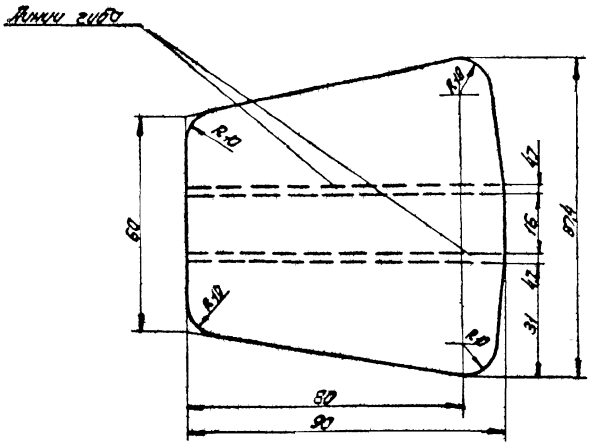

1. Покрытие: ЭМ МЛ-165, серебристый, ГОСТ 12034-66 I.А.
2. X – без покрытия.
3. Острые кромки притупить.

					Рычаг	Серия 1.436-4	Выпуск 2
						02.00.01	
Изм.	Кол.	Н.докум.	Подпись	Дата		Литера	Вес	М-б
Констр.	Мыцыко						0,1	1:1
Провер.	Федорец							
Бригад.	Шевченко					Лист 1	Листов 1
ГИП	Кожевников				Ст. 3	ГЛИ ВПСК	Регистр. №
Нач.отд.	Кожевников						

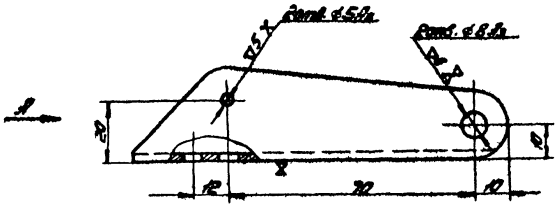

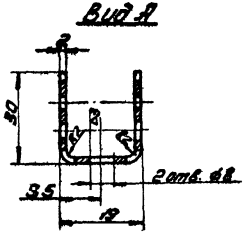

Развертка

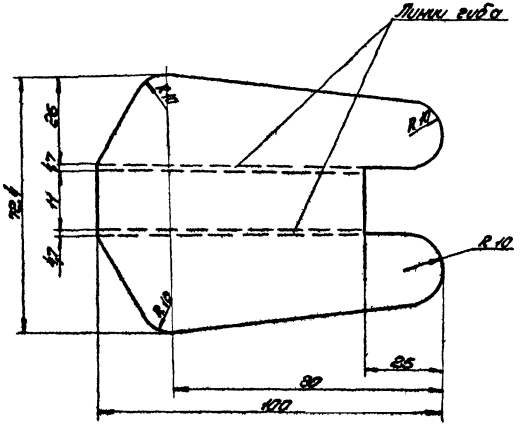

1. Покрытие: ЭН МЛ-165 серебристый ГОСТ 12034-66 I А.
2. Х – без покрытия.
3. Острые кромки притупить.

Изм.	Кол.	№ докум.	Подпись	Дата	Рычаг	Серия 1.436-4	Выпуск 2
Констр.		Музыка				02.00.03	
Провер.		Федорец				Литера	Вес	М-б
Бригад.		Шевченко					0,09	1:1
ГИП		Коммаков			Ст. 3	Лист 1	Листов 1
Нач. отд.		Коммаков				ГПИ УПСК	Регистр. 4

▽4 Остальное

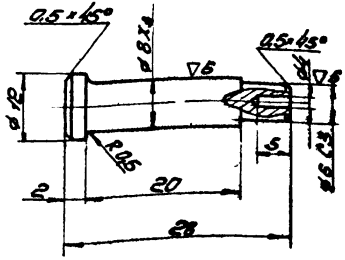

1. Покрытие. х12М ГОСТ 9791-61.
2. Острые кромки притупить.

Изм.	Кол.	N докум.	Подпись	Дата		Серия 1.436-4	Выпуск 2
Констр.		Музыка			Ось	02.00.05	
Провер.		Федорец				Литера	Вес	М-б
Бригад.		Шевченко					0,012	2:1
ГИП		Комнацкий			Сталь 20 КП	Лист 1	Листов 1
Нач. отд.		Комнацкий				ГПИ УПСК	Регистр. N

▽3 Остальное

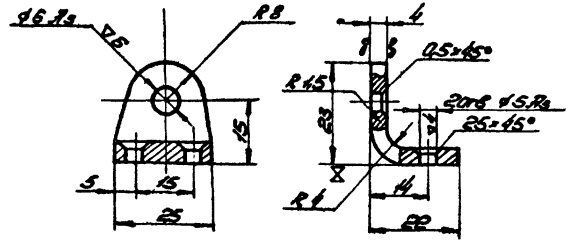

1. Покрытие: ЭМ МЛ-165, серебристый, ГОСТ 12034-66 I А.
2. Острые кромки притупить.
3. ⧗ – без покрытия.

Изм.	Кол.	N докум.	Подпись	Дата		Серия 1.436-4	Выпуск 2
Констр.		Музыка			Кронштейн	02.00.04	
Провер.		Федорец				Литера	Вес	М-б
Бригад.		Шевченко					0,03	1:1
ГИП		Комнацкий			Ст. 3	Лист 1	Листов 1
Нач. отд.		Комнацкий				ГПИ УПСК	Регистр. N

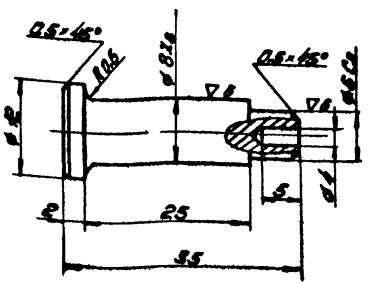

1. Покрытие: Хр 12Н ГОСТ 9791-61.
2. Острые кромки притупить.

					Серия 1.436-4	Выпуск 2	
Изм.	Кол.	№докум.	Подпись	Дата	Ось	02.00.07	
Констр.	Музыка					Литера	Вес	М-б
Провер.	Федорец						0.015	2:1
Бригад.	Шевченко					Лист 1	Листов 1	
ГИП	Комнацкий				Сталь 20 КП	ГПИ УПСК	Регистр №
Нач. отд.	Комнацкий						

▽3 Остальное

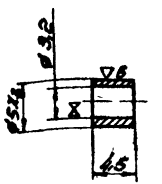

1. Покрытие. Хр 12Н ГОСТ 9791-61.
2. Острые кромки притупить.
3. X – без покрытия.

					Серия: 1.436-4	Выпуск 2	
Изм.	Кол.	№докум.	Подпись	Дата	Втулка	02.00.06	
Констр.	Музыка					Литера	Вес	М-б
Провер.	Федорец						0.004	2:1
Бригад.	Шевченко					Лист 1	Листов 1	
ГИП	Комнацкий				Ст. 3	ГПИ УПСК	Регистр №
Нач. отд.	Комнацкий						

Число рабочих витков	n	25
Направление навивки	—	правое
Длина развери пруж.	L	850

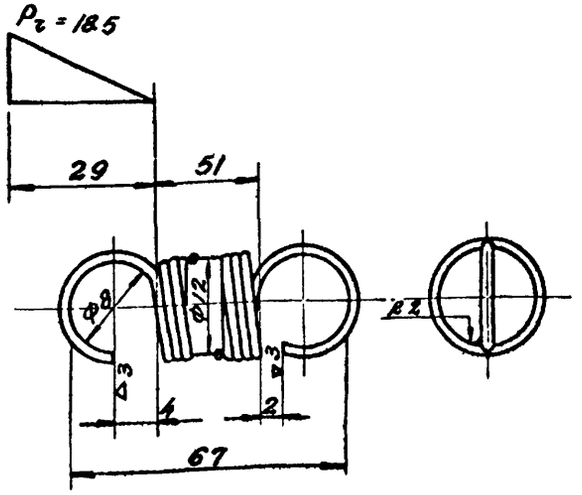

1. Покрытие: Х 12м. ГОСТ 9791-61.

Изм.	Кол.	№ докум.	Подпись	Дата	Пружина	Серия 1.436-4 / Выпуск 2
Констр.		Музыка				02.00.02
Провер.		Федорец				Литера / Вес 0.02 / М-б 2:1
Бригад.		Шевченко				Лист 1 / Листов 1
ГИП		Комницкий			Проволока II-2 ГОСТ 9389-60	ГПИ УПСК / Регистр №
Нач. отд.		Комницкий				

▽3 Остальное

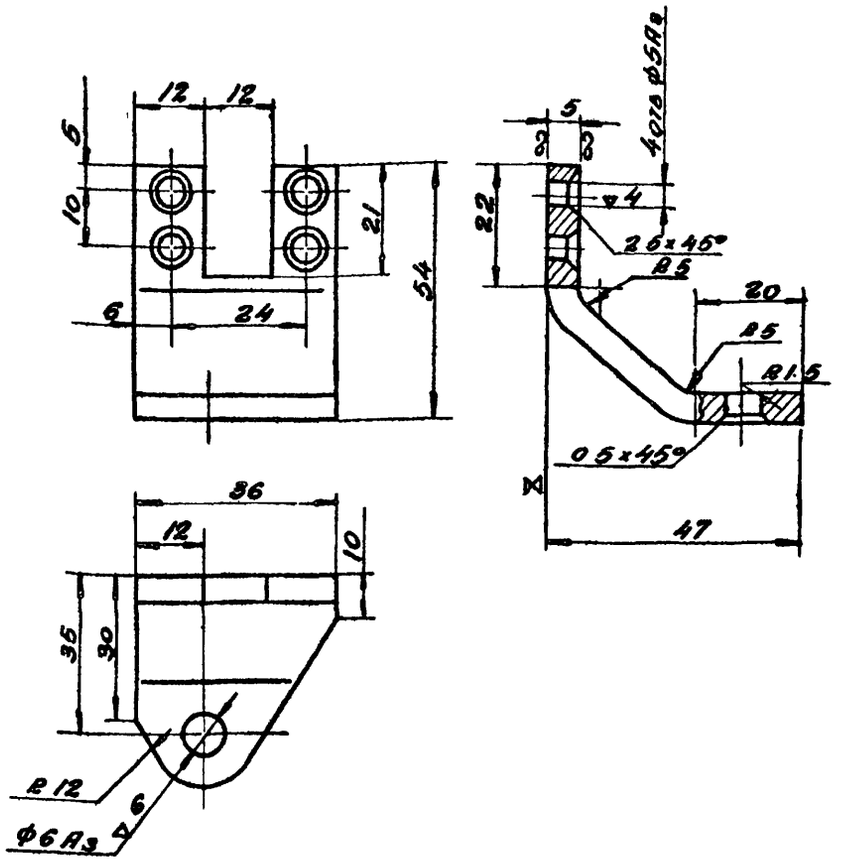

1. Покрытие: ЭМ МЛ-165, серебристый ГОСТ 12034-66 IA.
2. Острые кромки притупить.
3. Х без покрытия.

Изм.	Кол.	№ докум.	Подп.	Дата	Кронштейн	Серия: 1.436-4 / Выпуск 2
Констр.		Музыка				02.00.08.
Провер.		Федорец				Литера / Вес 0.11 / М-б 1:1
Бригад.		Шевченко				Лист 1 / Листов 1
ГИП		Комницкий			Ст. 3	ГПИ УПСК / Регистр №
Нач. отд.		Комницкий				

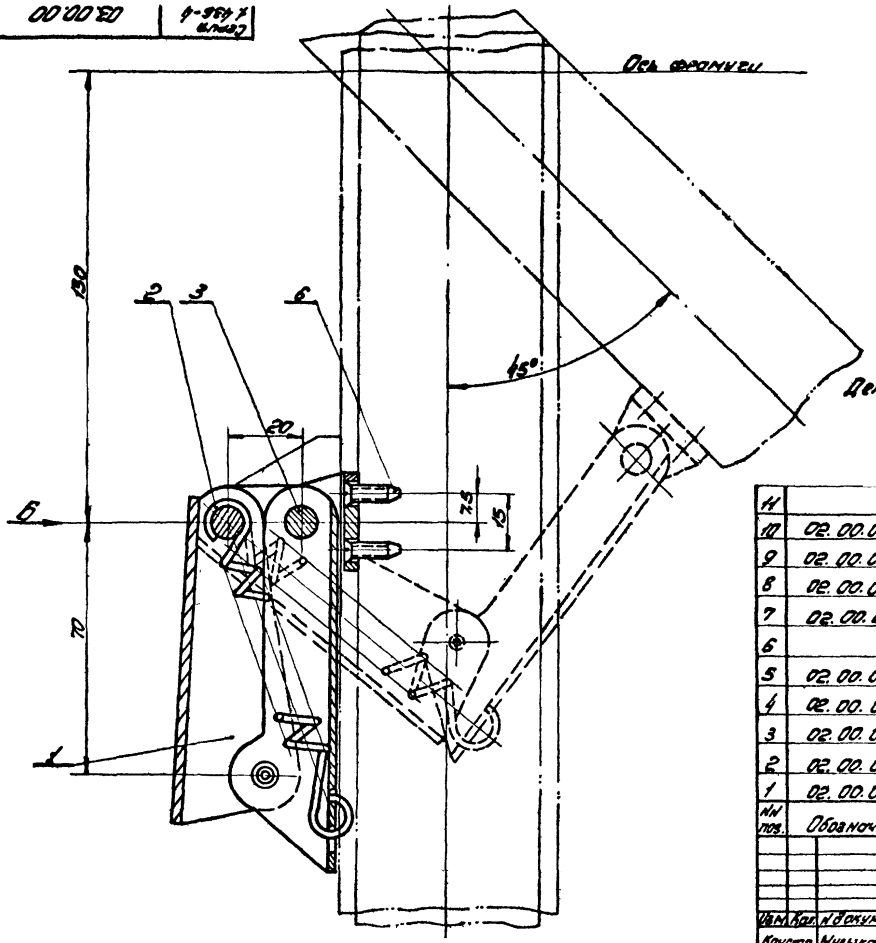

Дет. 02.00.09 покрытие: Zр. 12м. ГОСТ 9791-61.

Нн поз.	Обозначение	Наименование	Кол.	Вес 1шт	Вес всех	Матер.	Примеч.
11		Заклепка 3×7-0,11 НН 5335-64	2	0,002	0,004		
10	02.00.09	Шайба ⌀3,2(⌀7 толщ. 0,5	4	0,001	0,004	Ст.3	б/ч
9	02.00.08	Кронштейн	1	0,11	0,11	Ст.3	
8	02.00.07	Ось	1	0,015	0,15	Сталь 20кп	
7	02.00.06	Втулка	2	0,004	0,008		
6		Винт М5×12-011 ГОСТ 1490-63	6	0,0013	0,008		
5	02.00.05	Ось	1	0,012	0,012	Сталь 20кп	
4	02.00.04	Кронштейн	1	0,03	0,03	Ст.3	
3	02.00.03	Рычаг	1	0,09	0,09	Ст.3	
2	02.00.02	Пружина	1	0,02	0,02	Проволока пружин ГОСТ 9389-60	
1	02.00.01	Рычаг	1	0,11	0,11	Ст.3	

Серия: 1.436-4 | Выпуск 2

Изм.	Кол.	№ докум.	Подпись	Дата
Констр.		Музыка		
Провер.		Федорец		
Бригадир		Шевченко		
ГИП		Комнацкий		
Нач. отд.		Комнацкий		

Фиксатор правый

03.00.00

Литера	Вес	М-б
	0,41	М 1:1

Лист 1 | Листов 2

ГПИ УПСК | Регистр. N

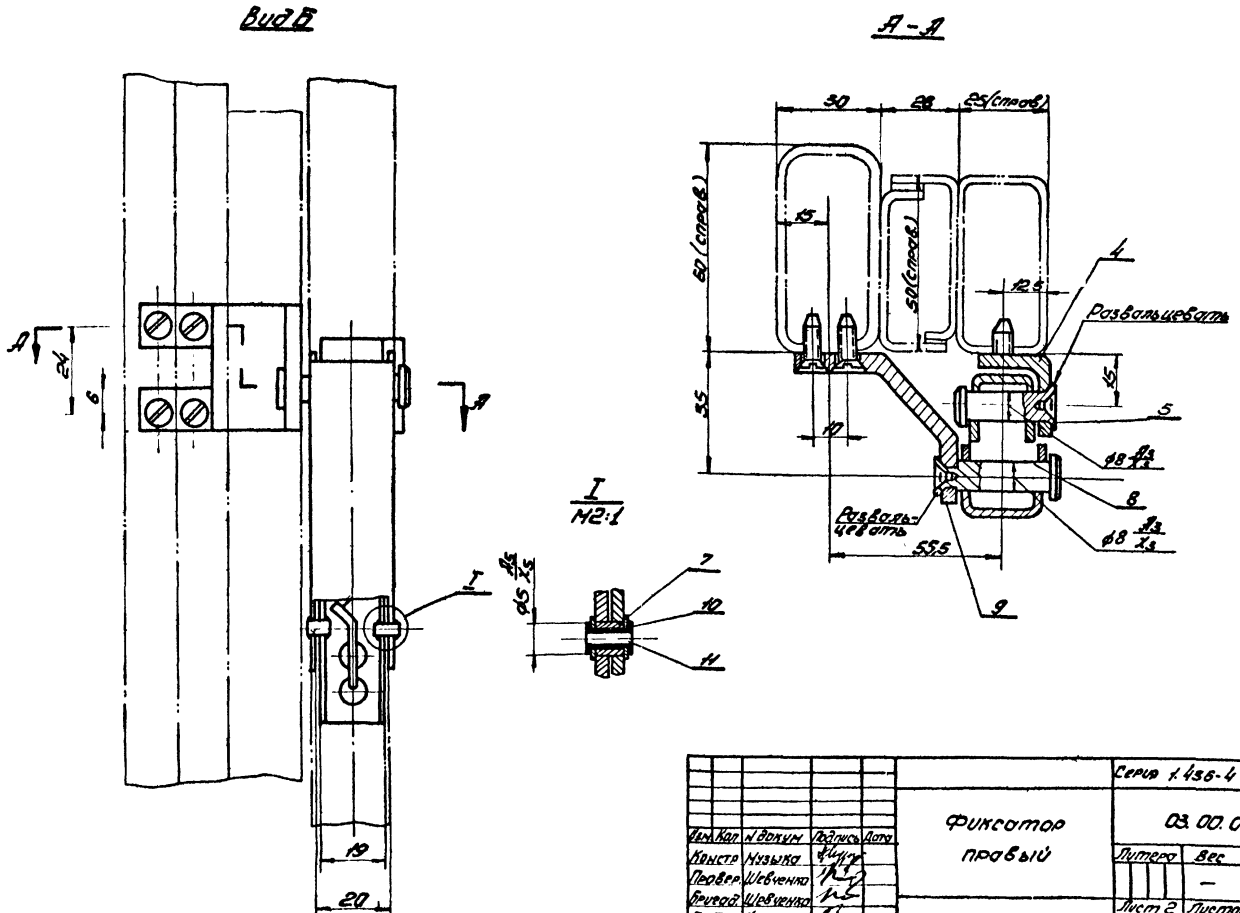

Изм.	Кол.	N докум.	Подпись	Дата
Констр.		Музыка		
Провер.		Шевченко		
Бригад.		Шевченко		
ГИП		Комнацкий		
Нач. отд.		Комнацкий		

Фиксатор правый

Серия 1.436-4 | Выпуск 2

03.00.00

Литера	Вес	М-б
	—	1:1

Лист 2 | Листов 2

ГПИ УПСК | Регистр. N

11012-03 29

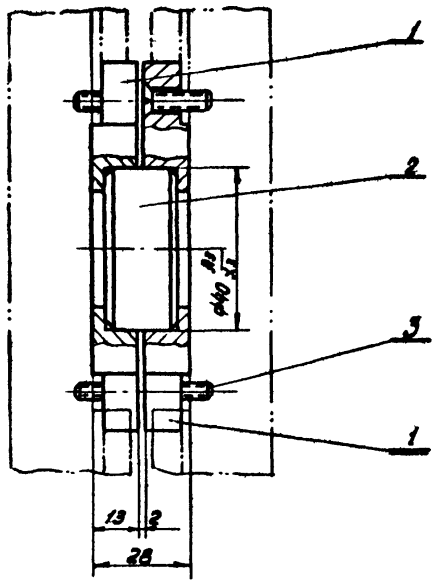

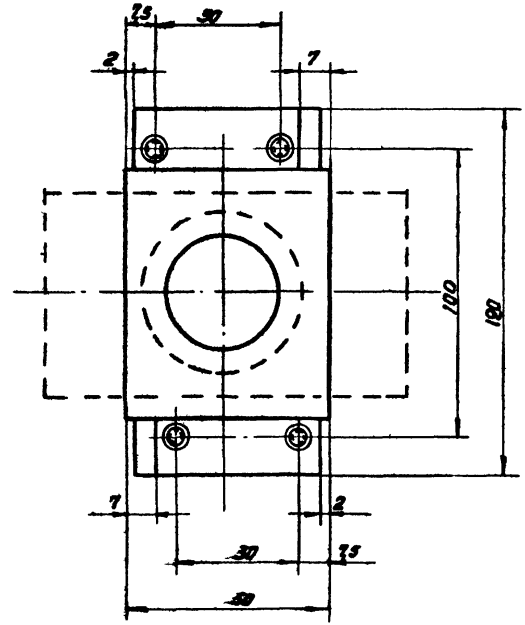

Поз.	Обозначение	Наименование		1 шт	Всех	Материал	Примечание
3		Винт М5×20-01Н. ГОСТ 490-62	8	0,002	0,016		
2	01.00.02	Ось	1	0,185	0,185	Чугун СЧ15-32	
1	04.00.01	Чашка	2	0,28	0,56	Ст. 3	

Серия 1.436-4 Выпуск 2

Изм.	Кол.	№ докум.	Подпись	Дата
Констр.		Музыка		
Провер.		Слюсарчук		
Бригадир		Шевченко		
Н. инж. пр.		Комнацкий		
Нач. отд		Комнацкий		

Шарнир

04.00.00

Литера	Вес	Масштаб
	0,48	1:1

Лист 1 Листов 1

ГПИ УПСК Регистр №

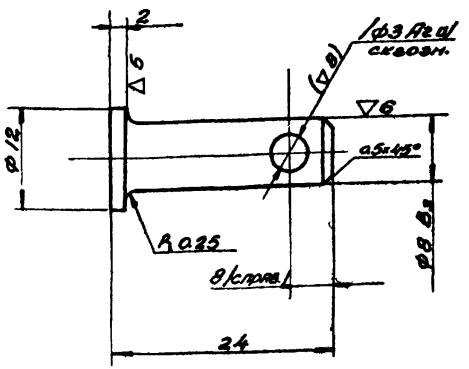

1. Размер и чистота поверхности, взятые в скобки, выполнить после сварки.
2. Острые кромки притупить.
3. Покрытие Хр 12 м. ГОСТ 9791-61

Изм	Кол	№ докум	Подпись	Дата
Констр		Музыка		
Провер		Федорец		
Бригадир		Шевченко		
Гл. инж. пр		Колпацкий		
Нач. отд		Колпацкий		

	Серия 1.436-4	Выпуск 2
Ось	06.00.04	
	Литера: —	Вес: 0.011
		Масштаб: 2:1
Сталь 45	Лист 1	Листов 1
	ГПИ УПСК	Регистр №

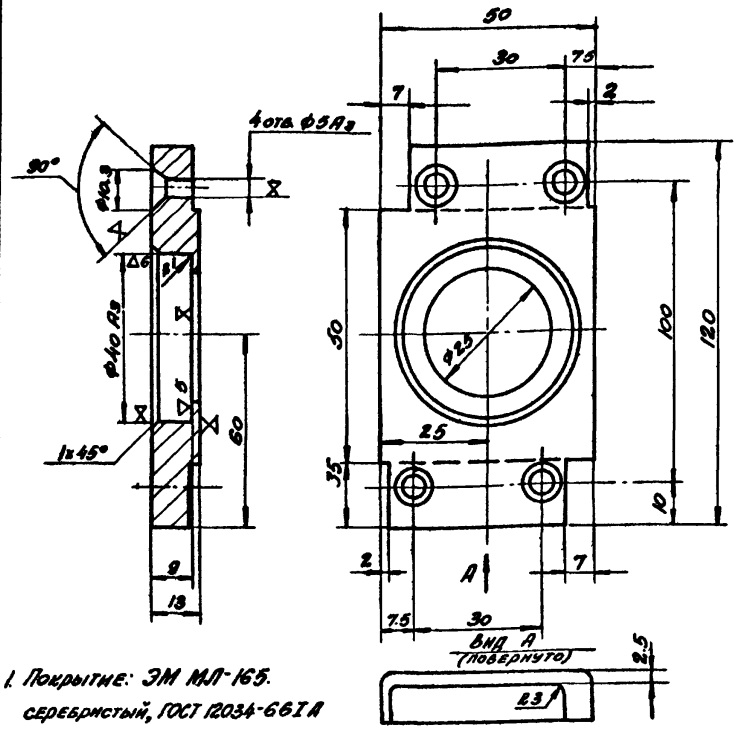

1. Покрытие: ЭМ МЛ-165. серебристый, ГОСТ 12034-66 I А
2. ▽ – без покрытия.
3. Острые кромки притупить

Изм	Кол	№ докум	Подпись	Дата
Констр		Музыка		
Провер		Слюсарчук		
Бригад		Шевченко		
Гл. инж. пр		Колпацкий		
Нач. отд		Колпацкий		

	Серия 1.436-4	Выпуск 2
Чашка	04.00.01	
	Литера: —	Вес: 0.28
		Масштаб: 1:1
Ст. 3	Лист 1	Листов 1
	ГПИ УПСК	Регистр

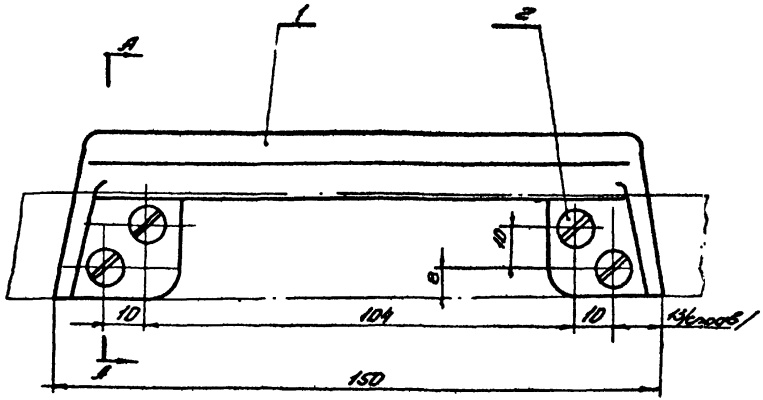

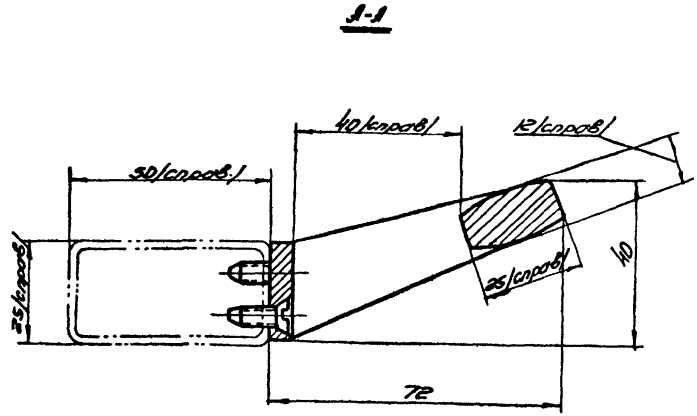

2		Винт М5×12-011 ГОСТ 1490-62	4	0.003	0.005		
1	DS.DD.DI	Ручка	1	0.15	0.15	АА-2	
Мк поз	Обозначение	Наименование	Кол	1шт	Всех	Матер	Примеч.
				Вес			

					Серия 1.436-4	Выпуск 2
Изм.	Кол	Н докумен	Подпись	Дата	Ручка	DS.DD.DD
Констр.		Музыка				
Провер.		Музыка			Литера	Вес	Масштаб
Бригадир		Шевченко				0.155	1:1
Зн.инж.пр.		Конницкий			Лист 1	Листов 1
Нач.отд.		Конницкий			ГПИ УПСК	Регистр N

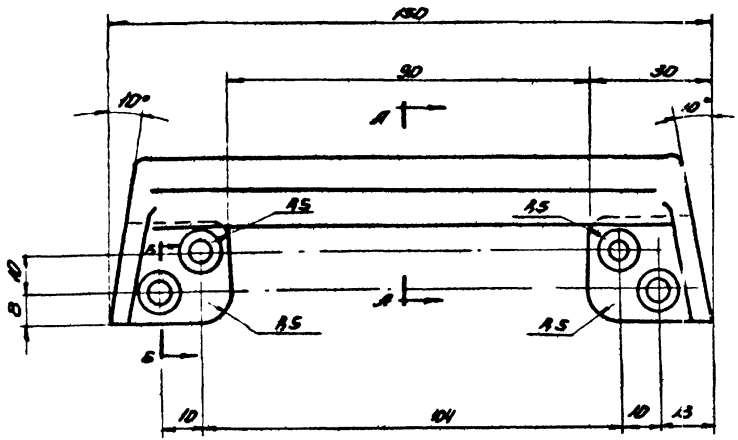

А-А

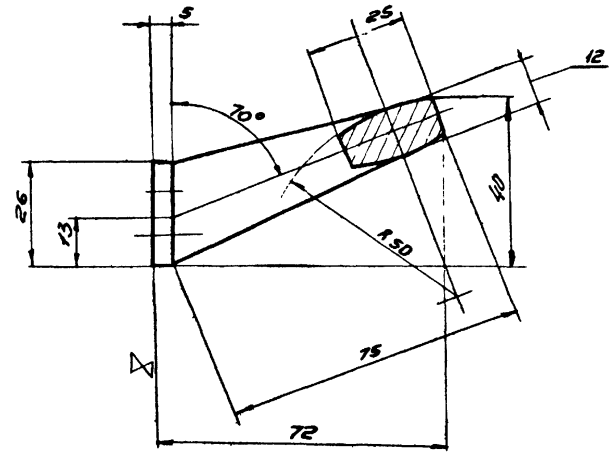

Б-Б

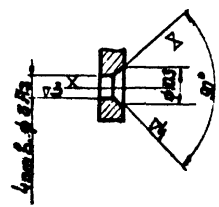

1. Не указанные литейные радиусы R 2 мм
2. Покрытие ЭМ МЛ-165 серебристый ГОСТ 12034-66 I А.
3. Х-без покрытия

					Серия 1.436-4	Выпуск 2
Изм.	Кол.	N докум.	Подпись	Дата	Ручка	05.00.01
Констр	Музыка				Литера	Вес	Масшт.
Провер	Федорец					0,15	1:1
Бригадир	Шевченко				Лист 1	Листов 1
Зн инж пр	Конницкий				АЛ-2	ГПИ УПСК	Регистр N
Нач отд	Конницкий					

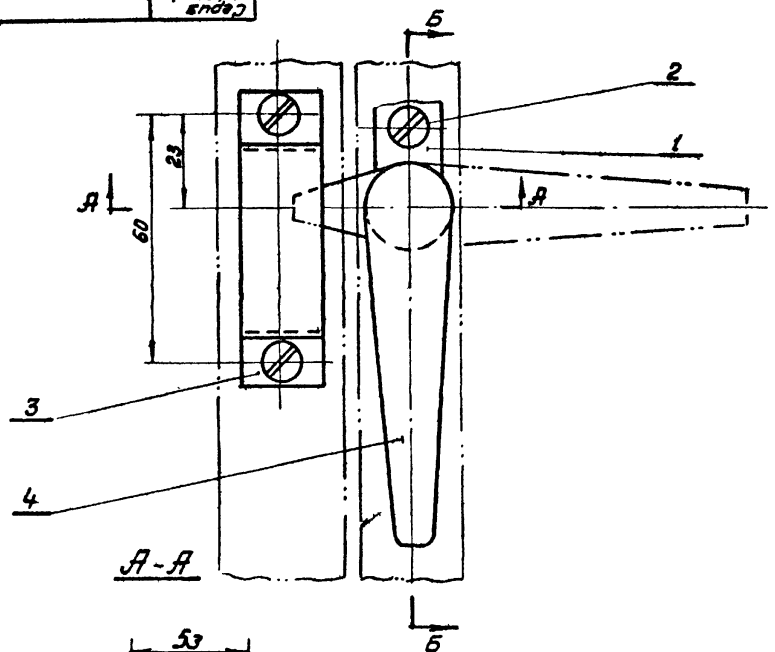

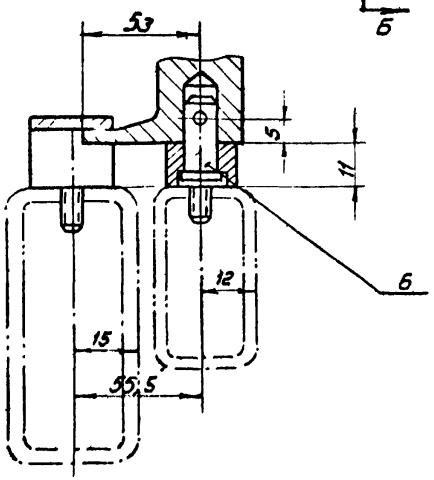

Б-Б

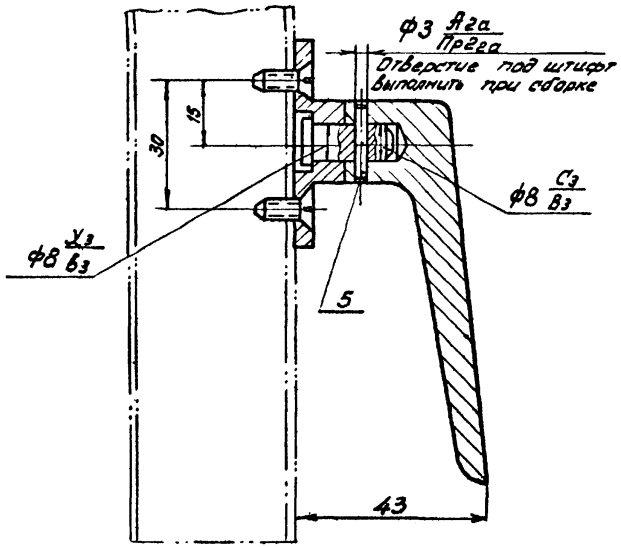

NN поз.	Обозначение	Наименование	Кол.	1 шт. Вес	Всех Вес	Матер	Прим.
6	06.00.04	Ось	1	0,011	0,011	Сталь 45	
5		Штифт цилиндрич. 3Пр2га х16, ГОСТ 3128-60	1	0,001	0,001		
4	06.00.03	Ручка левая	1	0,13	0,13	Сталь 35Л	
3	06.00.02	Скоба	1	0,047	0,047	Ст.3	
2		Винт М5х12-011 ГОСТ 1490-62	4	0,0013	0,0052		
1	06.00.01	Основание	1	0,02	0,02	Ст.3	

Серия 1.436-4 Выпуск 2

06.00.00

Изм.	Кол.	N докум.	Подпись	Дата
Констр.		Музыка		
Провер		Слюсарчук		
Бригадир		Шевченко		
Гл.инж.пр		Комнацкий		
Нач.отд.		Комнацкий		

Замок левый I

Литера	Вес	Масштаб
	0,2	1:1
Лист 1	Листов 1	
ГПИ УПСК		Регистр

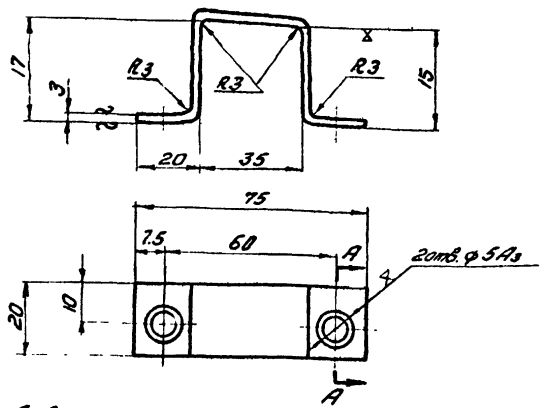

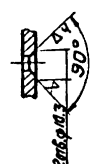

1. Развернутая длина 82мм
2. Покрытие ЭМ МА-165 серебристый, ГОСТ 12034-66 I А
3. ☒ – без покрытия

Изм.	Кол.	№докум.	Подпись	Дата	Скоба	Серия 1.436-4	Выпуск 2
Констр.		Музыка				06.00.02	
Пров.		Федорец				Литера / Вес / Масшт.	
Бригад		Шевченко				0.047 / 1:1	
Гл. инж. пр.		Комнацкий			Ст. 3	Лист 1 / Листов 1	
Нач. отд.		Комнацкий				ГПИ УПСК	Регистр N

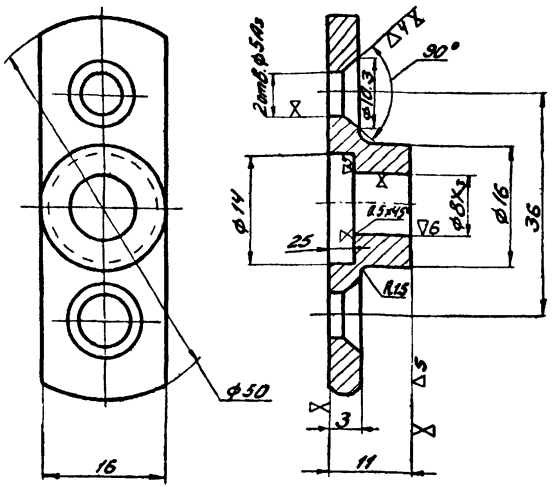

1. Покрытие: ЭМ МА-165 серебристый ГОСТ 12034-66 I А
2. Острые кромки притупить R 0,5
3. ☒ – без покрытия

Изм.	Кол.	№докум.	Подпись	Дата	Основание	Серия 1.436-4	Выпуск 2
Констр.		Музыка				06.00.01	
Пров.		Федорец				Литера / Вес / Масшт.	
Бригад		Шевченко				0.02 / 2:1	
Гл. инж. пр.		Комнацкий			Ст3	Лист 1 / Листов 1	
Нач. отд.		Комнацкий				ГПИ УПСК	Регистр №

Серия 1.436-4 Выпуск 2

06. 00. 03

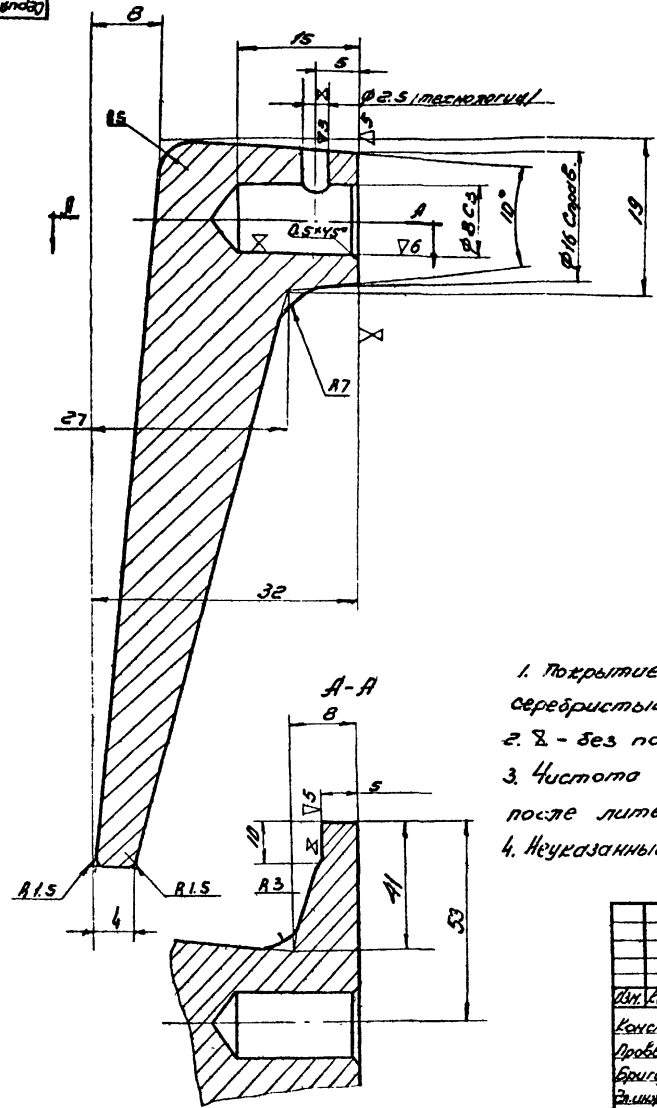

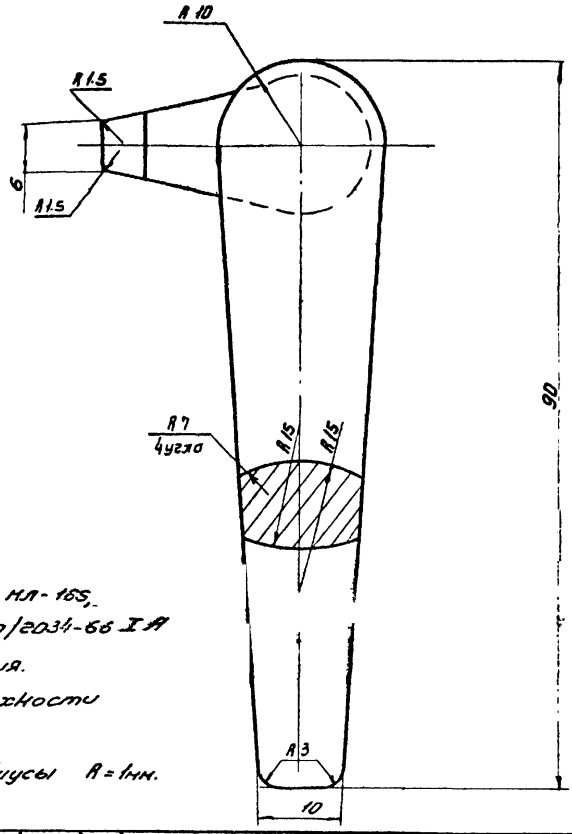

1. Покрытие: Эн мл-165, серебристый, ГОСТ/2034-66 I А
2. ⧖ - без покрытия.
3. Чистота поверхности после литья ▽6.
4. Неуказанные радиусы R = 1мм.

Изм.	Кол.	N докум	Подпись	Дата		Серия 1.436-4	Выпуск 2
Констр.		Музыка			Ручка левая	06. 00. 03	
Провер.		Федорец				Литера	Вес	Масштаб
Бригад.		Шевченко					0.13	2:1
Зн.инж.пр.		Коннацкий				Лист 1	Листов 1
Нач.отд.		Коннацкий			Сталь 35Л	ГПИ УПСК	Регистр N

Б-Б

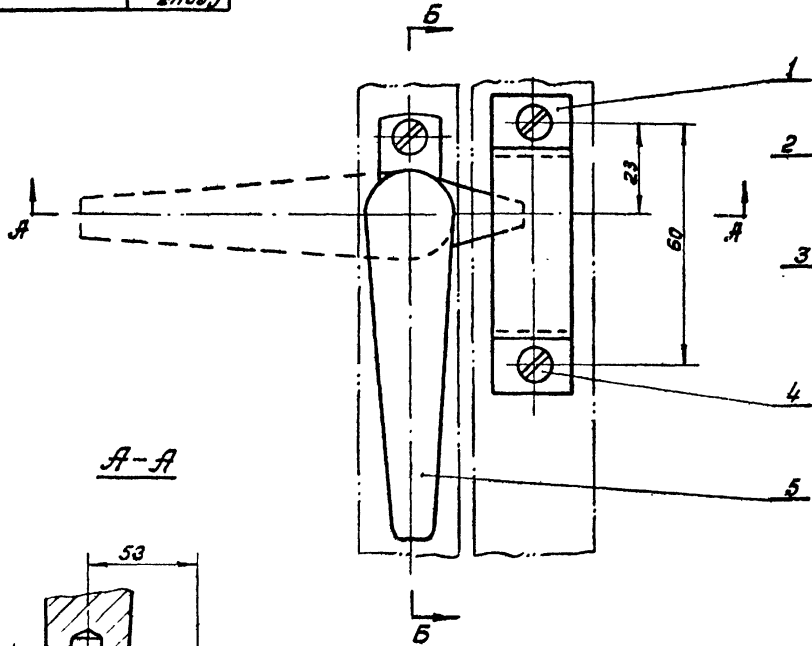

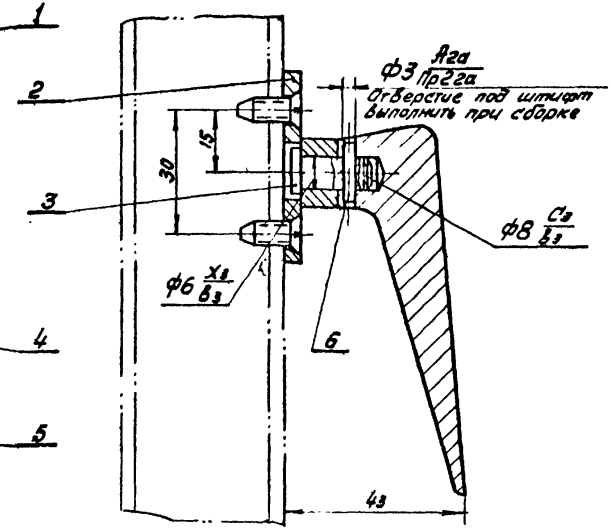

А-А

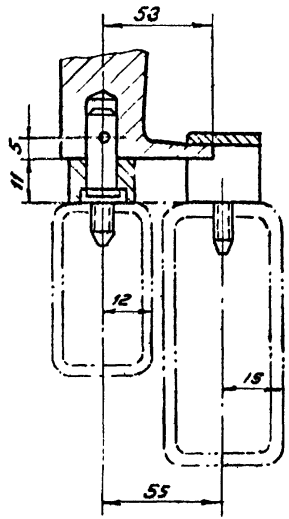

Кн поз	Обозначение	Наименование	Кол	1 шт. Вес	Всех Вес	Матер	Примеч
6		Штифт цилиндрич 3Пр 2,3×16, ГОСТ 3128-60	1	0,001	0,001		
5	07.00.01	Ручка правая	1	0,13	0,13	Сталь 35.А	
4		Винт М5×12-011; ГОСТ 1490-62	4	0,0013	0,0052		
3	06.00.04	Ось	1	0,011	0,011	Сталь 45	
2	06.00.01	Основание	1	0,02	0,02	Ст.3	
1	06.00.02	Скоба	1	0,047	0,047	Ст.3	

Серия 1.436-4 Выпуск 2

Изм.	Кол.	№ докумен.	Подпись	Дата
Констр.		Музыка		
Провер.		Стосарчук		
Бригадир		Шевченко		
Гл.инж.пр.		Комнацкий		
Нач.отд.		Комнацкий		

Замок правый I

07.00.00

Литера	Вес	Масштаб
	0,2	1:1

Лист 1 Листов 1

ГПИ УПСК

Регистр №

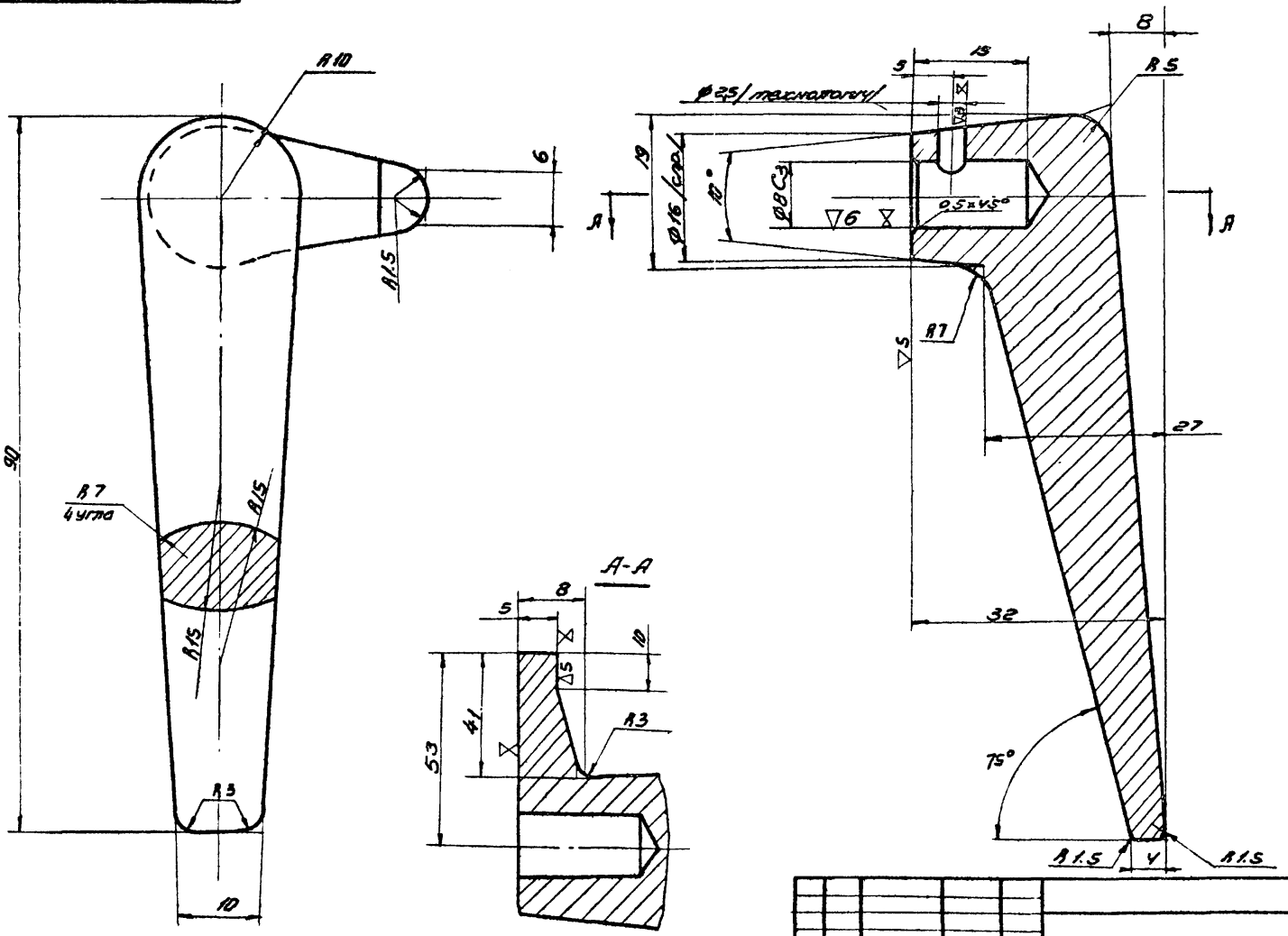

1. Чистота поверхности после литья ▽6.
2. Неуказанные радиусы R = 1мм.
3. Покрытие: Эн мл - 16S, серебристое ГОСТ 12034-66 IA
4. ⧖ - без покрытия.

Изм	Кол	№ докумен	Подпись	Дата			
Констр.		Музыко			Ручка правая	Серия 1.436-4	Выпуск 2
Провер.		Федорец				07.00.01	
Бригад		Шевченко				Литера	Вес	Масштаб
Гл. инж. пр.		Комнацкий					0.13	2:1
Нач. отд.		Комнацкий			Сталь 35	Лист 1	Листов 1
						ГПИ УПСК	Регистр N

00.00.80

Серия 1.436-4 Выпуск 2

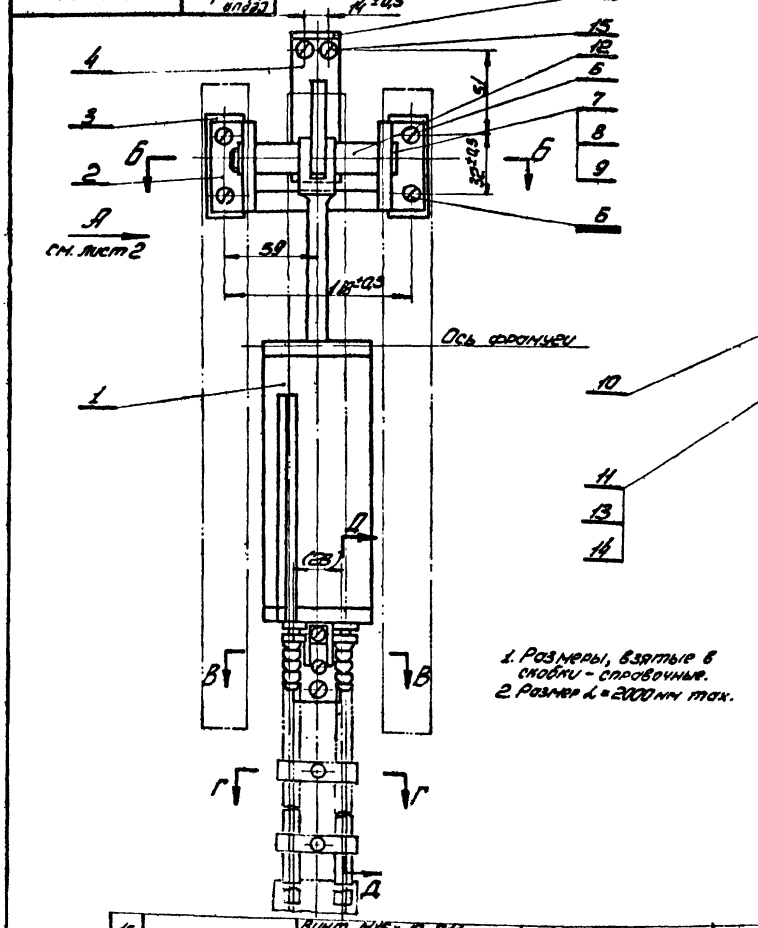

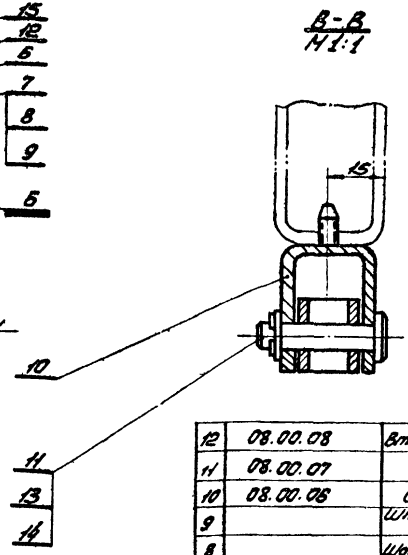

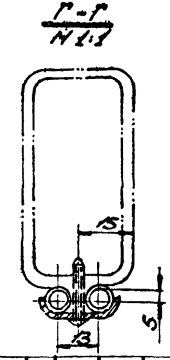

1. Размеры, взятые в скобки - справочные.
2. Размер L = 2000 мм max.

Нп поз.	Обозначение	Наименование	Кол	1 шт Вес	Всех Вес	Материал	Прим.
12	08.00.08	Втулка ф12,5×ф16; l=28	2	0,009	0,018	Ст. 3	б/ч
11	08.00.07	Ось	2	0,015	0,03	Сталь 45	
10	08.00.06	Скоба	1	0,07	0,07	Ст.3	
9		Шплинт 3,2×20-Н; ГОСТ 397-84	1	0,001	0,001		
8		Шайба 12-ОН; ГОСТ 10450-63	1	0,003	0,003		
7	08.00.05	Палец	1	0,08	0,06	Сталь 45	
6		Винт М5×12-ОН ГОСТ 1490-62	8	0,001	0,008		
5	08.00.04	Лист 28×70, δ=3	1	0,04	0,04	Ст.3	б/ч
4	08.00.03	Упор	1	0,3	0,3	Сталь 35Л	
3	08.00.02	Лист 22×60, δ=3	2	0,03	0,06	Ст.3	б/ч
2	08.00.01	Кронштейн	1	0,26	0,26	Сталь 35Л	
1	08.10.00	Цилиндр	1	2,28	2,28		

Нп поз.	Обозначение	Наименование	Кол	1 шт Вес	Всех Вес	Материал	Прим.
15		Винт М15×12-ОН ГОСТ 1489-62.	4	0,001	0,004		
14		Шплинт 2×16-ОН ГОСТ 397-66.	2	0,002	0,004		
13		Шайба 8-ОН; ГОСТ 10450-63	2	0,002	0,004		

Изм.	Кол.	№ докум.	Подпись	Дата
Констр.		Музыка		
Провер.		Слюсарчук		
Бригад		Шевченко		
ГИП		Комнацкий		
Нач отд		Комнацкий		

Привод

Серия 1.436-4 Выпуск 2

08.00.00

Литера	Вес	М-б
	3,12	1:2

Лист 1 Листов 2

ГПИ УЛСК Регистр 1

11012-03 39

08.00.00 | Серия 1.436-4 Выпуск 2

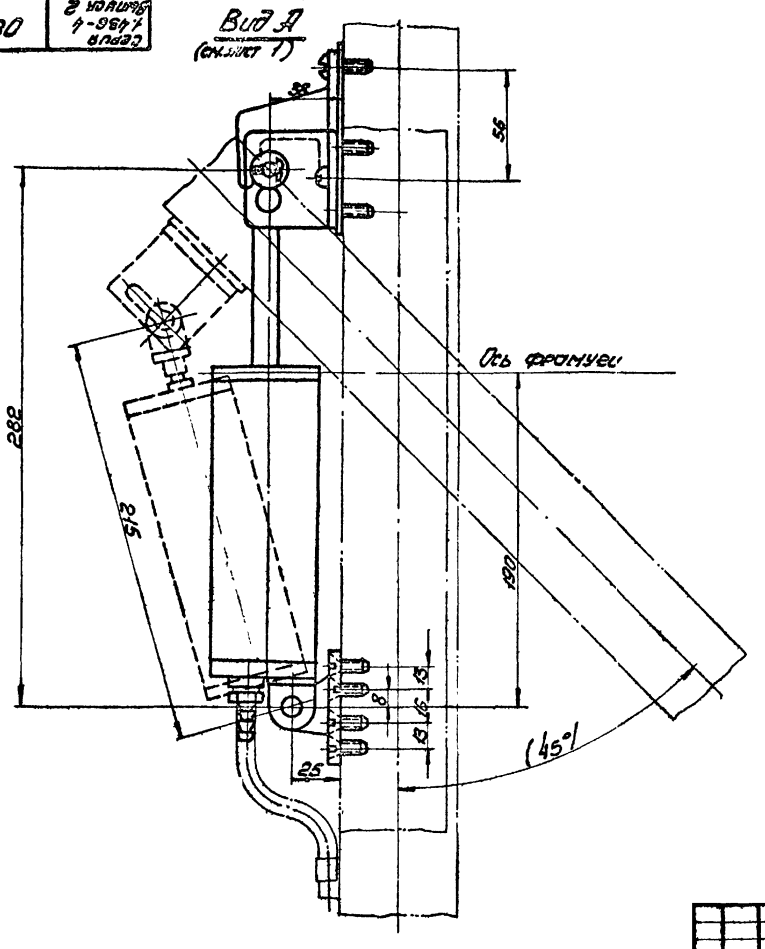

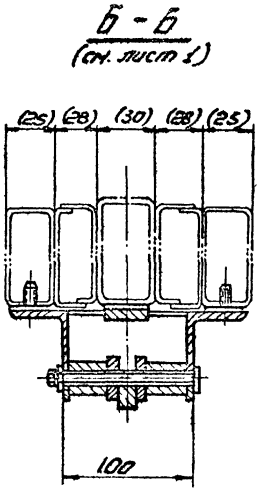

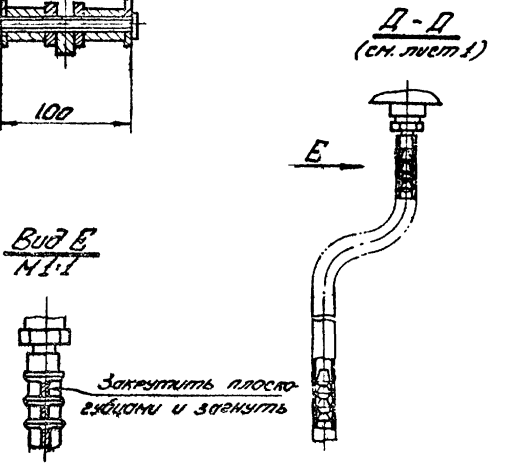

Изм.	Кол.	№ докум.	Подпись	Дата	Привод	Серия 1.436-4	Выпуск 2
Констр.	Музыка					08.00.00	
Провер.	Стосарчук					Литера	Вес	М-б
Бригад.	Шевченко						—	1:2
ГИП	Коммаций					Лист 2	Листов 2
Нач. отд.	Коммаций					ГЛИ УПСК	Регистр №

Остальное

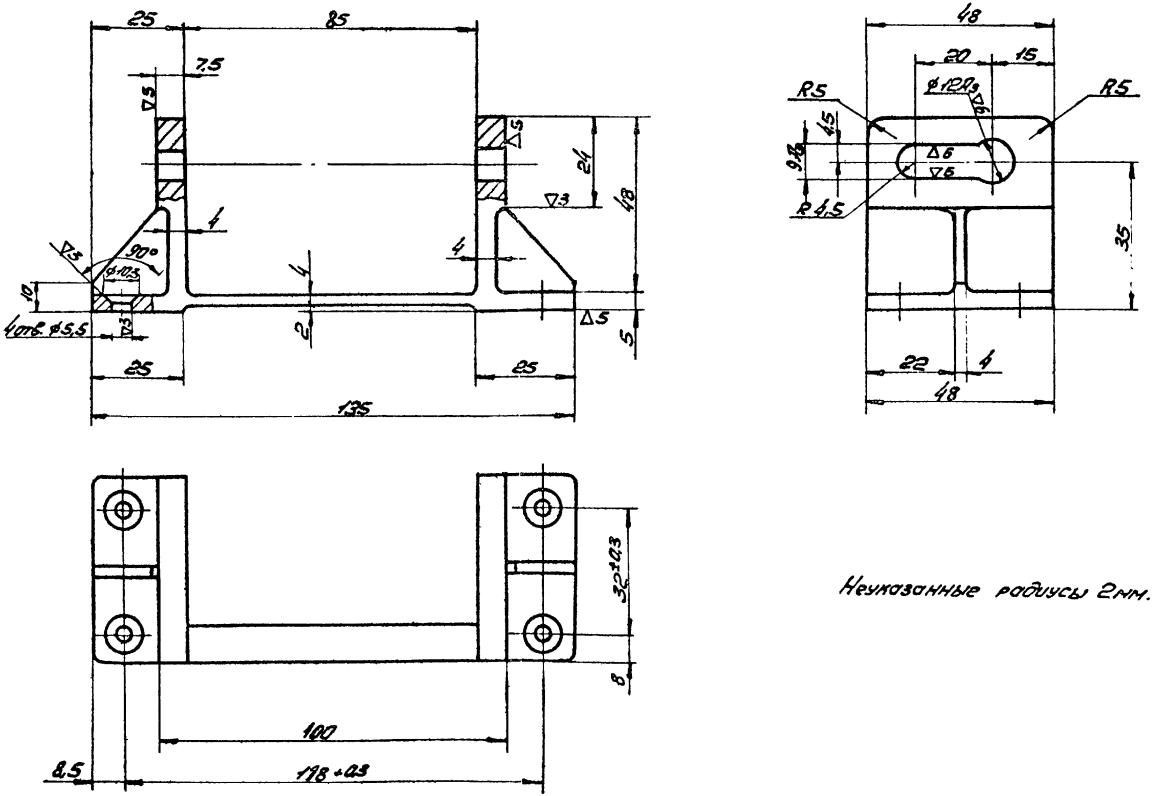

Неуказанные радиусы 2мм.

Изм.	Кол.	N докум.	Подпись	Дата	Кронштейн	Серия 1.436-4	Выпуск 2
Констр.	Музыка					08.00.01	
Провер.	Слюсарчук					Литера	Вес	М-б
Бригад.	Шевченко						0,26	1:1
Гл.инж.пр.	Конницкий				Сталь 35Л	Лист 1	Листов 1
Нач.отд.	Конницкий					ГПИ УПСК	Регистр. N

Остальное

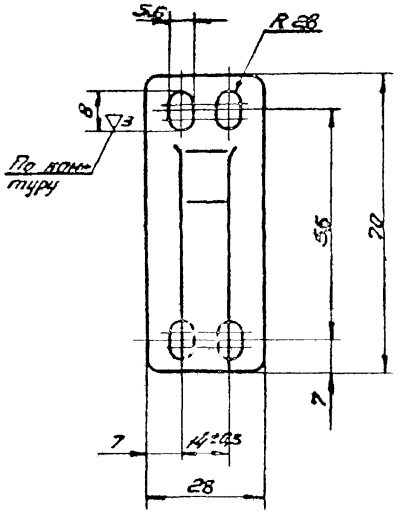

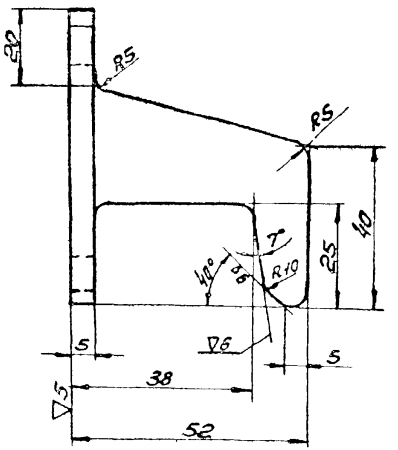

Неуказанные радиусы 3 мм.

Изм	Кол	N докум.	Подпись	Дата	Упор	Серия 1.436-4	Выпуск 2
Констр.		Музыка				08.00.03	
Провер.		Слюсарчук				Литера	Вес	М-б.
Бригад.		Шевченко					0,3	1:1
Зн. инж. пр.		Конницкий			Сталь 35Л	Лист 1	Листов 1
Нач. отд.		Конницкий				ГПИ УПСК	Регистр N

08.00.80 | Серия 1.436-4 Выпуск 2 | ∇3 Остальное

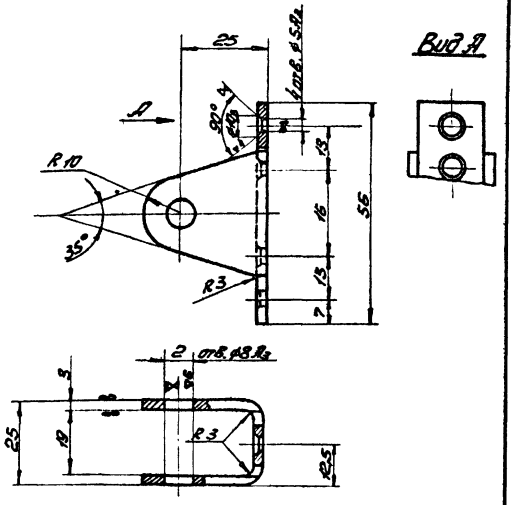

1. Покрытие: Эм МЛ-165, серебристый ГОСТ 12034-66 I А.
2. X - без покрытия.

Изм.	Кол.	N докум.	Подпись	Дата	Скоба	Серия 1.436-4 Выпуск 2
Констр.		Музыка				08.00.06
Провер.		Слюсарчук				Литера / Вес 0,07 / М-б 1:1
Бригад.		Шевченко				Лист 1 / Листов 1
Гл. инж. пр.		Комнацкий			Ст. 3	ГПИ УПСК / Регистр. N
Нач. отд.		Комнацкий				

08.00.05 | Серия 1.436-4 Выпуск 2 | ∇3 Остальное | 42

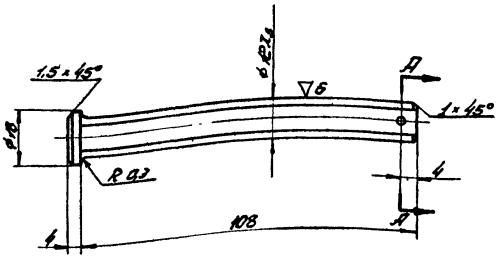

А-А
М2:1

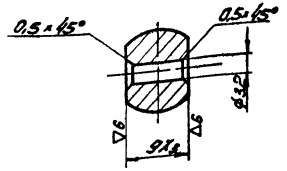

Улучшить НВ 200-240.

Изм.	Кол.	N докум.	Подпись	Дата	Палец	Серия 1.436-4 Выпуск 2
Констр.		Музыка				08.00.05
Провер.		Слюсарчук				Литера / Вес 0,06 / М-б 1:1
Бригад.		Шевченко				Лист 1 / Листов 1
Гл. инж. пр.		Комнацкий			Сталь 45	ГПИ УПСК / Регистр. N
Нач. отд.		Комнацкий				

11012-03 43

08.00.07 | Серия 1.436-4 Выпуск 2 | ∇3 Остальное

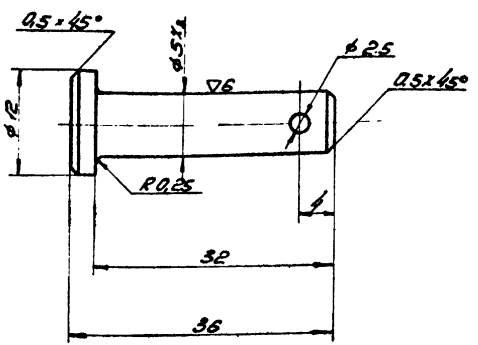

1. Покрытие: Хр. 12н, ГОСТ 9791-61.
2. Острые кромки притупить

Изм.	Кол.	N докум.	Подпись	Дата		Серия 1.436-4	Выпуск 2
					Ось	08.00.07	
Констр.		Музыка				Литера	Вес	М-б
Провер.		Слюсарчук					0,015	2:1
Бригад.		Шевченко				Лист 1	Листов 1
Гл. инж. пр.		Комнацкий			Сталь 45	ГПИ УПСК	Регистр N
Нач. отд.		Комнацкий					

00.00.01 | Серия 1.436-4 Выпуск 2 | ∇3 Остальное | 43

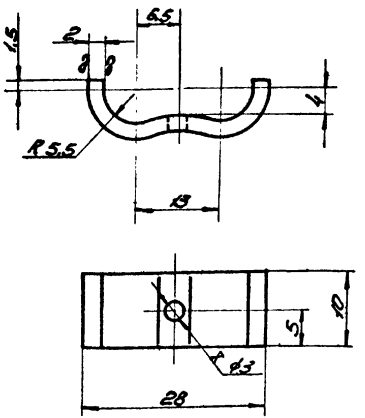

1. Покрытие: ЭН МЛ-165, серебристый ГОСТ 12034-66 Т.Л.
2. X без покрытия.
3. Развернутая длина 36мм.

Изм.	Кол.	N докум.	Подпись	Дата		Серия 1.436-4	Выпуск 2
					Скоба	00.00.01	
Констр.		Музыка				Литера	Вес	М-б
Провер.		Слюсарчук					0,004	2:1
Бригад.		Шевченко				Лист	Листов
Гл. инж. пр.		Комнацкий			Ст. 3	ГПИ УПСК	Регистр N
Нач. отд.		Комнацкий					

08.10.00

Серия 1.436-4 Выпуск 2

А-А

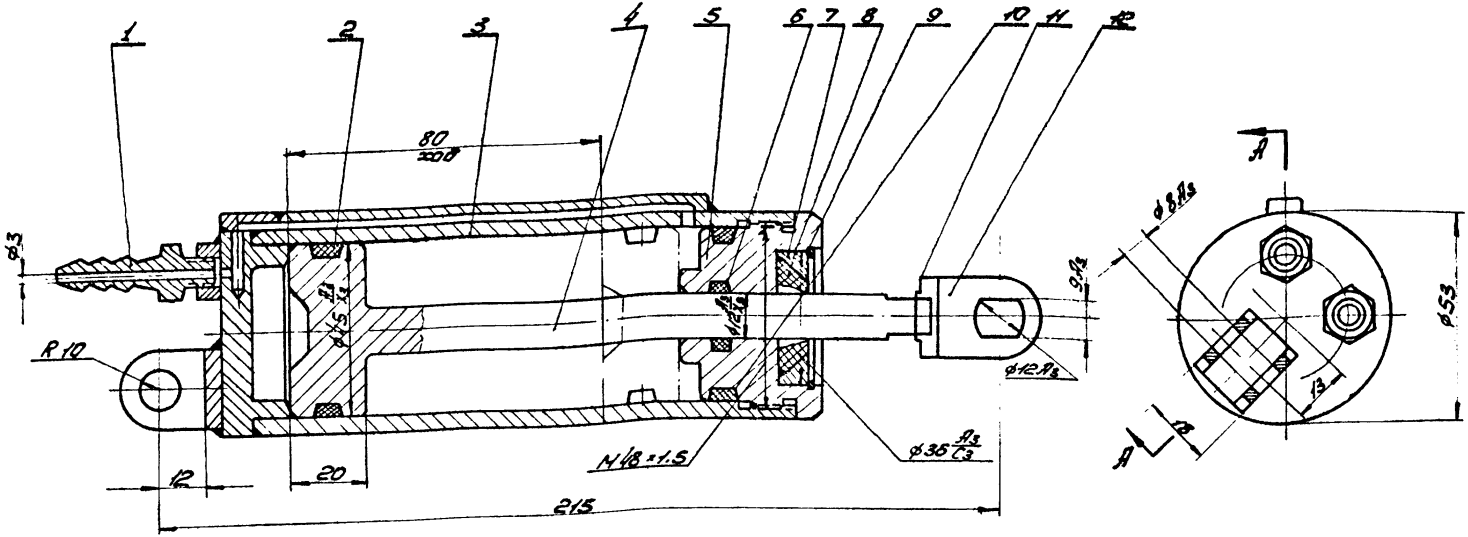

Б-Б

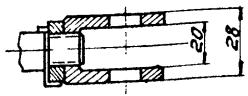

№	Обозначение	Наименование	Кол	Вес 1 шт	Вес всех	Материал	Лист
4	08.10.02	Поршень	1	0,35	0,35	Сталь 35	
2		Кольцо М1-45×38-2 ГОСТ 9833-61	1			Резина	
1	08.10.01	Штуцер	2	0,02	0,04	Сталь 35	
12	08.12.00	Вилка	1	0,045	0,045		
3	08.11.00	Цилиндр	1	1,363	1,363		

№	Обозначение	Наименование	Кол	Вес 1 шт	Вес всех	Материал	Лист
11		Шайба стопорная 85-2 ГОСТ 3693-52	1	0,001	0,001		
10		Кольцо М2-45×38-2 ГОСТ 9833-61	1			Резина	
9	08.10.06	Кольцо запорное	1	0,004	0,004	Проволока I-2	
8	08.10.05	Грязесъемник	1	0,007	0,007	Резина	
7	08.10.04	Кольцо прижимное	1	0,03	0,03	Сталь 45	
6		Кольцо М1-0×12-2 ГОСТ 9833-61	1			Резина	
5	08.10.03	Гайка	1	0,44	0,44	Сталь 35	

Изм	Кол	№ докум	Подпись	Дата
Констр		Музыка		
Провер		Литвинова		
Бригад		Шевченко		
ГИП		Комнацкий		
Нач отд		Комнацкий		

Цилиндр

Серия 1.436-4 Выпуск 2

08.10.00

Литера	Вес	М-б
	2,28	1:1

Лист 1 Листов 1

ГПИ УПСК Регистр №

▽3 Остальное

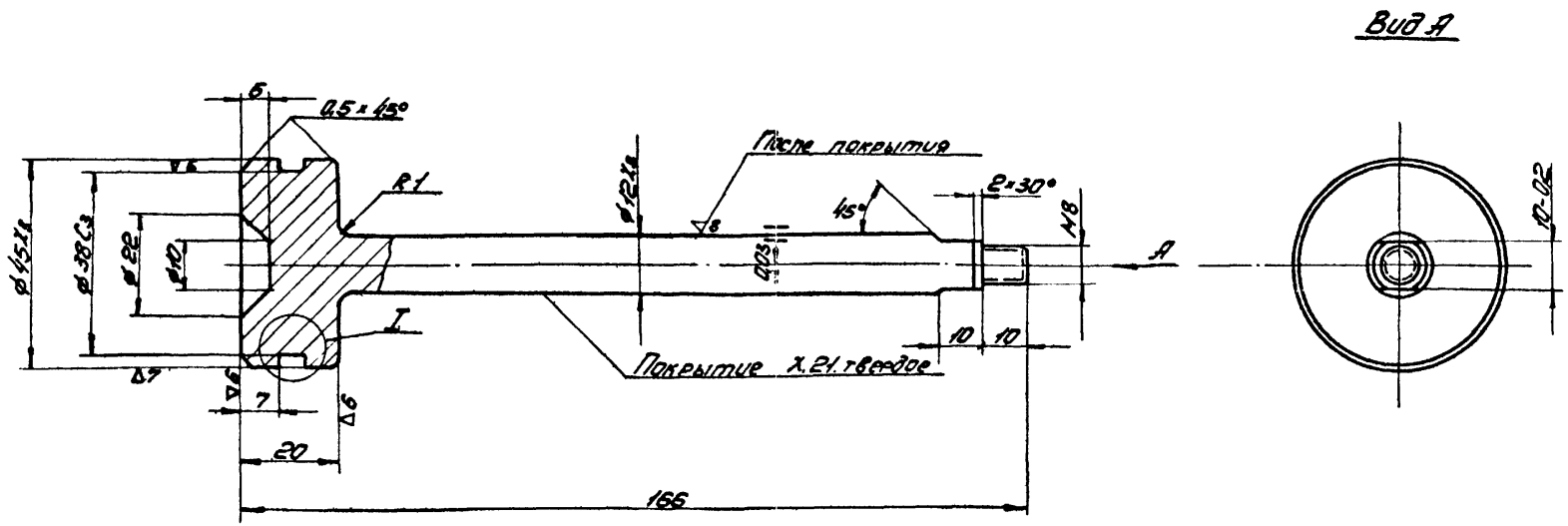

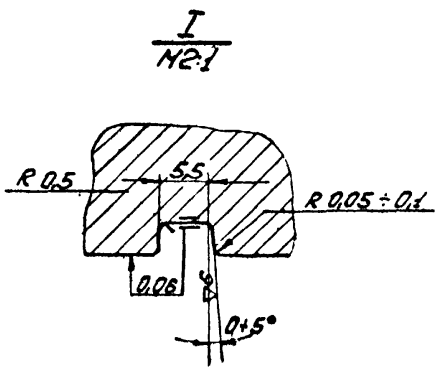

Изм.	Кол.	N докум.	Подпись	Дата	Поршень	Серия 1.436-4	Выпуск 2
Констр.	Музыка					08.10.02	
Провер.	Музыка					Литера	Вес 0,35 / М-6 1:1
Бригад	Шевченко					Лист 1	Листов 1
ГИП	Комнацкий				Сталь 35	ГПИ УПСК	Регистр N
Нач. отд.	Комнацкий						

▽4 Остальное

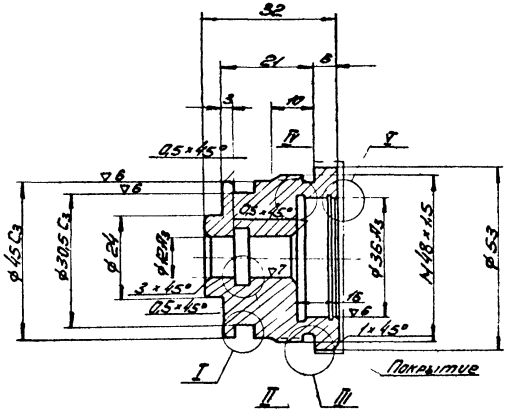

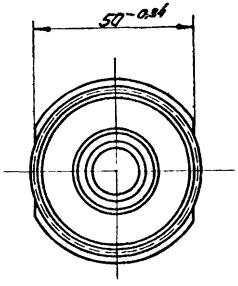

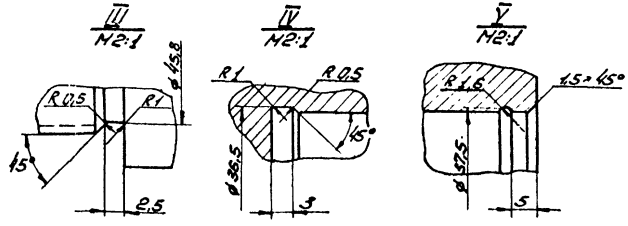

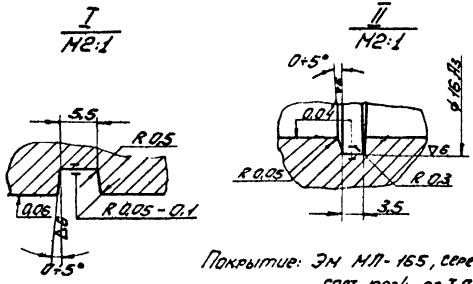

Покрытие: Эм МЛ-165, серебристый ГОСТ 12034-66 I А.

Изм	Кол	N докум.	Подпись	Дата	Гайка	Серия 1.436-4	Выпуск 2
Констр.	Музыка					08.10.03	
Провер.	Музыка					Литера	Вес	М-б
Бригад	Шевченко						0,44	1:1
ГИП	Комнацкий				Сталь 35	Лист 1	Листов 1
Нач отд	Комнацкий					ГЛИ УПСК	Регистр N

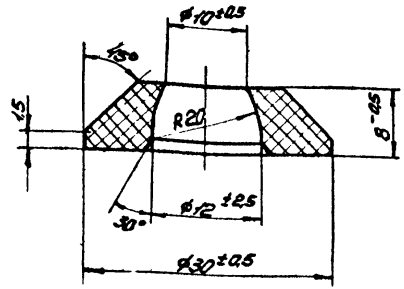

Изм.	Кол.	N докум.	Подпись	Дата	Сергезъемник	Серия 1.436-4 Выпуск 2
Констр.		Музыко				08.10.05
Провер.		Музыко				Литера: — Вес: 0,007 М-б: 2:1
Бригад.		Шевченко			Резина маслостойкая ер. Й-8, тип ЕТУМ-п	Лист 1 Листов 1
ГИП		Капранчев				ГПИ УПСК Регистр N
Нач. отд.		Капранчев				

▽4 Остальное

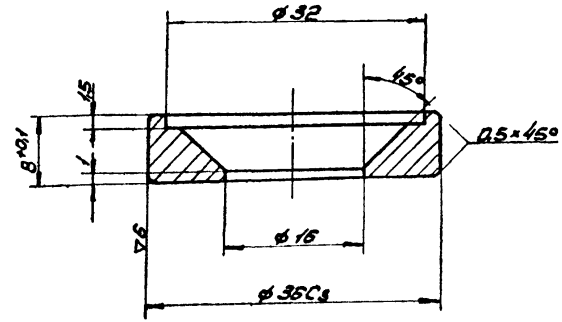

Изм.	Кол.	N докум.	Подпись	Дата	Кольцо прижимное	Серия: 1.436-4 Выпуск 2
Констр.		Музыка				08.10.04
Провер.		Музыка				Литера: — Вес: 0,03 М-б: 2:1
Бригад.		Шевченко			Сталь 45	Лист 1 Листов 1
ГИП		Капранчев				ГПИ УПСК Регистр N
Нач. отд.		Капранчев				

▽4

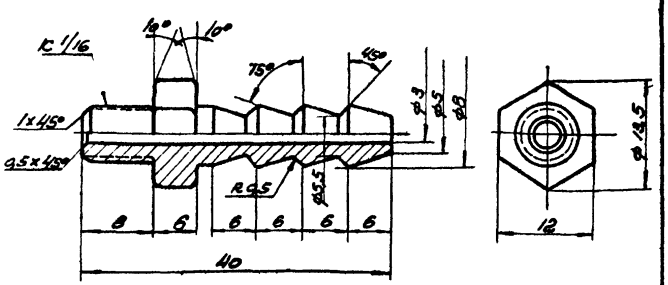

Оксидировать

Изм.	Кол.	№ докум.	Подпись	Дата	Штуцер	Серия 1.436-4	Выпуск 2
Констр.		Музыка				08.10.01	
Провер.		Литвинов				Литера: —	Вес: 0,02	М: 2:1
Брига.		Шевченко				Лист 1	Листов 1
ГИП		Сомницкий			Сталь 35	ГПИ УПСК	Регистр. №
Нач.отд.		Сомницкий					

Остальное

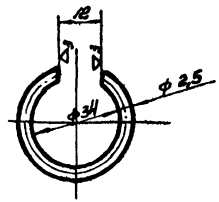

Изм.	Кол.	№ докум.	Подпись	Дата	Кольцо запорное	Серия 1.436-4	Выпуск 2
Констр.		Музыка				08.10-06	
Провер.		Музыка				Литера: —	Вес: 0,004	М: 1:1
Брига.		Шевченко				Лист 1	Листов 1
ГИП		Сомницкий			Проволока I-2,5 ГОСТ 8389-60	ГПИ УПСК	Регистр. №
Нач.отд.		Сомницкий					

08.11.00

Серия 1.436-4 выпуск 2

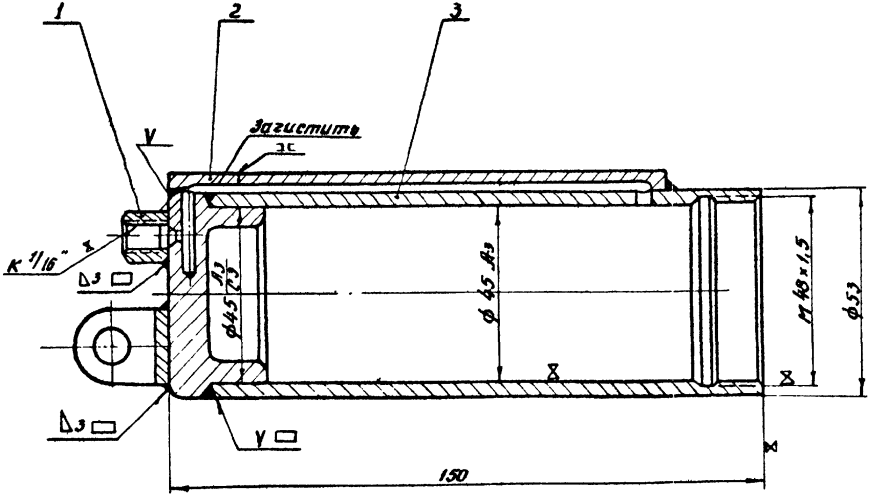

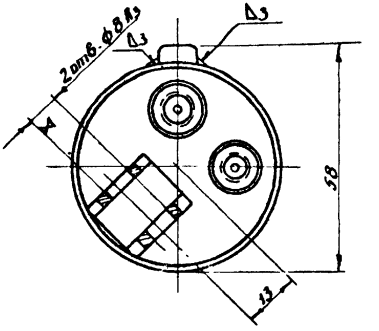

1. Покрытие: ЭН МЛ-165, серебристый ГОСТ 12034-66 I А
2. ⧖ – без покрытия

№	Обозначение	Наименование	Кол	1шт Вес	Всех Вес	Матер.	Лист
3	08.11.20	Гильза	1	1.1	1.1		
2	08.11.01	Заглушка	1	0.003	0,00	Ст. 3	
1	08.11.10	Крышка глухая	1	0.26	0.26		

Изм	Кол.	N докум	Подпись	Дата
Констр		Музыка		
Проверил		Литвинова		
Бригадир		Шевченко		
Гл. инж. пр.		Комнацкий		
Нач. отд		Комнацкий		

Цилиндр

Серия 1.436,4 Выпуск 2

08.11.00

Литера	Вес	Масшт
	1,363	1:1

Лист 1 Листов 1

ГПИ УПСК Регистр N

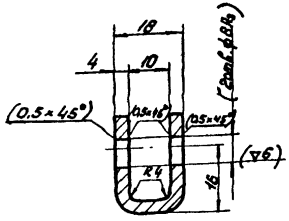

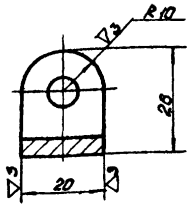

Размеры и чистоту поверхностей, указанные в скобках, выполнить после сварки.

					Серия 1.436-4		Выпуск 2
				Ухо	08.11.13		
Изм.	Кол.	Nдокум.	Подпись	Дата	Литера	Вес	Масшт.
Констр.		Музыка				0,02	1:1
Провер.		Литвинова			Лист 1	Листов 1	
Бригад.		Шевченко			Ст.3	ГПИ УПСК	регистр N
Гл.инж.п.		Калинаускас					
Нач.отд.		Калинаускас					

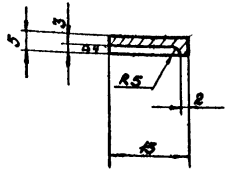

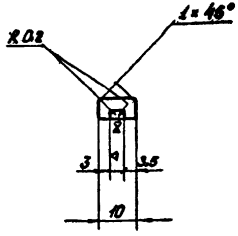

					Серия 1.436-4		Выпуск 2
				Заслушка	08.11.01		
Изм.	Кол.	Nдокум.	Подпись	Дата	Литера	Вес	Масшт.
Констр.		Музыка				0,009	1:1
Провер.		Литвинова			Лист 1	Листов 1	
Бригад.		Шевченко			Ст.3	ГПИ УПСК	регистр N
Гл.инж.п.		Калинаускас					
Нач.отд.		Калинаускас					

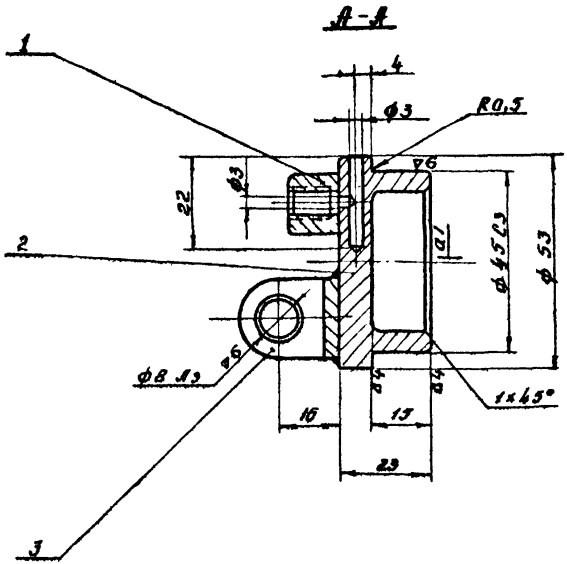

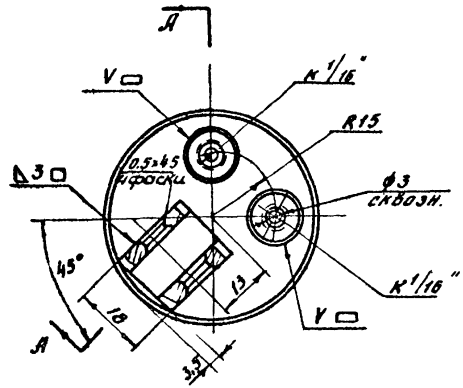

3	08.11.13	Ухо	1	0.02	0.02	Ст.3	
2	08.11.12	Крышка	1	0.2	0.2	Ст.3	
1	08.11.11	Бобышка	2	0.02	0.04	Ст 3	
N	Обозначение	Наименование	Кол	1шт	Всех	Матер	Лист
				Вес			

				Серия 1.436.4	Выпуск 2
Изм.	Кол.	N. докум	Подпись	Дата	Крышка глухая
Констр		Музыка			08.11.10
Провер		Витвинова			Литера / Вес / М-б
Бригад		Шевченко			0.26 / 1:1
ГИП		Комнацкий			Лист 1 / Листов 1
Нач.отд		Комнацкий			РАИ УПСК / регистр №

08.11.12

Серия 1436-4

52

∇3 остальное

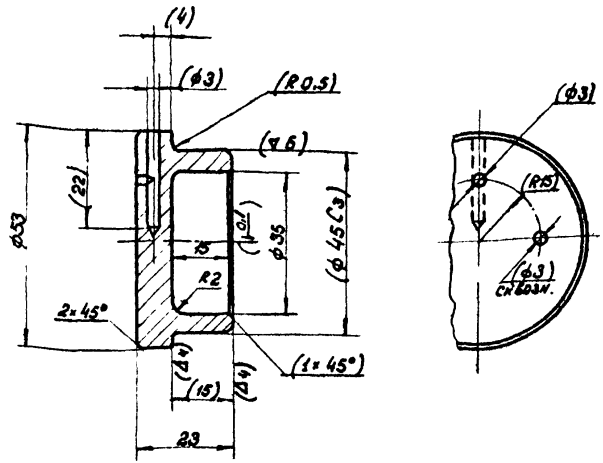

Размеры и чистоту поверхностей заключенные в скобки выполнить после сварки.

Изм	Кол	N докум.	Подпись	Дата		Серия 1436-4	Выпуск 2
Констр		Музыка			Крышка	08.11.12	
Провер		Литвинова				Литера / Вес 0,3	Масштаб 1:1
Бригад		Шевченко				Лист 1	Листов 1
Гл. инж-пр		Комнацкий			Ст. 3	ГПИ УПСК	регистр N
Нач. отд.		Комнацкий					

08.11.11

Серия 1436-4

52

∇3

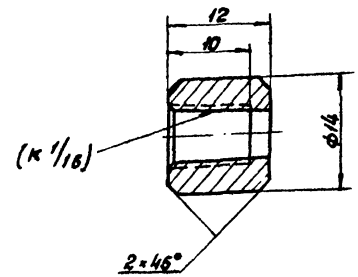

Размер, заключенный в скобки, выполнить после сварки.

Изм	Кол	N докум.	Подпись	Дата		Серия 1436-4	Выпуск 2
Констр.		Музыка			Бобышка	08.11.11	
Провер.		Литвинова				Литера / Вес 0,02	Масштаб 2:1
Бригад.		Шевченко				Лист 1	Листов 1
Гл. инж-пр		Комнацкий			Ст. 3	ГПИ УПСК	Регистр N
Нач. отд.		Комнацкий					

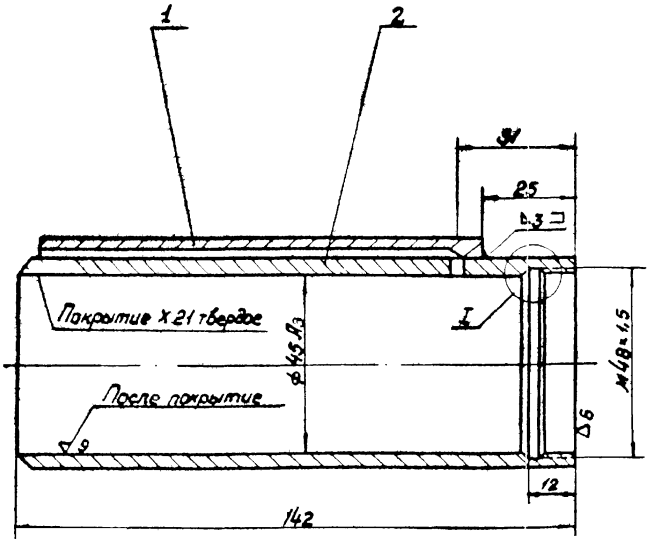

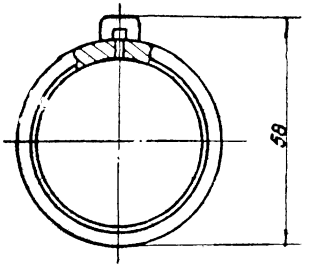

1. Овальность и конусность ф45 Аз не более 0,025.
2. Неперпендикулярность торцов к оси поверхности ф45 Аз не более 0,05 : 100.
3. Поперечные риски на поверхности ф45 Аз не допускаются.

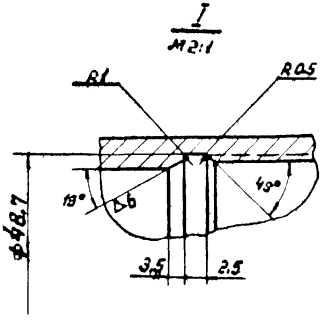

№ п/п	Обозначение	Наименование		1шт.	Всех	Матер.	Лист
2	08.11.22	Гильза	1	0,7	0,7	Сталь35	
1	08.11.21	Планка	1	0,4	0,9	Ст 3	

Вес

Серия 1.436-4 — Выпуск 2

Изм.	Кол.	№ докум.	Подпись	Дата
Констр.		Музыка		
Провер.		Литвинова		
Бригад.		Шевченко		
Гл. инж. пр.		Каминский		
Нач. отд.		Каминский		

Гильза

08.11.20

Литера	Вес	Масштаб
	1:1	1:1

Лист 1 — Листов 1

ГПИ УПСК — Регистр

08.11.22

▽ 3 Остальное

54

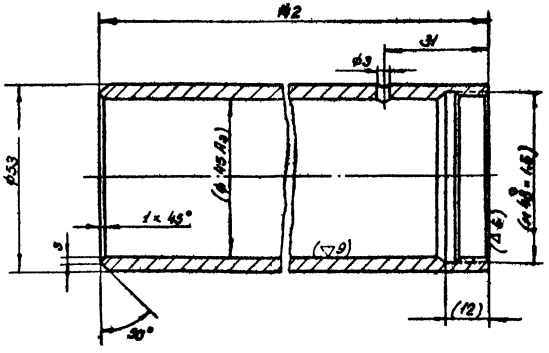

Размеры и чистоту поверхностей, заключенные в скобки, выполнить после сварки.

Изм.	Кол.	№ докум.	Подпись	Дата	Гильза	Серия 1.436-4	Выпуск 2
Констр.		Музыка				08.11.22	
Провер.		Музыка				Литера / Вес 0,7	Масшт. ±1
Бригад.		Шевченко				Лист 1	Листов 1
Гл. инж. пр.		Комнацкий			Сталь 35	ГПИ УПСК	регистр. Н
Нач. отд.		Комнацкий					

08.11.21

▽ 3 Остальное

54

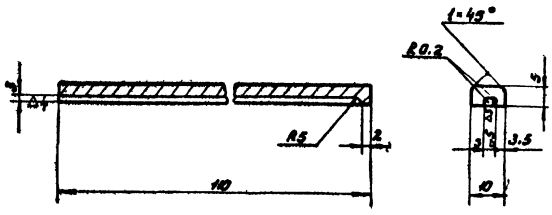

Изм.	Кол.	№ докум.	Подпись	Дата	Планка	Серия 1.436-4	Выпуск 2
Констр.		Музыка				08.11.21	
Провер.		Музыка				Литера / Вес 0,4	Масштаб ±1
Бригад.		Шевченко				Лист 1	Листов 1
Гл. инж. пр.		Комнацкий			Ст. 3	ГПИ УПСК	регистр. Н
Нач. отд.		Комнацкий					

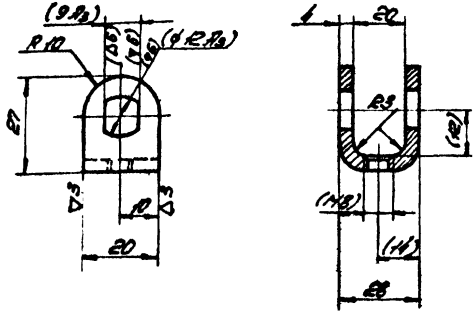

Размеры и чистоту поверхностей, указанные в скобках, выполнить после сборки.

				Серия 1.436-4			Выпуск 2	
Изм.	Кол.	№ докум.	Подпись	Дата	Усо	08.12.01		
Конструк.		Музыка				Литера	Вес	М-б
Провер.		Спасочник					0,025	1:1
Вилков		Шевченко				Лист	Листов	
ГИП		Кононенко			Ст.3	ГПИ УПСК		Редакт.
Нач.отд.		Кононенко						

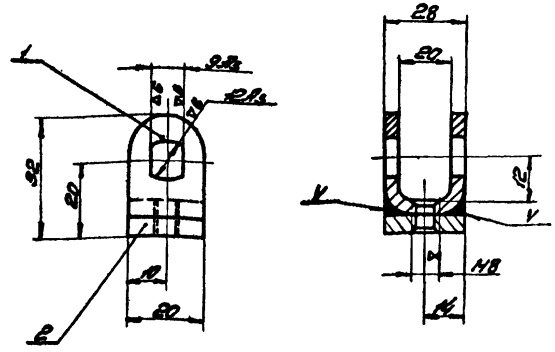

1. Покрытие: ЭМ МП-165, серебристый, ГОСТ 12034-66 I.9.
2. X – без покрытия.

Поз.	Обозначение	Наименование	Кол.	1 шт.	Всего	Материал	Лист
2	08.12.02	Накладка 28×20; 8-4	1	0,02	0,02	Ст.3	6/4
1	08.12.01	Усо	1	0,025	0,025	Ст 3	

				Серия 1.436-4			Выпуск 2	
Изм.	Кол.	№ докум.	Подпись	Дата	Вилко	08.12.00		
Конструк.		Музыка				Литера	Вес	М-б
Провер.		Спасочник					0,045	1:1
Вилков		Шевченко				Лист 1	Листов 1	
ГИП		Кононенко				ГПИ УПСК		Редакт.
Нач.отд.		Кононенко						

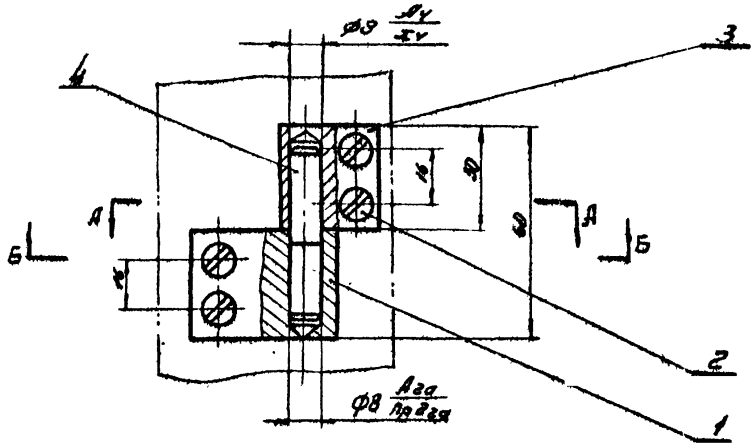

Б-Б

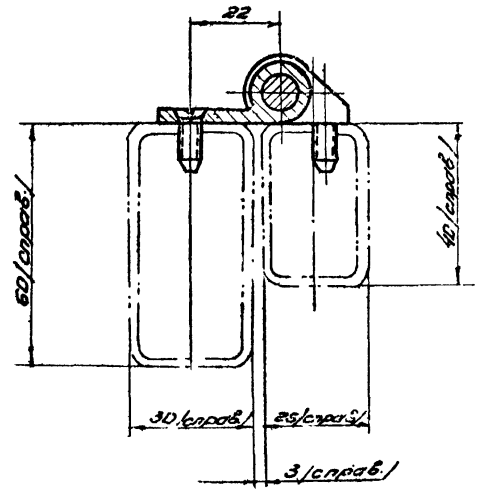

А-А

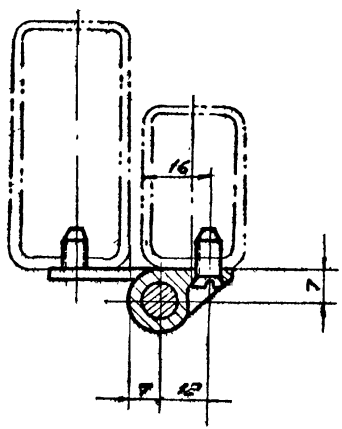

N поз.	Обозначение	Наименование	Кол.	Вес 1шт	Вес всех	Матер	Примеч
4	09.00-03	Ось	1	0.018	0.018	Сталь 45	
3	09.00.02	Полупетля	1	0.05	0.05	Ст.3	
2		Винт М5×12-011 ГОСТ 1490-62	4	0.0013	0.005	Ст 3	
1	09.00.01	Полупетля	1	0.04	0.04	Ст. 3	

Изм.	Кол.	N докум.	Подпись	Дата
Констр		Музыка		
Провер.		Федорец		
Бригад.		Шевченко		
Гл.инж.пр		Коннацкий		
Нач.отд.		Коннацкий		

Петля левая

Серия 1 436-4 Выпуск 2

09.00.00

Литера	Вес	Масшт
	0.12	1:1

Лист 1 Листов 1

ГПИ УПСК Регистр N

20.00.60	Серия 1.436-4 Выпуск 2	▼3 остальное	57

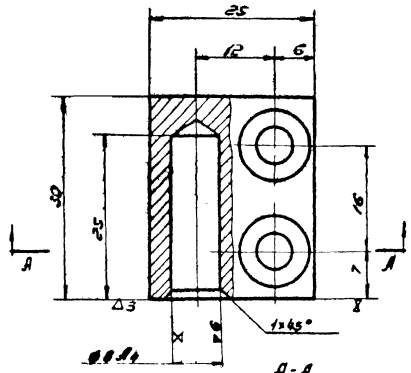

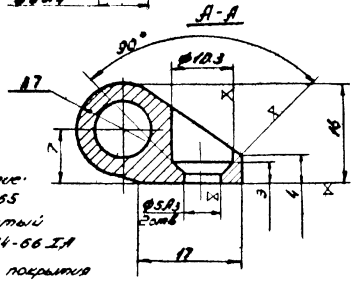

1. Покрытие: ЭН НЛ-165 серебристый ГОСТ 12034-66 I,А
2. ⧖ - без покрытия
3. Острые кромки притупить.

					Серия 1.436-4	Выпуск 2	
Изм.	Кол.	Н.докум.	Подпись	Дата	Полулетля	09.00.02	
Констр.		Музыка				Литера	Вес	Масштаб
Провер.		Шевченко					0.05	2:1
Бригад.		Шевченко				Лист 1	Листов 1	
Зн.инж.пр.		Конюшкин			Ст. 3	ГПИ - УПСК		Регистр. N
Нач.отд.		Конюшкин						

18.00.60	Серия 1.436-4 Выпуск 2	▼3 остальное	57

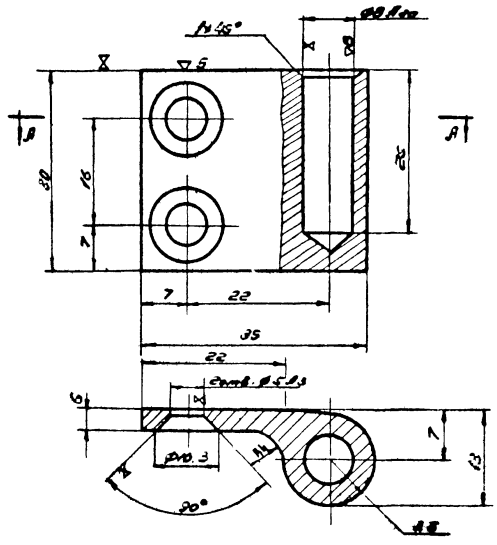

1. Покрытие: ЭН НЛ-165 серебристый ГОСТ 12034-66 I,А
2. ⧖ - без покрытия
3. Острые кромки притупить

					Серия 1.436-4	Выпуск 2	
Изм.	Кол.	Н.докум.	Подпись	Дата	Полулетля	09.00.01	
Констр.		Музыка				Литера	Вес	Масшт.
Провер.		Шевченко					0.04	2:1
Бригад.		Шевченко				Лист 1	Листов 1	
Зн.инж.пр.		Конюшкин			Ст. 3	ГПИ УПСК		Регистр. N
Нач.отд.								

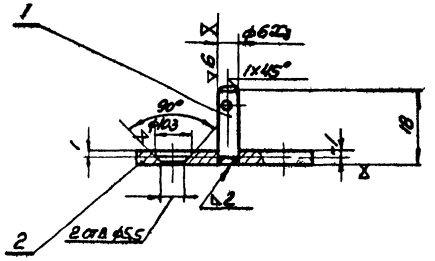

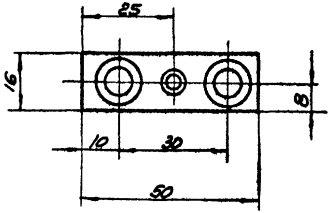

Покрытие Эм мл-165, серебристый, ГОСТ 12034-66 IIа

NN поз	Обозначение	Наименование	Кол.	1 шт	Всего	Матер.	Лист
				Вес			
2	12.01.02	Лист	1	0,01	0,01	Ст3	
1	12.01.01	Ось	1	0,003	0,003	Ст3	

Изм.	Кол.	№ докум.	Подпись	Дата	Планка
Констр.		Музыка			
Провер.		Шевченко			
Бригад.		Шевченко			
Гл. инж. пр.		Коннацкий			
Нач. отд.		Коннацкий			

Серия 1.436-4 | Выпуск 2 | 12.01.00

Литера	Вес	Масшт.
	0,01	1:1

Лист 1 | Листов 1

ГПИ УПСК | Регистр

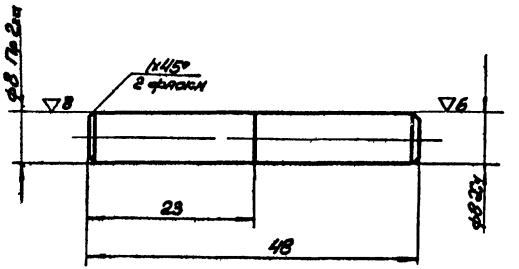

Изм.	Кол.	№ докум.	Подпись	Дата	Ось
Констр.		Музыка			
Провер.		Музыка			
Бригад.		Шевченко			
ГИП		Коннацкий			
Нач. отд.		Коннацкий			

Серия 1.436-4 | Выпуск 2 | 00.00.03

Литера	Вес	М 5
	0,018	2:1

Лист 1 | Листов 1

Сталь 45 | ГПИ УПСК | Регистр №

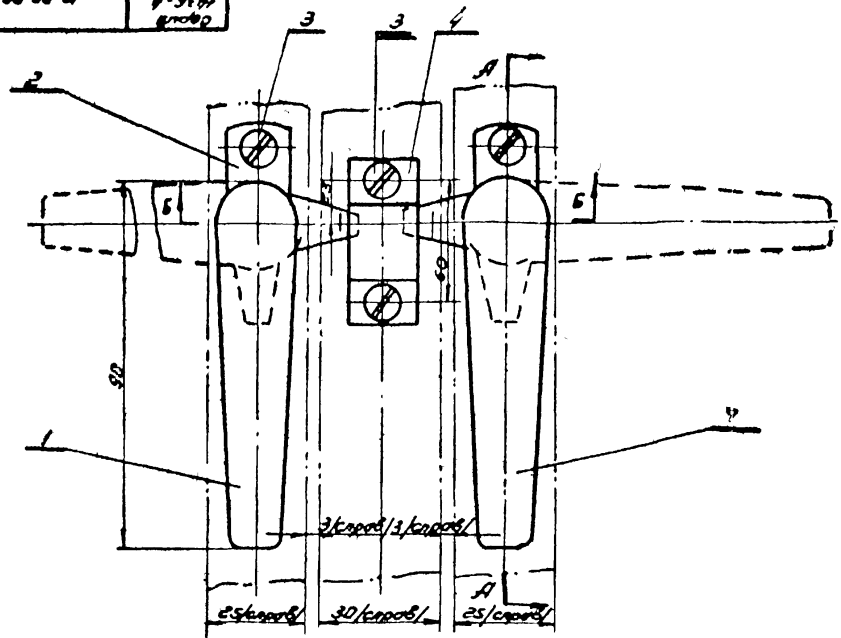

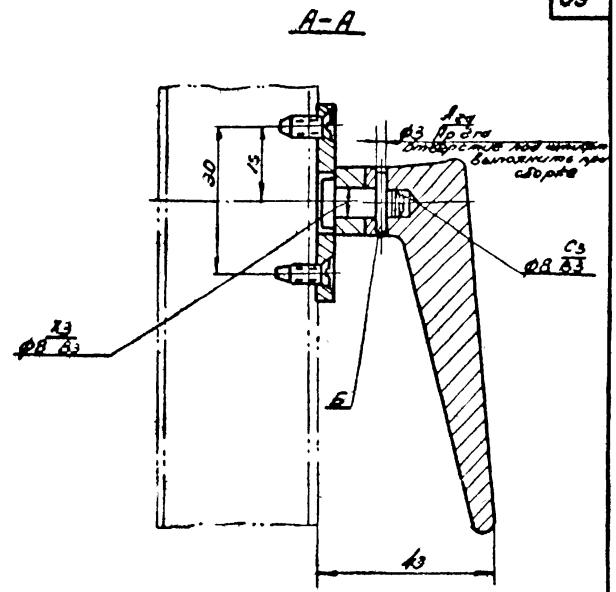

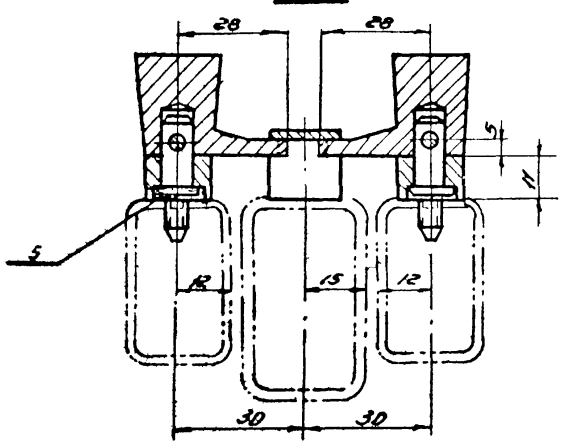

7	00.00.02	Ручка левая	1	0.13	0.13	Сталь 35Л	
6		Штифт цилиндрический 3Пр2га × 16 ГОСТ 3128-60	2	0.000	40.0012		
5	06.00.04	Ось	2	0.011	0.022	Сталь 45	
4	06.00.02	Скоба	1	0.05	0.05	Ст.3	
3		Винт М3×12-ОН ГОСТ 1490-62	6	0.0013	0.0076		
2	06.00.01	Основание	2	0.02	0.04	Ст.3	
1	10.00.01	Ручка правая	1	0.13	0.13	Сталь 35Л	
	Обозначение	Наименование	Кол	1шт. Вес	Всех Вес	Матер.	Прим.

Изм.	Кол.	Лдокум.	Подпись	Дата	Замок	Серия 1.436-4 Выпуск 2
Констр.		Музыка				10.00.00
Провер.		Шевченко				Литера / Вес 0.37 / Масштаб 1:1
Бригад.		Шевченко				Лист 1 / Листов 1
Дирекц. пр.		Конницкий				ГПИ УПСК / Регистр. №
Нач.отд.		Конницкий				

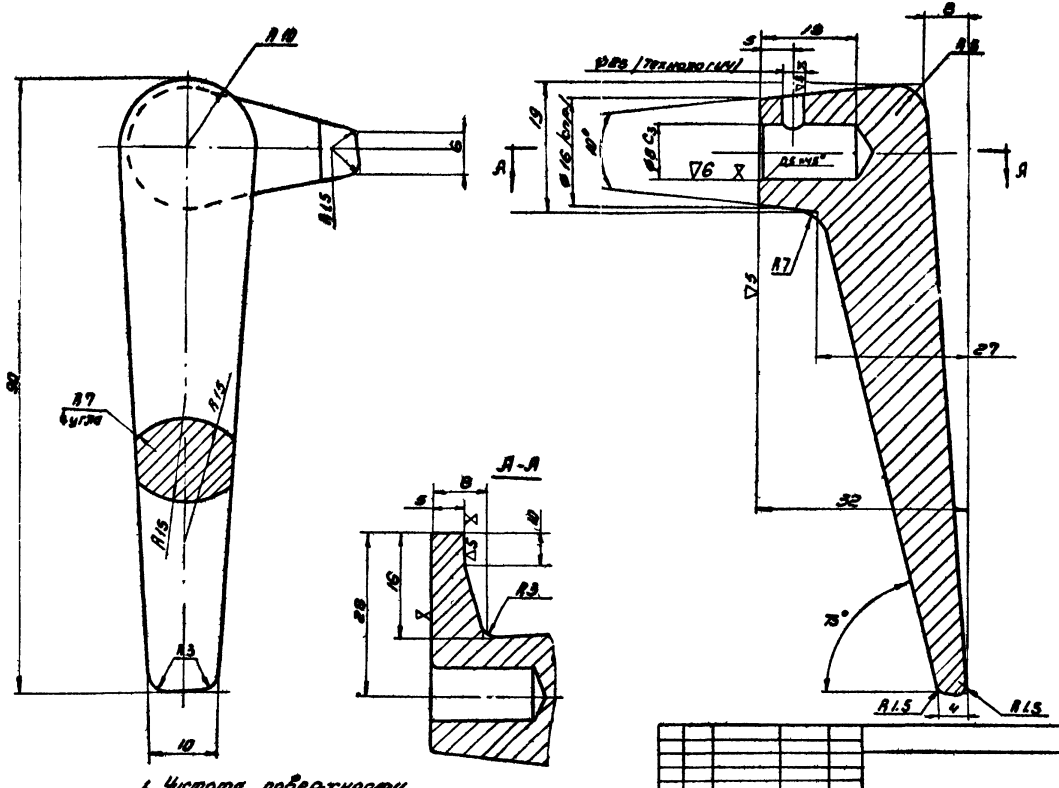

1. Чистота поверхности после литья ∇6.
2. Неуказанные радиусы R = 1мм
3. Покрытие: Эн мл-165, серебристое ГОСТ 12034-66 I А
4. ⧖ - без покрытия.

Изм.	Кол.	Лист	Подпись	Дата
Констр.		Мизыка		
Провер.		Федорец		
Бригад.		Шевченко		
Зн. инж. пр.		Конницкий		
Нач. отд.		Конницкий		

Ручка правая

Сталь 35А

Серия 1.436-4		Выпуск 2
10.00.01		
Литера	Вес	Масшт.
	0.13	2:1
Лист 1	Листов 1	
ГПИ УПСК		Регистр. №

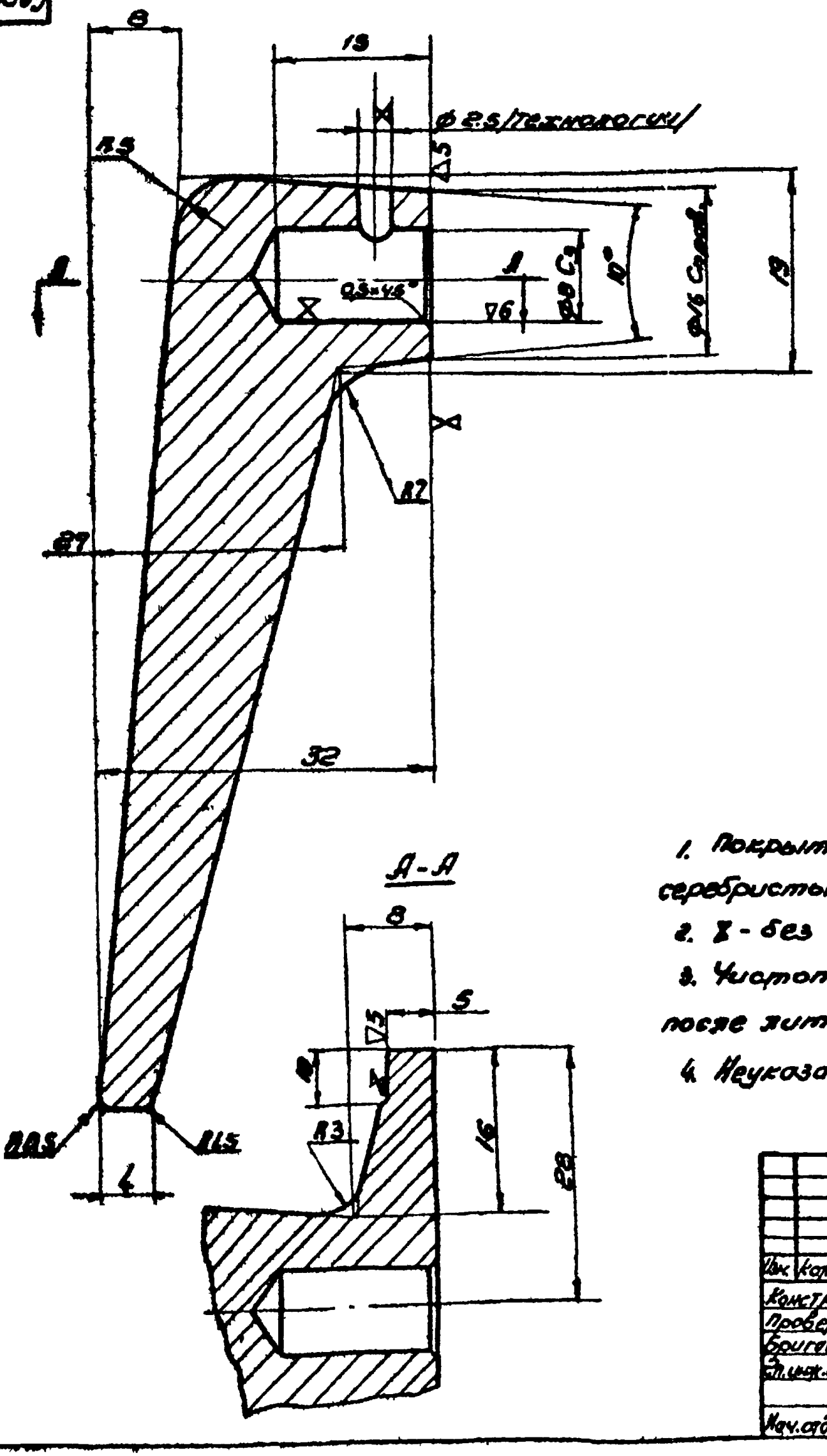

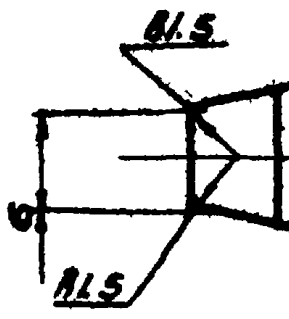

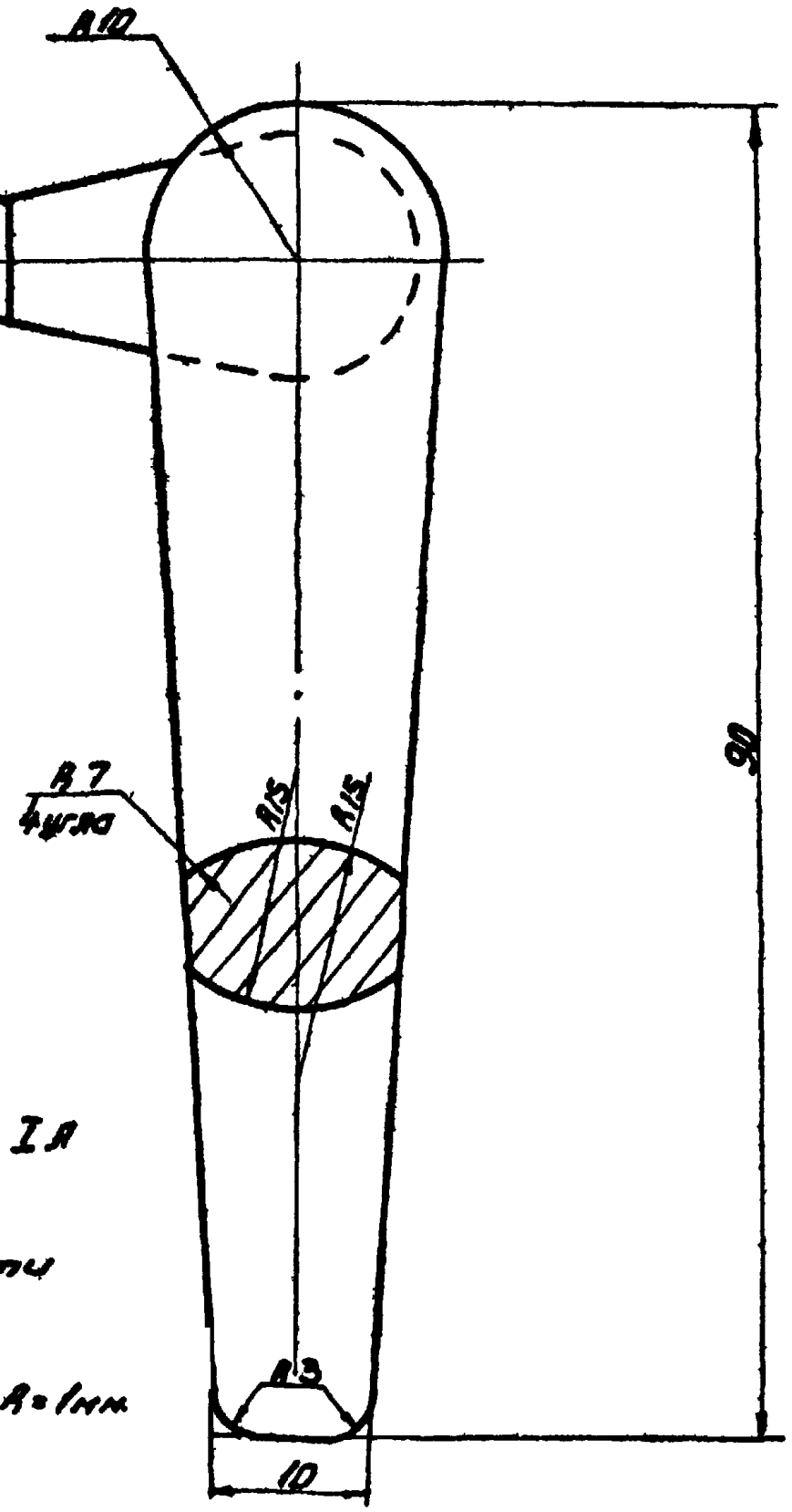

1. Покрытие: Эм МЛ-165, серебристый, ГОСТ 12034-66 I А
2. ⧖ - без покрытия
3. Чистота поверхности после литья ∇6.
4. Неуказанные радиусы R=1мм.

Изм.	Кол.	N докум.	Подпись	Дата				
Констр.		Музыка			Ручка левая	Серия 1.436-4		Выпуск 2
Провер.		Федорец				10.00.02		
Бригад.		Шевченко				Литера	Вес	Масшт.
Гл.инж.пр.		Конюшкин					0.13	2:1
					Сталь 35Л	Лист 1	Листов 1	
Нач.отд.		Конюшкин				ГПИ УПСК		Регистр

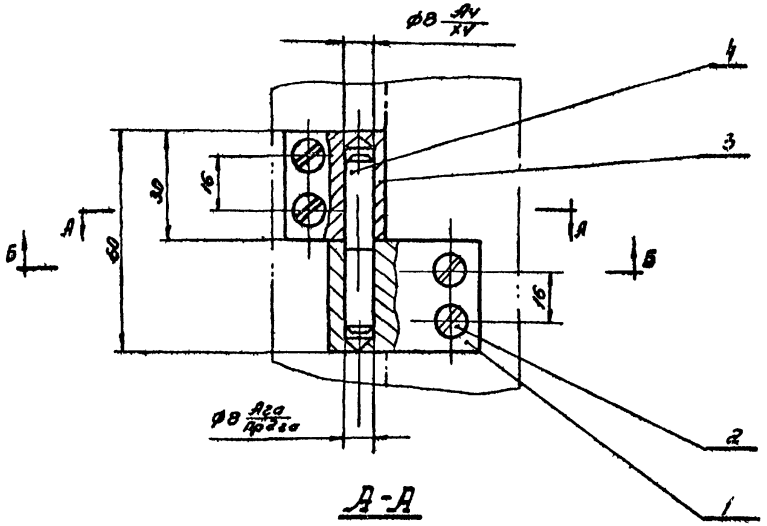

А-А

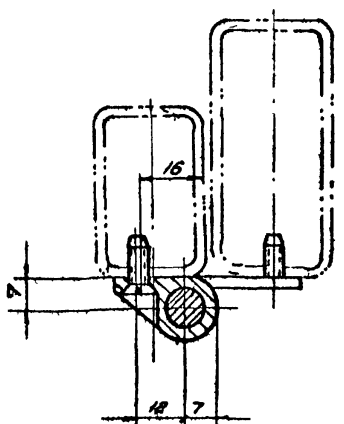

Б-Б

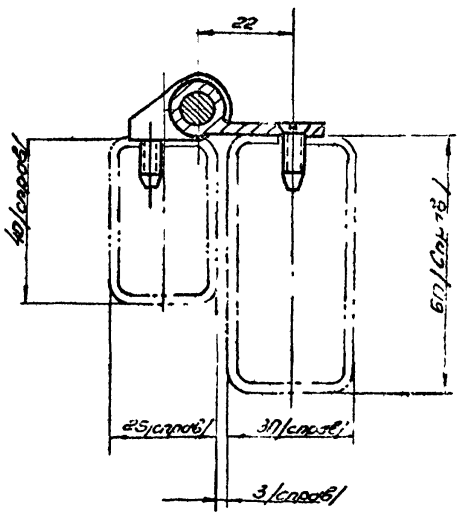

Поз.	Обозначение	Наименование	Кол.	Масса 1 шт.	Масса всех	Материал	Примечание
4	09.00.03	Ось	1	0.018	0.018	Сталь 45	
3	11.00.02	Полупетля	1	0.05	0.05	Ст. 3	
2		Винт М5×12-01 ГОСТ 1490-62	4	0.006	0.005	Ст. 3	
1	11.00.01	Полупетля	1	0.04	0.04	Ст. 3	

Изм.	Кол.	№ докум.	Подпись	Дата
Констр.		Музыка		
Провер.		Шевченко		
Бригад.		Шевченко		
Гл. инж. пр.		Комиссия		
Нач. отд.		Комиссия		

Петля правая

11.00.00

Серия 1.436-4 Выпуск 2

Литера	Вес	Масштаб
	0.12	1:1

Лист Листов

ГПИ УПСК Регистр N

▽ 3 остальное

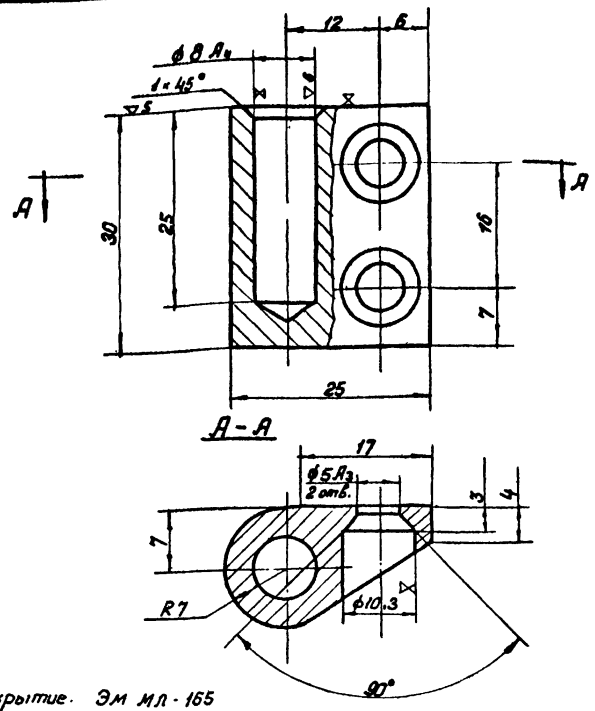

1. Покрытие. Эм МЛ-165
Серебристый ГОСТ 12034-66 I А
2. ☒ без покрытия.
3. Острые кромки притупить

				Серия 1.436-4		Выпуск 2	
Изм.	Кол.	N докум.	Подпись	Дата			
Констр.		Музыка			Полупетля	11.00.02	
Провер.		Шевченко				Литера	Вес	Масшт.
Бригадир		Шевченко					0,05	2:1
Гл. инж. пр.		Комнацкий				Лист	Листов	
Нач. отд.		Комнацкий			Ст. 3	ГПИ УПСК		регистр N

▽ 3 остальное

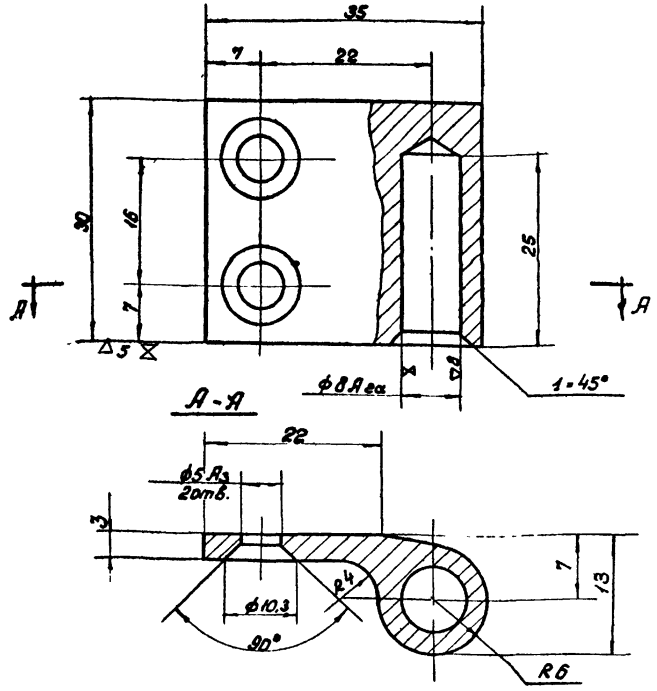

1. Покрытие эм МЛ-165
Серебристый, ГОСТ 12034-66 I А
2. ☒ - без покрытия
3. Острые кромки притупить

				Серия 1.436-4		Выпуск 2	
Изм.	Кол.	N докум.	Подпись	Дата			
Констр.		Музыка			Полупетля.	11.00.01	
Провер.		Шевченко				Литера	Вес	Масштаб
Бригад		Шевченко					0,04	2:1
Гл. инжен.		Комнацкий				Лист	Листов	
Нач. отд.		Комнацкий			Ст. 3	ГПИ УПСК		регистр N

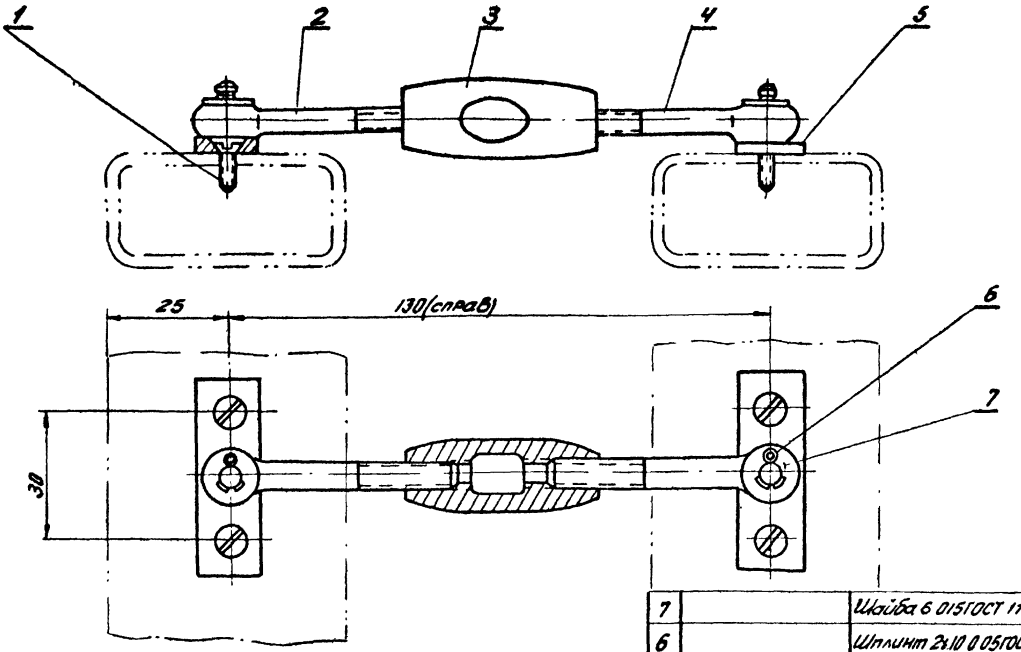

№ поз.	Обозначение	Наименование	Кол.	Вес: 1 шт.	Вес: всех	Матер	Лист
7		Шайба 6.01.51 ГОСТ 11371-68	2	0.0006	0.001		
6		Шплинт 2х10.0.05 ГОСТ 397-64	2	0.001	0.002		
4	12.00.03	Проушина левая	1	0.02	0.02	Ст 5	
3	12.00.02	Стяжка	1	0.05	0.05	Ст 5	
2	12.00.01	Проушина правая	1	0.02	0.02	Ст 5	
1		Винт М5х12.0.15 ГОСТ 1490-62	4	0.001	0.00		
5	12.01.00	Планка	2	0.01	0.02	Ст 5	

Изм.	Кол.	№ докум.	Подпись	Дата
Констр.		Музыка		
Провер.		Шевченко		
Бригад.		Шевченко		
Гл.инж.пр.		Комнацкий		
Нач.отд.		Комнацкий		

Стяжка

Серия 1.436-4 Выпуск 2

12.00.00

Литера	Вес	Масштаб
	0.12	1:1

Лист 1 Листов 1

ГПИ УПСК Регистр №

Серия 1.436-4 Выпуск 2 — 12.00.02

▽3 остальное

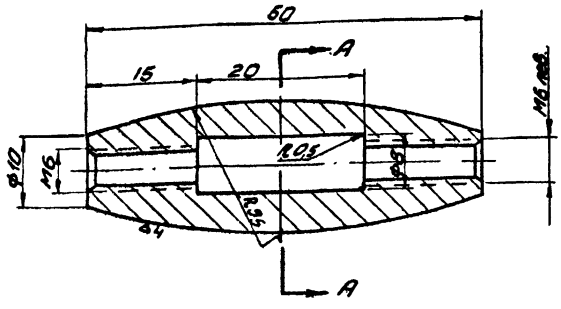

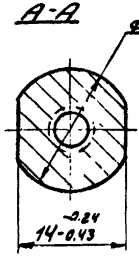

Покрытие: ЭМ мл-165, серебристый ГОСТ 12034-66 I А

Изм.	Кол.	N докум.	Подпись	Дата	Стяжка	Серия 1.436-4	Выпуск 2
Констр.		Музыка				12.00.02	
Провер.		Шевченко				Литера: —	Вес: 0.05	Масшт.: 2:1
Бригад		Шевченко				Лист 1	Листов
Гл.инж.пр.		Комнацкий			Ст.5	ГПИ УПСК	Регистр N
Нач.отд.		Комнацкий					

Серия 1.436-4 Выпуск 2 — 12.00.01

▽3 остальное

65

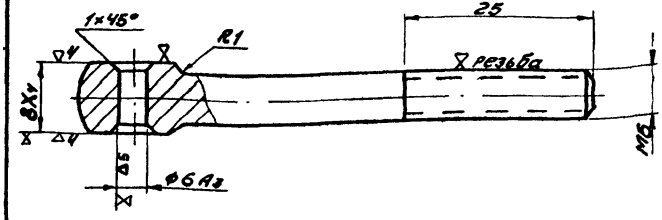

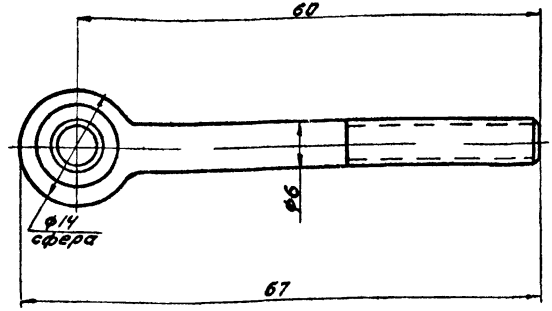

1. Покрытие: ЭМ мл-165, серебристый, ГОСТ 12034-66 I А
2. ▽ – без покрытия.

Изм.	Кол.	N докум.	Подпись	Дата	Проушина правая	Серия 1.436-4	Выпуск 2
Констр.		Музыка				12.00.01	
Провер.		Шевченко				Литера: —	Вес: 0.02	Масшт.: 2:1
Бригад		Шевченко				Лист 1	Листов 1
Гл.инж.пр.		Комнацкий			Ст.5	ГПИ УПСК	Регистр
Нач.отд.		Комнацкий					

▽Остальное

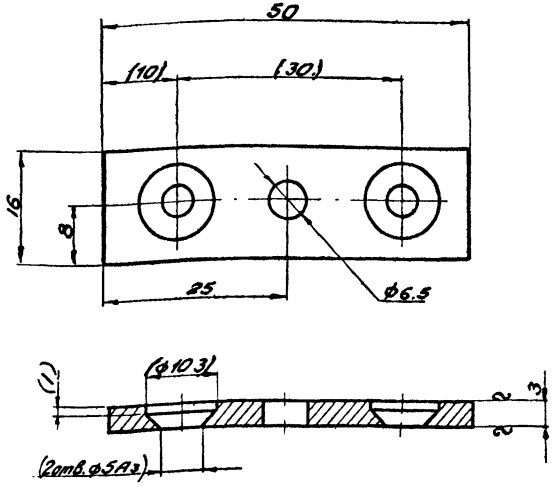

Размеры и чистоту поверхностей, взятые в скобки, выполнить после сварки по черт. 12.01.00.

Изм.	Кол.	Ндокум.	Подпись	Дата
Констр.		Музыка		
Провер.		Шевченко		
Бригад.		Шевченко		
Гл.инж.пр.		Комнацкий		
Нач.отд.		Комнацкий		

Лист

Ст.3

Серия 1.436-4 Выпуск 2

12.01.02

Литера	Вес	Масшт.
	0.01	2:1

Лист 1 Листов 1

ГПИ УПСК Регистр N

▽Остальное

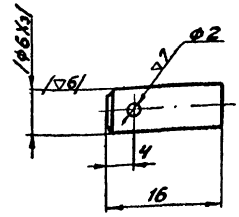

Размеры и чистоту поверхностей, взятые в скобки, выполнить после сварки по чертежам 18.01.00.

Изм.	Кол.	Ндокум.	Подпись	Дата
Констр.		Музыка		
Провер.		Шевченко		
Бригад.		Шевченко		
Гл.инж.пр.		Корнацкий		
Нач.отд.		Комнацкий		

Ось

Ст.3

Серия 1.436-4 Выпуск 2

12.01.01

Литера	Вес	М1-8
	0.003	2:1

Лист 1 Листов 1

ГПИ УПСК Регистр N

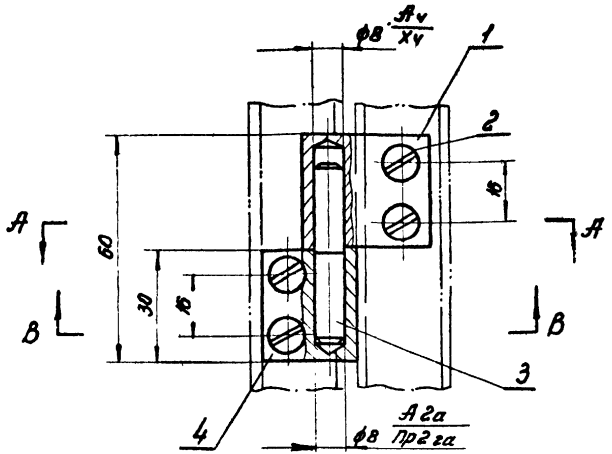

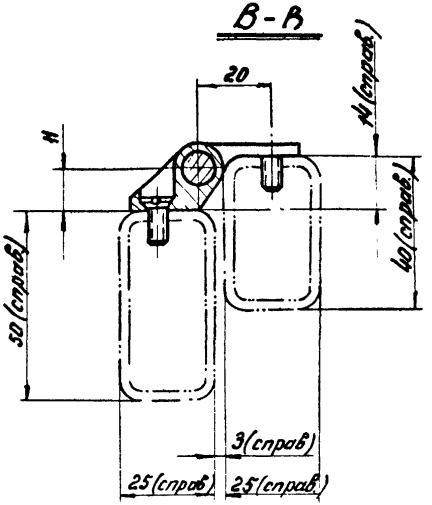

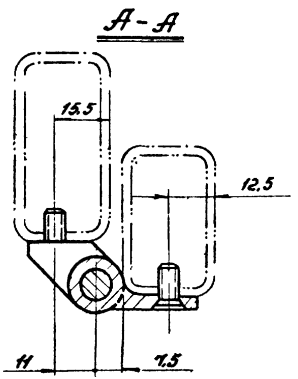

N поз	Обозначение	Наименование	Кол.	Вес 1 шт	Вес Всех	Матер	Прим
4	13.00.03	Полупетля	1	0,039	0,039	Ст. 3	
3	09.00.03	Ось	1	0,018	0,018	Сталь 45	
2		Винт М5×12-011 ГОСТ 1490-62	4	0,002	0,008		
1	13.00.01	Полупетля	1	0,055	0,055	Ст. 3	

Изм.	Кол.	№ докум.	Подпись	Дата
Констр.		Борзов		
Провер.		Либинова		
Бригад		Федорец		
Гл.инж.пр.		Кочешкин		
Рук.сект		Кочешкин		
Нач.отд.		Гейдеман		

Петля левая

Серия 1.436-4 Выпуск 2

13.00.00

Литера	Вес	Масштаб
	0,117	1:1

Лист 1 Листов 1

ГПИ УПСК Директор №

Серия 1.436-4 Выпуск 2 | 13.00.03

▽3 остальное

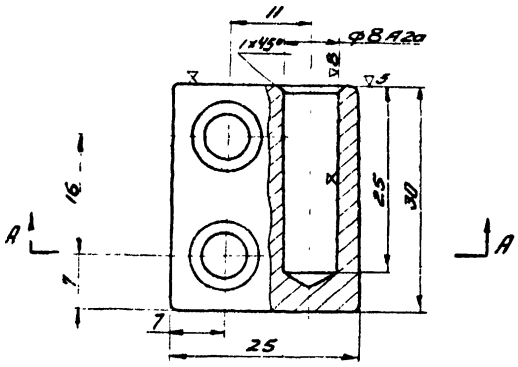

А-А

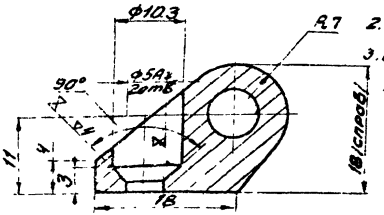

1. Покрытие: ЭМ МЛ-165 серебристый ГОСТ12034-66 I А.
2. ⧖ - без покрытия.
3. Острые кромки притупить.

Изм	Кол	N докум.	Подпись	Дата	Полупетля	Серия 1.436-4	Выпуск 2
						13.00.03	
						Литера	Вес	М-б
							0.055	2:1
					Ст. 3	Лист 1	Листов 1
						ГПИ УПСК	Регистр №

Изм	Кол	N докум.	Подпись	Дата
Констр		Пономарева		
Провер		Музыка		
Бригад		Федорец		
Гл.инж.пр		Комнацкий		
Нач.отд		Гайдамак		

Серия 1.436-4 Выпуск 2 | 13.00.01

▽3 остальное

68

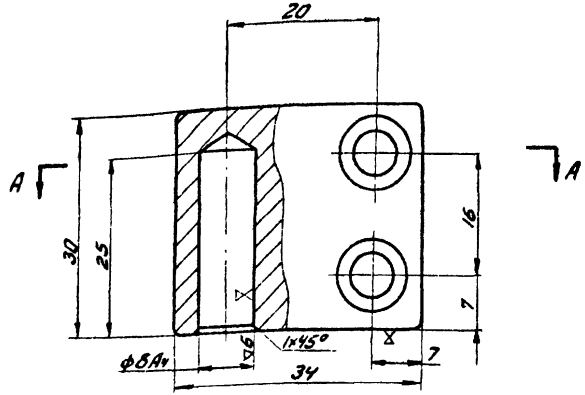

А-А

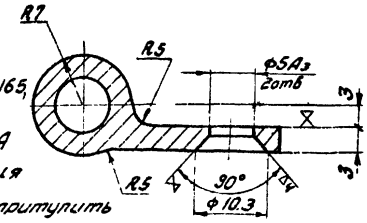

1. Покрытие ЭМ МЛ-165, серебристый ГОСТ12034-66 I А
2. ⧖ - без покрытия
3. Острые кромки притупить

Изм	Кол	N докум	Подпись	Дата	Полупетля	Серия 1.436-4	Выпуск 2
						13.00.01	
						Литера	Вес	М-б
							0.039	2:1
					Ст 3	Лист 1	Листов 1
						ГПИ УПСК	Регистр N

Изм	Кол	N докум	Подпись	Дата
Проект		Пономарева		
Провер		Музыка		
Бригад		Федорец		
Нач.сект		Комнацкий		
Нач.отд		Гайдамак		

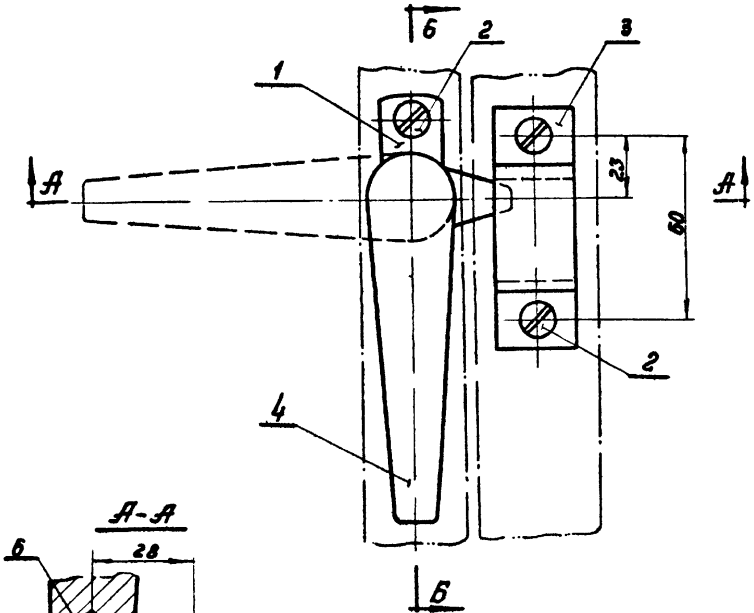

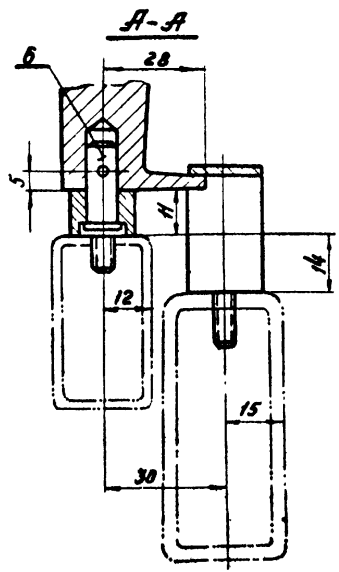

Б-Б

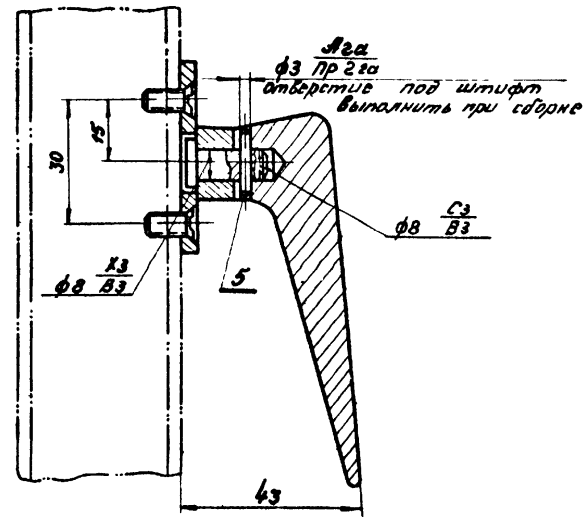

Поз	Обозначение	Наименование	Кол.	Вес 1 шт	Вес всех	Материал	Примечание
6	06.00.04	Ось	1	0.011	0.011	Сталь 45	
5		Штифт цилиндрич. 3Пр 2га×18 ГОСТ 3128-60	1	0.001	0.001		
4	07.00.01	Ручка правая	1	0.13	013	Сталь 35Л	
3	14.00.01	Скоба	1	0.05	0.05	Ст.3	
2		Винт М5×12 Ростов 1490-62	4	0.0013	0.0052		
1	06.00.01	Основание	1	0.02	0.02	Ст. 3	

Изм.	Кол.	№ докум.	Подпись	Дата	Замок правый	Серия 1.436-4	Выпуск 2
Констр.		Королёв				14.00.00.	
Провер.		Литвинов				Литера:	Вес: 0.22	Масштаб: 1:1
Гл.инж.пр.		Федоров				Лист 1	Листов 1
Рук.сект.		Комнацкий				РПИ УПСК	Регистр
Нач.отд.		Комнацкий					

Серия 1.436-4 Выпуск 2	12.00.03

▽3 остальное

70

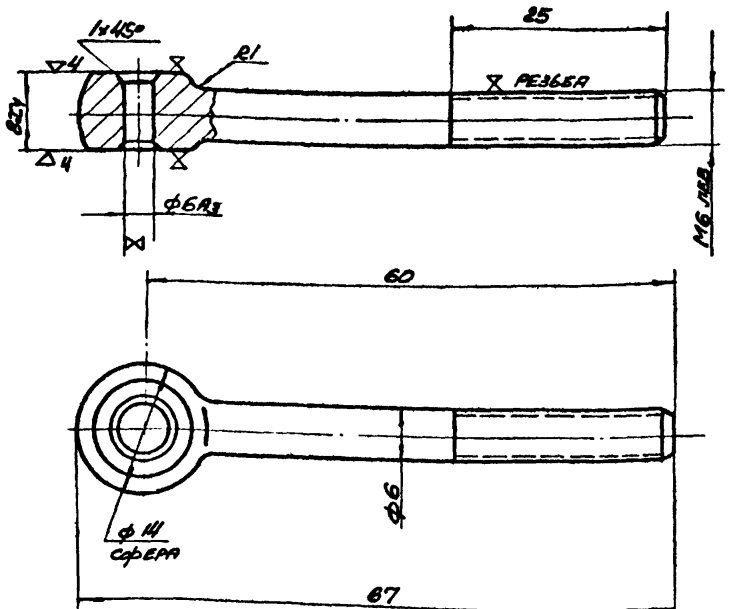

1. Покрытие ЭМ МЛ-165, серебристая, ГОСТ 12034-66 I А
2. ⧖ - без покрытия.

Изм	Кол	№ докум	Подпись	Дата
Констр	Музыка			
Провер	Шевченко			
Бригад	Шевченко			
Гл.инж.пр	Комнацкий			
Нач.отд	Комнацкий			

Проушина левая

Ст. 5

Серия 1.436-4	Выпуск 2
12.00.03	
Литера	Вес: 0,02
Масшт: 2:1	
Лист 1	Листов 1
ГПИ УПСК	Регистр

Серия 1.436-4 Выпуск 2	14.00.01

▽3 остальное

70

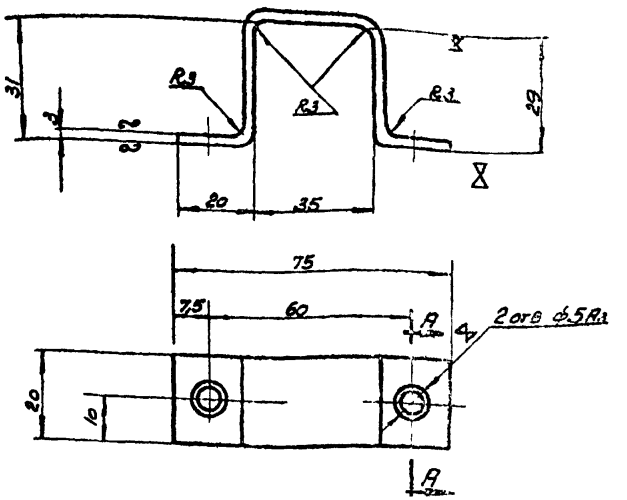

А-А

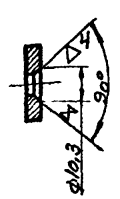

1. Развернутая длина 111 мм
2. Покрытие : Эм МЛ-165, серебристый, ГОСТ 12034-66 I А

Изм	Кол	№ докумен.	
Констр	Гардинская		
Проверил	Музыка		
Бригадир	Шевченко		
Гл.инж.пр	Комнацкий		
Рук.сект	Комнацкий		
Нач.отд	Гайдамак		

Скоба

Ст. 3

Серия 1.436-4	Выпуск 2
14.00.01	
Литера	Вес: 0,05
Масштаб: 1:1	
Лист	Листов
ГПИ УПСК	Регистр

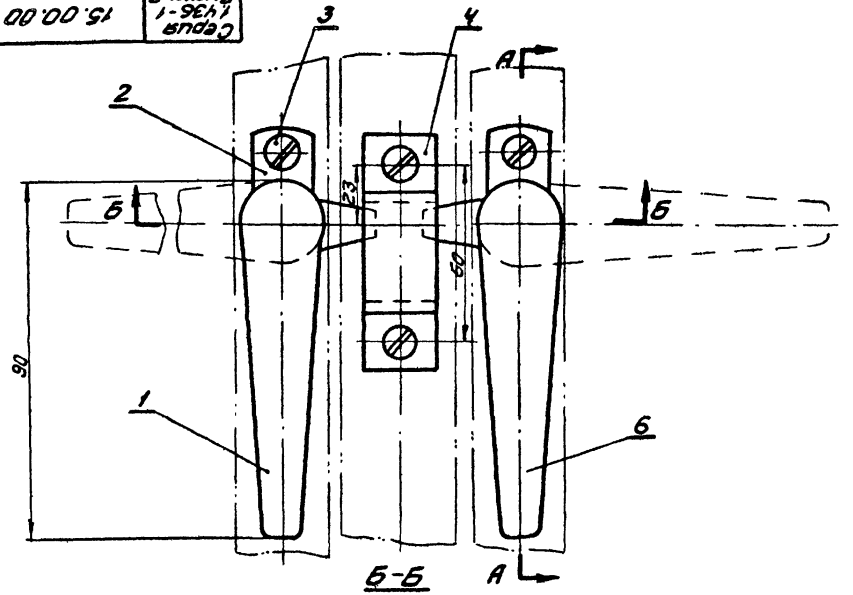

Б-Б

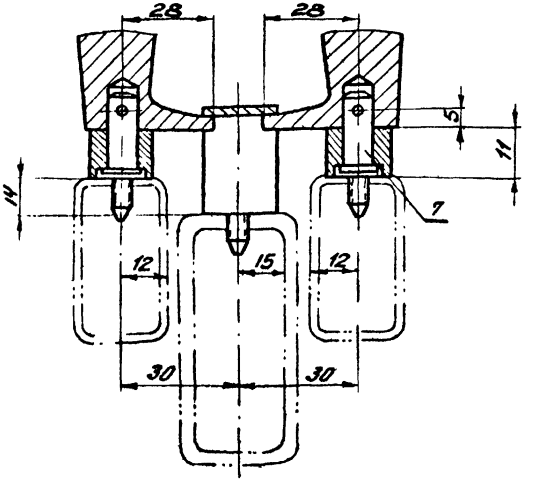

А-А

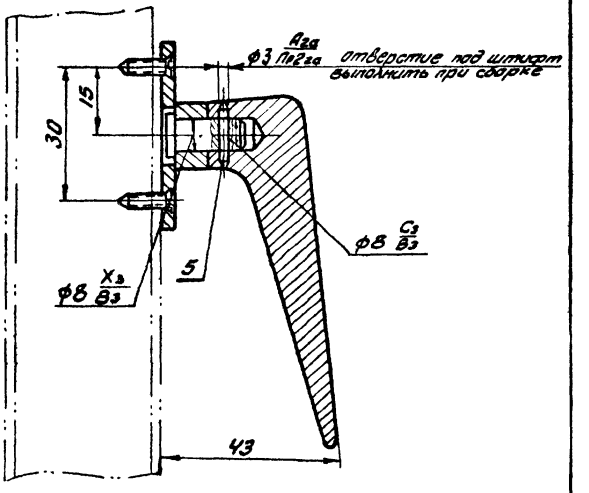

NN поз.	Обозначение	Наименование	Кол	1шт Вес	Всех Вес	Материал	Примечание
7	06.00.04	Ось	2	0.011	0.022	Сталь 45	
6	06.00.03	Ручка левая	1	0.13	0.13	Сталь 35л	
5		Штифт цилиндрический 3ПР2га × 78 ГОСТ 3128-60	4	0.001	0.004		
4	14.00.01	Скоба	1	0.058	0.058	Ст3	
3		Винт М5×12.011 ГОСТ 1490-62	6	0.0013	0.0078		
2	06.00.01	Основание	2	0.02	0.04	Ст 3	
1	07.00.01	Ручка правая	1	0.13	0.13	Сталь 35л	

Изм.	Кол.	N докум.	Подпись	Дата
Констр.		Перетятько		
Проверил		Литвинова		
Бригад.		Шевченко		
Гл.инж.пр		Комнацкий		
Рук.сект		Комнацкий		
Нач.отд		Гайдамак		

Замок

Серия 1.436	Выпуск 2
15.00.00	
Литера	Вес 0.392
Масштаб 1:1	
Лист 1	Листов
ГПИ УПСК	Регистр №

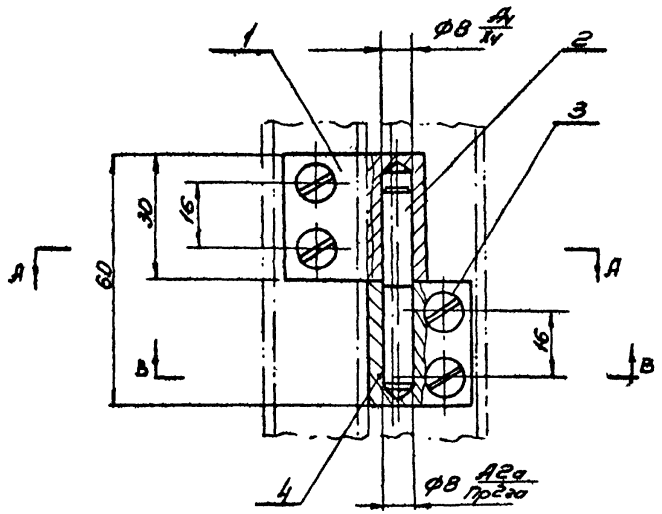

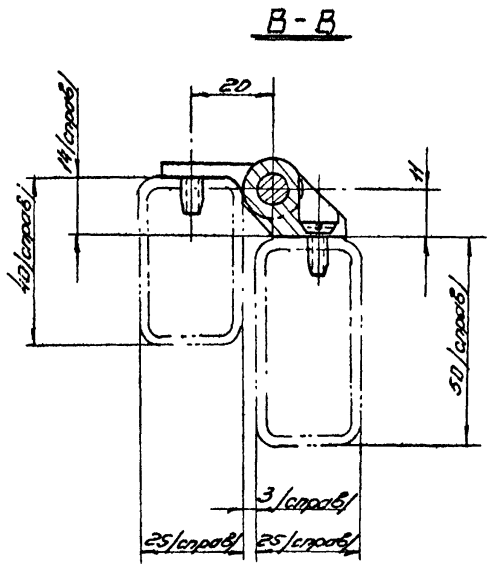

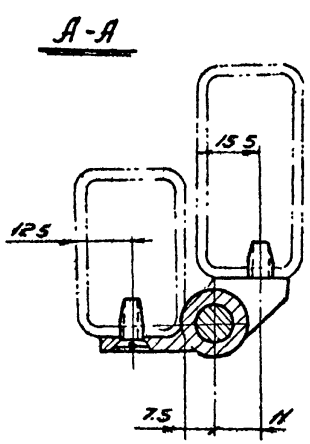

Поз.	Обозначение	Наименование	Кол.	1 шт.	Всех	Материал	Прим.
				Вес			
4	16.00.02	Полупетля	1	0,039	0,039	Ст 3	
3		Винт М5 × 12-05 ГОСТ 1490-62	4	0,0012	0,0048		
2	09.00.03	Ось	1	0,018	0,018	Сталь 45	
1	16.00.01	Полупетля	1	0,055	0,055	Ст. 3	

Изм.	Кол.	№ докум.	Подпись	Дата
Конструктор		Борзов		
Проверил		Литвинов		
Бригадир		Федорец		
Гл. инж. пр.		Конноцкий		
Нач. сект.		Конноцкий		
Нач. отд.		Гайдамак		

Петля правая

Серия 1.436-4 Выпуск 2

16.00.00

Литера	Вес	Масштаб
	0,117	1:1

Лист 1 Листов 1

ГПИ УПСК

Регистр N 73

11012-03

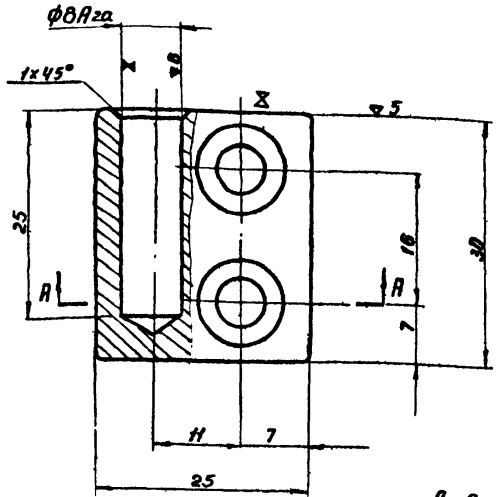

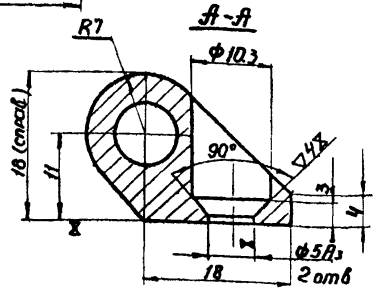

1. Покрытие: Эм МЛ-165 серебристый ГОСТ 12034-66 I А
2. X – без покрытия
3. Острые кромки притупить

Изм.	Кол.	№ докум.	Подпись	Дата
Констр.		Пономарев		
Проверил		Музыка		
Бригадир		Федорец		
Гл. инж.		Коннацкий		
Рук. сект.		Коннацкий		
Нач. отд.		Гайданак		

Полупетля

Серия 1.436-4 Выпуск 2

16.00.02

Литера	Вес	М-б
	0.055	2:1

Лист Листов

Ст. 3

ГПИ УПСК Регистр

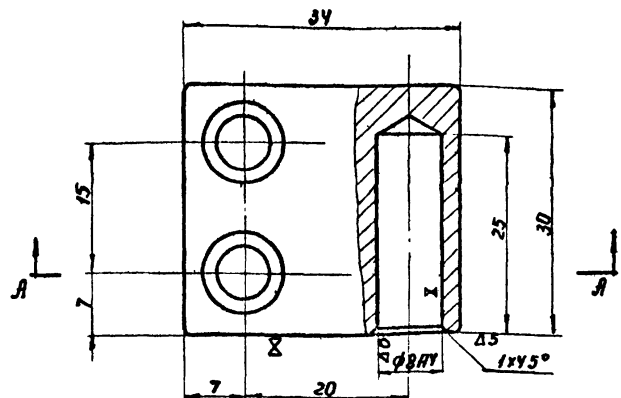

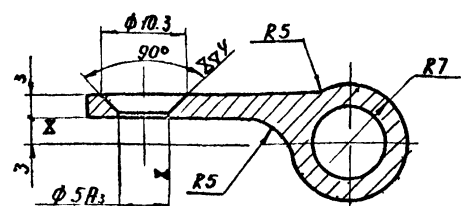

1. Покрытие. Эм МЛ-165, серебристый, ГОСТ 12034-66 I А
2. X – без покрытия
3. Острые кромки притупить

Изм.	Кол.	№ докум.	Подпись
Констр.		Пономарев	
Проверил		Музыка	
Бригадир		Федорец	
Гл. инж. пр.		Коннацкий	
Нач. отд.		Коннацкий	
Нач. отд.		Гайданак	

Полупетля

Серия 1.436-4 Выпуск 2

16.00.01

Литера	Вес	Масшт.
	0.039	2:1

Лист 1 Листов 1

Ст. 3

ГПИ УПСК Регистр

Серия 1.436-4 Выпуск 2 | 17.00.00

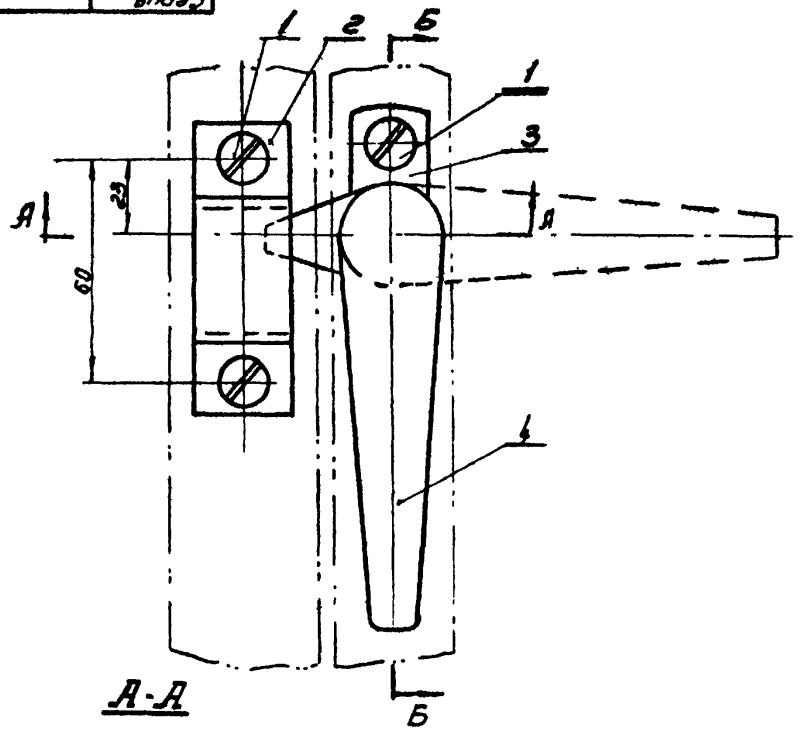

Б - Б

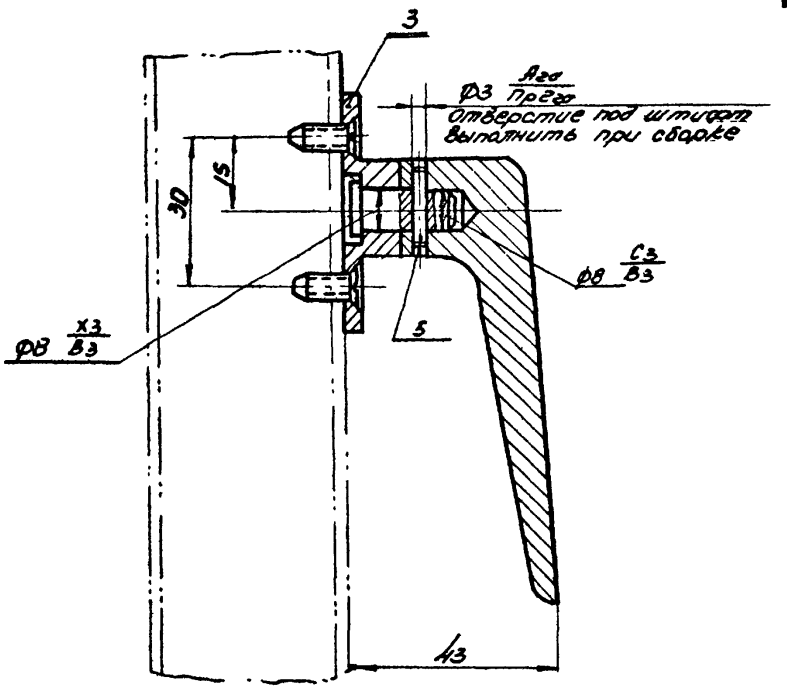

А-А

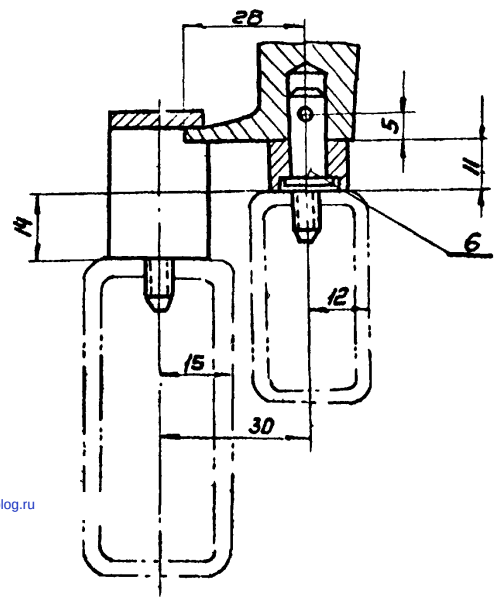

№ поз.	Обозначение	Наименование	Кол	1шт	Всех	Матер.	Прим
6	06.00.04	Ось	1	0.011	0.011	Сталь 45	
5		Штифт цилиндрич 3Прга×16 ГОСТ 3128-60	1	0.001	0.001		
4	06.00.03	Ручка левая	1	0.13	0.13	Сталь 35Л	
3	06.00.01	Основание	1	0.02	0.02	Ст.3	
2	14.00.01	Скоба	1	0.05	0.05	Ст.3	
1		Винт М5×12-011 ГОСТ 1490-62	4	0.0013	0.0052		

Вес

Серия 1 436-4 | Выпуск 2

Изм.	Кол	№ докум.	Подпись	Дата
Констр.		Распутная		
Проверил		Шевченко		
Бригадир		Федорец		
Гл инж-пр		Коммацкий		
Нач сект		Коммацкий		
Нач отд		Гайданак		

Замок левый

17.00.00

Литера	Вес	Масштаб
	0.22	1:1

Лист | Листов

ГПИ УПСК | Регистр N

11012-03 75

gost.e-ecolog.ru