ГОСУДАРСТВЕННЫЙ КОМИТЕТ СОВЕТА МИНИСТРОВ СССР ПО ДЕЛАМ СТРОИТЕЛЬСТВА
ГОССТРОЙ СССР

ТИПОВЫЕ КОНСТРУКЦИИ И ДЕТАЛИ ЗДАНИЙ И СООРУЖЕНИЙ

СЕРИЯ 1.436-2

СТАЛЬНЫЕ ПАНЕЛЬНЫЕ ПЕРЕПЛЕТЫ
С УПЛОТНЕННЫМИ ПРИТВОРАМИ ДЛЯ МНОГОЭТАЖНЫХ ЗДАНИЙ ПРОМЫШЛЕННЫХ ПРЕДПРИЯТИЙ

ВЫПУСК 2

СТАЛЬНЫЕ ПЕРЕПЛЕТЫ

СОСТАВ РАБОТЫ

выпуск 1 - Материалы для проектирования,
—«— изготовления и монтажа
—«— 2- Стальные переплеты
—«— 3- Межкомнатные приборы, петли,
—«— ручки и защелки

РАЗРАБОТАНЫ МГСПИ

УТВЕРЖДЕНЫ
ОТДЕЛОМ ТИПОВОГО ПРОЕКТИРОВАНИЯ И ОРГАНИЗАЦИИ ПРОЕКТНО-ИЗЫСКАТЕЛЬСКИХ РАБОТ Госстроя СССР
/ПРОТОКОЛ ОТ 26 МАРТА 1970г./

ЦЕНТРАЛЬНЫЙ ИНСТИТУТ ТИПОВЫХ ПРОЕКТОВ
МОСКВА

gost.e-ecolog.ru

№ п/п	Наименование	№ листов	№ страниц
1	Обложка		
2	Титульный лист		1
3	Содержание выпуска 2	II	2
4	Пояснительная записка	III	3
5	Панель ОП-30-А1	1	4
6	Панель ОП-30-А2	2	5
7	Панель ОП-24-А1	3	6
8	Панель ОП-24-А2	4	7
9	Панель ОП-18-А1	5	8
10	Панель ОП-18-А2	6	9
11	Панель ОП-18-А3	7	10
12	Панель ОП-12-А1	8	11
13	Панель ОП-12-А2	9	12
14	Панель ОП-12-А3	10	13
15	Разрезы I-I и II-II	11	14
16	Разрезы III-III; IV-IV; V-V.	12	15
17	Разрезы VI-VI и VII-VII	13	16
18	Разрезы VIII-VIII, IX-IX, X-X	14	17
19	Разрез XI-XI Узлы „А", „Б", „В"	15	18
20	Марки М4, М19, М19а Примеры соединения элементов панелей	16	19
21	Марки М5, М9, М9а	17	20
22	Марки М6, М8, М8а, М13	18	21
23	Марки М10, М16, М16а	19	22
24	Марки М11, М17, М17а	20	23
25	Марки М7, М12, М14, М14а, М20	21	24
26	Марки М15, М18	22	25

МГСПИ

Нач. отдела — Бочаг
Гл. конст. — Ленин
Рук. гр. — Хайлова
Архитект. — Милецкая
Проверил — Гончарова

Выполнил —

Пояснительная записка

I Материалы

Для изготовления оконных панелей применяются:

1. Электросварные трубы прямоугольного сечения 60×30×3 из стали марки в ст.3 пс трубопрокатного завода им. Карла Либкнехта по ЧМТУ-638-64.
2. Гнутые профили L 40×40×2.5 из стали в ст.3 пс по ТУ-1-52-63, изготовляемые на заводе „Запорожсталь".
3. Гнутые профили L 18×18×1.5 по ГОСТ 8276-63.
4. Винты М4 по ГОСТУ 1489-62 оцинкованные слоем цинка 8÷10 микрон.
5. Стекло оконное δ=4мм. максимальным размером 1200×1700мм по ГОСТ'у 111-65.
6. Плоские прокладки для уплотнения притворов из губчатой резины толщиной 2.5мм, марка Р-35 по МРТУ 38-5-204-65.
7. Уплотнитель из П-образной морозостойкой резины. Резиновая смесь марок НО-68-2 по МРТУ 38-5-204-65
8. Для приклеивания резиновых прокладок к трубам и притворам применять клей 88 по ТУ МКП 1542-49
9. Асбестоцементные плоские листы толщиной 6мм по ГОСТ 929-59.

II Изготовление переплетов

Все элементы конструкций оконных панелей должны быть изготовлены по надлежащему технологическому процессу с применением специальных приспособлений, обеспечивающих требуемую точность размеров и формы элементов панелей и исключающих возможность заметных деформаций сварных элементов. Остекление и приклейку асбестоцементных листов рекомендуется также производить на заводе-изготовителе переплетов.

Таблица допускаемых отклонений

№ п/п	Наименование	Допускаемые отклонения мм
1	2	3
1	Внутренние и внешние габаритн. размеры рам в плоскости закрепления стекла по ширине и высоте.	±2
2	Внутренние и внешние габаритные размеры створных рам по ширине и высоте.	±2
3	Разности диагоналей не более	4
4.	Стрелка кривизны (прогиба) местная и на весь элемент.	2

III Транспортировка.

Оконные переплеты должны храниться и транспортироваться в вертикальном положении с опиранием в местах расположения стоек.

1970г.	Стальные панельные переплеты с уплотненными притворами для многоэтажных зданий промышленных предприятий	Пояснительная записка	Серия 1.436-2	Выпуск 2	Лист III

МГСПИ

Гл. инж. ин-та Гохарь
Гл. инж. пр-та Поплавская
Нач. отдела Брегу
Гл. арх. отд. Тосунов
Гл. конст. отд. Лунин

10735-02 4 Копир. Арсенов

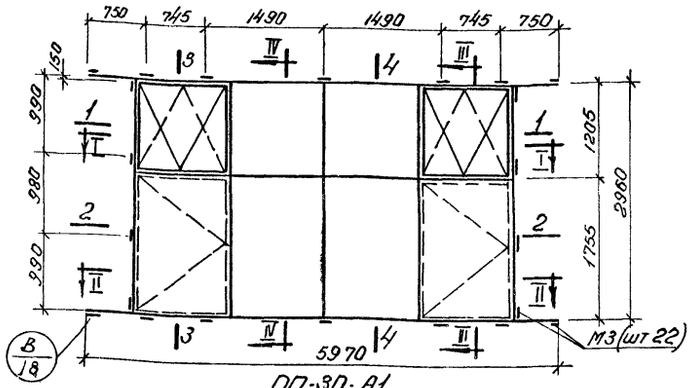

ОП-30-А1
(Вид с улицы)

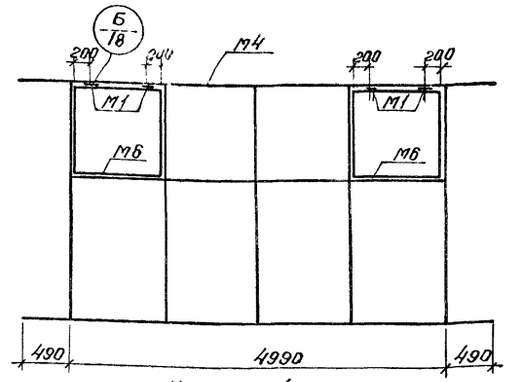

Наружный переплет
(Вид с улицы)

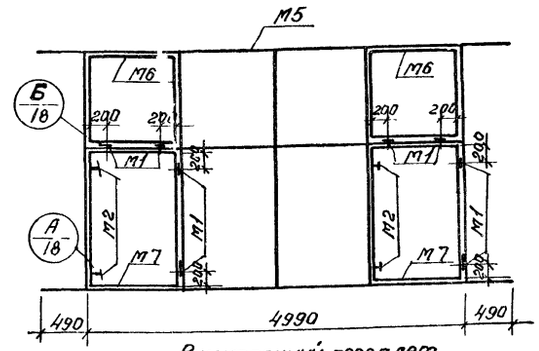

Внутренний переплет
(Вид из помещения)

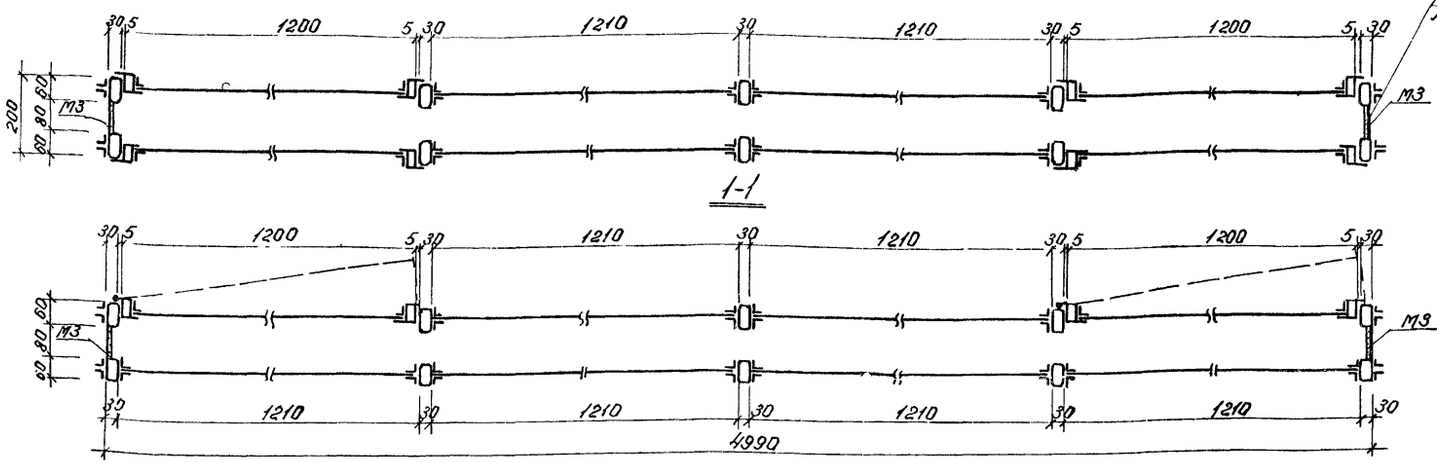

1-1

2-2

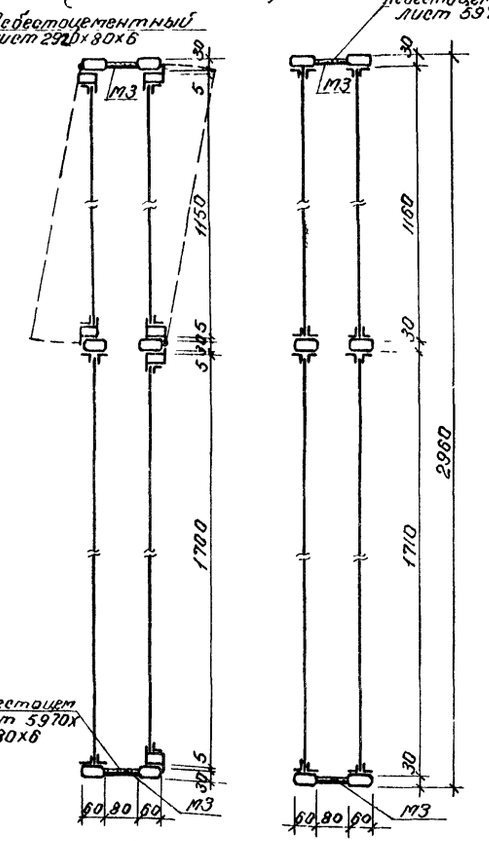

3-3

4-4

Выборка металла на панель

№ п/п	Профиль	Длина для заказа	Вес, кг	Марка стали
1.	▭ 60×30×3	6000	237.0	ВСт.3пс
2.	Гн. проф. 40×40×2,5	6000	90,7	"
3.	Гн. проф. 18×18×1,5	—	63.0	"
4.	— 30×6	—	8,3	"
5.	Гн. проф. №11 (слив)	6000	16,9	"
	Наплавленный металл и отходы 3%		12.5	
		Итого:	428.4	

Расход материалов на панель

№ п/п	Материал	Ед. изм.	Кол.	Вес, кг	Примеч.
1.	Металл	панель	1	428,4	
2.	Стекло 1200×1700×4	шт.	6	132,2	
3.	Стекло 1200×1150×4	шт.	4	60.1	
4.	Стекло 1140×1645×4	шт.	2	40,6	
5.	Стекло 1140×1095×4	шт.	4	54,5	
6.	Резин. уплотн. Л "обр.	п.м	33,5	10,4	
7.	Упругая прокладка	п.м	31.3	0,5	
8.	Асбестоцементный лист δ=6мм	м²	1,43	15,7	
9.	Резиновая прокладка	п.м	97.6	2.9	
		Итого:		745,3	

Ведомость марок панели

№ марки	Наименование	Кол. шт. Т.	Кол. шт. Н.	№ листа	Примеч.
М4	Рама наружн. перепл.	1		16	
М5	Рама внутр. перепл.	1		17	
М6	Створка	4		18	
М7	Створка	2		21	
М1	Петля	12			См. выпуск 3
М2	Завертка	4			"
М3	Соединит. планка	22			См. разрезы

Примечания:

1. В выборке металла не учтен вес петель и заверток.
2. Разрезы I-I и II-II см. на листе 11, разрезы III-III и IV-IV - на листе 12.
3. Слив №Н привариваются к оконным панелям до их монтажа (см. выпуск 1, разрезы 1-1 и 2-2).

1970 г.	Стальные панельные переплеты с уплотненными притворами для многоэтажных зданий промышленных предприятий	Панель ОП-30-А1	Серия 1.436-2	Выпуск 2	Лист 1

МГСПИ

Нач. отд. Брец
Гл. констр. Лунин
Рук. гр. Гончарова
Архитект. Милейкова
Инженер Кузьмина

Разраб. Ан. В.
Проверил Игнатова

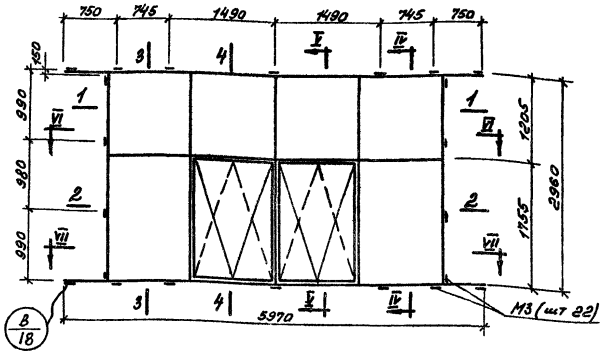

ОП-30-А2
(Вид с улицы)

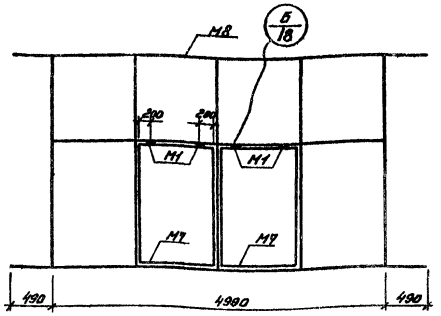

Наружный переплет
(Вид с улицы)

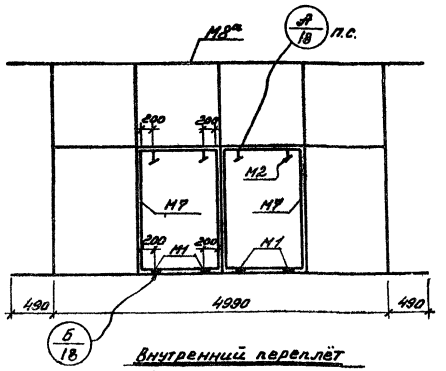

Внутренний переплёт
(Вид из помещения)

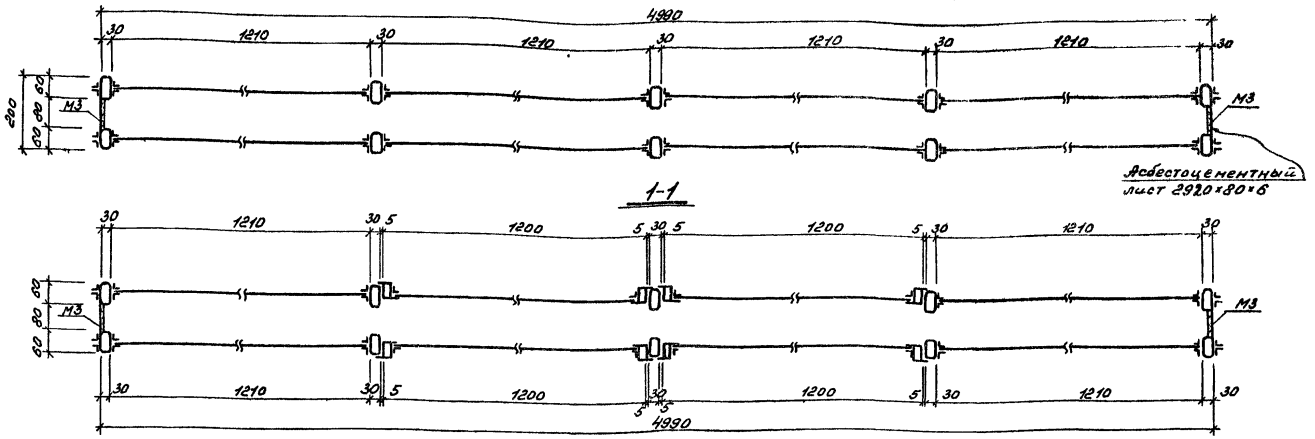

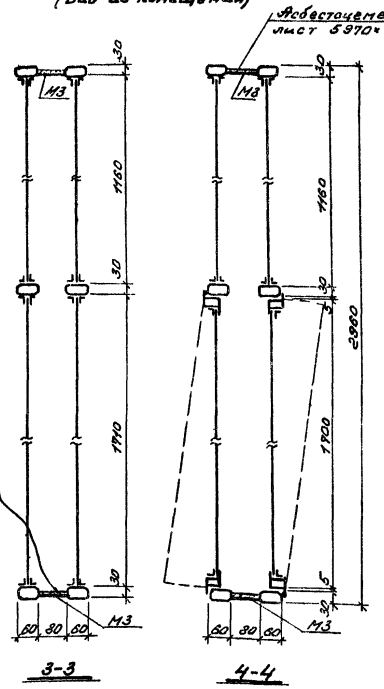

Асбестоцементный лист 5970×80×6

Выборка металла на панель

№ п/п	Профиль	Длина для заказа	Вес, кг	Марка стали
1.	▭ 60×30×3	6000	237,0	В Ст.3 пс
2.	Гн. пр. 40×40×2,5	6000	69,1	"
3.	Гн. пр. 18×18×1,5	—	68,8	"
4.	– 80×6	—	8,3	"
5.	Гн. проф. №11 (слив)	6000	20,0	"
	Направленный металл и отходы 3%		12,0	
		Итого:	415,2	

Расход материалов на панель

№ п/п	Материал	Ед. изм.	Кол.	Вес, кг	Примеч
1.	Металл	Панель	1	415,2	
2.	Стекло 1200×1700×4	шт.	4	88,1	
3.	Стекло 1200×1150×4	шт.	8	120,1	
4.	Стекло 1140×1645×4	шт.	4	81,2	
5.	Резин. уплотн. „П" обр.	п.м	84,0	10,4	
6.	Упругая прокладка	п.м	23,7	0,4	
7.	Асбестоцементный лист δ=6 мм.	м²	1,43	15,7	
8.	Резиновая прокладка	п.м	114,6	3,4	
		Итого:		734,5	

Ведомость марок панели

№ марки	Наименование	Кол. т.	Кол. шт. м.	№ листа	Примеч
М8	Рама наружн. перепл.	1		18	
М8а	Рама внутр. перепл.	1		18	
М7	Створка	4		21	
М1	Петля	8			См. альбом 3
М2	Завёртка	4			"
М3	Соединит. планка	22			См. раздел 361

Примечания:

1. В выборке металла на панель не учтён вес петель и завёрток.
2. Разрезы IV–IV и V–V см. на листе 12, разрезы VI–VI и VII–VII – на листе 13.
3. Слив №11 приваривается к оконным панелям до их монтажа (см. выпуск 1, разрезы 1-1 и 2-2).

МГСПИ

Нач. отд. Брич
Гл. констр. Лунин
Рук. гр. Хайлова
Архитект. Милейкова
Инженер Гизынина

Стр. Жуд
Проверил Игнатова

1970 г.

Стальные панельные переплёты с уплотнительными притворами для многоэтажных зданий промышленных предприятий

Панель ОП-30-А2

Серия 1.436-2

Выпуск 2

Лист 2

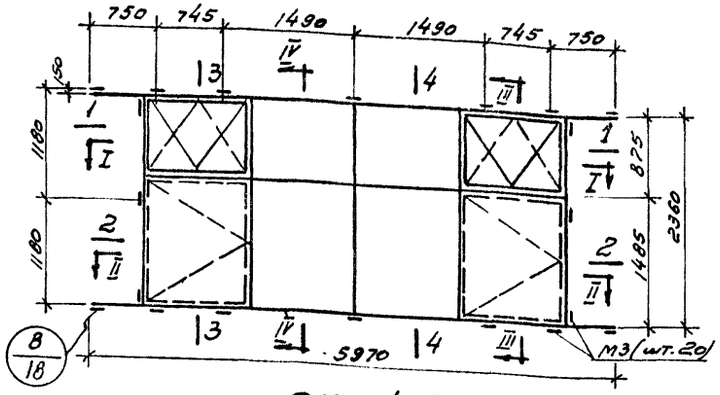

ОП-24-А1
(Вид с улицы)

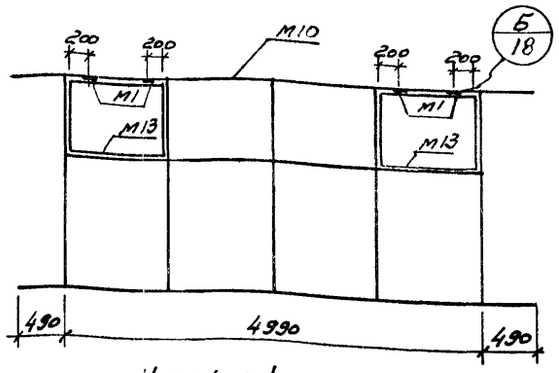

Наружный переплет
(вид с улицы)

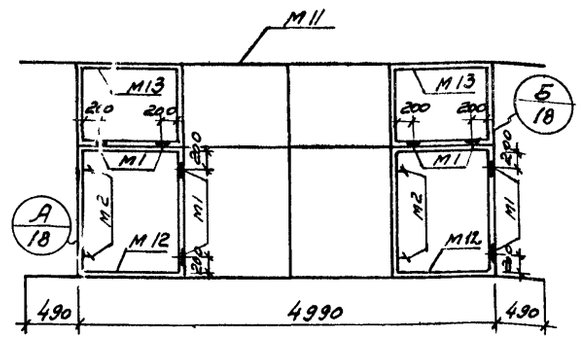

Внутренний переплёт
(вид из помещения)

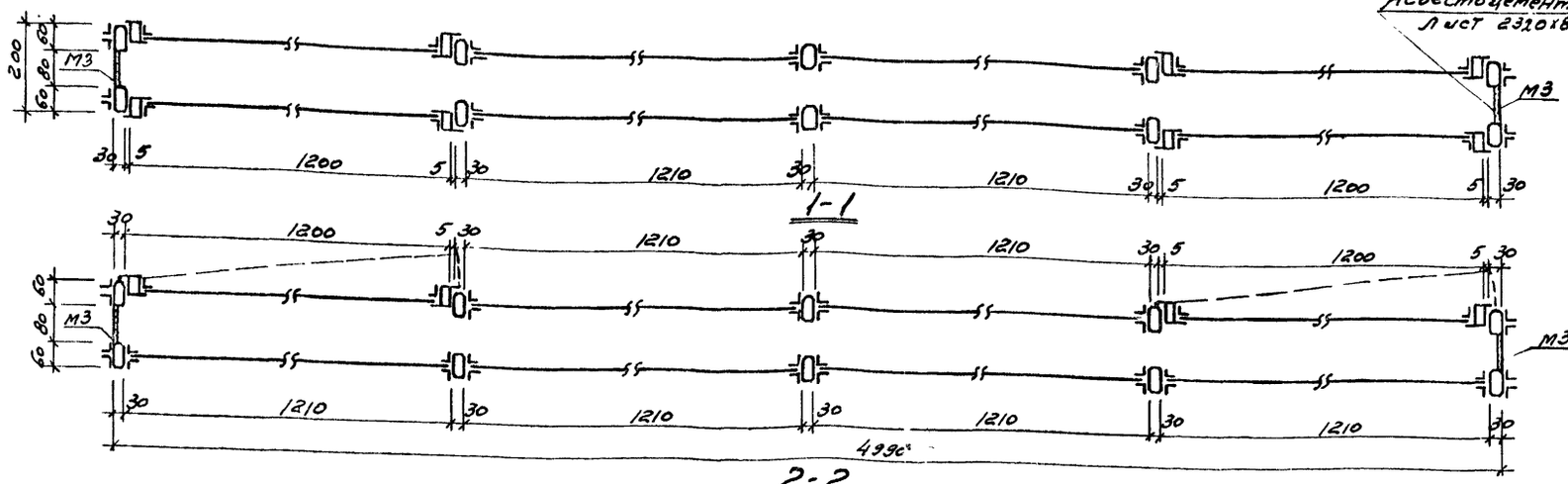

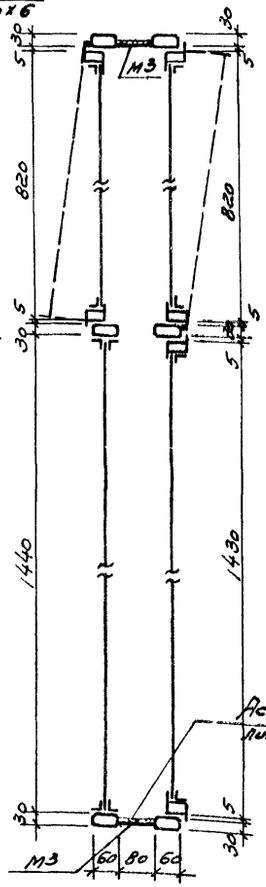

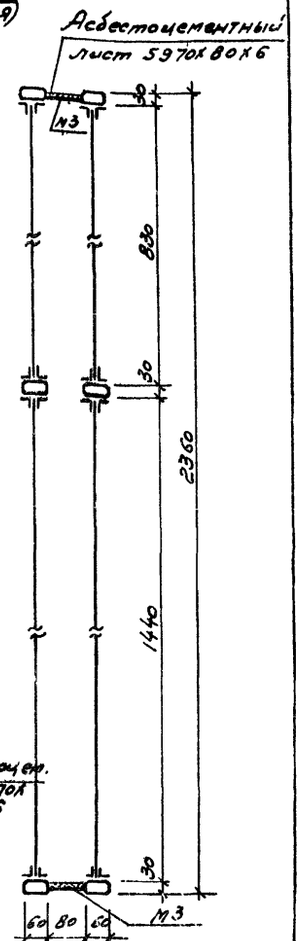

Выборка металла на панель

№ п/п	Профиль	Длина для заказа	Вес, кг	Марка стали
1.	▭ 60х30х3	6000	214,3	ВСт.3 пс
2.	Гн. проф. 40х40х2.5	6000	79,8	"
3.	Гн. проф. 18х18х1,5	—	57,9	"
4.	~ 80х6	—	7,6	"
5.	Гн. проф. №11 (слив)	6000	16,9	"
	наплавленный металл и отходы 3%		11,3	
		Итого:	387,8	

Расход материалов на панель

№ п/п	Материал	Ед. изм.	Кол.	Вес, кг	примеч.
1.	Металл	панель	1	387,8	
2.	Стекло 1200х1430х4	шт.	6	111,2	
3.	Стекло 1200х820х4	шт.	4	43,0	
4.	Стекло 1140х1375х4	шт.	2	33,9	
5.	Стекло 1140х765х4	шт.	4	38,2	
6.	Резинов. уплотн. „П" обр.	п м	73.8	9,2	
7.	Упругая прокладка	п.м	28.0	0,5	
8.	Асбестоцементный лист δ = 6 мм	м²	1,33	14,7	
9.	Резиновая прокладка	п.м	92.6	2,7	
		Итого:		641,2	

Ведомость марок панели

№ марки	Наименование	Кол. шт. Т.	Кол. шт. Н.	№ листа	примеч.
М10	Рама наружн. перепл.	1		19	
М11	Рама внутр. перепл.	1		20	
М12	Створка	2		21	
М13	Створка	4		18	
М1	Петля	12			см. выпуск 3
М2	Завёртка	4			"
М3	Соединит. планка	20			см. разрезы

Примечания:

1. В выборке металла на панель не учтён вес петель и заверток.
2. Разрезы I-I и II-II см. на листе 11, разрезы III-III и IV-IV-на листе 12.
3. Слив №11 приваривается к оконным панелям до их монтажа (см. выпуск 1, разрезы 1-1 и 2-2)

1970г.	Стальные панельные переплёты с уплотненными притворами для многоэтажных зданий промышленных предприятий	Панель ОП-24-А1	Серия 1.436-2	Выпуск 2	Лист 3

МГСПИ

Нач. отдела	Брещ		
Гл. констр.	Лунин		
Рук. груп.	Хайлова		
Архитект.	Милейкова		
Инженер	Кузьмина		

Проверил | Игнатова | Игнатова

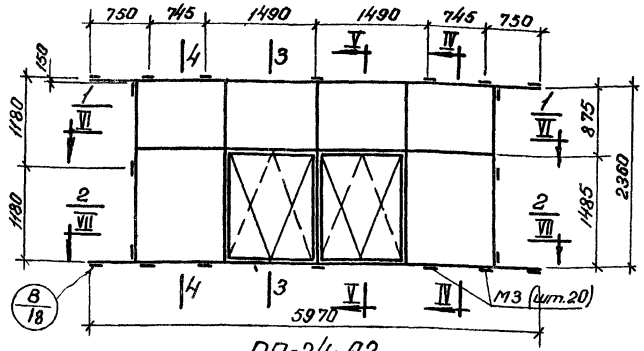

ОП-24-А2
(Вид с улицы)

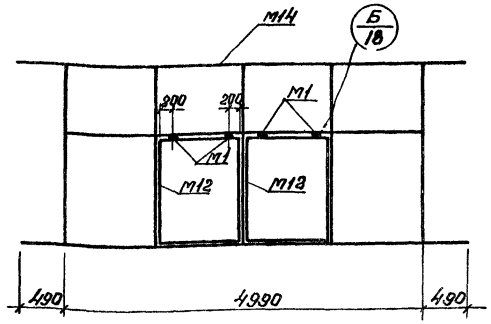

Наружный переплет
(Вид с улицы)

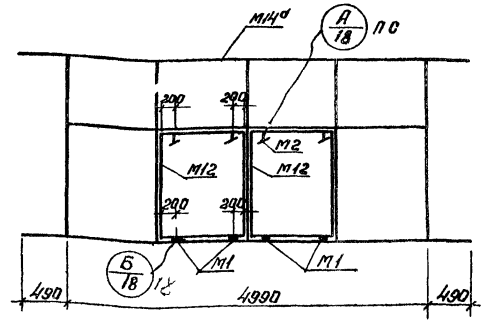

Внутренний переплет
(Вид из помещения)

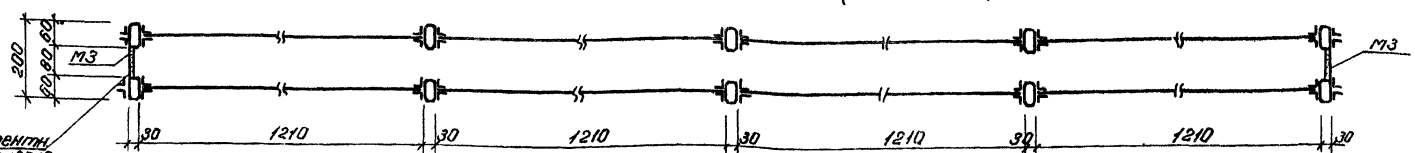

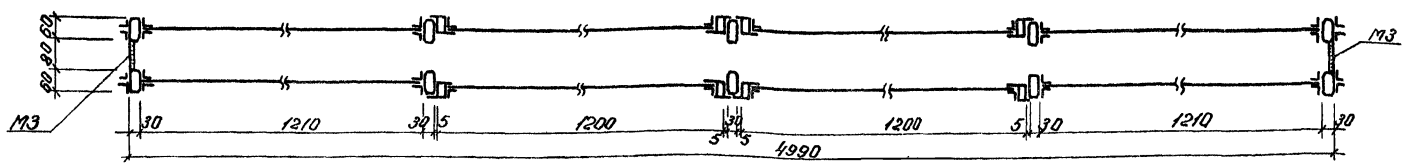

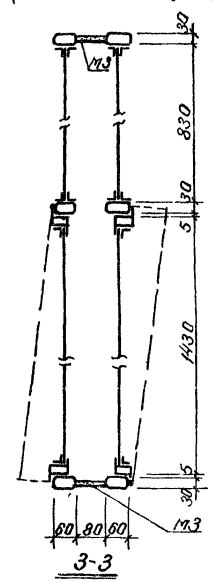

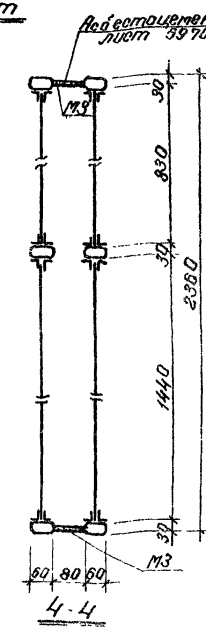

Выборка металла на панель

№ п/п	Профиль	Длина для заказа	Вес, кг	Марка стали
1.	▭ 60×30×3	6000	214,3	ВСт.3пс.
2.	Гн. профиль 40×40×2,5	6000	62,6	"
3.	Гн. профиль 18×18×1,5	—	60,3	"
4.	— 80×6	—	7,8	"
5.	Гн. проф. №11 (слив)	6000	20,0	"
	Наплавленный металл и отходы 1-3%		10,8	
		Итого:	375,6	

Расход материалов на панель

№ п/п	Материал	Ед изм	Кол	Вес, кг	Примеч.
1.	Металл	Панель	1	375,6	
2.	Стекло 1200×430×4	шт	4	74,1	
3.	Стекло 1200×820×4	шт	8	86,1	
4.	Стекло 1140×1375×4	шт	4	67,7	
5.	Резиновый уплотн. ГОСТ	п м	74,3	9,2	
6.	Упругая прокладка	п м	22,0	0,4	
7.	Асбестоцементный лист δ=6 мм	м²	1,33	14,7	
8.	Резиновая прокладка	п м	101,3	3,0	
		Итого:		630,8	

Ведомость марок панели

№ марки	Наименование	Кол. шт. Т.	Кол. шт. Н.	№ листа	Примеч.
М14	Рама наружн. перепл.	1		21	
М14а	Рама внутр. перепл.	1		21	
М12	Створка	4		21	
М1	Петля	8			См. выпуск 3
М2	Завертка	4			"
М3	Соединит. планка	20			См. разрезы

Применения:

1. В выборке металла на панель не учтен вес петель и заверток.
2. Разрезы IV–IV и V–V см. на листе 12, разрезы VI–VI и VII–VII на листе 13
3. Слив №11 приваривается к оконным панелям до их монтажа (см. выпуск 1, разрезы 1-1 и 2-2).

МГСПИ

Нач. отдела	Бейн		
Гл. констр.	Ицкин		
Рук. группы	Войлов		
Разработал	Мелихов		
Инженер	Кузьмина		
Н. контр.	Ицкович		
ГИП	Ягов		
Проверил	Игнатов		

1970 г.	Стальные панельные переплеты с уплотненными притворами для многоэтажных зданий промышленных предприятий	Панель ОП-24-А2	Серия 1436-2	Выпуск 2	Лист 4

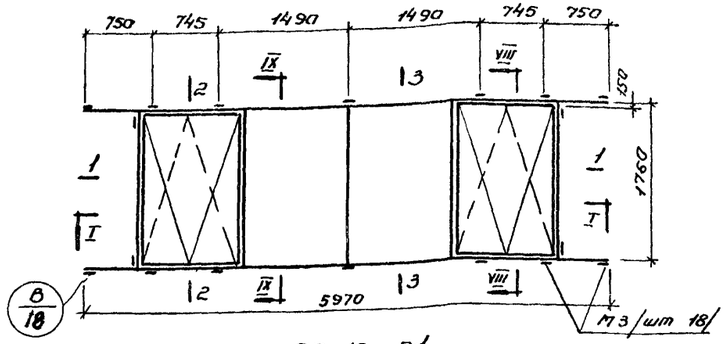

ОП-18-А1
/Вид с улицы/

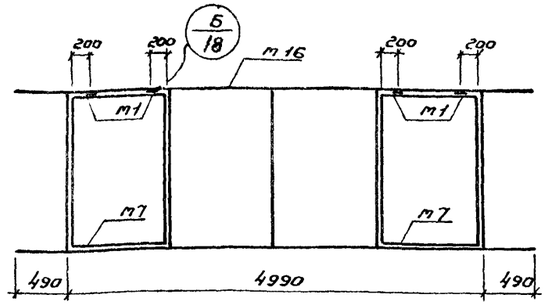

Наружный переплет
/Вид с улицы/

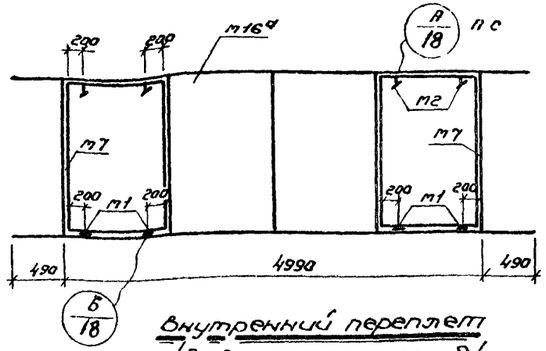

Внутренний переплет
/Вид из помещения/

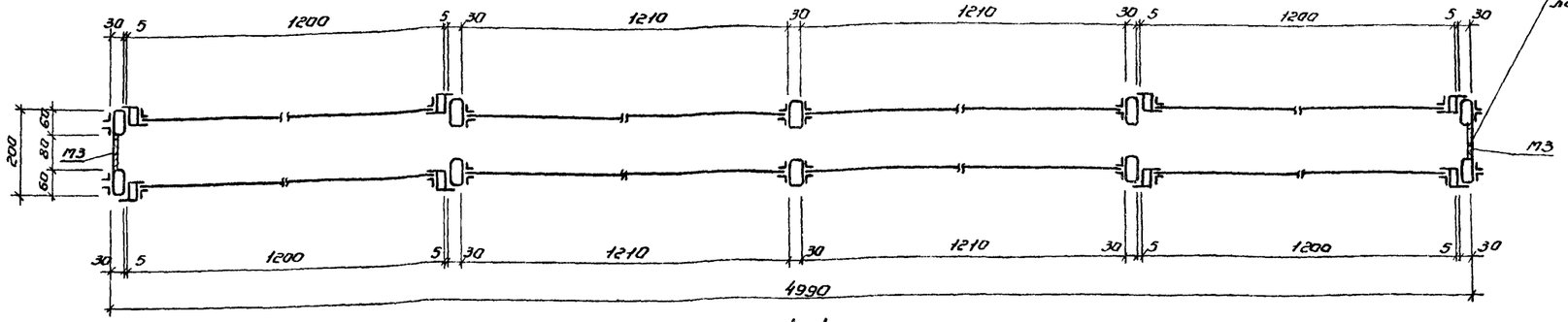

1-1

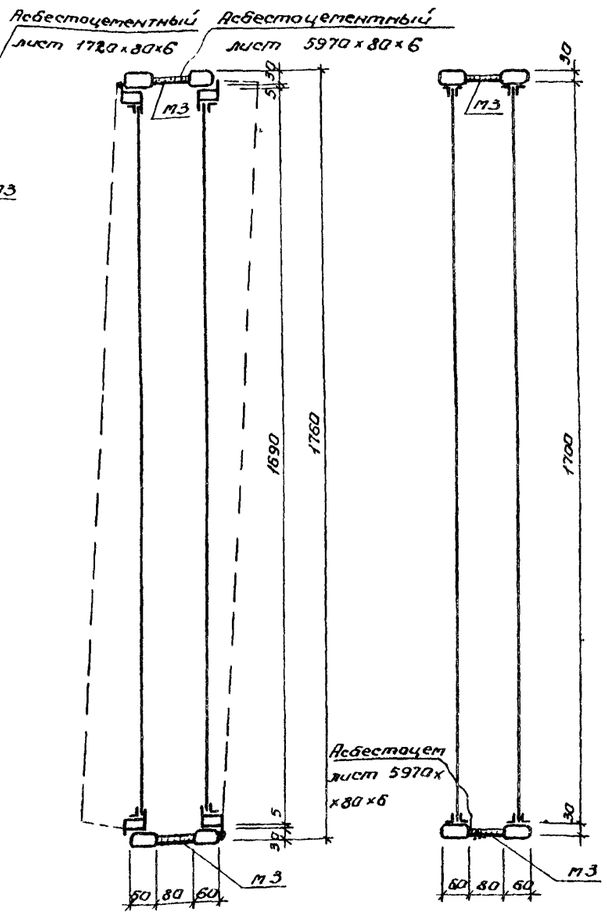

Выборка металла на панель

№ п/п	Профиль	Длина для заказа	Вес, кг	Марка стали
1.	▭ 60×30×3	6000	155,0	Вст3пс
2.	Гнут.проф. 40×40×2,5	—	69,1	"
3.	Гнут.проф. 18×18×1,5	—	35,4	"
4.	- 80×6	—	6,8	"
5.	ГН проф. №14 /слив/	6000	16,9	"
	Наплавленный металл и потери 3%		8,5	
	Итого:		291,7	

Расход материалов на панель

№ п/п	Материал	Ед. изм.	Кол.	Вес, кг	Примеч.
1.	Металл	панель	1	291,7	
2.	Стекло 1200×1590×4	шт.	4	88,1	
3.	Стекло 1140×1635×4	шт.	4	81,2	
4.	Резин.уплотн. „П" обр.	п.м	45,8	5,7	
5.	Упругая прокладка	п.м	23,7	0,4	
6.	Асбестоцементн. лист δ=6мм	м²	1,24	13,6	
7.	Резиновая прокладка	п.м	57,5	1,7	
	Итого:			482,4	

Ведомость марок панели

№ марки	Наименование	Кол. т.	Кол. н.	№ листа	Примеч.
М16	Рама наружн. перепл.	1		19	
М16а	Рама внутр. перепл.	1		19	
М7	Створка	4		21	
М1	Петля	8			см. выпуск 3
М2	Завертка	4			"
М3	Соединит планка	18			см. разрезы

Примечания:

1. В выборке металла на панель не учтен вес петель и заверток.
2. Разрез I-I см. на листе 11, разрезы VIII-VIII и IX-IX см. на листе 14.
3. Слив № 14 приваривается к оконным панелям до их монтажа /см выпуск 1, разрезы 1-1 и 2-2/

МГСПИ	1970г.	Стальные панельные переплеты с уплотненными притворами для многоэтажных зданий промышленных предприятий	Панель ОП-18-А1	Серия 1436-2	Выпуск 2	Лист 5

Нач.отдела Бреч
Гл.констр Лунин
Рук.гр Хайлова
Архитектор Пивейкова
Инженер Пузанина
Проверил Ашмарина
Н.контр Ашмарина
Гип Ашмарина

10735-02 9

копиров Сердакова

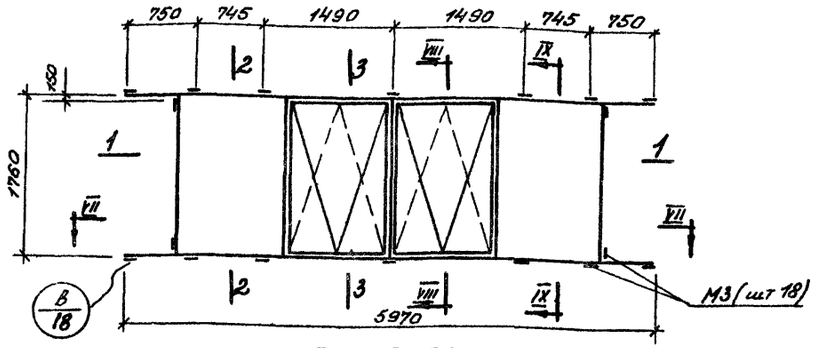

ОП-18-А2
(Вид с улицы)

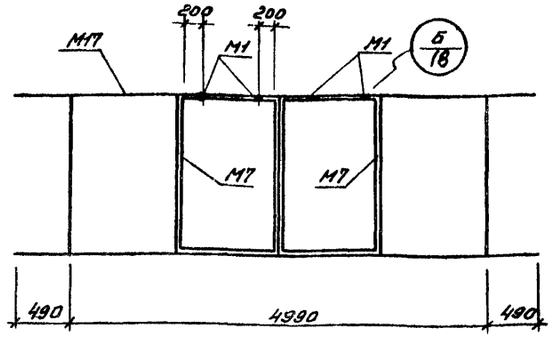

Наружный переплет
(Вид с улицы)

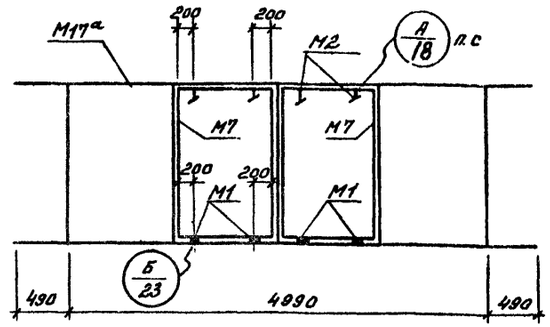

Внутренний переплёт
(Вид из помещения)

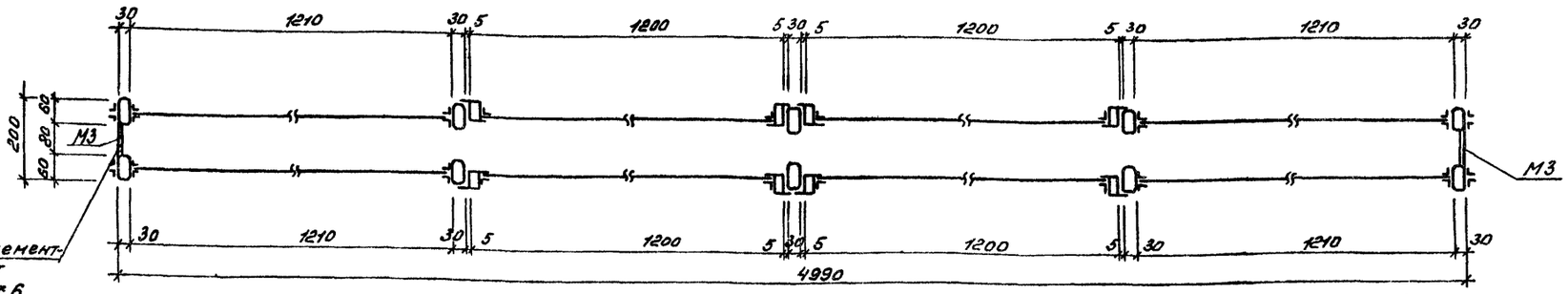

1-1

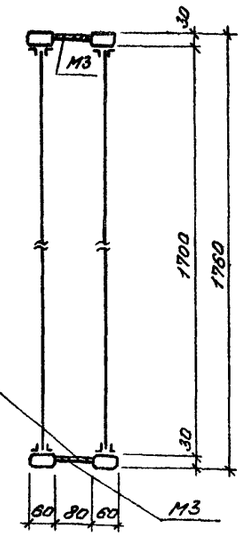

Асбестоцементный лист 5970×80×6

2-2

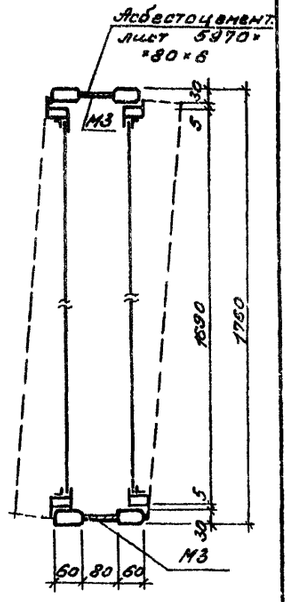

3-3

Выборка металла на панель

№ п/п	Профиль	Длина для заказа	Вес, кг	Марка стали
1.	▭ 60×30×3	6000	155,0	ВСт.3пс
2.	Гн. профиль 40×40×2,5	6000	69,1	"
3.	Гн. профиль 18×18×1,5	—	35,4	"
4.	— 80×6	—	6,8	"
5.	Гн. проф. №11 (слив)	6000	16,9	"
	Отходы и наплавлен. металл 3%		8,5	
		Итого:	291,7	

Расход материалов на панель

№ п/п	Материал	Ед. изм.	Кол.	Вес, кг	Примеч
1.	Металл	панель	1	291,7	
2	Стекло 1200×1690×4	шт.	4	88,1	
3.	Стекло 1140×1635×4	шт.	4	81,2	
4.	Резин. уплотн. № обр.	п.м	45,8	5,7	
5.	Упругая прокладка	п.м	23,7	0,4	
6.	Асбестоцементн. лист δ = 6 мм	м²	1,24	13,6	
7.	Резиновая прокладка	п.м	57,5	1,7	
		Итого:		482,4	

Ведомость марок на панель

№ марки	Наименование	Кол. шт. Т	Кол. шт. Н	№ листа	Примеч
М17	Рама наружн. перепл.	1		20	
М17а	Рама внутр. перепл.	1		20	
М7	Створка	4		21	
М1	Петля	8			см. выпуск 3
М2	Завёртка	4			"
М3	Соединит. планка	18			см. разрезы

Примечания:

1. В выборке металла на панель не учтён. вес петель и завёрток.
2. Разрезы VII–VII см. на листе 13, разрезы VIII–VIII и IX–IX – на листе 14.
3. Слив №11 приваривается к оконным панелям до их монтажа (см. выпуск 1, разрезы 1-1 и 2-2).

1970 г.	Стальные панельные переплёты с уплотненными притворами для многоэтажных зданий промышленных предприятий	Панель ОП-18-А2	Серия 1.436-2	Выпуск 2	Лист 6

Нач. отдела Брач
Гл. констр. Лунин
Рук. группы Гайлова
Архитект. Майкова
Инженер Кузьмина

Сост. Кулик
Проверил Шиндер

Изм. 2
Изм. Игнатова

МГСПИ

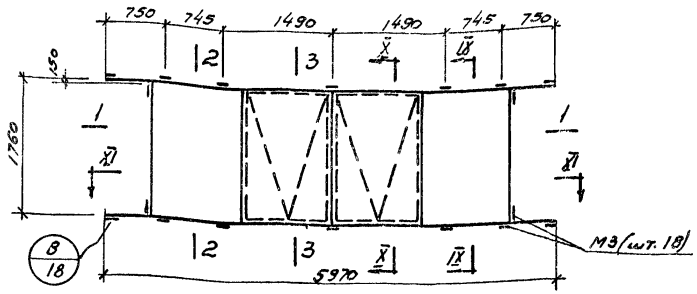

ОП-18-А3
(Вид с улицы)

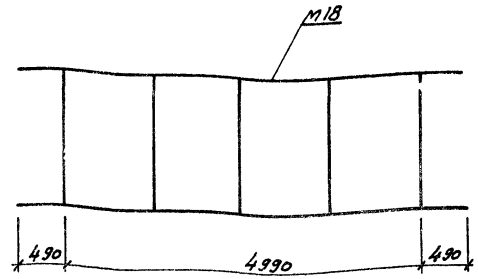

Наружный переплет
(Вид с улицы)

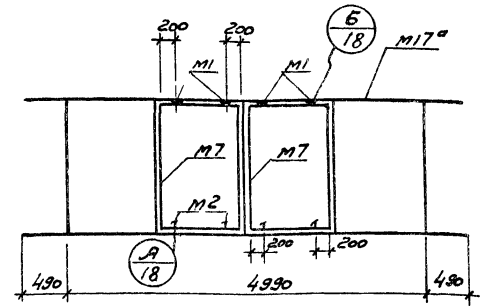

Внутренний переплёт
(Вид из помещения)

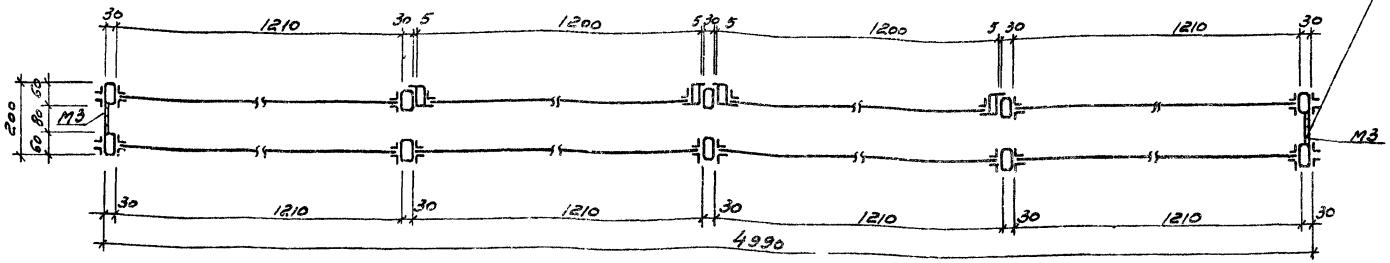

1-1

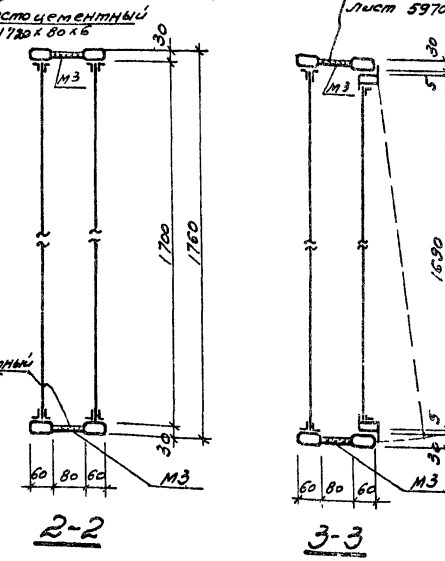

2-2

3-3

Выборка металла на панель

№ п/п	Профиль	Длина для заказа	Вес, кг	Марка стали
1.	▭ 60х30х3	6000	155,0	ВСт3пс
2.	Гн. профиль 40х40х2,5	6000	34,5	"
3.	Гн. профиль 18х18х1,5	—	40,1	"
4.	– 80х6	—	6,8	"
5.	Гн. проф. №11 (слив)	6000	16,9	"
	отходы и наплавления металла 3%		7,6	
		Итого:	260,9	

Расход материалов на панель

№ п/п	Материал	Ед. изм.	Кол.	Вес, кг	Примеч.
1.	Металл	панель	1	260,9	
2.	Стекло 1200х1690х4	шт.	6	132,2	
3.	Стекло 1140х1635х4	шт.	2	40,6	
4.	Резин. уплотн. П-образ.	п.м	46,3	5,8	
5.	Упругая прокладка	п.м	11,9	0,2	
6.	Асбестоцементн. лист δ=6 мм	м²	1,24	13,6	
7.	Резиновая прокладка	п.м	58,0	1,7	
		Итого:		455,0	

Ведомость марок на панель

№ марки	Наименование	Кол. шт. Т	Кол. шт. Н	№ листа	Примеч.
M18	Рама наружн. перепл.	1		22	
M17а	Рама внутр. перепл.	1		20	
M7	Створка	2		21	
M1	Петля	4			см. выпуск 3
M2	Завертка	4			"
M3	Соединит. планка	18			См. разрезы

Примечания:

1. В выборке металла не учтен вес петель и заверток.
2. Разрезы IX-IX и X-X см. на листе 14, разрез XI-XI – на листе 15.
3. Слив № 11 привариваемся к оконным панелям до их монтажа (см. выпуск 1, разрезы 1-1 и 2-2).

1970 г.	Стальные панельные переплеты с уплотненными притворами для многоэтажных зданий промышленных предприятий	Панель ОП-18-А3	Серия 1.436-2	Выпуск 2	Лист 7

МГСПИ

Гл. инженер Кузьмина
Рук. группы Ланцов
Гл. констр. Ланцов
Нач. отдела Брец
Проверил Изотов
Исполнил

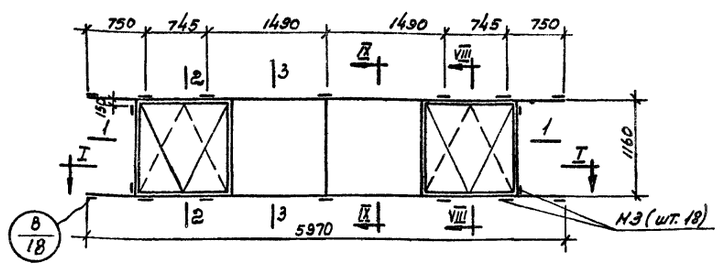

ОП-12-А1
(Вид с улицы)

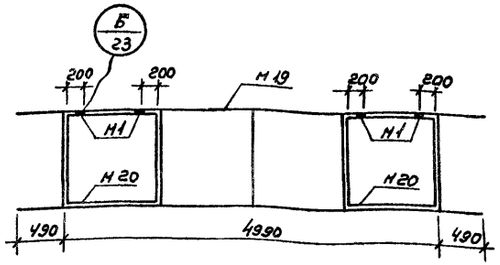

Наружный переплет
(Вид с улицы)

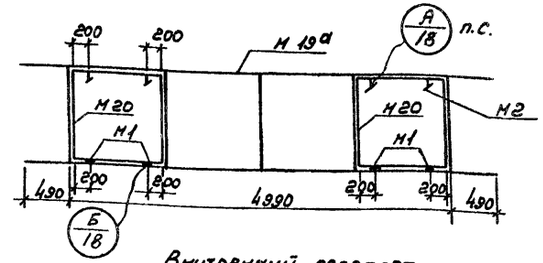

Внутренний переплет
(Вид из помещения)

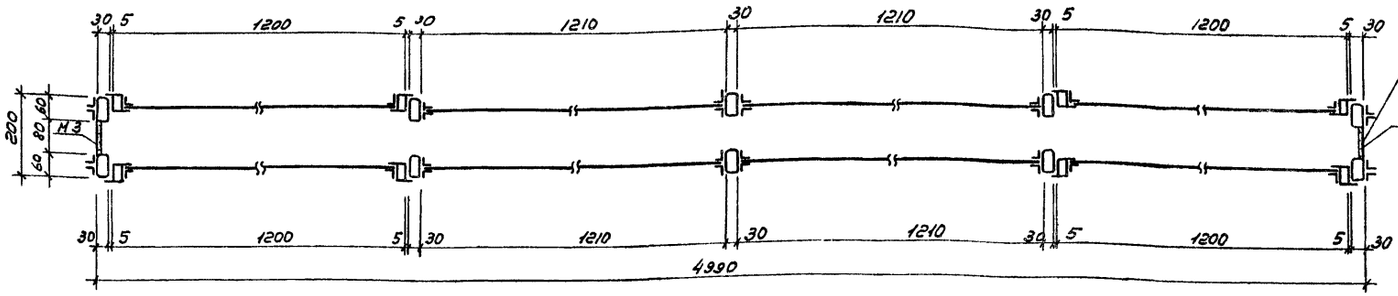

1-1

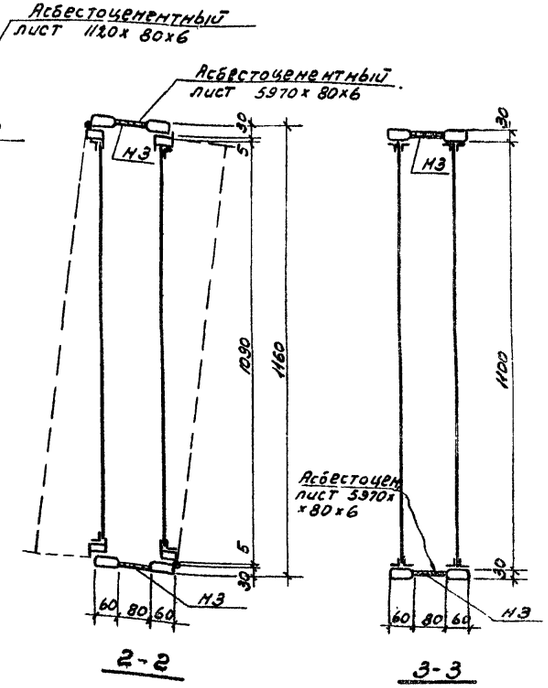

2-2

3-3

Выборка металла на панель				
№ п/п	Профиль	Длина для заказа	Вес, кг	Марка стали
1.	⌓ 60х30х3	6000	132,3	Вст. 3пс
2.	Гн. пр. 40х40х2,5	6000	54,9	"
3.	Гн. пр. 18х18х1,5	–	27.9	"
4.	– 80х6	–	6.8	"
5.	Гн. проф №11 (слив)	6000	16,9	"
	Наплавленный металл и отходы 3%		7.2	
		Итого:	246,0	

Расход материалов на панель					
№ п/п	Материал	Ед. изм.	Кол.	Вес, кг	Примеч.
1.	Металл	панель	1	246.0	
2.	Стекло 1140х1035х4	шт.	4	51.4	
3.	Стекло 1200х1090х4	шт.	4	57.0	
4.	Резин. уплотн. „п" образа	п.м	36.2	4.5	
5.	Упругая прокладка	п.м	18.9	0,3	
6.	Асбестоцементный лист δ = 6 мм.	м²	1.15	12,6	
7.	Резиновая прокладка	п.м	45.5	1,4	
		Итого:		373,2	

Ведомость марок панели					
№ марок	Наименование	Кол. шт. Т.	Кол. шт. Н.	№ листа	Примеч.
Н19	Рама наружн. перепл.	1		16	
Н19а	Рама внутр. перепл.	1		16	
Н20	Створка	4		21	
Н1	Петля	8			См. выпуск 3
Н2	Завертка	4			"
Н3	Соединит. планка	18			См. разрезы

Примечания:

1. В выборке металла на панель не учтен вес петель и заверток.
2. Разрез I-I см. на листе 11, разрезы VIII-VIII и IX-IX – на листе 14.
3. Слив № 11 приваривается к оконным панелям до их монтажа (см. выпуск 1, разрезы 1-1 и 2-2).

1970 г.	Стальные панельные переплеты с уплотненными притворами для многоэтажных зданий Промышленных предприятий	Панель ОП-12-А1	Серия 1.436-2	Выпуск 2	Лист 8

МГСПИ

Нач отд.	Брещ	Проверил	Игнатова
Гл. констр	Лунин		
Рук. гр.	Хайлова		
Архитект	Нилейкова		
Инженер	Кузьмина		

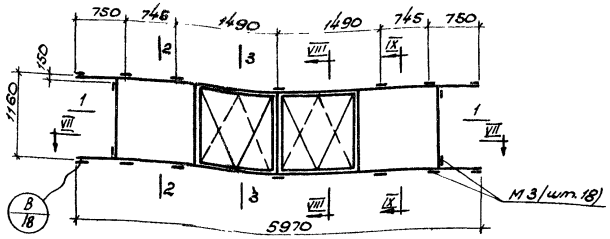

ОП-12-А2
(Вид с улицы)

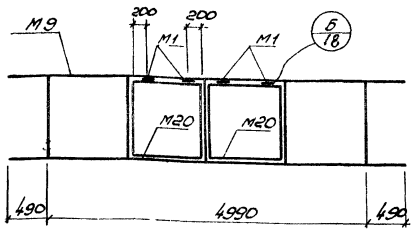

Наружный переплет
(Вид с улицы)

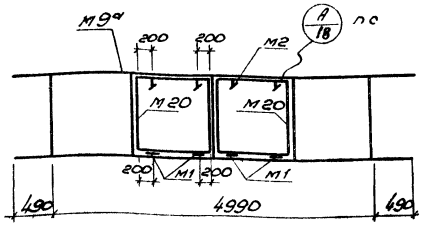

Внутренний переплет
(Вид из помещения)

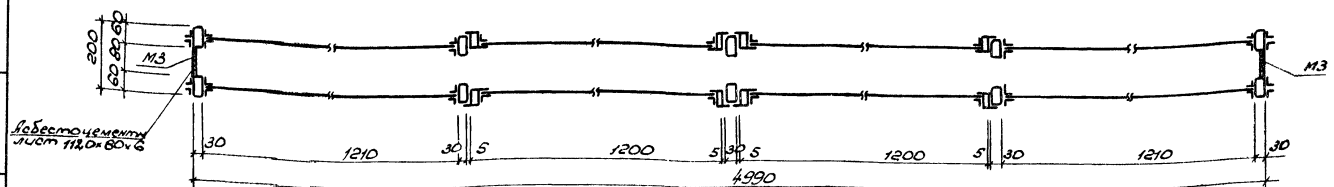

1-1

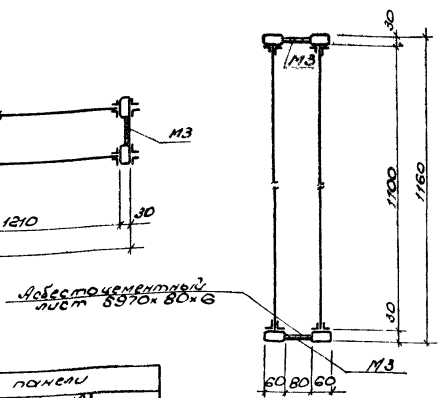

2-2

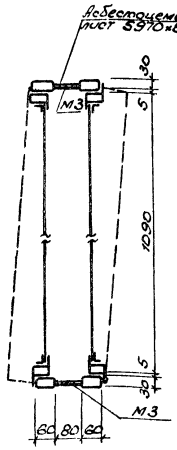

3-3

Выборка металла на панель

№ п/п	Профиль	Длина для заказа	Вес, кг	Марка стали
1.	▭ 60×30×3	6000	132.3	ВСт.3пс
2.	Гн. профиль 40×40×2.5	6000	54.9	"
3.	Гн. профиль 18×18×1.5	—	27.9	"
4.	- 80×6	—	6.8	"
5.	Гн. проф №11 (слив)	6000	16.9	"
	Наплавленный металл и отходы 3%		7.2	
	Итого.		246.0	

Расход материалов на панель

№ п/п	Материал	ЕД изм	Кол	Вес, кг	Примеч
1.	Металл	панель	1	246.0	
2.	Стекло 1200×1090×4	шт	4	57.0	
3.	Стекло 1140×1035×4	шт	4	51.4	
4.	Резина уплотн. П-обр.	п.м	36.2	4.5	
5.	Упругая прокладка	п.м	18.9	0.3	
6.	Асбестоцементн. лист δ=6 мм	м²	1.15	12.6	
7.	Резиновая прокладка	п.м	45.5	1.4	
	Итого:			373.2	

Ведомость марок панели

№ марки	Наименование	Кол шт Т	Кол шт Н	№ листа	Примеч.
М9	Рама наружн. перепл.	1		17	
М9а	Рама внутр. перепл.	1		17	
М20	Створка	4		21	
М1	Петля	8			см. выпуск 3
М2	Завертка	4			"
М3	Соединительн. планка	18			см. разрезы

Примечания

1. В выборке металла на панель не учтен вес петель и заверток.
2. Разрез VII-VII см. на листе 13, разрезы VIII-VIII и IX-IX - на листе 14.
3. Слив №11 приваривается к оконным панелям до их монтажа (см. выпуск 1, разрезы 1-1 и 2-2).

1970г	Стальные панельные переплеты с уплотненными притворами для многоэтажных зданий промышленных предприятий	Панель ОП-12-А2	Серия 1.436-2	Выпуск 2	Лист 9

МГСПИ

Гл. инж. проекта Кузнецова
Гл. архитектор проекта Кузнецова
Нач. отдела Ивлиев
Гл. конструктор Ивлиев
Гл. архитектор Ивлиев
Разработал Ивлиев

10735-02 1.3

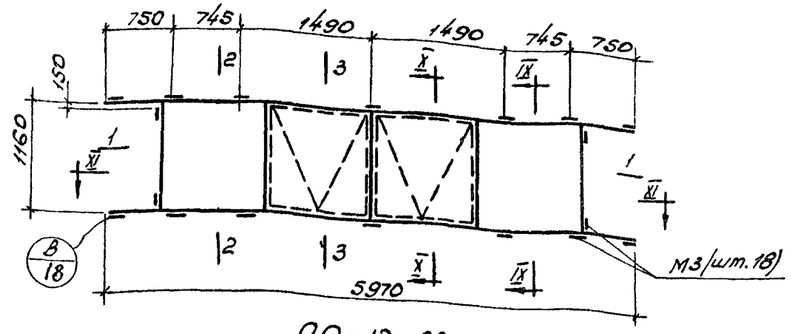

ОП-12-А3
(Вид с улицы)

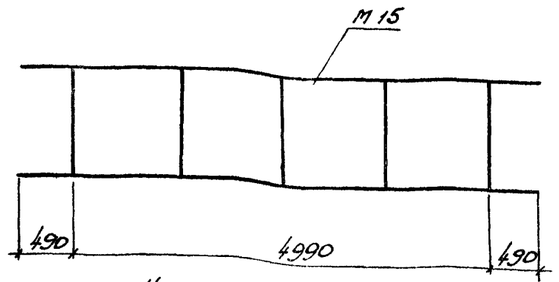

Наружный переплет
(Вид с улицы)

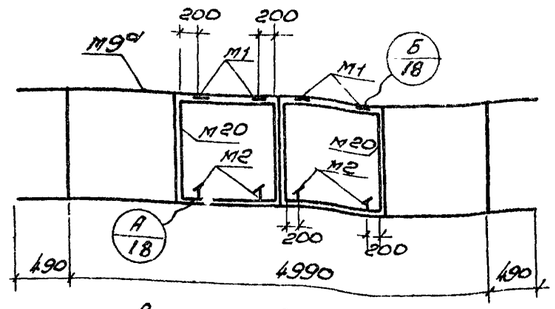

Внутренний переплет
(Вид из помещения)

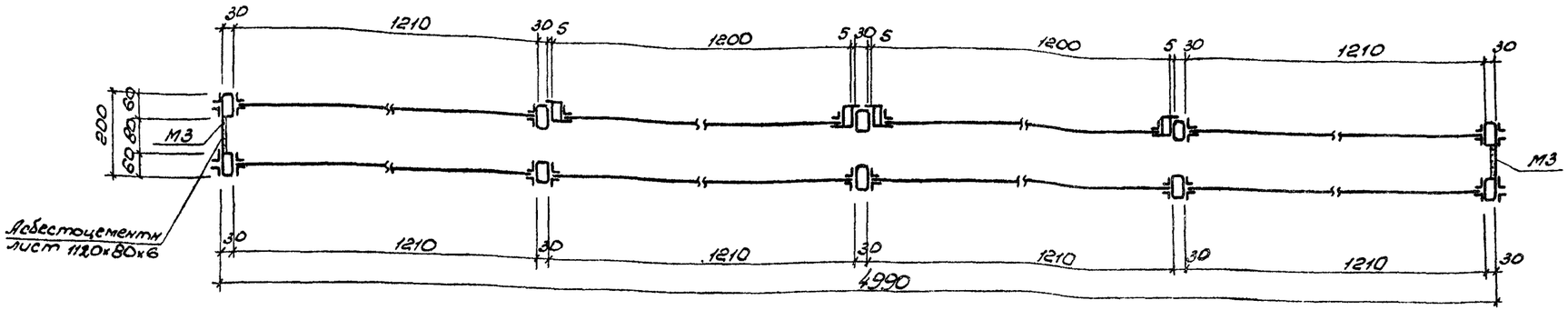

1-1

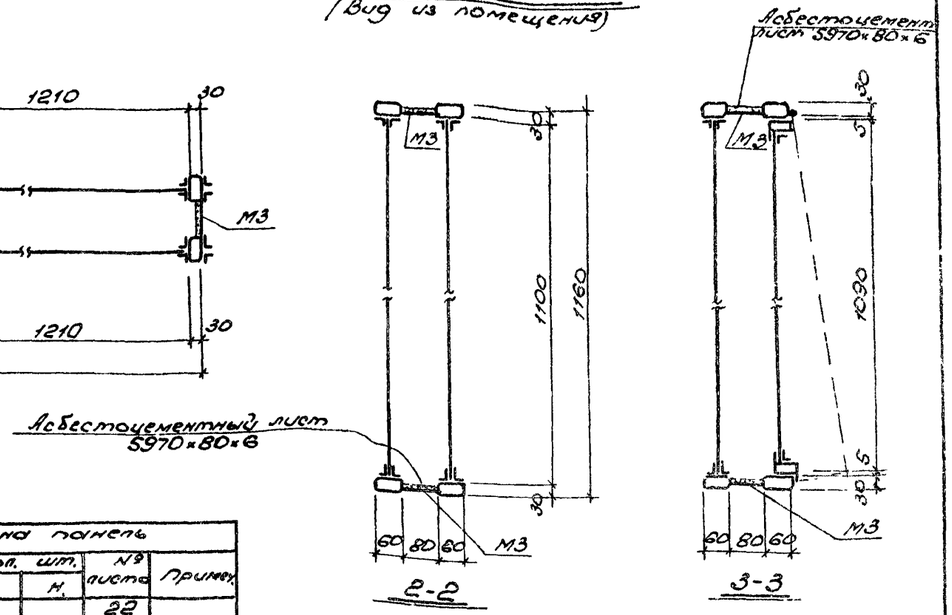

2-2

3-3

Выборка металла на панель				
№ п/п	Профиль	Длина для заказа	Вес, кг	Марка стали
1.	▭ 60×30×3	6000	132.3	ВСт.3пс
2.	Гн. профиль 40×40×2.5	6000	27.4	"
3.	Гн. профиль 18×18×1.5	—	31.7	"
4.	- 80×6	—	6.8	"
5.	Гн. проф. №11 (слив)	6000	16.9	"
	наплавленный металл и отходы 3%		6.4	
		Итого:	221.5	

Ведомость материалов на панель					
№ п/п	Материал	Ед. изм.	Кол.	Вес, кг	Примеч.
1.	Металл	панель	1	221.5	
2.	Стекло 1200×1090×4	шт	6	85.7	
3.	Стекло 1140×1035×4	шт	2	25.7	
4.	Резин. уплотн. „П"-обр.	п.м	36.7	4.6	
5.	Упругая прокладка	п.м	9.5	0,2	
6.	Асбестоцементный лист δ = 6 мм	м²	1.15	12.6	
7.	Резиновая прокладка	п.м	46	1.4	
		Итого:		351.7	

Ведомость марок на панель					
N марки	Наименование	Кол. шт. т.	Кол. шт. н.	№ листа	Примеч.
М15	Рама наружн. перепл.	1		22	
М9а	Рама внутр. перепл.	1		17	
М20	Створка	2		21	
М1	Петля	4			см. выпуск 3
М2	Завертка	4			"
М3	Соединит. планка	18			см. разрезы

Примечания:

1. В выборке металла на панель не учтен вес петель и заверток.
2. Разрезы IX-IX и X-X см. на листе 14, разрез XI-XI - на листе 15.
3. Слив №11 приваривается к оконным панелям до их монтажа (см. выпуск 1, разрезы 1-1 и 2-2).

Нач. отд.	Брец		Проверил	Игнатова	
Гл. констр.	Лунин				
Рук. гр.	Жайлова				
Архитект.	Милейкова				
Инженер	Кузьмина				

МГСПИ

1970 г.	Стальные панельные переплеты с уплотненными притворами для многоэтажных зданий промышленных предприятий	Панель ОП-12-А3	Серия 1.436-2	Выпуск 2	Лист 10

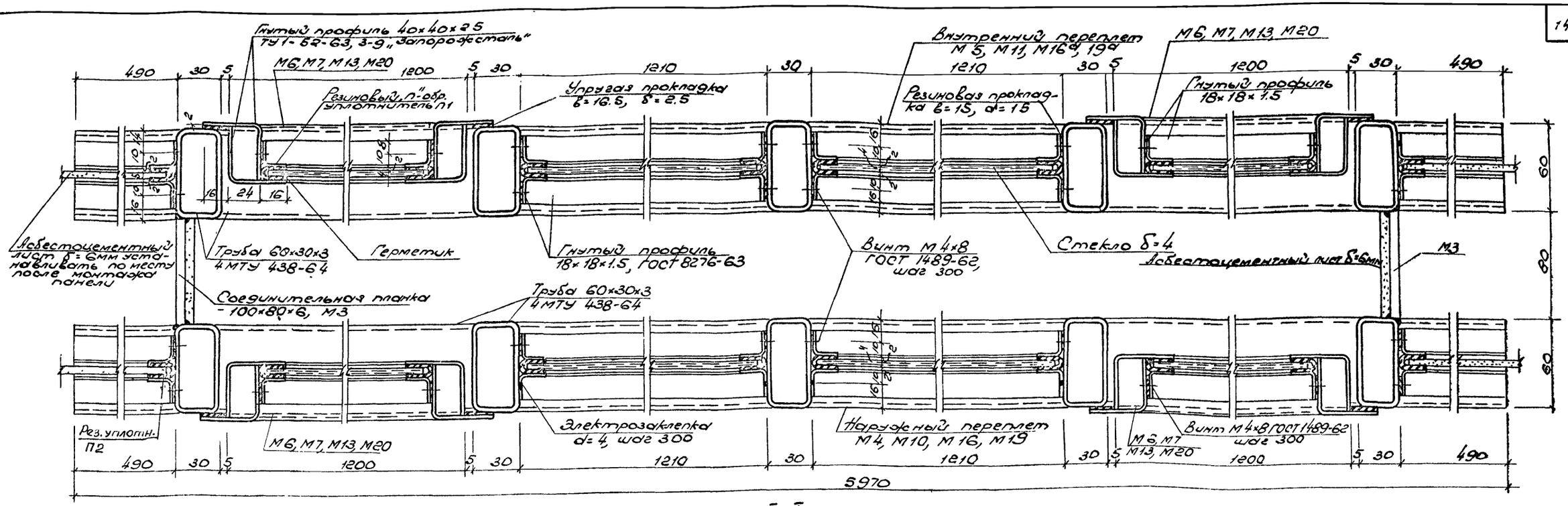

I-I

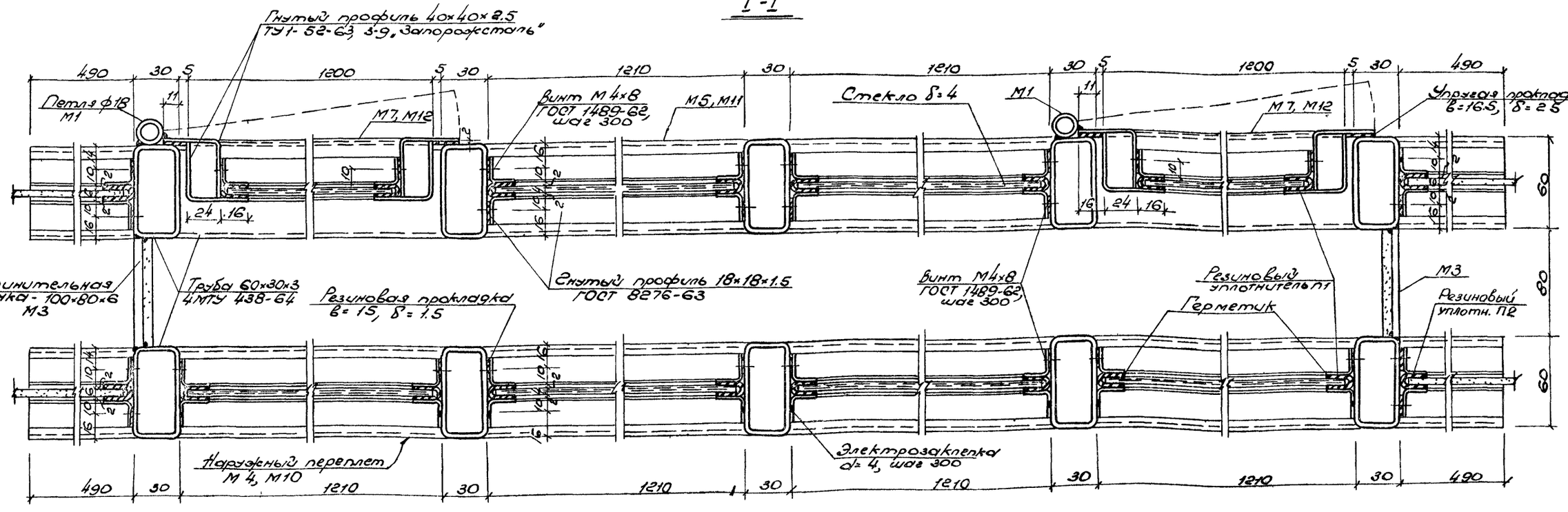

II-II

Примечания:

1. Характеристику герметика, резинового уплотнителя и упругой прокладки см. в пояснительной записке.
2. Горизонтальные соединительные планки М3 между переплетами условно не показаны.

Нач. отдела	Бреус				
Гл. констр.	Лучин				
Рук. группы	Хоцянов				
Лозитек	Мигунова				
Проверил	Цветкова				

МГСПИ

1970 г.

Стальные панельные переплеты с уплотненными притворами для многоэтажных зданий промышленных предприятий

Разрезы I-I; II-II

Серия 1.436-2 | Выпуск 2 | Лист 11

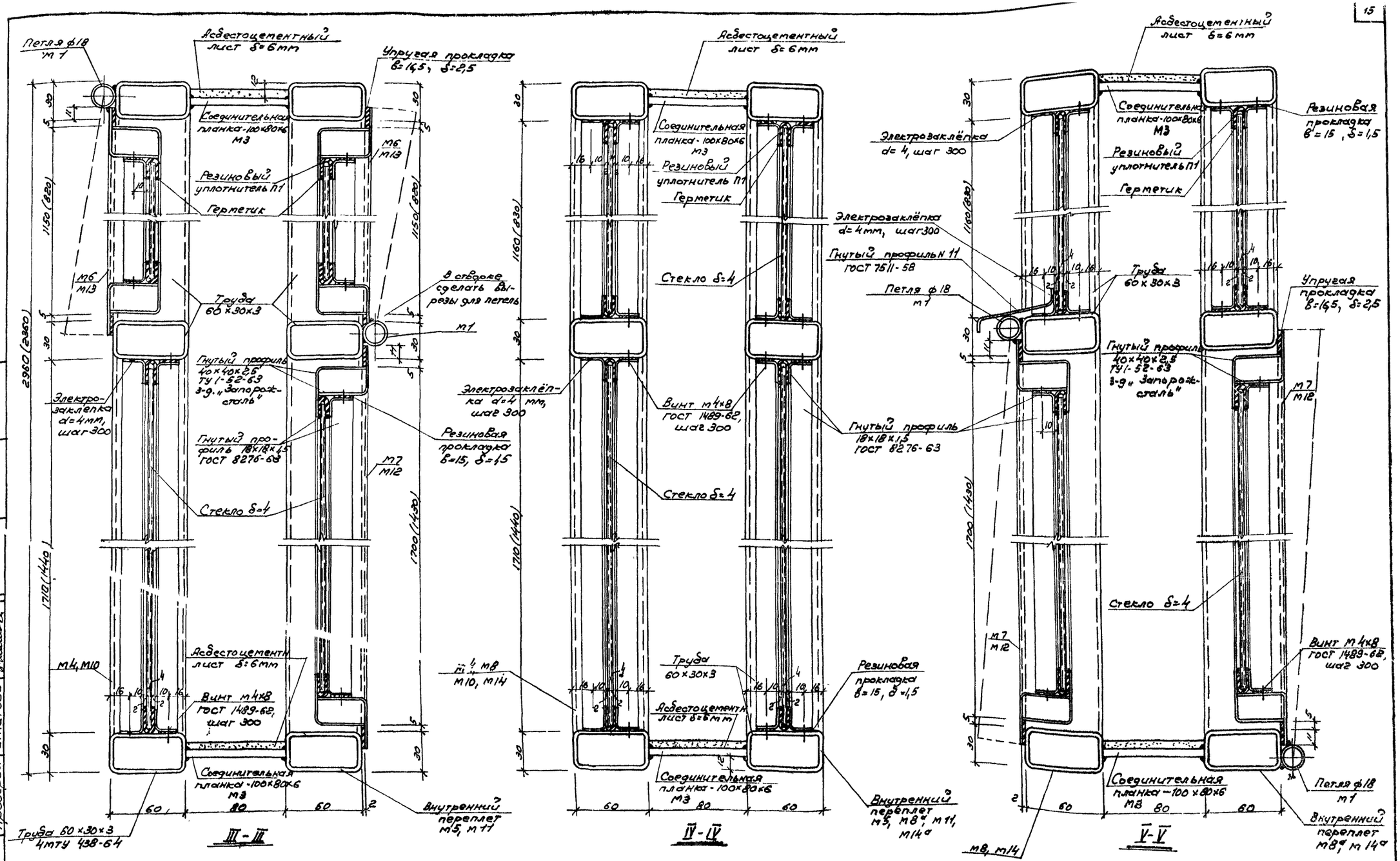

Примечания:

1. Характеристику герметика, резинового уплотнителя и упругой прокладки см. в пояснительной записке.
2. Вертикальные соединительные планки между переплетами условно не показаны.
3. Размеры в скобках даны для панелей высотой H=2360.
4. Асбестоцементные листы приклеить к металлическим планкам клеем Л-4.

Нач отд	Брещ					
Гл. констр	Лунин					
Рук. группы	Хайлова					
Архитект.	Милейкова					
Проверил	Игнатова					

МГСПИ

1970 г.	Стальные п... с уплотнен... для много... промышле...	Разрезы III-III, IV-IV, V-V	Серия 1.436-2	Выпуск 2	Лист 12

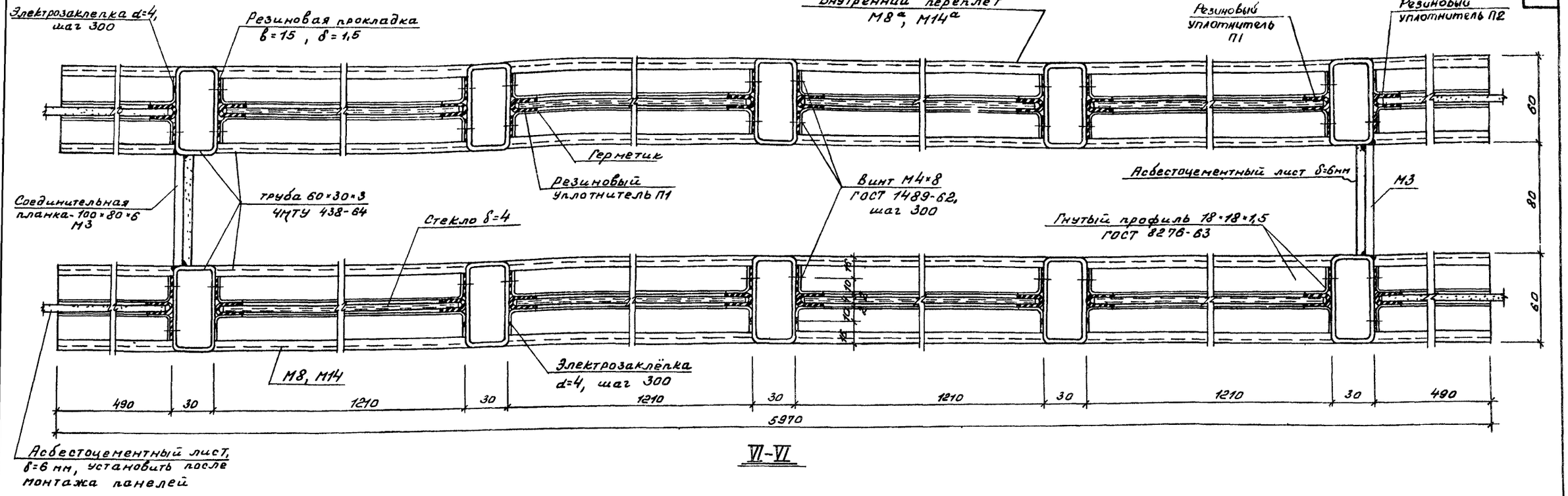

VI–VI

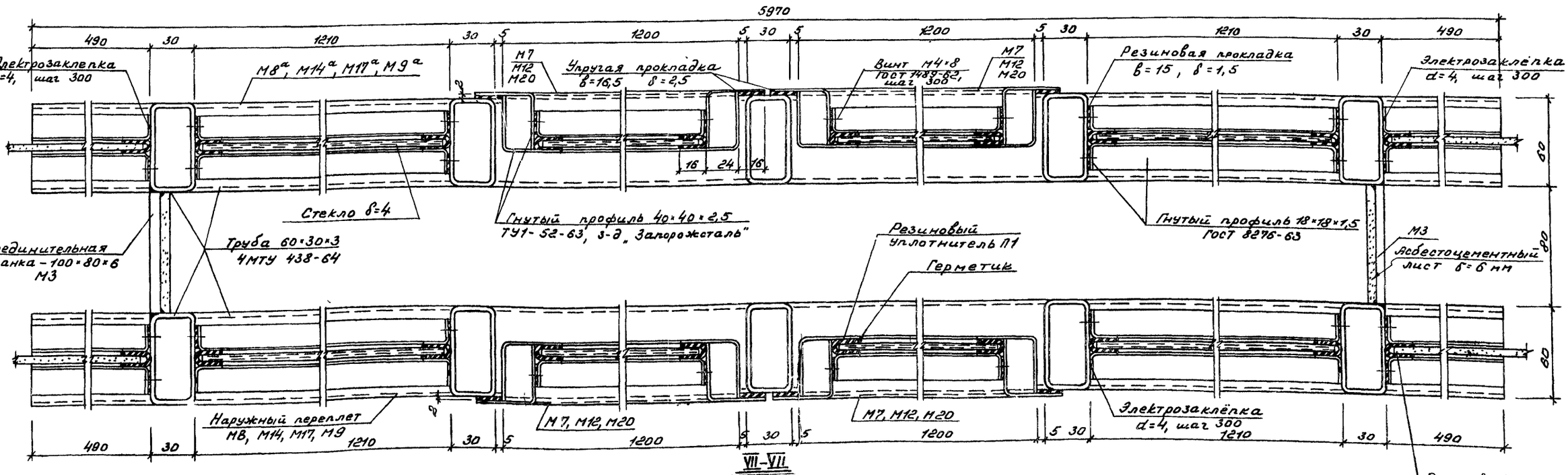

VII–VII

Примечания: смотри на листе 12.

Нач. отдела	Брец			
Гл. констр.	Лунин			
Рук. группы	Хайлова			
Архитект.	Милейкова			
Проверил	Игнатова			

МГСПИ

1970 г С-

Плиты перекрытий	Разрезы VI–VI, VII–VII	Серия 1.436-2	Выпуск 2	Лист 13

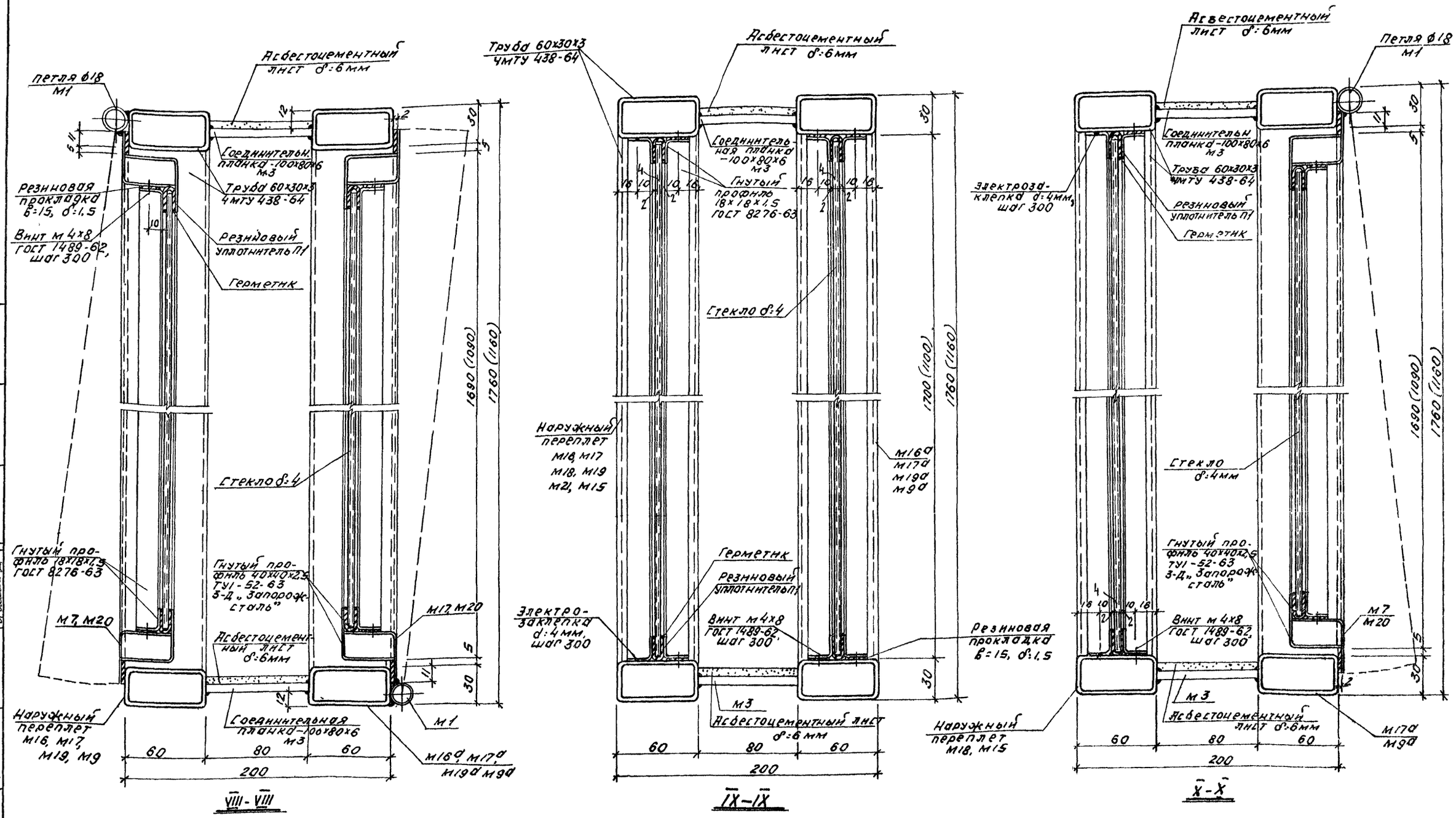

Примечания:

1. Общие примечания см. на листе 12, п. 1 и 2.
2. Размеры в скобках даны для панели высотой H=1160.

1970 г.	Стальные панельные переплеты с уплотненными притворами для многоэтажных зданий промышленных предприятий	Разрезы VIII-VIII, IX-IX, X-X	Серия 1.436-2	Выпуск 2	Лист 14

Нач. отд.	Брещ	
Гл. констр.	Лунин	
Рук. группы	Хайлова	
Архитект.	Милейкова	
Проверил	Игнатова	

МГСПИ

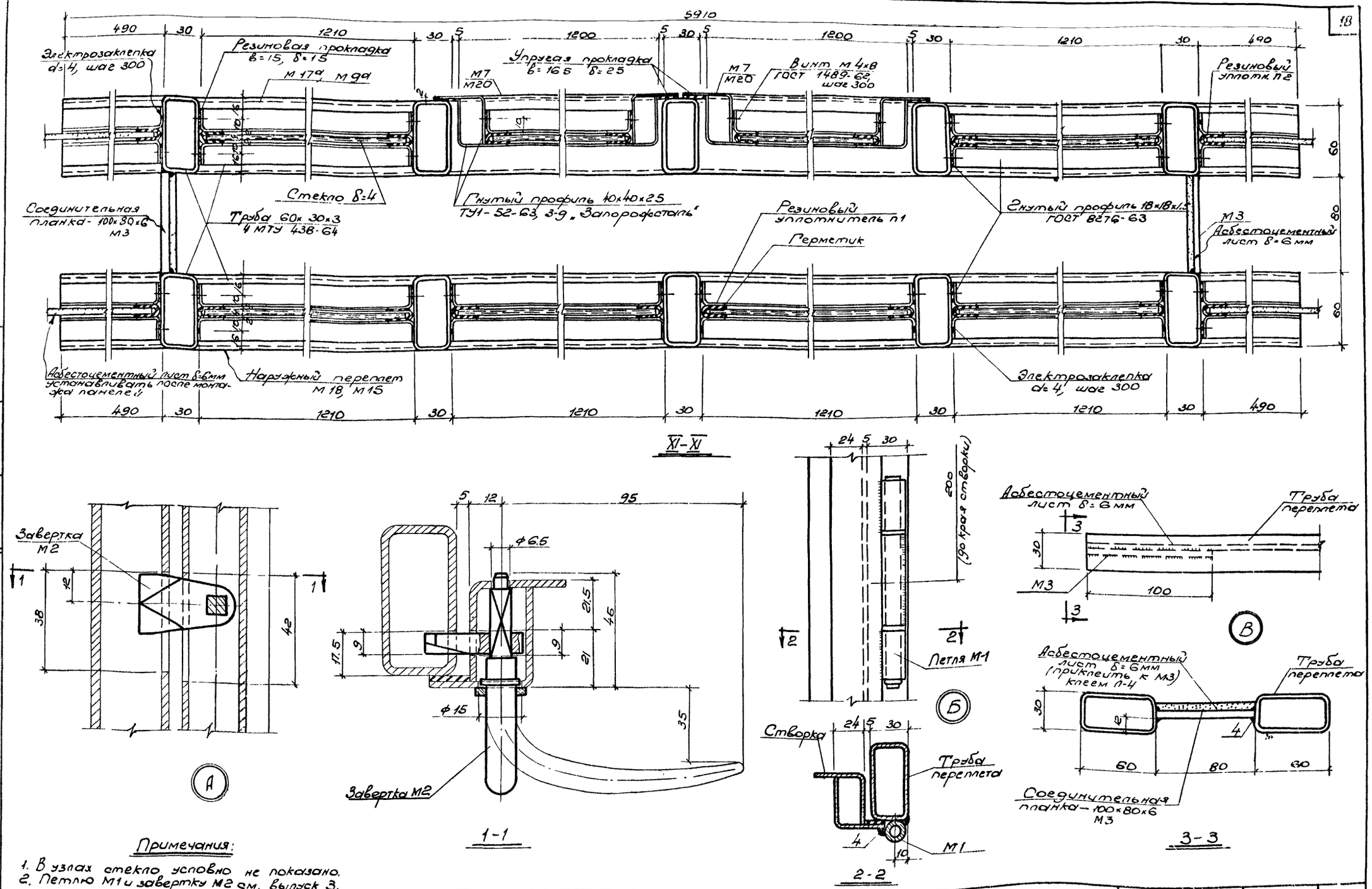

Примечания:

1. В узлах стекло условно не показано.
2. Петлю М1 и завертку М2 см. выпуск 3.

1970г.	Стальные панельные переплеты с уплотненными притворами для многоэтажных зданий промышленных предприятий	Разрез XI-XI. Узлы „А", „Б", „В"	Серия 1 436-2	Выпуск 2	Лист 15

МГСПИ

Нач. отдела	Брещ	
Гл. констр.	Лунин	
Гл. спец.	Алтаниди	
Ст. инж.	Игнатова	

10735 02 19

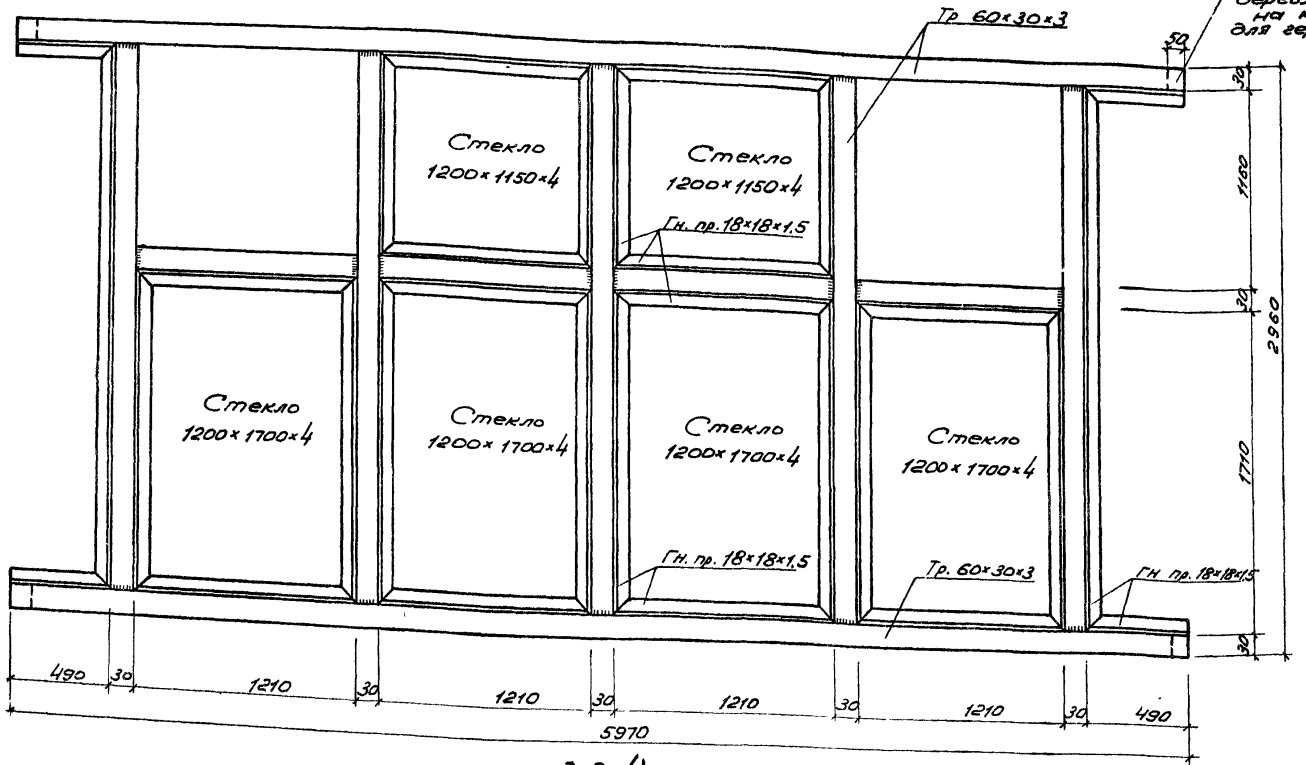

М4

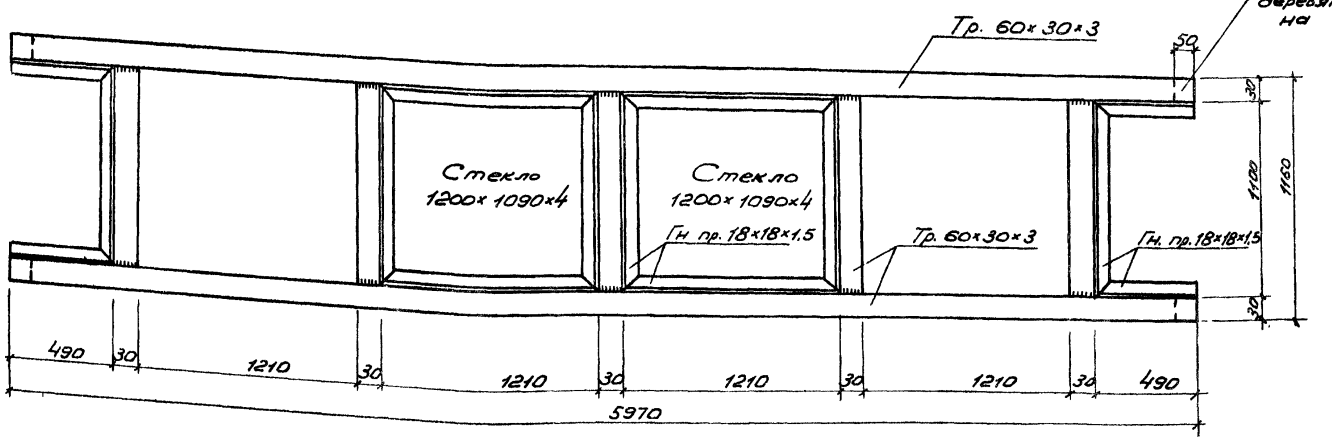

М19, М19ᵃ

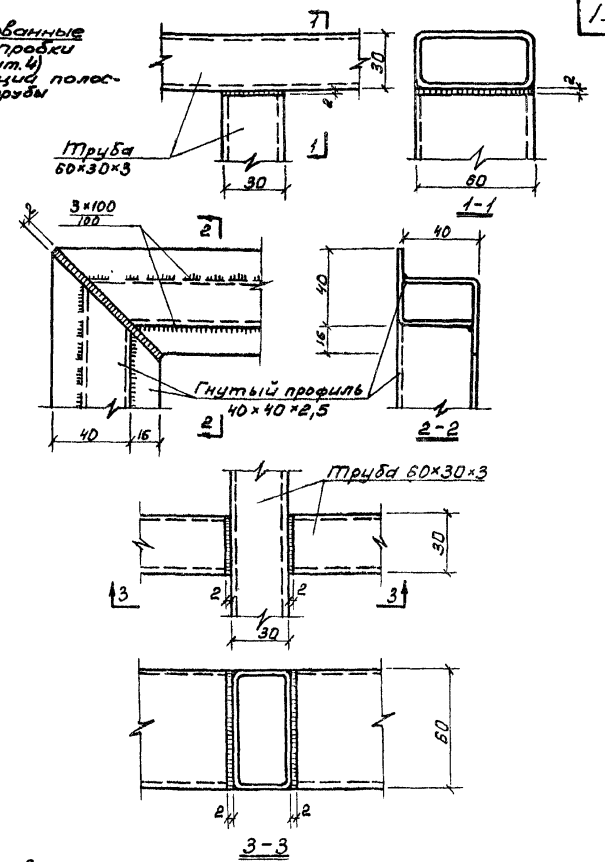

Примеры соединений элементов панелей

Примечания:

1. Сечения по элементам конструкции марок см. на продольных и поперечных разрезах оконных панелей (I-I, II-II и т.д.).
2. М19 отличается от М19ᵃ различным креплением гнутых профилей 18×18×1,5 к трубам 60×30×3 (см. продольные и поперечные разрезы по оконным панелям).

Нач. отдела	Бреч		
Гл. констр.	Лунин		
Рук. группы	Хомяк		
Документ.	Милечкова		
Инженер	Кузьмина		

Проверил Игнатова

МГСПИ

1970 г.	Стальные панельные переплеты с уплотнением притворов для многоэтажных зданий промышленных предприятий	Марки М4, М19, М19ᵃ. Примеры соединения элементов панелей	Серия 1.436-2	Выпуск 2	Лист 16

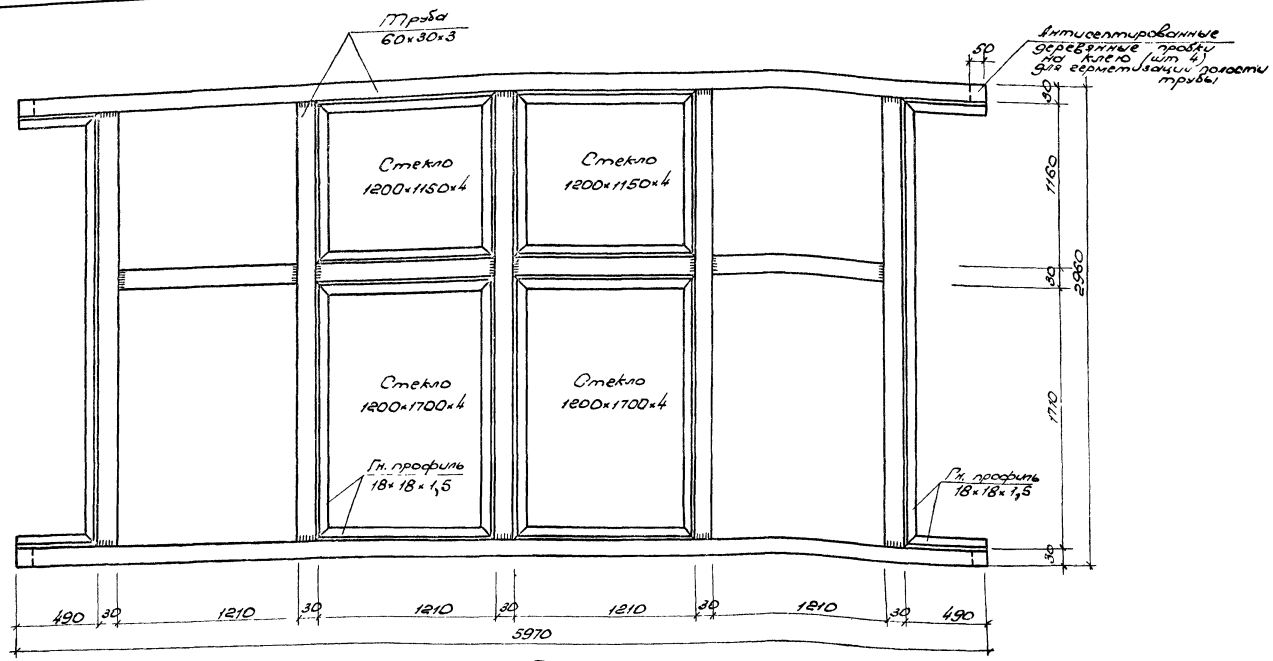

М 5

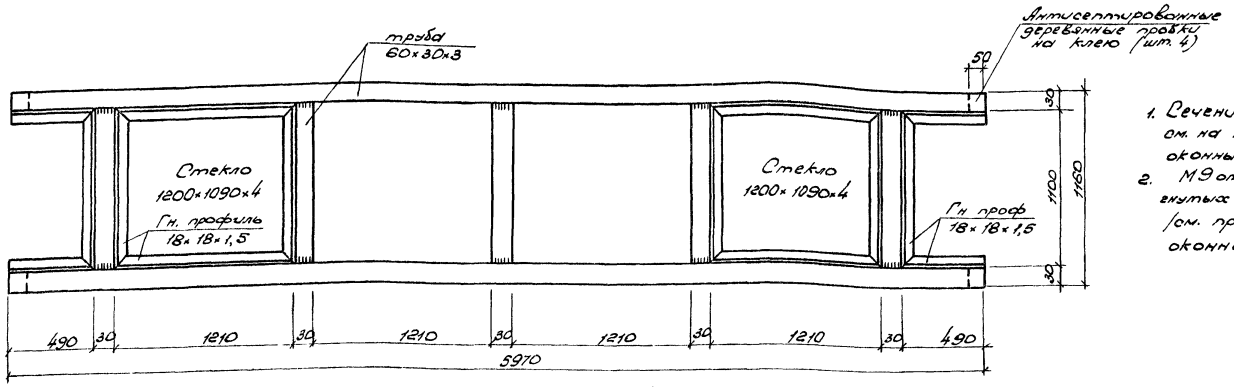

М 9, М 9а

Примечания:

1. Сечения по элементам конструкций марок см. на продольных и поперечных разрезах оконных панелей.
2. М9 отличается от М9а различным креплением гнутых профилей 18×18×1,5 к трубам 60×30×3 (см. продольные и поперечные разрезы по оконным панелям).

1970 г.	Стальные панельные переплеты с уплотненными притворами для многоэтажных зданий промышленных предприятий	Марки М5, М9, М9а	Серия 1.436-2	Выпуск 2	Лист 17

Нач. отдела	Брец		Проверил Игнатова
Гл. констр.	Лунин		
Рук. группы	Хайлова		
Архитект	Милейкова		
Инженер	Кузьмина		

МГСПИ

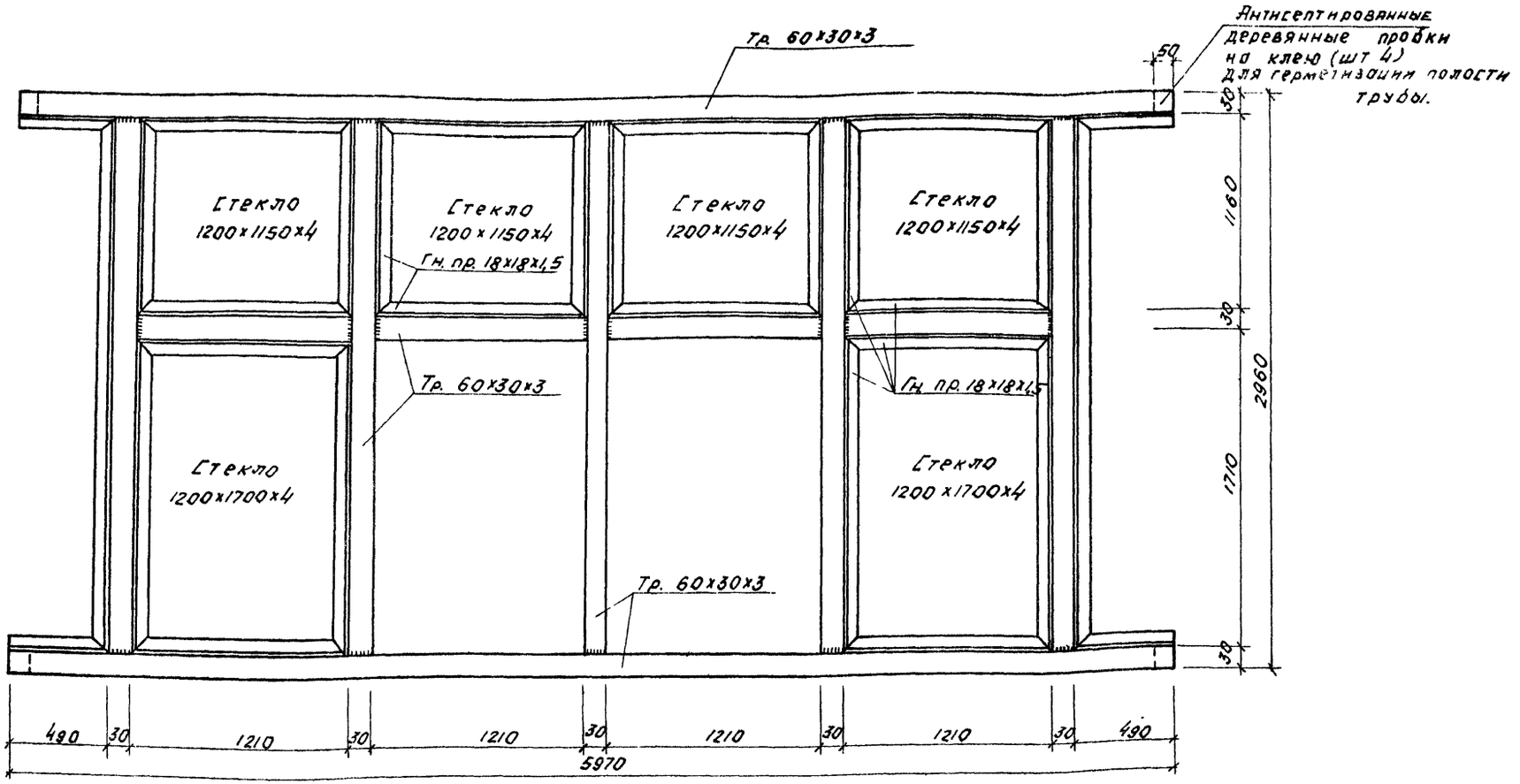

М8, М8а

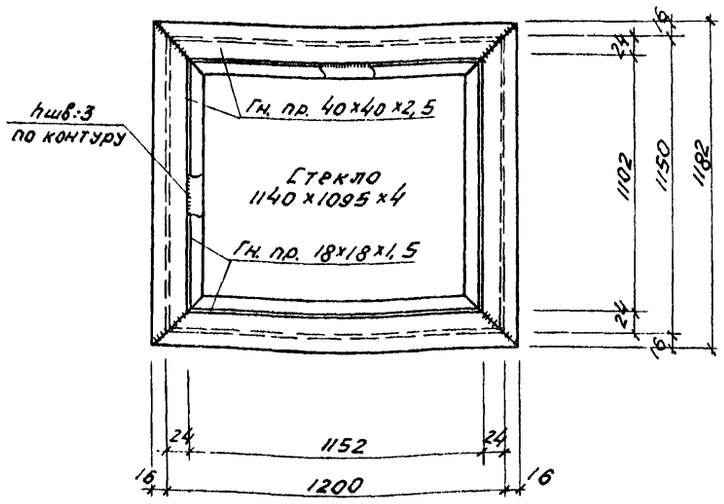

М6

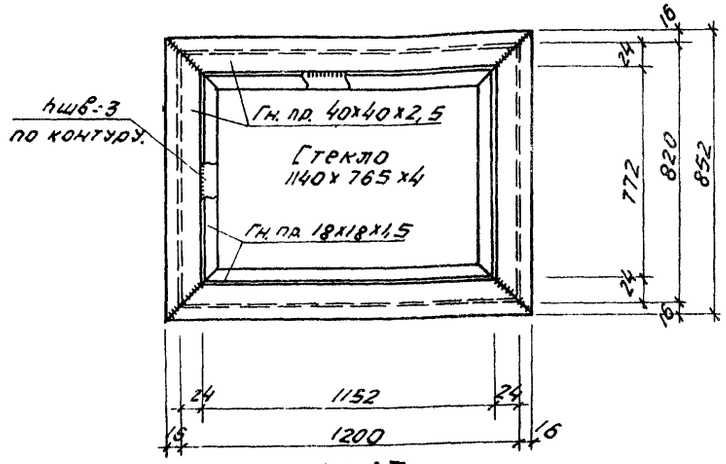

М13

Примечания:

1. Сечения по элементам конструкции марок см. на продольных и поперечных разрезах оконных панелей.
2. М8 отличается от М8а различным креплением гнутых профилей 18×18×1,5 к трубам 60×30×3 (см. продольные и поперечные разрезы по оконным панелям).

Нач отдела	Брещ				
Гл. констр.	Лунин				
Рук группы	Хайлова				
Архитект.	Милейкова				
Инженер	Кузьмина				
Проверил	Игнатова				

МГСПИ

1970г.	Стальные панельные переплеты с уплотненными притворами для многоэтажных зданий промышленных предприятий	Марки М6, М8, М8а, М13	Серия 1.436-2	Выпуск 2	Лист 18

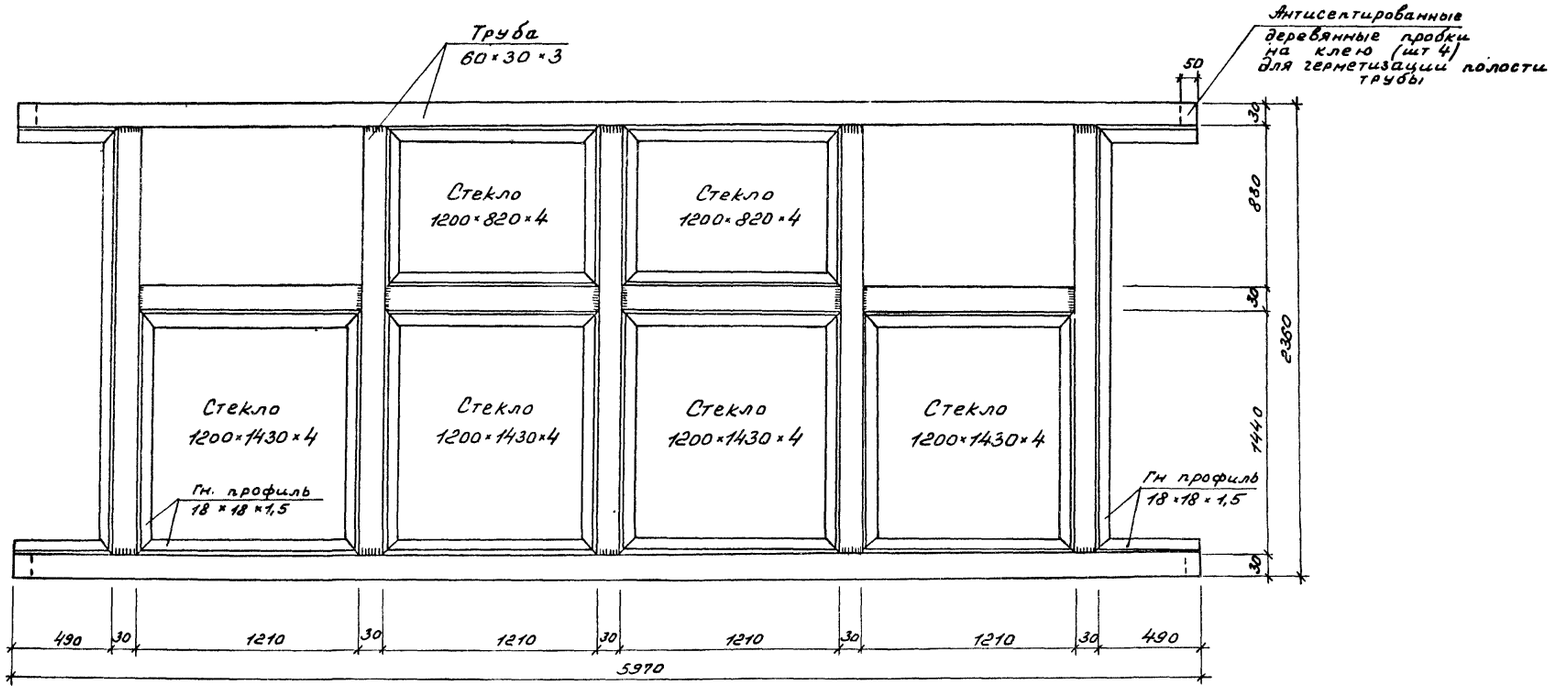

М 10

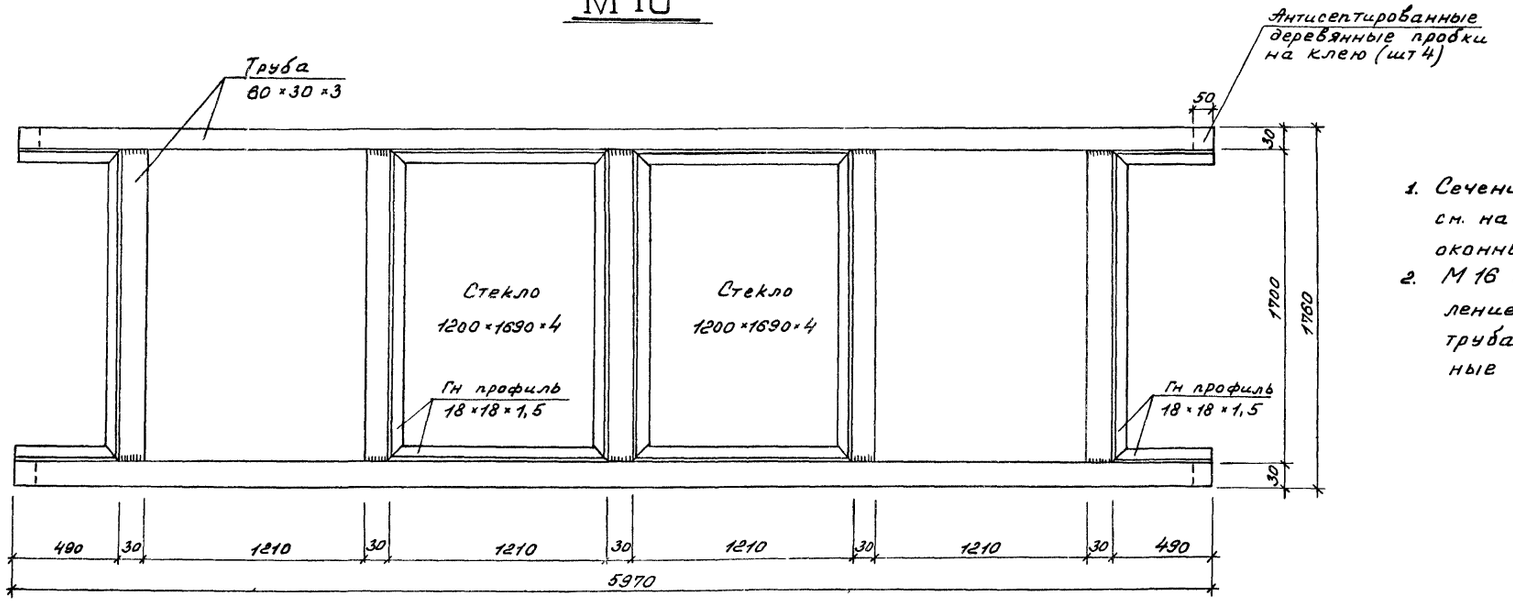

М 16, М16а

Примечания:

1. Сечения по элементам конструкции марок см. на продольных и поперечных разрезах оконных панелей
2. М 16 отличается от М16а различным креплением гнутых профилей 18×18×1,5 к трубам 60×30×3 (см продольные и поперечные разрезы по оконным панелям).

1970г.	Стальные панельные переплеты с уплотненными притворами для многоэтажных зданий промышленных предприятий	Марки М10, М16, М16а	Серия 1.436-2	Выпуск 2	Лист 19

МГСПИ

Нач отдела Брец
Гл констр Лунин
Рук группы Хайлова
Архитект Малейкова
Инженер Кузьмина

Проверил
Игнатова

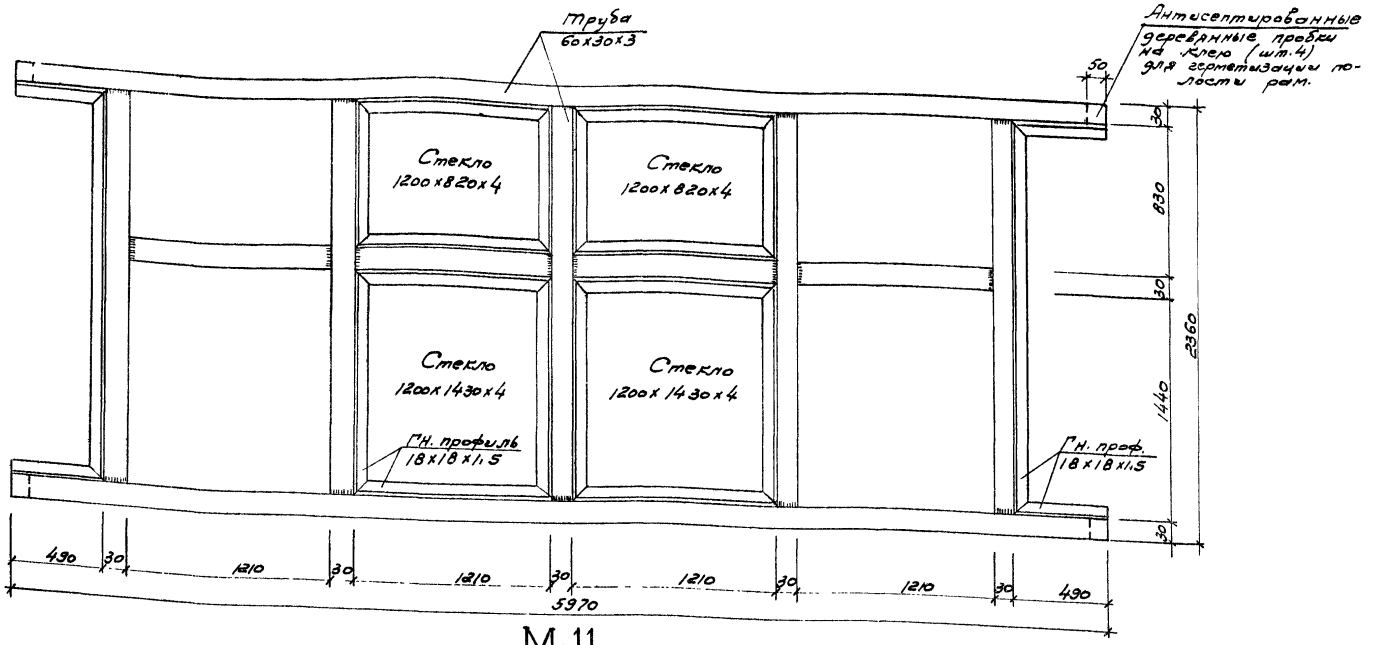

М 11

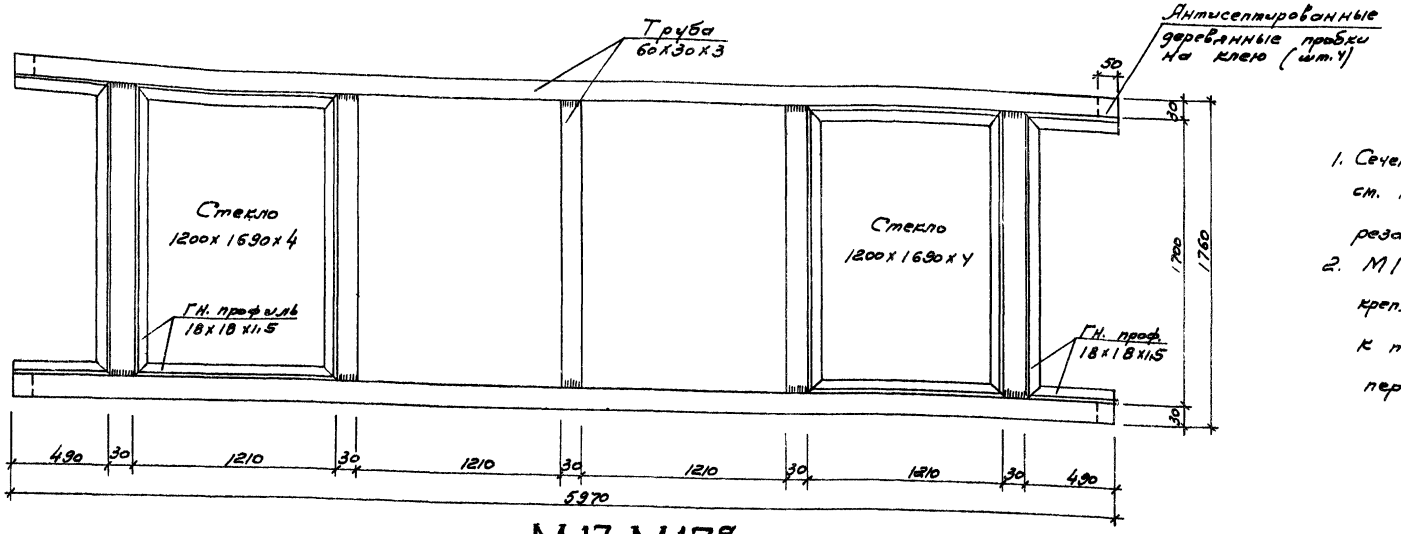

М 17, М17а

Примечания:

1. Сечения по элементам конструкции марок см. на продольных и поперечных разрезах оконных панелей.
2. М17 отличается от М17а различным креплением гнутых профилей 18х18х1,5 к трубам 60х30х3 (см. продольные и поперечные разрезы по оконным панелям).

1970г.	Стальные панельные переплёты с уплотненными притворами для многоэтажных зданий промышленных предприятий	Марки М11, М17, М17а	Серия 1.436-2	Выпуск 2	Лист 20

МГСПИ

Нач. отдела	Брейц		
Гл. констр.	Лунин		
Рук. группы	Хайлова		
Архитект.	Михайлова		
Инженер	Кузьмина		

Проверил | Игнатова

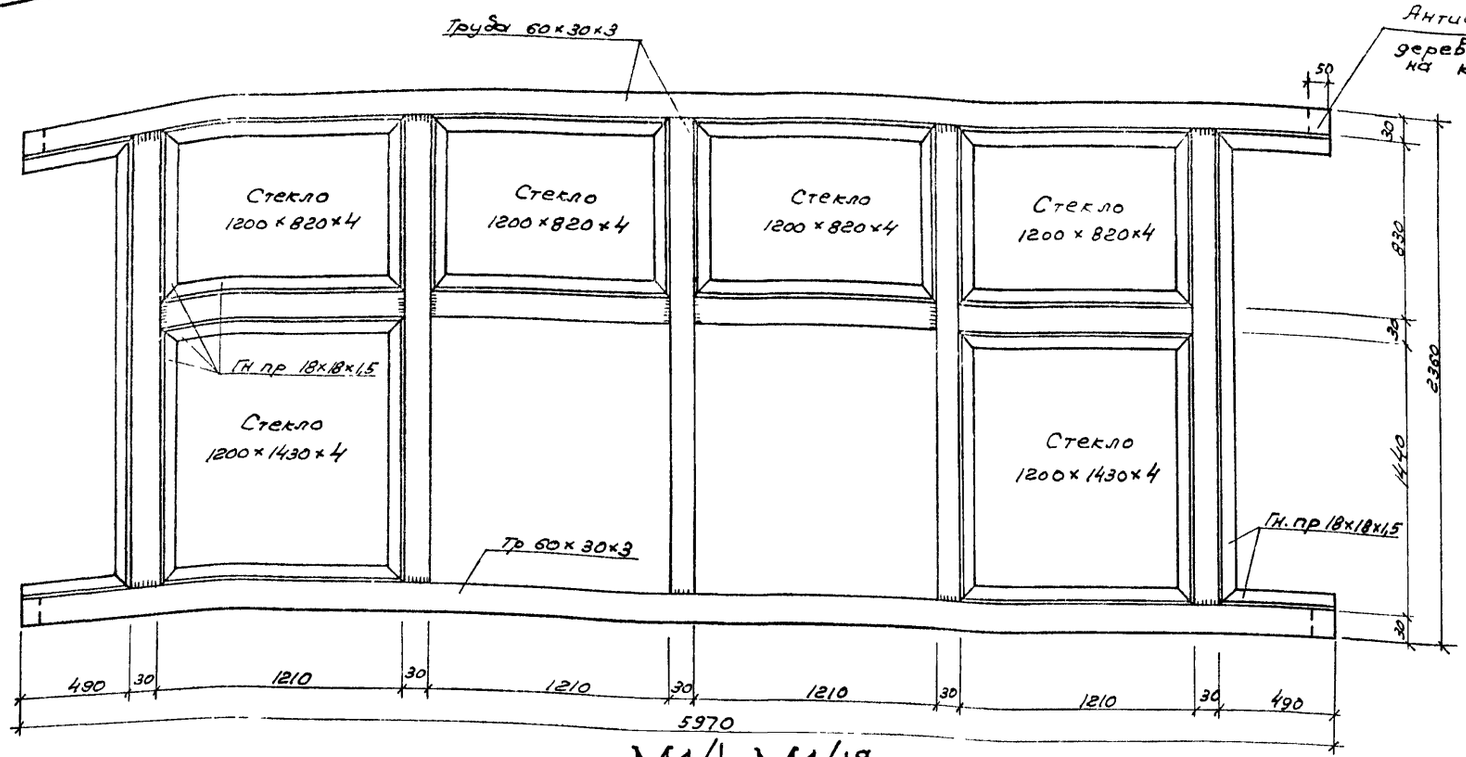

М14 М14ᵃ

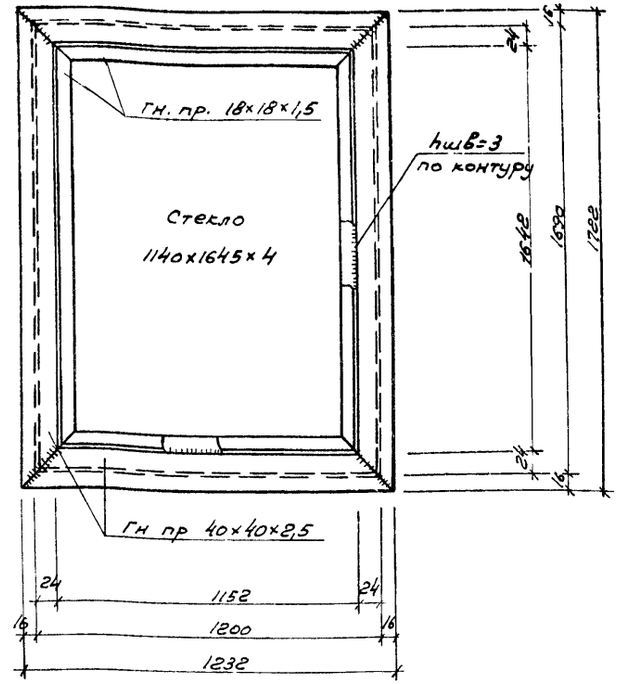

М7

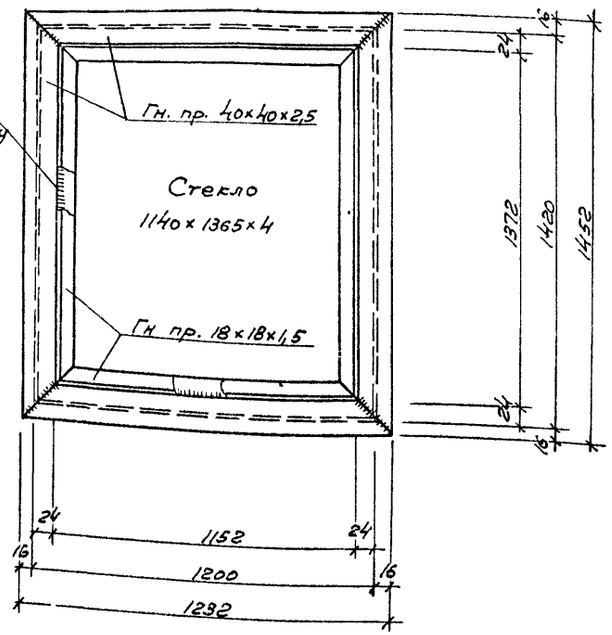

М12

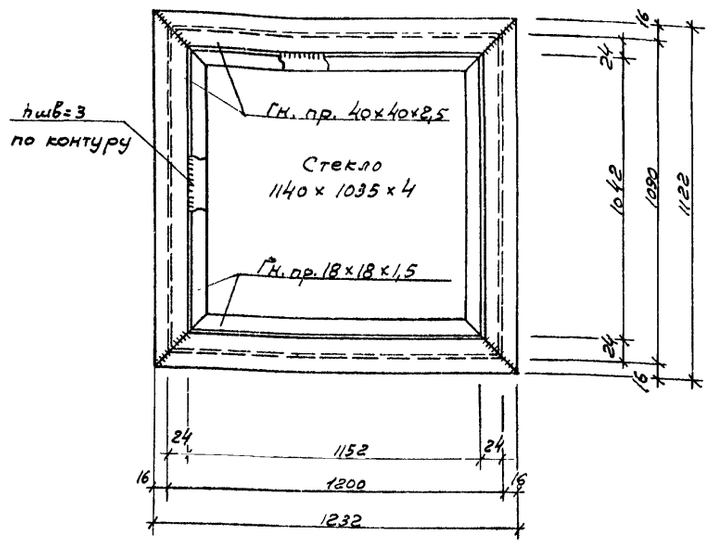

М20

Примечания:

1. Сечения по элементам конструкции марок см. на продольных и поперечных разрезах оконных панелей.
2. М14 отличается от М14ᵃ различным креплением гнутых профилей 18×18×1,5 к трубам 60×30×3 (см. продольные и поперечные разрезы по оконным панелям)

Нач. отдела	Брель		
Гл. конструкт.	Лунин		
Рук. группы	Хайлова		
Архитект.	Милейкова		
Инженер	Кузьмина		

МГСПИ

1970 г. | Стальные панельные переплеты с уплотненными притворами для многоэтажных зданий промышленных предприятий | Марки м 7, М 12, М 14, М 14ᵃ, м 20 | Серия 1.436-2 | Выпуск 2 | Лист 21

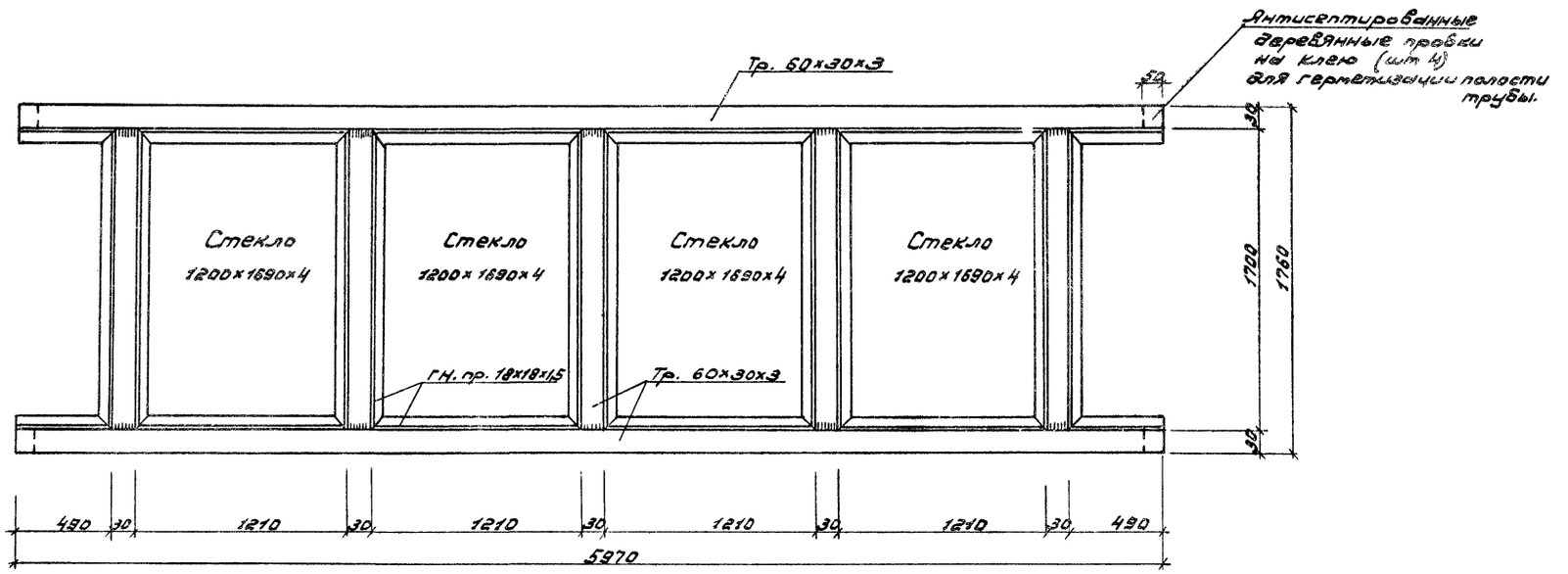

М 18

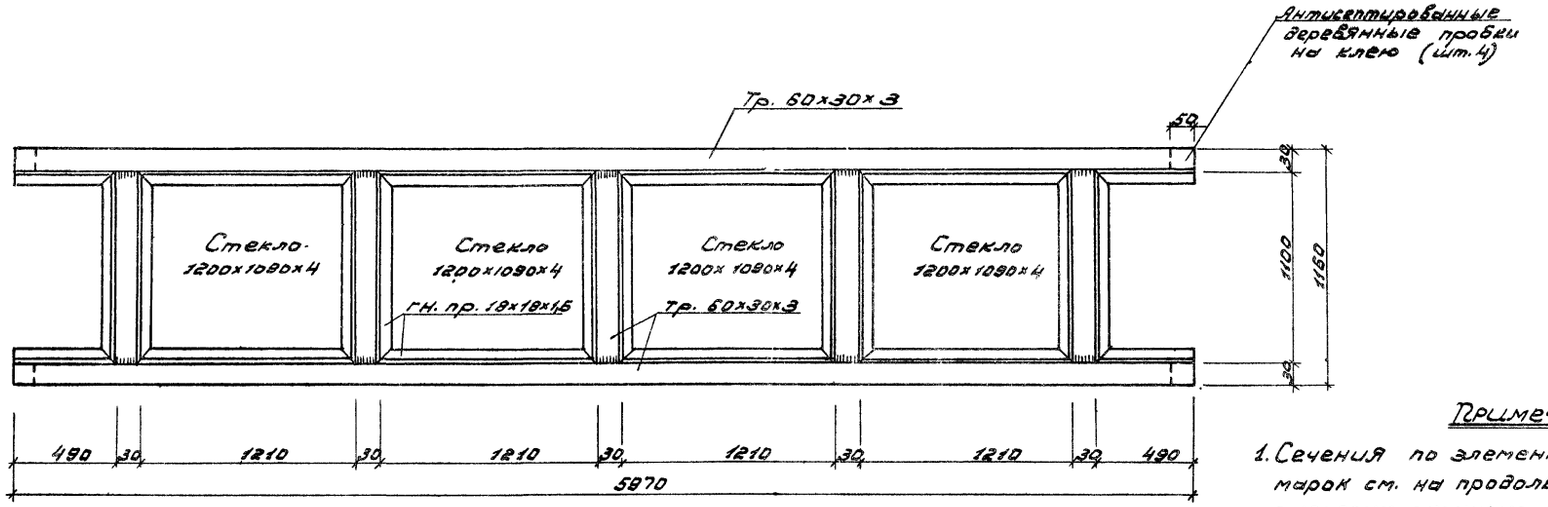

М 15

Примечание:

1. Сечения по элементам конструкции марок см. на продольных и поперечных разрезах оконных панелей (I-I, II-II и т.д.)

| | | |