ГОСУДАРСТВЕННЫЙ КОМИТЕТ СОВЕТА МИНИСТРОВ СССР ПО ДЕЛАМ СТРОИТЕЛЬСТВА
(ГОССТРОЙ СССР)

ТИПОВЫЕ КОНСТРУКЦИИ И ДЕТАЛИ ЗДАНИЙ И СООРУЖЕНИЙ

Серия 1.436-2

СТАЛЬНЫЕ ПАНЕЛЬНЫЕ ПЕРЕПЛЕТЫ

С УПЛОТНЕННЫМИ ПРИТВОРАМИ ДЛЯ МНОГОЭТАЖНЫХ ЗДАНИЙ ПРОМЫШЛЕННЫХ ПРЕДПРИЯТИЙ

ВЫПУСК 1

МАТЕРИАЛЫ ДЛЯ ПРОЕКТИРОВАНИЯ, ИЗГОТОВЛЕНИЯ И МОНТАЖА

10735-01
Цена 0-51
ЦЕНТРАЛЬНЫЙ ИНСТИТУТ ТИПОВЫХ ПРОЕКТОВ
МОСКВА

gost.e-ecolog.ru

ЦЕНТРАЛЬНЫЙ ИНСТИТУТ ТИПОВОГО ПРОЕКТИРОВАНИЯ
ГОССТРОЯ СССР

Москва, А-445, Смольная ул., 22

Сдано в печать 1975 г.

Заказ № 7400 Тираж 500 экз.

ГОСУДАРСТВЕННЫЙ КОМИТЕТ СОВЕТА МИНИСТРОВ СССР ПО ДЕЛАМ СТРОИТЕЛЬСТВА
(ГОССТРОЙ СССР)

ТИПОВЫЕ КОНСТРУКЦИИ И ДЕТАЛИ ЗДАНИЙ И СООРУЖЕНИЙ

Серия 1.436-2

СТАЛЬНЫЕ ПАНЕЛЬНЫЕ ПЕРЕПЛЕТЫ

С УПЛОТНЕННЫМИ ПРИТВОРАМИ ДЛЯ МНОГОЭТАЖНЫХ ЗДАНИЙ ПРОМЫШЛЕННЫХ ПРЕДПРИЯТИЙ

Выпуск 1

МАТЕРИАЛЫ ДЛЯ ПРОЕКТИРОВАНИЯ, ИЗГОТОВЛЕНИЯ И МОНТАЖА

СОСТАВ РАБОТЫ

Выпуск 1-Материалы для проектирования, изготовления и монтажа.
2-Стальные переплеты.
3-Межоконные приборы, петли, ручки и защелки.

РАЗРАБОТАНЫ
МГСПИ

УТВЕРЖДЕНЫ
ОТДЕЛОМ ТИПОВОГО ПРОЕКТИРОВАНИЯ И ОРГАНИЗАЦИИ ПРОЕКТНО-ИЗЫСКАТЕЛЬСКИХ РАБОТ ГОССТРОЯ СССР
/ ПРОТОКОЛ ОТ 26 МАРТА 1970 г./

ЦЕНТРАЛЬНЫЙ ИНСТИТУТ ТИПОВЫХ ПРОЕКТОВ

МОСКВА

№ п/п	Наименование	№ листа	№ стран.
1	Обложка		
2	Титульный лист	I	1
3	Содержание Выпуска	II	2
4	Пояснительная записка	III - VIII	3-8
5	Номенклатура оконных панелей	1,2	9,10
6	Монтажные схемы остекления	3-11	11-19
7	Узел 1	12	20
8	Узел 2	13	21
9	Узел 3	14	22
10	Узел 4	15	23
11	Узел 5	16	24
12	Узел 6	17	25
13	Узел 7	18	26
14	Узел 8	19	27
15	Разрез 1-1	20	28
16	Разрез 2-2	21	29
17	Деталь „А"	22	30
18	Деталь „Б"	23	31
19	„П"-образный резиновый уплотнитель	24	32

Инв. № подл. | Подпись и дата | Взам. инв. №

ТДА 1970

Содержание Выпуска 1

Серия 1.436-2
Выпуск 1 | Лист II

Пояснительная записка

I Общие положения

Настоящая серия 1.436-2, содержащая типовые рабочие чертежи „Стальные панельные переплеты с уплотненными притворами для многоэтажных зданий промышленных предприятий" разработана в соответствии с техническими решениями тех же переплетов, утвержденных Госстроем СССР 29/VI - 1967 г.

Оконные переплеты разработаны с двойным остеклением и предназначаются для одноярусного заполнения многоэтажных производственных, административно-бытовых и инженерных корпусов, запроектированных по чертежам серии ИИ-20.

Оконные переплеты разработаны в виде панелей высотой 1200, 1800, 2400 и 3000 мм. при общей длине 6000 мм. Для естественной вентиляции запроектированы фрамуги. Для протирки стекол во внутренних переплетах запроектированы створки с боковым подвесом. Открывание фрамуг осуществляется при помощи ручных приборов открывания (см. выпуск 3).

1	ТДА 1970г	Пояснительная записка	Серия 1.436-2	
			Выпуск 1	Лист III

Рук группы Хайлова

Оконная панель состоит из двух рам, соединенных между собой стальными планками. Крайние части панелей, соприкасающиеся с колоннами здания, не остекляются, а заглушаются непрозрачными материалами (асбестоцементными листами, алюминиевыми гофрированными листами, стеклопластиком, кладкой из пеностекла или другого утеплителя). Расход материалов на эти части должен быть дан в конкретном проекте. Для протирки стекол внутри помещения внутренние переплеты имеют створки. Протирка стекол с наружной стороны предполагается с люлек или машин с подъемными вышками.

II Состав рабочих чертежей

Выпуск 1 - материалы для проектирования, изготовления и монтажа

Выпуск 2 - стальные переплеты

Выпуск 3 - межоконные приборы, петли, ручки и защелки.

III Материалы

Для изготовления оконных панелей применяются:

1. Электросварные трубы прямоугольного сечения 60×30×3 из стали марки В ст. 3ПС трубопрокатного завода им. Карла Либкнехта по УМТУ-638-64.

2. Гнутые профили L 40×40×2,5 из стали ВСт. 3ПС по ТУ 1-52-63, изготовляемые на заводе „Запорожсталь."

3. Гнутые профили L 18×18×1,5 по ГОСТ 8276-63.

4. Винты М4 по ГОСТ 1489-62, оцинкованные слоем цинка 8÷10 микрон.
5. Стекло оконное δ=4 мм максимальным размером 1200×1700 мм по ГОСТ 111-65.
6. Плоские прокладки для уплотнения притворов из губчатой резины толщиной 2,5 мм марки Р-35 по МРТУ 38-5-204-65.
7. Уплотнитель из „П"-образной морозостойкой резины. Резиновая смесь марки НО-68-2 по МРТУ 38-5-204-65.
8. Для приклеивания резиновых прокладок к трубам и притворам применять клей 88 по ТУ МКП 1542-49.
9. Асбестоцементные плоские листы толщиной 6 мм по ГОСТ 929-59.
10. Гернит П по ТУ 12-66 изготовляется на заводе „Стройдеталь" в г. Бабушкине.
11. Волнистый стеклопластик СП8-Д по ТУ 282/15-64.
12. Гофрированные алюминиевые листы из металла АД1-М.
13. Герметик-тиоколовая мастика У-30М, выпускаемая на Хлопинском заводе Мособлисполкома.

14. Гнутый профиль № 11 по ГОСТ 7511-58.

IV. Конструктивный расчет оконных переплетов

Элементы крепления и несущие конструкции переплетов рассчитаны на усилия, возникающие в стадии транспортировки, монтажа и на ветровые усилия.

Нормативная ветровая нагрузка принята 61 кг/м², что соответствует скоростному напору ветра для III географического района на высоте 20 м. Аэродинамический коэффициент принят равным 1. $q_н = 45 \cdot 1{,}35 = 61$ кг/м². При расчете каркаса по деформациям допускаемый прогиб принимался $\frac{1}{200}$. Расчет потребной толщины стекла производился по инструкции, разработанной отделом строительных конструкций управления Моспроект - 1.

V Изготовление и монтаж оконных переплетов

Переплеты должны изготавливаться на заводах металлоконструкций.

При невозможности остекления и приклейки асбестоцементных листов на заводе-изготовителе переплетов эти операции должны производиться на стройплощадке строителями.

Монтаж переплетов производится после установки стеновых панелей. Переплеты ставятся на стеновые панели и привариваются к тем же крепежным конструкциям, которые крепят стеновые панели.

Глухие участки оконных панелей заделываются асбестоцементными листами и облицовываются гофрированным алюминием, стеклопластиком или другими материалами, после установки переплетов в проем. При необходимости глухие участки могут быть закрыты пенопластом или другим утеплителем. Сливы из гнутого профиля (N 11) поставляются заводом-изготовителем и крепятся электрозаклепками к оконным панелям на стройплощадке до установки панелей на место.

Установка оконных переплетов должна производиться при помощи монтажных приспособлений для временного закрепления: траверс, струбцин и т.д., которые разрабатываются в проекте производства работ.

VI Уплотнение притворов и стыков

Для уплотнения притворов по кромке створок устанавливаются упругие прокладки. Уплотнение прокладок производится при

помощи натяжных заверток, вмонтированных в створки.

VIII Область применения проекта

Настоящие оконные переплеты предназначены для применения в многоэтажных зданиях промышленных предприятий, помещения которых рассчитаны на механическую вентиляцию. Переплеты удовлетворяют требованиям помещений, относящихся по степени герметизации к классу II, а также отапливаемых помещений с относительной влажностью воздуха до 70% при температуре до +18° и до 90% при температуре более +20°С. Перепад температуры между наружным и внутренним воздухом не должен превышать 55°.

Марка панели	Место установки	Схема панели	Расход материалов на 1 м² переплета, кг: Сталь	Стекло	Резина	Асбестоцем.	Вес панели, т
ОП-30-А1	В средних рядах	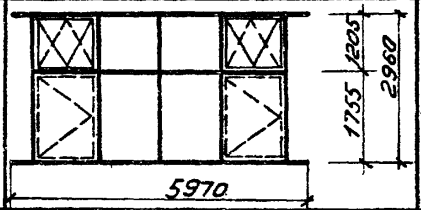	28,97	19,40	0,93	1,06	0,745
ОП-30-А2	В торцах, крайних рядах, у температ. швов	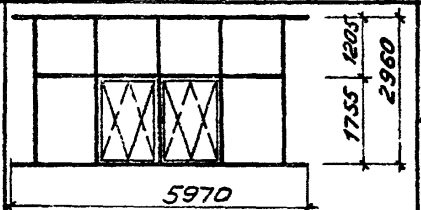	27,80	19,52	0,96	1,06	0,731
ОП-24-А1	В средних рядах	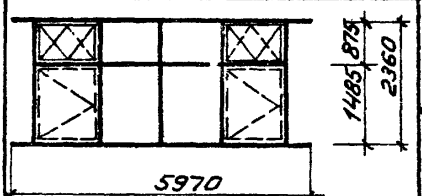	32,72	19,14	1,00	1,24	0,641
ОП-24-А2	В торцах, крайних рядах, у температ. швов	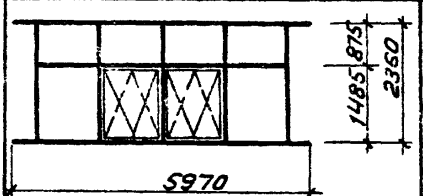	31,51	19,28	1,00	1,24	0,628
ОП-18-А1	В средних рядах	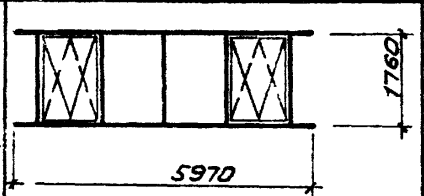	32,95	19,17	0,88	1,54	0,482

Инв. № подл. | Подпись и дата | Взам. инв. №

ТДА 1970

Номенклатура оконных панелей

Серия 1.436-2
Выпуск 1
Лист 1

Марка панелей	Место установки	Схема панели	Расход материалов на 1 м² переплета, кг: Сталь	Стекло	Резина	Асбест цем.	Вес панели, т
ОП-18-А2	В крайних рядах у торцов зданий	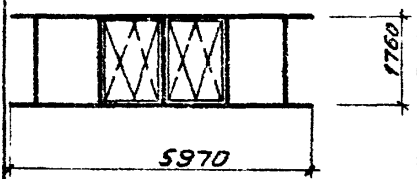	32,95	19,17	0,88	1,54	0,482
ОП-18-А3	В торцах	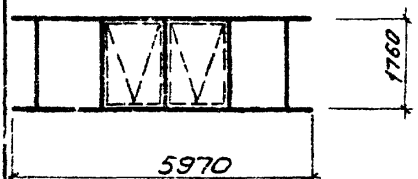	29,43	19,57	0,88	1,54	0,455
ОП-12-А1	В средних рядах	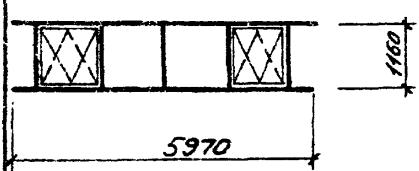	42,08	18,58	1,06	2,02	0,313
ОП-12-А2	В крайних рядах у торцов зданий	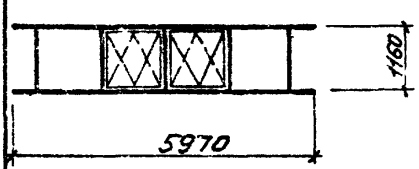	42,08	18,58	1,06	2,02	0,373
ОП-12-А3	В торцах	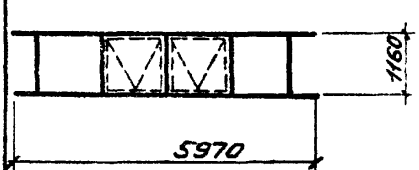	37,92	19,07	1,06	2,02	0,352

Архитект. Минеева

ТДА 1970

Номенклатура оконных панелей

Серия 1.436-2
Выпуск 1
Лист 2

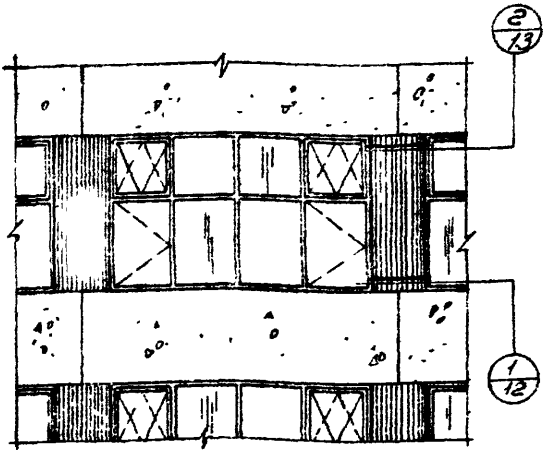

Фрагмент фасада

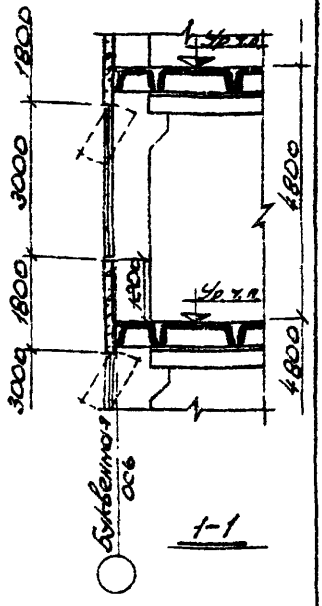

1-1

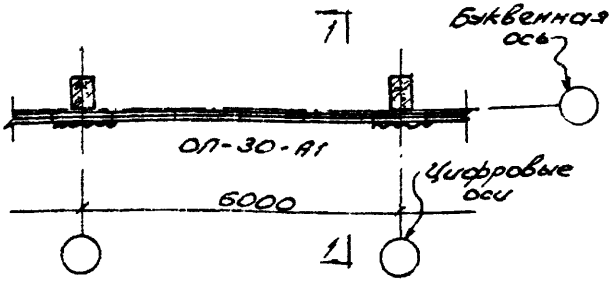

Элемент плана

Примечание:

Панель ОП-30-А1 см. на листе 1 выпуска 2

ТДА 1970	Монтажные схемы остекления	Серия 1.436-2	
		Выпуск 1	Лист 3

10735-01

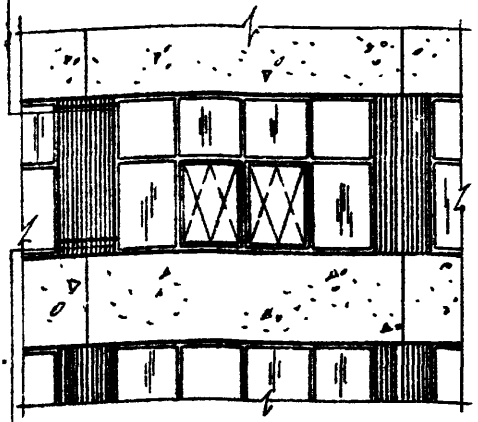

Фрагмент фасада

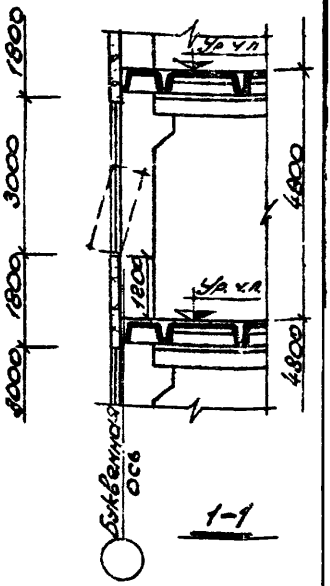

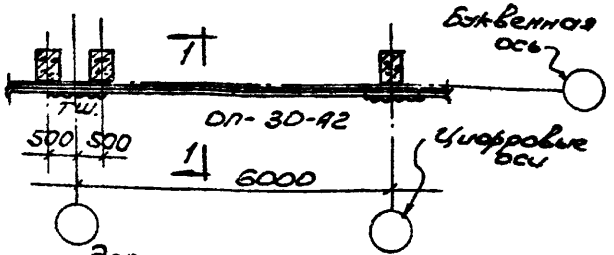

Элемент плана

Примечание:

Панель ОП-30-42 см. на листе 8 выпуска 2.

ТДА 1970	Монтажные схемы остекления	Серия 1.436-2	
		Выпуск 1	Лист 4

10735-01 13

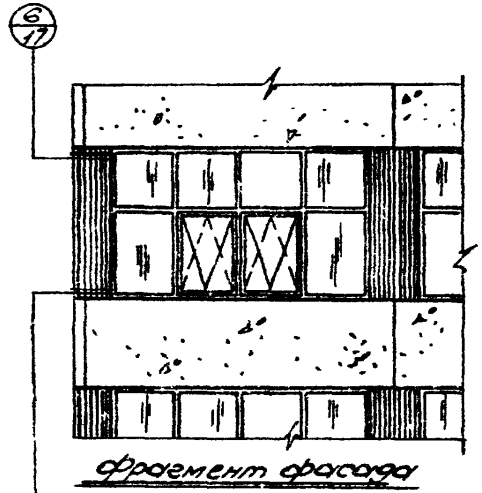

Фрагмент фасада

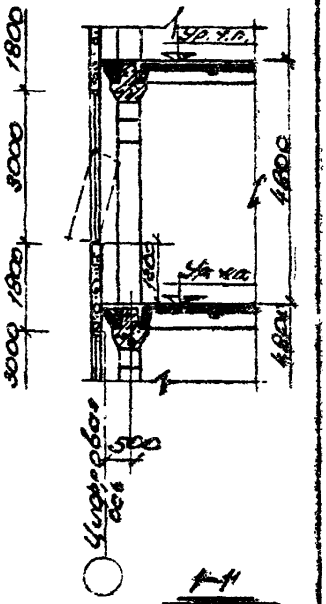

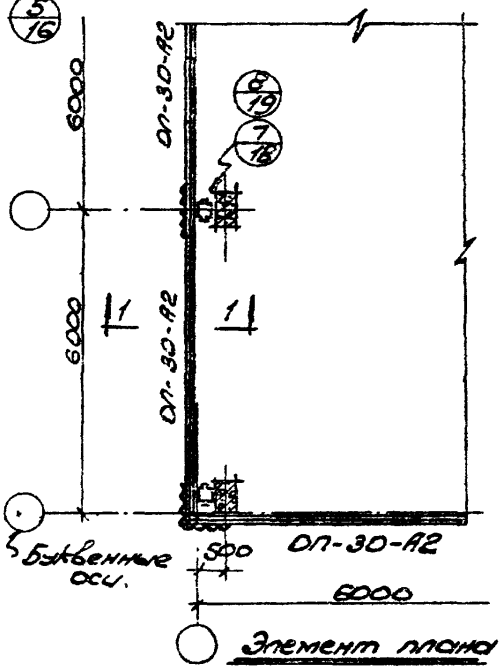

Элемент плана

Примечание:
Панель ОП-30-А2 см. на листе 2 выпуска 2.

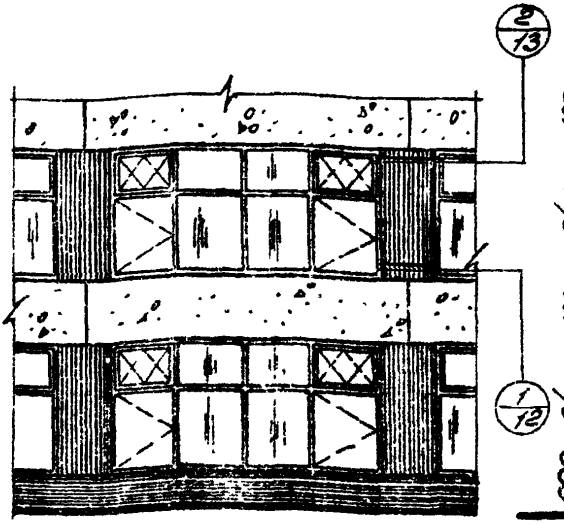

Фрагмент фасада

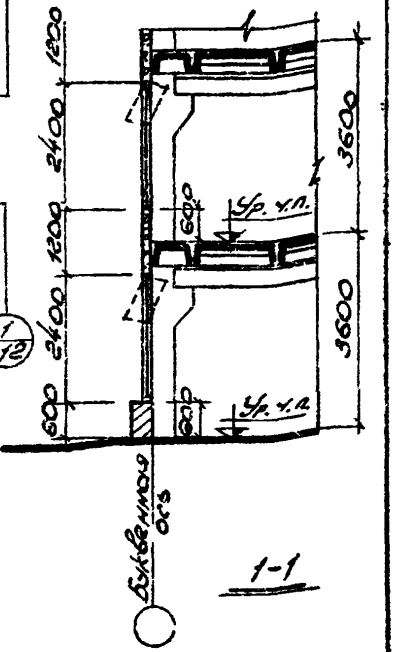

1-1

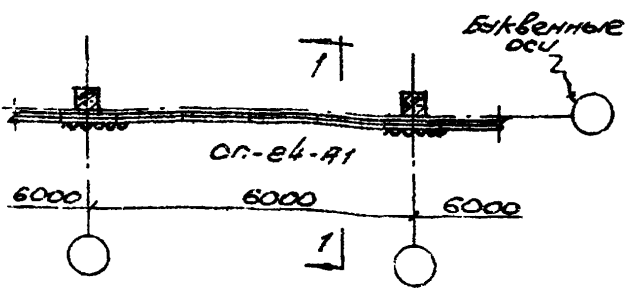

Элемент плана

Примечание:

1 Переплет Оп-е4-А1 см. на листе 3 выпуска 2.

ТДА 1970	Монтажные схемы остекления	Серия 1.436-2	
		Выпуск 1	Лист 6

4/15

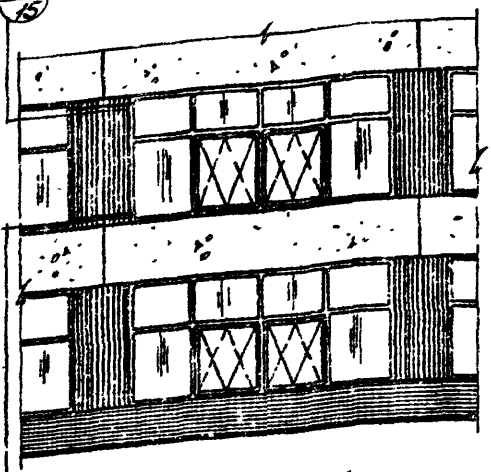

Фрагмент фасада

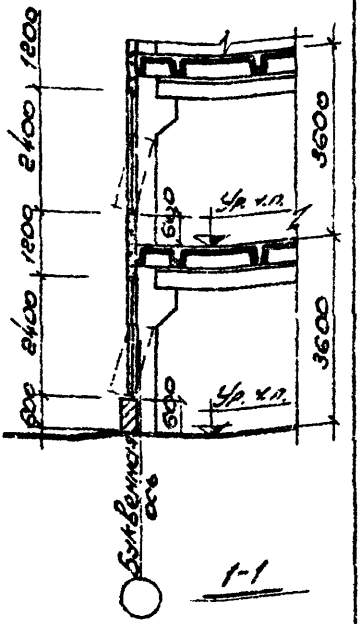

1-1

3/14

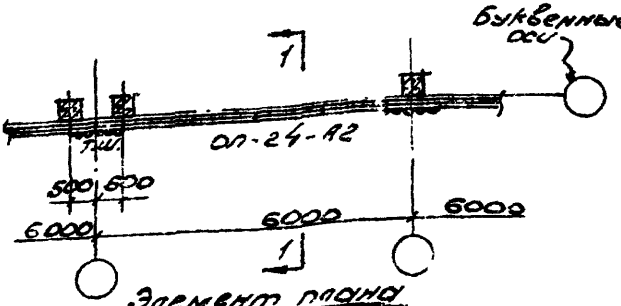

Элемент плана

Примечание:

1. Переплёт ОП-24-12 см. на листе 4 выпуска 2.

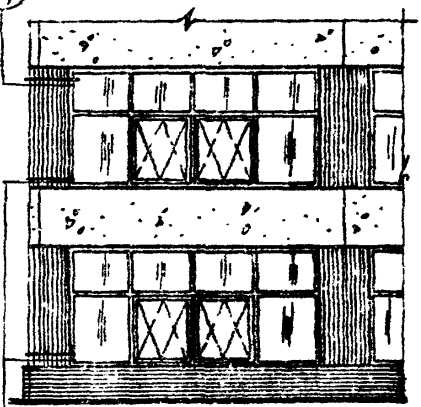

Фрагмент фасада

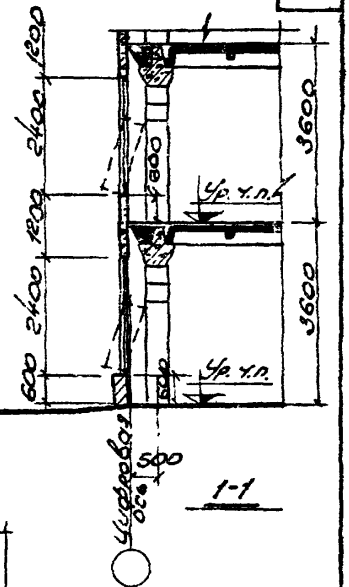

1-1

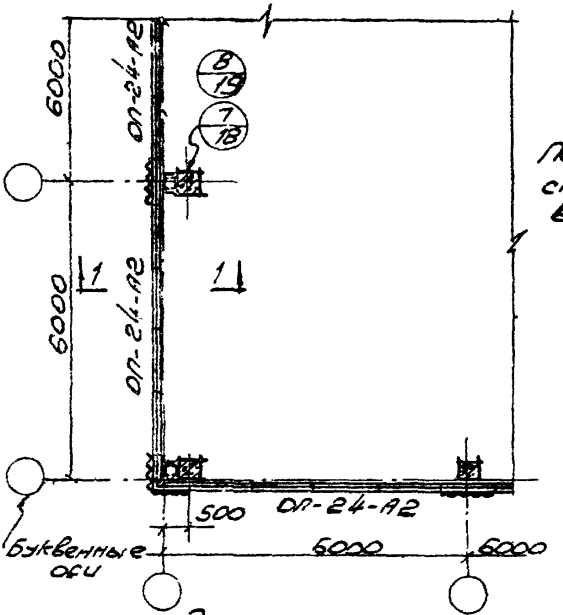

Элемент плана

Примечание:

Переплёт ОП-24-А2 см. на листе 4 выпуска 2

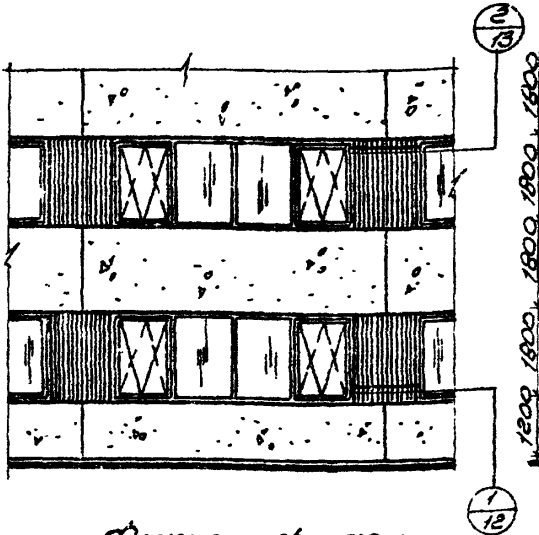

Фрагмент фасада

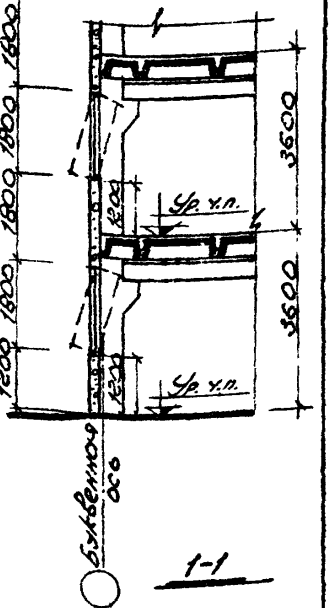

1-1

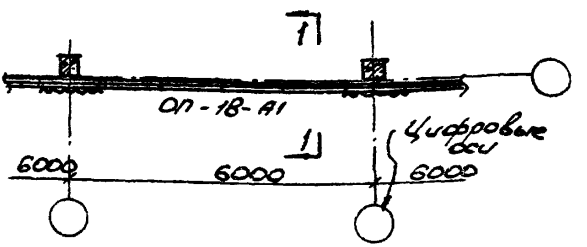

Элемент плана

Примечание:
Панель ОП-18-А1 см. на листе 5 Выпуска 2.

ТДА 1970	Монтажные схемы остекления	Серия 1.436-2	
		Выпуск 1	Лист 9

Инв. № подл. | Подпись и дата | Взам. инв. №

4/15

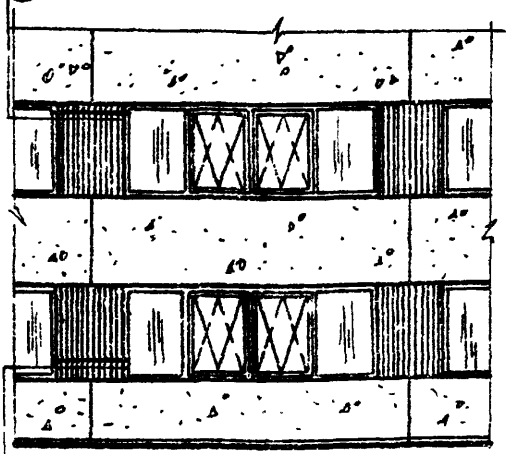

3/14

Фрагмент фасада

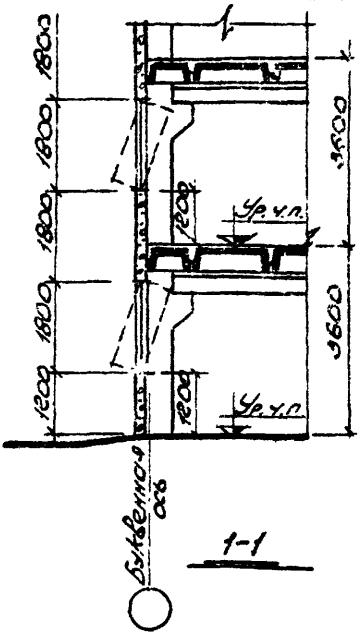

1-1

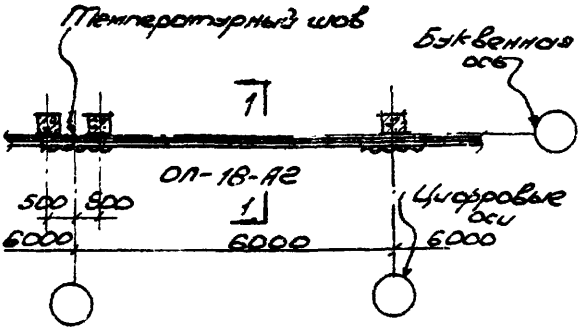

Элемент плана

Примечание:

Панель ОП-18-А2 см. на листе 6 выпуска 2.

ТДА 1970	Монтажные схемы остекления	Серия 1.436-2	
		Выпуск 1	Лист 10

Рук. группы Шайлова

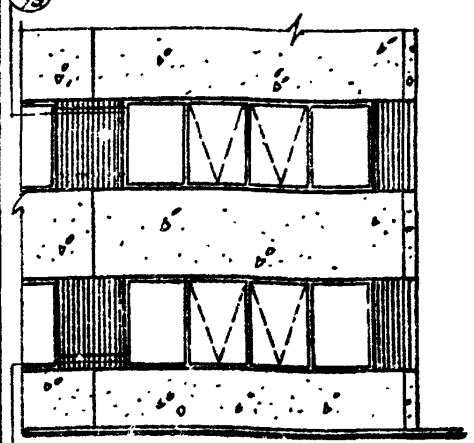

Фрагмент фасада

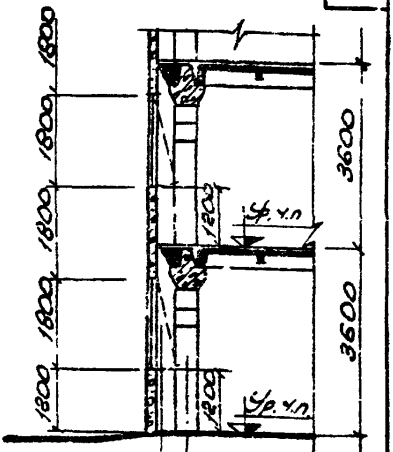

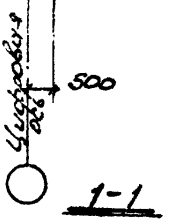

1-1

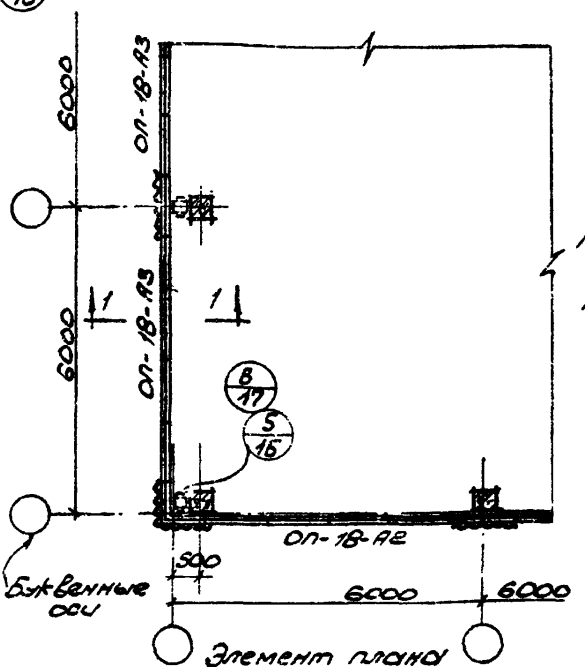

Элемент плана

Примечание:

Панели ОП-18-А2 и ОП-18-А3 см. на листах 6и7 выпуска 2.

ТДА 1970	Монтажные схемы остекления	Серия 1.436-2	Выпуск 1	Лист 11

Инв. № подл. | Подпись и дата | Взам. инв. №

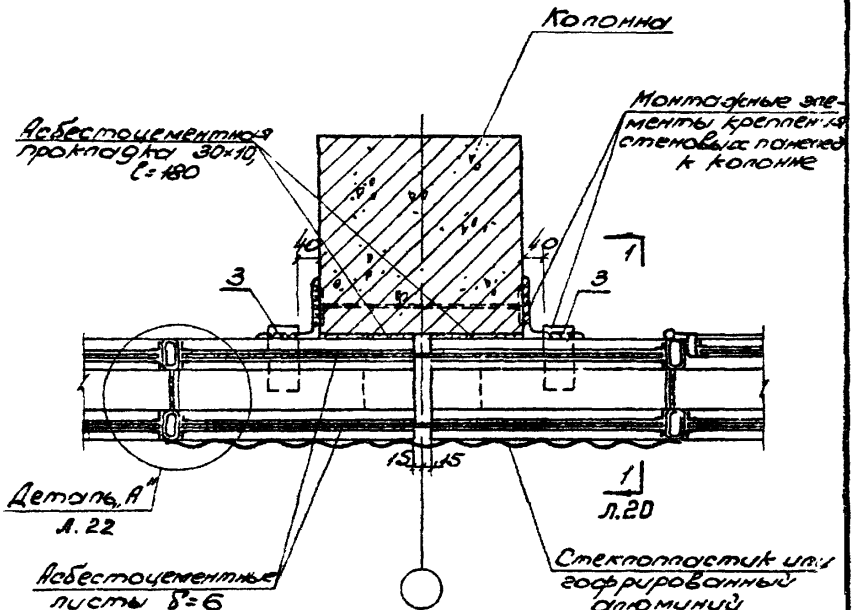

1

Узел примыкания к верху стеновых панелей

ТДА 1970	Узел 1	Серия 1.436-2	
		Выпуск 1	Лист 12

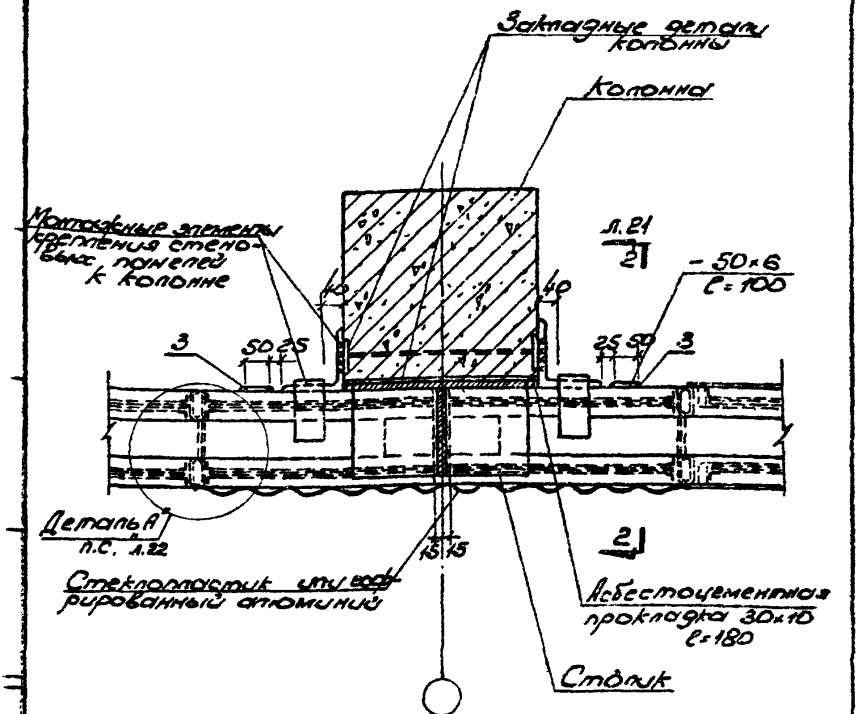

2

Узел примыкания к низу стеновых панелей

ТДА 1970	Узел 2	Серия 1.436-2	
		Выпуск 1	Лист 13

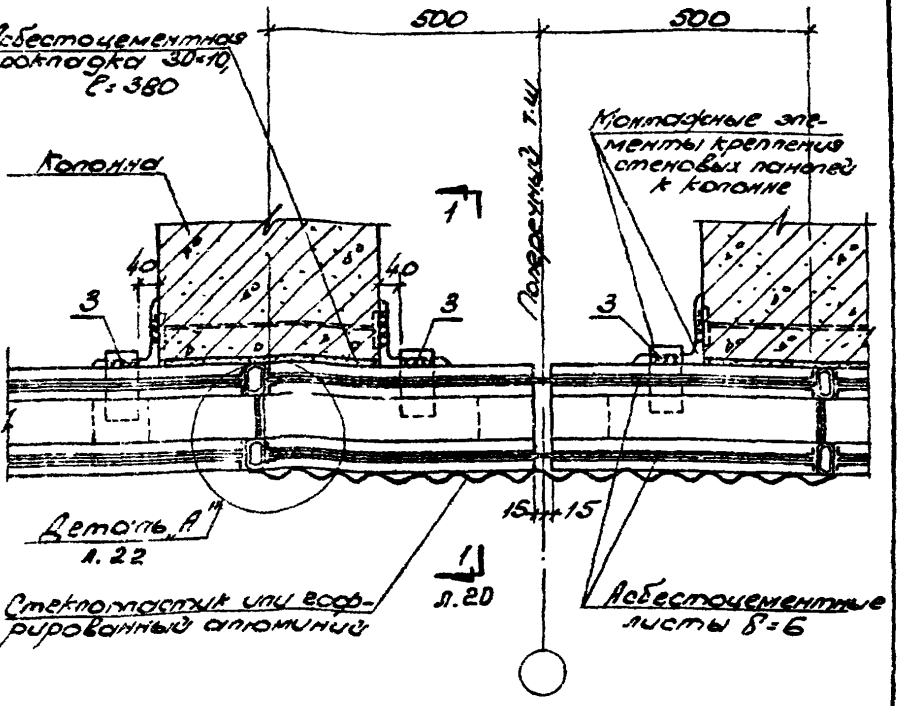

3

Узел примыкания к верху стеновых панелей

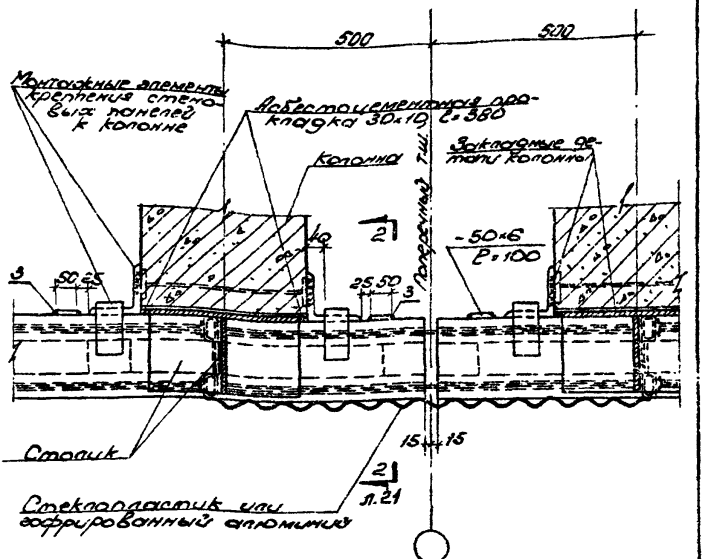

4

Узел примыкания к низу стеновых панелей

ТДА 1970	Узел 4	Серия 1.436-2	
		Выпуск 1	Лист 15

10735-01 24

Инв. № подл. | Подпись и дата | Взам. инв. №

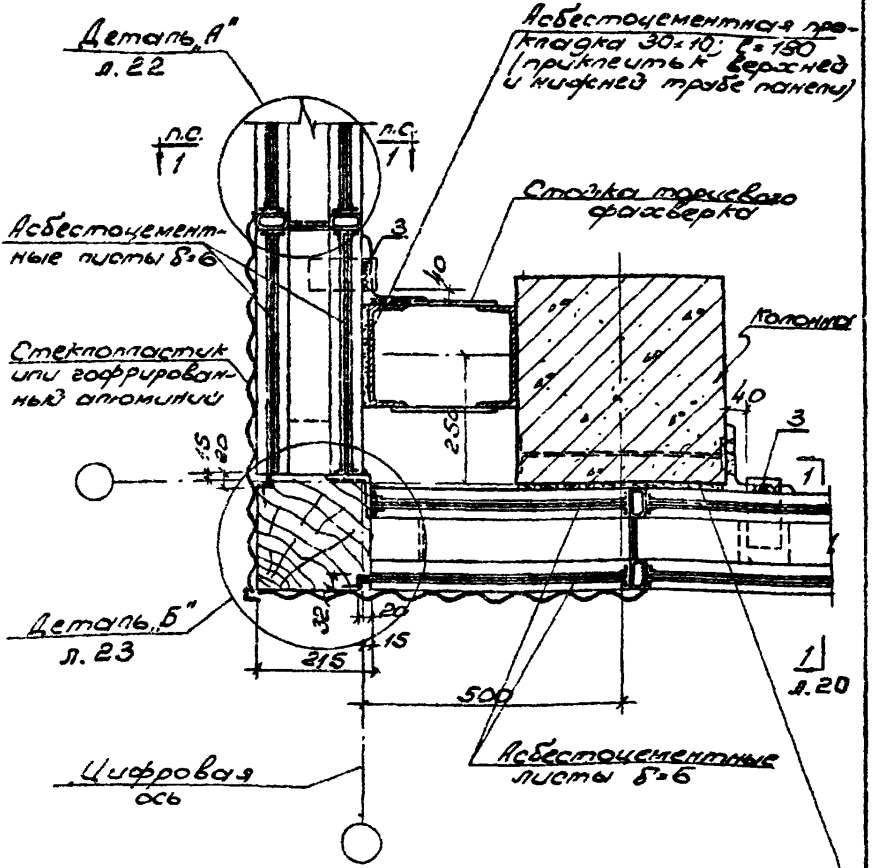

5

Узел примыкания к верху стеновых панелей

ТДА 1970	Узел 5	Серия 1.436-2	
		Выпуск 1	Лист 16

Инв. № подл. | Подпись и дата | Взам. инв. №

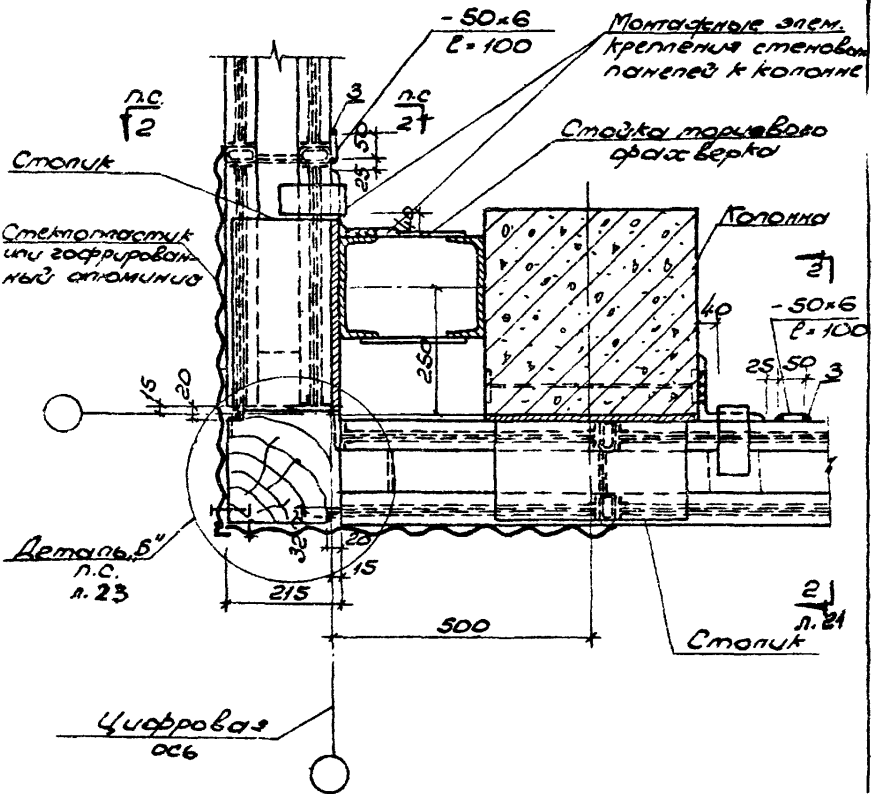

Узел примыкания к низу стеновых панелей

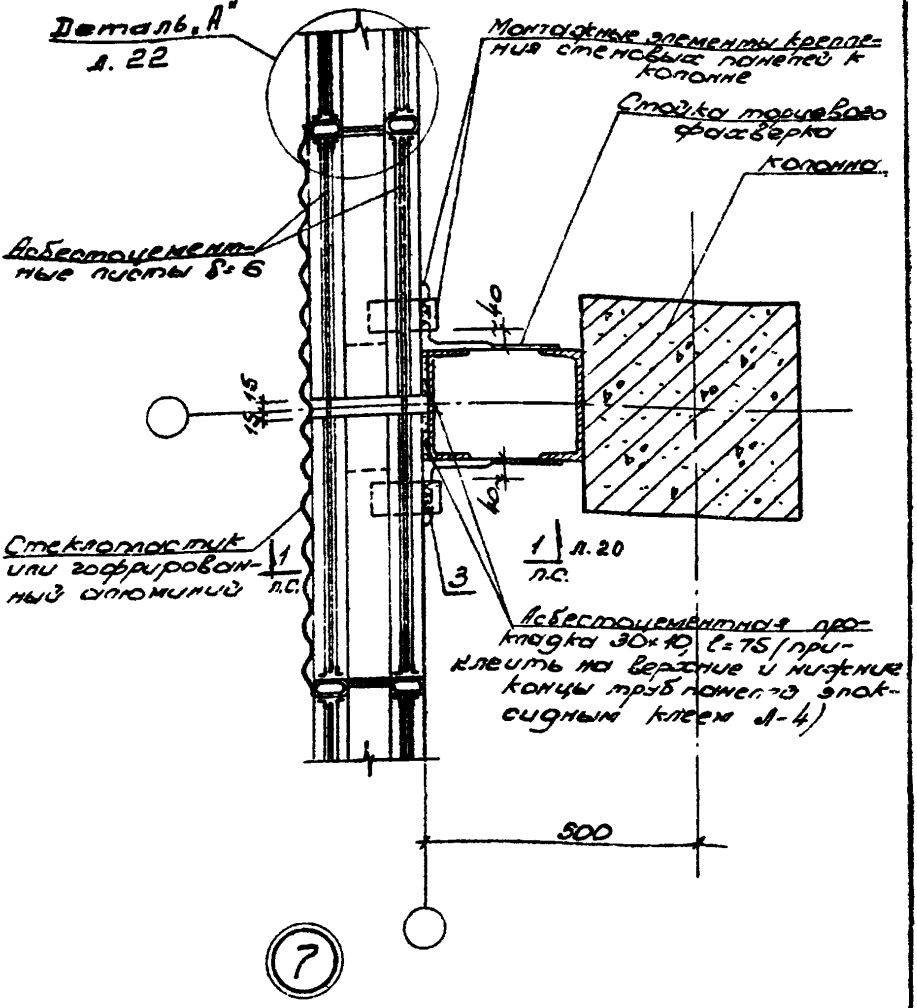

7

Узел примыкания к верху стеновых панелей

ТДА 1970	Узел 7	Серия 1.436-2	
		Выпуск 1	Лист 18

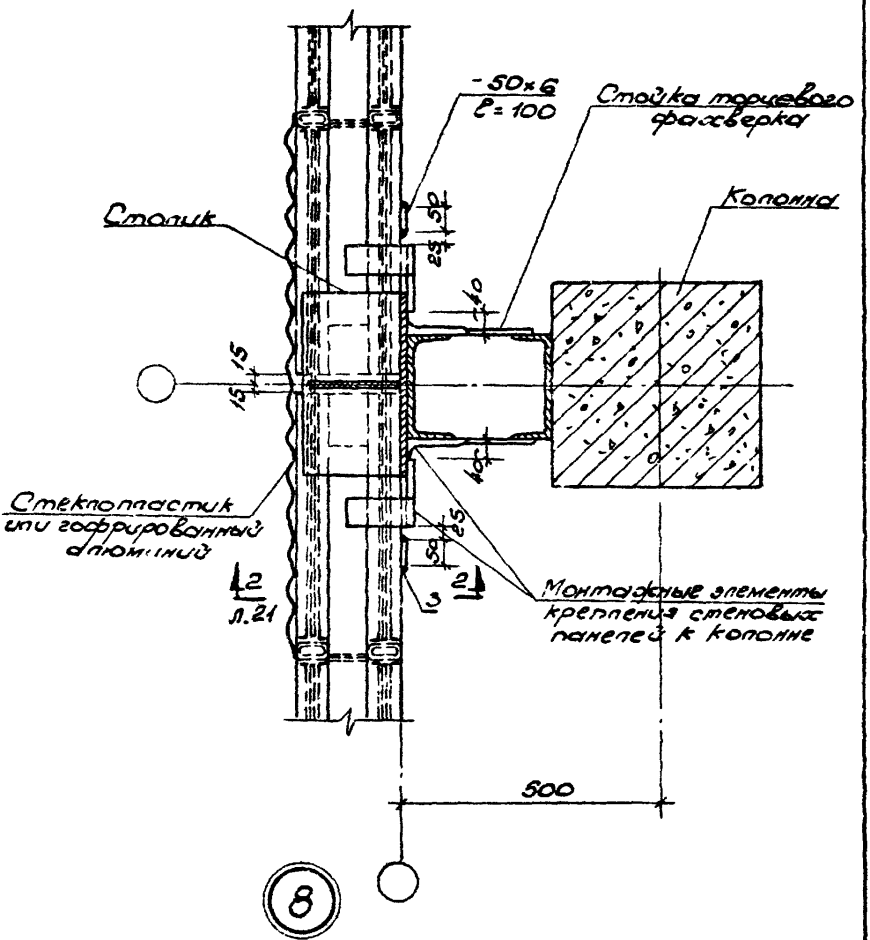

Узел примыкания к низу стеновых панелей

ТДА 1970	Узел 8	Серия 1.435-2	
		Выпуск 1	Лист 1.?

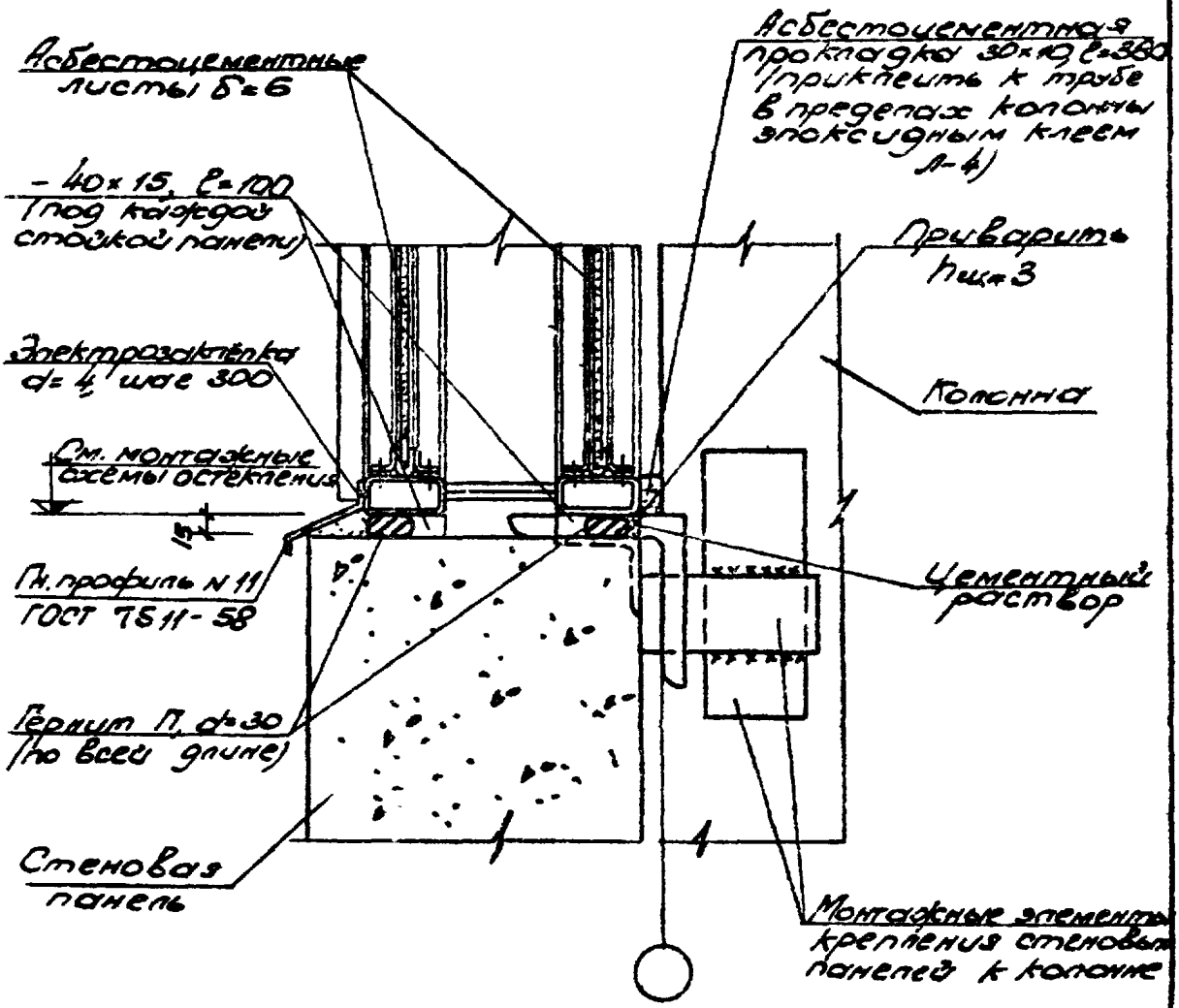
Асбестоцементные листы δ=6
– 40×15, ℓ=100 (под каждой стойкой панели)
Электрозаклёпка d=4 шаг 300
См. монтажные схемы остекления
Пл. профиль N 11 ГОСТ 7511-58
Герлит П, d=30 (по всей длине)
Стеновая панель
Асбестоцементная прокладка 30×10 ℓ=380 (приклеить к трубе в пределах колонны эпоксидным клеем А-4)
Приварить пш=3
Колонна
Цементный раствор
Монтажные элементы крепления стеновых панелей к колонне

1-1

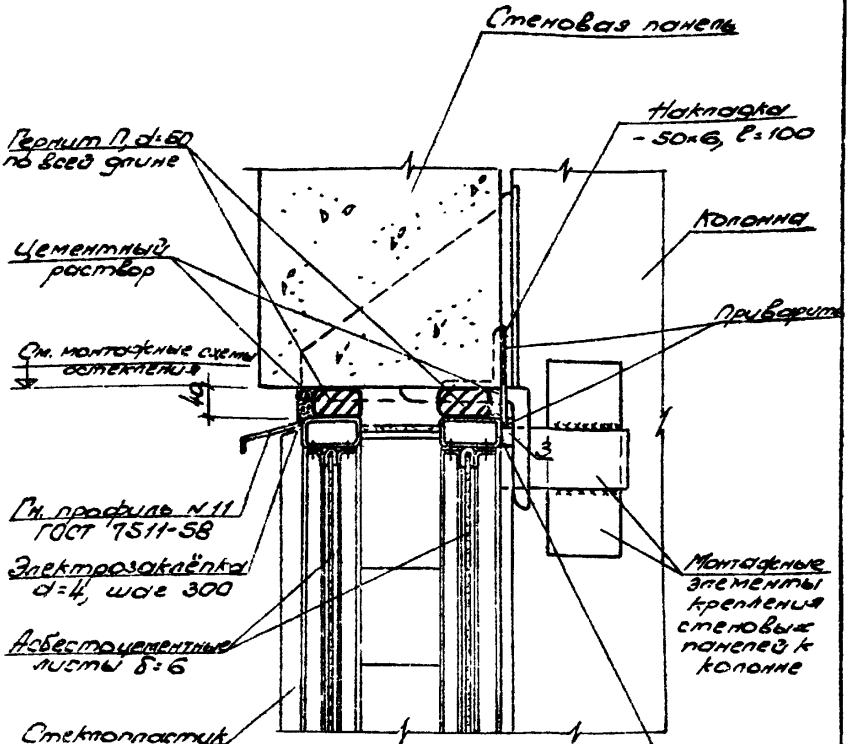

2-2

ТДА 1970	Разрез 2-2	Серия 1.436-2	
		Выпуск 1	Лист 21

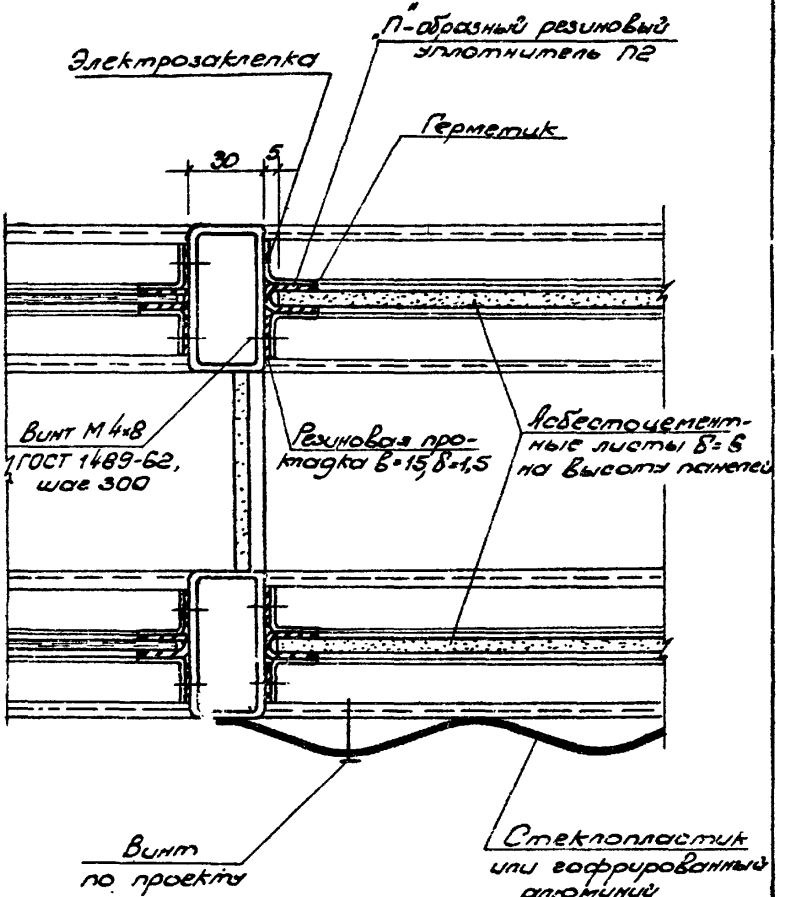
Электрозаклепка
П-образный резиновый уплотнитель П2
Герметик
30
5
Винт М4х8 ГОСТ 1489-62, шаг 300
Резиновая прокладка в=15, δ=1,5
Асбестоцементные листы δ=6 на высоту панелей
Винт по проекту
Стеклопластик или гофрированный алюминий

Деталь „А"

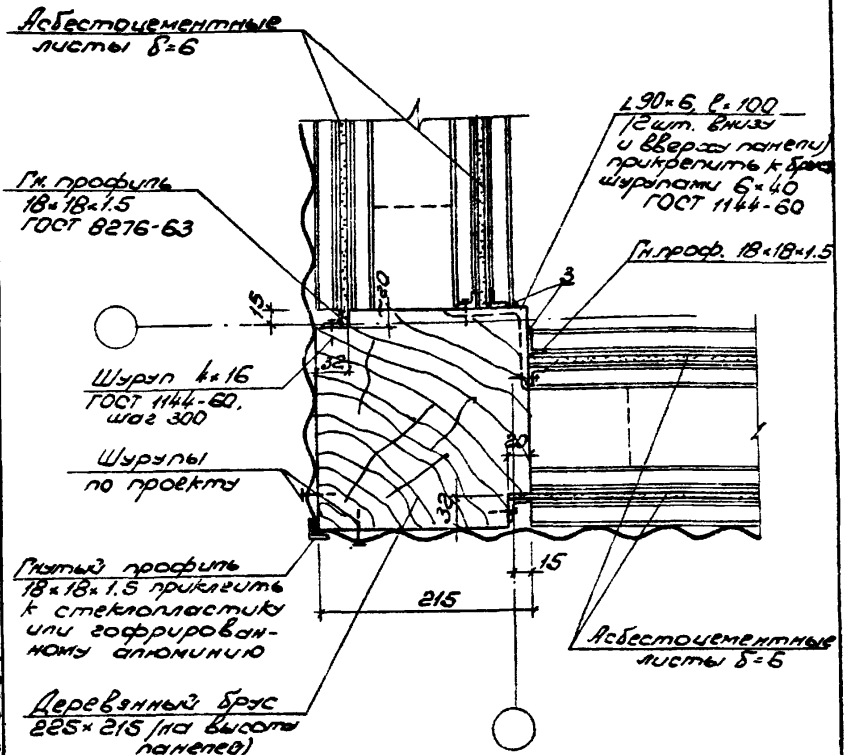

Деталь „Б"

ТДА 1970	Деталь „Б"	Серия 1.436-2	
		Выпуск 1	Лист 23

Рук. группы | Хайлова | Хайлова

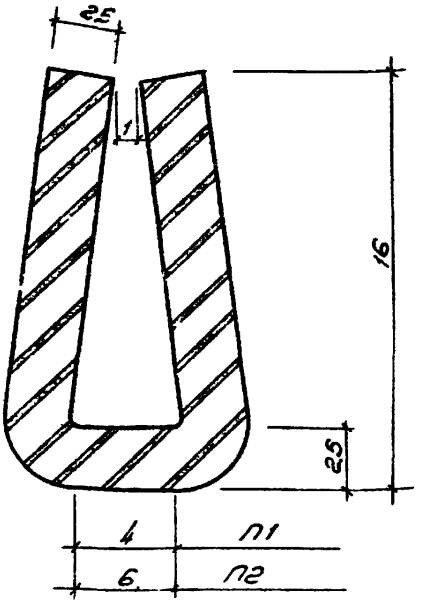

„П"-образный резиновый уплотнитель

Примечание:

Уплотнитель из „П"-образной морозостойкой резины. Резиновая смесь марки НО-68-2 по МРТУ 38-5-204-65. Твердость по шору 55-70

gost.e-ecolog.ru