ТИПОВОЙ ПРОЕКТ
505-53

ЭЛЛИНГ
ДЛЯ ХРАНЕНИЯ КАТЕРОВ И ЛОДОК НА БЕРЕГОВОЙ БАЗЕ

СОСТАВ ПРОЕКТА

АЛЬБОМ I	ПОЯСНИТЕЛЬНАЯ ЗАПИСКА И ЧЕРТЕЖИ
АЛЬБОМ II и III	СМЕТЫ

551/01

АЛЬБОМ I

РАЗРАБОТАН ИНСТИТУТОМ ГИПРОКОММУНДОРТРАНС
Введен в действие Гипро-коммундортрансом с 19.02.75г.

ЦЕНТРАЛЬНЫЙ ИНСТИТУТ ТИПОВЫХ ПРОЕКТОВ

МОСКВА

Утвержден министерством жилищного и коммунального хозяйства РСФСР 8/3.1973 приказ № 28-ТД

с 19.02.75г. цена 3-27

gost.e-ecolog.ru

Эллинг для зимнего хранения катеров и лодок

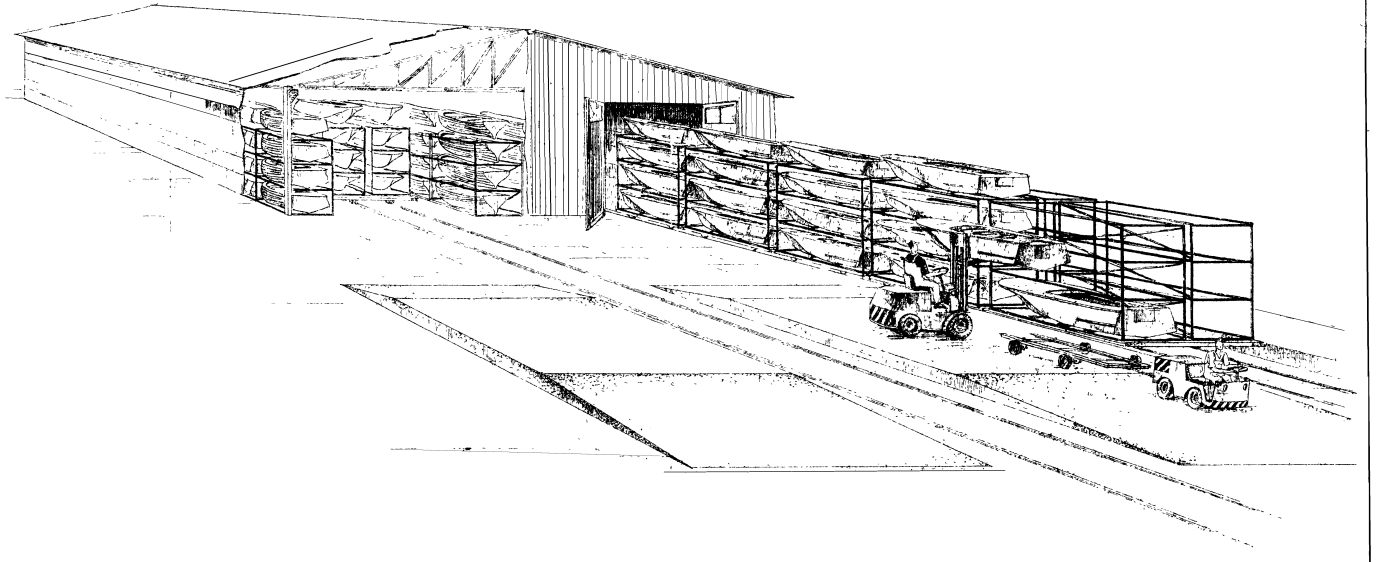

Наименования листов	Марка чертежа	Стр.
Титульный лист	—	1
Перспективы	—	2
Содержание альбома	Лист N1	3
Пояснительная записка	— " — N2	4
— " — — " —	— " — N3	5
— " — — " —	— " — N4	6
— " — — " —	— " — N5	7
Здание эллинга для хранения катеров и лодок		
Технологическая часть		
Заглавный лист	ТХ-1	8
Технологическая схема загрузки стеллажей эллинга	ТХ 2	9
Расстановка стеллажей в здании эллинга	ТХ-3	10
Стационарные стеллажи. Конструктивный чертеж. Спецификация	ТХ-4	11
Стационарные стеллажи. Узлы	ТХ-5	12
Рельсовый путь. Пандус для загрузки верхнего яруса выкатных стеллажей. Концевой упор.	ТХ-6	13
Технические решения на проектирование выкатных стеллажей и индивидуальных переносных кильблоков	ТХ-7	14
Архитектурно-строительная часть		
Заглавный лист	АС-1	15
Фасады Фрагменты фасадов	АС-2	16
План. Разрезы	АС-3	17
План фундаментов и фундаментных балок. Сечения	АС-4	18
Монолитные фундаменты МФ-1; МФ 2; МФ 3. Монолитная балка МБФ-1	АС-5	19
План силового пола	АС-6	20
Монтажный план колонн. Разрезы	АС-7	21
Схема элементов продольных и торцевых фахверков	АС-8	22

Наименования листов	Марка чертежа	Стр.
Схема стальных конструкций покрытия	АС-9	23
Электротехническая часть		
План и принципиальная схема электроосвещения	ЭЛ-1	24
Электроосвещение. Заказная спецификация Условные обозначения	ЭЛ-2	25
Помещение для хранения моторов и личного инвентаря		
Технологическая часть		
Кронштейн для установки подвесного лодочного мотора Рундук для хранения личного инвентаря	ТХ-8	26
Архитектурно-строительная часть		
Заглавный лист	АС-10	27
Фасады, Фрагменты фасадов	АС-11	28
Планы. Разрезы	АС 12	29
План фундаментов и фундаментных балок. Сечения	АС-13	30
Монтажные железобетонные фундаменты МФ-1, МФ-2.	АС-14	31
Монтажный план колонн и металлических балок. Разрезы	АС-15	32
Схема элементов продольных и торцевых фахверков	АС-16	33
Схема стальных конструкций покрытия	АС-17	34
План перекрытия. Сечения	АС-18	35
Металлическая колонна МК-1. Металлические балки МБ-1, МБ-2	АС-19	36
Металлические лестницы Л-1; Л-2	АС-20	37
Колонны КП II 12 А, КП II-12 Б.	АС-21	38
Узлы крепления элементов фахверка 1,2,3,4,5, Оконная рама „б"	АС-22	39
Узлы крепления элементов фахверка 6,7,8,9,10,11	АС-23	40
Электротехническая часть		
План и принципиальная схема освещения	ЭЛ-3	41
Электроосвещение заказная спецификация. Условные обозначения.	ЭЛ-4	42

Гл. инж. отд. — Ухачевская
Гл. инж. пр-та — Ю.
Гл. арх. пр-та — Копиевал
Нач. сект. — Гугельзанг
Рук. группы — Климов
Н. контр. — Ходорог

МЖКХ РСФСР
ГИПРОКОММУНДОРТРАНС
г. МОСКВА 1971 г.

Эллинг для хранения катеров и лодок на береговых базах

Содержание альбома

Типовой проект 505-53
Альбом I
Лист N 1

Пояснительная записка

I Общая часть

Типовой проект эллинга для зимнего хранения катеров и лодок и помещения для хранения подвесных лодочных моторов и личного инвентаря разработан на основании:

1. Постановления Совета Министров СССР от 24 января 1969 года № 72,
2. Задания отдела типового проектирования и организации проектно-изыскательских работ Госстроя СССР от 2-го апреля 1970 года,
3. Технического проекта типовых береговых баз с причалами для катеров и лодок, с ремонтными мастерскими и заправочными пунктами вместимостью 500 и 1000 судов, выпущенного институтом „Гипрокоммундортранс" МЖКХ РСФСР в 1970 году,
4. Протокола технического совещания при начальнике отдела транспортных сооружений и связи „Главгосэкспертизы" Госстроя СССР от 14 апреля 1971 года,
5. Письма зам. председателя Госстроя СССР от 15 июня 1971 года № ВЗ-1883-2,
6. Протокола технического совещания предварительного рассмотрения техно-рабочих проектов в Госстрое СССР от 30 сентября 1971 г.

Типовой проект эллинга для зимнего хранения катеров и лодок и помещения для хранения подвесных лодочных моторов и личного инвентаря предназначен для применения при строительстве береговых баз для катеров и лодок.

В состав проекта входят следующие сооружения:

а) здание эллинга для зимнего хранения катеров и лодок со стационарными трехярусными стеллажами, с рельсовыми путями для установки и передвижения выкатных стеллажей, с открытыми площадками для загрузки выдвижных стеллажей,

б) помещения для хранения подвесных лодочных моторов и личного инвентаря.

Типовой проект состоит из двух альбомов

Альбом I. Пояснительная записка и чертежи

Альбом II. Сметы

II Технологическая часть

1. Здание эллинга для зимнего хранения катеров и лодок рассчитано на хранение 368 катеров и лодок, размещаемых в здании эллинга на 4-х ярусных стеллажах. На стационарные стеллажи устанавливается 192 судна, на выкатные – устанавливается 176.

Размер ячейки для хранения судна принят размерами:

1) 5500 × 1750 × 1400 (в осях конструкций) для хранения катеров и мотолодок габаритами 5000 × 2000 × 1000,

2) 6000 × 1750 × 1400 (в осях конструкций) для хранения катеров и мотолодок габаритами 5500 × 2000 × 1000.

На выкатных стеллажах 4700 × 2000 × 1000. Суда принятых габаритов в настоящее время составляют 70%-80% судов маломерного флота.

Осредненные габариты судов выбраны согласно утвержденного „Типажа катеров и лодок для продажи населению."

Катера и лодки больших размеров подлежат хранению на открытых площадках.

В здании эллинга суда загружаются только на стационарные стеллажи.

Выдвижные стеллажи загружаются на открытых площадках.

Поднятое на причал судно перемещается по площадке при помощи электроаккумуляторного тягача типа ТА-1М на судовозных тележках.

На стеллажи судно устанавливается вместе с индивидуальными (в зависимости от обвода корпуса) кильблоками автопогрузчиком типа ЭП-201.

Максимально допустимый вес судна с кильблоком устанавливаемого на стеллажи, не должен превышать:

а) для стационарных стеллажей 1000 кг,

б) для выкатных стеллажей – 600 кг.

Выкатные стеллажи перемещаются по путям при помощи тягача сцепкой по 5 или 6 тележек.

Суда, размещаемые в нижнем ярусе, устанавливаются непосредственно на полу.

2. Помещение для хранения подвесных лодочных моторов и личного инвентаря

МЖКХ РСФСР ГИПРОКОММУНДОРТРАНС г. Москва 1971 г. Эллинг для хранения катеров и лодок на береговой базе	Пояснительная записка	Типовой проект 505-53 Альбом I Лист 2

Гл. инж. ОГВ | Гл. инж. пр. | Исполн. пр. | Выполнил | Шафф | Копировал | Цепнова

расчитано на организованное хранение 420 лодочных моторов и установки 608 рундуков для хранения личного инвентаря владельцев судов. Рундук представляет собой металлический ящик с размерами в плане 880×880×1800 мм.

III Архитектурно-строительная часть

Здание эллинга и помещения для хранения подвесных лодочных моторов и личного инвентаря представляют собой неотапливаемые здания, решенные в конструкциях одной серии.

За основу разработки зданий были приняты унифицированные типовые секции неотапливаемых складов (серия 04-00-4).

а) Область применения

Настоящим проектом предусматривается строительство в районах со следующими природными условиями (СН 227-70):

1. сейсмичность не выше 6 баллов.
2. Территория без подработки горными выработками.
3. Вес снегового покрова для III географического района.
4. скоростной напор ветра для I географического района.
5. рельеф территории спокойный, грунтовые воды отсутствуют.
6. грунты в основании непучинистые не просадочные со следующими нормативными характеристиками $\varphi^н = 28°$; $C^н = 0{,}02$ кг/см²; E 150 кг/см²; $\gamma = 1{,}8$ т/м³.
7. Расчетная зимняя температура наружного воздуха −30

Объемно-планировочное решение

Здание эллинга неотапливаемое одноэтажное, прямоугольное в плане (24×72 м). Высота до низа конструкции – 6,0 м. Помещение для хранения лодочных моторов и личного инвентаря неотапливаемое со встроенным этажом, прямоугольное в плане (18×42 м). Высота первого этажа до низа плиты 2,352 м, II-го этажа – 3,5 м. Часть I-го этажа предназначена для хранения лодочных моторов, остальная часть I-го этажа и весь II-й этаж предназначен для размещения рундуков хранения личного инвентаря. Этажи связаны между собою двумя металлическими лестницами.

б) Наружная отделка

Наружные стены на высоту 2,4 м выполняются из цокольных ж.б. панелей пж-1. Выше 2,4 м стены выполняются из асбестоцементных волнистых листов.

Торцовые стены эллингов на высоте 2,4 м выполнить из кирпича. В помещениях для хранения лодочных моторов и личного инвентаря из кирпича выполнить наружные стены по оси „Г" между осями 1-2, – и по оси „А" между осями 7-8 по металлическому каркасу.

Стальные переплеты окон покрываются кузбасским лаком

Деревянные поверхности дверей и ворот окрашиваются масляной краской.

в) Внутренняя отделка

Швы между панелями затираются и производится побелка по всей поверхности ж.б. панелей. Все металлические элементы ферм, каркаса и рундуки окрашиваются масляной краской светло-серого цвета.

Оконные переплеты приняты по гост'у 8126-56; внутренние двери – по гост'у 6629-64; наружные двери приняты по альбому из серии 1.135-1; ворота приняты по альбомам серии ПР-05-36.1 и ПР-05-36.4.

г) Конструктивные решения

Здание эллинга и помещений для хранения моторов и личного инвентаря запроектированы одноэтажными, каркасного типа с сеткой колонн 6×24 м и 6×18 м.

Колонны приняты по серии КЭ-01-49 Вып. II.

На колонны опираются металлические фермы по серии ПК-01-130/66.

Покрытие из асбестоцементных волнистых листов марки СВ.

Фундаменты под колонны монолитные железобетонные стаканного типа. Фундаментами под наружные стены служат фундаментные балки по серии КЭ-01-15.

Конструкция продольных и торцевых фахверков принята по альбому 3 Вып. 2 серии 04-00-4.

Помещение для хранения лодочных моторов и личного инвентаря запроектировано двухэтажным, каркасного типа с сеткой колонн 6×6 м.

Наружные колонны приняты по серии КЭ-01-49 Вып. II с дополнительными закладными деталями.

Внутренние колонны металлические.

Перекрытие из сборных железобетонных плит с круглыми пустотами по альбому серии ИИ-03-02.

На колонны опираются металлические фермы предусмотренные серией ПК-01-130/66

Покрытие из асбестоцементных волнистых листов марки СВ.

МЖКХ РСФСР Гипрокоммундортранс г. Москва 1971 г.	Эллинг для хранения катеров и лодок на береговой базе	Пояснительная записка	Типовой проект 505-51 Альбом I Лист 3

Разраб. Попов
Пров. Федоров
Гл. инж. пр. Кутилин
Нач. отд. Ерофеев
Рук. гр. Гинзбург

Фундаменты под колонны монолитные железобетонные фундаментами под наружные стены служат фундаментные балки по серии КЭ-01-23, вып. 1.

Конструкция продольных и торцевых фахверков принята по альбому 3 вып.2 серии 04-00-4.

IV Электроосвещение

а) Здание эллинга для хранения катеров и лодок

Величина освещенности принята 50лк.

Определение мощности и количества светильников произведено методом удельной установленной мощности.

Для освещения эллинга приняты светильники типа „Универсаль" нормального исполнения с креплением на трубе 3/4". Проектом предусмотрена для освещения ворот установка четырех светильников типа СПО-2-200, которые подвешиваются на кронштейнах типа КРТ-М. Кронштейны светильников с конструкциями для их крепления закрепляются на железобетонных перемычках ворот.

Проводка выполнена проводом АПРТО-500 сечением 2,5 мм² в стальных тонкостенных водопроводных трубах 3/4".

Напряжение элементов осветительной установки 220в.

Осветительный щит предусмотрен типа ОЩВ-6. Управление электроосвещением производится с группового щитка. Для обеспечения прохода к щитку схема предусматривает включение трех светильников с выключателями у правых и левых ворот.

В качестве защиты от поражения электрическим током предусмотрено присоединение токоведущих металлических частей элементов осветительной установки к нулевому рабочему проводу.

Установленная мощность электроосветительных приборов равна 7,4 квт.

б) Помещение подвесных лодочных моторов и личного инвентаря

Величина освещенности принята в зависимости от характера помещения и указана на плане этажей. Определение мощности и количества светильников произведено методом удельной установленной мощности.

В помещении для хранения лодочных моторов и личного инвентаря на 1ом этаже приняты светильники типа „Плафон"-ПНТ-2×100.

На 2ом этаже в помещении для хранения личного инвентаря предусмотрена установка светильников типа „Универсаль".

Лестничные клетки освещаются настенными светильниками БУН-60м.

Проектом предусмотрена для освещения ворот установка светильника СПО-2-200, который подвешивается на кронштейне типа КРТ-М.

Кронштейны светильников закрепляются на железобетонных перемычках ворот.

На первом этаже проводка выполнена кабелем марки АВВГ 2×2,5 с креплением скобами, на втором этаже - проводом АПРТО-500 сечением 2,5 мм² в стальных водопроводных тонкостенных трубах ф 3/4".

Напряжение элементов осветительной установки 220в. Осветительный щиток предусмотрен типа ОЩВ-6, устанавливается на первом этаже.

В качестве защиты от поражения электрическим током предусмотрено присоединение токоведущих металлических частей элементов осветительной установки к нулевому рабочему проводу.

Установленная мощность электроосветительных приборов равна 9,3 квт.

Настоящий типовой проект является одним из серии типовых проектов зданий и сооружений береговых баз для катеров и лодок.

Типовой проект №505-50 — Береговые базы с причалами для катеров и лодок с районными ремонтными мастерскими.

Типовой проект № 505-53 - Эллинг для хранения катеров и лодок на береговой базе.

Типовой проект № 505-52 — Судоподъемные сооружения на береговых базах для катеров и лодок.

Типовой проект № 505-51 — Административное здание на береговой базе для катеров и лодок с мастерской самообслуживания.

МЖКХ РСФСР ГИПРОКОММУНОРТРАНС г. Москва 1971 г.	Пояснительная записка	Типовой проект 505-53	
		Альбом I	
Эллинг для хранения катеров и лодок на береговой базе		Лист 4	

Инв. № подл. | Подпись и дата | Взам. инв. № | Инв. № дубл. | Подпись и дата | Инв. № подл.

Порядок загрузки стеллажей в здании эллинга

1. Судовозная тележка с судном, установленным на кильблок, подается в здание эллинга и устанавливается около ячейки стеллажа, где оно должно быть установлено.
2. Автопогрузчик имеющий удлиненные вилы, поднимает судно с кильблоком над тележкой на необходимую для установки высоту.
3. Тележка откатывается вручную или при помощи тягача.
4. Автопогрузчик устанавливает судно вместе с кильблоком в ячейку стеллажа.
5. Снятие судна со стеллажей производится в обратной последовательности.

Порядок загрузки выкатных стеллажей.

1. Загрузка выкатных стеллажей осуществляется в той же последовательности на открытых площадках.
2. Загрузка верхнего (четвертого) яруса выкатных стеллажей осуществляется с горизонтальной площадки — пандуса.
3. Пандус возвышается над площадкой на 50 см.
4. После загрузки всех ячеек стеллажи вкатываются в здание эллинга для зимнего хранения. Схема размещения стеллажей в эллинге и загрузки стеллажей приведена на листе ТХ-2.
5. Конструкций подкранового пути, пандуса и концевого упора приведены на листе ТХ-6.
6. Технические решения на проектирование нестандартного оборудования выкатных стеллажей и индивидуальных кильблоков приведены на листах ТХ-7,

Характеристика технологического оборудования

1. Электропогрузчик аккумуляторный ЭП201/202 грузоподъемностью 2 т.

Техническая характеристика

Модель	ЭП-201-45
Грузоподъемность кг	2000
Расстояние центра тяжести груза от спинки вил, мм	600
Максимальная высота подъема груза, мм	4500
Скорость подъема каретки, м/мин	
с грузом	10
без груза	16
Максимальная скорость передвижения, км/ч	
с грузом	10
без груза	12
Угол наклона рамы грузоподъемника град	
вперед	3
назад	10
Размер шин:	
Пневматические:	
передние	600 13
задние	160-254
Массивные:	
передние	630×160
задние	536×168
Вес, кг	3630

Завод-изготовитель - Калининградский вагоностроительный завод, Канашский завод электропогрузчиков.

2. Электротягач аккумуляторный ТА-1М

Техническая характеристика

Тяговое усилие на крюке, кг	до 800
Скорость передвижения, км/ч	до 9,6
База, мм	1150
Размер колес	6,5×16
Колея колес, мм	900
Дорожный просвет, мм	200
Габаритные размеры, мм	
длина	2650
ширина	1226
высота	1405
Вес в снаряженном состоянии (без кабины), кг	2028

Завод-изготовитель - Бердянский завод портового оборудования.

3. Удлинитель вил надевается на вилы погрузчики, рабочая длина вил увеличивается в пределах устойчивости погрузчика. Переднему концу удлинителей придается конусная форма, принятая для вил.

Стандартная длина удлинителей для погрузчиков грузоподъемностью 2т - 2000 мм (Каталог - справочник ниицинформтяжмаш часть I, КЧ-67).

МЖКХ РСФСР ГИПРОКОММУНДОРТРАНС г. Москва 1971г. Эллинг для хранения катеров и лодок на береговых базах	Пояснительная записка	Типовой проект 505-53
		Альбом I
		Лист № 5

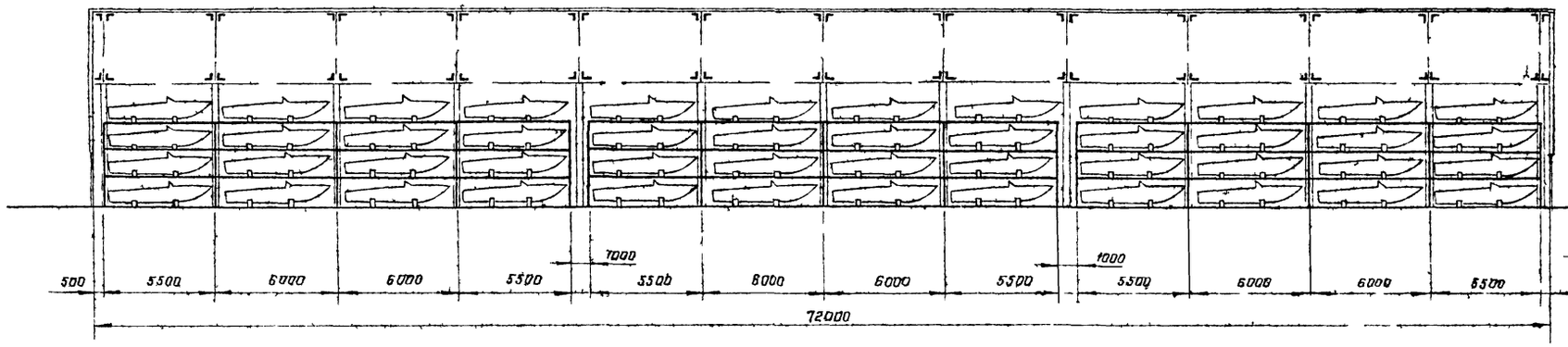

I-I
м 1:200

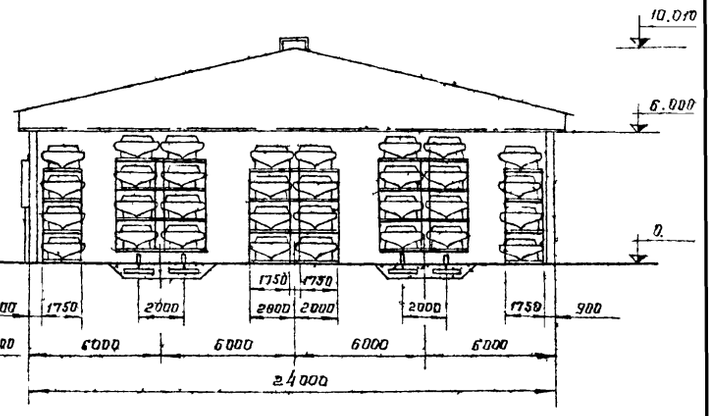

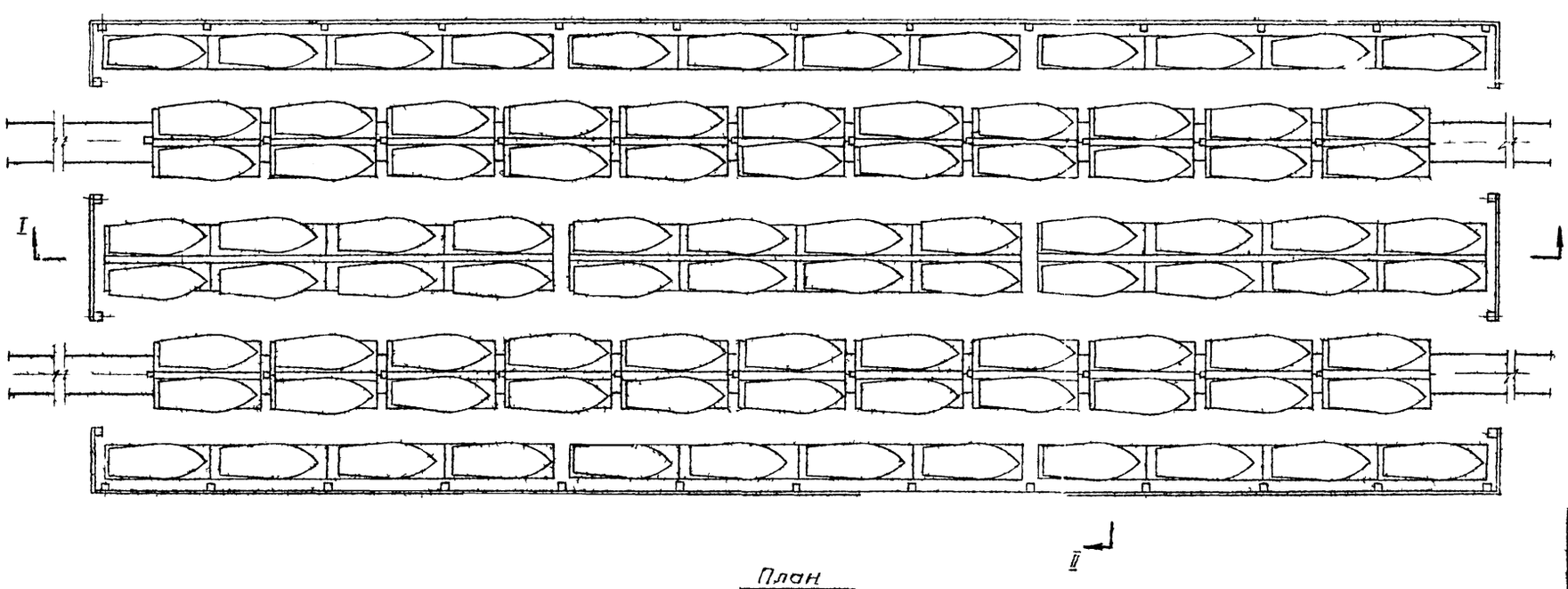

План
м 1:200

Здание эллинга предназначено для зимнего хранения катеров и лодок.

1. Здание неотапливаемое, длиной шириной – 24.0 м.
2. Количество судов, подлежащее хранению, шт – 368;
   в т.ч. на стационарных стеллажах – 192,
   на выкатных стеллажах – 176.
3. Характеристика здания приведена на листе АС-1.
4. Технологические схемы загрузки стеллажей эллинга приведена на листе ТХ-2.

Типовой проект разработан в соответствии с действующими нормами и правилами и предусматривают мероприятия обеспечивающие взрывобезопасность и пожаробезопасность при эксплуатации зданий.

Главный инженер проекта — Иоффе Л.М.

МЖКХ РСФСР ГИПРОКОММУНТРАНС г. Москва 1971 г.	Здание эллинга для зимнего хранения катеров и лодок	Типовой проект 505-53
Эллинг для хранения катеров и лодок на береговой базе	Заглавный лист	Альбом I
		Лист № ТХ-1

Инв. № подл. | Подп. и дата | Взам. инв. №

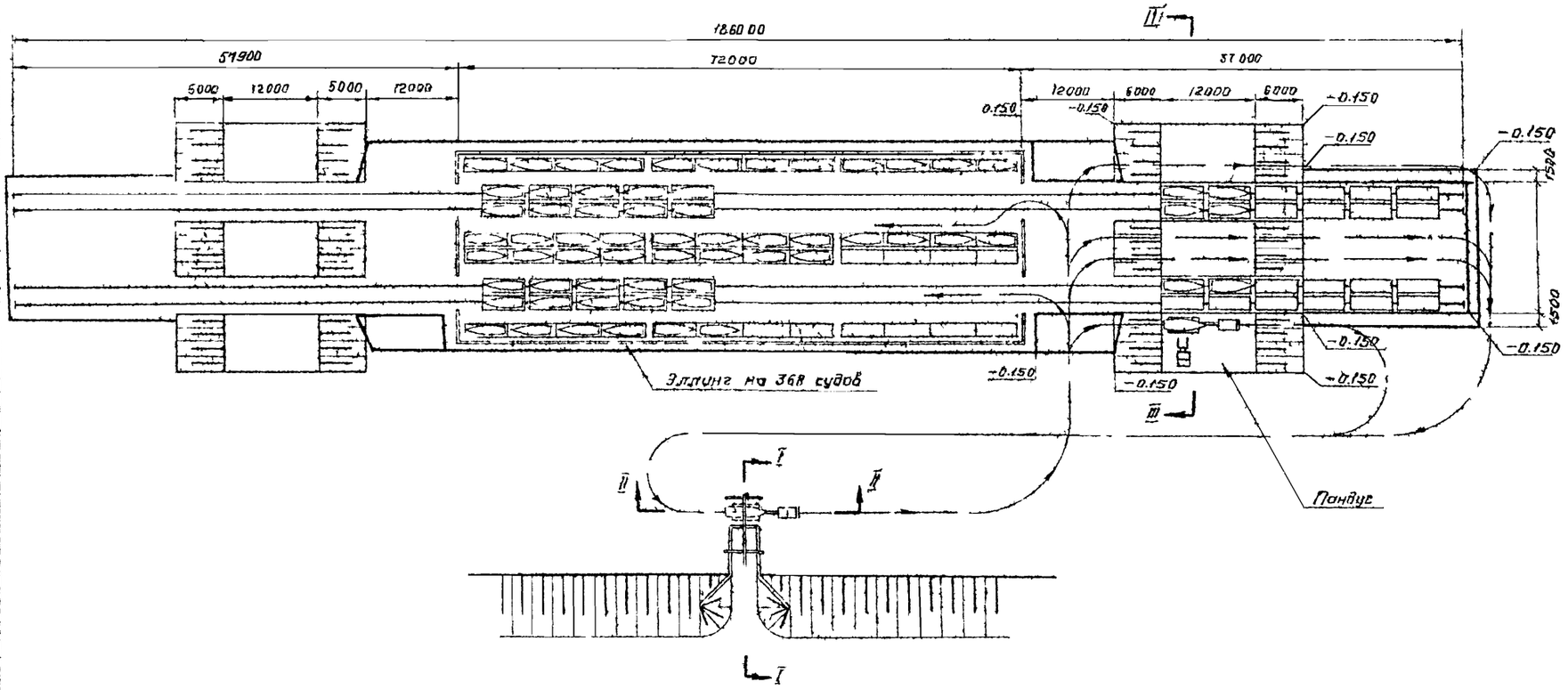

План
М 1:500

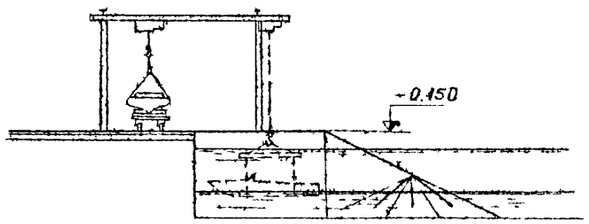

I - I
М 1:200

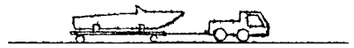

II - II
М 1:200

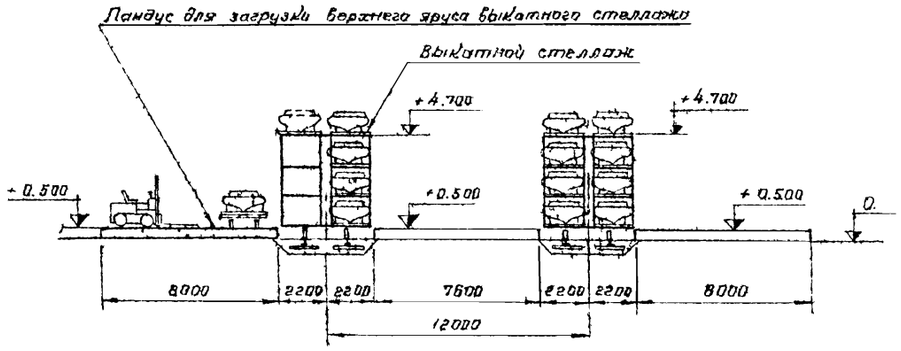

III - III
М 1:200

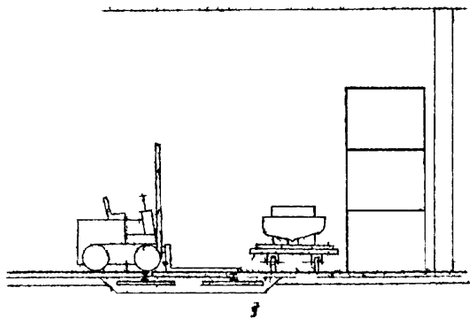
1

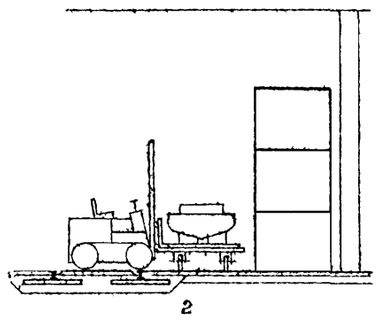
2

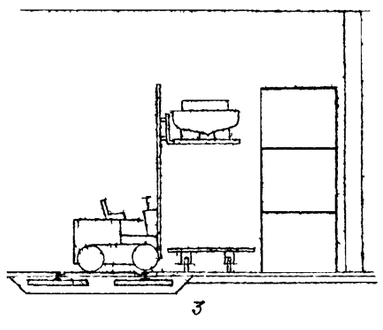
3

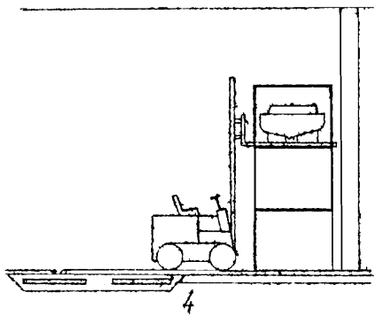
4

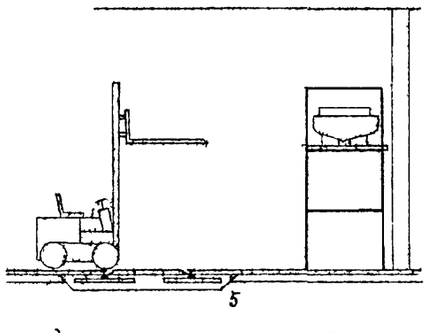
5

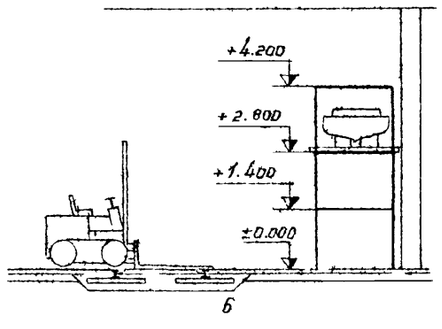

6

Загрузка стеллажей эллинга
М 1:100

Примечание

1. За отметку ± 0.000 принята отметка чистого пола соответствующая головке рельс планировочные отметки по углам здания не должны превышать отметки -0.150

МЖКХ РСФСР Гипрокоммундортранс г. Москва 1971 г.	Здание эллинга для зимнего хранения катеров и лодок	Типовой проект 505-53
Эллинг для хранения катеров и лодок на береговых базах	Технологические схемы загрузки стеллажей эллинга	Альбом I
		Лист № ТХ-2

Инв. № подл. | Подпись и дата | Взам. инв. №

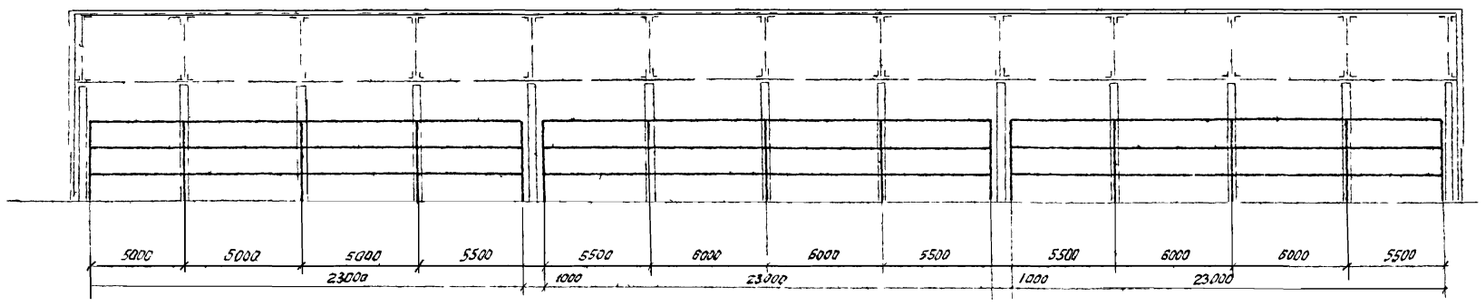

ПРОДОЛЬНЫЙ РАЗРЕЗ ПО ПРИСТЕННОМУ РЯДУ СТЕЛЛАЖЕЙ

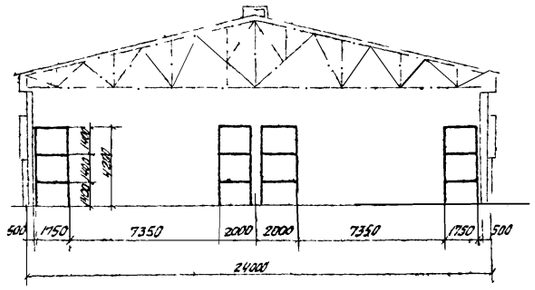

РАЗРЕЗ 1-1

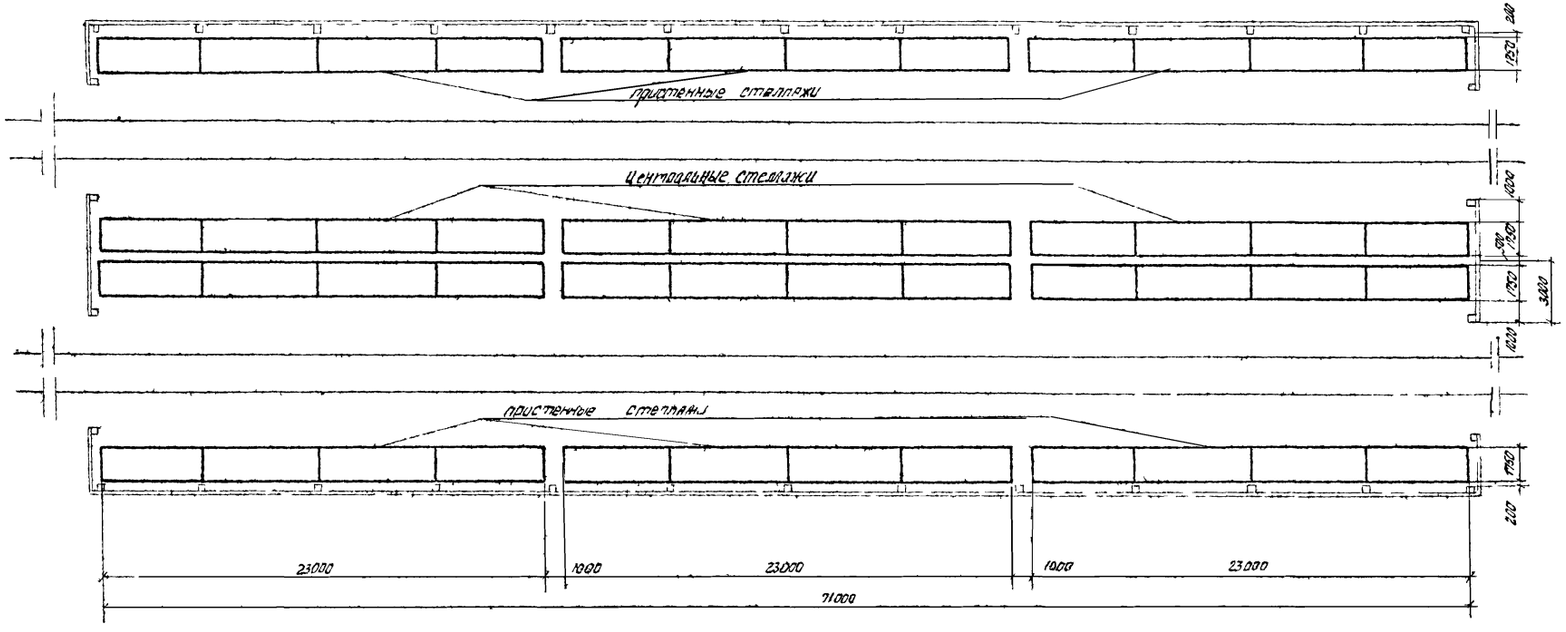

ПЛАН СТЕЛЛАЖЕЙ

М 1:200

Примечания

1. Стеллажи представляют собой трехрусную пространственную рамную конструкцию
2. Рама имеет 4 пролета
   Крайние пролеты длиной 5500мм
   Средние пролеты длиной 6000 мм
   Длина стеллажа – 23000мм
3. Максимально допустимый вес судна с кильблоком устанавливаемым на стеллажи не должен превышать - 1000кг.
4. Конструкция стеллажей приведена на листе ТХ-4; ТХ-5; ТХ-6
5. Типовой проект не исключает применения при изготовлении стеллажей других профилей и материалов.

МЖКХ РСФСР ГИПРОКОММУНКООРТРАНС г. Москва 1971 г.	Здание эллинга для зимнего хранения катеров и лодок	Типовой проект 505—53
Эллинг для хранения катеров и лодок на береговой базе	Расстановка стеллажей в здании эллинга	Альбом I
		ТХ-3

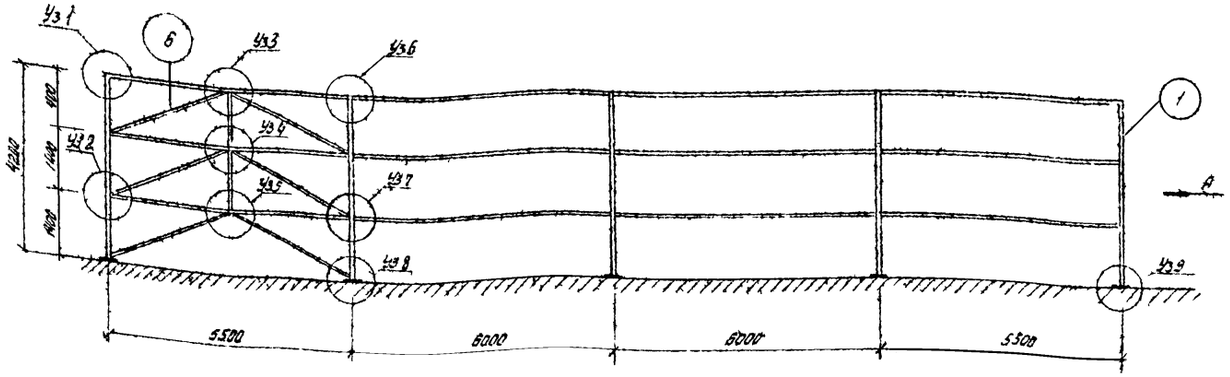

Фасад стеллажей (центрального и пристенных)

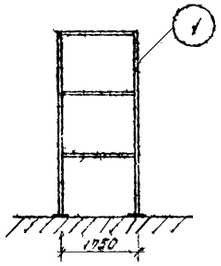

Вид по А

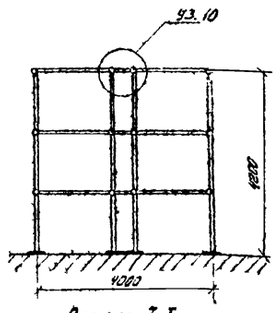

Разрез I I

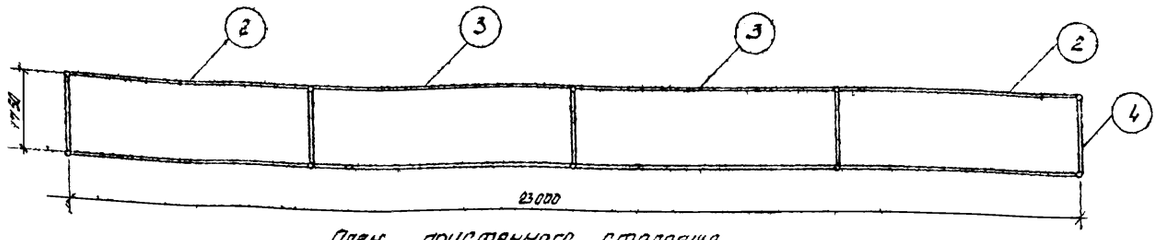

План пристенного стеллажа

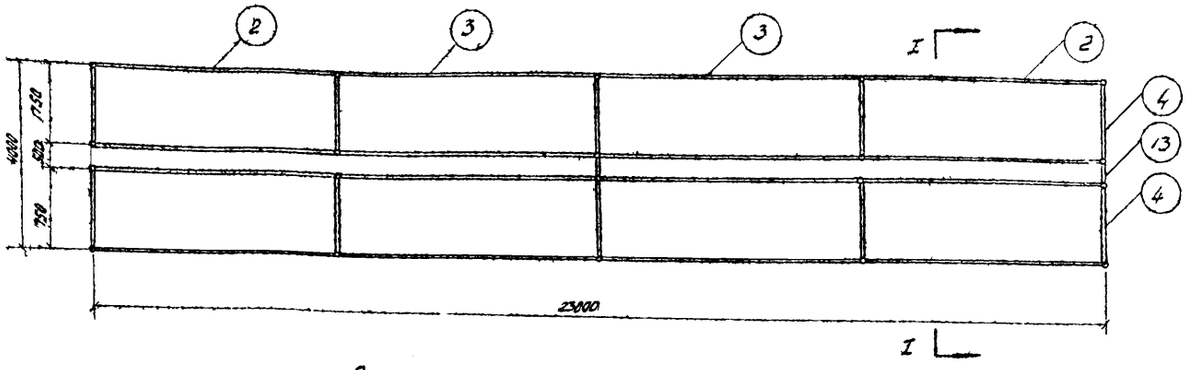

План центрального стеллажа

Выборка стали на стеллажи

Вес стали на один пристенный стеллаж кг.	на шесть стеллажей кг.	Вес стали на один центральный стеллаж кг.	на три стеллажа кг.
2591,32	15547,92	5225,15	15675,45

Примечания:

1. Расположение стеллажей в эллинге см. лист ТХ-3
2. Поз. 5 и 6 устанавливаются только в первой секции на одной стороне.
3. Узлы см. лист ТХ-5, АС-6.

Спецификация стали на один пристенный стеллаж

Сталь ВСт.3 кп ГОСТ 380-71

	Наименование элементов	Длина мм	Кол-во	Вес кг. Шт	Вес кг. общий	Примечание
1	2	3	4	5	6	7
1	Стойка	4350	10	58.37	583.77	
2	Ригель	5390	12	51.74	520.88	Труба 90 ГОСТ 3262-62
3	Ригель	5890	12	56.54	678.53	—"—
4	Поперечина	1640	15	15.74	236.16	—"—
5	Вертикальная связь	1400	3	4.33	12.98	Труба 32 ГОСТ 3262-62
6	Раскос	3150	6	9.93	58.40	—"—
7	Косынка Верт. 200×6	250	40	2.00	80.00	ГОСТ 103-57*
8	Косынка Верт. 250×6	250	4	2.74	10.96	ГОСТ 82-70
9	Косынка Горизонт. 280×4	280	48	1.45	69.60	—"—
10	Косынка 160×4	160	2	0.63	1.26	—"—
11	Стакан	140	10	2.66	26.60	Труба 159×5 ГОСТ 10704-63
12	Опорный лист	400	10	18.1	181.00	ГОСТ 5681-57
13	Гайка М12		240	0.017	4.08	ГОСТ 5915-70
14	Шайба 12		240	0.006	1.44	ГОСТ 11371-68*
15	Вес направленного металла 1%				25.53	
16	Итого				2591.32	

Спецификация стали на один центральный стеллаж

Сталь В Ст.3 кп 2 ГОСТ 380-71

1	2	3	4	5	6	7
1	Стойка	4350	20	58.37	1167.40	Труба А-159 ГОСТ 3262-62
2	Ригель	5390	24	51.74	1241.76	Труба 90 ГОСТ 3262-62
3	Ригель	5890	24	56.74	1361.76	—"—
4	Поперечина	1640	30	15.74	472.20	—"—
5	Вертикальная связь	1400	6	4.33	25.98	Труба 32 ГОСТ 3262-62
6	Раскос	3150	12	9.73	116.76	—"—
7	Косынка Верт. 200×6	250	80	2.00	160.00	ГОСТ 103-57*
8	Косынка Верт. 280×6	250	8	2.74	21.92	ГОСТ 82-70
9	Косынка Гориз. 280×4	280	96	1.45	139.20	—"—
10	Косынка 160×4	160	4	0.63	2.52	—"—
11	Стакан	140	20	2.66	53.20	Труба 159×5 ГОСТ 10704-63
12	Опорный лист	400	20	18.1	362.00	ГОСТ 5681-57
13	Горизонтальная связь	500	9	48	43.20	Труба 90 ГОСТ 3262-62
14	Гайка М12		240	0.017	4.08	ГОСТ 5915-70
15	Шайба		240	0.006	1.44	ГОСТ 11371-68*
16	Вес направленного металла 1%				51.13	
17	Итого				5225.15	

МЖКХ РСФСР Гипрокоммунсоортранс г. Москва 1971 г.	Здание эллинга для зимнего хранения катеров и лодок	Типовой проект 505—53
Эллинг для хранения катеров и лодок на береговой базе	Стационарные стеллажи. Конструктивный чертеж. Спецификация.	Альбом I
		ТХ-4

Инв. № подл. | Подпись и дата | Взам. инв. №

Гл. инж. отд. Гольдштейн
Гл. инж. пр. Кононов
Руководитель группы Ефремов
Конструктор Кононов
Чертил Ефремов

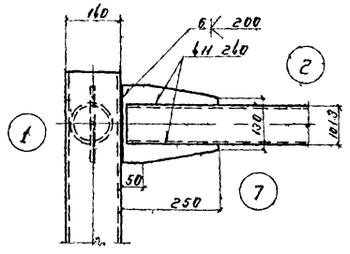

Узел 1

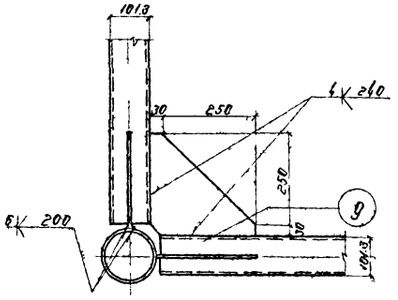

План
М 1:100

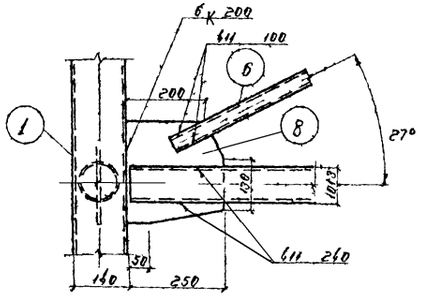

Узел 2

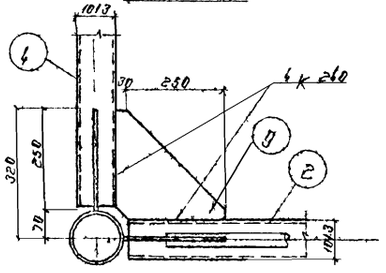

План
М 1:100

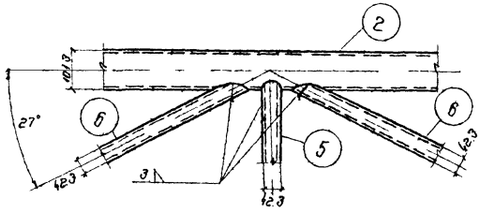

Узел 3
М 1:100

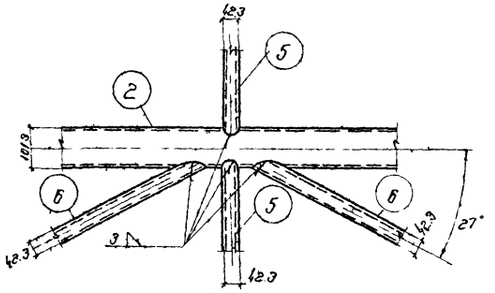

Узел 4
М 1:100

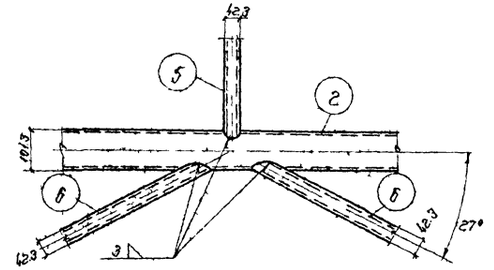

Узел 5

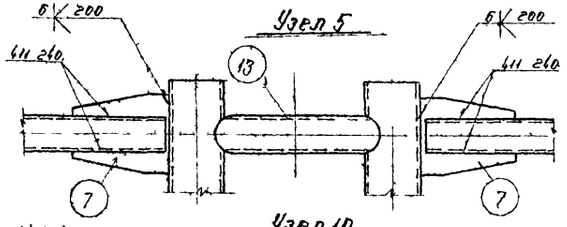

Узел 10

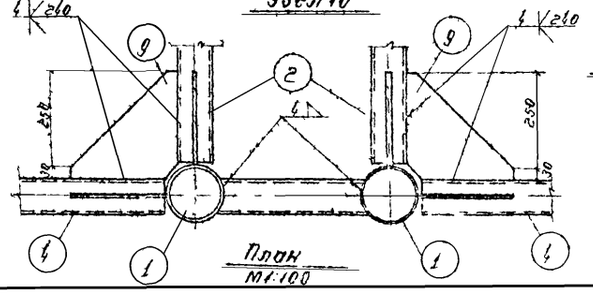

План
М 1:100

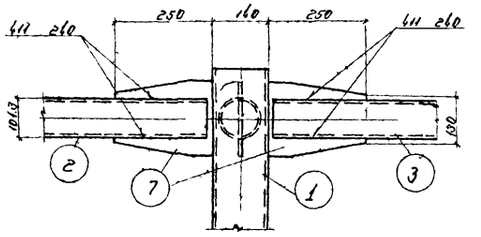

Узел 6

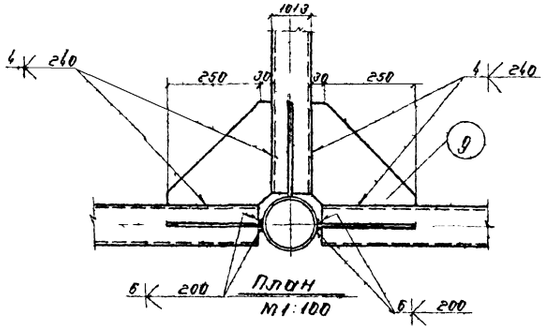

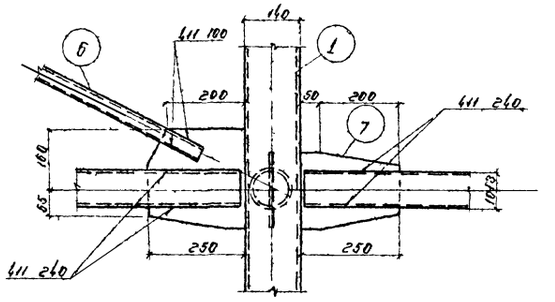

Узел 7

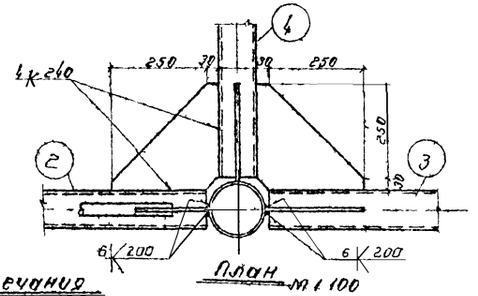

Примечания
1. Сварка производится электродами типа Э42.

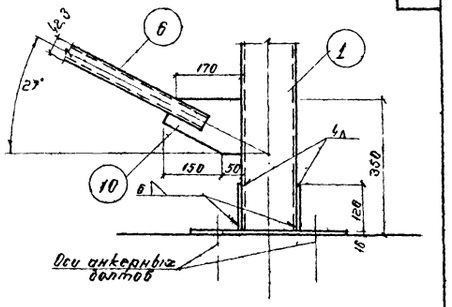

Узел 8

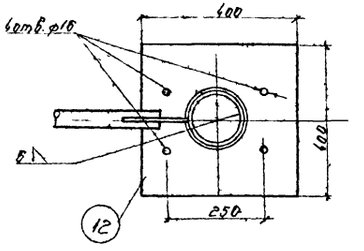

План
М 1:100

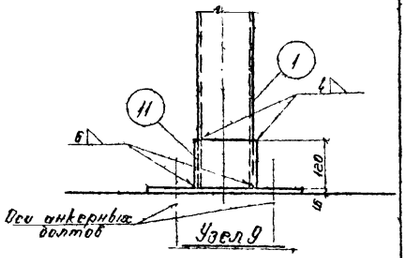

Узел 9

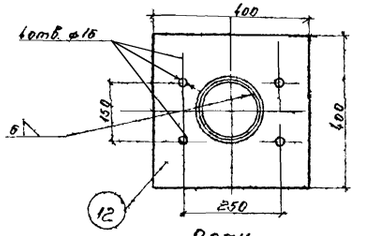

План
М 1:100

Инв. № подл.	Подпись и дата	Взам. инв. №	Инв. № дубл.

МЖКХ РСФСР ГИПРОКОММУНТРАНС г. Москва 1971 г.	Здание эллинга для зимнего хранения катеров и лодок.	Типовой проект 505-59
Эллинг для хранения катеров и лодок на береговой базе	Стационарные стеллажи. Узлы.	Альбом I
		Лист ТХ-5

Ведомость потребных материалов и земляных работ по устройству рельсовых путей

№ п/п	Наименование	ГОСТ	Ед. изм.	Количество на 1 путь	Количество на 2 пути
1	Рельс типа Р43, ℓ-25,00 м	7173-54	п.м	372	744
2	Подкладка – 300×160×16	5681-57	шт / кг	532 / 3219	1062 / 6438
3	Накладка двухголовая	4133-54	шт / кг	28 / 526	56 / 1052
4	Болт стыковой М 24×150	11530-65	шт / кг	84 / 49	168 / 98
5	Гайка М 24	11532-65	шт / кг	84 / 13	168 / 26
6	Шайба стыковая 26	7529-55	шт / кг	84 / 9	168 / 18
7	Костыль совальной головкой	5812-51	шт / кг	1596 / 638	3192 / 1276
8	Полушпала типа I А	78-65	шт	532	1064
9	Балласт из щебня	—	м³	284	568
10	Выемка грунта под балластное корыто	—	м³	435	870
11	Укладка асфальтобетона в штробы рельсового пути	—	м³	7.2	14.4

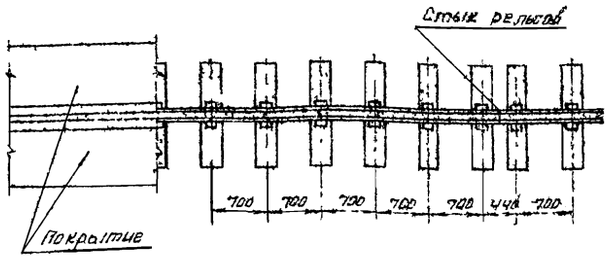

План нитки рельсового пути
М 1:50

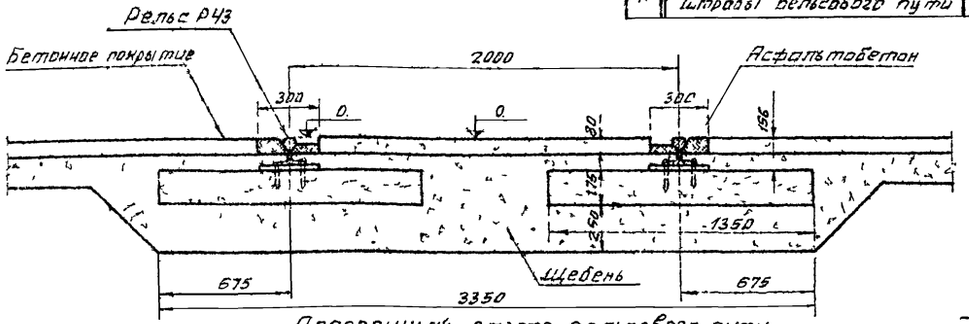

Поперечный разрез рельсового пути
М 1:20

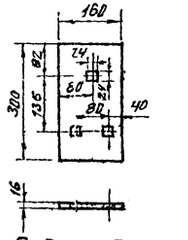

Подкладка
М 1:10

Ведомость потребных материалов и земляных работ по устройству пандусов

№ п/п	Наименование	Ед. изм.	Комплект на 1 пандус	Комплект на 6 пандусов
1	Выемка грунта под бет. блоки СБ-5-12	м³	16	96
2	Установка бет. блоков СБ-5-12 размером 1180×580×500 мм (ВК-60-10, 2я редакция МНИИ ГЭП). Бетон М-100	шт / м³	36 / 11.6	216 / 69.6
3	Засыпка песчаного грунта	м³	43	258
4	Устройство подготовки из щебня	м³	30	180
5	Устройство асфальтобетонного покрытия δ=8 см	м³	16	96

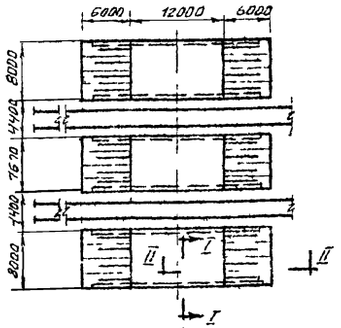

Пандус
М1:500

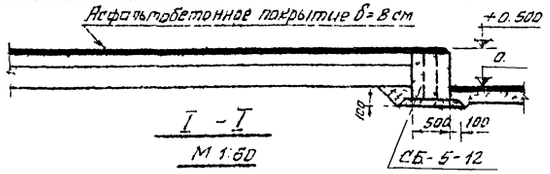

I – I
М 1:50

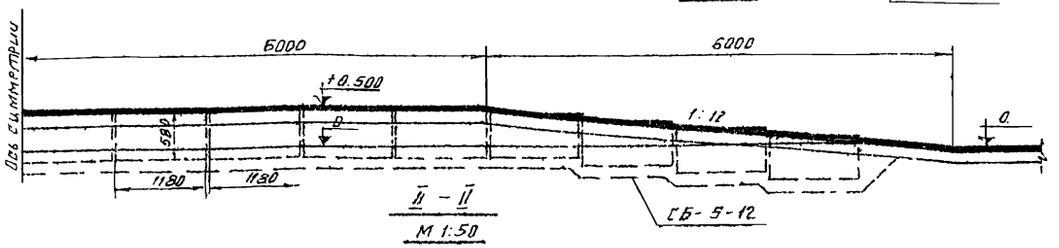

II – II
М 1:50

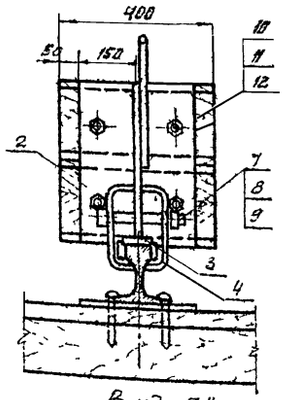

Вид „А"
М 1:10

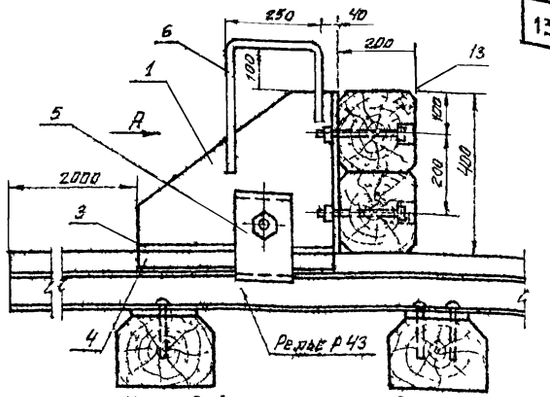

Концевой упор рельсового пути
М 1:10

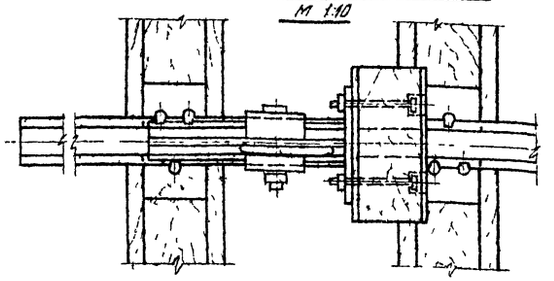

Спецификация на 1 упор

№ поз	Наименование	Кол-во шт.	Материал	Вес кг, объем м³ 1 ед.	Вес кг, объем м³ общ.	ГОСТ
1	Косынка – 500×388×12	1	Ст.3	12,85	12,9	5681-57
2	Полоса 400×300×12	1	Ст.3	11,3	11,3	5681-57
3	Полоса 500×73×12	1	Ст.3	3.44	3.4	5681-57
4	Полоса 500×60×12	2	Ст.3	2.82	5.6	5681-57
5	Скоба –340×150×16	2	Ст.3	6.4	12.8	5681-57
6	Круг ф16, ℓ=800	1	А I	1.27	1.3	5781-61
7	Болт М30, ℓ=190	1	Ст.3	1.27	1.3	7798-70
8	Гайка М30	1	Ст.3	0.1156	0.1	5915-70
9	Шайба пружинная 30Л-65Г	1	Ст.3	0.0454	0.05	6402-70
10	Болт М20 ℓ=220	4	Ст.3	0.5984	2.4	7798-70
11	Гайка М20	4	Ст.3	0.0641	0.26	5915-76
12	Шайба 20	4	Ст.3	0.1276	0.51	7735-55
13	Брус 200×200, ℓ=400	2	Сосна	0.016	0.032	8486-66

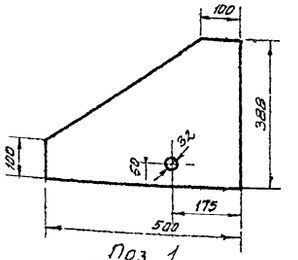

Поз. 1
М 1:10

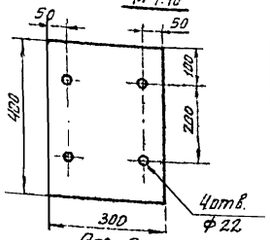

Поз 2
М 1:10

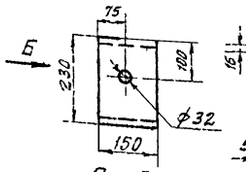

Поз. 5
М 1:10

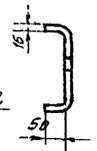

Вид „Б"
М 1:10

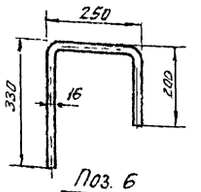

Поз. 6
М 1:10

Примечания

1. Концевые упоры устанавливаются на каждой нитке пута на расстоянии 2 м от их концов.
2. Электросварку производить электродом Э-42 ГОСТ 9467-60. Высота катета сварного шва 6 мм

МЖКХ РСФСР ГИПРОКОММУНДОРТРАНС г. Москва 1971 г.	Здание эллинга для зимнего хранения катеров и лодок	Типовой проект 505-53
Эллинг для хранения катеров и лодок	Рельсовый путь. Пандус для загрузки верхнего яруса выкатных стеллажей. Концевой упор.	Альбом I
		Лист ТХ-6

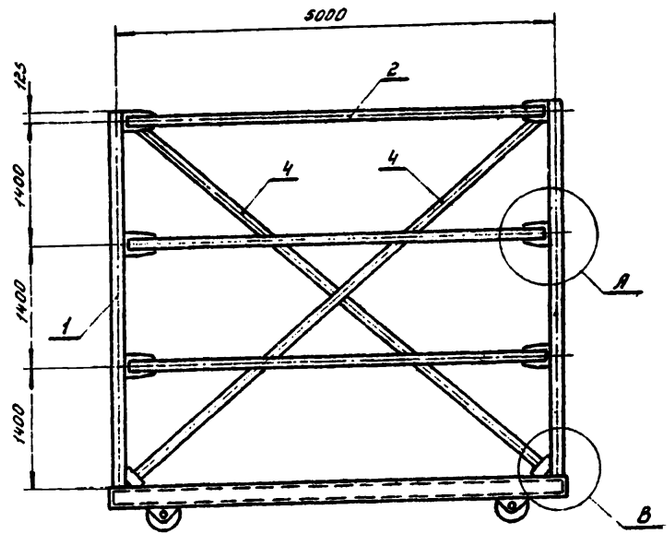

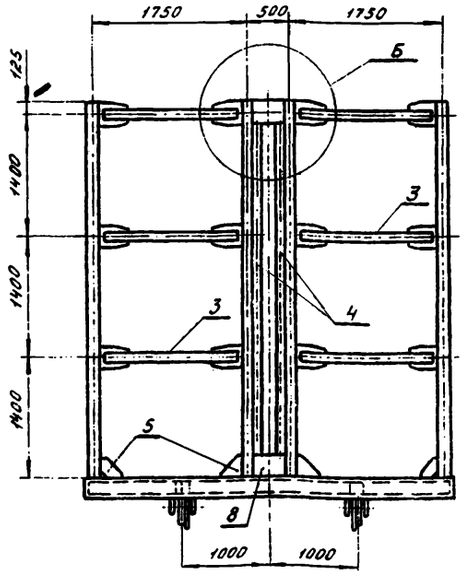

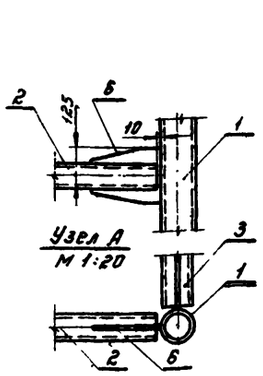

Узел А
М 1:20

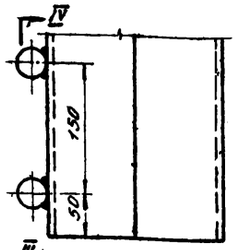

Узел Г
М 1:50

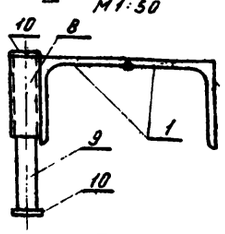

III - III
М 1:50

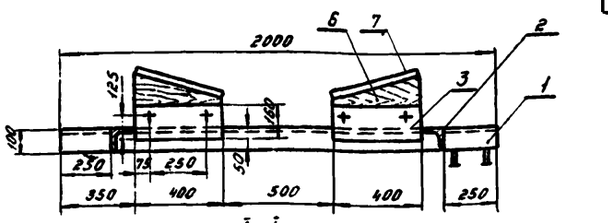

I - I
М 1:20

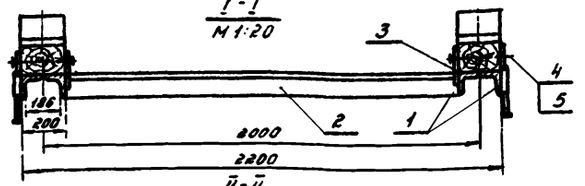

II - II
М 1:20

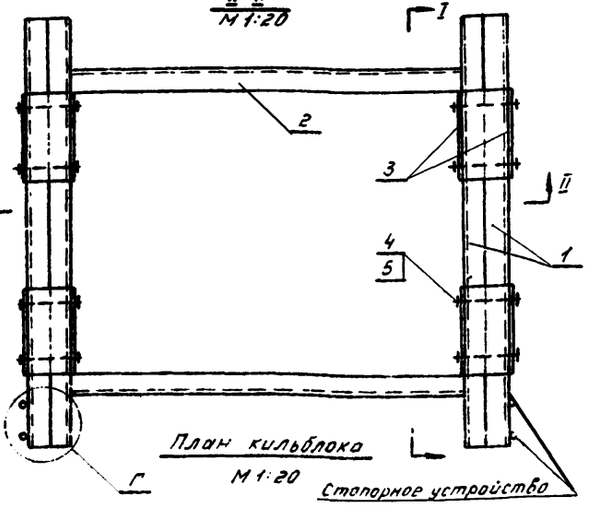

План кильблока
М 1:20

Стопорное устройство

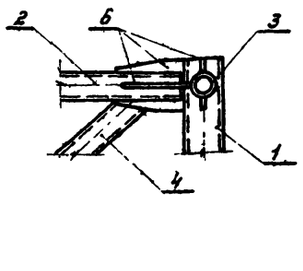

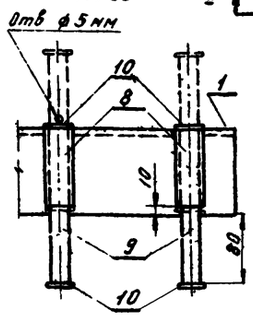

IV - IV
М 1:50

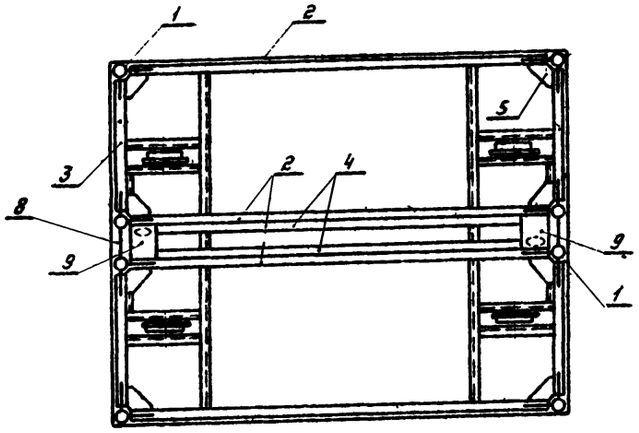

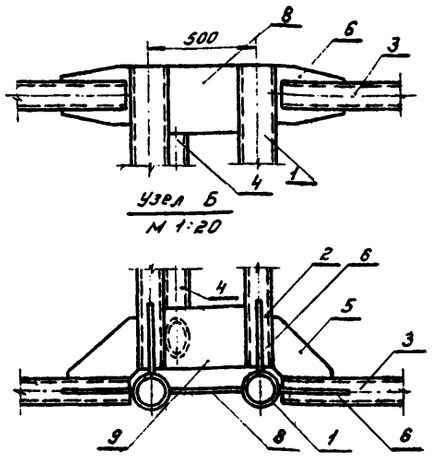

Узел Б
М 1:20

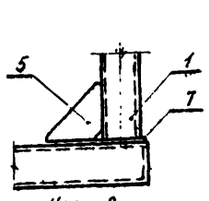

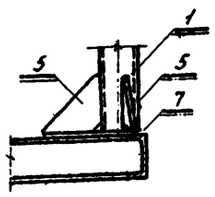

Узел В
М 1:20

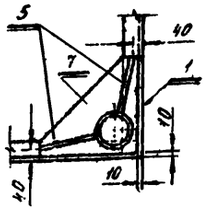

Спецификация на один выкатной стеллаж.

NN поз.	Наименование	Един. изм.	Материал	Количество шт.	Вес, кг 1 шт.	Вес, кг Общ.	ГОСТ
1	Труба dy=150; ℓ=4315	кг	ВСт3кп	8	77.2	616	3262-62
2	Труба dy=100; ℓ=4815	кг	ВСт3кп	12	58.5	702	3262-62
3	Труба dy=100; ℓ=1565	кг	ВСт3кп	12	19.1	229	3262-62
4	Труба dy=100; ℓ=6400	кг	ВСт3кп	2	77.8	156	3262-62
5	Косынка 280×280×6	кг	ст.3	40	2.26	90.4	5681-57*
6	Косынка 258×320×6	кг	ст.3	48	3.77	181	5681-57*
7	Косынка 500×500×6	кг	ст.3	4	12.35	49.5	5601-57
8	Полоса 335×300×6	кг	ст.3	4	4.73	18.9	5681-57*
9	Полоса 386×300×6	кг	ст.3	2	5.46	10.9	5681-57*

Примечание.

1. Конструкция сварная. Электросварку производить электродами Э42 ГОСТ 9467-60. Высота катета сварного шва = 6 мм

Спецификация на один кильблок

NN поз	Наименование	Един. изм	Материал	Количество шт.	Вес кг, Объем 1 шт.	Вес кг, Объем Общ.	ГОСТ
1	Уголок 100×100×7, ℓ=2000	кг	ст.3	4	21.6	86.4	8509-57
2	Уголок 100×100×7, ℓ=1800	кг	ст.3	2	19.44	38.9	8509-57
3	Полоса 400×160×4	кг	ст.3	8	2.01	16.1	5681-57
4	Болт М16×240	кг	ст.3	8	0.4	3.2	7798-70
5	Гайка М16	кг	ст.3	8	0.034	0.27	5915-70
6	Брус 200×250; ℓ=400	м³	сосна	4	0.02	0.08	8486-68
7	Подкладка 400×200		резина	4			
8	Труба dy=25; толщ. ст=4.0; ℓ=90	кг		4	0.26	1.04	3262-62
9	Стержень. Круг. ф24 ℓ=180	кг		4	0.64	2.56	5781-61
10	Шайба 16	кг		8	0.0113	0.09	11371-68

Примечания:

1. Конструкция сварная. Электросварку производить электродами Э42 ГОСТ 9467-60. Высота катета сварного шва = 8 мм.
2. Форма опорных частей кильблока определяется индивидуально для каждого судна

РСФСР ГИПРОКОММУНДОРТРАНС г. Москва 1971 г.	Здание эллинга для зимнего хранения катеров и лодок.	Типовой проект 505-53
Эллинг для хранения катеров и лодок	Технические решения на проектирование выкатных стеллажей и индивидуальных переносных кильблоков.	Альбом I
		Лист ГХ-7

Расход материалов на ограждающие конструкции стен и кровли

Для кон.	Наименование материала	Расход м²	Расход шт.	Расход кг	Прим
Кровля	Листы асбоцементные волнистые типа В У (ГОСТ 8423-57)	2410			
	Комплект крепежных изделий К3 (К3; Г1, Ш1, М1)		2380	437	МРТУ 7-5-61
Стены	Листы асбоцементные волнистые типа В У (ГОСТ 8423-57)	870			
	Комплект крепежных изделий К3 (К3; Г1; Ш2; М2)		680	148	МРТУ 7-5-61
	Комплект крепежных изделий В-1 (В1; Г1, Ш3; М2)		175	5	—"—
	Итого	3280		590	

Перечень примененных в чертежах марки АС стандартов, серий и типовых проектов

Стандарты серии тип. проекты	Наименование	Примечан.
01-05-2	Каталог УТС одноэтажных неотапливаемых зданий	
04-00-4 альбом 1	Указания по применению рабочих чертежей УТС при проектировании	распространяется Цупп г. Москва
04-00-4 альбом 2	Рабочие чертежи архитектурно-строительной части УТС (Марка „АР")	"
04-00-4 альбом 3 вып 1	Железобетонные конструкции каркаса (Марка „КЖ")	"
—"— Выпуск 2	Стальные конструкции фахверка (Марка „КМ")	"
—"— Выпуск 3	Стальные конструкции покрытия (Марка „КМ")	"
ТДА-44-31	Покрытие неотапливаемых зданий пр стальным фермам в шагом 6м. Детали покрытия из асбоцементных волнистых листов типа У8	
ТДА-45-01	Стены неотапливаемых зданий Детали стен из асбоцементных волнистых листов типа У8	
КЭ-01-49 Вып II	Сборные железобетонные колонны прямоугольного сечения для одноэтажных производственных бескрановых зданий с подвесным транспортом и пролетами 12,18м, 24м при шаге колонн 6м.	
ПК-01-130	Стальные конструкции покрытий неотапливаемых зданий пролетами 18,24,30 м, 36м, под кровлю из асбоцементных волнистых листов	
КЭ-01-15	Сборные железобетонные фундаментные балки для стен производственных зданий	
Ст-02-31 Вып 4	Унифицированные стеновые панели и детали их крепления при шаге колонн 6м при различных темпера турно-влажностных режимах	
ГОСТ 8126-56	Переплеты стальные для окон промышленных зданий	
Серия пр-05-361	Ворота распашные 4,7х5,6м с автоматическим открыванием и воздушными завесами	
Типовой проект ГС-02-03/66 части I, II, III	Индивидуальные и групповые установки сжиженного газа для жилого фонда и коммунально-бытовых предприятий	г. Москва Мосгазпроект распространяет Тбилисский филиал ЦИТП

Расчетные нагрузки на фундаменты колонн

Постоянная нагрузка от кровли, стен собственного веса колонны т	от снега	от ветра в поперечном направлении		от ветра в продольном направлении	
	III район	I район		I район	
	N т	M тм	Q т	M тм	Q т
9	10,1	±3,5	±1,1	±1,11	±0,18

Расчетные нагрузки на фундаменты торцевых колонн

Отметка до верха крайней колонны	От собственного веса колонны, стен, листов	от ветра	
		I район	
	N т	M тм	Q т
6	4,8	0,73	0,60

Расход материалов на монолитные железобетонные фундаменты, фундаментные балки и силовой пол

Марка элемента	Марка бетона	Расход материалов: Бетона м³ на 1эл.т.	Бетона м³ Всего	Стали кг на 1эл.т.	Стали кг Всего
МФ-1 (шт. 22)	200	1,65	36,3	15,9	349,8
МФ-2 (шт. 2)	200	1,75	35	15,2	30,4
МФ-2А (шт. 2)	200	1,75	3,5	15,2	38,4
МФ-3 (шт. 4)	200	1,69	7,6	32,5	130,0
МФ-3А (шт. 4)	200	1,69	7,6	32,5	130,0
ЧБФ-1 (шт. 4)	200	0,41	1,6	9,8	39,2
Силовой пол	200	—	189	—	4091

Сводная спецификация железобетонных изделий

Наименования	Каталог серия	Альбом выпуск	Марка	Вес т	Количество шт.
Фундаментные балки	КЭ-01-15	—	БФ-24	1,56	22
	КЭ-01-15	—	БФ-37	2,08	4
Колонны	КЭ-01-49	Выпуск II	КП II-12	2,8	34
Стеновые панели	Ст-02-31	Выпуск 4	ПРЖ-1 1,2х6	0,9	96
Рама ворот	Пр-05-36,1	—	—	9,8	4

Сводная спецификация металлических изделий

	Наименование	Каталог, серия, N листа	Марка	Вес изделия кг	Количество шт.	Общий вес т.
Металлические элементы продольных фахверков	ферма	ПК-01-130/66	Ф 24-1	1360	13	17,68
	прогоны и тяжи	ПК-01-130/66	—	—	—	16,59
	связи по верхним поясам фермы	ПК-01-130/66	—	—	—	0,86
	связи по нижним поясам фермы	ПК-01-130/66	—	—	—	5,01
Металлические элементы торцевых фахверков	Ригели	АС-8	а	—	—	4,65
	Оконная рама	АС-8	б	—	—	4,65
	Распорки	АС-8	в	—	—	0,39
	Тяжи	АС-8	г	—	—	0,38
	Надколонник	АС-8	д	—	—	0,44

Выборка арматурной стали

Характеристика стали	Вес стали кг: Ф6	Ф8	Ф10	Ф12	Ф16	Ф27	Общий вес стали кг
A-I	77	132,8	1691,6	171	—	138,4	2210,8
A-III	—	—	—	—	2570	—	2570

Сводная спецификация оконных переплетов и ворот

Наименование изделия	Марка изделия	Кол-во штук	Стандарт. серия, тип, проект.	Примечания
Стальные оконные переплеты	ПО-4	72	ГОСТ 8126-56	
Ворота	В-1	4	Серия пр-05-351	

Площадь застройки - 1767 м²
Полезная площадь - 1700 м²
Строительный об'ем - 14600 м³

МЖКХ РСФСР ГИПРОКОММУНДОРТРАНС г. МОСКВА 1971 г.	Здание эллинга для зимнего хранения катеров и лодок	Типовой проект 505-53
Эллинг для хранения катеров и лодок на береговых балках	Заглавный лист	Альбом I
		Лист АС-1

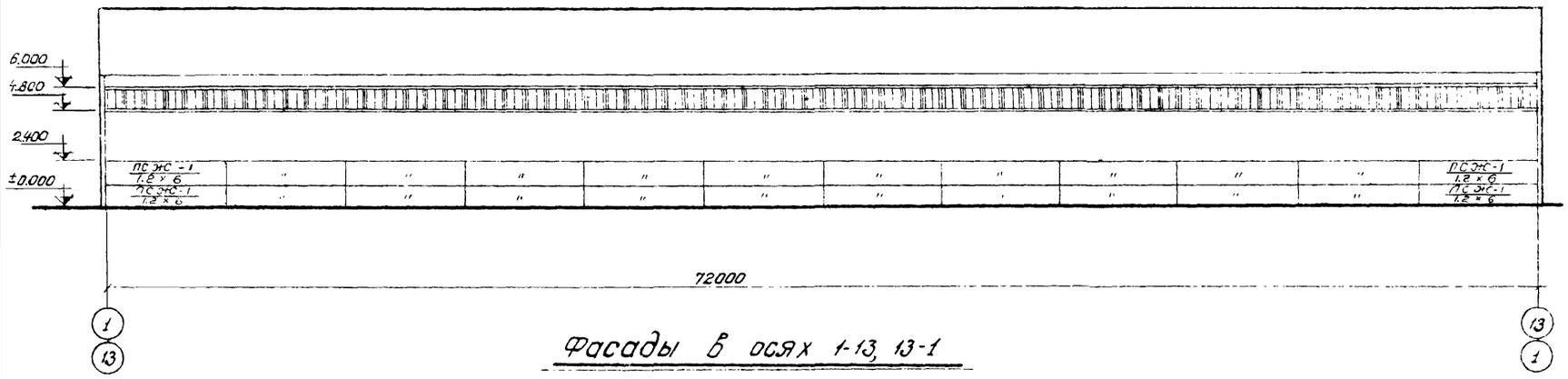

Фасады в осях 1-13, 13-1

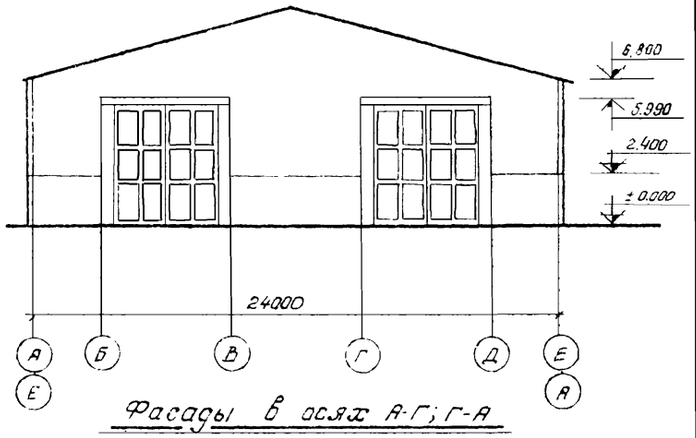

Фасады в осях А-Г; Г-А

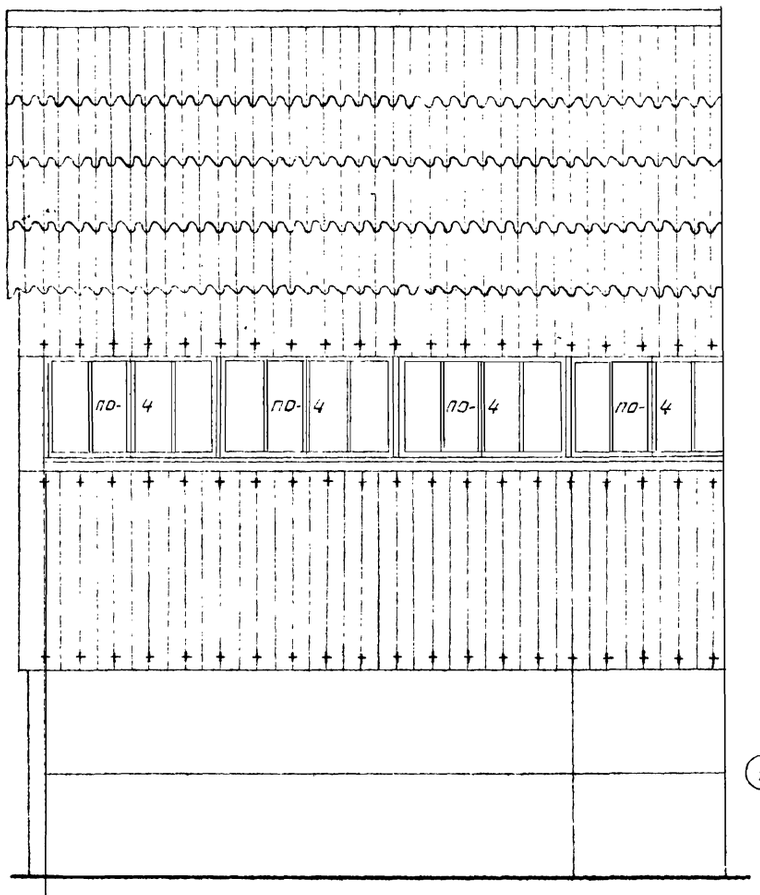

Фрагмент фасада

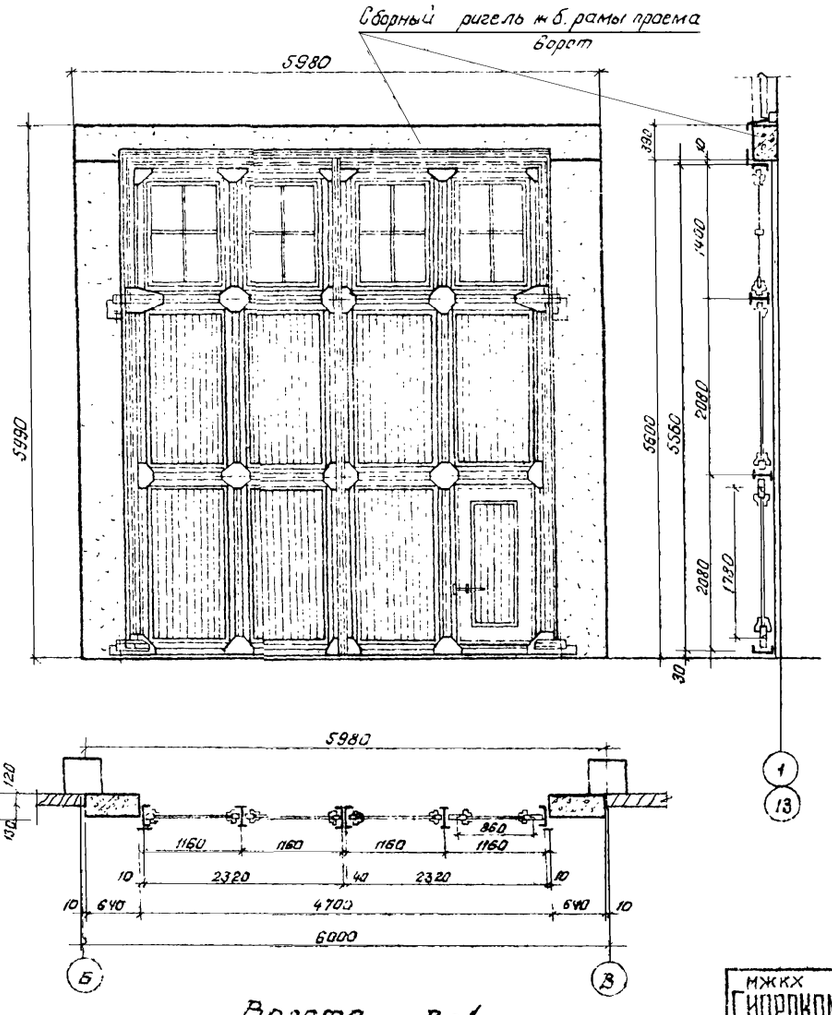

Ворота В-1

Примечания.

1. Узлы и детали крепления стеновых панелей покрытий приняты по альбомам ТДА44-31 и ТДА45-01 серии 04-00-4.
2. Ворота В-1 приняты по альбому серии ПР-05-36.1.
3. Оконные переплеты ПО-4 приняты по Гост 8126-56.
4. За отметку ± 0.000 принята отметка чистого пола, соответствующая головке рельс. Планировочные отметки по углам здания не должны превышать отметки -0.150
5. Кирпичную кладку выполнять из обыкновенного красного кирпича пластического прессования марки „75" на растворе М 50

МЖКХ РСФСР ГИПРОКОММУНДОРТРАНС г. Москва 1971г.	Здание эллинга для зимнего хранения катеров и лодок	Типовой проект 505-53
	Фасады. Фрагменты фасадов	Альбом I
Эллинг для хранения катеров и лодок		Лист ТХ-2

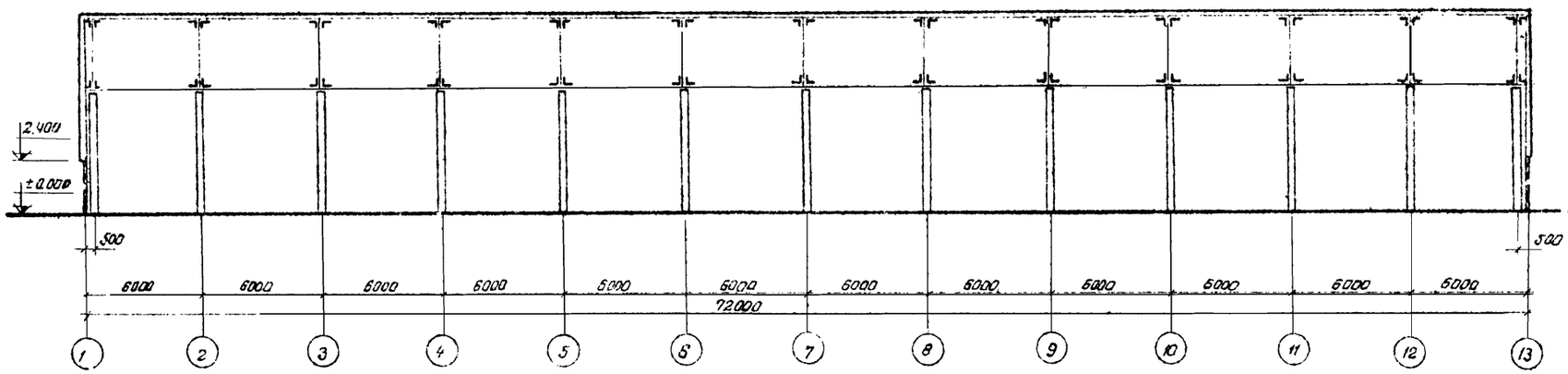

Продольный разрез по крайнему ряду колонн

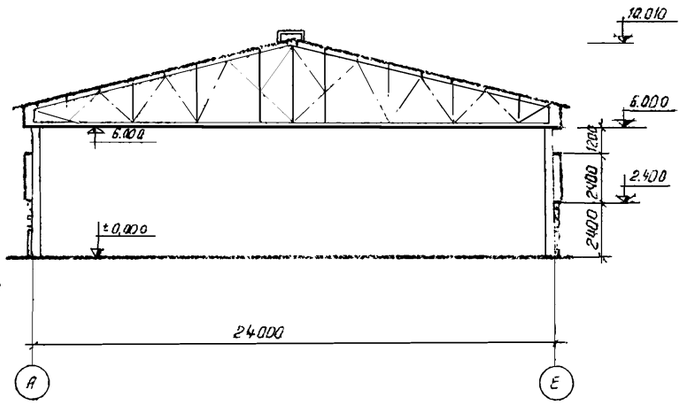

Разрез 1-1

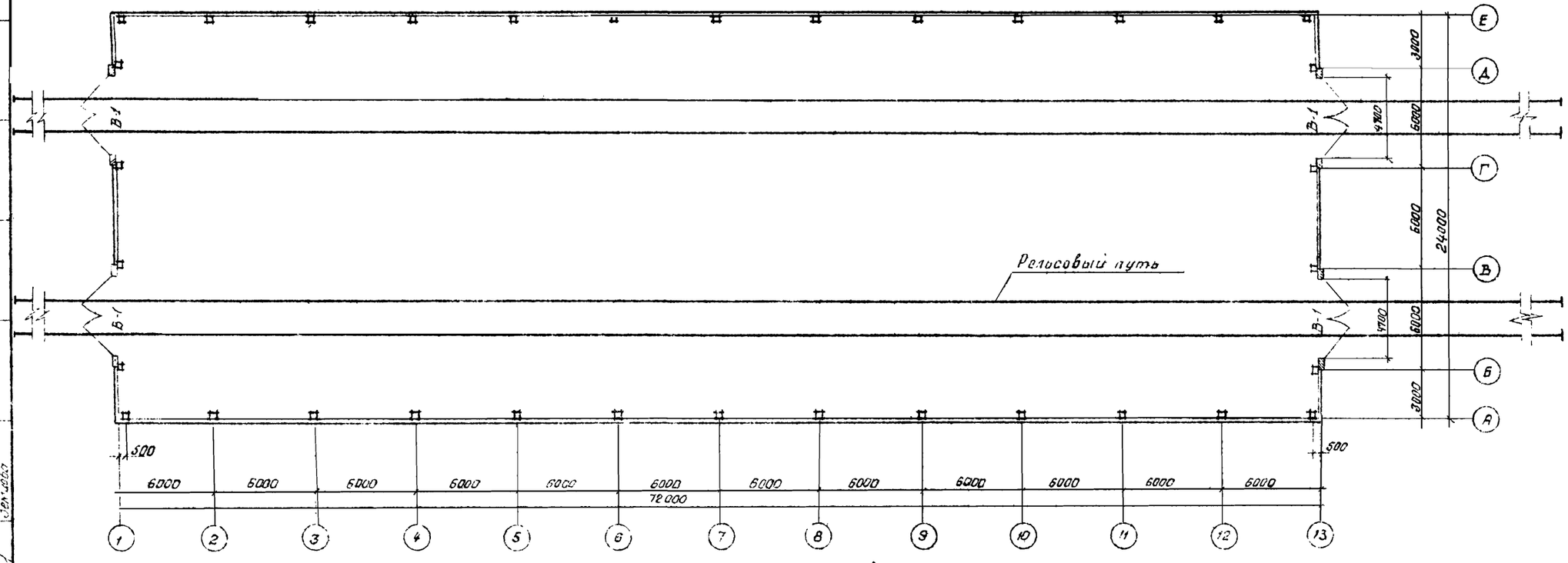

План эллинга

МЖКХ РСФСР ГИПРОКОММУНДОРТРАНС г.Москва 1971 г.	Здание эллинга для зимнего хранения катеров и лодок	Типовой проект 505-53
Эллинг для хранения катеров и лодок на береговых базах	План, разрезы	Альбом I
		Лист ТХ-3

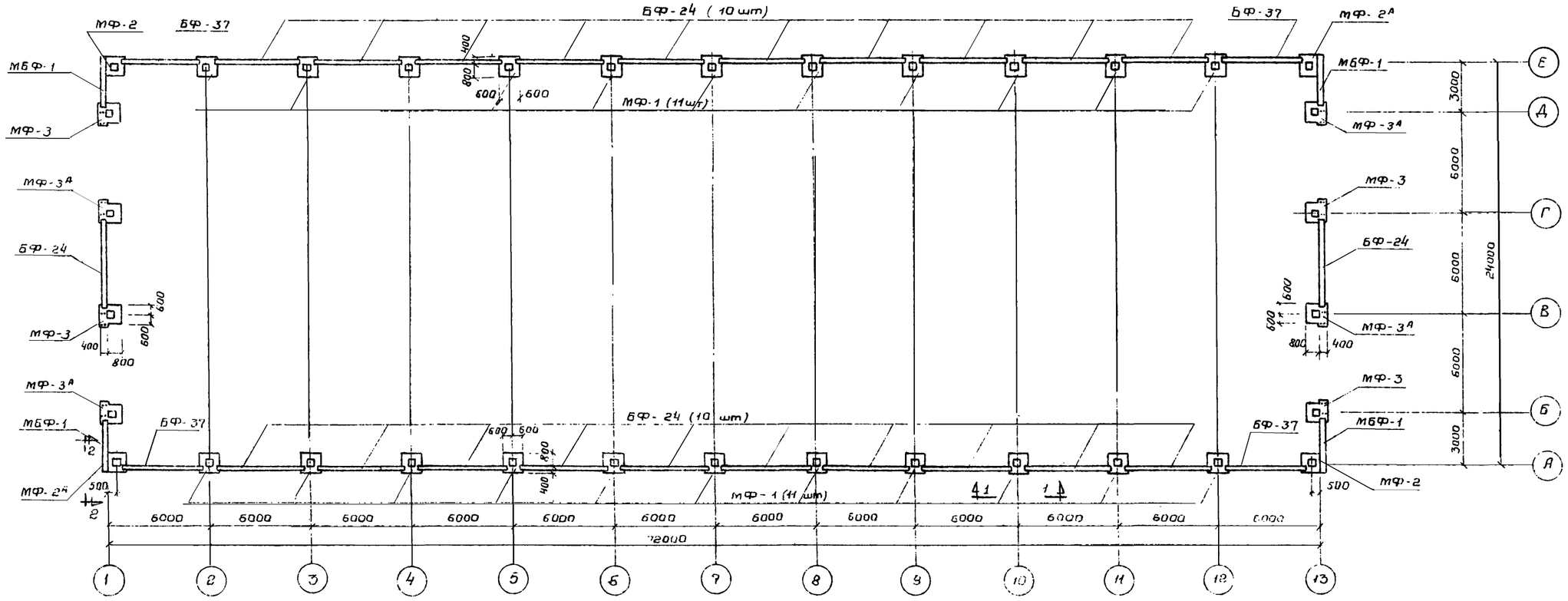

План фундаментов и фундаментных балок

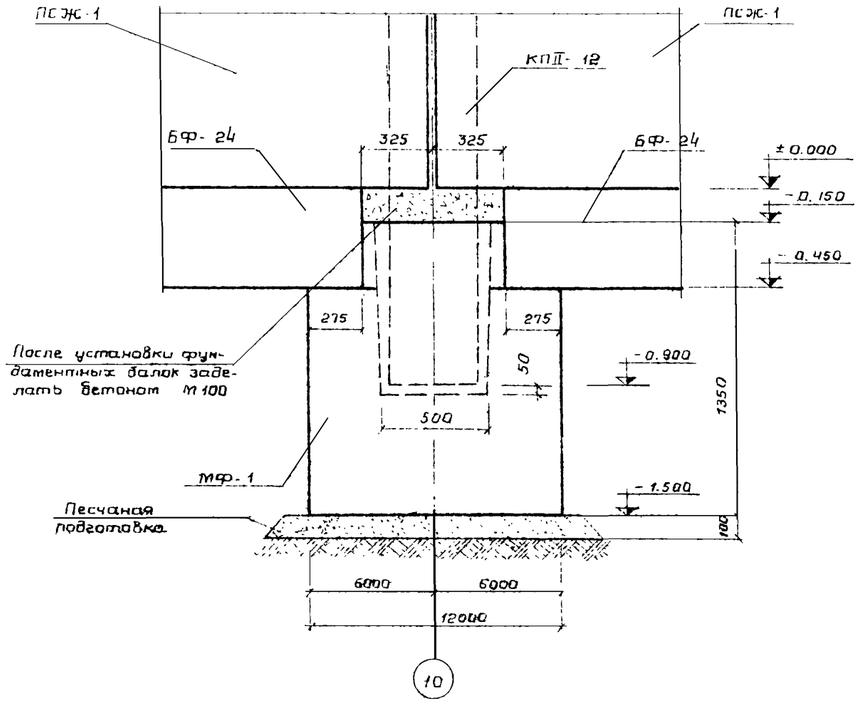

1 - 1

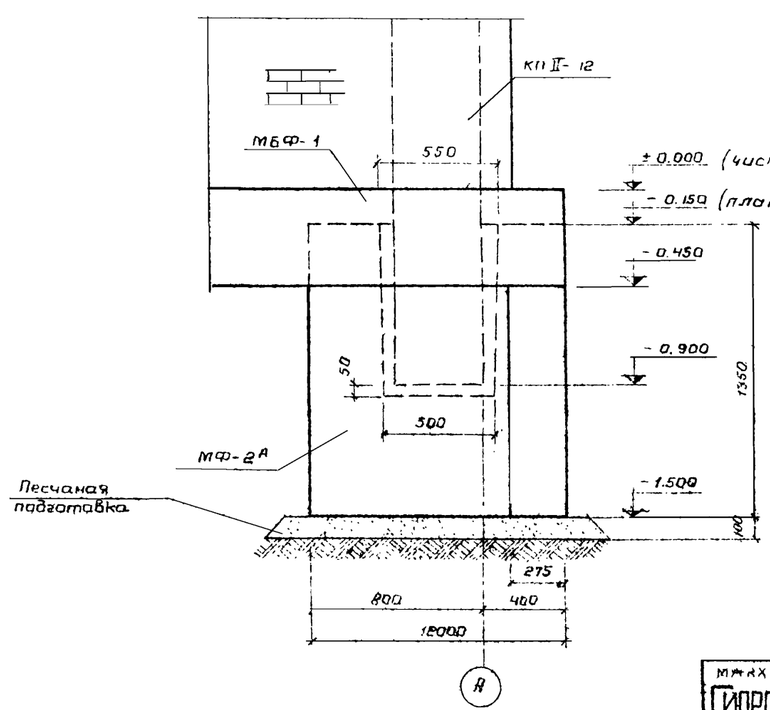

2 - 2

Примечания:

1. Расчетные нагрузки на фундаменты даны на заглавном листе.
2. Все нагрузки на фундаменты приложены на отм -1.500
3. Спецификацию см. на заглавном листе.
4. Конструкцию фундаментов см. лист АС-5
5. Фундамент МФ-2А зеркален МФ-2, МФ-3А зеркален МФ-3

МЖКХ РСФСР Гипрокоммундортранс г. Москва 1971 г.	Здание эллинга для зимнего хранения катеров и лодок	Типовой проект 505-53
Эллинг для хранения катеров и лодок на береговых базах	План фундаментов и фундаментных балок Сечения.	Альбом I
		Лист № ТХ-4

Инв. № подл. | Подпись и дата | Взам. инв. №

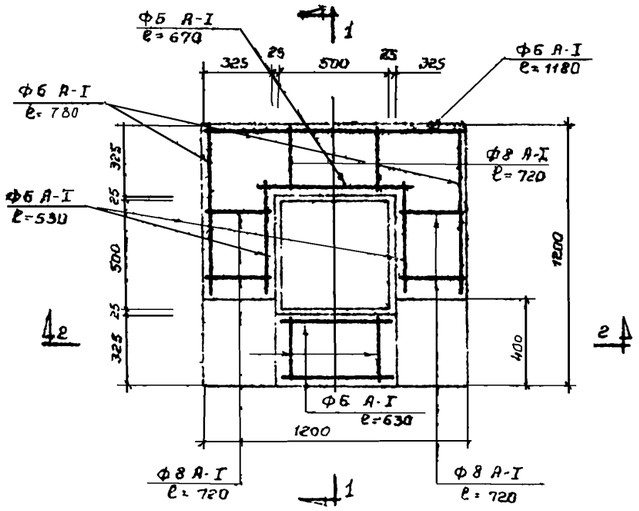

МФ-1

План верхней арматуры

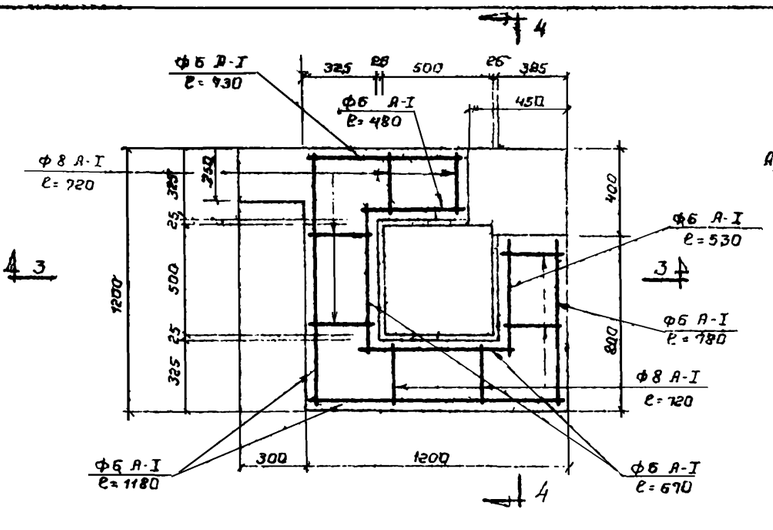

МФ-2

План верхней арматуры

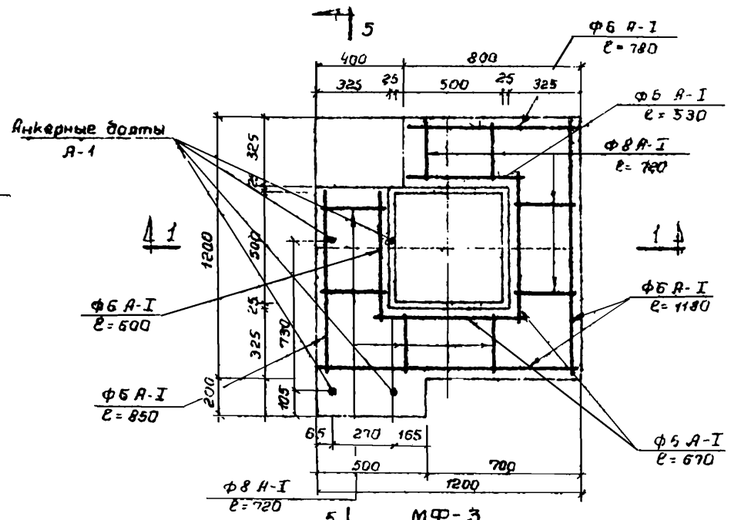

МФ-3

План верхней арматуры

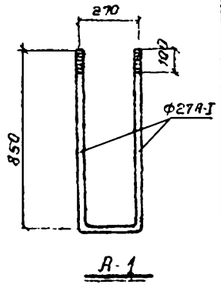

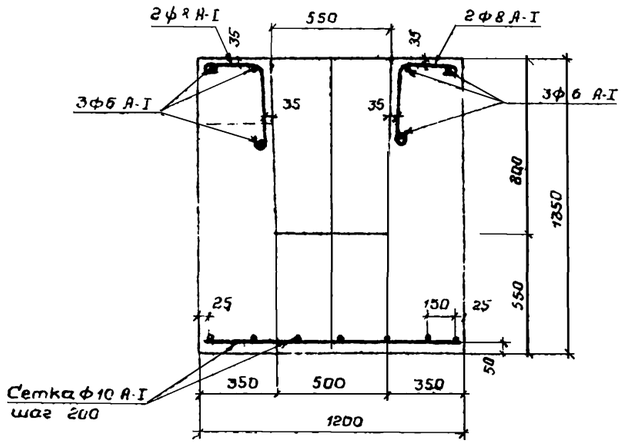

1-1

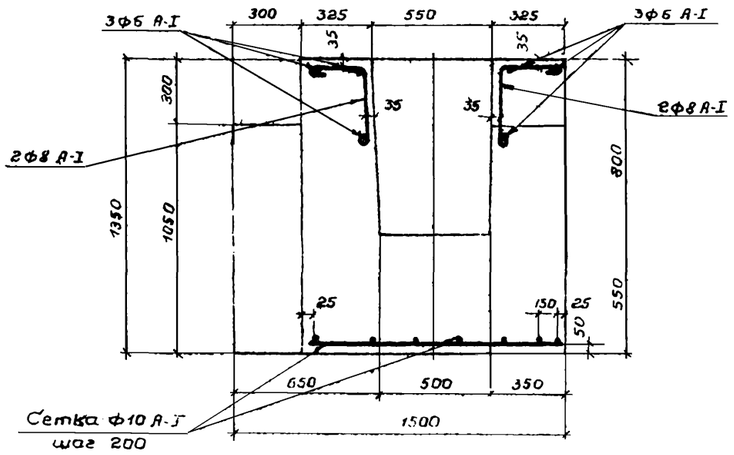

3-3

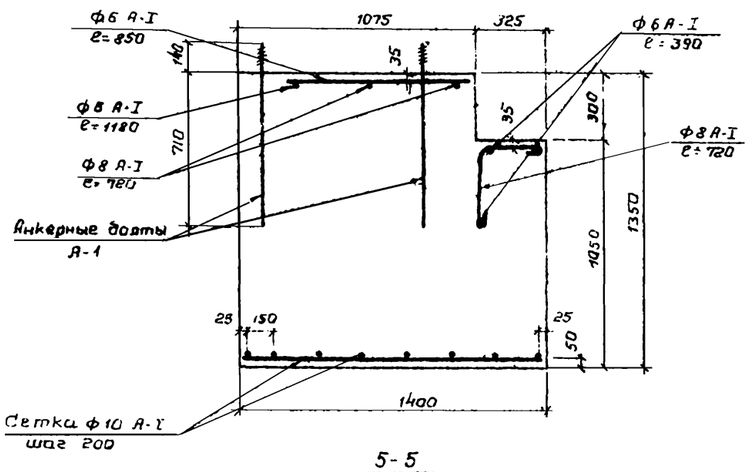

5-5

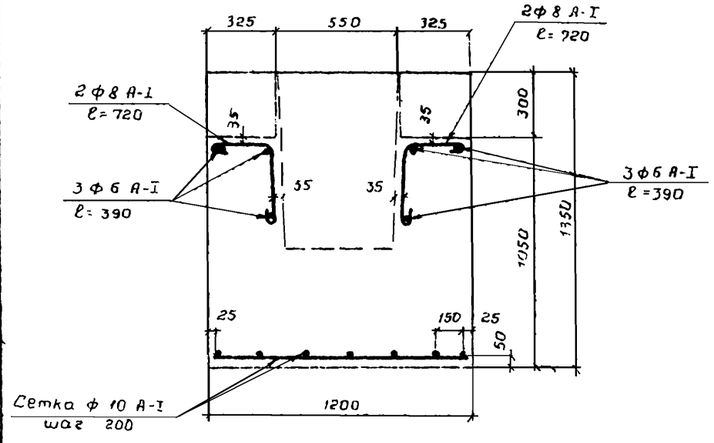

2-2

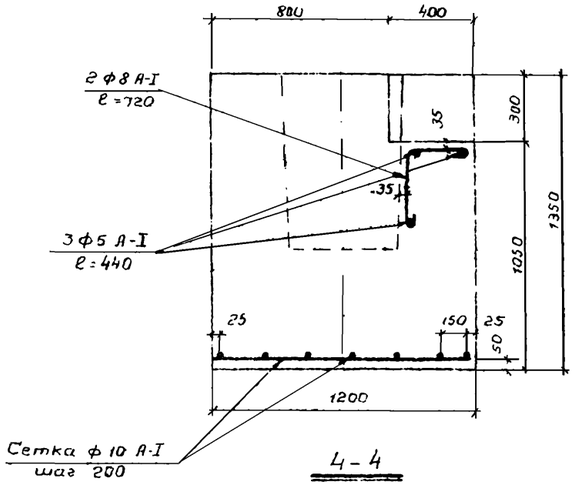

4-4

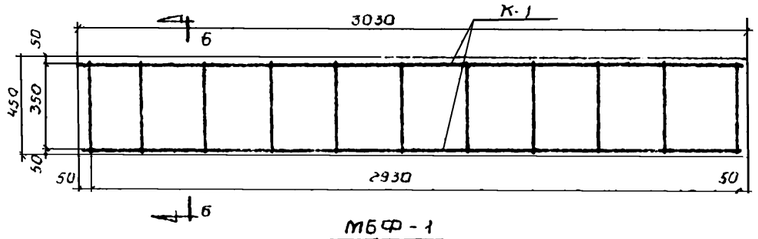

МБФ-1

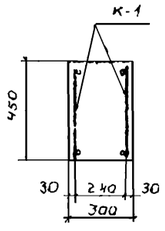

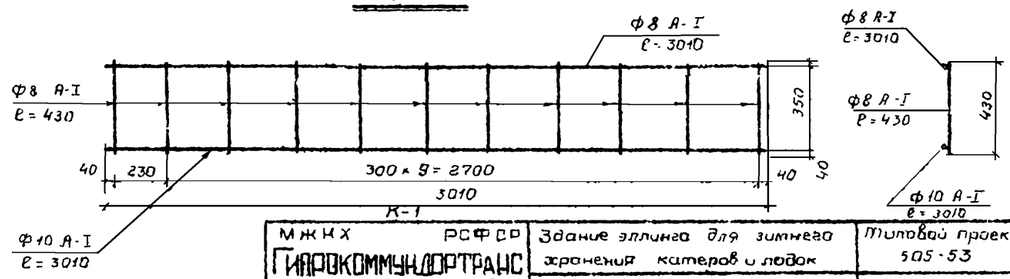

МЖКХ РСФСР ГИПРОКОММУНДОРТРАНС г. Москва 1971г.	Здание эллинга для зимнего хранения катеров и лодок	Типовой проект 505-53
Эллинг для хранения катеров и лодок на береговых базах	Монолитные фундаменты МФ-1 МФ-2 МФ-3 Монолитная балка МБФ-1	Альбом I
		Лист АС-5

Гл. инж. пр-та Розенберг
Гл. арх. пр-та Клитов
Рук. гр. инж. Земцова

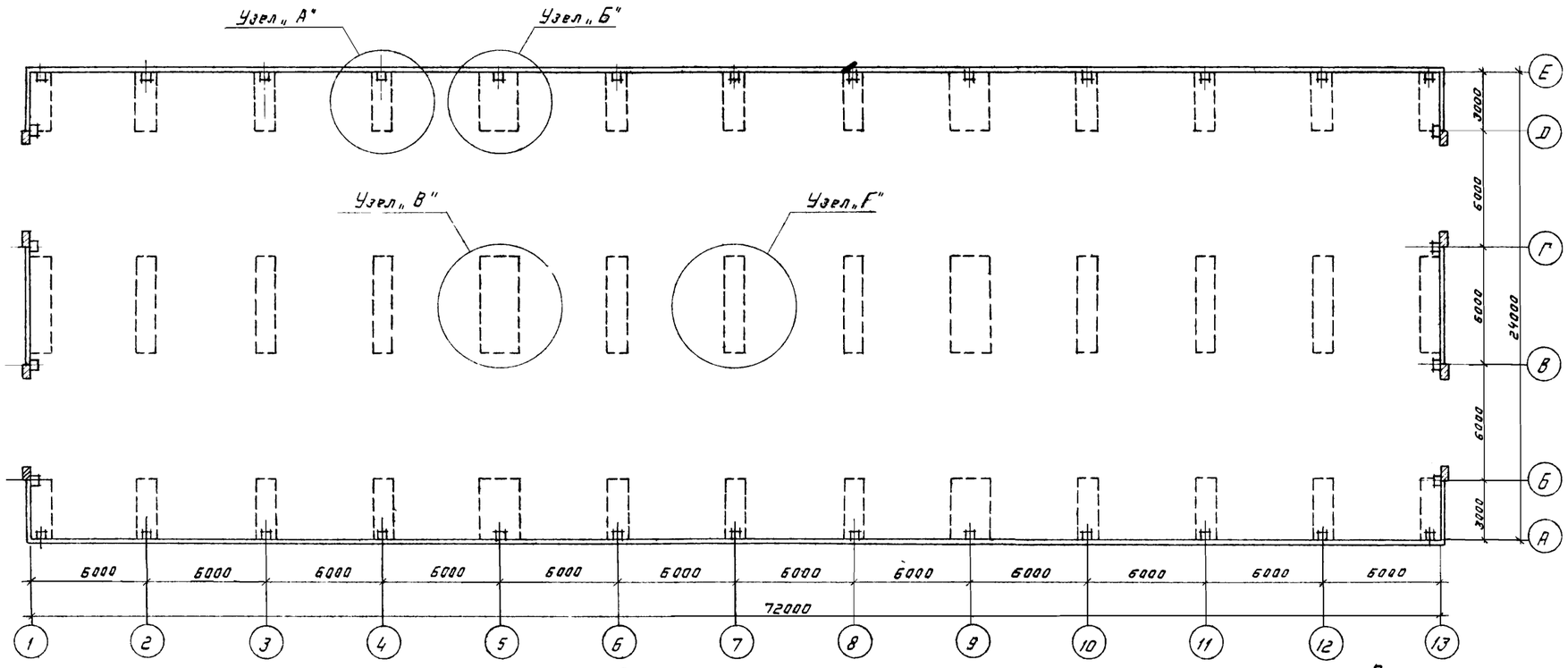

План силового пола

Расход бетона на силовой пол

Марка бетона	Об'ем бетона м³
М-200	169

Спецификация арматуры

NN поз	Эскиз	ф мм	Длина 1 поз. мм	Кол-во поз. шт	Общая длина м
1	950	10А-I	950	1650	1570
2	3100	16А-III	3100	292	905
3	4950	16А-III	4950	146	722
4	1950	10А-I	1950	300	585
5	100 50 100 250	12А-I	400	480	192

Выборка арматуры

Характер. стали	ф мм	Общая длина м	Вес, кг
А-I ГОСТ 5781-61	10	2155	1330
	12	192	171
А-III ГОСТ 5781-61	16	1627	2510

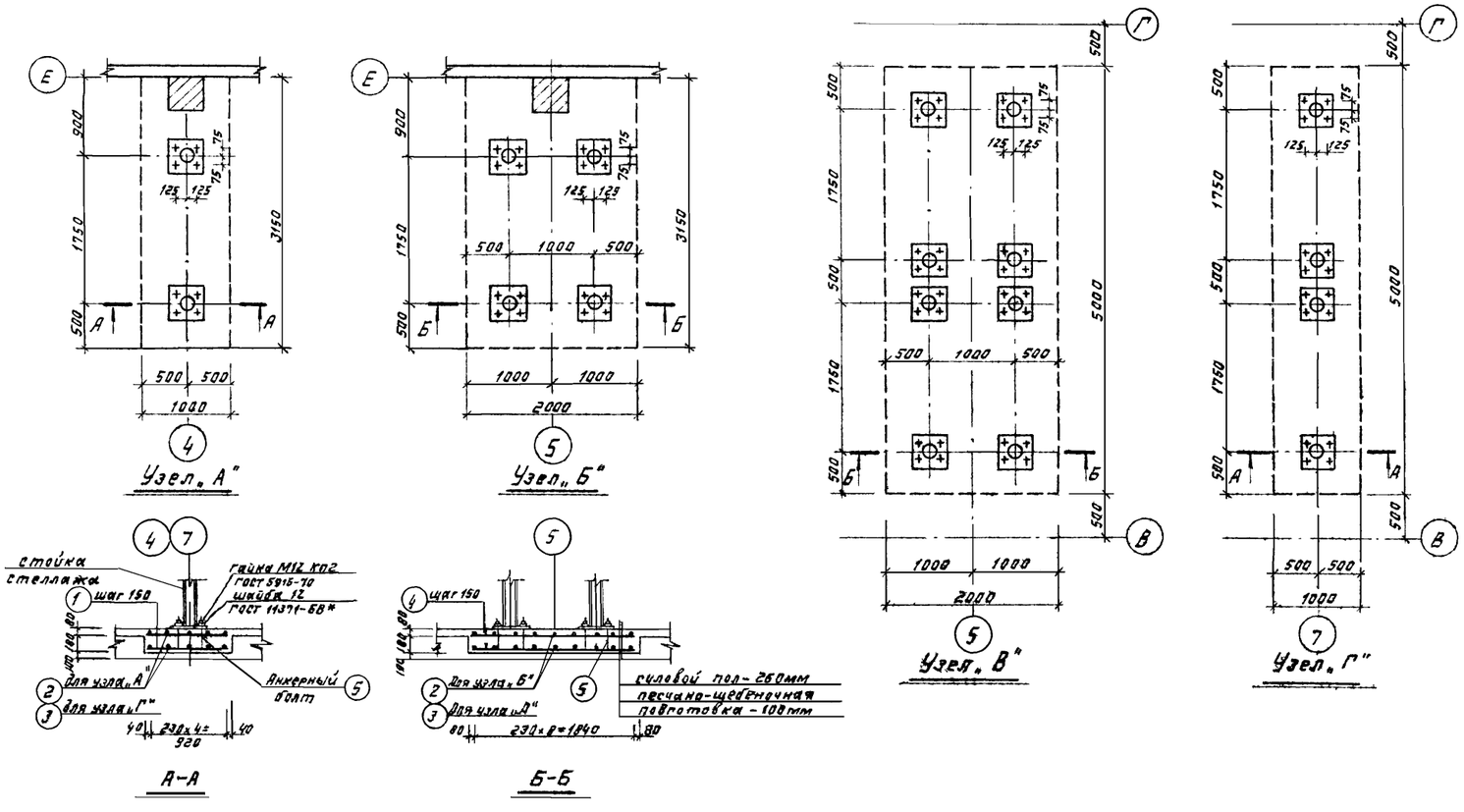

Примечания

1. Конструкции стеллажей на листе ТХ-3; ТХ-4; ТХ-5.
2. План и конструкция фундаментов на листе АС-4.
3. Анкерные болты из стали Вст 3КП2 по ГОСТ 380-71.

МЖКХ РСФСР ГИПРОКОММУНДОРТРАНС г. Москва 1974 г.	Здание эллинга для зимнего хранения катеров и лодок	Типовой проект 505-53
Эллинг для хранения катеров и лодок на береговых базах	План силового пола	Альбом I
		Лист АС-8

Гл. арх. пр-та Климов
Рук гр. инж Фугельзанг

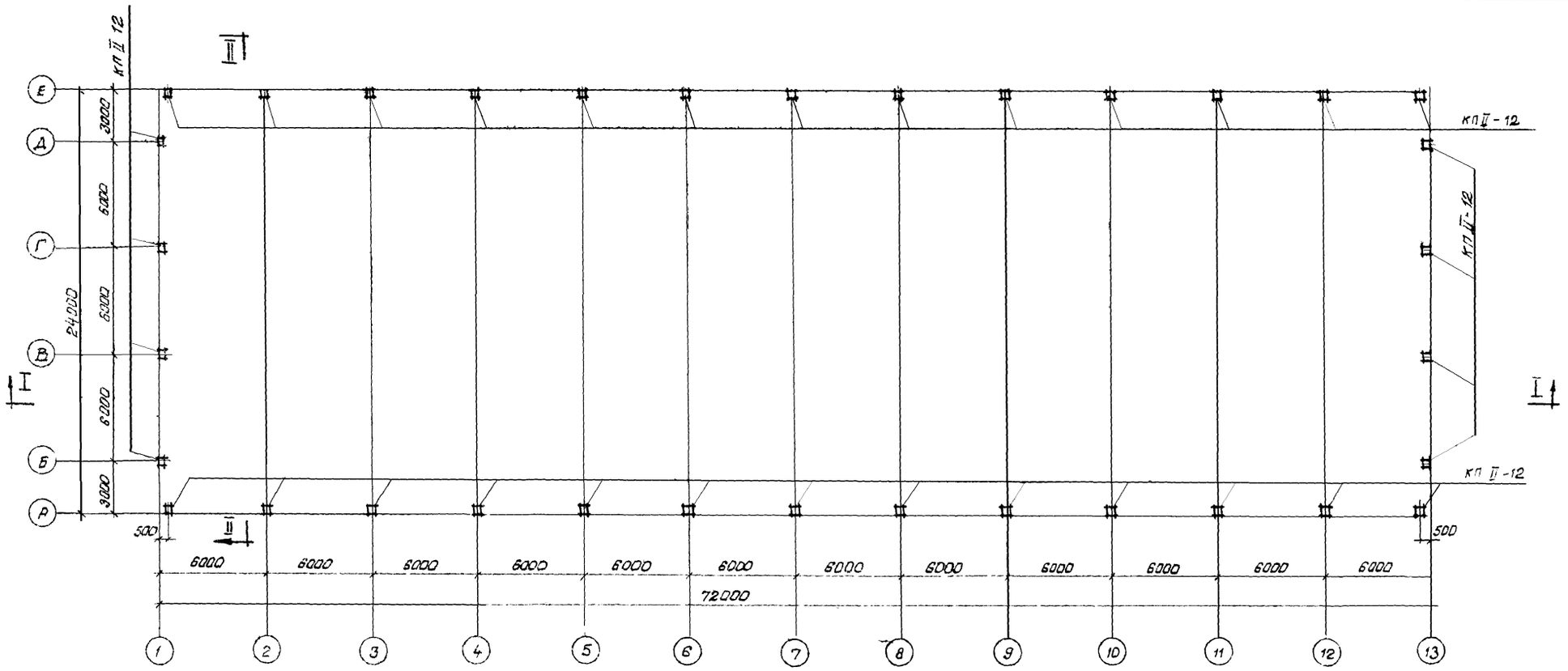

План колонн

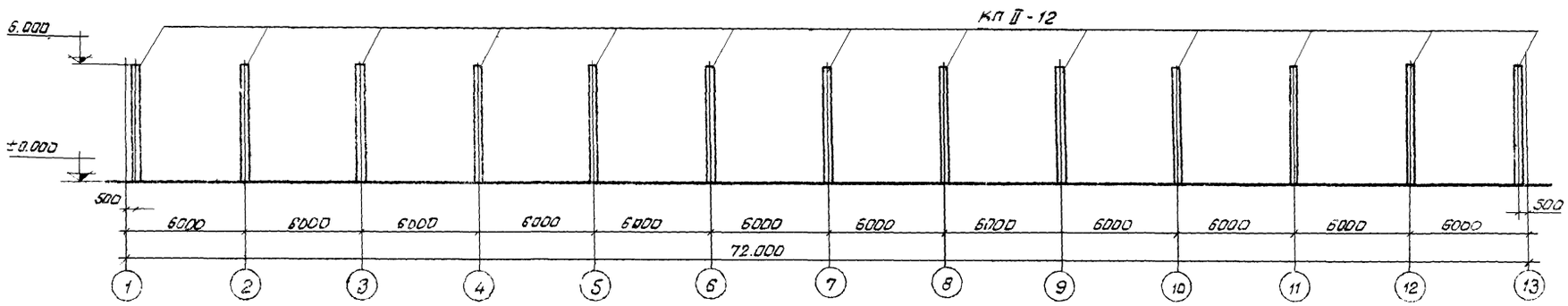

Разрез I-I

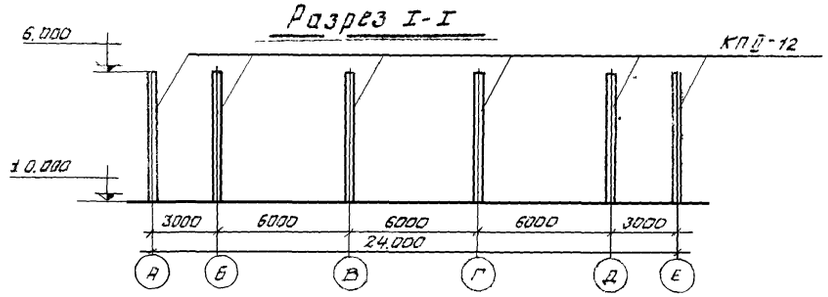

Разрез II-II

Примечания:

1. Ориентацию колонн вести с учетом расположения закладных деталей для крепления металлических ригелей и стеновых панелей.
2. Узлы заделки колонн в фундаменты см. лист АС-4

МЖКХ РСФСР ГИПРОКОММУНДОРТРАНС г. Москва 1971 г.	Здание эллинга для зимнего хранения катеров и лодок	Типовой проект 505-53
Эллинг для хранения катеров и лодок на береговых базах	Монтажный план колонн. Разрезы	Альбом I
		Лист АС-7

Климов
Земцова

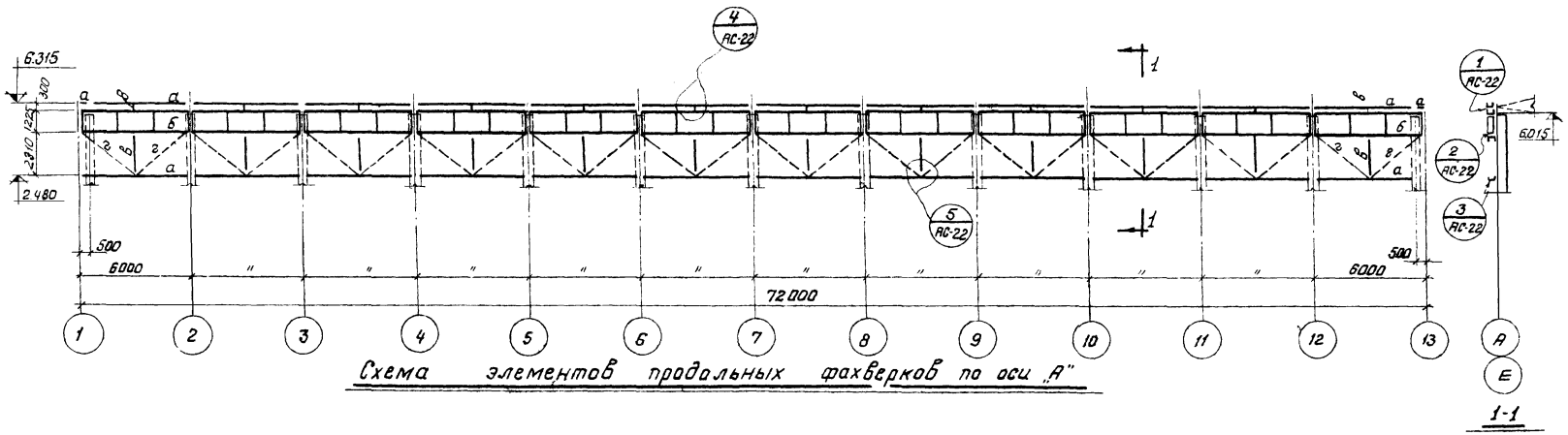

Схема элементов продольных фахверков по оси „А"

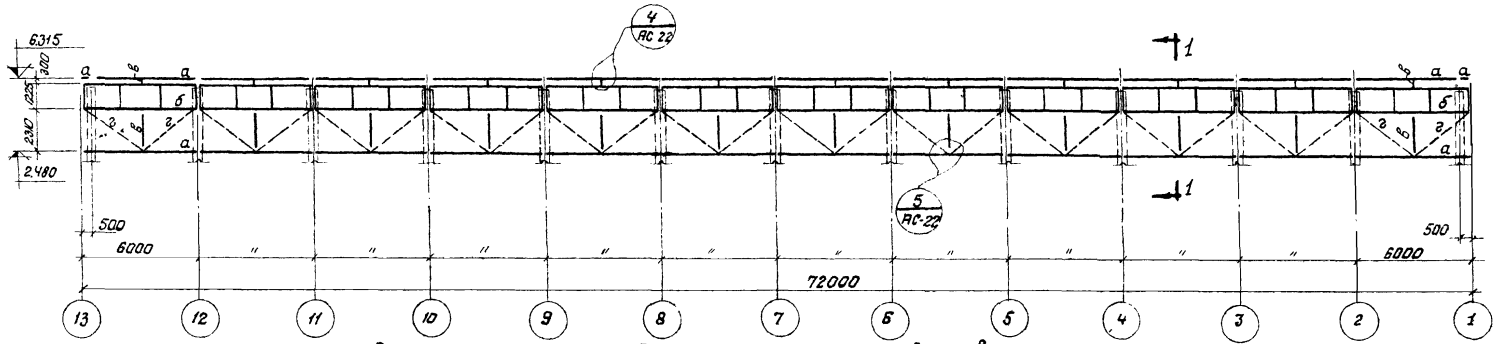

Схема элементов продольных фахверков по оси „Е"

Таблица элементов				
Марка	Наименование	Эскиз	Сечение	Примечание
а	Ригель		с14	
б	Оконная рама			см. лист АС-22
в	Распорка		L63×5	
г	Тяж		Ф16	
д	Надколонник		I 24	

Примечания:

1. Узлы см. листы АС-22, АС-23
2. Материал конструкций сталь ВСт3кп2 по ГОСТ 380-71
3. Монтажные соединения на болтах М16 по ГОСТ 7798-70* нормальной точности и на монтажной сварке (крепление к закладным деталям) и болты из стали марок 35Х и 38ХА.
4. Расчетный ветровой район I.
5. Сварку производить электродами типа Э-42А
6. В целях антикоррозионной защиты все металлические конструкции покрыть за 2-3 раза масляной краской серого тона. Покраску производить по масляному грунту с железным суриком.
7. Строительно-монтажные работы производить в соответствии с СНиП III-А 1-62 „Организация и технология строительного производства", СНиП III-А 11-70 „Техника безопасности в строительстве" и проектом организации работ.

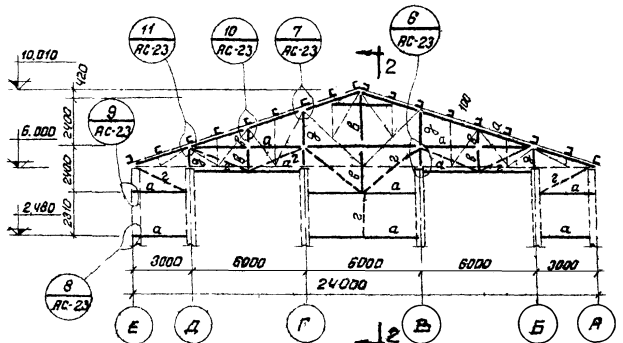

Схема элементов торцевых фахверков по оси „1"

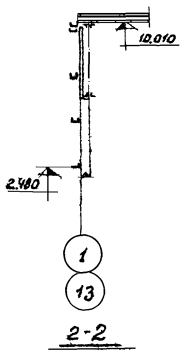

2-2

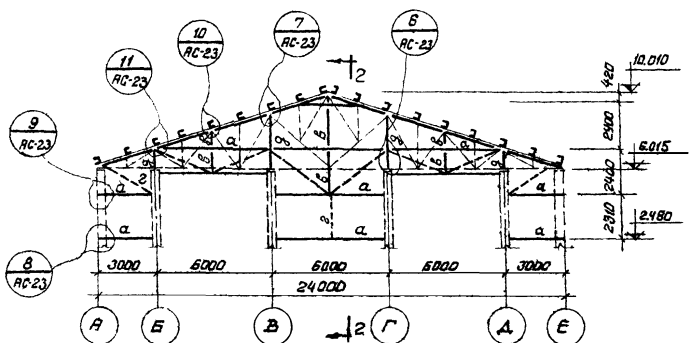

Схема элементов торцевых фахверков по оси „13"

Изм.	Кол. уч.	Лист	№ док.
Разраб.	Ильина		
Пров.	Земцова		
Н. контр.			
ГИП			

МЖКХ РСФСР ГИПРОКОММУНДОРТРАНС г. Москва 1974 г.	Здание эллинга для зимнего хранения катеров и лодок	Типовой проект 505-53
Эллинг для хранения катеров и лодок на береговых базах	Схема элементов продольных и торцевых фахверков	Альбом I
		Лист АС-8

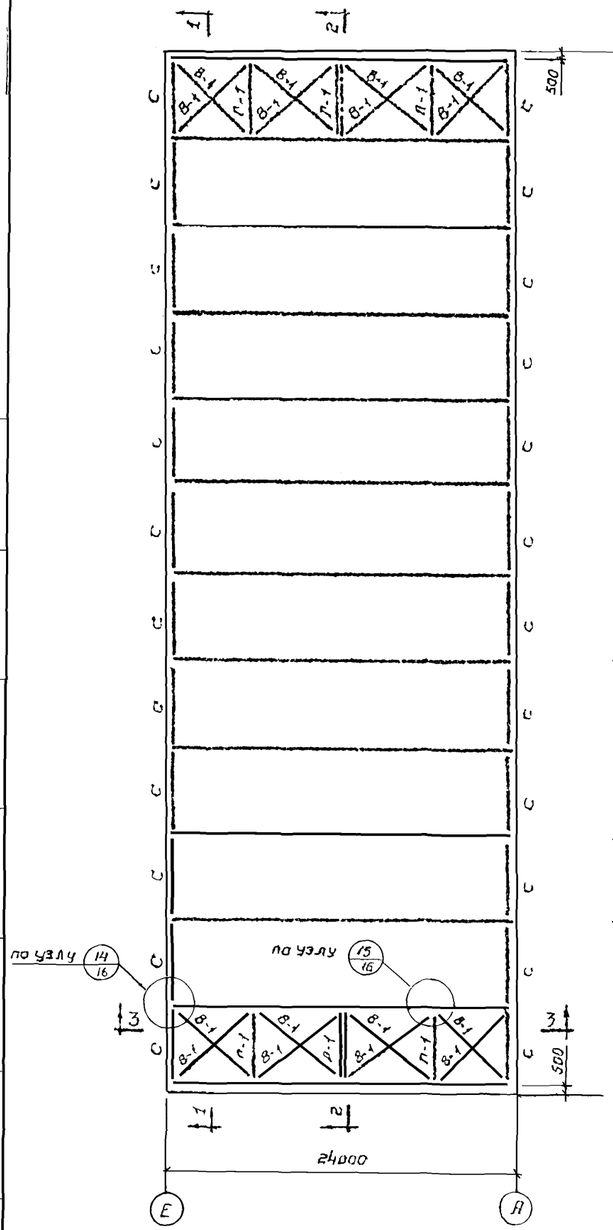

Схема связей по нижним поясам ферм

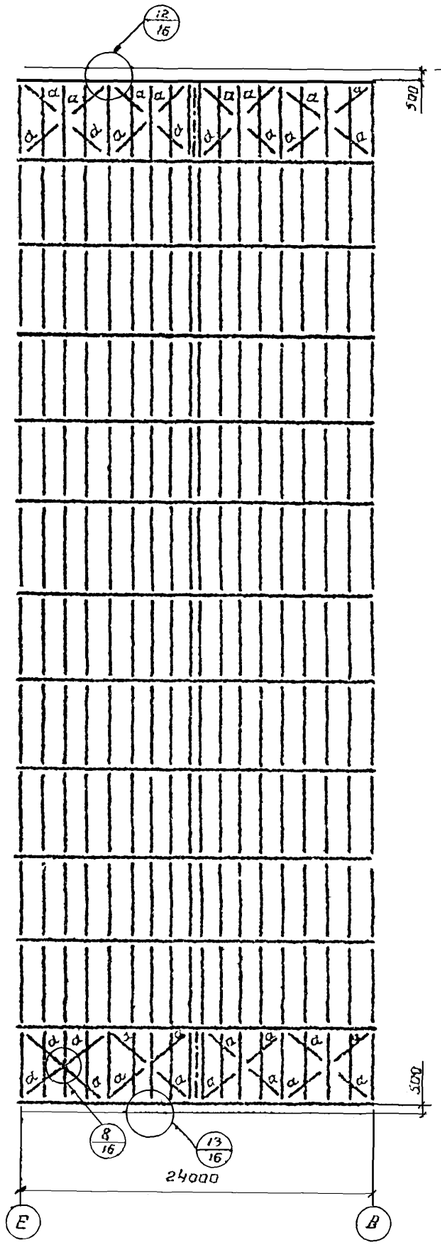

Схема связей и прогонов по верхним поясам ферм

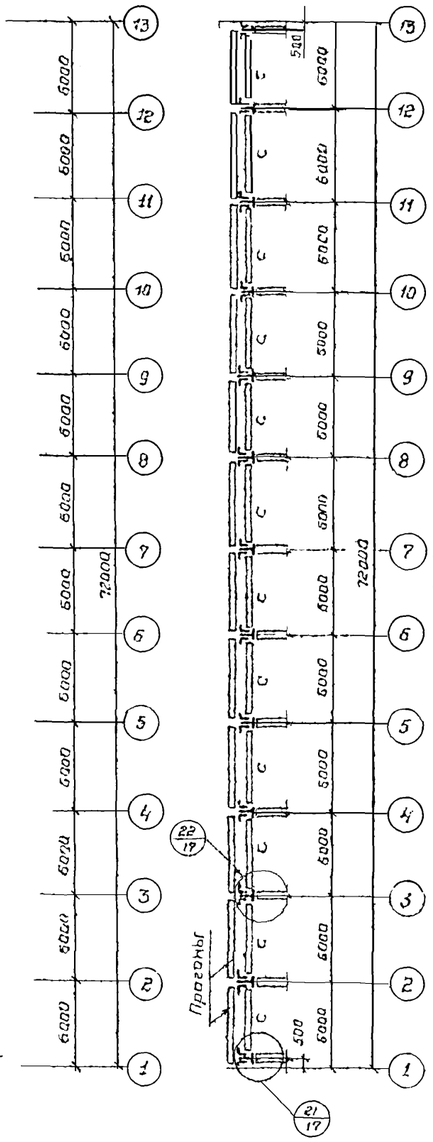

По 1-1

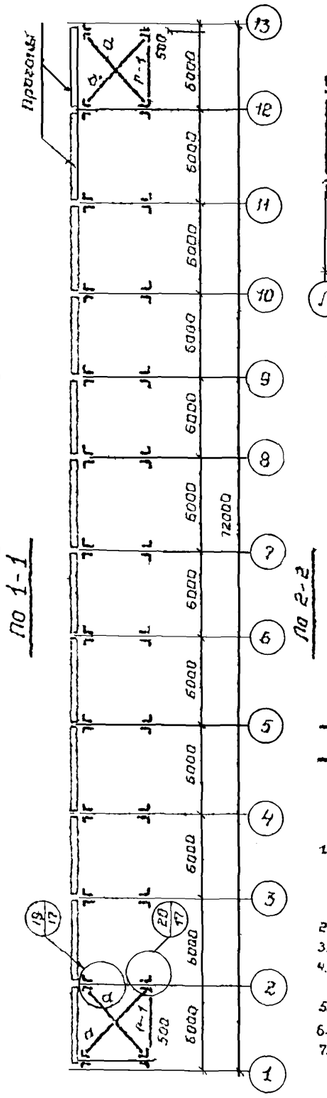

По 2-2

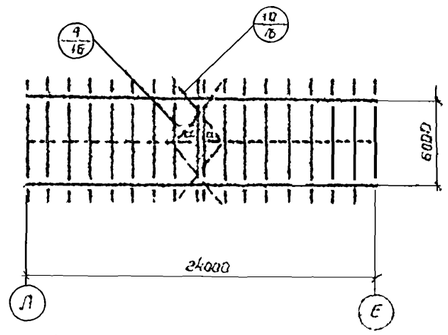

Схема расположения тяжей

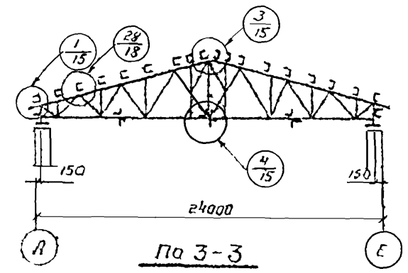

По 3-3

Условные обозначения

Плоскость вертикальных связей,

Тяжи из круглой стали

Таблица элементов связей

Марка	Сечение	Усилия N т	Усилия м. тм	Примечания
а	L 63×5	5.0	—	
в-1	L 75×6	5.0	—	
г-1	⊥ 75×6	-5.0	—	
д	L 63×5	5.0	÷	
G	C 200×100×5	-8.5	0.3	Гнутый профиль по ГОСТ 8278-63

Примечания

1. Стропильные фермы марки Ф 24-1. Сечения стержней фермы и усилия в них принимаются по сортаменту ферм на листе 5 серии ПК 01-130.
2. Все прогоны сечения С14 по ГОСТ 8240-56*)
3. Все тяжи из круглой стали Ф 16 АI.
4. Крепления прогонов и связей осуществляются на болтах М16 по ГОСТ 7798-70.
5. Фасонка связей принимаются толщиной 6 мм.
6. Узлы показаны на листах серии ПК 01-120.
7. Материал конструкций:
   а) Для стропильных ферм. сталь марки ВКст 3ПсБ по ГОСТ, 380-71.
   б) Для прогонов-сталь марки ВКст-3КП2 по ГОСТ 380-71.
   в) Для связей и тяжей сталь марки Вст-3КП2 по ГОСТ 380-71.

Условия поставки стали (дополнительные гарантии) принимаются по п.4 пояснительной записки серии ПК-01-130)

МЖКХ РСФСР ГИПРОКОММУНДОРТРАНС г. Москва 1974 г.	Здание эллинга для зимнего хранения катеров и лодок	Типовой проект 505-53
Эллинг для хранения катеров и лодок на береговых базах	Схема стальных конструкций покрытия	Альбом I
		Лист АС-9

Гл. арх. пр-та | Рук. гр. инж. | Климов | Зенцова

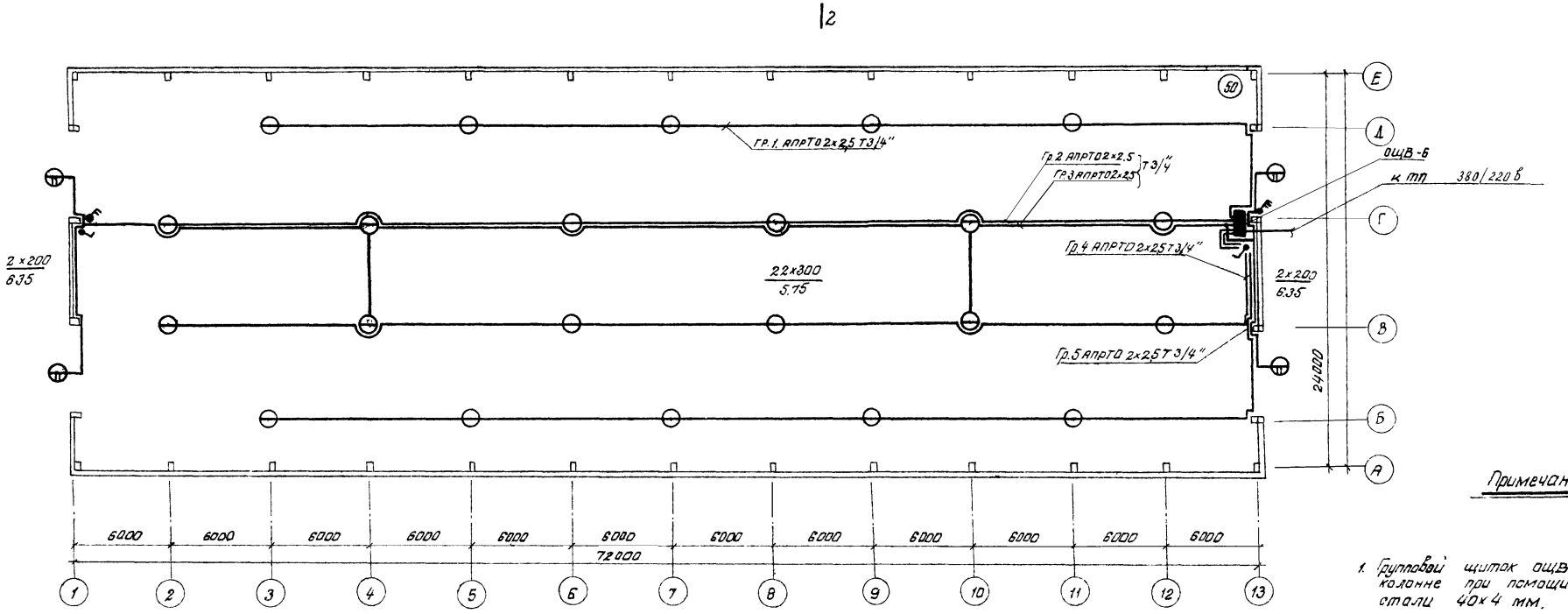

План эллинга

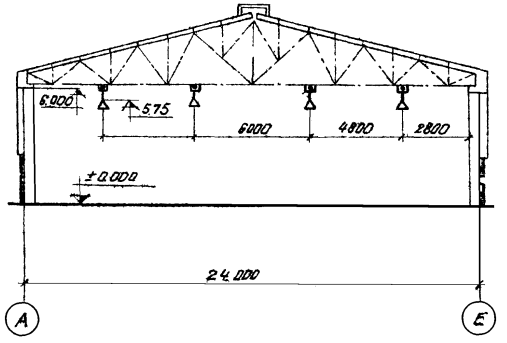

Разрез 2-2

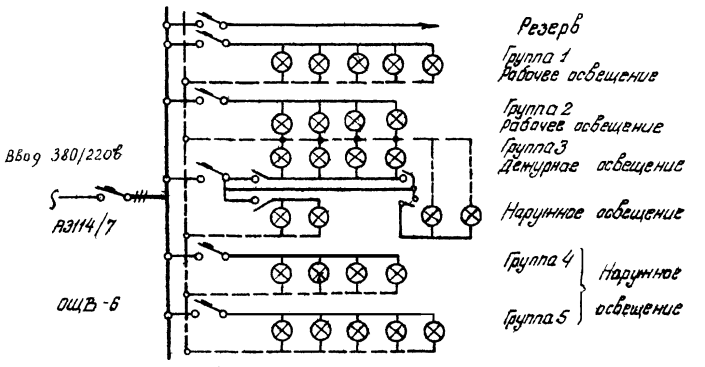

Ру = 7,4 кВт
Рр = 4,4 кВт
Iр = 6,7 А
ΔU = 1,4%

Принципиальная схема освещения эллинга

Примечания:

1. Групповой щиток ОЩВ-6 устанавливается на колонне при помощи хомутов из полосовой стали 40х4 мм.
2. Трубы, разветвительные коробки, светильники с патрубками крепятся к нижнему прогону фермы сваркой
3. Трубы в серединах пролетов поддерживаются растяжками к фермам из проволоки
4. Спецификация и условные обозначения приведены на листе № 2.

МЖКХ РСФСР ГИПРОКОММУНДОРТРАНС г. Москва 1974 г.	Здание эллинга для зимнего хранения катеров и лодок	Типовой проект 505-53
Эллинг для хранения катеров и лодок на береговых базах	План и принципиальная схема электроосвещения	Альбом I
		Лист ЭЛ-1

Инв. № подл. | Подпись и дата | Взам. инв. № | Инв. № дубл. | Подпись и дата

№ п.п.	Шифр по обязательной классификации	Наименование и техническая характеристика основного и комплектующего оборудования; приборов арматуры, кабельных и других изделий	Тип, марка, каталог, № чертежа	№ позиции по технологической схеме	Завод-изготовитель (для импортного оборудования, страна, фирма)	Единица измерения	Количество	Материал	Вес (кг) единицы	Вес (кг) общий	Стоимость по смете единицы (руб.)	Стоимость по смете общая (тыс. руб.)
1	2	3	4	5	6	7	8	9	10	11	12	13
1		Щиток осветительный на 6 однофазных групп с автоматом А3114/7 на вводе и автоматами А3161 на отходящих линиях на ток расцепителя 15а	ОЩВ-6 (А1009)			шт.	1					
2		Арматура „Универсаль" подвесная с защитным стеклом и патроном Ц-27	У3 500			шт.	22					
3		Арматура наружного освещения 220в с патроном Ц-27.	СПО-2.200			шт.	4					
4		Выключатель 250в однополюсный, поворотный, брызгозащищенный для открытой установки ГОСТ 7397-69.	0262			шт.	4					
5		Провод одножильный алюминиевый сеч. 2,5 мм² ТУКП 240-68.	АПРТО-500			м.	900					
6		Коробка ответвительная металлическая 100×60×56мм.	У-78			шт.	27					
7		Кронштейн с вылетом 0.5м для установки на ж.б. конструкциях.	Кр 7-м			шт.	4					
8		Скоба крепления труб к стене ф 15мм.	К-736			шт.	20					
9		Скоба крепления труб ф 12мм.	К-224			шт.	43					
10		Труба стальная водогазопроводная ф 20мм. В.ТУУМТУ Укр. НИТИ № 576-64.				м.	345					
11		Проволока стальная оцинкованная ф 5мм. ГОСТ 3617-71				кг.	80					
12		Лампа накаливания 220в, 200вт. ТУ 16.535167-68	НГ220-200			шт.	4					
13		Лампа накаливания 220в, 300вт. ТУ 16.535167-68	НГ220-300			шт.	22					
14		Сталь полосовая 40×4мм ГОСТ 535-58.				кг.	20					

Условные обозначения

- Щиток групповой освещения
- Светильник типа „Универсаль"
- Светильник наружной установки
- Выключатель однополюсный в герметическом исполнении
- Линия сети освещения.
- (50) Нормируемая минимальная освещенность лк
- а/б Числа и мощность ламп в помещении. Высота установки светильника.

Примечание:

План электроосвещения и принципиальную схему освещения см. лист ЭЛ-1.

Инв.№ подл. | Подпись и дата | Взам.инв.№ | Инв.№ дубл. | Подпись и дата

МЖКХ РСФСР Гипрокоммундортранс г. Москва 1974 г.	Здание эллинга для зимнего хранения катеров и лодок	Типовой проект 506-53
Эллинг для хранения катеров и лодок на береговых базах	Электроосвещение. Заказная спецификация. Условные обозначения	Альбом I
		Лист ЭЛ-2

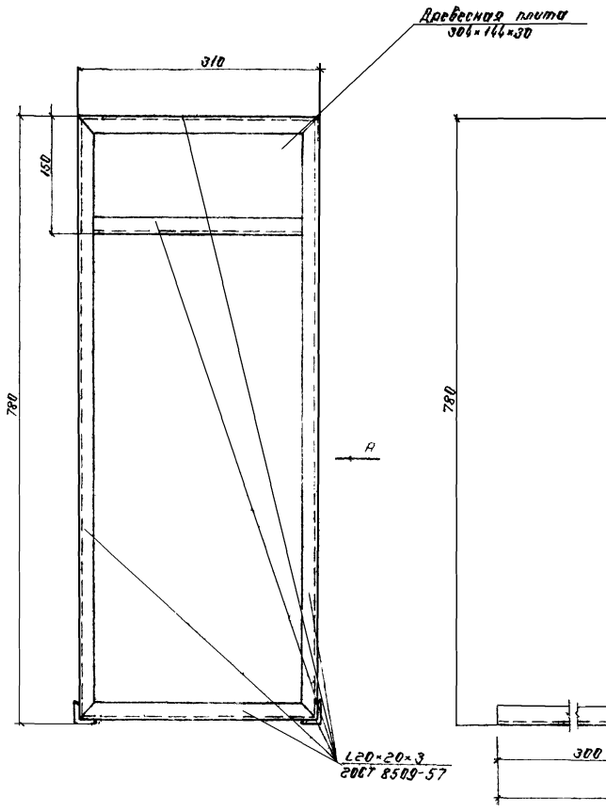

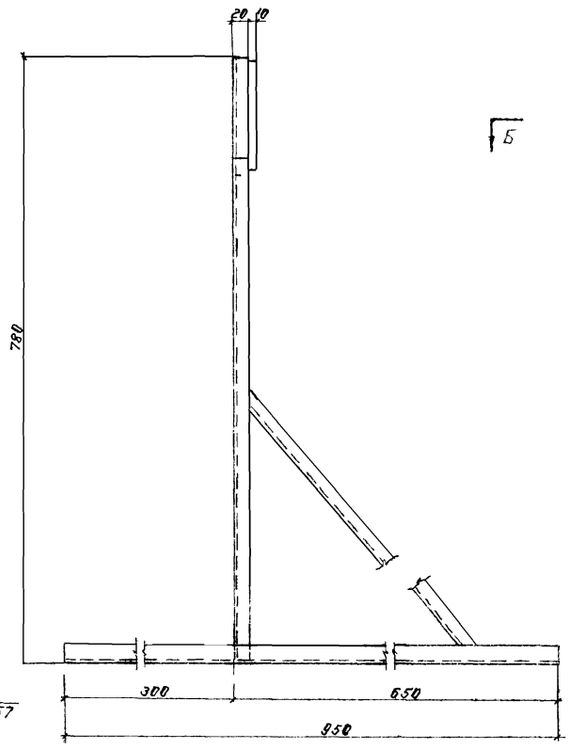

Вид А

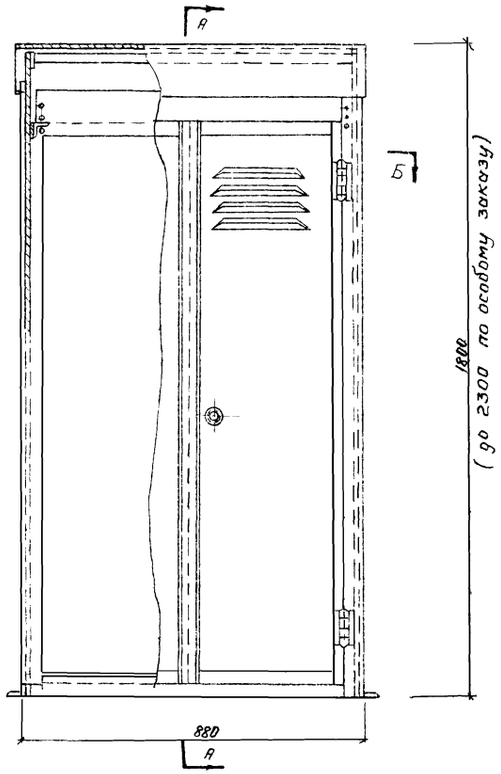

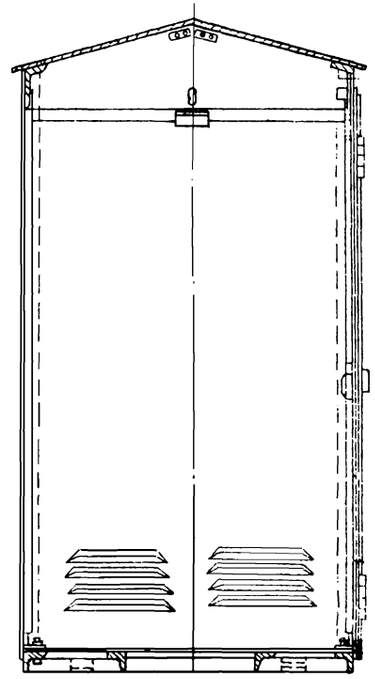

по А-А

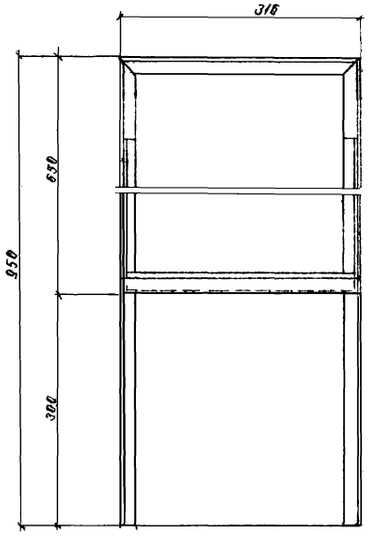

План

Вес изделия - 4,62 кг.

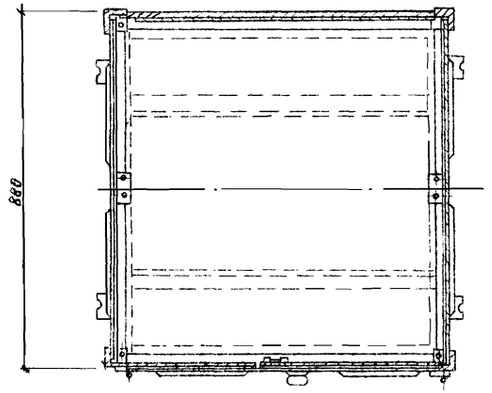

по Б-Б

Вес изделия : — 110 кг.

Примечание:

Детализировочные чертежи см. проект „Индивидуальные и групповые установки сжиженного газа для жилового фонда и коммунально-бытовых предприятий", разработанный институтом Мосгазпроект г. г. Москва г. Шифр проекта ГС-02-03/66 I части I, II, III.

МЖКХ РСФСР ГИПРОКОММУНДОРТРАНС г. Москва 1971 г.	Помещение для хранения лодочных моторов и личного инвентаря	Типовой проект 505-53
Здание для хранения катеров и лодок на портовых базах	Кронштейн для установки подвесного лодочного мотора. Ручей для хранения личного инвентаря	Альбом I
		Лист ТХ-8

Инв.№ подл. | Подпись и дата | Взам.инв.№

Расход материалов на ограждающие конструкции стен и кровли

Огр. конс.	Наименование материала	Расход м²	Расход шт.	Расход кг	Прим.
Кровля	Листы асбоцементные волнистые типа В У (ГОСТ В423-57)	1050			
	Комплект крепежных изделий К-3 (К3; Г1; Ш1; М1)		1080	492	МРТУ 7-5-61
Стены	Листы асбоцементные волнистые типа В У (ГОСТ В423-57	590			
	Комплект крепежных изделий К-3 (К-3; Г1; Ш2; М3;		435	98	МРТУ 7-5-61
	Комплект крепежных изделий В-1 (В1; Г1; Ш3; М2;		100	3	—»—
	Итого	1640		293	

Перечень применяемых в чертежах марки АС стандартов, серии с типовых проектов.

Стандарт серия тип, проект	Наименование	Примечан.
07-05-2	Каталог УГС одноэтажных неотапливаемых зданий.	
04-00-4 Альбом 1	Указания по применению рабочих чертежей УГС при проектировании.	
04-00-4 альбом 2	Рабочие чертежи архитектурно-строительной части УГС (марка „АР").	
04-00-4 Альбом 3 Выпуск 1	Железобетонные конструкции каркас (марка „КЖ").	
—»— Выпуск 2	Стальные конструкции фахверка (марка „КМ").	
—»— Выпуск 3	Стальные конструкции покрытия (марка „КМ").	
ТДА-44-31	Покрытия неотапливаемых зданий по стальным фермам с шагом 6м детали покрытия из асбоцементных волнистых листов типа УВ.	
ТДА-45-01	Стены неотапливаемых зданий Детали стен из асбоцементных волнистых листов типа УВ.	
КЭ-01-23	Сборные железобетонные фундаментные балки для стен производственных зданий.	
КЭ-01-49 Выпуск II	Сборные железобетонные колонны прямоугольного сечения для одноэтажных производственных бескрановых зданий с подвесным транспортом с пролетами 12, 18 и 24 м; при шаге колонн 6м.	
ПК-01-130	Стальные конструкции покрытии неотапливаемых зданий пролетами 18, 24, 30 и 36 м. под кровлю из асбоцементных волнистых листов.	
Ст-02 31 Вып 4	Унифицированные стеновые панели и детали их крепления при шаге колонн 6м при различных температурно влажностных режимах.	
ГОСТ 8126-56	Переплеты стальные для окон промышленных зданий.	
Серия 1.135-1	Двери деревянные входные и служебные для жилых и общественных зданий.	
Серия ПР-05-36.4	Ворота распашные 3,0х3,0м с автоматическим открыванием и воздушными завесами.	
ГОСТ 6629-64	Двери деревянные для жилых и общественных зданий	
Тип проект ТС-02-3/66	Индивидуальные и групповые установки сжиженного газа для жилого фонда и коммунально-бытовых предприятий.	

Расчетные нагрузки на фундаменты колонн

Постоянная нагрузка от кровли стен перекрытия, собственного веса колонны временная нагрузка от перекрытия NT	от снега	от ветра в поперечном направлении		от ветра в продольном направлении	
	III район	I район		I район	
	NT	M тм	Q т	M тм	Q т
26,6	10,1	±3,5	±1,1	±1,11	±0,18

Расчетные нагрузки на фундаменты торцевых колонн

Отметка до верха крайней колонны	Постоянная нагрузка от перекрытия собств. веса колонн, стен, фермы: нагрузки от перекрытия NT	от ветра I район	
		M тм	Q т
6	22,4	0,73	0,60

Расход материалов на монолитные железобетонные фундаменты и перекрытия.

Марка элемента		Марка бетона	Расход материалов: Бетон (м³) на 1 элемент	Бетон (м³) всего	Стали (кг) на 1 элемент	Стали (кг) всего
МФ-1	(18 шт.)	200	2,9	52,3	21,5	387,0
МФ-2	(12 шт.)	200	1,32	15,8	18,7	222,0
МФ-3	(2 шт.)	200	3,1	6,2	36,2	72,4
МУ-1	(9 шт.)	200	0,5	2,0	32,8	131,2

Сводная спецификация железобетонных изделий

Наименования	Каталог серия	Альбом выпуск	Марка	Вес I	Количество шт.
Фундаментные балки	КЭ-01-23	Вып. 1	ФБ-1	1,18	15
	КЭ-01-23	Вып. 1	ФБ-1к	1,03	4
Колонны	КЭ-01-49 лист АС-22	Вып. II	КВ II-12а	2,80	15
			КП II-12б	2,80	4
Стеновые панели	Ст-02-31	Вып. 4.	ПСЖ1 12×6	0,90	34
Плиты перекрытия	ИИ-03-02	Альб. 23-64	ПТК-59-16	2,79	11
			ПТК-59-12	2,06	73
			ПТК-59-10	1,7	8
Рама ворот	ПР-05-36.4	—	—	5,60	1
перемычки	1.139-1	Вып. 1	Б 15	0,065	4

Сводная спецификация металлических изделий

Наименования		Каталог серия N листа	Марка	Вес изделия кг	Количество шт	Общий вес т
Металлические элементы покрытия	ферма	ПК-01-130/66	Ф18-1	950	8	7,6
	Прогоны и тяжи	—»—	—	—	—	7,7
	Связи по верхним поясам фермы	—»—	—	—	—	0,45
	Связи по нижним поясам фермы	—»—	—	—	—	2,57
Металлические элементы продольных и торцевых фахверков	Ригели	АС-16	а	—	—	3,25
	Оконная рама	АС-16	б	—	—	2,72
	Распорки	АС-16	в	—	—	0,26
	тяжи	АС-16	г	—	—	0,26
	надколонник	АС-16	д	—	—	0,22
	Стойка приставка	АС-16	т	—	—	0,25
Металлическая колонна		АС-19	МК-1	160,0	12	1,92
Металлические балки		АС-19	МБ-1	1513,6	6	9,08
			МБ-2	692,8	2	1,39
		АС-20	МБ-3	158,3	2	0,32
Металлические лестницы		АС-20	—	1556	2	3,12

Выборка арматурной стали

Характеристика стали	Вес стали кг				Общий вес кг
	ф6	ф8	ф10	ф22	
А-I	58,4	40,0	579,0	22,8	700,2
	ф10	ф8			
А-III	42,0	89,2			131,2
	[18	-10×600			
ВСт3-КП	180	341			521
Итого					1352,4

Площадь застройки — 780 м²
Полезная площадь — 1400 м²
Строительный объем — 6220 м³

Спецификация окон, дверей и ворот

Тип по пр.-ту	Марка изделий	Наименование	Размеры в мм: проем	коробка	полотно	Кол-во: пр	л	Примечан
1	П0-4	Окно (3)				42		ГОСТ 8126-56
2	ДВ9-2/8	Дверь наруж. глухая	1050×2095	986×2088	900×2000	2		Серия 1.135-1
3	Д-7	Дверь внутр. глухая	1020×2070	974×2075	900×2000	1	1	ГОСТ 6629-64
4	В-2	Ворота распашные 3×3м				1		Серия ПР-05-36.4

МЖКХ РСФСР ГИПРОКОММУНДОРТРАНС г. МОСКВА 1971 г.	Помещение для хранения лодочных моторов и личного инвентаря	Типовой проект 505-53	
Эллинг для хранения катеров и лодок на береговых базах.	Заглавный лист	Альбом I	Лист АС-10

10 дек пр. Климов
Ин. № инв. Зем обл

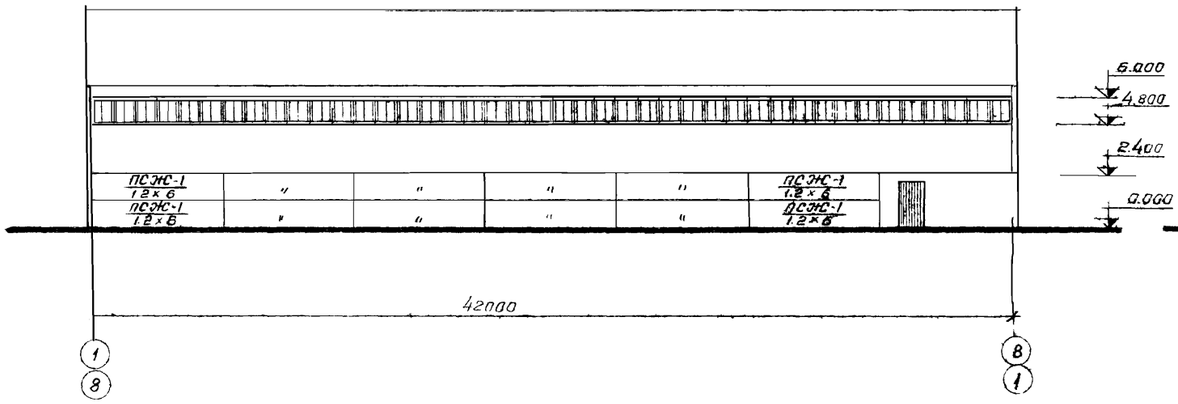

Фасады в осях 1-8 и 8-1

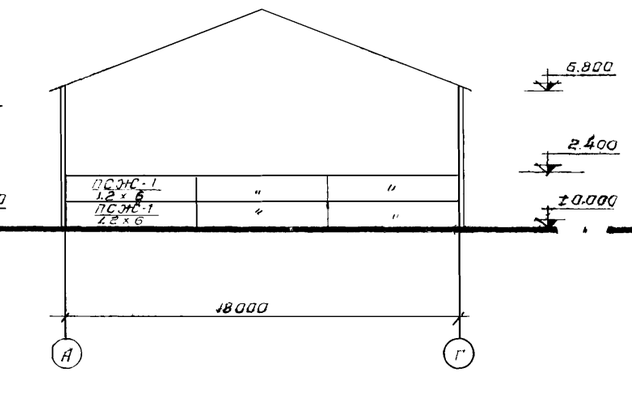

Фасад в осях А-Г

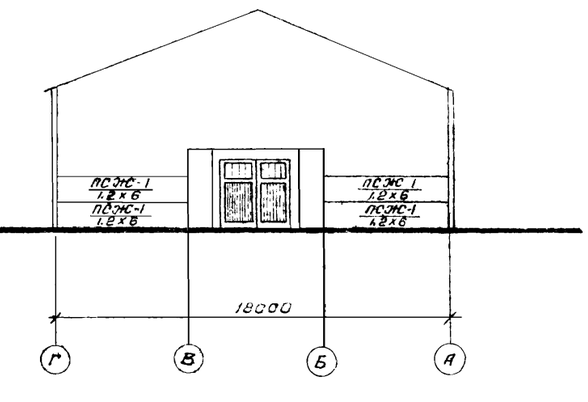

Фасад в осях Г-А

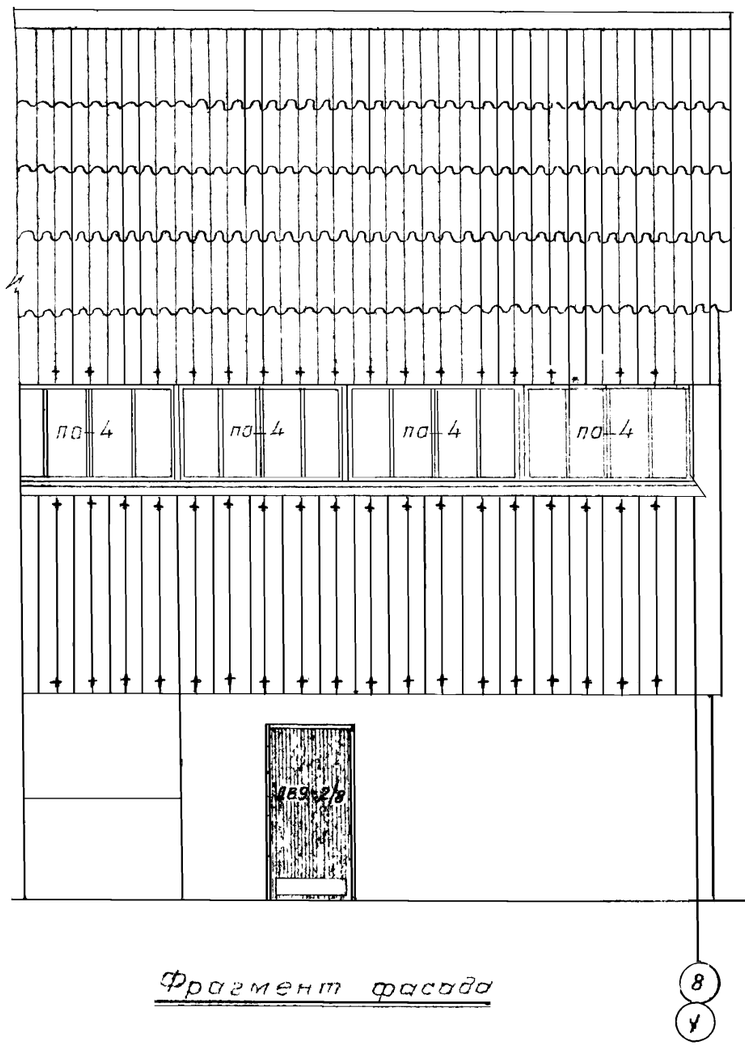

Фрагмент фасада

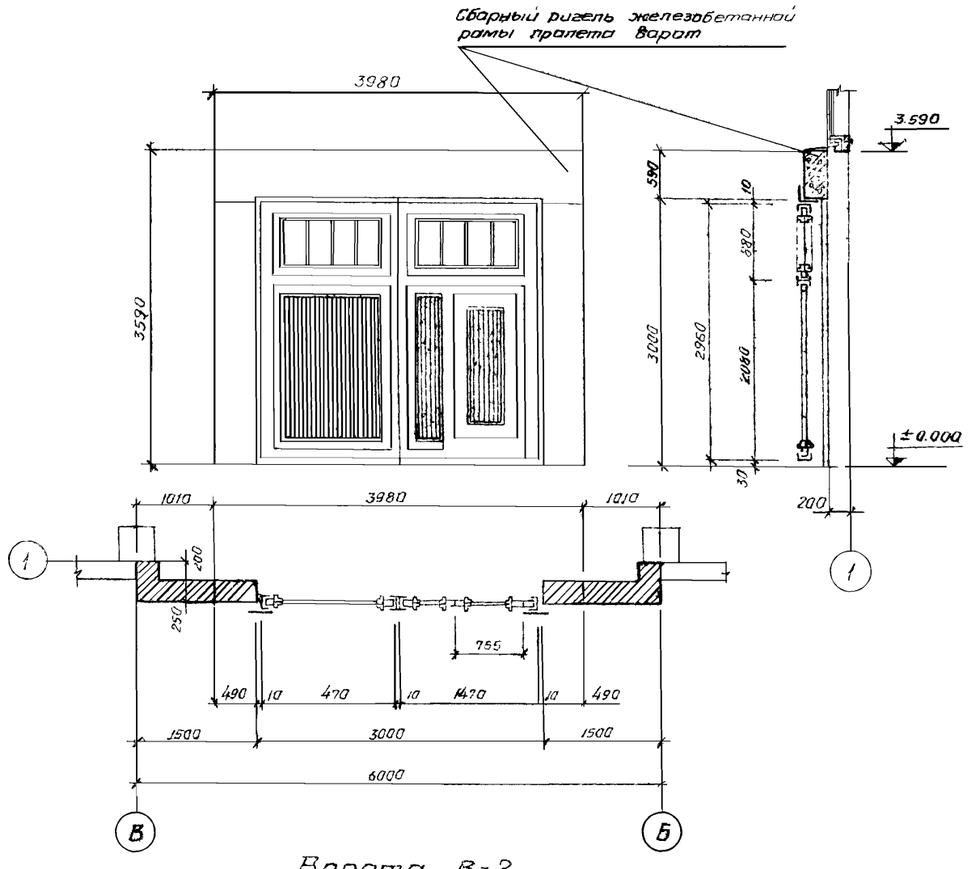

Ворота В-2

Примечания:

1. Детали стен и покрытий приняты по альбомам Т.ДЯ44-31 и Т.ДЯ45-01 серии 04-00-4.
2. Ворота В-2 приняты по альбому серии ПР-05-36,4
3. Оконные переплеты приняты по ГОСТ 8126-56
4. Наружные двери приняты по альбому серии 1.135-1
5. Внутренние двери приняты по ГОСТ 6629-64.
6. За отметку ±0.000 принята отметка чистого пола. Планировочные отметки по углам здания не должны превышать отметки -0.150

МЖКХ РСФСР Гипрокоммундортранс г. Москва 1971 г.	Помещения для хранения подвесных моторов и личного инвентаря	Типовой проект	505-53
		Альбом	I
Здание для хранения катеров и лодок на береговых базах	Фасады, фрагменты фасадов	Лист	АС-11

Гл. арх. проекта Клинов
Гл. инж. проекта Земцова
Нач. отд. Кошелев
Гл. спец. Кошелев

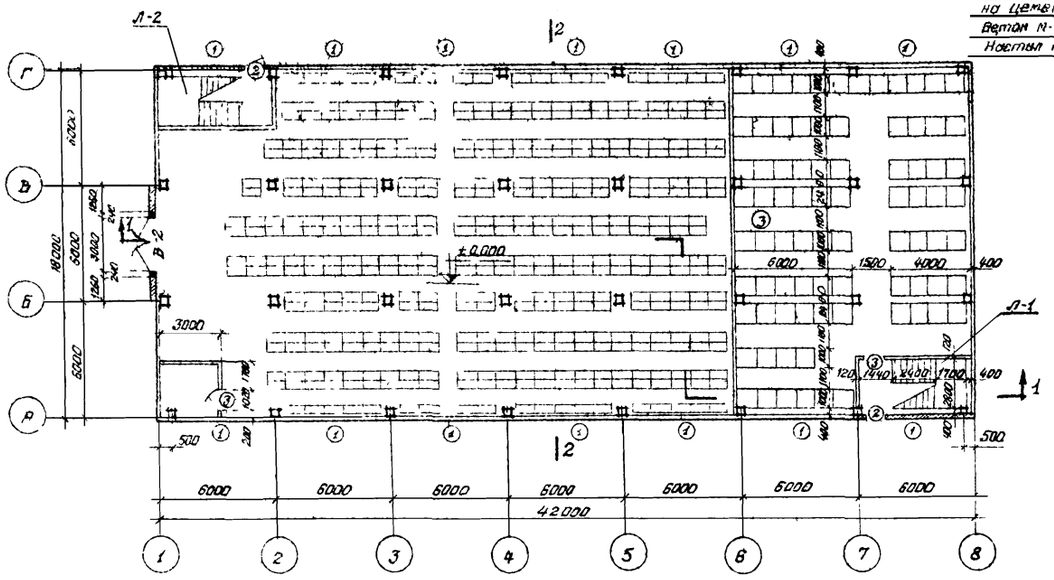

План 1го этажа

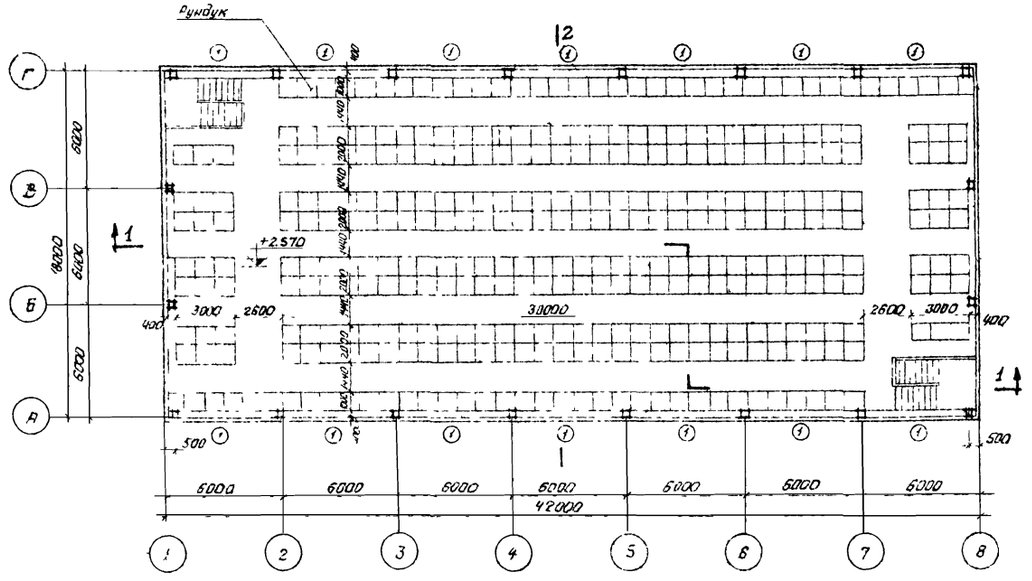

План IIго этажа

плитка керамическая 100×100×10 мм по ГОСТ 6787-53*
на цементно-песчаном растворе М-150 – 30
бетон М-100 с выравненной поверхностью – 50
Настил перекрытия с круглыми пустотами – 220

плитка керамическая 100×100×10 мм по ГОСТ 6787-53*
на цементно-песчаном растворе М-150 – 30
бетонная подготовка (бетон М-100) – 80
щебень втрамбованный в грунт на глубину 4 см

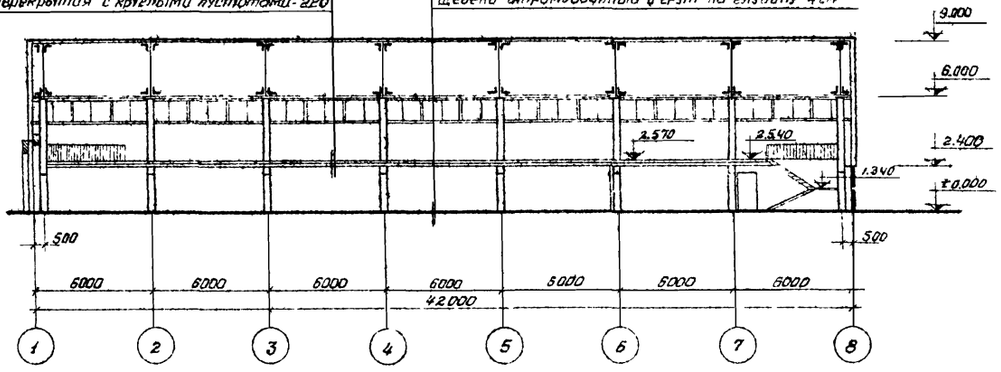

Разрез 1-1

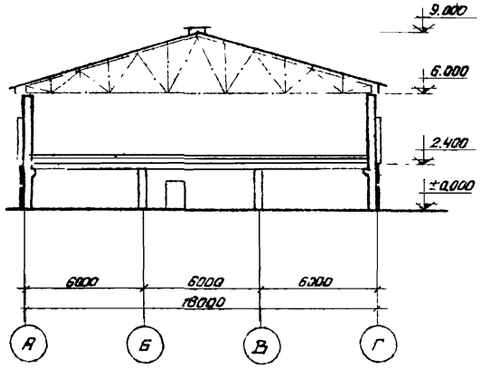

Разрез 2-2

Примечание:

Для рундуков, предназначенных для хранения личного инвентаря, приняты шкафные установки ИГ-5 (880×880×1800 мм (h) по типовому проекту ГС-02-3/66 („Индивидуальные и групповые установки сниженного газа для жилого фонда и коммунально-бытовых предприятий").

Спецификация проемов окон, дверей и ворот

Тип пр-ту	Марка изделий	Наименование	Размеры в мм: Проем	Коробка	Полотно	Кол-во: Одн.	Кол-во: Дв.	Примечание
1	ПО-4	Окно (3)				42		ГОСТ 8126-56
2	ДВЗ 2,18	Дверь наружн. глухая	1050×2095	986×2088	900×2000	2		Серия 1.136-1
3	Д-7	Дверь внутр. глухая	1020×2070	974×2075	900×2000	2	1	ГОСТ 6629-64
В-2		Ворота распашные 3×3 м				1		Серия ПР-05-364

МЖКХ РСФСР Гипрокоммундортранс г. Москва 1971 г.	Помещение для хранения лодочных моторов и личного инвентаря	Типовой проект 505-53	
Эллинг для хранения катеров и лодок на береговых базах	Планы. Разрезы	Альбом I	
		Лист АС-12	

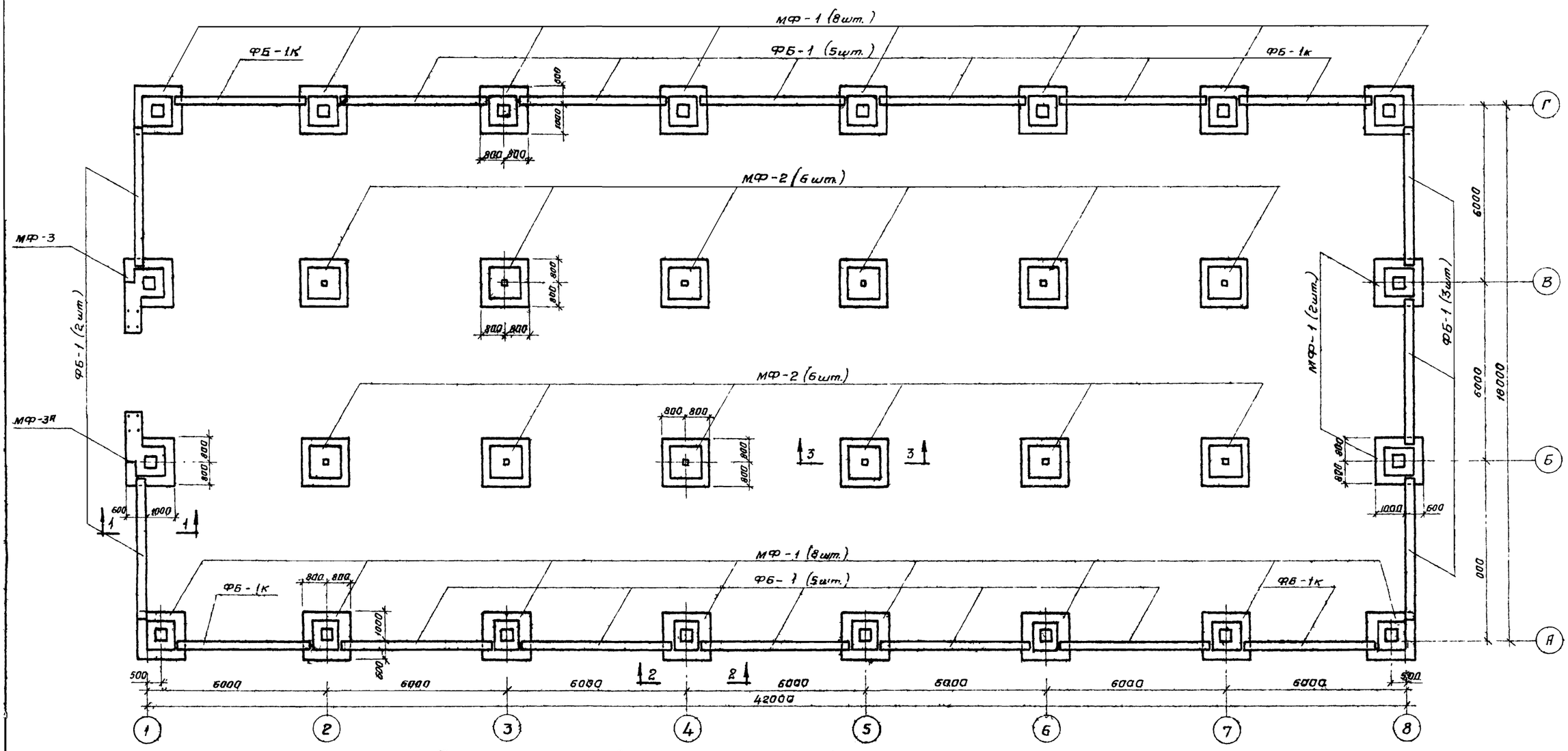

План фундаментов и фундаментных балок

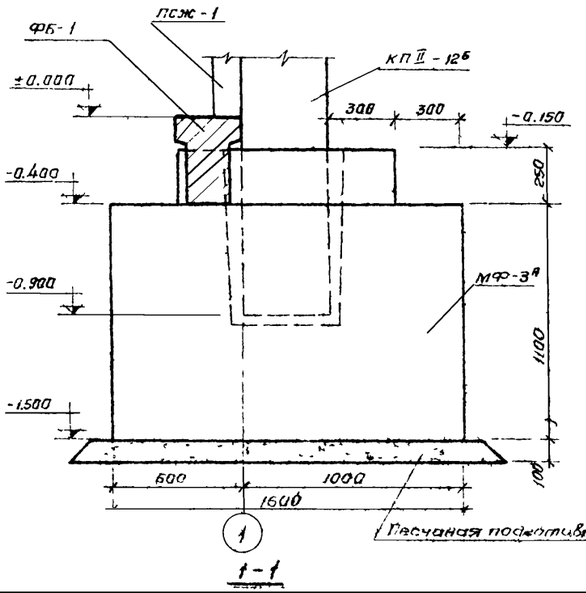

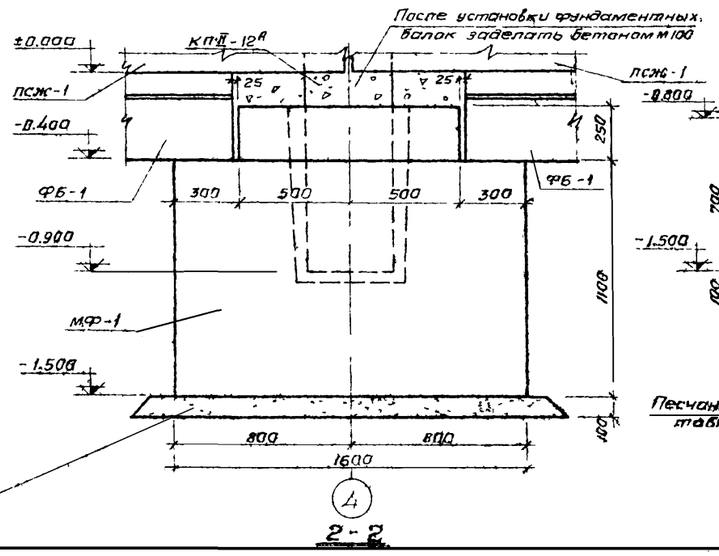

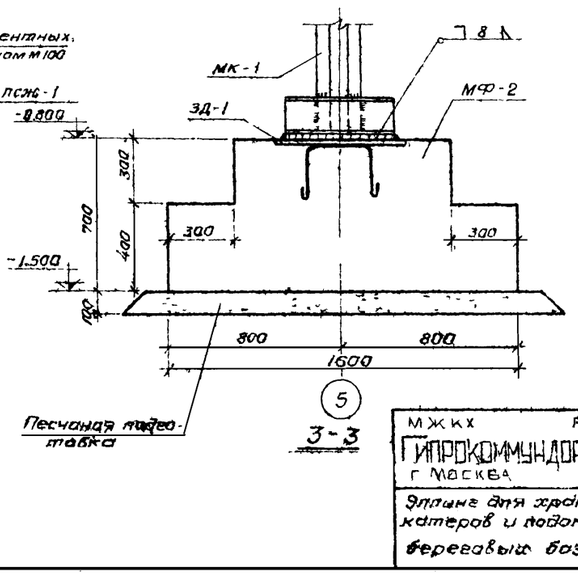

Примечания

1. Расчетные нагрузки на фундаменты даны на заглавном листе.
2. Все нагрузки на фундаменты приложены на отм. −0.15м.
3. Спецификацию см. на заглавном листе
4. Конструкцию фундаментов см. лист АС-14
5. Фундамент МФ-3А зеркален фундаменту МФ-3.

МЖКХ РСФСР ГИПРОКОММУНДОРТРАНС г. Москва 1971г.	Помещения для хранения подвесных лодочных моторов и личного инвентаря	Типовой проект 505-53
Эллинг для хранения катеров и лодок на береговых базах	План фундаментов и фундаментных балок. Сечения.	Альбом 7
		Лист АС-13

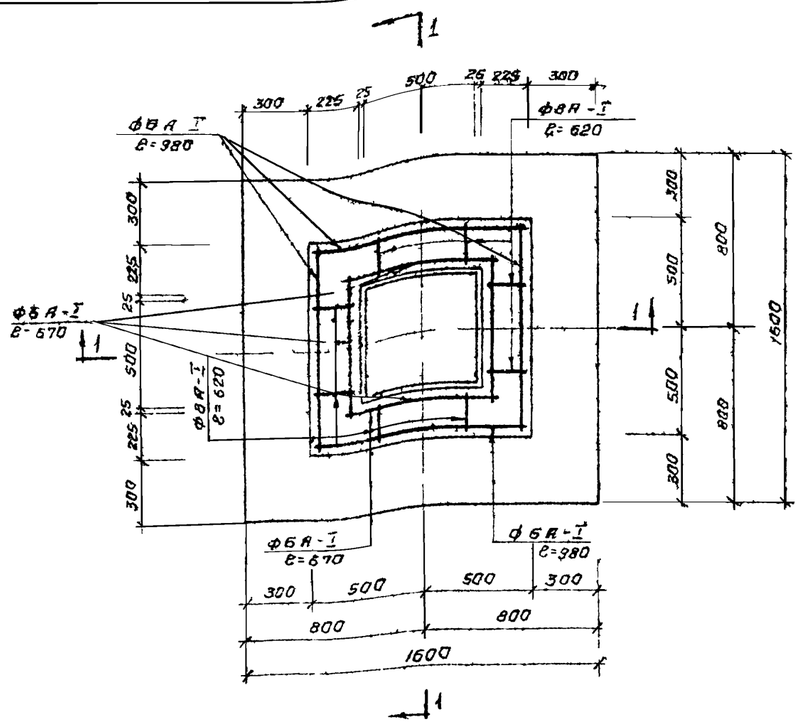

МФ-1

план верхней арматуры

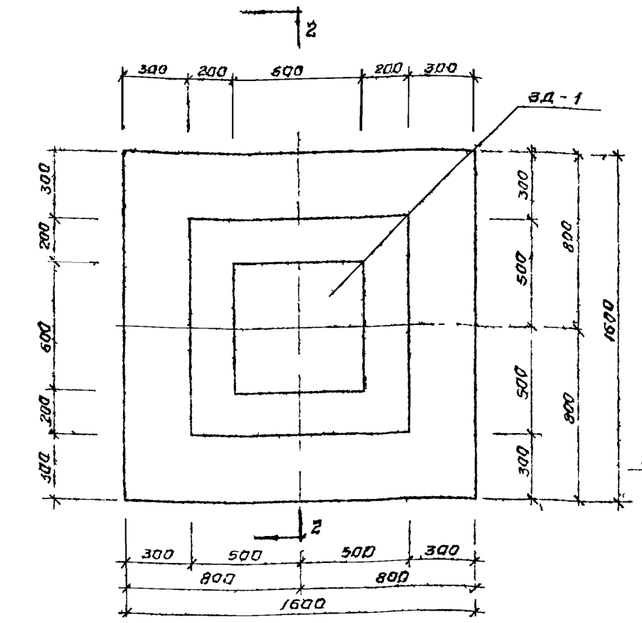

МФ-2

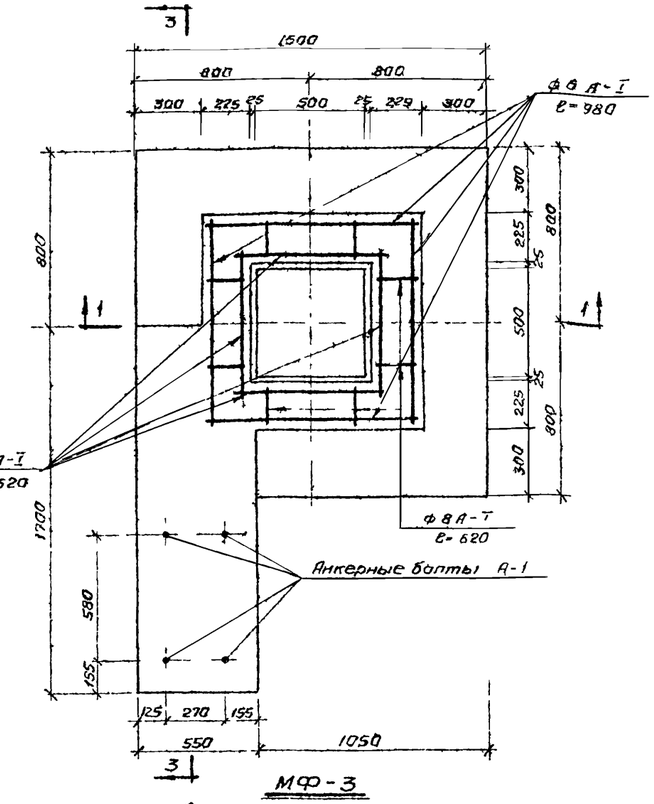

МФ-3

план верхней арматуры

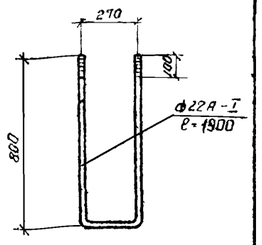

А-1

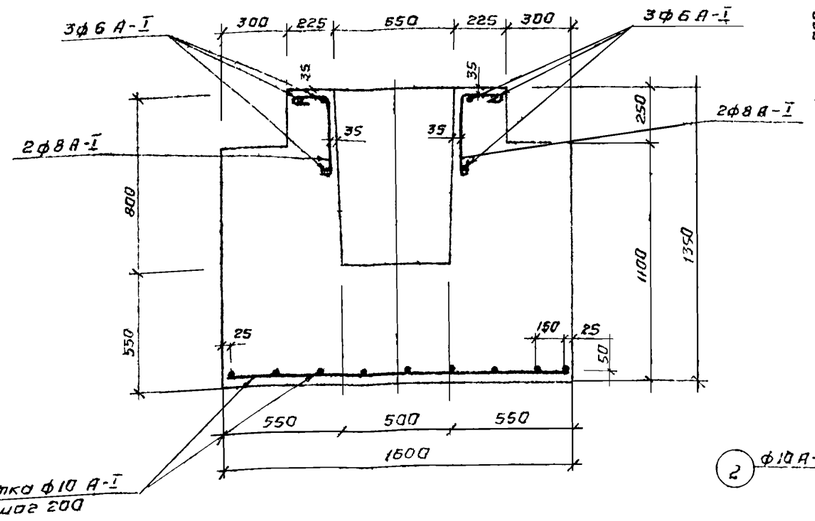

1-1

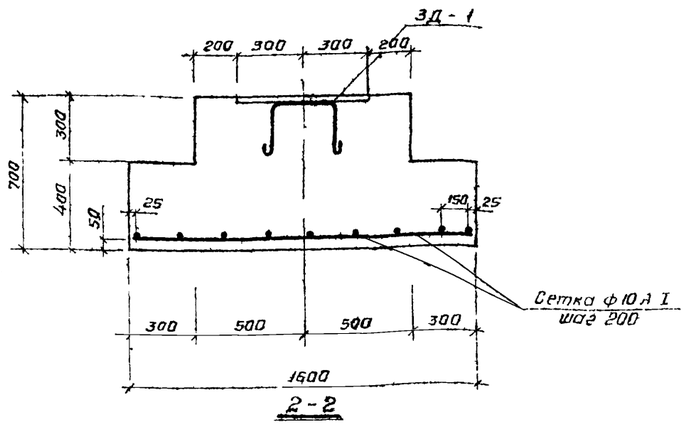

2-2

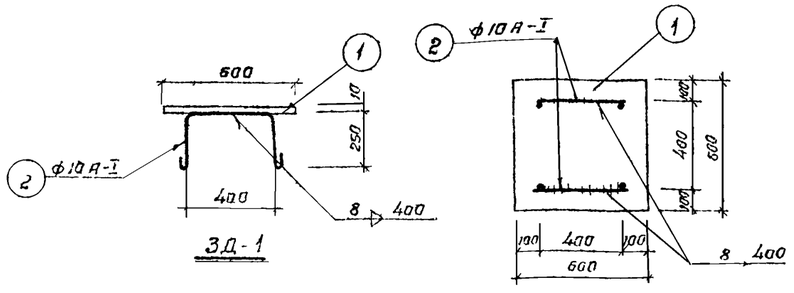

3Д-1

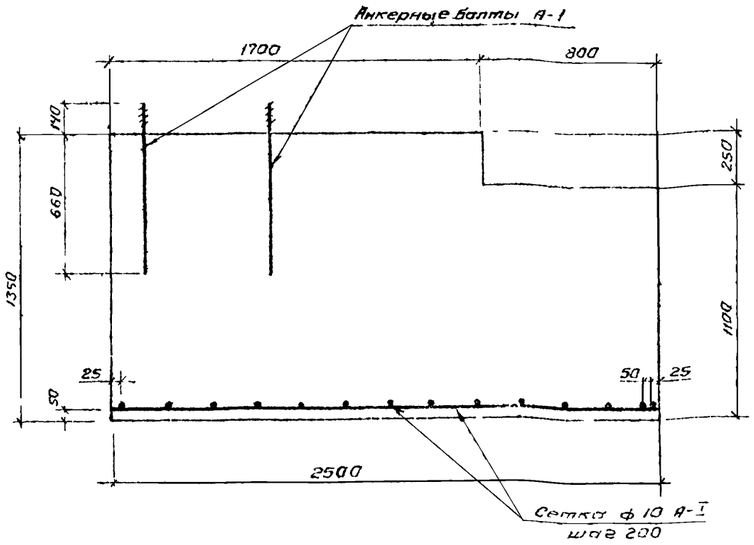

3-3

Спецификация стали на все элементы

Марка элемента	К-во шт.	NN поз.	Сечение	Дл. поз. мм	К-во поз.	Вес, кг: одной позиц.	Вес, кг: всех поз.	Вес, кг: одного эл-та	Вес, кг: всех эл-тов
3Д-1	12	1	600 ×10	600	1	28.4	28.4	29.68	356
		2	10 А-I	1030	2	0.64	1.28		

МЖКХ РСФСР ГИПРОКОММУНДОРТРАНС г. Москва 1971г.	Помещения для хранения подвесных рабочих моторов и личного инвентаря	Типовой проект 505-53
Эллинг для хранения катеров и лодок на береговых базах	Монолитные железобетонные фундаменты МФ-1 МФ-2	Альбом I
		Лист АС-14

Инв. № подл. | Подпись и дата | Взам. инв. №

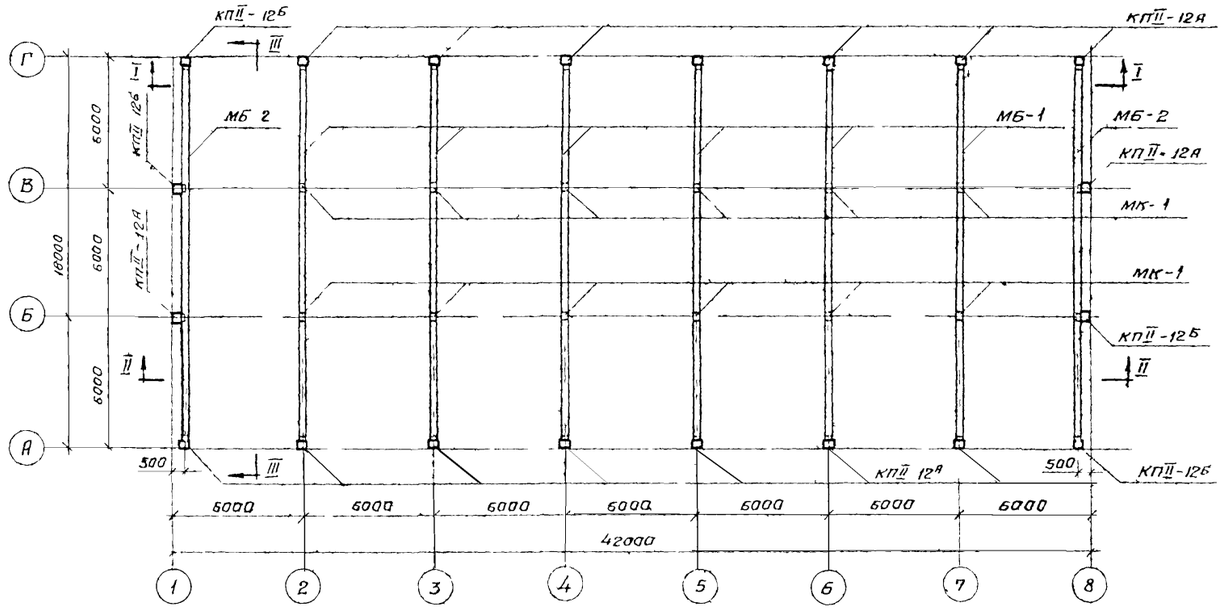

План колонн и металлических балок

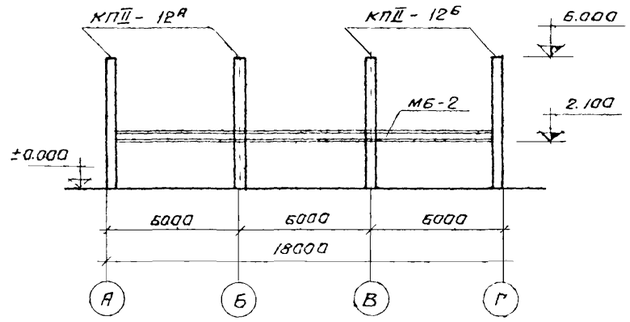

III - III

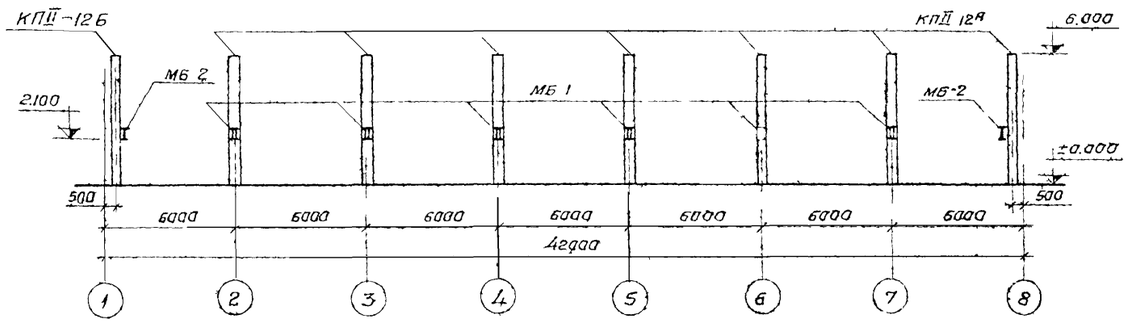

I - I

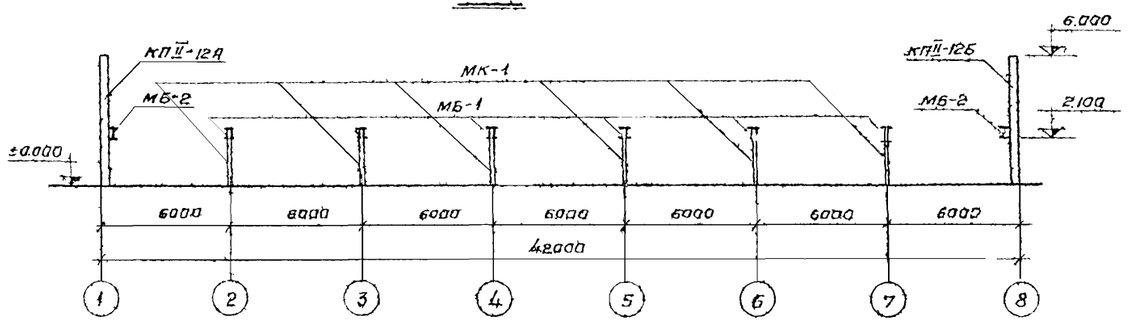

II - II

Примечания:

1. Ориентацию колонн вести с учетом расположения закладных деталей для крепления металлических ригелей.
2. Металлические колонны и металлические ригели см. лист АС-19.
3. В целях антикоррозионной защиты все металлические конструкции покрыть за 2-3 раза масляной краской серого тона. Покраску производить по масляному грунту с железным суриком.
4. Строительно-монтажные работы производить в соответствии с СНиП III-А 1-62, „Организация и технология строительного производства", СН и П III А. 11-70 „Техника безопасности в строительстве" и проектом организации работ.

МЖКХ РСФСР Гипрокоммундортранс г. Москва 1971г.	Помещения для хранения подвесных рабочих моторов и личного инвентаря	Типовой проект 505-53	
Эллинг для хранения катеров и лодок на береговых базах	Монтажный план колонн и металлических балок. Разрезы	Альбом I	Лист АС-15

Гл. инженер проекта — Розенбергер
Гл. архитектор проекта — Клумов
Рук. гр. по разр. рабочих чертежей — Земцова

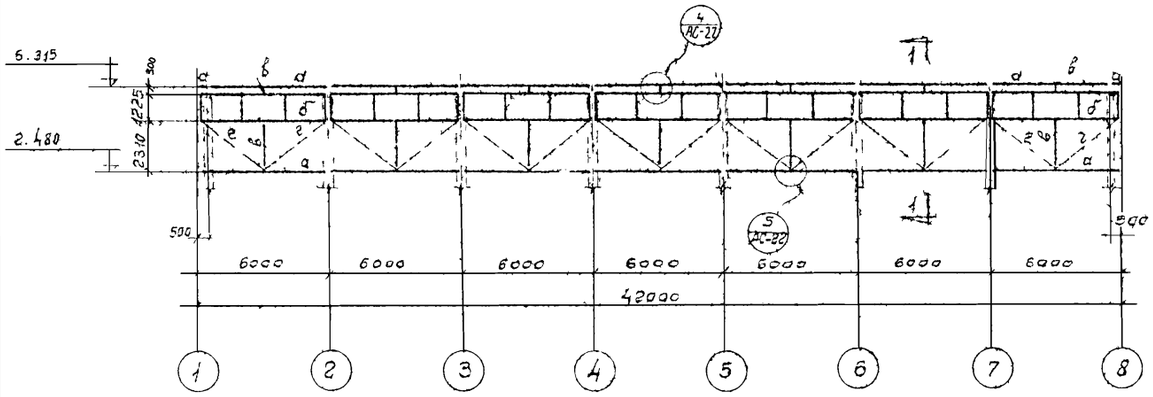

Схема элементов продольных фахверков

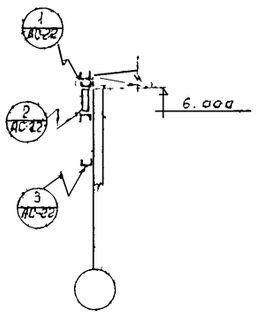

1 - 1

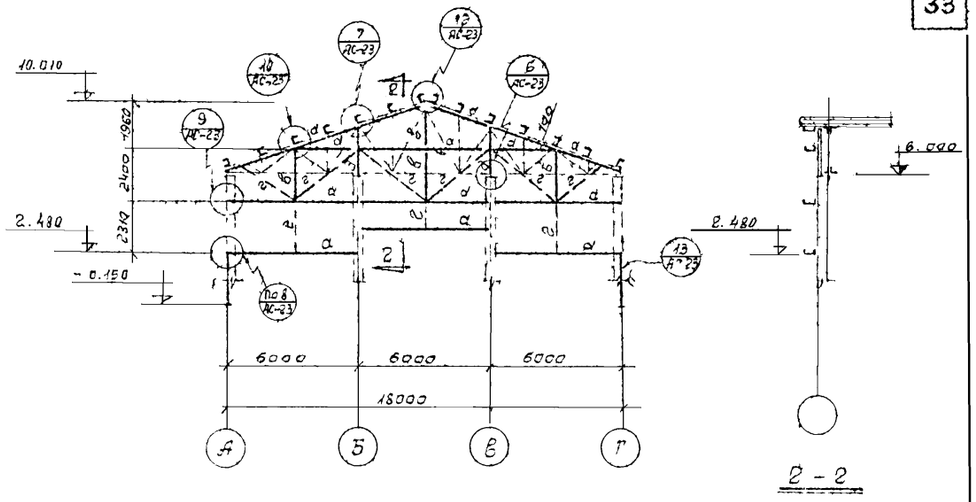

Схема элементов торцовых фахверков по оси „1"

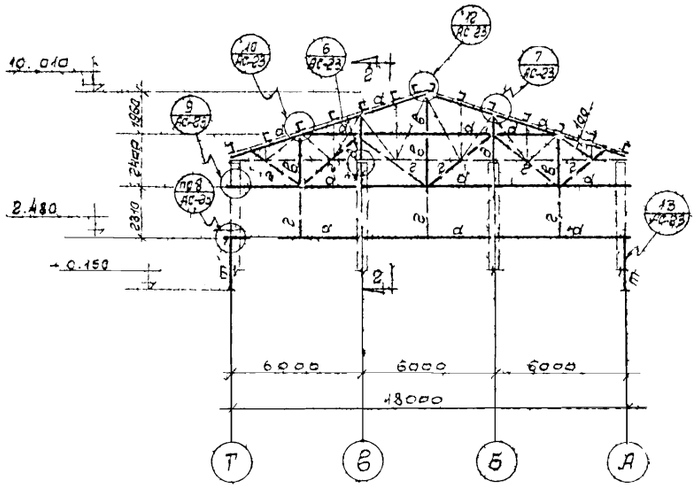

Схема элементов торцовых фахверков по оси „13"

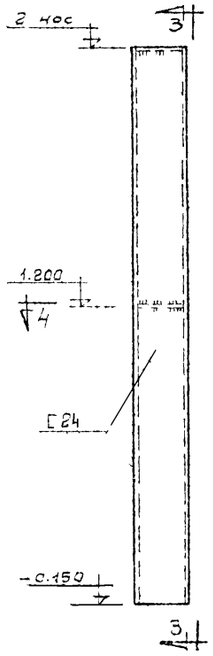

13

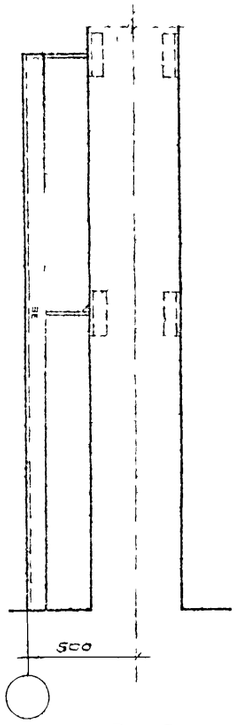

3 - 3

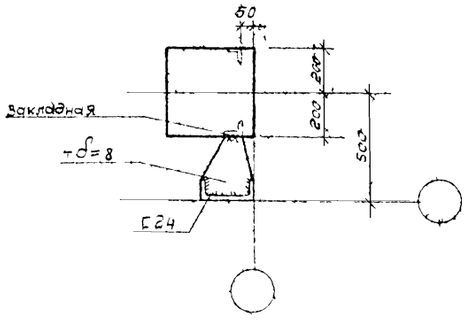

4 - 4

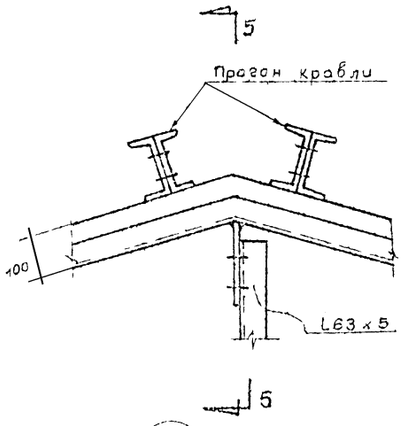

12

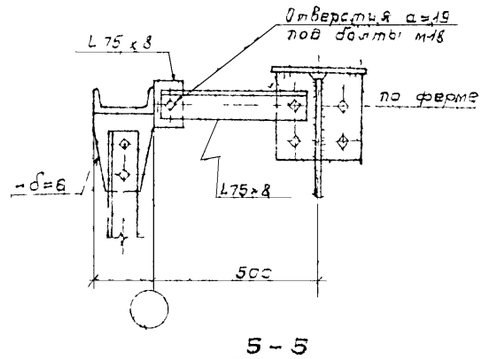

5 - 5

Таблица элементов

Марка	Наименование	Эскиз	Сечение	Примеч
а	Ригель	[	С14	
б	Оконная рама			
в	Распорка	L	L63x5	
г	Тяж	-o-	ф16	
д	Надколонник	I	I 24.	
т	Приставка стойка	[	С24	

Примечания:

1. Узлы см. листы АС-22, АС-23
2. Материал конструкций сталь ВС т-3кп
3. Монтажные соединения на болтах м16 нормальной точности на монтажной сварке (крепление к закладным деталям)
4. Расчетный ветровой район - I
5. Сварку производить электродом типа Э-42

МЖКХ РСФСР ИПРОКОММУНДОРТРАНС г. Москва 1971 г.	Помещения для хранения подвесных подачных моторов и личного инвентаря	ТИПОВОЙ ПРОЕКТ 509-53
Эллинг для хранения катеров и лодок на береговых базах	Схема элементов продольных и торцевых фахверков. Узлы 12, 13	АЛЬБОМ I
		ЛИСТ АС-16

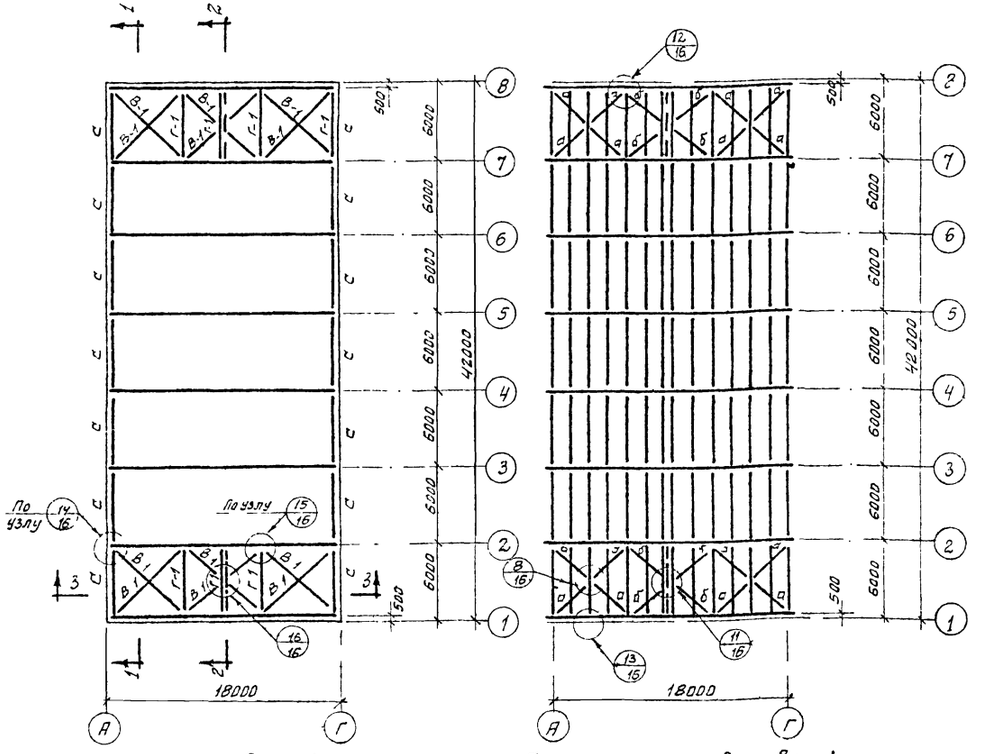

Схема связей по нижним поясам ферм

Схема прогонов и связей по верхним поясам ферм

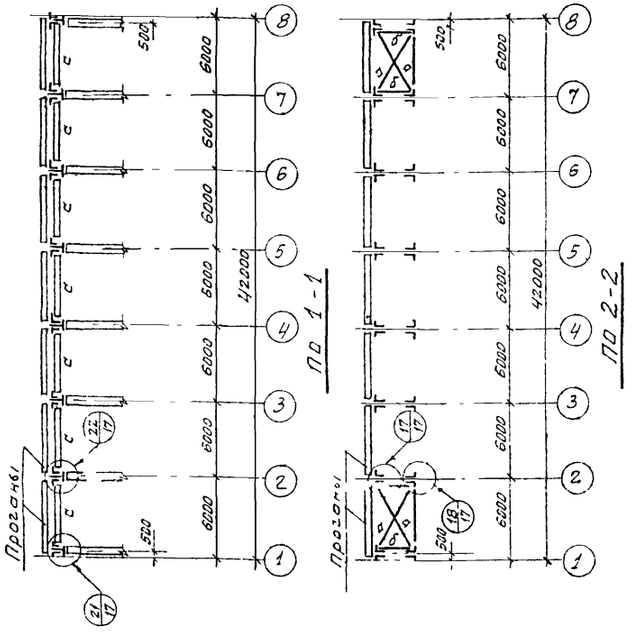

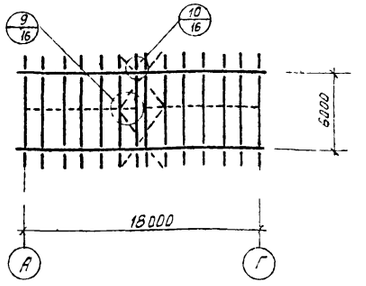

Схема расположения тяжей по прогонам

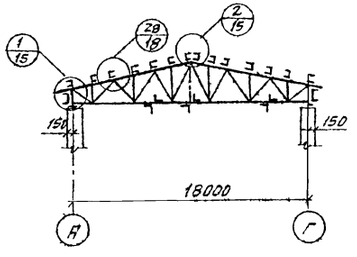

По 3-3

Условные обозначения

— — · — Плоскость вертикальных связей

— — — — Тяжи из круглой стали

Таблица элементов связей

Марка	Сечение	Усилие N т	Усилие M тм	Примечания
а	∟ 63×5	5.0	—	
б	∟ 90×7	5.0	—	
в-1	∟ 75×6	5.0	—	
г-1	⌐ 75×6	-5.0	—	
с-	[	-8.5	0,3	Гнутый профиль по ГОСТ 8278-63

Примечания:

1. Стропильные фермы марки Ф 18-1. Сечения стержней фермы и усилия принимаются по сортаменту ферм на листе 5 серии ПК-01-150.
2. Все прогоны сечения С 14 по ГОСТ 8240-56*
3. Все тяжи из круглой стали ф 16.
4. Крепления прогонов и связей осуществляются на болтах М-16 нормальной точности.
5. Фасонки связей принимаются толщиной 6мм.
6. Узлы показаны на листах серии ПК-01-130
7. Материал конструкций:
   а) для стропильных ферм - сталь марки В Ст.3пс6 по ГОСТ 380-71
   б) для прогонов - сталь марки В Ст.3кп2 по ГОСТ 380-71
   в) для связей и тяжей - сталь марки В Ст.3кп по ГОСТ 380-71

Условия поставки стали (дополнительные гарантии) принимаются по п.4 пояснительной записки серии ПК-01-130.

ГИП Инж. пр.	Вдовенко		
Гл. инж. пр.	Климов		
Гл. спец. пр.	Земцова		
Рук. гр. инж.	Ильина		
Н. контр.			
Гл. инж. отд.			
Инж.	Щелкова		

МЖКХ РСФСР ГИПРОКОММУНДОРТРАНС г. Москва 19710

Помещения для хранения подвесных моторных катеров и личного инвентаря

Эллинг для хранения катеров и лодок на береговых базах

Схема стальных конструкций покрытия

Типовой проект 505-53

Альбом I

Лист АС-17

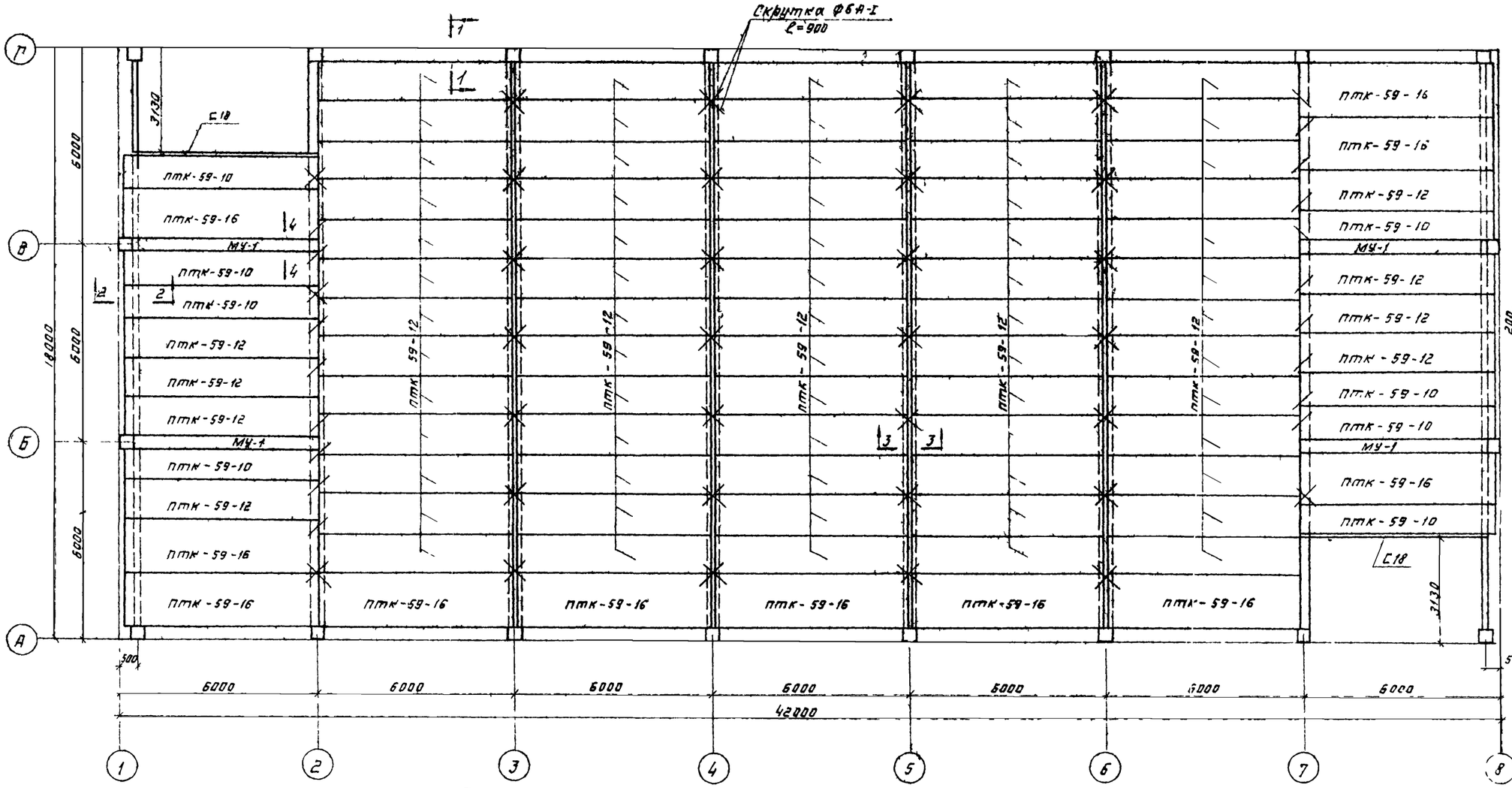

План раскладки плит перекрытия

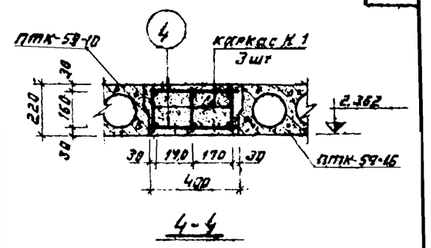

4-4

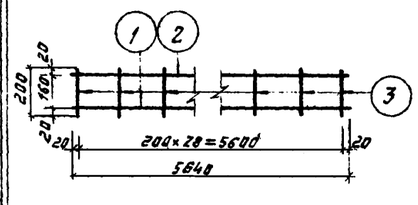

Каркас К-1

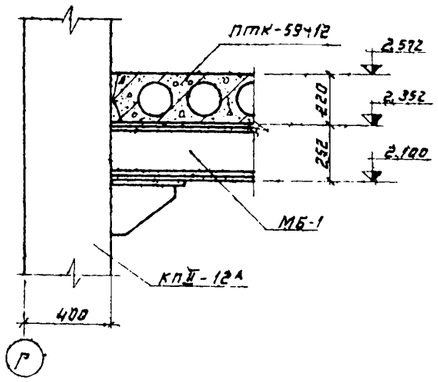

По 1-1

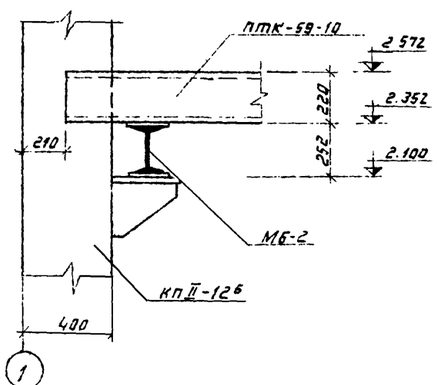

По 2-2

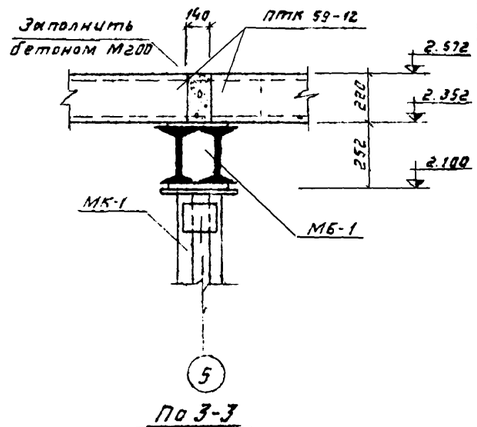

По 3-3

Спецификация арматуры на 1 монолитный участок Выборка стали

Марка каркаса К-во шт.	№ поз.	Эскиз	Сеч. мм	Длина 1 поз мм	Кол-во шт. на каркас	Кол-во шт. на участок	Общая длина на 1 кар. м	Общая длина на 1 уч. м
К-1 (3 шт)	1	5640	ФЮА-IV	5640	1	3	5,64	16,96
	2	5640	ФВА-IV	5640	1	3	5,64	16,96
	3	200	ФВА-IV	200	29	87	5,8	17,4
Отдельн. стержни	4	380	ФВА-IV	380	-	58	—	22,0

Характер стали	Ø мм	Общая длина м	Общий вес кг
класса А-III ГОСТ 5781-61	8	56,36	22,3
	10	16,96	10,5

Итого: 32,8 кг

МЖКХ РСФСР Гипрокоммундортранс г. Москва 1971 г.	Помещение для хранения подачных мотосредств личного инвентаря	Типовой проект 505-53
Здание для хранения катеров и лодок на береговых базах	План перекрытия Сечения	Альбом I
		Лист АС 18

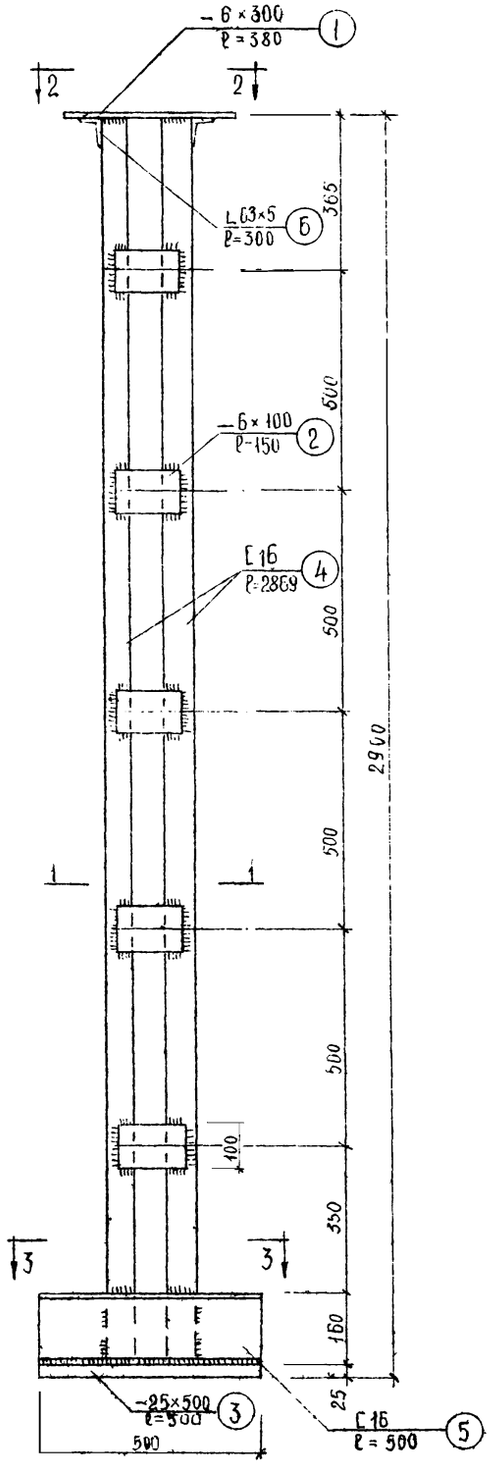

МК-1

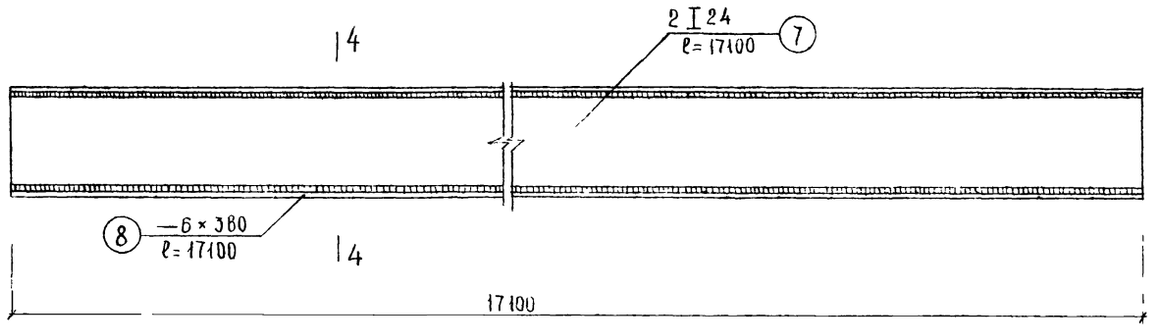

МБ-1

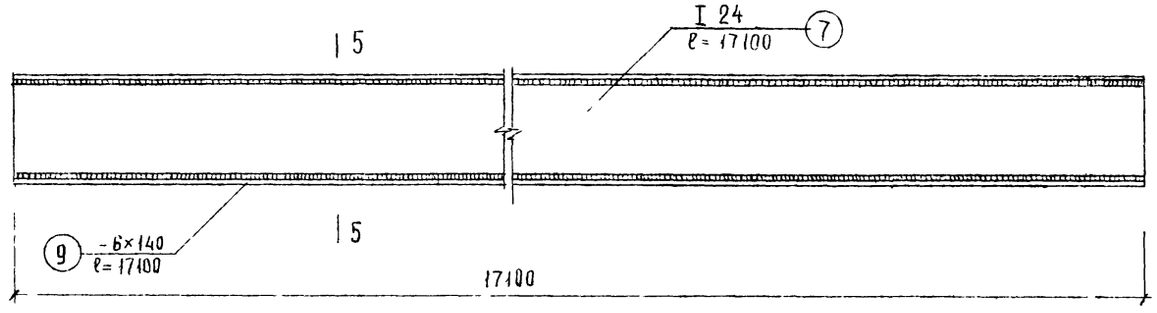

МБ-2

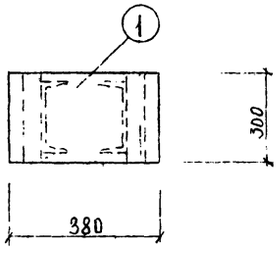

По 2-2

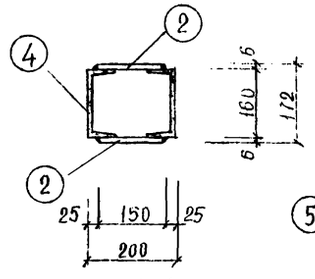

По 1-1

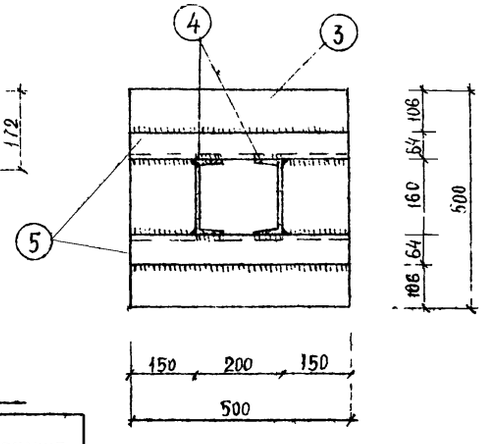

По 3-3

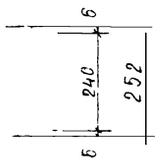

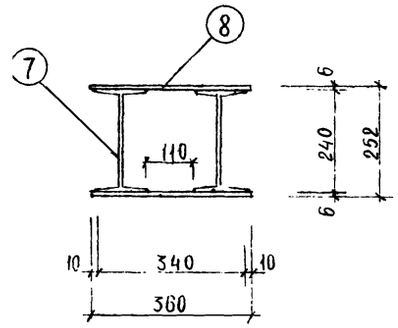

По 4-4

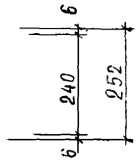

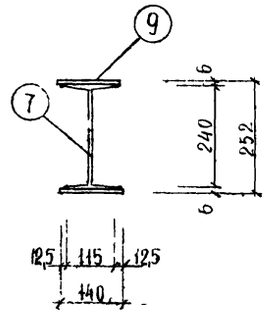

По 5-5

Спецификация металла на 1 элемент

Марка	Поз.	Сечение	Длина (мм)	Кол-во (шт)	Вес (кг) 1 поз	Вес (кг) Всех поз.	Марки	Примечание
МК-1	1	-6×380	380	1	5,4	5,4	1600	ГОСТ 82-57
	2	-6×100	150	10	0,7	7,0		——"——
	3	-25×500	500	1	49,0	49,0		ГОСТ 82-57
	4	[16	2869	2	40,75	81,5		ГОСТ 8240-56
	5	[16	500	2	7,1	14,2		——"——
	6	L 63×5	500	2	1,44	2,9		ГОСТ 8509-57
МБ-1	7	I 24	17100	2	466,8	933,6	1513,6	ГОСТ 8239-56
	8	-6×360	17100	2	290,0	580,0		ГОСТ 82-57
МБ-2	7	I 24	17100	1	466,8	466,8	692,8	ГОСТ 8239-56
	9	-6×140	17100	2	113,0	226,0		ГОСТ 82-57

Примечания

1. Сварку производить электродом типа Э-42.
2. Все сварные швы 8 мм.

МИнКХ РСФСР Гипрокоммунморстрой г. Москва 1971г.	Помещение для хранения подвесных лодочных моторов и личного инвентаря	Типовой проект 505-53
Эллинг для хранения катеров и лодок на береговых базах.	Металлическая колонна МК-1 Металлическая балка МБ-1, МБ-2	Альбом I
		Лист АС-19

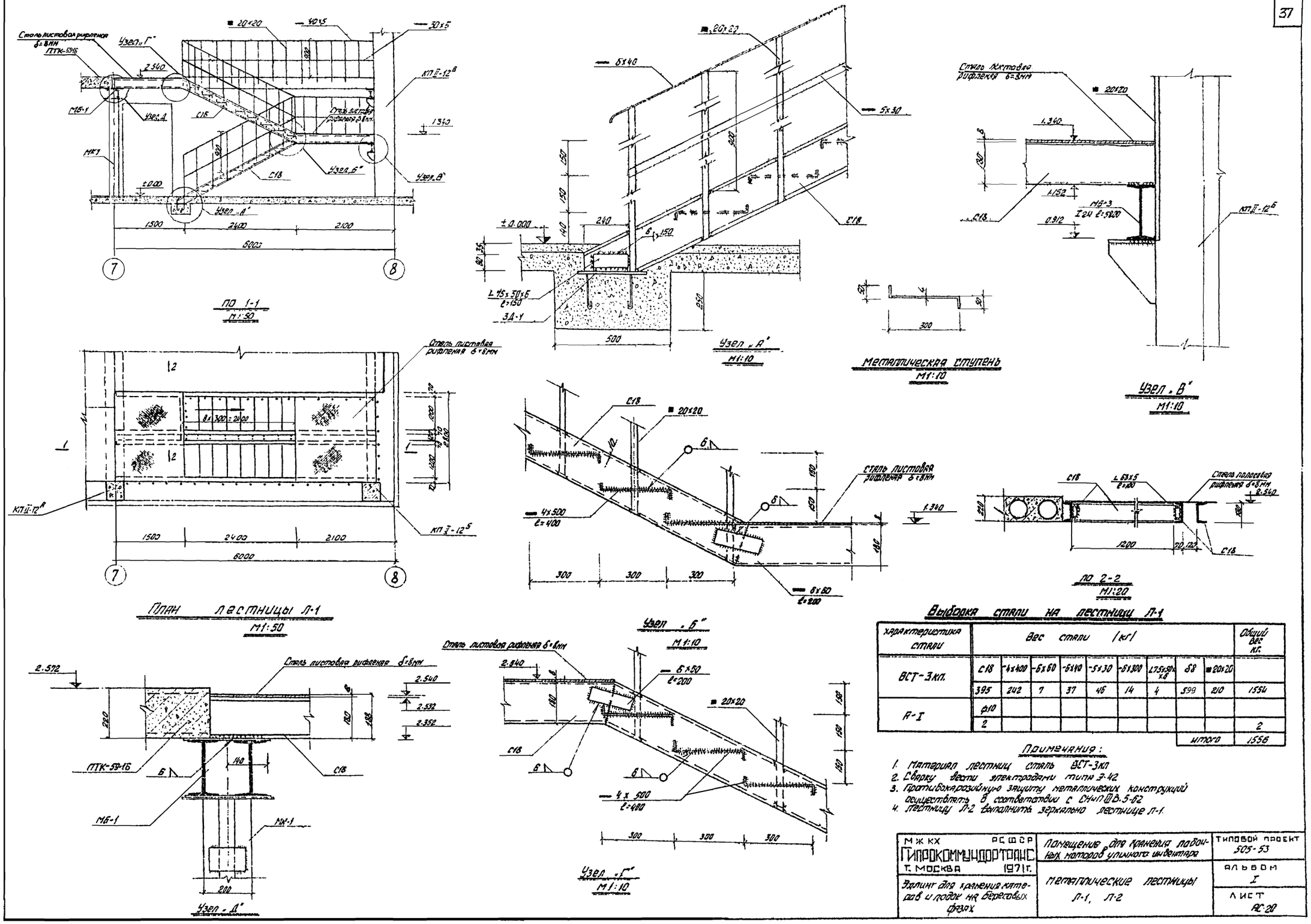

Выборка стали на лестницу Л-1

Характеристика стали	Вес стали (кг)									Общий вес кг.
ВСТ-3кп.	С18	-4×400	-6×60	-6×40	-5×30	-6×300	L75×50×6	δ8	■20×20	
	395	242	7	37	46	14	4	599	210	1554
А-I	ф10									
	2									2
									итого	1556

Примечания:

1. Материал лестниц сталь ВСТ-3кп
2. Сварку вести электродами типа Э-42
3. Противокаразийную защиту металлических конструкций осуществлять в соответствии с СНиП III В.5-62
4. Лестницу Л-2 выполнить зеркально лестнице Л-1.

МЖКХ РСФСР ГИПРОКОММУНДОРТРАНС Т. МОСКВА 1971 г.	Помещение для хранения лабочных моторов уличного инвентаря	ТИПОВОЙ ПРОЕКТ 505-53
Эллинг для хранения катеров и лодок на береговых фазах	Металлические лестницы Л-1, Л-2	АЛЬБОМ I
		ЛИСТ АС-20

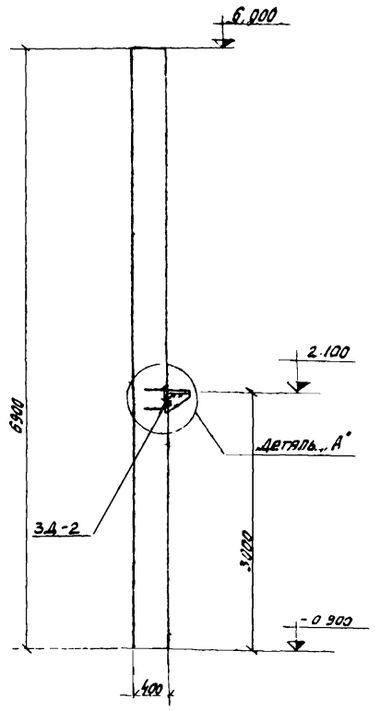

КП II-12 А

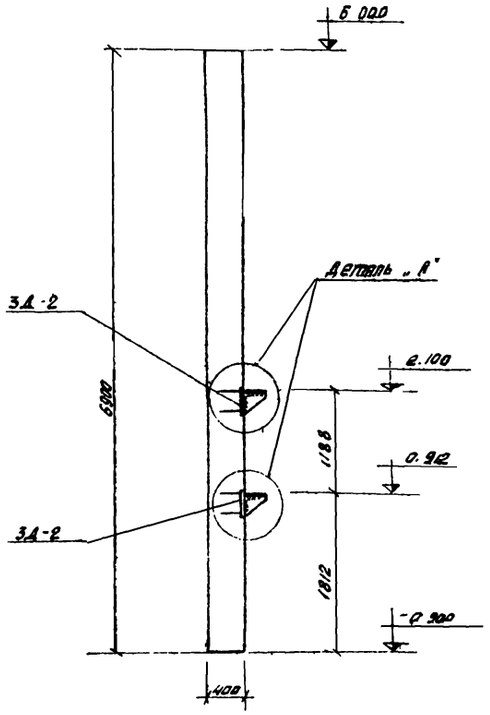

КП II-12 Б

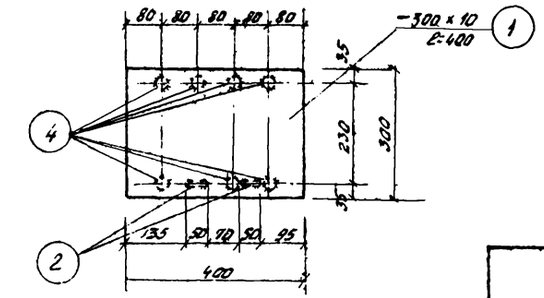

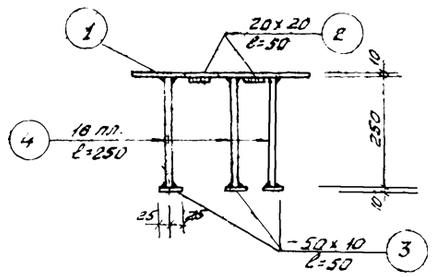

3Д-2

Спецификация стали							
Марка	№№ поз.	Сечение	Дл. мм	К-во шт.	Вес кг Детали	Всех.	Марки.
3Д-2	1	-300 x 10	400	1	9.42	9.42	13.7
	2	■ 20 x 20	50	2	0.16	0.32	
	3	-50 x 10	50	7	0.16	1.12	
	4	• ⌀18 пл.	250	7	0.40	2.80	
МС-1	5	-200 x 10	400	1	6.28	6.28	14.46
	6	-200 x 10	270	2	4.09	8.18	

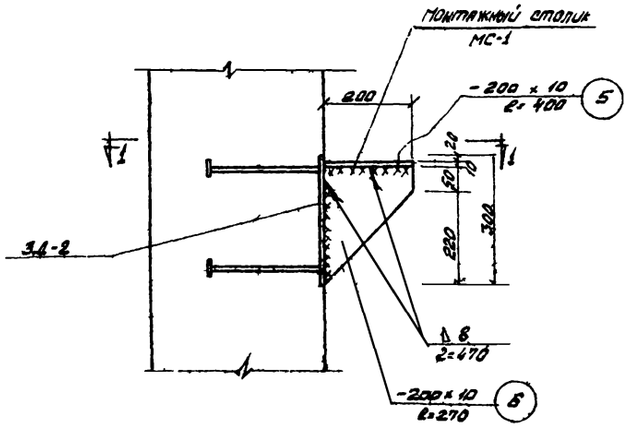

Деталь А

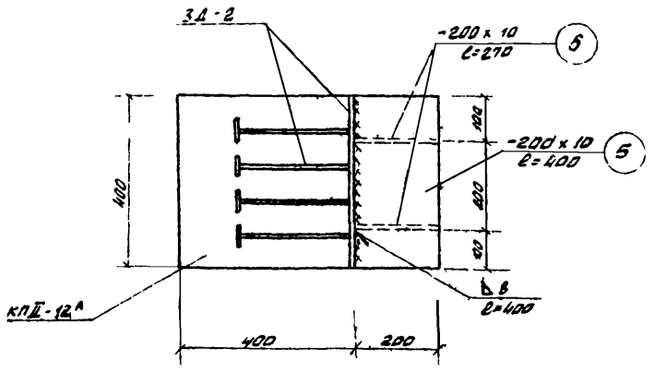

1-1

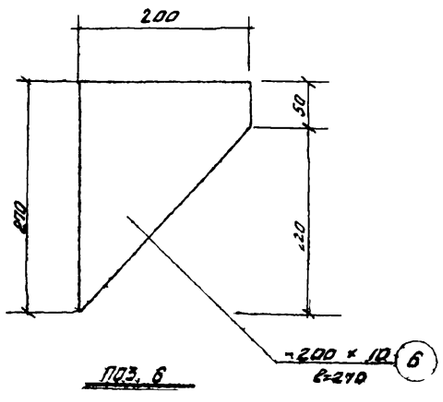

Поз. 6

Примечания:

1. Колонны КП II-12 А и КП II-12 Б отличаются от колонн соответствующей марки серии КЭ-01-49 вып. II наличием дополнительной закладной детали и монтажных столиков
2. На листе дана спецификация только на дополнительную закладную деталь и монтажный столик.
3. Сварку производить электродом типа Э-42.

МЖКХ РГФСР ГИПРОКОММУНДОРТРАНС г. Москва 1971 г.	Помещение для хранения подверных лодочных моторов и личного инвентаря	Типовой проект 505-53
Эллинг для хранения катеров и лодок на береговых базах	Колонны: КП II-12 А; КП II-12 Б	Альбом I
		Лист АС-19

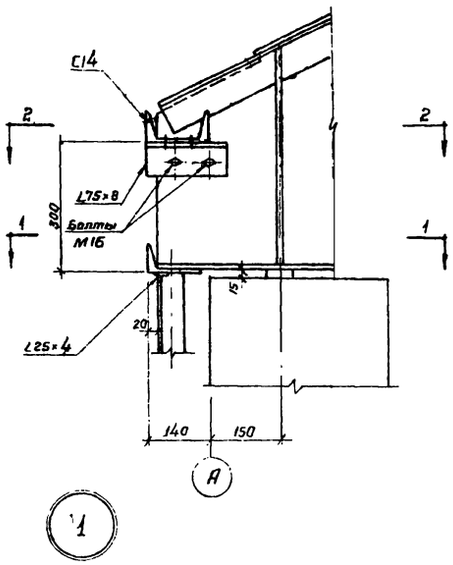

1

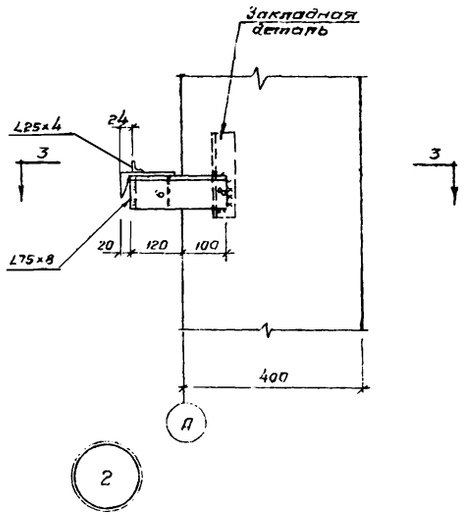

2

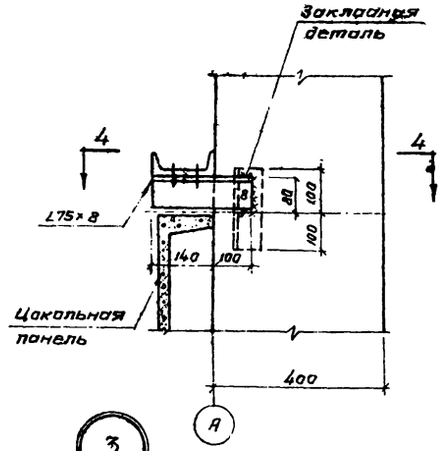

3

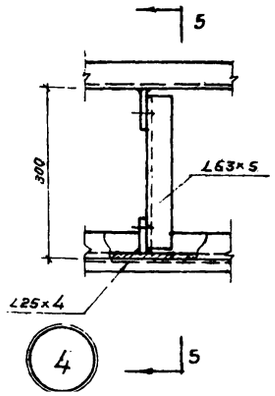

4

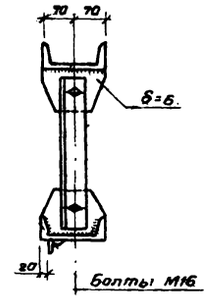

5-5

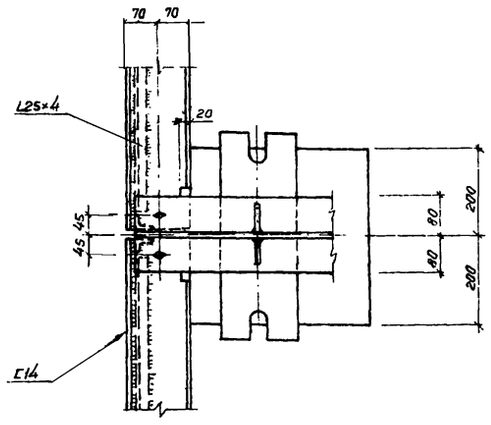

1-1

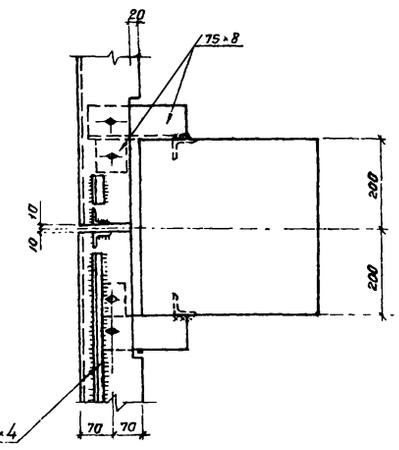

3-3

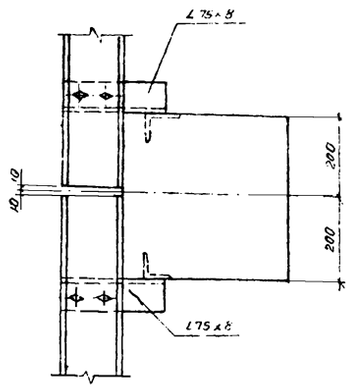

4-4

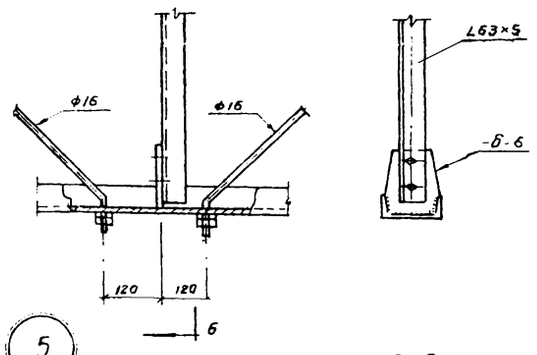

5

6-6

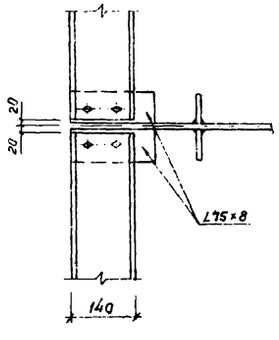

2-2

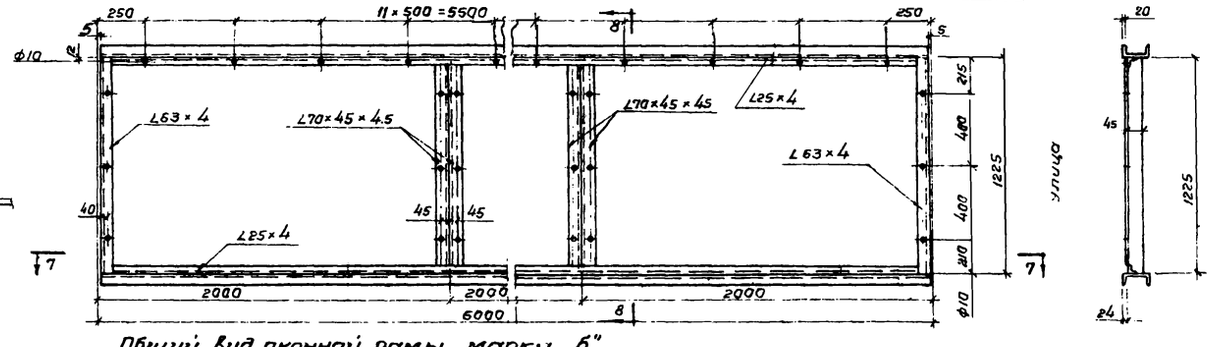

Общий вид оконной рамы марки „б"

8-8

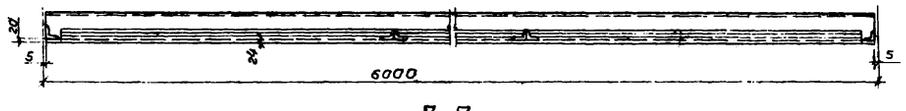

7-7

Примечания:

1. Маркировку узлов см. лист АС-8, АС-16
2. Недоваренные отверстия ф19мм под болты м16 нормальной точности.
3. Недоваренные швы h = 6мм.
4. Сварку производить электродом типа Э-42.

МЖКХ РСФСР ГИПРОКОММУНДОРТРАНС г. Москва 1971г.	Узлы крепления элементов фахверка 1,2,3,4,5, оконная рама „б"	Типовой проект 505-53
Эллинга для хранения катеров и лодок на береговых базах.		Альбом I
		Лист АС-22

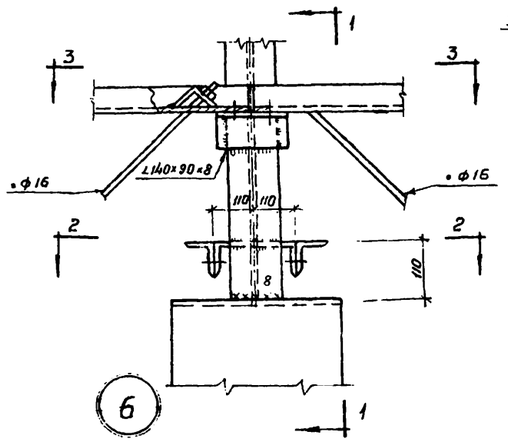

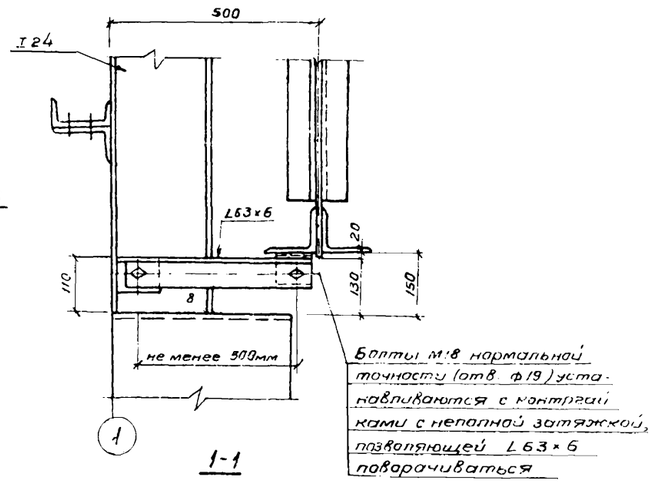

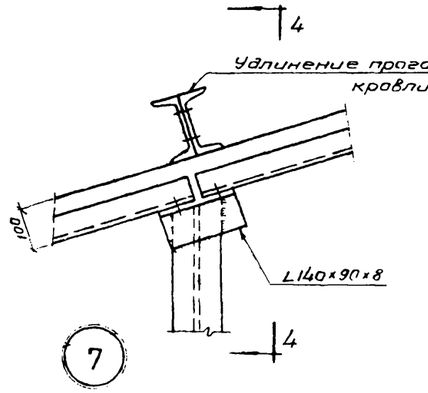

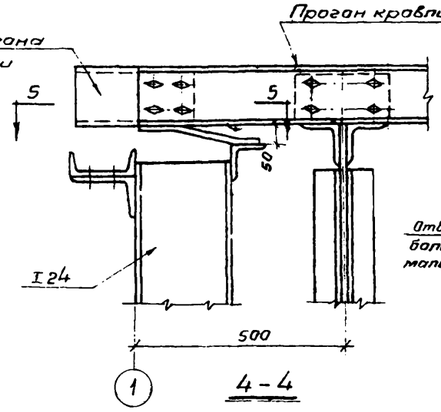

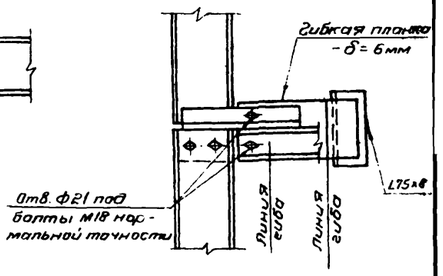

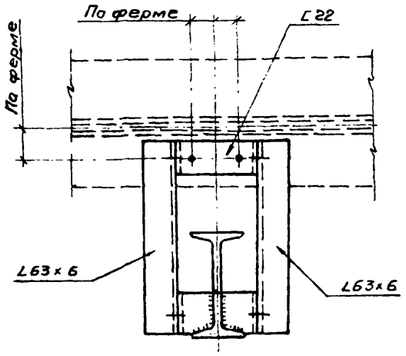

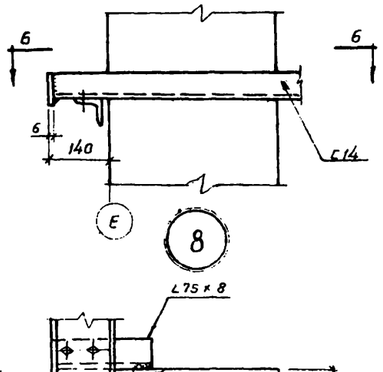

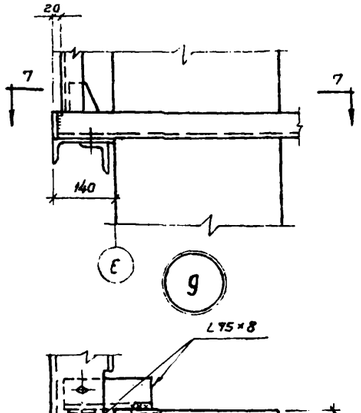

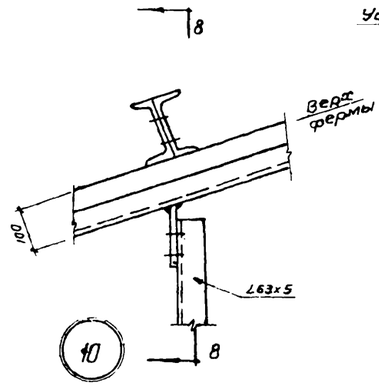

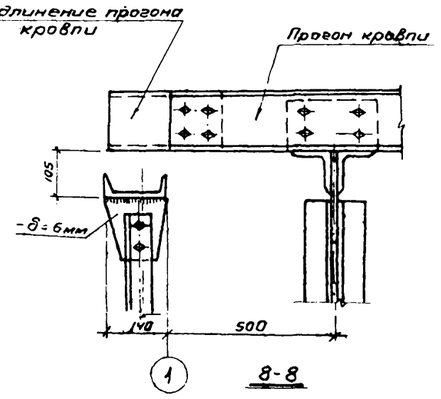

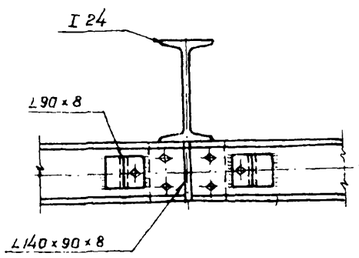

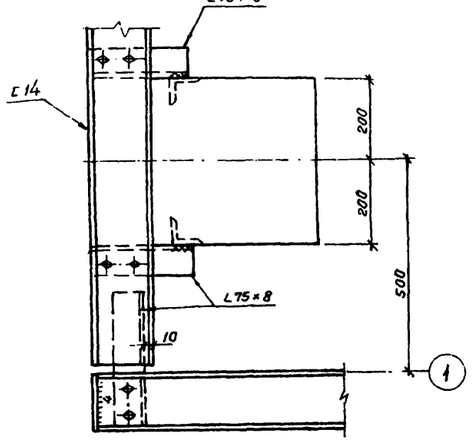

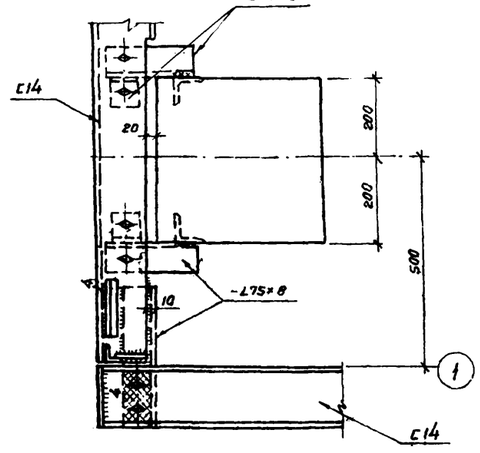

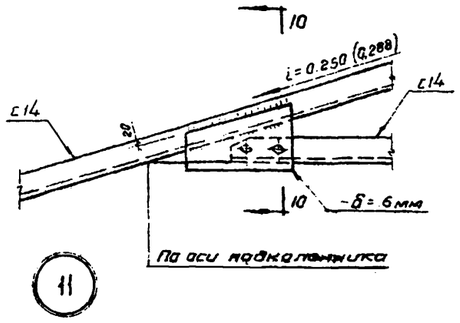

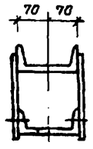

Примечания:

1. Маркировку узлов см. лист АС-8, АС-16.
2. Неоговоренные отверстия ф 19мм под болты М16 нормальной точности.
3. Неоговоренные швы h=6мм.
4. Сварку производить электродом типа Э-42.

МЖКХ РСФСР ГИПРОКОММУНДОРТРАНС г. Москва 1971г.	Узлы крепления элементов фахверка 6, 7, 8, 9, 10, 11.	Типовой проект 505-53
		Альбом I
Эллинг для хранения катеров и лодок на береговых базах		Лист АС-23

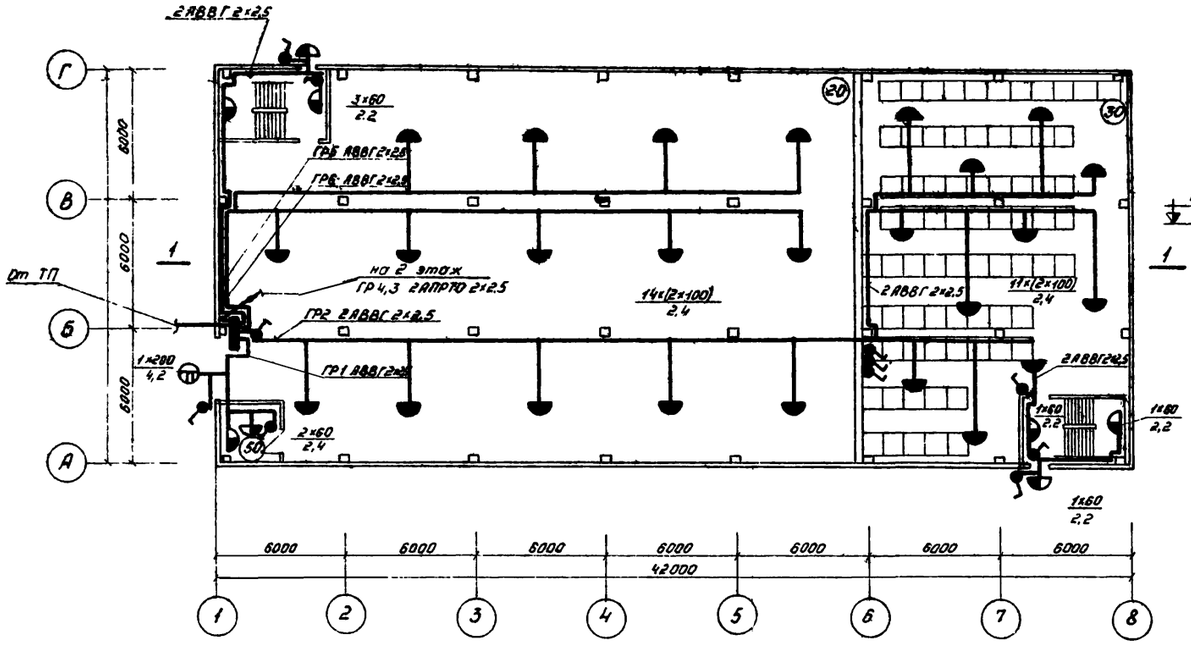

План 1го этажа

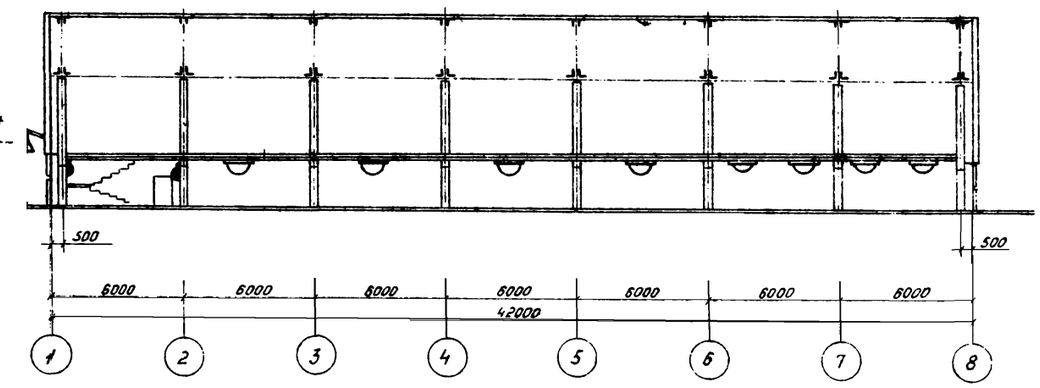

Разрез 1-1

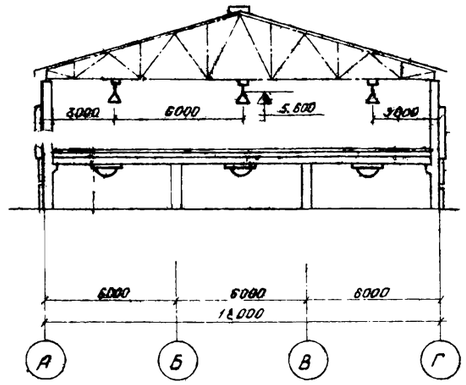

Разрез 2-2

Принципиальная схема электроосвещения

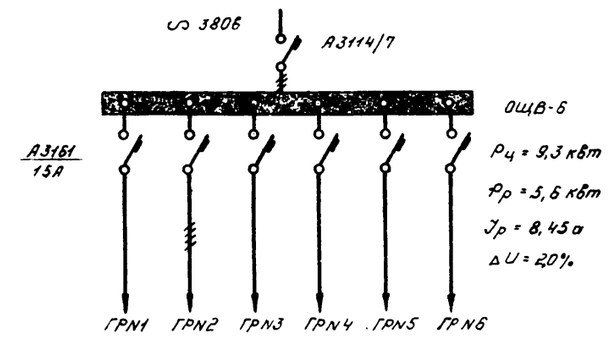

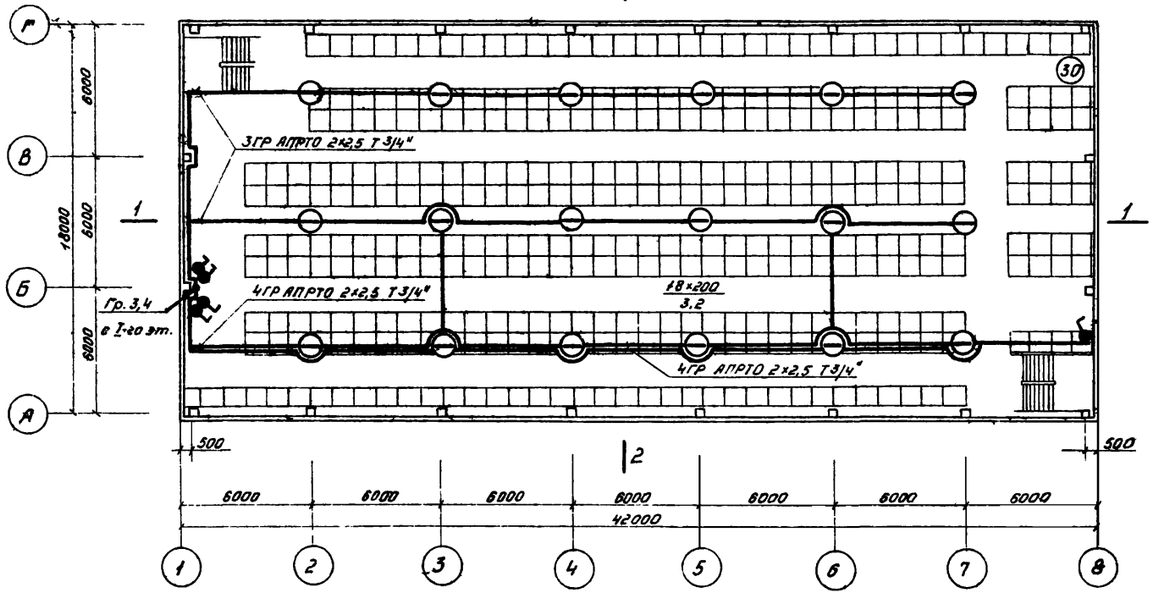

План II^го этажа

Примечания.

1. Проводка освещения 1го этажа выполнена кабелем АВВГ сеч.2,5мм².
2. Проводка освещения 2го этажа выполнена проводом АПРТО сеч. 2,5 мм² в стальных трубах.
3. Спецификацию см. лист ЭЛ-2.
4. Групповой щиток ОЩВ-6 устанавливается на колонне при помощи хомутов из полосовой стали 40×4 мм.

М.Ж.К.Х. РСФСР ГИПРОКОММУНДОРТРАНС г. Москва 1971г.	Помещения для хранения подвесных моторов и личного инвентаря	Типовой проект 505-53
Эллинг для хранения катеров и лодок на бердевовых базах	План и принципиальная схема освещения	Альбом I
		Лист ЭЛ-3

№ п.п.	Шифр по общесоюзной классификации	Наименование и техническая характеристика основного и комплектующего оборудования приборов, арматуры, кабельных и других изделий.	Тип марка каталог и чертежа	Н. защиты по технологической схеме	Завод изготовитель (для импортного оборудования)	Единица измерения	Количество	Материал	Вес (кг) Единиц.	Вес (кг) Всего	Стоимость по смете Единиц. в руб.	Стоимость по смете Общая тыс. руб.
1	2	3	4	5	6	7	8	9	10	11	12	13
1		Щиток осветительный на 6 однофазных групп с автоматами А314/7 на вводе и автоматами А3161 на отходящих линиях на ток расцепителя 15а	ОЩВ-6 (А 1008)			шт.	1					
2		Арматура „Универсаль" подвесная с защитным стеклом с патроном Ц-27.	Уз-500			шт.	18					
3		Арматура наружного освещения 220в с патроном Ц-27.	СПО-2-20			шт	1					
4		Арматура „плафон" с матированным стеклом, двумя патронами Ц-27, пылезащищенная.	ПНП-2×100			шт	25					
5		Арматура настенная влагозащищенная с молочным стеклом	БУН-60м			шт.	6					
6		Розетка штепсельная с цилиндрическими контактами, брызгозащищенная для открытой установки Гост 7396-69	032			шт.	1					
7		Выключатель 250в однополюсный поворотный для открытой установки Гост 7397-69	0262			шт.	16					
8		Коробка ответвительная пластмассовая для открытой установки	У-419			шт.	20					
9		Коробка ответвительная металлическая 100×60×56 мм	У-78			шт.	20					
10		Кронштейн с вылетом 0.5 м для установки на ж/б конструкциях	Кр 7-М			шт.	1					
11		Провод одножильный алюминиевый сеч. 2.5 мм ТУКП 240-68	АПРТО-500			м	460					
12		Кабель с алюминиевыми жилами сеч. 2.5мм² МРТУ2-43-2-61	АВВГ2×2.5			м	210					
13		Труба стальная водогазопроводная Ф20 мм ВТУ4МТУ УКР нити №576-64				м	170					
14		Скобы крепления труб к стене Ф16 мм	К-736			шт.	10					
15		Скобы крепления труб Ф 12 мм	К-224			шт.	19					
16		Проволока стальная оцинкованная Ф5мм Гост 3617-47				кг	50					
17		Лампа накаливания 220в, 100вт ТУ16535167-68	НГ220-100			шт	50					
18		Лампа накаливания 220в, 50вт ТУ16535167-68	АГ220-60			шт.	8					
19		Лампа накаливания 220в, 200вт ТУ1653516	НГ220-200			шт.	19					
		[illegible]ль полосовая 40×4мм Гост 535-58				кг	20					

Условные обозначения

— Щиток групповой освещения

— Светильник типа „Универсаль"- Уз-500

— Светильник типа „плафон" с матовым стеклом - ПНП-2×100

— Светильник настенный БУН-60 м

— Светильник наружного освещения СПО-2-200

— Выключатель однополюсный исполнение брызгозащищенное

— Розетка штепсельная исполнение брызгозащищенное

— Линия сети освещения

(30) — Нормируемая минимальная освещенность лк

$\frac{a}{б}$ — Число и мощность ламп в помещении высота установки светильников

Примечание.

План электроосвещения и принципиальную схему освещения см. лист эл-3.

МЖКХ РСФСР ГИПРОКОММУНДОРТРАНС г. Москва 1971г	Помещение для хранения лодочных моторов и личного инвентаря	Глава проект 605-53
Эллинг для хранения катеров и лодок на береговых базах	Электроосвещение Заказная спецификация Условные обозначения	Альбом I
		Лист эл- 4

gost.e-ecolog.ru