ТИПОВОЙ ПРОЕКТ

902-2-437.87

ОЧИСТНЫЕ СООРУЖЕНИЯ ДЛЯ СТОЧНЫХ ВОД ОТ МОЙКИ АВТОМОБИЛЕЙ С БЕЗНАПОРНЫМИ ГИДРОЦИКЛОНАМИ ПРОИЗВОДИТЕЛЬНОСТЬЮ 20 л/с /С НЕСУЩИМИ КИРПИЧНЫМИ СТЕНАМИ /

АЛЬБОМ V

СТРОИТЕЛЬНЫЕ ИЗДЕЛИЯ

22532-02
ЦЕНА 1-36

gost.e-ecolog.ru

ЦЕНТРАЛЬНЫЙ ИНСТИТУТ ТИПОВОГО ПРОЕКТИРОВАНИЯ
ГОССТРОЯ СССР

Москва. А-445. Смольная ул. 22

Сдано в печать X 1988 года

Заказ № 11711 Тираж 1400 экз.

ТИПОВОЙ ПРОЕКТ
902-2-437.87

ОЧИСТНЫЕ СООРУЖЕНИЯ ДЛЯ СТОЧНЫХ ВОД ОТ МОЙКИ АВТОМОБИЛЕЙ С БЕЗНАПОРНЫМИ ГИДРОЦИКЛОНАМИ ПРОИЗВОДИТЕЛЬНОСТЬЮ 20 л/с /С НЕСУЩИМИ КИРПИЧНЫМИ СТЕНАМИ/

СОСТАВ ПРОЕКТА:

АЛЬБОМ	I	ОБЩАЯ ПОЯСНИТЕЛЬНАЯ ЗАПИСКА (из ТП 902-2-434.87)
АЛЬБОМ	II	ТЕХНОЛОГИЯ ПРОИЗВОДСТВА. ВНУТРЕННИЕ ВОДОПРОВОД И КАНАЛИЗАЦИЯ. ОТОПЛЕНИЕ И ВЕНТИЛЯЦИЯ (из ТП 902-2-436.87)
АЛЬБОМ	III	АРХИТЕКТУРНЫЕ РЕШЕНИЯ. КОНСТРУКЦИИ ЖЕЛЕЗОБЕТОННЫЕ. КОНСТРУКЦИИ МЕТАЛЛИЧЕСКИЕ
АЛЬБОМ	IV	СИЛОВОЕ ЭЛЕКТРООБОРУДОВАНИЕ. ЭЛЕКТРИЧЕСКОЕ ОСВЕЩЕНИЕ. АВТОМАТИЗАЦИЯ. СВЯЗЬ И СИГНАЛИЗАЦИЯ (из ТП 902-2-436.87)
АЛЬБОМ	V	СТРОИТЕЛЬНЫЕ ИЗДЕЛИЯ
АЛЬБОМ	VI	ЗАДАНИЕ ЗАВОДУ ИЗГОТОВИТЕЛЮ (из ТП 902-2-436.87)
АЛЬБОМ	VII	СПЕЦИФИКАЦИИ ОБОРУДОВАНИЯ (из ТП 902-2-436.87)
АЛЬБОМ	VIII	ВЕДОМОСТИ ПОТРЕБНОСТИ В МАТЕРИАЛАХ
АЛЬБОМ	IX	СМЕТЫ

АЛЬБОМ V

УТВЕРЖДЕН
МИНАВТОТРАНСОМ РСФСР
ПРОТОКОЛ ОТ 1.10.87 N 11

РАЗРАБОТАН
ПРОЕКТНЫМ ИНСТИТУТОМ "ГИПРОАВТОТРАНС"
ГЛАВНЫЙ ИНЖЕНЕР ИНСТИТУТА В.Н. КРЮКОВ
ГЛАВНЫЙ ИНЖЕНЕР ПРОЕКТА А.А. БЕЛОУС

© ЦИТП Госстроя СССР 1988

Альбом

Обозначение	Наименование	Стр.
	Титульный лист	1
	Содержание альбома	2
ТП902-2-437.87 КЖИ.000ТУ	Технические условия	2
.010	Балка Б1, Б2	3
.020	Панель Пс4, Пс5	4
.030	Панель Пс6, Пс7	5
.040	Каркас Кр1...Кр5	6
.050	Сетка С1...С7	7
.060	Сетка С8...С10	8
.070	Изделие закладное Мн1	9
.080	Изделие закладное Мн2	9
.090	Изделие закладное Мн3	10
.100	Изделие закладное Мн4	10
.110	Изделие закладное Мн5	11
.120	Изделие закладное Мн6	11
.130	Изделие закладное Мн7	12
.140	Изделие закладное Мн8	12
.150	Щит Щс1	13
.160	Ограждение Ог1	14
.170	Рама Рм1	14
.180	Рамка Рм2, Рм3	15
.190	Опорная подушка Оп1	16

Взам. инв. № | Подпись и дата | Инв. № подл.

Копировал Марченко

Формат А4

Альбом

1. Изделия закладные

1.1. Для анкеров из горячекатанных стержней периодического профиля класса А-III применяется сталь марки 35ГС по ГОСТ 5632-72.

1.2. Сварку производить электродами типа 942 по ГОСТ 9467-75.

2. Изделия арматурные

2.1 Для стержней периодического профиля класса А-III применять сталь марки 35ГС по ГОСТ 5632-72, для гладкой арматуры класса А-I применять сталь марки Вст3 кп2 по ГОСТ 380-71.

2.2. Арматурные сетки изготавливать с применением контактной точечной сварки. Сварке подлежат все места пересечения стержней.

3. Щиты металлические и изделия закладные покрыть грунтом ГФ-0119 за 2 раза по ТУБ-10-1399-73.

4. Рабочие узлы установки закладных изделий выполнять:
в балках по серии 1.462.1-3/80, вып. 1,2;
в панелях по серии 3.900-3, вып. 1/82

Нач. АСО	Винклер			ТП 902-2-437.87		КЖИ.000ТУ	
Н. контр.	Хрупало			Технические условия	Стадия	Лист	Листов
Гл. констр.	Хрупало				Р		1
Гл. спец.	Лисичкин				Гипроавтотранс г. Москва		
Рук. гр.	Алехова						
Инженер	Гомазова						

Инв. № подл. | Подпись и дата | Взам. инв. №

Копировал Марченко

22532-02 3

Формат А4

Альбом 7

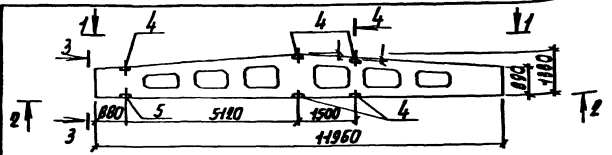

1-1

Разбивка закладных изделий для плит покрытия

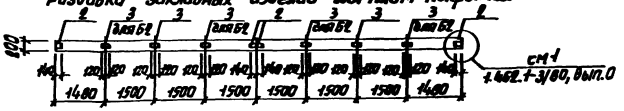

1-1

Разбивка закладных изделий для подвесного транспорта

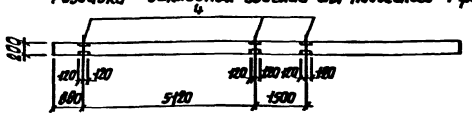

2-2

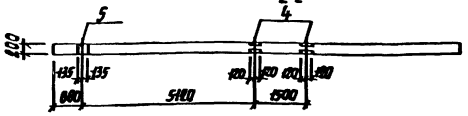

3-3



4-4



Обозначение	Марка
ТП902-2-437.87 КЖИ.010	Б1
-01	Б2

Формат	Зона	Поз.	Обозначение	Наименование	Кол. на исп. –	Кол. на исп. 01	Примечание
				Документация			
А4			ТП902-2-437.87 КЖИ.000ТУ	Технические условия	X	X	
				Сборочные единицы			
А3		1	1.462.1-3/80 вып.1	1БДР12-6А IV т	1	1	
				Изделия закладные			
А4		2	1.400-6/76 вып.1	МЧ-1-2	4	4	
А4		3	1.400-6/76 вып.1	МЧ-3-3	2	6	
А4		4	1.400-6/76 вып.1	МЧ-22	5	5	
А4		5	1.400-6/76 вып.1	МЧ-38	1	1	

Ведомость расхода стали на дополнительные закладные изделия, кг

Марка элемента	Изделия закладные								Общий расход
	Арматура класса			Прокат марки				Всего	
	А III			В ст3 кп2					
	ГОСТ 5781-82*			ГОСТ 8510-86		ГОСТ 19903-74*			
	Ф8	Ф10	Итого	L 110×70×8	Итого	-6×6	Итого		
Б1	3,2	1,0	4,2	26,0	26,0	12,1	12,1	42,3	42,3
Б2	4,2	1,0	5,2	26,0	26,0	36,5	36,5	67,5	67,5

Нач.АСО	Вунклер		
Н.контр.	Хрупало		
Гл.констр.	Хрупало		
Гл.спец.	Лисичкин		
Рук.гр.	Алехова		
Инженер	Иванов		

ТП902-2-437.87 КЖИ.010

Балка Б1; Б2

Стадия	Масса	Масшт.
Р	см. табл.	1:100

Лист | Листов 1

Гипроавтотранс г. Москва

Копировал Марченко 22532-02 4 Формат А3

Рис. 1

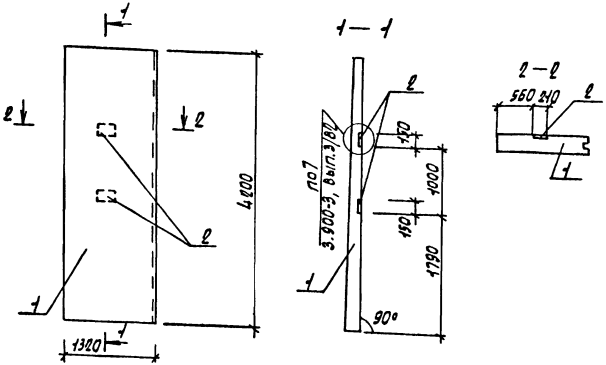

Формат	Зона	Позиц.	Обозначение	Наименование	Колич. на испол. —	Колич. на испол. 01	Примечание
				Документация			
А4			ТП 902-2-437.87 КЖИ.000ТУ	Технические условия			
				Сборочные единицы			
А3		1	3.900-3 вып. 1/80	Панель Пс2 Ad-4t-К2	1	1	
А4		2	1.400-6/76 вып. 1	Изделие закладное МУ-36	2	4	

Ведомость расхода стали на дополнительные закладные изделия, кг

Марка элемента	Изделия закладные						Общий расход
	Арматура класса AIII ГОСТ 5781-82*			Прокат марки Вст3кп2 ГОСТ 19903-74*		Всего	
	Ф12	Итого	Б=8	Итого			
Пс4	1,0	1,0	4,0	4,0	5,0	5,0	
Пс5	2,0	2,0	8,0	8,0	10,0	10,0	

Рис. 2

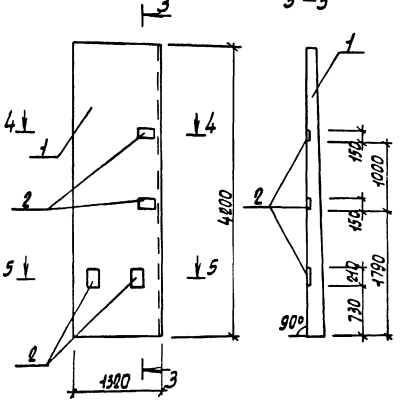

Обозначение	Марка	Рис.
ТП 902-2-437.87 КЖИ. 000	Пс4	1
-01	Пс5	2

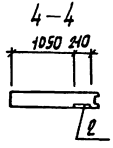

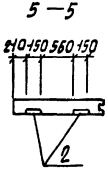

Нач. отд.	Винклер		
Н. контр.	Хрупало		
Гл. констр.	Хрупало		
Гл. спец.	Лисичкин		
Рук. гр.	Алекова		
Ст. инж.	Левчукий		

ТП 902-2-437.87 КЖИ. 000

Панель Пс4; Пс5

Стадия	Масса	Масшт.
Р	см. табл.	1:50
Лист	Листов 1	

Гипродортранс г. Москва

Копировал Марченко

Инв. № подл. | Подпись и дата | Взам. инв. №

Альбом V

Рис. 1

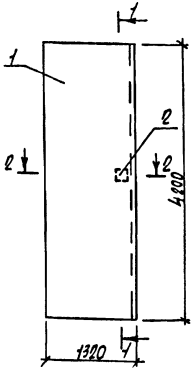

Рис. 2

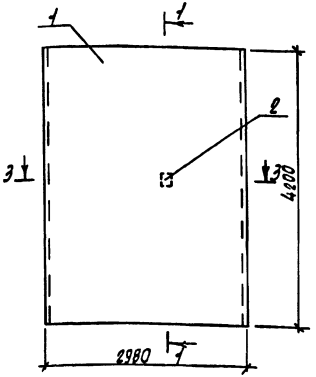

1-1

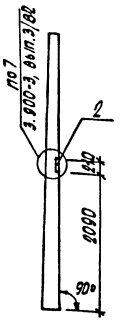

2-2

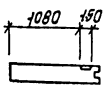

3-3

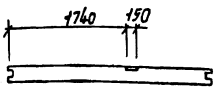

Формат	Зона	Поз.	Обозначение	Наименование	Кол. на испол.		Примечание
				Документация			
А4			ТП 902-2-437.87 -КЖИ.000.ТУ	Технические условия			
				Сборочные единицы			
А3		1	3.900-3 Вып.1/82	Пс2 А6-42-К2	1		
А3		1	3.900-3 Вып.3/82	Пс2-42-К2		1	
А4		2	1.400-6/76 Вып.1	Изделие закладное МЧ-36	1	1	

Обозначение	Марка	Рис.
ТП 902-2-437.87 -КЖИ.030	Пс6	1
-01	Пс7	2

Ведомость расхода стали на дополнительные закладные изделия, кг

Марка элемента	Изделия закладные						Всего	Общий расход
	Арматура класса А III			Прокат марки Вст3кп2				
	ГОСТ 5781-82*			ГОСТ 19903-74*				
	ф12		Итого	-5		Итого		
Пс6	0,5		0,5	2,0		2,0	2,5	2,5
Пс7	0,5		0,5	2,0		2,0	2,5	2,5

Нач. отд.	Винклер		
Н. контр.	Хрупало		
Гл. конст.	Хрупало		
Гл. спец.	Лисичкин		
Рук. гр.	Алехова		
Ст. инж.	Левицкий		
Инженер	Крынкина		

ТП 902-2-437.87 -КЖИ.030

Панель Пс6, Пс7

Стадия	Масса	Масшт.
Р	см. табл.	1:50
Лист	Листов 1	

Гипроавтотранс г. Москва

Подпись и дата | Взам. инв. №

Копировал Марченко 22532-02 6 Формат А2

Альбом V

Рис. 1

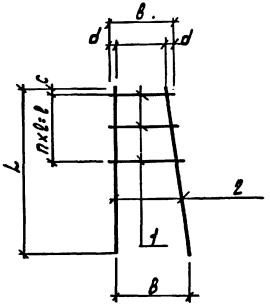

Рис. 2

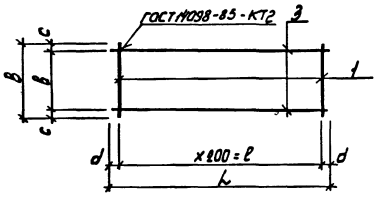

Формат	Зона	Позиц.	Обозначение	Наименование	Количество на испол. —	01	02	03	04	Примечание
				Документация						
А4			ТП902-2-437.87 КЖИ000ТУ	Технические условия	X	X	X	X	X	
				Детали						
				А-I-6 ГОСТ 5781-82*						
БЧ		1	.041	l=170	3					0.04кг
БЧ		1	.042	l=110		3	3			0.03кг
БЧ		1	.043	l=150				25	7	0.04кг
				А-I-16 ГОСТ 5781-82*						
БЧ		2	.044	l=650	2					1.02кг
БЧ		2	.045	l=500		2	2			0.79кг
				А-I-10 ГОСТ 5781-82*						
БЧ		3	.046	l=5270				2		3.3кг
БЧ		3	.047	l=1800					2	1.12кг

Обозначение	Марка	Рис.	L мм	в мм	l мм	в мм	d мм	n	c мм	Масса кг
ТП902-2-437.87 КЖИ.040	Кр1	1	650	250	200	170	10	100	20	2,4
-01	Кр2	1	500	250	150	210	20	75	20	1,93
-02	Кр3	1	500	140	150	110	15	75	20	1,8
-03	Кр4	2	5270	150	4800	130	235	24	10	7,6
-04	Кр5	2	1800	150	1400	130	200	7	10	2,51

Нач. АСО	Винклер	
Н. контр.	Хрупало	
Гл. констр.	Хрупало	
Гл. спец.	Лисичкин	
Рук. гр.	Алехова	
Инженер	Гомозова	

ТП902-2-437.87 КЖИ.040

Каркас Кр1...Кр5

Стадия	Масса	Масшт.
Р	см. табл.	—

Лист | Листов 1

Гипроавтотранс г. Москва

Инв. № подл. | Подпись и дата | Взам. инв. №

Копировал Марченко 22532-02 7 Формат А4

Альбом V

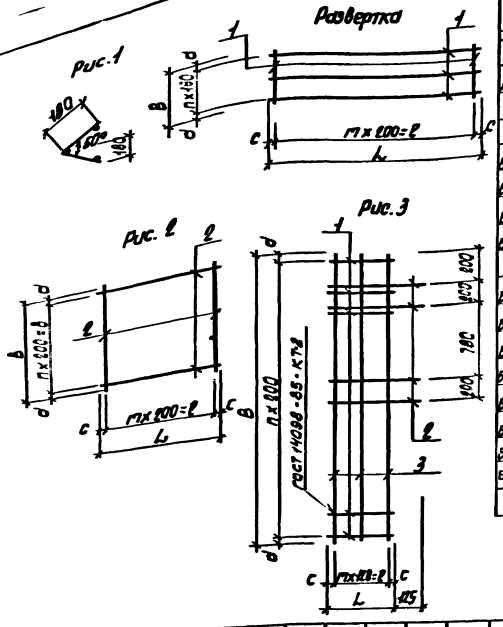

Формат	Зона	Позиц.	Обозначение	Наименование	Количество на исполнение —	01	02	03	04	05	06	Примечание
				Документация								
А4			ТП902-2-437.87 КЖИ.000ТУ	Технические условия								
				Детали								
				А-I-Б ГОСТ 5781-82*								
БЧ		1	051	l=1900		3						0.42кг
БЧ		1	052	l=2400						3		0.53кг
БЧ		1	053	l=360		10				13		0.08кг
БЧ		1	054	l=390							12	0.09кг
				А-III-12 ГОСТ 5781-82*								
БЧ		2	055	l=515							4	0.5кг
БЧ		2	056	l=5500	20							4.9кг
БЧ		2	057	l=4100			12					3.65кг
БЧ		2	058	l=2100				12				1.87кг
БЧ		2	059	l=3050					12			2.75кг
БЧ		2	059-1	l=4200	28							3.74кг
БЧ		2	059-2	l=2570			21	11	16			2.3кг
БЧ		3	059-3	А-III-20 ГОСТ 5781-82*								
				l=2380							4	5.95кг

Обозначение	Марка	Рис.	L мм	в мм	l мм	в мм	m	n	c мм	d мм	Масса кг
ТП902-2-437.87 КЖИ050	С1	2	5500	4200	5400	4000	27	20	50	100	202,72
-01	С2	1	1900	360	1800	320	9	2	50	20	2,26
-02	С3	2	4100	2570	4000	2400	20	12	50	85	92,1
-03	С4	2	2100	2510	2000	2400	10	12	50	85	47,74
-04	С5	2	3050	2570	3000	2400	15	12	25	85	69,8
-05	С6	1	2500	360	2400	320	12	2	60	20	2.7
-06	С7	3	330	2380	360	2200	3	11	15	80	27.1

Нач. АСО	Винклер	
Н. контр.	Хрупало	
Гл. контр.	Хрупало	
Гл. спец.	Лисичкин	
Рук. гр.	Алехова	
Инженер	Гомозова	

ТП 902-2-437.87 КЖИ.050

Сетка С1...С7

Стадия	Масса	Масшт.
Р	см. табл.	—
Лист	Листов 1	

Гипроавтотранс г. Москва

Копировал Морченко

22532-02 8 Формат А3

Альбом V

Рис. 1

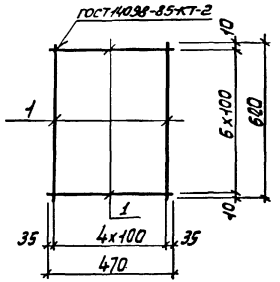

Рис. 2

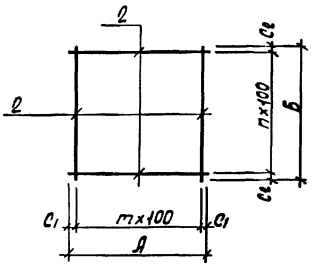

Формат	Зона	Позиц.	Обозначение	Наименование	Колич. на исполнение —	01	02	Примечание
				Документация				
А4			ТП 902-2-437.87 -КЖИ 000.ТУ	Технические условия				
				Детали				
				А-III-в ГОСТ 5781-82*				
Б4		1		ℓ=470	7			0.19кг
Б4		1		ℓ=620	5			0.25кг
				Вр 1-4 ГОСТ 6727-80*				
Б4		2		ℓ=470		8		0.04кг
Б4		2		ℓ=740		5		0.07кг
Б4		2		ℓ=350			8	0.03кг

Обозначение	Марка	Рис.	m	n	c_1	c_2	А	Б	Масса кг
ТП 902-2-437.87 КЖИ.060	С8	1	4	6	35	10	470	620	2,58
-01	С9	2	4	7	35	20	470	740	0,67
-02	С10	2	3	3	25	25	350	350	0,24

Нач. АСО	Винклер		
Н. контр.	Хрупало		
Гл. констр.	Хрупало		
Гл. спец.	Лисичкин		
Рук. гр.	Алехова		
Инженер	Крынкина		

ТП 902-2-437.87 КЖИ.060

Сетка С8... С10

Стадия	Масса	Масшт.
Р	см. табл.	—
Лист	Листов 1	

Гипродортранс г. Москва

Копировал Марченко

Инв. № подл. | Подпись и дата | Взам. инв. №

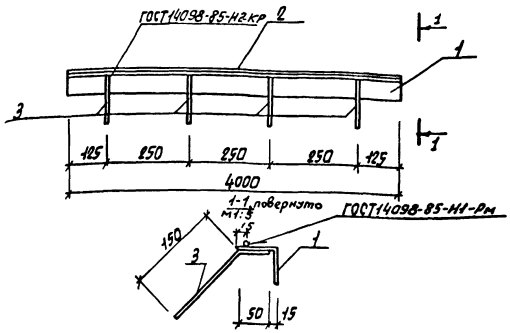

Формат	Зона	Поз.	Обозначение	Наименование	Кол.	Примечание
				Документация		
А4			ТП 902-2-437.87 КЖИ 000 ТЧ	Технические условия	X	
				Детали		
Б4	1		.071	Уголок 63х63х5 ГОСТ 8509-86 Ст3кп2 ГОСТ 535-79*		
				ℓ=1000	1	4,8 кг
Б4	2		.072	А-Т-В ГОСТ 5781-82 ℓ=1000	1	0,4 кг
Б4	3		.073	А-Ш-В ГОСТ 5781-82 ℓ=400	4	0,1 кг

Инв.№ подл. | Подпись и дата | Взам. инв.№

Нач. отд.	Винклер		
Н. контр.	Хрупало		
Гл. констр.	Хрупало		
Гл. спец.	Лисичкин		
Рук. гр.	Алехова		
Ст. инж.	Левичкий		

ТП 902-2-437.87 КЖИ. 070

Изделие закладное Мн1

Стадия	Масса	Масштаб
Р	5,6	1:10
Лист	Листов 1	

Гипродортранс г. Москва

Копировал Мирошина

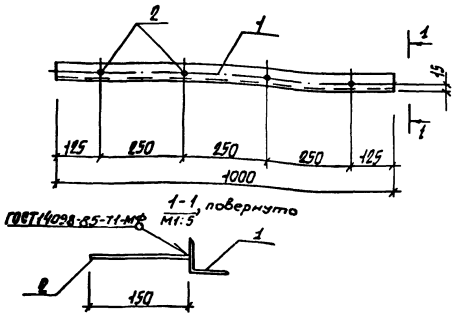

Формат	Зона	Поз.	Обозначение	Наименование	Кол.	Примечание
				Документация		
А4			ТП 902-2-437.87 КЖИ 000 ТЧ	Технические условия	X	
				Детали		
Б4	1		.081	Уголок 50х50х5 ГОСТ 8509-86 Ст3кп2 ГОСТ 535-79*		
				ℓ=1000	1	3,77 кг
Б4	2		.082	А-Ш-В ГОСТ 5781-82*		
				ℓ=150	4	0,06 кг

Инв.№ подл. | Подпись и дата | Взам. инв.№

Нач. отд.	Винклер		
Н. контр.	Хрупало		
Гл. констр.	Хрупало		
Гл. спец.	Лисичкин		
Рук. гр.	Алехова		
Ст. инж.	Левичкий		

ТП 902-2-437.87 КЖИ. 080

Изделие закладное Мн2

Стадия	Масса	Масштаб
Р	4,01	1:10
Лист	Листов 1	

Гипродортранс г. Москва

Альбом V

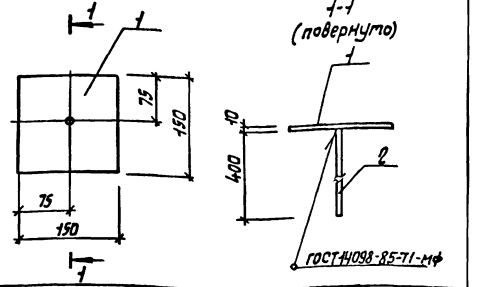

Формат	Зона	Поз.	Обозначение	Наименование	Кол.	Примечание
				Документация		
А4			ТП902-2-437.87 КЖИ.000 ТЧ	Технические условия	X	
				Детали		
БЧ		1	.091	Лист 10 ГОСТ 19903-74 / В ст3 пс6-1 ТУ14-1-3023-80*		
				150×150	1	1,62 кг
БЧ		2	.092	А-III-10 ГОСТ 5781-82*		
				l=400	1	0,3 кг

Нач. отд.	Винклер		
Н. контр.	Хрупало		
Гл. конст.	Хрупало		
Гл. спец.	Лисичкин		
Рук. гр.	Алехова		
Ст. инж.	Левицкий		

ТП 902-2-437.87 КЖИ. 090

Изделие закладное Мн3

Стадия	Масса	Масшт.
Р	1,92	1:5
Лист	Листов 1	

Гипроавтотранс г. Москва

Инв. № подл. | Подпись и дата | Взам. инв. №

Копировал Марченко

Формат А4

Альбом V

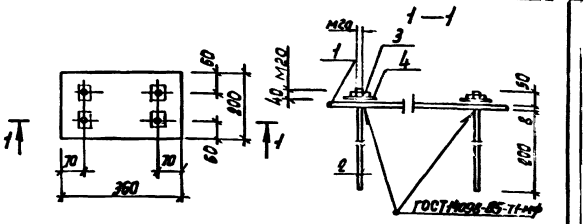

Формат	Зона	Поз.	Обозначение	Наименование	Кол.	Примечание
				Документация		
А4				Технические условия	X	
				Детали		
БЧ		1	.101	Лист 8 ГОСТ 19903-74* / В ст3 кп2 ГОСТ 535-79*		
				200×360	1	4,5 кг
БЧ		2	.102	Анкер ф20 ГОСТ 2590-71, l=260	4	0,65 кг
				Стандартные изделия		
БЧ		3		Гайка М20 ГОСТ 5915-78*	4	0,07 кг
БЧ		4		Шайба М20 ГОСТ 11371-78	4	0,03 кг

Нач. отд.	Винклер		
Н. контр.	Хрупало		
Гл. конст.	Хрупало		
Гл. спец.	Лисичкин		
Рук. гр.	Алехова		
Ст. инж.	Левицкий		

ТП 902-2-437.87 КЖИ. 100

Изделие закладное Мн4

Стадия	Масса	Масшт.
Р	7,5	1:10
Лист	Листов 1	

Гипроавтотранс г. Москва

Инв. № подл. | Подпись и дата | Взам. инв. №

Копировал Марченко

22532-02 11

Формат А4

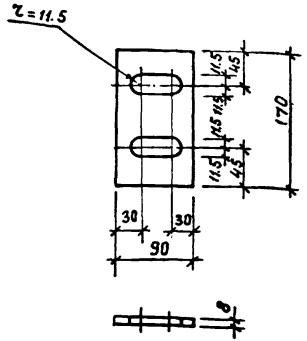

Нач. отд.	Винклер		ТП 902-2-437.87 КЖИ.110		
Н. контр.	Хрупало		Изделие закладное МН5	Стадия: Р	Масса: 1.0	Масшт.: 1:5
Гл. констр.	Хрупало			Лист	Листов 1
Гл. спец.	Лисичкин		Лист 8 ГОСТ 19903-74* Вст3кп2 ГОСТ 14637-79 90×170	ГИПРОАВТОТРАНС г. Москва	
Рук. гр.	Алехова				
Ст. инж.	Левицкий				

Копировал Каннава

Формат А4

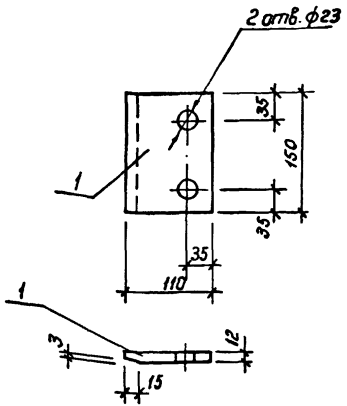

Нач. отд.	Винклер		ТП 902-2-437.87 КЖИ.120		
Н. контр.	Хрупало		Изделие закладное МН6	Стадия: Р	Масса: 1,5	Масшт.: 1:5
Гл. конст.	Хрупало			Лист	Листов 1
Гл. спец.	Лисичкин		Лист 12 ГОСТ 19903-74* Вст3 пс6-1 ТУ 14-1-3023-80 110 × 150	ГИПРОАВТОТРАНС г. Москва	
Рук. гр.	Алехова				
Ст. инж.	Левицкий				

Копировал

22532-02 12

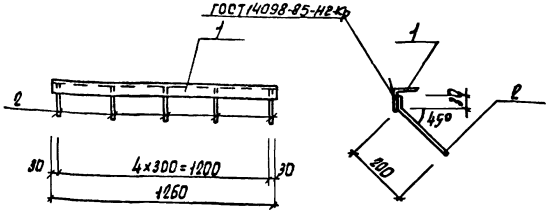

Формат	Зона	Поз.	Обозначение	Наименование	Кол.	Примечание
				Документация		
А4			ТП 902-2-437.87 КЖИ 000 ТЧ	Технические условия		
				Детали		
Б Ч	1		.131	Уголок 100×100×7 ГОСТ 8509-86 Ст3 пс 6-1 ТУ 14-1-3023-86		
				l = 1280	1	13,7 кг
Б Ч	2		.132	А-III-в гост 5781-82*		
				l = 250	5	0,1 кг

Нач. отд.	Винклер		ТП 902-2-437.87 КЖИ. 130		
Н. контр.	Хрупало		Изделие закладное Мн7	Стадия: Р; Масса: 14,2; Масшт.: 1:20	
Гл. констр.	Хрупало			Лист	Листов 1
Гл. спец.	Лисичкин			Гипродортранс г. Москва	
Рук. гр.	Алехова				
Ст. инж.	Левчукий				

Копировал Марченко Формат А4

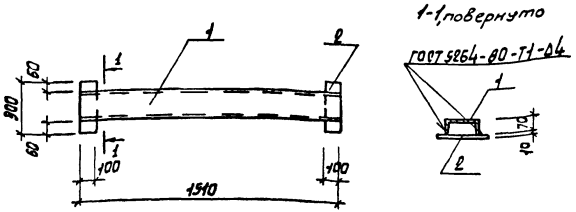

Формат	Зона	Поз.	Обозначение	Наименование	Кол.	Примечание
				Документация		
А4			ТП 902-2-437.87 КЖИ 000 ТЧ	Технические условия		
				Детали		
Б Ч	1		.141	Швеллер 18 ГОСТ 8240-72* Ст3 пс 6-1 ТУ 14-1-3023-80		
				l = 1510	1	25,3 кг
Б Ч	2		.142	Лист 10 ГОСТ 19903-74* Ст3 пс 6-1 ТУ 14-1-3023-80		
				100×300	2	2,4 кг

Нач. отд.	Винклер		ТП 902-2-437.87 КЖИ. 140		
Н. контр.	Хрупало		Изделие закладное Мн8	Стадия: Р; Масса: 31,1; Масшт.: 1:20	
Гл. констр.	Хрупало			Лист	Листов 1
Гл. спец.	Лисичкин			Гипродортранс г. Москва	
Рук. гр.	Алехова				
Ст. инж.	Левчукий				

Копировал Марченко

Формат А4

Альбом I

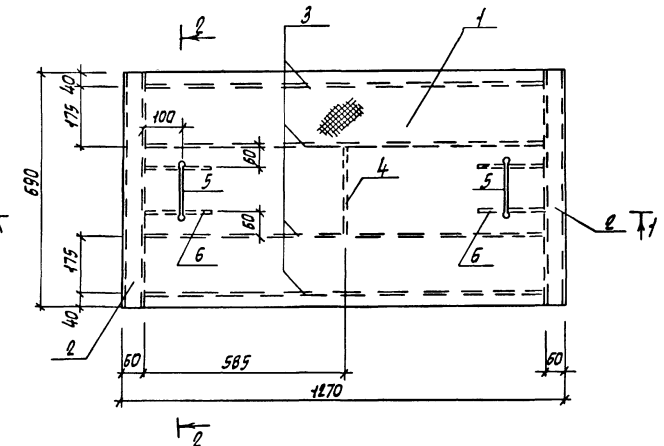

Формат	Зона	Поз.	Обозначение	Наименование	Кол.	Примечание
				Документация		
А4			ТП 902-2-437.87 КЖИ 000 ТУ	Технические условия		
				Детали		
Б4		1	.151	Лист стальной с ромбическим рифлением 4 ГОСТ 8568-77* / Вст3 кп2 ГОСТ 535-79		
				1290 × 690	1	18,8 кг
Б4		2	.152	Уголок 50×50×5 ГОСТ 8509-86 / Вст3 кп2 ГОСТ 535-79*		
				2=690	2	2,6 кг
				Лист 4 ГОСТ 19903-74* / Вст3 кп2 ГОСТ 14637-79		
Б4		3	.153	80×1170	4	3,0 кг
Б4		4	.154	80×255	1	0,6 кг
				А-I-2Д ГОСТ 5781-82*		
Б4		5	.155	2=1100	2	3,3 кг
Б4		6	.156	2=200	4	0,6 кг

Нач. отд.	Вчиклер		
Н. контр.	Хрупало		
Гл. констр.	Хрупало		
Гл. спец.	Лисичкин		
Рук. гр.	Алехова		
Ст. инж.	Левицкий		

ТП 902-2-437.87 КЖИ. 150

Щит Щс1

Стадия	Масса	Масшт.
Р	55,6	1:10
Лист	Листов 1	

Гипродортранс г. Москва

Копировал Марченко

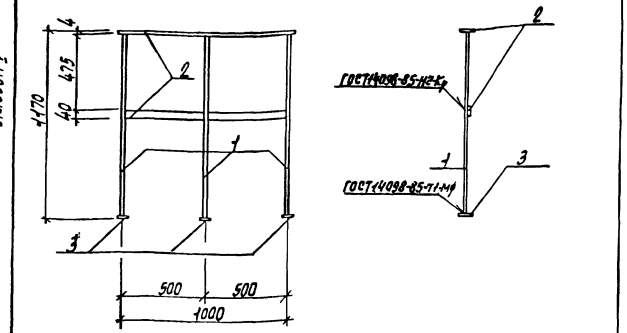

Формат	Зона	Поз.	Обозначение	Наименование	Кол.	Примечание
				Документация		
А4			ТП 902-2-437.87 КЖИ.000ТЧ	Технические условия	X	
				Детали		
Б4	1		.161	А-I-ВСт3 ГОСТ 5781-82*		
				ℓ = 1170	3	3,51 кг
				Лист В СТ3 КП2 ГОСТ 19903-74* / 4 ГОСТ 14637-79		
Б4	2		.162	40×1000	2	1,3 кг
Б4	3		.163	40×40	3	0,05 кг

		ТП 902-2-437.87	КЖИ. 160
Нач. отд.	Винклер	Ограждение ОГ1	Стадия: Р; Масса: 19,28; Масшт: 1:20
Н. контр.	Хрупало		Лист; Листов 1
Гл. конст.	Хрупало		Гипродортранс г. Москва
Гл. спец.	Лисичкин		
Рук. гр.	Алехова		
Ст. инж.	Левичкин		

Копировал Марченко Формат А4

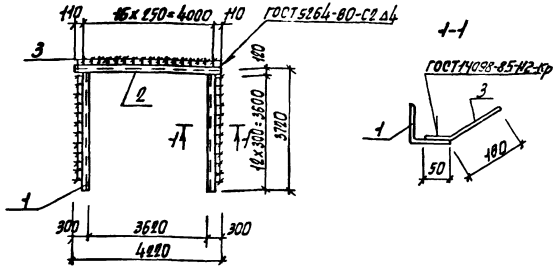

Формат	Зона	Поз.	Обозначение	Наименование	Кол.	Примечание
				Документация		
А4			ТП 902-2-437.87 КЖИ.000ТЧ	Технические условия	X	
				Детали		
				Уголок 125×125×9 ГОСТ 8509-86 / Ст3 пс6-1 ТУ 14-1-3023-80		
Б4	1		.171	ℓ = 3710	2	57,54
Б4	2		.172	ℓ = 4200	1	65,41
Б4	3		.173	А-III-в ГОСТ 5781-82* ℓ = 290	42	0,09

		ТП 902-2-437.87	КЖИ. 170
Нач. отд.	Винклер	Рамка РМ1	Стадия: Р; Масса: 184,2; Масшт: 1:100, 1:10
Н. контр.	Хрупало		Лист; Листов 1
Гл. констр.	Хрупало		Гипродортранс г. Москва
Гл. спец.	Лисичкин		
Рук. гр.	Алехова		
Инженер	Крынкина		

Инв. № подл. | Подпись и дата | Взам. инв. №

Копировал Марченко 22532-02 15 Формат А4

Альбом V

Рис. 1

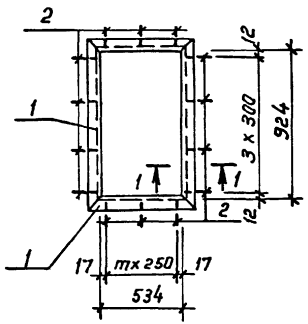

Рис. 2

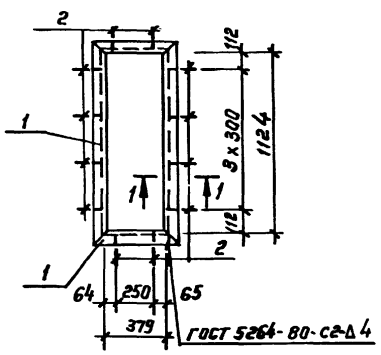

1-1
М 1:5

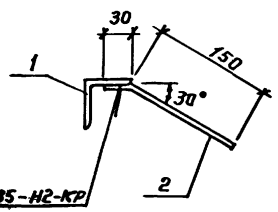

Формат	Зона	Позиц	Обозначение	Наименование	Кол. на	Кол. исп	Примечание
				Документация			
А4			ТП 902-2-437.87 КЖИ.000.ТУ	Технические условия			
				Детали			
				Уголок 63х63х5 ГОСТ 8509-86 / Ст3кп2 ГОСТ 535-79*			
БЧ		1	.181	ℓ = 1050	2		5.05 кг
БЧ		1	.182	ℓ = 660	2		3,17 кг
БЧ		1	.183	ℓ = 1250		2	6,01 кг
БЧ		1	.184	ℓ = 505		2	2.43 кг
БЧ		2	.185	А-III-8 ГОСТ 5781-82			
				ℓ = 180	14	12	0,07 кг

Обозначение	Марка	Рис	m	Масса кг
ТП 902-2-437.87 КЖИ.180	Рм2	1	2	17.42
-01	Рм3	2	1	17.72

Взам. инв. №
Подпись и дата
Инв. № подл.

Нач. АСО	Винклер	
Н. контр.	Хрупала	
Гл. констр.	Хрупала	
Гл. спец.	Лисичкин	
Рук. гр.	Алехова	
Инжен.	Кравнкина	

ТП 902-2-437.87 КЖИ.180

Рамка Рм2, Рм3

Стадия	Масса	Масшт.
Р	см. табл.	1:25
Лист	Листов 1	

Гипроавтотранс г. Москва

Копировал Коннова 22532-02 16 Формат А3

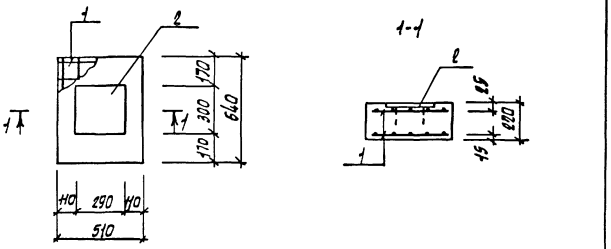

Формат	Зона	Позиц.	Обозначение	Наименование	Кол.	Примечание
А4			ТП 902-2-437.87 КЖИ.000.ТУ	Технические условия		
				Сборочные единицы		
А3		1	ТП 902-2-437.87 КЖИ.060	Сетка арматурная С8	2	
А4		2	1.400-6/76, вып.1	Изделие закладное М1-8-5	1	
				Материалы		
				Бетон класса В 12,5	0,07	м³

Инв. № подл. | Подпись и дата | Взам. инв. №

Н. контр.	Хрупаль	
Гл. конст.	Хрупала	
Гл. спец.	Лейчкин	
Рук. гр.	Алехова	
Инженер	Крынкина	

ТП 902-2-437.87 КЖИ. 190

Опорная подушка ОП1

Стадия	Масса	Масштаб
Р	188,4	1:20
Лист	Листов 1	

Гипроавтотранс г. Москва

Копировал Марченко Формат А4

gost.e-ecolog.ru