ТИПОВОЙ ПРОЕКТ
904-1-57.85

КОМПРЕССОРНАЯ СТАНЦИЯ АВТОМАТИЗИРОВАННАЯ ОТДЕЛЬНО СТОЯЩАЯ 4К-10А ПРОИЗВОДИТЕЛЬНОСТЬЮ 40 $м^3$/мин ВОЗДУХА С ВАРИАНТАМИ ДЛЯ БЛОКИРОВАНИЯ

АЛЬБОМ 5

СТРОИТЕЛЬНЫЕ КОНСТРУКЦИИ И ИЗДЕЛИЯ

gost.e-ecolog.ru

КФ ЦИТП Инв. № 8919/5

ТИПОВОЙ ПРОЕКТ
904-1-57.85

КОМПРЕССОРНАЯ СТАНЦИЯ
АВТОМАТИЗИРОВАННАЯ ОТДЕЛЬНО СТОЯЩАЯ
4К-10А
ПРОИЗВОДИТЕЛЬНОСТЬЮ 40 $м^3$/МИН ВОЗДУХА
С ВАРИАНТАНТАМИ ДЛЯ БЛОКИРОВАНИЯ

АЛЬБОМ 5
СТРОИТЕЛЬНЫЕ КОНСТРУКЦИИ И ИЗДЕЛИЯ

РАЗРАБОТАН ГОСУДАРСТВЕННЫМИ ПРОЕКТНЫМИ ИНСТИТУТАМИ
ГИПРОСТРОЙДОРМАШ; АЛЬБОМЫ 1, 2, 3, 6, 7
РОСТОВСКИЙ ПРОМСТРОИНИИПРОЕКТ АЛЬБОМЫ 4, 5, 6, 8

УТВЕРЖДЕН МИНСТРОЙДОР
РЕШЕНИЕ № 16/84 ОТ 27.
ВВЕДЕН В ДЕЙСТВИЕ ГИ
С 20.11. 1984г ПРИКАЗ

ГЛАВНЫЙ ИНЖЕНЕР ИНСТИТУТА В.Р. НИКИТЕНКО
ГЛАВНЫЙ ИНЖЕНЕР ПРОЕКТА Г.В. ОСТАШЕВСКИЙ

	Обозначение	Наименование	стр	Примечание
А3	ТП904-1-37.85КЖИ-100	Балка 1БСД9-4АтVТ-1	4	
А4	-200	Колонна КЧ2-3-1	5	
А4	-201	" КЧ2-3-3	5	
А4	-202	" КЧ2-3-2	6	
А4	-203	" КФ5-1-1	6	
А3	-300	Плита покрытия (1ПГ-2АтVТ-60-МПЖ-2001-1;	7	
		1ПГ-2АтVТ-60-МПЖ-2001-2)		
А4	-301	то же 1ПВ14-2АтVТ-60-МПЖ-2001-1	8	
А4	-302	" 1ПВ10-2АтVТ-60-МПЖ-2001-1	8	
А4	-400	Панель стеновая ПС.600.12.20-П-3-1	9	
А4	-401	то же ПС.600.12.20-П-3-2	9	
А4	-402	" ПС.625.12.20-П-22-1	10	
А4	-403	" ПС.295.12.20-П-1	10	
А3	-ПС1	" ПС1	11	
А3	-ПС2	" ПС2	12	
А3	-ПС3	" ПС3	13	
А3	-ФБ1	Фундаментная балка ФБ1	14	
А3	-П3-8-1	Плита (П3-8-1, П5д-8-1, П7д-3-1,	15	
		П10д-3-1)		
А3	-П26-3-1	" П26-3-1	16	
А3	-П26-3-2	" П26-3-2	17	
А4	-Л2д-8-1	Лоток Л2д-8-1	18	
А4	-Л7д-5-1	" Л7д-5-1	18	
А4	-Л8д-5-1	" Л8д-5-1	19	
А4	-Л11д-3-1	" Л11д-3-1	19	
А3	-Л34-3-1	" Л34-3-1	20	
А3	-Л34-3-2	" Л34-3-2	21	
А3	-Л34-3-3	" Л34-3-3	22	
А3	-Л34-3-4	" Л34-3-4	23	
А3	-Л34-3-5	" Л34-3-5	24	
А3	-Л34-3-6	" Л34-3-6	25	
А4	-ТТ	Технические требования	26	

	Обозначение	Наименование	стр	Примечание
		к изготовлению арматурных		
		и закладных изделий		
А4	ТП904-1-КЖИ-Б1	Балка стальная Б1	26	
А3	-СФ1	Стойка СФ1	27	
А4	-МС1	Изделие соединительное МС1	28	
А4	-МС2	то же МС2	28	
А4	-МС3	" МС3	29	
А4	-МС4	" МС4	29	
А4	-МС5	" МС5	30	
А4	-МС6	" МС6	30	
А4	-МС7	" МС7	31	
А4	-МС8	" МС8	31	
А4	-КП1	Каркас пространственный КП1	32	
А4	-КР1	Каркас плоский КР1	32	
А3	-КП2	Каркас пространственный (КП2-КП4)	33	
А3	-КР2	Каркас плоский (КР2-КР6)	34	
А4	-Р1	Решетка (Р1; Р2)	35	
А4	-Р3	" Р3	35	
А4	-МН1	Изделие закладное МН1	36	
А4	-МН3	то же МН3	36	
А4	-С1	Сетка арматурная (С1, С2)	37	
А3	-204	Колонна 1КФ49-1-1	38	

3

Инв. № 8919/5

Привязан

Инв. №

Ст. техник	Растеряева		
Вед. инж	Макарова		
Рук. гр.	Маргунов		
Гл. спец.	Осташевская		
Нач. ОСП-1	Саакьянц		
Н. контр.	Луценко		

ТП 904-1-37.85-КЖИ-ДО

Содержание листов выпуска

Стадия	Лист	Листов
Р		1

ГОССТРОЙ СССР
РОСТОВСКИЙ
ПРОМСТРОЙНИИПРОЕКТ

Копировал Ненашева

Формат А3

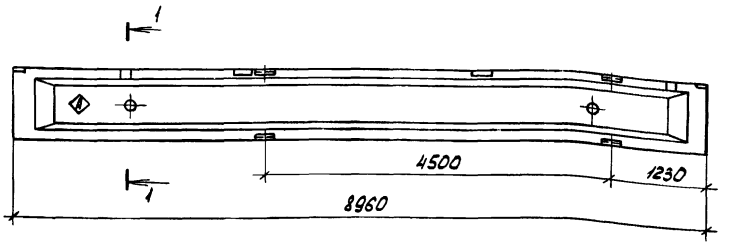

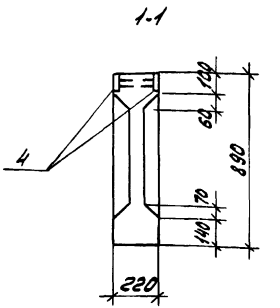

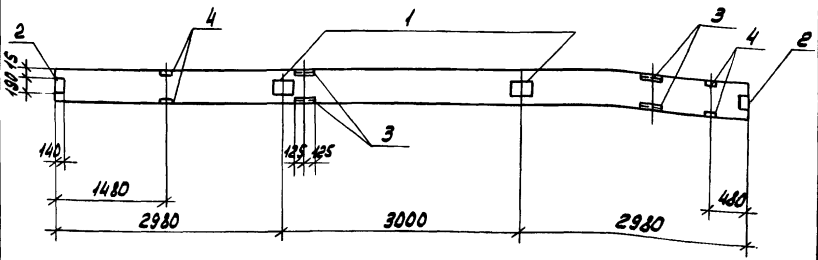

Формат	Зона	Поз.	Обозначение	Наименование	Кол.	Примечание
				Сборочные единицы		
			1.462.1-10/80 вып.1	Балка 16СД9-4АтVТ	1	
		1	1.400-6/76 вып.1	Изделие закладное МН-3	2	
		2		То же МН-1	2	
		3		МН-23-1	4	
		4	1.400-15 вып.1	МН105-3	4	

Остальное - смотрите балку 16СД9-4АтVТ серии 1.462.1-10/80 вып.1

Индекс А нанести несмываемой краской.

Ведомость расхода стали на дополнительные закладные изделия, кг

Марка элемента	Изделия закладные												Всего
	Арматура класса А-III					Прокат марки Вст3кп2							
	ГОСТ 5781-82					ГОСТ 103-76				ГОСТ 8510-72*			
	ф8	ф10			Итого	δ=6			Итого	∠ 90×56×5		Итого	
16СД9-4АтVТ-1	1.8	2.8			4.6	9.0			9.0	12.4		12.4	26.0

Привязан

Инв. №

Инв. № 8919/5

4

ТП 904-1-57.85 - КЖИ-100

Проверил	Макарова	
Ст. техник	Растеряева	
Вед. инж.	Макарова	
Рук. гр.	Моргунов	
Гл. спец.	Осташевский	
Нач. осп. 1	Салькянц	
Н. контр.	Луценко	

Балка 16СД9-4АтVТ-1

Стадия	Масса	Масштаб
Р	2750	
Лист	Листов 1	

ГОССТРОЙ СССР РОСТОВСКИЙ ПРОМСТРОЙНИИПРОЕКТ

Копировал

Формат А3

1-1

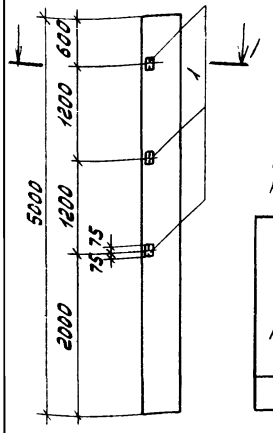

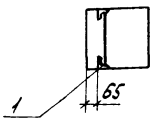

Ведомость расхода стали на дополнительные закладные изделия

Марка элемента	Изделия закладные						Всего
	Арматура класса A-III			Прокат марки ВСт3кп2			
	ГОСТ 5781-82			ГОСТ 8509-72*			
	ф12		Итого	L63х5		Итого	
К42-3-1	0.6		0.6	4.5		4.5	5.1

Формат	Зона	Поз.	Обозначение	Наименование	Кол.	Примечание
				Сборочные единицы		
			1.423-3 вып.1	Колонна К42-3	1	
		1	1.400-6/76 вып.1	Изделие закладное М1-13	3	

Остальное смотрите колонну К42-3 серии 1.423-3 вып.1

Привязан

Инв. № 8919/5

Инв. №

ТП 904.1-57.85-КЖИ-200

Проверил	Макарова	
Ст. техник	Растеряева	
Вед. инж.	Макарова	
Рук. гр.	Моргунов	
Гл. спец.	Осташевский	
Нач. отд.	Сакьянц	
Н. контр.	Луценко	

Колонна К42-3-1

Стадия	Масса	Масштаб
Р	1100	-
Лист	Листов 1	

Госстрой СССР РОСТОВСКИЙ ПРОМСТРОЙНИИПРОЕКТ

Копировал

Формат А4

1-1

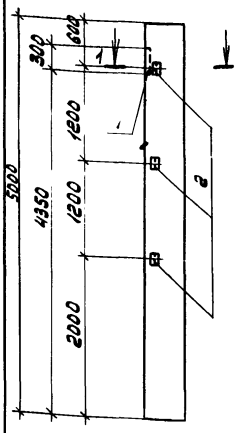

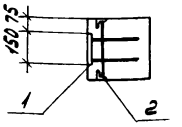

Ведомость расхода стали на дополнительные закладные изделия.

Марка элемента	Изделия закладные						Всего
	Арматура класса A-III		Прокат марки ВСт3кп2				
	ГОСТ 5781-82		ГОСТ 103-76		ГОСТ 8509-72*		
	ф12	Итого	δ=8	Итого	L63х5	Итого	
К42-3-3	2.0	2.0	2.8	2.8	4.5	4.5	9.3

Формат	Зона	Поз.	Обозначение	Наименование	Кол.	Примечание
				Сборочные единицы		
			1.423-3 вып.1	Колонна К42-3	1	
		1	1.400-15 вып.1	Изделие закладное МН135-3	1	
		2	1.400-6/76 вып.1	То же М1-13	3	

Остальное смотрите колонну К42-3 серии 1.423-3 вып.1

Привязан

5

Инв. № 8919/5

Инв. №

ТП 904.1-57.85-КЖИ-201

Проверил	Макарова	
Ст. техник	Растеряева	
Вед. инж.	Макарова	
Рук. гр.	Моргунов	
Гл. спец.	Осташевский	
Нач. отд.	Сакьянц	
Н. контр.	Луценко	

Колонна К42-3-3

Стадия	Масса	Масштаб
Р	1100	-
Лист	Листов 1	

Госстрой СССР РОСТОВСКИЙ ПРОМСТРОЙНИИПРОЕКТ

Копировал

Формат А4

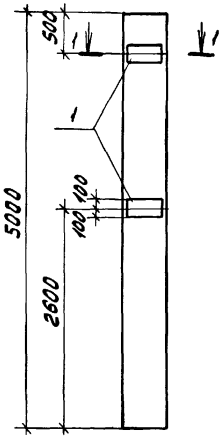

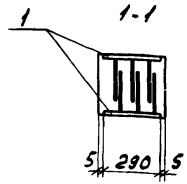

Ведомость расхода стали на дополнительные закладные изделия

Марка элемента	Изделия закладные						Всего
	Арматура класса			Прокат марки			
	A-III			Прокат марки			
	ГОСТ 5781-82			Вст3кп2			
	ф12		Итого	б=10		Итого	
К42-3-2	5.6		5.6	18.4		18.4	24.0

Формат	Зона	Поз.	Обозначение	Наименование	Кол.	Примечание
				Сборочные единицы		
			1.423-3 вып.1	Колонна К42-3	1	
		1	1.400-6/76 вып.1	Изделие закладное М1-12	4	

Остальное смотрите колонну К42-3-2 серии 1.423-3 вып.1

Привязан

Инв. № 8919/5

Инв.№

Проверил	Макарова		
Ст.техник	Растерляева		
Вед.инж.	Макарова		
Рук.гр.	Моргунов		
Гл.спец.	Осташевский		
Нач.отд.1	Салкьянц		
Н.контр.	Луценко		

ТП 904.1- -КЖИ-202

Колонна К42-3-2

Стадия	Масса	Масштаб
Р	1100	-
Лист	Листов 1	

ГОССТРОЙ СССР РОСТОВСКИЙ ПРОМСТРОЙНИИПРОЕКТ

Копировал

Формат А4

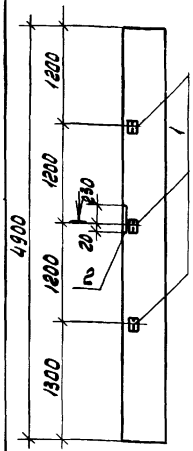

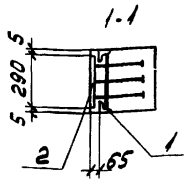

Ведомость расхода стали на дополнительные закладные изделия

Марка элемента	Изделия закладные								Всего
	Арматура класса		Прокат марки						
	A-III		Вст3кп2						
	ГОСТ 5781-82		ГОСТ 103-76				ГОСТ 8509-72*		
	ф12	Итого	б=8	б=10	Итого	L63x5	Итого		
КФ5-1-1	2.0	2.0	1.0	5.7	6.7	4.5	4.5		13.2

Формат	Зона	Поз.	Обозначение	Наименование		Примечание
				Сборочные единицы		
			Шифр 460-75 вып.1-1	Колонна КФ5-1	1	
		1	1.400-6/76 вып.1	Изделие закладное М1-13	3	
		2	1.400-6/76 вып.1	То же М1-10.3	1	

Остальное смотрите колонну КФ5-1 по шифру 460-75 вып.1-1

6

Привязан

Инв. № 8919/5

Инв.№

Проверил	Макарова		
Ст.техник	Растерляева		
Вед.инж.	Макарова		
Рук.гр.	Моргунов		
Гл.спец.	Осташевский		
Нач.отд.1	Салкьянц		
Н.контр.	Луценко		

ТП 904-1-37.85 - КЖИ - 203

Колонна КФ5-1-1

Стадия	Масса	Масштаб
Р	1100	-
Лист	Листов 1	

ГОССТРОЙ СССР РОСТОВСКИЙ ПРОМСТРОЙНИИПРОЕКТ

Копировал

Формат А4

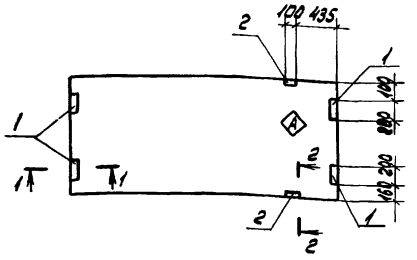

Формат	Зона	Поз.	Обозначение	Наименование	Кол. на испол. 1	2			Примечание
				Сборочные единицы					
			1.465.1-10/82 вып.1 ГОСТ 22701.1-77	Плита 1ПГ-2АтVIIT-60-МПЖ-200П	1	1			
		1	ГОСТ 22701.5-77	Изделие закладное М8	4	4			
		2		То же М9		2			

Остальное смотрите плиту 1ПГ-2АтVIIT-60-МПЖ-200П по серии 1.465.1-10/82 вып.1

Марка элемента	Номер на испол.
1ПГ-2АтVIIT-60МПЖ-200П-1	1
1ПГ-2АтVIIT-60МПЖ-200П-2	2

Индекс А нанести несмываемой краской

Ведомость расхода стали на дополнительные закладные изделия

Марка элемента	Изделия закладные: Арматура класса A-III ГОСТ 5781-82 ф10	ф14			Итого	Прокат марки ВСт3кп2 ГОСТ 103-76 б=8	Итого	ГОСТ 8509-72* ∠70х8		Итого	Всего
1ПГ-2АтVIIT-60.МПЖ-200П-1	1.6				1.6	5.2	5.2				6.8
1ПГ-2АтVIIT-60.МПЖ-200П-2	2.2	0.2			2.4	5.2	5.2	1.7		1.7	9.3

Привязан

Инв. №

Инв. № 8919/5

Проверил	Макарова	
Инженер	Лурье	
Вед. инж.	Макарова	
Рук. гр.	Моргунов	
Гл. спец.	Осташевский	
Нач. отд.	Сакаянц	
Н. контр.	Луценко	

ТП 904.1-52.85 КЖИ-300

Плита покрытия (1ПГ-2АтVIIT-60.МПЖ-200П-1, 1ПГ-2АтVIIT-60.МПЖ-200П-2)

Стадия	Масса	Масштаб
Р	2980	-
Лист	Листов 1	

Госстрой СССР РОСТОВСКИЙ ПРОМСТРОЙНИИПРОЕКТ

Копировал

Формат А3

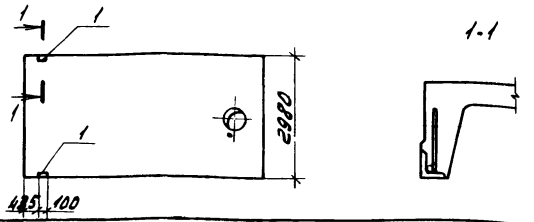

1-1

Формат	Зона	Поз.	Обозначение	Наименование	Кол.	Примечание
				Сборочные единицы		
			ГОСТ 22701.2-77 1.465.1-10/82 вып.1	Плита 1ПВ14-2АтVIТ-60-МПЖ-200П	1	
		1	ГОСТ 22701.5-77	Изделие закладное М9	2	

Ведомость расхода стали на дополнительные закладные изделия, кг

Марка элемента	Изделия закладные											
	Арматура класса A-III ГОСТ 5781-82					Прокат марки Вст3кп2 ГОСТ 8509-72*						
	ф10	ф14			Итого	∠70х8					Итого	Всего
1ПВ14-2АтVIТ60-МПЖ-200П	0.6	0.2			0.8	1.7					1.7	2.5

Остальное смотрите плиту 1ПВ14-2АтVIТ-60-МПЖ-200П по серии 1.465.1-10/82 вып.1 и ГОСТ 22701.2-77.

Привязан

Инв. № 8919/5

Инв. №

Проверил	Макарова		
Инженер	Лурье		
Вед. инж.	Макарова		
Рук. гр.	Моргунов		
Гл. спец.	Осташевский		
Нач. осп.	Саакьянц		
Н. контр.	Луценко		

ТП 904-1-57.85-КЖИ-301

Плита покрытия 1ПВ14-2АтVIТ-60-МПЖ-200П-1

Стадия	Масса	Масштаб
Р	3610	-
Лист	Листов 1	

Госстрой СССР РОСТОВСКИЙ ПРОМСТРОЙНИИПРОЕКТ

Копировал

Формат А4

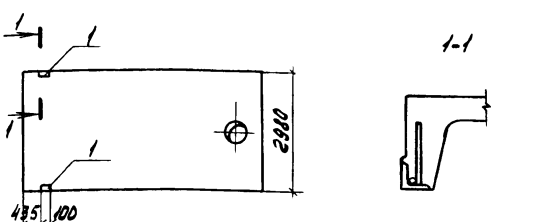

1-1

Формат	Зона	Поз.	Обозначение	Наименование	Кол.	Примечание
				Сборочные единицы		
			ГОСТ 22701.2-77 1.465.1-10/82 вып.1	Плита 1ПВ10-2АтVIТ-60-МПЖ-200П	1	
		1	ГОСТ 22701.5-77	Изделие закладное М9	2	

Ведомость расхода стали на дополнительные закладные изделия, кг

Марка элемента	Изделия закладные											
	Арматура класса A-III ГОСТ 5781-82					Прокат марки Вст3кп2 ГОСТ 8509-72*						
	ф10	ф14			Итого	∠70х8					Итого	Всего
1ПВ10-2АтVIТ-60-МПЖ-200П-2	0.6	0.2			0.8	1.7					1.7	2.5

Остальное смотрите плиту 1ПВ10-2АтVIТ-60-МПЖ-200П по серии 1.465.1-10/82 вып.1 и ГОСТ 22701.2-77

Привязан

Инв. № 8919/5

Инв. №

Проверил	Макарова		
Инженер	Лурье		
Вед. инж.	Макарова		
Рук. гр.	Моргунов		
Гл. спец.	Осташевский		
Нач. осп.	Саакьянц		
Н. контр.	Луценко		

ТП 904-1-57.85-КЖИ-302

Плита покрытия 1ПВ10-2АтVIТ-60-МПЖ-200П-1

Стадия	Масса	Масштаб
Р	3810	-
Лист	Листов 1	

Госстрой СССР РОСТОВСКИЙ ПРОМСТРОЙНИИПРОЕКТ

Копировал

Формат А4

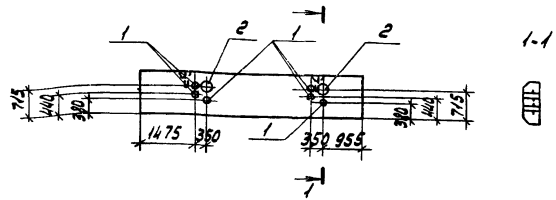

Формат	Зона	Поз.	Обозначение	Наименование	Кол.	Примечание
				Сборочные единицы		
			1.432-14/80 вып.1	Панель ПС600.12.20-П-3	1	
		1	3.901-5	Сальник Ду50 ℓ=200	6	
		2		Сальник Ду100 ℓ=200	2	

Ведомость расхода стали на дополнительные закладные изделия, кг

Марка элемента	Изделия закладные										Всего
	Прокат марки ВСт3кп2										
	ГОСТ 10704-76*			ГОСТ 2590-71*			ГОСТ 82-70				
	Тр 121х4	Тр 168х6	Итого	ф6		Итого	Б=10			Итого	
ПС600.12.20-П-3-1	13,8	8,0	21,8	2,6		2,6	10,7			10,7	35,1

Остальное смотрите панель ПС600.12.20-П-3 по серии 1.432-14/80 вып.1

Привязан

Инв.№

Инв.№ 8919/5

Проверил	Макарова		
Инженер	Лурье		
Инженер	Решетникова		
Вед.инж.	Макарова		
Рук.гр.	Мордунов		
Гл.спец.	Осташевский		
Нач.осп.1	Сакакьянц		
Н.контр.	Луценко		

ТП 904-1-57.85-КЖИ-400

Панель стеновая ПС600.12.20-П-3-1

Стадия	Масса	Масштаб
Р	1900	1:100
Лист	Листов 1	

Госстрой СССР Ростовский Промстройниипроект

Копировал ЛБУ Формат А4

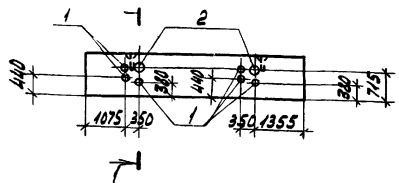

Формат	Зона	Поз.	Обозначение	Наименование	Кол.	Примечание
				Сборочные единицы		
			1.432-14/80 вып.1	Панель ПС600.12.20-П-3	1	
		1	3.901-5	Сальник Ду50 ℓ=200	6	
		2		Сальник Ду100 ℓ=200	2	

Ведомость расхода стали на дополнительные закладные изделия, кг

Марка элемента	Изделия закладные										Всего
	Прокат марки ВСт3кп2										
	ГОСТ 10704-76*			ГОСТ 2590-71*			ГОСТ 82-70				
	Тр 121х4	Тр 168х6	Итого	ф6		Итого	Б=10			Итого	
ПС600.12.20-П-3-2	13,8	8,0	21,8	2,6		2,6	10,7			10,7	35,1

Остальное смотрите панель ПС600.12.20-П-3 по серии 1.432-14/80 вып.1

Привязан

Инв.№

Инв.№ 8919/5

9

Проверил	Макарова		
Инженер	Лурье		
Инженер	Решетникова		
Вед.инж.	Макарова		
Рук.гр.	Мордунов		
Гл.спец.	Осташевский		
Нач.осп.	Сакакьянц		
Н.контр.	Луценко		

ТП 904-1-57.85-КЖИ-401

Панель стеновая ПС600.12.20-П-3-2.

Стадия	Масса	Масштаб
Р	1900	1:100
Лист	Листов 1	

Госстрой СССР Ростовский Промстройниипроект

Копировал ЛБУ Формат А4

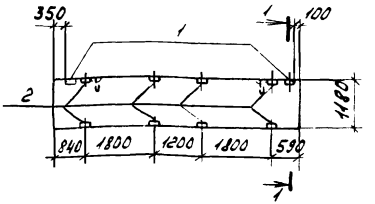

1-1



Формат	Зона	Поз	Обозначение	Наименование	Кол.	Примечание
				Сборочные единицы		
			1.432-14/80 вып.1	Панель ПС625.12.20-П-22	1	
		1	1.432-14/80 вып 3	Изделие закладное М1	2	
		2		То же М7	8	

Ведомость расхода стали на закладные изделия, кг

Марка элемента	Изделия закладные											Всего
	Арматура класса			Прокат марки								
	А-II			ВСТ3КП2								
	ГОСТ 5781-82			ГОСТ 8509-72*				ГОСТ 103-76				
	ф10		Итого	-63х6			Итого	б=6	б=8		Итого	
ПС625.12.20-П-22.1	3.6		3.6	2.8			2.8	1.2	8.0		9.2	15.6

Расход стали приведен на закладные изделия, кроме петли, и суммируется с расходом стали на арматурные изделия панели ПС625.12.20-П-22

Привязан

Инв. № 8919/5

Инв. №

Проверил	Макарова	
Инженер	Лурье	
Инженер	Решетникова	
Вед. инж.	Макарова	
Рук. гр.	Моргунов	
Гл. спец.	Осташевский	
Нач. осп.	Саакьянц	
Н. контр.	Луценко	

ТП 904-1-57.85-КЖИ-402

Панель стеновая ПС625.12.20-П-22.1

Стадия	Масса	Масштаб
Р	2000	1:100

Листов | Листов 1

ГОССТРОЙ СССР РОСТОВСКИЙ ПРОМСТРОЙНИИПРОЕКТ

Копировал

Формат А4

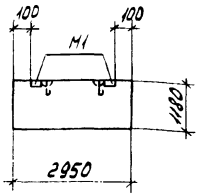

Панель стеновую ПС295.12.20-П-1 выполнять по панели ПС295.12.20-П серии 1.432-14/80 вып.1. С разбивкой М1 по данному чертежу.

Привязан

Инв. № 8919/5

10

Инв. N

Проверил	Макарова	
Инженер	Лурье	
Инженер	Решетникова	
Вед. инж.	Макарова	
Рук. гр.	Моргунов	
Гл. спец.	Осташевский	
Нач. осп.	Саакьянц	
Н. контр.	Луценко	

ТП 904-1-57.85 КЖИ-403

Панель стеновая ПС295.12.20-П-1

Стадия	Масса	Масштаб
Р	1000	1:100

Лист | Листов 1

ГОССТРОЙ СССР РОСТОВСКИЙ ПРОМСТРОЙНИИПРОЕКТ

Копировал

Формат А4

ВЕДОМОСТЬ РАСХОДА СТАЛИ НА ЭЛЕМЕНТ, КГ

МАРКА ЭЛЕМЕНТА	Изделия арматурные													Изделия закладные														Общий расход
	Арматура класса А-III ГОСТ 5781-82							Вр-I ГОСТ 6727-80						Всего	Арматура класса А-I ГОСТ 5781-82			А-II				Прокат марки ВСт3кп2						Всего	
	ф6					Итого	ф4	ф5					Итого		ф10	ф12	Итого	ф10			Итого	ГОСТ 103-76 δ=6		Итого	ГОСТ 8509-72* L63x6		Итого		
ПС1	7.0					7.0	1.2	1.8					3.0	10.0	0.4	1.2	1.6	0.8			0.8	2.4		2.4	5.6		5,6	10,4	20.4

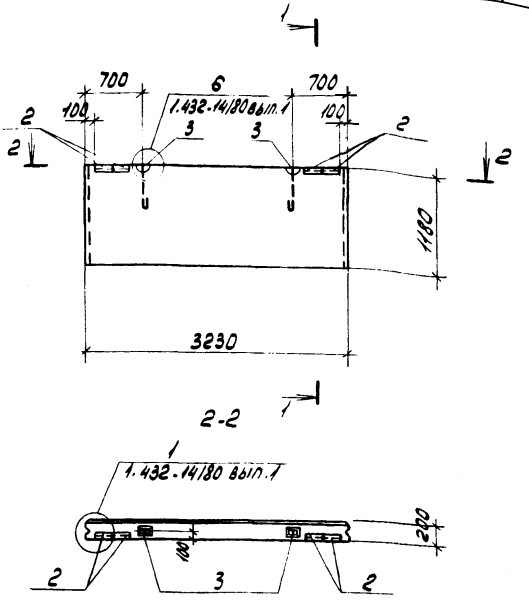

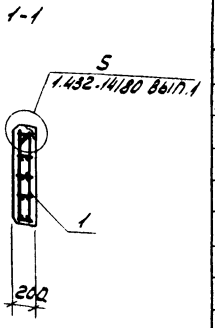

Формат	Зона	Поз.	Обозначение	Наименование	Кол.	Примечание
				Сборочные единицы		
А3		1	ТП 904-1-57.85-КЖИ-КП2	Каркас пространственный КП2	1	
				Изделия закладные	1	
		2	1.432-14/80 вып.3	М1	4	
		3		П1	2	
				Материалы		
				Бетон марки 50	0,6	м³
				Раствор марки 100	0.2	м³

1. Панель ПС1 изготавливать в опалубке панели ПС 600.12.20-п-1 серии 1.432-14/80 вып.1 с соблюдением требований данной серии.
2. Защитный слой бетона для рабочей арматуры 30мм.

Привязан

Инв. № 8919/5

Инв. №

Проверил	Толмачева	
Инженер	Цимбалист	
Ст. инж.	Толмачева	
Вед. инж.	Макарова	
Рук. гр.	Моргунов	
Гл. спец.	Осташевский	
Нач. отд.	Саакьянц	
Н. контр.	Луценко	

ТП 904-1-57.85-КЖИ-ПС1

Панель стеновая ПС1

Стадия	Масса	Масштаб
Р	1024	1:50

Лист | Листов 1

ГОССТРОЙ СССР РОСТОВСКИЙ ПРОМСТРОЙНИИПРОЕКТ

Копировал

Формат А3

ВЕДОМОСТЬ РАСХОДА СТАЛИ НА ЭЛЕМЕНТ, КГ

Марка элемента	Изделия арматурные												Изделия закладные												Всего	Общий расход
	Арматура класса												Арматура класса							Прокат марки						
	А-II						Вр-I						А-I			А-II				ВСт3кп2						
	ГОСТ 5781-82						ГОСТ 6727-80						ГОСТ 5781-82							ГОСТ 103-76			ГОСТ 8509-72*			
	ф12					Итого	ф4	ф5				Итого	ф10	ф12	Итого	ф10			Итого	δ=6	δ=8	Итого	∠63х6		Итого		
ПС2	28.0					28.0	1.0	1.8				2.8	1.2	0.4	1.6	2.0			2.0	1.2	4.0	5.2	2.8		2.8	11.6	42.4
ПС2-1	28.0					28.0	1.0	1.8				2.8	1.2	0.4	1.6	0.8			0.8	2.4		2.4	5.6		5.6	10.4	41.2
												30.8														
												30.8														

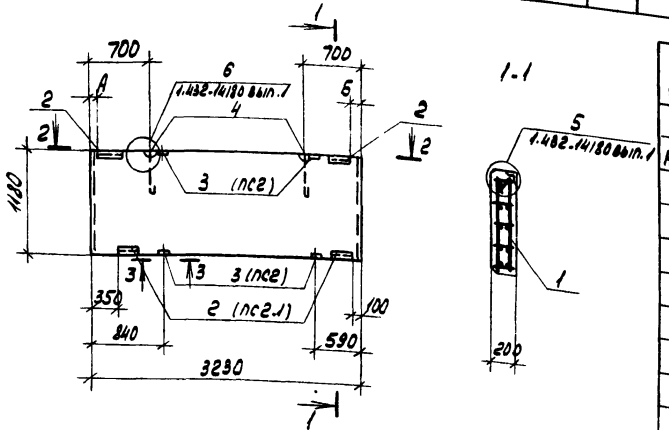

1-1

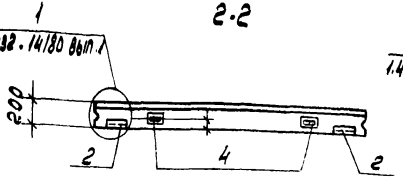

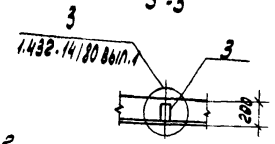

Формат	Зона	Поз.	Обозначение	Наименование	Кол. на испол. ПС2	Кол. на испол. ПС2.1	Примечание
				Сборочные единицы			
А3		1	ТП 904-1-57.85-КЖИ-КП2	Каркас пространственный КП3	1	1	
		2	1.432-14/80 вып.3	Изделия закладные М1	2	4	
		3		То же М7	4	-	
		4		" П1	2	2	
				Материалы			
				Бетон марки 50	0.6	0.6	м3
				Раствор марки 100	0.2	0.2	м3

1. Панели ПС2, ПС2-1 - изготавливать в опалубке панели ПС600.12.20-П-1 серии 1.432-14/80 вып.1 с соблюдением требований данной серии.
2. Защитный слой бетона для рабочей арматуры 30 мм

Марка	Размеры мм А	Б		
ПС2	100	350		
ПС2-1	350	100		

12

Инв. № 8919/5

Привязан

Инв. №

Проверил	Макарова	
Ст. техник	Растеряева	
Инженер	Решетникова	
Нач. отд.	Макарова	
Гл. спец.	Остащевский	
Нач. отд. А	Самкьянц	
Н. контр.	Луценко	

ТП 904-1-57.85 - КЖИ - ПС2

Панель стеновая (ПС-2, ПС2-1)

Стадия	Масса	Масштаб
Р	1024	1:50
Лист	Листов 1	

Госстрой СССР Ростовский Промстройниипроект

ВЕДОМОСТЬ РАСХОДА СТАЛИ НА ЭЛЕМЕНТ, КГ

Марка элемента	Изделия арматурные												Изделия закладные														Всего	Общий расход
	Арматура класса Вр-I ГОСТ 5781-82												Арматура класса А-I ГОСТ 5781-82				А-II			Прокат марки ВСт3кп2 ГОСТ 103-76			ГОСТ 8509-72*					
	ф4	ф5										Итого	ф10	ф12		Итого	ф10		Итого	б=6		Итого	L63х6		Итого			
ПС3	0.5	1.4										1.9	0.6	0.2		0.8	1.8		1.8	0.6		0.6	5.4		5.4	8.6	10.5

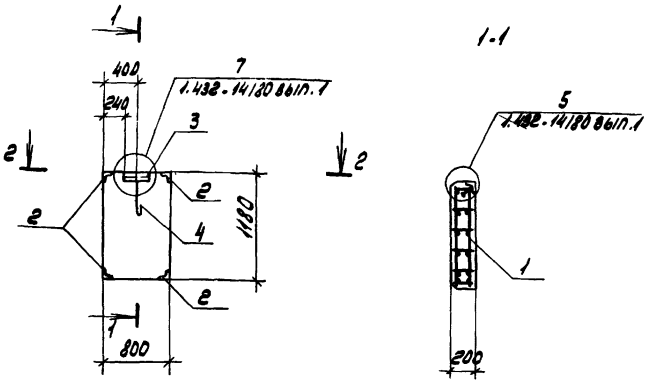

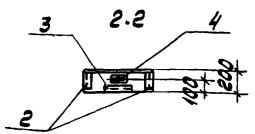

Формат	Зона	Поз.	Обозначение	Наименование	Кол.	Примечание
				Сборочные единицы		
А3		1	ТП 904-1-57.85 КЖИ-КП2	Каркас пространственный КП1	1	
		2	1.432-14/80 вып.3	Изделие закладное М16	4	
		3		То же М26	1	
		4		" П1	1	
				Материалы		
				Бетон марки 50	0.15	м3
				Раствор марки 100	0.03	м3

1. Панель ПС3 изготавливать в опалубке панели ПС11.5.12.20-П серии 1.432-14/80 вып.1 с соблюдением требований данной серии.
2. Защитный слой бетона для рабочей арматуры 30 мм.

13

Инв. № 8919/5

Привязан

Инв. №

Проверил	Макарова	
Ст. техник	Растеряева	
Инженер	Решетникова	
Вед. инж.	Макарова	
Рук. гр.	Моргунов	
Гл. спец.	Осташевский	
Нач. отд.	Саакянц	
Н. контр.	Луценко	

ТП 904-1-57.85-КЖИ-ПС3

Панель стеновая ПС3

Стадия	Масса	Масштаб
Р	27.8	1:50
Лист	Листов 1	

Госстрой СССР Ростовский промстройниипроект

Копировал

Форм А3

Общий вид

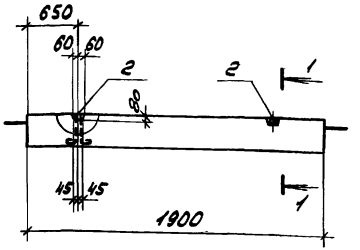

1-1

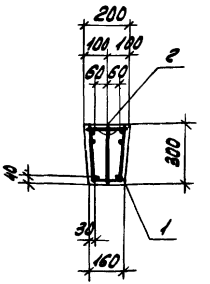

Формат	Зона	Поз.	Обозначение	Наименование	Кол.	Примечание
				Сборочные единицы		
А4		1	ТП 904-1- -КЖИ-КП1	Каркас пространственный КП1	1	
		2	1.400-9 вып.1	Изделие закладное УП2-2	2	
				Материалы		
				Бетон марки 200	0.10	м3

Балка изготавливается в опалубке балки ФБ6-44 серии 1.415-1 вып.1 с соблюдением требований данной серии.

Схема армирования

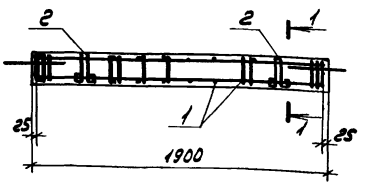

14

Инв. № 8919/5

Ведомость расхода стали на элемент, кг

Марка элемента	Изделия арматурные								Изделия закладные				Общий расход
	Арматура класса							Всего	Арматура класса			Всего	
	А-I			А-II		Вр-I			А-I				
	ГОСТ 5781-82					ГОСТ 6727-80			ГОСТ 5781-82				
	ф8	ф18	Итого	ф10	Итого	ф5	Итого		ф10		Итого		
ФБ1	1.4	6.4	7.8	2.2	2.2	1.7	1.7	11.7	1.2		1.2	1.2	12.9

Проверил	Макарова	
Ст. техник	Растеряева	
Вед. инж.	Макарова	
Рук. гр.	Моргунов	
Гл. спец.	Осташевский	
Нач. осп. 1	Саакьянц	
Н. контр.	Луценко	

Привязан

Инв. №

ТП 904-1-57.85-КЖИ-ФБ1

Фундаментная балка ФБ1

Стадия	Масса	Масштаб
Р	250	–

Лист | Листов 1

ГОССТРОЙ СССР
РОСТОВСКИЙ ПРОМСТРОЙНИИПРОЕКТ

Копировал [illegible]

Формат А3

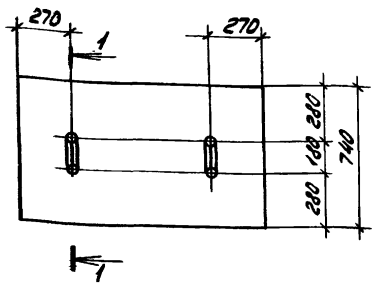

Формат	Зона	Поз	Обозначение	Наименование	Кол. на испол. 1	2	3	4			Примечание
				Сборочные единицы							
			3.006-2 вып. II-2	Плита П3-8	1						
				П5g-8		1					
				П7g-3			1				
				П10g-3				1			
А4		1	ТП 904-1- -КЖИ-МН1	Изделие закладное МН1	2	2	2	2			

Остальное - смотрите плиты П3-8, П5g-8, П7g-3, П10g-3, серии 3.006-2 вып. II-2.

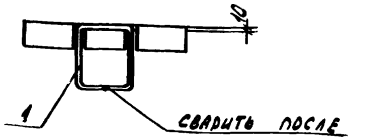

Ведомость расхода дополнительной стали на один элемент, кг

Марка элемента	Изделия закладные. Арматура класса A-I, ГОСТ 5781-82 ф10			Итого	Всего
П3-8-1	1.0			1.0	1.0
П5g-8-1	1.0			1.0	1.0
П7g-3-1	1.0			1.0	1.0
П10g-3-1	1.0			1.0	1.0

Номер на испол.	Марка элемента	Масса кг
1	П3-8-1	50
2	П5g-8-1	100
3	П7g-3-1	150
4	П10g-3-1	190

Инв. № 891915

Привязан

Инв. №

ТП 904-1-57.85 - КЖИ - П3-8-1

Проверил	Макарова	
Ст. техник	Растеряева	
Ст. инж.	Чернявская	
Рук. гр.	Моргунов	
Гл. спец.	Осташевский	
Нач. осп.	Скакальщ	
Н. контр.	Луценко	

Плита (П3-8-1, П5g-8-1, П7g-3-1, П10g-3-1)

Стадия	Масса	Масштаб
Р	смотрите таблицу	-
Лист	Листов 1	

Госстрой СССР Ростовский Промстройниипроект

Копировал ЛВГ

Формат А3

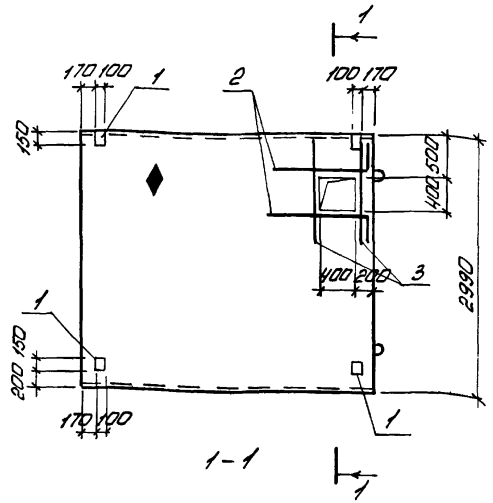

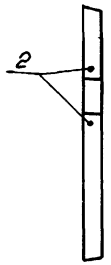

Формат	Зона	Поз.	Обозначение	Наименование	Кол.	Примечание
				Сборочные единицы		
			3.006-2 Вып. II-2	Плита П26-3	1	
				Изделие закладное		
		1	1.400-15 Вып.1	М106-6	4	
				Детали		
Б.Ч.		2*		ф16А III ГОСТ5781-82 ℓ=1400	2	2,2кг
Б.Ч.		3		ф16А III ГОСТ5781-82 ℓ=1400	2	2,2кг

*) 1050 | 350

1. В пределах отверстия стержни разрезать по месту и отогнуть в тело плиты.
2. Со стороны расположения арматуры нанести несмываемой краской знак ♦
3. Остальное смотрите плиту П26-3 по серии 3.006-2 Вып. II-2

Ведомость расхода стали на дополнительные арматурные и закладные изделия, кг

Марка элемента	Изделия арматурные				Изделия закладные							Общий расход
	Арматура класса А-III ГОСТ 5781-82			Всего	Арматура класса А-III ГОСТ 5781-82			Прокат марки ВСт3кп2 ГОСТ 103-76			Всего	
	ф16		Итого		ф8		Итого	-100×6	-40×8	Итого		
П26-3-1	8,8		8,8	8,8	0,5		0,5	2,8	1,6	4,4	4,9	13,7

16

Инв. № 8919/5

Привязан

Инв №

Инженер	Цимбалист		
Вед.инж	Макарова		
Рук.гр.	Моргунов		
Гл.спец	Осташевский		
Нач ОСП-1	Саакьянц		
Н.контр	Луценко		

ТП 904-1-5785КЖИ-П26-3-1

Плита. П26-3-1

Стадия	Масса	Масштаб
Р	5050	1:50

Лист | Листов 1

ГОССТРОЙ СССР
РОСТОВСКИЙ ПРОМСТРОЙНИИПРОЕКТ

копировал Ненашева

Формат А3

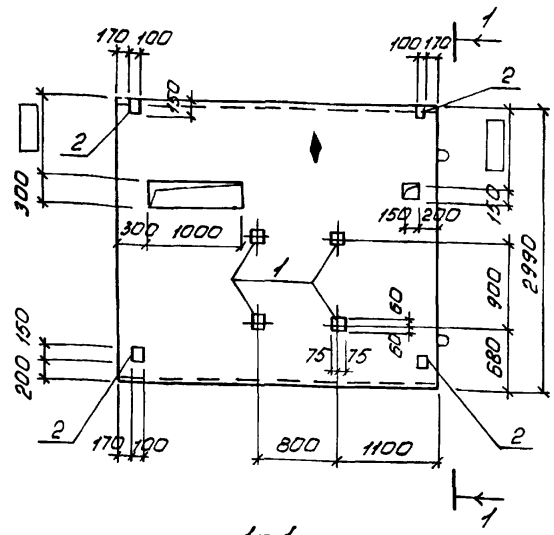

1-1

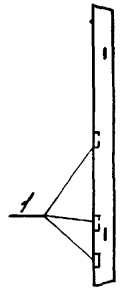

Формат	Зона	Поз.	Обозначение	Наименование	Кол.	Примечание
				Сборочные единицы		
			3.006-2 Вып II-2	Плита П26-3	1	
				Изделие закладное		
		1	3.006-2 Вып II-3	М-8	4	
		2	1.400-15 Вып. 1	М106-6	4	

1. Размер ▭ уточняется при привязке проекта.
2. В пределах отверстий стержни разрезать по месту и отогнуть в тело плиты.
3. Со стороны расположения арматуры нанести несмываемой краской знак ◆.
4. Остальное смотрите плиту П26-3 по серии 3.006-2 Вып. II-2.

Ведомость расхода стали на дополнительные закладные изделия, кг

Марка элемента	Изделия закладные											Всего	Общий расход
	Арматура класса					Прокат марки							
	A-III					ВСт3кп2							
	ГОСТ 5781-82					ГОСТ 103-76							
	ф8				Итого	-100х6	-120х6	-40х8			Итого		
П26-3-2	2,2				2,2	2,8	3,2	1,6			7,6	9,8	9,8

17

Инв. № 8919/5

Привязан

Инв №

Инженер	Цимбалист		
Зав.инж.	Макарова		
Рук.гр.	Моргунов		
Гл.спец.	Осташевский		
Нач.ОСПК	Саакьянц		
Н.контр.	Луценко		

ТП 904-1-5785-КЖИ-П26-3-2

Плита П26-3-2

Стадия	Масса	Масштаб
Р	5050	1:50
Лист	Листов 1	

ГОССТРОЙ СССР РОСТОВСКИЙ ПРОМСТРОЙНИИПРОЕКТ

Копировал Ненашева

Формат А3

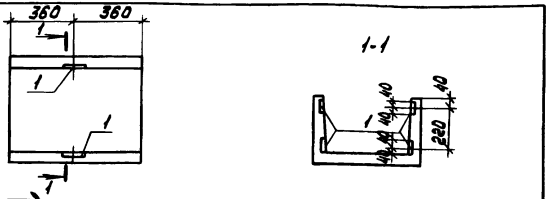

Формат	Зона	Поз.	Обозначение	Наименование	Кол.	Примечание
				Сборочные единицы		
			3.006-2 вып. II-1	Лоток Л12д-8	1	
		1	3.006-2 вып. II-3	Изделие закладное М-9	4	

Ведомость расхода стали на дополнительные закладные изделия, кг

Марка элемента	Изделия закладные											Всего
	Арматура класса					Прокат марки						
	A-III					Вст3кп2						
	ГОСТ 5781-82					ГОСТ 103-76						
	ф8				Итого	б=6					Итого	
Л12д-8-1	1.6				1.6	1.6					1.6	3.2

Остальное смотрите лоток Л12д-8 по серии 3.006-2 вып. II-1

Привязан

Инв. № 8919/5

Инв. №

ТП 904.1-52.85-КЖИ-Л12д-8-1

Проверил	Чернявская	
Инженер	Лурье	
Ст. инж.	Чернявская	
Вед. инж.	Макарова	
Рук. гр.	Моргунов	
Гл. спец.	Осташевский	
Нач. отд.	Саакьянц	
Н. контр.	Луценко	

Лоток Л12д-8-1

Стадия	Масса	Масштаб
Р	110	1:20
Лист	Листов 1	

Госстрой СССР
Ростовский Промстройниипроект

Копировал

Формат А4

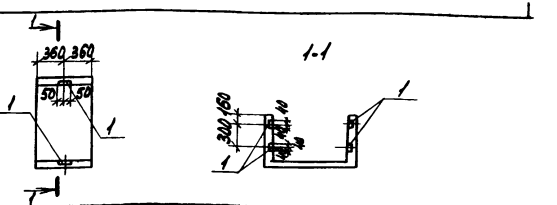

Формат	Зона	Поз.	Обозначение	Наименование	Кол.	Прим.
				Сборочные единицы		
			3.006-2 вып. II-1	Лоток Л17д-5	1	
		1	3.006-2 вып. II-3	Изделие закладное М-5	4	

Ведомость расхода стали на дополнительные закладные изделия, кг

Марка элемента	Изделия закладные											Всего
	Арматура класса					Прокат марки						
	A-III					Вст3кп2						
	ГОСТ 5781-82					ГОСТ 103-76						
	ф8				Итого	б=6					Итого	
Л17д-5-1	1.6				1.6	1.6					1.6	3.2

Остальное смотрите лоток Л17д-5 по серии 3.006-2 вып. II-1.

Привязан

18

Инв. № 8919/5

Инв. №

ТП 904.1-52.85-КЖИ-Л17д-5-1

Проверил	Чернявская	
Инженер	Лурье	
Ст. инж.	Чернявская	
Вед. инж.	Макарова	
Рук. гр.	Моргунов	
Гл. спец.	Осташевский	
Нач. отд.	Саакьянц	
Н. контр.	Луценко	

Лоток Л17д-5-1

Стадия	Масса	Масштаб
Р	350	1:50
Лист	Листов 1	

Госстрой СССР
Ростовский Промстройниипроект

Копировал

Формат А4

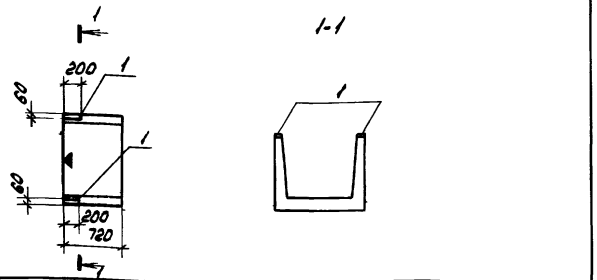

Формат	Зона	Поз.	Обозначение	Наименование	Кол.	Примечание
				Сборочные единицы		
			3.006-2 вып. II-1	Лоток Л18д-5	1	
		1	3.006-2 вып II-3	Изделие закладное М-1	2	

Ведомость расхода стали на дополнительные закладные изделия, кг

Марка элемента	Изделия закладные										
	Арматура класса A-III ГОСТ 5781-82					Прокат марки Вст3кп2 ГОСТ 103-76					
	ф8				Итого	δ=6				Итого	Всего
Л18д 5-1	0,4				0,4	1,2				1,2	1,6

1. Остальное смотрите лоток Л18д-5 по серии 3.006-2 вып. II-1.
2. Знак ▼ нанести несмываемой краской.

Инв. № В9191-5

Привязан

Инв. №

ТП 904-1-57.85-КЖИ-Л18д-5-1

Проверил	Чернявская	
Инженер	Лурье	
Гл. инж.	Чернявская	
Вед. инж.	Макарова	
Рук. гр.	Моргунов	
Гл. спец.	Осташевский	
Нач. осп.1	Осташевский	
Н. контр.	Луценко	

Лоток Л18д-5-1

Стадия	Масса	Масштаб
Р	500	1:50
Лист	Листов 1	

Госстрой СССР РОСТОВСКИЙ ПРОМСТРОЙНИИПРОЕКТ

Копировал ЛБИ Формат А4

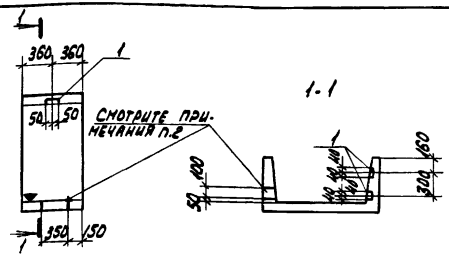

Формат	Зона	Поз.	Обозначение	Наименование	Кол.	Примечание
				Сборочные единицы		
			3.006-2 вып. II-1	Лоток Л11д-3	1	
		1	3.006-2 вып. II-3	Изделие закладное М-6	2	

Ведомость расхода стали на дополнительные закладные изделия, кг

Марка элемента	Изделия закладные										
	Арматура класса A-III ГОСТ 5781-82					Прокат марки Вст3кп2 ГОСТ 103-76					
	ф8				Итого	δ=6				Итого	Всего
Л11д-3-1	0,8				0,8	0,8				0,8	1,6

1. Остальное смотрите лоток Л11д-3 по серии 3.006-2 вып. II-1.
2. Отверстие выполнить без нарушения арматуры.
3. Знак ▼ нанести несмываемой краской.

Инв № В9191-5

19

Привязан

Инв. №

ТП 904.1-57.85-КЖИ-Л11д-3-1

Проверил	Чернявская	
Инженер	Лурье	
Гл. инж.	Чернявская	
Вед. инж.	Макарова	
Рук. гр.	Моргунов	
Гл. спец.	Осташевский	
Нач. осп.	Саркьянц	
Н. контр.	Луценко	

Лоток Л11д-3-1

Стадия	Масса	Масштаб
Р	450	1:50
Лист	Листов 1	

Госстрой СССР РОСТОВСКИЙ ПРОМСТРОЙНИИПРОЕКТ

Копировал ЛБИ Формат А4

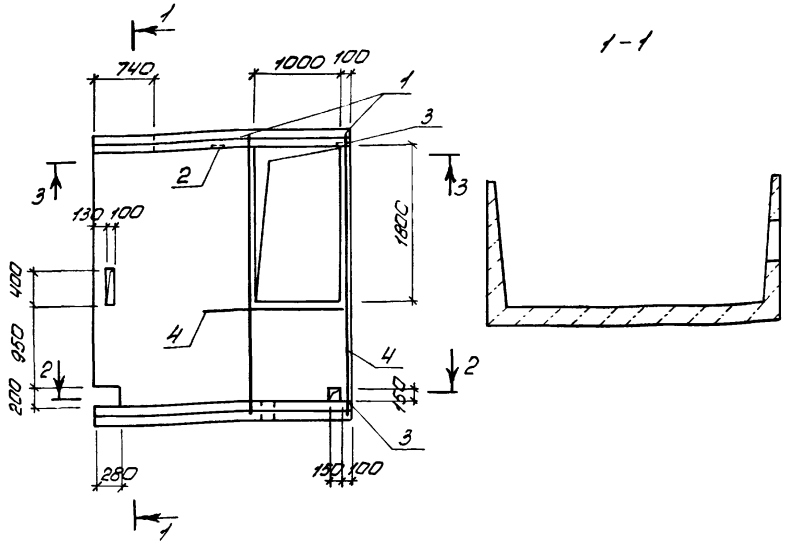

Форма	Зона	Поз	Обозначение	Наименование	Кол.	Примечание
				Сборочные единицы		
			3.006-2 Вып. II-1	Лоток Л34-3		
		1	ТП.904-1-57.85-КЖИ-Кр2	Каркас плоский Кр5	2	
		2	3.006-2 Вып II-3	Изделие закладное М-8	1	
		3	1.400-15 Вып. 1	МН105-6	2	
				Детали		
6.4		4*		ф10 А III ГОСТ 5781-82 ℓ=1800	2	4,1кГ
6.4		5		ф12 А III ГОСТ 5781-82 ℓ=1150	6	0,7кГ

*) 1400 | 400

1. В пределах отверстий стержни разрезать по месту и согнуть в тело лотка
2. Размер ▭ уточняется при привязке проекта
3. Остальное смотрите лоток Л34-3 по серии 3.006-2 Вып II-1

Ведомость расхода стали на дополнительные арматурные и закладные изделия, кГ

Марка элемента	Изделия арматурные					Изделия закладные						Общий расход
	Арматура класса А-III ГОСТ 5781-82				Всего	Арматура класса А-III ГОСТ 5781-82			Прокат марки Вст3кп2 ГОСТ 103-76		Всего	
	ф8	ф10	ф20	Итого		ф8		Итого	-δ=6	-δ=8	Итого	
Л34-3-1	3,4	6,4	32,8	42,6	42,6	0,7		0,7	2,2	0,8	3,0	3,7	46,3

Инв. № 8919/5

Привязан

20

Инв. №

Инженер	Цимбалист		
Вед. инж.	Макарова		
Рук. гр.	Моргунов		
Гл. спец.	Осташевский		
Нач. ОСТ-1	Саакьянц		
Н. контр.	Луценко		

ТП 904-1-57.85-КЖИ-Л34-3-1

Лоток Л34-3-1

Стадия	Масса	Масштаб
Р	7730	1:50
Лист	Листов 1	

ГОССТРОЙ СССР РОСТОВСКИЙ ПРОМСТРОЙНИИПРОЕКТ

Копировал Ненашева

Формат А3

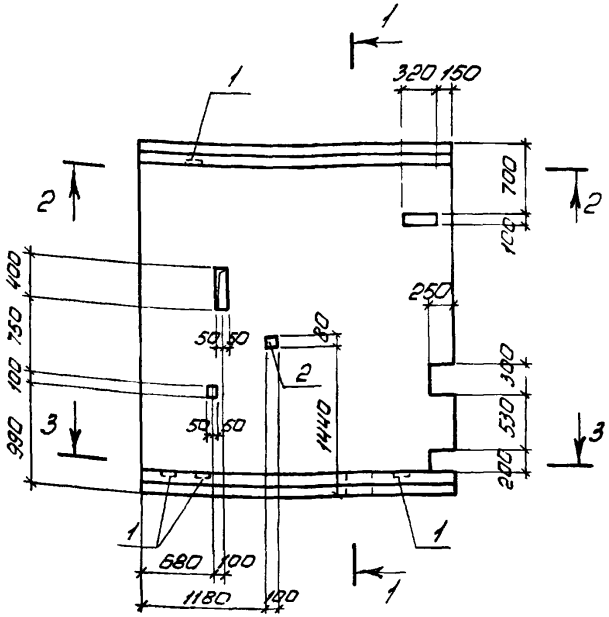

1-1

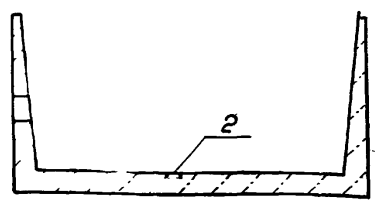

2-2

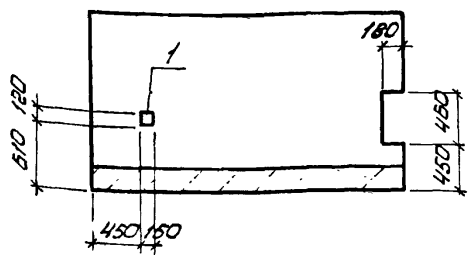

3-3

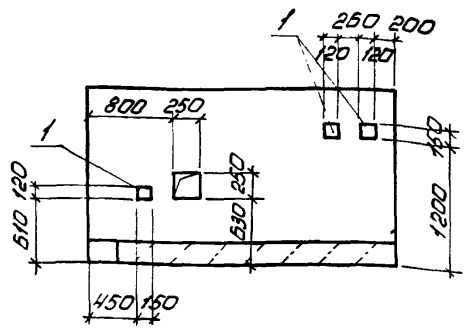

Формат	Зона	Поз.	Обозначение	Наименование	Кол.	Примечание
				Сборочные единицы		
			3.006-2 Вып. II-1	Лоток Л34-3	1	
				Изделия закладные		
		1	3.006-2 Вып. II-3	М-8	4	
		2		М-9	1	

1. В пределах отверстий стержни разрезать по месту и отогнуть в тело лотка
2. Остальное смотрите лоток Л34-3 по серии 3.006-2 Вып. II-1.

Ведомость расхода стали на дополнительные закладные изделия, кГ

Марка элемента	Изделия закладные											Всего	Общий расход
	Арматура класса					Прокат марки							
	А-III					ВСт3 кп2							
	ГОСТ 5781-82					ГОСТ 103-76							
	ф8				Итого	-40×6	-80×6	-120×6			Итого		
Л34-3-2	2,1				2,1	0,2	0,5	3,2			3,9	6,0	6,0

21

Инв. № 8919/5

Привязан

Инв. №

Инженер	Цимбалист		
Вед. инж.	Макарова		
Рук. гр.	Моргунов		
Гл. спец.	Осташевский		
Нач. ОСП-1	Саакьянц		
Н. контр.	Луценко		

ТП 904-1-51.85-КЖИ-Л34-3-2

Лоток Л34-3-2

Стадия	Масса	Масштаб
Р	7730	1:50

Лист | Листов 1

ГОССТРОЙ СССР РОСТОВСКИЙ ПРОМСТРОЙНИИПРОЕКТ

копировал Ненашева

Формат 13

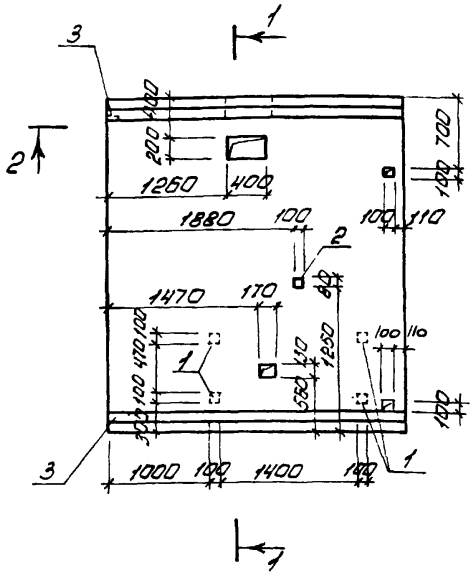

1 - 1

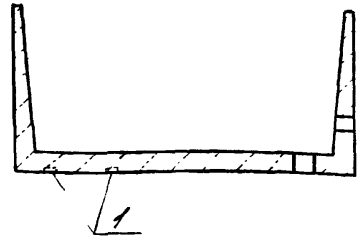

2 - 2

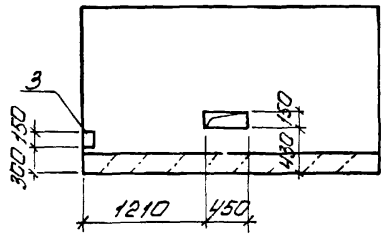

ФОРМАТ	ЗОНА	ПОЗ	Обозначение	Наименование	КОП	Примечание
				Сборочные единицы		
			3.006-2 Вып. II-1	Лоток Л34-3		
				Изделия закладные		
		1	1.400-15 Вып. 1	МН105-Б	4	
		2	3.006-2 Вып II-3	М-9	1	
		3	1.400-15 Вып. 1	МН106-Б	2	

1. В пределах отверстий стержни разрезать по месту и отогнуть в тело лотка
2. Остальное смотрите лоток Л34-3 по серии 3.006-2 Вып II-1

Ведомость расхода стали на дополнительные закладные изделия, кГ

Марка элемента	Изделия закладные												Общий расход
	Арматура класса					Прокат марки						Всего	
	А-III					ВСт3 кп2							
	ГОСТ 5781-82					ГОСТ 103-76							
	ф8				Итого	-40×6	-80×6	-100×6	-40×8		Итого		
Л34-3-3	0,8				0,8	0,8	0,5	3,4	2,4		6,5	7,3	7,3

22

Инв. № 8919/5

Привязан

Инв №

ТП 904-1-57.85-КЖИ-Л34-3-3

Инженер	Цимбалист	
Вед. инж	Макарова	
Рук гр	Моргунов	
Гл. спец	Осташевский	
Нач ОСП-1	Саакьянц	
Н контр	Луценко	

Лоток Л34-3-3

Стадия	Масса	Масштаб
Р	7730	1:50

Лист | Листов 1

ГОССТРОЙ СССР
РОСТОВСКИЙ ПРОМСТРОЙНИИПРОЕКТ

копировал Ненашева

Формат А3

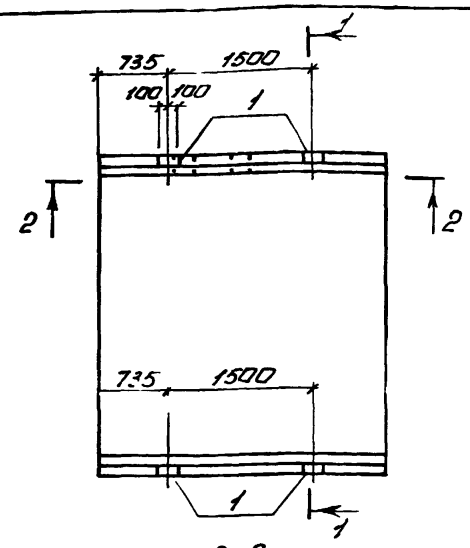

1 – 1

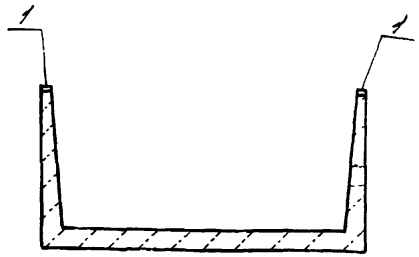

2 – 2

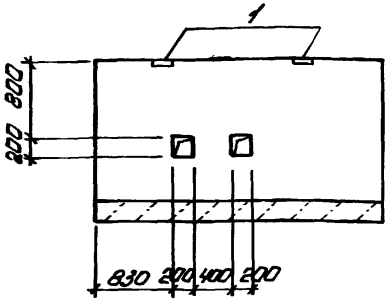

Формат	Зона	Поз	Обозначение	Наименование	Кол	Примечание
				Сборочные единицы		
			3.006-2 Вып II-1	Лоток Л34-3		
				Изделие закладное		
		1	3.006-2 Вып. II-3	М-2	4	

1. В пределах отверстий стержни разрезать по месту и отогнуть в тело лотка
2. Остальное смотрите лоток Л34-3 по серии 3.006-2 Вып. II-1.

Ведомость расхода стали на дополнительные закладные изделия, кг

Марка элемента	Изделия закладные											Всего	Общий расход
	Арматура класса					Прокат марки							
	А-III					ВСт3кП2							
	ГОСТ 5781-82					ГОСТ 103-76							
	ф8				Итого	-80х6					Итого		
Л34-3-4	0,8				0,8	3,2					3,2	4,0	4,0

23

Инв. № 8919/5

Привязан

Инв №

Инженер	Шимбалист		
Вед инж	Макарова		
Рук. гр	Маргунов		
Гл. спец	Осташевский		
Нач ОСП-1	Саакьянц		
Н. контр	Луценко		

ТП 904-1-57.85-КЖИ-Л34-3-4

Лоток Л34-3-4

Стадия	Масса	Масштаб
Р	7730	1:50
Лист	Листов 1	

ГОССТРОЙ СССР
РОСТОВСКИЙ
ПРОМСТРОЙНИЙ ПРОЕКТ

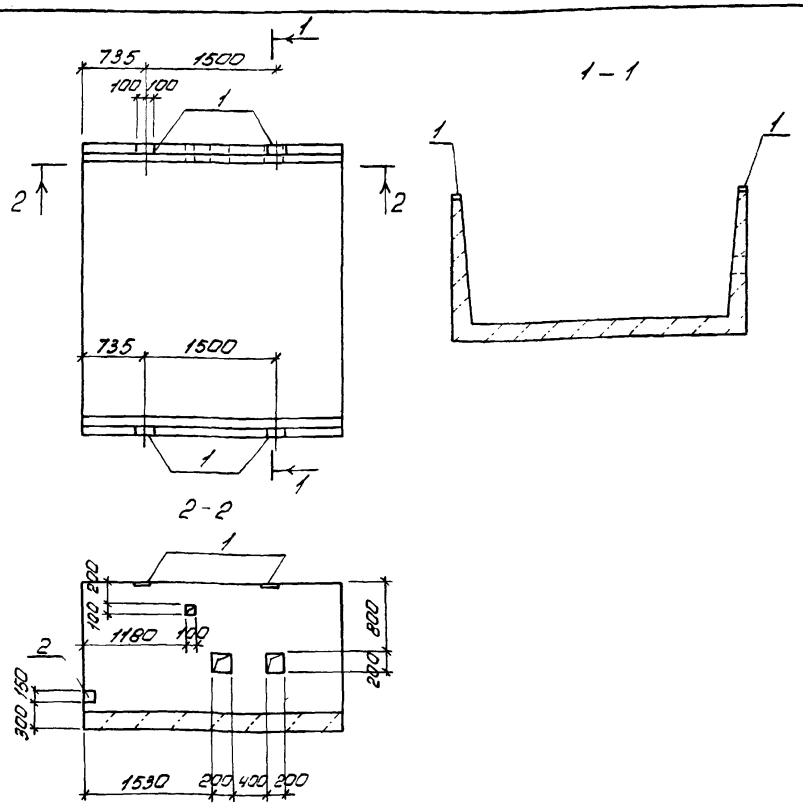

Формат	Зона	Поз.	Обозначение	Наименование	Кол.	Приме чани.
				Сборочные единицы		
			3.006-2 Вып. II-1	Лоток Л34-3		
				Изделие закладное		
		1	3.006-2 Вып. II-3	М-2	4	
		2	1.400-15 Вып. 1	МН 105-6	2	

1. В пределах отверстий стержни разрезать по месту и отогнуть в тело лотка
2. Остальное смотрите лоток Л34-3 по серии 3.006-2 Вып. II-1.

Ведомость расхода стали на дополнительные закладные изделия, кГ

Марка элемента	Изделия закладные											Всего	Общий расход
	Арматура класса					Прокат марки							
	A-III					ВСт3кп2							
	ГОСТ 5781-82					ГОСТ 103-76							
	ф8				Итого	-80×8	-100×8	-40×8			Итого		
Л34-3-5	1,0				1,0	3,2	1,4	0,8			5,4	6,4	64

Инв. № 8919/5

Привязан

Инв №

Инженер	Цимбалист		
Вед.инж	Макарова		
Рук. гр.	Моргунов		
Гл. спец	Осташевская		
Нач.отд.	Саакьянц		
Н.контр	Луценко		

ТП 904-1-57.85-КЖИ-Л34-3-5

Лоток Л34-3-5

Стадия	Масса	Масшт.
Р	7730	–
Лист	Листов	

ГОССТРОЙ СССР РОСТОВСКИЙ ПРОМСТРОЙНИИПРОЕКТ

Копировал Немашева

Формат А3

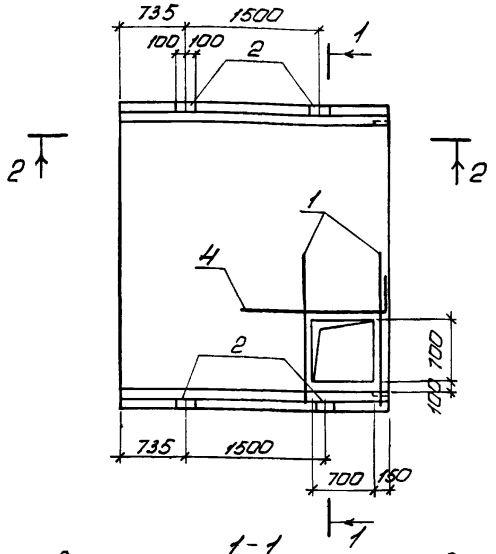

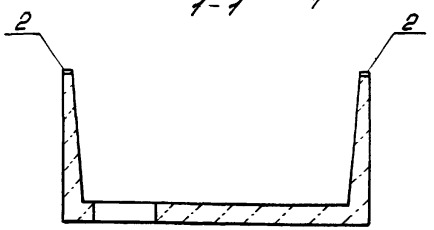

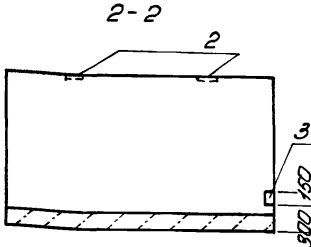

Формат	Зона	Поз.	Обозначение	Наименование	Кол.	Примечание
				Сборочные единицы		
			3.006-2 Вып II-1	Лоток Л34-3		
		1	ТП 904-1-57.85 КЖИ-Кр2	Каркас плоский Кр6	2	
				Изделия закладные		
		2	3.006-2 Вып. II-3	М2	4	
		3	1.400-15 Вып-1	МН 106-6	2	
				Детали		
Б.Ч.		4*		ф10А-III ГОСТ 5781-82 ℓ=1500	2	0,9 кг

*) 1200 | 300

1. В пределах отверстия стержни разрезать по месту и отогнуть в тело лотка
2. Остальное смотрите лоток Л34-3 по серии 3.006-2 Вып. II-1.

Ведомость расхода стали на дополнительные арматурные и закладные изделия, кг

Марка элемента	Изделия арматурные					Изделия закладные					Общий расход
	Арматура класса А-III ГОСТ 5781-82				Всего	Арматура класса А-III ГОСТ 5781-82		Прокат марки ВСт3кп2 ГОСТ 103-76		Всего	
	ф8	ф10	ф16	Итого		ф8	Итого	-6=6	-8=8	Итого	
Л34-3-6	1,8	1,8	10,8	14,4	14,4	1,0	1,0	4,6	0,8	5,4	6,4	20,8

Инв. № 8919/5

Привязан

Инв №

Инженер	Цимбалист		
Вед. инж	Макарова		
Рук. гр.	Моргунов		
Гл. спец	Осташевский		
НачОСП-1	Саакьянц		
Н. контр	Луценко		

ТП 904-1-КЖИ-Л34-3-6

Лоток Л34-3-6

Стадия	Масса	Масштаб
Р	7730	1:50
Лист	Листов 1	

ГОССТРОЙ СССР РОСТОВСКИЙ ПРОМСТРОЙНИИПРОЕКТ

Копировал Ненашева

Форма 23

1. Сварные швы выполнять электродами типа Э42 по ГОСТ 9467-75 Высота шва $h_ш = 6$ мм.

2. Материал конструкций (прокат): сталь марки ВСт3кп2 по ГОСТ 380-71*

3. Закладные и арматурные изделия изготавливать в соответствии с ГОСТ 10922-75. Арматурные изделия и закладные детали сварные для железобетонных конструкций. Технические требования и методы испытаний" и ГОСТ 14098-68„ Соединения сварные арматуры железобетонных изделий и конструкций. Контактная и ванная сварка. Основные типы и конструктивные элементы."

4. Стальные закладные изделия железобетонных конструкций должны быть защищены от коррозии:

колонн, стропильных балок, стеновых панелей и плит покрытия горячим цинкованием толщиной 50-60 мкм;

остальных железобетонных конструкций -лакокрасочным покрытием, согласно общих указаний на ТП904-1- -АР-2.

Привязан

Инв. №

Инв. № 8919/5

Ст техн	Растеряева		ТП 904-1-57.85 -КЖИ - ТТ
Вед. инж	Макарова		Технические требования к изготовлению арматурных и закладных изделий
Рук. гр	Моргунов		Стадия Р; Лист; Листов 1
Гл. спец	Осташевский		Г Т Р Й Р РОСТОВСКИЙ ПРОМСТРОЙНИИПРОЕКТ
Нач. ОСП-1	Саакьянц		
Н. контр	Луценко		

Копировал Ненашева Формат А4

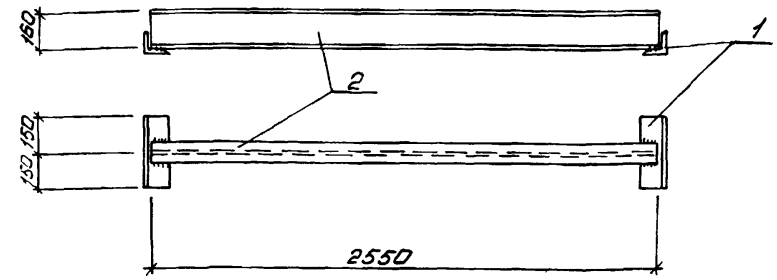

Формат	Зона	Поз	Обозначение	Наименование	Кол.	Примечание
				Документация		
А4			ТП 904-1-57.85-КЖИ-ТТ	Технические требования		
				к изготовлению арматур-		
				ных и закладных изделий		
				Детали		
Б4		1		L 40×4 ГОСТ 8509-72* ℓ=300	2	0,7 кг
Б4		2		I 16 ГОСТ 8239-72* ℓ=2550	1	40,6 кг

Привязан

26

Инв. № 8919/5

Инв. №

ТП 904-1-57.85-КЖИ - Б1

Проверил	Макарова		Балка стальная Б1
Архит.	Языджан		Стадия Р; Масса 42,0; Масштаб 1:20
Вед. инж.	Горская		Лист; Листов 1
Рук. гр.	Бескоровайный		ГОССТРОЙ СССР РОСТОВСКИЙ ПРОМСТРОЙНИИПРОЕКТ
ГАП	Петровский		
Гл. спец	Осташевский		
Нач. ОСП-1	Саакьянц		
Н. контр	Луценко		

Копировал Ненашева Формат А4

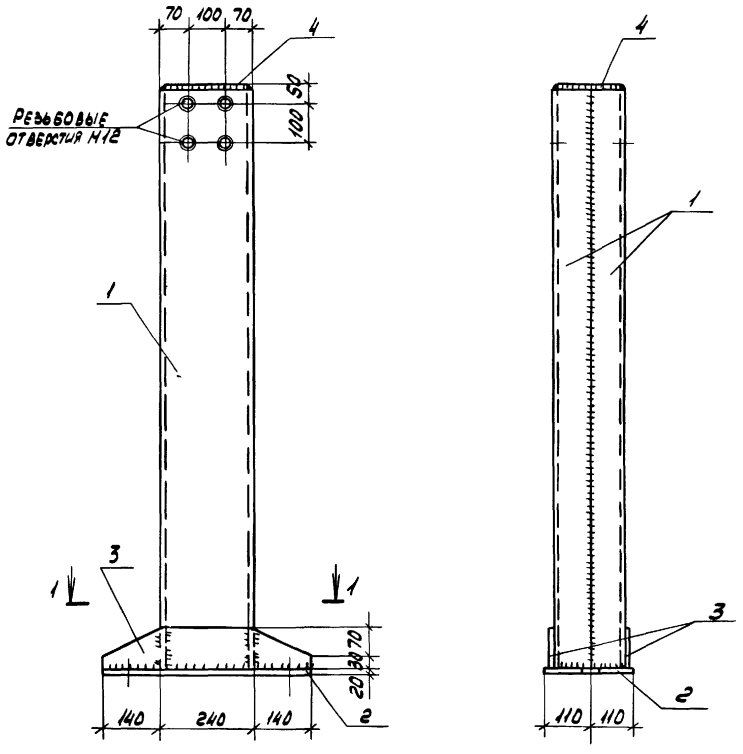

1-1

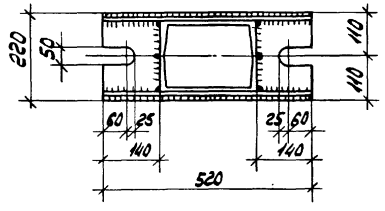

Формат	Зона	Поз.	Обозначение	Наименование	Кол.	Примечание
				Документация		
А4			ТП 904-1-57.85-КЖИ-ТТ	Технические требования к изготовлению арматурных и закладных изделий		
				Детали		
Б4		1		С 24 ГОСТ 8240-72 ℓ=4970	2	119.3 кг
Б4		2		-220х20 ГОСТ 82-70 * ℓ=520	1	18.0 кг
Б4		3		-100х8 ГОСТ 103-76 ℓ=520	2	3.3 кг
Б4		4		-170х8 ГОСТ 103-76 ℓ=230	1	2.5 кг

Толщина сварных швов $h_ш$=6 мм.

Привязан

27

Инв. № 8919/5

Инв. №

ТП 904-1-57.85-КЖИ-СФ1

Проведил	Макарова	
Ст. техник	Растерева	
Вед. инж.	Макарова	
Рук. гр.	Моргунов	
Гл. констр.	Осташенкин	
Нач. осп.	Саакьянц	
Н. контр.	Луценко	

Стойка СФ1

Стадия	Масса	Масштаб
Р	265.7	-
Лист	Листов 1	

Вст3кп2

Госстрой СССР
Ростовский Промстройниипроект

Копировал

Формат А3

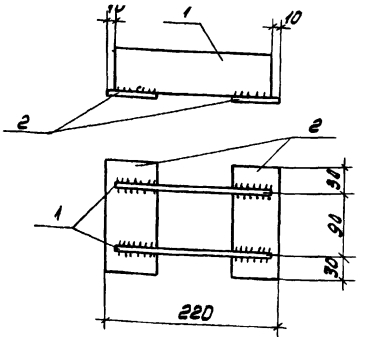

Формат	Зона	Поз.	Обозначение	Наименование	Кол.	Примечание
				Документация		
А4			ТП 904-1-57.85-КЖИ-ТТ	Технические требования		
				к изготовлению арматурных		
				и закладных изделий		
				Детали		
Б4		1		-40х8 ГОСТ 103-76 ℓ=200	2	0,5кг
Б4		2		-60х8 ГОСТ 103-76 ℓ=150	2	0,6кг

Привязан

Инв. №

Инв. № 8919/5

Проверил	Макарова	
Ст.техник	Растеряева	
Вед. инж.	Макарова	
Рук. гр.	Моргунов	
Гл. спец.	Осташевский	
Нач. отд.	Саакьянц	
Н. контр.	Луценко	

ТП 904-1-57.85-КЖИ-МС1

Изделие соединительное МС1

Стадия	Масса	Масштаб
Р	2,2	1:50
Лист	Листов 1	

ВСт3 кп2

Госстрой СССР РОСТОВСКИЙ ПРОМСТРОЙНИИПРОЕКТ

Копировал

Формат А4

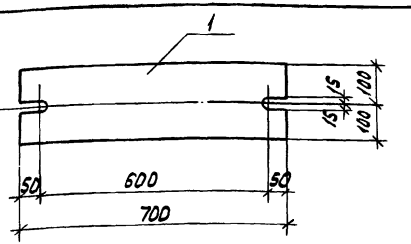

Формат	Зона	Поз.	Обозначение	Наименование	Кол.	Примечание
				Документация		
А4			ТП 904-1-57.85-КЖИ-ТТ	Технические требования		
				к изготовлению арматурных		
				и закладных изделий		
				Детали		
Б4		1		-200х20 ГОСТ 103-76 ℓ=700	1	22.0кг

28

Привязан

Инв. №

Инв. № 8919/5

Проверил	Макарова	
Ст.техник	Растеряева	
Вед. инж.	Макарова	
Рук. гр.	Моргунов	
Гл. спец.	Осташевский	
Нач. отд.	Саакьянц	
Н. контр.	Луценко	

ТП 904-1-57.85-КЖИ-МС2

Изделие соединительное МС2

Стадия	Масса	Масштаб
Р	22,0	1:10
Лист	Листов 1	

ВСт3 кп2

Госстрой СССР РОСТОВСКИЙ ПРОМСТРОЙНИИПРОЕКТ

Копировал

Формат А4

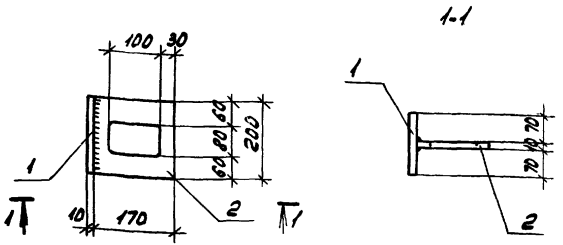

Формат	Зона	Поз.	Обозначение	Наименование	Кол.	Примечание
				Документация		
4			ТП 904-1-57.85-КЖИ-ТТ	Технические требования		
				к изготовлению арматур-		
				ных и закладных изделий		
				Детали		
54		1		-150х10 ГОСТ 103-76 ℓ=200	1	2,4 кг
54		2		-170х10 ГОСТ 103-76 ℓ=200	1	2.7 кг

Привязан

Инв. № 8919/5

Инв. №

ТП 904-1-57.85-КЖИ-МС3

Проверил	Макарова	
Ст.техн.	Растеряева	
Вед.инж.	Макарова	
Рук.гр.	Моргунов	
Гл.спец.	Осташевский	
Нач.ВСП-1	Саакьянц	
Н.контр.	Луценко	

Изделие соединительное МС3

Стадия	Масса	Масштаб
Р	5.1	1:10
Лист	Листов 1	

ГОССТРОЙ СССР РОСТОВСКИЙ ПРОМСТРОЙНИИПРОЕКТ

Копировал

Формат А4

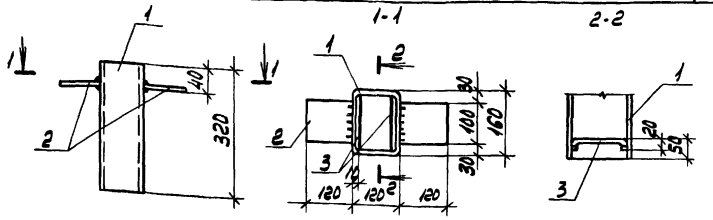

Формат	Зона	Поз.	Обозначение	Наименование	Кол.	Примечание
				Документация		
А4			ТП 904-1-57.85-КЖИ-ТТ	Технические требования		
				к изготовлению арматур-		
				ных и закладных изделий		
				Детали		
Б4		1		Профиль №5 ТУ 14-2-361-79 ℓ=320	1	4.0 кг
Б4		2		-100х6 ГОСТ 103-76 ℓ=120	2	0.6 кг
Б4		3		ф3 ГОСТ 3282-74* ℓ=200	2	0.01 кг

29

Привязан

Инв. № 8919/5

Инв. №

ТП 904-1-57.85-КЖИ-МС4

Проверил	Макарова	
Ст.техник	Растеряева	
Вед.инж.	Макарова	
Рук.гр.	Моргунов	
Гл.спец.	Осташевский	
Нач.ОСП1	Саакьянц	
Н.контр.	Луценко	

Изделие соединительное МС4

Стадия	Масса	Масштаб
Р	5.2	-
Лист	Листов 1	

ГОССТРОЙ СССР РОСТОВСКИЙ ПРОМСТРОЙНИИПРОЕКТ

Копировал

Формат А4

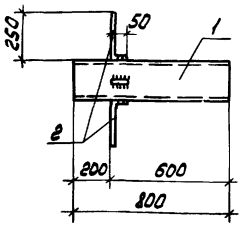

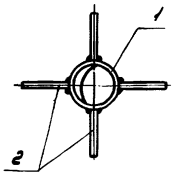

Формат	Зона	Поз.	Обозначение	Наименование	Кол.	Примечание
				Документация		
А4			ТП 904-1-57.85-КЖИ-ТТ	Технические требования		
				к изготовлению арматур-		
				ных и закладных изделий		
				Детали		
Б4		1		Тр. ф102×4 ГОСТ 8732-78 ℓ=800	1	7.7 кг
Б4		2		ф10 А III ГОСТ 5781-82 ℓ=300	4	0.2 кг

Привязан

Инв. № 8919/5

Инв. №

Проверил	Макарова	
Ст. техн.	Растеряева	
Инженер	Тимачева	
Вед. инж.	Макарова	
Рук. гр.	Моргунов	
Гл. спец.	Осташевский	
Нач. осп-1	Саакьянц	
Н. контр.	Луценко	

ТП 904-1-57.85-КЖИ-МС 5

Изделие соединительное МС 5

Стадия	Масса	Масштаб
Р	8,5	-
Лист	Листов 1	

ГОССТРОЙ СССР
РОСТОВСКИЙ ПРОМСТРОЙНИИПРОЕКТ

Копировал [illegible] Формат А4

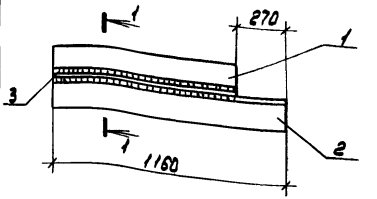

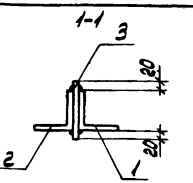

Формат	Зона	Поз.	Обозначение	Наименование	Кол.	Примечание
				Документация		
А4			ТП 904-1-57.85-КЖИ-ТТ	Технические требования		
				к изготовлению арматурных		
				и закладных изделий		
				Детали		
Б4		1		L80×7 ГОСТ 8509-72* ℓ=890	1	7.6 кг
Б4		2		L80×7 ГОСТ 8509-72* ℓ=1160	1	9.9 кг
Б4		3		-120×6 ГОСТ 103-76 ℓ=890	1	5.0 кг

Привязан

30

Инв. № 8919/5

Инв. №

Проверил	Макарова	
Ст. техник	Растеряева	
Ст. инж.	Чернявская	
Рук. гр.	Моргунов	
Гл. спец.	Осташевский	
Нач. осп-1	Саакьянц	
Н. контр.	Луценко	

ТП 904-1-57.85-КЖИ. МС6

Изделие соединительное МС6

Стадия	Масса	Масштаб
Р	22,5	-
Лист	Листов 1	

ГОССТРОЙ СССР
РОСТОВСКИЙ ПРОМСТРОЙНИИПРОЕКТ

Копировал [illegible] Формат А4

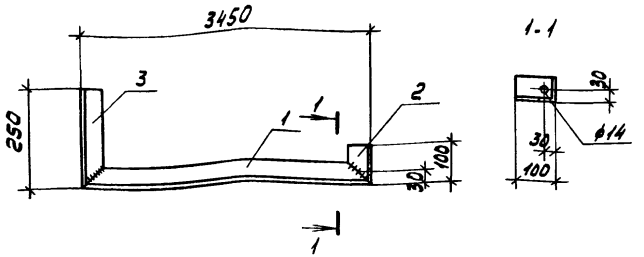

Формат	Зона	Поз.	Обозначение	Наименование	Кол.	Приме-чание
				Документация		
А4			ТП 904-1-57.85-КЖИ-ТТ	Технические требова-		
				ния к изготовлению арма-		
				турных и закладных изделий		
				Детали		
				∠50×5 ГОСТ 8509-72*		
Б4		1		ℓ=3450	1	13.0кг
Б4		2		ℓ=100	1	0.4кг
Б4		3		ℓ=250	1	0.9кг

Привязан

Инв.№

Инв.№ 8919/5

Вед. инж.	Макарова	
Рук. гр.	Моргунов	
Гл. спец.	Осташевский	
Нач. осп.	Саакьянц	
Н. контр.	Луценко	

ТП 904-1-57.85-КЖИ-МС7

Изделие соединительное МС7

Стадия	Масса	Масштаб
Р	14.3	-
Лист	Листов 1	

Госстрой СССР
Ростовский Промстройниипроект

Копировал

Формат А4

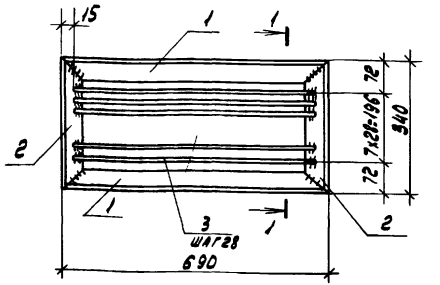

Формат	Зона	Поз.	Обозначение	Наименование	Кол.	Приме-чание
				Документация		
А4			ТП 904-1-57.85-КЖИ-ТТ	Технические требования		
				к изготовлению арматур-		
				ных и закладных изделий		
				Детали		
Б4		1		∠50×5 ГОСТ 8509-72* ℓ=690	2	2.6 кг
Б4		2		∠50×5 ГОСТ 8509-72* ℓ=340	2	1.3 кг
Б4		3		ф 8 АI ГОСТ 5781-82 ℓ=660	8	0.3 кг

Привязан

Инв.№

31

Инв.№ 8919/5

Вед. инж.	Макарова	
Рук. гр.	Моргунов	
Гл. спец.	Осташевский	
Нач. осп.	Саакьянц	
Н. контр.	Луценко	

ТП-904-1-57.85-КЖИ-МС8

Изделие закладное МС8

Стадия	Масса	Масштаб
Р	10.2	-
Лист	Листов 1	

Госстрой СССР
Ростовский Промстройниипроект

Копировал

Формат А4

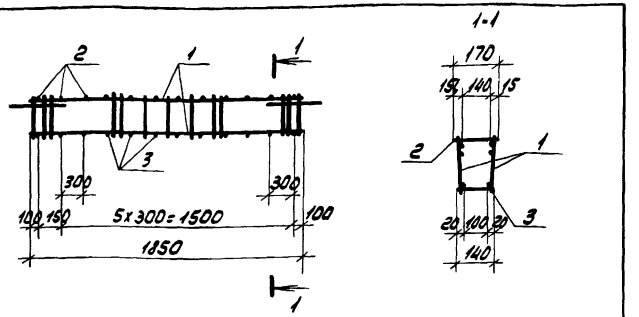

Формат	Зона	Поз.	Обозначение	Наименование	Кол.	Приме-чание
				Документация		
А4			ТП 904-1-57.85-КЖИ-ТТ	Технические требования к		
				изготовлению арматурных		
				и закладных изделий.		
				Сборочные единицы		
А4		1	ТП 904-1-57.85-КЖИ-КР2	Каркас плоский КР1	2	
				Детали		
Б4		2		ф 5 Вр I ГОСТ 6727-80 ℓ=170	7	0.03 кг
Б4		3		ф 5 Вр I ГОСТ 6727-80 ℓ=140	7	0.02 кг

Привязан

Инв. № 8919/5

Инв. №

Проверил	Макарова		
Ст. техник	Растерёева		
Вед. инж.	Макарова		
Рук. гр.	Моргунов		
Гл. спец.	Осташевский		
Нач. осп.	Сакьянц		
Н. контр.	Луценко		

ТП 904-1-57.85-КЖИ-КП1

Каркас пространственный КП1

Стадия	Масса	Масштаб
Р	11.7	-
Лист	Листов 1	

Госстрой СССР
РОСТОВСКИЙ ПРОМСТРОЙНИИПРОЕКТ

Копировал

Формат А4

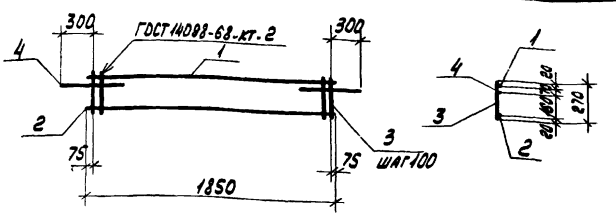

Формат	Зона	Поз.	Обозначение	Наименование	Кол.	Приме-чание
				Документация		
А4			ТП 904-1-57.85-КЖИ-ТТ	Технические требования к		
				изготовлению арматурных и		
				закладных изделий		
				Детали		
Б4		1		ф 8 АI ГОСТ 5781-82 ℓ=1850	1	0.7 кг
Б4		2		ф 10 АII ГОСТ 5781-82 ℓ=1850	1	1.1 кг
Б4		3		ф 5 Вр I ГОСТ 6727-80 ℓ=270	18	0.04 кг
Б4		4		ф 18 АI ГОСТ 5781-82 ℓ=800	2	1.6 кг

32

Привязан

Инв. № 8919/5

Инв. №

Проверил	Макарова		
Ст. техник	Растерёева		
Вед. инж.	Макарова		
Рук. гр.	Моргунов		
Гл. спец.	Осташевский		
Нач. осп.	Сакьянц		
Н. контр.	Луценко		

ТП 904-1-57.85-КЖИ-КР1

Каркас плоский КР1

Стадия	Масса	Масштаб
Р	5.7	1:50
Лист	Листов 1	

Госстрой СССР
РОСТОВСКИЙ ПРОМСТРОЙНИИПРОЕКТ

Копировал

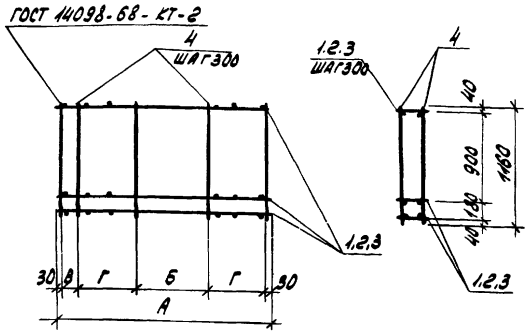

Формат	Зона	Поз.	Обозначение	Наименование	Кол. на исполн. КП2	КП3	КП4			Примечание
А4			ТП 904-1-5265-КЖИ-ТТ	Документация						
				Технические требования						
				к изготовлению арматурных						
				и закладных изделий						
А3		1	ТП 904-1-5265-КЖИ-КР2	Сборочные единицы						
А3		2		Каркас плоский КР2	5					
А3		3		То же КР3			5			
				" КР4		5				
Б4		4		Детали						
				ФБВрI ГОСТ 6727-80 ℓ=1160	18	18	4			0.1 кг

Марка	Размеры, мм А	Б	В	Г				Масса кг
КП2	3200	1200	120	900				10.3
КП3	3200	1200	120	900				30.8
КП4	780	720	-	-				1.9

33

Инв. № 891915

Привязан

Инв. N

Проверил	Макарова	
Ст. техник	Растеряева	
Инженер	Решетникова	
Вед. инж.	Макарова	
Рук. гр.	Моргунов	
Гл. спец.	Осташевский	
Нач. ОСП-1	Саакьянц	
Н. контр.	Луценко	

ТП 904-1-5265-КЖИ-КП2

Каркас пространственный (КП2 - КП4)

Стадия	Масса	Масштаб
Р	Смотрите таблицу	-

Лист | Листов 1

ГОССТРОЙ СССР
РОСТОВСКИЙ ПРОМСТРОЙНИИПРОЕКТ

Копировал ЛГИ

Формат А3

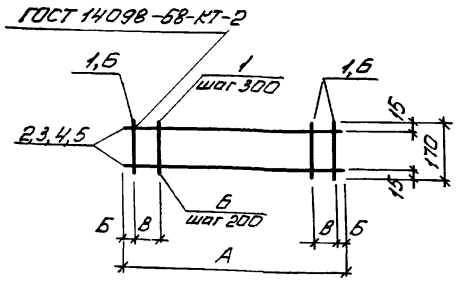

Формат	Зона	Поз.	Обозначение	Наименование	Кол. на испол. Кр2	Кр3	Кр4	Кр5	Кр6					Примечание
				Документация										
А4			ТП 904-1-5.85.КЖИ-ТТ	Технические требования										
				к изготовлению армотур										
				ных и закладных изделий										
				Детали										
Б.Ч.		1		ф48р I ГОСТ 6727-80 ℓ=170	12	5	12							0,02кГ
Б.Ч.		2		ф58р I ГОСТ 6727-80 ℓ=780		2								0,1 кГ
Б.Ч.		3		ф6А III ГОСТ 5781-82 ℓ=3200	2									0,7 кГ
Б.Ч.		4		ф12А II ГОСТ 5781-82 ℓ=32[illegible]			2							2,8 кГ
Б.Ч.		5		ф20А III ГОСТ 5781-82 ℓ=3300				2						8,2 кГ
Б.Ч.		6		ф8А III ГОСТ 5781-82 ℓ=160				17	9					0,1 кГ
Б.Ч.		7		ф16А III ГОСТ 5781-82 ℓ=1700					2					2,7 кГ

Марка	Размеры, мм А	Б	В			Масса кГ
Кр2	3200	50	200			1,7
Кр3	780	40	50			0,3
Кр4	3200	50	200			5,8
Кр5	3300	50	250			18,1
Кр6	1700	50	200			6,3

Привязан

34

Инв. № 8919/5

Инв №

Проверил	Толмачева		
Инженер	Цимбалист		
Ст. инж.	Толмачева		
Вед. инж.	Макарова		
Рук. гр.	Моргунов		
Гл. спец	Истошевская		
Нач. ОСП-1	Саакьянц		
Н. контр	Луценко		

ТП 904-1-5.85-КЖИ-Кр2

Каркас плоский (Кр2-Кр6)

Стадия	Масса	Масштаб
Р	смотрите таблицу	–
Лист	Листов 1	

ГОССТРОЙ СССР РОСТОВСКИЙ ПРОМСТРОЙНИИПРОЕКТ

Копировал Ненашева

Формат А3

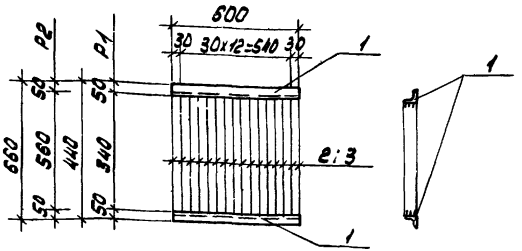

Марка	Масса, кг
Р1	15.1
Р2	23.5

Формат	Зона	Поз.	Обозначение	Наименование	Кол.	Примечание
				Документация		
А4			ТП 904-1-57.85-КЖИ-ТТ	Технические требования		
				к изготовлению армату-		
				рных и закладных изделий		
				Детали		
Б4		1		∠50х5 ГОСТ 8509-72* ℓ=600	2	2,3 кг
			Переменные данные для исполнений:			
				Р1		
				Детали		
Б4		2		-40х5 ГОСТ 103-76 ℓ=340	21	0.5 кг
				Р2		
				Детали		
Б4		3		-40х5 ГОСТ 103-76 ℓ=560	21	0.9 кг

Привязан

Инв. № 8919/5

Инв. №

Проверил	Макарова	
Архит.	Язьджан	
Вед. инж.	Горская	
Рук. гр.	Бескоровайный	
ГАП	Петровский	
Гл. спец.	Осташевский	
Нач. осп.	Сакьянц	
Н. контр.	Луценко	

ТП 904-1-57.85-КЖИ-Р1

Решетка (Р1; Р2)

Стадия	Масса	Масштаб
Р	смотрите таблицу	-
Лист	Листов 1	

Госстрой СССР
Ростовский Промстройниипроект

Копировал

Формат А4

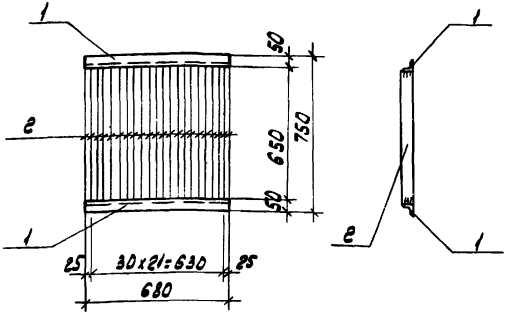

Формат	Зона	Поз.	Обозначение	Наименование	Кол.	Примечание
				Документация		
А4			ТП 904-1-57.85-КЖИ-ТТ	Технические требования		
				к изготовлению арма-		
				турных и закладных изделий		
				Детали		
Б4		1		∠50х5 ГОСТ 8509-72* ℓ=680	2	2.6 кг
Б4		2		-40х5 ГОСТ 103-76 ℓ=650	22	1.0 кг

Привязан

Инв. № 8919/5

Инв. №

Проверил	Макарова	
Архит.	Язьджан	
Вед. инж.	Горская	
Рук. гр.	Бескоровайный	
ГАП	Петровский	
Гл. спец.	Осташевский	
Нач. осп.	Сакьянц	
Н. контр.	Луценко	

ТП 904-1-57.85-КЖИ-Р3

Решетка Р3

Стадия	Масса	Масштаб
Р	27.2	-
Лист	Листов 1	

Госстрой СССР
Ростовский Промстройниипроект

Копировал

Формат А4

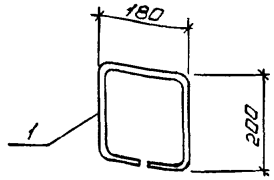

Формат	Зона	Поз	Обозначение	Наименование	Кол.	Примечание
				Документация		
А4			ТП 904-1-57.85-КЖИ-ТТ	Технические требования		
				к изготовлению арматурных		
				и закладных изделий		
				Детали		
Б4		1		ф10 А I ГОСТ 5781-82 ℓ=760	1	0,5 кг

Привязан

Инв. №

Инв. № 8919/5

Провер	Макарова		
Ст техник	Растеряева		
Вед инж	Макарова		
Рук гр	Маргунов		
Гл спец	Осташевский		
Нач ОСП-1	Саакьянц		
Н контр	Луценко		

ТП 904-1-57.85-КЖИ-МН1

Изделие закладное МН1

Стадия	Масса	Масштаб
Р	0,5	1:10
Лист	Листов 1	

ГОССТРОЙ СССР
РОСТОВСКИЙ
ПРОМСТРОЙНИИПРОЕКТ

Копировал Ненашева

Формат А4

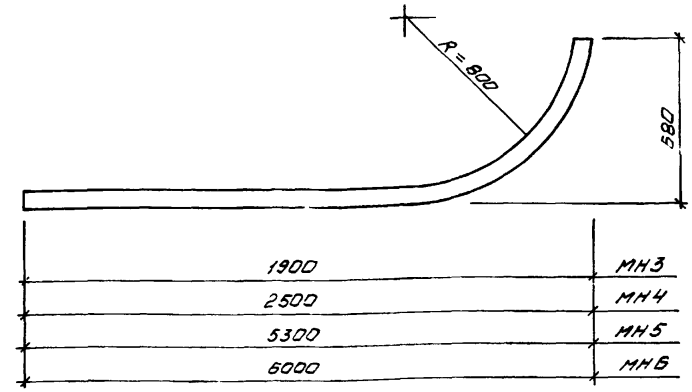

Формат	Зона	Поз.	Обозначение	Наименование	Кол.	Примечание
				Детали		
				МН3		
				тр ф75 ТУ6-19-051-249-79 ℓ=2250	1	
				МН4		
				тр ф75 ТУ6-19-051-249-79 ℓ=2850	1	
				МН5		
				тр ф75 ТУ6-19-051-249-79 ℓ=5650	1	
				МН6		
				тр ф75 ТУ6-19-051-249-79 ℓ=6350	1	

Привязан

Инв. №

Инв. № 8919/5

36

Провер	Макарова		
Архит	Языджан		
Вед инж	Горская		
Рук гр	Бесгоровайный		
ГАП	Петровский		
Гл спец	Осташевский		
Нач ОСП-1	Саакьянц		
Н контр	Луценко		

ТП 904-1-57.85-КЖИ-МН3

Изделие закладное (МН3-МН6)

Стадия	Масса	Масштаб
Р	—	1:20
Лист	Листов 1	

ГОССТРОЙ СССР
РОСТОВСКИЙ
ПРОМСТРОЙНИИПРОЕКТ

Копировал Ненашева

Формат А4

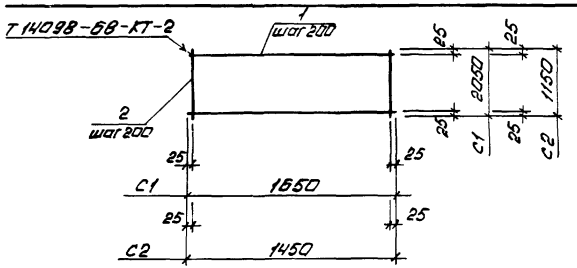

Зона	Поз	Обозначение	Наименование	Кол.	Примечание
			Документация		
		ТП 904-1-57.85-КЖИ-ТТ	Технические требования		
			к изготовлению арматурных		
			и закладных изделий		
			С1		
			Детали		
	1		ф8А I ГОСТ 5781-82 ℓ=1650	11	0.7 кг
	2		ф8А I ГОСТ 5781-82 ℓ=2050	9	0.8 кг
			С2		
			Детали		
	1		ф10А II ГОСТ 5781-82 ℓ=1450	6	0.9 кг
	2		ф10А II ГОСТ 5781-82 ℓ=1150	8	0.7 кг

арка	Масса
С1	14.9
С2	11.0

Инв. № 8919/5

Привязан

Инв №

ТП 904-1-57.85-КЖИ - С1

техник	Растеряева	
инж	Толмачева	
1 инж	Макарова	
к.гр.	Моргунов	
спец	Осташевский	
ЧООМ	Саакьянц	
контр	Луценко	

Сетка арматурная (С1, С2)

Стадия	Масса	Масштаб
Р	смотрите таблицу	—
Лист	Листов	

ГОССТРОЙ СССР
РОСТОВСКИЙ
ПРОМСТРОЙНИИПРОЕКТ

Копировал Ненашева

Формат А4

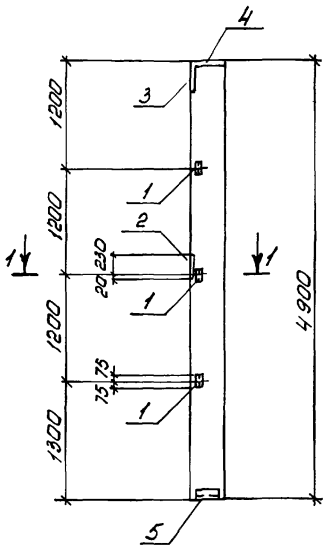

Формат	Зона	Поз	Обозначение	Наименование	Кол.	Примечание
				Сборочные единицы		
			1.427.1-3 Вып. 1	Колонна 1КФ49-1	1	
		1	1.400-6/76 Вып.1	Изделие закладное МН-13	3	
		2		То же МН-10-3	1	
		3	1.427.1-3 Вып. 2	" МН1	1	
		4		" МН2	1	
		5		" МН7	1	

1. Остальное смотрите колонну 1КФ49-1 серии 1.427.1-3 Вып. 1
2. Строповку колонн рекомендуется производить с помощью инвентарных приспособлений. При их отсутствии допускается применять строповочные петли. Марки строповочных петель и примеры их установки даны в серии 1.427.1-3.
3. Примеры установки закладных изделий МН1, МН2, МН7 даны в серии 1.427.1-3 Вып.1

38

Привязан

Инв.№

Ведомость расхода стали на дополнительные закладные изделия

Марка элемента	Изделия закладные												
	Арматура класса А-III ГОСТ 5781-82				Прокат марки ВСт3кп2 ГОСТ 103-76		ГОСТ 82-70*			ГОСТ 8509-72*			Всего
	ф10	ф12	ф14	Итого	δ=8	Итого	δ=8	δ=10	Итого	∠63×5	∠90×6	Итого	
1КФ49-1-1	3.2	2.3	2.1	7.6	1.0	1.0	5.7	10.4	16.1	4.5	4.2	8.7	33.4

Инв.№ 8919/5

ТП 904-1-57.85-КЖИ-204

Проверил	Макарова	
Ст.техник	Растеряева	
Вед.инж.	Макарова	
Рук.гр.	Моргунов	
Гл.спец.	Остошевский	
НачОСП-1	Саакьянц	
Н.контр.	Луценко	

Колонна 1КФ49-1-1

Стадия	Масса	Масштаб
Р	1100	—
Лист	Листов 1	

ГОССТРОЙ СССР РОСТОВСКИЙ ПРОМСТРОЙНИИПРОЕКТ

Копировал Ненашева

Формат А3

ЦЕНТРАЛЬНЫЙ ИНСТИТУТ ТИПОВОГО ПРОЕКТИРОВАНИЯ
ГОССТРОЯ СССР
КИЕВСКИЙ ФИЛИАЛ
г. Киев-57 ул. Эжена Потье № 12

20/5
Заказ № 4788 Инв. № 8919/5 Тираж 1000

Сдано в печать 5.7. 1985 Цена 1-48

gost.e-ecolog.ru