ТИПОВОЙ ПРОЕКТ
902-1-88.84

КАНАЛИЗАЦИОННАЯ НАСОСНАЯ СТАНЦИЯ ПРОИЗВОДИТЕЛЬНОСТЬЮ 400-2000 м³/ч, НАПОРОМ 30-40 м С РЕШЕТКАМИ-ДРОБИЛКАМИ ПРИ ГЛУБИНЕ ЗАЛОЖЕНИЯ ПОДВОДЯЩЕГО КОЛЛЕКТОРА 5,5 м

(Сборно-монолитный вариант, опускной способ)

АЛЬБОМ VI

Подземная часть. Изделия.

15589 - 02

gost.e-ecolog.ru

Привязан:

Инв. №

Отпечатано
в Новосибирском филиале ЦНТИ
630064 г. Новосибирск по Карла Маркса 1
Выдано в печать "12" VI 1984 г.
Заказ Т- Тираж

ТИПОВОЙ ПРОЕКТ
902-1-88.84

КАНАЛИЗАЦИОННАЯ НАСОСНАЯ СТАНЦИЯ ПРОИЗВОДИТЕЛЬНОСТЬЮ 400-2000 м³/ч, НАПОРОМ 30-40 м С РЕШЕТКАМИ-ДРОБИЛКАМИ ПРИ ГЛУБИНЕ ЗАЛОЖЕНИЯ ПОДВОДЯЩЕГО КОЛЛЕКТОРА 5,5 м

(СБОРНО-МОНОЛИТНЫЙ ВАРИАНТ, ОПУСКНОЙ СПОСОБ)

Альбом VI

Разработан проектным институтом
"Запгипроводоканалпроект"
Главный инженер института Г А Бондаренко
Главный инженер проекта В С Лялюк

Утвержден В/О "Союзводоканалниипроект"
протокол № 75 от 05 12 1983 г
Введен в действие В/О Союзводоканалниипроект
приказ № 82 от 18 04 1984 г.

Привязан

Инв. №

Обозначение	Наименование	Стр.	Примечание
902-1-88.84-КНИ-ДО	Содержание альбома	2,3	
-ТТ1	Технические требования к изго-		
	товлению сборных железобетонных		
	изделий	4	
-ТТ2	Технические требования к изго-		
	товлению арматурных и зак-		
	ладных изделий	4	
-2ПС78-4□	Панель стеновая ПС (2ПС78-4□-		
	01 — 2ПС78-4□-18)	5-7	
-ВМС1	Ведомость расхода стали	8-10	
-2ПС78-4□ СБ	Панель стеновая ПС (2ПС78-		
	-4□-01 — 2ПС78-4□-18) сбо-		
	рочный чертеж	11-17	
-ПГ78.20-61□-04	Панель перегородочная ПГ (ПГ78.20-61□-01 — ПГ78.20-61□-04)	18	
-ПГ78.20-61□-01СБ	Панель перегородочная ПГ78.20-61□-01 (сбо-		
	рочный чертеж)	19	
-ПГ78.20-61□-02СБ	Панель перегородочная ПГ78.20-61□-02		
	(сборочный чертеж)	20	
-ПГ78.20-61□-03СБ	Панель перегородочная ПГ78.20-61□-03		
	(сборочный чертеж)	21	
-ПГ78.20-61□-04СБ	Панель перегородочная ПГ78.20-61□-04		
	(сборочный чертеж)	22	

Формат	Обозначение	Наименование	Гр.	Примечание
А4	902-1-88.84-ПГ78.20-44□-01	Панель перегородочная ПГ78.20-44□-01	23	
А4	-ПГ78.20-44□-1-01	Панель перегородочная ПГ78.20-44□-1-01	23	
А3	-ПГ78.20-44□-01СБ	Панель перегородочная ПГ78.20-44□-01 сборочный чертеж	24	
А3	-ПГ78.20-44□-1-01СБ	Панель перегородочная ПГ78.20-44□-1-01 сборочный чертеж	25	
А4	-Кр14	Каркас плоский Кр14	33	
А4	-МС23	Изделие соединительное МС23	33	
А3	-ВМС2	Ведомость расхода стали	26	
А4	-Кр1	Каркас плоский Кр1	27	
А4	-Кр2	То же Кр2	27	
А4	-Кр3	" Кр3	28	
А4	-Кр4	" Кр4	28	
А4	-Кр5	" Кр5	29	
А4	-Кр6	" Кр6	29	
А4	-Кр7	" Кр7	30	
А4	-Кр8	" Кр8	30	
А4	-Кр9	" Кр9	31	
А4	-Кр10	" Кр10	31	
А4	-Кр12	" Кр12	32	
А4	-Кр13	" Кр13	32	
А4	-С1	Сетка арматурная С1	34	
А4	-С2	То же С2	34	
А4	-Кр11	Каркас плоский Кр11	35	

Привязан

Нач. отд.	Шейко	
Гл. спец.	Власенко	
Рук. гр.	Горбунк	
Сдинт	Шпанцирь	
Техник	Рыжкова	

ТП 902-1-88.84-КНИ-ДО

Содержание альбома

Стадия	Лист	Листов
Р	1	2

ГПИ Госстроя СССР Союзводоканалпроект Харьковский Водоканалпроект

Заказ 1 Тираж 1 Формат А3

Формат	Обозначение	Наименование	Ср	Примечание
А4	902-1-88.84-КНИ-Кр11	Каркас плоский Кр11	35	
А4	-С3	Сетка арматурная С3	35	
А4	-МН1	Изделие закладное МН1	36	
А4	-МН2	То же МН2	36	
А4	-МС1	Изделие соединительное МС1	37	
А4	-МС2	То же МС2	37	
А4	-МС4	" МС4	38	
А4	-МС3	" МС3	38	
А4	-МС6	" МС6	39	
А4	-МС5	" МС5	39	
А4	-МС7	" МС7	40	
А4	-МС8	" МС (МС8, МС9)	40	
А4	-МС14	" МС14	41	
А4	-МС15	" МС (МС15, МС16)	41	
А4	-МС25	" МС25	42	
А4	-МС26	" МС26	42	
А4	-МС19	" МС (МС19, МС20, МС38)	43	
А4	-МС19СБ	" МС (МС19, МС20, МС38)		
		Сборочный чертеж	43	
А4	-МС21	" МС (МС21, МС22, МС39,		
		МС40, МС41)	44	
А4	-МС21СБ	" МС (МС21, МС22, МС39,		

Формат	Обозначение	Наименование	Ср	Примечание
		МС40, МС41) сборочный		
		чертеж	41	
А4	902-1-88.84-КНИ-МС24	Изделие соединительное МС (МС24, МС36)	45	
А4	-МС24СБ	" МС (МС24, МС36)		
		сборочный чертеж	45	
А4	-МС37	" МС37	46	
А4	-МН3	Изделие закладное МН3	46	

Привязан

Технические требования к изготовлению сборных железобетонных изделий.

1. Сборные железобетонные изделия запроектированы из тяжелого бетона при условии их изготовления в заводских условиях в инвентарных стальных формах. Изделия должны изготовляться в точном соответствии с рабочими чертежами, а также требованиями ГОСТ 13015.1-81 "Изделия железобетонные и бетонные. Общие технические требования".

2. Изделия армируются арматурными сетками и каркасами.

3. Фиксация закладных изделий осуществляется путем крепления их к опалубочной форме.

4. Для строповки изделий при извлечении их из опалубочной формы и при их транспортировке предусмотрена применение строповочных петель.

5. Складирование изделий производится в штабелях. Высота штабеля назначается из условия обеспечения требований техники безопасности согласно СНиП III-4-80. Подкладки должны устанавливаться в местах расположения строповочных петель.

6. Погрузку и транспортирование изделий следует производить в соответствии с рекомендациями „Временных указаний по перевозке унифицированных сборных железобетонных деталей и конструкций промышленного строительства автомобильным транспортом.". (Стройиздат 1966г)

Привязан:

Инв. №

Нач.отд.	Шейко	
Гл.инж.	Власенко	
Рук.гр.	Боровик	
Ст.инж.	Шмандий	
Инженер	Пушкарь	

ТП 902-1-88.84 КЖИ-ТТ1

Технические требования к изготовлению сборных железобетонных изделий.

Стадия	Лист	Листов
Р		1

Госстрой СССР Союзводоканалпроект Харьковский Водоканалпроект

Инв.№ подл. | Подпись и дата | Взам.инв.№

Технические требования к изготовлению арматурных и закладных изделий.

1. Плоские арматурные изделия следует изготовлять при помощи контактной точечной сварки.
Сварку сеток и каркасов производить во всех точках пересечения стержней.

2. Объединение плоских каркасов в пространственные производить кондукторах при помощи электросварочных клещей

3. Размеры сеток и каркасов даны по осям и торцам стержней.

4. Сварку производить в соответствии с ГОСТ 19292-73 „Соединения сварных элементов закладных деталей сборных железобетонных конструкций" и СН 393-78.

5. Сварку тавровых соединений круглых стержней с листовым прокатом закладных изделий выполнять под слоем флюса.

6. Материал прокатной стали закладных изделий принять марки Вст3кп2-1 для сварных конструкций по ТУ14-1-3023-80 и Вст3кп2 по ГОСТ 535-79.

Толщину сварных швов принять по наименьшей толщине свариваемых элементов.

Привязан:

Инв. №

Нач.отд.	Шейко	
Н.контр.	Власенко	
Рук.гр.	Боровик	
Ст.инж.	Шмандий	
Инженер	Пушкарь	

ТП 902-1-88.84 КЖИ-ТТ2

Технические требования к изготовлению арматурных и закладных изделий

Стадия	Лист	Листов
Р		

Госстрой СССР Союзводоканалпроект Харьковский Водоканалпроект

Формат	Зона	Поз.	Обозначение	Наименование	Кол. на испол. 902-1-88.84КЖИ-2ПС78-4□ 01	02	03	04	05	06	07	08	Примечание
				Документация									
А4			902-1-88.84-КЖИ-ТТ1	Технические требования к изготовлению									
				сборных железобетонных изделий									
А3			-2ПС78-4□СБ	Сборочный чертеж									
А3			-Вмс1	Ведомость расхода стали									
				Сборочные единицы									
А3		-	3.902.1-10 Вып.1	Панель стеновая 2ПС78-4□	1	1	1	1	1	1	1	1	
		1	3.901-5	Сальник Ду800 l=300	1								
		2	3.901-5	Сальник Ду500 l=300						1			
		3	1.400-15	Изделие закладное МН 101-3						1		1	
		4	1.400-15	То же МН 140-3	3	1							

Привязан

Инв.№

Нач.отд	Шейко	
Н.контр	Власенко	
Рук.гр.	Бировик	
Ст.инж.	Шмандий	
Техник	Пытанов	

ТП 902-1-88.84-КЖИ-2ПС78-4□

Панель стеновая ПС (2ПС78-4□÷2ПС78-4□-18)

Стадия	Лист	Листов
Р	1	5

Госстрой СССР Союзводоканалпроект Харьковский Водоканалпроект

Формат А4

Инв.№ подл. | Подпись и дата | Взам.инв.№

Формат	Зона	Поз.	Обозначение	Наименование	Кол. на испол. 902-1-88.84КЖИ-2ПС78-4□ 01	02	03	04	05	06	07	08	Примечание
		5	1.400-15, Вып.1	Изделие закладное МН 130-3		0,85	1,7	0,85					м
		6	1.400-15, Вып.1	То же МН 112-3	3	3	3	4	12	4	4	4	
		7	1.400-15 Вып.1	" МН 113-3				1	10				
		9	1.400-15, Вып.1	" МН 127-2	1								
		10	1.400-15, Вып.1	" МН 132-3		1							
		11	1.400-15, Вып.1	" МН 804	3	3	3	3	3	3	3	3	
		12	1.400-15, Вып.1	" МН 128-3			0,71		0,71				м
		13	1.400-15, Вып.1	" МН 113-1		2							
		14	1.400-15, Вып.1	" МН 122-5		1							
				Детали									
Б4		16		ФЗАIII ГОСТ 5781-82 в1850	8								
Б4		17		ФЗАIII ГОСТ 5781-82 в1400						8			
Б4		18		ФЗАIII ГОСТ 5781-82 в1500						8			

Привязан

Инв.№

ТП 902-1-88.84-КЖИ-2ПС78-4□

Лист 2

Формат А4

Формат	Зона	Поз	Обозначение	Наименование	Кол. на испол. 902-1-88.84-КЖИ-2ПС78-4□								Примечание
				Документация									
А4			902-1-88.84-КЖИ-ТТ1	Технические требования к изготовлению сборных железобетонных изделий									
А3			-2ПС78-4□СБ	Сборочный чертеж									
А3			-ВМС1	Ведомость расхода стали									
				Сборочные единицы									
		1	3.902.1-10, Вып.1	Панель стеновая 2ПС78-4□	1	1	1	1	1	1	1	1	
		2	3.901-5	Сальник Ду500 δ-300						1			
		3	1.400-15, Вып.1	Изделие закладное МН101-3		1			1				
		4	1.400-15, Вып.1	То же МН140-3	1		2	2					

Привязан

Инв.№

ТП 902-1-88.84-КЖИ-2ПС78-4□ Лист 3

Копир. Формат А4

Инв.№ подл. | Подпись и дата | Взам.инв.№

Формат	Зона	Поз	Обозначение	Наименование	Кол. на испол. 902-1-88.84-КЖИ-2ПС78-4□								Примечание
		5	1.400-15, Вып.1	Изделие закладное МН130-3								0,86	м
		6	1.400-15, Вып.1	То же МН112-3	3	1	4	5	5	1	12	1	
		7	1.400-15, Вып.1	" МН113-3		8					10		
		8	1.400-15, Вып.1	" МН121-2		2	1	1					
		11	1.400-15 Вып.1	" МН804	3	3	3	3	3	3	3	3	
		12	1.400-15, Вып.1	" МН128-8							0,71		м
				Детали									
Б9		17		ф14 AIII ГОСТ 5781-82 ℓ-1400						8			1,7 кг
Б9		18		ф12 AIII ГОСТ 5781-82 ℓ-1500						8			1,3 кг
					ПС1-9	ПС1-10	ПС1-11	ПС1-12	ПС1-13	ПС1-14	ПС1-15	ПС1-16	

Привязан

Инв.№

ТП 902-1-88.84-КЖИ-2ПС78-4□ Лист 4

Формат	Зона	Поз.	Обозначение	Наименование	Кол. на испол. 902-1-88.84-КЖИ-2ПС78-4□									Примечание
				Документация										
А4			902-1-88.84-КЖИ-ТТ1	Технические требования к изготовлению сборных железобетонных изделий										
А3			-2ПС78-4□сб	Сборочный чертеж										
А3			-ВМС1	Ведомость расхода стали										
				Сборочные единицы										
		–	3.902.1-10, Вып.1	Панель стеновая 2ПС78-4□										
		4	1.400-15, Вып.1	Изделие закладное МН140-3		1								
		5	1.400-15, Вып.1	То же МН130-3	0,85	0,85								м
		6	1.400-15, Вып.1	" МН112-3	1	3								м
		7	1.400-15, Вып.1	" МН113-3	1									
		11	1.400-15, Вып.1	" МН804	3	3								
		2	1.400-15, Вып.1	МН158-3										м
		3	1.400-15, Вып.1	МН113-3		1								
		4	1.400-15, Вып.1	МН122-5		2								

Привязан

Инв.№

ТП 902-1-88.84-КЖИ-2ПС18-4□

Лист 5

Копир. Зайцева

Формат А4

Ведомость расхода стали на дополнительные арматурные и закладные изделия (продолжение)

Марка элемента	Изделия арматурные					Изделия закладные										
	Арматура класса AIII ГОСТ 5781-82				Всего	Арматура класса AIII ГОСТ 5781-82				Прокат марки ВСт3кп2 ГОСТ 103-76						
	ф12	ф14		Итого		ф8	ф10	ф12	Итого	-6	-8	-10				Итого
2ПС78-4к-01	13,6	18,4		32,0	32,0	—	2	6,6	8,6	—	11,3	—				11,3
2ПС78-4к-02						1,6	3,5	8,5	13,4	2,2	30,0	2				34,2
2ПС78-4к-03						2,9	5,0	5,6	13,5	0,4	36,2	4				37,0
2ПС78-4к-04						3,5	2,5	5,2	11,2	1,3	24,0	7,6				32,9
2ПС78-4к-05						9,7	—	12,7	22,4	10,0	23,0	—				33,0
2ПС78-4к-06	—	—				10,0		4,0	14,0	11,3	5,6	—				16,9
2ПС78-4к-07						—	—	8,0	8,0	—	5,6	—				5,6

Изделия закладные																			Всего	Общий расход
Прокат марки																				
ВСт3кп2-1 ГОСТ 82-70								Ст.0					Ст10			Ст2				
								ГОСТ 19903-74		ГОСТ 2590-71*			ГОСТ 8732-78			ГОСТ 10704-76				
6х250	8х250					Итого		δ=10	Итого	ø15	Итого		Тр 45х4,4		Итого	Тр 630х9	Тр 920х8	Итого		
—	—					—		13,5	13,5	11,7	11,7		1,1		1,1		60,7	60,7	106,9	138,9
4,1	—					4,1		0,8	0,8				1,1		1,1				53,8	53,8
								1	1				1,1		1,1				52,6	52,6
								1	1				1,1		1,1				46,2	46,2
								—	—				1,1		1,1				56,5	56,5
								—	—				1,1		1,1				33,1	33,1
								—	—				1,1		1,1				14,7	14,7

Привязан

Инв. №

Нач.отд.	Шейко	
Н.контр.	Власенко	
Рук.гр.	Боровик	
Ст.инж.	Шмандий	
Техник	Литанов	

ТП 902-1-88.84-КЖИ-ВМС1

Ведомость расхода стали

Стадия	Лист	Листов
Р	1	3

Госстрой СССР Союзводоканалпроект Харьковский Водоканалпроект

Копир. Зайцева

Ведомость расхода стали на дополнительные арматурные и закладные изделия (начало)

Марка элемента	Изделия арматурные					Изделия закладные										
	Арматура класса AIII ГОСТ 5781-82				Всего	Арматура класса AIII ГОСТ 5781-82				Прокат марки Вст3кп2 ГОСТ 103-76						
	ф12	ф14		Итого		ф8	ф10	ф12	Итого	-6	-8	-10				Итого
2ПС-78-4к-08						0,2	—	7,0	7,2	0,4	5,6	—				6,0
2ПС-78-4к-09						—	—	1,5	1,5	—	1,5	—				1,6
2ПС-78-4к-10						6,4	—	4,0	10,4	11,0	14,8	—				25,8
2ПС-78-4к-11						—	5,0	4,0	9,0	—	5,6	—				5,6
2ПС-78-4к-12						—	7,4	13,8	14,0	—	18,9					32,9
2ПС-78-4к-13						0,2	—	5,0	5,2	0,4	7,0	—				7,4
2ПС-78-4к-14	10,4	13,6		24,0	24,0	17,8	—	12,8	30,6	23,0	15,8	5,6				44,4

Изделия закладные																Всего	Общий расход
Прокат марки																	
Вст3кп2-1 ГОСТ 82-70							ГОСТ 19903-74		ГОСТ 2590-71*			Ст10 ГОСТ 8732-78		Ст2 ГОСТ 10704-76			
-6х250	-8х250					Итого	δ=10	Итого	о15	Итого		Тр. 45х1,4	Итого	Тр. 63х3	Итого		
									—			1,1	1,1			14,3	14,3
							0,2	0,2				1,1	1,1			4,4	4,4
	—						0,6	0,6				1,1	1,1			37,8	37,8
	4,0					4,0	—					1,1	1,1			19,7	19,7
	4,0					4,0	0,6	0,6	—			1,1	1,1			48,0	48,0
							—					1,1	1,1			13,7	13,7
							8,4	8,4	7,8	7,8		1,1	1,1	41,3	41,3	133,6	157,6

Прибыван

Инв.№

Ведомость расхода стали на дополнительные арматурные и закладные изделия (окончание)

Марка элемента	Изделия арматурные					Изделия закладные											
	Арматура класса AIII ГОСТ 5781-82				Всего	Арматура класса AIII ГОСТ 5781-82				Прокат марки Вст3кп2 ГОСТ 103-76							
	ф12	ф14		Итого		ф8	ф10	ф12	Итого	-6	-8	-10				Итого	
2ПС-78-4к-15						6,6	—	12	18,6	10,0	13,0	—				23,0	
2ПС-78-4к-16						3,5	2,5	2,3	8,3	1	15,8	2				18,8	
2ПС-78-4к-17						3,5	2,5	1	7,0	1	5,4	2				8,4	
2ПС-78-4к-18						0,8	2,5	5,5	8,8	1,1	7,9	2				11,0	

Изделия закладные																		Всего	Общий расход
Прокат марки																			
Вст3кп2-1 ГОСТ 82-70								Ст0 ГОСТ 19903-74			ГОСТ 2590-71*			Ст10 ГОСТ 8732-78			Ст2 ГОСТ 10704-76				
6х250	8х250						Итого	δ=10		Итого			Итого	70 45х1,4		Итого			Итого		
								—		—				1,1		1,1				42,7	42,7
								0,4		0,4				1,1		1,1				28,6	28,6
								—		—				1,1		1,1				16,5	16,5
								0,2		0,2				1,1		1,1				21,1	21,1

Привязан

Инв. №

Копир. Зайцева

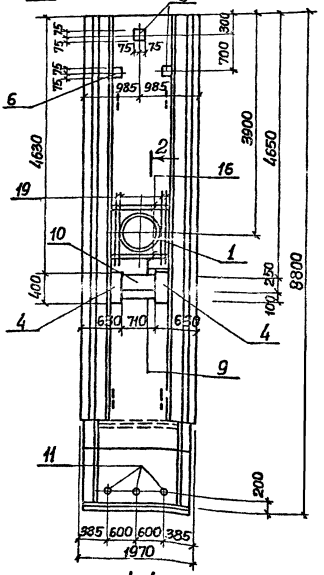

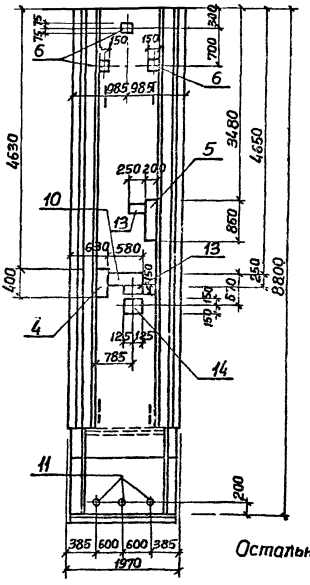

Обозначение	Условная марка
902-1-88.84-КЖИ-2ПС78-4□-	—
01	ПС1
02	ПС2
03	ПС3
04	ПС4
05	ПС5
06	ПС6
07	ПС7
08	ПС8
09	ПС9
10	ПС10
11	ПС11
12	ПС12
13	ПС13
14	ПС14
15	ПС15
16	ПС16
17	ПС17
18	ПС18

Остальное см. серию 3.902.1-10 вып. 1

1-1

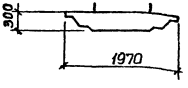

Нач. отд.	Шейко		
Н. контр.	Власенко		
Рук. гр.	Боровик		
Ст. инж.	Шмандий		
Инж.	Бродская		

Привязан

Инв. №

ТП 902-1-88.84-КЖИ-2ПС78-4□СБ

Панель стеновая ПС (2ПС78-4□-01÷2ПС78-4□-18) Сборочный чертеж.

Стадия	Масса	Масштаб
Р	11150	1:50

Лист 1 Листов 7

Госстрой СССР Союзводоканалпроект Харьковский Водоканалпроект

Копир. Зайцева

Формат А3

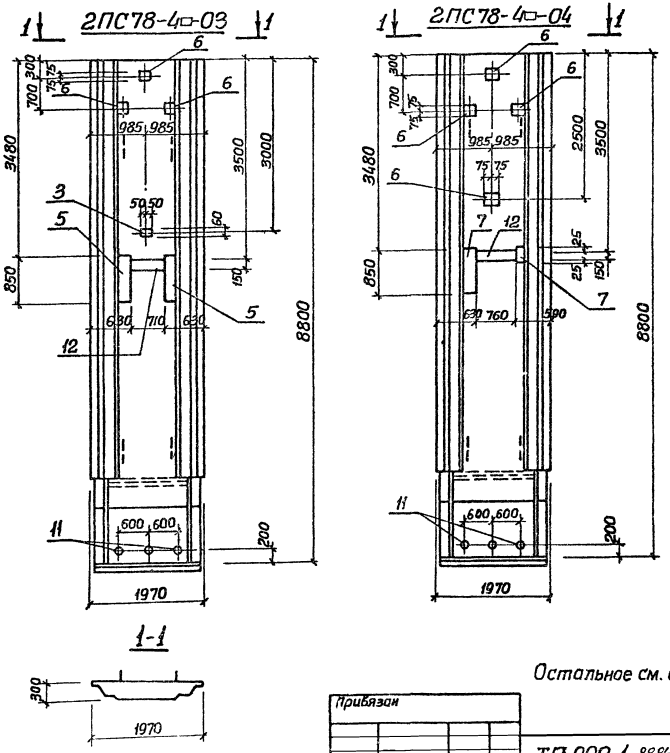

Остальное см. серию 3.902.1-10 вып. 1

Привязан			
Инв №			

ТП 902-1-88.84 КЖИ-2ПС78-4□СБ

Лист 2

Копир Зайцева

19585-02 13

Формат А3

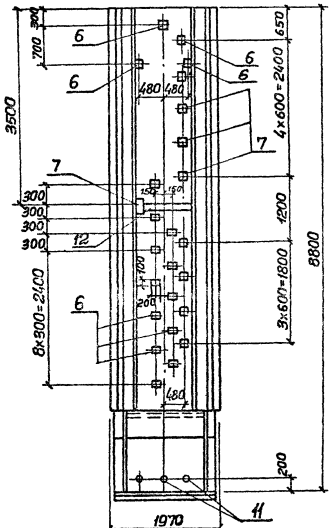

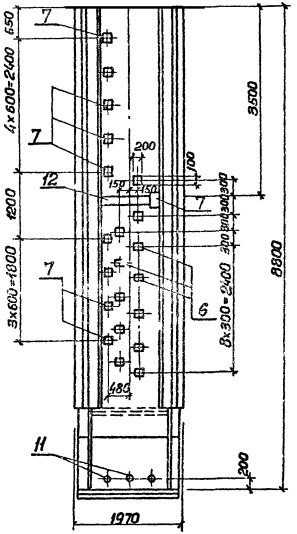

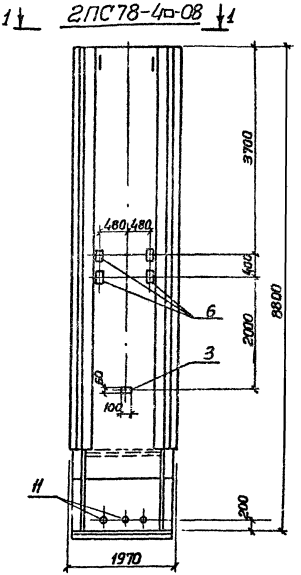

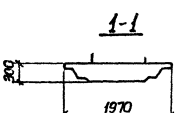

1. Остальное см. серию 3.902.1-10 вып. 1
2. Поз. 3 приварить к горизонтальной арматуре сетки.

Привязан			
Инв. №			

ТП 902-1-88.84-КЖИ-2ПС78-4□СБ

Лист 3

19585-02 14

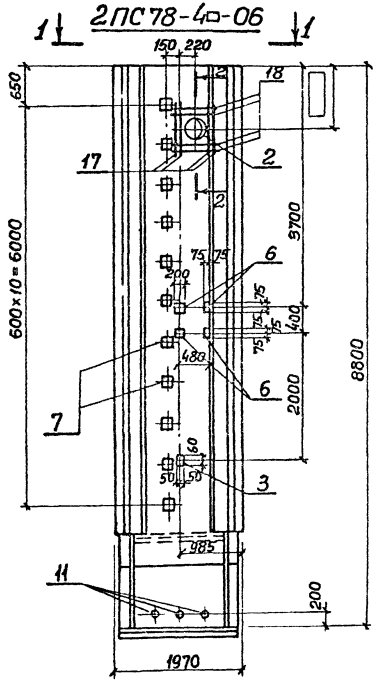

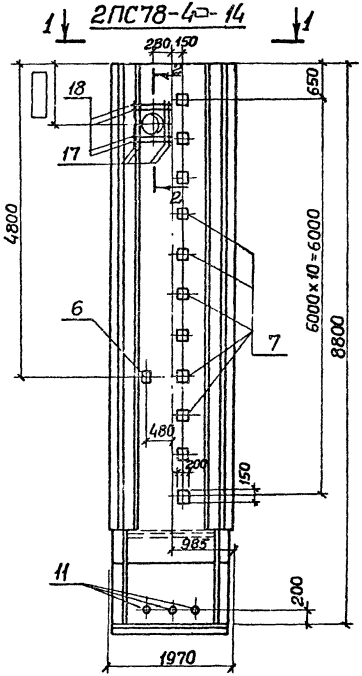

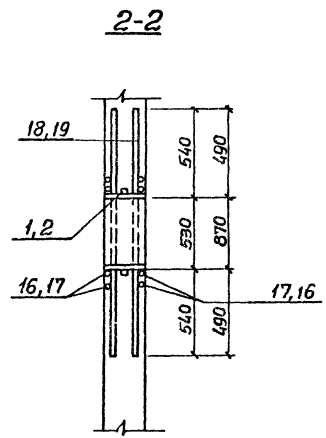

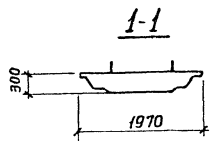

1. Остальное см. серию 3.902-1-10 вып.1
2. Поз.3 приварить к горизонтальной арматуре сетки.

Привязан			
Инв №:			

ТП 902-1-88.84 КЭИ-2ПС78-4□СБ

Лист 4

Копир. Зайцева 19585-02 15 Формат А3

1 2ПС78-4□-13 1

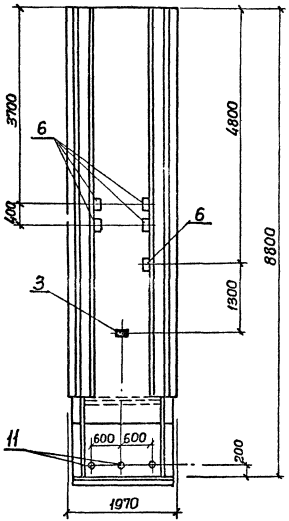

1 2ПС78-4□-18 1

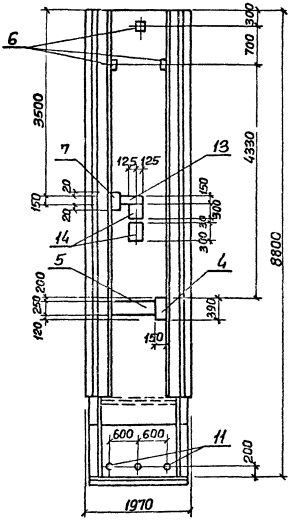

1 2ПС78-4□-07 1

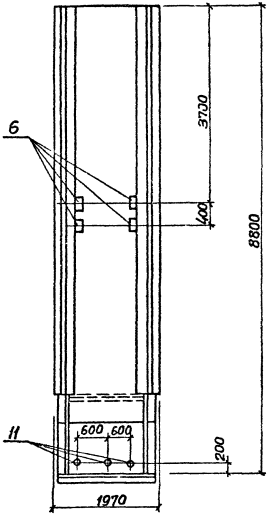

1-1

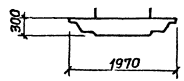

1. Остальное см. серию 3.902.1-10 Вып.1
2. Поз. 3 приварить к горизонтальной арматуре сетки.

Привязан				ТП 902-1-88.84-КЖИ-2ПС78-4□□б	Лист 5
Инв.№					

19585-02 16

2ПС78-4□-12

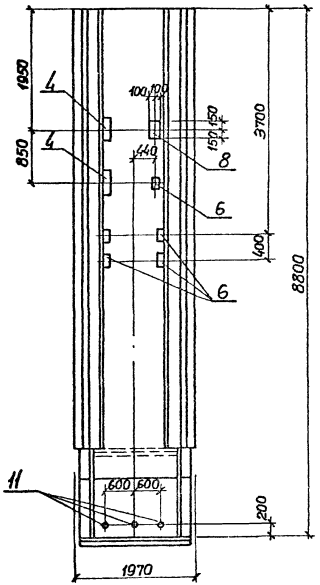

2ПС78-4□-16

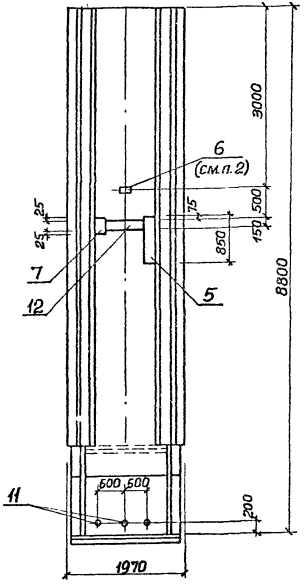

2ПС78-4□-17

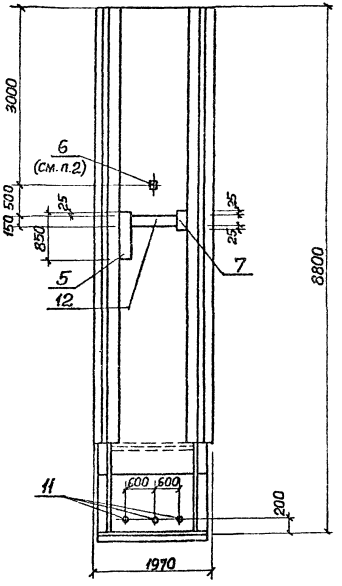

1-1

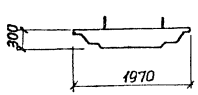

1. Остальное см. серию 3.902.1-10 вып. 1
2. Поз. „6" приварить к горизонтальной арматуре сетки.

Привязан

Инв. №

ТП 902-1-88.84-КЖИ-2ПС78-4□-6

Лист 6

Копир Зайцева

19585-02 17

Формат А3

1 | 2ПС78-4-09 | 1

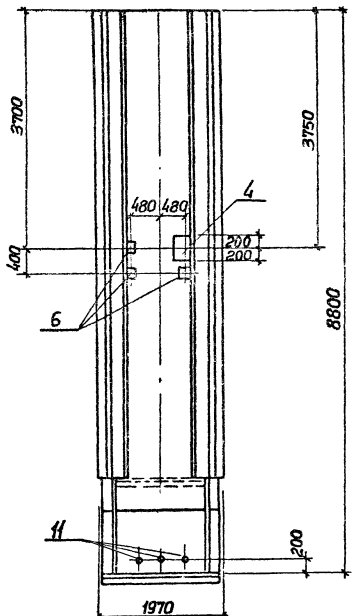

1 | 2ПС78-4-10 | 1

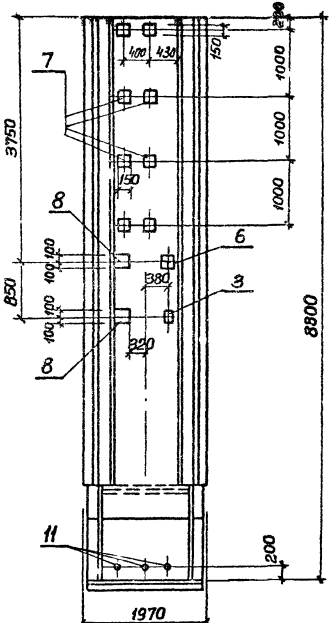

1 | 2ПС78-4-11 | 1

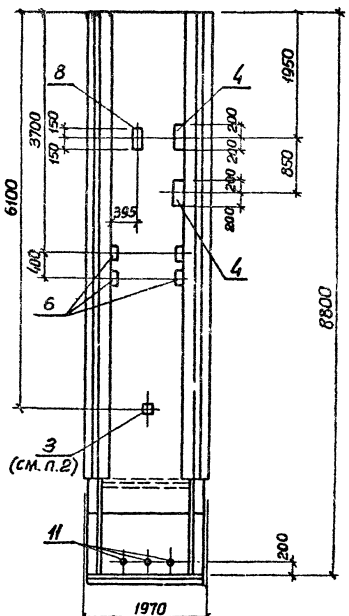

1-1

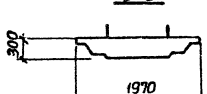

1. Остальное см. серию 3.9021-10 вып.1
2. Поз. „3" приварить к горизонтальной арматуре сетки.

Привязан				ТП 902-1-888НКЖИ-2ПС78-4 СБ	Лист 7
Инв. №					

Формат	Зона	Поз.	Обозначение	Наименование	Кол. на испол. 902-1-КЖИ-ПГ78.20-Б1□- 01	02	03	04	Примечание
				Документация					
А4			902-1-88.84 КЖИ-ТТ1	Технические предбавания к изготовлению сборных железобетонных изделий					
А3			-ПГ78.20-Б1□-01-СБ	Сборочный чертеж	X				
А3			-ПГ78.20-Б1□-02-СБ	Сборочный чертеж		X			
А3			-ПГ78.20-Б1□-03-СБ	Сборочный чертеж			X		
А3			-ПГ78.20-Б1□-04-СБ	Сборочный чертеж				X	
А3			-ВМС2	Ведомость расхода стали	X	X	X	X	
				Сборочные единицы					
А3		-	3.9021-10 Вып. 2	Панель перегородочная ПГ78.20-Б1□	1	1	1	1	
		1	3.901-5	Сальник Ду 1500 δ=200	-	1	1	1	

Привязан

Инв. №

Нач. отд.	Щ. Ейка	
Н. контр.	Власенко	
Рук. гр.	Боровик	
Ст. инж.	Шманай	
Инж.	Перова	

ТП 902-1-88.84-КЖИ-ПГ78.20-Б1□01-

Панель перегородочная ПГ (ПГ78.20-Б1□-01÷ ПГ78.20-Б1□-04).

Стадия	Лист	Листов
Р	1	2

Госстрой СССР Союзводоканалпроект Саратовский Водоканалпроект

Копир

Формат А4

Инв. № подл. | Подпись и дата | Взам. инв. №

Формат	Зона	Поз.	Обозначение	Наименование	Кол. на испол. ПГ78.20-Б1□- 01	02	03	04	Примечание
		2	3.901-5	Сальник Ду100 δ=200	-	-	-	1	
		3	3.901-5	Сальник Ду50 δ=200	1	1	-	1	
		4	1.400-15 Вып.1	Изделие закладное МН140-6	8	10	10	6	
		6	1.400-15 Вып.1	МН114-6	2	-	1	1	
		7	1.400-15 Вып.1	МН130-6	1,7	1,7	0,85	0,85	м
		8	1.400-15 Вып.1	МН121-6	-	1	1	-	
		9	1.400-15 Вып.1	МН125-6	-	-	2	2	
		10	1.400-15 Вып.1	МН110-6	-	1	1	-	
		11	1.400-15 Вып.1	МН128-6	1,12	1,12	1,12	1,12	м
				Детали					
Б4		13		ф16 AIII ГОСТ 5781-82 δ=1900		8	8	8	
Б4		14		ф 14 AIII ГОСТ 5781-82 δ=1760		8	8	8	

Привязан

Инв. №

ТП 902-1-88.84 КЖИ-ПГ78.20-Б1□-01

Лист 2

Копир. Зайцева

Формат А4

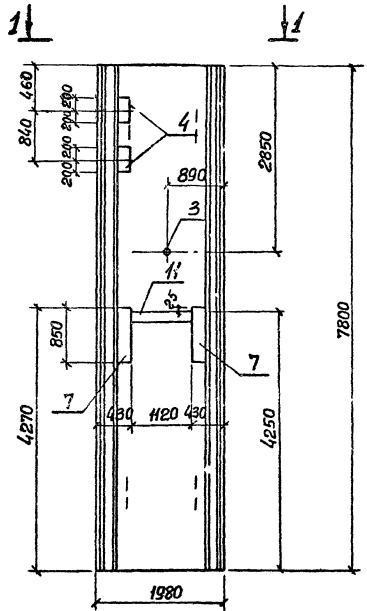

1-1

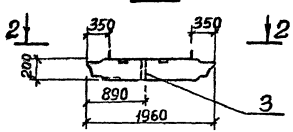

2-2

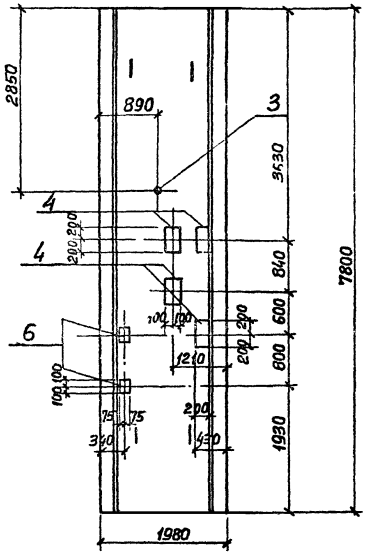

Остальное см. серию 3.902.1-10 вып. 2

					ТП 902-1-88,84ПГ78,20-Б1а-01 СБ		
					Панель перегородочная ПГ78.20-Б1а-01 (Сборочный чертеж)	Стадия	Масса	Масшт.
						Р	7,1	1:50
						Лист	Листов 1	
Привязан						Госстрой СССР Союзводоканалниипроект Харьковский Водоканалпроект		
			Нач.отд.	Шейко				
			Н.контр.	Власенко				
			Рук.гр.	Боровик				
			Ст.инж.	Шмандий				
Инв.№			Инжен.	Перова				

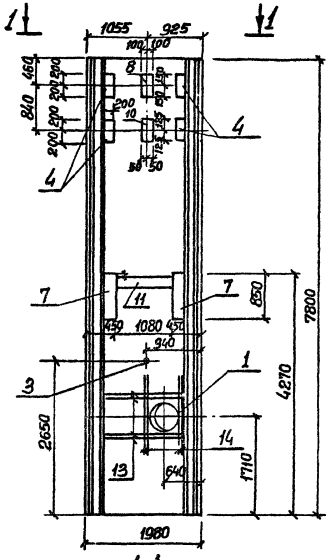
1-1
1-1
1055
925
100
100
840
460
200
200
200

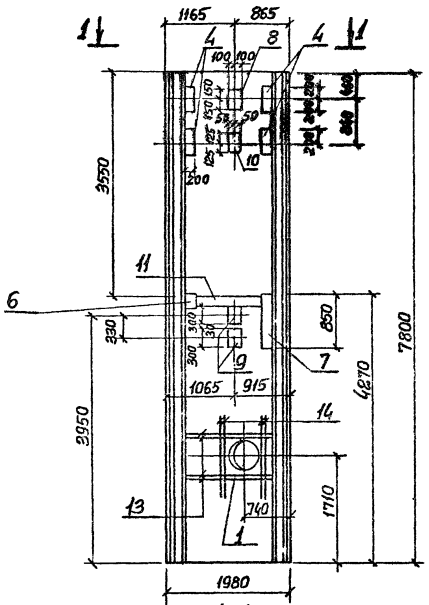

1-1

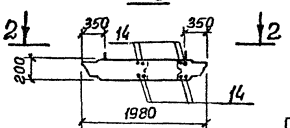

2-2

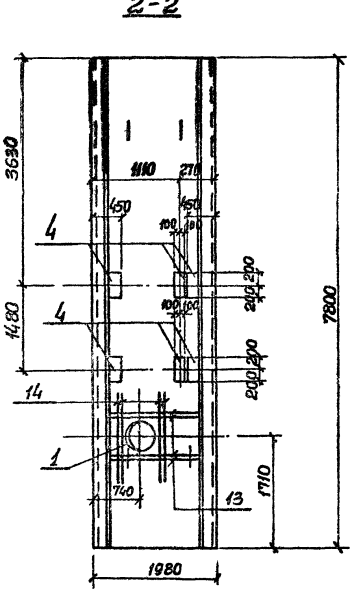

Остальное см. серию 3.902.1-10 вып. 2

Привязан				Т.П 902-1-88,84-ПГ78.20-Б1□-03 СБ			
				Панель перегородочная ПГ78.20-Б1□-03 (Сборочный чертеж)	Стадия	Масса	Масшт.
					Р	7,1 т	1:50
					Лист	Листов 1	
					Госстрой СССР Союзводоканалниипроект Харьковский Водоканалпроект		
				Нач.отд. Шейко			
				Н.контр. Власенко			
				Рук.гр. Боровик			
				Ст.инж. Шмандий			
Инв. №				Инженер Перова			

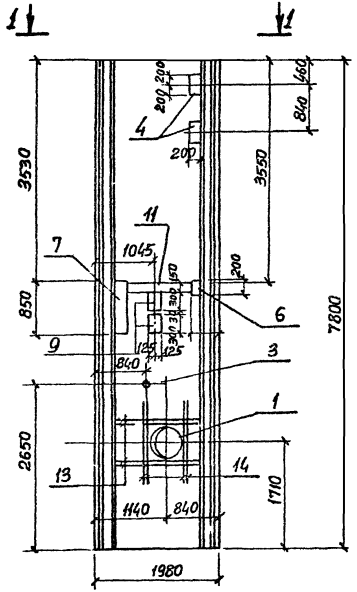

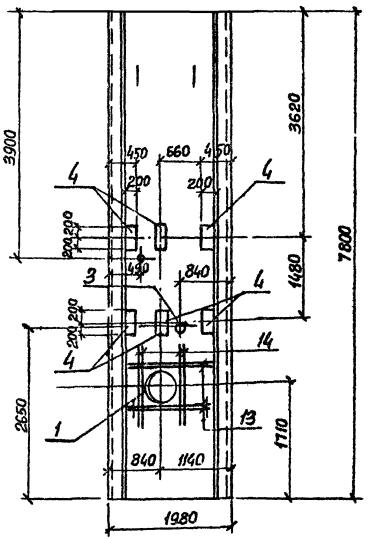

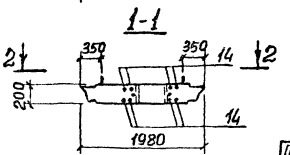

Остальное см. серию 3.902.1-10 Вып. 2

Привязан			
	Нач.отд.	Шейко	
	Н.контр.	Яссенко	
	Рук.гр.	Боровик	
	Ст.инж.	Шмаргай	
Инв.№	Инжен.	Перова	

ТП 902-1-83.84-ПГ78.20-61а-04сб

Панель перегородочная ПГ78.20-61а-04 /сборочный чертеж/

Стадия	Масса	Масшт.
Р	7.1 т	1:50
Лист	листов 1	

Госстрой СССР Союзводоканалниипроект Харьковский Водоканалпроект

Формат	Зона	Поз.	Обозначение	Наименование	Кол.	Примечание
				Документация		
А4			902-1-88.84-КЖИ-ТТ1	Технические требования к изготовлению сборных железобетонных изделий		
А3			-ПГ78.20-У4□-01СБ	Сборочный чертеж		
А3			-ВМС2	Ведомость расхода стали		
				Сборочные единицы		
		–	3.902.1-10 Вып.2	Панель перегородочная ПГ78.20-У4□	1	
		5	1.400-15 Вып.1	Изделие закладное МН 112-6	2	
		6	1.400-15 Вып.1	МН 114-6	2	
		7	1.400-15 Вып.1	МН 130-6	0,85	м.
		11	1.400-15 Вып.1	МН 128-6	1,32	м.
		12	1.400-15 Вып.1	МН 103-6	1	

Привязан

Инв.№

Нач.отд.	Шейко		
Н.контр.	Власенко		
Рук.гр.	Боровик		
Ст.инж.	Шмандий		
Инж.	Перова		

ТП 902-1-88.84-КЖИ-ПГ78.20-У4□-01

Панель перегородочная ПГ78.20-У4□-01

Стадия	Лист	Листов
Р		1

Госстрой СССР Союзводоканалниипроект Харьковский Водоканалпроект

Инв.№ подл. | Подпись и дата | Взам.инв.№

Формат	Зона	Поз.	Обозначение	Наименование	Кол.	Примечание
				Документация		
А4			902-1-88.84КЖИ-ТТ1	Технические требования к изготовлению сборных железобетонных изделий		
А3			-ПГ78.20-У4□-1-01-СБ	Сборочный чертеж		
А3			-ВМС2	Ведомость расхода стали		
				Сборочные единицы		
		–	3.902.1-10 Вып.2	Панель перегородочная ПГ78.20-У4□-1	1	
		3	3.901-5	Сальник Ду 150 в-200	1	
		4	1.400-15 Вып.1	Изделие закладное МН 140-6	4	
		5	1.400-15 Вып.1	МН 112-6	4	
		7	1.400-15 Вып.1	МН 130-6	0,85	м
		11	1.400-15 Вып.1	МН 128-6	1,32	м.

Привязан

Инв.№

Нач.отд.	Шейко		
Н.контр.	Власенко		
Рук.гр.	Боровик		
Ст.инж.	Шмандий		
Инж.	Перова		

ТП 902-1-88.84-КЖИ-ПГ78.20-У4□-1-01

Панель перегородочная ПГ78.20-У4□-1-01

Стадия	Лист	Листов
Р		1

Госстрой СССР Союзводоканалниипроект Харьковский Водоканалпроект

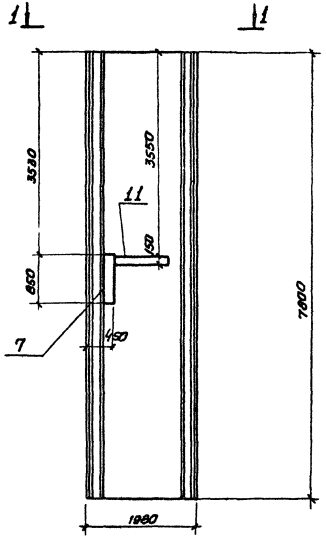

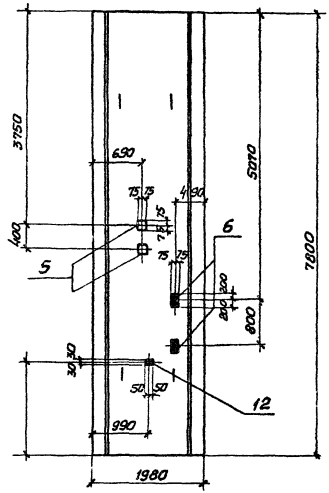

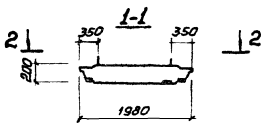

1. Остальное см. серию 3.902.1-10 вып. 2
2. Поз. 12 приварить горизонтальной арматуре сетки.

				ТП 902-188.84 ПГ78.20-У4а-01 СБ		
				Панель перегородочная ПГ78.20-У4а-01 (Сборочный чертеж)	Стадия	Масса	Масштаб
					Р	7,1 т	1:50
Привязан:					Лист	Листов 1
		Нач. отд.	Шейко		Госстрой СССР Союзводоканалпроект Харьковский Водоканалпроект	
		Н. контр.	Власенко			
		Рук. гр.	Борсвик			
		Ст. инж.	Шмандий			
Инв. №		Инжен.	Перова			

Типовой проект 902-1-88.84 Альбом VI

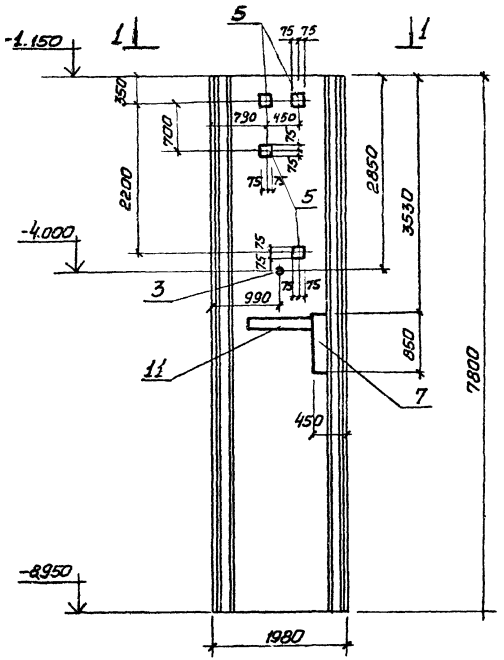

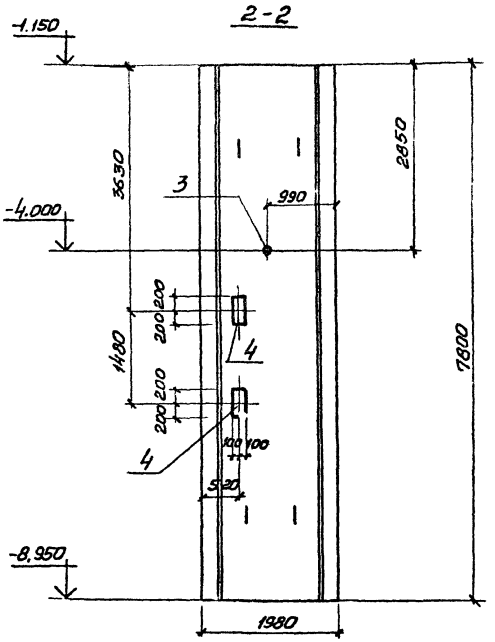

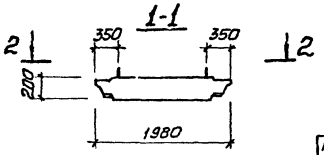

Остальное см. серию 3.902.1-10 вып. 2

Привязан.				ТП 9021-88.84 ПГ7820-У4□-1-01 СБ		
				Панель перегородочная ПГ7820-У4□-1-01 (Сборочный чертеж)	Стадия	Масса	Масштаб
					Р	7,1 т	1:50
					Лист	Листов 1	
		Нач.отд.	Шейко		Госстрой СССР Союзводоканалниипроект Харьковский Водоканалпроект		
		Н.контр.	Власенко				
		Рук.гр.	Баровик				
		Ст.инж.	Шмандий				
Инв.№		Инжен.	Перова				

Копир. Прядко

19585-02 26

Формат А3

Ведомость расхода стали на дополнительные арматурные и закладные изделия, кг

Марка элемента	Изделия арматурные					Изделия закладные												
	Арматура класса				Всего	Арматура класса					Прокат марки							
	A III					A-III					ВСт 3 кп 2							
	ГОСТ 5781-82					ГОСТ 5781-82					ГОСТ 103-76							
	14	16		Итого		8	10	12	14	Итого	δ=6	δ=8	δ=10				Итого	
ПГ78.20-61К-01						0,4		11,0		11,4	8,0	66,3	14,6				88,9	
ПГ78.20-61К-02	17,1	24,0		41,1	41,1	0,4	0,3	12,2		12,9	8,0	75,9	15,4				99,3	
ПГ78.20-61К-03	17,1	24,0		41,1	41,1	0,4	0,3	11,5	1,6	13,8	8,0	67,0	14,5				89,5	
ПГ78.20-61К-04	17,1	24,0		41,1	41,1	0,4		7,2	1,6	9,2	8,0	52,8	9,7				70,5	
ПГ78.20-У4К-01						0,5		3,7		4,2	10,0	18,8	4,9				33,7	
ПГ78.20-У4К-1-01						0,4		7,3		7,7	9,4	37,6	9,7				56,7	

Изделия закладные																						Всего	Общий расход
Прокат марки																							
ВСт. 3 кп 2-1								Ст. 0							Ст. 10			Ст. 2					
ГОСТ 82-70								ГОСТ 19903-74			ГОСТ 2590-71*			ГОСТ 8732-78			ГОСТ 10704-76					
		δ=8	δ=10		Итого			-δ=10		Итого	07	015	Итого	ТР ф121х4	ТР ф168х5	Итого	ТР ф630х9		Итого				
								1,2		1,2	0,3		0,3	2,8		2,8						104,6	104,6
		1,6	0,8		2,4			9,6		9,6	0,3	7,8	8,1	2,8		2,8	27,6		27,6			162,7	203,8
		1,8	14,2		15,8			8,4		8,4		7,8	7,8	2,8	4,0	6,8	27,6		27,6			169,7	210,8
			13,4		13,4			11,4		11,4	0,7	7,8	8,5				27,6		27,6			140,6	181,7
																						37,9	37,9
								1,2		1,2	0,3		0,3	2,8		2,8						68,7	68,7

Привязан:

Инв. №

Нач. отд	Шейко	
Н. контр.	Власенко	
Рук. гр.	Баровик	
Ст. инж.	Штандий	
Инжен.	Перова	

ТП 902-1-88.84 КЖИ-ВМС2

Ведомость расхода стали

Стадия	Лист	Листов
Р		1

Госстрой СССР Союзводоканалниипроект Харьковский Водоканалпроект

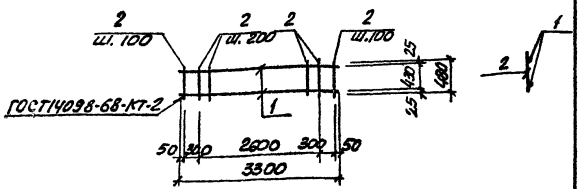

Формат	Зона	Поз	Обозначение	Наименование	Кол	Прим.
				Документация		
А4			902-1-88.84 – КЖИ-ТТ2	Технические требования		
				Детали		
Б4		1		ф16АIII ГОСТ5781-82 ℓ=3300	2	5,2кг
Б4		2		ф6АI ГОСТ5781-82 ℓ=480	20	0.11кг

Привязан

Инв №

Н. отдела	Шейко	
Н. контр	Власенко	
Рук гр	Боровик	
Ст. инж	Шмандий	
Инж	Литвиненко	

ТП902-1-88.84 -КЖИ-КР1

Каркас плоский КР1

Стадия	Масса	Масшт.
Р	12.6	1:50

Лист | Листов 1

Госстрой СССР Союзводоканалниипроект Харьковский Водоканалпроект

копир. Пахарева

Формат А4

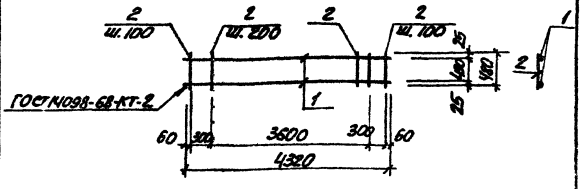

Формат	Зона	Поз	Обозначение	Наименование	Кол.	Прим.
				Документация		
А4			902-1-88.84 -КЖИ-ТТ2	Технические требования		
				Детали		
Б4		1		ф16АIII ГОСТ5781-82 ℓ=4320	2	6,82кг
Б4		2		ф6АI ГОСТ5781-82 ℓ=480	25	0.11кг

Взам. инв. №

Подп. и дата

Инв. № подл.

Привязан:

Инв. №

Н. отд	Шейко	
Н. контр	Власенко	
Рук. гр	Боровик	
Ст. инж	Шмандий	
Инж	Литвиненко	

ТП902-1-88.84 - КЖИ-КР2

Каркас плоский КР2

Стадия	Масса	Масштаб
Р	16.4	1:50

Лист | Листов 1

Госстрой СССР Союзводоканалниипроект Харьковский Водоканалпроект

19583-02 25

Коп. Пахарева

Формат А4

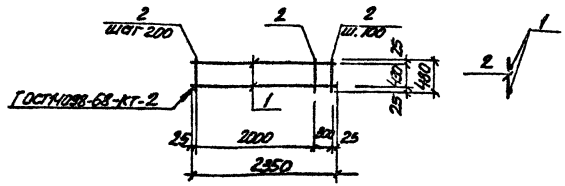

Формат	Зона	Поз.	Обозначение	Наименование	Кол	Прим
				Документация		
А4			902-1-88.84-КЖИ-ТТ2	Технические требования		
				Детали		
Б4		1		ФБ4АIII ГОСТ 5781-82 ℓ=2350	2	3.71 кг
Б4		2		ФБ4АI ГОСТ 5781-82 ℓ=480	14	0.11 кг

Привязан

Инв. №

Н. отд	Шейко	
Н. контр	Власенко	
Рук. гр	Боровик	
Гл. инж	Цыганков	
Инж.	Литвинова	

ТП 902-1-88.84 -КЖИ-КР3

Каркас плоский КР3

Стадия	Масса	Масштаб
Р	9,26	1:50
Лист	Листов 1	

Госстрой СССР Союзводоканалпроект Харьковский Водоканалпроект

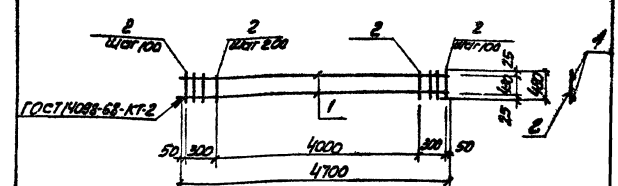

Формат	Зона	Поз.	Обозначение	Наименование	Кол	Прим.
				Документация		
А4			902-1-88.84-КЖИ-ТТ2	Технические требования		
				Детали		
Б4		1		ФБ4АIII ГОСТ 5781-82 ℓ=4700	2	7.42 кг
Б4		2		ФБ4АI ГОСТ 5781-82 ℓ=480	27	0.11 кг

Привязан

Инв. №

Нач. отд	Шейко	
Н. контр	Власенко	
Рук. гр	Боровик	
Гл. инж	Цыганков	
Инж.	Литвинова	

ТП 902-1-88.84 -КЖИ-КР4

Каркас плоский КР4

Стадия	Масса	Масштаб
Р	17.8	1:50
Лист	Листов 1	

Госстрой СССР Союзводоканалпроект Харьковский Водоканалпроект

Инв. № подл. | Подп. и дата | Взам. инв. №

Копир Пикарева формат А4 Копир Пикарева формат А4

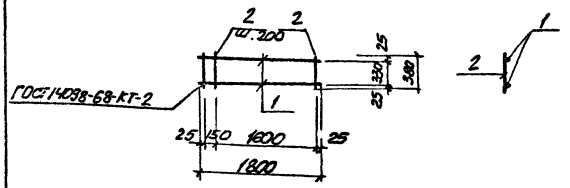

Формат	Зона	Поз	Обозначение	Наименование	Кол.	Примеч
				Документация		
А4			902-1-88.84 - КЖИ-ТТ2	Технические требования		
				Детали		
Б4		1		ф16АIII ГОСТ 5781-82 ℓ=1800	2	2.84 кг
Б4		2		ф6АI ГОСТ 5781-82 ℓ=380	10	0,08 кг

Привязан

Инв. №

Н. отд	Шевко		
Н. контр	Власенко		
Рук. гр	Боровик		
Ст. инж	Шмандий		
Инж	Литвиненко		

ТП 902-1-88.84 - КЖИ-КР5

Каркас плоский КР5

Стадия	Масса	Масштаб
Р	6.48	1:50

Лист | Листов 1

Госстрой СССР Союзводоканалпроект Харьковский водоканалпроект

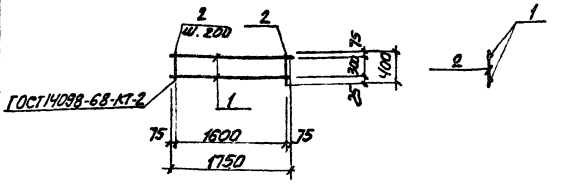

Формат	Зона	Поз	Обозначение	Наименование	Кол	Примеч
				Документация		
А4			902-1-88.84 - КЖИ-ТТ2	Технические требования		
				Детали		
Б4		1		ф16АIII ГОСТ 5781-82 ℓ=1750	2	2.76 кг
Б4		2		ф6АI ГОСТ 5781-82 ℓ=400	9	0.1 кг

Привязан

Инв. №

Н. отд	Шевко		
Н. контр	Власенко		
Рук. гр	Боровик		
Ст. инж	Шмандий		
Инж	Литвиненко		

ТП 902-1-88.84 - КЖИ-КР6

Каркас плоский КР6

Стадия	Масса	Масштаб
Р	6.42	1:50

Лист | Листов 1

Госстрой СССР Союзводоканалпроект Харьковский водоканалпроект

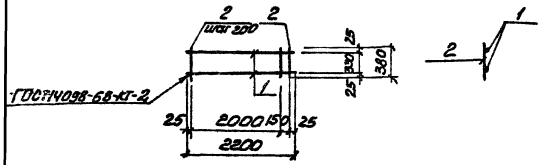

Формат	Зона	Поз	Обозначение	Наименование	Кол	Прим.
				Документация		
А4			902-1-88.84 - КЖИ-ТТ2	Технические требования		
				Детали		
Б4		1		ф12АIII ГОСТ 5781-82 ℓ=2200	2	1.95кг
Б4		2		ф6АI ГОСТ 5781-82 ℓ=400	12	0.1кг

Привязан

Инв. №

Н. отд.	Шевко		
Н. контр.	Власенко		
Рук. гр.	Боровик		
Гл. инж.	Игнатенко		
Инж.	Литвиненко		

ТП 902-1-88.84 -КЖИ-КР7

Каркас плоский КР7

Стадия	Масса	Масштаб
Р	5.1	1:50
Лист	Листов 1	

Госстрой СССР Союзводоканалпроект Харьковский Водоканалпроект

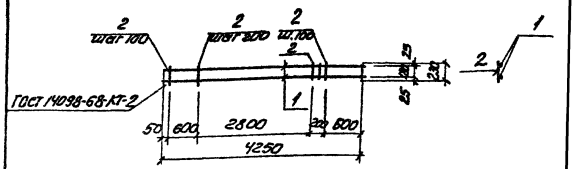

Формат	Зона	Поз	Обозначение	Наименование	Кол	Прим
				Документация		
А4			902-1-88.84 - КЖИ-ТТ2	Технические требования		
				Детали		
Б4		1		ф16АIII ГОСТ 5781-82 ℓ=4250	2	6.7кг
Б4		2		ф8АI ГОСТ 5781-82 ℓ=230	23	0.09кг

Привязан

Инв. №

Н. отд.	Шевко		
Н. контр.	Власенко		
Рук. гр.	Боровик		
Гл. инж.	Игнатенко		
Инж.	Литвиненко		

ТП 902-1-88.84 -КЖИ-КР8

Каркас плоский КР8

Стадия	Масса	Масштаб
Р	15.47	1:50
Лист	Листов 1	

Госстрой СССР Союзводоканалпроект Харьковский Водоканалпроект

Типовой проект 902-1-88.84 Альбом VI

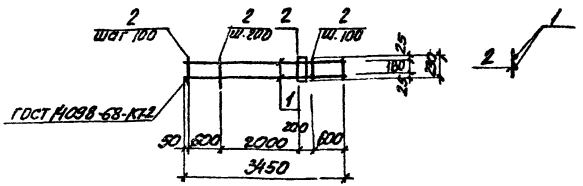

Формат	Зона	Поз	Обозначение	Наименование	Кол	Прим
				Документация		
А4			902-1-88.84-КЖИ-ТТ2	Технические требования		
				Детали		
Б4		1		ф16АIII ГОСТ 5781-82 ℓ=3450	2	5,44кг
Б4		2		ф8АI ГОСТ 5781-82 ℓ=230	19	0,09кг

Взам. инв.№ | Подп. и дата | Инв.№ подл.

Привязан

Инв. №

Н.отд	Шейко	
Н.контр	Власенко	
Рук.гр	Боровик	
Ст.инж	Шмандий	
Инж	Литвиненко	

ТП 902-1-88.84 -КЖИ-КР9

Каркас плоский КР9

Стадия	Масса	Масшт.
Р	12.6	1:50
Лист	Листов 1	

Госстрой СССР Союзводоканалпроект Харьковский Водоканалпроект

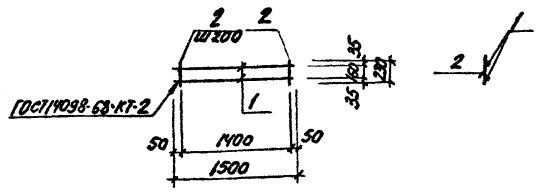

Формат	Зона	Поз	Обозначение	Наименование	Кол	Прим.
				Документация		
А4			902-1-88.84 - КЖИ-ТТ2	Технические требования		
				Детали		
Б4		1		ф16АIII ГОСТ 5781-82 ℓ=1500	2	2.9кг
Б4		2		ф6АI ГОСТ 5781-82 ℓ=230	8	0.05кг

Взам. инв.№ | Подп. и дата | Инв.№ подл.

Привязан

Инв. №

Н.отд.	Шейко	
Н.контр	Власенко	
Рук.гр	Боровик	
Ст.инж	Шмандий	
Инж	Литвиненко	

ТП 902-1-88.84 -КЖИ-КР10

Каркас плоский КР10

Стадия	Масса	Масштаб
Р	6.2	1:50
Лист	Листов 1	

Госстрой СССР Союзводоканалпроект Харьковский Водоканалпроект

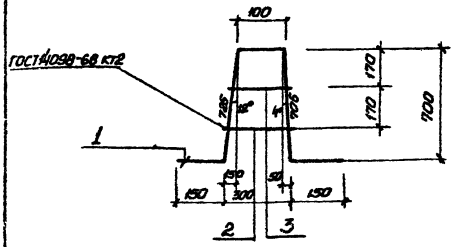

Формат	Зона	Поз.	Обозначение	Наименование	Кол.	Примеч.
				Документация		
А4			902-1-88.84-КЖИ-ТТ2	Технические требования		
				Детали		
Б4		1		ф16АIII ГОСТ 5781-82 ℓ=1830	1	2.89 кг
Б4		2		ф12АIII ГОСТ 5781-82 ℓ=200	1	0.18 кг
Б4		3		ф12АIII ГОСТ 5781-82 ℓ=150	1	0.13 кг

Привязан

Инв. №

Нач. отд.	Шейко	
Н. контр.	Власенко	
Рук. гр.	Баровик	
Гл. инж.	Шмандий	
Инженер	Шапин	

ТП 902-1-88.84-КЖИ-КР12

Каркас плоский КР12

Стадия	Масса	Масштаб
Р	3,20	-
Лист	Листов 1	

Госстрой СССР Союзводоканалмонтажпроект Харьковский Водоканалпроект

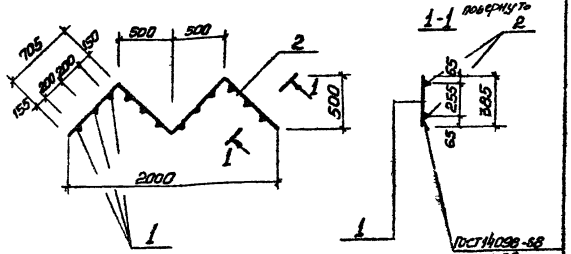

Формат	Зона	Поз.	Обозначение	Наименование	Кол.	Примеч.
				Документация		
А4			902-1-88.84-КЖИ-ТТ2	Технические требования		
				Детали		
Б4		1		ф12АIII ГОСТ 5781-82 ℓ=385	12	0,34 кг
Б4		2		ф10АI ГОСТ 5781-82 ℓ=2820	2	1,74 кг

Привязан

Инв. №

Инв. № подл. | Подпись и дата | Взам. инв. №

Нач. отд.	Шейко	
Н. контр.	Власенко	
Рук. гр.	Баровик	
Гл. инж.	Шмандий	
Инженер	Шапин	

ТП 902-1-88.84-КЖИ-КР13

Каркас плоский КР 13

Стадия	Масса	Масштаб
Р	7,56	-
Лист	Листов 1	

Госстрой СССР Союзводоканалмонтажпроект Харьковский Водоканалпроект

Копир Прядко Формат А4 Копир Прядко Формат А4

Альбом VI

Типовой проект 902-1-88.84

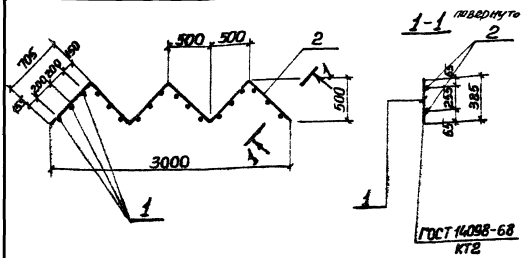

Формат	Зона	Поз	Обозначение	Наименование	Кол	Примеч.
				Документация		
А4			902-1-88.84-КЖИ-ТТ2	Технические требования		
				Детали		
Б4		1		ф12АIII ГОСТ 5781-82 l=386	18	0,34кг
Б4		2		ф10АI ГОСТ 5781-82 l=4030	2	2,61кг

Привязан

Инв. №

Нач. отд.	Шейко	
Н. контр.	Власенко	
Рук. гр.	Баробик	
Ст. инж.	Шманцай	
Инж.	Шапин	

ТП 902-1-88.84-КЖИ-КР14

Каркас плоский КР14

Стадия	Масса	Масштаб
Р	11,34	—

Лист | Листов 1

Госстрой СССР Союзводоканалпроект Харьковский Водоканалпроект

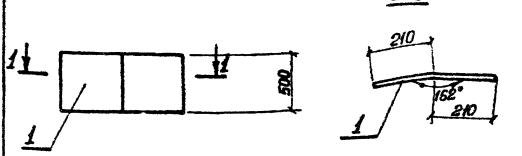

Привязан

Инв. №

Подпись и дата | Взам. инв. №

Нач. отд.	Шейко	
Н. контр.	Власенко	
Рук. гр.	Баробик	
Ст. инж.	Шманцай	
Инж.	Шапин	

ТП 902-1-88.84-КЖИ-МС23

Изделие соединительное МС23

Стадия	Масса	Масштаб
Р	13,2	—

Лист | Листов 1

Госстрой СССР Союзводоканалпроект Харьковский Водоканалпроект

Полоса 62.8×500 ГОСТ 82-70* Ст3кп2-1 ТУ14-1-3023-80

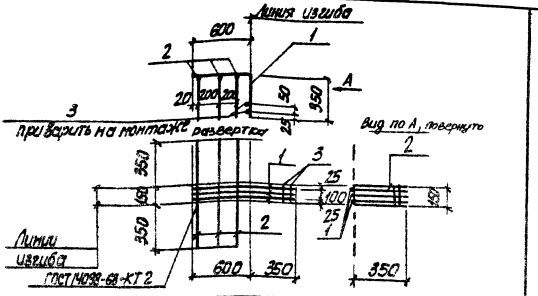

Формат	Зона	Поз	Обозначение	Наименование	Кол.	Прим.
				Документация		
А4			902-1-88.84-КЖИ-ТТ2	Технические требования		
				Детали		
Б4		1		ф12АIII ГОСТ 5781-82 ℓ=950	3	0.84кг
Б4		2		ф6АI ГОСТ 5781-82 ℓ=850	3	0.2 кг
Б4		3		ф6АI ГОСТ 5781-82 ℓ=150	2	0.03кг

Привязан

Инв. №

Н. отд	Шведко	
Н. контр	Власенко	
Рук. гр	Боровик	
Ст. инж.	Шпаковий	
Инж.	Литвиненко	

ТП 902-1-88.84 -КЖИ-С1

Арматурная сетка С1

Стадия	Масса	Масштаб
Р	3.20	-

Лист | Листов 1

Союзводоканалпроект Харьковский Водоканалпроект

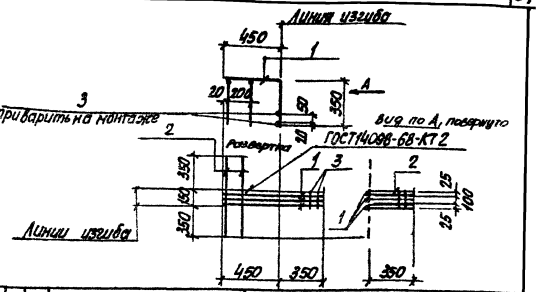

Формат	Зона	Поз	Обозначение	Наименование	Кол.	Прим.
				Документация		
А4			902-1-88.84-КЖИ-ТТ2	Технические требования		
				Детали		
Б4		1		ф12АIII ГОСТ 5781-82 ℓ=800	3	0.71кг
Б4		2		ф6АI ГОСТ 5781-82 ℓ=850	2	0.2кг
Б4		3		ф6АI ГОСТ 5781-82 ℓ=150	2	0.03кг

Привязан

Инв. №

Н. отд	Шведко	
Н. контр	Власенко	
Рук. гр	Боровик	
Ст. инж.	Шпаковий	
Инж.	Литвиненко	

ТП 902-1-88.84 -КЖИ-С2

Арматурная сетка С2

Стадия	Масса	Масштаб
Р	2.60	-

Лист | Листов 1

Союзводоканалпроект Харьковский Водоканалпроект

Инв. № подл. | Подпись и дата | Взам. инв. №

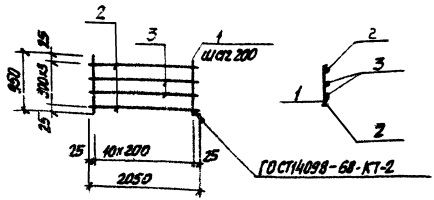

Формат	Зона	Поз	Обозначение	Наименование	Кол.	Примечание
				Документация		масса ед. кг
А4			902-1-88.84 КЖИ-ТТ2	Технические требования		
				Детали		
Б4		1		ф6АI ГОСТ5781-82 ℓ=950	11	0.21кг
Б4		2		ф16АIII ГОСТ5781-82 ℓ=2050	2	3.24кг
Б4		3		ф10АIII ГОСТ5781-82 ℓ=2050	2	1.26кг

Привязан

Инв. №

Н. отд.	Шейко	
Н. контр.	Власенко	
Рук. гр.	Боровик	
Ст. инж.	Шмандий	
Инж.	Литвиненко	

ТП 902-1-88.84 -КЖИ-Кр11

Каркас плоский Кр11

Стадия	Масса	Масштаб
Р	11.30	

Лист | Листов 1

Союзводоканалниипроект Харьковский Водоканалпроект

Взам. инв. №

Подп. и дата

Инв. № подл.

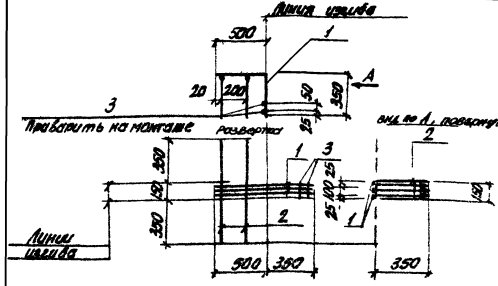

Формат	Зона	Поз	Обозначение	Наименование	Кол.	Примечание
				Документация		
А4			902-1-88.84-КЖИ-ТТ2	Технические требования		
				Детали		
Б4		1		ф12АIII ГОСТ5781-82 ℓ=850	3	0.75кг
Б4		2		ф6АI ГОСТ5781-82 ℓ=850	2	0.2кг
Б4		3		ф6АI ГОСТ5781-82 ℓ=150	2	0.03кг

Привязан

Инв. №

Н. отд.	Шейко	
Н. контр.	Власенко	
Рук. гр.	Боровик	
Ст. инж.	Шмандий	
Инж.	Литвиненко	

ТП 902-1-88.84 -КЖИ-С3

Арматурная сетка С3

Стадия	Масса	Масштаб
Р	2.70	-

Лист | Листов 1

Союзводоканалниипроект Харьковский Водоканалпроект

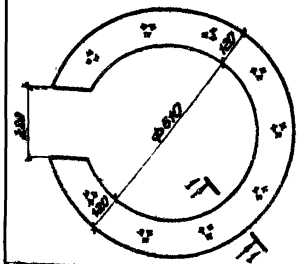

Формат	Зона	Поз.	Обозначение	Наименование	Кол.	Примечание
				Документация		
А4			902-1-88.84 -КЖН-ТТ2	Технические требования		
				Детали		
Б4		1		Лист δ=8 ГОСТ 82-70* с=850 ВСт3кп2-1 ГУ4Ч-1-3823-80	1	17,38 кг
Б4		2		ф10А II ГОСТ 5781-82 ℓ=850	11	0,2 кг

Привязан

Инв. №

Н. отд	Шейко		
Н. контр	Власенко		
Рук. гр	Сорокин		
Ст. инж	Романюк		
Инж.	Литвинчук		

ТП 902-1-88.84 -КЖН-МН1

Изделие закладное МН1

Стадия	Масса	Масштаб
Р	19,53	-
Лист	Листов 1	

Госстрой СССР Главводоканалстроя Союзводоканалпроект

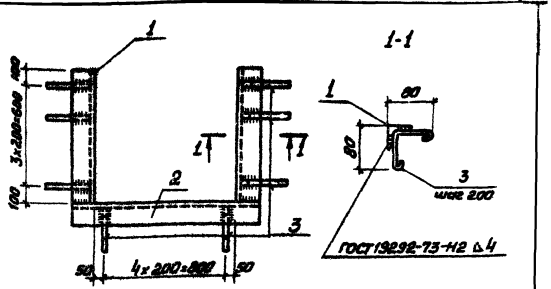

Формат	Зона	Поз.	Обозначение	Наименование	Кол.	Примечание
				Документация		
А4			902-1-88.84-КЖН-ТТ2	Технические требования		
				Детали		
Б4		1		Уголок 6-50×50×5 ГОСТ 8509-72* ℓ=800 ВСт3кп2-1 ГУ4Ч-1-3823-80	2	3,02 кг
Б4		2		Уголок 6-50×50×5 ГОСТ 8509-72* ℓ=1000 ВСт3кп2-1 ГУ4Ч-1-3823-80	1	3,77 кг
Б4		3		ф6 AI ГОСТ 5781-82 ℓ=240	13	0,05 кг

Привязан

Инв. №

Взам. инв. №

Подпись и дата

Инв. № подл.

Н. отд	Шейко		
Н. контр	Власенко		
Рук. гр	Сорокин		
Ст. инж	Романюк		
Инж.	Литвинчук		

ТП 902-1-88.84 -КЖН-МН2

Изделие закладное МН2

Стадия	Масса	Масштаб
Р	10,46	-
Лист	Листов 1	

Госстрой СССР Главводоканалстроя Союзводоканалпроект

Альбом VI

Типовой проект 902-1-88.84

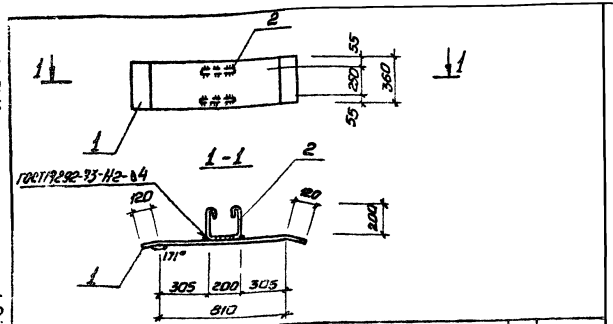

Формат	Зона	Поз.	Обозначение	Наименование	Кол.	Примеч.
				Документация		
А4			902-1-88,84КЖИ-ТТ2	Технические требования		
				Детали		
Б4		1		Полоса Б2 10×360 ГОСТ 82-70* / В Ст 3кп2-1ТУ14-1-3023-80	1050	1	29,7кг
Б4		2		ф10АI ГОСТ5781-82 ℓ=750	2	0,5кг

Привязан

Инв. №

Нач.отд.	Шейко	
Н.контр.	Власенко	
Рук.гр.	Боровик	
Ст.инж.	Шмандий	
Инжен.	Пушкарь	

ТП 902-1-88.84-КЖИ-МС1

Изделие соединительное МС1

Стадия	Масса	Масштаб
Р	30,7	-

Лист | Листов 1

Госстрой СССР
Союзводоканалниипроект
Харьковский
Водоканалпроект

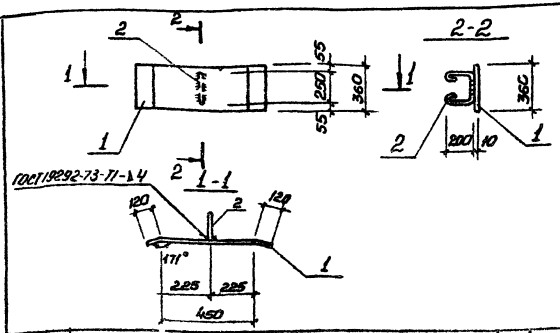

Формат	Зона	Поз.	Обозначение	Наименование	Кол.	Примеч.
				Документация		
А4			902-1-88,84КЖИ-ТТ2	Технические требования		
				Детали		
Б4		1		Полоса Б-2 10×360 ГОСТ 82-70* / В Ст 3кп2-1ТУ14-1-3023-80	690	1	19,5кг
Б4		2		ф10АI ГОСТ5761-82 ℓ=800	1	0,5кг

Взам. инв. №

Подпись и дата

Инв. № подл.

Привязан

Инв. №

Нач.отд.	Шейко	
Н.контр.	Власенко	
Рук.гр.	Боровик	
Ст.инж.	Шмандий	
Инжен.	Пушкарь	

ТП 902-1-88.84-КЖИ-МС2

Изделие соединительное МС2

Стадия	Масса	Масштаб
Р	20,0	-

Лист | Листов 1

Госстрой СССР
Союзводоканалниипроект
Харьковский
Водоканалпроект

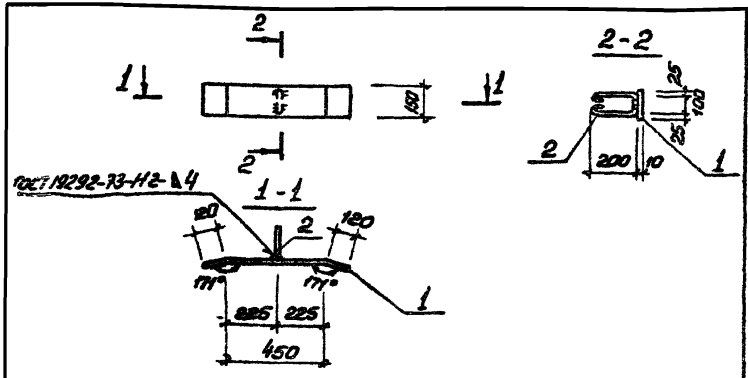

Формат	Зона	Поз.	Обозначение	Наименование	Кол.	Примеч.
				Документация		
А4			902-1-88.84-КЖИ-ТТ2	Технические требования		
				Детали		
Б4		1		Полоса $\frac{Б2}{ВСт3кп2\ ГОСТ\ 535-79}$ 10×150 ГОСТ 103-76 690	1	8,10 кг
Б4		2		ф10 AI ГОСТ 5781-82 ℓ=660	1	0,4 кг

Привязан

Инв. №

Нач. отд.	Шейко	
Н. контр.	Власенко	
Рук. гр.	Боровик	
Ст. инж.	Шмандий	
Инжен.	Пушкарь	

Т 902-1-88.84-КЖИ-МС4

Изделие соединительное МС 4

Стадия	Масса	Масштаб
Р	8,5	-
Лист	Листов 1	

Госстрой СССР Союзводоканалмонтажпроект Харьковский Водоканалпроект

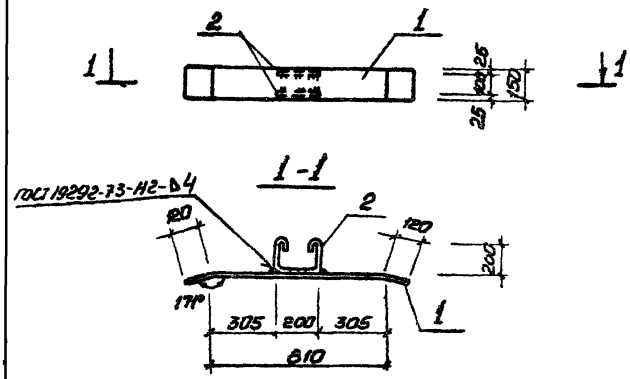

Формат	Зона	Поз.	Обозначение	Наименование	Кол.	Примеч.
				Документация		
А4			902-1-88.84-КЖИ-ТТ2	Технические требования		
				Детали		
Б4		1		Полоса $\frac{Б2}{ВСт3кп2\ ГОСТ\ 535-79}$ 10×150 ГОСТ 103-76 350	1	12,4 кг
Б4		2		ф10 AI ГОСТ 5781-82 ℓ=750	2	0,5 кг

Привязан

Инв. №

Инв. № подл. | Подпись и дата | Взам. инв. №

Нач. отд.	Шейко	
Н. контр.	Власенко	
Рук. гр.	Боровик	
Ст. инж.	Шмандий	
Инжен.	Пушкарь	

ТП 902-1-88.84-КЖИ-МС3

Изделие соединительное МС 3

Стадия	Масса	Масштаб
Р	13,40	-
Лист	Листов 1	

Госстрой СССР Союзводоканалмонтажпроект Харьковский Водоканалпроект

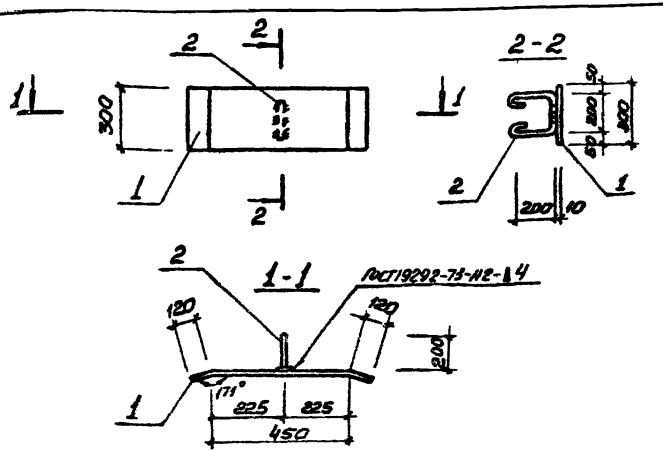

Формат	Зона	Поз.	Обозначение	Наименование	Кол.	Прим.
				Документация		
А4			902-1-88.84-КЖИ-ТТ2	Технические требования		
				Детали		
Б4		1		Полоса $\frac{Б-2\ 10\times300\ ГОСТ82-70^{*}}{ВСт3кп2-1\ ТУ14-1-3023-80}$ 690	1	16,3 кг
Б4		2		ф10АI ГОСТ5781-82 ℓ=750	1	0,5 кг

Привязан

Инв. №

Нач. отд.	Шейко		
Н. контр.	Власенко		
Рук. гр.	Боровик		
Ст. инж.	Шмандий		
Инженер	Пушкарь		

ТП902-1-88.84-КЖИ-МС6

Изделие соединительное МС6

Стадия	Масса	Масштаб
Р	16,8	-
Лист	Листов 1	

Госстрой СССР Союзводоканалниипроект Харьковский Водоканалпроект

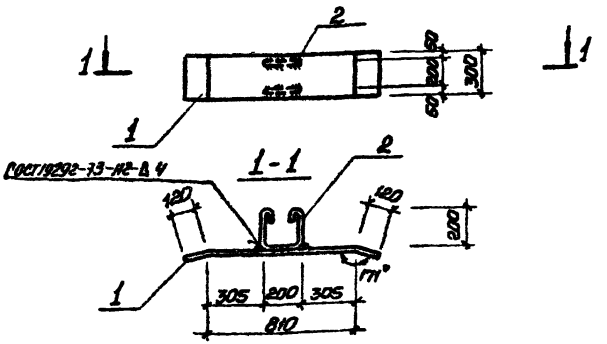

Формат	Зона	Поз.	Обозначение	Наименование	Кол	Примеч
				Документация		
А4			902-1-88.84-КЖИ-ТТ2	Технические требования		
				Детали		
Б4		1		Полоса $\frac{Б-2\ 10\times300\ ГОСТ82-70^{*}}{ВСт3кп2-1\ ТУ14-1-3023-80}$ 1050	1	24,7 кг
Б4		2		ф10АI ГОСТ5781-82 ℓ=750	2	0,5 кг

Привязан

Инв. №

Нач. отд.	Шейко		
Н. контр.	Власенко		
Рук. гр.	Боровик		
Ст. инж.	Шмандий		
Инженер	Пушкарь		

ТП 902-1-88.84-КЖИ-МС5

Изделие соединительное МС5

Стадия	Масса	Масштаб
Р	25,7	-
Лист	Листов 1	

Госстрой СССР Союзводоканалниипроект Харьковский Водоканалпроект

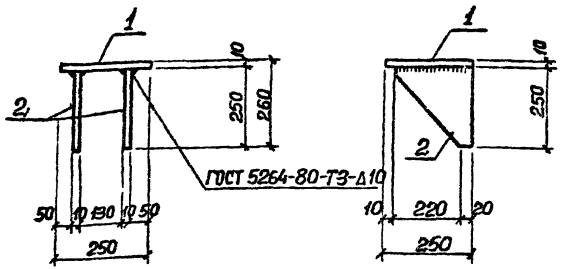

Формат	Зона	Поз.	Обозначение	Наименование	Кол.	Примечание
				Документация		
А4			902-1-88-КЖИ-ТТ2	Технические требования		
				Детали		
Б4		1		Пола-10х250 ГОСТ 82-70* / са ВСт3кп2-1 ТУ14-1-3023-80 250	1	4,9кг
Б4		2		Пола-10х250 ГОСТ 82-70* / са ВСт3кп2-1 ТУ14-1-3023-80 240	2	4,7кг

Привязан

Инв. №

Нач. сто.	Шейко	
Н. контр.	Власенко	
Рук. гр.	Боарвик	
Ст. инж.	Шмандий	
Инж.	Пушкарь	

ТП 909-1-88.84-КЖИ-МС7

Изделие соединительное МС7.

Стадия	Масса	Масштаб
Р	14,3	—

Лист | Листов 1

Госстрой СССР Союзводоканалпроект Харьковский Водоканалпроект

Формат А4

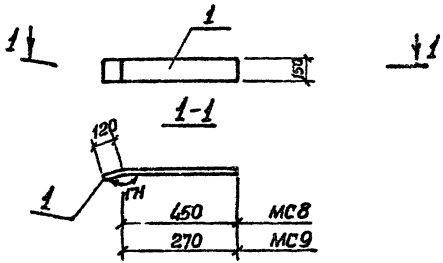

Взам. инв. №

Подпись и дата

Инв. № подл.

Привязан

Инв. №

Нач. отд.	Шейко	
Н. контр.	Власенко	
Рук. гр.	Боравик	
Ст. инж.	Шмандий	
Инж.	Пушкарь	

ТП 902-1-88.84-КЖИ-МС8

Изделие соединительное МС (МС8, МС9)

Стадия	Масса	Масштаб
Р	См. табл.	—

Пола- 10х150 ГОСТ 103-76 / са ВСт3кп2 ГОСТ 535-79*

Лист | Листов 1

Госстрой СССР Союзводоканалпроект Харьковский Водоканалпроект

Копир. Зайцева

Формат А4

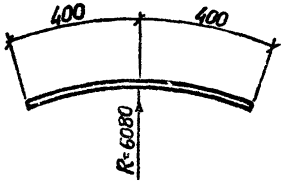

Привязан

Инв. №

Нач.отд.	Шейко		
Н.контр.	Власенко		
Рук.гр.	Баробик		
Ст.инж.	Шмандий		
Инж.	Пушкарь		

ТП 902-1-88.84-КЖИ-МС14

Изделие соединительное МС14

ф16 А III (35 ГС) ГОСТ 5781-82

Стадия	Масса	Масштаб
Р	1,26	—
Лист	Листов 1	

Госстрой СССР Союзводоканалпроект Харьковский Водоканалпроект

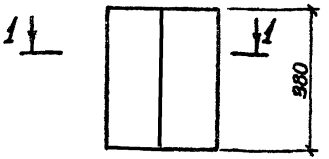

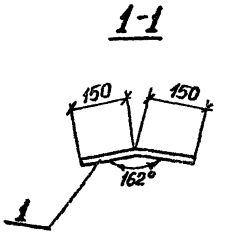

Взам. инв. №

Подпись и дата

Инв. № подл.

Привязан

Инв. №

Нач.отд.	Шейко		
Н.контр.	Власенко		
Рук.гр.	Баробик		
Ст.инж.	Шмандий		
Инж.	Пушкарь		

ТП 902-1-88.84-КЖИ-МС15

Изделие соединительное МС (МС15, МС16).

Поло- са Б-2.10×300(980) ГОСТ 82-70* Вст3кп2-1 ТУ14-1-3023-80

Стадия	Масса	Масштаб
Р	См. табл.	—
Лист	Листов 1	

Госстрой СССР Союзводоканалпроект Харьковский Водоканалпроект

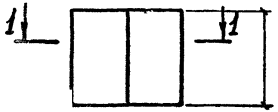

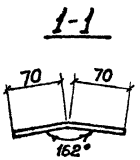

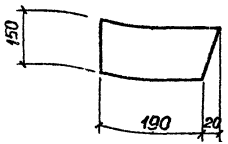

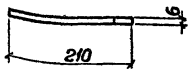

Привязан

Инв. №

Нач.отд.	Шейко		
Н.контр.	Власенко		
Рук.гр.	Боробик		
Ст.инж.	Шмонгий		
Инж.	Пушкарь		

ТП 902-1-88.84-КЖИ-МС25

Изделие соединительное МС25

Стадия	Масса	Масштаб
Р	2,10	—
Лист	Листов 1	

Полоса Б-2 12×140 ГОСТ 103-76 Вст3 КП2 ГОСТ 535-79*

Госстрой СССР Союзводоканалпроект Харьковский Водоканалпроект

Копир.

Формат А4

Взам.инв.№ | Подпись и дата | Инв.№ подл.

Привязан

Инв.№

Нач.отд.	Шейко		
Н.контр.	Власенко		
Рук.гр.	Боробик		
Ст.инж.	Шмонгий		
Инж.	Пушкарь		

ТП 902-1-88.84-КЖИ-МС26

Изделие соединительное МС26

Стадия	Масса	Масштаб
Р	1,50	—
Лист	Листов 1	

Полоса Б-2 6×150 ГОСТ 103-76 Вст3 кп2 ГОСТ 535-79*

Госстрой СССР Союзводоканалпроект Харьковский Водоканалпроект

Копир. Задцева

19585-02 43

Формат А4

Формат	Поз.	Обозначение	Наименование	Кол. на изделии 902-1-88.84-КЖСИ-19									Примечание
				—	01	02							
			Документация										
А4		902-1-88.84-КЖСИ-ТТ2	Технические требования	✕	✕	✕							
А1		-МС19СБ	Сборочный чертёж	✕	✕	✕							
			Детали										
Б4	1		Полоса $\frac{Б\text{-}2\ 10\times320\ ГОСТ\ 82\text{-}70}{Вст3кп2\ ТУ\text{-}1\text{-}3023\text{-}80}$										
			ℓ=860	1									20,25 кг
Б4	1		Полоса $\frac{Б\text{-}2\ 10\times250\ ГОСТ\ 82\text{-}70^{*}}{Вст3кп2\ ТУ\text{-}1\text{-}3023\text{-}80}$										
			ℓ=860		1								16,8 кг
Б4	1		Полоса $\frac{Б\text{-}2\ 10\times150\ ГОСТ\ 82\text{-}70^{*}}{Вст3кп2\ ТУ\text{-}1\text{-}3023\text{-}80}$										
			ℓ=860			1							10,1 кг
Ч	2		Ф10А-I ГОСТ 5781-82, ℓ=730	2	2	2							0,4 кг

| | | | | | | | | | |

Обозначение	Наименование	Кол. на изделии 902-1-88 - КЖСИ-МС21				Примечание
		01	02	03	04	
	Документация					
902-1-88.84 -КЖСИ ТС2	Технические требования					
-МС21СБ	Сборочный чертёж					
	Детали					
64	Уголок 6-2.8*300 ГОСТ 82-70* Ст3кп2-1 ГОСТ 535-79 -1-ЗШ3-80	1				
	2-300		1			21,2 кг
64	Швеллер 6-2 ф250 ГОСТ 82-70* Ст3кп2-1 ГОСТ 535-79 -1-3023-80	1				
	2-900	1				17,6 кг
64	Уголок 6-2.8*150 ГОСТ 82-70* Ст3кп2-1 ГОСТ 535-79 -2-ЗШ1	1				10,6 кг
64	Швеллер 6-2 ф250 ГОСТ 82-70* Ст3кп2-1 ГОСТ 535-79 -1-3023-80	1				
	2-860		1			16,8 кг
64	Уголок 6-2.10*300 ГОСТ 82-70* Ст3кп2-1 ГОСТ 535-79 -1-3023-80	1				
	2-860		1			20,25 кг
64	⌀10А1 ГОСТ 5781-82, 2=730	1	1	1	1	0,4 кг

ТП 902-1-88.84 -КЖСИ-МС21

Изделие соединительное МС (МС21, МС22, МС39, МС40, МС41)

Госстрой СССР Союзводоканалпроект Харьковский Водоканалпроект

Стадия Р | Лист | Листов 1

Нач. отд. Шейко
Гл. спец. Постников
Рук. гр. Боровик
Ст. инж. Шиманский
Техник Литанов

Копировал: Евсеенко

Формат А4

Обозначение	Марка	А мм	Б мм	С мм	δ мм		Масса кг
902-1-88.84 -КЖСИ-МС21	МС21	300	900	200	10		22,0
-01	МС22	250	900	200	10		18,4
-02	МС39	150	900	100	10		11,4
-03	МС40	300	860	200	10		21,05
-04	МС41	250	860	200	10		17,6

Привязан

Инв. №

Инв. № подл. | Подпись и дата | Взам. инв. №

Копировал: Евсеенко

ТП 902-1-88.84 -КЖСИ МС21СБ

Изделие соединительное МС (МС21, МС22, МС39, МС40, МС41) сборочный чертёж

Стадия Р | Масса см. табл. | Масштаб —

Лист | Листов 1

Госстрой СССР Союзводоканалпроект Харьковский Водоканалпроект

Позиция	Кол. на изделие	Поз.	Обозначение	Наименование	Кол. на изделие 902-1-88.84 -КЖСИ-МС24 —	01	Примечание
				Документация			
1Ч			902-1-88.84 -КЖСИ-ТТ2	Технические требования			
1Ч			-МС24СБ	Сборочный чертёж			
				Детали			
5Ч		1		Полоса $\frac{б\cdot 28\times 500}{}$ ГОСТ 82-70*			
				$\ell = 510$	1	1	16,0 кг
5Ч		2		ф10 А-III ГОСТ 5781-82, $\ell = 250$	2		0,16 кг
5Ч		2		ф10 А-III ГОСТ 5781-82, $\ell = 150$		2	0,09 кг

Привязан

Инв. №

Нач. отд.	Шейко		
Гл. спец.	Пастников		
Рук. гр.	Боровик		
Ст. инж.	Шмандий		
Техник	Литвинов		

ТП902-1-88.84 -КЖСИ-МС24

Изделие соединительное МС (МС24, МС36)

Стадия: Р | Лист: 1 | Листов: 1

Госстрой СССР Союзгазавтоматпроект Харьковский водоканалпроект

Копир. Ефименко Формат А4

Инв. № подл.	Подпись и дата	Взам. инв. №

Привязан

Инв. №

Нач. отд.	Шейко	
Гл. спец.	Пастников	
Рук. гр.	Боровик	
Ст. инж.	Шмандий	
Техник	Литвинов	

Обозначение: 902-1-88.84 -КЖСИ-МС24 -01

Марка	S мм	A мм	Масса кг
МС24	8	250	16,32
МС36	8	150	16,09

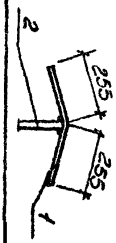

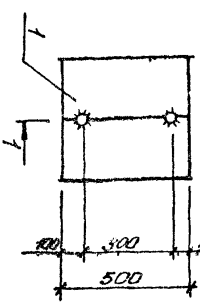

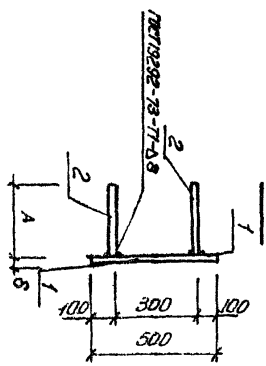

Изделие соединительное МС (МС24, МС36)

Сборочный чертёж

ТП902-1-88.84 -КЖСИ-МС24.05

Стадия: Р | Масса: — | Масштаб: —

Госстрой СССР Союзгазавтоматпроект Харьковский водоканалпроект

Лист 1 | Листов 1

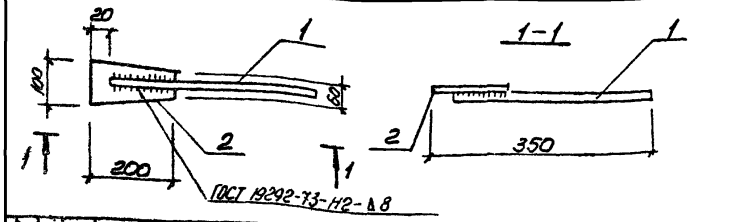

Формат	Зона	Поз.	Обозначение	Наименование	Кол.	Примечание
				Документация		
А4			902-1-88.84-КЖИ-ТТ2	Технические требования		
				МС37		
				Детали		
Б4		1		ф16 А I ГОСТ 5781-82 ℓ=350	1	0,56кг
Б4		2		Полоса 6-38х100 ГОСТ 103-76 / Вст 3кп2 ГОСТ 535-79 / 200	1	0,94кг

Поз. 1 приварить к поз. 2 фланговыми швами $h_ш$=8мм $ℓ_ш$=15мм

Привязан

Инв. №

Нач.отд	Шейко		
Гл.спец	Власенко		
Рук.гр.	Боровик		
Ст.инж.	Шмандий		
Ст.инж.	Веселева		
Инж.	Литвинова		

ТП902-1-88.84-КЖИ-МС37

Изделие соединительное МС37

Стадия	Масса	Масштаб
Р	1,5	—
Лист	Листов 1	

Заостровский завод сборного железобетона Харьковского Водоканалпроекта

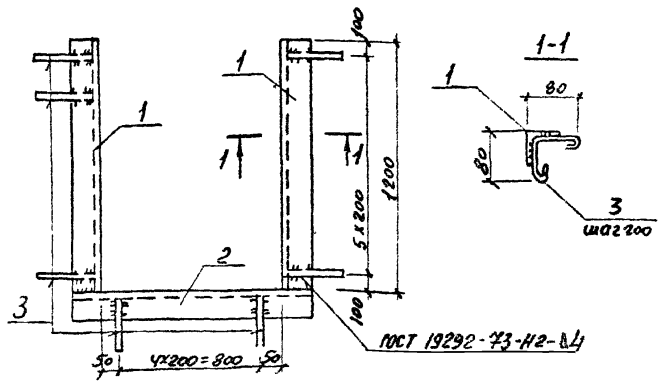

Формат	Зона	Поз.	Обозначение	Наименование	Кол.	Примечание
				Документация		
А4			902-1-88.84-КЖИ-ТТ2	Технические требования		
				Детали		
Б4		1		Уголок 6-50х50х5 ГОСТ 8509-72* / Вст3кп2-1 ТУ14-1-3023-80 ℓ=1200	2	4,52кг
Б4		2		Уголок 6-50х50х5 ГОСТ 8509-72* / Вст3кп2-1 ТУ14-1-3023-80 ℓ=1000	1	3,77кг
Б4		3		ф6 А I ГОСТ 5781-82 ℓ=240	19	0,05кг

Привязан

Взам.инв.№

Подпись и дата

Инв.№ подл.

Инв.N

Нач.отд	Шейко		
Гл.спец	Власенко		
Рук.гр.	Боровик		
Ст.инж.	Шмандий		
Ст.инж.	Веселева		
Инж.	Литвинова		

ТП902-1-88.84 -КЖИ-МН3

Изделие закладное МН3

Стадия	Масса	Масштаб
Р	3,76	—
Лист	Листов 1	

Заостровский завод Союзводоканалпроект Харьковский Водоканалпроект

gost.e-ecolog.ru