ТИПОВОЙ ПРОЕКТ
902-1-88.84

КАНАЛИЗАЦИОННАЯ НАСОСНАЯ СТАНЦИЯ ПРОИЗВОДИТЕЛЬНОСТЬЮ 400-2000м³/ч, НАПОРОМ 30-40м С РЕШЕТКАМИ-ДРОБИЛКАМИ ПРИ ГЛУБИНЕ ЗАЛОЖЕНИЯ ПОДВОДЯЩЕГО КОЛЛЕКТОРА 5,5м

(Сборно-монолитный вариант, опускной способ)

АЛЬБОМ IV

Строительные решения. Подземная часть.

gost.e-ecolog.ru

Отпечатано
в Новосибирском филиале ЦИТП
630064 г Новосибирск пр. Карла Маркса 1
Выдано в печать: 18" VII 1984г.
Заказ Г-1942 Тираж

ТИПОВОЙ ПРОЕКТ 902-1-83.84

КАНАЛИЗАЦИОННАЯ НАСОСНАЯ СТАНЦИЯ ПРОИЗВОДИТЕЛЬНОСТЬЮ 400-2000 м³/ч, НАПОРОМ 30-40 м С РЕШЕТКАМИ-ДРОБИЛКАМИ ПРИ ГЛУБИНЕ ЗАЛОЖЕНИЯ ПОДВОДЯЩЕГО КОЛЛЕКТОРА 5,5 м (СБОРНО-МОНОЛИТНЫЙ ВАРИАНТ)

СОСТАВ ПРОЕКТА:

АЛЬБОМ	I	Пояснительная записка (из ТП 902-1-84.84)
АЛЬБОМ	II	Технологические решения. Внутренний водопровод и канализация. Отопление и вентиляция (из ТП 902-1-84.84)
АЛЬБОМ	III	Архитектурно-строительные решения. Надземная часть Общие чертежи, узлы и детали (из ТП 902-1-84.84)
АЛЬБОМ	IV	Строительные решения Подземная часть. Сборно-монолитный вариант (опускной способ в мокрых грунтах).
АЛЬБОМ	V	Надземная часть. Изделия (из ТП 902-1-84.84)
АЛЬБОМ	VI	Подземная часть. Изделия.
АЛЬБОМ	VII	Электрооборудование, автоматизация и технологический контроль (из ТП 902-1
АЛЬБОМ	VIII	Спецификации оборудования (из ТП 902-1-84.84)
АЛЬБОМ	IX	Сборник спецификаций оборудования (из ТП 902-1-84.84)
АЛЬБОМ	X	Ведомости потребности в материалах (из ТП 902-1-86.84)
АЛЬБОМ	XI	Сметы. Общая часть (из ТП 902-1-84.84)
АЛЬБОМ	XII	Сметы. Подземная часть Сборно-монолитный вариант (опускной способ в мокрых грунтах)

ПРИМЕНЕННЫЕ ТИПОВЫЕ ПРОЕКТЫ:

Типовой проект 407-3-41/75	Трансформаторная подстанция с одним кабельным вводом 6-10 кВ на один трансформатор мощностью до 400 кВА. Тип К-71-400 м³
Альбом III	
Т-2092	Бак разрыва струи емкостью 180 л.
Серия 3.901-10 Вып. 2	Колонка управления задвижкой ф400

Распространяет (Свердловский филиал ЦИТП)

Распространяет ЦИТП
Распространяет Тбилисский филиал ЦИТП

Утвержден в/о „Союзводоканалниипроект" протокол N59 от 27.10.1983г.
Введен в действие в/о „Союзводоканалниипроект" приказ N 82 от 18.04.1984г.

АЛЬБОМ IV

РАЗРАБОТАН ПРОЕКТНЫМ ИНСТИТУТОМ „Харьковский водоканалпроект"

ГЛАВНЫЙ ИНЖЕНЕР ИНСТИТУТА Г.А. Бондаренко
ГЛАВНЫЙ ИНЖЕНЕР ПРОЕКТА В.С. Лялюк

привязан

Инв. №

Содержание

№п.п	Наименование	N листа	стр
1	Содержание	—	2
	Основной комплект КЖ		
2	Общие данные (начало)	1	3
3	Общие данные (окончание)	2	4
4	Планы на отм. -7.840 и -4.700		
	Разрезы 1-1; 2-2	3	5
5	Схема расположения монолитных		
	конструкций подземной части	4	6
6	Схема расположения стеновых		
	панелей. Разрезы 1-1; 2-2	5	7
7	Схема расположения стеновых		
	панелей. Развертка наружной		
	стены. Узлы I, II	6	8
8	Схема расположения стеновых		
	панелей. Узлы III ÷ V	7	9
9	Схема расположения стеновых		
	панелей Узлы VI-IX	8	10
10	Схема расположения стеновых		
	панелей. Спецификация	9	11
11	Плита днища ПДМ-1. Общий вид		
	Схема армирования	10	12
12	Плита днища ПДМ1. Схема армирова-		
	ния. Спецификация	11	13
13	РКМ2. Перекрытие на отм. - 4.700		
	План и сечения 1-1÷3-3; 7-7	12	14
14	РКМ2. Перекрытие на отм. -4.700		
	Элемент плана 1. Сечения 4-4÷6-6	13	15
15	РКМ2. Перекрытие на отм. -4.700 Плита ПМ1		

№п.п	Наименование	N листа	стр
	Балки БМ1÷БМ3. Схема армирования	14	16
16	РКМ2, РКМ3. Перекрытие на отм. -4.700		
	Балки БМ4÷БМ8. Схема армирования	15	17
17	РКМ2, РКМ3. Перекрытие на отм -4.700		
	колонны КМ1, КМ2. Схема армирования	16	18
18	РКМ2. Перекрытие на отм. -4.700		
	Лоток ЛТМ1. Схема армирования	17	19
19	РКМ2. Перекрытие на отм. -4.700 Лоток ЛТМ1		
	Схема армирования. Сечения 3-3÷8-8	18	20
20	РКМ2.		
	Схема армирования. Спецификация (начало)	19	21
21	РКМ2 Схема армирования		
	Спецификация (окончание)	20	22
22	РКМ3 Перекрытие на отм- 4700		
	План и сечения 1-1÷3-3, 7-7	21	23
23	РКМ3. Перекрытие на отм - 4.700		
	элемент плана 1. Сечения 4-4÷6-6	22	24
24	РКМ3. Перекрытие на отм. -4.700		
	Плита ПМ1. Балки БМ1÷БМ3		
	Схема армирования	23	25
25	РКМ3. Перекрытие на отм -6.200		
	Лоток ЛТМ2. Схема армирования	24	26
26	Ркм3. Перекрытие на отм. -4.700 Лоток ЛТМ2		
	Схема армирования. Сечения 3-3÷8-8	25	27
27	РКМ3		
	Схема армирования. Спецификация (начало)	26	28
28	РКМ3		
	Схема армирования. Спецификация (окончание)	27	29

№п.п	Наименование	N листа	стр
	Основной комплект КМ		
29	Общие данные (начало)	1	30
30	Общие данные (окончание)	2	31
31	Схема расположения лестниц,		
	лестничных площадок		
	Разрез 1-1, 2-2	3	32
32	Схема узлов лестниц. Узел I	4	33
33	Узлы II ÷ V	5	34

Инв. № подл. | Подпись и дата | Взам. инв. №

привязан

Инв. №

Альбом IV

Типовой проект 902-1-87.84

Ведомость рабочих чертежей основного комплекта

Лист	Наименование	Примечание
1	Общие данные (начало)	
2	Общие данные (окончание)	
3	Планы на отм.-7.840 и -4.700. Разрезы 1-1; 2-2	
4	Схема расположения монолитных конструкций подземной части	
5	Схема расположения стеновых панелей Разрезы 1-1; 2-2	
6	Схема расположения стеновых панелей Развертка наружной стены. Узлы I; II	
7	Схема расположения стеновых панелей Узлы III ÷ VI	
8	Схема расположения стеновых панелей Узлы VII ÷ IX	
9	Схема расположения стеновых панелей Спецификация	
10	Плита днища ПДм1. Общий вид Схема армирования	
11	Плита днища ПДм1. Схема армирования Спецификация	
12	РКм2. Перекрытие на отм.-4.700 План и Сечения 1-1÷3-3; 7-7	
13	РКм2. Перекрытие на отм.-4.700 элемент плана 1. Сечения 4-4÷6-6	
14	РКм2. Перекрытие на отм.-4.700 Плита Пм1. Балки Бм1÷Бм3. Схема армирования.	
15	РКм2. РКм3 Перекрытие на отм.-4.700 Балки Бм4÷Бм8. Схема армирования	
16	РКм2. РКм3. Перекрытие на отм.-4.700 колонны Км1, Км2. Схема армирования	
17	РКм2. Перекрытие на отм.-4.700 Лоток ЛТм1 Схема армирования	
18	РКм2. Перекрытие на отм-4.700 Лоток ЛТм1 Схема армирования. Сечения 3-3÷8-8	
19	РКм2. Схема армирования Спецификация (начало)	
20	РКм2. Схема армирования Спецификация (окончание)	
21	РКм3. Перекрытие на отм.-4.700 План и сечения 1-1÷3-3; 7-7	
22	РКм3. Перекрытие на отм -4.700 элемент плана 1. Сечения 4-4÷6-6	
23	РКм3 Перекрытие на отм.-4.700 Плита Пм1. Балки Бм1÷Бм3. Схема армирования	
24	РКм3. Перекрытие на отм.-4700 Лоток ЛТм2. Схема армирования.	
25	РКм3. Перекрытие на отм.-4.700 Лоток ЛТм2. Схема армирования. Сечения 3-3÷8-8	
26	РКм3 Схема армирования Спецификация (начало)	
27	РКм3 Схема армирования. Спецификация. (окончание)	

Ведомость ссылочных прилагаемых документов

Обозначение	Наименование	Примечан.
	Ссылочные документы	
3.901-5	Сальники набивные Ду50÷1400 для пропуска труб через стены	
1.400-15 В.О.1	Унифицированные закладные изделия железобетонных конструкций для крепления технологических коммуникаций и устройств	
ГОСТ 23279-78	Сетки сварные из стержневой арматуры диаметром до 40мм	
3.902.1-10	Сборные унифицированные железобетонные стеновые панели подземных частей круглых канализационных насосных станций	
	Прилагаемые документы	
902-1- КЖИ	Изделия	ал. VI
902-1 КЖ-ВМ1	Ведомость потребности в материалах для монолитных конструкций	ал. X
902-1 КЖ-ВМ2	Ведомость потребности в материалах для сборных конструкций	ал. X

Типовой проект разработан в соответствии с действующими нормами и правилами

Гл. инж. проекта /Лялюк/

Проект разработан в традиционных строительных конструкциях без применения научно-технических достижений в строительных решениях.

Главный инженер проекта /Лялюк/

Инв. № подл. | Подпись и дата | Взам. инв. №

Привязан

Инв. №

ТП 902-1-87.84-КЖ

Нач. отд.	Шейко		
Н. контр.	Власенко		
Рук. гр.	Боровик		
Ст. инж.	Шмандюк		
Техник	Грицай		

Канализационная насосная станция производительностью 400-3000 м³/ч напором 30-40м с решетками-дробилками

Общие данные (начало)

Стадия	Лист	Листов
Р	1	27

Госстрой СССР Союзводоканалпроект Харьковский Водоканалпроект

19584-01 4

Расчетные схемы

в мокрых грунтах

в период строительства **в период эксплуатации**

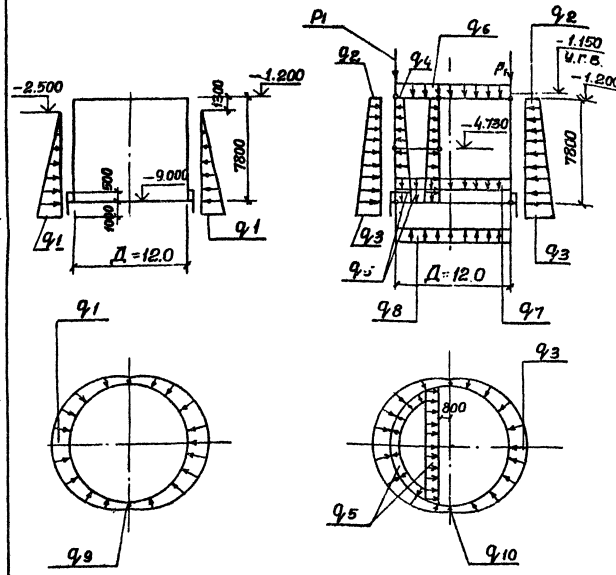

Ведомость спецификаций

Лист	Наименование	Примечан.
9	Спецификация к схеме расположения монолитных конструкций.	
12	Спецификация к схеме расположения стеновых панелей (клиновидный стык)	
13	Спецификация к схеме расположения стеновых панелей (шпоночный стык)	
15	Спецификация к плите днища ПДМ1	
23,24	Спецификация к перекрытию РКМ2	
30,31	Спецификация к перекрытию РКМ3	

Ведомость объёмов сборных железобетонных конструкций

№ стр.	Наименование группы элементов конструкций	Код	Кол.	Примечан.
1.	Панели стеновые (клиновидный стык) - наружные	5831000000	59,2	м³
2	Панели стеновые (шпоночный стык) - наружные	5831000000	99,4	м³
3	Панели стеновые (клиновидный стык) - внутренние	5832000000	17,0	м³
4	Панели стеновые (шпоночный стык) - внутренние	5832000000	17,4	м³

Материалы на изготовление сборных железобетонных конструкций учтены в ведомости потребности в материалах и отдельно не учитываются.

Общие указания

1. Марка бетона по водонепроницаемости для железобетонных конструкций и замоноличивания их узлов сопряжений принята В4. Марка бетона по морозостойкости принята МРЗ100.
2. Временная нагрузка на поверхности земли принята 1 тс/м².

Таблица нагрузок

q_1	q_2	q_3	q_4	q_5	q_6	q_7	q_8	q_9	q_{10}	P_1
93.3 кПа	12.45 кПа	151.2 кПа	12.7 кПа	97.02 кПа	2.7 кПа	10.8 кПа	89 кПа	81.1 кПа	143.8 кПа	2074 кН/м
9.52 тс/м²	1.27 тс/м²	15.43 тс/м²	1.3 тс/м²	9.9 тс/м²	0.28 тс/м²	1.1 тс/м²	9.08 тс/м²	8.28 тс/м²	14.68 тс/м²	21.16 тс/м

Привязан

Инв.№

Нач.отд.	Шейко	
Н.контр.	Власенко	
Рук.гр.	Боровик	
Ст.инж.	Шемякин	
Техник	Грицай	

ТП 902-1-88.84-КЖ

Канализационная насосная станция производительностью 400÷2000 м³/ч напором 30-40 м с аршетками - дробилками

Общие данные (окончание)

Стадия	Лист	Листов
Р	2	

Госстрой СССР Союзводоканалпроект Харьковский Водоканалпроект

Инв.№ подл. | Подпись и дата | Взам.инв.№

Альбом IV

Типовой проект 902-1-88.84

План на отм. 7.840

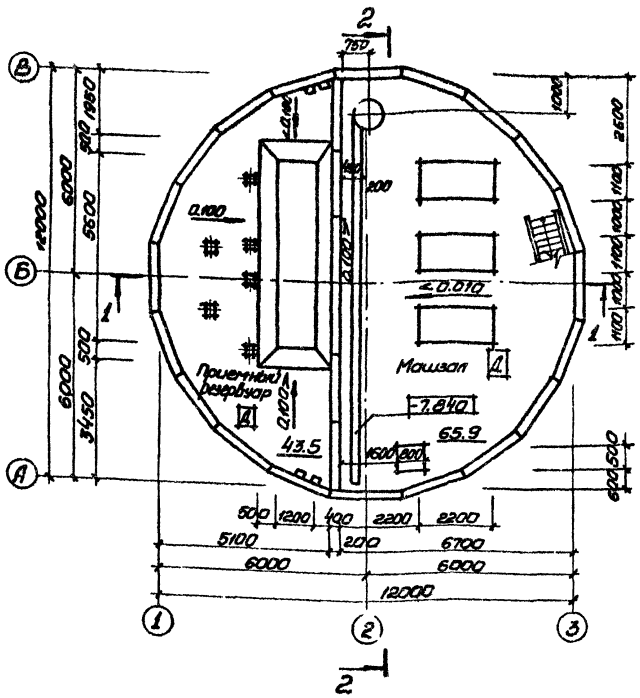

План на отм. -4.700 (для РД-600)

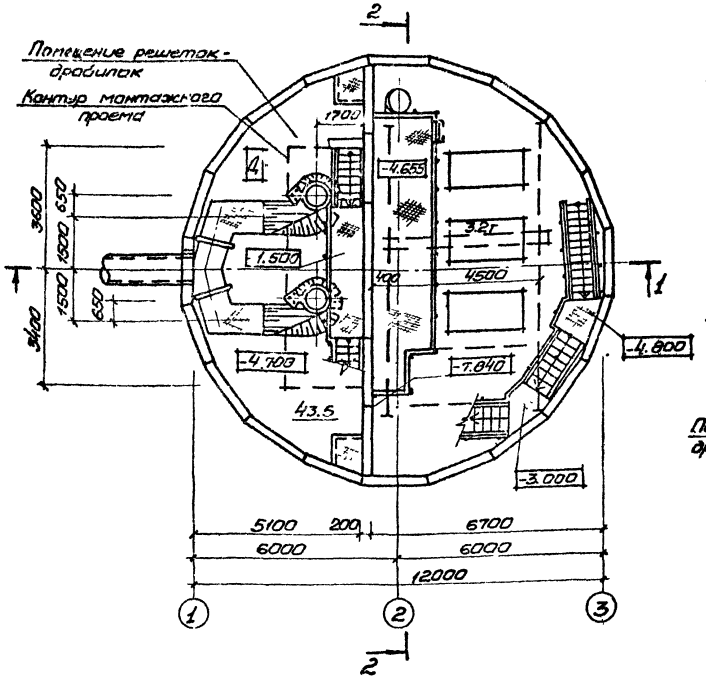

План на отм. -4.700 (для КРД-40)

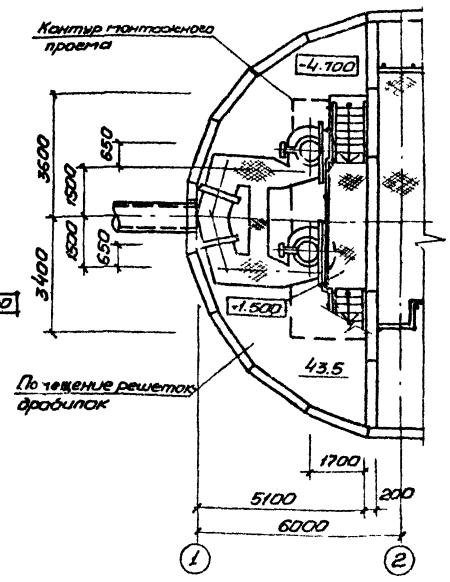

Разрез 1-1

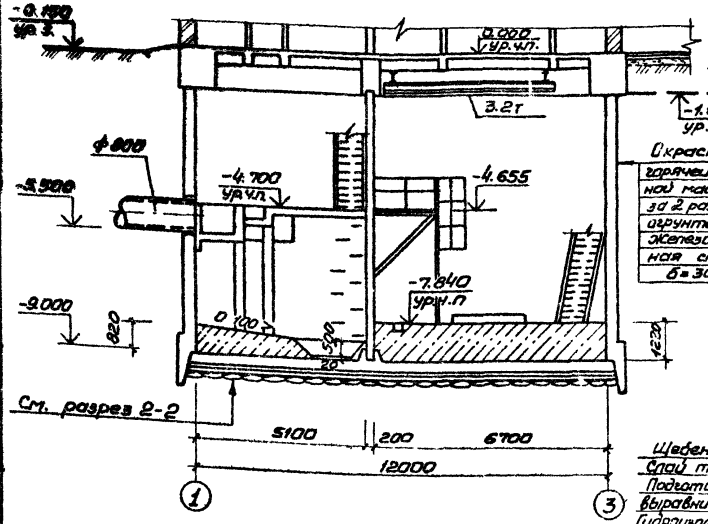

Разрез 2-2

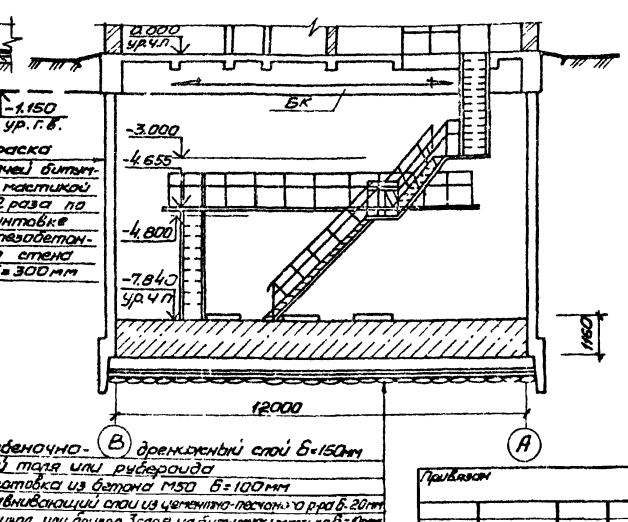

Основные строительные показатели

Наименование	Ед. изм.	Кол.	Примечание
Полезная площадь	м²	109.6	
-на расчетную единицу	м²	0.09	
Строительный объем	м³	990.7	
-на расчетную единицу	м³	0.83	принято 1200 м³/ч

Согласовано:
Отдел КЖ Корнюшкин
Гипрос НК Шпаковский

Инв. № подл. | Подпись и дата | Взам. инв. №

Нач. отд.	Шайко		
Н. контр.	Власенко		
Рук. гр.	Юрьев С.		
Отв. исп.	Власенко		

Привязан

ТП 902-1-88.84-КЖ

Канализационная насосная станция производительностью 1200 м³/ч напором 30-40 с решетками-дробилками	Стадия	Лист	Листов
	Р	3	

Планы на отм. -4.700; -7.840
Разрезы 1-1; 2-2.

Госстрой СССР Союзводоканалпроект Харьковский Водоканалпроект

Альбом IV

Типовой проект 902-1-88.84

1-1

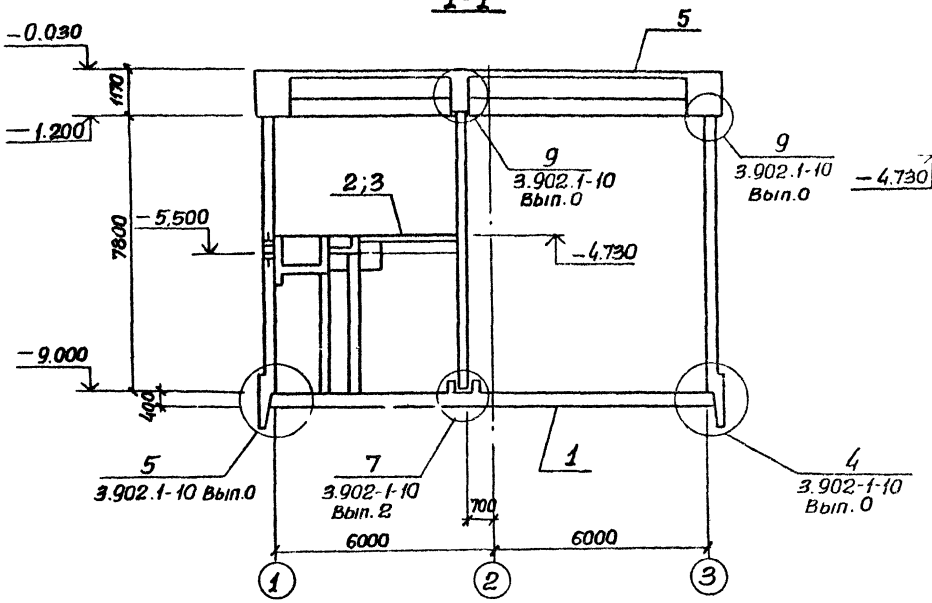

2-2

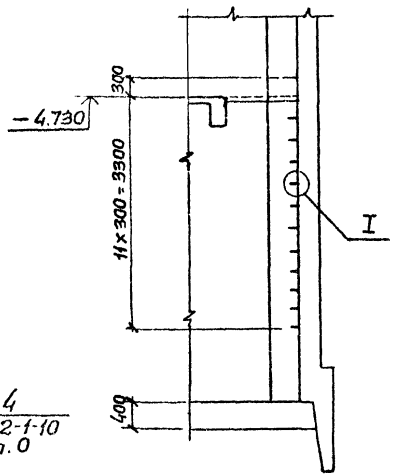

Спецификация к схеме расположения монолитных конструкций.

Марка поз.	Обозначение	Наименование	Кол	Масса ед.кг	Примечание
1	лист 14	Плита днища ПДм1	1		
2	лист 16	Перекрытие на отм.-4.700 РКМ2	1		для решеток дробилок РД-600
3	лист 25	Перекрытие на отм.-4.700 РКМ3	1		для решеток дробилок КРД-40м
4	902-1-88.84 лист 25,26	Кольцо монолитное ОКм1	1		пл. III
5	902-1-88.84 лист 8÷24	Перекрытие на отм. 0.000 РКМ1	1		пл. III
6	1.400-15 В1. 810-16	Изделие закладное МН801	24	0.74	

План на отм.-9.000

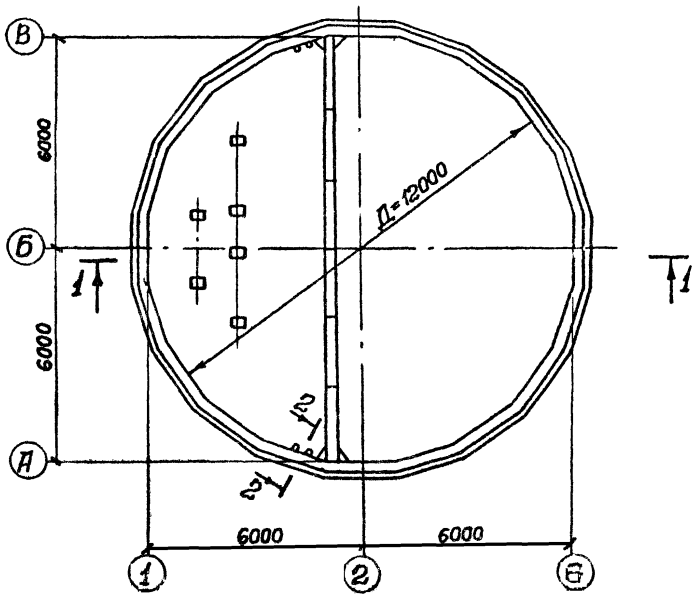

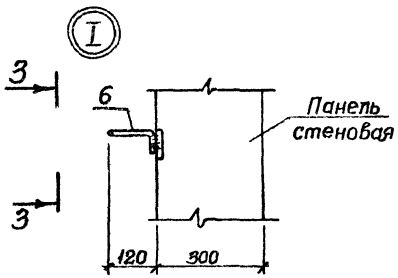

Перекрытие на отм.- 4.700 условно показано для установки решеток-дробилок КРД-40м

3-3

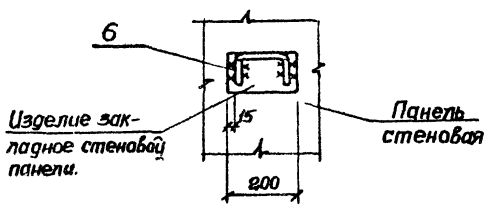

Нач отд.	Щейко		ТП 902-188.84-КЖ		
Гл.спец.	Злобенко		Канализационная насосная станция производительностью 400÷2000м³/ч напором 30-40м с решетками-дробилками	Стадия	Лист	Листов
Рук гр	Боровик			Р	4	
Ст инж	Шмандина		Схема расположения монолитных конструкций	Госстрой СССР Союзводоканалпроект Харьковский Водоканалпроект		
Инж	Пяткина					

Привязан

Инв. № подл. | Подпись и дата | Взам. инв. №

Схема расположения стеновых панелей

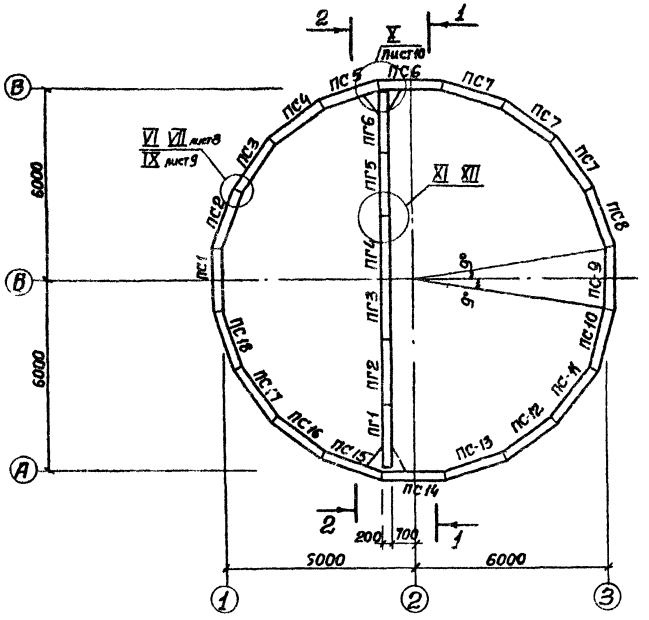

2-2

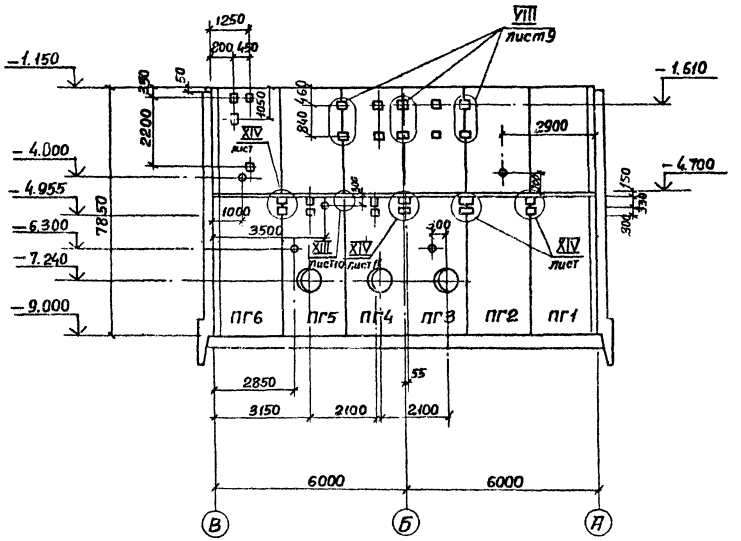

1-1

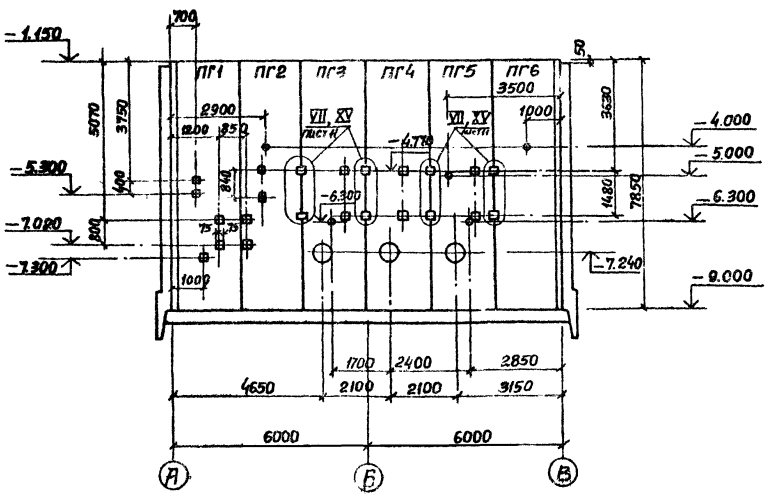

1. Схема расположения панелей со шпоночным стыком аналогична схеме расположения стеновых панелей с клиновидным стыком.
2. Закладное изделие (зачерненное) приварить к арматуре стен.

					ТП 902-1-8884-КЖ		
Привязан							
			Нач.отд.	Шедко	Канализационная насосная станция производительностью 400÷2000 м³/ч напором 30-40 м с решетками-дробилками	Стадия	Лист	Листов
			Н. контр.	Власенко		Р	5	
			Рук.гр.	Бородкин	Схема расположения стеновых панелей разрезы 1-1, 2-2.	Госстрой СССР Союзводоканалниипроект Харьковский Водоканалпроект		
Инв. №			Ст. инж.	Шмаков				
			Инж.	Мирошникова				

Альбом IV

Типовой проект 902-1-88 84

Развертка наружной стены

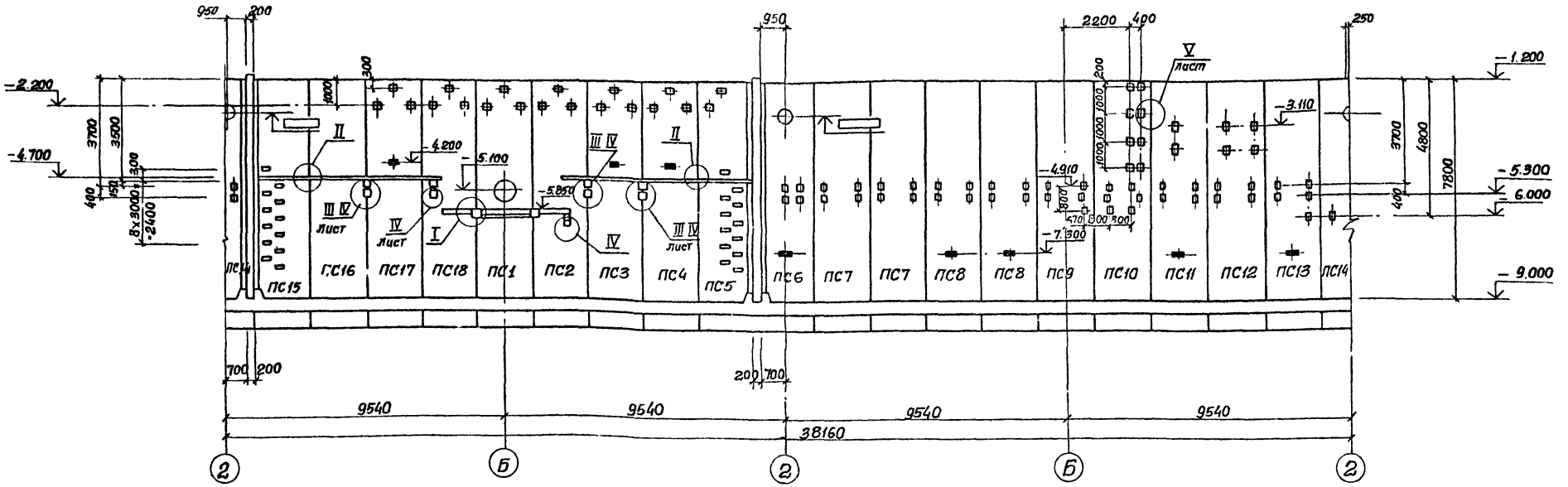

Клиновидный стык

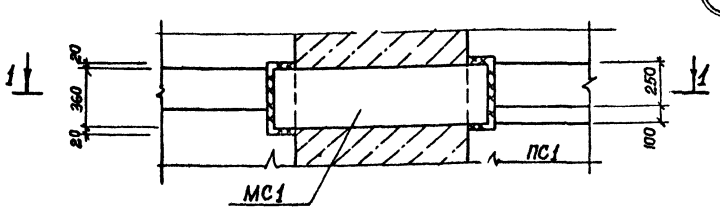

1-1

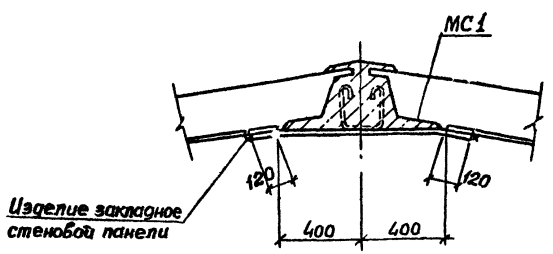

I

Шпоночный стык

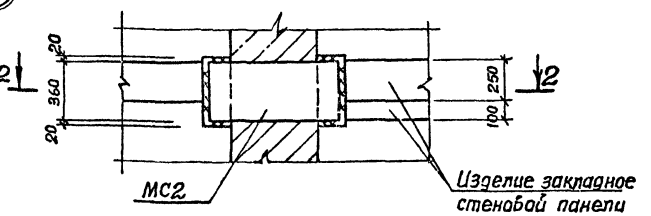

2-2

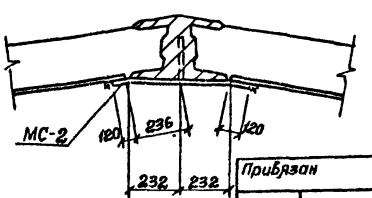

Закладные изделия (зачерненные) приварить к арматуре стен.

Инв. № подл.	Подпись и дата	Взам. инв. №	Согласовано: Отдел ВИК	Отдел ЭА	Карпинная, Баркан

Привязан					ТП 902-1-88.84-КЖ
	Нач. отд.	Шейко			Канализационная насосная станция производительностью 400÷2000 м³/ч напором 30-40 м с решетками-дробилками
	Н. контр.	Власенко			Стадия: Р; Лист: 6; Листов:
	Рук. гр.	Боровик			Схема расположения Стеновых панелей
	Ст. инж.	Шмандий			Узел I
Инв. №	Инж.	Мирошникова			Гасстрой ССР Союзводоканалниипроект Харьковский Водоканалпроект

Клиновидный стык

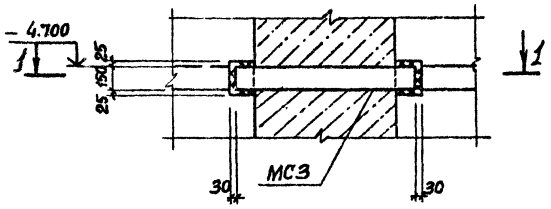

II

Шпоночный стык

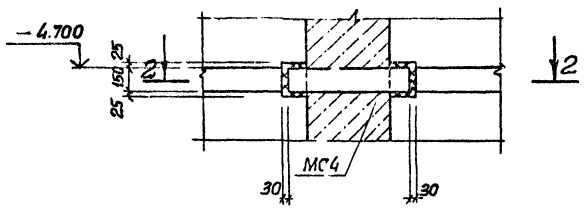

IV

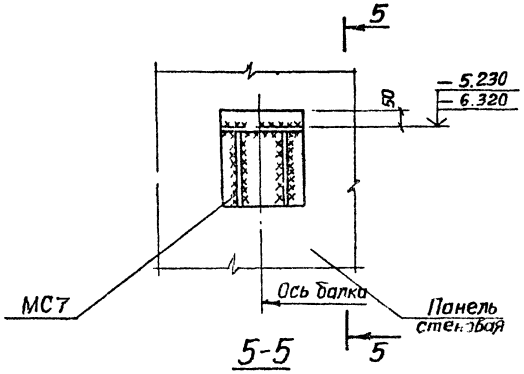

1-1

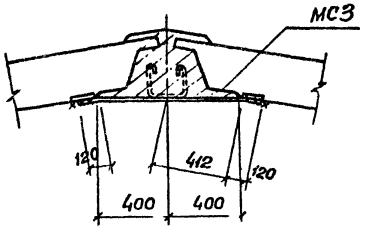

2-2

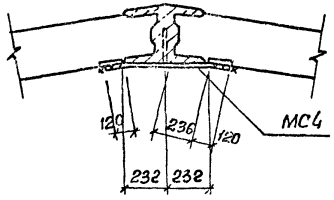

5-5

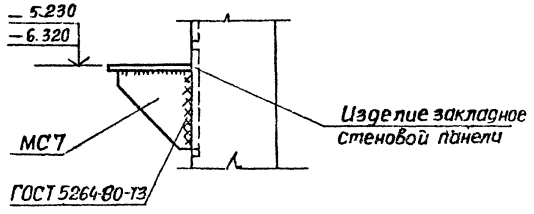

Клиновидный стык

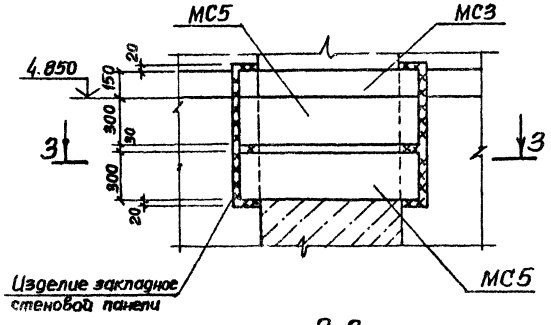

III

Шпоночный стык

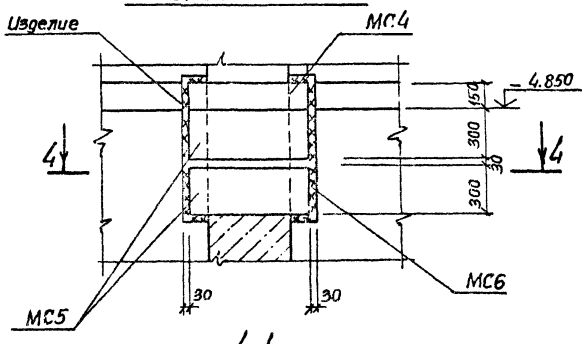

3-3

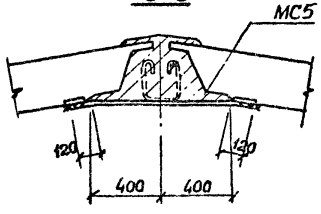

4-4

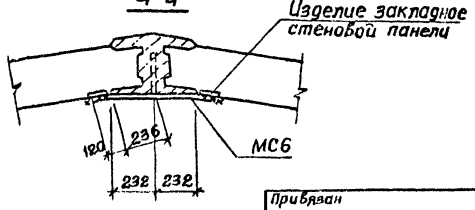

Привязан

Нач.отд.	Шейко		
Гл.спец.	Власенко		
Рук.гр.	Боровых		
Ст.инж.	Шмандий		
Инж.	Мирошников		

ТП 902-1-88.84 – КЖ

Канализационная насосная станция производительностью 400-2000м³/ч напором 30÷40м с решетками-дробилками

Стадия	Лист	Листов
Р	7	

Схема расположения стеновых панелей узлы 1÷

Госстрой СССР Союзводоканалниипроект Харьковский водоканалпроект

Инв.№ подл. | Подпись и дата | Взам.инв.№

Клиновидный стык

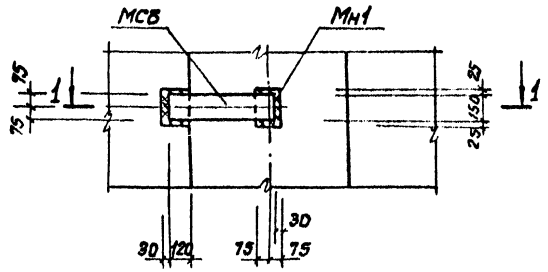

1-1

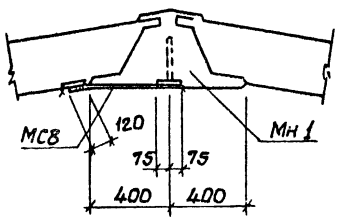

V

Шпоночный стык

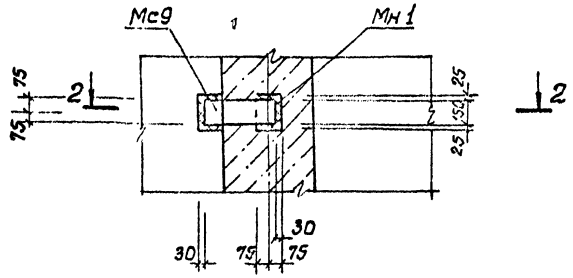

2-2

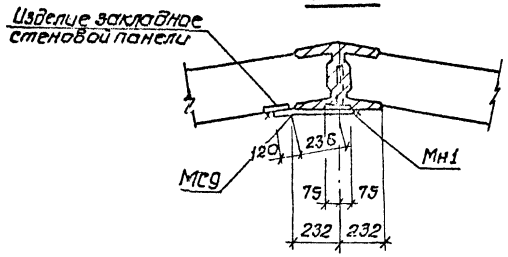

VI

Клиновидный стык

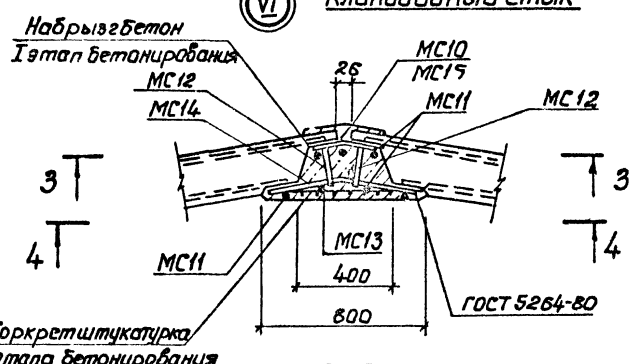

3-3

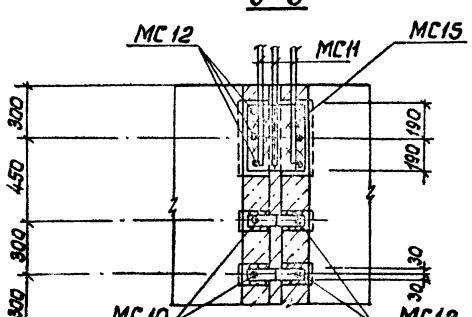

4-4

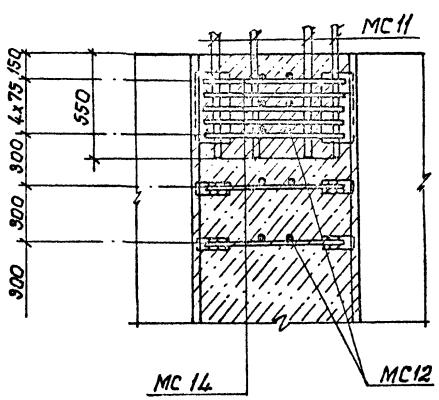

V

Шпоночный стык

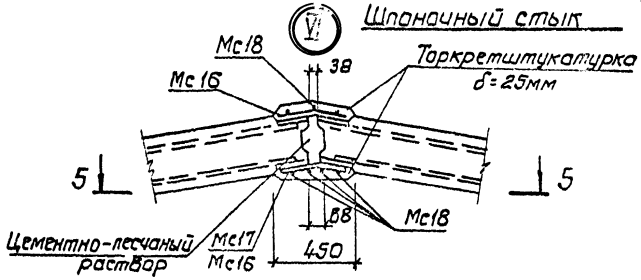

5-5

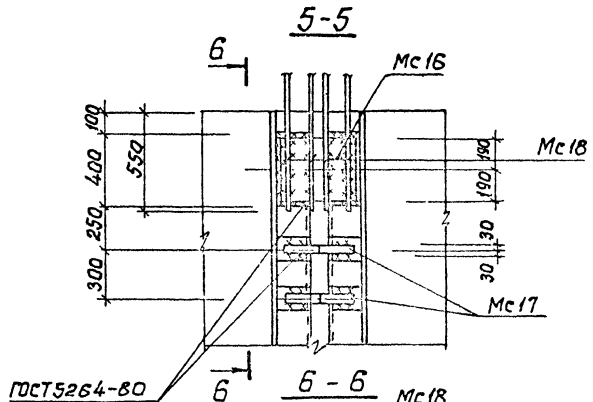

6-6

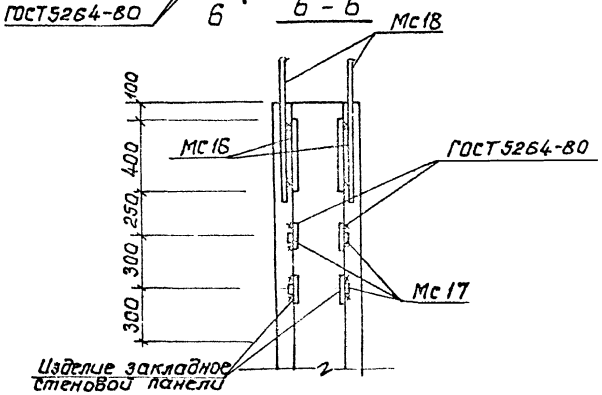

				ТП 902-1-88.84-КЖ	
Привязан				Канализационная насосная станция производительностью 400÷2000 м³/ч напором 30-60 м с решетками-дробилками	Стадия: Р; Лист: 8; Листов:
		Начотд	Шейко		
		Н.контр	Дасенко		
		Рук.гр	Болдырев	Схема расположения стеновых панелей узлы V ÷ VII	Госстрой СССР Всесоюзный ордена Трудового Красного Знамени институт Водоканалпроект им. Баркова
		Гл.инж	Шапошник		
		Инж.	Пушкарь		
Инв.№					

Инв.№ подл. | Подпись и дата | Взам.инв.№

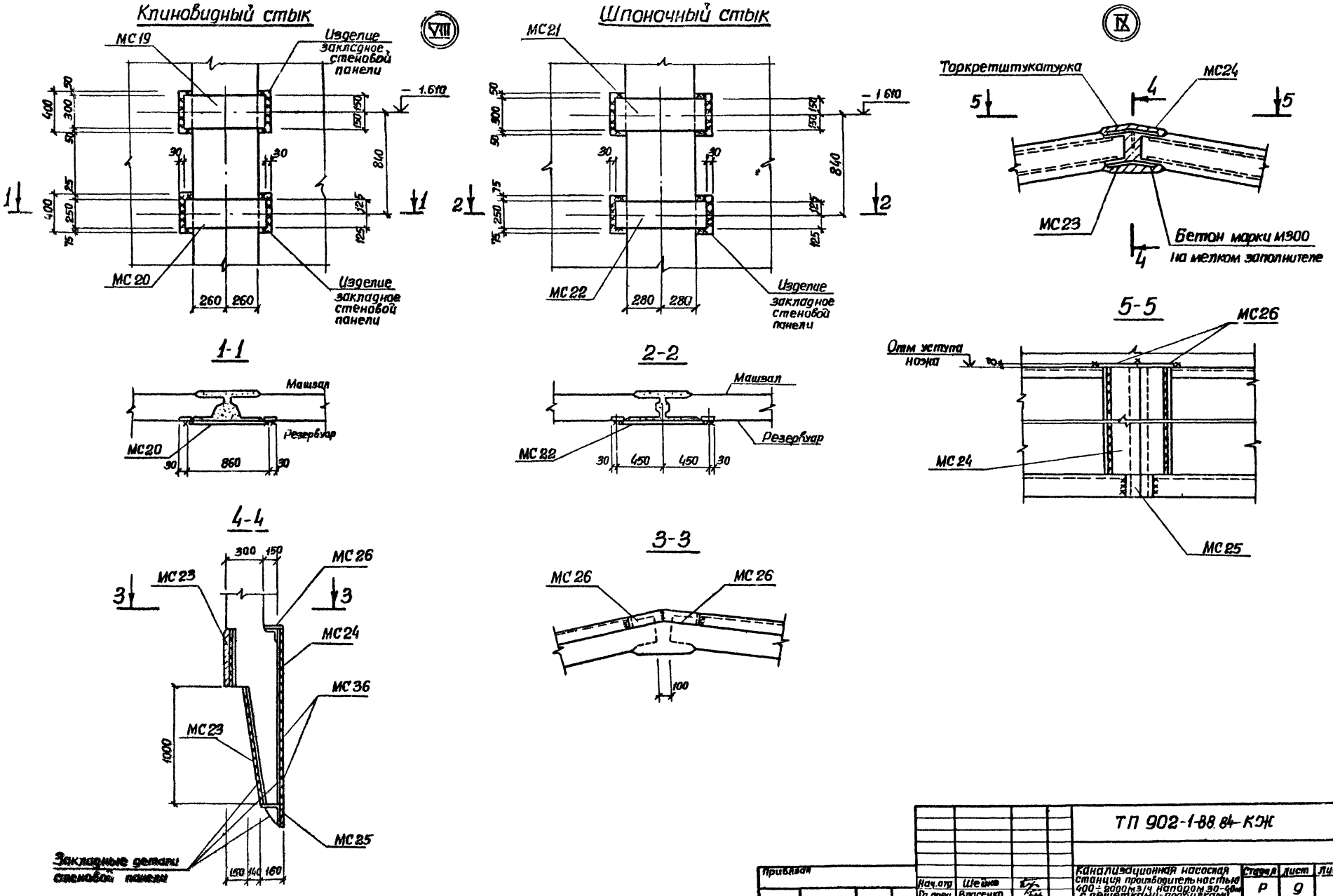

Привязан				ТП 902-1-88.84-КЖ		
	Нач.отд	Шейно		Канализационная насосная станция производительностью 400÷2000 м3/ч напором 30-40 м с решетками-дробилками	Стадия	Лист	Листов
	Гл.спец	Власенко			Р	9	
	Рук.гр.	Боровик		Схема расположения стеновых панелей узлы XIII, IX	Госстрой СССР Союзводоканалниипроект Харьковский Водоканалпроект		
	Ст инж	Шмандий					
Инв.№	Инж.	Шмандий					

Альбом IV

Типовой проект 902-1-88.84

Инв. № подл. | Подпись и дата | Взам. инв. №

Альбом IV

Типовой проект 902-1-88.84

Клиновидный стык (X)

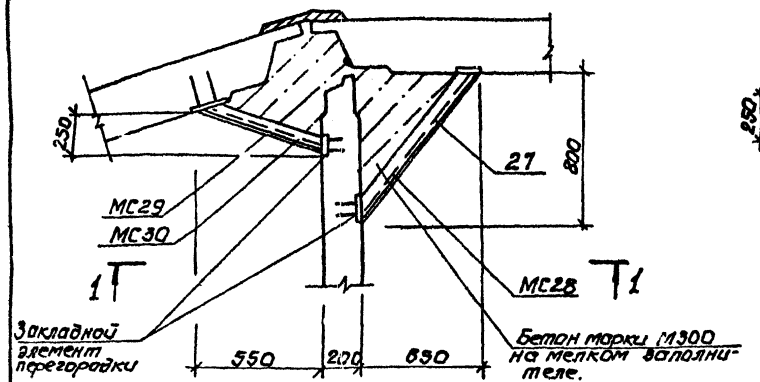

Шпоночный стык (XIII)

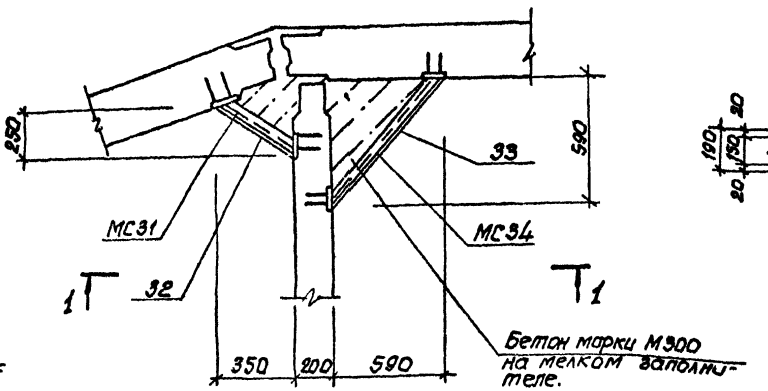

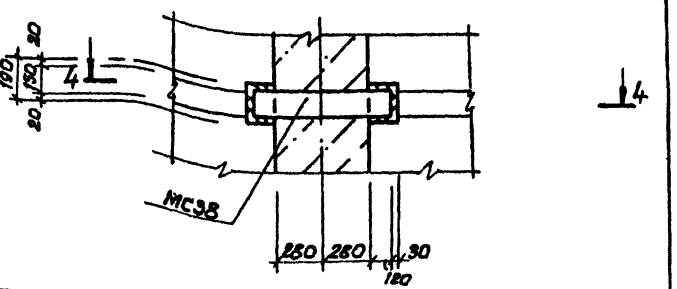

1-1

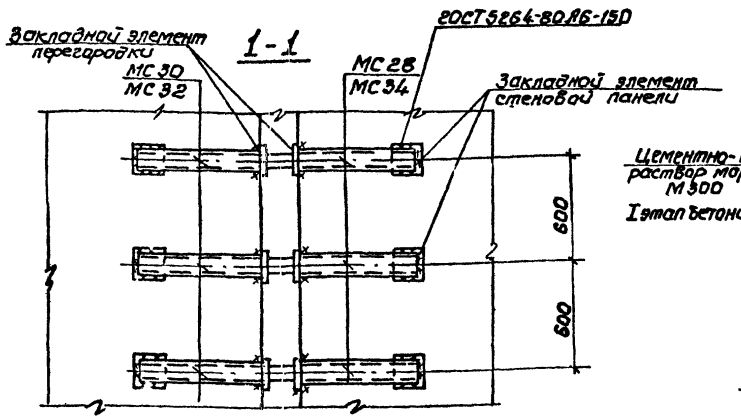

Шпоночный стык (XII)

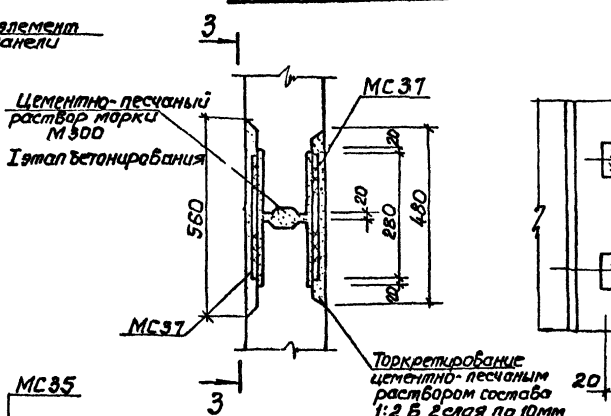

3-3

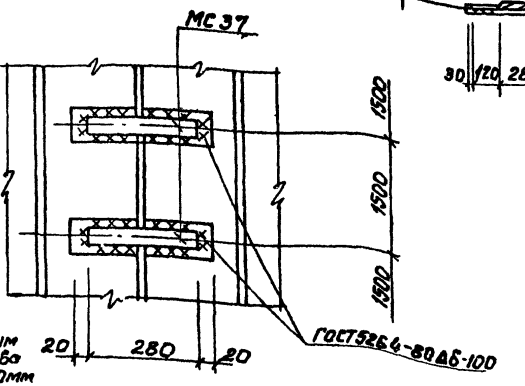

4-4 клиновидный стык

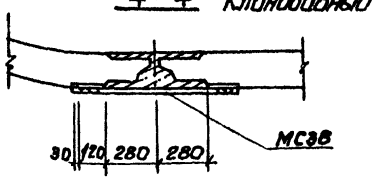

Клиновидный стык (XI)

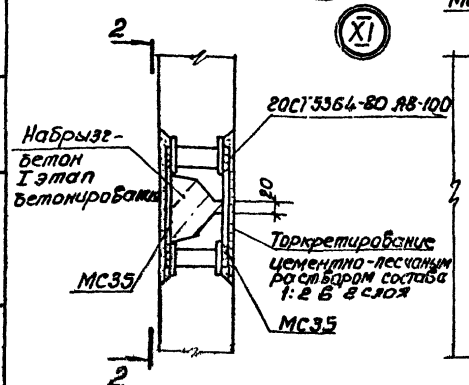

2-2

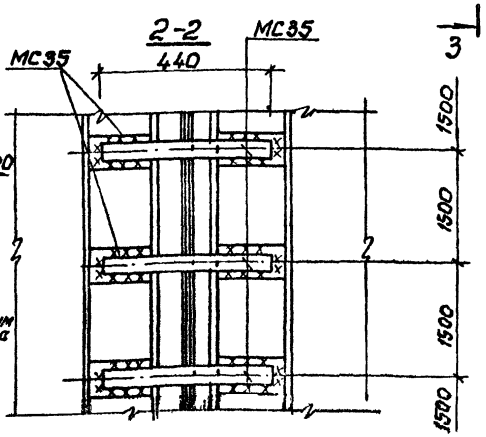

4-4 шпоночный стык

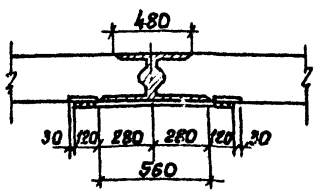

			ТП 902-1-88.84-КЖ			
Нач.отд.	Шейко		Канализационная насосная станция производительностью 400÷2000 м³/ч напором 30-40 м с решетками-дробилками	Стадия	Лист	Листов
Н.контр.	Власенко			Р	10	
Рук.гр.	Боровик		Схема расположения стеновых панелей. Узлы X – XIII	Гвестрой СССР Союзводоканалпроект Харьковский Водоканалпроект		
Ст.инж.	Шуманский					
Инж.	Мирошникова					

Инв. № подл. | Подпись и дата | Взам. инв. №

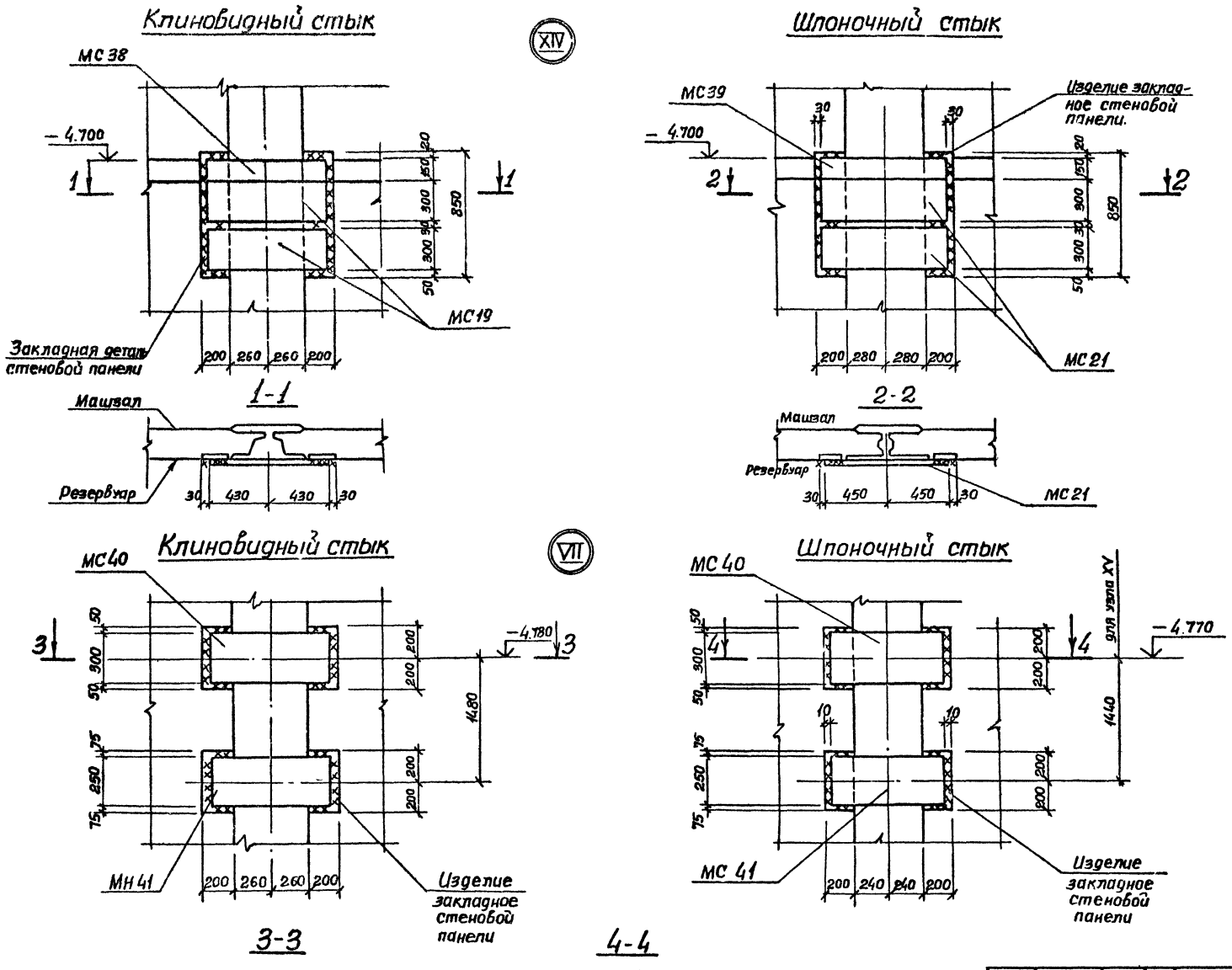

Привязан				ТП 902-1-88.84 КЖ			
		Нач. отд.	Шейко	Канализационная насосная станция производительностью 400÷2000 м³/ч напором 30-40 м с решетками-дробилками	Стадия	Лист	Листов
		Н. контр.	Власенко		Р	11	
		Рук. гр.	Боровик	Схема расположения стеновых панелей узлы XIV, VII	Госстрой СССР Союзводоканалпроект Харьковский Водоканалпроект		
		Ст. инж.	Шмакдий				
Инв. №		Инж.	Шапин				

Альбом IV

Типовой проект 902-1-88.84

Инв. № подл. | Подпись и дата | Взам. инв. №

Альбом IV

Типовой проект 902-1-88 84

Спецификация к схеме расположения стеновых панелей.

Марка, поз.	Обозначение	Наименование	Кол.	Масса ед. кг.	Примечание
		Стеновые панели			
ПГ1	902-1-88.84-КЖИ-ПГ78.20-УЧК-01	ПГ78.20-УЧК-01	1	7.100	
ПГ2	-КЖИ ПГ78.20-Б1К-01÷ПГ78.20-Б1К-04	ПГ78.20-Б1К-01	1	7100	
ПГ3	ПГ78.20-Б1К-01÷ПГ78.20-Б1К-04	ПГ78.20-Б1К-02	1	7100	
ПГ4	ПГ78.20-Б1К-01 ПГ78.20-Б1К-04	ПГ78.20-Б1К-03	1	7100	
ПГ5	ПГ78.20-Б1К-01 ПГ78.20-Б1К-04	ПГ78.20-Б1К-04	1	7100	
ПГ6	ПГ78.20-УЧК-1-01	ПГ78.20-УЧК-1-01	1	7100	
ПС1	2ПС78-4К-01÷2ПС78-4К-18	2ПС78-4К -01	1	11150	
ПС2	2ПС78-4К-01÷2ПС78-4К-18	2ПС78-4К -02	1	11150	
ПС3	2ПС78-4К-01÷2ПС78-4К-18	2ПС78-4К -03	1	11150	
ПС4	2ПС78-4К-01÷2ПС78-4К-18	2ПС78-4К -04	1	11150	
ПС5	2ПС78-4К-01÷2ПС78-4К-18	2ПС78-4К -05	1	11150	
ПС6	2ПС78-4К-01÷2ПС78-4К-18	2ПС78-4К -06	1	11150	
ПС7	2ПС78-4К-01÷2ПС78-4К-18	2ПС78-4К -07	2	11150	
ПС8	2ПС78-4К-01÷2ПС78-4К-18	2ПС78-4К -08	2	11150	
ПС9	2ПС78-4К-01÷2ПС78-4К-18	2ПС78-4К -09	1	11150	
ПС10	2ПС78-4К-01÷2ПС78-4К-18	2ПС78-4К -10	1	11150	
ПС11	2ПС78-4К-01÷2ПС78-4К-18	2ПС78-4К -11	1	11150	
ПС12	2ПС78-4К-01÷2ПС78-4К-18	2ПС78-4К -12	1	11150	
ПС13	2ПС78-4К-01÷2ПС78-4К-18	2ПС78-4К -13	1	11150	
ПС14	2ПС78-4К-01÷2ПС78-4К-18	2ПС78-4К -14	1	11150	
ПС15	2ПС78-4К-01÷2ПС78-4К-18	2ПС78-4К -15	1	11150	
ПС16	2ПС78-4К-01÷2ПС78-4К-18	2ПС78-4К -16	1	11150	
ПС17	2ПС78-4К-01÷2ПС78-4К-18	2ПС78-4К -17	1	11150	
ПС18	2ПС78-4К-01÷2ПС78-4К-18	2ПС78-4К -18	1	11150	
		Изделия соединительные			
МС1	902-1- -КЖИ-МС1	МС1	2	30.70	
МС3	-МС3	МС3	6	13.40	
МС5	-МС5	МС5	8	25.70	
МС7	-МС7	МС7	11	14.30	
МС8	-МС8, МС9	МС8	8	6.70	
МС10	3.902-1-10.1 00.26-01	МС2	440	0.85	

Марка, поз.	Обозначение	Наименование	Кол.	Масса ед. кг	Примечание
МС11	3.902.1-10.1 00.28.00	МС50	126	2,20	
МС12	3.902-1-10.1.0028.00-02	МС52	1000	0.14	
МС13	ГОСТ23279-78	С $\frac{10АТ-100}{6АТ-300}$ 650×7750 $\frac{25}{25}$	18	37.0	
МС14	902-1-88.84-КЖИ - МС14	МС14	540	1.26	
МС15	-МС15, МС16	МС15	20	8.95	
МС19	902-1-88.84-КЖИ- МС19, МС20, МС38	МС19	11		
МС20	-МС19, МС20, МС38	МС20	3		
МС23	-МС23	МС23	20	13.2	
МС24	-МС24, МС36	МС24	20	16.32	
МС25	-МС25	МС25	20	2,10	
МС26	-МС26	МС26	40	1.50	
МС27	ГОСТ2715-75	С $\frac{0.5}{5.0×50}$ В=1000 L=7400	2	2.92	
МС28	3.902-1-10.2 00.19.00-04	МС4	22	5.50	
МС29	ГОСТ2715-75	С $\frac{0.5}{6.0×5.0}$ В=270 L=7400	2		
МС30	3.902-1-10.2 00.19.00-15	МС15	22	8.16	
МС35		Полоса $\frac{6210×60\ ГОСТ103-76}{8ст3\ КП2\ ГОСТ535-79}$ 440	50	2.07	
МС38	902-1-88.84-КЖИ МС19, МС20, МС38	МС38	4	9	
МС40	-МС21, МС22, МС39, МС40, МС41	МС40	4		
МС36	-МС24, МС36	МС36	40	16.10	
МС41	-МС21, МС22, МС39, МС40, МС41	МС41	4		
		Изделия закладные			
МН1	902-1-88.84-КЖИ-МН1	МН1	4	1.60	

Марка поз	Обозначение	Наименование	Кол.	Масса ед. кг	Примечание

Взам. инв. №

Подпись и дата

Инв. № подл.

Привязан

Инв. №

Нач. отд.	Шейко	
Н. контр.	Власенко	
Рук. гр.	Боровик	
Ст. инж.	Шуманский	
Инж.	Мирошников	

ТП 902-1-88.84 КЖ

Канализационная насосная станция производительностью 400÷2000 м³/ч, напором 30-40 м с решетками - дробилками

Схема расположения стеновых панелей

Спецификация (клиновидный стык)

Стадия	Лист	Листов
Р	12	

Госстрой СССР Союзводоканалпроект Харьковский Водоканалпроект

Спецификация к схеме расположения стеновых панелей.

Марка поз.	Обозначение	Наименование	Кол.	Масса ед, кг	Примечание
		Шпоночный стык			
		Стеновые панели			
ПГ1	902-1-88.84 КЖИ-ПГ18-20-УЧШ-01	ПГ18-20-УЧШ-1-01	1	7270	
ПГ2	902-1-88.84 КЖИ-ПГ18-20-БЧШ-01	ПГ18-20-БЧШ-01	1	7270	
ПГ3	902-1-88.84 КЖИ-ПГ18-20-БЧШ-01	ПГ18-20-БЧШ-02	1	7270	
ПГ4	902-1-88.84 КЖИ-ПГ18-20-БЧШ-01	ПГ18-20-БЧШ-03	1	7270	
ПГ5	902-1-88.84 КЖИ-ПГ18-20-БЧШ-01	ПГ18-20-БЧШ-04	1	7270	
ПГ6	902-1-88.84 КЖИ-ПГ18-20-УЧШ-1-01	ПГ18-20-УЧШ-1-01	1	7270	
ПС1	902-1-88.84 КЖИ 2ПС18-4Ш-01 2ПС18-4Ш-1В	2ПС78-4Ш-01	1	12425	
ПС2	902-1-88.84-КЖИ 2ПС18-4Ш-01 2ПС18-4Ш-1В	2ПС78-4Ш-02	1	12425	
ПС3	902-1-88.84 КЖИ 2ПС18-4Ш-01 2ПС18-4Ш-1В	2ПС78-4Ш-03	1	12425	
ПС4	902-1-88.84 КЖИ-2ПС18-4Ш-01 2ПС18-4Ш-1В	2ПС78-4Ш-04	1	12425	
ПС5	902-1-88.84-КЖИ-2ПС18-4Ш-01 2ПС18-4Ш-1В	2ПС78-4Ш-05	1	12425	
ПС6	902-1-88.84 КЖИ-2ПС18-4Ш-01 2ПС18-4Ш-1В	2ПС78-4Ш-06	1	12425	
ПС7	902-1-88.84-КЖИ-2ПС18-4Ш-01 2ПС18-4Ш-1В	2ПС78-4Ш-07	2	12425	
ПС8	902-1-88.84-КЖИ-2ПС18-4Ш-01 2ПС18-4Ш-1В	2ПС78-4Ш-08	2	12425	
ПС9	902-1-88.84-КЖИ-2ПС18-4Ш-01 2ПС18-4Ш-1В	2ПС78-4Ш-09	1	12425	
ПС10	902-1-88.84-КЖИ-2ПС18-4Ш-01 2ПС18-4Ш-1В	2ПС78-4Ш-10	1	12425	
ПС11	902-1-88.84-КЖИ-2ПС18-4Ш-01 2ПС18-4Ш-1В	2ПС78-4Ш-11	1	12425	
ПС12	902-1-88.84-КЖИ-2ПС18-4Ш-01 2ПС18-4Ш-1В	2ПС78-4Ш-12	1	12425	
ПС13	902-1-88.84-КЖИ-2ПС18-4Ш-01 2ПС18-4Ш-1В	2ПС-78-4Ш-13	1	12425	
ПС14	902-1-88.84-КЖИ-2ПС18-4Ш-01 2ПС18-4Ш-1В	2ПС-78-4Ш-14	1	12425	
ПС15	902-1-88.84-КЖИ-2ПС18-4Ш-01 2ПС18-4Ш-1В	2ПС-78-4Ш-15	1	12425	
ПС16	902-1-88.84-КЖИ-2ПС18-4Ш-01 2ПС18-4Ш-1В	2ПС-78-4Ш-16	1	12425	
ПС17	902-1-88.84-КЖИ-2ПС18-4Ш-01 2ПС18-4Ш-1В	2ПС-78-4Ш-17	1	12425	
ПС18	902-1-88.84-КЖИ-2ПС18-4Ш-01 2ПС18-4Ш-1В	2ПС-78-4Ш-18	1	12425	
		Изделия соединительные			
МС2	902-1-88.84-КЖИ-МС2	МС2	2	20.0	
МС4	-МС4	МС4	6	8.50	
МС6	-МС6	МС6	4	16.80	
МС7	-МС7	МС7	11	14.30	
МС9	-МС8, МС9	МС9	4	4.60	
МС16	-МС15, МС16	МС16	40	11.35	
МС17	3.902.1-10.1.00.26.00-03	МС4	440	0.58	

Марка, поз.	Обозначение	Наименование	Кол.	Масса ед, кг	Примечание
МС18	3.902.1-10.1.00.28.00	МС50	140	2.20	
МС21	902-1-88.84-КЖИ МС21, МС22, МС39, МС40, МС41	МС21	11		
МС22	- МС21, МС22, МС39, МС40, МС41	МС22	3		
МС23	- МС23	МС23	20	13.2	
МС24	- МС24, МС36	МС24	20	16.32	
МС25	- МС25	МС25	20	2.10	
МС26	- МС26	МС26	40	1.50	
МС31	3.902.1-10.2 00.19.00-05	МС5	12	4.3	
МС32	20СТ2715-75	С 0,3 / 5,0±5,0 В=500 L=7800	2	1.54	
МС33	3.902.1-10.2 00.19.00-	МС17	22	7.22	
МС34	20СТ2715-75	С 0,3 / 5,0±5,0 В=800 L=7800	2	2.47	
МС37		Полоса 8ст3кп2 ГОСТ 103-76* / 8.10-60 ГОСТ 535-79 280	50		
МС39	902-1-88.84-КЖИ-МС21, МС22, МС39, МС40, МС41	МС39	4		
МС41	- МС21, МС22, МС39, МС40, МС41	МС41	4		
МС40	- МС21, МС22, МС39, МС40, МС41	МС40	4		
МС36	- МС24, МС36	МС36	40	16.10	
		Изделие закладное			
Мн-1	902-1-88.84-КЖИ-Мн1	Мн1	4	1.60	

Альбом IV

Типовой проект 902-1-88.84

Инв.№ подл. | Подпись и дата | Взам.инв.№

1-1

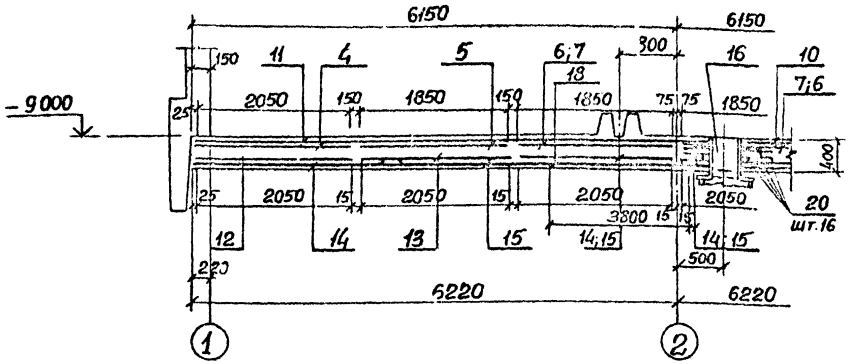

2-2

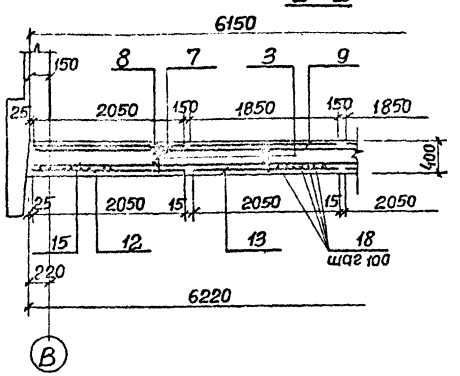

Схема расположения выпусков и пазов

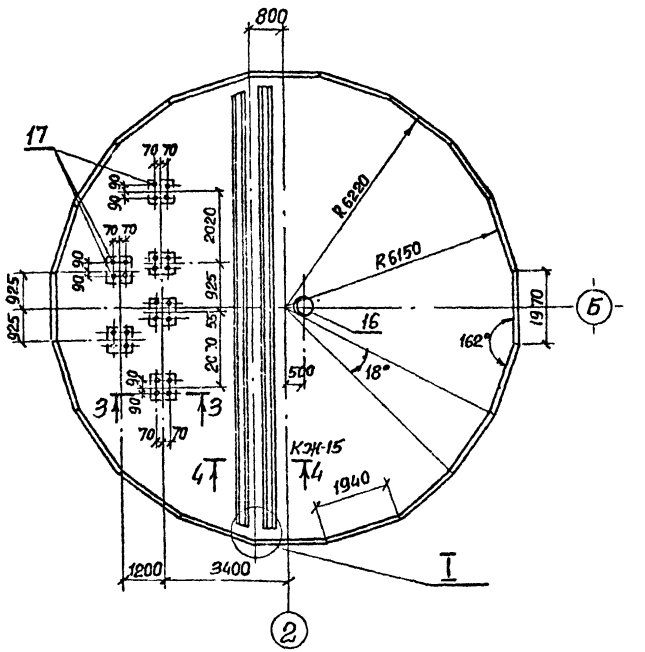

Схема расположения нижней арматуры

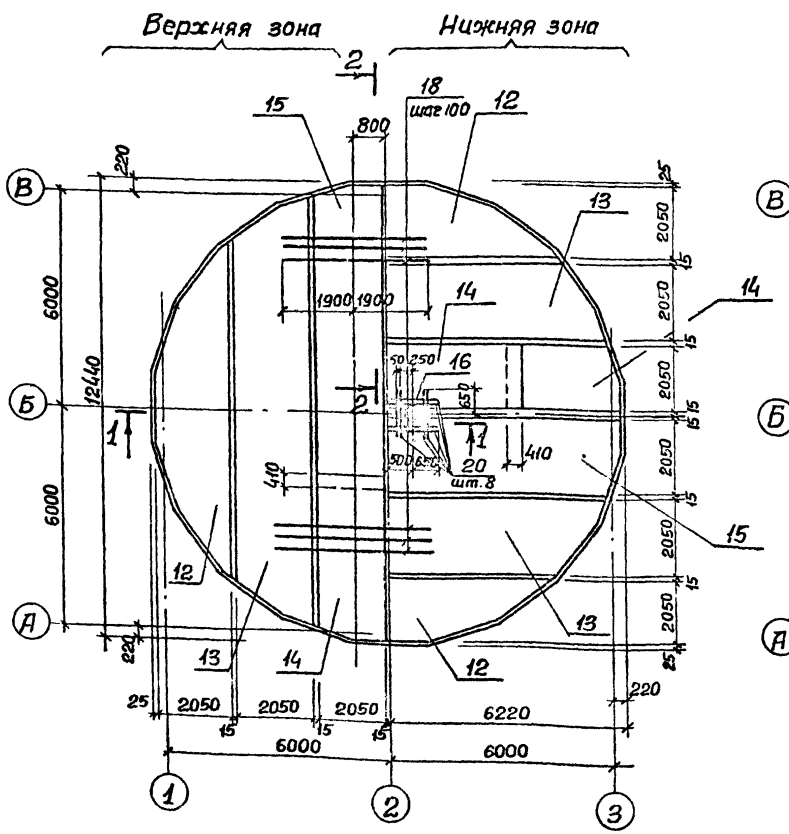

Схема расположения верхней арматуры

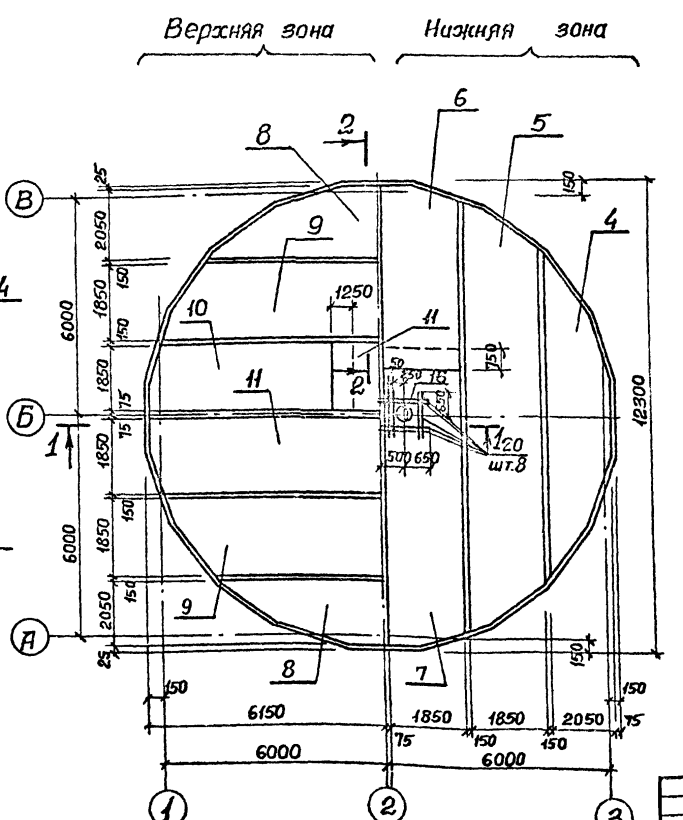

3-3

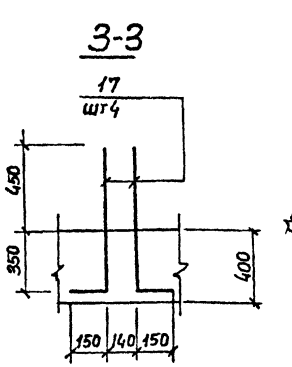

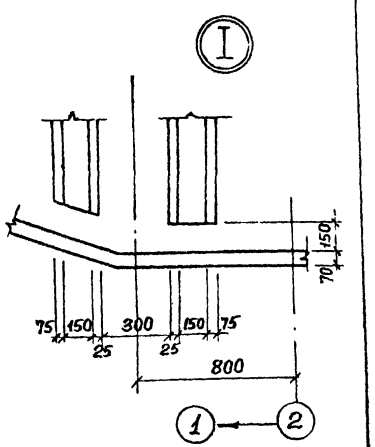

Защитный слой бетона для рабочей арматуры принят: для нижней - 35мм, для верхней - 25мм.

Привязан

Инв.№ 7

Нач.отд	Шейко		
Н.контр.	Власенко		
Рук.гр.	Баробик		
Ст.инж.	Шмакаин		
Инженер	Шалин		

ТП 902-1-88.84 -КЖ

Канализационная насосная станция производительностью 400÷2000м³/ч напором 30-40м с решетками-дробилками

Стадия	Лист	Листов
Р	14	

Плита днища ПДм1. Общий вид. Схема армирования.

Госстрой СССР Союзводоканалпроект Харьковский водоканалпроект

Альбом IV

Типовой проект 902-1-88 84

Схема расположения каркасов днища

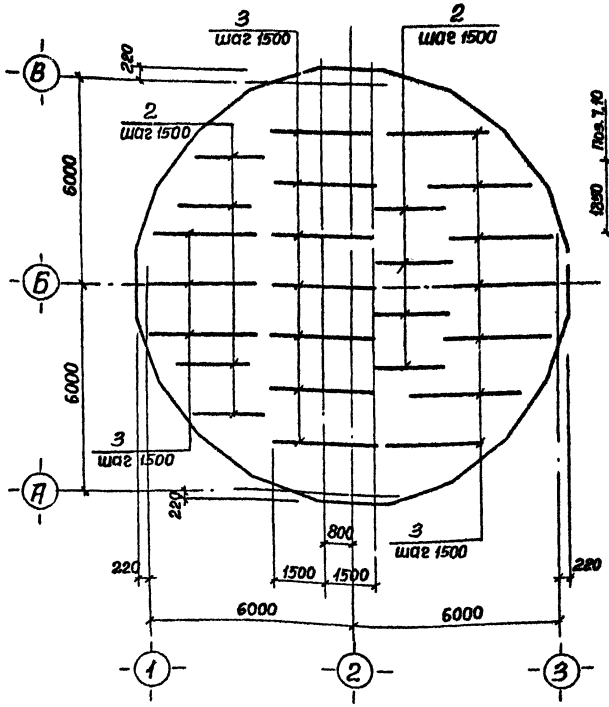

Раскрой сеток

Поз. 7,10,14

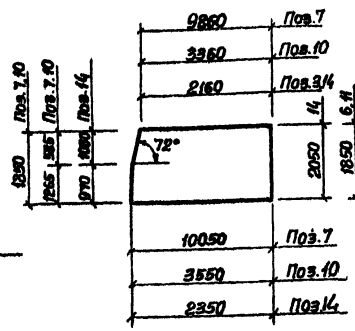

Поз. 6,11,15

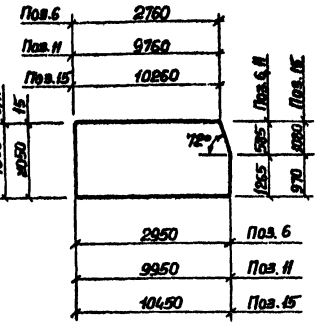

Поз. 5,9,13

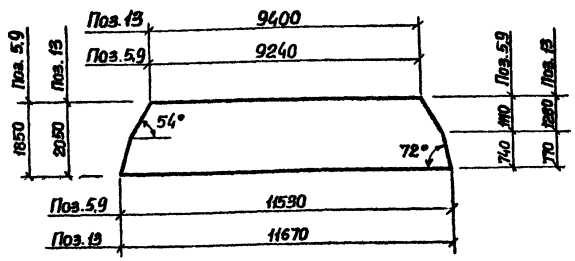

Поз. 4,8,12

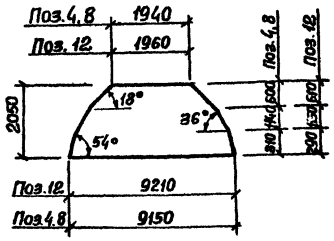

4-4

см. лист 14

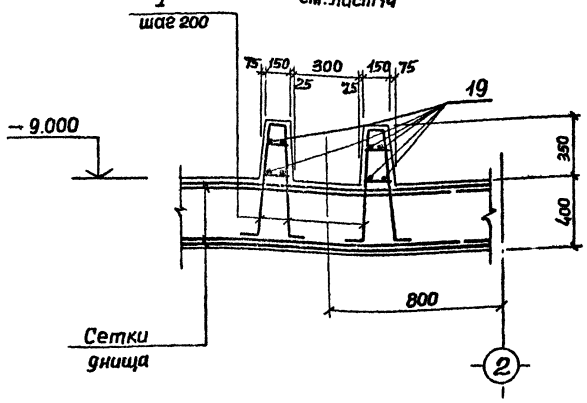

Ведомость деталей

Поз	Эскиз	
17	800	150

Спецификация к ПДМ1

Формат	Зона	Поз.	Обозначение	Наименование	Кол.	Примечание
				Сборочные единицы		
А4		1	902-1-88.84-КЖИ-Кр-12	Каркас плоский Кр-12	122	
А4		2	-Кр-13	Каркас плоский Кр-13	8	
А4		3	-Кр-14	Каркас плоский Кр-14	17	
Б4		4	ГОСТ 23279-78	С $\frac{16АIII-200}{6АI-600}$ 2050×9250 $\frac{125}{125}$	2	
Б4		5	ГОСТ 23279-78	С $\frac{16АIII-200}{6АI-600}$ 1850×11650 $\frac{125}{125}$	2	
Б4		6	ГОСТ 23279-78	С $\frac{16АIII-200}{6АI-600}$ 1850×2950 $\frac{275}{275}$	2	
Б4		7	ГОСТ 23279-78	С $\frac{16АIII-200}{6АI-600}$ 1850×10050 $\frac{275}{775}$	2	
Б4		8	ГОСТ 23279-78	С $\frac{25АIII-200}{6АI-600}$ 2050×9250 $\frac{125}{125}$	2	
Б4		9	ГОСТ 23279-78	С $\frac{25АIII-200}{6АI-600}$ 1850×11650 $\frac{125}{125}$	2	
Б4		10	ГОСТ 23279-78	С $\frac{25АIII-200}{6АI-600}$ 1850×3550 $\frac{275}{275}$	2	
Б4		11	ГОСТ 23279-78	С $\frac{25АIII-200}{6АI-600}$ 1850×9950 $\frac{25}{925}$	2	
Б4		12	ГОСТ 23279-78	С $\frac{10АIII-200}{6АI-600}$ 2050×9250 $\frac{125}{125}$	4	
Б4		13	ГОСТ 23279-78	С $\frac{10АIII-200}{6АI-600}$ 2050×11750 $\frac{175}{175}$	4	
Б4		14	ГОСТ 23279-78	С $\frac{10АIII-200}{6АI-600}$ 2050×2350 $\frac{275}{275}$	4	
Б4		15	ГОСТ 23279-78	С $\frac{10АIII-200}{6АI-600}$ 2050×10450 $\frac{125}{125}$	4	
А3		16	902-1-88.84-КЖИ-МН8,МН9	Изделие закладное МН8	1	
				Детали		
Б4		17*)		ф16АIII ГОСТ 5781-82 ℓ=950	24	1,5 кг
Б4		18		ф22АIII ГОСТ 5781-82 ℓ=3800	125	11.34 кг
Б4		19		ф6АI ГОСТ 5781-82 ℓ=1.0 п.м	96	0.222 кг
Б4		20		ф22АIII ГОСТ 5781-82 ℓ=1300	16	3,9 кг
				Материалы		
				Бетон М200	49,80	м³

*) – Поз. 17 – см. ведомость деталей

Ведомость расхода стали на элемент, кг

Марка элемента	Изделия арматурные									Изделия закладные									Общий расход
	Арматура класса									Прокат марки									
	АI			АIII						Вст3 кп. 2									
	ГОСТ 5781-82									ГОСТ 10704-76*			ГОСТ 19903-74				ГОСТ 7798-70*		
	6	10	Итого	10	12	16	22	25	Итого	Тр.ф 820×7	Тр.ф 426×10	Итого	-δ=16	-δ=10	-δ=6	Итого	Болт М16	Итого	
ПДМ1	224,2	116.6	340.8	917.6	174.5	1487.7	1479.9	2713	6772,7	70.2	49.0	118.8	133.1	52.6	25.0	210.7	2.6	2.6	7104.8

Привязан				ТП 902-1-88.84-КЖ			
		Нач.отд.	Шейко	Канализационная насосная станция производительностью 400÷2000 м³/час напором 30-40 м с решетками-дробилками	Стадия	Лист	Листов
		Н.контр.	Власенко		Р	15	
		Рук.гр.	Боровик	Плита днища ПДМ1	Гассгорой СССР Союзводоканалниипроект Харьковский Водоканалпроект		
		Ст.инж.	Шмандий	схема армирования			
Инв.№		Инженер	Шалин	Спецификация			

Инв.№ подл. | Подпись и дата | Взам.инв.№

Альбом IV

Типовой проект 902-1-88 84

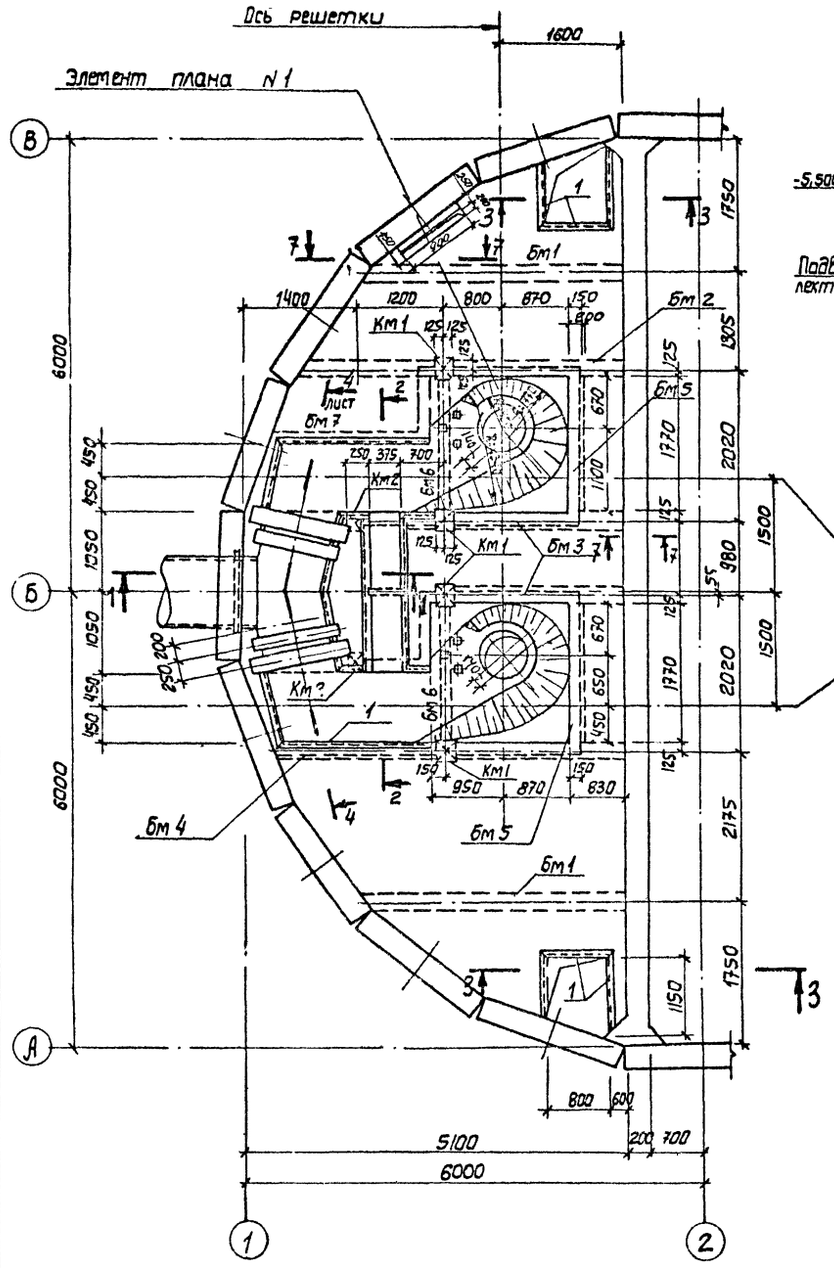

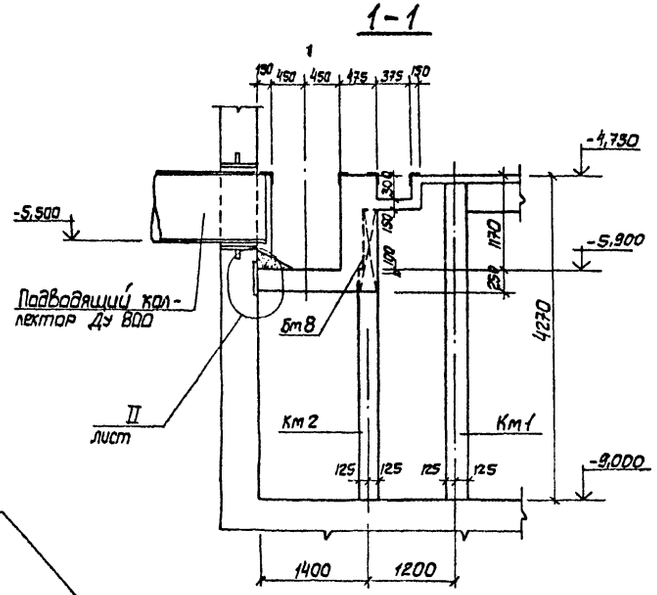

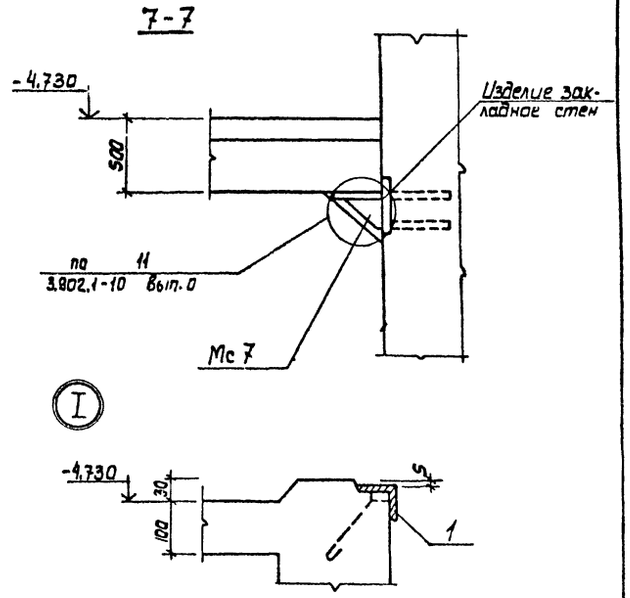

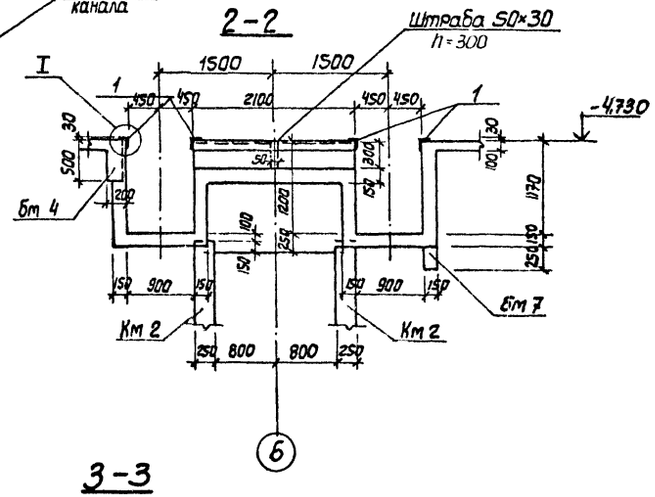

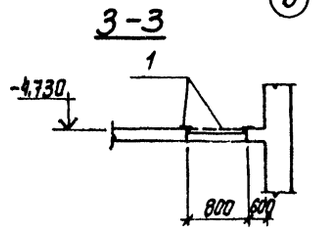

1. Внутренние поверхности лотков оштукатурить цементно-песчаным раствором состава 1:2, толщиной 20мм с железнением. На участке установки решеток стены затереть цементным раствором.

2. Рамы шиберов и ремонтных решеток установить в соответствии с механическими чертежами.

Согласовано				
Отдел ВИК	Норвинов			
Отдел ЭА	Бирчан			
Инв. № подл.	Подпись и дата	Взам. инв. N		

Привязан				ТП 902-1-88. 84 -КЖ
	Нач. отд.	Шейко		Канализационная насосная станция производительностью 400÷2000 м³/ч напором 30-40 м с решетками-дробилками
	Н. контр.	Власенко		Стадия: Р; Лист: 16; Листов:
	Рук. гр.	Боровик		РКМ2 Перекрытие на отм. -4,700 план и сечения 1-1÷3-3, 7-7.
	Ст. инж.	Шмакайл		Госстрой СССР Союзводоканалпроект Харьковский Водоканалпроект
Инв. N:	Инж.	Мирошникова		

Альбом IV

Типовой проект 902-1-88 84

Элемент плана 1

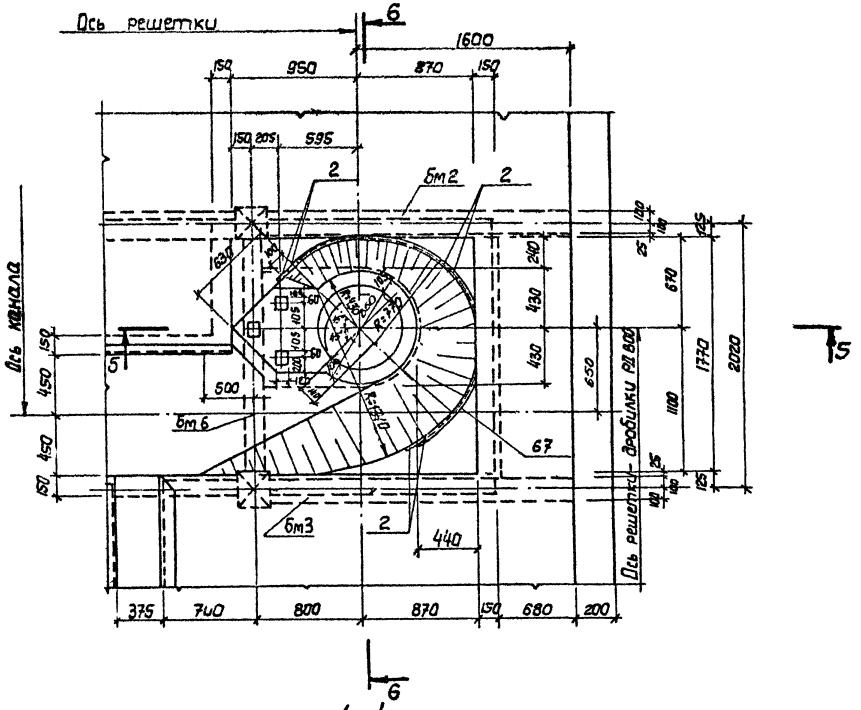

4-4

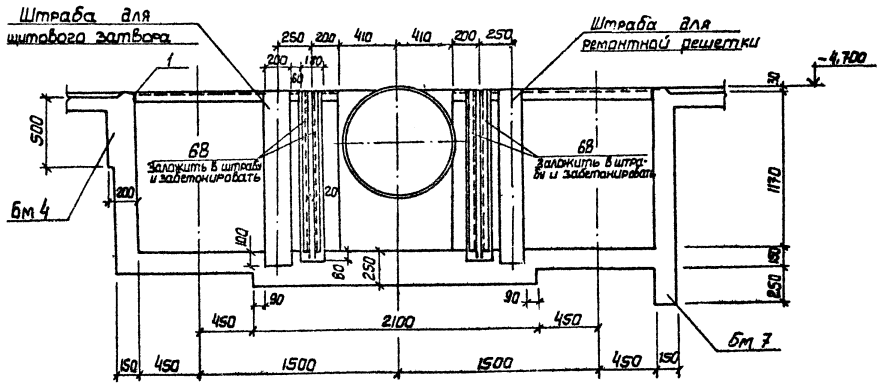

5-5

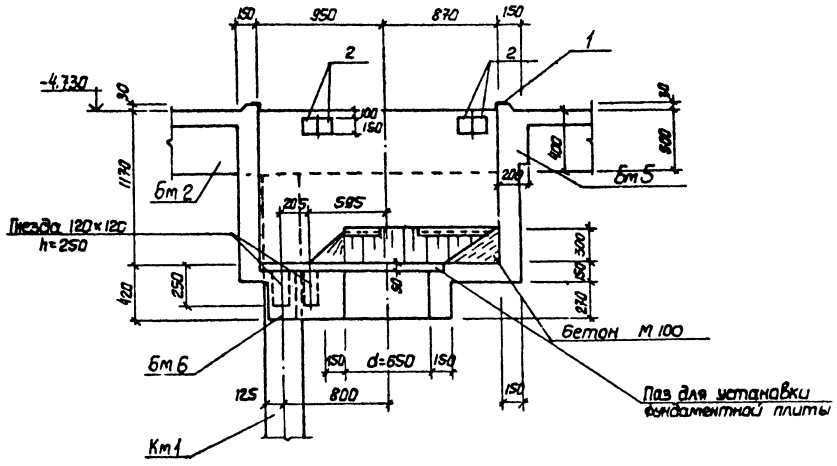

6-6

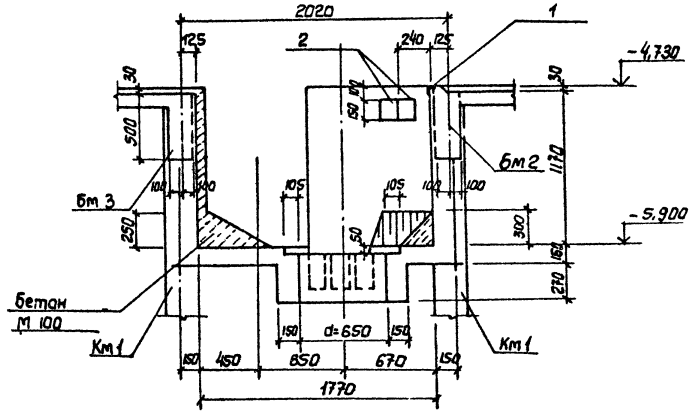

Привязан	Нач. отд.	Шейко		ТП 902-1-88.84 -КЖ	
	Н. контр.	Власенко		Канализационная насосная станция производительностью 400-2000 м³/ч напором 30-40 м с решетками-дробилками	Стадия: Р; Лист: 12; Листов:
	Рук. гр.	Боровик		Перекрытие на отм. -4.700 элемент плана сечения 4-4 ÷ 6-6	Гастрой СССР Союзводоканалпроект Харьковский Водоканалпроект
	Ст. инж.	Шмандий			
Инв. №	Инж.	Мирошникова			

Согласовано: Отдел ВИК, Отдел; Нарышкина

Инв. № подл. | Подпись и дата | Взам. инв. №

Альбом IV

Типовой проект 902-1-88 84

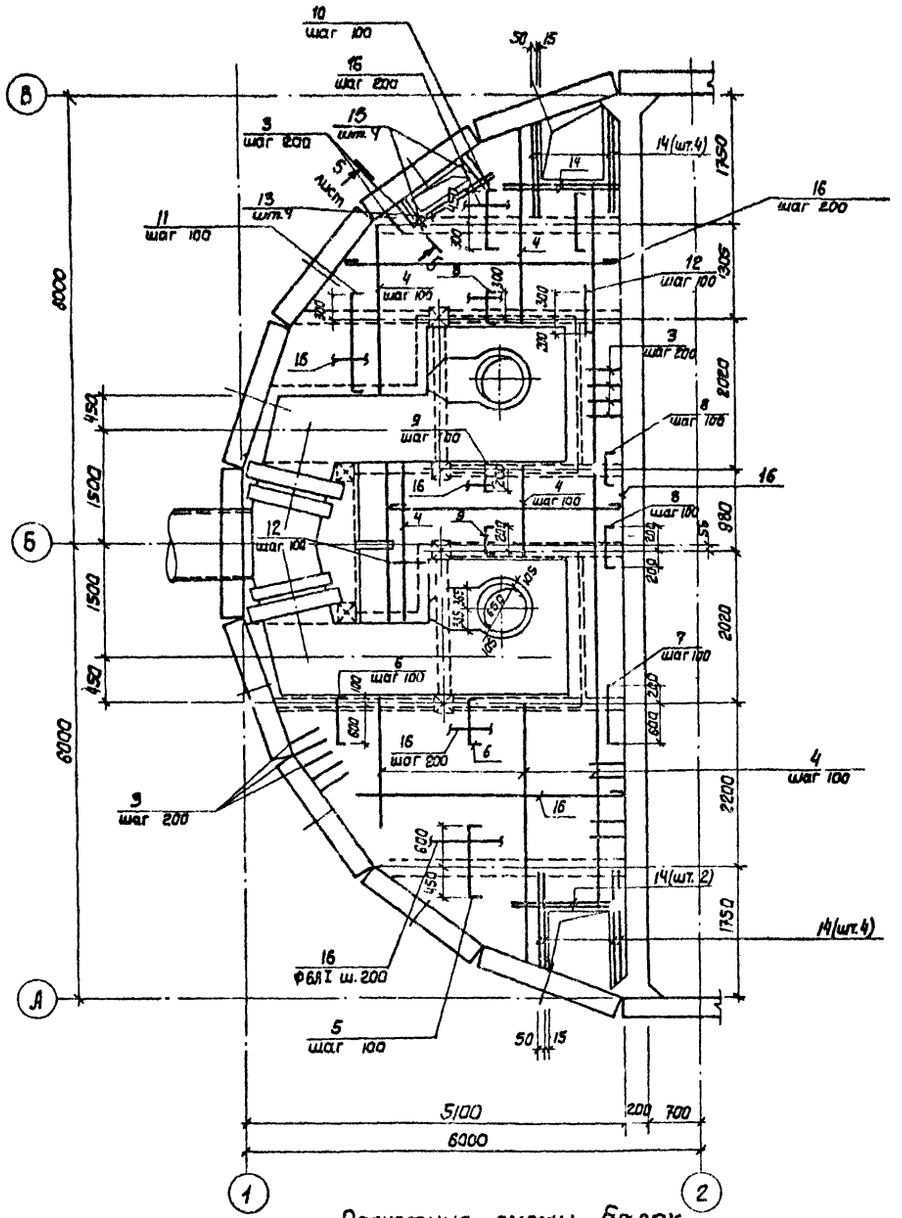

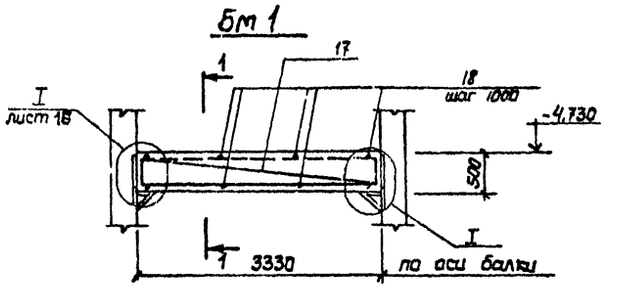

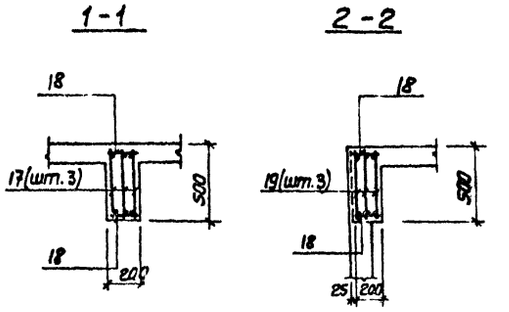

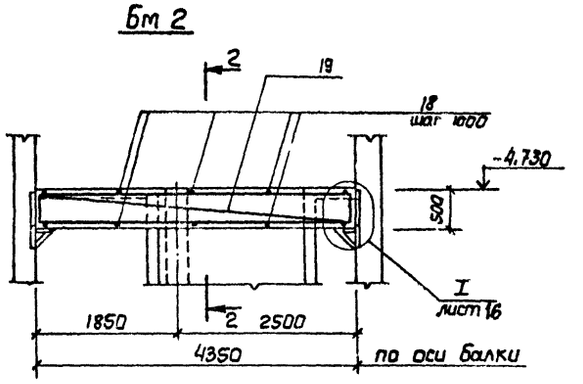

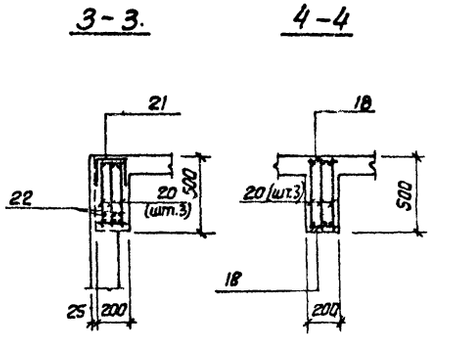

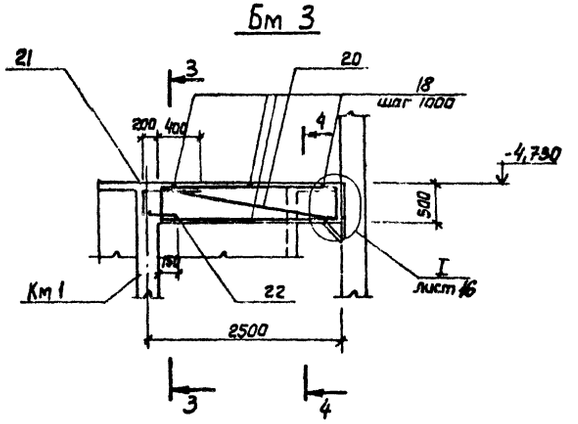

1. Защитный слой бетона до рабочей арматуры принят в плите - 15мм, в балках - 25мм.
2. Все стержни плиты пересекающиеся с МС 53 (поз. 3) сварить во всех точках пересечения.
3. Сварку производить электродами типа Э 42 А ГОСТ 9467-75.
4. Расчетная нагрузка на плиту составляет 17,7 кПА (1,8 тс/м²).

Расчетные схемы балок

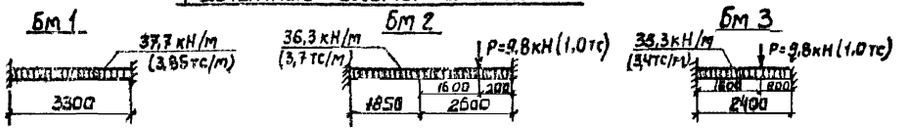

Привязан	Нач. отд.	Шейка		ТП 902-1-88.84 -КЖ	
	Н. контр.	Власенко			
	Рук. гр.	Боровик		Канализационная насосная станция производительностью 400-2000 м³/ч напором 30-40 м с решетками-дробилками.	Стадия: Р; Лист: 18; Листов:
	Ст. инж.	Абрамова		Ркм 2 Перекрытие на отм -4,700 Плита Пм1. Балки БМ Схема армирования.	Госстрой СССР Союзводоканалниипроект Харьковский Водоканалпроект
Инв. №	Инж.	Литвинчиков			

Инв. № подл. | Подпись и дата | Взам. инв. №

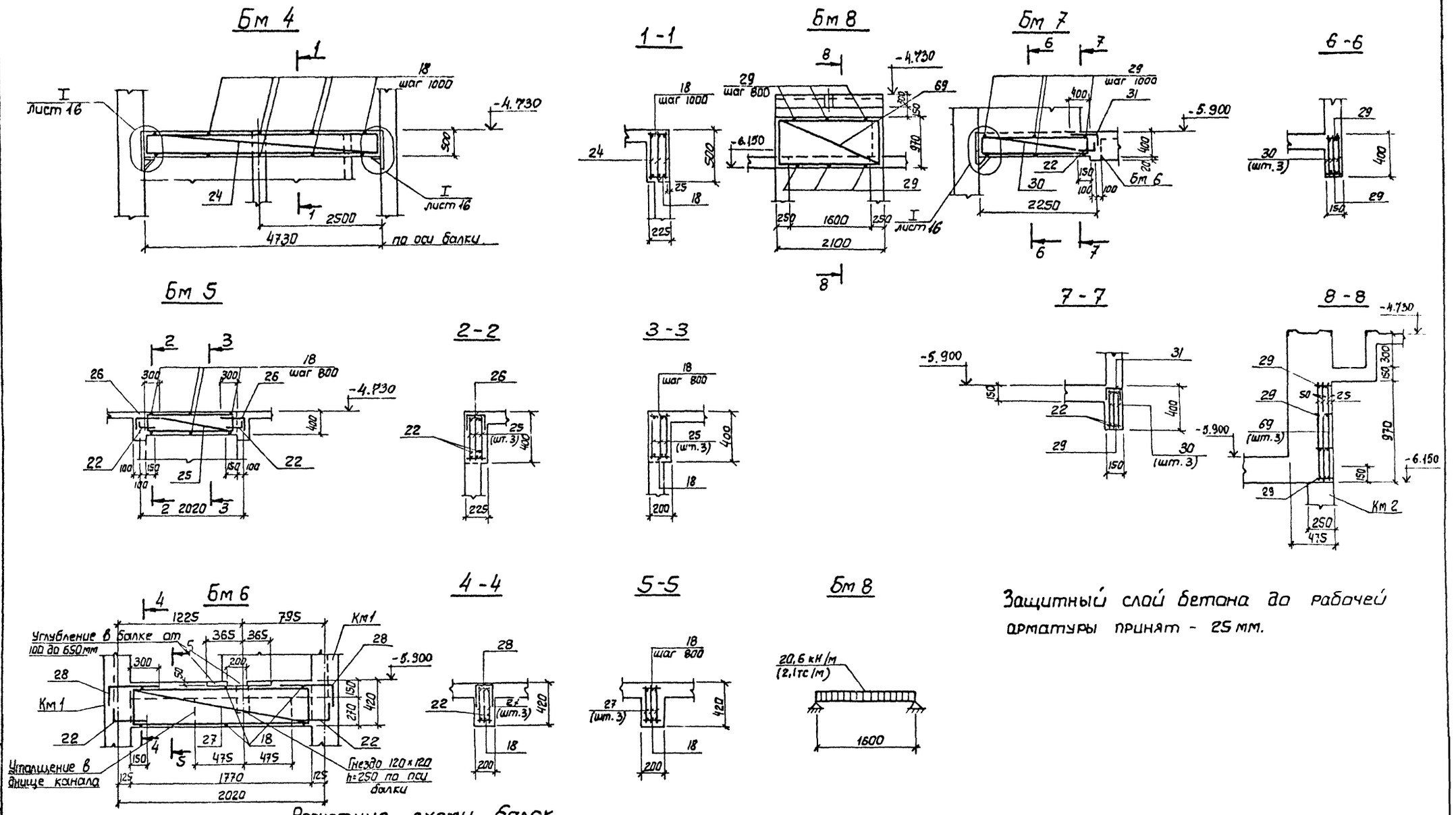

Защитный слой бетона до рабочей арматуры принят - 25 мм.

Расчетные схемы балок

Привязан				
Инв №				
Нач. отд	Шейко			
Н. контр	Власенко			
Рук. гр	Боровик			
Ст. инж.	Абрамова			
Инж	Литвиненко			

ТП 902-1-88.84 -КЖ

Канализационная насосная станция производительностью 400-2000 м³/ч напором 30 - 40 м с решетками - дробилка

Р Км 2, Р Км 3
Перекрытие на отм. - 4.700
Балки Бм 4 ÷ Бм 8
Схема армирования

Стадия	Лист	Листов
Р	19	

Госстрой СССР
Союзводоканалпроект
Харьковский
Водоканалпроект

Инв. № подл. | Подпись и дата | Взам. инв. №

Км 1

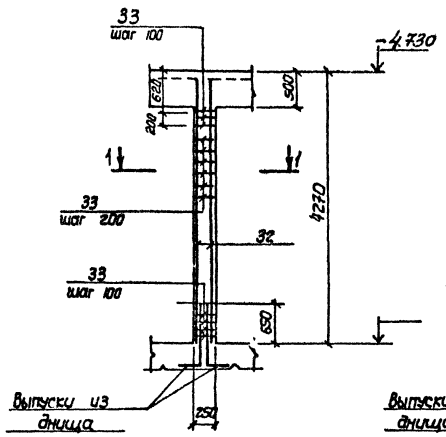

Км 2

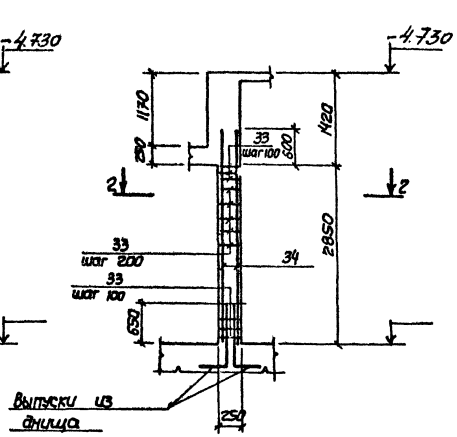

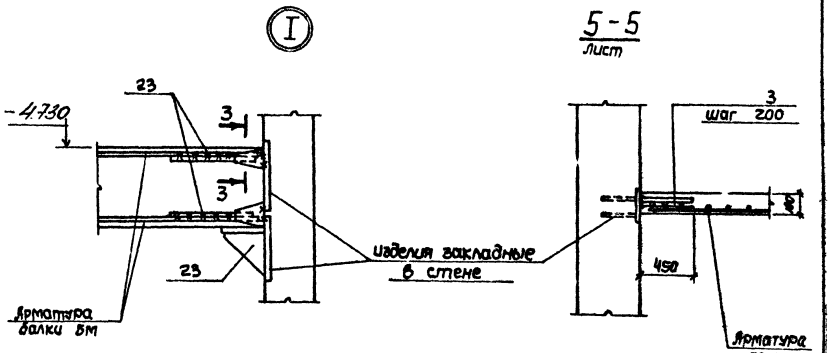

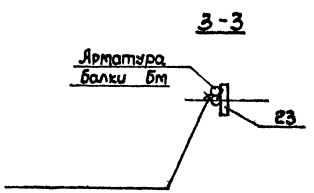

Защитный слой бетона до рабочей арматуры колонн принят 25 мм.

1-1

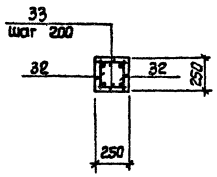

2-2

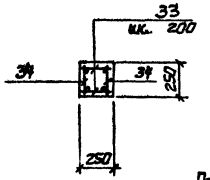

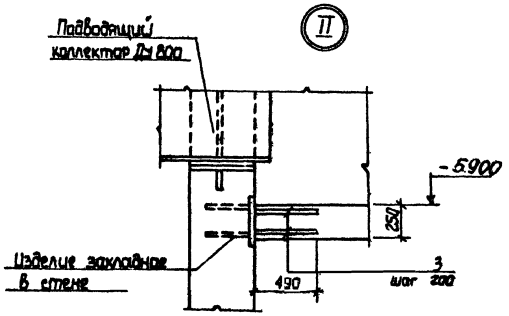

Расчетные схемы колонн

Км 1

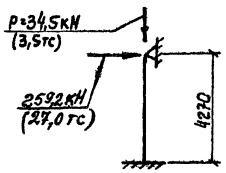

Км 2

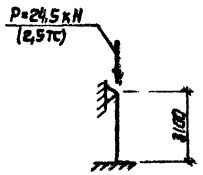

Привязан

Инв.№

Нач.отд.	Шейка		
Н.контр.	Власенко		
Рук.гр.	Барабик		
Ст.инж.	Абрамова		
Инж.	Литвинова		

ТП 902-1-88.84 -КЖ

Канализационная насосная станция производительностью 400-2000 м³/ч напором 30-40м с решетками-дробилками.

Стадия	Лист	Листов
Р	20	

Рк т 2 Рк т 3
Перекрытие на отм.-4.700
Схема армирования.

Госстрой СССР Союзводоканалниипроект Харьковский Водоканалпроект

Инв.№ подл. | Подпись и дата | Взам. инв.№

Лтм 1

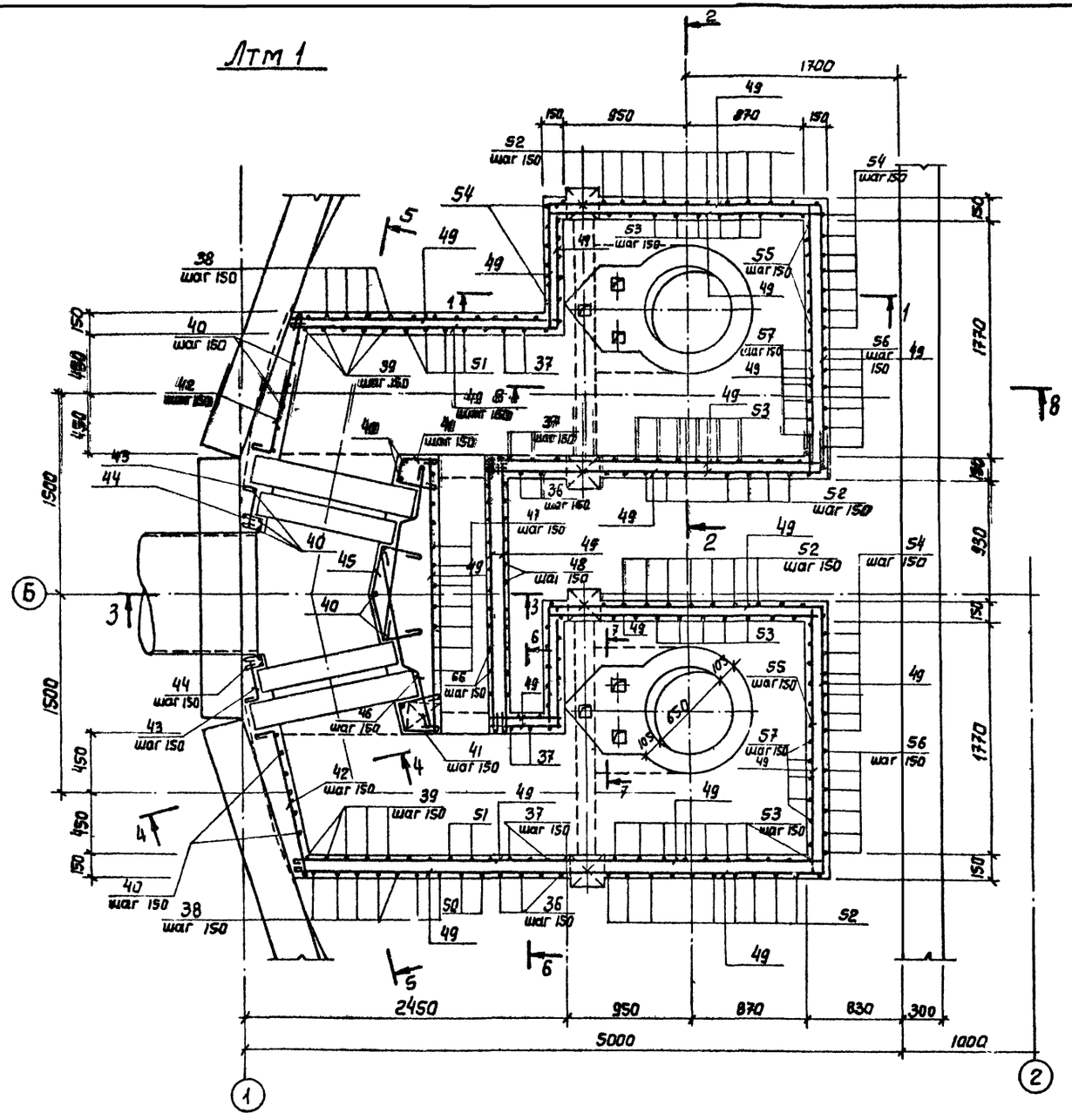

1-1

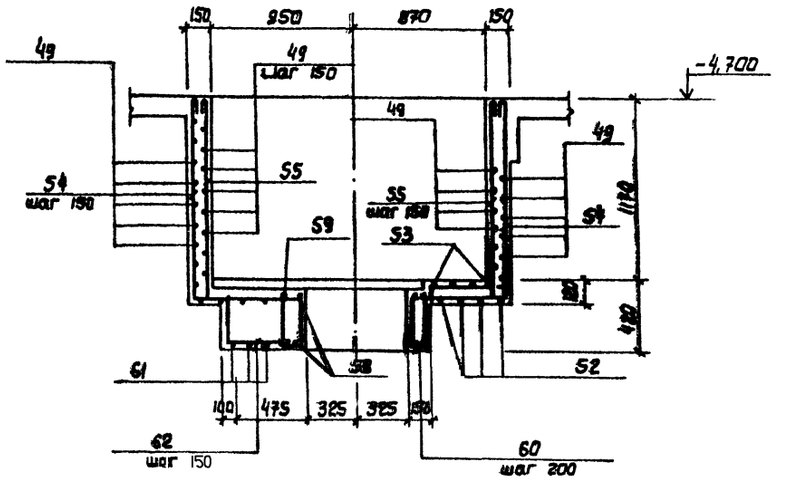

2-2

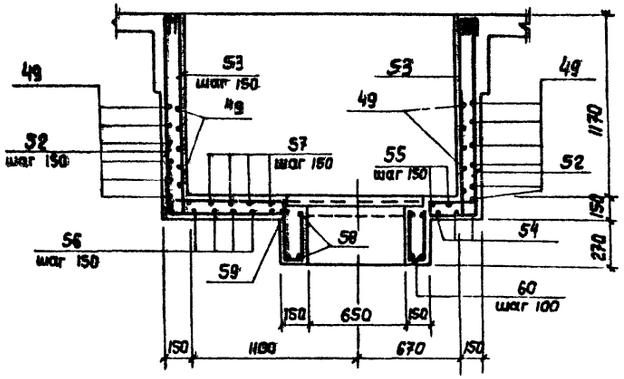

Защитный слой бетона до рабочей арматуры принят - 20 мм

Привязан				ТП 902-1-88.84 -КЖ			
				Канализационная насосная станция производительностью 400-2000 м³/ч напором 30-40 м с решетками-дробилками.	Стадия	Лист	Листов
Инв. №					Р	21	
Нач. отд.	Шейко			Ркм 2 Перекрытие на отм -4.700 лоток Лтм 1. Схема армирования.	Госстрой СССР Союзводоканалпроект Харьковский Водоканалпроект		
Н. контр.	Власенко						
Рук. гр.	Баровик						
Ст. инж.	Абрамова						
Инж.	Литвиненко						
Инв. №							

Инв. № подл. | Подпись и дата | Взам. инв. №

Альбом IV

Типовой проект 902-1-88.84

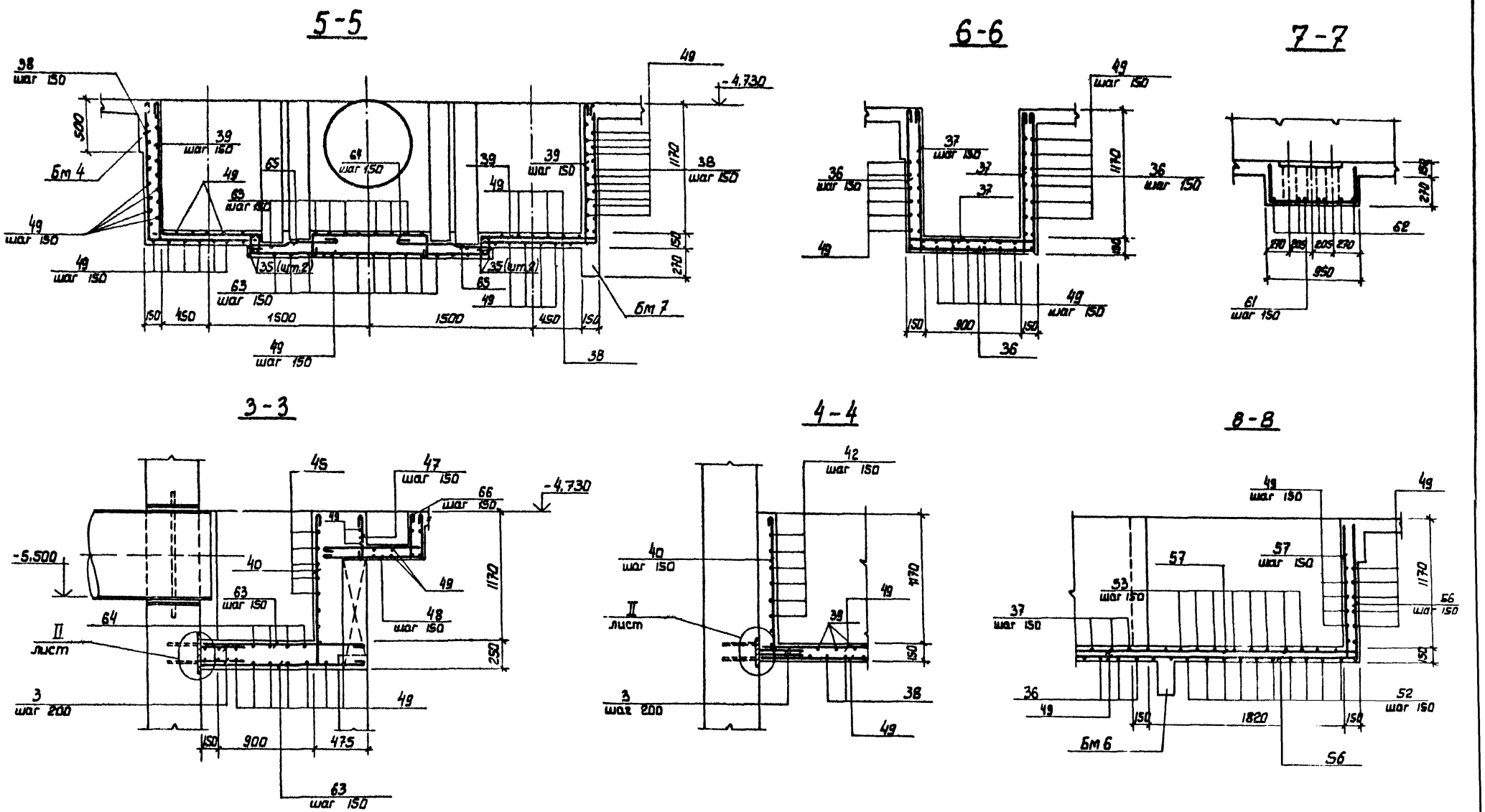

Защитный слой бетона до рабочей арматуры принят -20мм

Привязан	Нач.отд	Шейко		ТП 902-1-88.84 - КЖ	
	Н.контр	Власенко		Канализационная насосная станция производительностью 400-2000 м³/ч напором 30-40м с решетками-дробилками.	Стадия / Лист 22 / Листов
	Рук.гр	Боровик		Ркм 2 Перекрытие на отм-4.700 Лоток лтм1. Схема армирования. Сечение 3-3+8-8.	Госстрой СССР Союзводоканалниипроект Харьковский Водоканалпроект
Инв. №	Ст.инж.	Абрамова			
	Инж	Литвиненко			

Инв. № подл. | Подпись и дата | Взам. инв. №

Альбом IV

Типовой проект 902-1-88.84

Ведомость деталей

Поз	Эскиз
5	1050 (80, 80)
6	700 (80, 80)
7	800 (80, 80)
8	400 (80, 80)
9	300 (80, 80)
10	750 (80, 80)
11	1250 (80, 80)
12	500 (80, 80)
22	300 (150)
36	1280, 1160, 1280
37	1220, 1160, 1280, 110, 110, 110
38	1280, 1160
39	1280, 1160, 110, 110
40	1280, 250
41	300, 105°, 90°, 250
42	1100, 110
43	320, 50
44	90°, 80, 105°, 120, 120
45	200, 300, 90°, 150°, 200, 300, 110, 400, 110
46	500
47	390
48	950, 380

Поз	Эскиз
50	1280, 1170, 1010
51	1280, 1010, 110, 110, 1170, 110
52	1280, 2040, 1280
53	1280, 2040, 1280, 110, 110, 110
54	1280, 2080, 1280
55	1280, 2080, 1280, 110, 110, 110
56	2510, 1280
57	2510, 1280, 110, 110
58	450, 690
59	450, 910
60	110, 340, 185, 415
61	380, 910, 380
62	350, 520
63	1500÷1400
64	1100÷800, 200, 200
66	150, 300, 410, 70
66	380, 950, 110

Спецификация к перекрытию Ркм 2 (начало)

Формат	Зона	Поз	Обозначение	Наименование	Кол	Примечание
				Плита Пм 1, шт.1		
				Сборочные единицы		
		1	1.400-15 вып.1	Изделие закладное МН55	М 617.0	
		3	3.902-1 1-10 вып.0	То же МС53	212	
				Детали		
БЧ		4		ф8АIII ГОСТ 5781-82	М 315.0	0.4кг
БЧ		5*		ф10АIII То же ℓ=1210	33	0.75кг
БЧ		6*		ф8АIII ГОСТ 5781-82 ℓ=860	41	0.53кг
БЧ		7*		ℓ=960	6	0.6кг
БЧ		8*		ℓ=560	30	0.35кг
БЧ		9*		ℓ=460	36	0.3кг
БЧ		10*		ℓ=910	33	0.56кг
БЧ		11*		ℓ=1410	10	0.57кг
БЧ		12*		ℓ=660	16	0.4кг
БЧ		13		ф12АIII ГОСТ 5781-82 ℓ=1850	2	1.67кг
БЧ		14		ℓ=1600	12	1.4кг
БЧ		15		ℓ=900	4	0.8кг
БЧ		16		ф6АI ГОСТ 5781-82	М 215.0	0.23кг
				Балка Бм1, шт 2		
				Сборочные единицы		
А4		17	902-1-88.84 -КЖИ-Кр1	Каркас плоский Кр1	6	
А4		23	-МС 37	Изделие соединительное МС 37	4	
				Детали		
БЧ		18		ф6АI ГОСТ 5781-82, ℓ=180	16	0.1кг
				Балка Бм 2, шт 1		
				Сборочные единицы		
А4		19	-Кр2	Каркас плоский Кр2	3	
А4		23	-МС 37	Изделие соединительное МС 37	4	
				Детали		
БЧ		18		ф6АI ГОСТ 5781-82, ℓ=180	10	0.1кг

*) Поз 5÷12, 22 - см. ведомость деталей

Формат	Зона	Поз.	Обозначение	Наименование	Кол	Примечание
				Балка Бм3, шт2		
				Сборочные единицы		
А4		20	-Кр3	Каркас плоский Кр3	6	
А4		21	-С1	Сетка С1	2	
А4		23	-МС37	Изделие соединительное МС37	4	
				Детали		
БЧ		18		ф6АI ГОСТ 5781-82. ℓ=180	12	
БЧ		22*		ф10АIII ГОСТ 5781-82, ℓ=450	6	
				Балка Бм 4, шт.1		
				Сборочные единицы		
А4		24	-Кр7	Каркас плоский Кр4	3	
А4		23	-МС37	Изделие соединительное МС37	4	
				Детали		
БЧ		23		ф6АI ГОСТ 5781-82, ℓ=180	10	0.1кг
				Балка Бм 5, шт.2		
				Сборочные единицы		
А4		25	-Кр5	Каркас плоский Кр 5	6	
А4		26	-С2	Сетка С2	4	
				Детали		
БЧ		18		ф6АI ГОСТ 5781-82, ℓ=180	12	0.1кг
БЧ		22*		ф10АIII То же ℓ=450	6	0.2кг
				Балка Бм 2, шт.1		
				Сборочные единицы		
А4		69	-Кр 11	Каркас плоский Кр11	3	
				Детали		
БЧ		29		ф6АI ГОСТ 5781-82, ℓ=130	12	0.03кг

ТП 902-1-88.84 -КЖ

Нач.отд.	Шейко		
Н.контр.	Власенко		
Рук.гр.	Боровик		
Ст.инж.	Шмандий		
Инж.	Миронов		

Привязан

Инв.№

Канализационная насосная станция производительностью 400-2000 м³/ч напором 30-40м с решетками-дробилками.

Ркм 2 Схема армирования спецификация (начало)

Стадия	Лист	Листов
Р	23	

Госстрой СССР Союзводоканалниипроект Харьковский Водоканалпроект

Инв.№ подл. | Подпись и дата | Взам. инв.№

Альбом IУ

Типовой проект 902-1-88.84

Спецификация к перекрытию Ркм 2 (окончание)

Формат	Зона	Поз	Обозначение	Наименование	Кол.	Примечание
				Балка Бм 6, шт 2		
				Сборочные единицы		
АЧ		27	902-1-88.84-КЖИ-Кр6	Каркас плоский Кр6	6	
АЧ		28	-С3	Сетка арматурная С3	4	
				Детали		
БЧ		22*		⌀10 AIII ГОСТ 5781-82, ℓ=450	12	0.28кг
БЧ		18		⌀6 AI То же ℓ=180	12	0.03кг
				Балка Бм 7, шт 1		
				Сборочные единицы		
АЧ		30	-Кр7	Каркас плоский Кр7	3	
АЧ		31	-С3	Сетка арматурная С3	1	
		23	-МС37	Изделие соединительное МС37	4	
				Детали		
БЧ		29		⌀6 AI ГОСТ 5781-82, ℓ=130	6	0.02кг
БЧ		22		⌀10 AIII То же ℓ=450	3	0.28кг
				Колонна Км 1, шт. 4		
				Сборочные единицы		
АЧ		32	-Кр8	Каркас плоский Кр8	8	
				Детали		
БЧ		33		⌀8 AI ГОСТ 5781-82, ℓ=230	184	0.1кг
				Колонна Км 2, шт. 2		
				Сборочные единицы		
АЧ		34	-Кр9	Каркас плоский Кр 9	4	
				Детали		
БЧ		33		⌀8 AI ГОСТ 5781-82, ℓ=230	136	0.1кг
				Лоток ЛТМ 1, шт 1		
				Сборочные единицы		
		3	3.902.1-10 Вып.0	Изделие закладное МС53	42	
		2	1.400-15 Вып.1	То же МН11-2	6	
		67	1.400-15 Вып.1	" МН548	4	
АЧ		68	902-1--КЖИ-МН3	" МН5	4	
АЧ		35	-Кр10	Каркас плоский Кр10	4	

Формат	Зона	Поз	Обозначение	Наименование	Кол.	Примечание
				Детали		
БЧ		36*		⌀8 AI ГОСТ 5781-82, ℓ=3840	6	1.5кг
БЧ		37*		ℓ=4280	6	1.7кг
БЧ		38*		ℓ=2560	18	1.1кг
БЧ		39*		ℓ=2780	18	1.2кг
БЧ		40*		ℓ=1400	35	0.6кг
БЧ		41*		ℓ=920	16	0.3кг
БЧ		42*		ℓ=1340	16	0.5кг
БЧ		43*		ℓ=490	16	0.2кг
БЧ		44*		ℓ=440	16	0.2кг
БЧ		45*		ℓ=1120	9	0.5кг
БЧ		46*		ℓ=1150	18	0.5кг
БЧ		47*		ℓ=510	15	0.2кг
БЧ		48*		ℓ=1450	14	0.6кг
БЧ		49			М 423.0	0.4кг
БЧ		50*		ℓ=3580	8	1.43кг
БЧ		51*		ℓ=4020	8	1.61кг

Формат	Зона	Поз	Обозначение	Наименование	Кол.	Примечание
БЧ		52*		⌀12 AIII ГОСТ 5781-82, ℓ=4600	24	4.14кг
БЧ		53*		ℓ=5040	25	4.5кг
БЧ		54*		ℓ=4640	12	4.2кг
БЧ		55*		ℓ=5080	12	4.6кг
БЧ		56		ℓ=8790	12	3.4кг
БЧ		57*		ℓ=4010	12	3.6кг
БЧ		58*		ℓ=2620	4	2.3кг
БЧ		59*		ℓ=3300	4	3.0кг
БЧ		60*		⌀6 AI ГОСТ 5781-82, ℓ=1050	25	0.2кг
БЧ		61*		ℓ=1670	6	1.5кг
БЧ		62*		ℓ=900	12	0.8кг
БЧ		63*		⌀8 AI ГОСТ 5781-82, ℓ=1450	28	0.6кг
БЧ		64*		ℓ=1470	6	0.6кг
БЧ		65*		ℓ=1050	18	0.4кг
БЧ		66*		ℓ=1670	14	0.67кг
				Материалы на Ркм2		
				Бетон марки 200	13.5	м³

*) Поз. 22, 36÷48, 50÷66 см. ведомость деталей на листе 23

Ведомость расхода стали на элемент, кг

Марка элемента	Изделия арматурные: Арматура класса AI ГОСТ 5781-82 6	8	10	Итого	Арматура класса AIII ГОСТ 5781-82 8	10	12	16			Итого	Всего	Изделия закладные: Арматура класса AIII ГОСТ 5781-82 8	10	Итого	Прокат марки Вст3кп2-1 ГОСТ 8509-72 L50×5	ГОСТ 103-76 б=8			Итого	Всего	Общий расход
Ркм2	114.8	412.8		527.6	126.0	36.9	513.3	469.5			1145.7	1673.3	8.6	14.0	22.6	70.3	26.3			70.3	92.9	1766.2

Привязан

Инв.№

Нач.отд.	Шейко		
Н.контр.	Власенко		
Рук.гр.	Воробьюк		
Ст.инж.	Абрамова		
Инж.	Литвинчук		

ТП 902-1-88.84-КЖ

Конструкционная несквозная станция, производительностью 400 зрителей, пролетом 30 м с решетками-ферами

Ркм 2

Спецификация перекрытия (окончание)

Стадия	Лист	Листов
Р	24	

Госстрой СССР Специализированный институт Гипрометрополитен Мосгорисполкома

Взам.инв.№ | Подпись и дата | Инв.№ подл.

Ркм 3

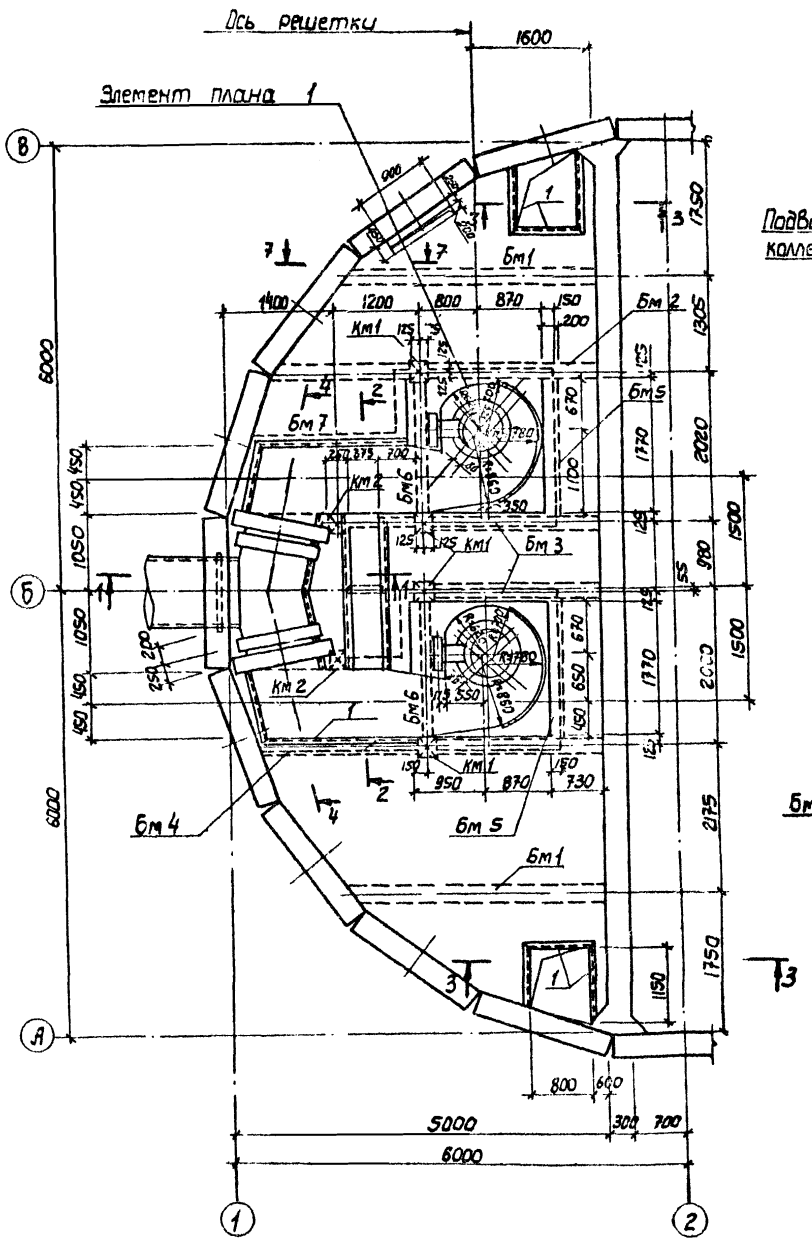

1-1

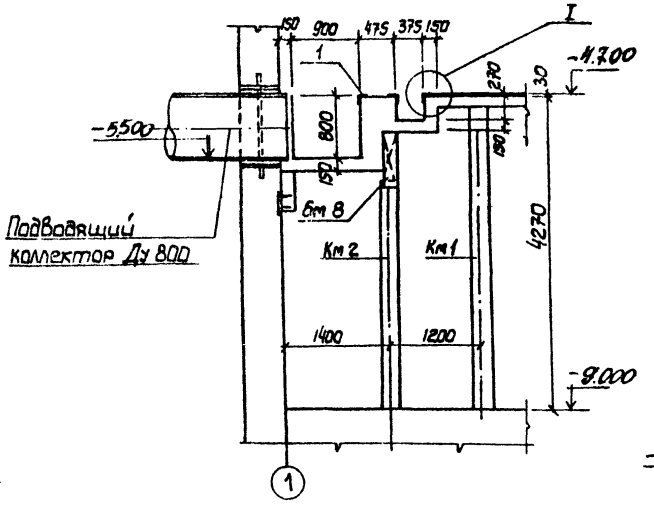

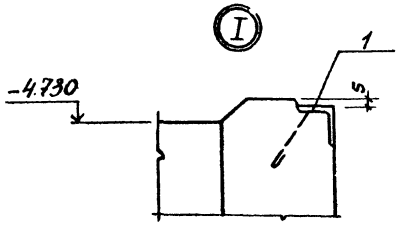

2-2

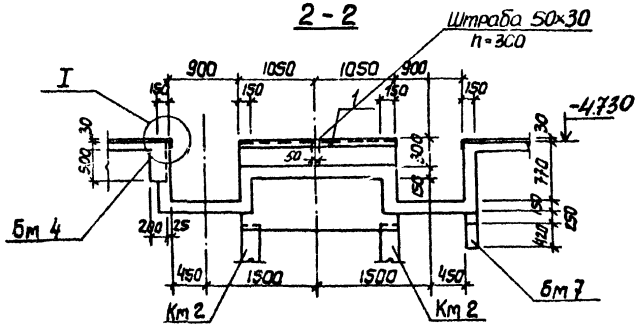

3-3

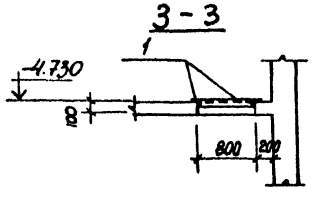

1. Внутренние поверхности лотков оштукатурить цементно-песчаным раствором состава 1:2, толщиной 20 мм.
2. Рамы щитовых затворов и ремонтных решеток установить по механическим чертежам.

Согласовано:
Отдел ВиК г. Ижевск
Отдел ЭМ

Инв. № подл. | Подпись и дата | Взам. инв. №

Привязан			
Нач. отд	Шейко		
Н. контр.	Власенко		
Рук. гр.	Боровик		
Ст. инж.	Абрамова		
Инж.	Литвиненко		
Инв. №			

ТП 902-1-88.84 - КЖ

Канализационная насосная станция производительностью 400-2000 м³/сут напором 30-40 м с решетками-дробилками.
Ркм 3
Перекрытие на отм. -4.700
План и сечения (1-1÷3-3, 7-7.

Стадия	Лист	Листов
Р	25	

Госстрой СССР Союзводоканалниипроект Харьковский Водоканалпроект

Альбом IV

Типовой проект 902-1-88.84

Элемент плана 1

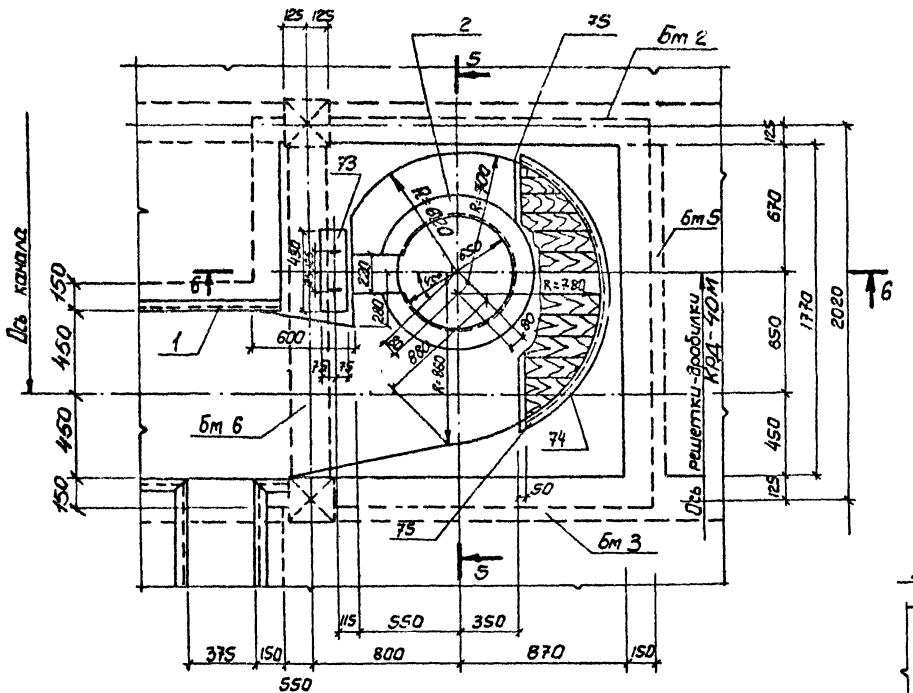

5-5

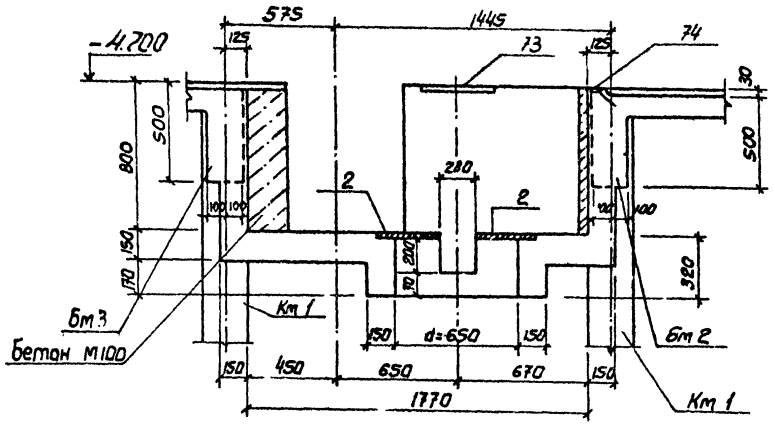

6-6

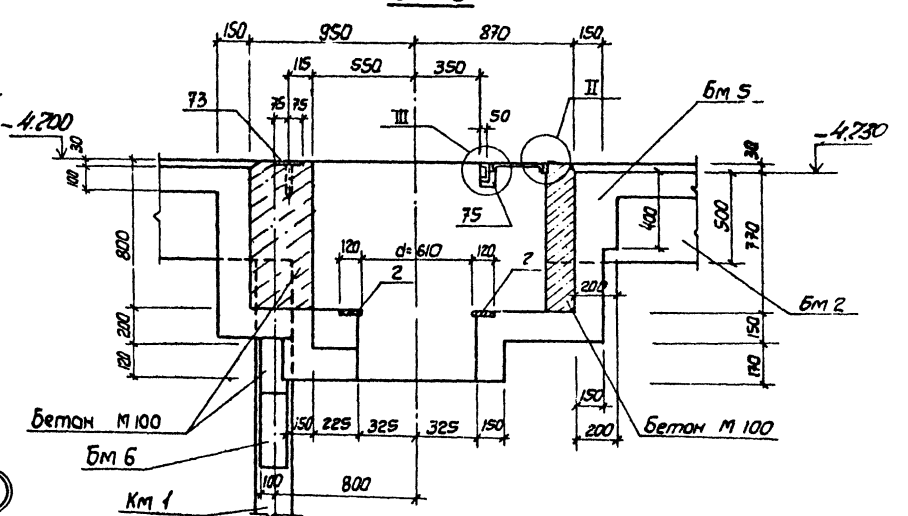

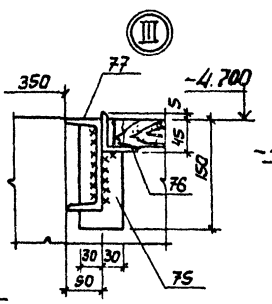

4-4

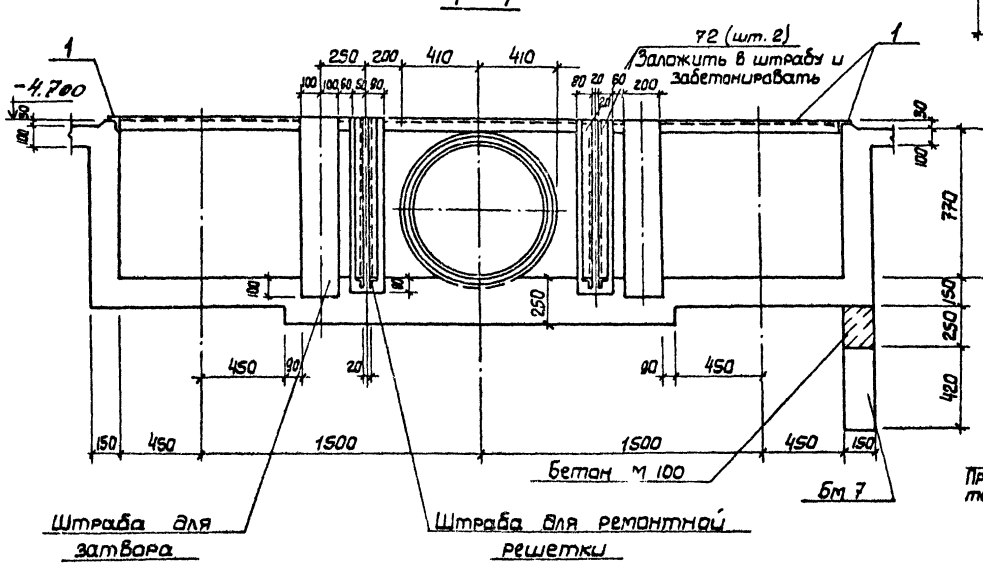

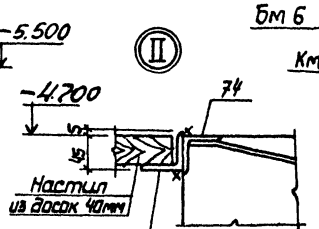

				ТП 902-1-88.84 -КЖ	
Привязан					
Нач. отд	Шейка		Канализационная насосная станция производительностью 400-2000 м³/ч напором 30-40 м с решетками-дробилками.	стадия: Р	лист: 26	листов:
Н. контр	Власенко					
Рук. гр	Бородик		РКМ 3 Перекрытие на отм -4.700 Элемент плана. Сечение 4-4 ÷ 6-6	Госстрой СССР Союзводоканалниипроект Харьковский Водоканалпроект		
Ст. инж	Абрамова					
Инж						

Инв. № подл. | Подпись и дата | Взам. инв. № | Дубл. инв. № | Подпись и дата

Альбом IV

Типовой проект 902-1-88 84

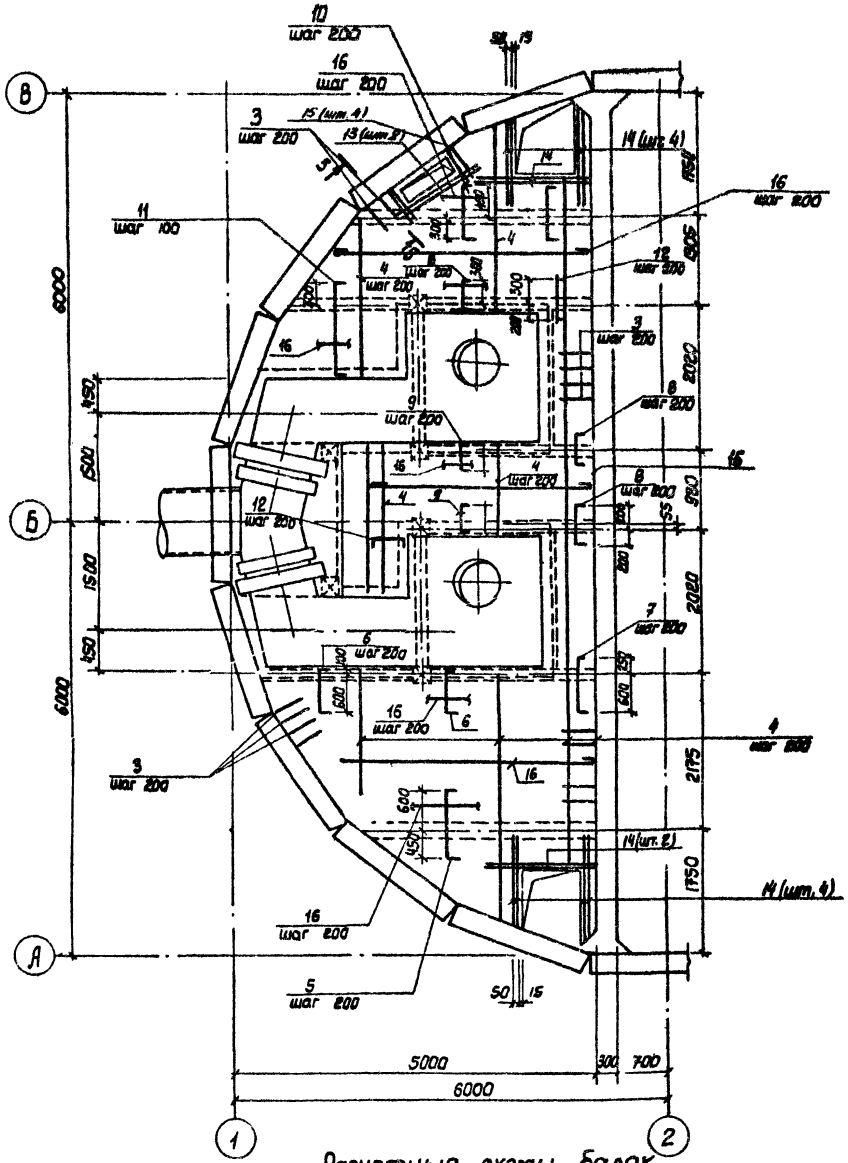

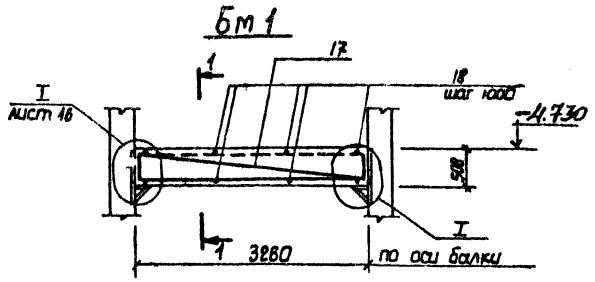

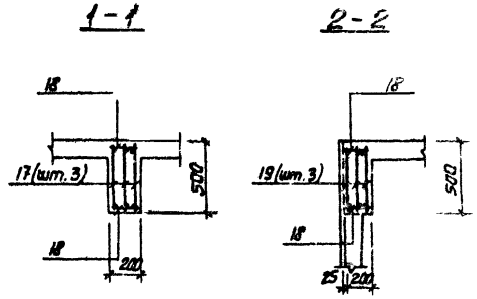

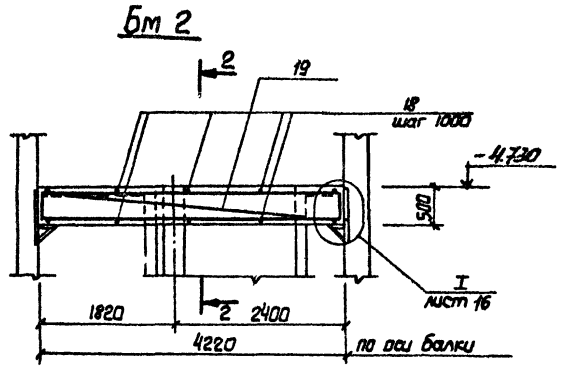

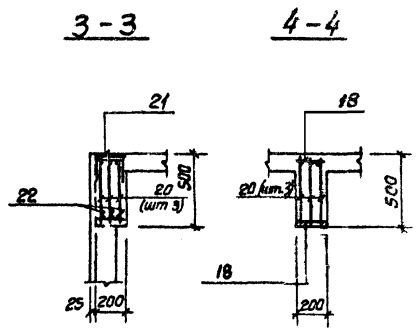

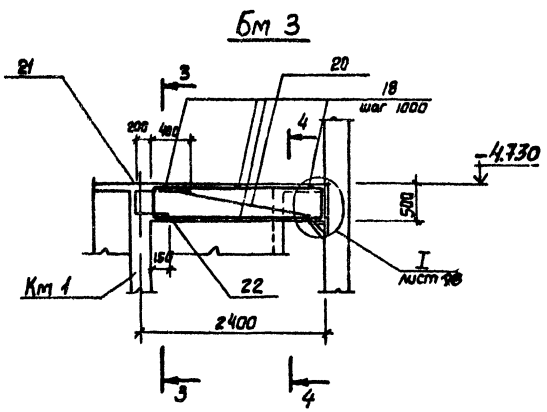

1. Защитный слой бетона до рабочей арматуры принят в плите - 15мм, в балках - 25мм.
2. Все стержни плиты пересекающиеся с МС 53 (поз 3) сварить во всех точках пересечений
3. Сварку производить электродами типа Э42А ГОСТ 9467-75.
4. Расчетная нагрузка на плиту составляет 7.85 кПА (0,8 тс/м²).

Расчетные схемы балок

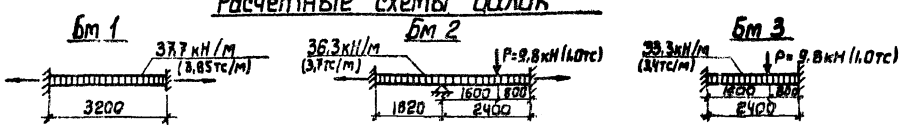

Привязан				ТП902-1-88.84 -КЖ	
	Нач. отд	Шейко		Канализационная насосная станция производительностью 400-2000 м³/ч напором 30-40 м с решетками-дробилками.	Ст. адия: Р; Лист: 27; Листов:
	Н. контр.	Власенко			
	Рук. гр.	Боровик		Рк 3 Перекрытие на отм.-4.700 плита Пм 2, балку Бм 1÷Бм 3 смета армирования.	Госстрой СССР Союзводоканалниипроект Харьковский Водоканалпроект
	Ст. инж.	Абрамова			
Инв. №	Инж.	Литвиненко			

Альбом IV

Типовой проект 902-1-88.84

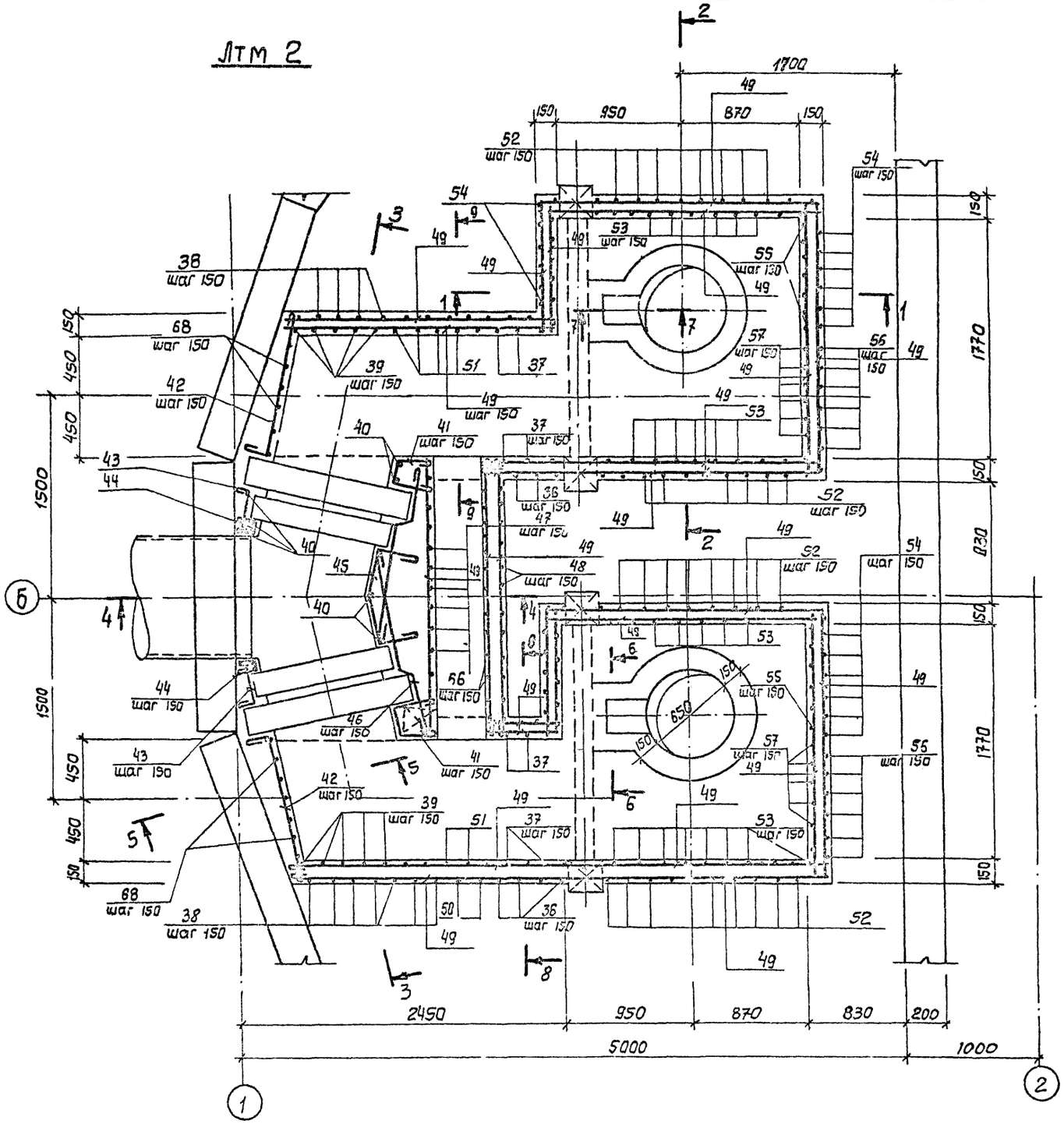

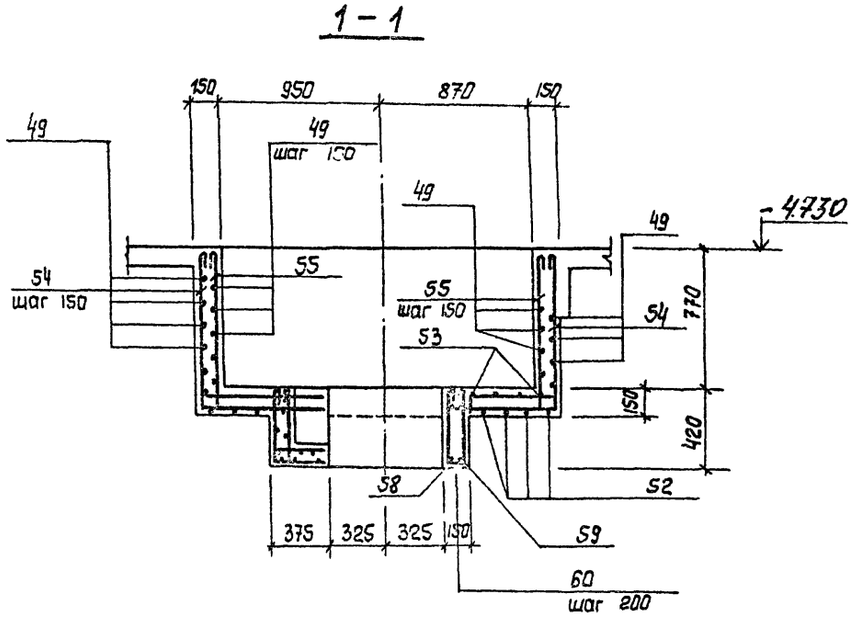

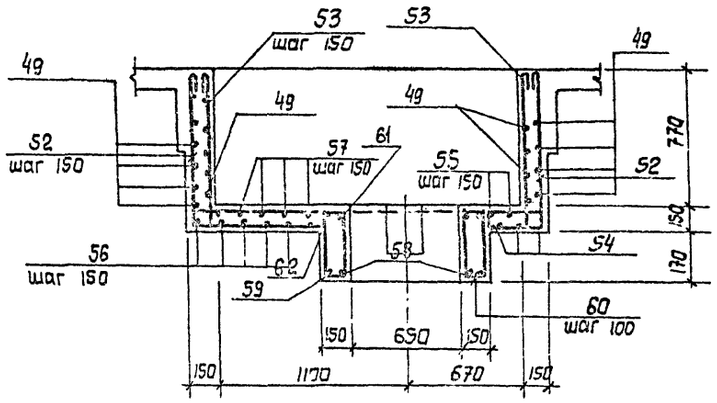

Защитный слой бетона до рабочей арматуры принят - 20 мм.

Привязан					ТП 902-1-88.84 -КЖ		
Инв. №							

Нач. отд.	Шишко		Канализационная насосная станция производительностью 400-2000 м³/ч напором 30-40 м с решетками-дробилками	Стадия	Лист	Листов
Н. контр.	Власенко			Р	28	
Рук. гр.	Боровик		РКМ 3	Госстрой СССР Союзводоканалниипроект Харьковский Водоканалпроект		
Ст. инж.	Абрамова		Перекрытие на отм. -4.700. Лоток Лтм 2. Схема армирования.			
Инж.	Антоненко					

Инв. № подл. | Подпись и дата | Взам. инв. №

Типовой проект 902-1-88.84

Инв. № подл. | Подпись и дата | Взам. инв. №

3-3

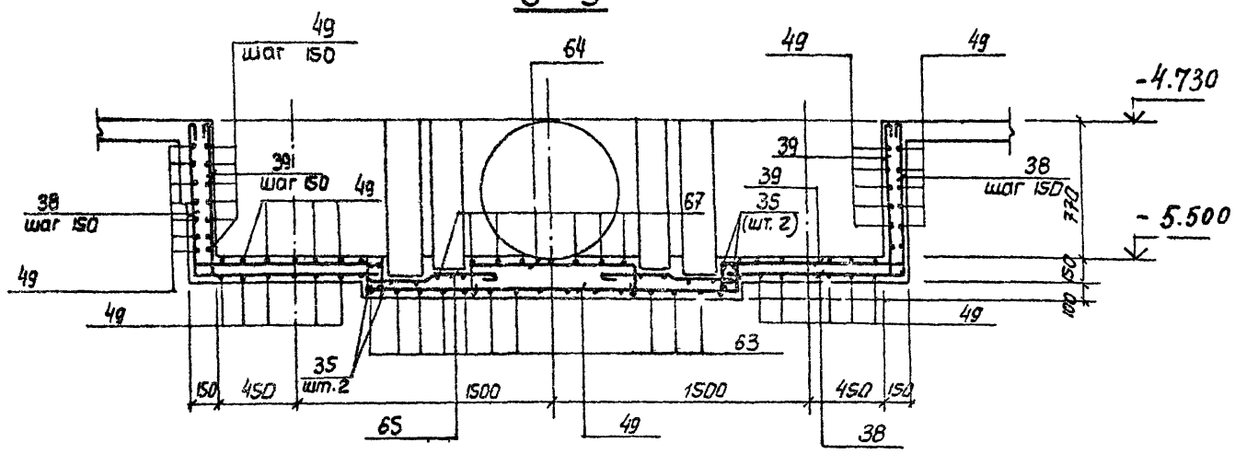

8-8

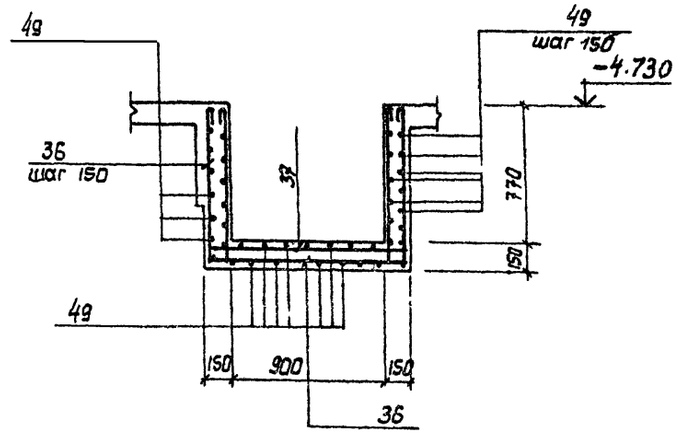

4-4

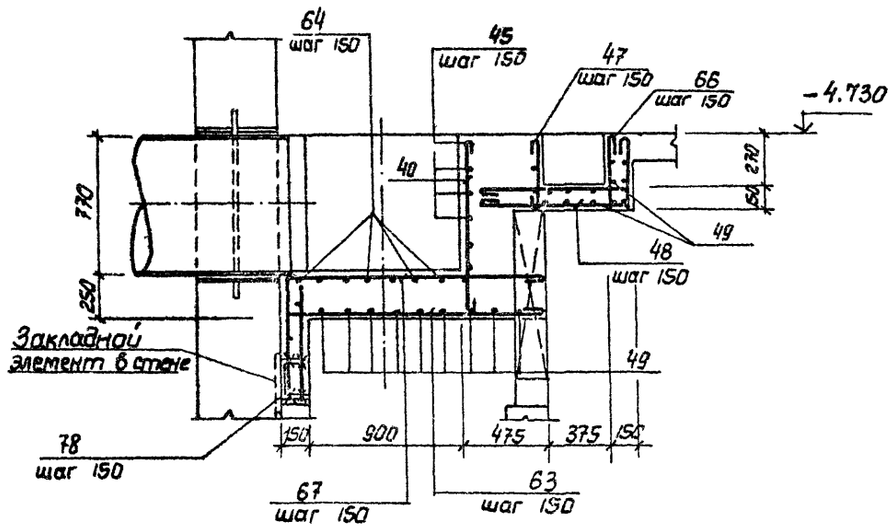

5-5

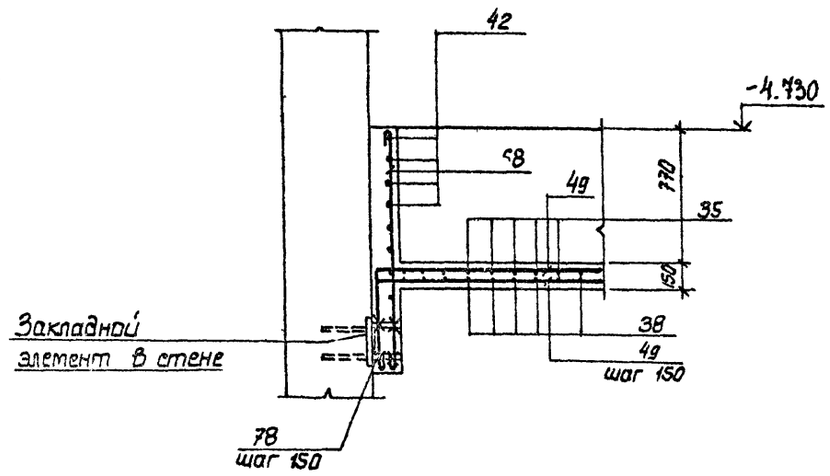

9-9

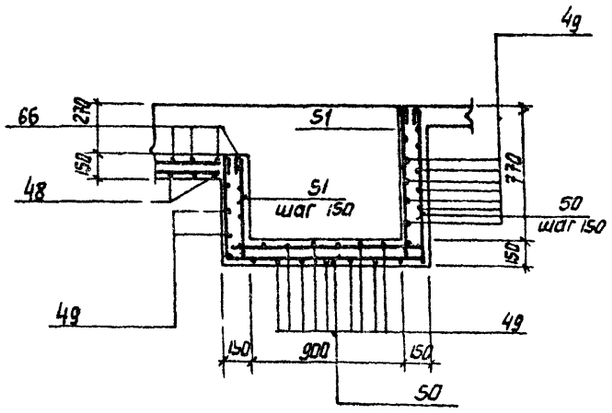

7-7

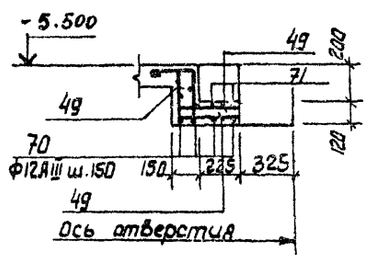

6-6

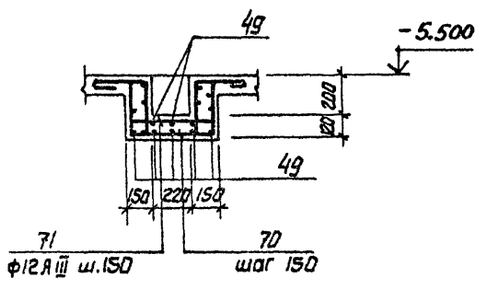

Привязан				ТП 902-1-88.84 -КЖ	
	Нач.отд	Шейко			
	Н.контр	Власенко			
	Рук.гр	Боровик			
	Ст.инж	Абрамова			
Инв.№	Инж.	Литвиненко			

Канализационная насосная станция производительностью 400-2000 м³/ч напором 30-40 м с решетками-дробилками

Стадия	Лист	Листов
Р	29	

Рем 3
Перекрытие на отм. -4,700. Лоток ЛТМ 2 Схема армирования сечения 3-3 ÷ 8-8

Госстрой СССР Союзводоканалниипроект Харьковский Водоканалпроект

19585-01 32

Альбом IV

Типовой проект 902-1-88.84

Инв. № подл. | Подпись и дата | Взам. инв. №

Ведомость деталей

Поз.	Эскиз
5	80, 1050, 80
6	80, 700, 80
7	80, 800, 80
8	80, 400, 80
9	80, 300, 80
10	80, 750, 80
22	150, 300
11	80, 1250, 80
12	80, 500, 80
36	880, 1160, 880
37	110, 880, 1160, 880, 110
38	880, 1160
39	110, 880, 1160
40	880, 250
41	300, 105, 90°, 250
42	1100, 120
43	50, 320
44	80, 105°, 120, 90°, 30, 200, 150, 300, 500
45	116, 400
46	500, 110
47	390
48	950, 80
50	880, 1170, 610

Поз.	Эскиз
51	880, 1170, 610, 110, 110, 110
52	880, 2040, 880
53	880, 2040, 880, 110, 110, 110
54	880, 2080, 880
55	110, 880, 2040, 880, 110, 110, 110
56	2510, 880
57	2510, 880, 110
58	880, 1480, 880
59	250, 630, 250
61	250, 910
62	
60	110, 290, 185, 415
63	1100÷1600
64	1100÷800, 200, 200
65	300, 400
66	390, 110, 850
67	1500÷1400
68	1380
70	290, 480, 290, 250, 250, 480, 110, 110, 110
71	

Спецификация к перекрытию Ркм 3 (начало)

Формат	Зона	Поз.	Обозначение	Наименование	Кол.	Примечание
				Плита Пм1, шт.1		
				Сборочные единицы		
		1	1.400-15 Вып. 1	Изделие закладное МН556	195	
		3	3.902.1-10 Вып. 0	" МС53	350	0.3кг
				Детали		
БЧ		4		ф8АIII ГОСТ 5781-82	140,0	0.4кг
БЧ		5*		ф10АIII то же ℓ=1210	17	0.75кг
БЧ		6*		ф8АIII ℓ=860	21	0.53кг
БЧ		7*		ℓ=950	3	0.6кг
БЧ		8*		ℓ=560	15	0.35кг
БЧ		9*		ℓ=460	18	0.3кг
БЧ		10*		ℓ=910	17	0.56кг
БЧ		11*		ℓ=1410	10	0.9кг
БЧ		12*		ℓ=980	8	0.4кг
БЧ		13		ф12АIII ГОСТ 5781-82, ℓ=1850	2	1.67кг
БЧ		14		ℓ=1600	12	1.4кг
БЧ		15		ℓ=900	4	0.8кг
БЧ		16		ф6АI ГОСТ 5781-82	218,0	0.23кг
				Балка Бм 1, шт 2		
				Сборочные единицы		
Ч		17	902-1-88.84 КЖИ-Кр1	Каркас плоский Кр1	6	
				Детали		
БЧ		18		ф6АI ГОСТ 5781-82 ℓ=180	16	0.04кг
БЧ		23		ф16АIII ГОСТ 5781-82, ℓ=250	24	0.4кг
				Балка Бм2, шт.1		
				Сборочные единицы		
АЧ		19		-Кр2 Каркас плоский Кр2.	3	
АЧ		23		— МС37 Изделие соединительное МС37	12	
				Детали		
БЧ		18		ф6АI ГОСТ 5781-82 ℓ=180	10	0.03кг

*) Поз. 5÷12, 22 - см. ведомость деталей

Формат	Зона	Поз.	Обозначение	Наименование	Кол.	Примечание
				Балка Бм3, шт 2		
				Сборочные единицы		
А4		20	902-1-88.84 КЖИ- Кр3	Каркас плоский Кр3	6	
А4		21	-С1	Сетка С1	2	
АЧ		25	- МС37	Изделие соединительное МС37	24	
				Детали		
БЧ		18		ф6АI ГОСТ 5781-82, ℓ=180	12	0,04кг
БЧ		22*		ф10АIII ГОСТ 5781-82, ℓ=450	6	0.3кг
				Балка Бм 4. шт 1		
				Сборочные единицы		
А4		24	- Кр4	Каркас плоский Кр4	3	
АЧ		23	- МС37	Изделие соединительное МС37	12	
				Детали		
БЧ		18		ф6АI ГОСТ 5781-82, ℓ=180	10	0.03кг
				Балка Бм5, шт.2		
				Сборочные единицы		
А4		25	- Кр5	Каркас плоский Кр5	6	
А4		26	- С2	Сетка С2	4	
				Детали		
БЧ		18		ф6АI ГОСТ 5781-82 ℓ=180	12	0.03кг
БЧ		22*		ф10АIII то же ℓ=450	6	0.3кг
				Балка Бм6. шт.2		
				Сборочные единицы		
А4		27	- Кр6	Каркас плоский Кр6	6	
А4		28	- С3	Сетка С3	4	
				Детали		
БЧ		18		ф6АI ГОСТ 5781-82, ℓ=180	12	0.03кг
БЧ		22*		ф10АIII ГОСТ 5781-82, ℓ=450	12	0.3кг
				Балка Бм 7. шт 1		
				Сборочные единицы		
АЧ		30	- Кр7	Каркас плоский Кр7	3	
АЧ		31	- С3	Сетка С3	1	
АЧ		23	- МС37	Изделие соединительное МС37	12	
				Детали		
БЧ		29		ф6АI ГОСТ 5781-82 ℓ=130	6	0.03кг
БЧ		22*		ф10АIII то же ℓ=450	3	0.3кг

Привязан

Инв. №

Нач. отд	Шейко		
Н. контр.	Власенко		
Рук. гр.	Боровик		
Ст. инж.	Обретенов		
Инж.			

ТП 902-1-88.84 -КЖ

Канализационная насосная станция производительностью 160-800 л/с напора 80-40 м с решетками-дробилками

Стадия	Лист	Листов
Р	30	

Ркм 3

Спецификация перекрытия

Спецификация к перекрытию Ркм 3 (окончание)

Формат	Зона	Поз.	Обозначение	Наименование	Кол.	Примечание
				Балка Бм8, шт.1		
				Сборочные единицы		
А4		35	902-1-88.84 -КЖИ-КР11	Каркас плоский Кр11	3	
				Детали		
БЧ		29		ф6АI ГОСТ 5781-82, ℓ=130	12	0.03кг
				Колонна Км1, шт.4		
				Сборочные единицы		
А4		32	-Кр8	Каркас плоский Кр8	8	
				Детали		
БЧ		31*		ф8АI ГОСТ 5781-82, ℓ=230	184	0.1кг
				Колонна Км2, шт.2		
				Сборочные единицы		
А4		34	-Кр9	Каркас плоский Кр9	4	
				Детали		
БЧ		33		ф8АI ГОСТ 5781-82 ℓ=230	136	0.1кг
				Лоток ЛТМ2, шт.1		
				Сборочные единицы		
		3	3.902.1-10 Вып.0	Изделие закладное МС53	42	
А4		2	902-1-88.84 КЖИ-МН1	То же МН1	2	
А4		72	МН2	МН2	4	
		73	1.400-15, Вып.1	МН128-3, ℓ=430	2	
		74	1.400-15, Вып.1	МН548	17	1.8
		75	1.400-15, Вып.1	МН102-3	4	
		76		Уголок 8 50х5 ГОСТ 8509-72* / Ст3кп2-1 ТУМ-1-3023-80	М	6.2
		77		Швеллер 14 ГОСТ 8240-72* / Ст3кп2-1 ТУМ-1-3023-80	М	2.8
А4		35	902-1-88.84-КЖИ-Кр10	Каркас плоский Кр10	4	
				Детали		
БЧ		36*		ф8АI ГОСТ 5781-82, ℓ=3040	6	1.2кг
БЧ		37*		ℓ=3480	6	1.4кг
БЧ		38*		ℓ=2100	18	0.84кг
БЧ		39*		ℓ=2320	18	0.96кг
БЧ		40*		ℓ=1000	7	0.4кг
БЧ		41*		ℓ=920	14	0.36кг
БЧ		42*		ℓ=1340	12	0.5кг
БЧ		43*		ф8АIIГОСТ 5781-82, ℓ=490	12	0.2кг
БЧ		44*		ℓ=440	12	0.2кг
БЧ		45*		ℓ=1120	12	0.5кг
БЧ		46*		ℓ=1150	12	0.5кг
БЧ		47*		ℓ=510	15	0.15кг
БЧ		48		ℓ=1450	14	0.6кг
БЧ		49			п.м 2830	153.2
БЧ		50*		ℓ=2180	8	1.4кг
БЧ		51*		ℓ=3220	8	1.3кг
БЧ		52*		ф12АIIIГОСТ 5781-82, ℓ=3920	24	3.5кг
БЧ		53*		ℓ=4360	26	3.9кг
БЧ		54*		ℓ=3840	12	3.4кг
БЧ		55*		ℓ=4280	12	3.8кг
БЧ		56*		ℓ=3990	12	3.0кг
БЧ		57*		ф12АIIIГОСТ 5781-82, ℓ=3610	12	3.2кг
БЧ		58*		ℓ=2590	2	2.3кг
БЧ		59*		ℓ=3300	2	3.0кг
БЧ		60*		ф6АIГОСТ 5781-82, ℓ=1050	13	0.2кг
БЧ		61*		ф12АIIIГОСТ 5781-82, ℓ=2700	2	2.4кг
БЧ		62*		ℓ=2860	2	2.5кг
БЧ		63*		8АIГОСТ 5781-82, ℓ=1450	28	0.6кг
БЧ		64*		ℓ=1470	6	0.6кг
БЧ		65*		ℓ=1050	18	0.4кг
БЧ		66*		ℓ=1670	14	0.7кг
БЧ		67*		ℓ=2190	16	0.9кг
БЧ		68*		ℓ=1500	28	0.1кг
БЧ		70*		ф8АIIIГОСТ 5781-82, ℓ=1180	6	0.5кг
БЧ		71*		ℓ=2000	6	0.8кг
БЧ		78		ф10АIIIГОСТ 5781-82, ℓ=490	28	0.3кг
				Материалы		
				Бетон М200	11.9	м³

*) Поз. 36÷71, 78 - см. Ведомость деталей на листе 30

Ведомость расхода стали на элемент кг

Марка элемента	Изделия арматурные											Изделия закладные							Общий расход
	Арматура класса										Всего	Арматура класса			Прокат марки			Всего	
	АI ГОСТ 5781-82				АIII ГОСТ 5781-82							АIII ГОСТ 5781-82			ВСт3 кп2-1 ГОСТ 8240-72*	ГОСТ 19903-74			
	6	8	10	Итого	8	10	12	16	22	Итого		8	10	Итого	С14	δ=6мм	δ=4мм	Итого	
Ркм 3	26.0	384.6		510.6	139.3	37.0	438.9	449.5		1064.7	1575.3	20.5	2.1	22.6	34.4	109.2	16.7	71.1	196.9	280.3	1855.6

| | | | | | | | | | | |

Ведомость рабочих чертежей основного комплекта

Лист	Наименование	Примечание
1	Общие данные (начало)	
2	Общие данные (окончание)	
3	Схема расположения лестниц и лестничных площадок. Разрезы 1-1, 2-2.	
4	Схемы узлов лестниц. Узел I	
5	Узлы II ÷ IV	

Ведомость ссылочных и прилагаемых документов

Обозначение	Наименование	Примечание
	Ссылочные	
1.459-2 Вып 1, 2	Стальные лестницы, переходные площадки и ограждения	

Техническая спецификация металла (начало)

Вид профиля и ГОСТ, ТУ	Марка металла и ГОСТ	Обозначение и размер профиля, мм	№ п.п	Код марки металла	Код вида профиля	Код размера профиля	Количество шт.	Длина, мм	Масса металла по элементам конструкций, т: лестничных маршей	площадок	ограждений	Код элемента конструкций	Общая масса, т	Масса потребности в металле по кварталам, т: I	II	III	IV	Заполняется ВЦ
												526212 526243 526249						
Швеллеры ГОСТ 8240-72	ВСт3кп2-1 ТУ14-1-3023-80	[Пер. I-II ГОСТ 8240-72 / пер. ВСт3кп2-ТУ14-1-3023-80	1		26166					0.3			0.3					
		[Пер. I-II ГОСТ 8240-72 / пер. ВСт3кп2-ТУ14-1-3023-80	2		26158					0.2			0.2					
	Итого		3	112410						0.5			0.5					
Всего профиля			4							0.5			0.5					
Сталь прокатная угловая равнополочная ГОСТ 8509-72*	ВСт3кп2-1 ТУ14-1-3023-80	Уго. 6-100×10 ГОСТ 8509-72 / рок ВСт3кп2-ТУ14-1-3023-80	5		21113					0.1			0.1					
	Итого		6	112410						0.1			0.1					
Всего профиля			7							0.1			0.1					
Сталь листовая рифленая ГОСТ 8568-77*	ВСт3кп2 ГОСТ 380-71*	Лист рифл. 0-ПР-4.0-1000.1 ГОСТ 8568-77 / ВСт3кп2 ГОСТ 380-71	8		71315					0.8			0.8					
	Итого		9	112410						0.8			0.8					
Всего профиля			10							0.8			0.8					

Типовой проект разработан в соответствии с действующими нормами и правилами

Проект разработан в традиционных строительных конструкциях без применения новых технических [illegible]

Привязан

Инв.№

ТП 902-1-88.84-КМ

Канализационная насосная станция производительностью 400-2000 л/с напором 30-40м с решетками-дробилками.

Стадия | Лист | Листов

Госстрой СССР Союзводоканалпроект Ленинградское отделение

Типовой проект 902-1-88.84 Альбом IV

Техническая спецификация металла (окончание)

Вид профиля и ГОСТ, ТУ	Марка металла и ГОСТ	Обозначение и размер профиля, мм	№ п.п	Код: марки металла	Код: вида профиля	Код: размера профиля	Количество, шт.	Длина мм.	Масса металла по элементам конструкций, т: лестницы зданий (Код элемента конструкций 526242)	площадки зданий (Код элемента конструкций 526243)	ограждения лестниц и площадок (Код элемента конструкций 526244)		Общая масса, т	Масса потребности в металле по кварталам, т: I	II	III	IV	Заполняется ВЦ
Сталь листовая горячекатанная ГОСТ 19903-74	ВСт.3кп2-1 ТУ14-1-3023-80	Лист 6 ГОСТ 19903-74 / ВСт.3кп2 ТУ14-1-3023-80	11		71110					0.1			0.1					
		Лист 10 ГОСТ 19903-74 / ВСт.3кп2 ТУ14-1-3023-80	12		71110					0.1			0.1					
	Итого		13	11240						0.2			0.2					
Всего профиля			14							0.2			0.2					
Сталь полосовая ГОСТ 103-76	ВСт.3кп2 ГОСТ 535-79	Полос. Б-6х50 ГОСТ 103-76 / ВСт.3кп2 ГОСТ 535-79	15		13110					0.1			0.1					
	Итого		16	11240						0.1			0.1					
Всего профиля			17							0.1			0.1					
Болты ГОСТ 7798-70*	ВСт.3кп2 ГОСТ 380-71*	Болт М12х45,58 ГОСТ 7798-70*	18							0.01			0.01					
	Итого		19	11240						0.01			0.01					
Всего профиля			20							0.01			0.01					
Итого масса металла			21							1.7			1.7					
Лестницы и ограждения	ВСт.3кп2 ГОСТ 380-71*		22	11240					0.6		0.2		0.8					
Всего масса металла			23						0.6	1.7	0.2		2.5					
В том числе по маркам	ВСт.3кп2-1		24	11240						0.8			0.8					
	ВСт.3кп2		25	11240					0.6	0.9	0.2		1.7					

Ведомость металлоконструкций по видам профилей

Наименование конструкций по номенклатуре прейскуранта № 01-09	Позиции по прейскуранту № 01-09	№ п.п	Код конструкций	Масса конструкций, т: Всего стали повышенной прочности	по видам профилей стали: барки и швеллеры	крупносортная сталь	среднесортная сталь	мелкосортная сталь	толстолистовая сталь	тонколистовая сталь	гнутые и внутрисварные	прочие	Всего	Количество, шт.	Серия типовых конструкций
1	2	3	4	5	6	7	8	9	10	11	12	13	14	15	16
Лестницы зданий		1	526242			0.06			0.25		0.29		0.6		1.459-2 вып.1
Площадки зданий		2	526243		0.5	0.1	0.1		1.0				1.7		
Ограждения лестниц и площадок		3	526244					0.03			0.17		0.2		1.459-2 вып.2
Итого		4			0.5	0.16	0.1	0.03	1.25		0.46		2.5		

Общие указания

1. Разработку чертежей металлоконструкций производить согласно СНиП II-23-81 „Стальные конструкции. Нормы проектирования".
2. Соединение стальных элементов предусматривать ручной электродуговой сваркой.
3. Все сварные швы выполняются электродами типа Э-42 и Э-42А по ГОСТ 9467-75.
4. Предусмотреть антикоррозийную защиту металлоконструкций; произвести очистку поверхности стальных конструкций по требованиям ГОСТа 9.402-80 четвертой степени и окраску лакокрасочными материалами группы I согласно СНиП II-28-73* изд. 1980г. „Защита строительных конструкций от коррозии. Нормы проектирования."

Инв. № подл. | Подпись и дата | Взам. инв. №

Привязан

Инв. №

Нач. отд.	Шейко	
Н. контр.	Власенко	
Рук. гр.	Боровик	
Ст. инж.	Шмандий	
Инж.	М. ро[illegible]	

ТП902-1-88.84-КМ

Канализационная насосная станция производительностью 400-2000 м³/ч напором 30-40м с решетками-дробилками

Стадия: Р | Лист: 2 | Листов:

Общие данные (окончание)

Госстрой СССР Союзводоканалпроект Харьковский Водоканалпроект

Типовой проект 902-1-88 84 Альбом IV

Схема расположения лестниц и лестничных площадок

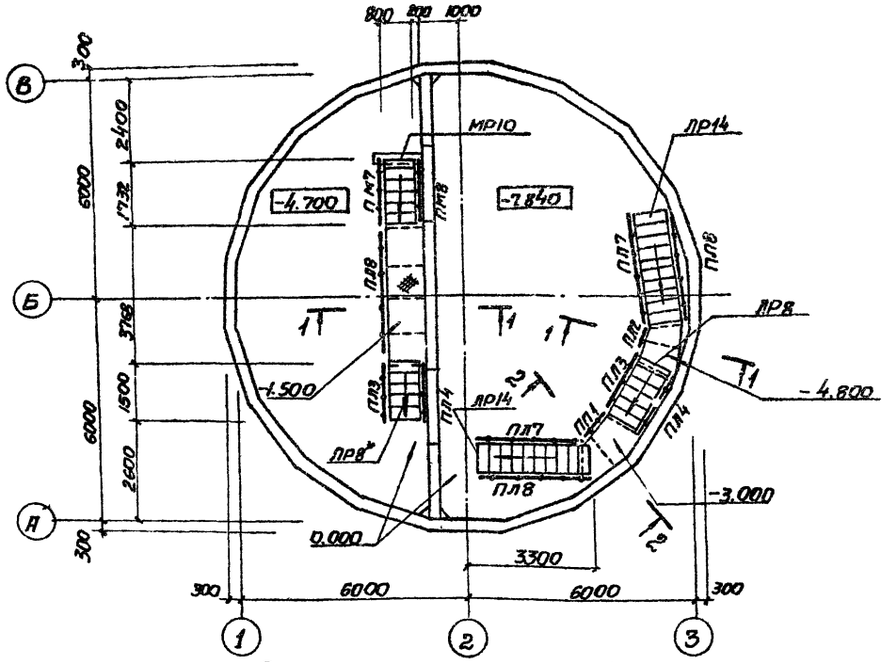

Схема расположения металлических щитов в помещении решеток

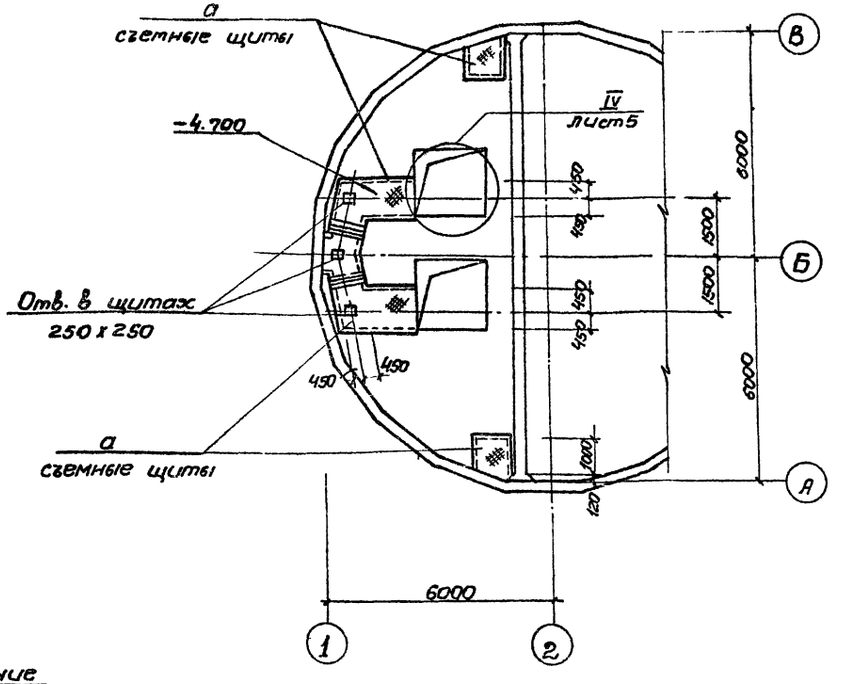

Схема расположения балок площадок на отм. -1.500; -3.000; -4.800

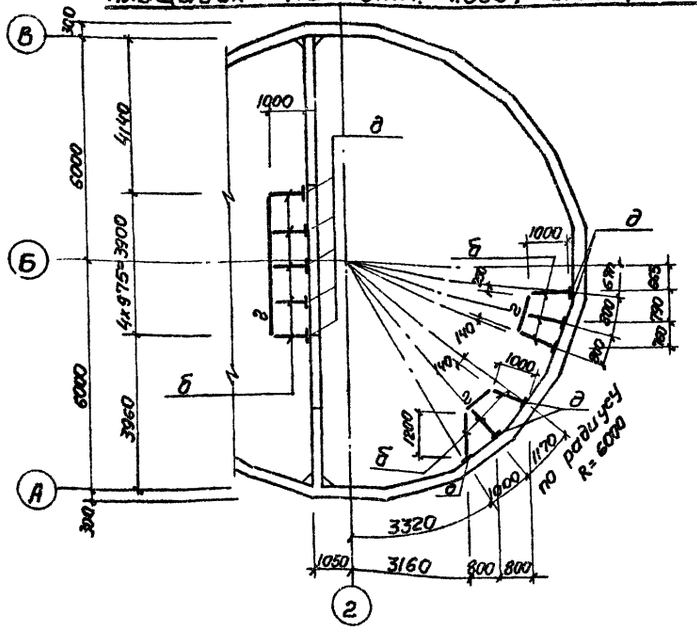

1-1; 2-2

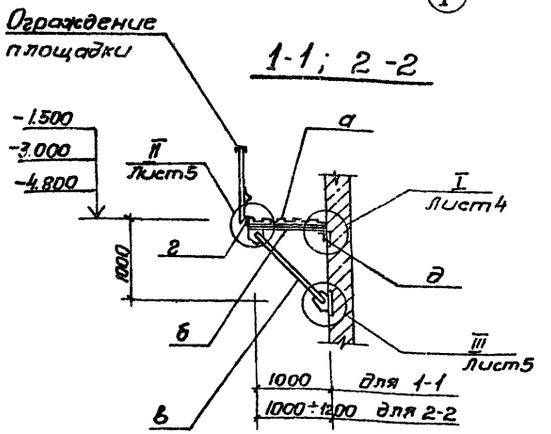

Привязан		Нач.отд.	Шейко		ТП 902-1-88.84-КМ
		Н.контр.	Власенко		Канализационная насосная станция производительностью 400-2000 м³/ч напором 30-40 м с решетками-дробилками
		Рук.гр.	Боровик		Стадия: Р; Лист: 3; Листов:
Инв.№		Ст.инж.	Шмандий		Схема расположения лестниц и лестничных площадок. Разрезы 1-1, 2-2
		Инж.	Мирошников		Госстрой СССР Союзводоканалпроект Харьковский Водоканалпроект

Схема узлов лестниц с отм. 0.000 на отм. -1.500; -3.000

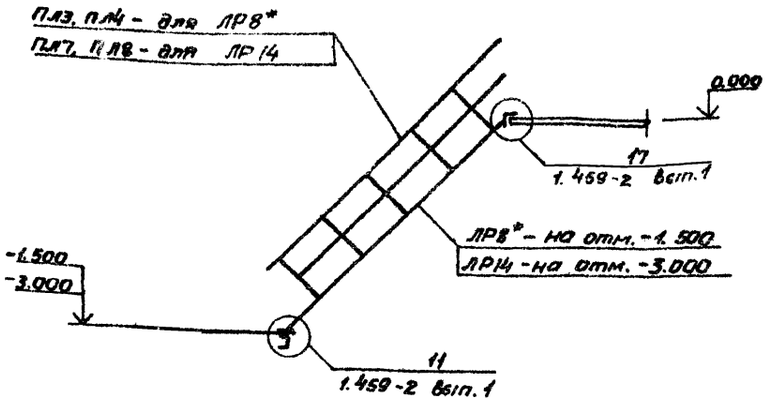

Схема узлов лестницы с отм. -1.500 на отм. -4.700

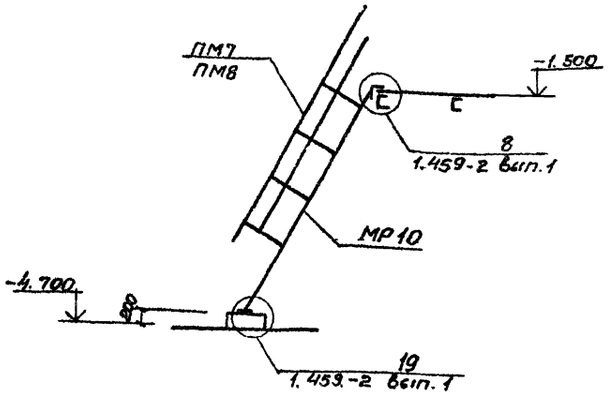

Схема узлов лестницы с отм. -3.000 на отм. -4.800

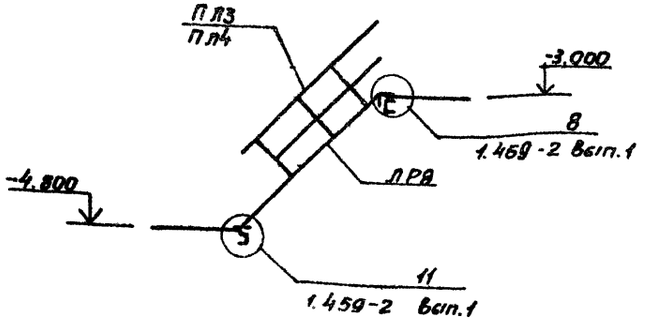

Схема узлов лестницы с отм. -4.800 на отм. -7.840

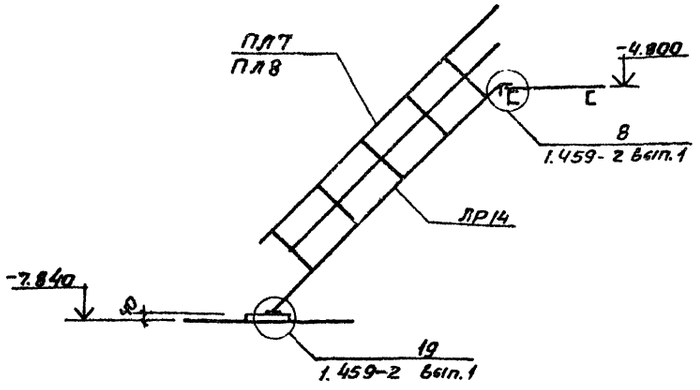

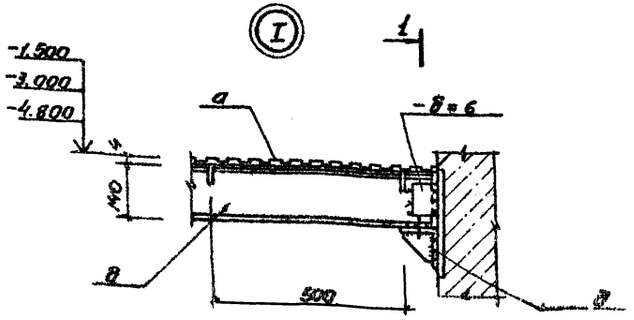

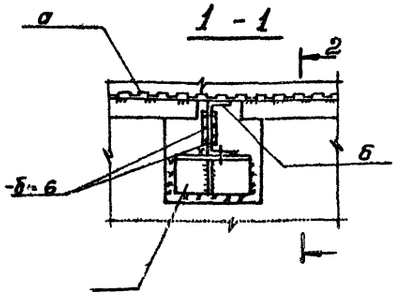

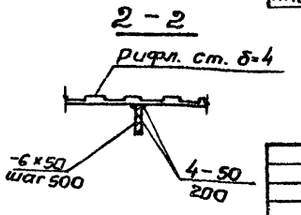

Ведомость элементов

Марка	Сечения: Эскиз	Поз	Состав	Опорные усилия: M тс·м	N тс	Q тс	Группа конструкции	Марка металла	Примечание
а	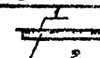	1	Рифл. ст. δ=4	конструктивно			4	Ст.3 кп2-1, ТУ14-1-3023-80	
		2	-6х50						
б	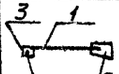	1	С14	конструктивно					
		2	-δ=6						
		3	-δ=10						
		4	М12						
в		1	С14	конструктивно					
		2	-δ=10						
		3	М12						
г	Г		L100х8	конструктивно					
д		1	L100х8	конструктивно					
		2	-δ=6						
		3	М12						
е	С		С12						
МР10	1.459-2		Вып.1 п.24						
ЛР8*	1.459-2		Вып.1 п.15						Укоротить на 300 мм.
ЛР8	1.459-2		Вып.1 п.15						
ЛР14	1.459-2		Вып.1 п.17						
ПМ7	1.459-2		Вып.2 п.57						
ПМ8	1.459-2		Вып.2 п.57						
ПЛ3	1.459-2		Вып.2 п.43						
ПЛ4	1.459-2		Вып.2 п.43						
ПЛ7	1.459-2		Вып.2 п.45						
ПЛ8	1.459-2		Вып.2 п.45						
ПП1	1.459-2		Вып.2 п.75						
ПП2	1.459-2		Вып.2 п.75						
ПП8	1.459-2		Вып.2 п.77						

Привязан

Инв. № подл. | Подпись и дата | Взам. инв. №

Нач. отд	Шейка	
Н. контр.	Власенко	
Рук. гр.	Барабык	
Ст. инж.	Абрамова	
Инж.	Антюшенко	

ТП 902-1-88.84-КМ

Канализационная насосная станция производительностью 400-2000 м³/ч напором 30-40м с решетками-дробилками.

Стадия	Лист	Листов

Госстрой СССР Союзводоканалпроект Харьковский Водоканалпроект

Типовой проект 902-1-88.84

II

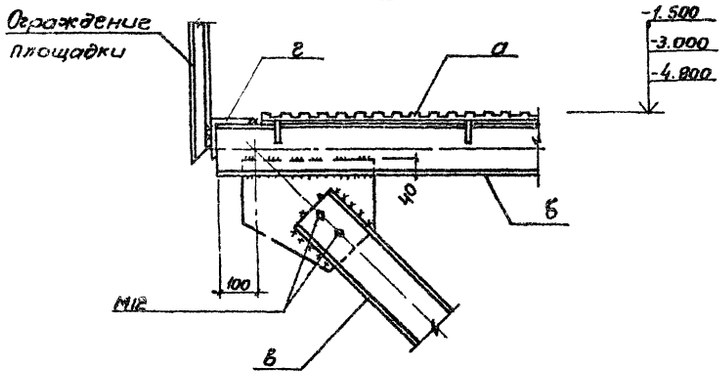

III

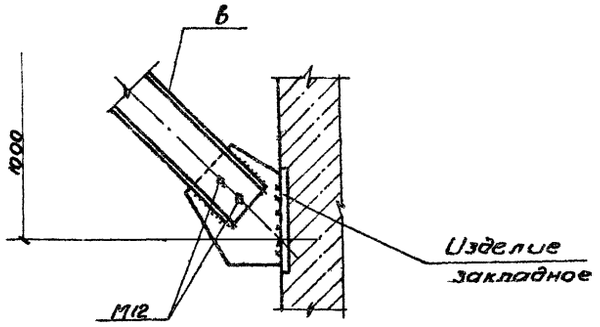

IV

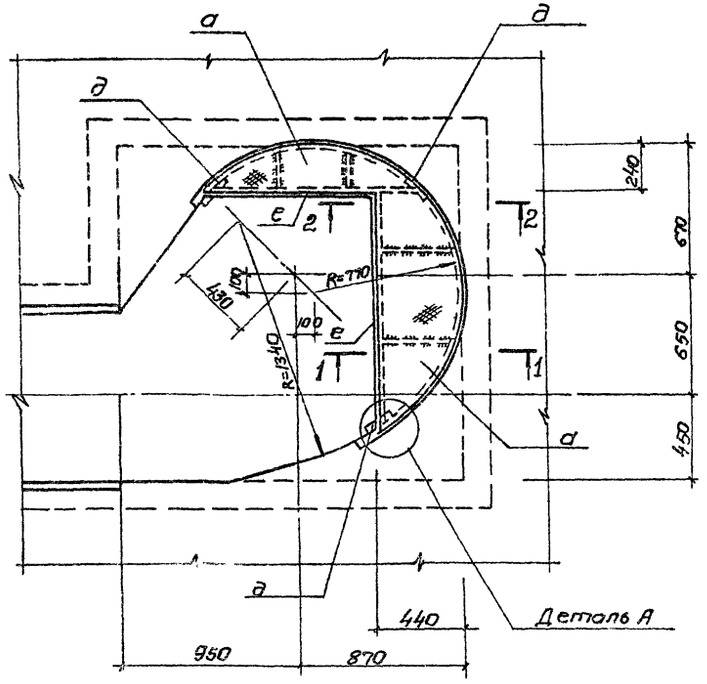

1 - 1

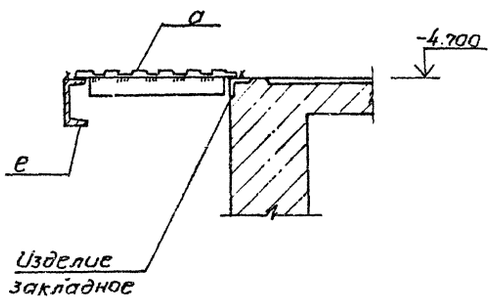

2 - 2

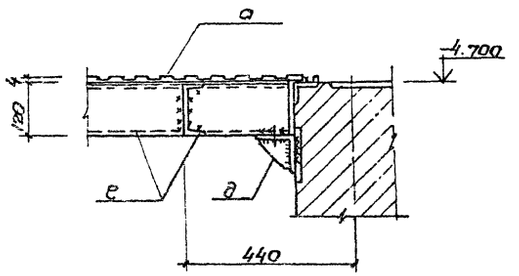

Деталь А

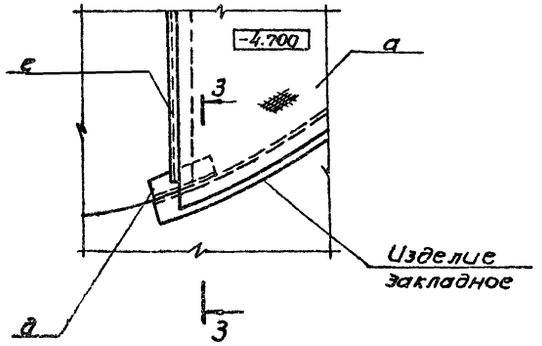

Узел IV - только для решетки-дробилки РД-600.

3 - 3

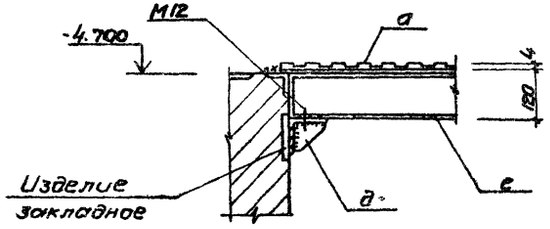

Привязан				ТП 902-1-88.84-КМ		
Нач.отд.	Шейко			Канализационная насосная станция производительностью 400-2000 м³/ч напором 30-40м с решетками-дробилками.	Стадия	Лист	Листов
Н.контр.	Власенко				Р	5	
Рук.гр.	Бородик						
Ст.инж.	Шманский			Узлы II ÷ IV	Госстрой СССР Союзводоканалниипроект Харьковский Водоканалпроект		
Инв.№:		Инж.	Мирошниченко				

gost.e-ecolog.ru