ТИПОВОЙ ПРОЕКТ
902-1-87.84

КАНАЛИЗАЦИОННАЯ НАСОСНАЯ СТАНЦИЯ ПРОИЗВОДИТЕЛЬНОСТЬЮ 400-2000 м³/ч, НАПОРОМ 30-40 м С РЕШЕТКАМИ-ДРОБИЛКАМИ ПРИ ГЛУБИНЕ ЗАЛОЖЕНИЯ ПОДВОДЯЩЕГО КОЛЛЕКТОРА 5,5 м (Сборно-монолитный вариант, открытый способ)

АЛЬБОМ VI

Подземная часть. Изделия.

19584-02

gost.e-ecolog.ru

				Привязан
Инв.№				

Отпечатано
в Новосибирском филиале ЦИТП
630064 г. Новосибирск пр. Карла Маркса 1
Выдано в печать "18" 11 1984 г.
Заказ Т-1940 Тираж 1

ТИПОВОЙ ПРОЕКТ
902-1-87.84

КАНАЛИЗАЦИОННАЯ НАСОСНАЯ СТАНЦИЯ ПРОИЗВОДИТЕЛЬНОСТЬЮ 400 2000 м³/ч, НАПОРОМ 30÷10 м С РЕШЕТКАМИ-ДРОБИЛКАМИ ПРИ ГЛУБИНЕ ЗАЛОЖЕНИЯ ПОДВОДЯЩЕГО КОЛЛЕКТОРА 5,5 м

(СБОРНО-МОНОЛИТНЫЙ ВАРИАНТ, ОТКРЫТЫЙ СПОСОБ)

Альбом VI

Разработан проектным институтом
„Харьковский водоканалпроект"
Главный инженер института Г.А.Бондаренко
Главный инженер проекта В.С.Лялюк

Утвержден В/О „Союзводоканалниипроект"
протокол № 75 от 05.12.1983г.
Введен в действие В/О „Союзводоканалниипроект"
приказ № 82 от 18.04.1984г.

Привязан

Инв.№

Альбом VI

Типовой проект 902-1-87.84

Формат	Обозначение	Наименование	Стр	Примечание
А3	902-1-87.84-КЖН-ДО	Содержание листов выпуска	2-3	
А4	-ТТ1	Технические требования к изготовлению сборных железобетонных изделий	4	
А4	-ТТ2	Технические требования к изготовлению арматурных и закладных изделий	4	
А3	-ПГ78.20-4Ш-01	Панель перегородочная ПГ78.20.4Ш-01	5	
А3	-ПГ78.20-4Ш-1-01	Панель перегородочная ПГ78.20-4Ш-1-01	5	
	-ПГ78.20-4Ш-01СБ	Панель ПГ78.20-4Ш-01 Сборочный чертеж	6	
А3	-ПГ78.20-4Ш-1-01СБ	Панель перегородочная ПГ78.20-4Ш-1-01		
		Сборочный чертеж	7	
А3	-ПГ78.20-61Ш-01	Панель перегородочная ПГ78.20-61Ш-01	8	
А3	-ПГ78.20-61Ш-01СБ	Панель перегородочная ПГ78.20-61Ш-01		
		Сборочный чертеж	9	
А3	-ПГ78.20-61Ш-02СБ	Панель перегородочная ПГ78.20-61Ш-02		
		Сборочный чертеж	10	
А3	-ПГ78.20-61Ш-03СБ	Панель перегородочная ПГ78.20-61Ш-03		
		Сборочный чертеж	11	
А3	-ПГ78.20-61Ш-04СБ	Панель перегородочная ПГ78.20-61Ш-04		
		Сборочный чертеж	12	
А4	-ВМС1	Ведомость расхода стали	13	
	-2ПС78-4Ш-1	Панель стеновая 2ПС78-4Ш-1	14	
А3	-ВМС2	Ведомость расхода стали	15	

Формат	Обозначение	Наименование	Стр.	Примечание
	902-1-87.84-КЖН-2ПС78-4Ш-1СБ	Панель стеновая 2ПС78-4Ш-1		
		Сборочный чертеж	16;17	
А4	-2ПС78-4Ш-1-01	Панель стеновая ПС (2ПС78-4Ш-1-01÷2ПС78-4Ш-1-18)	18;21	
А3	-ВМС3	Ведомость расхода стали	22;24	
А3	-2ПС78-4Ш-1-01СБ	Панель стеновая ПС (2ПС78-4Ш-1-01÷2ПС78-4Ш-1-02)		
		Сборочный чертеж	25	
А3	-2ПС78-4Ш-1-03СБ	Панель стеновая ПС (2ПС78-4Ш-1-03÷2ПС78-4Ш-1-04)		
		Сборочный чертеж	26	
А3	-2ПС78-4Ш-1-05СБ	Панель стеновая ПС (2ПС78-4Ш-1-05÷2ПС78-4Ш-1-06)		
		Сборочный чертеж	27	
А3	-2ПС78-4Ш-1-07СБ	Панель стеновая ПС (2ПС78-4Ш-1-07÷2ПС78-4Ш-1-08÷2ПС78-4Ш-1-09)		
		Сборочный чертеж	28	
А3	-2ПС78-4Ш-1-10СБ	Панель стеновая ПС (2ПС78-4Ш-1-10÷2ПС78-4Ш-1-11)		
		Сборочный чертеж	29	
А3	-2ПС78-4Ш-1-12СБ	Панель стеновая ПС (2ПС78-4Ш-1-12÷÷2ПС78-4Ш-1-14)		
		Сборочный чертеж	30	
А3	-2ПС78-4Ш-1-15СБ	Панель стеновая ПС (2ПС78-4Ш-1-15÷2ПС78-4Ш-1-16)		
		Сборочный чертеж	31	
А3	-2ПС78-4Ш-1-17СБ	Панель стеновая ПС (2ПС78-4Ш-1-17÷2ПС78-4Ш-1-18)		
		Сборочный чертеж	32	

Привязан

Инв. №

Нач. отд.	Шейко	
Гл. спец.	Вложенко	
Рук. гр.	Боровик	
Гл. инж.	Шпанский	
Техник	Грицай	

ТП 902-1-87.84-КЖН-ДО

Содержание листов выпуска

Стадия	Лист	Листов
Р	1	2

Госстрой СССР Союзводоканалниипроект Харьковский Водоканалпроект

19584-02 3

Копир. Прядко

Формат А3

Типовой проект 902-1-87.84 Альбом VII

Формат	Обозначение	Наименование		Стр.	Примечание
А4	902-1-87.84-КЖИ-КР3	Каркас плоский	КР3	33	
А4	-КР4	то же	КР4	33	
А4	-КР5	»	КР5	34	
А4	-КР6	»	КР6	34	
А4	-КР7	»	КР7	35	
А4	-КР8	»	КР8	35	
А4	-КР9	»	КР9	36	
А4	-КР10	»	КР10	36	
А4	-КР11	»	КР11	37	
А4	-С3	Сетка арматурная	С3	37	
А4	-КР12	Каркас плоский	КР12	38	
А4	-КР13	то же	КР13	38	
А4	-КР14	»	КР14	39	
А4	-МН3	Изделие закладное	МН3	39	
А4	-С1	Сетка арматурная	С1	40	
А4	-С2	то же	С2	40	
А4	-С4	»	С(С4,С5)	41	
А4	-С4С5	» С(С4,С5)	Сборочный чертеж	41	
А4	-КР1	Каркас плоский	КР1	42	
А4	-КР2	то же	КР2	42	
А4	-МС1	Изделие соединительное	МС(МС1, МС2, МС3)	43	
А4	-МС1СБ	то же	МС(МС1, МС2, МС3) Сборочный чертеж	43	
А4	-МН4	Изделие закладное	МН4	44	
А4	-МС4	Изделие соединительное	МС4	44	

Формат	Обозначение	Наименование		Стр.	Примечание
А4	902-1-87.84-КЖИ-МС5	Изделие соединительное	МС5	45	
А4	-МС10	то же	МС10	45	
А4	-МН1	Изделие закладное	МН1	46	
А4	-МН2	то же	МН2	46	
А4	-МС6	Изделие соединительное	МС(МС6, МС7, МС8, МС9)	47	
А4	-МС6СБ	то же	МС(МС6, МС7, МС8, МС9) Сборочный чертеж	47	

Привязан

Инв.№

ТП902-1-87.84 -КЖИ-ДО

Лист 2

Альбом VI

Типовой проект 902-1-87.84

Технические требования к изготовлению сборных железобетонных изделий.

1. Сборные железобетонные изделия запроектированы из тяжелого бетона при условии их изготовления в заводских условиях в инвентарных стальных формах. Изделия должны изготовляться в точном соответствии с рабочими чертежами, а также требованиями ГОСТ 13015.1-81 "Изделия железобетонные и бетонные общие технические требования".
2. Изделия армируются арматурными сетками и каркасами.
3. Фиксация закладных изделий осуществляется путем крепления их к опалубочной форме.
4. Для строповки изделий при извлечении их из опалубочной формы и при их транспортировке предусмотрено применение строповочных петель.
5. Складирование изделий производится в штабелях, высота штабеля назначается из условия обеспечения требований техники безопасности согласно СНиП III-4-80. Подкладки должны устанавливаться в местах расположения строповочных петель.
6. Погрузку и транспортирование изделий следует производить в соответствии с рекомендациями "Временных указаний по перевозке унифицированных сборных железобетонных деталей и конструкций промышленного строительства автомобильным транспортом" (стройиздат 1966г.)

Привязан

Инв. №

ТП 902-1-87.84-КЖИ-ТТ1

Нач. отд.	Шейко		
Н. контр.	Власенко		
Рук. гр.	Боровик		
Ст. инж.	Шмыкова		
техник	Очкурова		

Технические требования к изготовлению сборных железобетонных изделий.

Стадия	Лист	Листов
Р		1

Госстрой СССР Союзгазаканализация Гипрогазспецстроймонтаж Водоканалпроект

Инв. № подл. | Подпись и дата | Взам. инв. №

Технические требования к изготовлению арматурных и закладных изделий.

1. Плоские арматурные изделия следует изготовлять при помощи контактной точечной сварки.
Сварку сеток и каркасов производить во всех точках пересечения стержней.
2. Объединение плоских каркасов в пространственные производить в кондукторах при помощи электросварочных клещей.
3. Размеры сеток и каркасов даны по осям торцам стержней.
4. Сварку производить в соответствии с ГОСТ 19292-73 "Соединения сварные элементов закладных деталей сборных железобетонных конструкций" и СН 393-78.
5. Сварку тавровых соединений круглых стержней с листовым прокатом закладных изделий выполнять под слоем флюса.
6. Материал прокатной стали закладных изделий принять марки Вст3КП2-1 для сварных конструкций по ТУ 14-1-3023-80 и Вст3 кп2 по ГОСТ 535-79.
Толщину сварных швов принять по наименьшей толщине свариваемых элементов.

Привязан

Инв. №

ТП 902-1-87.84-КЖИ-ТТ2

Нач. отд.	Шейко		
Н. контр.	Власенко		
Рук. гр.	Боровик		
Ст. инж.	Шмыкова		
техник	Очкурова		

Технические требования к изготовлению арматурных и закладных изделий.

Стадия	Лист	Листов
Р		1

Госстрой СССР Союзгазаканализация Гипрогазспецстроймонтаж Водоканалпроект

Инв. № подл. | Подпись и дата | Взам. инв. №

Типовой проект 902-1-87.84

Формат	Зона	Поз.	Обозначение	Наименование	Кол.	Примечание
				Документация		
А4			902-1-87.84 КЖИ-ТТ1	Технические требования к изготовлению сборных железобетонных изделий		
А3			-ПГ78.20-У4Ш-01СБ	Сборочный чертеж		
А3			-ВМС1	Ведомость расхода стали		
				Сборочные единицы		
		–	3.902.1-10 Вып.2	Панель перегородочная ПГ78.20-У4Ш	1	
		5	1.400-15 Вып.1	Изделие закладное МН112-6	2	
		6	1.400-15 Вып.1	То же МН114-6	2	
		7	1.400-15 Вып.1	" МН130-6	0,85	м.
		11	1.400-15 Вып.1	" МН128-6	1,32	м.
		12	1.400-15 Вып.1	" МН103-6	1	

Привязан

Инв. №

Взам. инв. №

Подпись и дата

Инв. № подл.

Нач. отд.	Шейко	
Н. контр.	Власенко	
Рук. гр.	Боровик	
Ст. инж.	Шманай	
Инж.	Шапин	
Ст. инж.	Абрамова	

ТП 902-1-87.84 КЖИ-ПГ78.20-У4Ш-01

Панель перегородочная ПГ78.20-У4Ш-01

Стадия	Лист	Листов
Р		1

Госстрой СССР Союзгипростанпроект Харьковский Водоканалпроект

Формат	Зона	Поз.	Обозначение	Наименование	Кол.	Примечание
А4			902-1-87.84 КЖИ-ТТ1	Технические требования к изготовлению сборных железобетонных изделий		
А3			-ПГ78.20-У4Ш-1-01СБ	Сборочный чертеж		
А3			-ВМС1	Ведомость расхода стали		
				Сборочные единицы		
		–	3.902-1-10 Вып.2	Панель перегородочная ПГ78.20-У4Ш-1	1	
		3	3.901-5	Сальник Ду50 ℓ=200	1	
		4	1.400-15 Вып.1	Изделие закладное МН140-6	4	
		5	1.400-15 Вып.1	То же МН112-6	4	
		7	1.400-15 Вып.1	" МН130-6	0,85	м.
		11	1.400-15 Вып.1	" МН128-6	1,32	м.

Привязан

Инв. №

Взам. инв. №

Подпись и дата

Инв. № подл.

Нач. отд.	Шейко	
Н. контр.	Власенко	
Рук. гр.	Боровик	
Ст. инж.	Шманай	
Инж.	Шапин	
Ст. инж.	Абрамова	

ТП 902-1-87.84 КЖИ-ПГ78.20-У4Ш-1-01

Панель перегородочная ПГ78.20-У4Ш-1-01

Стадия	Лист	Листов
Р		1

Госстрой СССР Союзгипростанпроект Харьковский Водоканалпроект

Альбом VI

Типовой проект 902-1-87.84

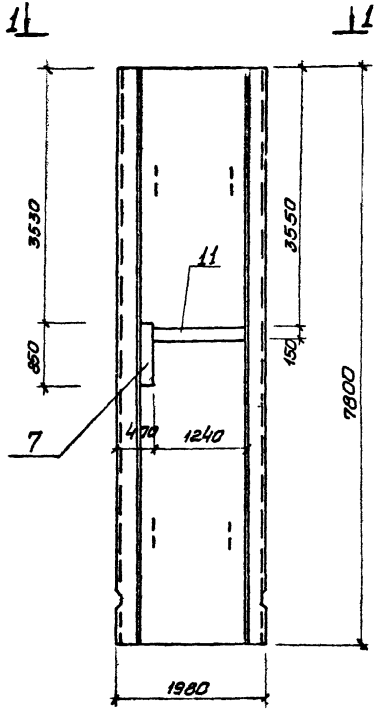

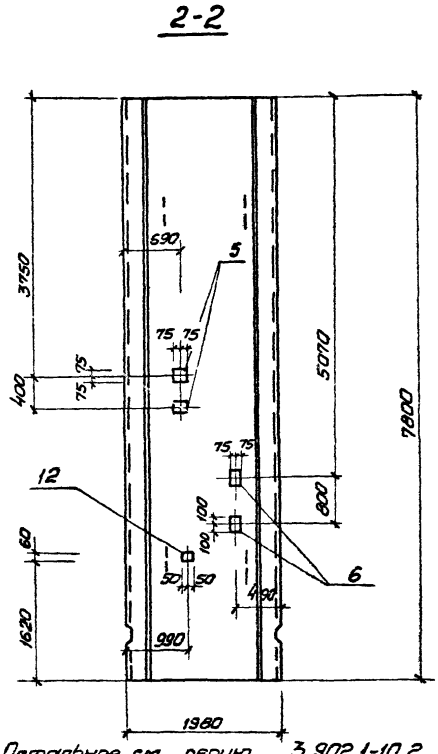

Остальное см серию 3.902.1-10.2

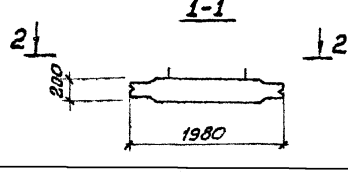

Нач.отд.	Шейко		
Н. контр.	Власенко		
Рук. гр.	Баравик		
Ст.инж.	Шмандий		
Инж.	Шапин		
Ст.инж.	Абрамова		

Привязан

Инв №

ТП 902-1-87.84-КЖИ-ПГ78.20-У4ш-01 СБ

Панель стеновая ПГ78.20-У4ш-01 (Сборочный чертеж)

Стадия	Масса	Масштаб
Р	7270	1:50

Лист | Листов 1

Госстрой СССР Союзводоканалниипроект Харьковский Водоканалпроект

Инв. № подл. | Подпись и дата | Взам. инв. №

Альбом VI
Типовой проект 902-1-85 84
Инв.№ подл. | Подпись и дата | Взам.инв.№

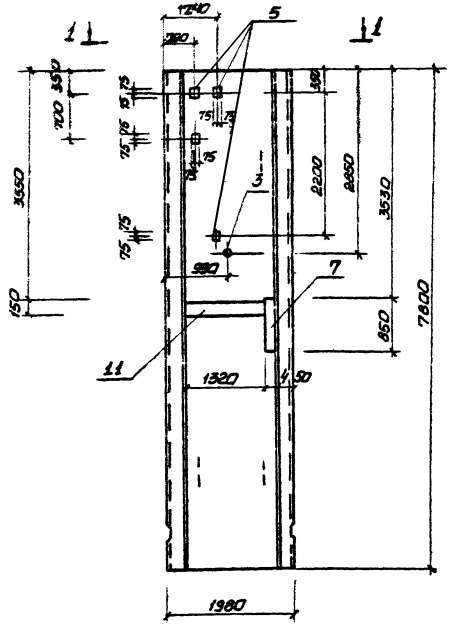
1240
280
5
1-1
1-1
350
700
150
3550
75
75
75

Инв. № подл.	Подпись и дата	Взам. инв. №

Типовой проект 902-1-87.84 Альбом VI

Формат	Зона	Поз.	Обозначение	Наименование	Кол. на исполн. 902-1-87.84 КЖИ-ПГ78.20-Б1ш 01	02	03	04					Примечание
				Документация									
А4			902-1-87.84 КЖИ-ТТ1	Технические требования к изготовлению сборных железобетонных изделий									
А3			-ПГ78-20-Б1ш -01СБ	Сборочный чертеж	X								
А3			-ПГ78-20-Б1ш -02СБ	Сборочный чертеж		X							
А3			-ПГ78-20-Б1ш -03СБ	Сборочный чертеж			X						
А3			-ПС78-20-Б1ш -04СБ	Сборочный чертеж				X					
А3			-ВМС1	Ведомость расхода стали	X	X	X	X					
				Сборочные единицы									
		–	3.902.1-10 Вып. 2	Панель перегородочная ПГ78-20-Б1	1	1	1	1					
		1	3.901-5	Сальник Ду500 ℓ=200		1	1	1					

Привязан			
Инв. №			

Нач. отд.	Шейко	
Н. контр.	Власенко	
Рук. гр.	Кунцевич	
Ст. инж.	Шмандий	
Инж.	Шапин	
Ст. инж.	Норамова	

ТП 902-1-87.84-КЖИ-ПГ78-20-Б1ш01

Панель перегородочная ПГ ПГ78.20-Б1ш -01÷ ÷ПГ78.20-Б1ш -04

Стадия	Лист	Листов
Р	1	2

Госстрой СССР Союзводоканалниипроект Харьковский Водоканалпроект

Формат А4

Инв. № подл.	Подпись и дата	Взам. инв. №

Формат	Зона	Поз.	Обозначение	Наименование	Кол. на исполн. 902-1-87.84 КЖИ-ПГ78.20-Б1 01	02	03	04					Примечание
		2	3.901-5	Сальник Ду100 ℓ=200				1					
		3	3.901.5	Сальник Ду50 ℓ=200	1	1		1					
		4	1.400-15 Вып.1	Изделие закладное Мн140-6	8	10	10	6					
		5	1.400-15 Вып.1	Мн112-6									
		6	1.400-15 Вып.1	Мн114-6	2		1	1					
		7	1.400-15 Вып.1	Мн130-6	1,7	1,7	0,85	0,85					
		8	1.400-15 Вып.1	Мн121-6		1	1						
		9	1.400-15 Вып.1	Мн125-6			2	2					
		10	1.400-15 Вып.1	М110-6		1	1						
		11	1.400-15 Вып.1	Мн128-6	1,12	1,12	1,12	1,12					М.
		12	1.400-15 Вып.1	Мн103-6									
				Детали									
Б4		13		ф16АIII ГОСТ 5781-82 ℓ=1900		8	8	8					3.0кг
Б4		14		ф14АIII ГОСТ 5781-82 ℓ=1760		8	8	8					2.13кг

Привязан			
Инв. №			

ТП 902-1-87.84-КЖИ-ПГ78-20-Б1ш01

Лист 2

19584-02

Альбом VI

Типовой проект 902-1-87.84

Инв.№ подл. | Подпись и дата | Взам.инв.№

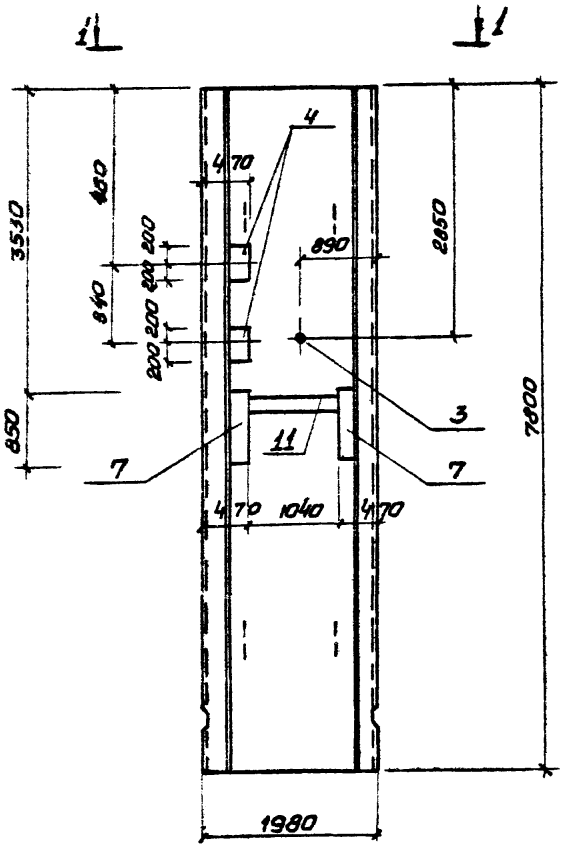

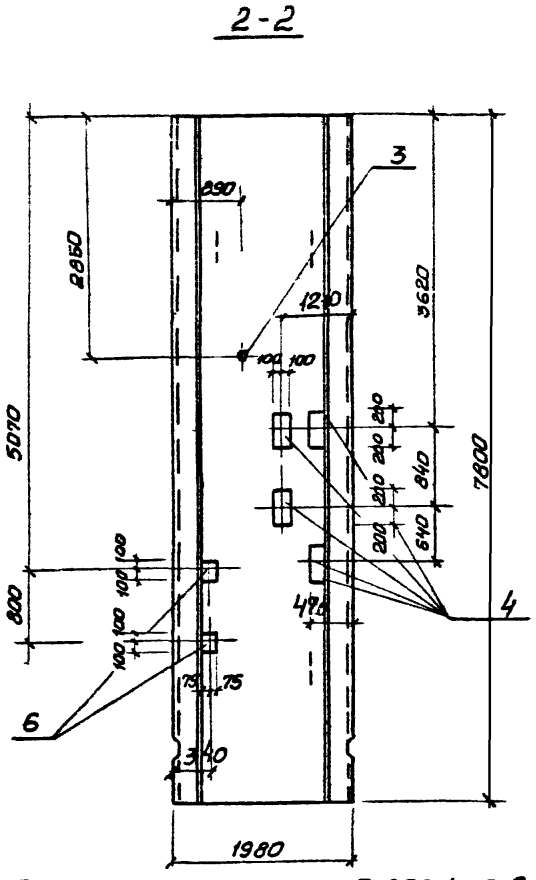

Остальное см. серию 3.902.1-10.2

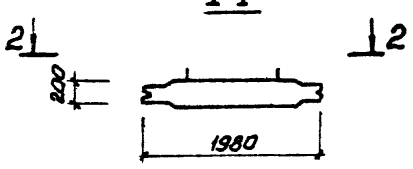

Привязан				ТП 902-1-87.84-КЖИ-ПГ78-20-Б1ш-01 СБ	
	Нач.отд.	Шейко		Панель стеновая ПГ78-20-Б1ш-01 (Сборочный чертеж)	Стадия: Р; Масса: 7270; Масштаб: 1:50
	Н.контр.	Власенко			Лист; Листов 1
	Рук.гр.	Боровик			Госстрой СССР Союзводоканалпроект Харьковский Водоканалпроект
	Ст.инж.	Шмандий			
	Инж.	Шапин			
Инв.№	Ст.инж.	Абрамова			

Альбом VI

Типовой проект 902-1-87.84

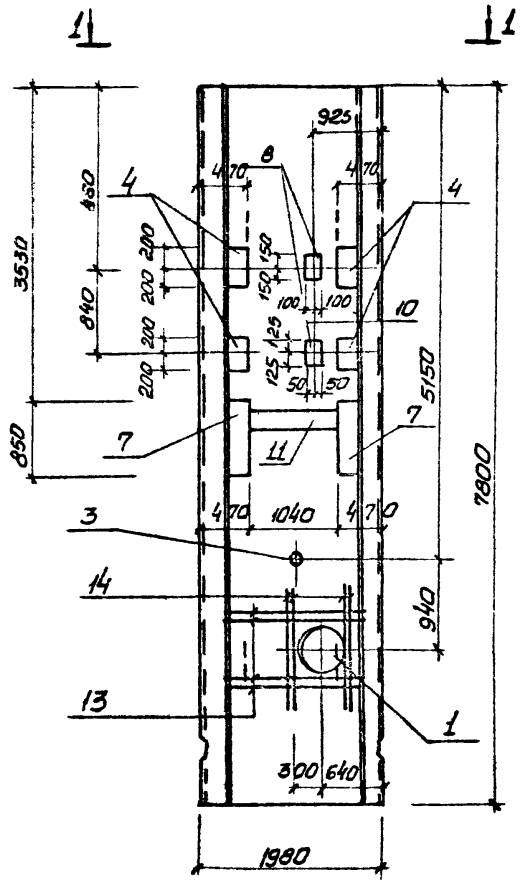

2-2

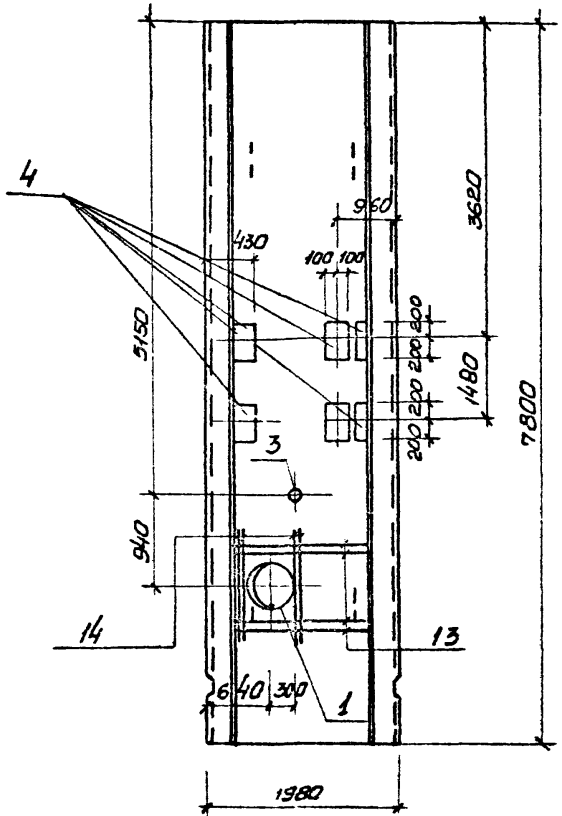

Остальное см. серию 3.902.1-10.2

1-1

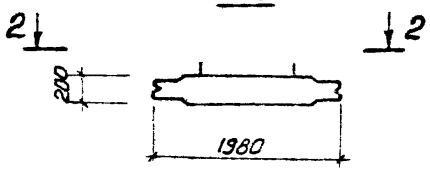

Привязан		Нач. отд.	Шейко		ТП 902-1-87.84-КЖИ-ПГ78-20-Б1ш-02 СБ
		Н. контр.	Власенко		Панель стеновая ПГ78-20-Б1ш-02 (Сборочный чертеж)
		Рук. гр.	Боровик		Стадия: Р; Масса: 7270; Масштаб: 1:50
		Ст. инж.	Шмандий		Лист; Листов 1
		Инж.	Шапин		Госстрой СССР Союзводоканалпроект Ссарковский Водоканалпроект
Инв. №		Ст. инж.	Абрамова		

Инв. № подл. | Подпись и дата | Взам. инв. №

Инв.№ подл. | Подпись и дата | Взам.инв.№

Типовой проект 902-1-33.84

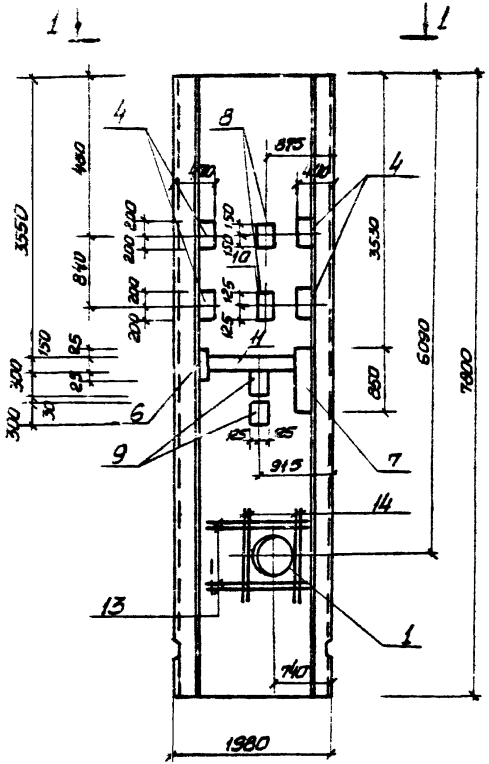

2-2

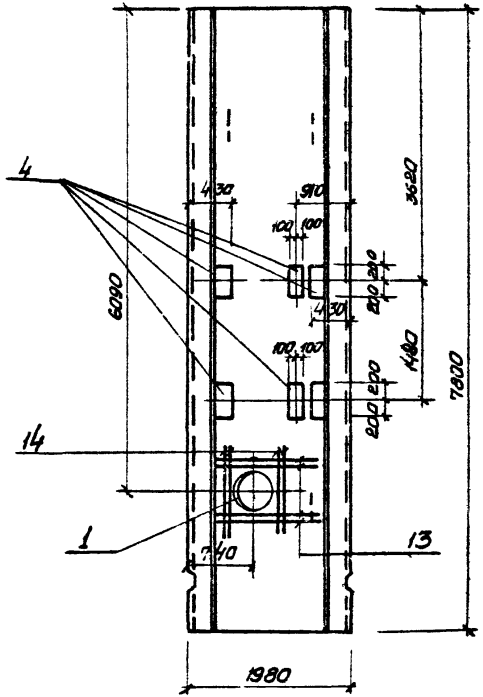

Остальное см. серию 3.902.1-10.2

1-1

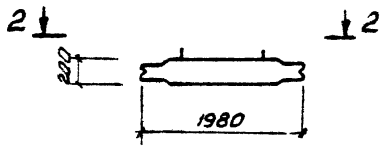

Привязан			
Нач.отд.	Шейко		
Н. контр.	Власенко		
Рук. гр.	Баровик		
Ст.инж.	Шпандин		
Инж.	Шапин		
Ст.инж.	Абрамова		
Инв.№			

ТП902-18.84КЖИ-ПГ78-20-51ш-03 СБ

Панель стеновая ПГ78-20-51ш-03 (Сборочный чертеж)

Стадия	Масса	Масштаб
Р	7270	1:50
Лист	Листов 1	

Госстрой СССР Харьковский Газоводоканалпроект Водоканалпроект

Типовой проект 902-1-87.84

Альбом VI

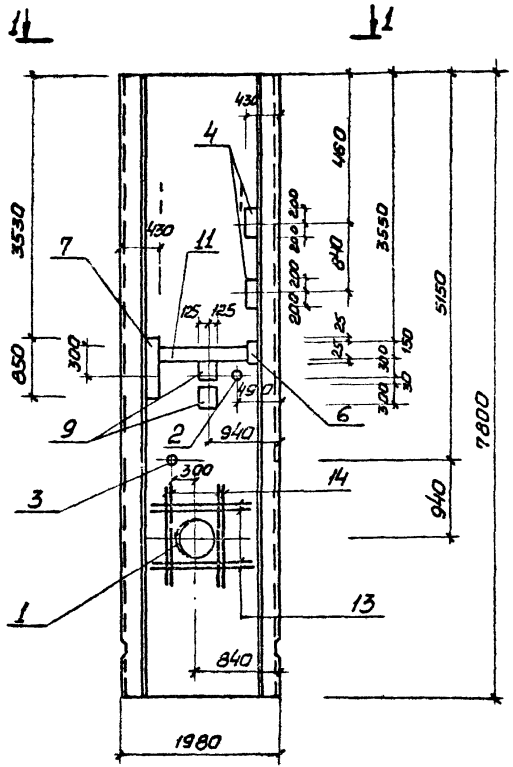

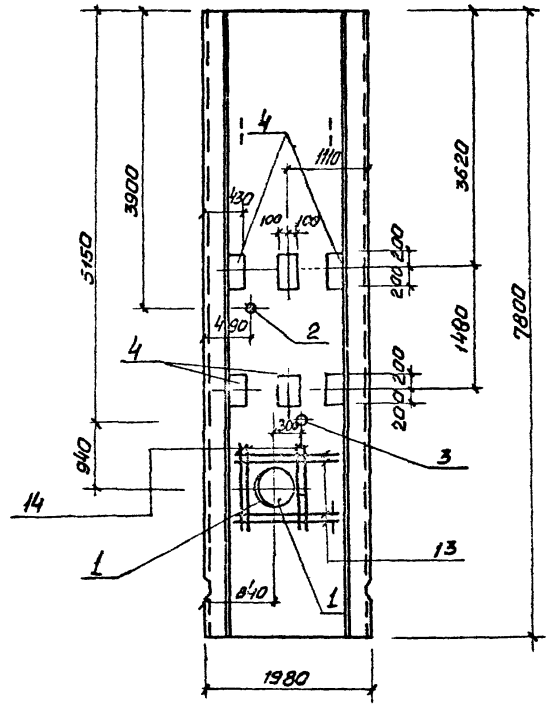

Остальное см. серию 3.902.1-10.2

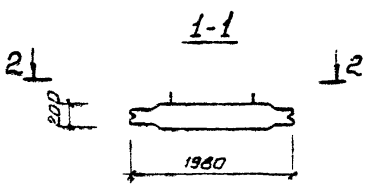

Нач.отд.	Шейко		
Н.контр.	Власенко		
Рук.гр.	Боровик		
Ст.инж.	Шмандий		
Инж.	Шапин		
Ст.инж.	Абрамова		

Привязан

Инв.№

ТП 902-1-87.84-КЖИ-ПГ78-20-61ш-04 СБ

Панель стеновая ПГ78-20-61ш-04 (Сборочный чертеж)

Стадия	Масса	Масштаб
Р	7270	1:50

Лист | Листов 1

Госстрой СССР Союзводоканалпроект Харьковский Водоканалпроект

19584-02 13

Копир. Прядко

Формат А3

Инв.№ подл. | Подпись и дата | Взам. инв.№

Типовой проект 902-1-87.84 Альбом VI

Ведомость расхода стали на дополнительные арматурные и закладные изделия, кг

Марка элемента	Изделия арматурные					Изделия закладные											
	Арматура класса				Всего	Арматура класса					Прокат марки						
	A III					A III					В Ст.3 кп2						
	ГОСТ 5781-82					ГОСТ 5781-82					ГОСТ 103-76						
	ф14	ф16		Итого		ф8	ф10	ф12	ф14	Итого	-б=6	-б=8	-б=10				Итого
ПГ78-20-БIш-01						0,4		11,0		11,4	8,0	66,3	14,6				88,9
ПГ78-20-БIш-02	17,1	24,0		41,1	41,1	0,4	0,3	12,2		12,9	8,0	75,9	15,4				99,3
ПГ78-20-БIш-03	17,1	24,0		41,1	41,1	0,4	0,3	11,5	1,6	13,8	8,0	67,0	14,5				89,5
ПГ78-20-БIш-04	17,1	24,0		41,1	41,1	0,4		7,2	1,6	9,2	8,0	52,8	9,7				70,5
ПГ78-20-У4ш-01						0,5		3,7		4,2	10,0	18,8	4,9				33,7
ПГ78-20-У4ш-01						0,4		7,3		7,7	9,4	37,6	9,7				56,7

| Изделия закладные | | | | | | | | | | |

Альбом VI

Типовой проект 902-1-87.84

Формат	Зона	Поз.	Обозначение	Наименование	Кол.	Прим.
				Документация		
А4			902-1-87.84-КЖИ-ТТ1	Технические требования ТТ1		
А4			-ТТ2	Технические требования ТТ2		
А4			902-1-КЖИ-2ПС78-4Ш-1СБ	Панель стеновая 2ПС78-4Ш-1		
				/Сборочный чертеж/.		
				Сборочные единицы		
А4		1	3.902.1-10.1 00.01.00	Каркас плоский Кр1	14	
А4		2	902-1- -КЖИ- С4	Сетка арматурная С4	1	
А4		3	-С5	Сетка арматурная С5	1	
А4		4	3.902.1-10.1 00.22.00-02	Изделие закладное МН3	4	
				Материалы		
				Бетон марки М300	4.08	$м^3$

Остальное см. спецификацию исполнения

Привязан

Инв. №

Нач. отд.	Шейко	
Н. контр.	Власенко	
Рук. гр.	Боровик	
Ст. инж.	Шмандий	
Инж.	Шапин	

ТП 902-1-87.84-КЖИ-2ПС78-4Ш-1

Панель стеновая 2ПС78-4Ш-1

Стадия	Лист	Листов
Р		1

Госстрой СССР Союзводоканалниипроект Харьковский Водоканалпроект

Взам. инв. № | Подпись и дата | Инв. № подл.

Копировал Щербакова Формат А4

Ведомость расхода стали на элемент, кг

Марка элемента	Изделия арматурные													Изделия закладные								Общий расход
	Арматура класса AIII ГОСТ 5781-82						Арматура класса AI ГОСТ 5781-82			Прокат марки ВСт3 КП2 ГОСТ 103-76				Всего	Арматура класса AII ГОСТ 5781-82				Арматура класса AI ГОСТ 5781-82			Всего	
	ф10	ф14	ф16			Итого	8		Итого	δ=10			Итого		ф25			Итого	ф8		Итого		
2ПС78-4Ш-1	27.4	167.8	164.8			360.0	25.2		25.2	111.5			111.5	496.7	31.0			31.0	5.8		5.8	36.8	533.5

Привязан

Инв.№

Нач.отд	Шейко		
Н.контр	Власенко		
Рук.гр.	Баравик		
Ст.инж.	Шмыгович		
Инженер	Шапин		

ТП902-4-87.84-КЖИ-ВМС2

Ведомость расхода стали

Стадия	Лист	Листов
Р	1	1

Госстрой СССР Союзводоканалмонтажспецстрой Водоканалтрест

Инв.№ подл. | Подпись и дата | Взам.инв.№

Альбом VI

Типовой проект 902-1-87.84

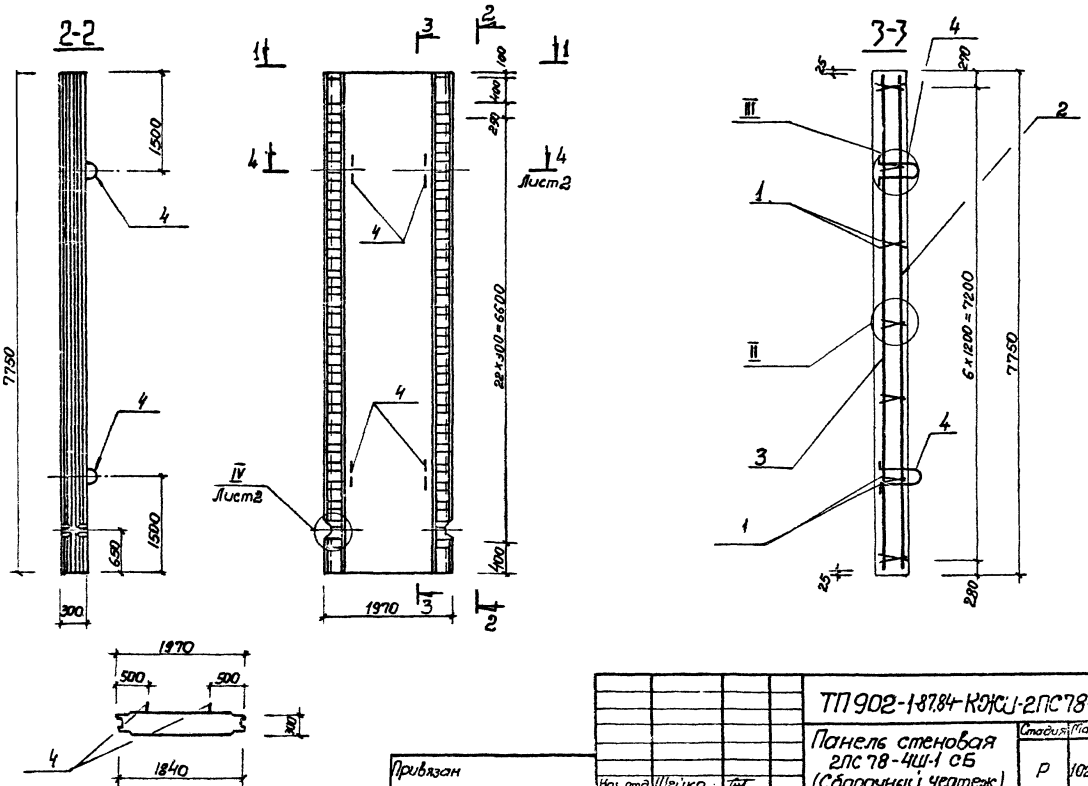

Привязан				ТП 902-1-87.84-КЖИ-2ПС78-4Ш-1СБ	
				Панель стеновая 2ПС78-4Ш-1 СБ (Сборочный чертеж)	
				Стадия: Р	Масса: 10200
				Масштаб: 1:50	
Инв №				Лист 1	Листов 2
				Госстрой СССР Союзводоканалпроект Харьковский Водоканалпроект	

Нач. отд.	Шейко	
Н. контр.	Власенко	
Рук. гр.	Боровик	
Ст. инж.	Штандий	
Инж.	Шапин	

Инв. № подл. | Подпись и дата | Взамен инв.

19584-02

17

Копировал Щербакова

Формат А3

Типовой проект 902-1-81.84 Альбом VI

I

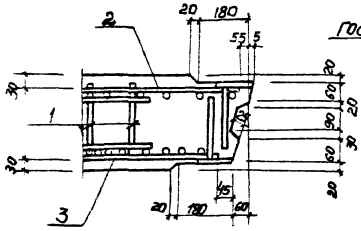

III

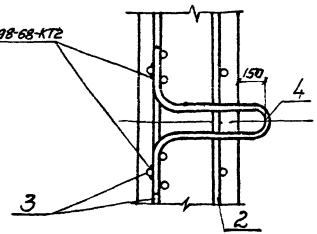

IV

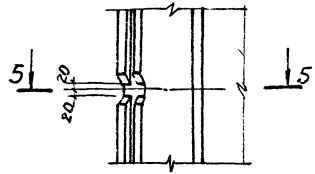

V

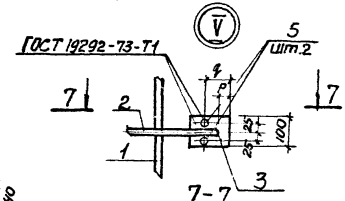

II

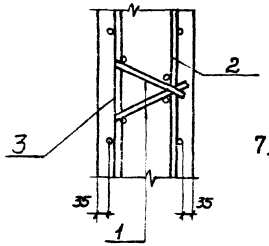

5-5

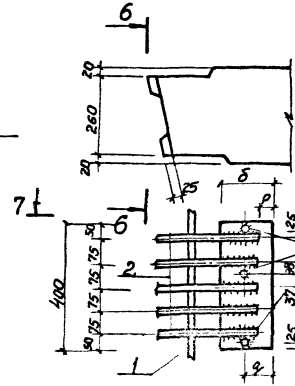

6-6

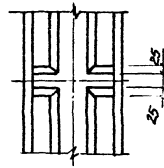

4-4

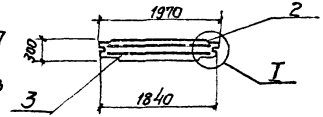

Привязан

Инв.№

ТП 902-1-81.84-НЭКИ-2ПС18-4Ш-1С5

Лист 2

Инв N подл	Подпись и дата	Взам инв N

Типовой проект 902-1-87.84 Альбом VI

Формат	Зона	Поз.	Обозначение	Наименование	Кол. на исполн. 902-1-87-КЖИ-2ПС78-4Ш-1- 01	02	03	04	05	06	07	08	Примечание
				Документация									
			902-1-87.84-КЖИ-ТТ1	Технические требования к изготовлению сборных железобетонных изделий	X	X	X	X	X	X	X	X	
А3		-	1 2ПС78-4Ш-01 СБ	Сборочный чертеж	X	X							
А3		-	2ПС78-4Ш-03 СБ	Сборочный чертеж			X	X					
А3		-	2ПС78-4Ш-05 СБ	Сборочный чертеж					X	X			
А3		-	2ПС78-4Ш-07 СБ	Сборочный чертеж							X	X	
А3		-	ВМС3	Ведомость расхода стали	X	X	X	X	X	X	X	X	

Поз. 9÷16 см. листы 4÷6

17, 18 см. листы 7.8

Привязан							
				Нач. отд.	Шейко	[signature]	
				Н. контр.	Власенко	[signature]	
				Рук. гр.	Боровик	[signature]	
				Ст. инж.	Шмандий	[signature]	
Инв N				Инж.	Рукас	[signature]	

ТП 902-1-87.84 КЖИ-2ПС78-4Ш-1-01

Панель стеновая ПС (-2ПС78-4Ш-1-01÷÷2ПС78-4Ш-1-18)

Стадия	Лист	Листов
Р	1	8

Госстрой СССР
Союзводоканалниипроект
Харьковский
Водоканалпроект

Инв N подл	Подпись и дата	Взам. инв N

Формат	Зона	Поз.	Обозначение	Наименование	Кол. на исполн. 902-1-87-КЖИ-2ПС78-4Ш-1- 01	02	03	04	05	06	07	08	Примечание
				Сборочные единицы									
А3			902-1-8784-КЖИ-2ПС78-4Ш-1	Панель стеновая 2ПС78-4Ш-1	1	1	1	1	1	1	1	1	
		5	3.901-5	Сальник ДУ800 е=300	1								
		6	3.901-5	Сальник ДУ500 е=300						1			
		7	1.400-15 вып. 1	Изделие закладное МН130-3		0.85	1.7	0.85					м
		8	1.400-15 вып. 1	То же МН112-3	3	3	3	3	2	4	4	4	
		9	1.400-15 вып. 1	" МН113-3		1		1	2				
		10	1.400-15 вып. 1	" МН124-5		1							
		11	1.400-15 вып. 1	" МН128-3		0.55	1.0	1.1	1.1				м
		12	1.400-15 вып. 1	" МН131-3	1	0.85							м
		13	1.400-15 вып. 1	" МН127-3	1								м
		14	1.400-15 вып. 1	" МН140-3	2	1							
		15	1.400-15 вып. 1	" МН101-3				1		1		1	
		16	1.400-15 вып. 1	" МН108-6					10				
		17	3.902.1-10 вып 2	" МН5					11	11			

Привязан			

ТП 902-1-87.84-КЖИ-2ПС78-4Ш-1-01 Лист 2

19384-02

Формат	Зона	Поз.	Обозначение	Наименование	Кол. на испол. 902-1-КЖИ-2ПС78-4Ш-1 01	02	03	04	05	06	07	08	Примечание
				Детали									
Б4		18		ф20А III ГОСТ 5781-82 ℓ=1800	4								4,45 кг
Б4		19		ф16А II ГОСТ 5781-82, ℓ=2000	4								3,2 кг
Б4		20		ℓ=1680						4			3,36 кг
Б4		21		ф14А III ГОСТ 5781-82 ℓ=1540						4			1,85 кг

Привязан

Инв.№

ТП 902-1-87.84-КЖИ-2ПС78-4Ш-1-01 Лист 3

Формат	Зона	Поз.	Обозначение	Наименование	Кол. на испол. 902-1-КЖИ-2ПС78-4Ш-1 09	10	11	12	13	14	15	16	Примечание
				Документация									
А4			902-1-87.84-КЖИ-ТТ1	Технические требования к изготовлению сборных железобетонных изделий	X	X	X	X	X	X	X	X	
А4			-2ПС78-4Ш-1-01	Сборочный чертеж	X								
А3			-2ПС78-4Ш-1-10Сб	Сборочный чертеж		X	X						
А3			-2ПС78-4Ш-1-12Сб	Сборочный чертеж				X	X	X			
А3			-2ПС78-4Ш-1-15Сб	Сборочный чертеж							X	X	
А3			-ВМС3	Ведомость расхода стали	X	X	X	X	X	X	X	X	

Привязан

Инв.№

ТП 902-1-87.84-КЖИ-2ПС78-4Ш-1-01 Лист 4

Инв.№ подл. | Подпись и дата | Взам. инв.№

Формат	Зона	Поз.	Обозначение	Наименование	Кол. на изделии 902-1-87-КЖИ-2ПС78-4Ш-1 09	10	11	12	13	14	15	16	Примечание
				Сборочные единицы									
А3			902-1-87.84 КЖИ-2ПС78-4Ш-1	Панель стеновая 2ПС78-4Ш-1	1	1	1	1	1	1	1	1	
		6	3.901-5	Сальник Ду500 t=300						1			
		7	1.400-15 Вып.1	Изделие закладное МН130-3								0.85	м
		8	1.400-15 Вып.1	" МН112-3	4	7	4	4	5	4			
		9	1.400-15 Вып.1	" МН113-3		4					2	1	
		11	1.400-15 Вып.1	" МН128-3							1.1	1.1	м
		12	1.400-15 Вып.1	" МН131-3									м
		14	1.400-15 Вып.1	" МН140-3	2								
		15	1.400-15 Вып.1	" МН101-3		1			1			1	
		16	1.400-15 Вып.1	" МН108-6							10		
		17	3.902-1-10 Вып.2	" Мн-5						11	11		
		22	1.400-15 Вып.1	" Мн121-2		2	1	2					

Привязан

Инв.№

ТП902-1- КЖИ-2ПС78-4Ш-1-01 Лист 5

Инв.№подл. | Подпись и дата | Взам.инв.№

Формат	Зона	Поз.	Обозначение	Наименование	Кол. на изделии 902-1-87-КЖИ-2ПС78-4Ш-1 09	10	11	12	13	14	15	16	Примечание
		23	1.400-15 Вып.1	Изделие закладное МН110-3		2	1	2					
				Детали									
Б4		20		ф16АI ГОСТ 5781-82, ℓ=1680						4			3.36кг
Ч		21		ф14АI ГОСТ 5781-82 ℓ=1540						4			1.85кг

Привязан

Инв. №

ТП902-1-87.84-КЖИ-2ПС78-4Ш-1-01 Лист 6

1954-02 21

Инв. № подл. | Подпись и дата | Взам. инв. №

Типовой проект 902-1-87.84 Альбом VI

Формат	Зона	Поз.	Обозначение	Наименование	Кол. на испол. 902-1-87-КЖИ-2ПС78-4ш-1 17	18							Примечание
				Документация									
А4			902-1-87.84-КЖИ-ТТ1	Технические требования к изготовлению сборных железобетонных изделий	X	X							
А3		-	-2ПС78-4ш-17С5	Сборочный чертеж	X	X							
А3			-ВМС 3	Ведомость расходов стали	X	X							
				Сборочные единицы									
А3		-	902-1-87.84-КЖИ-2ПС78-4ш-1	Панель стеновая 2ПС78-4ш-1	1	1							
		7	1.400-15 Вып. 1	Изделие закладное -МН130-3	0.85								М
		8	1.400-15 Вып. 1	МН 112-3	3	3							

Привязан

Инв. №

ТП 902-1-87.84-КЖИ-2ПС78-4ш-1-01 Лист 7

Инв. № подл. | Подпись и дата | Взам. инв. №

Формат	Зона	Поз.	Обозначение	Наименование	Кол. на испол. 902-1-87-КЖИ-2ПС78-4ш-1 17	18							Примечание
		9	1.400-15 Вып. 1	Изделие закладное МН 113-3	1	1							
		10	1.400-15 Вып. 1	" МН 124-5		2							
		11	1.400-15 Вып. 1	" МН 128-3	1.1	0.8							М
		12	1.400-15 Вып. 1	" МН 131-3		1.2							М
		14	1.400-15 Вып. 1	" МН 140-3		1							
		15	1.400-15 Вып. 1	" МН 101-3	1								

Привязан

Инв. №

ТП 902-1-87.84-КЖИ-2ПС78-4ш-1-01 Лист 8

Формат А4

Ведомость расхода стали на дополнительные арматурные и закладные изделия, кг.

Марка элемента	Изделия арматурные					Изделия закладные											
	Арматура класса A III ГОСТ 5781-82				Всего	Арматура класса A III ГОСТ 5781-82					Прокат марки Вст3 кп2 ГОСТ 103-76						Итого
	ф14	ф16	ф20	Итого		ф8	ф10	ф12	ф16	Итого	δ=6	δ=8					
2ПС78-4Ш-1-01		12.8	17.2	30.0	30.0	1.6		5.8		7.4	4.7	14.2					18.9
2ПС78-4Ш-1-02						1.3	0.7	6.8		8.8	5.3	21.8					27.1
2ПС78-4Ш-1-03						0.8		7.8		8.6	7.1	29.4					36.5
2ПС78-4Ш-1-04						1.3		5.4		6.7	8.8	16.8					25.6
2-ПС78-4Ш-1-05						5.8		8.0	17.6	31.4	9.9	15.8					25.7
2-ПС78-4Ш-1-06	7.6	10.8		18.4	18.4	4.6		4.0	17.6	26.2	0.3	5.6					5.9

Изделия закладные													Всего	Общий расход
Прокат марки														
Вст3 кп-1 ГОСТ 82-70						ст.0 ГОСТ 19904-74			ст.2 ГОСТ 10704-76					
δ=6	δ=8	δ=12			Итого	δ=10		Итого	ТР. 920х9	ТР. 630х9		Итого		
11.8					11.8				85.3			85.3	123.4	153.4
8.5	5.1				13.6								49.5	49.5
													45.1	45.1
													32.3	32.3
		36.3			36.3	8.0		8.0					101.4	101.4
		36.3			36.3					57.5		57.5	125.9	144.3

Привязан

Инв.№

Нач.отд	Шейко	
Н.контр	Власенко	
Рук.гр.	Борщик	
Гл.инж.	Шмандий	
Инж.	Рукас	

ТП 902-1-87.84-КЖИ-ВМС3

Ведомость расхода стали

Стадия	Лист	Листов
Р	1	3

Госстрой СССР Союзводоканалниипроект Харьковский Водоканалпроект

19584-02 23

Копировал Щербакова Формат А3

Ведомость расхода стали на дополнительные арматурные и закладные изделия кг.

Марка элемента	Изделия закладные: Арматура класса AIII ГОСТ 5781-82							Прокат марки Вст3кл2 ГОСТ 103-76							Всего	Общий расход
	ф8	ф10	ф12	ф16			Итого	δ=6	δ=8					Итого		
2ПС78-4Ш-1-07			4.0				4.0		5.6					5.6	9.6	9.6
2ПС78-4Ш-1-08	0.2		4.0				4.2	0.3	5.6					5.9	10.1	10.1
2ПС78-4Ш-1-09			6.8				6.8		15.6					15.6	22.4	22.4
2ПС78-4Ш-1-10	1.4	1.4	9.0				11.8	5.9	20.6					26.5	38.3	38.3
2ПС78-4Ш-1-11		0.7	5.0				5.7		11.0					11.0	16.7	16.7
2ПС78-4Ш-1-12		1.4	6.0				7.4		16.4					16.4	23.8	23.8

Типовой проект 902-1-87.84 Альбом VI

Инв.№подл. | Подпись и дата | Взам.инв.№

Привязан

Инв.№

ТП902-1-87.84-КЖИ-ВМС3

Лист 2

Ведомость расхода стали на дополнительные арматурные и закладные изделия, кг

Марка элемента	Изделия арматурные: Арматура класса A III ГОСТ 5781-82 ф14	ф16		Итого	Всего	Изделия закладные: Арматура класса A III ГОСТ 5781-82 ф8	ф10	ф12	ф16	Итого	Прокат марки Вст3кп2 ГОСТ 103-76 -δ=6	-δ=8					Итого
2ПС78-4Ш-1-13						0.2		5.0		5.2	0.3	7.0					7.3
2ПС78-4Ш-1-14	7.6	10.8		18.4	18.4			4.0		4.0		5.6					5.6
2ПС78-4Ш-1-15						5.8		6.0	17.6	29.4	9.9	13.0					22.9
2ПС78-4Ш-1-16						5.7		2.4	17.6	25.7	8.8	12.6					21.4
2ПС78-4Ш-1-17						1.3		5.4		6.7	8.8	16.8					25.6
2ПС78-4Ш-1-18						2.1	1.4	4.4		7.9	8.5	9.2					17.7

Изделия закладные: Прокат марки Вст3кп2-1 ГОСТ 82-70 -δ=6	-δ=8	-δ=12		Итого	Ст.0 ГОСТ 19904-74 δ=10		Итого	Ст.2 ГОСТ 10704-76 Тр. 630х9			Итого	Всего	Общий расход
												12.5	12.5
								57.5			57.5	67.1	85.5
		36.3		36.3	8.0		8.0					96.6	96.6
		36.3		36.3								83.4	83.4
												32.3	32.3
14.0	10.2			24.2								49.8	49.8

Типовой проект 902-1-67.84 Альбом VII

Инв.№ подл. | Подпись и дата | Взам. инв.№

Привязан

Инв.№

ТП902-1-67.84-КЖСИ-ВМС3

Лист 3

Типовой проект 902-187.84 Альбом W

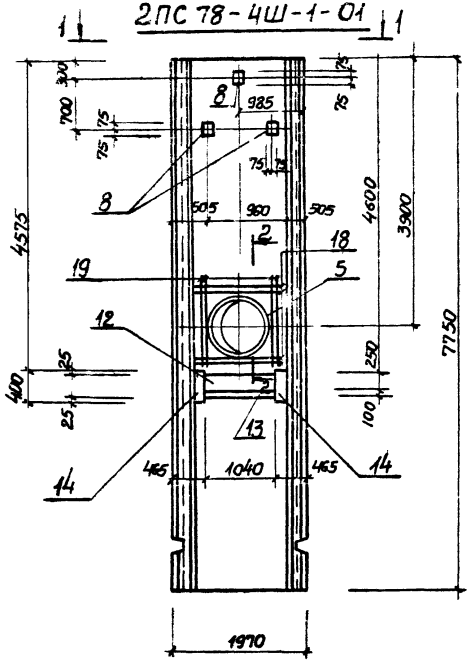

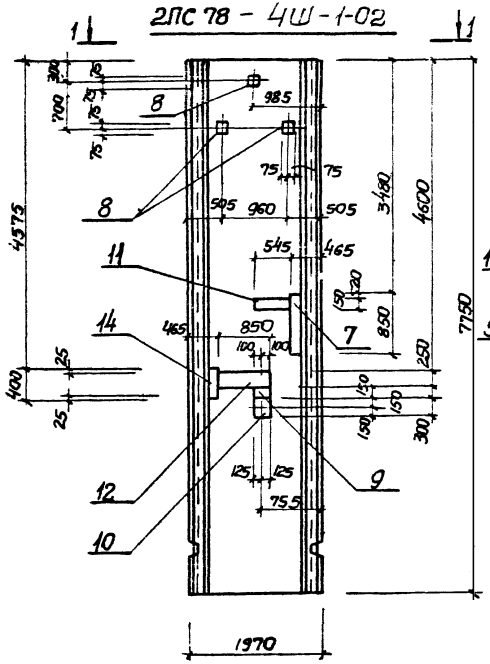

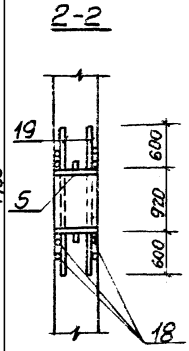

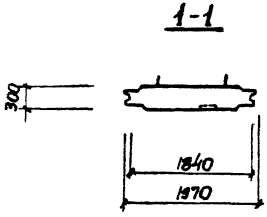

Остальное см. серию 3.902.1-10. Вып. 1

Привязан				ТП 902-187.84-КЖИ-2ПС78-4Ш-1-01 2ПС78-4Ш-1-02 СБ	
				Панель стеновая 2ПС78-4Ш-1-01 2ПС78-4Ш-1-02 (Сборочный чертеж)	Стадия: Р; Масса: 10200; Масшт: 1:50
					Лист; Листов 1
Инв. №	Нач. отд.	Шейко			Госстрой СССР Союзводоканалпроект Харьковский Водоканалпроект
	Н. контр.	Власенко			
	Рук. гр.	Борсюк			
	Ст. инж.	Шмандий			
	Инж.	Рукас			

Инв. № подл. | Подпись и дата | Взам. инв. №

Типовой проект 902-1-87.84 Альбом VI

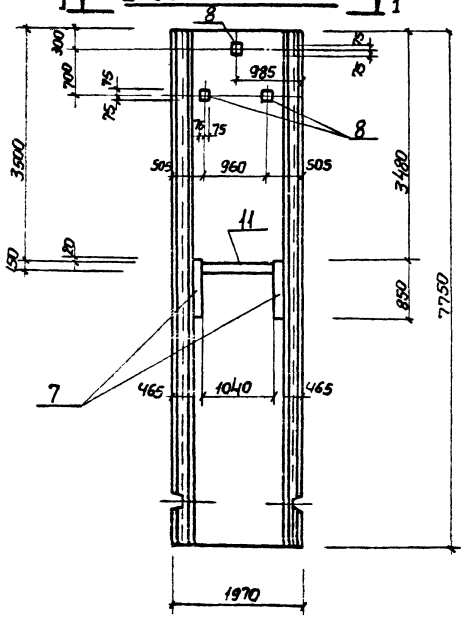

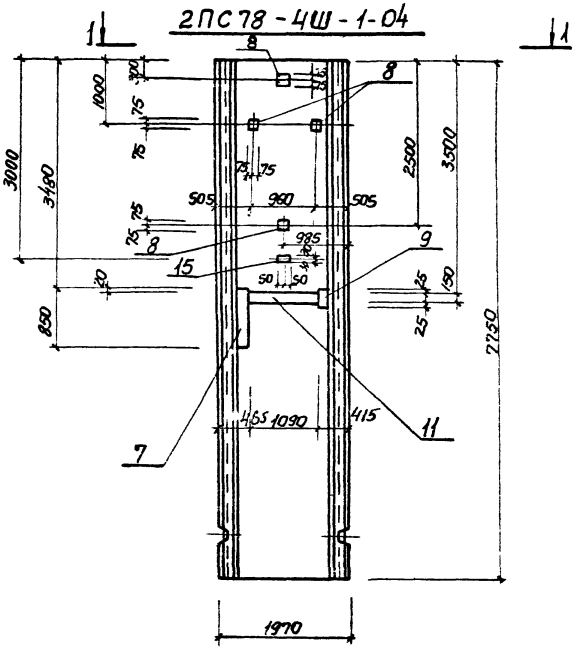

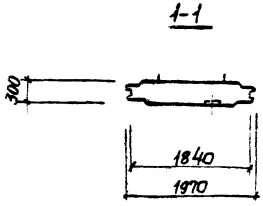

Остальное см. серию 3.902.1-10. Вып. 1

2. Поз. „15" приварить к горизонтальной арматуре панели

Привязан				ТП 902-1-87.84-КЖСИ-2ПС78-4Ш-1-03, 2ПС78-4Ш-1-04		
				Панель стенавая 2ПС78-4Ш-1-03 2ПС78-4Ш-1-04 (Сборочный чертеж)	Стадия: Р	Масса: 10200	Масшт.: 1:50
		Нач. отд.	Нейко		Лист	Листов 1	
		Н. контр.	Власенко		Госстрой СССР Союзводоканалниипроект Харьковский Водоканалпроект		
		Рук. гр.	Боровик				
		Ст. инж.	Итандий				
Инв. №		Инж.	Рукас				

Инв. № подл. | Подпись и дата | Взам. инв. №

Типовый проект 902-1-87.84 Альбом VI

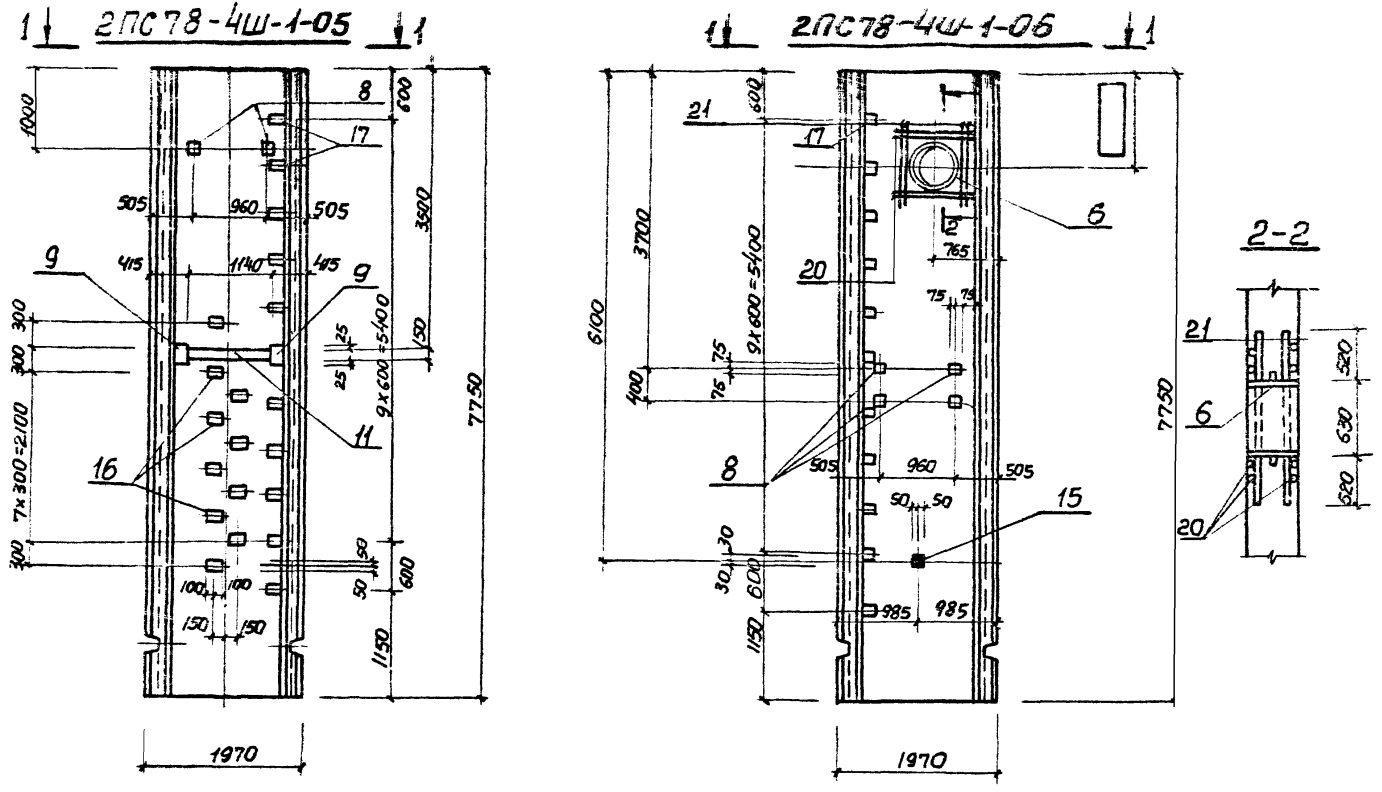

1. Остальное см. серию 3.902.1-10 в.1
2. Поз. 15 приварить к горизонтальной арматуре панели.

Привязан	Нач. отд.	Шейка		ТП 902-1-87.84-КЖСИ-2ПС78-4Ш-1-06 -2ПС78-4Ш-1-07СБ	
	Н. контр.	Власенко		Панель стеновая 2ПС-78-4Ш-1-05 2ПС-78-4Ш-1-06 (Сборочный чертеж	Стадия: Р; Масса: 10200; Масштаб: 1:50
	Рук. гр.	Боровик			Лист; Листов 1
	Ст. инж.	Шмандий			Госстрой СССР Союзводоканалпроект Харьковский Водоканалпроект
Инв №	Инж.	Рукас			

Инв. № подл. | Подпись и дата | Взам. инв. №

Типовой проект 902-1-87.84 Альбом VI

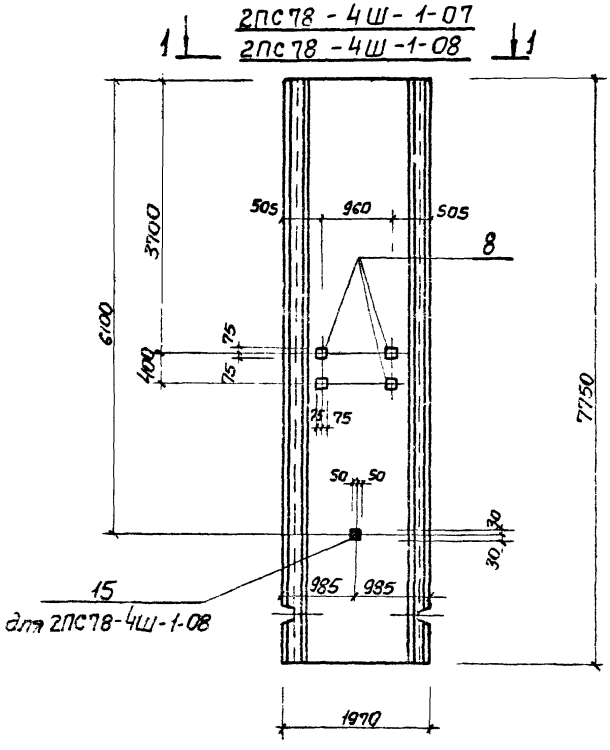

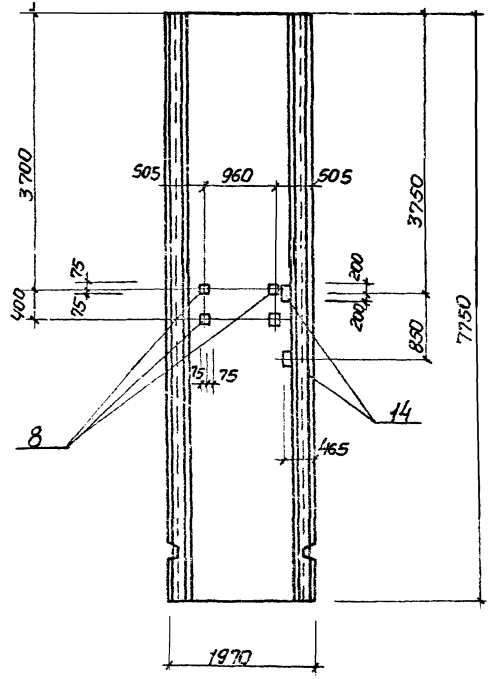

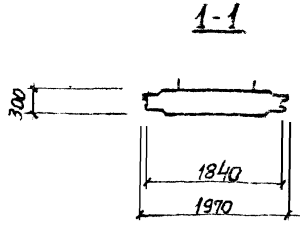

1. Остальное см. серию 3.902.1-10 вып
2. Поз. 15 прибарить к горизонтальной арматуре панели.

Привязан				ТП902-1-87.84-КЖИ-2ПС 2ПС78 2ПС		
				Панель стеновая 2ПС78-4Ш-1-07 2ПС78-4Ш-1-08 2ПС78-4Ш-1-09 (сборочный чертеж)	Стадия	Масса	Масштаб
					Р	10200	
					Лист	Листов 1	
Инв. N					Госстрой СССР Союзводоканалпроект Харьковский Водоканалпроект		
		Нач. отд.	Шейко				
		Н. контр.	Басенко				
		Рук. гр.	Боровик				
		Ст. инж.	Шмандий				
		Инж.	Р[illegible]кас				

Инв. N подл. | Подпись и дата | Взам. инв. N

Типовой проект 902-1-87.84 Альбом VI

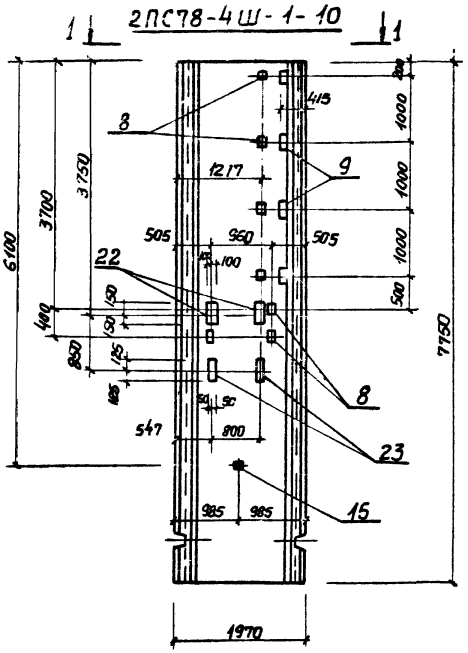

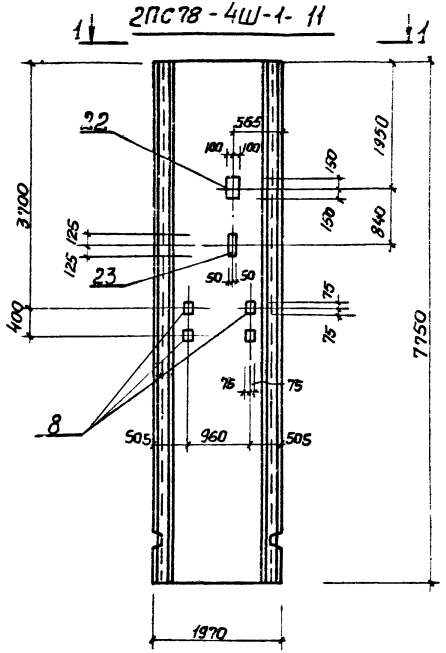

1-1

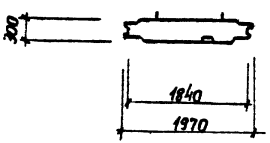

1. Остальное см. серию 3.902.1-10 в.1
2. Поз. 15 приварить к горизонтальной арматуре панели.

Привязал			
Инв. №			

Нач. отд.	Шейко	
Н. контр.	Зласенко	
Рук. гр.	Боровик	
Ст. инж.	Шмандий	
Инж.	Рукас	

ТП902-1-87.84-КЖИ-2ПС78-4Ш-1-10 / 2ПС78-4Ш-1-11 СБ

Панель стеновая
2ПС78-4Ш-1-10
2ПС78-4Ш-1-11
(Сборочный чертеж)

Стадия	Масса	Масштаб
Р	10200	1:50

Лист | Листов 1

Госстрой СССР
Союзводоканалниипроект
Харьковский
Водоканалпроект

Инв. № подл. | Подпись и дата | Взам. инв. №

Типовой проект 902-1-87.84 Альбом VI

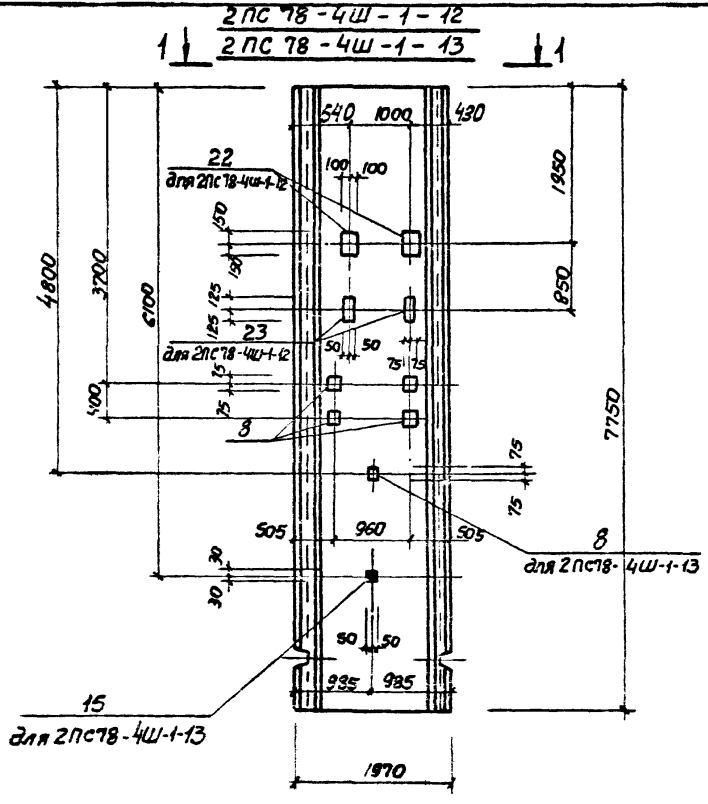

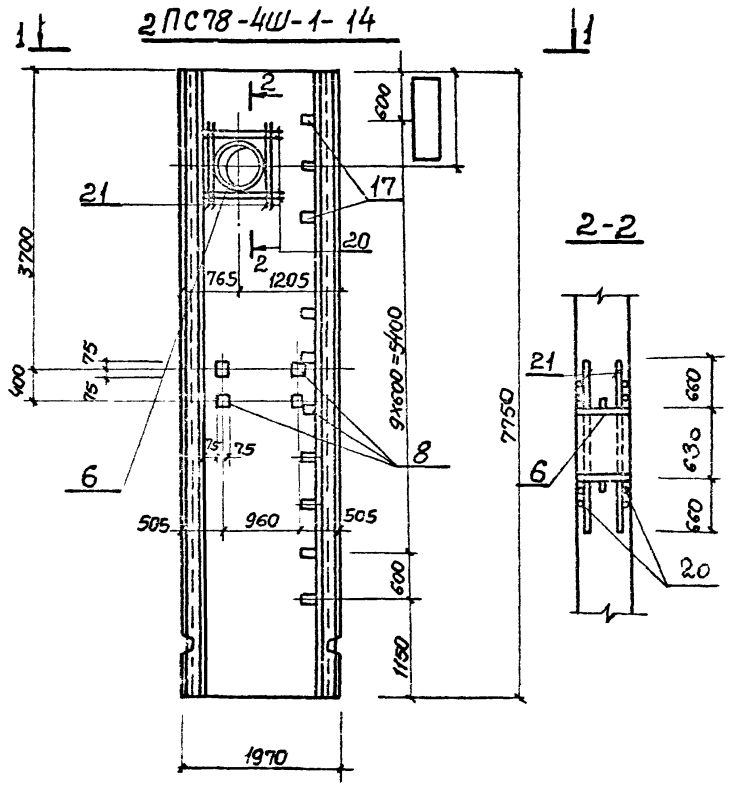

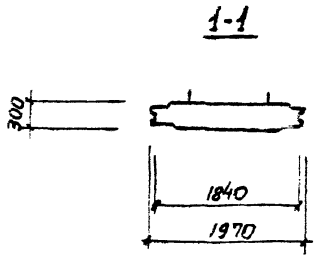

1. Остальное см. серию 3.902.1-10 В.1
2. Поз. „15" приварить к горизонтальной арматуре панели.

Привязан				ТП 902-1-87.84-КЖИ	-2ПС78-4Ш-12 -2ПС78-4Ш-13 -2ПС78-4Ш-14 СБ
				Панель стеновая 2ПС78-4Ш-1-12 2ПС78-4Ш-1-13 2ПС78-4Ш-1-14 (Сборочный чертеж)	Стадия: Р; Масса: 10 200; Масштаб: 1:50
		Нач. отд.	Шейко		Лист; Листов 1
		Н. контр.	Власенко		Ростовское Союзводоканалпроект Харьковский Водоканалпроект
		Рик. гр.	Боровик		
		Ст. инж.	Штандин		
Инв. №		Инж.	Рикас		

Инв. № подл. | Подпись и дата | Взам. инв. №

Копировал Щербакова

19584-02 31

Формат А3

Типовые проекты 902-1-87.84 Альбом VI

2ПС78-4Ш-1-15

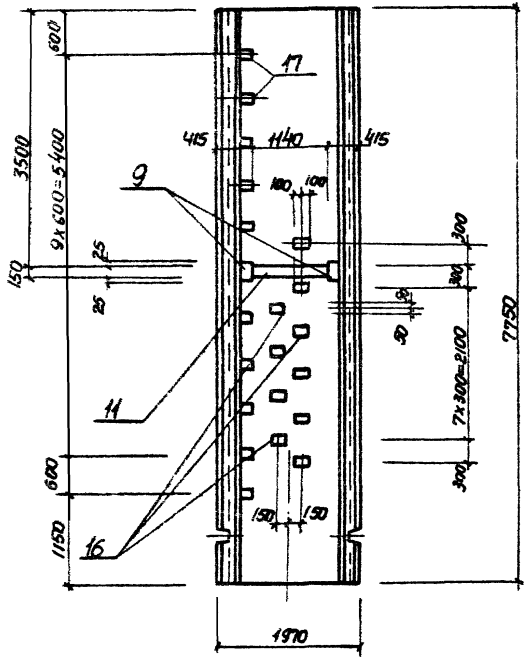

2ПС78-4Ш-1-16

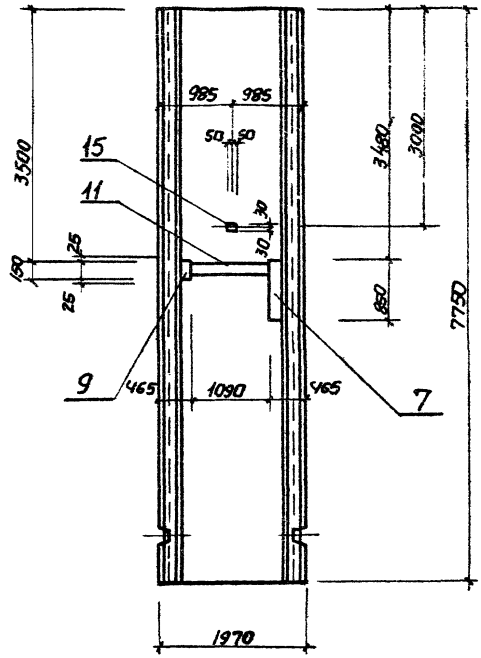

1-1

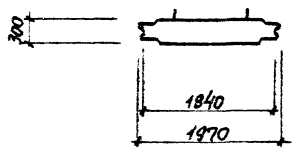

Остальное см. серию 3.902 1-10 Вып. 1

Привязан				ТП902-1-87.84-КЖСС-2ПС78-4Ш-1-15 СБ 2ПС78-4Ш-1-16	
				Панель стеновая 2ПС78-4Ш-1-15 2ПС78-4Ш-1-16 (сборочный чертеж)	Стадия: Р; Масса: 10200; Масштаб: 1:50; Лист; Листов 1
		Нач. отд.	Шейко		Госстрой СССР Союзводоканалпроект Харьковский Водоканалпроект
		Н. контр.	Власенко		
		Рук. гр.	Бородик		
		Ст. инж.	Имандий		
Инв №		Инж.	Рукас		

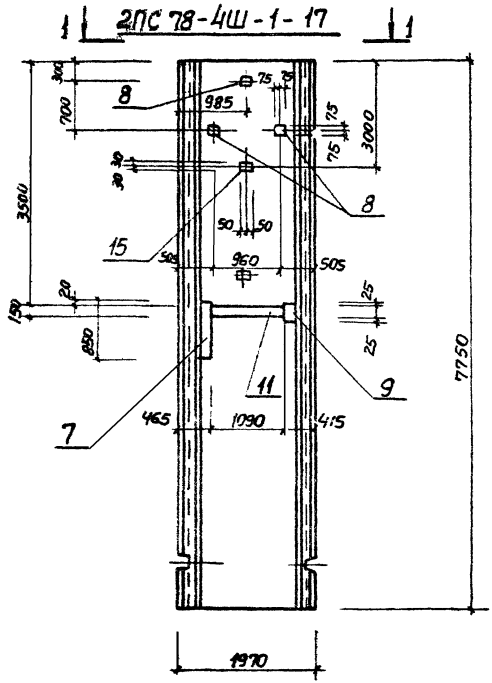

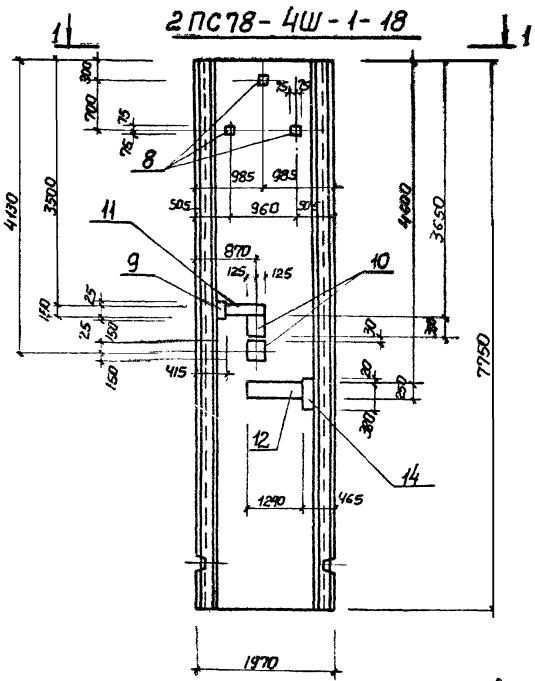

1-1

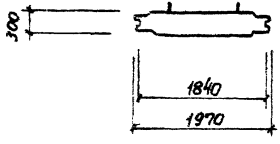

1. Остальное см. серию 3.902.1-10, вып. 1
2. Поз „15" приварить к горизонтальной арматуре панели

				ТП 902-1-87.84-КЖСИ	2ПС 78-4Ш-1-17 2ПС 78-4Ш-1-18	СБ	
				Панель стеновая 2ПС 78-4Ш-1-17 2ПС 78-4Ш-1-18 (сборочный чертеж)	Стадия	Масса	Масштаб
					Р	10200	1:50
					Лист	Листов 1	
Привязан					Союзводоканалпроект Харьковский Водоканалпроект		
Инв. №							
Нач. отд.	Шейко						
Н. контр.	Власенко						
Рук. гр.	Боровик						
Ст. инж.	Штандий						
Инж.	Рукас						

Альбом VI

Типовой проект 902-1-87.84

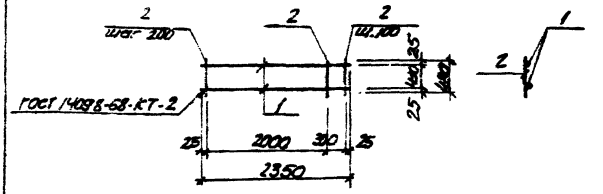

Формат	Зона	Поз.	Обозначение	Наименование	Кол.	Примечание
				Документация		
А4			902-1-87.84-КЖИ-ТТ2	Технические требования		
				Детали		
Б4	1			ф16АIII ГОСТ 5781-82 ℓ=2550	2	3.71кг
Б4	2			ф6АI ГОСТ 5781-82 ℓ=480	14	0.11кг

Привязан

Инв.№

Нач.отд.	Швейко	
Н.контр.	Алексеенко	
Рук.гр.	Боровик	
Ст.инж.	Шпаковский	
Инж.	Литвиненко	

ТП902-1-87.84 -КЖИ-КР3

Каркас плоский КР3

Стадия	Масса	Масштаб
Р	9,26	1:50
Лист	Листов 1	

Госстрой СССР Союзводоканалпроект Харьковский Водоканалпроект

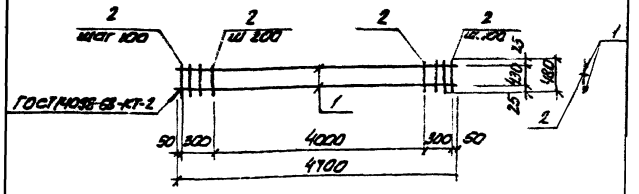

Формат	Зона	Поз.	Обозначение	Наименование	Кол.	Примечание
				Документация		
А4			902-1-87.84-КЖИ-ТТ2	Технические требования		
				Детали		
Б4	1			ф16АIII ГОСТ 5781-82 ℓ=4700	2	7.42кг
Б4	2			ф6АI ГОСТ 5781-82 ℓ=480	27	0.11кг

Привязан

Инв.№

Нач.отд.	Штейко	
Н.контр.	Алексеенко	
Рук.гр.	Боровик	
Ст.инж.	Шпаковский	
Инж.	Литвиненко	

ТП902-1-87.84 -КЖИ-КР4

Каркас плоский КР4

Стадия	Масса	Масштаб
Р	17.8	1:50
Лист	Листов 1	

Госстрой СССР Союзводоканалпроект Харьковский Водоканалпроект

Типовой проект 902-1-87.84 Альбом VI

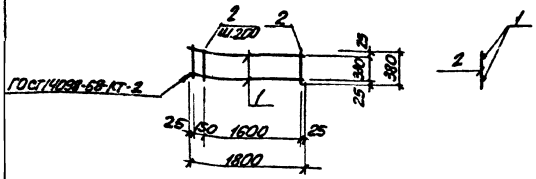

Формат	Зона	Поз	Обозначение	Наименование	Кол.	Примечание
				Документация		
А4			902-1-87.84 - КЖИ-ТТ2	Технические требования		
				Детали		
Б4		1		ф16АIII ГОСТ5781-82 ℓ=1800	2	2.84кг
Б4		2		ф6АI ГОСТ5781-82, ℓ=380	10	0.08кг

Привязан

Инв. №

Подп. и дата

Взам. инв. №

Инв. № подл.

Н. отд.	Шейко	
Н. контр.	Власенко	
Рук. гр.	Боровик	
Ст. инж.	Шмандий	
Инж.	Литвиненко	

ТП902-1-87.84 - КЖИ-КР5

Каркас плоский КР 5

Стадия	Масса	Масштаб
Р	6.48	1:50

Лист | Листов 1

Заказ. Госстрой СССР Союзводоканалпроект Харьковский Водоканалпроект

формат А4

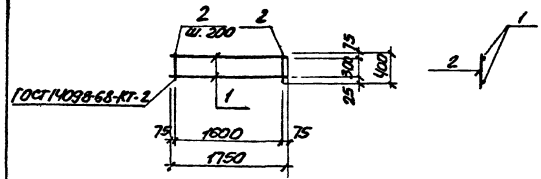

Формат	Зона	Поз	Обозначение	Наименование	Кол.	Примечание
				Документация		
А4			902-1-87.84 - КЖИ-ТТ2	Технические требования		
				Детали		
Б4		1		ф16АIII ГОСТ5781-82 ℓ=1750	2	2.76кг
Б4		2		ф6АI ГОСТ5781-82 ℓ=400	9	0.1кг

Привязан

Инв. №

Подп. и дата

Взам. инв. №

Инв. № подл.

Н. отд.	Шейко	
Н. контр.	Власенко	
Рук. гр.	Боровик	
Ст. инж.	Шмандий	
Инж.	Литвиненко	

ТП902-1-87.84 - КЖИ-КР6

Каркас плоский КР6

Стадия	Масса	Масштаб
Р	6.42	1:50

Лист | Листов 1

Заказ. Госстрой СССР Союзводоканалпроект Харьковский Водоканалпроект

копир. Пихарева

19584-02 35

формат А4

Типовой проект 902-1-87.84

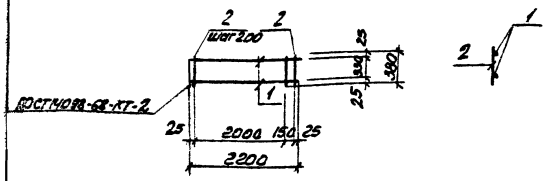

Формат	Зона	Поз.	Обозначение	Наименование	Кол.	Примечание
				Документация		
А4			902-1-87.84 -КЖИ-ТТ2	Технические требования		
				Детали		
Б4		1		ф12АIII ГОСТ 5781-82 ℓ=2200	2	1.95кг
Б4		2		ф6АI ГОСТ 5781-82 ℓ=400	12	0.1кг

Взам. инв. №

Подпись и дата

Инв. № подл.

Привязан

Инв. №

Н. отд.	Шейко	
Н. контр.	Власенко	
Рук. гр.	Боровик	
Ст. инж.	Шмандий	
Инж.	Литвиненко	

ТП 902-1-87.84 -КЖИ-КР7

Каркас плоский КР7

Стадия	Масса	Масштаб
Р	5.1	1:50

Лист | Листов 1

Госстрой СССР
Союзводоканалпроект
Харьковский
Водоканалпроект

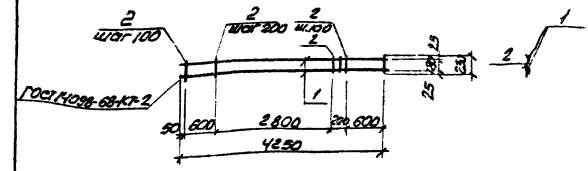

Формат	Зона	Поз.	Обозначение	Наименование	Кол.	Примечание
				Документация		
А4			902-1-87.84 -КЖИ-ТТ2	Технические требования		
				Детали		
Б4		1		ф16АIII ГОСТ 5781-82, ℓ=4250	2	6.7кг
Б4		2		ф8АI ГОСТ 5781-82 ℓ=230	23	0.09кг

Взам. инв. №

Подп. и дата

Инв. № подл.

Привязан

Инв. №

Н. отд.	Шейко	
Н. контр.	Власенко	
Рук. гр.	Боровик	
Ст. инж.	Шмандий	
Инж.	Литвиненко	

ТП 902-1-87.84 -КЖИ-КР8

Каркас плоский КР8

Стадия	Масса	Масштаб
Р	15.47	1:50

Лист | Листов 1

Госстрой СССР
Союзводоканалпроект
Харьковский
Водоканалпроект

Альбом VI

Типовой проект 902-1-87.84

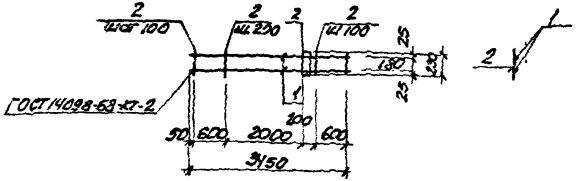

Формат	Зона	Поз	Обозначение	Наименование	Кол.	Примечание
				Документация		
А4			902-1-87.84-КЖИ-ТТ2	Технические требования		
				Детали		
Б.4		1		ф16А III ГОСТ 5781-82 ℓ=3450	2	5.44кг
Б.4		2		ф8А I ГОСТ 5781-82 ℓ=230	19	0.09кг

Взам. инв. №

Подп. и дата

Инв. № подл.

Привязан

Инв. №

Н. отд.	Шейко	
Н. контр.	Власенко	
Рук. гр.	Боровит	
Ст. инж.	Шмонин	
Инж.	Литвиненко	

ТП902-1-87.84 -КЖИ-КР9

Каркас плоский КР9

Стадия	Масса	Масштаб
Р	12.6кг	1:50

Лист | Листов 1

Госстрой СССР
Союзводоканалпроект
Харьковский
Водоканалпроект

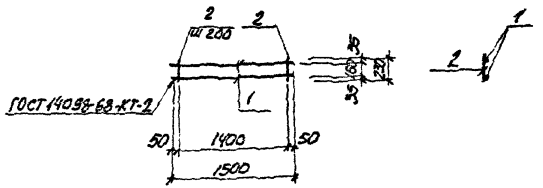

Формат	Зона	Поз	Обозначение	Наименование	Кол.	Примечание
				Документация		
А4			902-1-87.84-КЖИ-ТТ2	Технические требования		
				Детали		
Б.4		1		ф16А III ГОСТ 5781-82 ℓ=1500	2	2.9кг
Б.4		2		ф6А I ГОСТ 5781-82 ℓ=250	8	0.05кг

Взам. инв. №

Подп. и дата

Инв. № подл.

Привязан

Инв. №

Н. отд.	Шейко	
Н. контр.	Власенко	
Рук. гр.	Боровит	
Ст. инж.	Шмонин	
Инж.	Литвиненко	

ТП902-1-87.84 -КЖИ-КР10

Каркас плоский КР10

Стадия	Масса	Масштаб
Р	6.2	1:50

Лист | Листов 1

Госстрой СССР
Союзводоканалпроект
Харьковский
Водоканалпроект

Типовой проект 902-1-87.84 Альбом VII

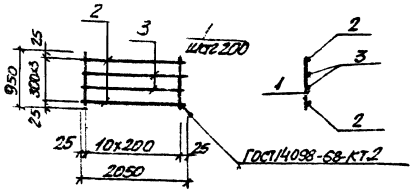

Формат	Зона	Поз	Обозначение	Наименование	Кол.	Примечание
				Документация		Масса ед. кг
А4			902-1-87.84-КЖИ-ТТ2	Технические требования		
				Детали		
Б4		1		ф6АI ГОСТ 5781-82 ℓ=950	11	0.21кг
Б4		2		ф16АIII ГОСТ 5781-82 ℓ=2050	2	3.24кг
Б4		3		ф10АIII ГОСТ 5781-82 ℓ=2050	2	1.26кг

Привязан

Инв. N

ТП 902-1-87.84 -КЖИ- Кр 11

Каркас тосний Кр 11

Стадия	Масса	Масштаб
Р	11.30	—
Лист	Листов 1	

Союзгазспецмонтажпроект Харьковский Водоканалпроект

Н. отд. Шейко
Н. контр. Васюнин
Рук. гр. Бородюк
Гл. инж. проекта Шнеерсон
ГИП Устименко

Инв. N подл. | Подпись и дата | Взам. инв. N

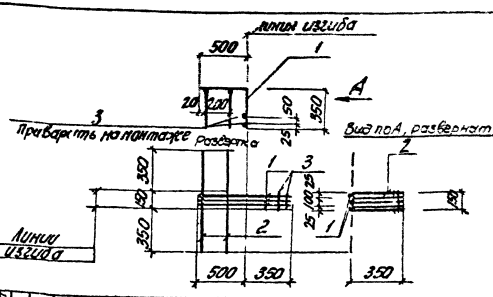

Формат	Зона	Поз	Обозначение	Наименование	Кол.	Примечание
				Документация		
А4			902-1-87.84-КЖИ-ТТ2	Технические требования		
				Детали		
Б4		1		ф12АIII ГОСТ 5781-82 ℓ=850	3	0.75кг
Б4		2		ф6АI ГОСТ 5781-82 ℓ=850	2	0.2кг
Б4		3		ф6АI ГОСТ 5781-82 ℓ=150	2	0.03кг

Привязан

Инв. N

ТП 902-1-87.84 -КЖИ-С3

Арматурная сетка С3

Стадия	Масса	Масштаб
Р	2.70	—
Лист	Листов 1	

Союзгазспецмонтажпроект Харьковский Водоканалпроект

Н. отд. Шейко
Н. контр. Васюнин
Рук. гр. Бородюк
Гл. инж. проекта Шнеерсон
ГИП Устименко

Инв. N подл. | Подпись и дата | Взам. инв. N

Типовой проект 902-1-87.84 Альбом VI

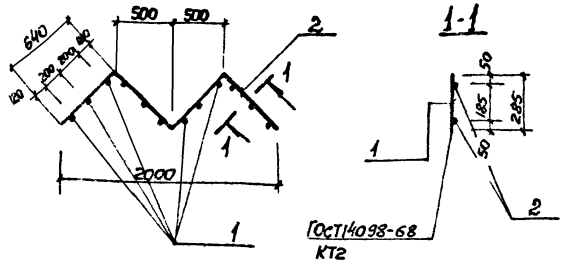

Формат	Зона	Поз.	Обозначение	Наименование	Кол.	Примечание
				Документация		
А4			902-1-87.84-КЖИ-ТТ2	Технические требования		
				Детали		
Б4		1		ф12А III ГОСТ 5781-82, ℓ=285	12	0,25кг
Б4		2		ф10А I ГОСТ 5781-82, ℓ=2560	2	1,6кг

Привязан

Инв №

Нач. отд.	Шейко	
Н. контр.	Власенко	
Рук. гр.	Боровик	
Ст. инж.	Шмандий	
Инж.	Шапин	

ТП 902-1-87.84-КЖИ-КР

Каркас плоский Кр12

Стадия	Масса	Масштаб
Р	6:2	—

Лист | Листов 1

Госстрой СССР Союзводоканалпроект Харьковский Водоканалпроект

Взам. инв. № | Подпись и дата | Инв. № подл.

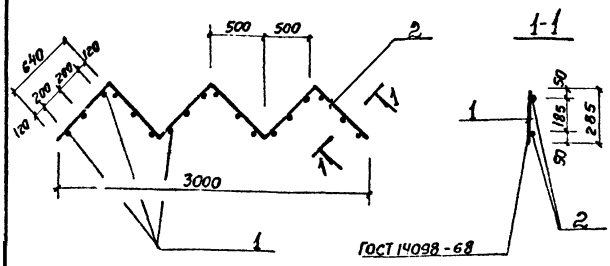

Формат	Зона	Поз.	Обозначение	Наименование	Кол.	Примечание
				Документация		
А4			902-1-87.84-КЖИ-ТТ2	Технические требования		
				Детали		
Б4		1		ф12А III ГОСТ 5781-82, ℓ=285	18	0,25кг
Б4		2		ф10А I ГОСТ 5781-82, ℓ=3840	2	2,37кг

Привязан

Инв №

Нач. отд.	Шейко	
Н. контр.	Власенко	
Рук. гр.	Боровик	
Ст. инж.	Шмандий	
Инж.	Шапин	

ТП 902-1-87.84-КЖИ-КР

Каркас плоский Кр13

Стадия	Масса	Масшт.
Р	9,24	—

Лист | Листов 1

Госстрой СССР Союзводоканалпроект Харьковский Водоканалпроект

Взам. инв. № | Подпись и дата | Инв. № подл.

19584-02 39

Формат А4 Копировал Щербакова Формат А4

Типовой проект 902-1-87.84 Альбом VI

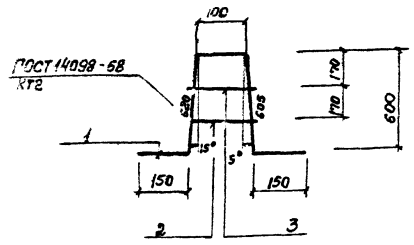

Формат	Зона	Поз.	Обозначение	Наименование	Кол.	Примечание
				Документация		
А4			902-1-87.84-КЖИ ТТ2	Технические требования		
				Детали		
Б4		1		ф16А III ГОСТ 5781-82 ℓ=1625	1	2.57кг
Б4		2		ф12А III ГОСТ 5781-82 ℓ=200	1	0.18кг
Б4		3		ф12А III ГОСТ 5781-82 ℓ=150	1	0.13кг

Привязан

Инв. №

Нач. отд.	Шейко	
Н. контр.	Власенко	
Рук. гр.	Боровик	
Ст. инж.	Шманди	
Инж.	Шапин	

ТП 902-1-87.84-КЖИ-КР.

Каркас плоский КР14

Стадия	Масса	Масшт.
Р	2.88	—

Лист | Листов 1

Союз Гастройсеcр Водоканалпроект Харьковский

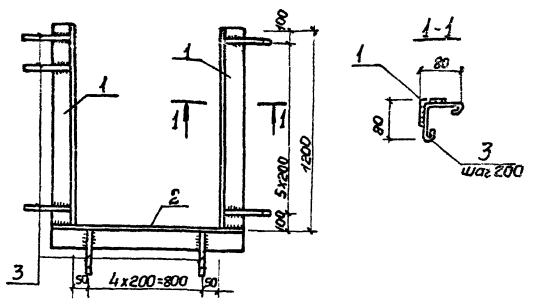

Формат	Зона	Поз.	Обозначение	Наименование	Кол.	Примечание
				Документация		
А4			902-1-87.84-КЖИ-ТТ2	Технические требования		
				Детали		
Б4		1		Уголок Б-50х50х5 ГОСТ 8509-72* Вст3кп2-1 ТУ14-1-3023-80 1200	2	4.52кг
Б4		2		Уголок Б-50х50х5 ГОСТ 8509-72* Вст3кп2-1 ТУ14-1-3023-80 1000	1	3.77кг
Б4		3		ф6А I ГОСТ 5781-82 ℓ=240	19	0.05кг

Привязан

Инв. №

Нач. отд.	Шейко	
Н. контр.	Власенко	
Рук. гр.	Боровик	
Ст. инж.	Шманди	
Инж.	Шапин	

ТП 902-1-87.84-КЖИ-МН3

Изделие закладное МН3

Стадия	Масса	Масшт.
Р	13.76	—

Лист | Листов 1

Союз Гастройсеcр Водоканалпроект Харьковский

Инв. № подл. | Подпись и дата | Взам. инв. №

Типовой проект 902-1-87.84 Альбом VI

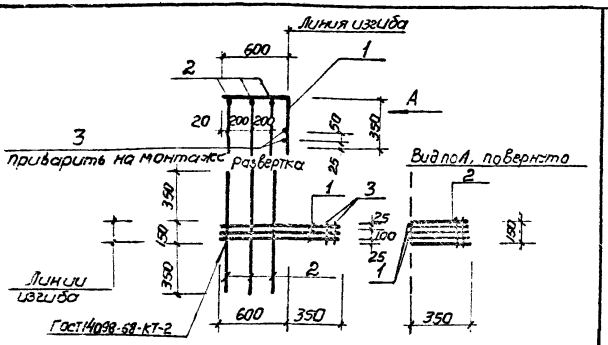

Формат	Зона	Поз.	Обозначение	Наименование	Кол.	Примечание
				Документация		
А4			902-1-87.84-КЖИ-ТТ2	Технические требования		
				Детали		
Б4		1		ф12А III ГОСТ 5781-82 ℓ=950	3	0,9кг
Б4		2		ф6АI ГОСТ 5781-82 ℓ=850	3	0,2 кг
Б4		3		ф6АI ГОСТ 5781-82 ℓ=150	2	0,1кг

Привязан:

Инв. № подл. | Подпись и дата | Взам. инв. №

Инв. № подл. | Подпись и дата | Взам. инв. №

Инв. №

Нач. отд.	Шейко	
Н. контр.	Власенко	
Рук. гр.	Борсучук	
Гл. инж.	Иконцев	
Инж.	Котженко	

ТП902-1-87.84 -КЖИ-С1

Сетка арматурная С1

Стадия	Масса	Масштаб
Р	3.5	—
Лист	Листов 1	

ЦЕРЕТЕРИ СССР Союзгражданинпроект Запорожский Водоканалпроект

Формат А4

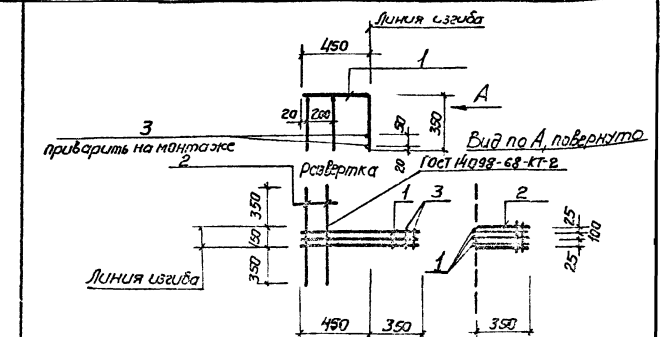

Формат	Зона	Поз.	Обозначение	Наименование	Кол.	Примечание
				Документация		
А4			902-1-87.84-КЖИ-ТТ2	Технические требования		
				Детали		
Б4		1		ф12А III ГОСТ 5781-82 ℓ=800	3	0.8 кг
Б4		2		ф6АI ГОСТ 5781-82 ℓ=850	2	0.2кг
Б4		3		ф6АI ГОСТ 5781-82 ℓ=150	2	0.1кг

Привязан:

Инв. №

Нач. отд.	Шейко	
Н. контр.	Власенко	
Рук. гр.	Борсучук	
Гл. инж.	Иконцев	
Инж.	Котженко	

ТП902-1-87.84 -КЖИ-С2

Сетка арматурная С2

Стадия	Масса	Масштаб
Р	3.0	—
Лист	Листов 1	

ЦЕРЕТЕРИ СССР Союзгражданинпроект Запорожский Водоканалпроект

Копир. Щербакова

Формат А4

Типовой проект 902-1-87.84 Альбом VI

Инв.№ подл.	Подпись и дата	Взам. инв.№

Поз.	Обозначение	Наименование	Кол. на испол. ТП902-1-87.84 КЖН-С4 -01	Примечание
		Документация		
4	902-1-87.84 -КЖН-ТТ2	Технические требования		
А4	-С4,С5	Сборочный чертеж		
		Детали		
1	БУ	ФАIII ГОСТ 5781-82 ℓ=7100	9	9,32 кг
2	БУ	ФБАIII ГОСТ 5781-82 ℓ=1850	29	2,92 кг
2	БУ	ФБАIII ГОСТ 5781-82 ℓ=1750	29	2,76 кг
3	БУ	Полф-6-210-100 ГОСТ 19903-76 ст Сп5 кп2 ГОСТ 535-79*	140 / 46	1,09 кг
3	БУ	Полф-6-2 10н100 ГОСТ 19903-76 ст Ст3кп2 ГОСТ 535-79*	130 / 46	1,08 кг
4	БУ	Полф-6-2 10н140 ГОСТ 19903-76 ст Ст3кп2 ГОСТ 535-79*	400 / 2	5,1 кг
4	БУ	Полф-8-2 10н130 ГОСТ 19903-76 ст Ст3кп2 ГОСТ 535-79*	400 / 2	4,08 кг
5	БУ	ФIIIAIII ГОСТ 5781-82 ℓ=280	98	0,4 кг

Инв.№ подл.	Подпись и дата	Взам. инв.№

Привязан		
Инв.№		

Нач.отд	Шейко		
Н.контр.	Власенко		
Рук.гр.	Баравик		
Ст.инж.	Шмандий		
Инж.	Фоменко		

ТП902-1-87.84 -КЖН-С4

Сетка арматурная (С4, С5)

Стадия	Лист	Листов
Р		1

Госстрой СССР Союзгазэнергопроект Газоснабжение Водоканалпроект

Формат А4

Поз. 3, 4 и дополнительные стержни поз. 2 приварить после изготовления сетки.

Обозначение	Марка	d мм	к мм	δ мм	p мм	e мм	q мм	Длина шва в мм	Высота шва h мм	Масса кг
902-1-87.84-кжн-с4	С4	1850	1800	140	55	25	65	70	4	238,7 кг
-01	С5	750	1600	130	45	75	70	80	5	233,4 кг

Табличные размеры δ, p, q, e, h смотреть кжн-елс 78-4ш-1

Инв.№ подл.	Подпись и дата	Взам. инв.№

Привязан

Инв.№

Нач.отд.	Шейко	
Н.контр.	Власенко	
Рук.гр.	Баравик	
Ст.инж.	Шмандий	
Инж.	Фоменко	

ТП902-1-87.84 -КЖН-С4 С5

Сетка арматурная с (С4, С5) Сборочный чертеж

Стадия	Масса	Масштаб
Р	см. табл.	—
Лист	Листов	

Госстрой СССР Союзгазэнергопроект Газоснабжение Водоканалпроект

Типовой проект 902-1-87.84 Альбом VI

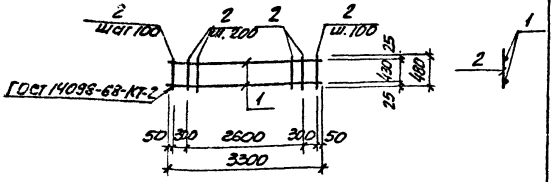

Формат	Зона	Поз.	Обозначение	Наименование	Кол.	Примечание
				Документация		
А4			902-1-87.84-КЖИ-ТТ2	Технические требования		
				Детали		
Б.4		1		ф16АIII ГОСТ 5781-82 ℓ=3300	2	5.2кг
Б4		2		ф6АI ГОСТ 5781-82 ℓ=480	20	0.11кг

Привязан

Инв. №

Н. отд.	Шейко	
Н. контр.	Власенко	
Рук. гр.	Боровик	
Ст. инж.	Шмандий	
Инж.	Литвиненко	

Взам. инв. №

Подпись и дата

Инв. № подл.

ТП902-1-87.84 -КЖИ-КР1

Каркас плоский КР1

Стадия	Масса	Масшт.
Р	12,6	1:50

Листов 1 Листов 1

Госстрой СССР Союзсоюзный проект Харьковский Водоканалпроект

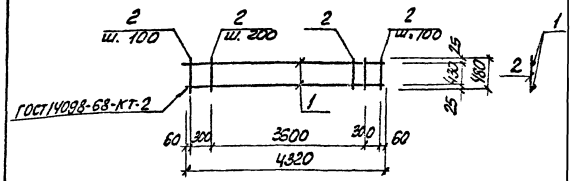

Формат	Зона	Поз.	Обозначение	Наименование	Кол.	Примечание
				Документация		
А4			902-1-87.84-КЖИ-ТТ2	Технические требования		
				Детали		
Б.4		1		ф16АIII ГОСТ 5781-82 ℓ=4320	2	6.82кг
Б.4		2		ф6АI ГОСТ 5781-82 ℓ=480	25	0,11кг

Привязан:

Инв. №

Н. отд.	Шейко	
Н. контр.	Власенко	
Рук. гр.	Боровик	
Ст. инж.	Шмандий	
Инж.	Литвиненко	

Взам. инв. №

Подп. и дата

Инв. № подл.

ТП902-1-87.84 -КЖИ-КР2

Каркас плоский КР2

Стадия	Масса	Масшт.
Р	16.4	1:50

Листов 1 Листов 1

Госстрой СССР Союзсоюзный проект Харьковский Водоканалпроект

Альбом VI

Типовой проект 902-1-87.84

Обозначение	Наименование	Кол. на исполнение ТП902-1-87.84 КЖИ-МС1									Примечание
		–	01	02							
	Документация										
902-1-87.84 -КЖИ-ТТ2 -МС1, СБ	Технические требования										
	Сборочный чертеж										
	Детали										
	Пило-Б-2 10х150 ГОСТ 103-76 ст Вст3кп2 ГОСТ 535-79 730	1									8,6 кг
	Пило-Б-2 10х300 ГОСТ 82-70 ст Вст3кп2 ГТУ14-1-3023-80 730	1									20,6 кг
	Пило-Б-2 10х300 ГОСТ 82-70 ст Вст3кп2 ГТУ14-1-3023-80 730		1								17,2 кг
	ф10АI ГОСТ 5781-82 Е=650	1									0,4 кг
	ф10АI ГОСТ 5781-82 Е=800		1								0,5 кг
	ф10АI ГОСТ 5781-82 Е=750		1								0,5 кг

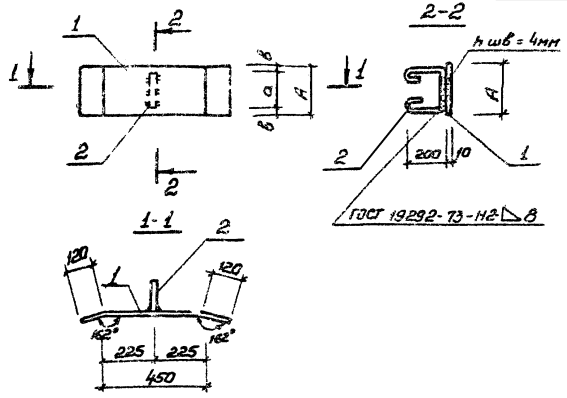

Обозначение	Марка	А мм	а мм	в мм	Масса кг
902-1-87.84 -КЖИ-МС1	МС1	150	100	25	9,0
-01	МС2	360	250	55	21,1
-02	МС3	300	200	50	17,7

ТП902-1-87.84 -КЖИ-МС1

Изделие соединительное МС (МС1, МС2, МС3)

Стадия	Масса	Масштаб
Р	см. табл	–

Лист | Листов 1

Госстрой СССР Союзводоканалпроект Харьковский Водоканалпроект

Формат А4

Привязан		
Нач.отд.	Шейко	
Н.контр.	Власенко	
Рук.гр.	Баранник	
Ст.инж.	Шмандий	
Инж.	Фоменко	

Инв. №

Взам. инв. №

Подпись и дата

Инв. № подл.

Привязан

Инв. №

Нач.отд.	Шейко	
Н.контр.	Власенко	
Рук.гр.	Баранник	
Ст.инж.	Шмандий	
Инж.	Фоменко	

ТП902-1-87.84-КЖИ-МС1 СБ

Изделие соединительное МС (МС1, МС2, МС3)

Сборочный чертеж

Стадия	Масса	Масштаб
Р	см. табл	–

Лист | Листов 1

Госстрой СССР Союзводоканалпроект Харьковский Водоканалпроект

Альбом VI

Типовой проект 902-1-87.84

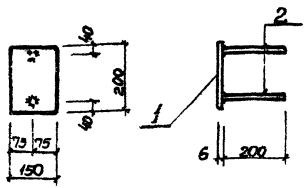

Формат	Зона	Поз.	Обозначение	Наименование	Кол.	Примечание
				Документация		
А4			902-1-87.84-КЖИ-ТТ2	Технические требования		
				Детали		
Б4		1		Полоса 6-2.6×159 ГОСТ 82-70 / ВСТ3КП2-ПУ14-1-3023-80 200	1	1.4кг
Б4		2		ФВА III ГОСТ 5781-82 ℓ=200	2	0.08кг

Привязан

Инв. №

Н.отд.	Шейко	
Н.контр.	Власенко	
Рук.гр.	Сорокин	
Гл.инж.	Шмандий	
Инж.	Литвиненко	

ТП 902-1-87.84 КЖИ-МН1

Изделие закладное МН4

Стадия	Масса	Масшт.
Р	1.6	—

Листов 1 Листов 31

Госстрой СССР Союзсельхозпроект Харьковский Водоканалпроект

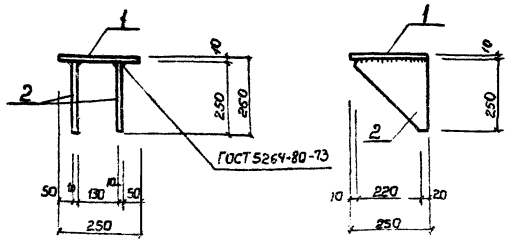

Формат	Зона	Поз.	Обозначение	Наименование	Кол.	Примечание
				Документация		
А4			902-1-87.84-КЖИ-ТТ2	Технические требования		
				Детали		
Б4		1		Полоса 10×250 ГОСТ 82-70 / ВСТ3КП2-ПУ14-1-3023-80 250	1	4.9кг
Б4		2		Полоса 10×250 ГОСТ 82-70 / ВСТ3КП2-ПУ14-1-3023-80 240	2	4.7кг

Привязан

Инв. №

Н.отд.	Шейко	
Н.контр.	Власенко	
Рук.гр.	Сорокин	
Гл.инж.	Шмандий	
Инж.	Литвиненко	

ТП 902-1-87.84-КЖИ-МС4

Изделие соединительное МС4

Стадия	Масса	Масшт.
Р		—

Листов 1 Листов 31

Госстрой СССР Союзсельхозпроект Харьковский Водоканалпроект

Альбом VI

Типовой проект 902-1-87.84

Развертка

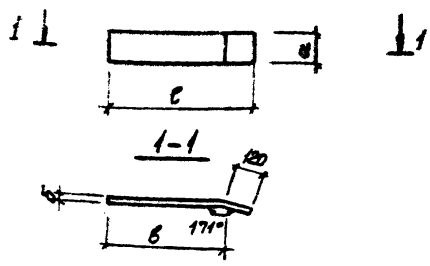

Марка	а мм	в мм	б мм	е мм	Масса кг
МС5	300	300	10	420	7.1

Привязан

Инв N

Нач отд	Шейко	
Н контр	Власенко	
Рук. гр	Боровик	
Ст. инж.	Шмандий	
Ж	Мирошников	

ТП 902-1-87.84 КЖИ-МС5

Изделие соединительное МС5
Сборочный чертеж

Стадия	Масса	Масштаб
Р	см. табл.	—

Лист | Листов 1

Полоса 6-2 10×150 ГОСТ 103-76 / 8 ст2 кп2 ГОСТ 535-79*

Госстрой СССР
Союзводоканалниипроект
Харьковский
Водоканалпроект

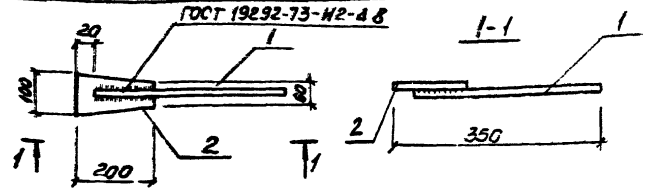

Формат	Зона	Поз.	Обозначение	Наименование	Кол	Примечание
				Документация		
А4			902-1-87.84-КЖИ-ТТ2	Технические требования		
				МС10		
				Детали		
Б4		1		ф16АIII ГОСТ 5781-82 ℓ=350	1	0.56кг
Б4		2		Полоса ГОСТ 103-76 / 8 ст2 кп2 ГОСТ 535-79 200	1	0.94кг

Поз 1 приварить к поз. фланговыми швами hш=8 ℓш=150 мм.

Привязан

Инв N

Нач отд	Шейко	
Н. контр	Власенко	
Рук. гр.	Боровик	
Ст. инж.	Шмандий	
Инж	Слатенко	

ТП 902-1-87.84-КЖИ-МС10

Изделие соединительное МС10

Стадия	Масса	Масштаб
Р	1.5	—

Лист | Листов 1

Госстрой СССР
Союзводоканалниипроект
Харьковский
Водоканалпроект

Типовой проект 902-1-87.84 Альбом VI

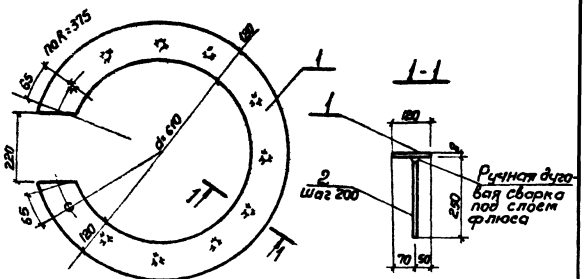

Формат	Зона	Поз	Обозначение	Наименование	Кол.	Примечание
				Документация		
А4			902-1-87.84-КЖИ-ТТ2	Технические требования		
				Детали		
Б4		1		Лист Б-ЛН-8 ГОСТ 19903-74* / ВСТ3КП2-1 ТУ14-1-3023-80 850	1	27.5кг
Б4		2		ф10АIII ГОСТ 5781-82 ℓ=250	11	0,16кг

Взам. инв. №

Подпись и дата

Инв. № подл.

Привязан

Инв. №

Н. отд.	Шейко	
Н. контр.	Власенко	
Рук. гр.	Кунцевич	
Ст. инж.	Имандий	
Инж.	Литвиненко	

ТП 902-1-87.84 -КЖИ-МН1

Изделие закладное МН1

Стадия	Масса	Масштаб
Р	29.26	—

Лист | Листов 1

Госстрой СССР Союзводоканалниипроект Харьковский Вобоканалпроект

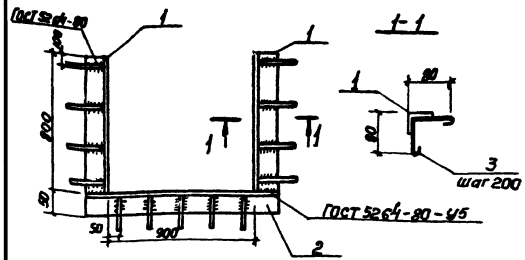

Формат	Зона	Поз	Обозначение	Наименование	Кол.	Примечание
				Документация		
А4			902-1-87.84-КЖИ-ТТ2	Технические требования		
				Детали		
Б4		1		Уголок Б-50Х50Х5 ГОСТ 8509-72* / ВСТ3КП2-1 ТУ14-1-3023-80 ℓ=800	2	3.02 кг
Б4		2		Уголок Б-50Х50Х5 ГОСТ 8509-72* / ВСТ3КП2-1 ТУ14-1-3023-80 ℓ=1000	1	3,77кг
Б4		3		ф6АI ГОСТ 5781-82 ℓ=230	13	0,05кг

Взам. инв. №

Подпись и дата

Инв. № подл.

Привязан

Инв. №

Н. отд.	Шейко	
Н. контр.	Власенко	
Рук. гр.	Кунцевич	
Ст. инж.	Имандий	
Инж.	Литвиненко	

ТП 902-1-87.84 -КЖИ-МН2

Изделие закладное МН2

Стадия	Масса	Масштаб
Р	10.46	—

Лист | Листов 1

Госстрой СССР Союзводоканалниипроект Харьковский Вобоканалпроект

Типовой проект 902-1-87.84 Альбом VI

Обозначение	Наименование	Кол на изделие ТП902-1- -КЖИ МС	Примечание
		-01 -02 -03	
	Документация		
12-1-87.84-КЖИ-ТТ2	Технические требования		
-МС6СБ	Сборочный чертеж		
	Детали		
	Пом-В2 Ю1 ГОСТ 6782-70 900 Ст ВСт3кп2-1 ГОСТ 14637-89	1	17,6 кг
	Лист-Б2 Ю1 ГОСТ 103-76 900 Ст ВСт3кп2 ГОСТ 535-79	1	10,5 кг
	Пом-Б2 Ю1 ЗОСТ ГОСТ 82-70 900 Ст 45-3 кп2-1 ГОСТ 14-1-3023-80	1	21,1 кг
	Пом-Б-2 Ю1 360 ГОСТ 6782-70 820 Ст ВСт3кп2-1 ГОСТ 14-1-3023-80	1	21,0 кг
	Ф 10 А I ГОСТ 5781-82, L=710	2	0,5 кг
	Ф 16 А I ГОСТ 5781-82, L=610	2	0,4 кг

ТП 902-1-87.84 -КЖИ-МС6

Изделие соединительное МС (МС6, МС7, МС8, МС9)

Стадия	Лист	Листов
Р		1

Госстрой СССР Союзгазспецстальконструкция Центральное Специальное Конструкторское Бюро

Привязан

Инв. № подл. | Подпись и дата | Взам. инв. №

Инв. № подл. | Подпись и дата | Взам. инв. №

Привязан

Инв. №

Нач. отд.	Шейко	
Н. контр.	Власенко	
Рук. гр.	Бородюк	
Ст. инж.	Шмандий	
Инж.	Фоменко	

Обозначение	Марка	A мм	a мм	B мм	l мм	l1 мм	Масса кг
902-1-87.84-КЖИ-МС6	МС6	250	200	25	900	450	18.1 кг
-01	МС7	150	100	26	900	450	10.9 кг
-02	МС8	300	200	50	900	450	21,6 кг
-03	МС9	360	200	80	820	410	21.5 кг

ТП 902-1-87.84-КЖИ-МС6. СБ

Изделие соединительное МС (МС6, МС7, МС8, МС9) Сборочный чертеж

Стадия	Масса	Масштаб
Р	см. табл.	—
Лист 2	Листов 1	

Госстрой СССР Союзгазспецстальконструкция Центральное Специальное Конструкторское Бюро

Нач. отд.	Шейко	
Н. контр.	Власенко	
Рук. гр.	Бородюк	
Ст. инж.	Шмандий	
Инж.	Фоменко	

gost.e-ecolog.ru