ТИПОВОЙ ПРОЕКТ
902-1-86.84

КАНАЛИЗАЦИОННАЯ НАСОСНАЯ СТАНЦИЯ ПРОИЗВОДИТЕЛЬНОСТЬЮ 400-2000 м³/ч, НАПОРОМ 30-40 м С РЕШЕТКАМИ-ДРОБИЛКАМИ ПРИ ГЛУБИНЕ ЗАЛОЖЕНИЯ ПОДВОДЯЩЕГО КОЛЛЕКТОРА 5,5 м

(МОНОЛИТНЫЙ ВАРИАНТ)

АЛЬБОМ VI

Подземная часть. Изделия.

19583-02
ЦЕНА 0-81

Привязан

Инв. №

Копир. Шелест

Формат А3

gost.e-ecolog.ru

Отпечатано
в Новосибирском филиале ЦИТП
630064 г. Новосибирск пр. Карла Маркса 1
Выдано в печать: "18" VII 1984г.
Заказ Т-1937 Тираж 443

ТИПОВОЙ ПРОЕКТ
902-1-86.84

КАНАЛИЗАЦИОННАЯ НАСОСНАЯ СТАНЦИЯ ПРОИЗВОДИТЕЛЬНОСТЬЮ 400-2000 м³/ч, НАПОРОМ 30-40 м С РЕШЕТКАМИ-ДРОБИЛКАМИ ПРИ ГЛУБИНЕ ЗАЛОЖЕНИЯ ПОДВОДЯЩЕГО КОЛЛЕКТОРА 5,5 м

(МОНОЛИТНЫЙ ВАРИАНТ)

Альбом VI

Разработан проектным институтом
„Харьковский водоканалпроект"
Главный инженер института Г.А.Бондаренко
Главный инженер проекта В.С.Лялюк

Утвержден В/О „Союзводоканалниипроект"
протокол N 75 от 05.12.1983 г.
Введен в действие В/О „Союзводоканалниипроект"
приказ N 82 от 18.04.1984 г.

				Привязан
Инв. №				

Типовой проект 902-1-86.84 Альбом VI

Формат	Обозначение	Наименование	Стр.	Примечание
А3	902-1-86.84 КЖИ-ДО	Содержание листов выпуска	2	
А4	-ТТ2	Технические требования	3	
А4	-С1	Сетка арматурная С1	3	
А4	-С2	Тоже С2	4	
А4	-С3	" С3	4	
А4	-КР1	Каркас плоский КР1	5	
А4	-КР2	То же КР2	5	
А4	-КР3	" КР3	6	
А4	-КР4	" КР4	6	
А4	-КР5	" КР5	7	
А4	-КР6	" КР6	7	
А4	-КР7	" КР7	8	
А4	-КР8	" КР8	8	
А4	-КР9	" КР9	9	
А4	-КР10	" КР10	9	
А4	-КР12	" КР12	10	
А4	-КР11	" КР11	10	
А4	-КР	" КР (КР13; КР14)	11	
А4	-КР СБ	" КР (КР13; КР14)	11	
		Сборочный чертеж		

Формат	Обозначение	Наименование	Стр.	Примечание
А4	902-1-86.84 КЖИ-МН1	Изделие закладное МН1	12	
А4	-МН2	То же МН2	12	
А4	-МН3	" МН3	13	
А4	-МС1	Изделие соединительное МС1	13	
А4	-МС11	То же МС11	14	

Привязан

Инв. №

Инв. № подл. | Подпись и дата | Взам. инв. №

Нач.отд.	Шейко	
Н.контр.	Власенко	
Рук.гр.	Боровик	
Ст.инж.	Шмандий	
Ст.техн.	Чурилова	

ТП 902-1-86.84 -КЖИ-ДО

Содержание листов выпуска

Стадия	Лист	Листов
Р		1

Госстрой СССР
Союзводоканалпроект
Харьковский
Водоканалпроект

19583-02 3

Копировал: Угуглякова

Формат А3

Альбом VI

Типовой проект 902-1-86.84

Технические требования

1. Плоские арматурные изделия следует изготовлять при помощи контактной точечной сварки. Сварку сеток и каркасов производить во всех точках пересечения стержней.
2. Размеры сеток и каркасов даны по осям и торцам стержней закладных изделий.
3. Сварку производить в соответствии с ГОСТ 19292-73 „Соединения сварных элементов закладных деталей сборных железобетонных конструкций" и СН 393-78.
4. Сварку тавровых соединений круглых стержней с листовым прокатом закладных изделий выполнять под слоем флюса.
5. Материал прокатной стали закладных изделий принять марки В Ст 3 КП 2-1 для сварных конструкций по ТУ 14-1-3023-80 и ВСт3кп2 по ГОСТ 535-79*.

Катет сварных швов принять по наименьшей толщине свариваемых элементов.

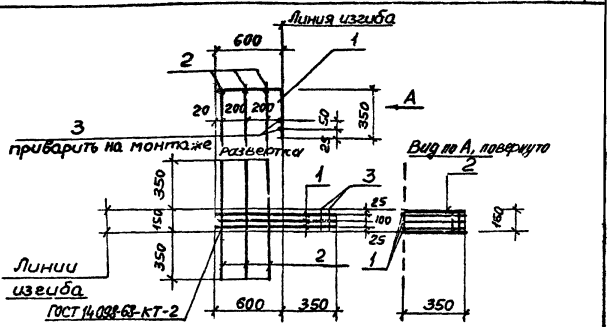

Формат	Зона	Поз.	Обозначение	Наименование	Кол.	Примечание
				Документация		
А4			902-1-86.84-КЖИ-ТТ2	Техническая спецификация		
				Детали		
Б4		1		Ф12АIII ГОСТ 5781-82 ℓ=950	3	0,9кг
Б4		2		Ф6АI ГОСТ 5781-82 ℓ=850	3	0,2кг
Б4		3		Ф6АI ГОСТ 5781-82 ℓ=150	2	0,1кг

Привязан

Инв.№

Инв.№ подл. | Подпись и дата | Взам.инв.№

Нач.отд	Шейко	
Н.контр	Власенко	
Рук.гр.	Боровик	
Ст.инж.	Шмандий	
Ст.техн	Каменский	

ТП 902-1-86.84 -КЖИ-ТТ2

Стадия	Лист	Листов
Р		1

Госстрой СССР Союзводоканалниипроект Харьковский Водоканалпроект

Привязан

Инв.№

Инв.№ подл. | Подпись и дата | Взам.инв.№

Н.отд.	Шейко	
Н.контр.	Власенко	
Рук.гр.	Боровик	
Ст.инж.	Шмандий	
Инж.	Литвиненко	

ТП 902-1-86.84 -КЖИ-С1

Сетка арматурная С1

Стадия	Масса	Масштаб
Р	3,5	-
Лист	Листов 1	

Госстрой СССР Союзводоканалниипроект Харьковский Водоканалпроект

Типовой проект 902-1-86.84

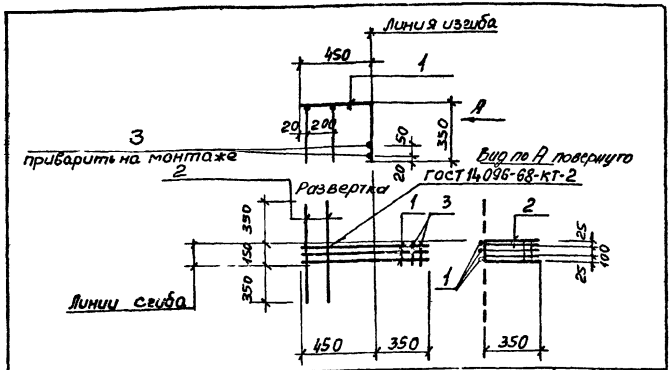

Формат	Зона	Поз.	Обозначение	Наименование	Кол.	Примечание
				Документация		
А4			902-1-86.84 -КЖИ-ТТ2	Технические требования		
				Детали		
Б4		1		ФI2AIII ГОСТ 5781-82, ℓ=800	3	0,8кг
Б4		2		ФбAI ГОСТ 5781-82, ℓ=850	2	0,2кг
Б4		3		ФбAI ГОСТ 5781-82, ℓ=150	2	0,1кг

Привязан

Инв. №

Инв.№ подл. | Подпись и дата | Взам.инв.№

Нач.отд.	Шейко	
Н.контр.	Власенко	
Рук.гр.	Боробик	
Ст.инж.	Штандий	
Инж.	Литвиненко	

ТП 902-1-86.84 -КЖИ-С2

Сетка арматурная С2

Стадия	Масса	Масштаб
Р	3,0	—
Лист	Листов 1	

Госстрой СССР Союзводоканалмонтажпроект Харьковский Водоканалпроект

Копировал: Крылякова Формат А4

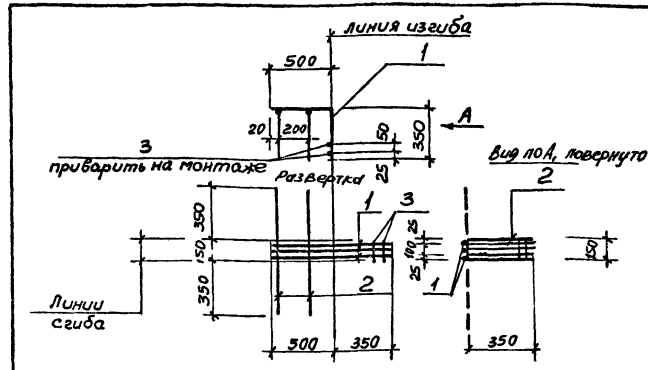

Формат	Зона	Поз	Обозначение	Наименование	Кол.	Примечание
				Документация		
А4			902-1-86.84 -КЖИ-ТТ2	Технические требования		
				Детали		
Б4		1		ФI2AIII ГОСТ 5781-82 ℓ=850	3	0,8кг
Б4		2		ФбAI ГОСТ 5781-82, ℓ=850	2	0,2кг
Б4		3		ФбAI ГОСТ 5781-82, ℓ=150	2	0,1кг

Привязан

Инв. №

Инв.№ подл. | Подпись и дата | Взам.инв.№

Нач.отд.	Шейко	
Н.контр.	Власенко	
Рук.гр.	Боробик	
Ст.инж.	Штандий	
Инж.	Литвиненко	

ТП 902-1-86.84 -КЖИ-С3

Сетка арматурная С3

Стадия	Масса	Масштаб
Р	3,0	—
Лист	Листов 1	

Госстрой СССР Союзводоканалмонтажпроект Харьковский Водоканалпроект

19583-С2 5

Копировал: Крылякова Формат А4

Альбом VI

Типовой проект 902-1-86.84

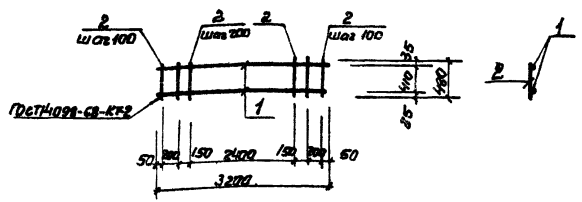

Формат	Зона	Поз.	Обозначение	Наименование	Кол.	Примечание
				Документация		
11			902-1-86.84-КЖСИ-ТТ2	Технические требования		
				Детали		
Б4		1		ф16АIIIГОСТ5781-82, ℓ=3200	2	5.0 кг
Б4		2		ф6АIГОСТ5781-82, ℓ=480	19	0.1 кг.

Привязан

Инв. №

Нач. отд. Шейко
Н. контр. Власенко
Рук. гр. Боровик
Ст. инж. Шмандий
Инж. Иволженко
Ст. инж. Веселева

ТП 902-1-86.84 -КЖСИ-КР1

Каркас плоский КР1

Стадия	Масса	Масштаб
Р	11.9	1:50
Лист	Листов 1	

Госстрой СССР Союзводоканалпроект Харьковский Водоканалпроект

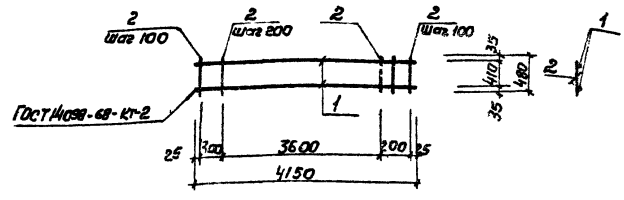

Формат	Зона	Поз.	Обозначение	Наименование	Кол.	Примечание
				Документация		
11			902-1-86.84-КЖСИ-ТТ2	Технические требования		
				Детали		
Б4		1		ф16АIIIГОСТ5781-82, ℓ=4150	2	5.6 кг.
Б4		2		ф6АIГОСТ5781-82, ℓ=480	24	0.1 кг.

Привязан

Инв. №

Нач. отд. Шейко
Н. контр. Власенко
Рук. гр. Боровик
Ст. инж. Шмандий
Инж. Иволженко
Ст. инж. Веселева

ТП 902-1-86.84 -КЖСИ-КР2

Каркас плоский КР2

Стадия	Масса	Масштаб
Р	15.5	1:50
Лист	Листов 1	

Госстрой СССР Союзводоканалпроект Харьковский Водоканалпроект

Типовой проект 902-1-86.84 Альбом VI

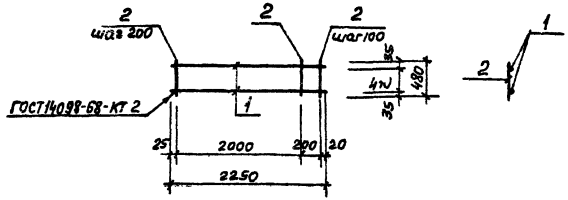

Формат	Зона	Поз.	Обозначение	Наименование	Кол.	Примечание
				Документация		
А4			902-1-86.84-КЖИ-ТТ2	Технические требования		
				Детали		
Б4		1		Ф16АIII ГОСТ 5781-82 ℓ=2250	2	3,6кг
Б4		2		Ф6АI ГОСТ 5781-82 ℓ=480	13	0,1кг

Взам. инв. №

Подпись и дата

Инв. № подл.

Привязан

Инв. №

Нач.отд.	Шейко	
Н.контр	Власенко	
Рук.гр.	Боровик	
Ст.инж	Шмандий	
Инж	Литвиненко	

ТП902-1-86.84 -КЖИ-КР3

Каркас плоский КР3

Стадия	Масса	Масштаб
Р	8,5	1:50

Лист | Листов 1

Госстрой СССР
Союзводоканалниц проект
Харьковский
Водоканалпроект

Копировал: Круглякова

Формат А4

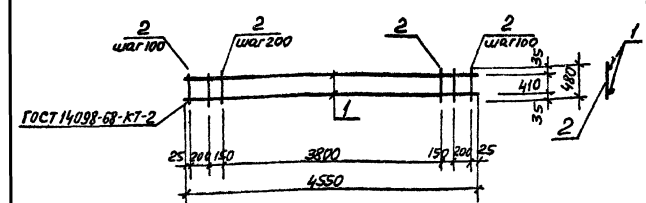

Формат	Зона	Поз.	Обозначение	Наименование	Кол.	Примечание
				Документация		
А4			902-1-86.84-КЖИ-ТТ2	Технические требования		
				Детали		
Б4		1		Ф16АIII ГОСТ 5781-82 ℓ=4550	2	7,2кг
Б4		2		Ф6АI ГОСТ 5781-82 ℓ=480	26	0,1кг

Взам. инв. №

Подпись и дата

Инв. № подл.

Привязан

Инв. №

Нач.отд.	Шейко	
Н.контр	Власенко	
Рук.гр.	Боровик	
Ст.инж.	Шмандий	
Инж.	Литвиненко	

ТП902-1-86.84 -КЖИ-КР4

Каркас плоский КР4

Стадия	Масса	Масштаб
Р	17,0	1:50

Лист | Листов 1

Госстрой СССР
Союзводоканалниц проект
Харьковский
Водоканалпроект

19583-02 7

Копировал: Круглякова

Формат А

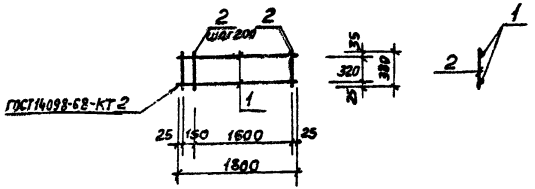

Формат	Зона	Поз.	Обозначение	Наименование	Кол.	Примечание
				Документация		
А4			902-1-86.84 -КЖИ-ТТ2	Технические требования		
				Детали		
Б4		1		Ф16АIII ГОСТ 5781-82 ℓ=1800	2	2,9кг
Б4		2		Ф6АI ГОСТ 5781-82 ℓ=380	10	0,1кг

Привязан

Инв. № подл. | Подпись и дата | Взам. инв. №

Инв. №

Нач.отд	Шейко	
Н.контр.	Власенко	
Рук.гр.	Боровик	
Ст.инж.	Штандий	
Инж.	Литвиненко	

ТП902-1-86.84 -КЖИ-КР5

Каркас плоский КР5

Стадия	Масса	Масштаб
Р	6,8	1:50
Лист	Листов 1	

Госстрой СССР Союзводоканалпроект Харьковский Водоканалпроект

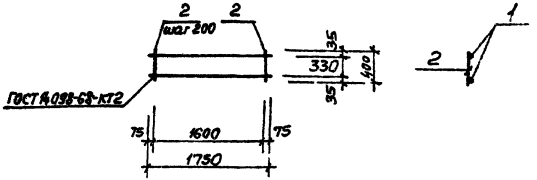

Формат	Зона	Поз.	Обозначение	Наименование	Кол.	Примечание
				Документация		
А4			902-1-86.84 -КЖИ-ТТ2	Технические требования		
				Детали		
Б4		1		Ф16АIII ГОСТ 5781-82 ℓ=1750	2	2,9кг
Б4		2		Ф6АI ГОСТ 5781-82 ℓ=400	9	0,1кг

Привязан

Инв. № подл. | Подпись и дата | Взам. инв. №

Инв. №

Нач.отд	Шейко	
Н.контр.	Власенко	
Рук.гр.	Боровик	
Ст.инж.	Штандий	
Инж.	Литвиненко	

ТП902-1-86.84 -КЖИ-КР6

Каркас плоский КР6

Стадия	Масса	Масштаб
Р	6,7	1:50
Лист	Листов 1	

Госстрой СССР Союзводоканалпроект Харьковский Водоканалпроект

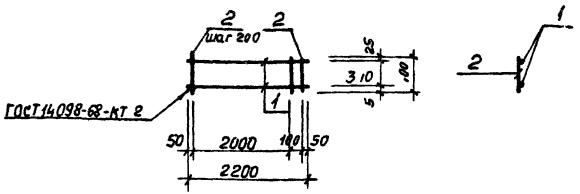

Формат	Зона	Поз.	Обозначение	Наименование	Кол.	Примечание
				Документация		
А4			902-1-86.84 -КЖИ-ТТ2	Технические требования		
				КР7		
				Детали		
Б4		1		Ф12АIII ГОСТ 5781-82 ℓ=2200	2	1,95кг
Б4		2		Ф6АI ГОСТ 5781-82 ℓ= 00	12	0,1кг

Привязан

Инв. №

Инв.№ подл. | Подпись и дата | Взам.инв.№

Нач.отд.	Шейко	
Н.контр.	Власенко	
Рук.гр.	Боровик	
Ст.инж.	Штандий	
Инж.	Литвиненко	

ТП 902-1-86.84 -КЖИ-КР7

Каркас плоский КР7

Стадия	Масса	Масштаб
Р	5,1	1:50
Лист	Листов 1	

Госстрой СССР Союзводоканалниипроект Харьковский Водоканалпроект

Копировал: Кучелякова Формат А4

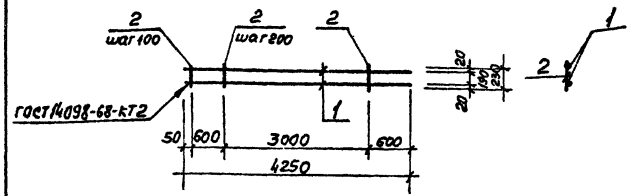

Формат	Зона	Поз.	Обозначение	Наименование	Кол.	Примечание
				Документация		
А4			902-1-86.84 -КЖИ-ТТ2	Технические требования		
				Детали		
Б4		1		Ф16АIII ГОСТ 5781-82 ℓ=4250	2	6,7кг
Б4		2		Ф8АI ГОСТ 5781-82 ℓ=230	22	0,1кг

Привязан

Инв. №

Инв.№ подл. | Подпись и дата | Взам.инв.№

Нач.отд.	Шейко	
Н.контр.	Власенко	
Рук.гр.	Боровик	
Ст.инж.	Штандий	
Инж.	Литвиненко	

ТП 902-1-86.84 -КЖИ-КР8

Каркас плоский КР8

Стадия	Масса	Масштаб
Р	15,6	1:50
Лист	Листов 1	

Госстрой СССР Союзводоканалниипроект Харьковский Водоканалпроект

19583-02 9

Копировал: Кучелякова Формат А4

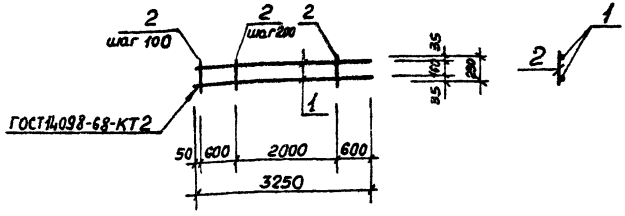

Формат	Зона	Поз.	Обозначение	Наименование	Кол.	Примечание
				Документация		
А4			902-1-86.84 -КЖИ-ТТ2	Технические требования		
				Детали		
Б4		1		ФI6А III ГОСТ 5781-82 ℓ=3250	2	5,1кг
Б4		2		ФВА I ГОСТ 5781-82 ℓ= 230	17	0,1кг

Привязан

Инв. №

Нач.отд.	Шейко		
Н.контр.	Власенко		
Рук.гр.	Боровик		
Ст.инж.	Шманций		
Инж.	Литвиненко		

ТП 902-1-86.84 -КЖИ-КР9

Каркас плоский КР9

Стадия	Масса	Масштаб
Р	11,9	1:50
Лист	Листов 1	

Госстрой СССР Союзводоканалниипроект Харьковский Водоканалпроект

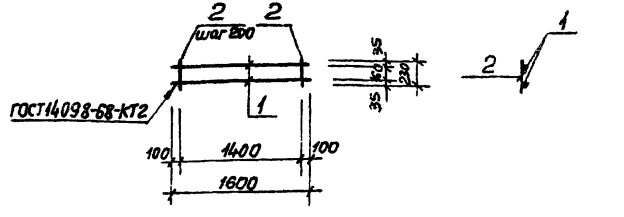

Формат	Зона	Поз.	Обозначение	Наименование	Кол.	Примечание
				Документация		
А4			902-1-86.84-КЖИ-ТТ2	Технические требования		
				Детали		
Б4		1		ФI6А III ГОСТ 5781-82 ℓ=1600	2	2,5кг
Б4		2		ФВА I ГОСТ 5781-82 ℓ= 230	7	0,05кг

Привязан

Инв. №

Нач.отд.	Шейко		
Н.контр.	Власенко		
Рук.гр.	Боровик		
Ст.инж.	Шманций		
Инж.	Литвиненко		

ТП 902-1-86.84 -КЖИ-КР10

Каркас плоский КР10

Стадия	Масса	Масштаб
Р	5,4	1:50
Лист	Листов 1	

Госстрой СССР Союзводоканалниипроект Харьковский Водоканалпроект

Типовой проект 902-1-86.84 Альбом VI

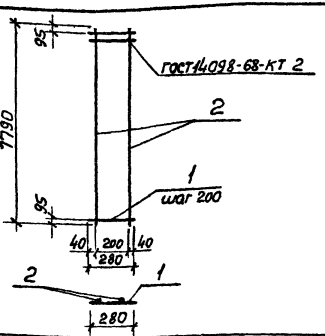

Формат	Зона	Поз.	Обозначение	Наименование	Кол.	Примечание
				Документация		
А4			902-1-86.84-КЖИ-ТТ2	Технические требования		
				Детали		
Б4		1		ФЮАIII ГОСТ 5781-82 ℓ=280	39	0,17кг
Б4		2		ФЮАIII ГОСТ 5781-82 ℓ=7790	2	4,81кг

Привязан

Инв.№

Взам.инв.№ | Подпись и дата | Инв.№ подл.

ТП 902-1-86.84 -КЖИ-КР12

Каркас плоский КР12

Стадия	Масса	Масштаб
Р	16,4	—
Лист	Листов 1	

Госстрой СССР Союзводоканалпроект Харьковский Водоканалпроект

Нач.отд.	Шейко	
Н.контр.	Власенко	
Рук.гр.	Боровик	
Ст.инж.	Шмандий	
Инж.	Баратинская	

Копировал Хрулякова Формат А4

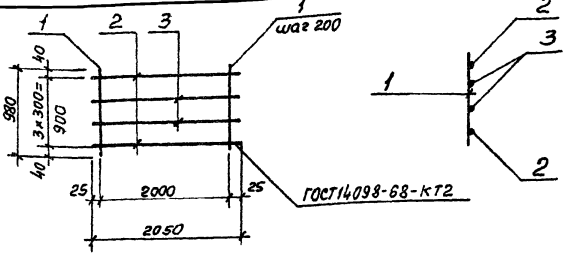

Формат	Зона	Поз.	Обозначение	Наименование	Кол.	Примечание
				Документация		
А4			902-1-86.84-КЖИ-ТТ2	Технические требования		
				Детали		
Б4		1		ФбАI ГОСТ 5781-82 ℓ=980	11	0,22кг
Б4		2		ФIбАIII ГОСТ 5781-82 ℓ=2050	2	3,24кг
Б4		3		ФIюАIII ГОСТ 5781-82 ℓ=2050	2	1,26кг

Привязан

Инв.№

Взам.инв.№ | Подпись и дата | Инв.№ подл.

ТП 902-1-86.84 -КЖИ-КР11

Каркас плоский КР11

Стадия	Масса	Масштаб
Р	11,4	—
Лист	Листов 1	

Госстрой СССР Союзводоканалпроект Харьковский Водоканалпроект

Нач.отд.	Шейко	
Н.контр.	Власенко	
Рук.гр.	Боровик	
Ст.инж.	Шмандий	
Ст.техн.	Чурилова	

19583-02 11

Копировал: Хрулякова Формат А4

Инв.№ подл.	Подпись и дата	Взам.инв.№

Типовой проект 902-1-86.84 Альбом VI

Формат	Зона	Поз.	Обозначение	Наименование	Кол.но испол.т.п.902-1-86.84-КЖИ-Кр13 —	01	Примечание
				Документация			
А4			902-1-86.84 -КЖИ-ТТ2	Технические требования			
А1			-Кр13 СБ	Сборочный чертёж			
				Детали			
Б4		1		ф10А-I ГОСТ5781-82, ℓ=4260	2		2.63кг
Б4		1		ф10А-I ГОСТ5781-82, ℓ=2840		2	1.75кг
Б4		2		ф12А-III ГОСТ5781-82, ℓ=3.90	18	12	0.35кг

Привязан

Инв. N°

Нач.отд.	Шейко		
Н. контр.	Сокольская		
Рук. гр.	Боровик		
Ст.инж.	Шмондий		
Техник	Соболева		

ТП902-1-86.84 -КЖИ-Кр13

Каркас плоский Кр (Кр13, Кр14)

Стадия	Лист	Листов
Р		1

Госстрой СССР Специализированный Харьковский Водоканалпроект

Копир. Ефименко

Формат А4

Инв.№ подл.	Подпись и дата	Взам.инв.№

Привязан

Инв.№

Нач.отд.	Шейко	
Н. контр.	Васюренко	
Рук. гр.	Боровик	
Ст.инж.	Шмондий	
Инж.	Соболева	

ТП902-1-86.84 -КЖИ-Кр13С

Каркас плоский Кр (Кр13, Кр14) Сборочный чертеж

Стадия	Масса	Масштаб
Р		
	см. подл.	

Лист	Листов
	1

Госстрой СССР Специализированное Харьковское Водоканалпроект

Обозначение	Марка	а мм	δ мм	Масса кг
902-1-86.84 -КЖИ-Кр13 -01	Кр13	3000		14.56
	Кр14		2000	7.70

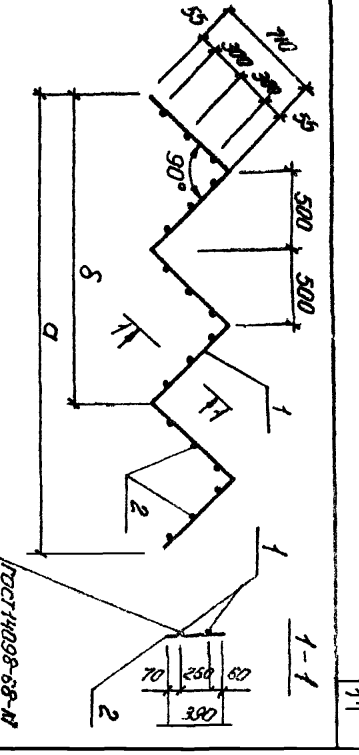

Альбом VI

Типовой проект 902-1-86.84

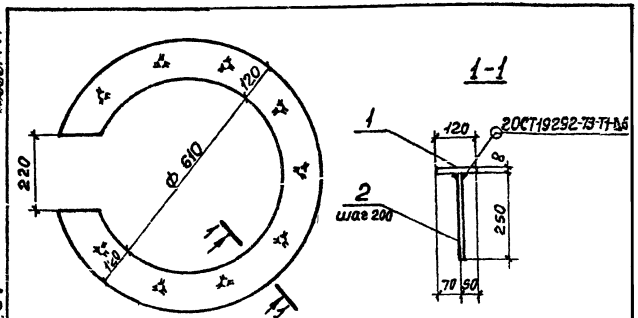

Формат	Зона	Поз.	Обозначение	Наименование	Кол.	Примечание
				Документация		
А4			902-1-86.84-КЖИ-ТТ	Технические требования		
				Детали		
Б4		1		Полоса Б 8×85 Б ГОСТ 82-70* Ст3кп2-1ТУЧ-1-3023-80	1	17,33 кг
Б4		2		ф10АIII ГОСТ 5781-82 ℓ=250	11	0,2 кг

Привязан

Инв. №

Инв. № подл. | Подпись и дата | Взам. инв. №

ТП 902-1-86.84 -КЖИ-МН1

Изделие закладное МН1

Стадия	Масса	Масштаб
Р	19,53	—

Лист | Листов 1

Нач.отд.	Шейко	
Н.контр.	Власенко	
Рук.гр.	Боровик	
Ст.инж.	Шмандий	
Инж.	Литвиненко	

Госстрой СССР Союзводоканалпроект Харьковский Водоканалпроект

gost.e-ecolog.ru

Копировал: Кругелякова Формат А4

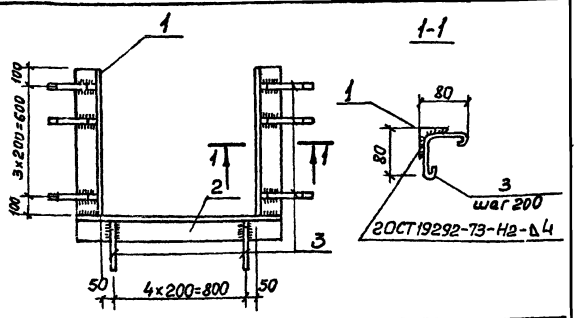

Формат	Зона	Поз.	Обозначение	Наименование	Кол.	Примечание
				Документация		
А4			902-1-86.84-КЖИ-ТТ	Технические требования		
				Детали		
Б4		1		Уголок Б-50×50×5 ГОСТ 8509-72* ℓ=80 Ст3кп2-1ТУЧ-1-3023-80	2	3,02 кг
Б4		2		Уголок Б-50×50×5 ГОСТ 8509-72* ℓ=100 Ст3кп2-1ТУЧ-1-3023-80	1	3,77 кг
Б4		3		ф6АI ГОСТ 5781-82 ℓ=240	13	0,05 кг

Привязан

Инв. № подл. | Подпись и дата | Взам. инв. №

ТП 902-1-86.84 -КЖИ-МН2

Изделие закладное МН2

Стадия	Масса	Масштаб
Р	10,46	—

Лист | Листов 1

Нач.отд.	Шейко	
Н.контр.	Власенко	
Рук.гр.	Боровик	
Ст.инж.	Шмандий	
Инж.	Литвиненко	

Госстрой СССР Союзводоканалпроект Харьковский Водоканалпроект

19583-02 13

Копировал: Кругелякова Формат А4