ТИПОВОЙ ПРОЕКТ
902-1-86.84

КАНАЛИЗАЦИОННАЯ НАСОСНАЯ СТАНЦИЯ ПРОИЗВОДИТЕЛЬНОСТЬЮ 400-2000 $м^3$/час НАПОРОМ 30-40м С РЕШЕТКАМИ-ДРОБИЛКАМИ ПРИ ГЛУБИНЕ ЗАЛОЖЕНИЯ ПОДВОДЯЩЕГО КОЛЛЕКТОРА 5,5м

(МОНОЛИТНЫЙ ВАРИАНТ)

АЛЬБОМ IV

Строительные решения. Подземная часть.

19583-07
ЦЕНА 2-58

Привязан

12.5.78

gost.e-ecolog.ru

Отпечатано
в Новосибирском филиале ЦИТП
630054 г Новосибирск пр Карла Маркса 1
Выдано в печать "18" 11 1984г.
Заказ 7-1936 Тираж 443

ТИПОВОЙ ПРОЕКТ
902-1-86.84
КАНАЛИЗАЦИОННАЯ НАСОСНАЯ СТАНЦИЯ ПРОИЗВОДИТЕЛЬНОСТЬЮ 400-2000 м³/ч, НАПОРОМ 30-40 м С РЕШЕТКАМИ-ДРОБИЛКАМИ ПРИ ГЛУБИНЕ ЗАЛОЖЕНИЯ ПОДВОДЯЩЕГО КОЛЛЕКТОРА 5,5 м (Монолитный вариант)

СОСТАВ ПРОЕКТА:

Альбом	I	Пояснительная записка (из тп 902-1-84.84)
Альбом	II	Технологические решения Внутренний водопровод и канализация Отопление и вентиляция (из тп 902-1-84.84)
Альбом	III	Архитектурно-строительные решения Надземная часть Общие чертежи, узлы и детали
Альбом	IV	Строительные решения Подземная часть Монолитный вариант (открытый способ в сухих грунтах)
Альбом	V	Надземная часть Изделия (из тп 902-1-84.84)
Альбом	VI	Подземная часть Изделия
Альбом	VII	Электрооборудование Автоматизация и технологический контроль
Альбом	VIII	Спецификации оборудования (из тп 902-1-84.84)
Альбом	IX	Сборник спецификаций оборудования (из тп 902-1-84.84)
Альбом	X	Ведомости потребности в материалах
Альбом	XI	Сметы Общая часть (из тп 902-1-84.84)
Альбом	XII	Сметы Подземная часть Монолитный вариант (открытый способ в сухих грунтах)

Примененные типовые проекты

Типовой проект 407-3-41/75 Альбом III	Трансформаторная подстанция с одним кабельным вводом 6-10 кВ на один трансформатор мощностью до 400 кВА Тип К-71-400м³
Т-2092	Бак разрыва струи емкостью 180л
Серия 3.901-10 Вып 2	Колонка управления задвижкой ф400

Распространяет (Свердловский филиал ЦИТП

Распространяет ЦИТП
Распространяет Тбилисский филиал ЦИТП

Утвержден в/о „Союзводоканалниипроект"
протокол N59 от 27.10.1983г
Введен в действие в/о „Союзводоканалниипроект"
приказ N82 от 18.04.1984г

Разработан проектным институтом „Харьковский Водоканалпроект"

АЛЬБОМ IV

Главный инженер института Г.А. Бондаренко
Главный инженер проекта В.С. Лялюк

Привязан

Инв. №

Альбом IV

Типовой проект 2012-1-86.84

Содержание

N п.п.	Наименование	N листа	Стр.
1	Содержание	—	2
	Основной комплект КЖ		
2.	Общие данные (начало)	1	3
3	Общие данные (окончание)	2	4
4	Планы на отм - 6.905 и - 7.840		
	Разрезы 1-1; 2-2	3	5
5	Схема расположения элементов подземной части. Разрезы 1-1; 2-2	4	6
6	СТМ1. Развертка. Разрезы 3-3, 4-4. Узел I	5	7
7.	СТМ1, СТМ2. Схема армирования	6	8
8	СТМ1, СТМ2. Схема армирования		
	Спецификация	7	9
9	Плита днища ПДМ1. Схема армирования	8	10
10	Плита днища ПДМ-1. Схема армирования		
	Спецификация	9	11
11	РКМ2. Перекрытие на отм - 4.700. План		
	и сечения 1-1 ÷ 3-3. 7-7.	10	12
12	РКМ2. Перекрытие на отм. - 4.700. Элемент		
	плана 1. Сечения 4-4 ÷ 6-6	11	13
13	РКМ2. Перекрытие на отм. - 4.700		
	Плита ПМ1. Балки Бм1 ÷ Бм3		
	Схема армирования	12	14
14	РКМ2, РКМ3. Перекрытие на отм. - 4.700		
	Балки Бм4 ÷ Бм8 Схема армирования	13	15
15	РКМ2, РКМ3. Перекрытие на отм. - 4.700		
	колонны КМ1, КМ2. Схема армирования	14	16
16	РКМ2. Перекрытие на отм - 4.700		
	Лоток ЛТМ1 Схема армирования	15	17

N п.п.	Наименование	N листа	Стр.
17	РКМ2. Перекрытие на отм. - 4.700		
	Лоток ЛТМ1. Схема армирования Сечения 3-3; 8-8	16	18
18	РКМ2. Спецификация перекрытия (начало)	17	19
19.	РКМ2. Спецификация перекрытия		
	(окончание)	18	20
20.	РКМ3. Перекрытие на отм. - 4.700		
	План и сечения 1-1 ÷ 3-3; 7-7	19	21
21	РКМ3. Перекрытие на отм. - 4.700.		
	элемент плана 1. Сечения 4-4 ÷ 6-6	20	22
22	РКМ3. Перекрытие на отм. - 4.700		
	Плита ПМ2. Балки Бм1 ÷ Бм3		
	Схема армирования	21	23
23	РКМ3. Перекрытие на отм. - 4.700		
	Лоток ЛТМ2. Схема армирования	22	24
24	РКМ3 Перекрытие на отм. - 4.700		
	Лоток ЛТМ2. Схема армирования		
	Сечения 3-3 ÷ 9-9	23	25
25	РКМ3. Спецификация перекрытия		
	(начало)	24	26
26.	РКМ3. Спецификация перекрытия		
	(окончание)	25	27

N п.п.	Наименование	N лист	Стр.
	Основной комплект КМ		
27	Общие данные (начало)	1	28
28	Общие данные (окончание)	2	29
29	Схема расположения лестниц		
	лестничных площадок. Разрезы 1-1; 2-2	3	30
30	Схемы узлов лестниц. Узел I.	4	31
31	Узлы II ÷ IV	5	32

Привязан

Инв. N

Ведомость рабочих чертежей основного комплекта

Лист	Наименование	Прим. чание
1	Общие данные (начало)	
2	Общие данные (окончание)	
3	Планы на отм-4.700 и-6.840 Разрезы 1-1; 2-2	
4	Схема расположения элементов подземной части Разрезы 1-1, 2-2	
5	СТм1. Развертка. Разрезы 3-3, 4-4. Узел I	
6	СТм1, СТм2. Схема армирования	
7	СТм1, СТм2 Схема армирования спецификация.	
8	Плита днища ПДм1. Схема армирования	
9	Плита днища ПДм1. Схема армирования. Спецификация	
10	РКм2. Перекрытие на отм.-4.700. План и сечения 1-1÷3-3, 7-7	
11	РКм2. Перекрытие на отм -4.700. Элемент плана 1. Сечения 4-4÷6-6	
12	РКм 2. Перекрытие на отм. - 4.700 Плита Пм1 Балки Бм1÷Бм3. Схема армирования.	
13	РКм2, РКм3. Перекрытие на отм. -4.700 Балки Бм4÷Бм8. Схема армирования	
14	РКм2, РКм3. Перекрытие на отм.- 4.700 Колонны Км1, Км2. Схема армирования.	
15	РКм 2. Перекрытие на отм. -4.700 Лоток ЛТм1. Схема армирования	
16	РКм 2. Перекрытие на отм. - 4.700 Лоток ЛТм 1. Схема армирования. Сечения 3-3÷8-8	
17	РКм 2. Спецификация перекрытия (начало)	

Лист	Наименование	Примечание
18	РКм 2. Спецификация перекрытия (окончание)	
19	РКм3. Перекрытие на отм -4.700 План и сечения 1-1÷3-3, 7-7	
20	РКм3. Перекрытие на отм- 4.700. Элемент плана 1 Сечения 4-4÷ 6-6	
21	РКм3 Перекрытие на отм. -4.700. Плита Пм2 Балки Бм1÷Бм3. Схема армирования	
22	РКм3. Перекрытие на отм.-4.700 Лоток ЛТм2. Схема армирования	
23	РКм3 Перекрытие на отм. - 4.700 Лоток ЛТм2. Схема армирования Сечение 3-3÷9-9	
24	РКм 3 Спецификация перекрытия (начало)	
25	РКм3 Спецификация перекрытия (окончание)	

Ведомость ссылочных и прилагаемых документов

Обозначение	Наименование	Примечание
	Ссылочные документы	
3.901-5	Сальники набивные Ду50÷1400 для пропуска труб через стены	
1.400-15 вып.1	Унифицированные закладные изделия железобетонных конструкций для крепления технологических коммуникаций и устройств	
ГОСТ 23279-78	Сетки сварные из стержневой арматуры диаметром до 40мм.	
	Прилагаемые документы.	
902.1-КЖИ	Изделия	ал. VI
902.1-КЖ-ВМ1	Ведомость потребности в материалах для монолитных конструкций	ал. X
902.1-КЖ-ВМ2	Ведомость потребности в материалах для сборных конструкций	ал. X

Проект разработан в традиционных строительных конструкциях без применения научно-технических достижений в строительных решениях.

Главный инженер проекта /Лялюк/.

Типовой проект разработан в соответствии с действующими нормами и правилами

Главный инженер проекта /Лялюк/.

Типовой проект 902-1-86.84 Альбом IV

Инв. № подл. | Подпись и дата | Взам. инв. №

Привязан

Инв. №

ТП 902-1-86 84-КЖ

Нач. отд.	Шедко		Комплексная механизация производства железобетонных изделий и конструкций для строительства зданий и сооружений.
Н. контр.	Вязовко		
Рук. гр.	Бровков		
Ст. инж.	Шпанько		Общие данные (начало)
Техник	Грицай		

Стадия	Лист	Листов
Р	1	25

Госстрой СССР Государственный комитет по гражданскому строительству, архитектуре и городскому хозяйству

19533-01 4

РАСЧЕТНЫЕ СХЕМЫ.

в сухих грунтах

в период строительства (испытание). в период эксплуатации

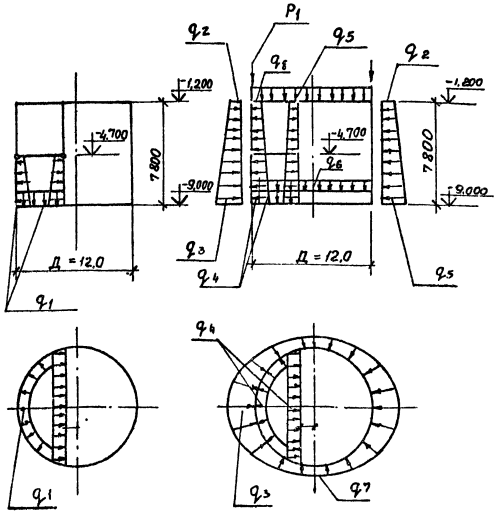

Ведомость спецификаций.

Лист	Наименование	Примечание
4.	Спецификация к схеме расположения элементов подземной части.	
7	Спецификация к СТм1, СТм2	
9	Спецификация плиты днища ПДм1	
17,18	Спецификация перекрытия РКм2.	
24,25	Спецификация перекрытия РКМ3	

Общие указания.

1. Для железобетонных конструкций марка бетона по водонепроницаемости принята В-4; марка бетона по морозостойкости принята Мрз 100.
2. Нагрузка на поверхности грунта принята 1,0 тс/м^2.
3. Значения бокового давления грунта определены для суглинков с $\varphi = 21°$.

Таблица нагрузок

q_1	q_2	q_3	q_4	q_5	q_6	q_7	q_8	P_1
45,4 кПа	17,38 кПа	105,7 кПа	97 кПа	2,7 кПа	8,1 кПа	92,6 кПа	12,7 кПа	288,1 кН/м
4,73 тс/м^3	1,81 тс/м^2	10,79 тс/м^2	9,9 тс/м^2	0,28 тс/м^2	0,83 тс/м^2	9,45 тс/м^2	1,3 тс/м^2	29,40 тс/пог.м

Привязан				ТП 902-1-86.84-КЖ			
	Нач.отд.	Шейко		Канализационная насосная станция производительностью 400÷2000м^3/ч напором 30-40м С решетками дробилками	Стадия	Лист	Листов
	Н.контр.	Власенко			Р	2	
	Рук.грп.	Боровик		Общие данные (окончание)	Госстрой СССР Союзводоканалпроект Харьковский Водоканалпроект		
	Ст.инж.	Шмандий					
ИНВ. №	Техник	Грицай					

Альбом IV

Типовой проект 902-1-83.84

План на отм -7.840

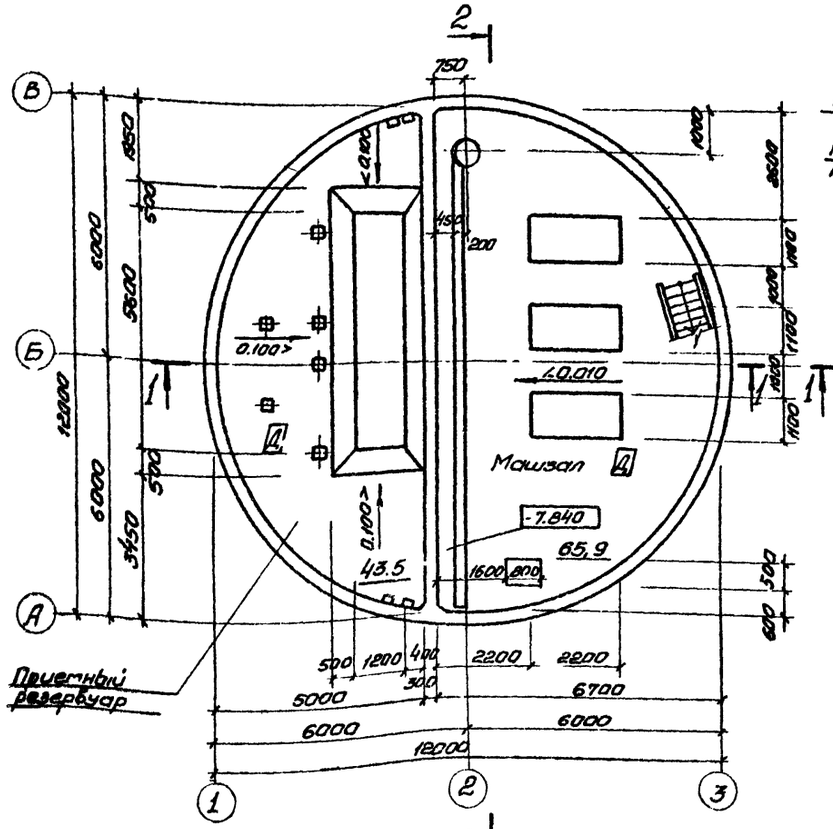

План на отм. -4.700
(для РД-600)

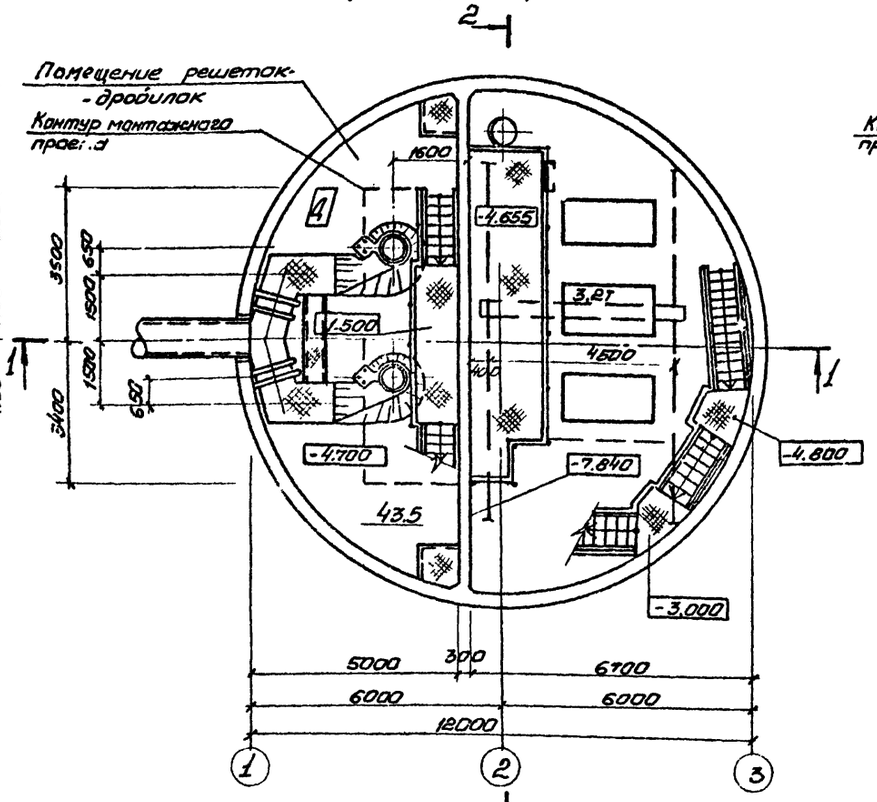

План на отм -4.700
(для КРД-40)

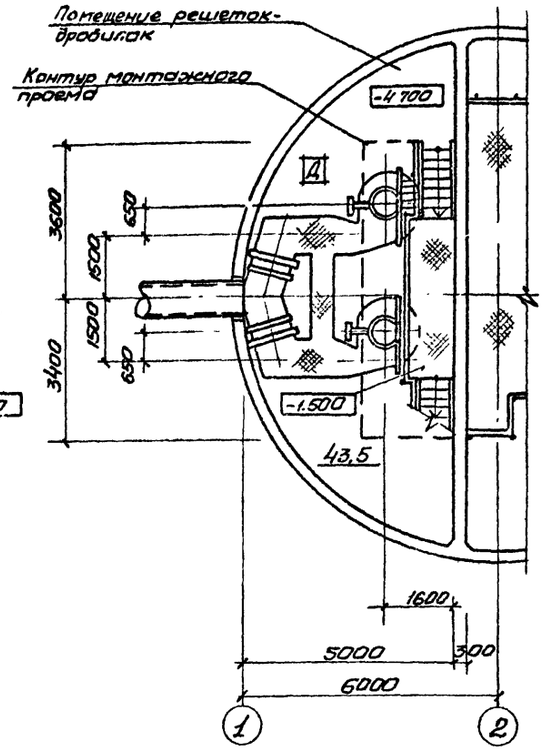

Разрез 1-1

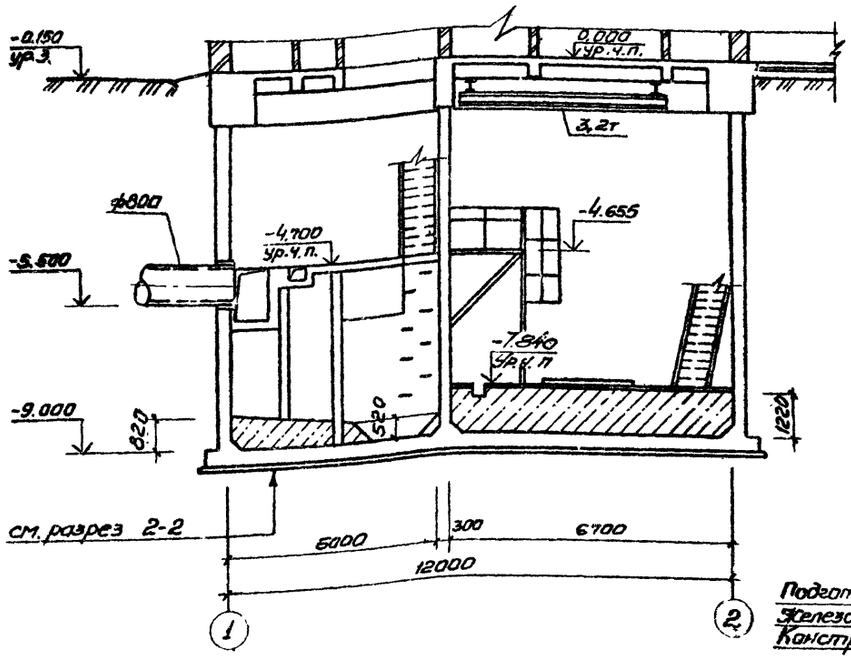

Разрез 2-2

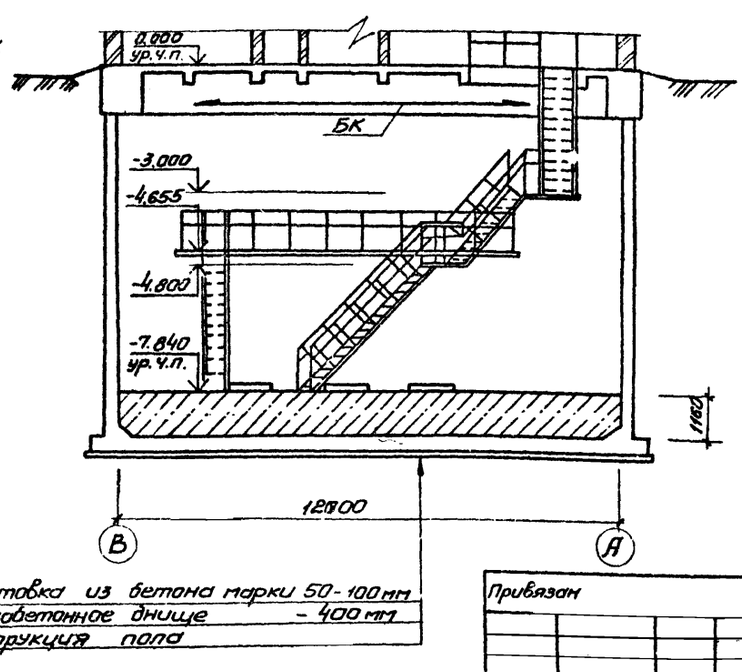

Подготовка из бетона марки 50-100 мм
Железобетонное днище - 400 мм
Конструкция пола

Привязан

Инв. №

Основные строительные показатели

Наименование	Ед. изм.	Кол.	Примечание
Полезная площадь	м²	109.6	
- на расчетную единицу	м²	0.09	
Строительный объем	м³	990,7	
- на расчетную единицу	м³	0.83	Принято 1200 м³/ч

ТП 902-1-86.84-КЖ

Нач.отд	Шейко		
Н.контр	Власенко		
Рук.гр.	Юрьева		
Ст.арх.	Хесина		
Ст.техн	Шевлячова		

Канализационная насосная станция производительностью 400÷2000 м³/ч, напором 30-40 м с решетками-дробилками

Стадия	Лист	Листов
Р	3	

Планы на отм. -4.700; -7.840
Разрезы 1-1; 2-2

Госстрой СССР Союзводоканалпроект Харьковский Водоканалпроект

19583-01 6

Альбом IV

Типовой проект 902-1-86.84

1-1

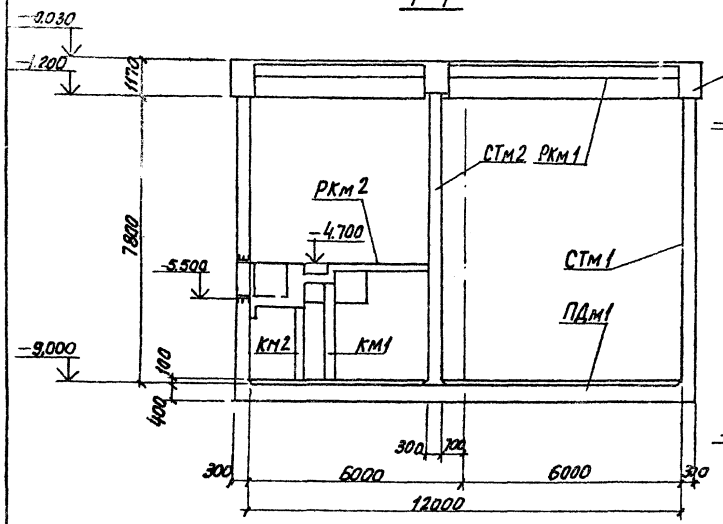

2-2

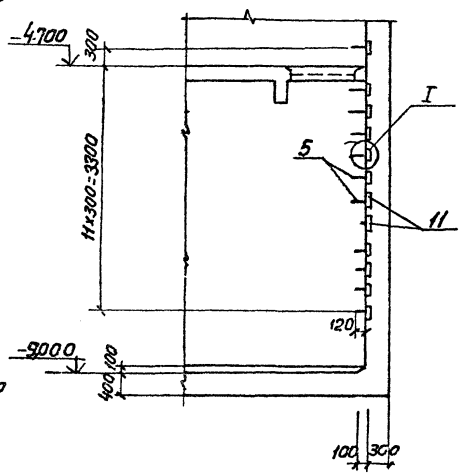

План

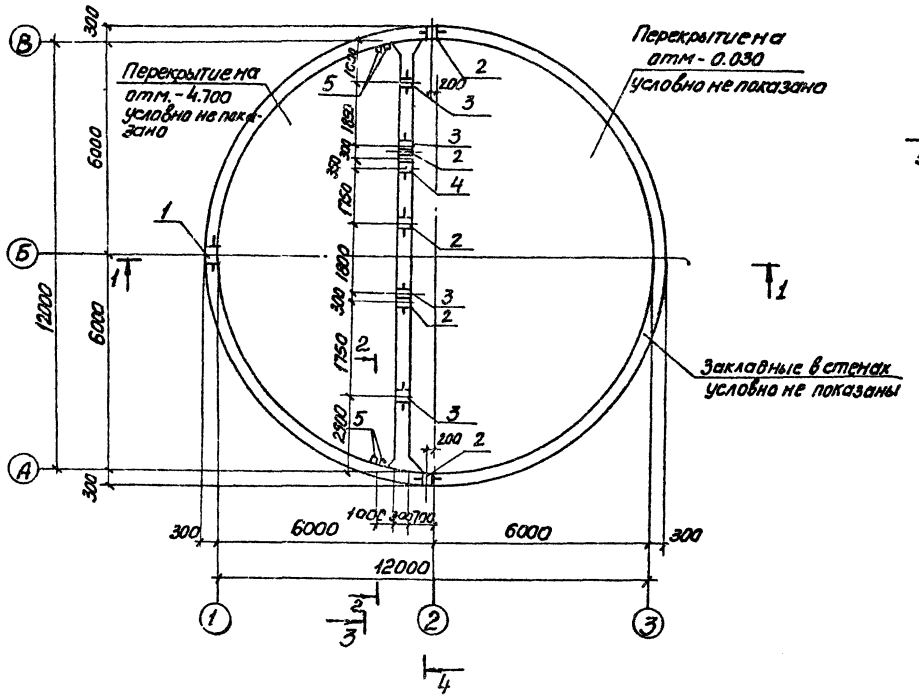

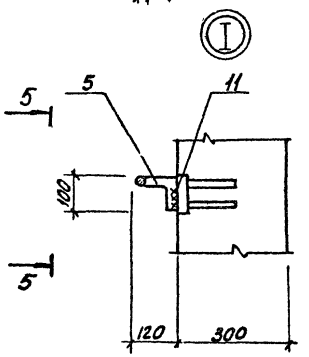

5-5

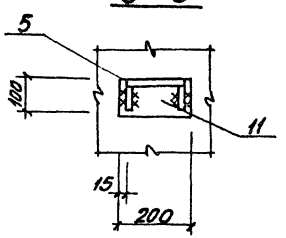

Спецификация к схеме расположения элементов подземной части

Марка	Обозначение	Наименование	Кол	Примечание
РКм1	902-1-86.84 КЖ лист 8÷24	РКм1. Перекрытие на отм.0.000	1	Альбом III
РКм2	лист 10÷18	РКм2. Перекрытие на отм.-4.700	1	для реш. РД-600
РКм3	листы 13,14,20÷25	РКм3. Перекрытие на отм.-4.700	1	для реш. КРД-40
СТм1	лист 5÷7	Стена СТм1	1	
СТм2	лист 6,7	Стена СТм2	1	
ПДм1	лист 8,9	Плита днища ПДм1.	1	
ОКм1	902-1-86.84-КЖ лист 25,26	Пояс монолитный ОКм1	1	Альбом III
МС1	902-1-86.84-КЖИ-МС1	Изделие соединительное МС1	11	Ал. VI

Спецификация к схеме расположения стен СТм1, СТм2

Формат	Зона	Поз	Обозначение	Наименование	Кол. на испол.			Примечание
				Сборочные единицы				
		1	3.901-5	Сальник Ду 800 е=300	1	—		
		2	3.901-5	Тоже Ду 500 е=300	2	3		
		15	1.400-15 в1 110-01	Изделие закладное МН101-3	8	1		
		3	3.901-5	" Ду 50 е=300	—	4		
		4	3.901.-5	" Ду 100 е=300	—	1		
		6	1.400-15 в1 120-44	Изделие закладное МН112-3	65	5		
		7	1.400-15. в1 120-50	то же МН113-3	—	4		
		8	1.400-15. в1 130-25	" МН121-2	6	14		
		9	1.400-15. в1 120-32	" МН110-3	6	14		
		10	1.400-15. в1 130-46	" МН124-5	10	12		
		11	1.400-15. в1 120-14	" МН107-3	24	—		
		12	1.400-15. в1 140-08	" МН128-3	11,3	11,6		п.м
		13	1.400-15. в1 140-26	" МН131-3	4,6	—		п.м
		14	1.400-15 в1 140-03	" МН127-3	2,1	—		п.м
		5	1.400-15. в1 810	" МН801	20	—		

Альбом IV

Типовой проект 902-1-86.84

СТм 1. Развертка

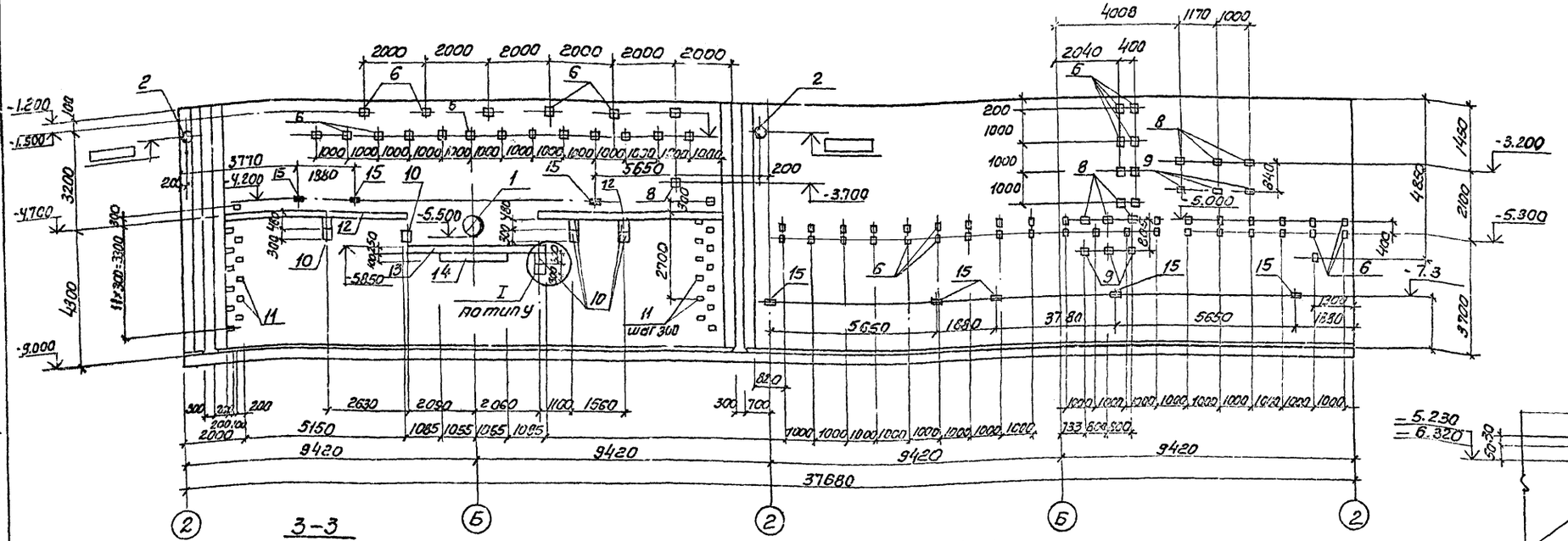

3-3

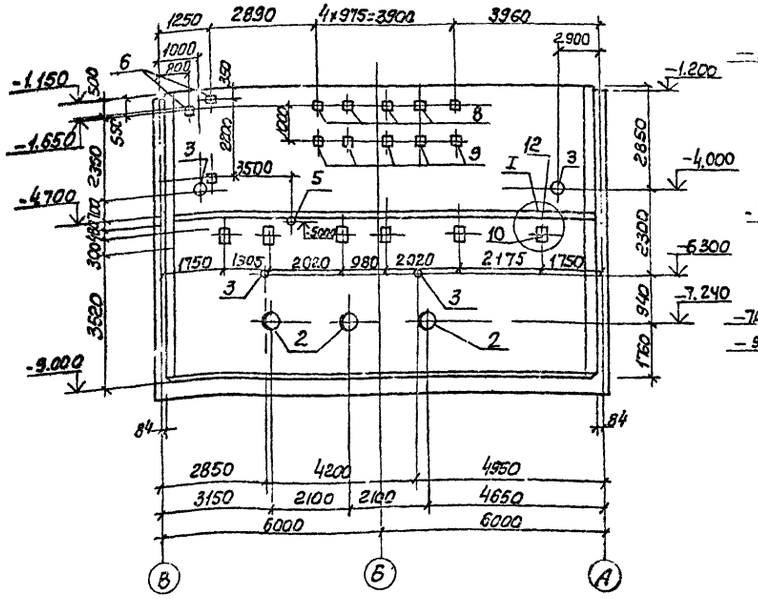

4-4

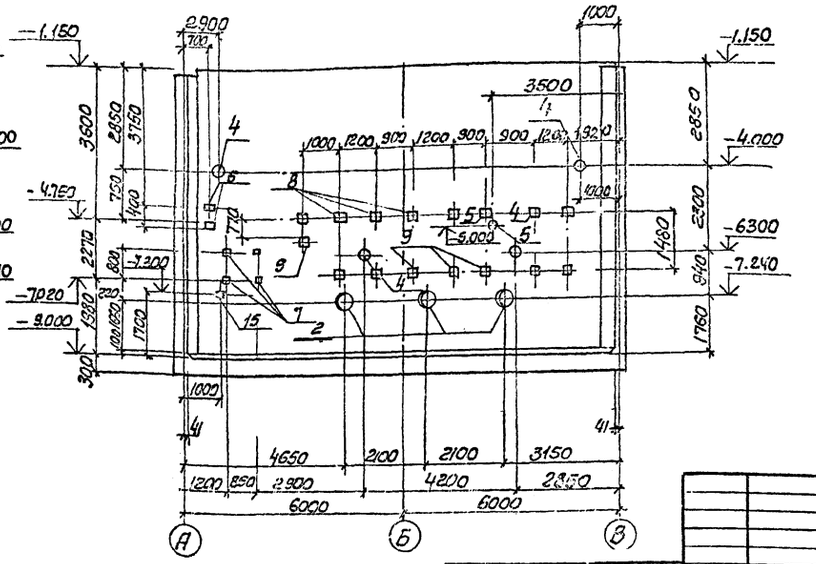

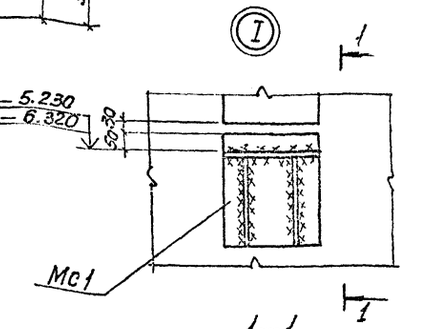

1-1

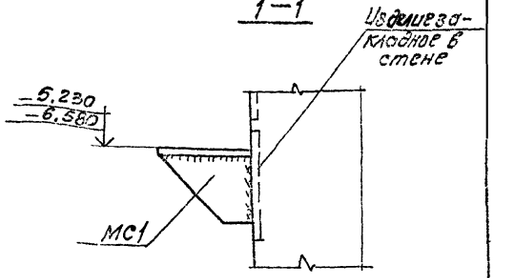

Закладные изделия (зачерненные) приварить к арматуре стен

Привязан					
Инв.N	Нач.отд.	Шейко			
	Гл.спец.	Власенко			
	Рук.гр.	Боровик			
	Ст.инж.	Шмандий			
	Техник	Питанов			

ТП 902-1-86-84 -КЖ

Канализационная насосная станция производительностью 400 м³/ч напором 30-40м. с решетками-дробилками

Схема расположения элементов подземной части Разрезы 1-1, 2-2

Стадия	Лист	Листов
Р	5	

Госстрой СССР Союзводоканалпроект Харьковский водоканалпроект

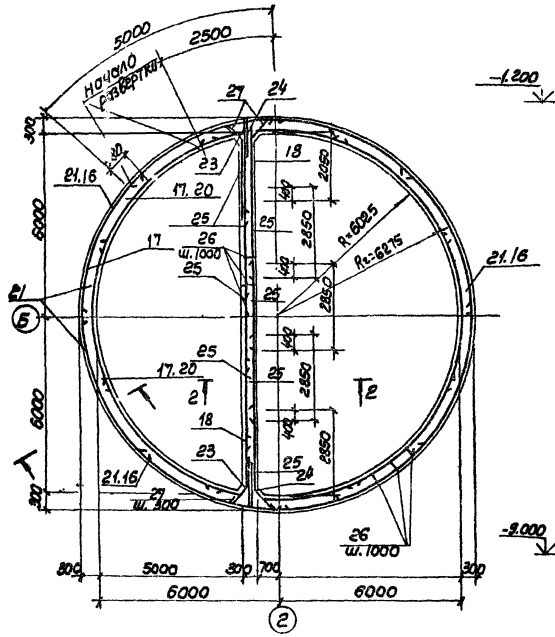

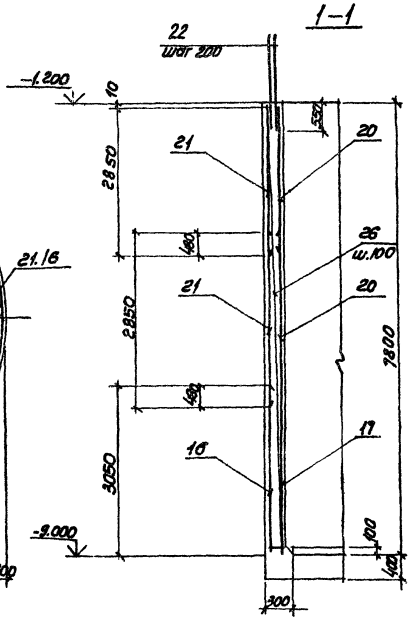

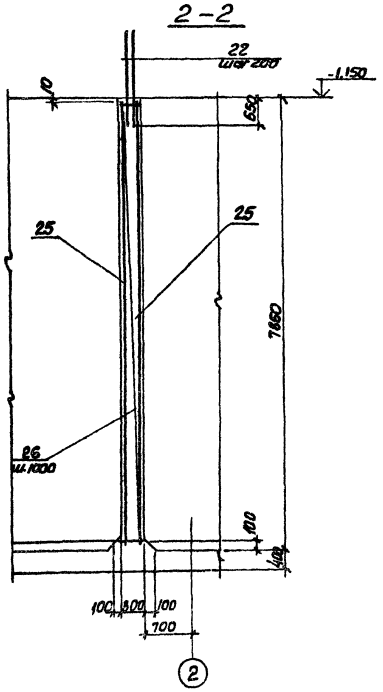

Защитный слой бетона для рабочей арматуры принят 25 мм

Развертка внутренних сеток по R= 6025

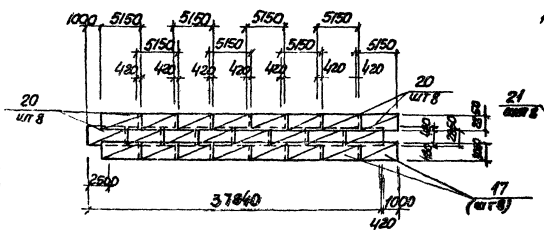

Развертка наружных сеток по R=6275

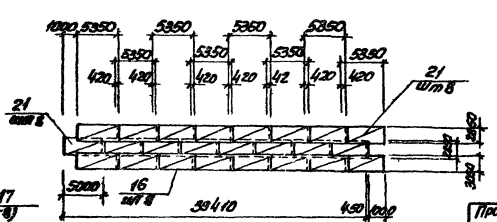

Привязан				ТП 902-1-86.84-КЖ			
		Нач.отд.	Шейко	Канализационная насосная станция производительностью 400-2000 м³/ч, напором 30-ч.м. с решетками-дробилками.	Стадия	Лист	Листов
		Н.контр.	Власенко		Р	6	
		Рук.гр.	Баровик	СТм1, СТм2. Схема армирования.	Госстрой СССР Союзводоканалпроект Харьковский Водоканалпроект		
		Ст.инж.	Шмандий				
Инв.№		Техник	Питанов				

Альбом IV

Типовой проект 902-1-86.84

Инв.№ подл. | Подпись и дата | Взам.инв.№

Типовой проект 902-1-86 84 Альбом IV

Деталь армирования
отверстий для сальников

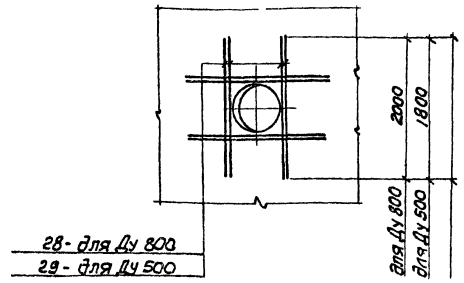

Ведомость деталей

Поз	Эскиз
23	1300; R 5275; 1300
24	1000; 1000; R-6275
27	1100

Спецификация стен СТм1, СТм2

Формат	Зона	Поз.	Обозначение	Наименование	Кол на ист		Примечание
				Сборочные единицы			
А2			лист 6,7	Стена монолитная СТм1	1		
А2		—	лист 6 7	то же СТм2	—	1	
А4		26	— ЮЖИ КР 12	Каркас плоский Кр12	36	13	
				Сетка арматурная			
		16	ГОСТ 23279-78	С 10АIII 200 / 10АIII-200 3050×5350 75/75	8	—	
		17	то же	С 10АIII-200 / 10АIII 200 3050×5150 75/75	8	—	
		20		С 10АIII 200 / 10АIII 200 2850×5150 75/75	16	—	
		21		С 10АIII 200 / 10АIII 200 2850×5350 75/75	16	—	
		18		С 14АIII 100 / 10АIII 300 2050×7850 25/25	—	2	
		25		С 14АIII 100 / 10АIII 300 2850×7850 25/25	—	8	
				Детали			
Б4		22		ф10АIII ГОСТ 5781 82 ℓ=1100	378	120	0.68кг
Б4		23*		ф14АIII ГОСТ 5781-82 ℓ-2600	—	54	3.14кг
Б4		24*		ф10АIII ГОСТ 5781 82 ℓ-2000	—	54	1.23кг
Б4		27*		ф10АI ГОСТ 5781 82 ℓ-1240	—	160	0.76кг
Б4		28		ф14АIII ГОСТ 5781-82 ℓ-2000	16	—	2.40кг
Б4		29		ф14АIII ГОСТ 5781 82 ℓ=1800	32	48	2.16кг
				Материалы			
				Бетон марки М200	92.4	28.1	м3

*) поз. 23 24 27 см. ведомость деталей

Марка	Стадия	
	Р	Р
	СТм1	СТм2

Ведомость расхода стали на элемент, кг

Марка элемента	Изделия арматурные						Изделия закладные							
	Арматура класса					Всего	Арматура класса							
	АI		АIII				АI			АIII				
	ГОСТ 5781-82		ГОСТ 5781-82				ГОСТ 5781-82			ГОСТ 5781-82				
	ф10	Итого	ф10	ф14	Итого		16		Итого	8	10	12		Итого
СТм1	—	—	5153.0	128.0	5281.0	5281.0	15.0		15.0	18.0	7.0	51.0		76.0
СТм2	303.0	303.0	877.0	1490.0	2367.0	2670.0	—		—	—	8.0	14.0		220

Изделия закладные																					
Прокат марки																					
ВСТ 3 кп 2									ВСТ3 кп2-1							Ст 0					
ГОСТ 103-76									ГОСТ 82-70				ГОСТ 19903-74			ГОСТ 2590-71					
6×100	8×100	8×150	8×200					Итого	8×250			Итого	-10		Итого	0.7	0.15			Итого
81.0	15.0	357.0	54.0					507.0	93.0			93.0	30.0		30.0	—	27.3			27.3
11.0	35.0	4.0	58.0					108.0	—			—	31.8		31.8	2,5	23.4			25.9

Изделия закладные										
Прокат марки									Всего	Общий расход
Ст 10				Ст 2						
ГОСТ 8732-78				ГОСТ 10704-76						
ТР 121×4	ТР 168×5		Итого	ТР 630×9		ТР 920×9		Итого		
—	—		—	82.6		60.7		165.7	914.0	6195
12.8	6.0		18.8	124.0	—	—		124.0	340.5	3000.5

Привязан								
Инв.N				Нач.отд.	Шейко			
				Гл.спец.	Власенко			
				Рук.гр.	Боровик			
				Ст.инж.	Шмандий			
				Техник	Потемов			

ТП 902-1 86.84 КЖ

Канализационная насосная станция производительностью 400 2000м3/ч напором 30 40м с решетками вертикали

Стадия	Лист	Листов
Р	7	

СТм1. СТм2. Схема армирования Спецификация

Госстрой СССР Союз водоканалпроект Харьковский Водоканалпроект

Подпись и дата | Взам инв N | Инв.N подл.

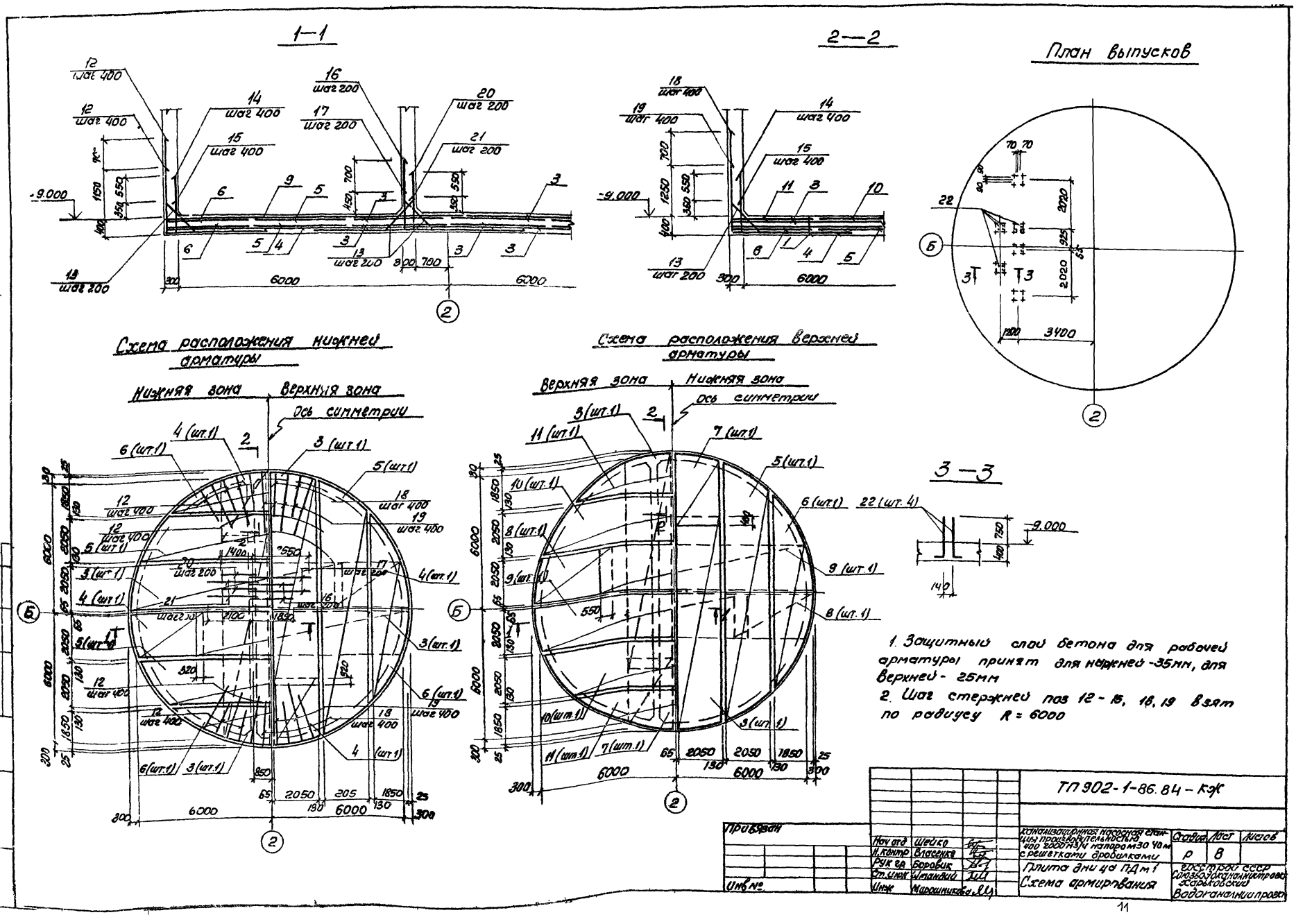
1—1
2—2
План выпусков
Схема расположения нижней арматуры
Нижняя зона
Верхняя зона
Ось симметрии
Схема расположения верхней арматуры
Верхняя зона
Нижняя зона
Ось симметрии
3—3
1. Защитный слой бетона для рабочей арматуры принят для нижней -35мм, для верхней - 25мм
2. Шаг стержней поз 12 - 15, 18, 19 взят по радиусу R = 6000
ТП 902-1-86.84 - КЖ
Привязан
Инв №
Нач отд Шейко
Н.контр Власенко
Рук гр Боровик
Ст.инж Шмандий
Инж Марошникова
Канализационная насосная станция производительностью 400 2000 м3/ч напором 30 40 м с решетками дробилками
Плита дни ца ПДм1
Схема армирования
Стадия Р
Лист 8
Листов
Госстрой СССР Союзводоканалнистроект Харьковский Водоканалниипроект
Типовой проект 902 1-86.84
Альбом IV
Взам инв №
Подпись и дата
Инв № подл

Альбом IV

Типовой проект 901-1 86 84

Схема расположения каркасов днища

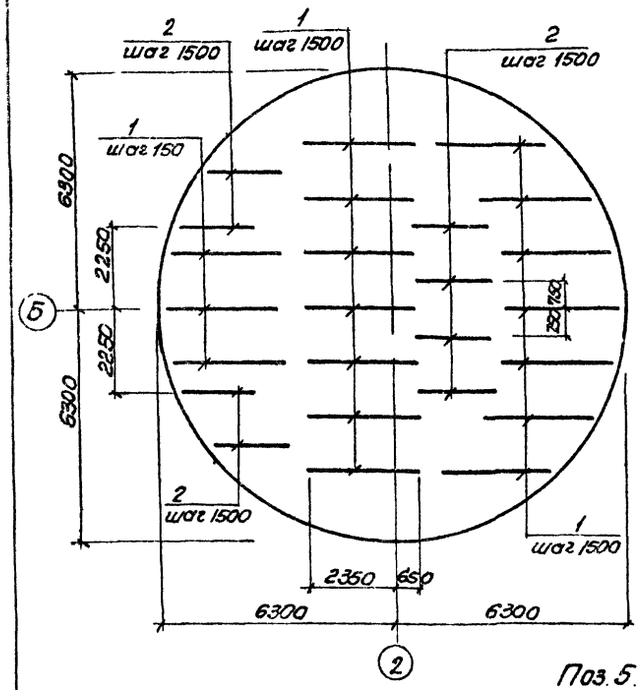

Раскрой сеток

Поз. 3, 9

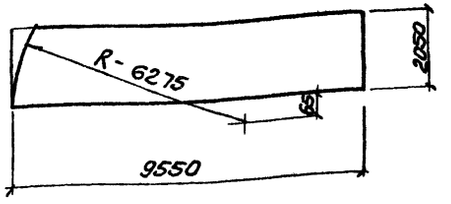

Поз. 4. 7

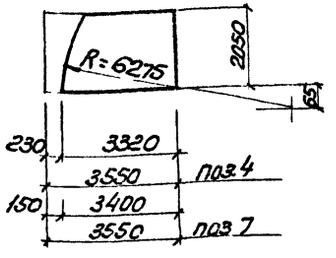

Поз. 8

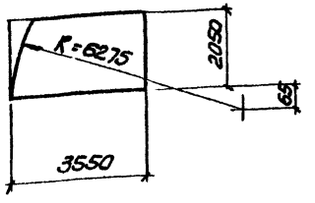

Поз. 5. 10

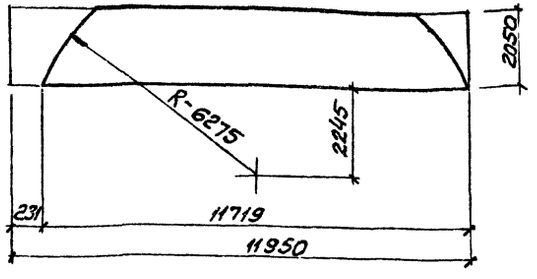

Поз. 6, 11

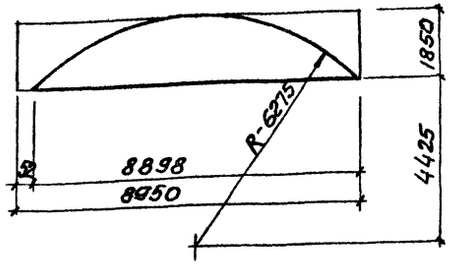

Спецификация днища ПДм1

Формат	Зона	Поз	Обозначение	Наименование	Кол.	Примечание
				Сборочные единицы		
А4		1	902 1- кжи-Кр13, Кр14	Каркас плоский Кр13	17	
А4		2	Кр13, Кр14	Кр14	8	
				Сетки арматурные		
		3	ГОСТ 23279 78	С $\frac{10АIII\ 200}{6АI\ 600}$ 2050×9650 $\frac{275}{275}$	6	
		4	ГОСТ 23279-78	С $\frac{10АIII\ 200}{6АI\ 600}$ 2050×3550 $\frac{275}{275}$	4	
		5	ГОСТ 23279-78	С $\frac{10АIII\ 200}{6АI\ 600}$ 2050×11950 $\frac{275}{275}$	6	
		6	ГОСТ 23279 78	С $\frac{10АIII\ 200}{6АI\ 600}$ 1850×8950 $\frac{275}{275}$	6	
		7	ГОСТ 23279 78	С $\frac{10АIII\ 200}{6АI\ 600}$ 2050×3550 $\frac{275}{275}$	2	
		8	ГОСТ 23279-78	С $\frac{14АIII\ 200}{6АI\ 600}$ 2050×3550 $\frac{275}{275}$	2	
		9	ГОСТ 23279-78	С $\frac{14АIII\ 200}{6АI\ 600}$ 2050×9550 $\frac{275}{275}$	2	
		10	ГОСТ 23279-78	С $\frac{14АIII\ 200}{6АI\ 600}$ 2050×11950 $\frac{275}{275}$	2	
		11	ГОСТ 23279 78	С $\frac{14АIII\ 200}{6АI\ 600}$ 1850×8950 $\frac{275}{275}$	2	
				Детали		
Б4		12*		ф20АIII ГОСТ 5781 82 С 3700	86	9.12кг
Б4		13*		ф10АI ГОСТ 5781 82 С=1240	309	0.76кг
Б4		14*		ф12АIII ГОСТ 5781 82 С=1350	95	1.20кг
Б4		15*		ф12АIII ГОСТ 5781 82 С 800	95	0.71кг
Б4		16*		ф16АIII ГОСТ 5781-82 С=3450	57	5.44кг
Б4		17*		ф16АIII ГОСТ 5781 82 С=3450	57	5.44кг
Б4		18*		ф25АIII ГОСТ 5781 82 С-4250	52	16.36кг
Б4		19*		ф25АIII ГОСТ 5781 82 С=4250	52	16.36кг
Б4		20*		ф12АIII ГОСТ 5781 82 С-2750	57	2.44кг
Б4		21*		ф12АIII ГОСТ 5781 82 С-2900	57	2.57кг
Б4		22*		ф16АIII ГОСТ 5781 82 С 1350	24	2.16кг
				Материалы		
				Бетон марки М200		50.2м3

*) Поз. 12 - 22 - см. ведомость деталей

Ведомость деталей

Поз.	Эскиз
12	2200 | 1500
13	1100
14	100 | 1250
15	100 | 700
16	1500 | 1950
17	800 | 2650
18	2300 | 1950
19	1500 | 2550
20	1250 | 1500
21	700 | 2200
22	1100 | 250

Ведомость расхода стали на элемент, кг

Марка элементы	Изделия арматурные														Общий расход
	Арматура класса													Всего	
	АI				АIII										
	ГОСТ 5781-82				ГОСТ 5781-82										
	ф6	ф10		Итого	ф10	ф12	ф14	ф16	ф20	ф25			Итого		
ПДм1	202.2	352.3		554.5	1351.4	687.7	882.0	658.1	184.3	1701.4			5384.9	5939.4	5939.4

Согласовано

Взам. инв. №

Подпись и дата

Инв. № подл.

Привязан

Инв. №

Нач. отд.	Шейко	
Н. контр.	Вл[illegible]енко	
Рук. гр.	Бор[illegible]	
Ст. инж.	Шмандий	
Инж.	Мирош[illegible]	

ТП902-1-86.84-КЖ

Канализационная насосная станция производительностью 400 гр/м³/у напором 30 чом с решетками дробилками

Стадия	Лист	Листов
Р	9	

Плита днища ПДМ1
Схема армирования
Спецификация

Госстрой СССР
Союзводоканалниипроект
Харьковский

19583-01 12

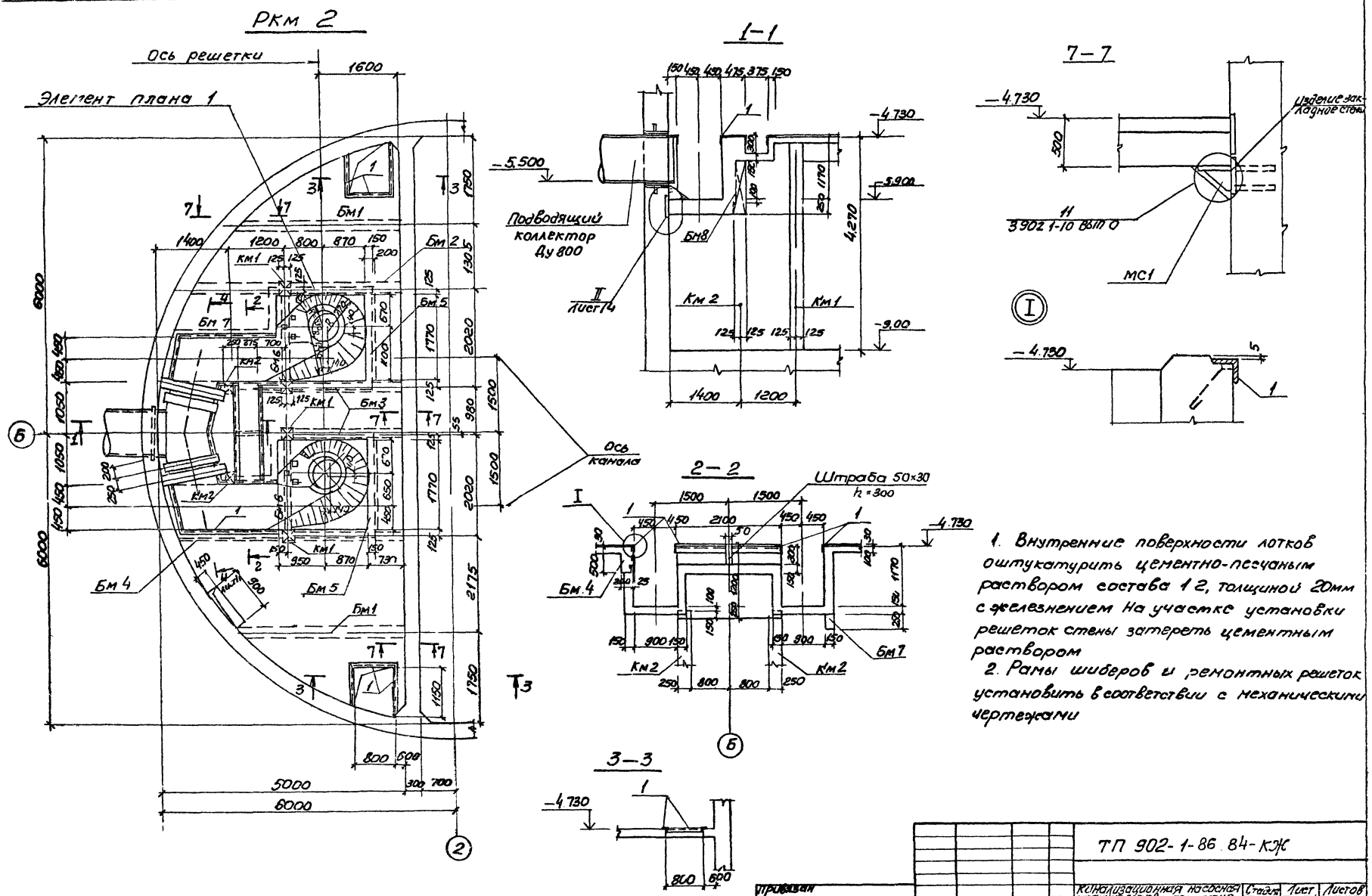

1. Внутренние поверхности лотков оштукатурить цементно-песчаным раствором состава 1:2, толщиной 20мм с железнением. На участке установки решеток стены затереть цементным раствором

2. Рамы шиберов и ремонтных решеток установить в соответствии с механическими чертежами

				ТП 902-1-86.84-КЖ		
Привязан				Канализационная насосная станция производительностью 400-2000м³ напором 30-40м с решетками дробилками	Стадия	Лист	Листов
	Нач. отд	Шейко			Р	10	
	Н. контр	Власенко					
	Рук. гр	Боровик		Ркм 2 Перекрытие на отм. 4700 Планы сечения 1:1-3, 7:7	Госстрой ССР Союзводоканалпроект Здорьковский Водоканалпроект		
	С. инж	Абрамова					
Инв. №	Инж	Литвиненко					

Типовой проект 902-1-86 84 Альбом IV

Элемент плана 1

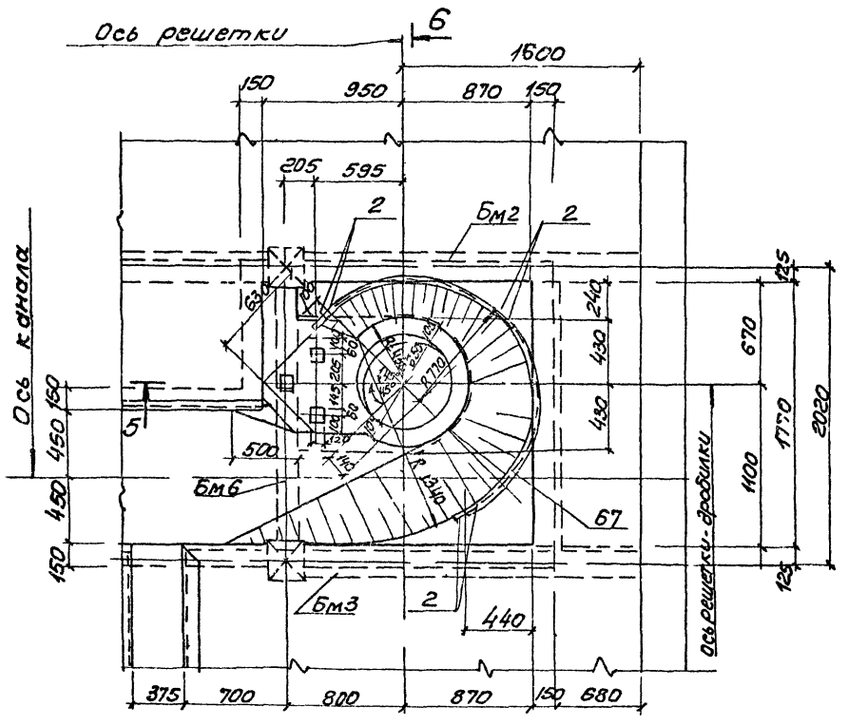

5—5

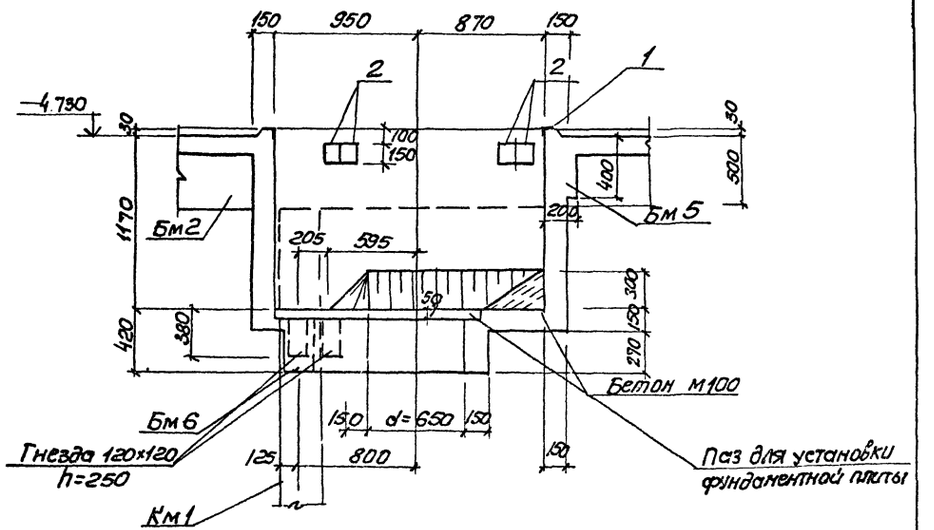

6—6

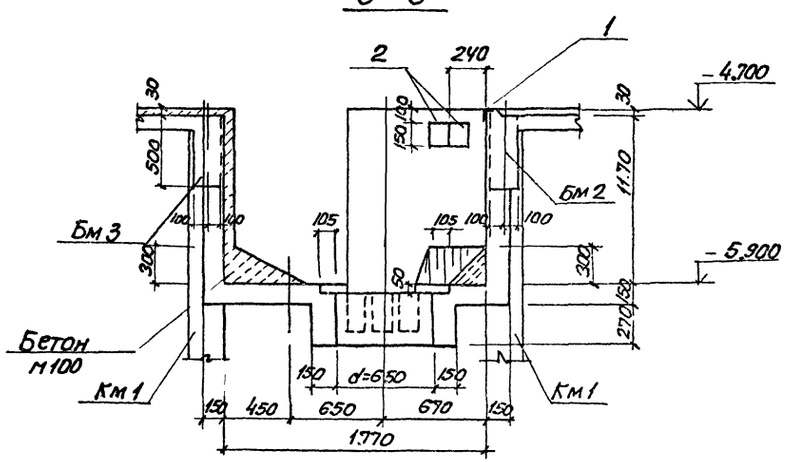

4—4

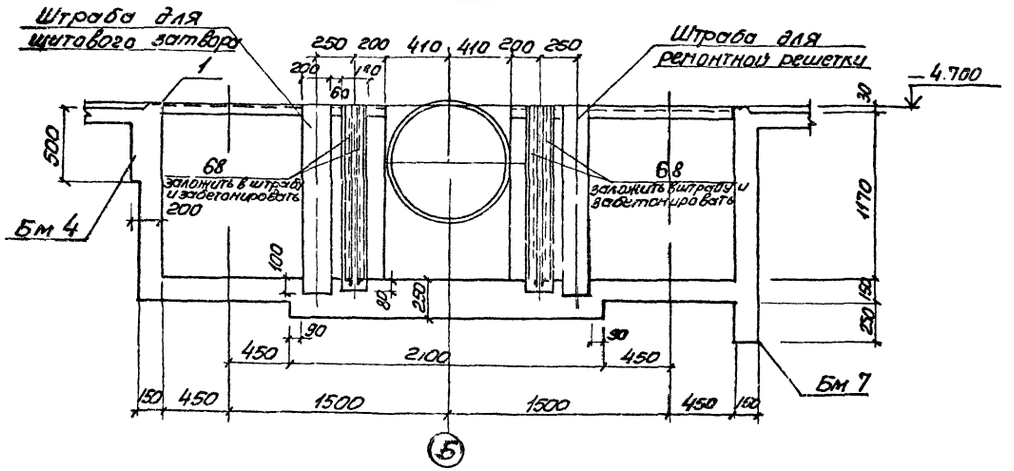

Привязан	Нач.отд. Шейко		ТП 902-1-86.84 КЖ	
	Н.контр. Власенко		Канализационная насосная станция производительностью 400-2000 м³/ч напором 30-40 м с решетками дробилками.	Стадия: Р; Лист: 11; Листов:
	Рук.гр. Боровик		РКМ2, Перекрытие на ОТМ-4700 Элемент плана 1	
	Ст.инж. [illegible]			

Типовой проект 902-1-86 84 Альбом IV

Инв. № подл. | Подпись и дата | Взам. инв. №

Пм 1

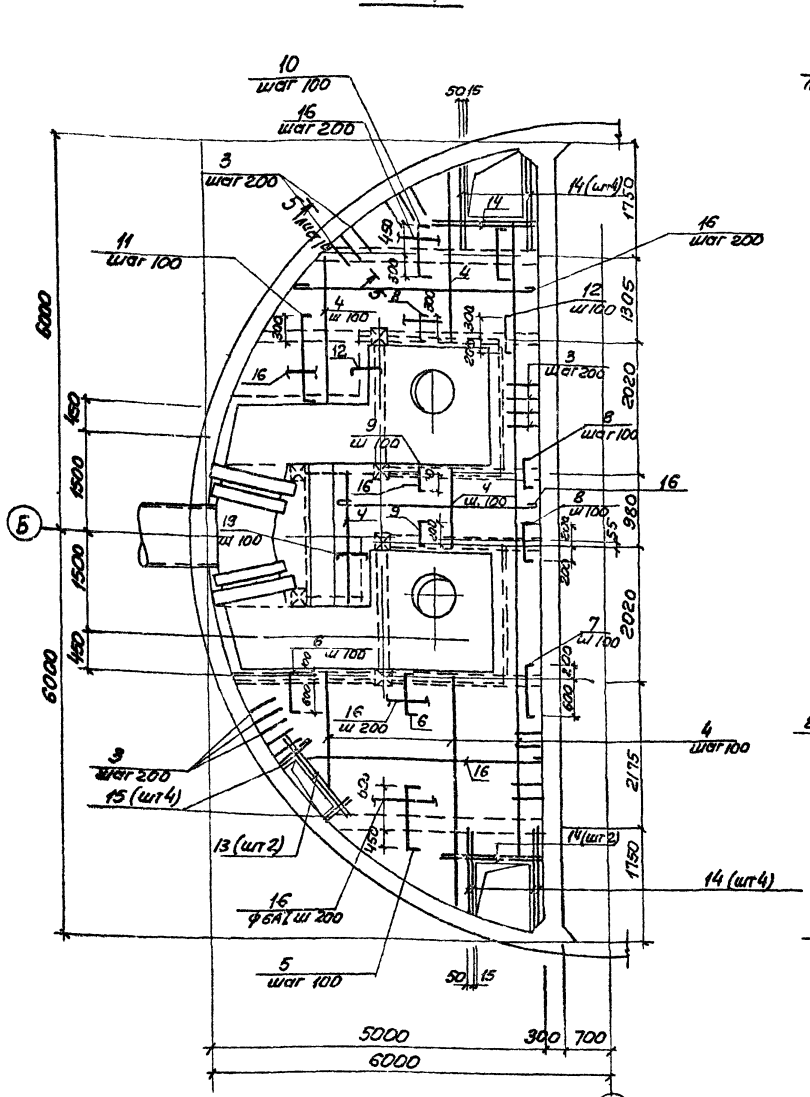

Бм 1

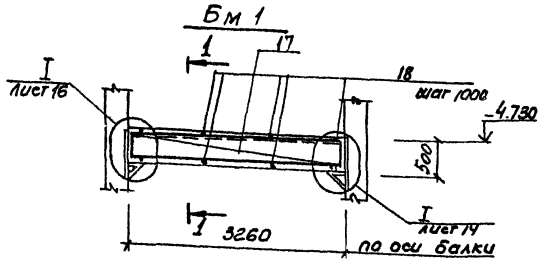

1–1

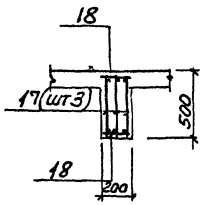

2–2

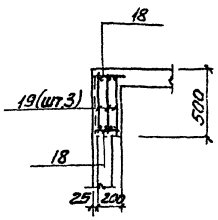

Бм 2

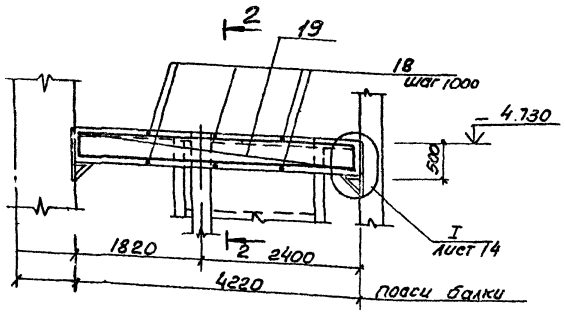

3–3

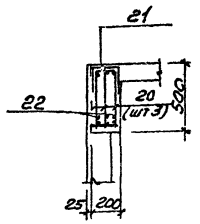

4–4

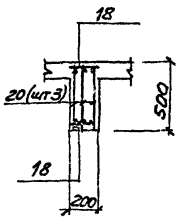

Бм 3

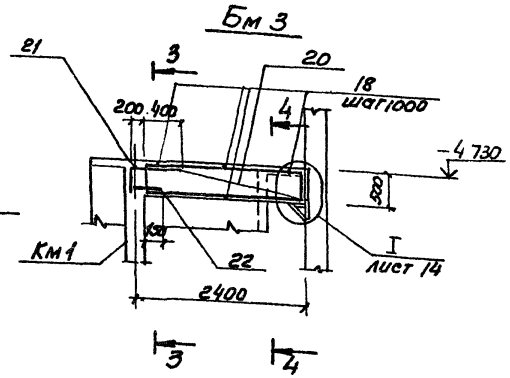

1. Защитный слой бетона до рабочей арматуры принят в плите - 15мм, в балках - 25мм
2. Все стержни плиты, пересекающиеся с МС 53 (поз 3), сварить во всех точках пересечения
3. Сварку производить электродами типа Э 42А ГОСТ 9467-75
4. Расчетная нагрузка на плиту составляет 197 кПа (18тс/м²)

Расчетные схемы балок

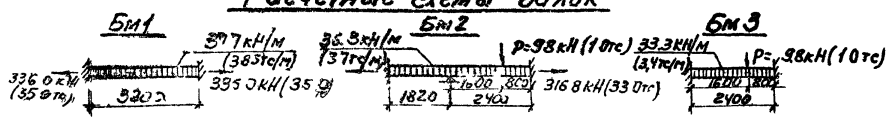

Привязан				ТП 902-1-86 84-КЖ		
					Стадия	Лист	Листов
	Нач. отд.	Шейко		Канализационная насосная станция производительностью 100 м³/час с решетками и дробилкой Р-БМ 2	Р	12	
	Н. контр.	Власенко					
	Рук. гр.	Боробик					
	Ст. инж.	Абрамзон		Перекрытие на отм. 4.700 Плита Пм 1 Балки Бм 1 Бм 3 Схема армирования	Госстрой СССР Союзгипрокоммунстрой за рубежом Водоканалпроект		
	Инж.	Литвиненко					
Инв. №							

Альбом 11

Типовой проект 902 1-86.84

Бм 4

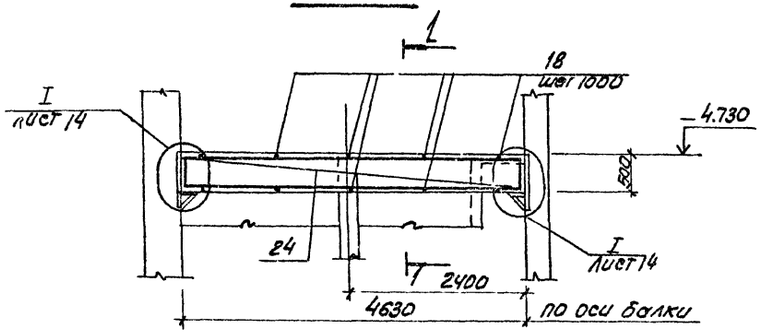

Бм 8

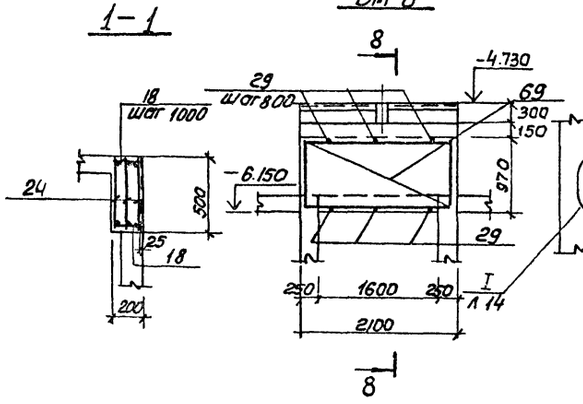

Бм 7

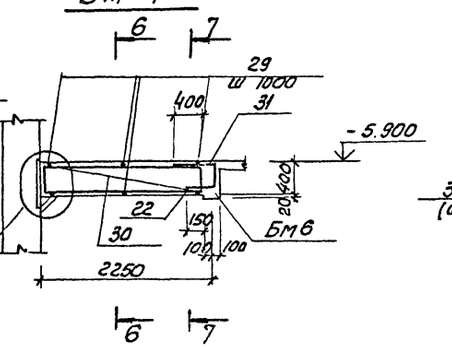

6—6

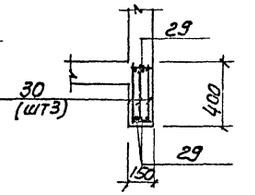

Бм 5

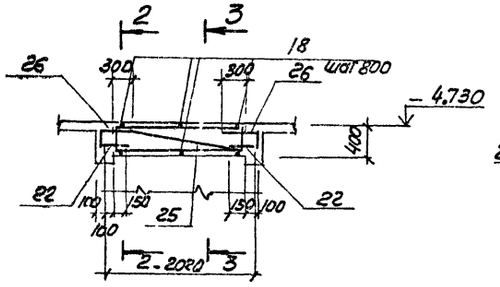

2—2

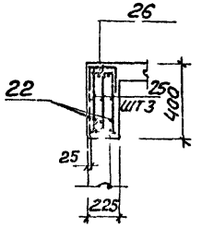

3—3

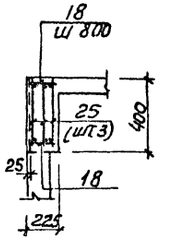

7—7

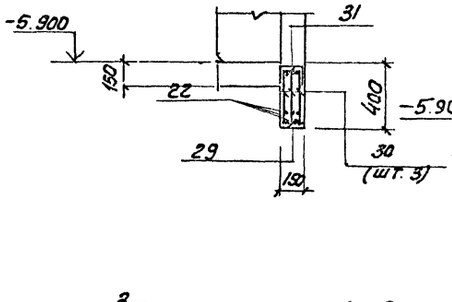

8—8

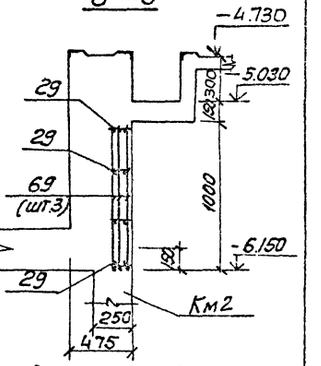

Защитный слой бетона до рабочей арматуры принят - 25мм

Бм 6

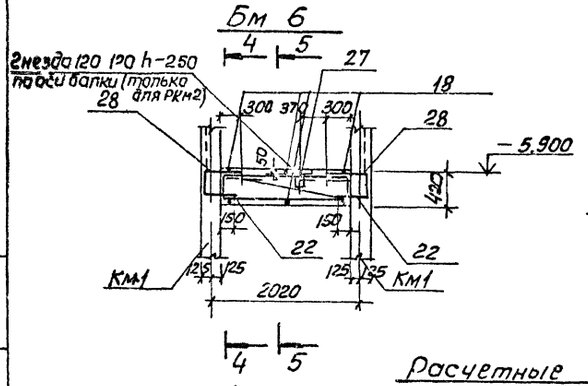

4—4

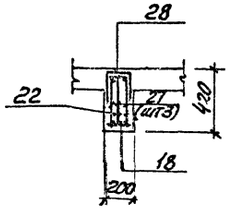

5—5

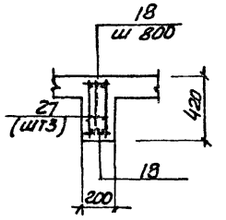

Бм 8

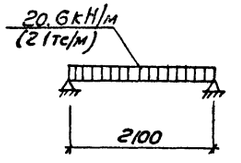

Расчетные схемы балок

Бм 4

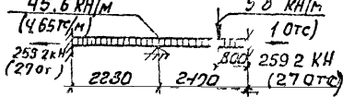

Бм 5

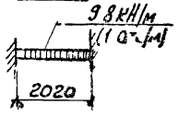

Бм 6

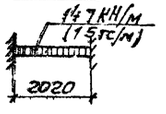

Бм 7

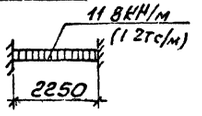

					ТП 902 1-86.84-КЖ		
Привязан							
	Нач. отд	Шевко			Каналообразующая основа сборных железобетонных ребристых перекрытий для зданий и сооружений с применением монолитного бетона	Стадия	Лист	Листов
	Н. контр.	Власенко				Р	13	
	Рук. гр.	Бороник						
	Гл. инж.	Иванов			Перекрытие на отм. 4.700 балки БМ4 - БМ8	Схема расположения элементов сборных железобетонных конструкций		
Инв. №	Инж.	Литвинюк						

Км 1

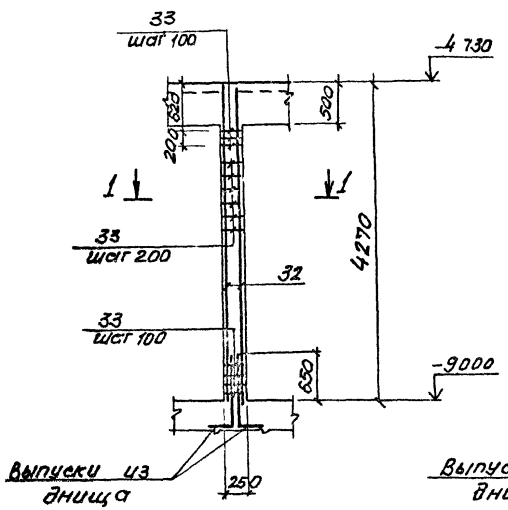

Км 2

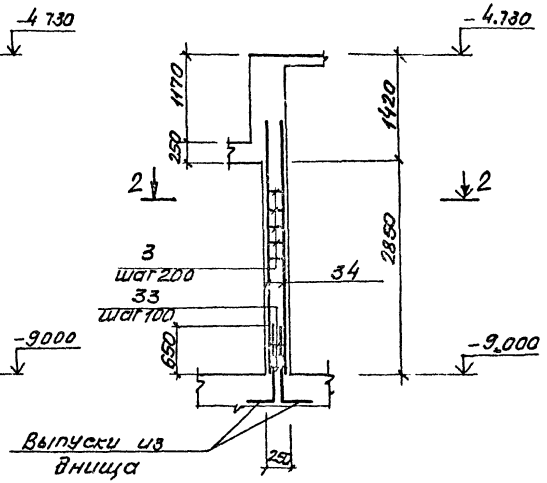

I

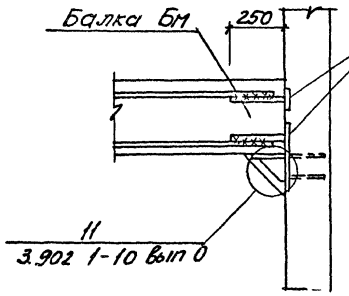

5-5

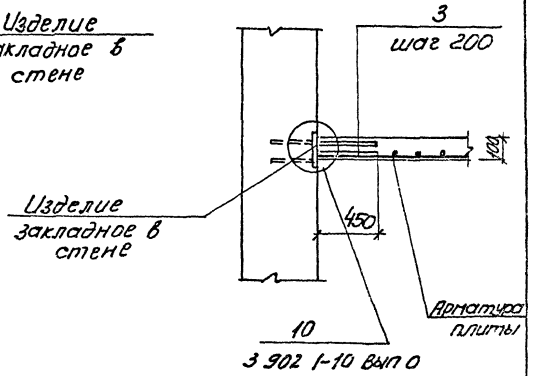

1-1

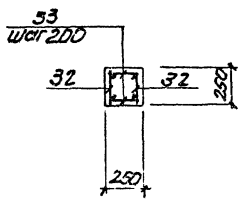

2-2

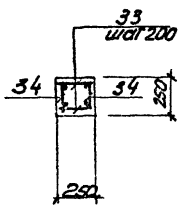

Защитный слой бетона до рабочей арматуры колонн принят 25мм

Расчетные схемы колонн

Км 1

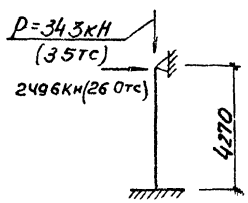

Км 2

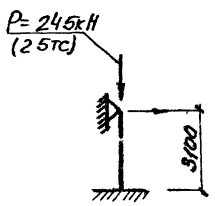

II

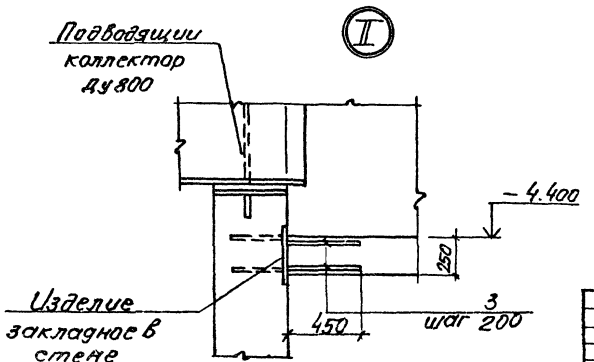

Привязан				ТП 902 1-86.84 КЖ	
Нач.отд	Шрейко				
Н.контр.	Власенко				
Рук.гр.	Боровик				
Гип	Логинова				
Инж.	Литвинец				
Инв.№					

Ка канализационная насосная стан-ция производительностью 1200 л/сек напора 21,5м с решетками РКМ 2, РКМ 3

Перекрытие на отм. 4,700 Колонны Км 1, Км 2 Схема армирования

Стадия	Лист	Листов
Р	14	

ГПИ Госстроя СССР Гос. Донецкий Харьковский Водоканалпроект

Альбом V

Типовой проект 902-1-86.84

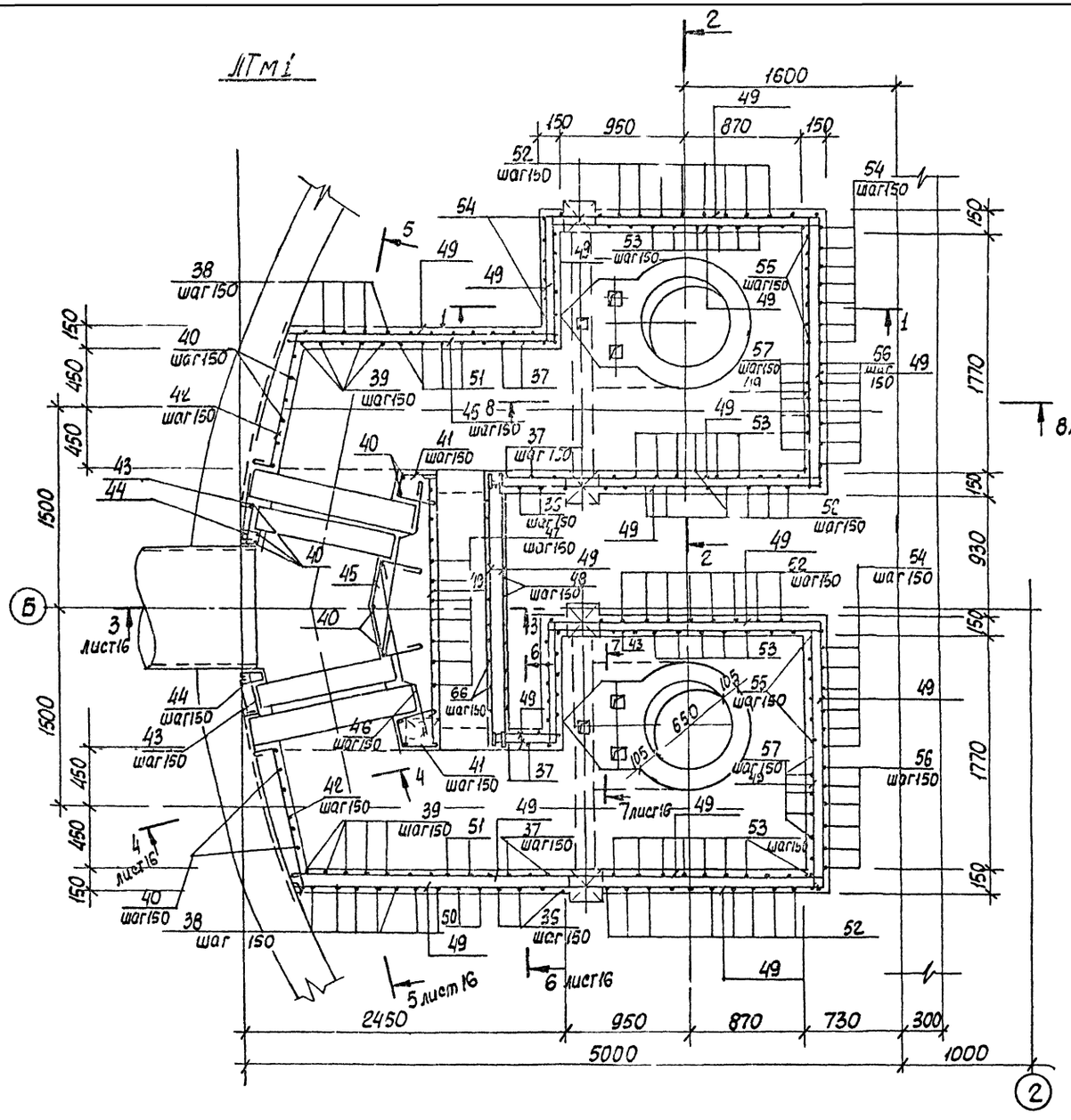

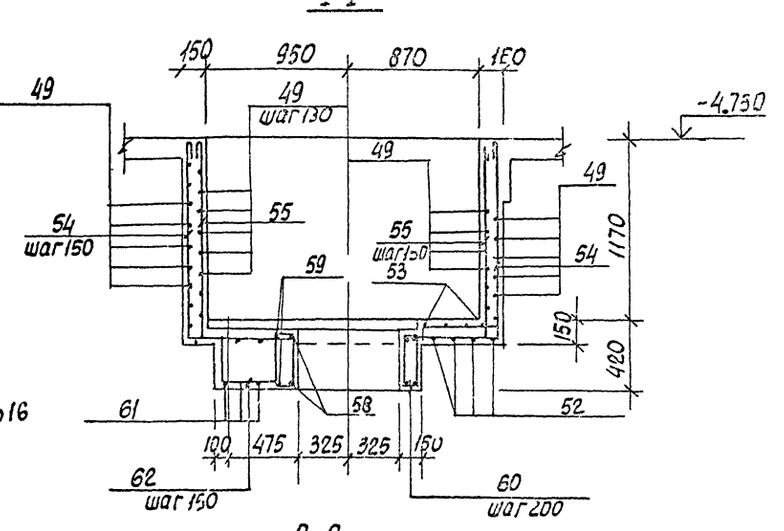

Защитный слои бетона до рабочей арматуры принят - 20 мм

					ТП 902-1-86.84 – КЖ		
Привязан				Канализационная насосная станция производительностью 400-800 м3/ч напором 30-40 м с решетками-дробилками	Стадия	Лист	Листов
		Нач. отд.	Шейко		Р	15	
		Н. контр.	Власенко				
		Рук. гр.	Боровик	РКМ2	Госстрой СССР Союзводоканалниипроект Харьковский Водоканалпроект		
Инв. №		Ст. инж.	Абратова	Спецификация перекрытия. (окончание)			
		Инж.	Литвиненко				

Альбом IV

Типовой проект 902-1-86.84

5-5

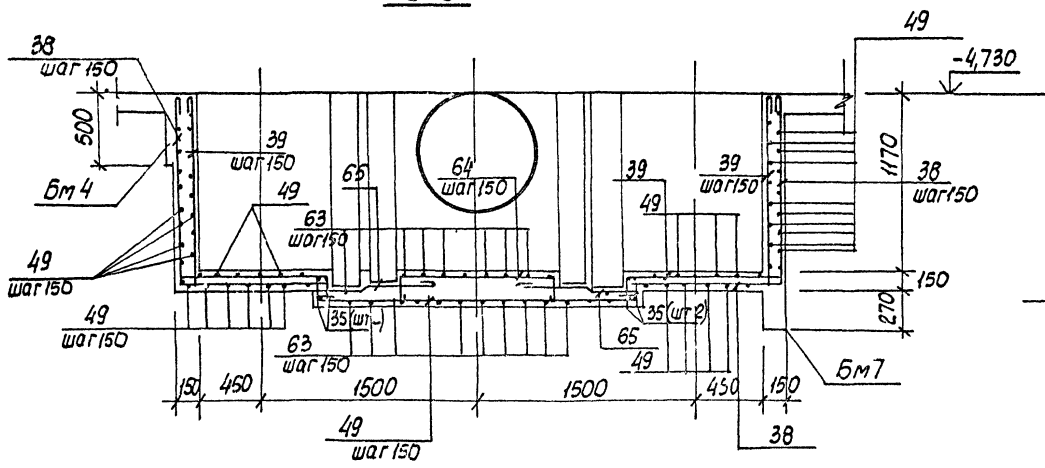

6-6

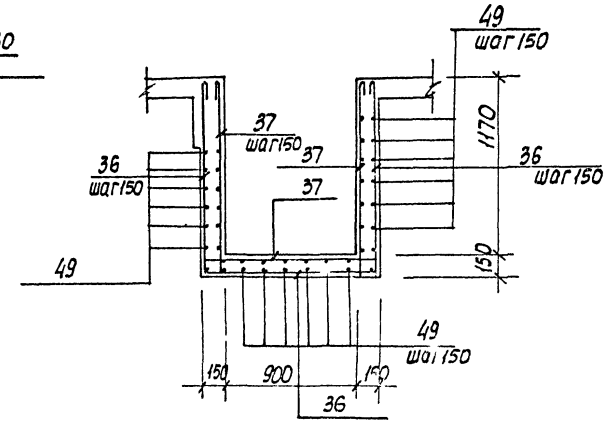

7-7

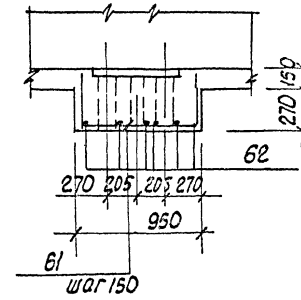

3-3

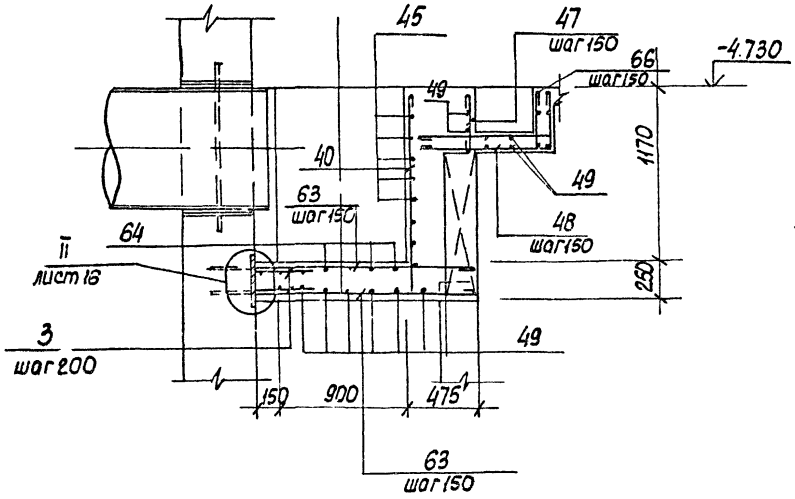

4-4

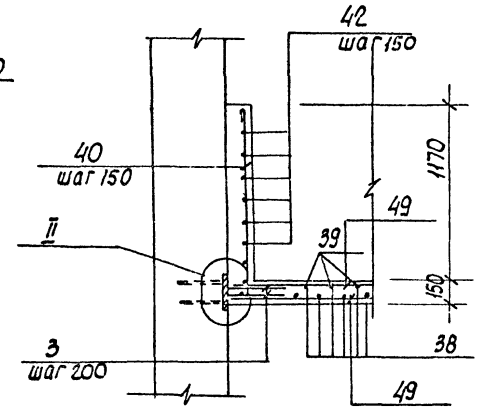

8-8

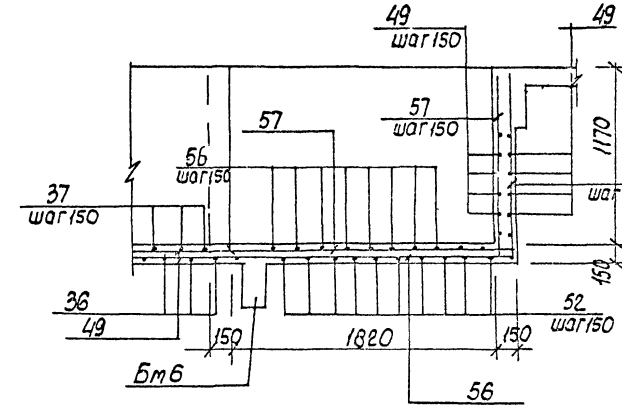

Защитный слой бетона до рабочей арматуры принят - 20мм

Привязан				ТП 902-1-86.84 – КЖ	
	Нач. отд.	Шейко		Канализационная насосная станция производительностью 400-800м³/ч напором 30-40м с решетками-дробилками	стадия: Р; лист: 16; листов:
	Н. контр.	Власенко			
	Рук. гр.	Боровик		РКМ2 Спецификация перекрытия. (окончание)	Госстрой СССР Союзводоканалниипроект Харьковский Водоканалпроект
	Ст. инж.	Ибратова			
Инв. №	Инж.	Литвиненко			

19543-01 19

Альбом IV

Типовой проект 902-1-86 84

Ведомость деталей

Поз.	Эскиз
5	1050 (80 / 80)
6	700 (80 / 80)
7	800 (80 / 80)
8	400 (80 / 80)
9	300 (80 / 80)
10	750 (80 / 80)
11	1250 (80 / 80)
12	500 (80 / 80)
22	300 (150)
36	1280 / 1160 / 1280
37	1280 / 1160 / 1280 (110 / 110 / 110)
38	1280 / 1160
39	1280 / 1160 (110 / 110)
40	1280
41	250 / 300 / 105 / 90 / 2
42	1100 (120)
43	320 (50)
44	90 / 80 / 105 / 120 / 120
45	300 / 200 / 90 / 150 / 200 / 300 / 110
46	400 / 500 / 110
47	390
48	950 / 380

Поз.	Эскиз
50	1280 / 1170 / 1010
51	1280 / 1010 / 110 / 1170 / 110 / 110
52	1280 / 2040 / 1280
53	1280 / 2040 / 1280 (110 / 110 / 110)
54	1280 / 2080 / 1280
55	1280 / 2080 / 1280 (110 / 110 / 110)
56	2510 / 1280
57	2510 / 1280 / 110 / 110
58	450 / 690
59	450 / 910
60	110 / 340 / 185 / 415
61	380 / 910 / 380
62	380 / 520
63	1500÷1400
64	1100÷800 / 200 / 200
65	150 / 300 / 400 / 70 / 70
66	320 / 950 / 110 / 110

Спецификация к перекрытию РКм2 (начало)

Формат	Зона	Поз.	Обозначение	Наименование	Кол.	Примечание
				Плита Пм1 - шт.1		
				Сборочные единицы		
		1	1.400-15, вып. 1	Изделие закладное МН556	17.0	м
		3	3.902-1 1-10, вып. 0	То же МС53	21.2	
				Детали		
Б4		4		ф8АIII ГОСТ 5781-82	315.0	0.4кг
Б4		5*		ф10АIII То же ℓ=1210	33	0.75кг
Б4		6*		ф8АIII ГОСТ 5781-82, ℓ=860	41	0.53кг
Б4		7*		ℓ=960	6	0.6кг
Б4		8*		ℓ=560	30	0.35кг
Б4		9*		ℓ=430	35	0.3кг
Б4		10*		ℓ=910	33	0.55кг
Б4		11*		ℓ=1410	10	0.87кг
Б4		12*		ℓ=660	16	0.4кг
Б4		13		ф12АIII ГОСТ 5781-82, ℓ=1850	2	1.67кг
Б4		14		ℓ=1600	12	1.4кг
Б4		15		ℓ=900	4	0.8кг
Б4		16		ф6АI ГОСТ 5781-82	11 2/15	0.23кг
				Балка Бм1 - шт2		
				Сборочные единицы		
А4		17	902-1-86.84 - КЖИ-Кр1	Каркас плоский Кр1	6	
А4		23	МС11	Изделие соединительное МС11	4	
				Детали		
Б4		18		ф6АI ГОСТ 5781-82, ℓ=180	16	0.1кг
				Балка Бм2 - шт.1		
				Сборочные единицы		
Б4		19	Кр2	Каркас плоский Кр2	3	
				Детали		
Б4		18		ф6АI ГОСТ 5781-82, ℓ=180	10	0.1кг
Б4		23		ф16АIII ГОСТ 5781-82, ℓ=250	12	0.4кг

*) Поз. 5÷12, 22 - см. Ведомость деталей

Формат	Зона	Поз.	Обозначение	Наименование	Кол.	Примечание
				Балка Бм3 - шт2		
				Сборочные единицы		
А4		20	902-1-86.84 КЖИ-Кр3	Каркас плоский Кр3	6	
А4		21	- С1	Сетка арматурная С1	2	
А4		23	- МС11	Изделие соединительное МС11	12	
				Детали		
Б4		18		ф6АI ГОСТ 5781-82, ℓ=180	12	0.1кг
Б4		22*		ф10АIII ГОСТ 5781-82, ℓ=450	6	0.2кг
				Балка Бм4 - шт1		
				Сборочные единицы		
А4		24	-Кр4	Каркас плоский Кр4	3	
А4		23	-МС11	Изделие соединительное МС11	12	
				Детали		
Б4		18		ф6АI ГОСТ 5781-82, ℓ=180	10	0.1кг
				Балка Бм5 - шт2		
				Сборочные единицы		
А4		25	Кр5	Каркас плоский Кр5	6	
А4		26	- С2	Сетка арматурная С2	4	
				Детали		
Б4		18		ф6АI ГОСТ 5781-82, ℓ=180	12	0.1кг
Б4		22*		ф10АIII то же, ℓ=450	6	0.2кг
				Балка Бм8 - шт1		
				Сборочные единицы		
А4		69	-Кр11	Каркас плоский Кр11	3	
				Детали		
Б4		29		ф6АI ГОСТ 5781-82, ℓ=130	12	0.03кг

Инв. № подл. | Подпись и дата | Взам. инв. №

Привязан

Инв. №

Нач. отд.	Шейко	
Н. контр.	Власенко	
Рук. гр.	Боровик	
Ст. инж.	Абрамова	
Инж.	Литвиненко	

ТП 902-1-86.84 - КЖ

Канализационная насосная станция производительностью 400-2000 м³/ч напором 30-40 м с решетками-дробилками

РКм2 Спецификация перекрытия. (окончание)

Стадия	Лист	Листов
Р	17	

Госстрой СССР Союзводоканалпроект Харьковский Водоканалпроект

Спецификация к перекрытию РКм2 (окончание)

Формат	Зона	Поз	Обозначение	Наименование	Кол	Примечание
				Балка Бм6 - шт 2		
				Сборочные единицы		
А4		27	902 1-86 84- Кжи Кр6	Каркас плоский Кр6	6	
А4		28	-С3	Сетка арматурная С3	4	
				Детали		
Б4		22*		ф10АIII ГОСТ 5781 82, ℓ 450	12	0.28кг
Б4		18		ф6АI ГОСТ то же, ℓ=180	12	0.03кг
				Балка Бм7 - шт 1		
				Сборочные единицы		
А4		30	-Кр7	Каркас плоский Кр7	3	
А4		31	-С3	Сетка арматурная С3	1	
А4		23	-МС11	Изделие соединит МС11	12	
				Детали		
Б4		29		ф6АI ГОСТ 5781 82 ℓ=130	6	0.02кг
Б4		23		ф16АIII то же, ℓ=250	6	0.4кг
Б4		30*		ф10АIII " ℓ=450	3	0.28кг
				Колонна Км1 шт4		
				Сборочные единицы		
А4		32	-Кр8	Каркас плоский Кр8	8	
				Детали		
Б4		33		ф8АI ГОСТ 5781 82, ℓ-230	184	0.1кг
				Колонна Км2 шт 2		
				Сборочные единицы		
А4		34	-Кр9	Каркас плоский Кр9	4	
				Детали		
Б4		33		ф8АI ГОСТ 5781 82, ℓ-230	136	0.1кг
				Лоток ЛТМ1 - шт 1		
				Сборочные единицы		
		3	3.902 1 10 вып 0	Изделие закладное МС53	42	
		2	1.400 15 вып 1	то же МН III-2	6	
		67	1.400-15 вып 1	" Мн. 548	п.м 3.2	
А4		68	902 1-86 84 Кжи МН3	" МН3	4	
А4		35	-Кр10	Каркас плоский Кр10	4	

Формат	Зона	Поз	Обозначение	Наименование	Кол	Примечание
				Детали		
Б4		36*		ф8АI ГОСТ 5781 82, ℓ 3840	6	1.5кг
Б4		37*		ℓ=4280	6	1.7кг
Б4		38*		ℓ=2560	18	1.1кг
Б4		39*		ℓ=2780	18	1.2кг
Б4		40*		ℓ=1400	35	0.6кг
Б4		41*		ℓ=920	16	0.3кг
Б4		42*		ℓ=1340	16	0.5кг
Б4		43*		ℓ=490	16	0.2кг
Б4		44*		ℓ=440	16	0.2кг
Б4		45*		ℓ=1120	9	0.5кг
Б4		46*		ℓ=1150	18	0.5кг
Б4		47*		ℓ=510	15	0.2кг
Б4		48*		ℓ=1450	14	0.6кг
Б4		49			423 0	м 0.4кг
Б4		50*		ℓ=3580	8	1.43кг
Б4		61*		ℓ=4020	8	1.61кг

Формат	Зона	Поз	Обозначение	Наименование	Кол	Примечание
Б4		52		ф12АIII ГОСТ 5781 82, ℓ-4600	24	4.14кг
Б4		53*		то же, ℓ-6040	26	4.5кг
Б4		54*		ℓ=4640	12	4.2кг
Б4		55*		ℓ=5080	12	4.6кг
Б4		56*		ℓ-3790	12	3.4кг
Б4		57*		ℓ=4010	12	3.6кг
Б4		58*		ℓ=2620	4	2.3кг
Б4		59*		ℓ=3300	4	3.0кг
Б4		60*		ф6АI ГОСТ 5781-82 ℓ-1050	25	0.2кг
Б4		61*		ℓ=1670	6	1.5кг
Б4		62*		ℓ=900	12	0.8кг
Б4		63*		ф8АI ГОСТ 5781-82, ℓср-1450	28	0.6кг
Б4		64*		ℓср=1470	6	0.6кг
Б4		65*		ℓ=1050	18	0.4кг
Б4		66*		ℓ=1670	14	0.61кг
				Материалы на РКм 2		
				Бетон марки М200	13.5	м3

*) поз 22 36-48, 50-66см. Ведомость деталей на листе 19

Ведомость расхода стали на элемент, кг

Марка элемента	Изделия арматурные												Изделия закладные									Общий расход
	Арматура класса											Всего	Арматура класса			Прокат марки					Всего	
	АI				АIII								АIII			Вст3 сп 2-1						
	ГОСТ 5781-82				ГОСТ 5781 82								ГОСТ 5781 82			ГОСТ 8509-72*	ГОСТ 19903-74					
	6	8	10	Итого	8	10	12	16			Итого		8	10	Итого	L50×5	δ=8			Итого		
РКм2	114.8	412.8		527.6	126.0	36.9	513.3	469.5			1145.7	1673.3	8.6	14.0	22.6	70.3	23.6			93.9	115.5	1789.8

Нач.отд.	Шейко		ТП 902 1-86.84 - КЖ				
Н.контр.	Власенко						
Рук.гр.	Боровик		Канализационная насосная станция производительностью 400 2000м3/ч напором 30 40м с решетками дробилками	Стадия	Лист	Листов	
Ст.инж.	Абрамова			Р	18		
Инж.	Литвин і ко		РКм2 Спецификация перекрытия (окончание)	Госстрой СССР Союзводоканалпроект Харьковский Водоканалпроект			

Привязан

Инв №

19583 01 21

Типовой проект 902-1-86.84 Альбом IV

РКм3

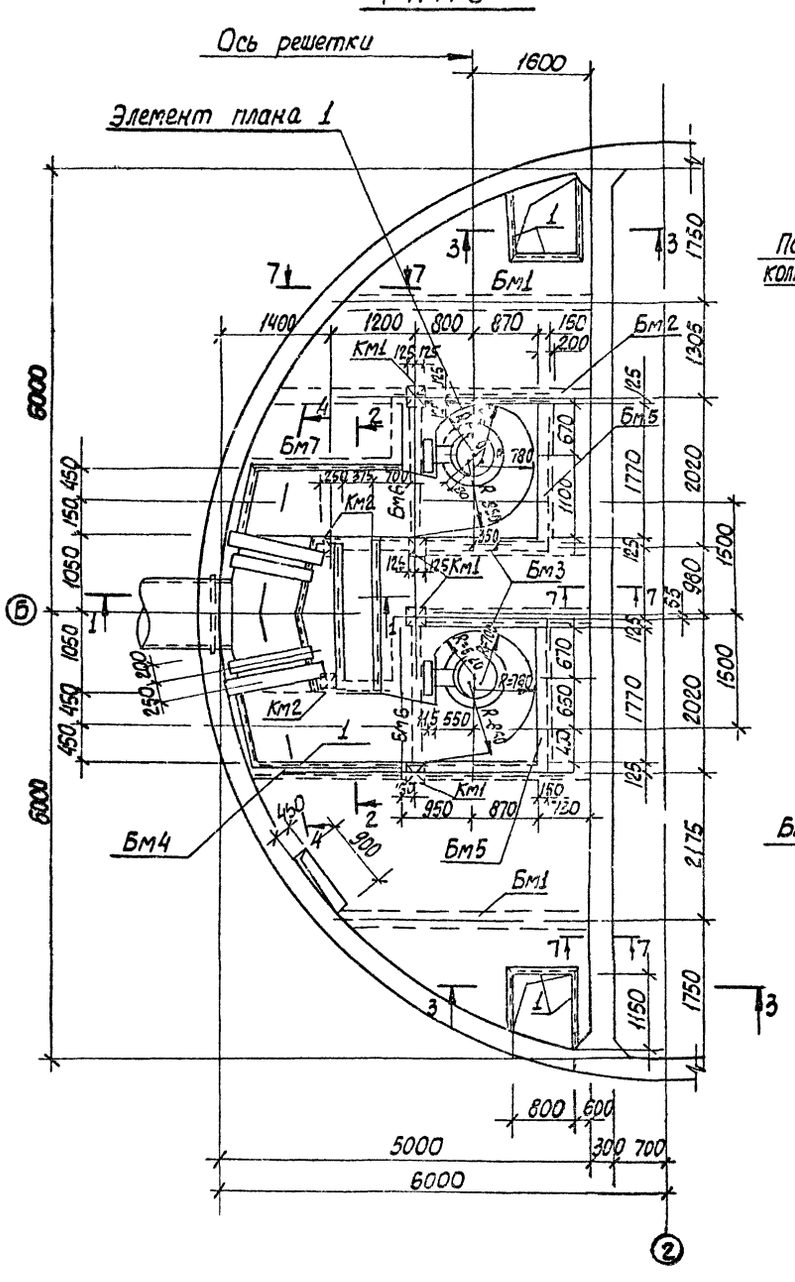

1-1

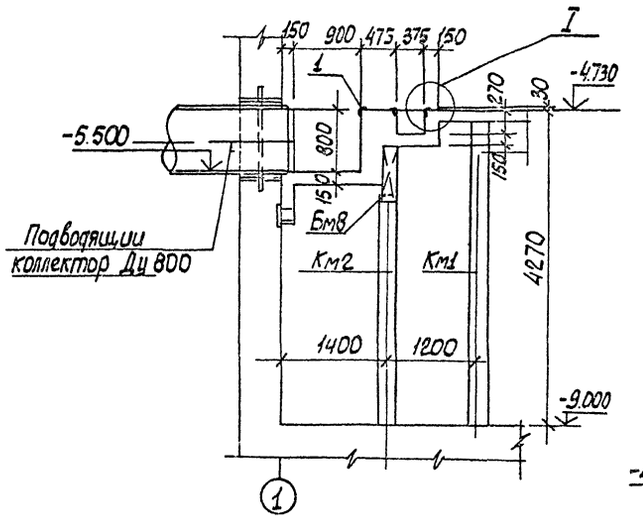

7-7

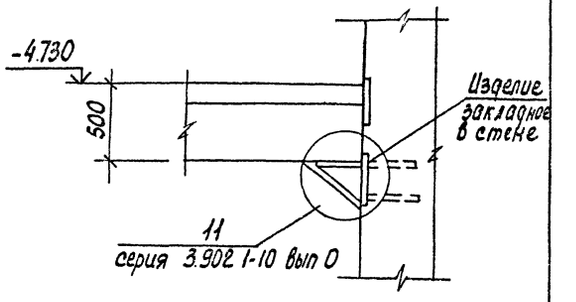

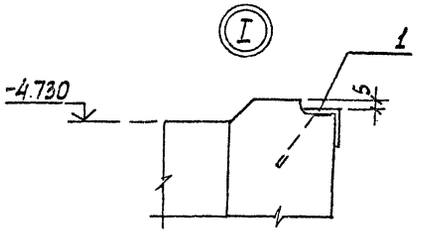

2-2

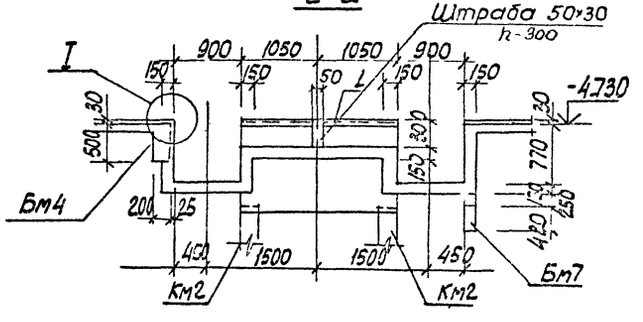

3-3

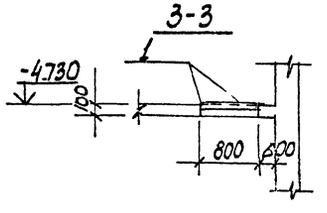

1. Внутренние поверхности лотков оштукатурить цементно-песчаным раствором состава 1:2, толщиной 20мм
2. Рамы щитовых затворов и ремонтных решеток установить в соответствии с механическими чертежами.

Привязан

Инв. № подл. | Подп. и дата | Взам. инв. №

Нач.отд.	Шейко		
Н.контр.	Власенко		
Рук.гр.	Боровик		
Ст.инж.	Иоратова		
Инж.	Литвиненко		

ТП 902-1-86.84 – КЖ

Канализационная насосная станция производительностью 400-2000м³/ч напором 30-40м с решетками-дробилками

стадия	лист	листов
Р	19	

РКм2 Спецификация перекрытия. (окончание)

Госстрой СССР Союзводоканалниипроект Харьковский Водоканалпроект

19383-01 22

Элемент плана 1

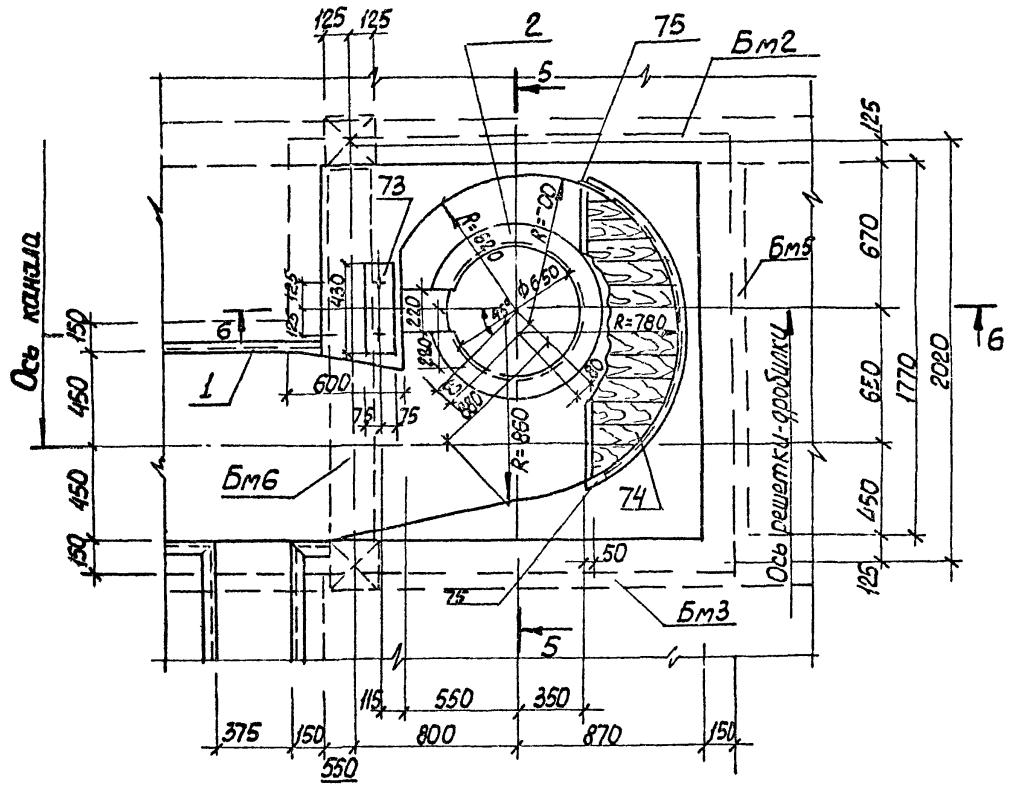

5-5

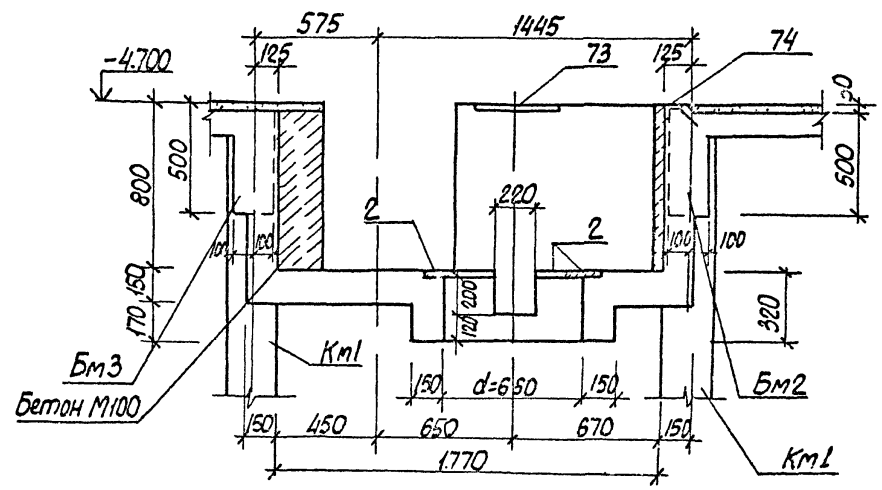

6-6

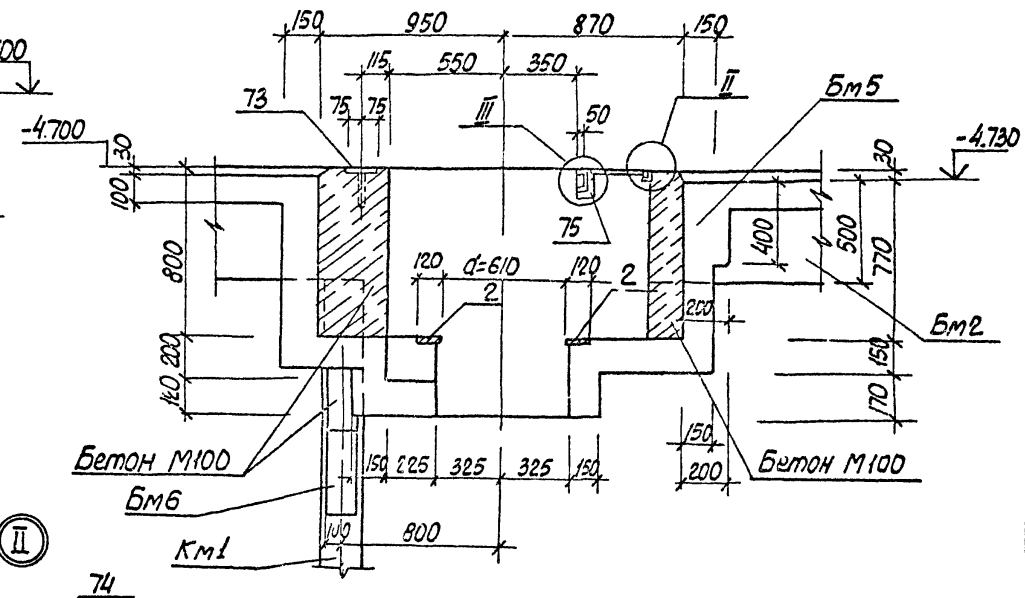

4-4

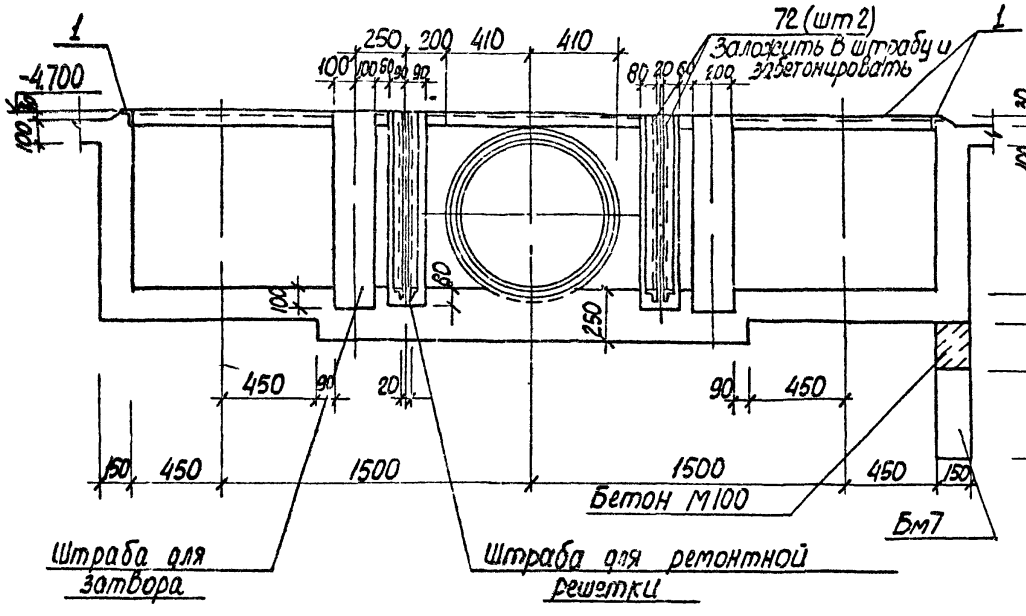

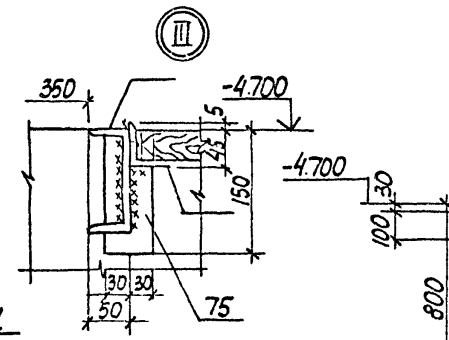

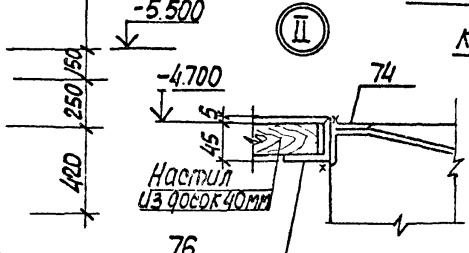

Привязан				ТП 902-1-86.84 – КЖ	
				Канализационная насосная станция производительностью 400-8000м³/ч напором 30-40м с решетками-дробилками	Стадия: Р; Лист: 20; Листов:
	Нач. отд.	Шейко		РКМ2 Спецификация перекрытия. (окончание)	Госстрой СССР Союзгосканализпроект Харьковский Водоканалпроект
	Н. контр.	Власенко			
	Рук. гр.	Боровик			
	Ст. инж.	Абратова			
Инв. №	Инж.	Лутвиненко			

19085-01 23

Пм 2

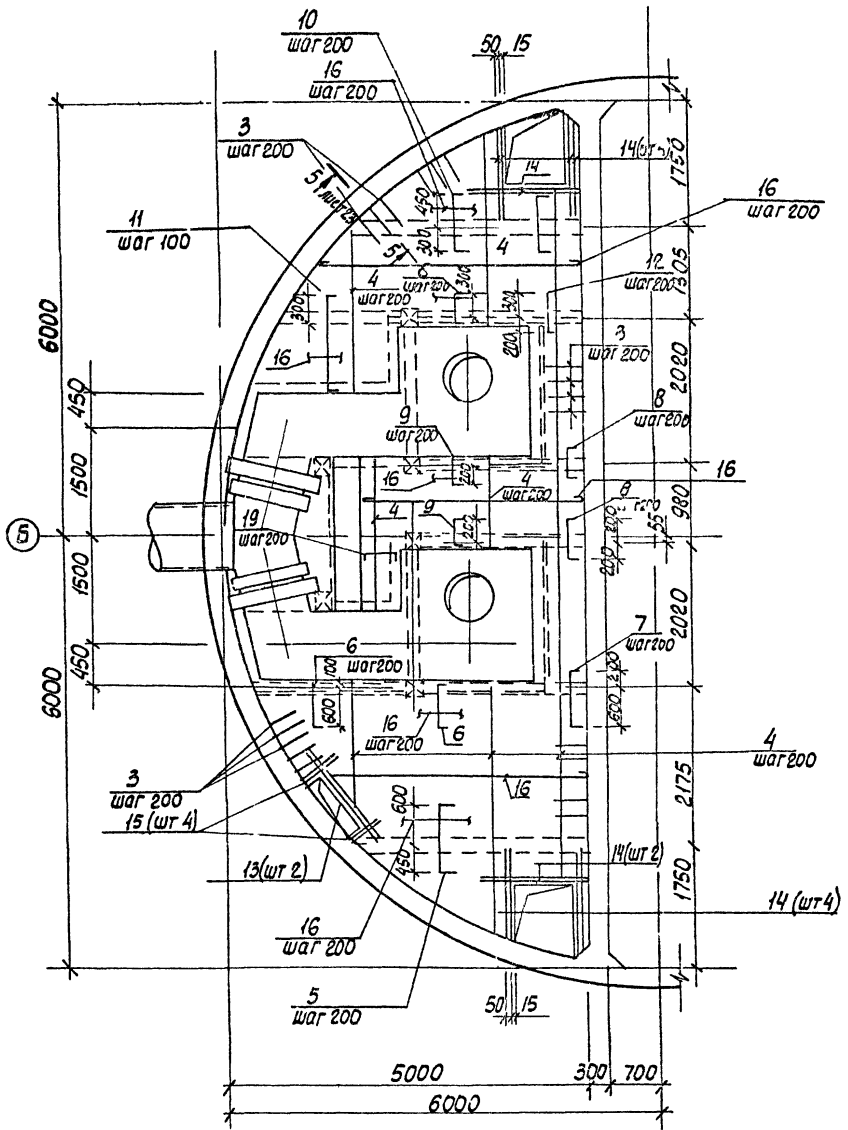

Бм 1

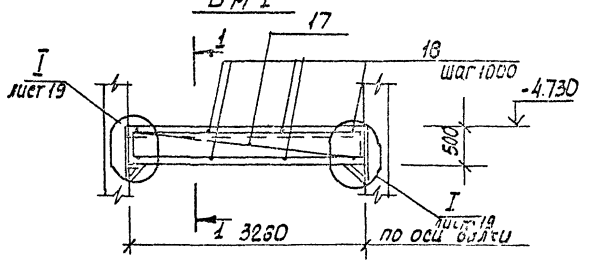

1-1

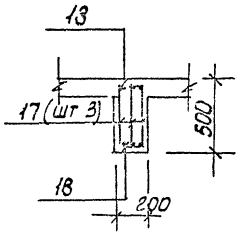

2-2

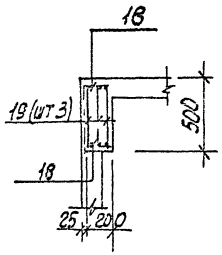

Бм 2

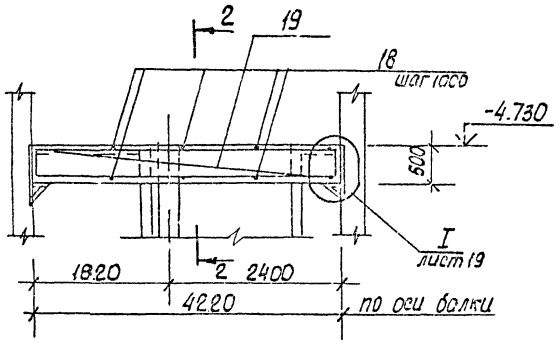

3-3

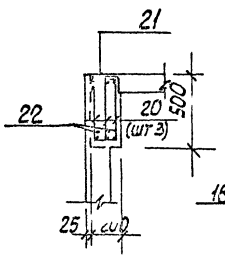

4-4

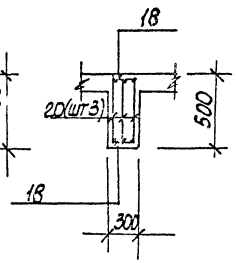

Бм 3

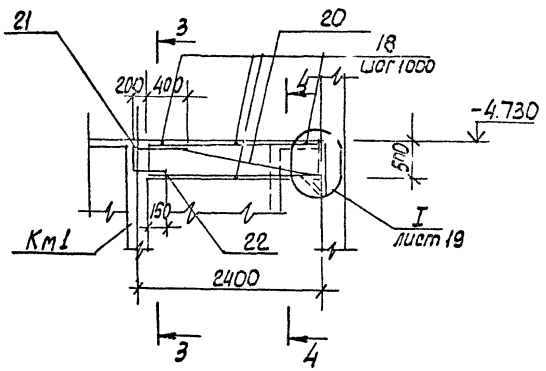

1. Защитный слой бетона до рабочей арматуры принят в плите - 15 мм, в балках - 25мм
2. Все стержни плиты, пересекающиеся с МС 53 (поз 3), сварить во всех точках пересечения
3. Сварку производить электродами типа Э 42А ГОСТ 9467-75
4. Расчетная нагрузка на плиту составляет 7,85 кПа (0,8 тс/м²)

Расчетные схемы балок

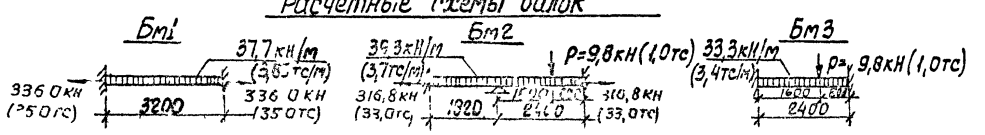

Привязан				ТП 902-1-86.84 – КЖ		
				Канализационная насосная станция производительностью 400-600 м³/ч напорами 30-40 м с решетками-дробилками	стадия	лист	листов
		Нач. отд.	Шрейко		Р	21	
		Н. контр.	Алексенко	РКМ2			
		Рук. гр.	Боровик	Спецификация перекрытия. (окончание)	Госстрой СССР Союзводоканалниипроект Харьковский Водоканалпроект		
		Ст. инж.	Иванова				
Инв. №		Инж.	Литвиненко				

Типовой проект 902-1-86 84 Альбом IV

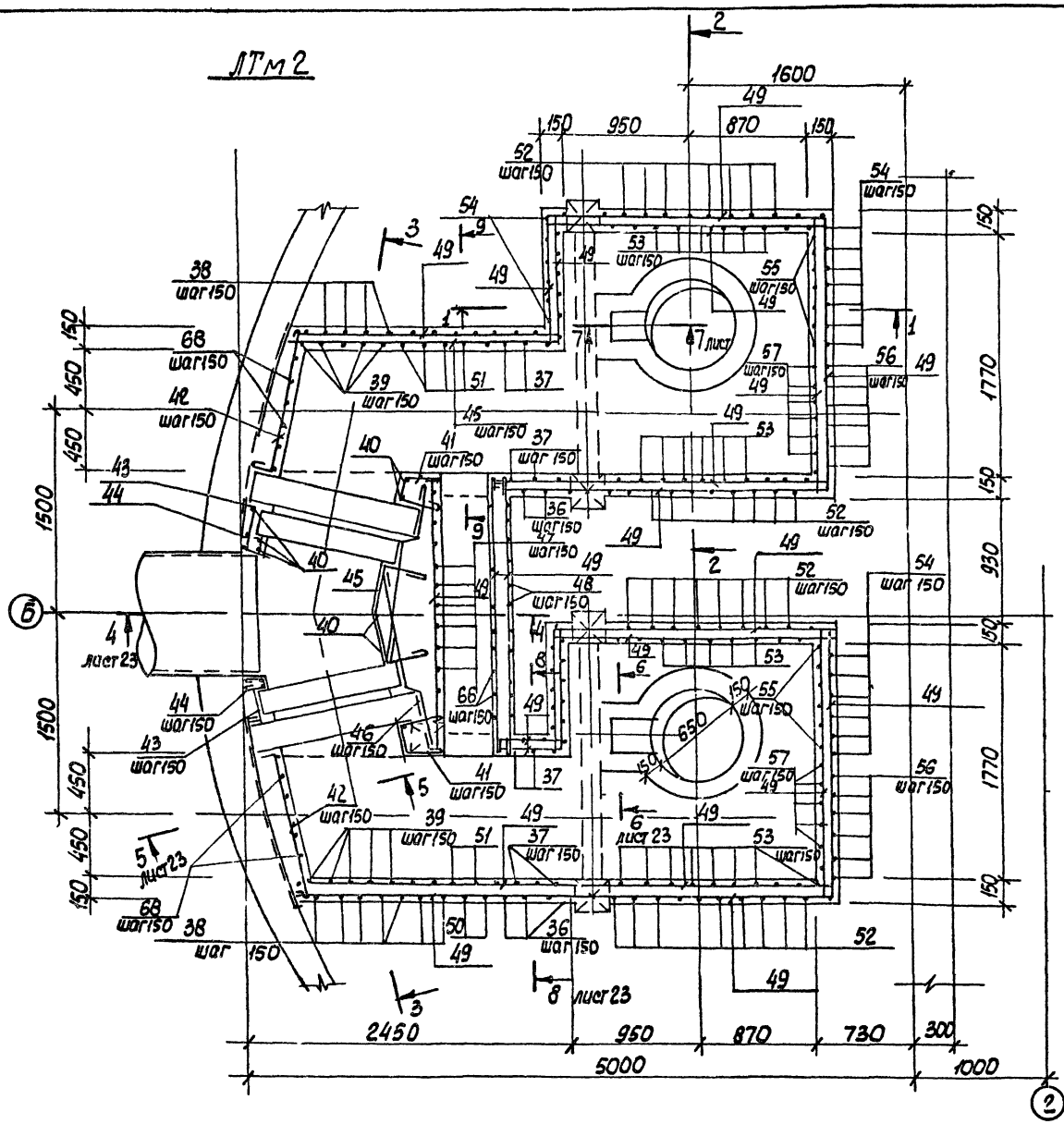

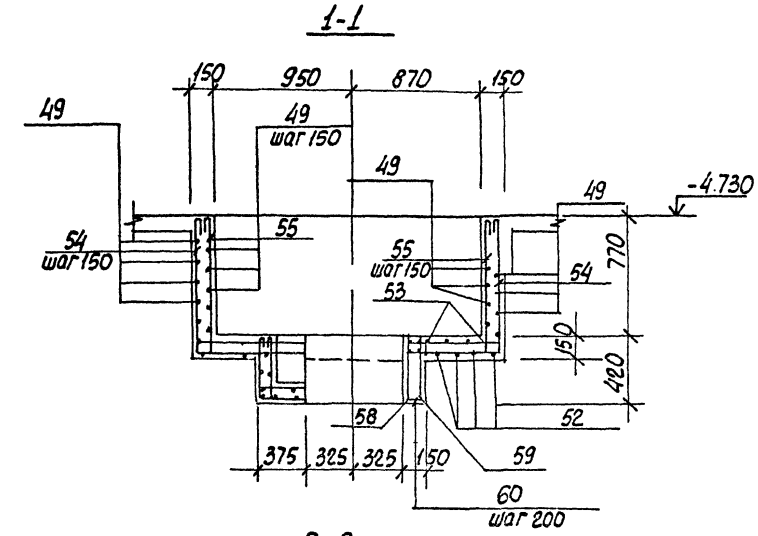

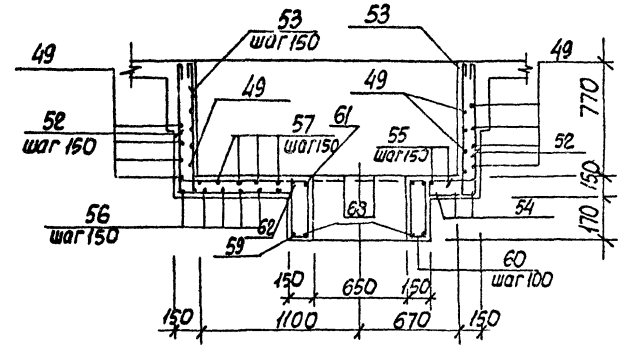

Защитный слой бетона до рабочей арматуры принят - 20 мм

Привязан				ТП 902-1-86.84-КЖ			
	Нач.отд.	Шейко		Канализационная насосная станция производительностью 400-2000 м³ в напорный [illegible] с решетками [illegible]	Стадия	Лист	Листов
	Н.контр.	Власенко			Р	22	
	Рук.гр.	Боровик					
	Ст.инж.	Абрамова		РКМ 3 Перекрытие на отм 4700 Лоток ЛТМ2 Схема армирования	Госстрой СССР Союзоблоканалпроект Харьковский Ехуканалпроект		
Инв. №	Инж.	Литвиченко					

14533-01 25

Инв. № подл. | Подпись и дата | Взам. инв. №

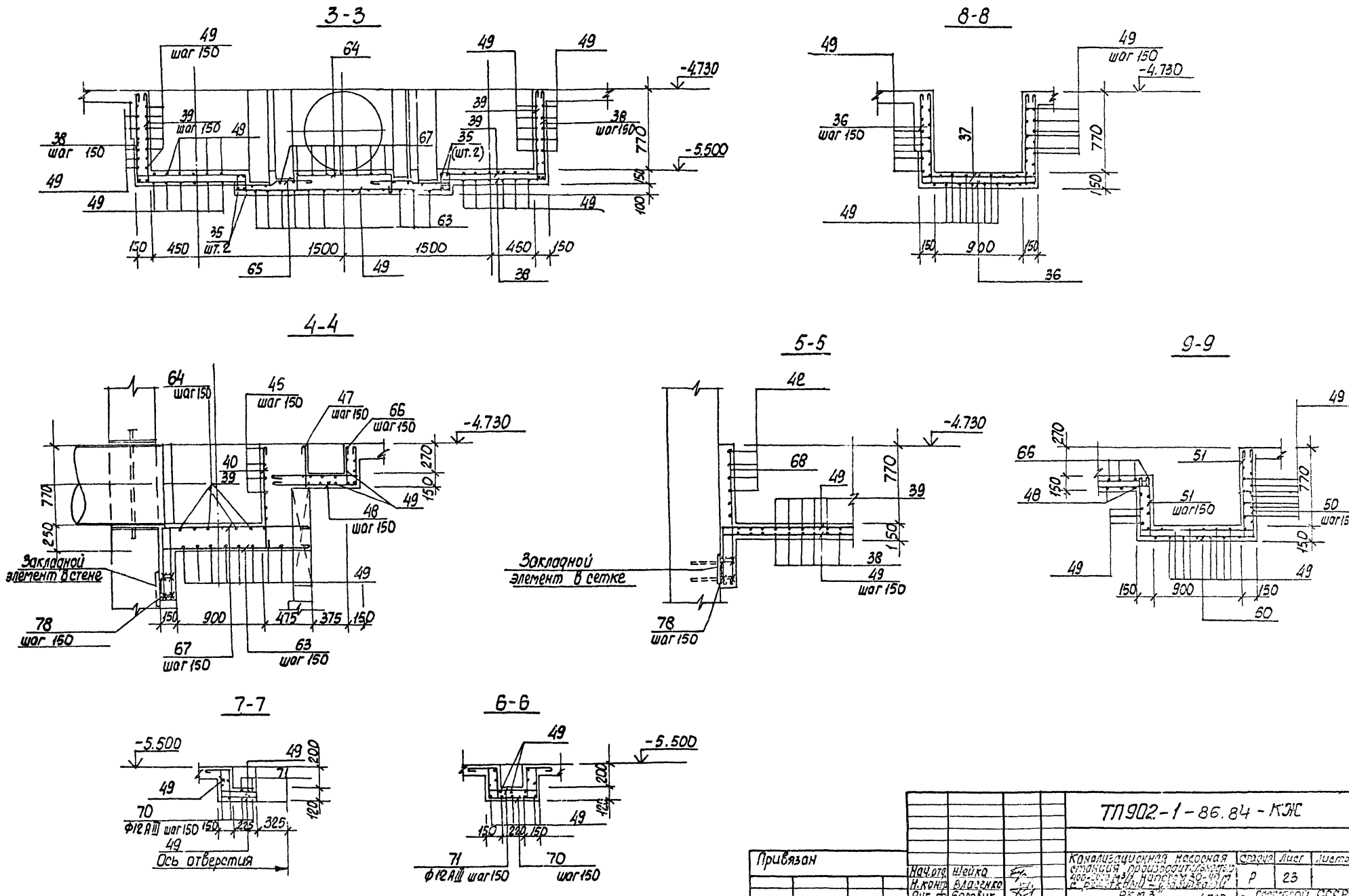
3-3
8-8
4-4
5-5
9-9
7-7
6-6
-4.730
-5.500
Закладной элемент в стене
Закладной элемент в сетке
Ось отверстия
шаг 150
шт. 2
Ф12 АIII шаг 150
Привязан
Инв. №
Нач. отд. Шейко
Н. контр. Власенко
Рук. гр. Боровик
Ст. инж. Абрамова
ТП902-1-86.84-КЖ
Канализационная насосная станция производительностью 400-600 м3/ч. Напором 30-40 м с решетками - дробилками
РКМ 3
Перекрытие на отм. -4.700
Лоток ЛТМ2 Схема армиро-
Стадия Р
Лист 23
Листов
Госстрой СССР

Альбом IV

Типовой проект 902-1-86.84

Инв. № подл. | Подпись и дата | Взам. инв. №

Ведомость деталей.

поз.	Эскиз
5	1050; 80, 700, 80
6	60, 700, 80
7	80, 800, 80
8	80, 400, 80
9	80, 300, 80
10	80, 750, 80
22	150, 300
11	80, 1250, 60
12	80, 500, 80
36	880, 1160, 880
37	880, 110, 1160, 110, 880
38	880, 1160
39	880, 110, 1160, 110
40	880, 250
41	300, 105°, 250
42	120, 1160
43	150, 320
44	120, 30, 105°, 120
45	150, 300, 90°, 240, 150
46	500, 110, 400, 110
47	390
48	950, 380
50	880, 1170, 60

поз.	Эскиз
51	880, 110, 1170, 610, 110, 110
52	880, 2040, 880
53	880, 2040, 880, 110, 110, 110
54	880, 2080, 880
55	110, 880, 2080, 880, 110, 110
56	2510, 880
57	2510, 880, 110
58	150, 600, 150
59	250, 430, 1180, 810
61	430, 290, 810
62	
60	290, 110, 185, 415
63	1400÷1500
64	1100÷800, 200, 200
65	300, 400, 70
66	110, 250
67	110, 1500÷1400
68	620, 1380
70	290, 290
71	250, 290, 480, 250, 110, 110, 480, 110

Спецификация к перекрытию РКт3 (начало)

Формат	Зона	Поз.	Обозначение	Наименование	Кол.	Примечание
				Плита Пт1 - шт.1		
				Сборочные единицы		
		1	1.400-15 в.1. 550-07	Изделие закладное МП1556	11,73 / 12,8	
		3	3.902.1-10. Вып.0.	МС53	260	0,3 кг
				Детали		
Б4		4		ф8AIII ГОСТ 5781-82	11,73 / 14,02	63,0 кг
Б4		5*		ф10AIII то же, ℓ=1210	17	0,75 кг
Б4		6*		ф8AIII ℓ=860	21	0,53 кг
Б4		7*		ℓ=960	3	0,6 кг
Б4		8*		ℓ=560	15	0,35 кг
Б4		9*		ℓ=480	18	0,3 кг
Б4		10*		ℓ=910	17	0,56 кг
Б4		11*		ℓ=1410	10	0,9 кг
Б4		12*		ℓ=660	8	0,4 кг
Б4		13		ф12AIII ГОСТ 5781-82, ℓ=1530	2	1,67 кг
Б4		14		ℓ=1600	12	1,4 кг
Б4		15		ℓ=900	4	0,8 кг
Б4		16		ф6AI ГОСТ 5781-82	11,73 / 215,0	47,7
				Балка Бт1, - шт.2		
				Сборочные единицы		
А4		17	902-1-86.84 -КЖИ-Кр1	Каркас плоский Кр1	6	
				Детали		
Б4		18		ф6AI ГОСТ 5781-82 ℓ=180	16	0,04
Б4		23		ф16AIII ГОСТ 5781-82 ℓ=250	24	0,4
				Балка Бт2 - шт.1		
				Сборочные единицы		
А4		19	КЖИ-Кр2	Каркас плоский Кр2	3	
				Детали		
Б4		18		ф6AI ГОСТ 5781-82, ℓ=180	10	0,03
Б4		23		ф16AIII ГОСТ 5781-82, ℓ=250	12	0,4

Формат	Зона	Поз.	Обозначение	Наименование	Кол.	Примечание
				Балка Бт3 - шт.2		
				Сборочные единицы		
А4		20	902-1-86.84 -КЖИ-Кр3	Каркас плоский Кр3	6	
А4		21	-КЖИ С1	Сетка арматурная С1	2	
				Детали		
Б4		18		ф6AI ГОСТ 5781-82, ℓ=180	12	0,03
Б4		22*		ф10AIII ГОСТ 5781-82, ℓ=450	6	0,3
Б4		23		ф16AIII ГОСТ 5781-82 ℓ=250	12	0,4
				Балка Бт4 - шт.1		
				Сборочные единицы		
А4		24	КЖИ-Кр4	Каркас плоский Кр4	3	
				Детали		
Б4		18		ф6AI ГОСТ 5781-82, ℓ=180	10	0,03
Б4		23		ф16AIII ГОСТ 5781-82, ℓ=250	12	0,4
				Балка Бт5 - шт.2		
				Сборочные единицы		
А4		25	КЖИ- Кр5	Каркас плоский Кр5	6	
А4		26	КЖИ - С2	Сетка арматурная С2	4	
				Детали		
Б4		18		ф6AI ГОСТ 5781-82, ℓ=180	12	0,03
Б4		22*		ф10AIII то же, ℓ=450	6	0,3
				Балка Бт6 - шт.2		
				Сборочные единицы		
А4		27	КЖИ - Кр6	Каркас плоский Кр6	6	
А4		28	КЖИ - С3	Сетка арматурная С3	4	
				Детали		
Б4		18		ф6AI ГОСТ 5781-82, ℓ=180	12	0,03
Б4		22*		ф10AIII ГОСТ 5781-82, ℓ=450	12	0,3
				Балка Бт7 - шт.1		
				Сборочные единицы		
А4		30	КЖИ - Кр7	Каркас плоский Кр7	3	
А4		30	КЖИ - С3	Сетка арматурная С3	1	
				Детали		
Б4		29		ф6AI ГОСТ 5781-82, ℓ=130	6	0,03
Б4		22*		ф10AIII то же, ℓ=450	3	0,3
Б4		23		ф16AIII то же, ℓ=250	6	0,4

*) - Поз. 5÷12,22 - см. Ведомость деталей.

Привязан

Инв. №

Нач. отд.	Шейко	
Н. контр.	Власенко	
Рук. гр.	Боровик	
Ст. инж.	Нарамова	
Инж.	Литвиненко	

ТП 902-1-86.84-КЖ-

Канализационная насосная станция производительностью 200 л/с с решетками шириной 1 м

Стадия	Лист	Листов
Р	24	

РКт3 Спецификация перекрытия (начало)

Союзводоканалпроект Госстроя СССР

19593-01 27

Спецификация к перекрытию РКм3 (окончание).

Форм.	Зона	Поз.	Обозначение	Наименование	Кол.	Примечание
				Балка Бм8 - шт.1		
				Сборочные единицы		
А4		69	902-1-86.84 -КЖС4 - Кр11	Каркас плоский Кр11	3	
				Детали		
Б4		29		ф6 AI ГОСТ 5781-82, ℓ=130	12	0,03 кг
				Колонна Км1 - шт.4		
				Сборочные единицы		
А4		32	-Кр8	Каркас плоский Кр8	8	
				Детали		
Б4		33		ф8 AI ГОСТ 5781-82, ℓ=230	184	0,1 кг
				Колонна Км2, шт.2		
				Сборочные единицы		
Б4		34	-Кр9	Каркас плоский Кр9	4	
				Детали		
Б4		33		ф8 AI ГОСТ 5781-82, ℓ=230	136	0,1
				Лоток ЛТм2 - шт.1		
				Сборочные единицы		
		3	3.902-1-10, вып. 0	Изделие закладное МС53	42	
А4		2	902-1-86.84 -КЖС-МН1	То же МН1	2	
А4		72	-МН2	" МН2	4	
		73	1.400-15. 8.1 140-08	" МН128-3, ℓ=430	2	
		74	1.400-15. 8.1. 540-09	" МН548	7,6*	
		75	1.400-15. 8.1. 110-04	" МН102-3	4	
Б4		75		Уголок 65х5 ГОСТ 8509 - 86* / Ст3кп2-1 ТУ14-1-3023-80	п.м 6,2	
Б4		77		Швеллер 14 ГОСТ 8240 - 72* / Ст3кп2-1 ТУ14-1-3023-80	пог.м 2,8	
А4		35	Кр10	Каркас плоский Кр10	4	
				Детали		
Б4		36*		ф8 AI ГОСТ 5781-82, ℓ=3040	6	1,2 кг
Б4		37*		ℓ=3480	6	1,4 кг
Б4		38*		ℓ=2100	18	0,84 кг
Б4		39*		ℓ=2320	18	0,96 кг
Б4		40*		ℓ=1000	7	0,4 кг
Б4		41*		ℓ=920	14	0,36 кг
Б4		42*		ℓ=1340	12	0,5 кг
Б4		1-3*		ф8 AI ГОСТ 5781-82, ℓ=490	12	0,2 кг
Б4		44*		ℓ=440	12	0,2 кг
Б4		45*		ℓ=1120	12	0,5 кг
Б4		46*		ℓ=1150	12	0,5 кг
Б4		47*		ℓ=510	15	0,15 кг
Б4		48*		ℓ=1450	14	0,6 кг
Б4		49			Погон. связи	153,2
Б4		50*		ℓ=2780	8	1,4 кг
Б4		51*		ℓ=3220	8	1,3 кг
Б4		52*		ф12 AIII ГОСТ 5781-82, ℓ=3920	24	3,5 кг
Б4		53*		ℓ=4360	26	3,9 кг
Б4		54*		ℓ=3840	12	3,4 кг
Б4		55*		ℓ=4280	12	3,8 кг
Б4		56*		ℓ=3390	12	3,0 кг
Б4		57*		ф12 AIII ГОСТ 5781-82, ℓ=3610	12	3,2 кг
Б4		58*		ℓ=2570	2	2,3 кг
Б4		59*		ℓ=3300	2	3,0 кг
Б4		60*		ф6 AI ГОСТ 5781-82, ℓ=1050	13	0,2 кг
Б4		61*		ф12 AIII ГОСТ 5781-82, ℓ=2700	2	2,4 кг
Б4		62*		ℓ=2860	2	2,6 кг
Б4		63*		ф8 AI ГОСТ 5781-82, ℓ=1450	28	0,6 кг
		64*		ℓ=1470	6	0,6 кг
		65*		ℓ=1050	18	0,4 кг
		66*		ℓ=1670	14	0,7 кг
		67*		ℓ=2190	16	0,9 кг
		68*		ℓ=1500	28	0,1 кг
		70*		ф8 AIII ГОСТ 5781-82, ℓ=1180	6	0,5 кг
		71*		ℓ=2000	6	0,8 кг
		78		ф10 AIII ГОСТ 5781-82, ℓ=490	28	0,3
				Материалы на РКм3		
				Бетон М600	11,9	м³

*) Поз. 36÷71, 78 - см. Ведомость деталей на листе 26.

Ведомость расхода стали на элемент, кг.

Марка элемента	Изделия арматурные									Изделия закладные							Общий расход
	Арматура класса								Всего	Арматура класса			Прокат			Всего	
	AI				AIII					AIII			Ст3кп2-1				
	ГОСТ 5781-82				ГОСТ 5781-82					ГОСТ 5781-82			ГОСТ 8509-72	ГОСТ 19903-74			
	6	8	10	Итого	8	10	12	16	Итого	8	10	Итого	L50х5	δ=6мм	δ=4мм	δ=8	
РКм3	126,0	384,6		510,6	139,3	37,0	438,9	449,5	1064,7	1575,3	20,5	2,1	22,6	109,2	16,7	71,0	26,3	245,9	403,2

Привязан					ТП 902-1-86.84 -КЖС	
	Нач. отд.	Шейка				
	Н. контр.	Владенко				
	Рук. гр.	Бородин				
	Гл. инж.	Коротков				
Инв. №	Инж.	Лукьянчук				

Канализационная напорная станция перекачивающая ЧОО-2030 м³/ч Напоров 30 м ст с вентилями - задвижками	Стадия	Масса	Листов
	Р	25	
РКм3 Спецификация перекрытия (Окончание)	Госстрой СССР Ордена Трудового Красного Знамени Водоканалпроект		

19583-01 28

Инв. № подл. | Подпись и дата | Взам. инв. №

Альбом IV

Типовой проект 902-1-86.84

Ведомость рабочих чертежей основного комплекта.

Лист	Наименование	Примечание
1	Общие данные (начало).	
2	Общие данные (окончание)	
3	Схема расположения лестниц и лестничных площадок. Разрезы 1-1, 2-2.	
4	Схемы узлов лестниц. Узел I.	
5	Узлы II ÷ IV	

Ведомость ссылочных и прилагаемых документов.

Обозначение	Наименование	Примечание
	Ссылочные	
1.459-2 Вып. 1; 2	Стальные лестницы, переходные площадки и ограждения	

Техническая спецификация металла (начало)

Вид профиля и ГОСТ, ТУ	Марка металла и ГОСТ	Обозначение и размер профиля мм	№ п.п.	Код: марки металла	Код: вида профиля	Код: размера профиля	Количество, шт.	Длина, мм	Масса металла по элементам конструкций, т: лестницы зданий	площадки зданий	ограждения лестниц и площадок	Код элемента конструкций: 526246	526243	526244	Общая масса, т	Масса потребности в металле по кварталам, т: I	II	III	IV	Заполняется ВЦ
Швеллеры ГОСТ 8240-72*	ВСт3кп2-1 ТУ14-1-3023-80	Швел-14 ГОСТ 8240-72* или ВСт3кп2-ТУ14-1-3023-80; Швел-18 ГОСТ 8240-72* или ВСт3кп2-ТУ14-1-3023-80	1		26166								0,3			0,3					
			2		26158								0,2			0,2					
	Итого		3	11240									0,5			0,5					
Всего профиля			4										0,5			0,5					
Сталь прокатная угловая равнополочная ГОСТ 8509-72*	ВСт3кп2-1 ТУ14-1-3023-80	Уго-ок 5-100х6 ГОСТ 8509-72* или ВСт3кп2-ТУ14-1-3023-80	5		21113								0,1			0,1					
	Итого		6	11240									0,1			0,1					
Всего профиля			7										0,1			0,1					
Сталь листовая рифленая ГОСТ 8568-77*	ВСт3кп2 ГОСТ 380-71*	Лист рифл. 8-7-Н-4,8-1500х6000 ГОСТ 8568-77*	8		71315								0,8			0,8					
	Итого		9	11240									0,8			0,8					
Всего профиля			10										0,8			0,8					

Проект разработан в традиционных строительных конструкциях без применения научно-технических достижений в строительных решениях.

Главный инженер проекта /Лялюк/

Типовой проект разработан в соответствии с действующими нормами и правилами.

Гл. инженер проекта /Лялюк/

Инв. № подл. | Подпись и дата | Взам. инв. №

Привязан

Инв. №

ТП 902-1-86.84-КМ

Нач. отд.	Шейко		
Н. контр.	Власенко		
Рук. гр.	Боровик		
Гл. инж.	Шманцар		
Инж.	Упрошитов		

Канализационная насосная станция производительностью 400 м³/ч, напором 30-40 м с решетками-дробилками

Стадия	Лист	Листов
Р	1	5

Общие данные (начало)

Госстрой СССР Союзводоканалпроект Прокопьевский водоканалпроект

19533-01 29

Техническая спецификация металла (окончание)

Вид профиля и ГОСТ, ТУ	Марка металла и ГОСТ	Обозначение и размер профиля, мм	№ п.п.	Код: марки металла	Код: вида профиля	Код: размера профиля	Количество, шт.	Длина, мм	Масса металла по элементам конструкций, т: лестницы зданий	площадки зданий	ограждения лестниц и площадок	Общая масса, т	Масса потребности в металле по кварталам, т: I	II	III	IV	Заполняется ВЦ
									Код элемента конструкций: 526246	526243	526244						
Сталь листовая горячекатанная ГОСТ 19903-74	ВСт3кп2-1 ТУ14-1-3023-80	Лист $\frac{6}{8}$ ГОСТ 19903-74 ВСт3кп2-ТУ14-1-3023-80	11		71110					0,1		0,1					
		Лист $\frac{10}{12}$ ГОСТ 19903-74 ВСт3кп2-ТУ14-1-3023-80	12		71110					0,1		0,1					
	Итого		13	11240						0,2		0,2					
Всего профиля			14							0,2		0,2					
Сталь полосовая ГОСТ 103-76	ВСт3кп2 ГОСТ 535-79	Полоса $\frac{6-8}{30}$ ГОСТ 103-76 из ВСт3кп2 ГОСТ 535-79	15		13110					0,1		0,1					
	Итого		16	11240						0,1		0,1					
Всего профиля			17							0,1		0,1					
Болты ГОСТ 7798-70*	Ст5кп2 ГОСТ 380-71*	Болт М12×45.58 ГОСТ 7798-70*	18							0,01		0,01					
	Итого		19	11240						0,01		0,01					
Всего профиля			20							0,01		0,01					
Итого масса металла лестниц и ограждения	Ст3кп2 ГОСТ 380-71*		21							1,7		1,7					
			22	11240					0,6		0,2	0,8					
Всего масса металла			23						0,6	1,7	0,2	2,5					
В том числе по маркам	ВСт3кп2-1		24	11240						0,8		0,8					
	ВСт3кп2		25	11240					0,6	0,9	0,2	1,7					

Ведомость металлоконструкций по видам профилей

Наименование конструкций по номенклатуре Прейскуранта № 01-09	Позиции по спецификации	№ п.п.	Код конструкций	Масса конструкций, т: всего стали	по видам профилей стали: толстолистовая	фасонная	гнутосварная	прочая	толстолистовая и фасонная	прочие	Всего	Количество, шт.	Серия типовых конструкций
1	2	3	4	5	6	7	8	9	10	11	12	13	14	15	16
Лестницы зданий		1	526246			0,06			0,25		0,29		0,6		1.459-2 вып. 1
Площадки зданий		2	526243		0,5	0,1	0,1		1,0				1,7		
Ограждения лестниц и площадок		3	526244					0,03			0,17		0,2		1.459-2 вып. 2
Итого		4			0,5	0,16	0,1	0,03	1,25		0,46		2,5		

Общие указания.

1. Разработку чертежей металлоконструкций производить согласно СНиП II-23-81 „Стальные конструкции. Нормы проектирования."
2. Соединение стальных элементов предусматривать ручной электродуговой сваркой.
3. Все сварные швы выполняются электродами типа Э-42 и Э-42А по ГОСТ 9467-75
4. Предусмотреть антикоррозийную защиту металлоконструкций: произвести очистку поверхности стальных конструкций по требованиям ГОСТ'а 9.402-80 четвертой степени и окраску лакокрасочными материалами группы I, согласно СНиП II-28-73* изд. 1980 г. „Защита строительных конструкций от коррозии. Нормы проектирования."

Привязан

Инв. №

Нач. отд.	Шейко	
Н. контр.	Власенко	
Рук. гр.	Боровик	
Ст. инж.	Шмандий	
Инж.	Мирончикова	

ТП 902-1-86.84-КМ

Канализационная насосная станция производительностью 40 тыс. куб. дождевых стоков в час с решетками-дробилками

Стадия	Лист	Листов
Р	2	

Общие данные (окончание)

Госстрой СССР Союзводоканалпроект Северо-Западное отделение Всесоюзгипросвет

19583-01 30

Инв. № подл. | Подпись и дата | Взам. инв. №

Типовой проект 902-1-86.84 Альбом IV

Схема расположения лестниц и лестничных площадок.

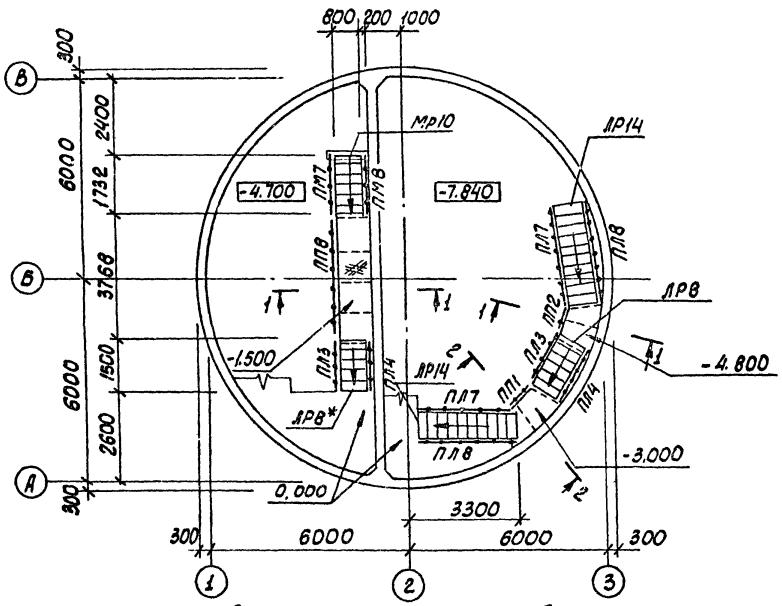

Схема расположения металлических щитов в помещении решеток

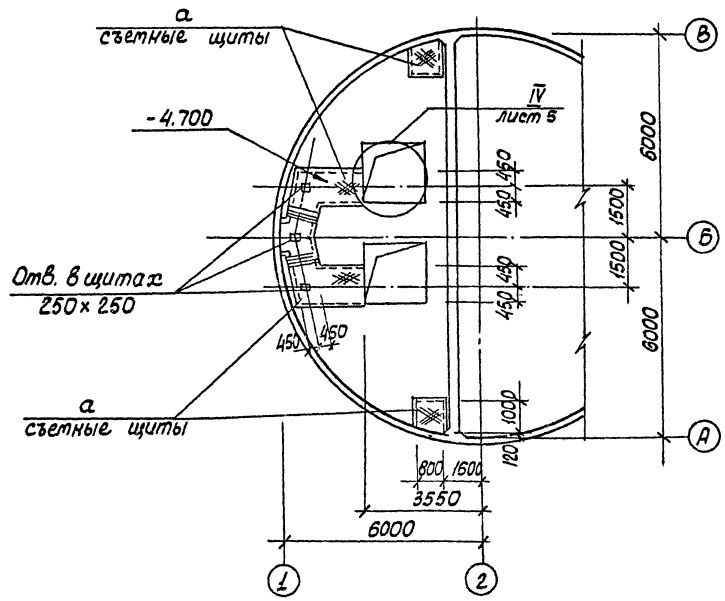

Схема расположения балок площадок на отм. -1,500; -3,000; -4,800

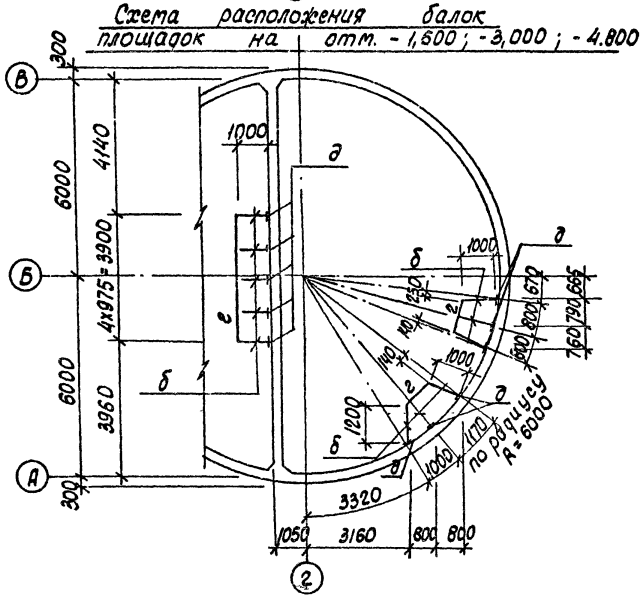

1-1, 2-2

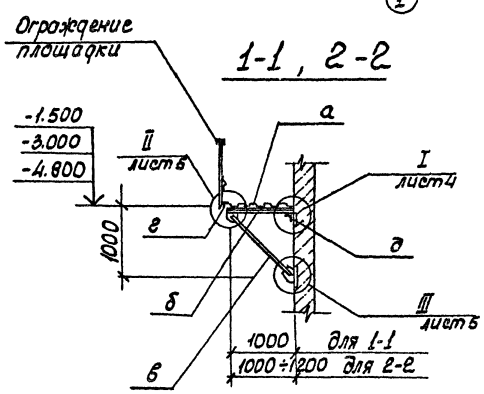

Привязан			ТП 902-1-86.84 -КМ		
	Нач. отд.	Шейко	Канализационная насосная станция производительностью 400-2000 м³/ч напором 30-40м с решетками-дробилками	стадия	лист	листов
	Гл. конт.	Власенко		Р	3	
	Рук. гр.	Боровик	Схема расположения лестниц, лестничных площадок, разрезы 1-1; 2-2	Госстрой СССР Союзводоканалпроект Харьковский Водоканалпроект		
Инв.№	Ст. инж.	Штандий				
	Инж.	Мишникова				

19583-01 31

Альбом IV

902-1-86.84

Типовой проект

Согласовано

Инв. № подл. | Подпись и дата | Взам. инв. №

Схема узлов лестниц с отм. 0.000 на отм. -1.500; -3.000.

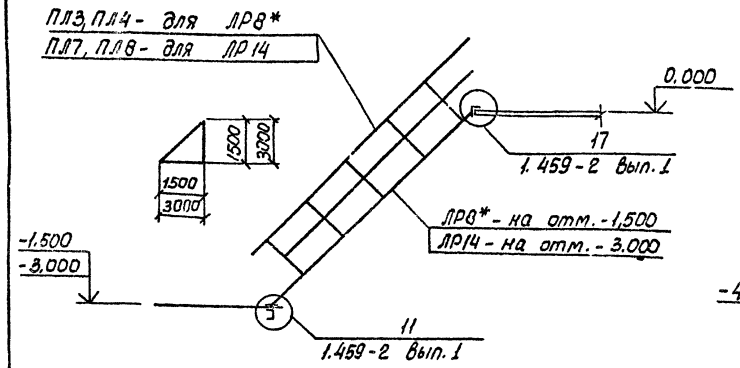

Схема узлов лестницы с отм. -1.500 на отм -4.700.

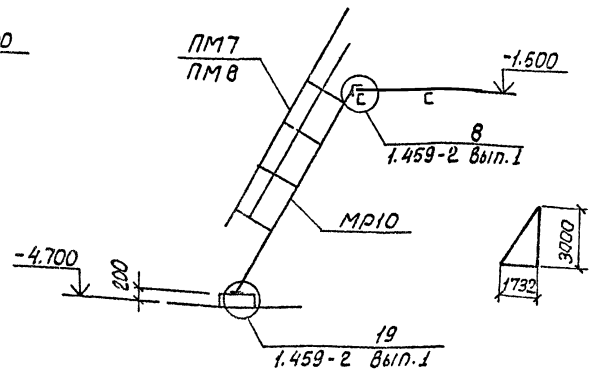

Схема узлов лестницы с отм. -3.000 на отм. -4.800.

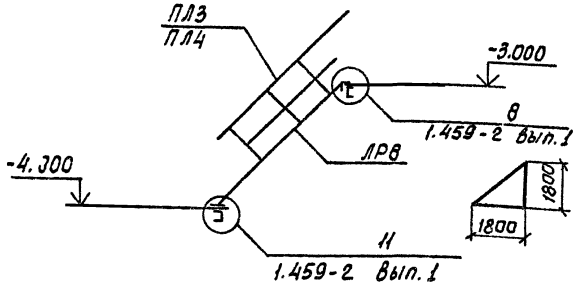

Схема узлов лестницы с отм. -4.800 на отм. -7.840.

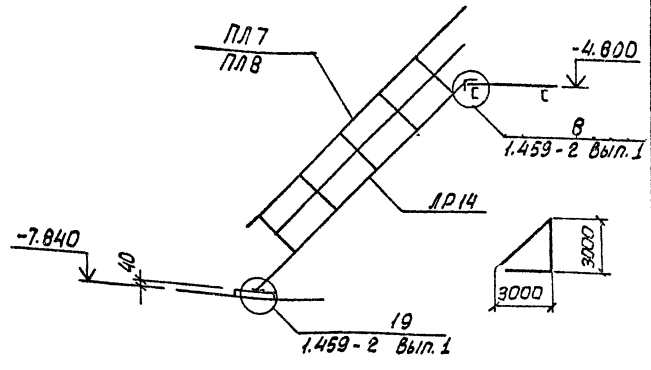

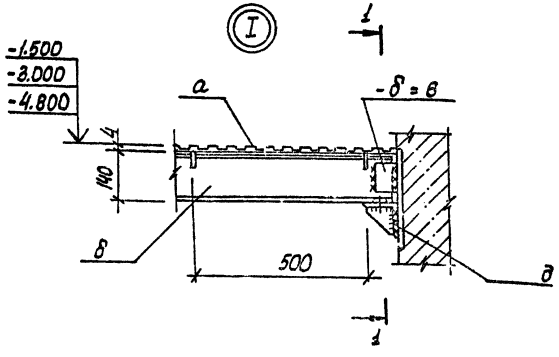

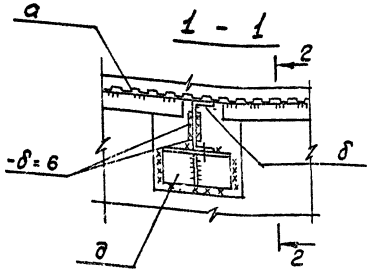

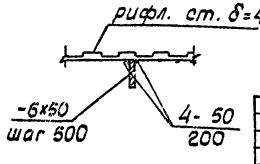

Ведомость элементов

Марка	Сечения: Эскиз	Поз.	Состав	Опорные усилия: M тс.м	N тс	Q тс	Группа констр.	Марка металла	Примечание
а	1, 2, шаг 500	1	Рифл. ст. δ=4	конструктивно			4	Сталь ВСт3кп2-1, ТУ14-1-3023-90	
		2	-6х50						
б	3, 1, 4, 2 шт.2	1	С14	конструктивно					
		2	-δ=6						
		3	-δ=10						
		4	М12						
в	1, 2, 3	1	С14	конструктивно					
		2	-δ=10						
		3	М12						
г			L100х8	конструктивно					
д	3, 2, 1	1	L100х8	конструктивно					
		2	-δ=6						
		3	М12						
е			С12						
МР10	1.459-2		Вып.1л.24			1			
ЛР8*	1.459-2		Вып.1л.15			1			
ЛР8	1.459-2		Вып.1л15			1			
ЛР14	1.459-2		Вып.1л.17			2			
ПМ7	1.459-2		Вып.2л.57			1			
ПМ8	1.459-2		Вып.л.57			1			
ПЛ3	1.459-2		Вып.2л.43			2			
ПЛ4	1.459-2		Вып.2л43			2			
ПЛ7	1.459-2		Вып.2л.47			2			
ПЛ8	1.459-2		Вып.2л45			2			
ПП1	1.459-2		Вып.2л.75			1			
ПП2	1.459-2		Вып.2л.75			1			
ПП3	1.459-2		Вып.2л.77			1			

Примечание: Укоротить на 300мм

Привязан

Инв.№

Нач.отд.	Шейко	
Н.контр.	Власенко	
ГИП гр.	Бобавик	
Ст.инж.	Шмакова	
Инж.	Новосельцев	

ТП 902-1-86.84-КМ

Канализационная насосная станция производительностью 400-2000 м³/сут напором 30-10 м с сетями инженерных систем

Схемы узлов лестниц Узел 1

Стадия	Лист	Листов
Р	4	

Госстрой СССР Союзсантехпроект Главсантехмонтаж Всесоюзный

Альбом IV

Типовой проект 902-1-86.84

Инв. № подл. | Подп. и дата | Взам. инв. №

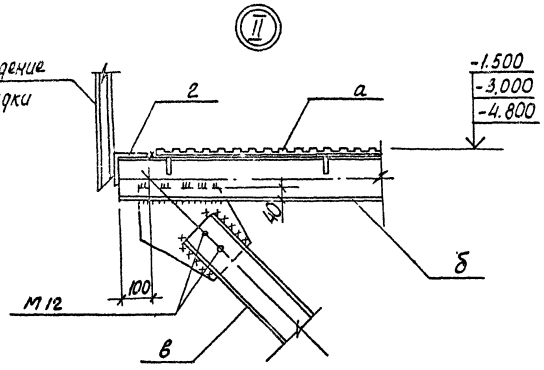

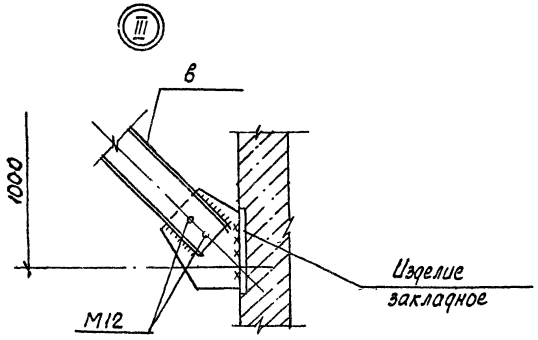

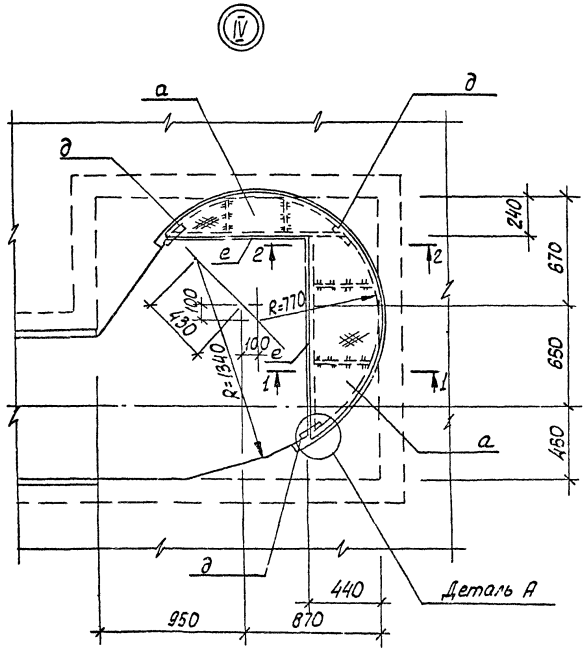

Деталь А

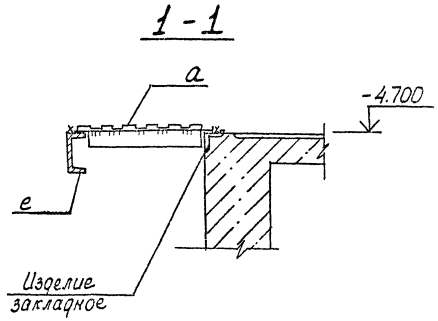

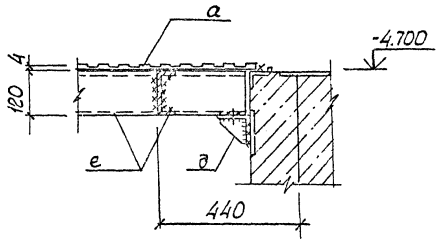

Узел IV - только для решетки-дробилки РД-600.

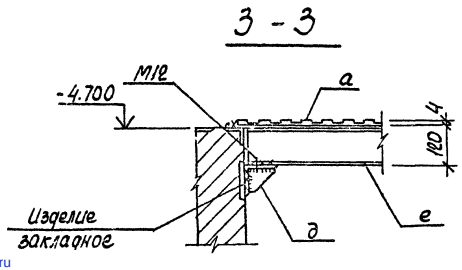

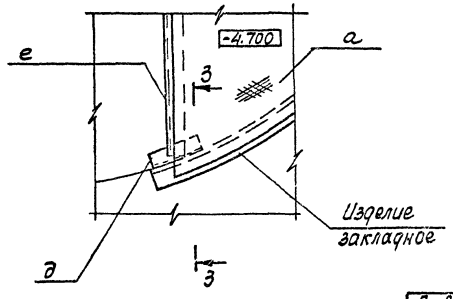

						ТП 902-1-86.84-КМ	
Привязан							
				Нач. отд.	Шейко	Канализационная насосная станция производительностью 400-2500 м³/ч, напором 30-40 м, с решетками-дробилками	Стадия: Р; Лист: 5; Листов:
				Н. контр.	Власенко		
				Рук. гр.	Боровик		
				Ст. инж.	Шмандина	Узлы II ÷ IV	Госстрой СССР Союзводоканалпроект Башкирское отделение Башканалпроект
Инв. №				Инж.	Мурашкина		

19583-01 (33)

gost.e-ecolog.ru