ТИПОВОЙ ПРОЕКТ
902-1-84.84

КАНАЛИЗАЦИОННАЯ НАСОСНАЯ СТАНЦИЯ ПРОИЗВОДИТЕЛЬНОСТЬЮ 400-2000 м³/ч, НАПОРОМ 30-40 м С РЕШЕТКАМИ-ДРОБИЛКАМИ ПРИ ГЛУБИНЕ ЗАЛОЖЕНИЯ ПОДВОДЯЩЕГО КОЛЛЕКТОРА 4,0 м

(МОНОЛИТНЫЙ ВАРИАНТ)

Альбом II

Технологические решения. Внутренний водопровод и канализация

Отопление и вентиляция

gost.e-ecolog.ru

ТИПОВОЙ ПРОЕКТ
902-1-84.84
КАНАЛИЗАЦИОННАЯ НАСОСНАЯ СТАНЦИЯ ПРОИЗВОДИТЕЛЬНОСТЬЮ 400-2000 м³/ч, НАПОРОМ 30-40 м С РЕШЕТКАМИ-ДРОБИЛКАМИ ПРИ ГЛУБИНЕ ЗАЛОЖЕНИЯ ПОДВОДЯЩЕГО КОЛЛЕКТОРА 4,0 м (МОНОЛИТНЫЙ ВАРИАНТ)

СОСТАВ ПРОЕКТА:

АЛЬБОМ	I	Пояснительная записка
АЛЬБОМ	II	Технологические решения. Внутренний водопровод и канализация. Отопление и вентиляция
АЛЬБОМ	III	Архитектурно-строительные решения. Надземная часть. Общие чертежи, узлы и детали
АЛЬБОМ	IV	Строительные решения. Подземная часть. (Открытый способ в сухих и мокрых грунтах)
АЛЬБОМ	V	Надземная часть. Изделия.
АЛЬБОМ	VI	Подземная часть. Изделия.
АЛЬБОМ	VII	Электрооборудование и автоматизация. Технологический контроль.
АЛЬБОМ	VIII	Спецификации оборудования.
АЛЬБОМ	IX	Сборник спецификаций оборудования.
АЛЬБОМ	X	Ведомости потребности в материалах.
АЛЬБОМ	XI	Сметы. Общая часть.
АЛЬБОМ	XII	Сметы. Подземная часть. (Открытый способ в сухих и мокрых грунтах)

Примененные типовые проекты:

ТП 407-3-41/75 Альбом Т-2092	Трансформаторная подстанция с одним кабельным вводом 6-10кВ на один трансформатор мощностью до 400кВА тип К-71-400м	Распространяет Свердловский филиал ЦИТП
Серия 3.900-10 вып 2	Блок разрыва струи емкостью 180л	Распространяет ЦИТП
	Колонка управления задвижкой ⌀400	Распространяет Тбилисский филиал ЦИТП

АЛЬБОМ II

РАЗРАБОТАН ПРОЕКТНЫМ ИНСТИТУТОМ „ХАРЬКОВСКИЙ ВОДОКАНАЛПРОЕКТ"

ГЛАВНЫЙ ИНЖЕНЕР ИНСТИТУТА Г.А. БОНДАРЕНКО

ГЛАВНЫЙ ИНЖЕНЕР ПРОЕКТА В.С. ЛЧЛЮК

УТВЕРЖДЕН В/О „СОЮЗВОДОКАНАЛНИИПРОЕКТ" ПРОТОКОЛ №75 ОТ 05.12.1985г.

ВВЕДЕН В ДЕЙСТВИЕ В/О „СОЮЗВОДОКАНАЛНИИПРОЕКТ" ПРИКАЗ №82 ОТ 18.04.1986г.

Привязан

Инв.№

СОДЕРЖАНИЕ АЛЬБОМА II

Наименование листов	№№ листов	№№ стр.
Содержание альбома II		2
Основной комплект марки НК		
Общие данные	1	3
План на отм. 0.000	2	4
План (установка решеток-дробилок КРД 40т)	3	5
Разрез 1-1	4	6
Разрез 2-2	5	7
План (установка решеток-дробилок РД 600)		
Элемент плана „А". Разрез А-А	6	8
План приемного резервуара		
Разрез 1-1	7	9
Аксонометрическая схема 1К1Н	8	10
Спецификация 1К1, 1К1Н	9	11
План на отм. ▭ Аксонометрические		
схемы 1В3, 1К13, 1К13Н.	10	12
Спецификация 1В3, 1К13Н, 1К13	11	13
Общие виды нетиповых конструкций марки НКН		
Решетка ремонтная	1	14
Патрубок монтажный	2	15
Устройство отборное с разделительной		
мембраной для манометра	3	15
Патрубок	4	16
Основной комплект марки ВК		
Общие данные. План		
Схемы 1В1, 1Т3, 2К1	1	17
Основной комплект марки ОВ		
Общие данные	1	18
Планы на отм. 2.700; 0.000 и подземной части.		
Разрез 1-1.	2	19
Схемы систем П1.1Р; П2; В1.1Р; В2; В4, ВЕ1;		
отопления; теплоснабжения установки П1.1Р		
и водоподогревателя; узел управления	3	20
Установки систем П1.1Р; П2	4	21
Установки систем В1.1Р; В3; В4; ВЕ1	5	22
Общие виды нетиповых конструкций марки ОВН		
Рама для крепления калорифера. Чертеж		
общего вида.	1	23
Лючок с заглушкой. Чертеж общего		
вида.	2	24
Расширитель. Чертеж общего вида.	3	24
Зонт. Чертеж общего вида	4	25
Вставка редукционная. Чертеж общего		
вида	5	25
Короб распределительный. Чертеж общего вида	6	26
Клапан створный утепленный. Чертеж		
общего вида	7	27

Привязан:

Инв. №

Альбом II

Типовой проект 902-1-84.84 - НК

Ведомость рабочих чертежей основного комплекта

Лист	Наименование	Примечание
1	Общие данные	
2	План на отм 0.000	
3	План (установка решеток-дробилок РД 400)	
4	Разрез 1-1	
5	Разрез 2-2	
6	План (установка решеток-дробилок РД-600) Элемент плана „А" Разрез А-А	
7	План приемного резервуара. Разрез 1-1	
8	Аксонометрическая схема 1К1Н	
9	Спецификация 1К1, 1К1Н	
10	План на отм. [ ] Аксонометрические схемы 1В3, 1К13, 1К13Н.	
11	Спецификация 1В3, 1К13Н, 1К13	

Ведомость основных комплектов рабочих чертежей

Обозначение	Наименование	Примечание
НК	Технологические решения	
ВК	Внутренние водопровод и канализация.	
ОВ	Отопление и вентиляция	
АР	Архитектурные решения	
КЖ	Конструкции железобетонные	
КМ	Конструкции металлические	
ЭМ	Электрооборудование и автоматизация	
ЭА	Технологический контроль	

Типовой проект разработан в соответствии с действующими нормами и правилами.

Главный инженер проекта В. Пятак

Ведомость ссылочных и прилагаемых документов

Обозначение	Наименование	Примечание
	Ссылочные документы	
Типовые конструкции и детали Т-2092	Бак разрыва струи емкостью 180 л	
Типовая серия 3.901-13 выпуск 4	Колонка управления задвижкой ф 800 с электроприводом	
МН 2883-62	Нормали машиностроения.	
МН 2884-62	Детали трубопроводов	
МН 2887-62		
ОСТ 6-05-367-74	Сортамент фасонных частей из полиэтилена низкой плотности для напорных трубопроводов	
ТК4-3144-70	Установка конструкций на технологическом оборудовании и трубопроводах Узлы и детали	
серия 4.900-8 выпуск 1	Типовые конструкции и детали зданий и сооружений. Трубы и их соединения.	
	Прилагаемые документы	
Общие виды нетиповых конструкций		
ТП 902-1-84.84-НКН	Содержание	Альбом II
ТП 902-1-84.84-НК.СО	Спецификации оборудования	Альбом VIII
ТП 902-1-84.84-НК ВМ	Ведомости потребности в материалах	Альбом X

Ведомость спецификаций

Лист	Наименование	Примечание
2	Спецификация на оборудование механической мастерской.	
9	Спецификация 1К1, 1К1Н	
11	Спецификация 1В3, 1К13Н, 1К13	

Условные обозначения

Вентиль с электромагнитным приводом.

Задвижка с электроприводом.

Общие указания.

1. За условную отметку 0.000 принята абсолютная отметка [ ].

2. После монтажа стальные трубопроводы и трубопроводную арматуру в помещении машзала окрасить по очищенной от ржавчины поверхности 2 слоями эмали ПФ-133 или ПФ-115 по 1 слою грунта ГФ-0119;
в помещении приемного резервуара трубы, крепление труб, а также все закладные детали, скобы покрыть эпоксидной шпатлевкой ЭП-0010 в 3 слоя.
Цветную окраску трубопроводов и оборудования принять по ГОСТ 14202-69.

Привязан

Инв. №

ТП 902-1-84.84-НК

ГИП	Пятак		
Нач. отд.	Ушелев		
Гл. спец.	Златников		
Н. контр.	Галич		
Рук. гр.	Панченко		
Вед. инж.	Нарежная		
Инженер	Манкевич		

Канализационная насосная станция производительностью 400-800 м³/ч, напором 30-40 м с решетками-дробилками

Стадия	Лист	Листов
Р	1	11

Общие данные

Госстрой СССР Союзводоканалниипроект Харьковский Водоканалпроект

Подпись и дата | Взам. инв. №

Инв. № подл.

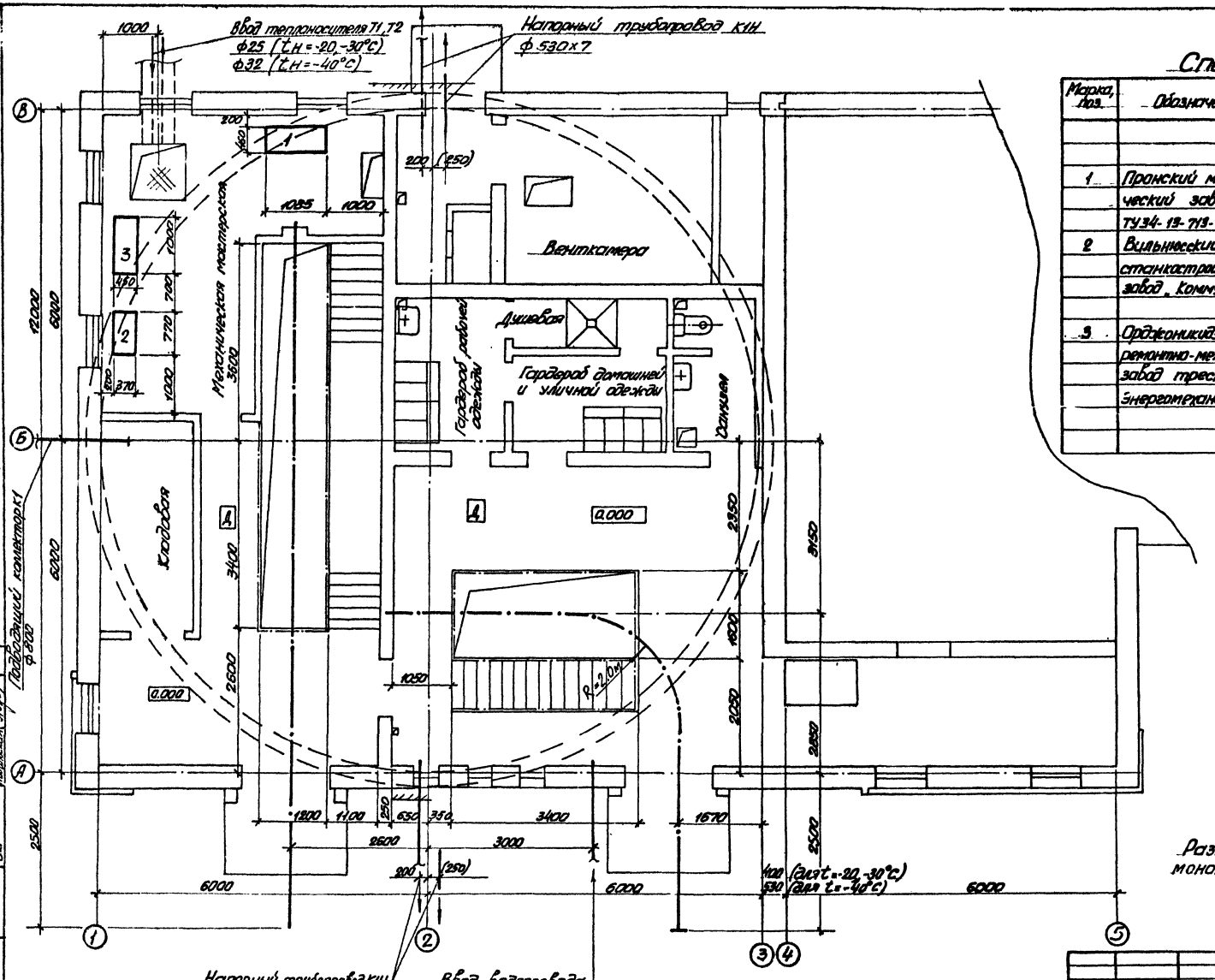

Спецификация

Марка, поз.	Обозначение	Наименование	Кол.	Масса ед., кг	Примечание
		Механическая мастерская			
1	Пронский механический завод	Станок заточный двухсторонний 3Г-2-300			
	ТУ 34-13-719-76	N=1,5 кВт; n=1425 об/мин	1	150,0	
2	Вильнюсский станкостроительный завод „Коммунарас"	Настольный сверлильный вертикальный станок 2М-112			
		ф12; N=0,55 кВт	1	120,0	
3	Орджоникидзевский ремонтно-механический завод треста Энергетехнизация	Верстак слесарный МЦ 190-СБ ПК	1	234,0	

Размеры в скобках указаны для монолитного варианта.

Согласовано
Инв. № подл. | Подпись и дата | Взам. инв. №
Альбом II
Типовой проект 902-1-84.84-НК

Изм.	Кол.уч.	Лист	№ док.	Подпись	Дата	
ГИП	Яблок					
Нач.отд.	Отрелев					
Н.отд.	Злотников					
Н.контр.	Голуб					
Рук.гр.	Пономарев					
Инж.	Новоженина					

Привязан

ТП 902-1-84.84-НК

Консольно-цепная мостовая стрелка грузоподъемностью 630-2000 кг (с подвесом 30-40м с двухлучевой траверсой)

Стадия	Лист	Листов
Р	2	

План на отм. 0,000

Госстрой СССР Союзтехэнергомонтажпроект Всесоюзный проектно-монтажный институт

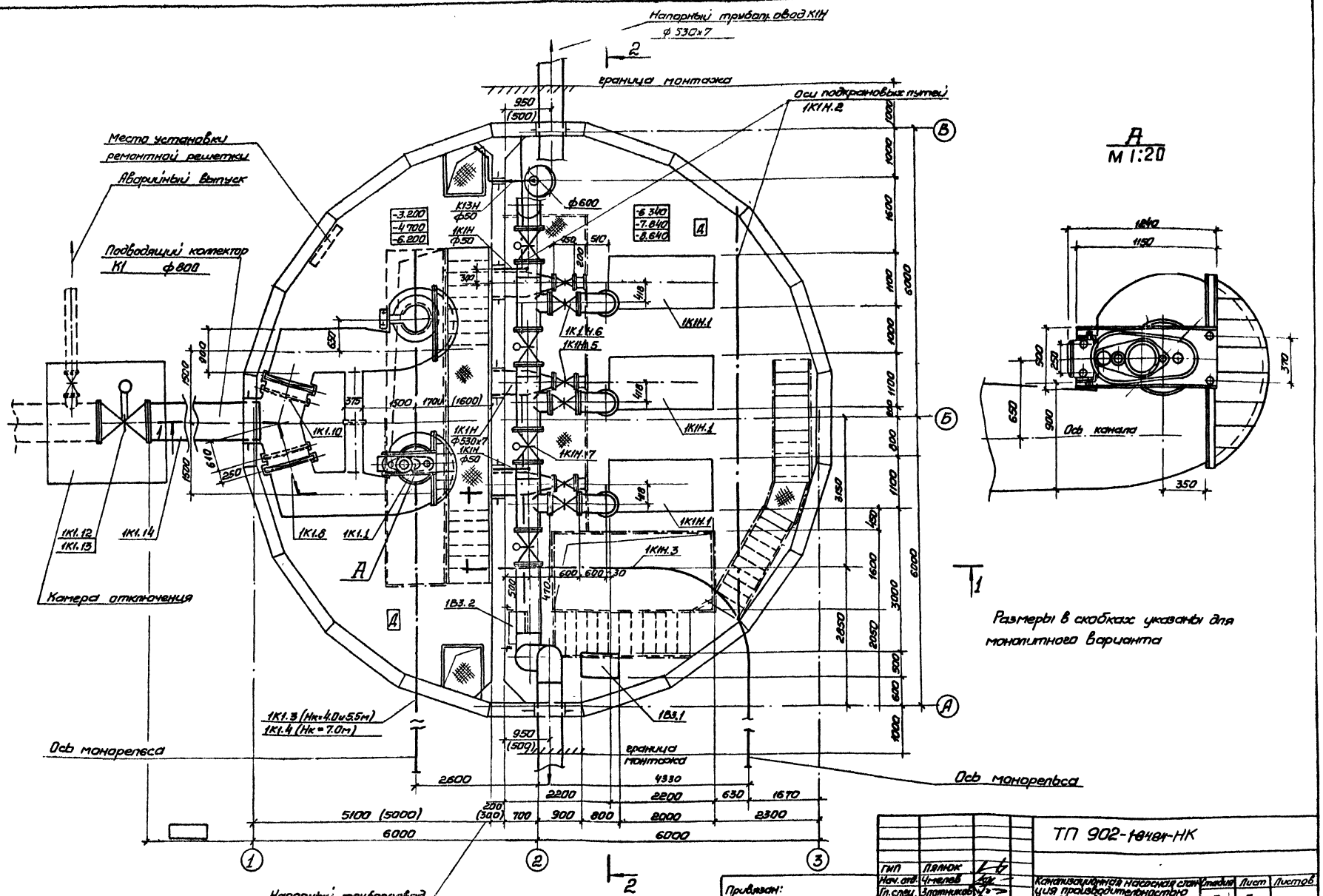
Напорный трубопровод К1Н
ф 530×7
граница монтажа
Оси подкрановых путей
1К1Н.2
Место установки ремонтной решетки
Аварийный выпуск
Подводящий коллектор
К1 ф800
Камера отключения
1К1.12
1К1.13
1К1.14
1К1.8
1К1.1
1К1.10
1К1.3 (Нк=4.0и5.5м)
1К1.4 (Нк=7.0м)
Ось монорельса
Ось монорельса
Напорный трубопровод
К1Н ф530×7
1К1Н.1
1К1Н.3
1К1Н.5
1К1Н.6
1К1Н.7
1В3.1
1В3.2
К13Н
ф50
1К1Н
ф50
ф600
-3.200
-4.700
-6.200
-6.340
-7.840
-8.640
А
М 1:20
Ось канала
Размеры в скобках указаны для монолитного варианта
ТП 902-1-84.84-НК
Канализационная насосная станция производительностью 400-2500 м³/ч, напором 30-40м с решетками-дробилками
План (установка решеток-дробилок КРД 40 м)
Стадия Р
Лист 3
Листов
Привязан:
Инв. №
Согласовано
Инв. № подл.
Подпись и дата
Взам. инв. №
Гл. механиков Ясинов
Типовой проект 902-1-84.84-НК
Альбом II

19587-02 6

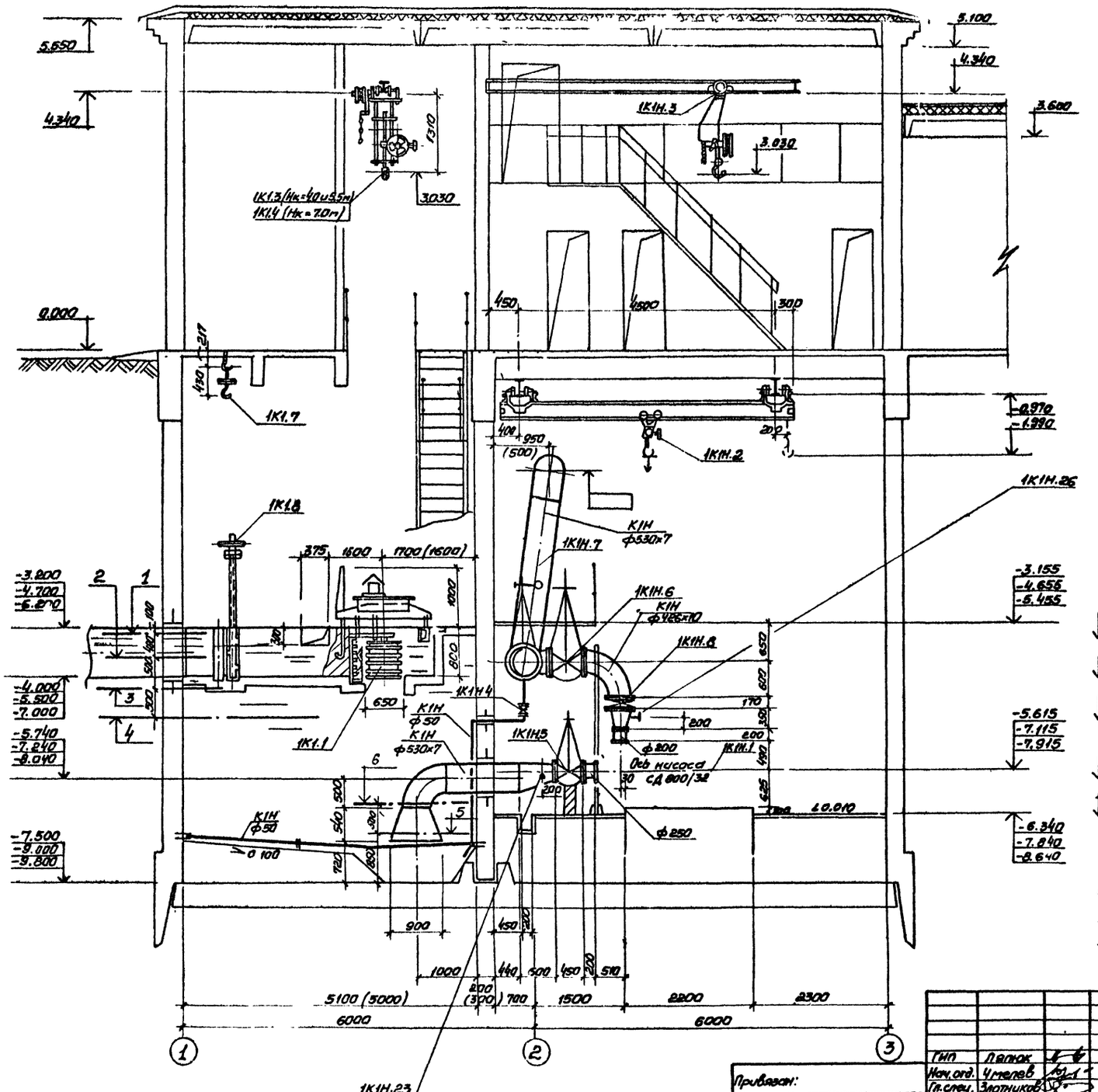

ТП 902-1-84.84-НК			
Гип	Ляпюк		
Нач. отд.	Чмелев		
Гл. спец.	Злотников		
Н. контр.	Голуб		
Рук. гр.	Панченко		
Вед. инж.	Никонович		
Инжен.	Малкевич		

Канализационная насосная станция производительностью 400-2000 м³/ч, напором 30-40м с решетками-дробилками

Разрез 1-1

Стадия	Лист	Листов
Р	4	

Госстрой СССР Союзводоканалпроект Харьковский Водоканалпроект

Привязан:

Инв. №

Согласовано: Шмандий, Подольский, Барчан

Инв. № подл. | Подпись и дата | Взам. инв. №

Типовой проект 902-1-84.84-НК Альбом 11

Гр. механиков Яхнов

19581-02 7

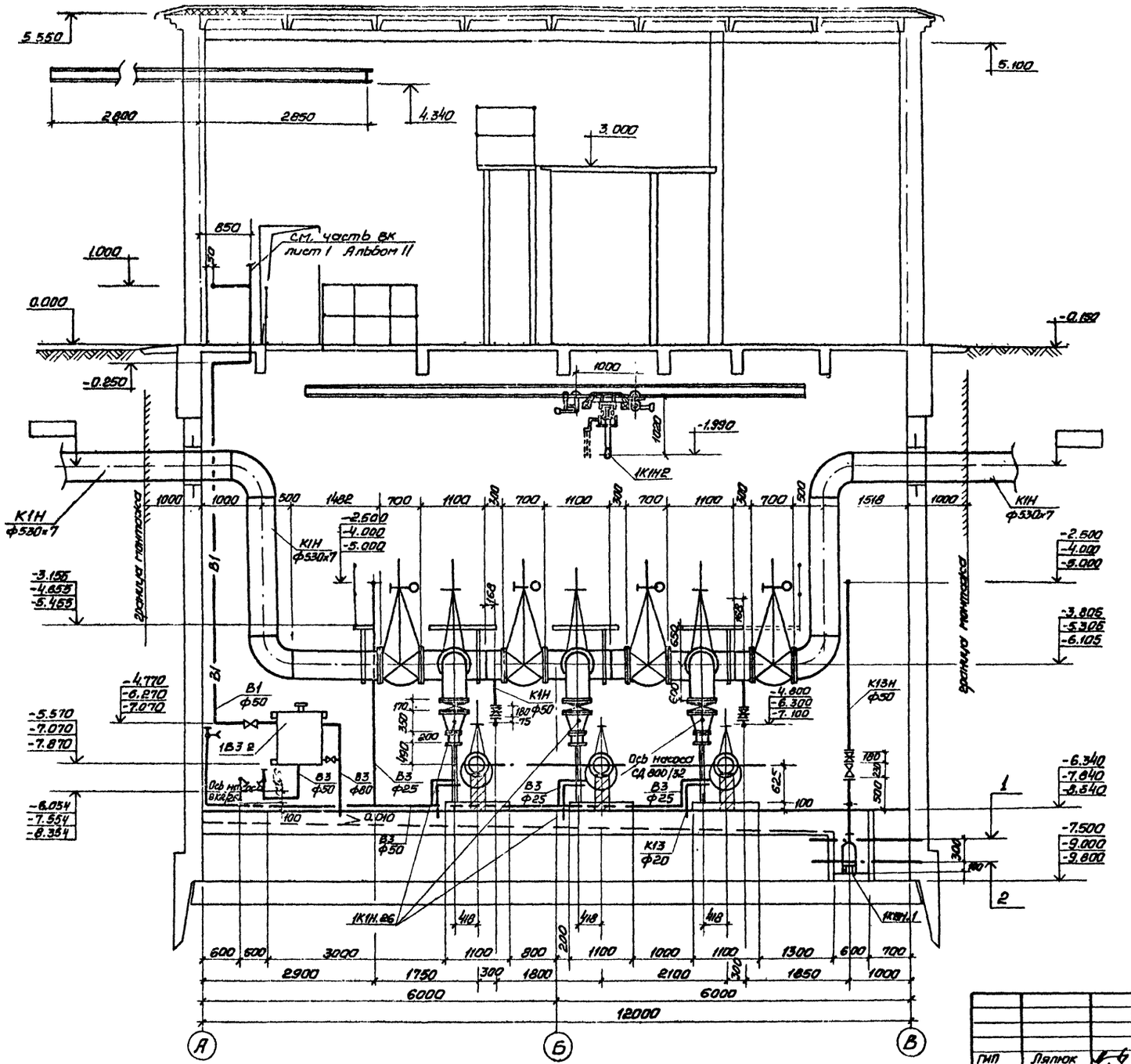

1 Включение насоса „ГНОМ" 10-10

2 Отключение насоса „ГНОМ" 10-10

Альбом II

Типовой проект 902-1-84.84-НК

Согласовано:

СПС	Шмондий	
ОВ	Подольская	
ЭА	Борчан	

Инв. № подл. | Подпись и дата | Взам. инв. №

Привязан:

Инв. №

ГИП	Ляпюк	
Нач.отд	Чмелев	
Гл.спец.	Злотников	
Н.контр.	Голуб	
Рук. гр.	Панченко	
Вед.инж.	Нарвинская	
Инжен.	Матвеевич	

ТП 902-1-84.84-НК

Канализационная насосная станция производительностью 400-2000 м³/ч. напором 30-40 м с решетками-дробилками

Стадия	Лист	Листов
Р	5	

Разрез 2-2

Госстрой СССР
Союзводоканалниипроект
Харьковский
Водоканалпроект

19587-02 8

Альбом II

Типовой проект 902-1-84.84 - НК

План (установка решеток-дробилок РД 600)

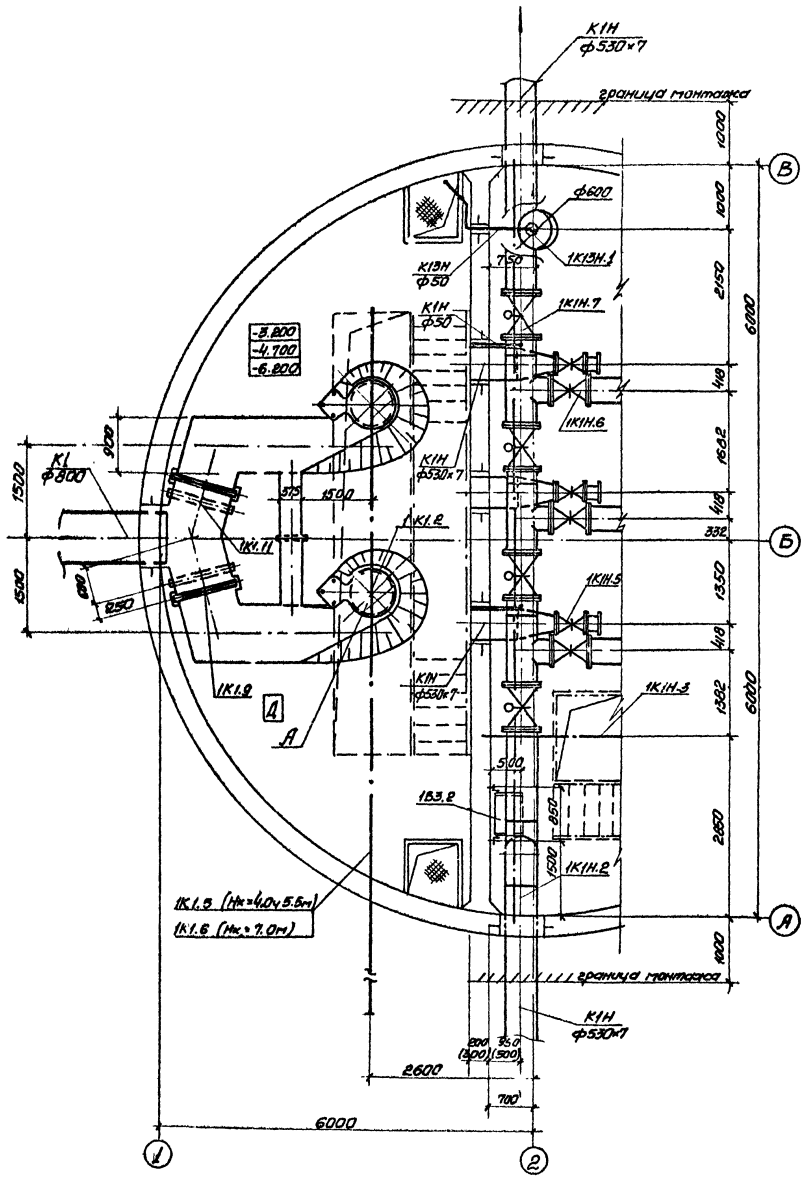
К1Н ф530×7
граница монтажа
ф600
1К13Н.1
К13Н ф50
К1Н ф50
1К1Н.7
-3.200
-4.700
-6.200
1К1Н.6
К1 ф800
К1Н ф530×7
1К1.2
1К1.11
1К1Н.5
1К1.9
1К1Н.3
1Б3.2
1К1Н.2
1К1.5 (Нк=4.0 и 5.5м)
1К1.6 (Нк=7.0м)
А
Б
В
1
2
4
6000
2600
700
1000
2150
1480
1682
1418
332
1350
1418
1382
2850
1500
1500
1500

Альбом II

Типовой проект 902-1-8484 - НК

План приемного резервуара

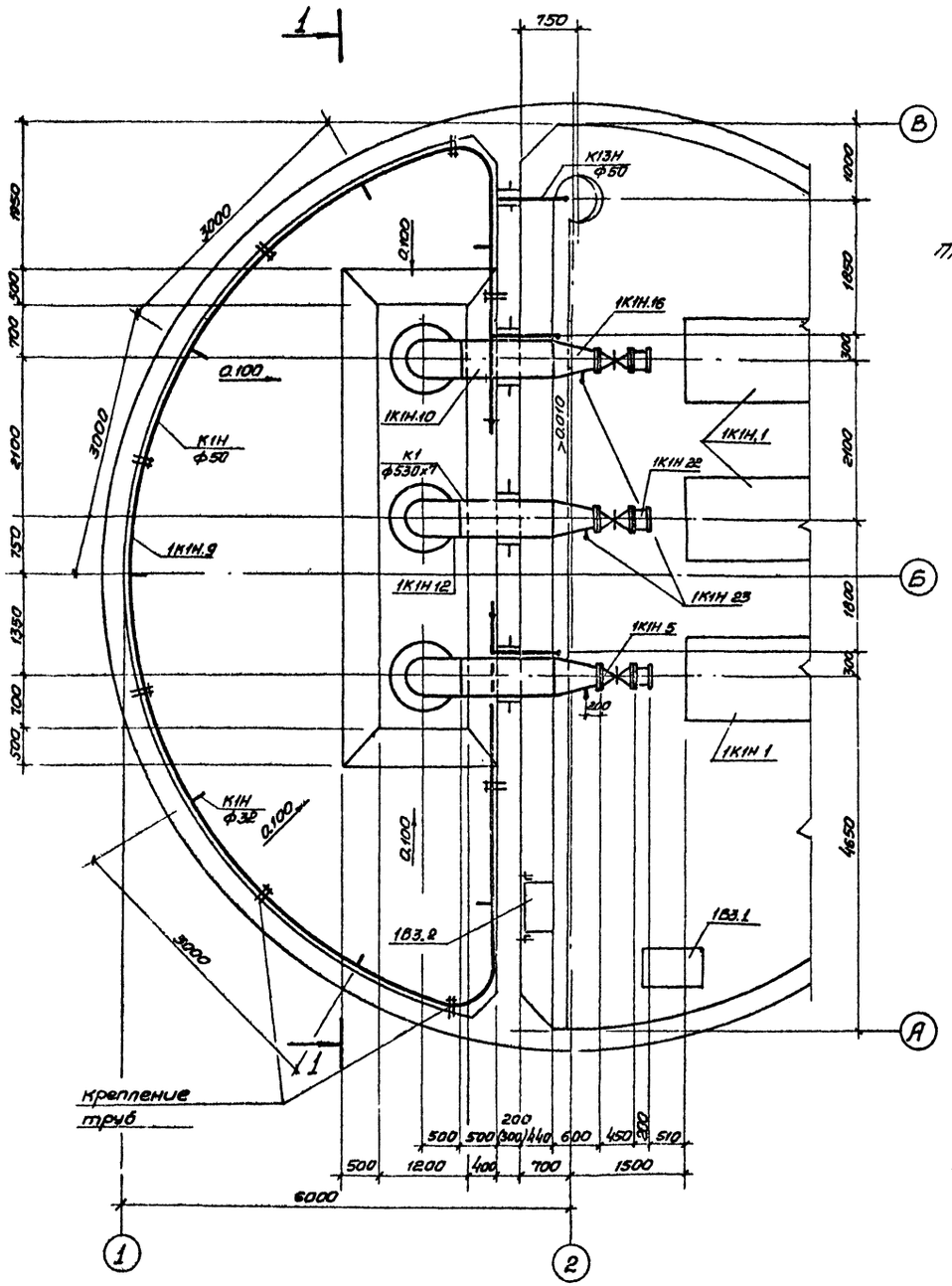

Разрез 1-1

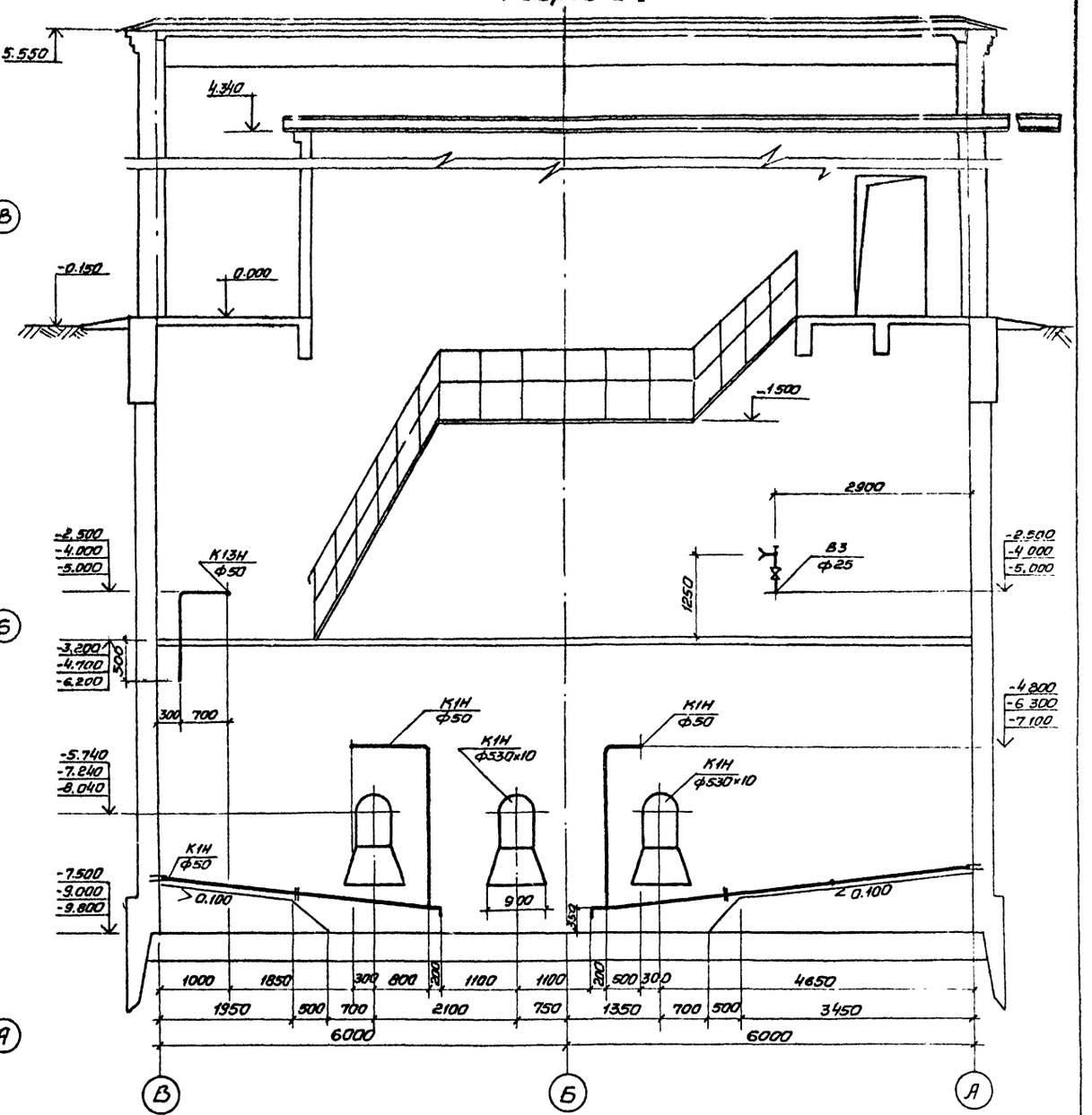

Толщина перегородки для монолитного варианта - 300 мм, для сборного - 200 мм.

ГИП	Ляпюк		
Нач. отд	Имелев		
Гл. спец.	Злотников		
Н. контр.	Голуб		
Рук. гр.	Панченко		
Вед. инж.	Нарыжная		
Инжен.	Малкевич		

Привязан:

Инв. №

ТП 902-1-8484-НК

Канализационная насосная станция производительностью 400-2000 м³/ч, напором 30-40 м с решетками-дробилками

План приемного резервуара. Разрез 1-1

Стадия	Лист	Листов
Р	7	

Госстрой СССР
Союзводоканалниипроект
Харьковский
Водоканалпроект

согласовано:
Спс
Шмандий
Взам. инв. №
Подпись и дата
Инв. № подл.

Альбом II

Типовой проект 902-1-84.84-НК

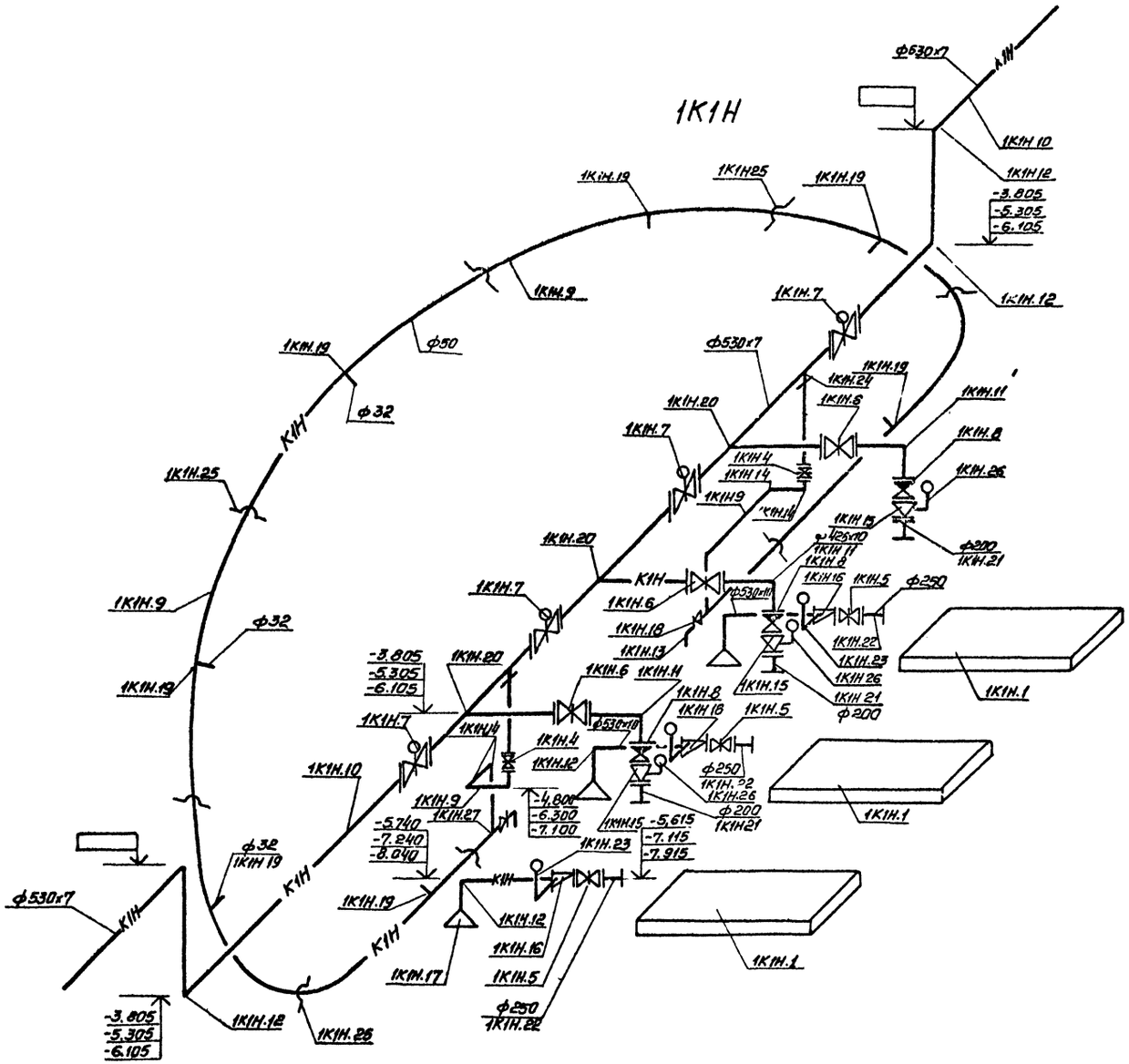

				ТП 902-1-8484-НК	
	ГИП	Лялюк			
Привязан:	Нач. отд	Чмелев		Канализационная насосная станция производительностью 400-2000 м³/ч, напором 30-40 м с решетками-дробилками	Стадия: Р; Лист: 8; Листов:
	Гл. спец	Злотников			
	Н. контр.	Голуб			
	Рук. гр.	Панченко		Аксонометрическая схема 1К1Н	Госстрой СССР Союзводоканалниипроект Харьковский Водоканалпроект
	Вед инж.	Нерыжная			
Инв. №	Инжен.	Малкевич			

19581-02 11

Альбом II

Типовой проект 902-1-8484-НК

Спецификация

Марка, поз.	Обозначение	Наименование	Кол	Масса ед.кг	Примечание
		1К1			
1К1.1	Луцкое п/о „Луцккоммунмаш"	Решетка-дробилка КРД 40м Q=1044÷1656 м³/ч; электродвигатель 4А112МВ8У3; N=3,0 квт n=750 об/мин	3	640,0	
1К1.2	Воронежский завод „Водмашоборудование" ТУ204-РСФСР-633-79	Решетка-дробилка РД600 Q=2000 м³/ч, электродвигатель ВЯО-22-4; N=1,5 квт; n=1400 об/мин	3	1800,0	
1К1.3	Красногвардейский крановый завод ГОСТ 1106-74	Таль ручная передвижная червячная г/п 1 т; H=12,0 м.	1	39,0	Нк=4,0 и 5,5 м
1К1.4	Гороховецкий завод ПТО ГОСТ 22584-77*	Таль электрическая канатная ТЭ100-52120-01 г/п 1 т; H=12,0 м	1	220,0	Нк=7,0 м
1К1.5	Красногвардейский крановый завод ТУ24.09.519-80	Таль ручная передвижная шестеренная г/п 2 т; H=120 м	1	45,0	Нк=4,0 и 5,5 м
1К1.6	г Фрунзе з-д им Ленина ГОСТ 22584-77*	Таль электрическая канатная ТЭ200-52120-00 г/п 2 т; H=12 м.	1	357,0	Нк=7,0 м
1К1.7	Красногвардейский крановый завод ГОСТ 1107-62	Таль ручная червячная г/п 1 т, H=6,0 м	1	22,0	
1К1.8	Севастопольский электроремонтный завод МК833	Затвор щитовой ЗЩ-Р-900×900	2	136,0	
1К1.9	То же МК834	Затвор щитовой ЗЩ-Р-900×1200	2	240,0	
1К1.10	По чертежам НКН	Ремонтная решетка В×Н=900×800	1	27,5	
1К1.11	То же	То же В×Н=900×1200	1	36,8	
1К1.12	Каталог ЦКБА ГОСТ 5762-74*	Задвижка параллельная с невыдвижным шпинделем, с электроприводом, фланцевая 30ч 915бр ф800, Ру=10 кгс/см²	1	2996,0	
1К1.13	Типовая серия 3.901-13 выпуск 4	Колонка управления задвижкой ф800 с электроприводом	1	[ ]	
1К1.14	ГОСТ 12586-74*	Труба железобетонная напорная ТН-80-11 ф800 l=5000 мм	[ ]	496,0	м
1К1.15	Типовая серия 4900-8 выпуск 1	Патрубок гладкий конец-гладкий конец ф800	1	186,0	

Марка, поз	Обозначение	Наименование	Кол	Масса ед., кг	Примечание
		1К1Н			
1К1Н.1	Рыбницкий насосный завод	Насос фекальный СД 800/32; Q=[ ] м³/ч, напором [ ] м, Дк=[ ] мм с электродвигателем [4А-] N=[ ] квт; n=960 об/мин	3	2325,0	
1К1Н.2	Красногвардейский крановый завод ГОСТ 7413-80Е	Кран мостовой ручной однобалочный подвесной общего назначения г/п 3,2 т Z=5,1 м, Zк=4,5 м H=6,0 м (Нк=4,0 м и 5,5 м) H=12,0 м (Нк=7,0 м)	1	495,0	
1К1Н.3	Барнаульский станкостроительный завод ГОСТ 22584-77*	Таль электрическая канатная ТЭ320-52120-00 г/п 3,2 т; H=12 м	1	560,0	
1К1Н.4	Каталог ЦКБА ТУ26-07-1150-77	Задвижка чугунная клиновая с невыдвижным шпинделем, фланцевая 30ч 47бр ф50; Ру=10 кгс/см²	2	18,8	
1К1Н.5	Каталог ЦКБА ГОСТ 8437-75	Задвижка параллельная с выдвижным шпинделем, фланцевая 30ч 6бр ф250, Ру=10 кгс/см²	3	168,5	
1К1Н.6	То же	То же 30ч 6бр ф400; Ру=10 кгс/см²	3	434,7	
1К1Н.7	Каталог ЦКБА ГОСТ 5762-74*	Задвижка параллельная с невыдвижным шпинделем с электроприводом, фланц 30ч 915бр. ф500, Ру=10 кгс/см²	4	909,7	
1К1Н.8	Каталог ЦКБА ГОСТ 19827-74*	Клапан обратный поворотный 19ч 21 бр ф400; Ру=10 кгс/см²	3	123,0	
1К1Н.9	ГОСТ 18599-73*	Труба напорная из ПВП тип средний ф50×2,8	21	0,444	м
1К1Н.10	ГОСТ 10704-76*	Труба стальная электросварная ф530×7	[ ]	90,28	м
1К1Н.11	ГОСТ 17375-77	Отвод крутоизогнутый 90° 426×10	3	121,0	

Марка, поз.	Обозначение	Наименование	Кол.	Масса ед., кг	Примечание
1К1Н.12	ГОСТ 17375-77	Отвод крутоизогнутый 90° – 530×10	7	130,0	
1К1Н.13	ОСТ6-05-367-74	Угольник ПНП 32с	2	0,04	
1К1Н.14	ОСТ6-05-367-74	Угольник ПНП 50с	6	0,24	
1К1Н.15	МН 2883-62	Переход концентрический сварной 426×10-219×7	3	28,83	
1К1Н.16	МН2884-62	Переход эксцентрический сварной 530×9-273×7	3	61,18	
1К1Н.17	Изготовить из труб ГОСТ 10704-76*	Воронка стальная сварная ф500×900	3	70,3	
1К1Н.18	ОСТ6-05-367-74	Переход ПНП 50×32с	2	0,036	
1К1Н.19	ОСТ6-05-367-74	Тройник ПНП 50×32с	7	0,14	
1К1Н.20	МН 2887-62	Тройник переходной сварной 530×14-426×10	3	206,0	
1К1Н.21	по чертежам НКН	Монтажный патрубок ф200	3	40,0	
1К1Н.22	по чертежам НКН	Монтажный патрубок ф250	3	50,0	
1К1Н.23	Типовая конструкция ТК4-3144-70	Отборное устройство 16-80	3	0,6	
1К1Н.24	изготовить из труб по ГОСТ 3262-75*	Штуцер 57×3,5-530×7	2	0,73	
1К1Н.25	Изготовить из стали ГОСТ 380-71*	Одинарные хомутики для пристрелки дюбелями ф50	8	–	
1К1Н.26	по чертежам НКН	Устройство отборное с разделительной мебраной для манометра	3	3,5	
1К1Н.27	ОСТ6-05-367-74	Тройник ПНП 50Т	2	0,26	

Инв. № подл. | Подпись и дата | Взам. инв. №

Привязан

Инв. №

ГИП	Ляпюк	
Нач отд	Чмелев	
Гл.спец.	Златников	
Н.контр	Голуб	
Рук гр	Панченко	
Вед.инж	Нарбрюнов	
Инженер	Малкевич	

ТП 902-1-8484-НК

Канализационная, насосная станция производительностью 400-2000 м³/ч, напором 30-40 м с решетками-дробилками	Стадия	Лист	Листов
	Р	9	

Спецификация 1К1, 1К1Н

Госстрой СССР Союзводоканалпроект Хароковский Водоканалпроект

Альбом II

Типовой проект 902-1-8484-НК

1В3, 1К13, 1К13Н

План на отм. ▭

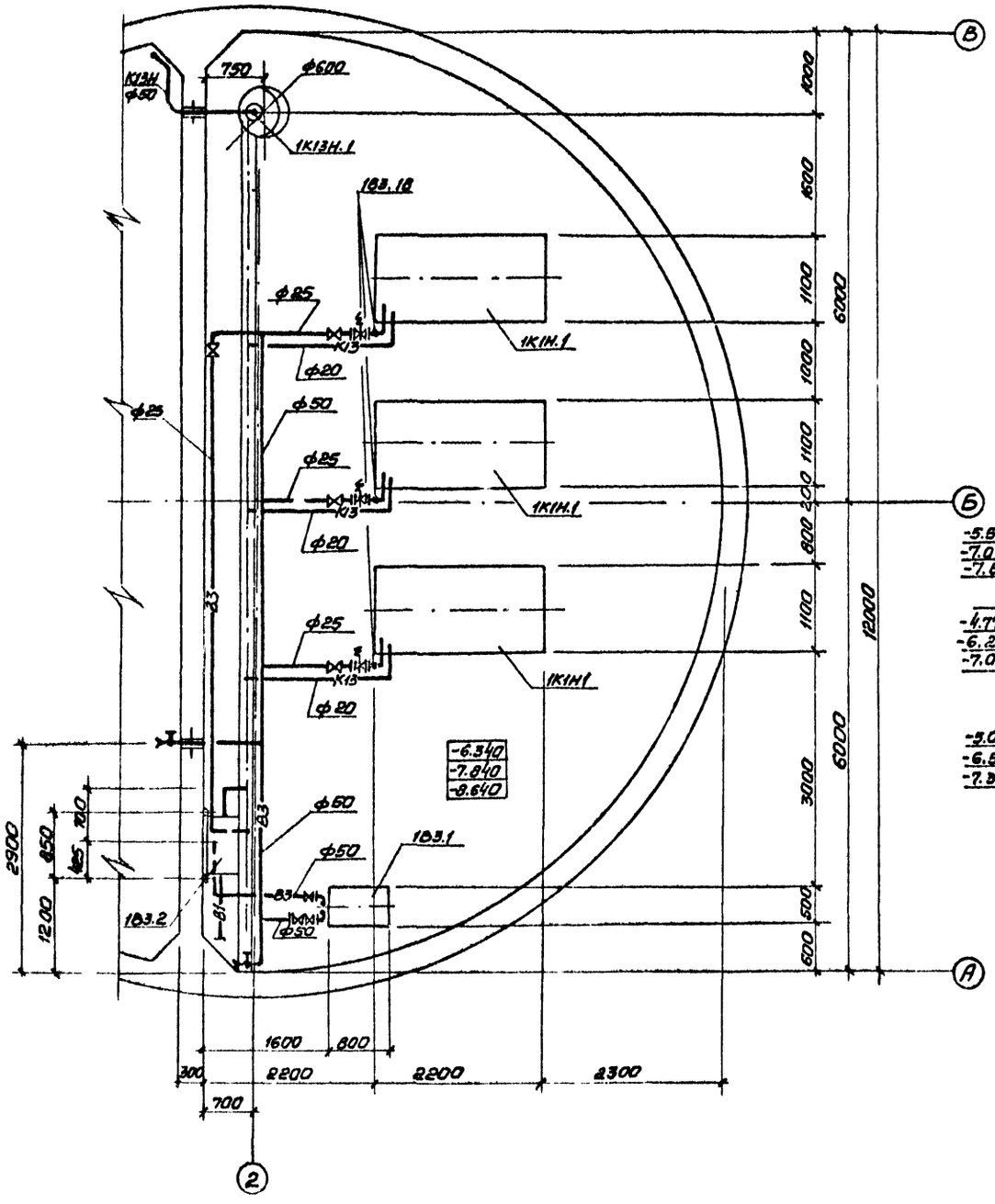

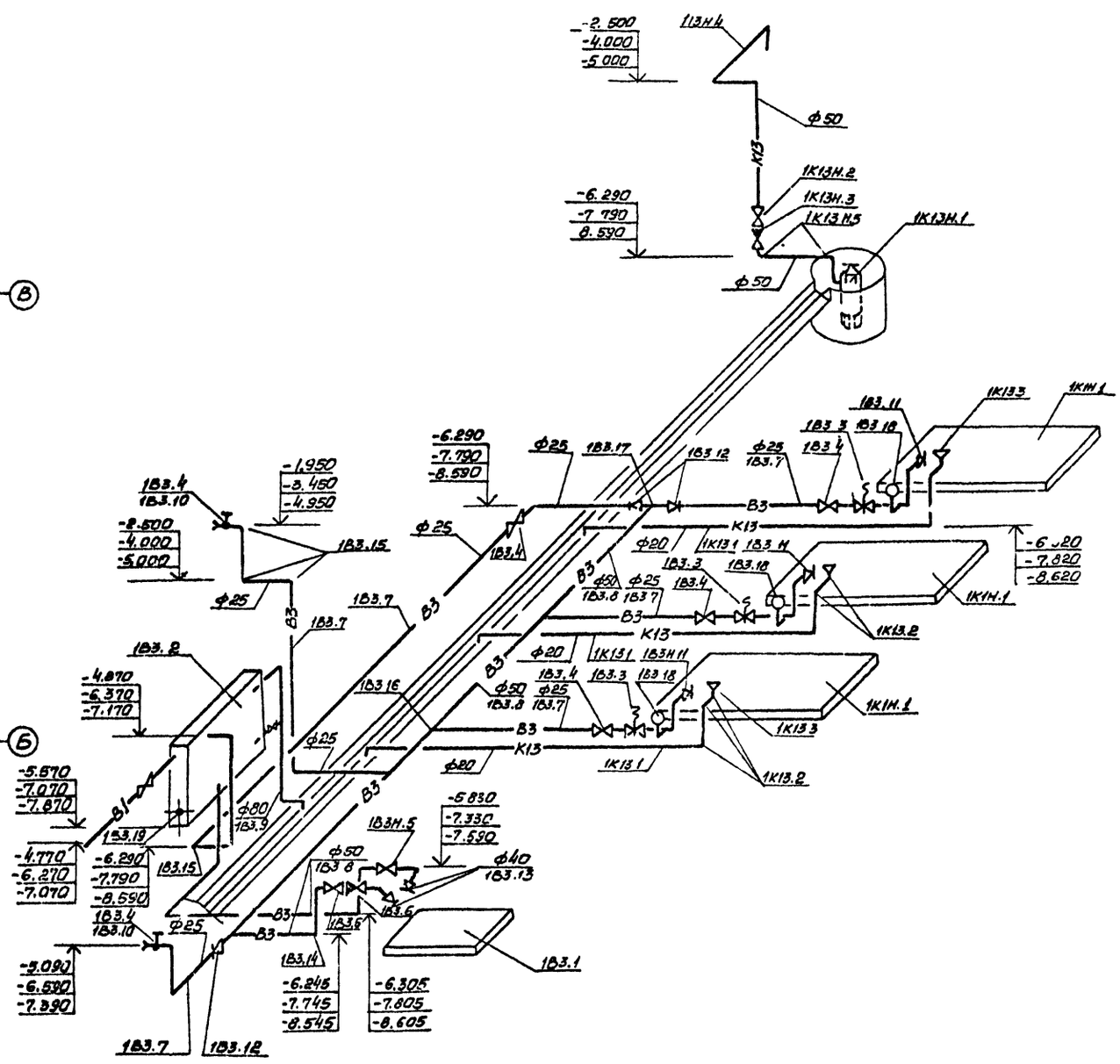

Согласовано					
ЭА	Барчан				
СпС	Боровик				
Инв. № подл.	Подпись и дата	Взам. инв. №			

ГИП	Ляпюк		
Нач. отд.	Чмелев		
Гл. спец.	Злотников		
Н. контр.	Голуб		
Рук. гр.	Панченко		
Вед. инж.	Нарвожная		
Инженер	Малкевич		

Привязан:

Инв. №

ТП902-1-8484-НК

Канализационная насосная станция производительностью 400-2000 м³/ч, напором 30-40 м. с решетками-дробилками.

План на отм. Аксонометрические схемы 1В3, 1К13, 1К13Н

Стадия	Лист	Листов
Р	10	

Госстрой СССР
Союзводоканалниипроект
Харьковский
Водоканалпроект

Спецификация

Марка поз.	Обозначение	Наименование	Кол.	Масса ед., кг	Примечание
		1В3			
1В3.1	п/о „Ливгидромаш"	Насос вихревой консольный ВК 2/26			
		Q=5,5 м³/ч; H=38м с электродвигателем 4А100L4; N=4кВт;			
		n=1450 об/мин.	2	87,0	
1В3.2	Типовые конструкции и детали зданий и сооружений. Т-2052	Бак разрывобастроя емкостью 180литров	1	97,0	
1В3.3	Каталог ЦКБА ТУ26-07-032-76	Вентиль запорный мембранный, с электромагнитным приводом 15кч888рсвм ф25; Ру=16кгс/см²	3	6,2	
1В3.4	Каталог ЦКБА ГОСТ 18722-73*	Вентиль запорный муфтовый 15ч8р2 ф25; Ру=16кгс/см²	6	1,75	
1В3.5	Каталог ЦКБА ГОСТ 18162-72*	Вентиль запорный фланцевый 15ч19п2 ф50, Ру=16кгс/см²	2	8,0	
1В3.6	Каталог ЦКБА ГОСТ 19827-74*	Клапан обратный поворотный фланцевый 19ч21бр ф50; Ру=16кгс/см²	1	2,4	

Марка, поз.	Обозначение	Наименование	Кол	Масса ед, кг	Примечание
1В3.7	ГОСТ 18599-73*	Труба напорная из ПВП, тип средний ф25×2	20	0,15	м
1В3.8	ГОСТ 18599-73*	То же ф50×2,8	14	0,427	м
1В3.9	ГОСТ 18599-73*	То же ф90×5,1	1	1,38	м
1В3.10	ГОСТ 18698-79*	Рукав резиновый напорный с текстильным каркасом ф25; t=20мм	2	16,8	
1В3.11	ОСТ6-05-367-74	Переход ПНП 25×16с	3	0,006	
1В3.12	ОСТ6-05-367-74	Переход ПНП 50×25с	3	0,036	
1В3.13	ГОСТ 17378-77	Переход 57ч4-45×2,5	2	0,2	
1В3.14	ГОСТ 17375-77	Отвод крутоизогнутый 90°-57×3	6	0,6	
1В3.15	ОСТ6-05-367-74	Уголовник ПНП 25с	16	0,022	
1В3.16	ОСТ6-05-367-74	Тройник ПНП 50×25с	3	0,139	
1В3.17	ОСТ6-05-367-74	Тройник ПНП 50с	2	0,165	
1В3.18	Типовая конструкция ТК4-3144-70	Отборное устройство 16-80	3	0,6	
1В3.19	по чертежам НКН	Патрубок	1	3,8	
		1К13Н			
1К13Н.1	Московский механический завод	Насос „ГНОМ" 10-10 Q=10м³/ч, H=10м. со спец. электродвигателем N=1,1 квт; n=2880 об/мин.	2	22,0	

Марка поз.	Обозначение	Наименование	Кол.	Масса ед, кг	Примечание
1К13Н.2	Каталог ЦКБА	Вентиль запорный фланцевый 15ч19п2 ф50; Ру=16кгс/см²	1	8,0	
1К13Н.3	Каталог ЦКБА	Клапан обратный поворотный, фланцевый 19ч21бр ф50 Ру=16кгс/см²	1	2,4	
1К13Н.4	ГОСТ 18599-73*	Труба напорная из ПВП тип средний ф50×2,0	8	0,427	м
1К13Н.5	ОСТ6-05-367-74	Уголовник ПНП 50с	6	0,14	
		1К13			
1К13.1	ГОСТ 18599-73*	Труба напорная из ПНП тип средний ф25×2,0	8	0,154	м
1К13.2	ОСТ6-05-367-74	Уголовник ПНП 25с	12	0,022	
1К13.3	изготовить из жести	Воронка ф20×25	3	0,20	

Привязан:

Инв.№

ГИП	Лятюк	
Нач.отд.	Чуелев	
Гл.спец.	Зюлчихин	
Н.контр.	Гальб	
Рук. гр.	Пашковская	
Вед.инж.	Корбаненко	
Инженер.	Маткович	

ТП 902-1-81.84-НК

Канализационная насосная станция производительностью 100-2000 м³/ч, напором 30-40 м с решетками-дробилками

Стадия	Лист	Листов
Р	11	

Спецификация 1В3; 1К13Н; 1К13

Госстрой СССР Союзгипроспецмонтажавтоматика

Инв.№ подл. | Подпись и дата | Взам.инв.№

Инв. № подл.	Подпись и дата	Взам. инв. №

Типовой проект 902-1-84.84

ТИПОВОЙ ПРОЕКТ
902-1-84.84

Канализационная насосная станция производительностью 400-2000 м3/ч, напором 30-40 м с решетками-дробилками при глубине заложения подводящего коллектора 4,0 (монолитный вариант)

АЛЬБОМ II

УЗЛЫ НЕТИПОВЫХ КОНСТРУКЦИЙ МАРКИ НКН

Привязан

Инв. №

Формат А4

Альбом II

Обозначение	Наименование	Прим.
ТП 902-1-84.84 -НКН1	Ремонтная решетка	
ТП 902-1-84.84 -НКН2	Монтажный патрубок	
ТП 902-1-84.84 -НКН3	Устройство отборное с разделительной мембраной для манометра.	
ТП 902-1-84.84 -НКН4	Патрубок	

Привязан

Инв. N

Изм.	Лист	N докум.	Подп.	Дата
Разраб.		Зарщиков		
Пров.		Колесник		
Т.контр.		Брацлавский		
Гл.спец.		Ясинов		
Утв.		Чмелев		

Содержание

Стадия	Лист	Листов
Р		

Госстрой СССР Союзводоканалпроект Харьковский Водоканалпроект

Формат А4

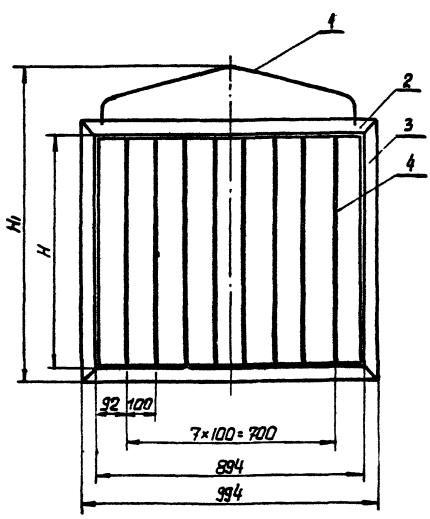

Поз.	Наименование	Кол.	Дополнительные указания
	Материалы		
1	Круг $\frac{\text{В10 ГОСТ 2590-71}}{\text{Ст.3 ГОСТ 535-79}}$	0.52	м
2	Уголок $\frac{\text{Б-50×50×5 ГОСТ 8509-72}}{\text{Ст.3 ГОСТ 535-79}}$	2	м
	Переменные данные		
3	Уголок $\frac{\text{Б-50×50×5 ГОСТ 8509-72}}{\text{Ст.3 ГОСТ 535-79}}$	2.4	м
4	Полоса $\frac{\text{Б-5×50 ГОСТ 103-76}}{\text{Ст.3 ГОСТ 6422-76}}$	8.8	м
3	Уголок $\frac{\text{Б-50×50×5 ГОСТ 8509-72}}{\text{Ст.3 ГОСТ 535-79}}$	3.2	м
4	Полоса $\frac{\text{Б-5×50 ГОСТ 103-76}}{\text{Ст.3 ГОСТ 6422-76}}$	12	м

1. Сварные швы по ГОСТ 5264-80.
2. Поверхности очистить и обезжирить. Покрыть грунтом ГФ-0119 ГОСТ 23343-78 и окрасить эмалью ПФ-133 в два слоя.

Обозначение	Размеры, мм		Масса кг
	H	H1	
ТП902-1 -НКН1	1100	1400	37.5
-01	1500	1800	45.8

Привязан

Инв. №

Изм.	Лист	N докум.	Подп.	Дата
Разраб.		Зарщиков		
Пров.		Колесник		
Т.контр.		Брацлавский		
Гл.спец.		Ясинов		
Н.контр.		Ясинов		
Утв.		Чмелев		

ТП 902-1-84.84 - НКН1

Ремонтная решетка. Чертеж общего вида.

Стадия	Масса	Масшт.
Р	см. табл.	1:10

Лист | Листов 1

Госстрой СССР Союзводоканалпроект Харьковский Водоканалпроект

Копировал

Формат А3

14

19581-02 15

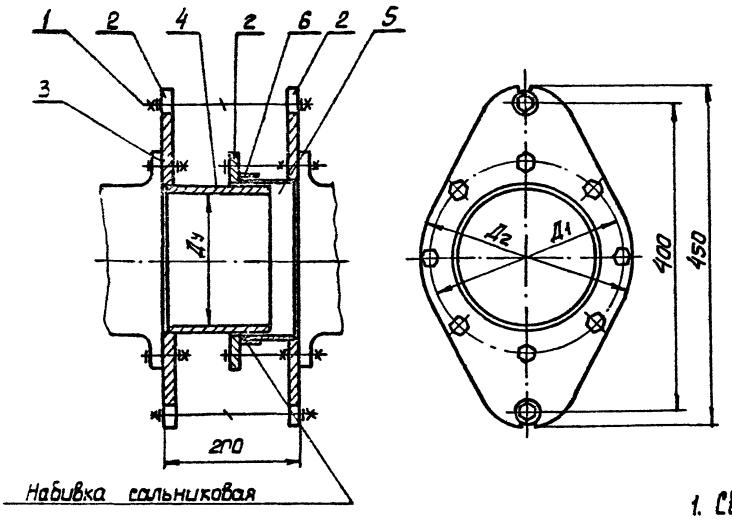

Набивка сальниковая

Поз	Наименование	Кол.	Дополнительные указания
	Материалы		
1	Круг В16 ГОСТ 2590-71 / Ст.3 ГОСТ 535-79	0.35	м
	Переменные данные		
2	Лист 13 ГОСТ 19903-74 / Ст.3 ГОСТ 14637-79	0.23	м²
3	Пластина 1. лист. ТМКЩ-С-3-1,3 ГОСТ 7338-77	0.073	м²
4	Труба 273×8I ГОСТ 10704-76 / В-б Ст.3 ГОСТ 10705-80	0.15	м
5	Лист 4 ГОСТ 19903-74 / Ст.3 ГОСТ 14637-79	0.07	м
6	Труба 299×8 ГОСТ 10704-76 / В-б Ст.3 ГОСТ 10705-80	0.05	м
2	Лист 15 ГОСТ 19903-74 / Ст.3 ГОСТ 14637-79	0.24	м²
3	Пластина 1. лист. ТМКЩ-С-3-1,3 ГОСТ 7338-77	0.083	м²
4	Труба 219×8 ГОСТ 10704-76 / В-б Ст.3 ГОСТ 10705-80	0.15	м
5	Лист 4 ГОСТ 19903-74 / Ст.3 ГОСТ 14637-79	0.05	м²
6	Труба 245×7 I ГОСТ 10704-76 / В-б Ст.3 ГОСТ 10705-80	0.05	м

1. Сварные швы по ГОСТ 5264-80.
2. Поверхности очистить и обезжирить. Покрыть грунтом ГФ-0119 ГОСТ 23343-78 и окрасить эмалью ПФ-133 в два слоя.

Обозначение	Размеры, мм			Масса
	Ду	Д1	Дг	кг
ТП902-1- -НКН2	250	330	365	50
-01	200	280	315	40

Привязан

Инв. №

Изм.	Лис.	№ докум.	Подп.	Дата
Разраб.		Зарщиков		
Пров.		Колесник		
Т.контр.		Брашовский		
Гл.спец.		Яцинов		
Н.контр.		Яцинов		
Утв.		Чмелев		

ТП 902-1-8484 - НКН2

Монтажный патрубок. Чертеж общего вида

Стадия	Масса	Масштаб
Р	см. табл	1:5
Лист	Листов 1	

Госстрой СССР Союзводоканалпроект Харьковский Водоканалпроект

Формат А3

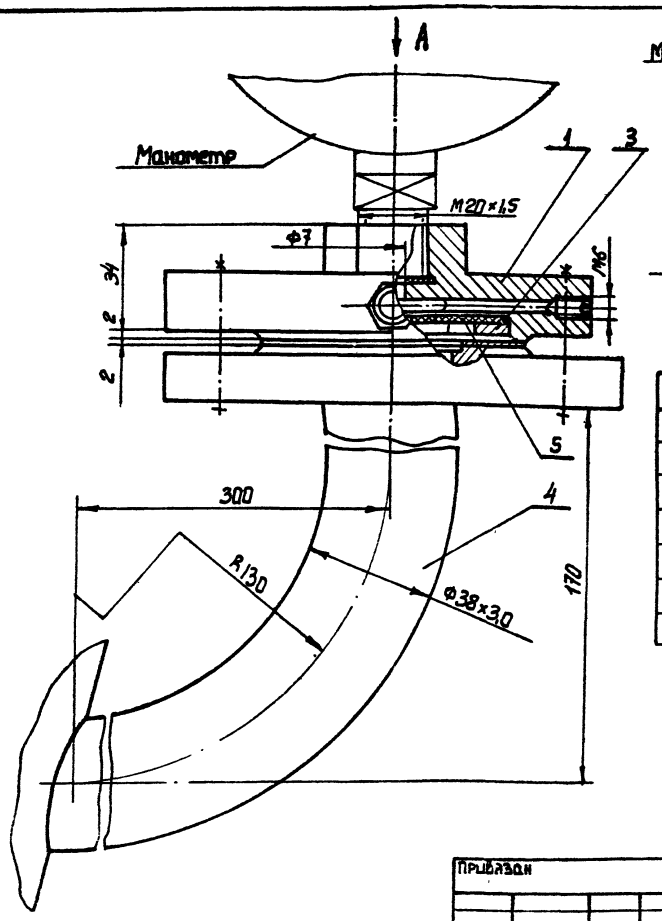

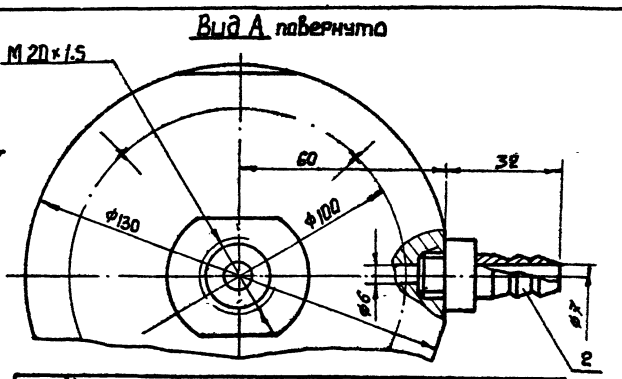

Поз.	Наименование	Кол.	Дополнительные указания
	Материалы		
1	Круг В130 ГОСТ 2590-71 / Ст.3 ГОСТ 535-79	0.034	м
2	Шестигранник 21-S ГОСТ 2879-69 / Ст.3 ГОСТ 535-71	0.044	м
3	Лист В4 ГОСТ 19903-74 / Ст.3 ГОСТ 14637-79	0.004	м²
4	Труба 38×3,0 ГОСТ 8732-78 / Ст.3 ГОСТ 8731-74	0.42	м
5	Пластина 1. лист ПНБ-М-2-98 ГОСТ 7338-77	0.006	м²

Техническая характеристика

1. Среда - Бытовые стоки.
2. Давление, Па - 0.6.
3. Температура, °С - +10...+30

Привязан

Инв. №

Изм.	Лист	№ докум.	Подп.	Дата
Разраб.		Зарщиков		
Пров.		Колесни...		
Т.контр.		Брашовск...		
Гл. спец.		Яцинов		
Н. контр.		Яцинов		
Утв.		Чмелев		

ТП 902-1-8484 - НКН3

Устройство отборное с разделительной мембраной для манометра. Чертеж общего вида.

Стадия	Масса	Масштаб
Р	3,5	1:1
Лист	Листов 1	

Госстрой СССР Союзводоканалпроект Харьковский Водоканалпроект

Копировал

Формат А3

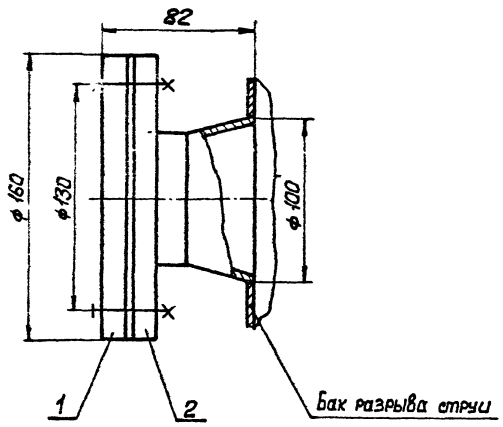

Поз.	Наименование	Кол	Дополнительные указания
	Материалы		
1	Лист 10 ГОСТ 19903-74 / Ст.3 ГОСТ 14637-79	0,02	m^2
	Прочие изделия		
2	Патрубок ПФ-70ЭК4-100-74		

Патрубок установить взамен штуцера М27×1,5 на баке разрыва струи, смотри типовую серию Т-2092

Изм	Лист	№ докум.	Подп.	Дата
Разраб.		Зарщиков		
Пров		Колесник		
Т.контр		Бращавский		
Гл.спец		Ясинов		
Н.контр		Ясинов		
Утв.		Чмелев		

Привязан

Инв. N

ТП902-1-84.84 – НКН4

Патрубок
Чертеж общего вида

Стадия	Масса	Масшт.
Р	2,5	1:2

Лист | Листов

Госстрой СССР
Союзводоканалниипроект
Харьковский
Водоканалпроект

Копировал

Формат А3

Изм	Лист	№ докум.	Подп.	Дата
Разраб.				
Пров.				
Т.контр.				
Гл.спец.				
Н.контр				
Утв				

Стадия	Масса	Масш
Р		

Лист | Листов

Госстрой СССР
Союзводоканалниипроект
Харьковский
Водоканалпроект

Копировал

Формат А3

Альбом II

Типовой проект 902-1-81.84-ВК

Ведомость рабочих чертежей основного комплекта

Лист	Наименование	Примечание
1	Общие данные. План. Схемы систем В1, Т3, К1	

Ведомость ссылочных и прилагаемых документов

Обозначение	Наименование	Примечание
	Прилагаемые документы	
ТП 902-1-81.84 ВК.СО	Спецификация оборудования	альбом VIII
ТП 902-1-81.84 ВК ВМ	Ведомости потребности в материалах.	альбом X

Основные показатели по чертежам водопровода и канализации

Наименование системы	Потребный напор на вводе, м	Расчетный расход м³/сут.	м³/ч	л/с	при пожаре л/с	Установленная мощн. электродвигателей, кВт	Примечание
В1	10	4,32	1.44	1.6			
В3	38	155	8,21	2.13			
К1	—	4,32	1.44	1.6			

Общие указания

1. За условную отметку 0.000 принята абсолютная отметка ▭

2. Основные показатели по рабочим чертежам марки ВК выполнены в соответствии с СНиП II-30-76 часть II

Типовой проект разработан в соответствии с действующими нормами и правилами

Главный инженер проекта В. Лятюк

План

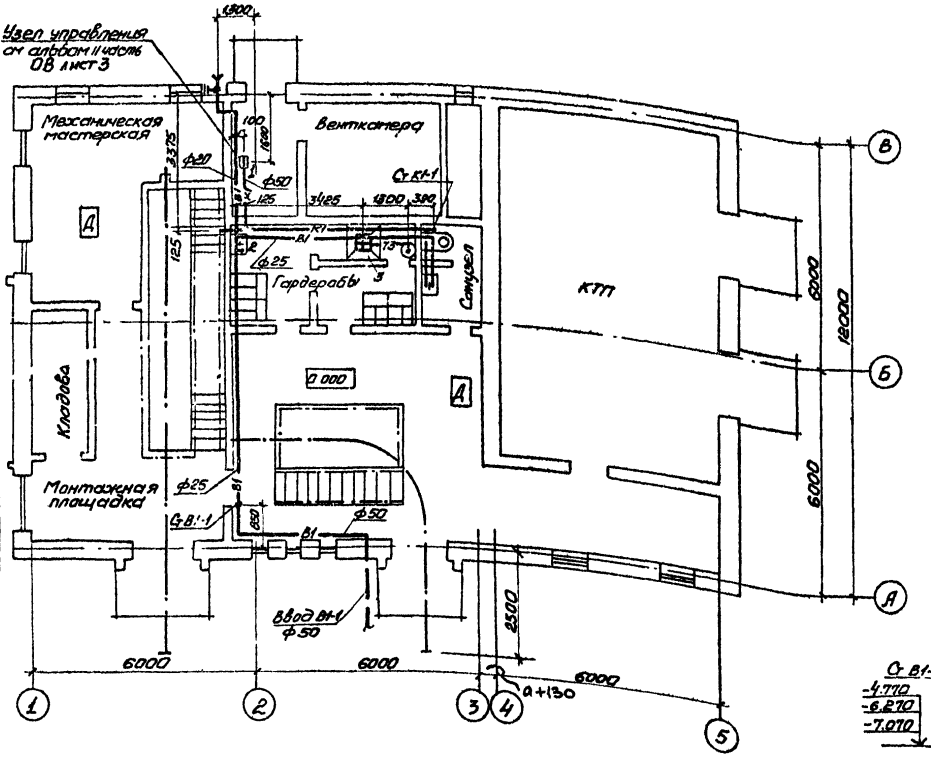

В1, Т3

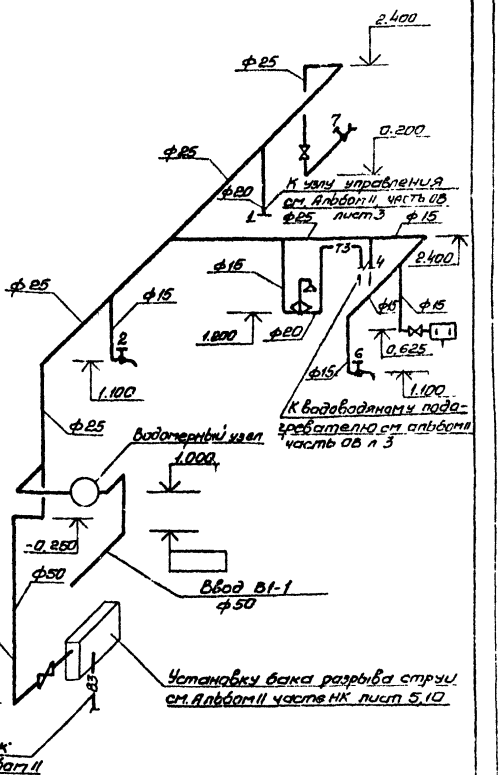

К1

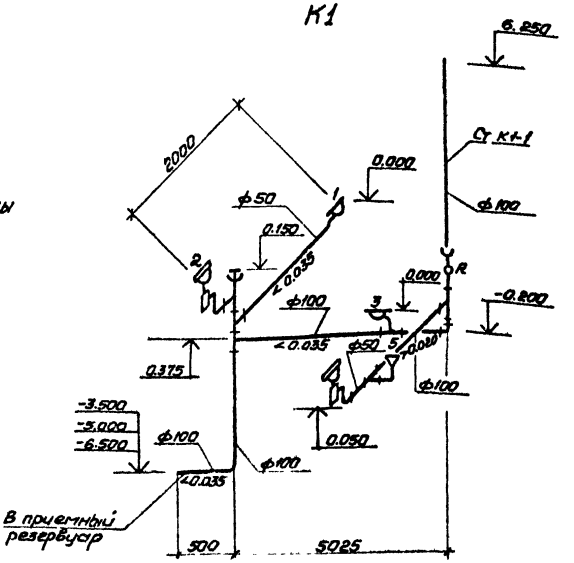

Водомерный узел

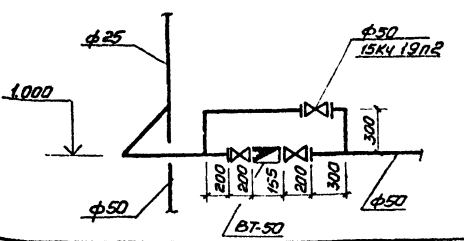

Привязан

Инв. №

ТП 902-1-81.84 ВК

ГИП	Лятюк		Канализационная насосная станция производительностью 100-400 м³/сут, напором 30-40 м с решетками-дробилками	Стадия	Лист	Листов
Нач. отд.	Ученев			Р	1	1
Гл. спец.	Злотников					
Н. контр.	Зарув					
Рук. гр.	Пономарев		Общие данные. План. Схемы систем В1, Т3, К1	Типовой проект разработан Госстроем СССР совместно с Госкомитетом по гидрометеорологии и контролю природной среды Водоканалпроекта		
Вед. инж.	Надвинская					
Инженер	Малкевич					

Согласовано

Инв. № подл. | Подпись и дата | Взам. инв. №

СПС 2.81

19581-02 ИЯ

Альбом II

Типовой проект 902-1-84-84-08

Ведомость рабочих чертежей основного комплекта

Лист	Наименование	Примечание
1	Общие данные	
2	Планы на отм. 2.700; 0.000 и подземной части	
	Разрез 1-1	
3	Схемы систем П1.1р; П2; В1.1р; В2; В4; ВЕ1;	
	Отопления; теплоснабжения установки П1.1р и водоподогревателя; узел управления	
4	Установки систем П1.1р; П2	
5	Установки систем В1.1р; В2; В4; ВЕ1	

Ведомость ссылочных и прилагаемых документов

Обозначение	Наименование	Примечание
	Ссылочные документы	
2.400-4 В.1	Тепловая изоляция трубопроводов	
5.904-5	Гибкие вставки к центробежным	
	вентиляторам	
1.494-27 В1.7	Воздухоприемные устройства с под-	
	весными утепленными клапанами	
1.494-32	Зонты и дефлекторы вентиляционных	
	систем	
5.904-10	Узлы прохода вентиляционных шахт	
	через покрытия промышленных зданий	
3.904-18 В.01	Клапаны и заслонки для вентиляци-	
	онных систем взрывоопасных производств	
1.494-10	Решетки щелевые регулирующие, тип Р	
5.904-21	Воздухораспределители эжекционные	
	потолочные, тип ВЭП В	
1.494-33	Лепестковые клапаны к осевым вентиляторам	
1.494-30 В.1	Установка и крепление осевых вентиляторов	
4.904-69	Детали крепления трубопроводов	
4.903-10 В.8	Грязевики	
5.903-2 В.0.1	Воздухосборники	
	Прилагаемые документы	
ТП902-1-84.84-ОВН	Общие виды нетиповых конструкций	
ТП902-1-84.84-ОВ.ВМ	Ведомость потребности в материалах	3л
ТП902-1-84.84-ОВ.СО	Спецификация оборудования	6л

Характеристика отопительно вентиляционных систем

Обозначение системы	Кол систем	Наименование обслуживаемого помещения (технологического оборудования)	Тип установки	Вентилятор: Тип исполн. взрывозащите	№	Схема исполнен.	Положение	L, м³/ч	P, Пр (кгс/м²)	П, об/мин	Электродвигатель: Тип, исполнение по взрывозащите	N кВт	П, об/мин	Воздухонагреватель: Тип	N	Кол	Т-ра нагрева, °С от	до	Расход тепла, вт (ккал/ч)	ΔP, Па (кгс/м²)	Примечание
														КСК3	6-02	1	20	5	82660 (28040)	108 (10,8)	
П1.1р	1	Все помещения	А5100-26	Ц4-70	5	1	Пр0° Л0°	3900	850 (85)	1400	4А80В4	1.5	1400	КСК3	6-02	1	30	5	45720 (39310)	108 (10,8)	
														КСК3	6-02	1	40	5	58780 (50540)	108 (10,8)	
П2	1	Машзал	А5105-2А	Ц4-70	5	1	Пр180°	6800	830 (83)	1425	4А100 S4А	3.0	1425								
В1.1р	1	Отделение решеток-дробилок	А4100-2	Ц4-70	4	1	Пр45° Л45°	2100	470 (47)	1370	4А71В4	0.75	1370								
В2	1	Машзал	А4100-2	Ц4-70	4	1	Л0°	1900	490 (49)	1370	4А71В4	0.75	1370								
В3	1	Машзал	Осевой	ОВ-300	5	1	-	6140	80 (8)	1365	4АА63В4	0.37	1365								
В4	1	Шкафы в гардеробной	А2,5105-1	Ц4-70	2.5	1	Л0°	110	200 (20)	1370	4АА56А4	0.12	1370								
ВЕ1	1	Санузел	Дефлектор	Д00.000				50													
ВЕ2	1	Душевая	Дефлектор	Д00.000				75													

Местные отсосы от технологического оборудования

Технологическое оборудование: Поз.	Наименование	Кол	Характеристика выделяющихся вредностей	Объем вытяжки м³/ч: На ед. оборуд.	Всего	Характеристика местного отсоса: Обозначение	Применяемые документы	Обозначение системы	Примечание
—	Приемный резервуар	1	Пары сточных вод (сероводород и др.)	1400	1400	ЗОНТ	ТП 902-1-84.84-ОВН4	В1.1р	

Общие указания

1. Проект выполнен на основании технологического задания, архитектурно-строительных чертежей и согласно требованиям СНиП II-33-75, СНиП II-32-74 ГОСТ 21.602-79
2. Проект отопления и вентиляции разработан для климатических районов с наружной температурой -20°С, -30°С, -40°С
3. Теплоносителем для систем отопления, вентиляции и горячего водоснабжения служит вода с параметрами 150-70°С получаемая от наружной тепловой сети
4. Потеря напора в системе отопления составляет Н=0.9м.в.ст.
5. Система отопления запроектирована горизонтальная однотрубная с редукционными вставками, регулируемая
6. Внутренние температуры в отапливаемых помещениях приняты: в душевой +25°С, в гардеробах +23°С в мастерской санузле +16°С, в производственных помещениях +5°С
7. Вентиляция предусмотрена: приточно-вытяжная механическая
8. Помещения по взрывопожаробезопасности относятся к категории „А". Вентиляционное оборудование принято в обычном исполнении
9. Монтаж систем и оборудования вентиляции производится в соответствии с указаниями СНиП III-28-75

План-схема

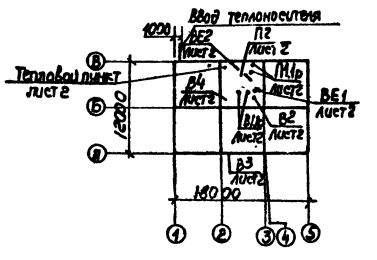

Основные показатели по чертежам отопления и вентиляции

Наименование здания (сооружения) помещения	Объем м³	Периоды года при t н, °С	Расход тепла, вт (ккал/ч): На отопление	На вентиляцию	На горячее водоснабжение	Общий	Расход холода, вт (ккал/ч)	Установлен. мощн. дл. двигат. кВт
Канализацион		-20	42670 (36690)	32860 (28080)	18660 (16000)	93890 (80770)		6.49
ная насосная	500	-30	52740 (45350)	45720 (39310)	18560 (16000)	117020 (100660)		6.49
станция		-40	46160 (46690)	58780 (50540)	18560 (16000)	123500 (86230)		6.49

Типовой проект разработан в соответствии с действующими нормами и правилами

Главный инженер проекта В. Лялюк

Инв. №			
Н. контр.	Соколовская		
Рук. сект.	Гаврилюк		
Гл. спец.	Соколовская		
Рук. гр.	Подольская		
Гл. инж.	Островская		

Привязан

ТП 902-1-84.84-ОВ

Канализационная насосная станция производительностью 400-2000 м³/ч напором 30-40 м с [illegible]

Стадия	Лист	Листов
Р	1	5

Общие данные

Госстрой ССР Производственный проект Харьковский Водоканалпроект

Инв. № подл. | Подпись и дата | Взам. инв. №

Альбом II

Типовой проект 902-1-8484ОВ

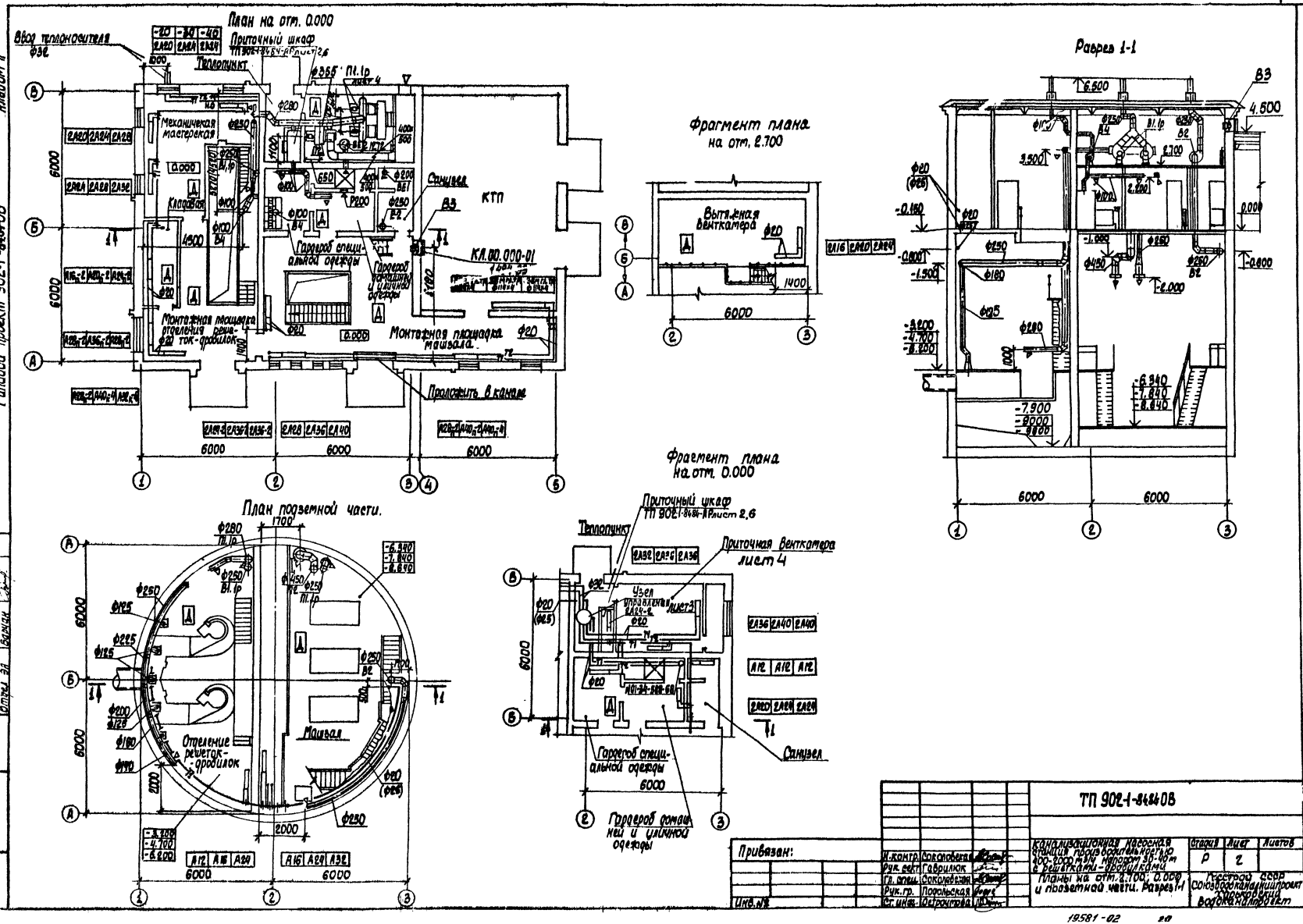

Согласовано

Отдел ВШК-2	Назарова	
Отдел спс	Кравцова	
Отдел эл.	Баранин	

Инв. № подл.	Подпись и дата	Взам. инв. №	Привязан:	Н. контр.	Соколовская	ТП 902-1-8484ОВ	
				Рук. сект.	Габрилюк		
				Гл. спец.	Соколовская	Канализационная насосная станция производительностью 400-200 м³/ч напором 50-10 м с решетками-дробилками	Стадия: Р; Лист: 2; Листов:
				Рук. гр.	Порольская	Планы на отм. 2.700; 0.000 и подземной части. Разрез 1-1	Госстрой СССР Союзводоканалниипроект Хлорокапроект
			Инв. №	Ст. инж.	Огурцова		

19581-02 20

Альбом II

Типовой проект 902-1-8484-0В

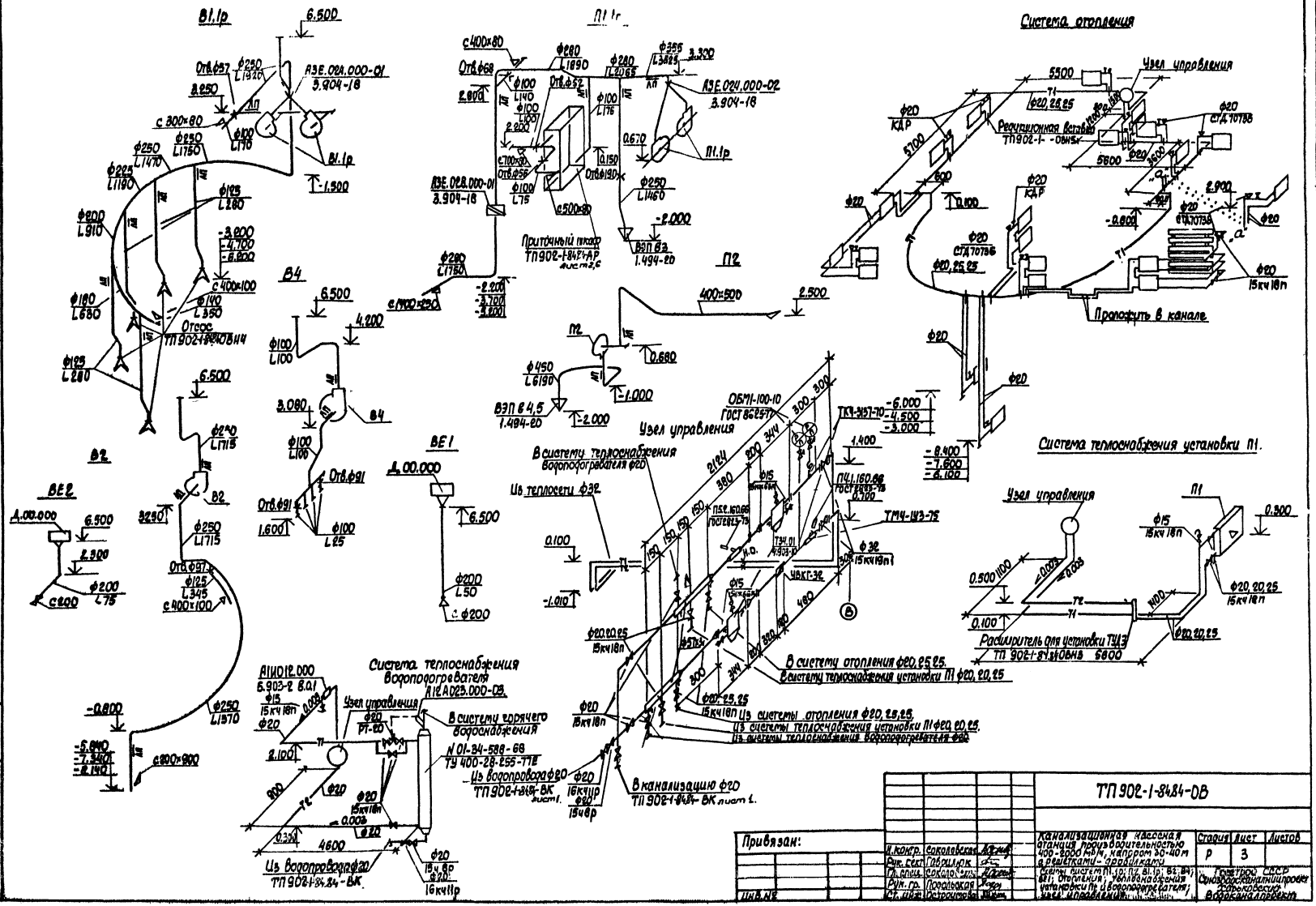

Альбом II

Т... вой проект 902-1-84.84-ОВ

Разрез 1-1

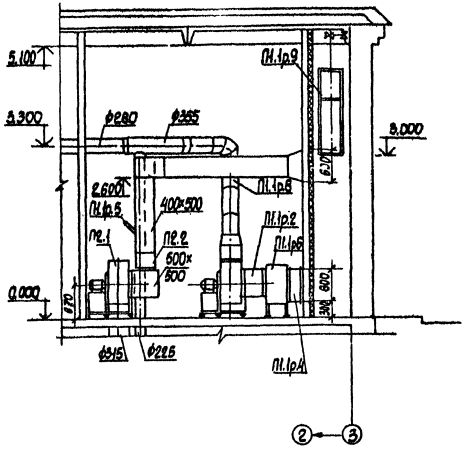

Разрез 2-2

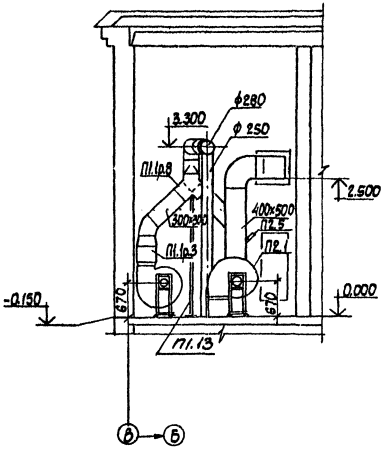

План на отм. 0.000

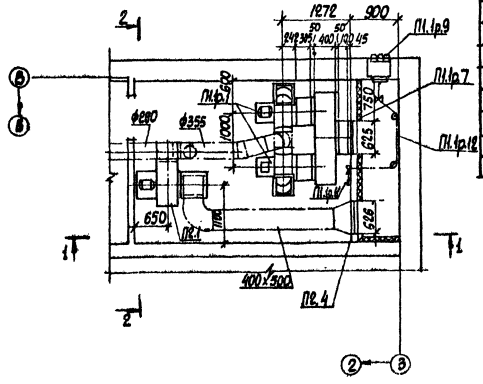

Марка	Обозначение	Наименование	Кол.	Масса ед., кг	Примечание
П2.2	5.904-5	Гибкая вставка на входе			
		ВВф-19	1	5.23	
П2.2	"	Тоже, на выходе ВН.01-13	1	1,7	
П2.4	ТП902-1-84.84-ОВН7	Утепленный створный			
		клапан 626×600h	1	16.0	
П2.5	ГОСТ 2823-73	Термометр П2.1.160.66 с			
	ГОСТ 3029-75Е	защитной оправой	1		

Спецификация вентиляционных установок П1.1р, П2

Марка	Обозначение	Наименование	Кол.	Масса ед., кг	Примечание
		П1.1р			
П1.1р.1		Агрегат вентиляторный			
		А5100-2Б, на виброоснованиях			
		комплект:	2	119	
		А). Вентилятор центробежный			
		Ц4-70 N5 исполнение 1,			
		положение Пр45°, А45°.			
		Б). электродвигатель 4А80В4			
		1,5 квт 1400 об/мин			
П1.1р.2	5.904-5	Гибкая вставка на входе			
		ВВф-19	2	5.23	
П1.1р.3		То же, на выходе, ВН.01-13	2	1,7	
П1.1р.4	ТУ-22-4334-78	Калорифер КСк3-6-02	1	39,9	
П1.1р.5	ГОСТ 2823-73*	Термометр П2.1.160.66с			
	ГОСТ 3029-75Е	защитной оправой	1		
П1.1р.6	ТП902-1-84.84-ОВН6	Короб распределительный	1		
П1.1р.7	ТП902-1-84.84-ОВН1	Рама для крепления калорифера	1		
П1.1р.8	3.904-18 в.1	Перекидной клапан искро-			
		безопасный А3Е.024.000-01	1	21,4	
П1.1р.9	1.494-27 в.7	Узел воздухозабора			
		5С1.В.000.000-01	1		
П1.1р.10	1.494-27 в.1	Блок ф60	5	1,9	
П1.1р.11	"	Лебедка ручная	1	4,3	
П1.1р.12	ГОСТ 3062-80	Трос металлический ф3,3мм			
П1.1р.13	ГОСТ 8509-72*	Уголок 45×45×5	4,5	3,37	м
		П2			
П2.1		Агрегат вентиляторный			
		А5105-2А, на виброоснованиях			
		комплект:	1	124	
		А). Вентилятор центробежный			
		Ц4-70 N5 исполнение 1,			
		Положение Пр180°			
		Б). электродвигатель			
		4А100ЗА4 3.0 квт 1425 об/мин			

Привязан:

Инв. №

Н. контр.	Соколовская	
Рук. сект.	Гаврилюк	
Гл. спец.	Соколовская	
Рук. гр.	Подольская	
Ст. инж.	[illegible]	

ТП 902-1-84.84-ОВ

Канализационная насосная станция производительностью 400-2000 м³/ч, напором 30-40м, с зешетками-дробилками

Установки-сиалет П1.1р, П2

Стадия	Лист	Листов
Р	4	

Госстрой СССР
Союзводоканалниипроект
Ордена Ленина
Союзводоканалпроект

Альбом II

Типовой проект 902-1-84.84-08

Разрез 1-1

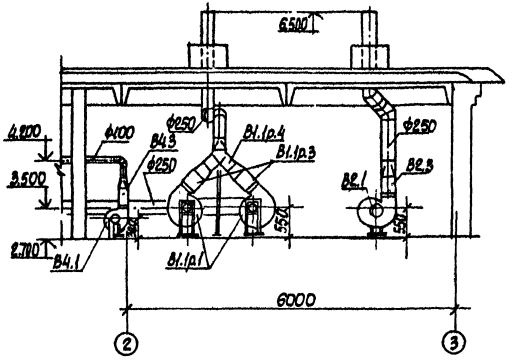

Разрез 2-2

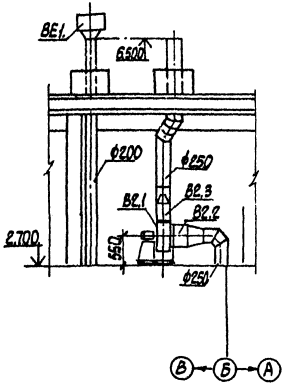

План на отм. 2.700

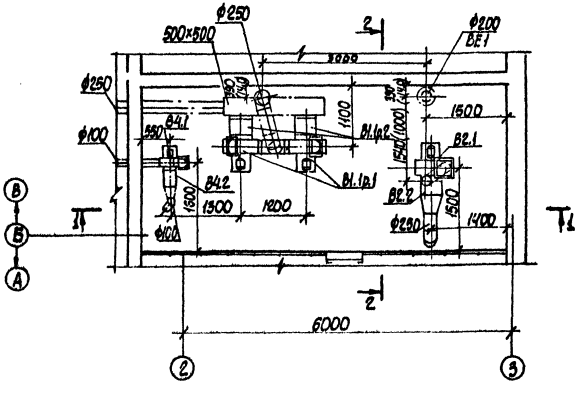

Спецификация отопительно-вентиляционных установок В1.1р. В2, В4, ВЕ1

Марка	Обозначение	Наименование	Кол.	Масса ед., кг	Примеч.
		В1.1р			
В1.1р.1		Агрегат вентиляторный			
		А4100-2, на виброосновании			
		комплект:	2	89	
		А) Вентилятор центробежный			
		Ц4-70 №4, исполнение 1,			
		положение Пр45°, Л45°			
		Б) Электродвигатель 4А71В4			
		0,75 квт 1370 об/мин.			
В1.1р.2	5.904-5	Гибкая вставка на входе ВВ4-19	2	5.23	
В1.1р.3	"	То же, на выходе ВН.01-12	2	1.4	
В1.1р.4	3.904-18 в.1	Перекидной искробезопасный			
		АЗЕ.024.000-01	1	14.1	
В1.1р.5	ГОСТ 8509-72*	Уголок 45×45×5	1,25	3,37	м
		В2			
В2.1		Агрегат вентиляторный			
		А4100-2 на виброосновании,			
		комплект:	1	89	
		А) Вентилятор центробежный			
		Ц4-70№4, исполнение 1,			
		положение Л0°			
		Б) Электродвигатель 4А71В4			
		0,75 квт 1370 об/мин			
В2.2.	5.904-5	Гибкая вставка на входе ВВ4-19	1	5.23	
В2.3	"	то же, на выходе ВН.01-12	1	1,4	
		В4			
В4.1		Агрегат вентиляторный			
		А2.5105-1, на виброосновании)			
		комплект:	1	26	
		А) Вентилятор центробежный Ц4-70			
		№2.5; исполнение 1, положение Л0°			
		Б) Электродвигатель 4АА56А4			
		0,12 квт 1370 об/мин			
В4.2	5.904-5	Гибкая вставка на входе ВВ4-17	1	2.53	
В4.3	"	То же, на выходе, ВН.01-10	1	0.9	
		ВЕ1			
	1.494-32	Дефлектор Д.00.000	1	7.5	

ТП 902-1-84.84-08

Привязан:

Инв. №

Н. контр.	Соколовская	
Рук. сект.	Гаврилюк	
Гл. спец.	Соколовская	
Рук. гр.	Подольская	
Ст. инж.	Остроумова	

Канализационная насосная станция производительностью 400-2000 м³/ч, напором 30-40м с решетками-дробилками

Установки систем В1.1р; В2; В4, ВЕ1.

Стадия	Лист	Листов
Р	5	

Горстрой СССР. Союзводоканалпроект Харьковский Водоканалпроект

Инв. № подл.	Подпись и дата	Взам. инв. №

Типовой проект 902-1-

ТИПОВОЙ ПРОЕКТ
902-1-84.84

Канализационная насосная станция производительностью 400-2000 м3/ч, напором 30-40 м с решетками-дробилками при глубине заложения подводящего коллектора 4,0 (монолитный вариант)

АЛЬБОМ

УЗЛЫ НЕТИПОВЫХ КОНСТРУКЦИЙ МАРКИ ОВН

Привязан

Инв. №

Формат А4

Альбом

Обозначение	Наименование	Примечание
ТП902-1-84.84 -ОВН1	Рама для крепления калорифера	
ТП902-1-84.84 -ОВН2	Лючок с заглушкой	
ТП902-1-84.84 -ОВН3	Расширитель	
ТП902-1-84.84 -ОВН4	Зонт	
ТП902-1-84.84 -ОВН5	Вставка редукционная	
ТП902-1-84.84 -ОВН6	Короб распределительный	
ТП902-1-84.84 -ОВН7	Клапан створный утепленный	

Привязан

Инв. №

Изм.	Лист	№ докум.	Подп.	Дата
Разраб.		Зарщиков		
Пров.		Колесник		
Гл.спец.		Ясинов		
Н.контр.		Ясинов		
Утв.		Чтелев		

Содержание

Стадия	Лист	Листов
Р		

Госстрой СССР Союзводоканалниипроект Харьковский Водоканалпроект

Формат А4

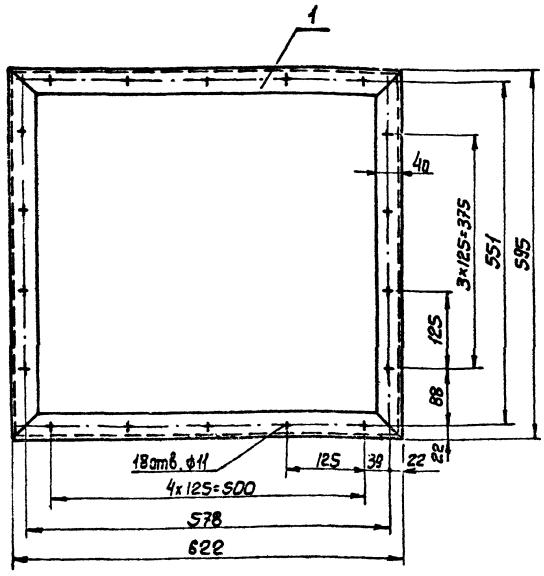

Поз	Наименование	Кол.	Дополнительные указания
	Материалы		
1	Уголок Б-63×40×5 ГОСТ 8510-72 / Ст.3 ГОСТ 535-79	2,43	м

1. Сварные швы по ГОСТ 5264-80.
2. Поверхности очистить и обезжирить. Покрыть грунтом ГФ-0119 ГОСТ 23343-78 и окрасить эмалью ПФ-133 в два слоя.

ТП902-1-84.84 - ОВН1

Рама для крепления калорифера. Чертеж общего вида.

Стадия	Масса	Масштаб
Р	9,0	1:5

Лист | Листов 1

Госстрой СССР Союзводоканалниипроект Харьковский Водоканалпроект

Привязан

Инв. №

Изм.	Лист	№ докум.	Подп.	Дата
Разраб.		Зарщиков		
Пров.		Колесник		
Т.контр.		Брацлавский		
Гл.спец.		Ясинов		
Н.контр.		Ясинов		
Утв.		Чтелев		

Копировал.

Формат А3

19581-02 24

23

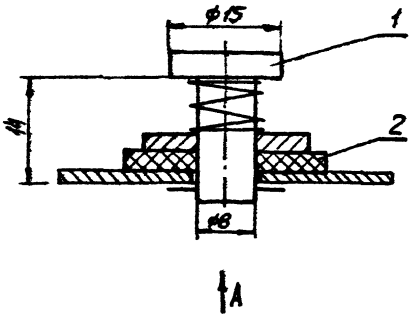

А

Вид А

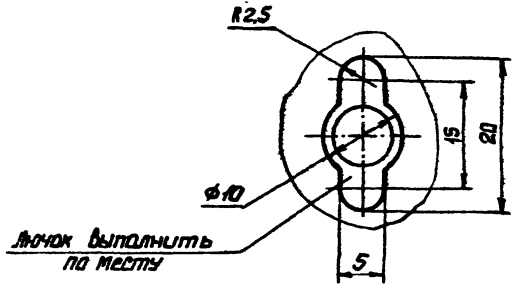

Поз.	Наименование	Кол.	Дополнительные указания
	Материалы		
1	Круг В15 ГОСТ 2590-71 / Ст.3 ГОСТ 535-79	0.024	м
2	Пластина 1. лист ПМБ-М-2 ГОСТ 7338-77	0.001	м²

Привязан					ТП902-1-8484 - ОВН2	
					Лючок с заглушкой Чертеж общего вида	Стадия: Р; Масса: 0.05; Масш.: 2:1
						Лист; Листов 1
						Госстрой СССР Союзводоканалмонтажпроект Харьковский Водоканалпроект
Инв. №						

Изм. | Лист | № докум. | Подп. | Дата

Разраб. Зарщиков

Пров. Колесник

Т.контр. Брацлавский

Гл.спец. Ясинов

Н.контр. Ясинов

Утв. Чмелев

Формат А3

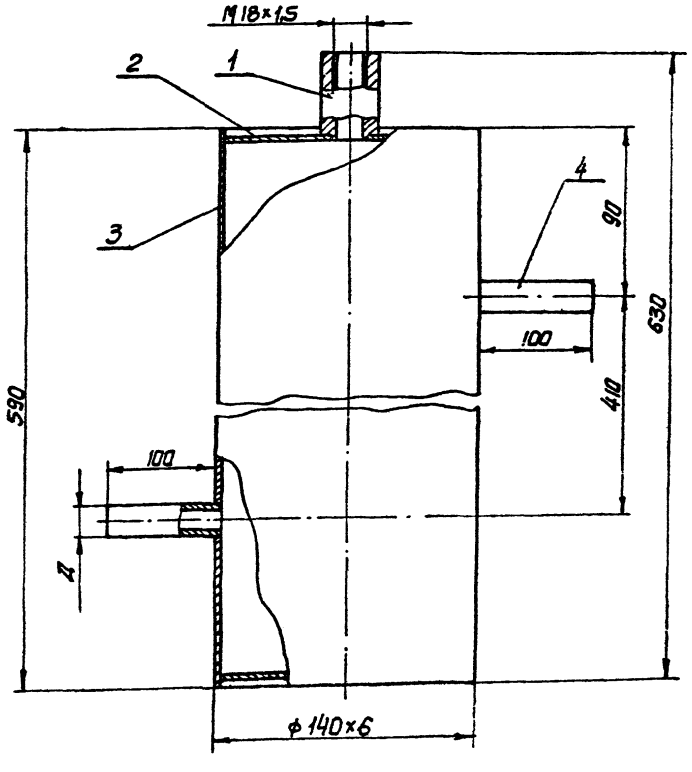

Поз.	Наименование	Кол.	Дополнительные указания
	Материалы		
1	Круг В32 ГОСТ 2590-71 / Ст.3 ГОСТ 535-79	0.05	м
2	Лист 6 ГОСТ 19903-74 / Ст.3 ГОСТ 14637-79	0.03	м²
3	Труба 140×6 ГОСТ 8734-75 / Ст.3 ГОСТ 8733-74	0.59	м
	Переменные данные		
4	Труба 20×1,8 ГОСТ 8734-75 / ст.3 ГОСТ 8733-74	0.22	м
4	Труба 25×1,8 ГОСТ 8734-75 / Ст.3 ГОСТ 8733-74	0.22	м

1. Сварные швы выполнить по ГОСТ 16037-80.
2. Поверхности очистить и обезжирить. Покрыть грунтом ГФ-0119 ГОСТ 23343-78 и окрасить эмалью ПФ-133 в два слоя.

Обозначение	Д, мм	Масса, кг
ТП902-1- ОВН3	20	13,4
01	25	13,5

Привязан					ТП902-1-84.84 -ОВН3	
					Расширитель Чертеж общего вида	Стадия: Р; Масса: ~ тайл; Масш.: 1:2
						Лист; Листов 1
						Госстрой СССР Союзводоканалмонтажпроект Харьковский Водоканалпроект
Инв. №						

Изм. | Лист | № докум. | Подп. | Дата

Разраб. Зарщиков

Пров. Колесник

Т.контр. Брацлавский

Гл.спец. Ясинов

Н.контр. Ясинов

Утв. Чмелев

Копировал

Формат А3

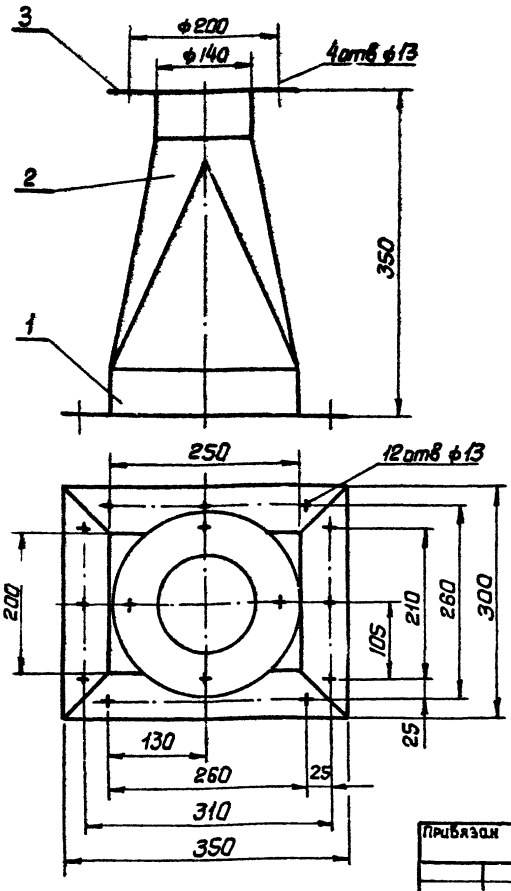

Поз.	Наименование	Кол	Дополнительные указания
	Материалы		
1	Уголок Б-50×50×4 ГОСТ 8509-72 / Ст.3 ГОСТ 535-79	1,1	м
2	Лист 2 ГОСТ 19903-74 / Ст.3 ГОСТ 16523-70	0,17	м²
3	Лист 4 ГОСТ 19903-74 / Ст.3 ГОСТ 14637-79	0,03	м²

1. Сварные швы по ГОСТ 5264-80.
2. Поверхности очистить и обезжирить. Покрыть грунтом ГФ-0119 ГОСТ 23343-78 и окрасить эмалью ПФ-133 в два слоя

Привязан

Инв. №

Изм.	Лист	№ докум.	Подп.	Дата
Разраб.		Зарщиков		
Пров.		Коленчик		
Т.контр		Брацлавский		
Гл.спец		Асинов		
Н.контр		Асинов		
Утв.		Чтелев		

ТП902-1-8484 - ОВН4

Зонт
Чертеж общего вида

Стадия	Масса	Масштаб
Р	9,4	1:4

Лист Листов

Госстрой СССР Союзводоканалниипроект Харьковский Водоканалпроект

Формат А3

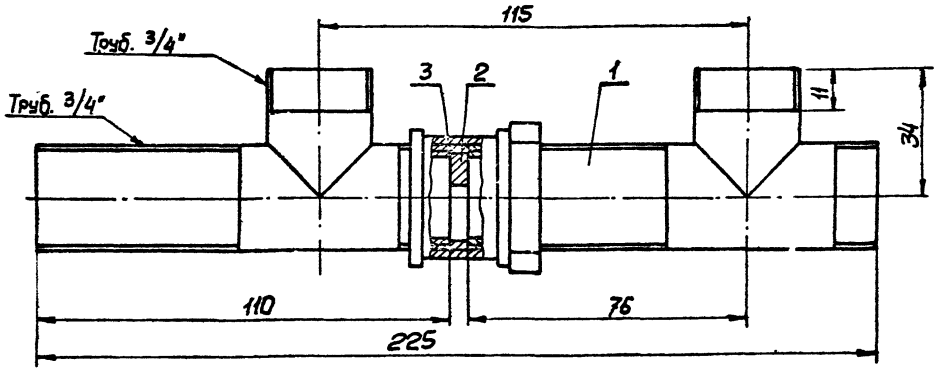

Поз.2

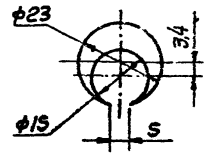

Поз.	Наименование	Кол.	Дополнительные указания
	Материалы		
1	Труба 20 ГОСТ 3262-75	0,26	м
2	Лист 3 ГОСТ 19903-74 / Ст.3 ГОСТ 16523-70	0,0002	м²
3	Паронит ПОН1 ГОСТ 481-80	0,0001	м²

1. Сварные швы по ГОСТ 16037-80.
2. Поверхность очистить и обезжирить. Покрыть грунтом ГФ-0119 ГОСТ 23343-78 и окрасить эмалью ПФ-133 в два слоя.
3. Шайба поз. 2 фиксируется в указанном положении с помощью сварной точки на трубопроводе.

Привязан

Инв. №

Изм.	Лист	№ докум.	Подп.	Дата
Разраб.		Зарщиков		
Пров.		Коленчик		
Т.контр		Брацлавский		
Гл.спец		Асинов		
Н.контр		Асинов		
Утв.		Чтелев		

ТП902-1-8484 - ОВН5

Вставка редукционная
Чертеж общего вида

Стадия	Масса	Масштаб
Р	0,7	1:1

Лист Листов 1

Госстрой СССР Союзводоканалниипроект Харьковский Водоканалпроект

Копировал Формат А3

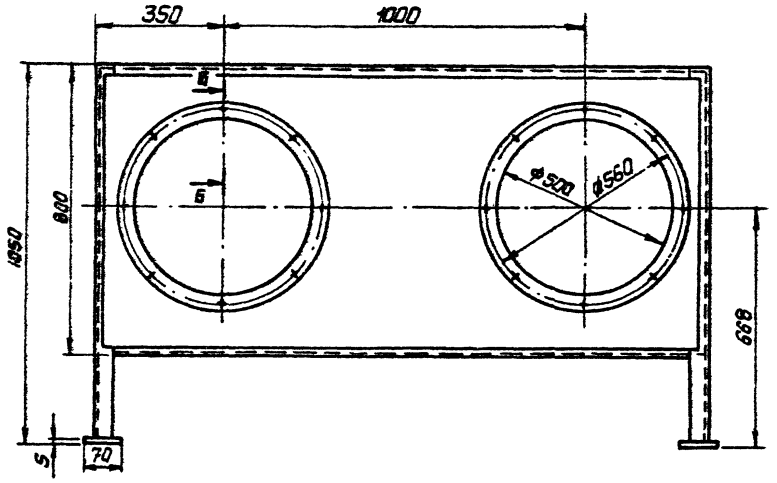

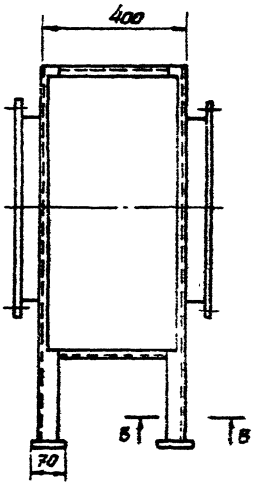

Б-В
М 1:2

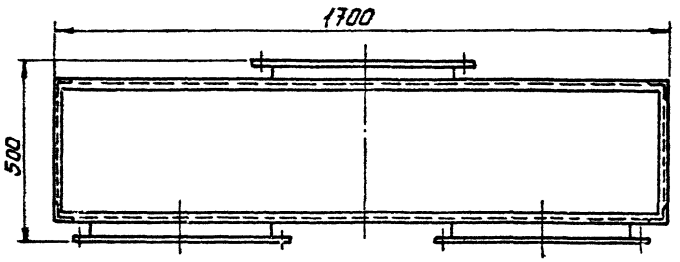

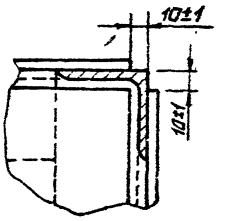

Вид А

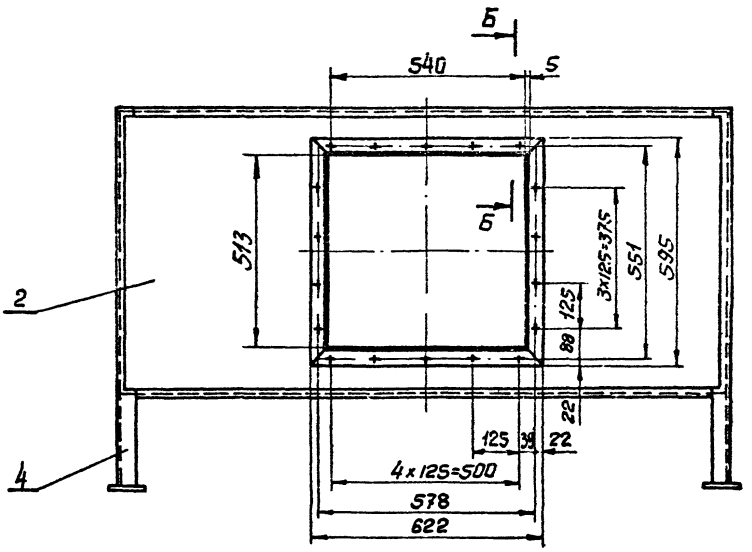

Б-Б
М 1:1

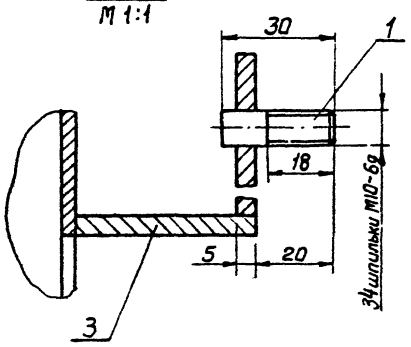

Поз	Наименование	Кол.	Дополнительные указания
	Материалы		
1	Круг $\frac{В10\ ГОСТ\ 2590-71}{Ст.3\ ГОСТ\ 535-79}$	1.02	м
2	Лист $\frac{3\ ГОСТ\ 19903-74}{Ст.3\ ГОСТ\ 16523-70}$	1.9	м²
3	Лист $\frac{5\ ГОСТ\ 19903-74}{Ст.3\ ГОСТ\ 14637-79}$	0.45	м²
4	Уголок $\frac{Б-50\times50\times5\ ГОСТ\ 8509-72}{Ст.3\ ГОСТ\ 535-79}$	12.8	м

1. Сварные швы выполнить по ГОСТ 5264-80.
2. Поверхности очистить и обезжирить. Покрыть грунтом ГФ-0119 ГОСТ 23343-78 и окрасить эмалью ПФ-113 в два слоя.

Изм.	Лист	№ докум.	Подп.	Дата
Разраб.		Зарицков		
Пров.		Брацлавский		
Т.контр.		Брацлавский		
Гл. спец.		Асинов		
Н.контр.		Козлов		
Утв.		Чмелев		

Привязан

Инв. №

ТП902-1-84.84 -СЗК6

Короб распределительный. Чертеж общего вида

Стадия	Масса	Масштаб
Р		1
Лист	Листов 1	

Госстрой СССР Союзводоканалниипроект Харьковский Водоканалпроект

Копировал

Формат А2

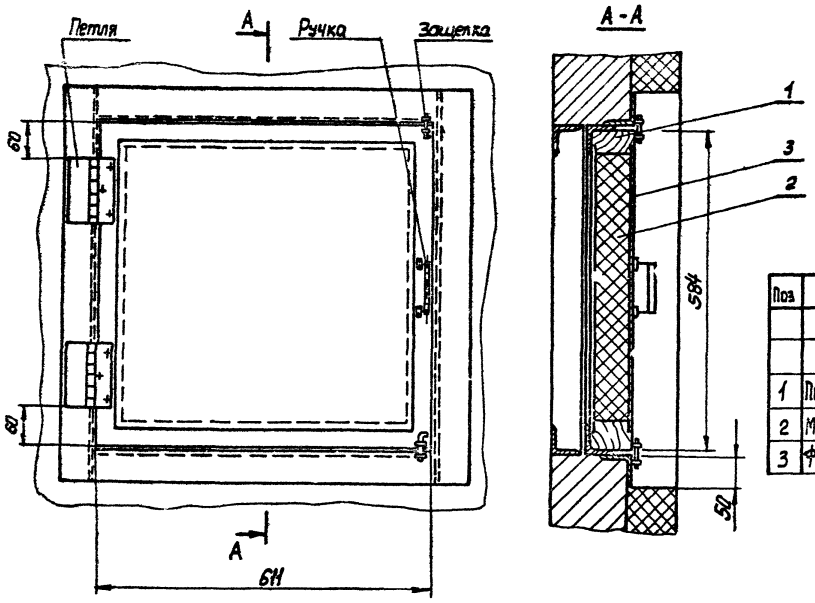

Поз	Наименование	Кол	Дополнительные указания
	Материалы		
1	Пиломатериалы ГОСТ 8486-66	5,2	х2
2	Минеральная вата ГОСТ 4640-76	0,0015	$м^3$
3	Фанера ГОСТ 3916-69	0,3	$м^2$

Изм	Лист	№ докум	Подпись	Дата
Разраб		Зарщиков		
Пров		Колесник		
Т.контр		Брацлавский		
Гл.спец		Ясинов		
Н.контр		Ясинов		
Утв.		Чмелев		

Привязан

Инв. №

ТП 902-1-84-84 - ОВН7

Клапан створный утепленный. Чертеж общего вида.

Стадия	Масса	Масшт
Р	16,0	5

Лист | Листов 1

Госстрой СССР Союзводоканалниипроект Харьковский Водоканалпроект

Копировал

Формат А3

Изм.	Лист	№ докум.	Подпись	Дата
Разраб.				
Пров.				
Т.контр.				
Гл.спец.				
Н.контр				
Утв.				

Стадия	Масса	Масшт
Р		

Лист | Листов

Госстрой СССР Союзводоканалниипроект Харьковский Водоканалпроект

Копировал

Формат А3

(82) 20-18561

Отпечатано.
в Новосибирском филиале ЦИТП
630064 г. Новосибирск, пр. Карла Маркса 1
Выдано в печать: 20 XII 1984.
Заказ Т-1921 Тираж

gost.e-ecolog.ru