ТИПОВОЙ ПРОЕКТ
902-1-85.84

КАНАЛИЗАЦИОННАЯ НАСОСНАЯ СТАНЦИЯ ПРОИЗВОДИТЕЛЬНОСТЬЮ 400-2000 м³/ч, НАПОРОМ 30-40м С РЕШЕТКАМИ-ДРОБИЛКАМИ ПРИ ГЛУБИНЕ ЗАЛОЖЕНИЯ ПОДВОДЯЩЕГО КОЛЛЕКТОРА 4,0м (СБОРНО-МОНОЛИТНЫЙ ВАРИАНТ)

АЛЬБОМ VI

Подземная часть. Изделия.

19582 - 02
ЦЕНА 1-63

gost.e-ecolog.ru

				Привязан
Инв. №				

Отпечатано
в Новосибирском филиале ЦИТП
630064 г. Новосибирск пр. Карла Маркса 1
Выдано в печать "18" VII 1984г.
Заказ Т-1934 Тираж 443

ТИПОВОЙ ПРОЕКТ
902-1-85.84

КАНАЛИЗАЦИОННАЯ НАСОСНАЯ СТАНЦИЯ ПРОИЗВОДИТЕЛЬНОСТЬЮ 400-2000 м³/ч, НАПОРОМ 30-40 м С РЕШЕТКАМИ-ДРОБИЛКАМИ ПРИ ГЛУБИНЕ ЗАЛОЖЕНИЯ ПОДВОДЯЩЕГО КОЛЛЕКТОРА 4,0 м (Сборно-монолитный вариант).

Альбом VI

Разработан проектным институтом
"Харьковский водоканалпроект"
Главный инженер института Г.А. Бондаренко
Главный инженер проекта В.С. Лялюк

Утвержден В/О "Союзводоканалниипроект"
протокол N 75 от 05.12.1983 г.
Введен в действие В/О "Союзвсеводоканалниипроект"
приказ N 82 от 18.04.1984 г.

Привязан

Инв. №

Типовой проект 902-1-85.84

Формат	Обозначение	Наименование	Стр.	Примечание
А3	902-1-85.84-КЖИ-ДО	Содержание листов выпуска	2,3	
А4	-ТТ1	Технические требования к изготовлению сборных железобетонных изделий	4	
А4	-ТТ2	Технические требования к изготовлению арматурных и закладных изделий	4	
А4	-1ПС66-2Ш-1	Панель стеновая 1ПС66-2Ш-1	5	
А4	-ВМС1	Ведомость расхода стали	5	
А3	-1ПС66-2Ш-1СБ	Панель стеновая 1ПС66-2Ш-1 Сборочный чертеж	6	
А4	-1ПС66-2Ш-1-01	Панель стеновая ПС (1ПС66-2Ш-1-01÷ ПС66-2Ш-1-08)	7,8	
А3	-ВМС2	Ведомость расхода стали	9,10	
А4	-1ПС66-2Ш-1-01СБ	Панель стеновая ПС (1ПС66-2Ш-1-01 1ПС66-2Ш-1-16)		
		Сборочный чертеж	11÷14	
А4	-ПГ63.20-Б1Ш	Панель перегородочная ПГ63.20-Б1Ш	15	
А3	-ВМС3	Ведомость расхода стали	16	
А3	-ПГ63.20-Б1ШСБ	Панель перегородочная ПГ63.20-Б1Ш		
		Сборочный чертеж	17,18	
А4	-ПГ63.20-Б1Ш-01	Панель перегородочная ПГ (ПГ63.20-Б1Ш-01÷ ПГ63.20-Б1Ш-04)	19	
А3	-ВМС4	Ведомость расхода стали	20	
А3	-ПГ63.20-Б1Ш-01СБ	Панель перегородочная ПГ63.20-Б1Ш-01		
		Сборочный чертеж	21,22	
А4	-ПГ63.20-У3Ш	Панель перегородочная ПГ63.20-У3Ш	23	
А4	-ПГ63.20-У3Ш-1	ПГ63.20-У3Ш-1	23	
А3	-ВМС5	Ведомость расхода стали	24	

Формат	Обозначение	Наименование	Стр.	Примечание
А3	902-1-85.84-КЖИ-ПГ63.20-У3ШСБ	Панель перегородочная ПГ63.20-У3Ш		
		Сборочный чертеж	25	
А3	-ПГ63.20-У3Ш-1СБ	Панель перегородочная ПГ63.20-У3Ш-1		
		Сборочный чертеж	26	
А3	-У	Узел I, II	27	
А4	-КР1	Каркас плоский КР1	28	
А4	-КР2	то же КР2	28	
А4	-КР3	" КР3	29	
А4	-КР4	" КР4	29	
А4	-КР5	" КР5	30	
А4	-КР6	" КР6	30	
А4	-КР7	" КР7	31	
А4	-КР8	" КР8	31	
А4	-КР9	" КР9	32	
А4	-КР10	" КР10	32	
А4	-КР12	" КР12	33	
А4	-КР13	" КР13	33	
А4	-КР14	" -КР(КР14,КР15,КР16,КР17)	34	
А4	-КР14СБ	" -КР(КР14,КР15,КР16,КР17)	3	
		Сборочный чертеж	34	
А4	-С1	Сетка арматурная С1	35	
А4	-С2	тоже С2	36	

Инв. № подл. | Подпись и дата | Взам. инв. №

Привязан

Инв. №

Нач.отд.	Шейко	
Гл.спец.	Власенко	
Рук.гр.	Боровик	
Ст.инж.	Шмандий	
Техник	Грицай	

ТП902-1-85.84-КЖИ-ДО

Содержание листов выпуска

Стадия	Лист	Листов
1	1	2

Госстрой СССР Союзводоканалпроект Харьковский Водоканалпроект

Альбом VI

Типовой проект 902-1-85.84

Формат	Зона	Поз.	Обозначение	Наименование	Кол.	Примечание
				Документация		
А4			902-1-85.84-КЖИ-ТТ1	Технические требования ТТ1		
А4			-ТТ2	Технические требования ТТ2		
А3			902-1-85.84-КЖИ-1ПС66-2ш-1(С6)	Панель стеновая 1ПС66-2ш-1 (Сборочный чертеж)		
А4			902-1-85.84-КЖИ-ВМС1	Ведомость расхода стали		
		1	3.902-1-10.1 00.01.00	Каркас плоский Кр2	10	
А4		2	902-1-85.84-КЖИ-С7,С8	Сетка арматурная С7	1	
А4		3	-С7,С8	то же С8	1	
		4	3.902.1-10.1 00.11.00	Изделие закладное 7м2	4	
		24		Материалы		
				Бетон марки 300	м³	

Привязан

Инв.№

Остальное см. спецификацию исполнения.

ТП 902-1-85.84-КЖИ-1ПС66-2ш-1

Панель стеновая 1ПС66-2ш-1

Нач. отд.	Шейко		
Н. контр.	Алексенко		
Рук. гр.	Еремеев		
Гл. инж.	Шиманко		
ИИЖ	Середняк		

Стадия	Лист	Листов
Р		1

Госстрой СССР Союзводоканалпроект Волгоградское отделение

Инв.№ подл. | Подпись и дата | Взам. инв.№

Ведомость расхода стали на один элемент, кг

Марка элемента	Арматурные изделия										Прокат марки ВСт3кп2	
	Арматура класса AI					AIII						
	ГОСТ 5781-82				Итого	ГОСТ 5781-82			Итого	ГОСТ 19281-76	Итого	
	Ø	10	12	14		10	12	14		Ø10		
1ПС66-2ш-1	17,81				17,80	13,44	67,3	120	200,74	63,0		63,0

Закладные изделия

Арматура класса AI					AII							Всего
ГОСТ 5781-82												
6	22			Итого								
3,12	17,52			20,64								302,18

Привязан:

Инв.№

ТП 902-1-85.84-КЖИ-ВМС1

Ведомость расхода стали

Нач. отд.	Шейко		
Н. контр.	Алексенко		
Рук. гр.	Еремеев		
Гл. инж.	Шиманко		
ИИЖ	Середняк		

Стадия	Лист	Листов
Р	1	

Госстрой СССР Союзводоканалпроект Волгоградское отделение

Инв.№ подл. | Подпись и дата | Взам. инв.№

Типовой проект 902-1-85.84 Альбом VI

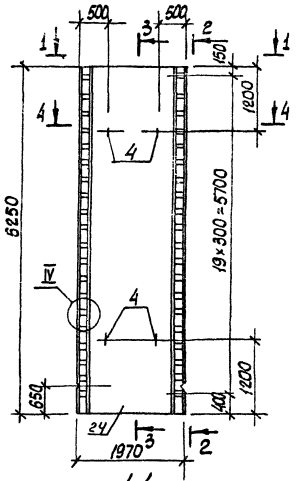

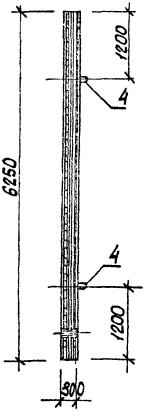

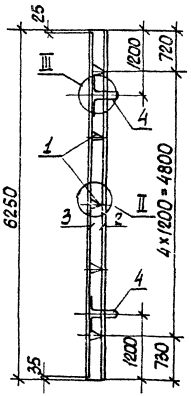

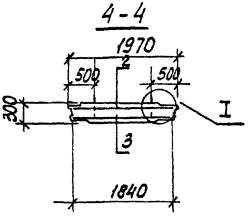

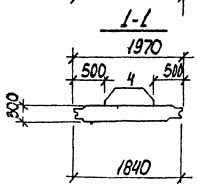

Привязан				ТП902-1-85.84КЖН-1ПС66-2Ш-1 СБ		
				Панель стеновая 1ПС66-2Ш-1 (Сборочный чертеж.)	Стадия	Масса	Масштаб
					Р	8,65	1:50
					Лист	листов 1	
Инв. №					Гростройсоюз Сельхозводоканалпроект Фальковский Водоканалпроект		

Нач. отд.	Шейко	
Н. конт.	Власенко	
Рук. гр.	Боровик	
Ст. инж.	Шмандий	
Инж.	Сергеев	

Инв. № подл. | Подпись и дата | Взам. инв. №

Формат	Зона	Поз	Обозначение	Наименование	Кол. на испол. 902-1-85.84-КЖИ-1ПС66-2ш-1- 01	02	03	04	05	06	07	08	Примечание
				Документация									
А4			902-1-85.84-КЖИ-ТТ1	Технические требования									
А3			- 1ПС66-2ш-1-01	Сборочный чертеж									
А3			- ВМС2	Ведомость расхода стали									
				Сборочные единицы									
А3		-	-1ПС66-2ш-1	Панель стеновая 1ПС66-2ш-1	1	1	1	1	1	1	1	1	
		5	3.901-5	Сальник Ду 900 Ск=300				1					
		6	1.400-15 Вып.1	Изделие закладное МН113-3	1	1	1		2	1	1	2	
		7	1.400-15 Вып.1	" МН103	0,85	0,85			0,85	1,7	0,85		м

Исполнения 9-16 см. листы 3,4

Привязан

Инв.N

Нач.отд	Шейко	
Н. контр	Власенко	
Рук. гр.	Воробьев	
Ст. инж.	Штанний	
Инж.	Середняк	

ТП 902-1-85.84-КЖИ-1ПС66-2Ш-1-01

Панель стеновая ПС (1ПС66-2ш-1-01 ÷ 1ПС66-2ш-1-16)

Стадия	Лист	Листов
Р	1	4

Госстрой СССР Союзводоканалпроект Харьковский Водоканалпроект

Копир Пичарева Формат А4

Формат	Зона	Поз	Обозначение	Наименование	Кол. на испол. 902-1-85.84-КЖИ-1ПС66-2ш-1- 01	02	03	04	05	06	07	08	Примечание
		8	1.400-15 Вып.1	Изделие закладное МН124-5			2		1				
		9	1.400-15 Вып.1	То же МН140-3			1	2	1				
		10	1.400-15 Вып.1	" МН101-3	1	1				1			
		11	1.400-15 Вып.1	" МН112-4		1	1	1	1	1	2		
		12	1.400-15 Вып.1	" МН128-3	1,09	1,09	0,57			1,09	1,09	1,14	м
		13	1.400-15 Вып.1	" МН131-3			0,7	1,05	1,09				
		14	1.400-15 Вып.1	" МН127-3			0,7	1,05	0,5				м
		15	1.400-15 Вып.1	" МН103-6								8	
		21	3.902.1-10 Вып.2	" МН5								9	
				Детали									
Б4		16		ф14АIII ГОСТ5781-82 L=1800				8					2.18 кг
Б4		17		ф16АIII ГОСТ5781-82 L=2000				8					3.18 кг

Привязан

Инв.N

ТП 902-1-85.84-КЖИ-1ПС66-2Ш-1-01 Лист 2

Формат	Зона	Поз.	Обозначение	Наименование	Кол. на испол. 902-1-КНИ-1ПС66-2Ш-1 09	10	11	12	13	14	15	16	Примечание
				Документация									
А4			902-1-85.84КНИ-ТТ1	Технические требования									
А3			-1ПС66-2Ш-1-01	Сборочный чертеж									
А3			ВМС-2	Ведомость расхода стали									
				Сборочные единицы									
А5		-	902-1- -КНИ-1ПС66-2Ш-1	Панель стеновая 1ПС66-2Ш	1	1	1	1	1	1	1	1	
		18	3.901-5	Сальник Ду 500 Рк=300	1					1			
		10	1.400-15 Вып.1	Изделие закладное Мн101-3	1		1					1	
		19	1.400-15 Вып.1	" Мн121-2				1	2				

Привязан

Инв. N

ТП 902-1-85.84- КНИ-1ПС66-2Ш1-09 Лист 3

Формат	Зона	Поз.	Обозначение	Наименование	Кол. на испол. 902-1-85-КНИ-1ПС66-2Ш-1 09	10	11	12	13	14	15	16	Примечание
		20	1.400-15 Вып.1	Изделие закладное Мн110-3				1	2				
		11	1.400-15 Вып-1	" Мн112-4	2	4	8	4	4	2		4	
		6	1.400-15. Вып.1	" Мн113-3							2		
		12	1.400-15 Вып.1	" Мн128-3							1.14		м
		15	1.400-15 Вып.1	" Мн103-6							8		
		21	3.902-1-10.2 вып.2	" Мн5	9					9			
				Детали									
БЧ		22		ф14AIII ГОСТ5781-82; ℓ=1500	8					8			1.82кг
БЧ		23		ф12AIII ГОСТ5781-82; ℓ=1800	8					8			1.58кг

Привязан

Инв. N

ТП 902-1-83.84-КНИ-1ПС66-2Ш-1-01- Лист 4

Альбом VI

Типовой проект 902-1-85 84

Ведомость расхода стали на дополнительные арматурные и закладные изделия, кг

Марка элемента	Изделия арматурные						Изделия закладные														
	Арматура класса					Всего	Роматура класса					Прокат марки									
	А III						А III					ВСт 3 кп 2									
	ГОСТ 5781-82						ГОСТ 5781-82					ГОСТ 103-76									
	ф12	ф14	ф16		Итого		ф8	ф10	ф12		Итого	δ=6	δ=8	δ=10							Итого
1ПС66-2Ш-1-01							1,3		1,3		2,6	8,8	4,8								13,6
1ПС66-2Ш-1-02							1,3		3,0		4,3	8,8	6,2	0,8							15,8
1ПС66-2Ш-1-03							1,8	1,4	3,1		6,3	4,9	16,6	0,8							29,5
1ПС66-2Ш-1-04		17,4	25,3		42,7	42,7	1,6		4,5		6,1	4,7	11,4	0,8							16,9
1ПС66-2Ш-1-05							1,8	0,7	4,5		7,0	5,1	16,5	0,8							22,4
1ПС66-2Ш-1-06							1,3		2,9		4,2	8,8	10,4	0,8							20,0
1ПС66-2Ш-1-07							1,1		4,6		5,7	8,5	6,8	1,6							16,9
1ПС66-2Ш-1-08							2,1				2,1	14,4	1,6								16,0

Изделия закладные																					
Прокат марки																					
ВСт 3 кп2-1			Ст. 0								Ст. 10				Ст. 2						
ГОСТ 82-70			ГОСТ 2590-71*								ГОСТ 8732-78				ГОСТ 10704-76						
δ=6		Итого					0,15		Итого		Тр 10 ед.х9			Итого				Итого			
							12,8		12,8		67,3			67,3							96,3	96,3
																					20,1	20,1
10,9		10,9																			46,7	46,7
11,8		11,8																			34,8	77,5
11,8		11,8																			42,2	87,9
																					24,2	24,2
																					22,6	22,6
																					18,1	18,1

Инв. № подл. | Подпись и дата | Взам. инв. №

Привязан

Инв. №

Нач. отд.	Шейко	
Н. контр.	Власенко	
Рук. гр.	Боровик	
Ст. инж.	Шмаков	
Инжен.	Середняк	

ТП902-1-85.84-КЖИ-ВМС2

Ведомость расхода стали

Стадия	Лист	Листов
Р	1	2

Госстрой СССР
Союзводоканалний проект
Водоканалпроект

Ведомость расхода стали на дополнительные арматурные и закладные изделия, кг.

Марка элемента	Изделия арматурные: Арматура класса AIII ГОСТ 5781-82					Всего	Изделия закладные: Арматура класса AIII ГОСТ 5781-82					Прокат марки ВСт3кп2 ГОСТ 103-76							Итого
	ф12	ф14	ф16	ф18	Итого		ф8	ф10	ф12	ф16	Итого	δ=6	δ=8	δ=10	δ=12	δ=14			
1ПС66-2Ш-1-09		17,4	25,3	11,5	54,2	54,2	1,1		5,38	8,45	14,93	0,3	2,8	24,98	4,14	4,5			36,72
1ПС66-2Ш-1-10									6,8		6,8		5,6	3,2					8,8
1ПС66-2Ш-1-11							0,2		13,6		13,8	0,3	11,2	6,4					17,9
1ПС66-2Ш-1-12								0,7	7,8		8,5		11	3,2					14,2
1ПС66-2Ш-1-13								1,4	8,8		10,2		16,4	3,2					19,6
1ПС66-2Ш-1-14	13,9	14,6		11,5	40,0	40,0	0,9		5,38	8,5	14,78		1,8	25,0	4,14	4,5			35,44
1ПС66-2Ш-1-15							2,2				2,2	14,8	1,6						16,4
1ПС66-2Ш-1-16							0,2		6,8		7,0	0,3	5,6	3,2					8,9

Изделия закладные: Прокат марки ВСт3кп2-1 ГОСТ 82-70	Ст0 ГОСТ 2590-71*	Ст2 ГОСТ 10704-76	Всего	Общий расход
		Тр 530-4		
		41,3	92,95	147,15
			15,6	15,6
			31,7	31,7
			22,7	22,7
			29,8	29,8
		41,3	91,52	131,52
			18,6	18,6
			15,9	15,9

Инв. № подл. | Подпись и дата | Взам. инв. №

Привязан

Инв. №

Альбом VI

Типовой проект 902-1-85.84

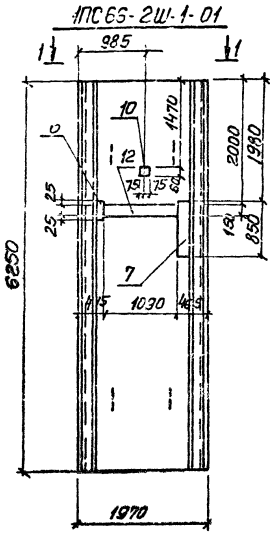

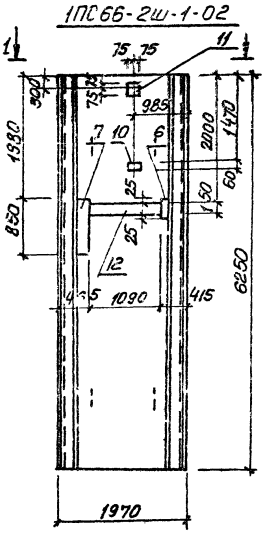

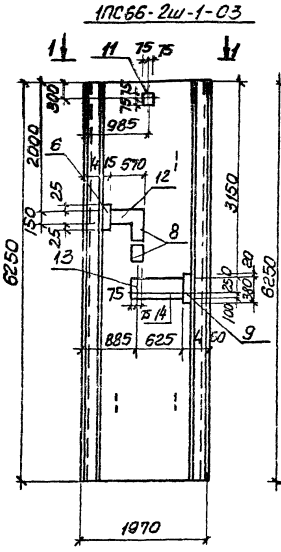

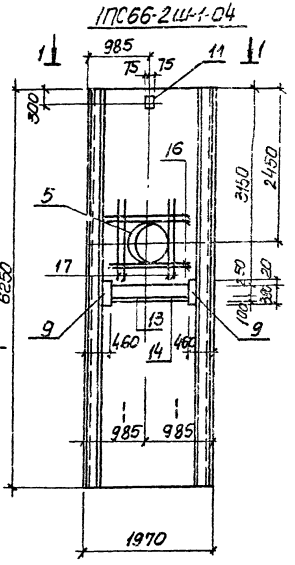

Обозначение	Условная марка
902-1-85.84КЖИ-1ПС66-2Ш-1	ПС1
-01	ПС2
-02	ПС3
-03	ПС4
-04	ПС5
-05	ПС6
-06	ПС7

Привязан			
Инв №			
Нач. отд	Шейко		
Н. контр	Власенко		
Рук. гр	Боровик		
Ст. инж	Шмандий		
Инж.	Середняк		

Закладное изделие поз. 10 приварить к арматурной сетке панели.

ТП 902-1-85.84-КЖИ-1ПС66-2Ш-1-01СБ

Панель стеновая ПС (1ПС66-2Ш-1-01-1ПС66-2Ш-1-16) Сборочный чертёж

Стадия	Масса	Масштаб
Р	8.63 т	1:50

Лист 1 | Листов 4

Госстрой СССР
Союзводоканалниипроект
Харьковский водоканалпроект

Инв № подл | Подпись и дата | Взам. инв №

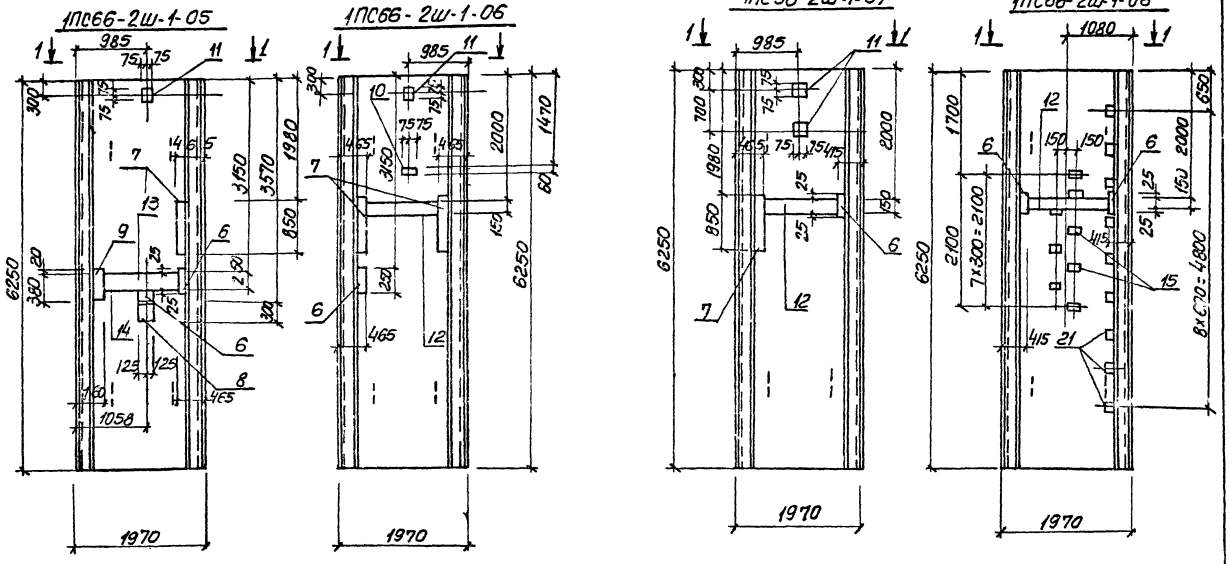

Обозначение	Марка
902-1-85ВН-КЖИ-1ПС66-2Ш-1-07	ПС 8
-08	ПС 9
-09	ПС 10
-10	ПС 11
-11	ПС 12
-12	ПС 13

Закладное изделие поз. 10 приварить к арматурной сетке панели

Привязан			
Инв. N			

ТП. 902-1- КЖИ-1ПС66-2Ш-1-01СБ

Лист 2

19582-02 13

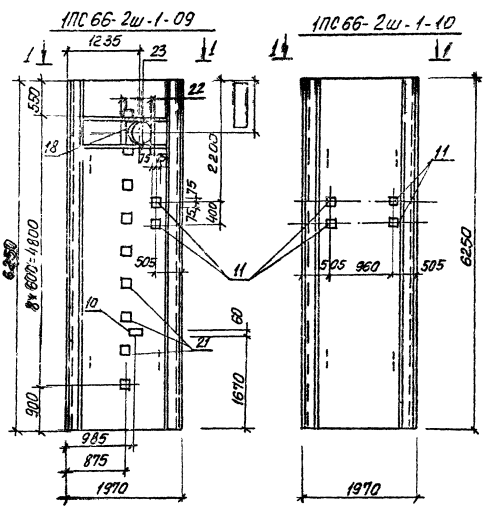

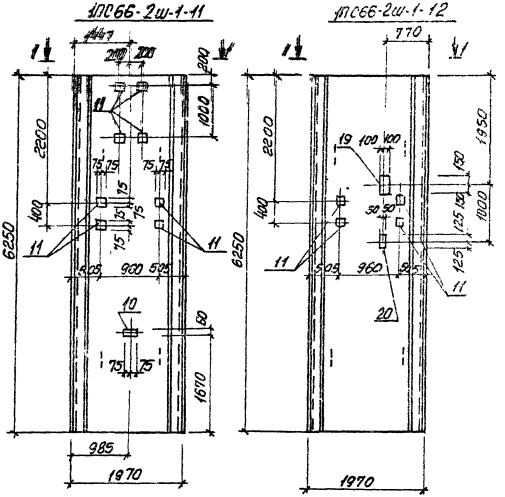

Обозначение	Марка
902-1-85.84-КЖИ-1ПС66-2ш1-15	ПС14
-14	ПС15
-15	ПС16
-16	ПС17

Закладное изделие поз. 10 приварить к арматурной сетке панели

Привязан

Инв. №

ТП 902-1-85.84 -КЖИ-1ПС66-2ш1-01СБ

Лист 3

Типовой проект 902-1-85.84

Инв. № подл. | Подпись и дата | Взам. инв. №

1ПС66-2ш-1-13

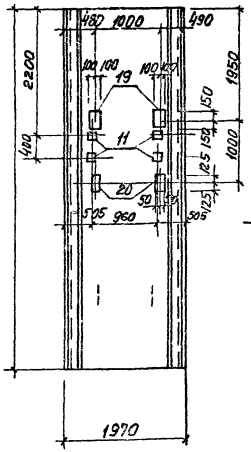

1ПС66-2ш-1-14

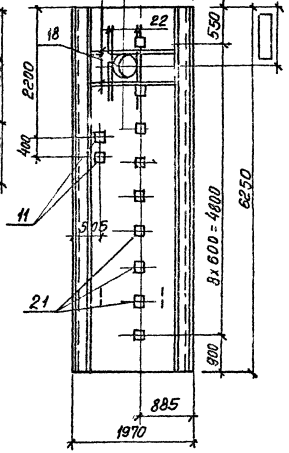

1ПС66-2ш-1-15

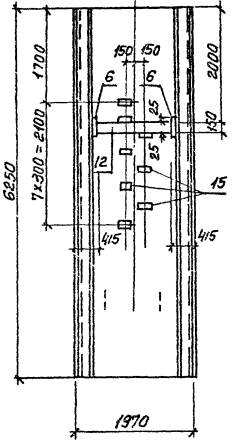

1ПС66-2ш-1-16

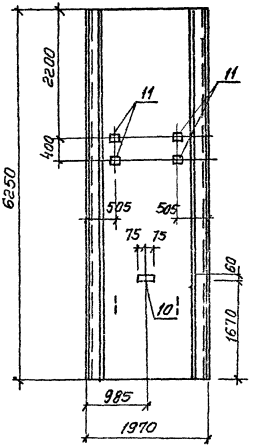

1—1

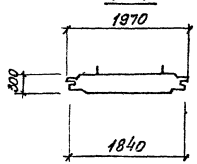

Закладное изделие поз. 10 приварить к арматурной сетке панели

Привязан				ТП 902-1-85.84-КНШ-1ПС66-2Ш-1-0105	Лист 4
Инв.N					

Формат	Зона	Позиц.	Обозначение	Наименование	кол	Примечание
				Документация		
А4			902-1-85.84-КЖИ-ТТ1	Технические требования ТТ1		
А						
А3			-ПГ63.20-Б1шСБ	Сборочный чертеж		
			-ВМС.3	Ведомость расхода стали		
				Сборочные единицы		
				Панель перегородочная		
			-ПГ63.20-Б1ш	ПГ63.20-Б1ш		
		1	3.902.1-10. Вып.1	Каркас плоский КР2	10	
		2	902-1-85.84-КЖИ -С4	Сетка арматурная С4	2	
		3	3.902.1-10 Вып. 2	То же С3	1	
		4	3.902.1-10 Вып. 2	Изделие закладное МН2	4	
		5	3.902.1-10 Вып. 2	то же МН4	8	
				Материалы		
		1е		Бетон марки М300	2.48	

Перегородочную панель ПГ63.20-Б1ш выполнить в опалубке панели ПГ66-20-Б1ш по серии 3.902.1-10 Вып. 2

Привязан

У-16.N

ТП 902-1-85.84-КЖИ-ПГ63.20-Б1ш

Нач.отд	Шевко	
Гл.спец	Власенко	
Рук.гр.	Боравик	
Ст.инж	Шпандий	
Инж.	Мягкая	

Панель перегородочная ПГ63.20-Б1ш

Стадия	Лист	Листов
Р		1

Госстрой СССР Союзгипроводоканалпроект Харьковский Водоканалпроект

Ведомость расхода стали на один элемент, кг.

Марка элемента	Изделия арматурные							Изделия закладные									Общий расход
	Арматура класса							Арматура класса				Прокат марки					
	А-I			А-III			Всего	А-III				ВСт. 3 кл. 2				Всего	
	ГОСТ 5781-82			ГОСТ 5781-82				ГОСТ 5781-82				ГОСТ 82-70					
	ф8		Итого	ф12		Итого		ф12	ф18		Итого	-10×100			Итого		
ПГ 63.20-61ш	49,6		49,6	117.6		117.6	167.2	4,0	11,2		15,2	19,2			19,2	34,4	201.6

Привязан:

Инв. №

Нач. отд.	Шейко	
Гл. спец.	Власенко	
Рук. гр.	Боровик	
Ст. инж.	Шмакаш	
Инж.	Мягкая	

ТП 902-1-85.84-КЖИ-ВМС3

Ведомость расхода стали

Стадия	Лист	Листов
Р		1

Госстрой СССР
Союзводоканалниипроект
Харьковский
Водоканалпроект

Типовой проект 902-1-85.84 Альбом VI

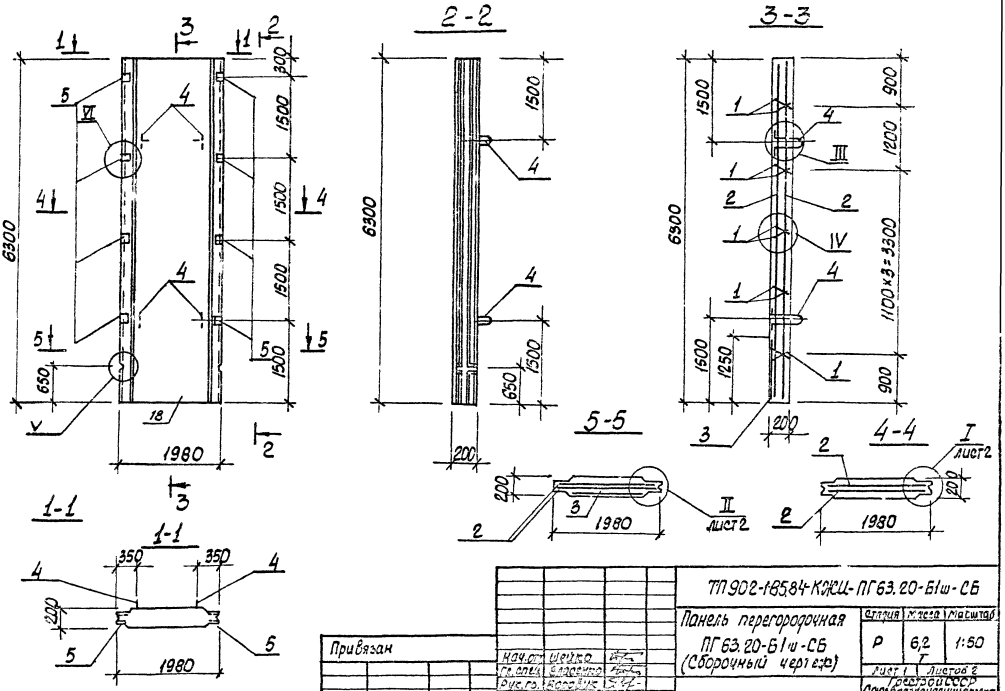

Привязан				ТП 902-1-85.84-КЖИ-ПГ 63.20-Б1ш-СБ		
				Панель перегородочная ПГ 63.20-Б1ш-СБ (Сборочный чертеж)	Стадия	Масса	Масштаб
					Р	6,2 т	1:50
					Лист 1	Листов 2
					Гресстрой СССР Союзводоканалпроект Фотоэкспедиция Водоканалпроект	
Инв. №						
Нач. отд.	Шейко					
Гл. спец.	Владенко					
Рук. гр.	Коровик					
Ст. инж.	Шмакова					
Инж.	Маткова					

Инв. № подл. | Подпись и дата | Взам. инв. №

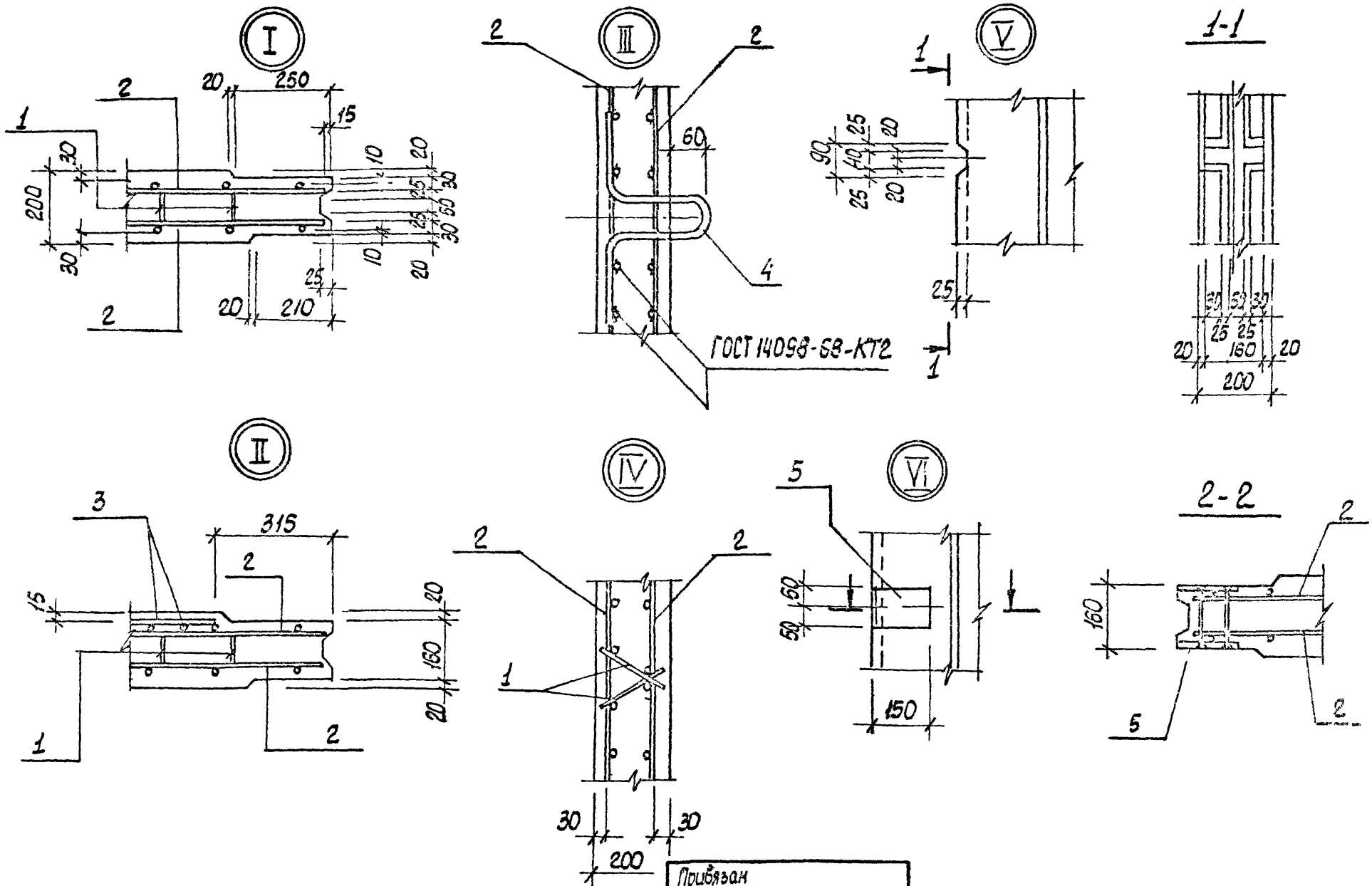

Привязан			
Инв. №			

ТП 902-1-85.84 - КЖИ-ПГ63.20-Б1ш СБ

Лист 2

Формат	Зона	Поз.	Обозначение	Наименование	кол. на испол. 902-1-85 КЖИ-ПГ63.20-Б1ш								Примечание
					01	02	03	04					
				Документация									
А4			902-1-85.84КЖИ-ТТ1	Технические требования к изготовлению сборных железобетонных изделий									
А3			-ПГ63.20-Б1ш-01.сб	Сборочный чертеж									
А3			-ВМС4	Ведомость расхода стали									
				Сборочные единицы									
А3		-	3.902-1-10 Вып.2	Панель перегородочная ПГ63.20-Б1ш-	1	1	1	1					
		6	3.901-5	Сальник Ду 500 t=200		1	1	1					
		7	3.901-5	Сальник Ду 50 t=200	1	1		1					
		8	3.901-5	Сальник Ду 100 t=200				1					

Привязан

Инв. N

Нач.отд.	Шейко		
Гл.спец.	Власенко		
Рук.гр.	Баровик		
Ст.инж.	Шнайдер		
Инж.	Мягкая		

ТП902-1- КЖИ-ПГ63.20-Б1ш-01

Панель перегородочная ПГ (ПГ63.20.Б1ш-01 - ПГ63.20.Б1ш-04)

Стадия	Лист	Листов
Р	1	2

Госстрой СССР Союзводоканалниипроект Харьковский Водоканалпроект

Формат А4

Инв. N подл. | Подпись и дата | Взам. инв. N

Формат	Зона	Поз.	Обозначение	Наименование	Кол. на испол. 902-1-85 КЖИ-ПГ63.20-Б1ш								Примечание
					01	02	03	04					
				Изделие закладное									
		9	1.400-15 Вып.1	" МН121-2	2								
		10	1.400-15 Вып.1	" МН-128-3	1,4	1,4	1,4	1,4					М
		11	1.400-15 Вып.1	" МН124-5			2	2					
		12	1.400-15 Вып.1	" МН110-3	2			2					
		13	1.400-15 Вып.1	" МН140-3									
		14	1.400-15 Вып.1	" МН130-3	1	1	1						
		15	1.400-15 Вып.1	" МН113-3	1	1	1	2					
				Детали									
Б4		16		ф12А III ГОСТ5781-82, l=1390	8	8		8					1.3кг
Б4		17		ф10А III ГОСТ5781-82; l=1300	8	8		8					0.8кг

Привязан

Инв №

ТП902-1-85.84-КЖИ-ПГ6320-Б1ш-01

Лист 2

Ведомость расхода стали на дополнительные арматурные и закладные изделия, кг.

Марка элемента	Изделия арматурные					Изделия закладные												
	Арматура класса				Всего	Арматура класса					Прокат марки							
	А III					А III					В ст.3 кл2							
	ГОСТ 5781-82					ГОСТ 5781-82					ГОСТ 103-76				ГОСТ 82-70			
	ф10	ф12		Итого		ф8	ф10	ф12		Итого	-8×100	-8×200	-6×150	Итого	-8×250		Итого	
ПГ63.20-Б1ш-01	6,4	10,4		16,8		1,5	1,4	4,2		7,2	1,6	22,6	10,0	34,2	1,4		1,4	
ПГ63.20-Б1ш-02	6,4	10,4		16,8		1,2	1,4	1,4		4,0	3,2	22,6	10,0	35,8	1,4		1,4	
ПГ63.20-Б1ш-03						1,2		4,2		5,4	3,2	25,0	10,0	38,2	11,6		11,6	
ПГ63.20-Б1ш-04	6,4	10,4		16,8		1,2		2,8		4,0	3,2	25,0	10,0	38,2	13,0		13,0	

Изделия закладные											
Прокат марки										Всего	Общий расход
Ст. 10				Ст. 2							
ГОСТ 8237-78											
	Тр 121×4	Тр 153×5		Итого	Тр 630×9		Итого				
	3,0			3,0							
	3,0			3,0	41,3		41,3				
	3,0			3,0	41,3		41,3				
	3,0	3,5		6,5	41,3		41,3				

Привязан							
				Нач. отд.	Шейко		
				Гл. ст. гл.	Власенко		
				Рук. гр.	Бородик		
				Ст. инж.	Штандий		
Инв. №				Инж.	Мягкая		

ТП902-1-85.84КЖИ - ВМС4

Ведомость расхода стали

Стадия	Лист	Листов
Р		1

Госстрой СССР
Союзводоканалниипроект
Ходжаевский
Водоканалпроект

ПГ63.20-Б1Ш-01

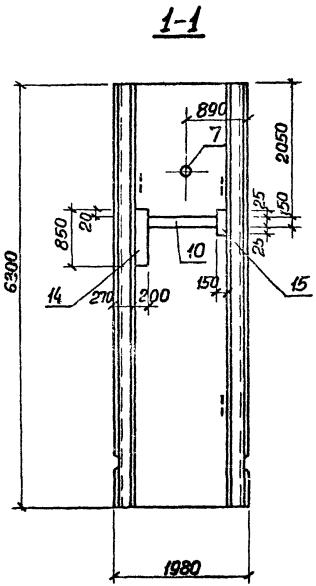

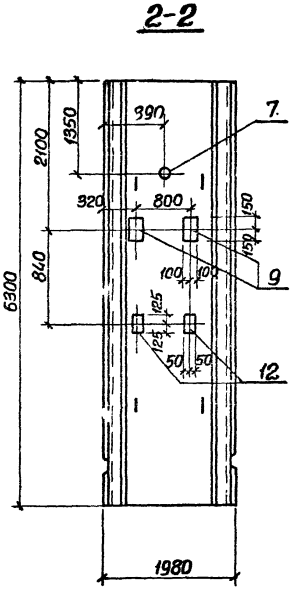

ПГ63.20-Б1Ш-02

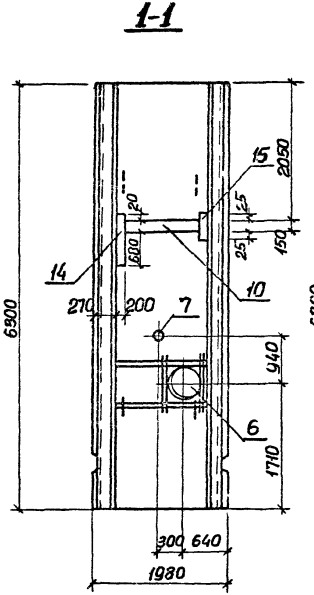

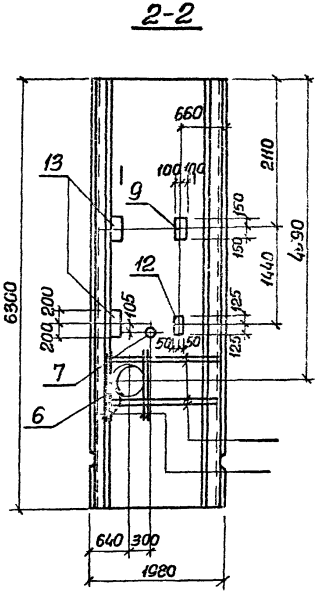

Остальное см серию 3.902.1-10 вып. 2

Обозначение	Условная марка
902-1-85.84-КЖИ-ПГ63.20-Б1Ш-	—
-01	ПГ2
-02	ПГ3
-03	ПГ4
-04	ПГ5

Нач.отд.	Шейко		
Гл.спец.	Власенко		
Рук.гр.	Боровик		
Ст.инж.	Шмандий		
Инж.	Мягкая		

Привязан

Инв №

ТП 902-1-85.84КЖИ-ПГ63.20-Б1Ш-01СБ

Панель перегородочная ПГ (ПГ63.20-Б1Ш-01 ПГ63.20-Б1Ш-04) Сборочный чертеж.

Стадия	Масса	Масштаб
Р	6200	1:50

Лист 1 | Листов 2

Госстрой СССР
Союзводоканалпроект
Харьковский
Водоканалпроект

ПГ63.20-Б1 ш-03

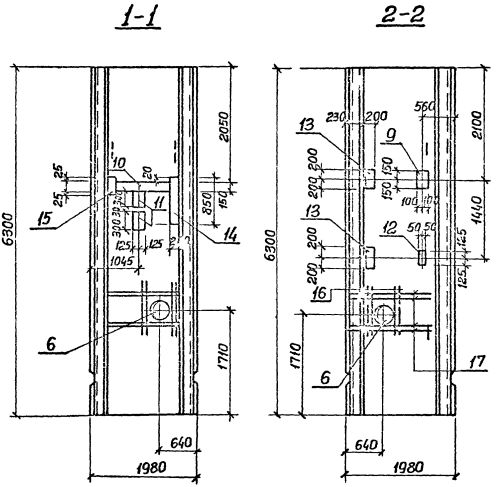

ПГ63.20-Б1 ш-04

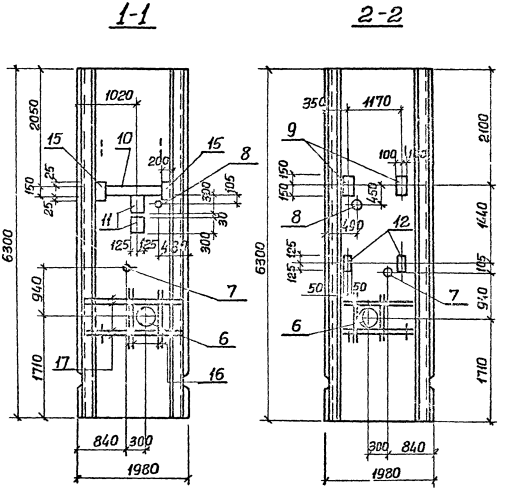

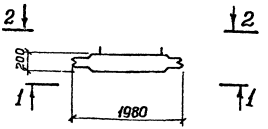

Остальное см. серию 3.902.-1-10 вып. 2

Привязан			
Инв. №			

ТП 902-1-85.84-КЭИ-ПГ 63.20-Б1ш -01СБ

Лист 2

Формат	Зона	Поз.	Обозначение	Наименование	Кол.	Примечание
				Документация		
А4			902-1-85.84 - КЖИ-ТТ1	Технические требования ТТ1		
А3			-ПГ63.20-УЗш-С5	Сборочный чертеж		
А3			-ВМС5	Ведомость расхода стали		
А3			-У	Узел I, II		
				Сборочные единицы		
		1	3.902.1-10 Вып.1	Каркас плоский КР2	10	
А4		2	С5	Сетка арматурная С5	1	
А4		3	С6	То же С6	1	
		4	3.902.1-10 Вып. 2	" С3	1	
		5	3.902.1-10 Вып.2	Изделие закладное МН2	4	
		6	3.902.1-10 Вып.2	То же МН4	8	
		7	3.902.1-10 Вып.2	МН5	18	
		8	1.400-15 Вып.1	МН113-3	3	
		9	1.400-15 Вып.1	МН128-3	1.4	м
		10	1.400-15 Вып.1	МН124-5	2	
				Материалы		
		11		Бетон марки М300	2.48	м3

Привязан

Инв.№

Нач.отд	Шейко	
Гл.спец	Власенко	
Рук.гр	Боровик	
Ст.инж.	Шинский	
Инж.	Мягкая	

ТП 902-1-85.84 - КЖИ-ПГ63.20-УЗш

Панель перегородочная ПГ63.20-УЗш

Стадия	Лист	Листов
Р		1

Госстрой СССР Союзспецаммонтажпроект Водоканалпроект

Формат	Зона	Поз.	Обозначение	Наименование	Кол.	Примечание
				Документация		
А4			902-1-85.84 - КЖИ-ТТ1	Технические требования ТТ1		
А3			-ПГ63.20-УЗш1-С5	Сборочный чертеж		
А3			-ВМС5	Ведомость расхода стали		
			-У	Узел I, II		
				Сборочные единицы		
		1	3.902.1-10 Вып.1	Каркас плоский КР2	10	
А4		2	С5	Сетка арматурная С5	1	
А4		3	С6	С6	1	
		4	3.902.1-10 Вып 2	С3	1	
		5	3.902.10 Вып.2	Изделие закладное МН2	4	
		6	3.902.10 Вып.2	МН4		
		7	3.902.10 Вып.2	МН5	18	
		8	1.400-15 Вып.1	МН113-3	1	
		9	1.400-15 Вып.1	МН128-3	1.4	м
		10	1.400-15 Вып.1	МН124-5	2	
		11	1.400-15 Вып.1	МН121-2	2	
		12	1.400-15 Вып.1	МН110-3	2	
			3.901-5	Сальник Ду50 t°-20С	1	
				Материалы		
		13		Бетон марки М300	2.48	м3

Привязан

Инв.№

Нач.отд	Шейко	
Гл.спец	Власенко	
Рук.гр	Боровик	
Ст.инж.	Шинский	
Инж.	Мягкая	

ТП 902-1-85.84 - КЖИ-ПГ63.20-УЗш-1

Панель перегородочная ПГ63.20-УЗш-1

Стадия	Лист	Листов
Р		1

Госстрой СССР Союзспецаммонтажпроект Водоканалпроект

Ведомость расхода стали на один элемент, кг

Марка элемента	Изделия арматурные					Изделия закладные																	Общий расход
	Арматура класса					Арматура класса						Прокат марки										Всего	
	А-I			А-III		А-III						ВСт3 кп2								Ст10			
	ГОСТ 5781-82			ГОСТ 5781-82		ГОСТ 5781-82						ГОСТ 103-76						ГОСТ 82-70		ГОСТ 8237-78			
	ф8	ф10	Итого	ф12	Итого	ф8	ф10	ф12	ф16	ф18	Итого	-12×50	-12×150	10×260	-6×150	-8×200	Итого	-8×250	Итого	Тр. ПЦ×4	Итого		
ПГ63.20-УЗШ	15,7	25,2	40,9	55,0	55,0	30,9	1,4	6,8	18,0	112,0	169,1	9,0	50,4	19,2	14,2	10,2	103,0					368,0	368,0
ПГ63,20-УЗШ-1	15,7	25,2	40,9	55,0	55,0	19,1	2,3	6,0	18,0	112,0	157,9	9,0	50,4	19,2	8,5	13,4	100,5	7,6	7,6	3,5	3,5	365,4	365,4

Привязан

Инв. №

Нач. отд.	Шейко	
Гл. спец.	Власенко	
Рук. гр.	Боровик	
Ст. инж.	Шмандий	
Инж.	Мягкая	

ТП 902-1-85.84-КЖИ-ВМС5

Ведомость расхода стали

Стадия	Лист	Листов
3		

Гостстрой СССР
Союзфосфоканалпроект
Фольковский
Водоканалпроект

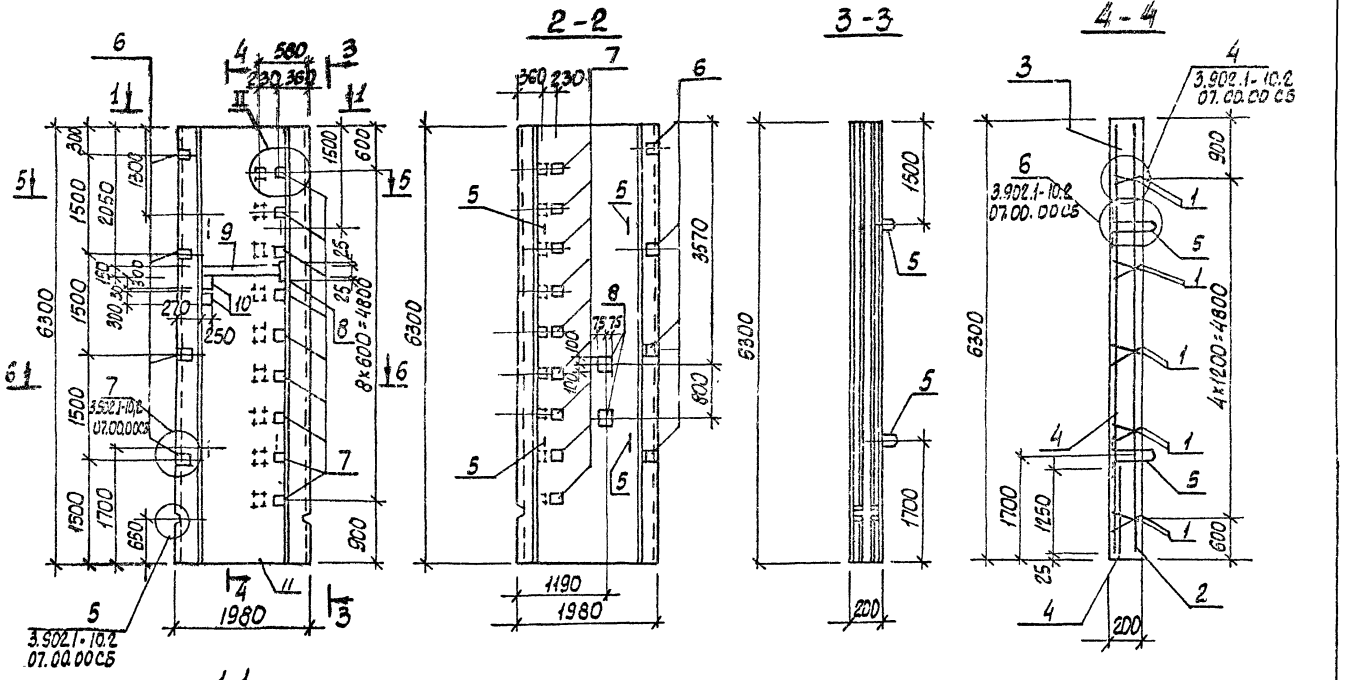

Привязан				ТП902-1-85.84-КЖИ-ПГ63.20-УЗШ-СБ		
				Панель перегородочная ПГ63.20-УЗШ (Сборочный чертеж)	Стадия	Масса	Масштаб
					Р	6.48	1:50
					Лист	Листов 1	
Инв.№					Госстрой СССР Союзгазоканалпроект Харьковский Водоканалпроект		

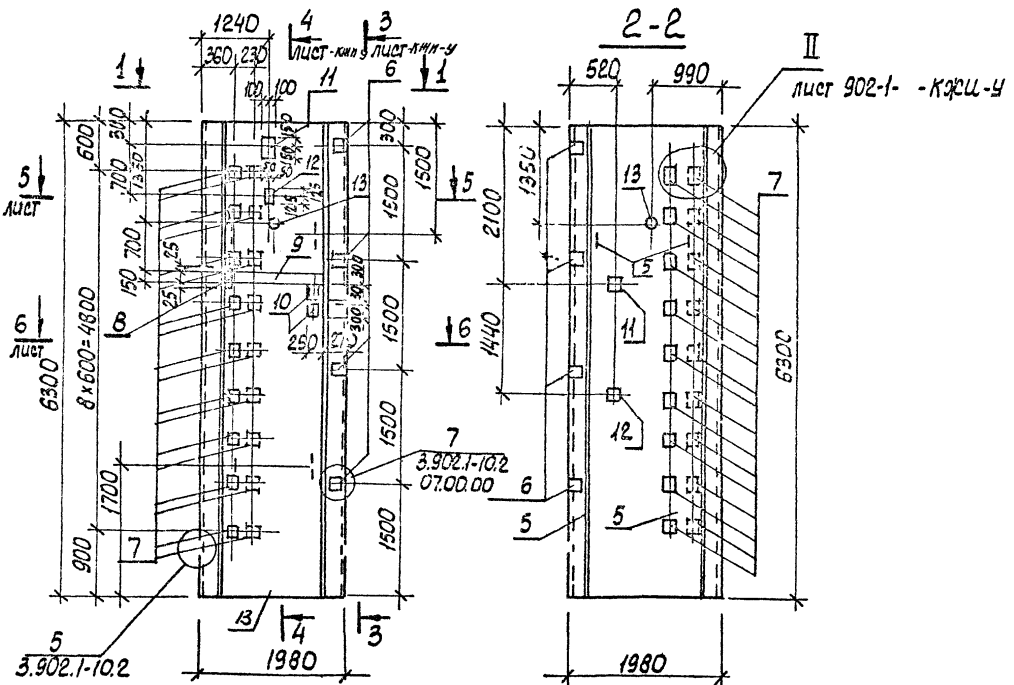

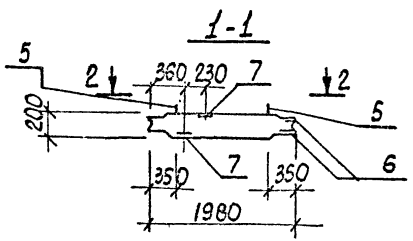

Привязан				ТП 902-1-85.84-КЖИ-ПГ63.20-УЗш-1-С5	
				Панель перегородочная ПГ 63.20 - УЗ ш-1 (Сборочный чертеж)	Стадия: Р; Масса: 6.48; Масштаб: 1:50
		Нач.отд.	Шейко		Лист; Листов 1
		Гл.спец.	Слаевко		Госстрой СССР Союзводоканалпроект Харьковский Водоканалпроект
		Рук.гр.	Боровик		
		Ст.инж.	Шмандий		
Инв.№		Инж.	Мягкая		

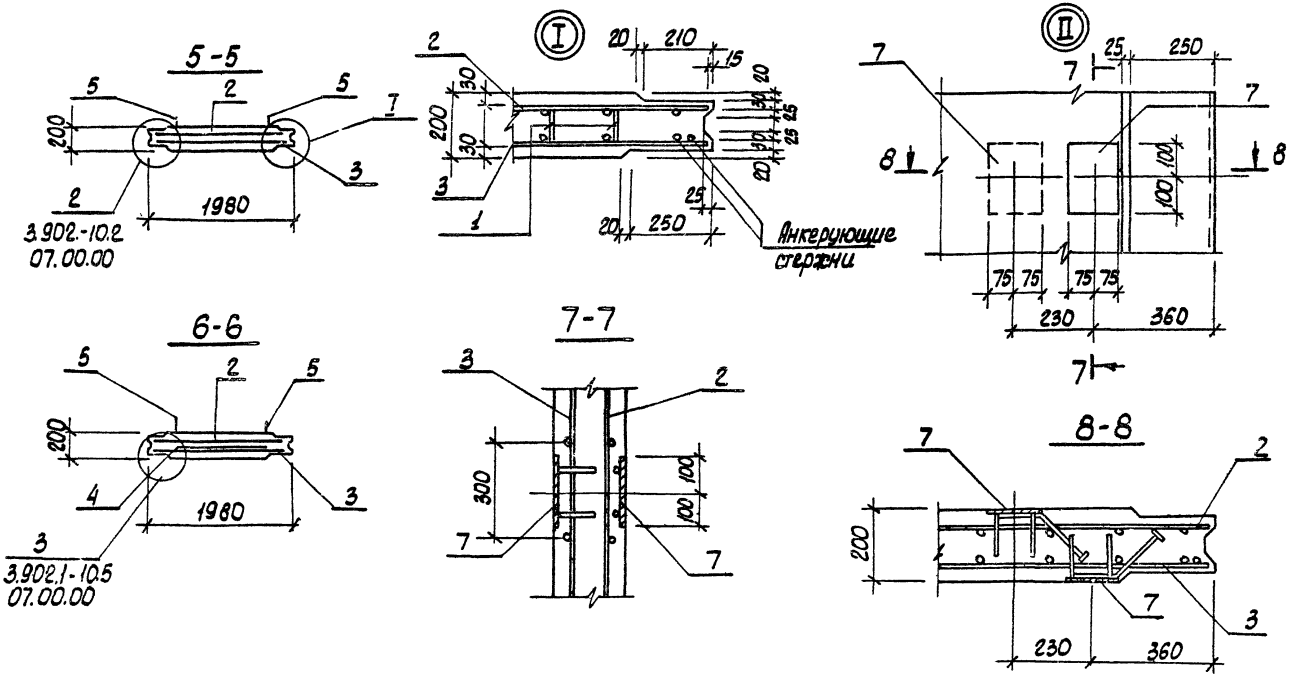

Привязан					ТП 902-1-85.84 - КЖИ-У		
			Нач. отд.	Шейко	Узлы I, II	Стадия	Лист	Листов
			Гл. спец.	Власенко		Р		1
			Рук. гр.	Боровик		Госстрой СССР Союзводоканалпроект Гейрьковский Водоканалпроект		
			Ст. инж.	Шманоцкий				
Инв. №			Инж.	Мягкая				

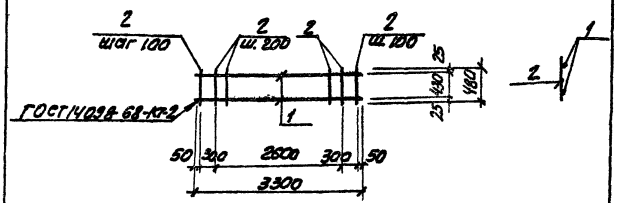

Формат	Зона	Поз	Обозначение	Наименование	Кол.	Примечание
				Документация		
А4			902-1-85.84 -КЖИ-ТТ2	Технические требования		
				Детали		
Б.4		1		ф16АIII ГОСТ5781-82 ℓ=3300	2	5.2кг
Б.4		2		ф6АI ГОСТ5781-82 ℓ=480	20	0.11кг

Привязан

Инв №

Н. отд	Шейко	
Н. контр	Власенко	
Рук гр	Боровик	
Ст. инж	Шмонгин	
Инж.	Литвиненко	

ТП902-1- 85. 84 -КЖИ-КР1

Каркас плоский КР1

Стадия	Масса	Масшт
Р	12.6	1:50

Лист | Листов 1

Госстрой СССР Союзводоканалпроект Харьковский Водоканалпроект

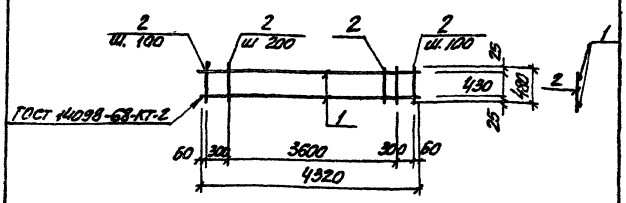

Формат	Зона	Поз.	Обозначение	Наименование	Кол.	Примечание
				Документация		
А4			902-1-85 84-КЖИ-ТТ2	Технические требования		
				Детали		
Б.4		1		ф16АIII ГОСТ5781-82 ℓ=4320	2	6,82кг
Б.4		2		ф6АI ГОСТ5781-82 ℓ=480	25	0.11кг

Взам. инв №

Подп. и дата

Инв. № подл.

Привязан

Инв. №

Н. отд	Шейко	
Н. контр	Власенко	
Рук гр	Боровик	
Ст. инж	Шмонгин	
Инж	Литвиненко	

ТП902-1- 85. 84 -КЖИ-КР2

Каркас плоский КР2

Стадия	Масса	Масштаб
Р	16.4	1:50

Лист | Листов 1

Госстрой СССР Союзводоканалпроект Харьковский Водоканалпроект

Альбом VI

Типовой проект 902-1-85.84

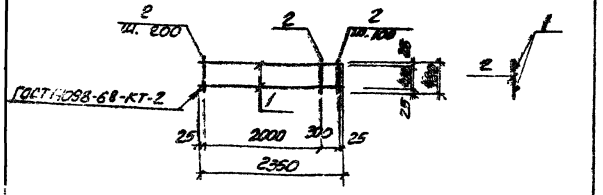

Формат	Зона	Поз	Обозначение	Наименование	Кол	Примечание
				Документация		
А4			902-1-85.84-КЖИ-ТТ2	Технические требования		
				Детали		
Б.4		1		ф15АIII ГОСТ 5781-82 ℓ=2350	2	3.71кг
Б.4		2		ф6АI ГОСТ 5781-82 ℓ=480	14	0.11кг

Взам. инв. №

Подп. и дата

Инв. № подл.

Привязан

Инв. №

Нач. отд.	Шейко	
Н. контр.	Власенко	
Рук. гр.	Боровик	
Ст. инж.	Шмандий	
Инж.	Литвиненко	

ТП902-1-85.84 -КЖИ-КР3

Каркас плоский КР3

Стадия	Масса	Масштаб
Р	4.26	1:50

Лист | Листов

Госстрой СССР
Союзводоканалниипроект
Харьковский
Водоканалпроект

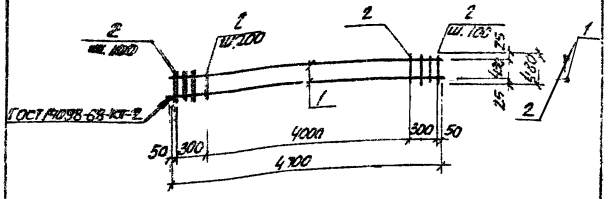

Формат	Зона	Поз	Обозначение	Наименование	Кол	Примечание
				Документация		
А4			902-1-85.84 КЖИ-ТТ2	Технические требования		
				Детали		
Б.4		1		ф16АIII ГОСТ 5781-82 ℓ=4700	2	7.42кг
Б.4		2		ф6АI ГОСТ 5781-82 ℓ=480	27	0.11кг

Взам. инв. №

Подп. и дата

Инв. № подл.

Привязан

Инв. №

Нач. отд.	Шейко	
Н. контр.	Власенко	
Рук. гр.	Боровик	
Ст. инж.	Шмандий	
Инж.	Литвиненко	

ТП902-1-85.84 -КЖИ-КР4

Каркас плоский КР4

Стадия	Масса	Масштаб
Р	17.8	1:50

Лист | Листов 1

Госстрой СССР
Союзводоканалниипроект
Харьковский
Водоканалпроект

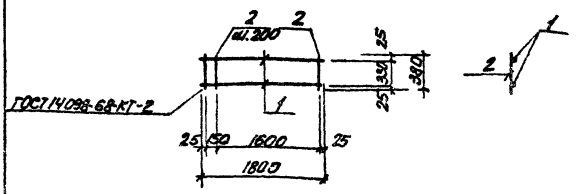

Формат	Зона	Поз.	Обозначение	Наименование	Кол.	Примечание
				Документация		
А4			902-1-85.84 - КЖИ-ТТ2	Технические требования		
				Детали		
Б4		1		ф16АIII ГОСТ 5781-82. ℓ=1800	2	2.84кг
Б4		2		ф6АI ГОСТ 5781-82 ℓ=380	10	0.08кг

Привязан

Инв №

ТП902-1-85.84 - КЖИ - КР5

Каркас плоский КР5

Стадия	Масса	Масштаб
Р	6.48	1:50

Лист | Листов 1

Н.отдел Шейко
Н.контр Власенко
Рук.груп. Боровик
Ст.инж Шмандий
Инж. Литвиненко

Госстрой СССР
Союзсоюзканалпроект
Харьковский
Водоканалпроект

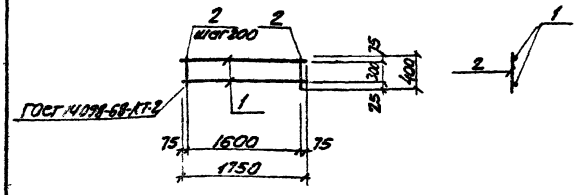

Формат	Зона	Поз.	Обозначение	Наименование	Кол.	Примечание
				Документация		
А4			902-1-85.84 - КЖИ-ТТ2	Технические требования		
				Детали		
Б4		1		ф16АIII ГОСТ 5781-82 ℓ=1750	2	2.76кг
Б4		2		ф6АI ГОСТ 5781-82 ℓ=400	9	0.1кг

Взам. инв. №

Подп. и дата

Инв. № подл.

Привязан

Инв. N

ТП902-1-85.84 - КЖИ - КР6

Каркас плоский КР6

Стадия	Масса	Масштаб
Р	6.48	1:50

Лист | Листов 1

Н.отд Шейко
Н.контр Власенко
Рук.гр Боровик
Ст.инж Шмандий
Инж. Литвиненко

Госстрой СССР
Союзсоюзканалпроект
Харьковский
Водоканалпроект

Альбом VI

Типовой проект 902-1-85.84

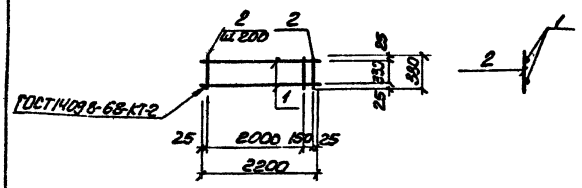

Формат	Зона	Поз.	Обозначение	Наименование	Кол.	Примечание
				Документация		
А4			902-1-85.84 -КЖИ-ТТ2	Технические требования		
				Детали		
Б.4		1		ф12АIII ГОСТ 5781-82 ℓ=2200	2	1.95
Б.4		2		ф6АI ГОСТ 5781-82 ℓ=400	12	0.1кг

Привязан

Инв №

Н. отд	Шейко	
Н. контр	Власенко	
Рук. гр	Боровик	
Ст. инж	Шпандий	
Инж	Литвиненко	

ТП 902-1-85.84 -КЖИ-КР7

Каркас плоский КР7

Стадия	Масса	Масштаб
Р	5.1	1:50

Лист | Листов 1

Госстрой СССР
Союзводоканалниипроект
Харьковский
Водоканалпроект

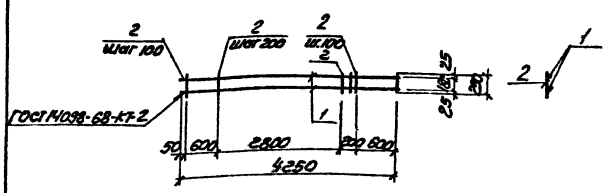

Формат	Зона	Поз.	Обозначение	Наименование	Кол.	Примечание
				Документация		
А4			902-1-85.84 - КЖИ-ТТ2	Технические требования		
				Детали		
Б.4		1		ф16АIII ГОСТ 5781-82 ℓ=4250	2	6.7кг
Б.4		2		ф8АI ГОСТ 5781-82 ℓ=230	23	0.09кг

Привязан

Инв №

Н. отд	Шейко	
Н. контр	Власенко	
Рук. гр	Боровик	
Ст. инж	Шпандий	
Инж	Литвиненко	

ТП 902-1-85.84 -КЖИ-КР8

Каркас плоский КР8

Стадия	Масса	Масштаб
Р	15.47	1:50

Лист | Листов 1

Госстрой СССР
Союзводоканалниипроект
Харьковский
Водоканал.проект

Типовой проект 902-1-85.84 Альбом VI

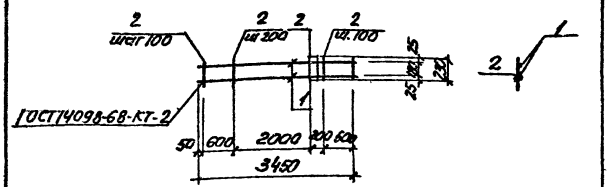

Формат	Зона	Поз	Обозначение	Наименование	Кол	Примечание
				Документация		
А4			902-1- -КЖИ-ТТ2	Технические требования		
				Детали		
Б.4		1		ф16АIII ГОСТ 5781-82 ℓ=3450	2	5.44кг
Б.4		2		ф8АI ГОСТ 5781-82, ℓ=230	19	0.09кг

Взам. инв N

Подп. и дата

Инв. N подл.

Привязан

Инв. №

Н.отд	Шейко	
Н.контр	Власенко	
Рук.гр	Боровик	
Ст.инж	Шмандий	
Инж	Литвиненко	

ТП 902-1- 85.84 -КЖИ-КР9

Каркас плоский КР9

Стадия	Масса	Масшт.
Р	12.6	1:50

Лист | Листов 1

Госстрой СССР Союзводоканалпроект Харьковский Водоканалпроект

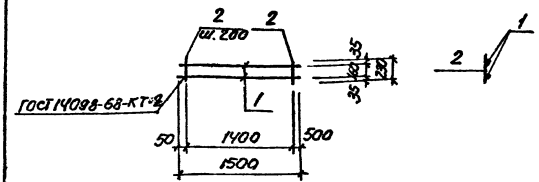

Формат	Зона	Поз.	Обозначение	Наименование	Кол	Примечание
				Документация		
А4			902-1-85.84 -КЖИ-ТТ2	Технические требования		
				Детали		
Б.4		1		ф16АIII ГОСТ 5781-82 ℓ=1500	2	2.9кг
Б4		2		ф6АI ГОСТ 5781-82 ℓ=230	8	0.05кг

Взам. инв N

Подп. и дата

Инв N подл.

Привязан

Инв N

Н.отд	Шейко	
Н.контр	Власенко	
Рук.гр	Боровик	
Ст.инж	Шмандий	
Инж	Литвиненко	

ТП 902-1- 85.84 -КЖИ-КР10

Каркас плоский КР10

Стадия	Масса	Масшт.
Р	6.2	1:50

Лист | Листов 1

Госстрой СССР Союзводоканалпроект Харьковский Водоканалпроект

Типовой проект 902-1-85.84

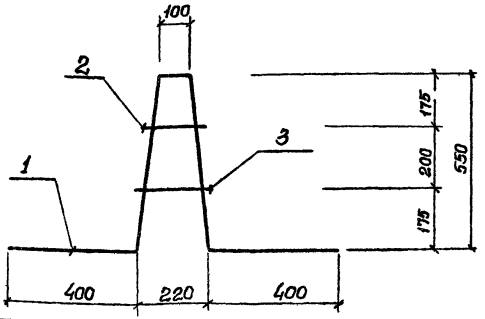

Формат	Зона	Поз.	Обозначение	Наименование	Кол.	Примечание
				Документация		
А4			902-1-85.84-КЖИ-ТТ2	Технические требования		
				Детали		
Б.Ч.		1		ф16 AIII ГОСТ 5781-82, ℓ=2010	1	3,22 кг
Б.Ч.		2		ф8 AIII ГОСТ 5781-82, ℓ=200	1	0,08 кг
Б.Ч.		3		ℓ=250	1	0,1 кг.

Привязан

Инв. №

Взам. инв. №

Подпись и дата

Инв. № подл.

Нач. отд.	Шейко	
Н. контр.	Власенко	
Рук. гр.	Боровик	
Ст. инж.	Шмандий	
Инж.	Шволженко	

ТП 902-1-85.84-КЖИ-КР12

Каркас плоский КР12

Стадия	Масса	Масшт.
Р	3,4	—
Лист	Листов 1	

Госстрой СССР Союзводоканалниипроект Харьковский Водоканалпроект

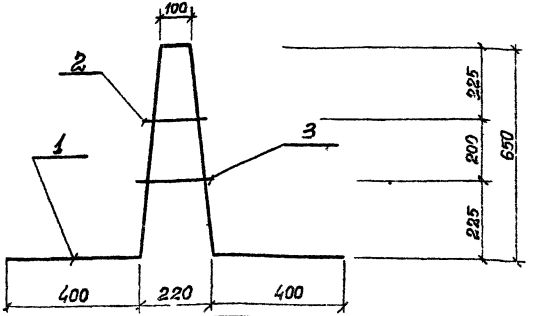

Формат	Зона	Поз.	Обозначение	Наименование	Кол.	Примечание
				Документация		
А4			902-1-85.84-КЖИ-ТТ2	Технические требования		
				Детали		
Б.Ч.		1		ф16 AIII ГОСТ 5781-82 ℓ=2210	1	3,54 кг
Б.Ч.		2		ф8 AIII ГОСТ 5781-82, ℓ=230	1	0,09 кг
Б.Ч.		3		ℓ=270	1	0,11 кг

Привязан

Инв. №

Взам. инв. №

Подпись и дата

Инв. № подл.

Нач. отд.	Шейко	
Н. контр.	Власенко	
Рук. гр.	Боровик	
Ст. инж.	Шмандий	
Инж.	Шволженко	

ТП 902-1-85.84-КЖИ-КР13

Каркас плоский КР13.

Стадия	Масса	Масшт.
Р	3,74	—
Лист	Листов	

Госстрой СССР Союзводоканалниипроект Харьковский Водоканалпроект

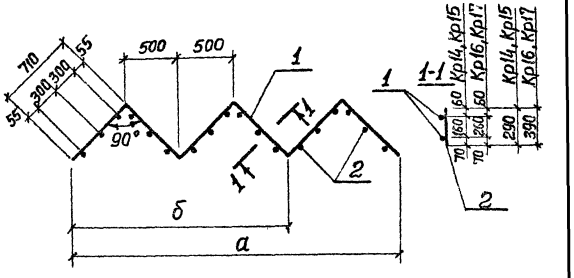

Обозначение	Марка	а мм	б мм	Масса кг
902-1-85.84-КЖИ-Кр14	Кр 14	3000		9,94
-01	Кр15		2000	6,62
-02	Кр16	3000		11,56
-03	Кр17		2000	7,70

Изм.	Лист	Подпись	Дата
Нач. отд.	Шейко		
Н. контр.	Сокольская		
Рук. гр.	Боровик		
Ст. инж.	Шмандий		
Техник	Гринай		

Привязан

Инв. №

Инв. № подл. | Подпись и дата | Взам. инв. №

Привязан

Инв. №

ТП 902-1-85.84 -КЖИ-Кр14СБ

Каркас плоский Кр (Кр14, Кр15, Кр16, Кр17) Сборочный чертеж

Стадия	Масса	Масштаб
Р	См. табл.	

Лист | Листов 1

Госстрой СССР Союзводоканалниипроект Харьковский Водоканалпроект

Изм.	Лист	Подпись	Дата
Нач. отд.	Шейко		
Н. контр.	Власенко		
Рук. гр.	Боровик		
Ст. инж.	Шмандий		
Инж.	Мирошников		

ТП 902-1-85.84 -КЖИ-Кр14

Каркас плоский Кр (Кр14, Кр15, Кр16, Кр17).

Стадия	Лист	Листов
Р		1

Госстрой СССР Союзводоканалниипроект Харьковский Водоканалпроект

Формат А4

Копир

Изм.	Лист	Подпись	Дата
Нач. отд.	Шейко		
Н. контр.	Сокольская		
Рук. гр.	Боровик		
Ст. инж.	Шмандий		
Техник	Гринай		

Привязан

Инв. №

Инв. № подл. | Подпись и дата | Взам. инв. №

Кол. на исполн. 902-1-85.84КЖ-КР14

Изм.	Лист	Подпись	Дата
Нач. отд.	Шейко		
Н. контр.	Сокольская		
Рук. гр.	Боровик		
Ст. инж.	Шмандий		
Техник	Гринай		

Формат А4

Копир

Изм.	Лист	Подпись	Дата
Нач. отд.	Шейко		
Н. контр.	Власенко		
Рук. гр.	Боровик		
Ст. инж.	Шмандий		
Инж.	Мирошников		

ТП 902-1-85.84 -КЖИ-Кр14СБ

Каркас плоский Кр (Кр14, Кр15, Кр16, Кр17) Сборочный чертеж

Стадия	Масса	Масштаб
Р	См. табл.	

Лист | Листов 1

Госстрой СССР Союзводоканалниипроект Харьковский Водоканалпроект

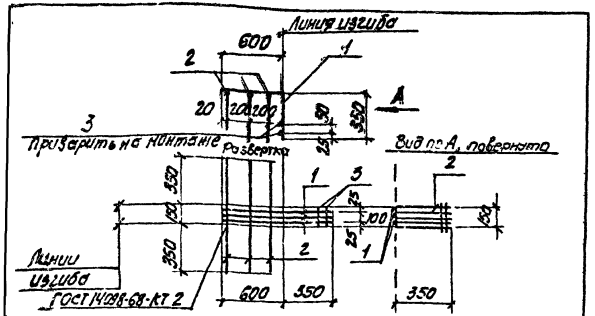

Формат	Зона	Поз.	Обозначение	Наименование	Кол.	Примечание
				Документация		
А4			902-1-85.84-КЖИ-ТТ2	Технические требования		
				Детали		
Б4		1		ф12 III ГОСТ 5781-82 ℓ=950	3	0.84кг
Б4		2		ф6 AI ГОСТ 5781-82 ℓ=850	3	0.2кг
Б4		3		ф6 AI ГОСТ 5781-82 ℓ=150	2	0.03кг

Привязан

Инв. №

Н. отд.	Шейко	
Н. контр.	Власенко	
Рук. гр.	Боровик	
Ст. инж.	Шмандий	
Инж.	Литвиненко	

ТП 902-1-85.84 -КЖИ-С1

Арматурная сетка С1

Стадия	Масса	Масштаб
Р	3.20	–

Лист | Листов 1

Союзводоканалниипроект Харьковский Водоканалпроект

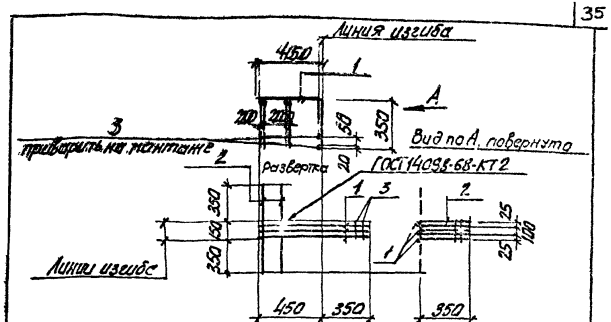

Формат	Зона	Поз.	Обозначение	Наименование	Кол.	Примечание
				Документация		
А4			902-1-85.84-КЖИ-ТТ2	Технические требования		
				Детали		
Б4		1		ф12 AIII ГОСТ 5721-82 ℓ=800	3	0.71кг
Б4		2		ф6 AI ГОСТ 5781-82 ℓ=850	2	0.2кг
Б4		3		ф6 AI ГОСТ 5781-82 ℓ=150	2	0.03кг

Взам. инв. №

Подпись и дата

Инв. № подл.

Привязан

Инв. №

Н. отд.	Шейко	
Н. контр.	Власенко	
Рук. гр.	Боровик	
Ст. инж.	Шмандий	
Инж.	Литвиненко	

ТП 902-1-85.84 -КЖИ-С2

Арматурная сетка С2

Стадия	Масса	Масштаб
Р	2.60	–

Лист | Листов 1

Союзводоканалниипроект Харьковский Водоканалпроект

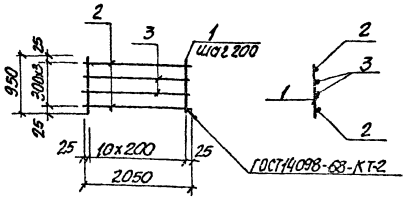

Формат	Зона	Поз.	Обозначение	Наименование	Кол.	Примечание
				Документация		Масса ед. кг
А4			902-1-85.84-КЖИ-ТТ2	Технические требования		
				Детали		
Б4		1		ф6АI ГОСТ 5781-82 ℓ=950	11	0.21кг
Б4		2		ф16АIII ГОСТ 5781-82 ℓ=2050	2	3.24кг
Б4		3		ф10АIII ГОСТ 5781-82 ℓ=2050	2	1.26кг

Привязан

Инв. №

Нач. отд.	Шейко		
Н. контр.	Власова		
Рук. гр.	Сенчук		
Ст. инж.	Шульгин		
Инж.	Литвиненко		

ТП 902-1-85.84 -КЖИ-Кр11

Каркас плоский Кр11

Стадия	Масса	Масштаб
Р	11.30	—
Лист	Листов 1	

Союзгипроводхозстроя Харьковский Водоканалпроект

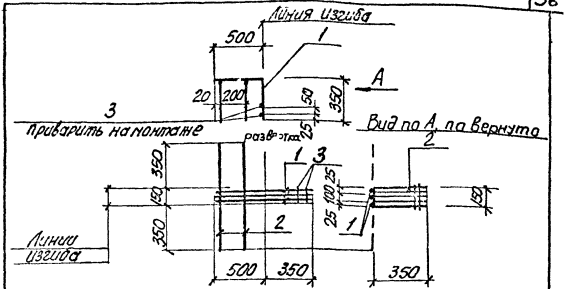

Формат	Зона	Поз.	Обозначение	Наименование	Кол.	Примечание
				Документация		
А4			902-1-85.84-КЖИ-ТТ2	Технические требования		
				Детали		
Б4		1		ф12АIII ГОСТ 5781-82 ℓ=850	3	0.75кг
Б4		2		ф6АI ГОСТ 5781-82 ℓ=850	2	0.2кг
Б4		3		ф6АI ГОСТ 5781-82 ℓ=150	2	0.03кг

Привязан

Инв. №

Нач. отд.	Шейко		
Н. контр.	Валерко		
Рук. гр.	Бондаренко		
Ст. инж.	Скамей		
Инж.	Литвиненко		

ТП 902-1-85.84 -КЖИ-С3

Арматурная сетка С3

Стадия	Масса	Масштаб
Р	2.90	—
Лист	Листов 1	

Союзгипроводхозстроя Харьковский Водоканалпроект

Типовой проект 902-1-85.84 Альбом VI

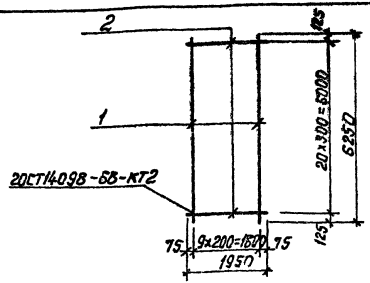

Формат	Зона	Поз	Обозначение	Наименование	Кол.	Примечание
				Документация		
А4			ТП 902-1-85.84-КЖИ-ТТ2	Технические требования		
				Детали		
Б4		1		ф12А III ГОСТ5781-82 ℓ=6250	10	5.5кг
Б4		2		ф8А I ГОСТ5781-82 ℓ=1950	21	0.8кг

Взам. инв. №

Подпись и дата

Инв. № подл.

Привязан

Инв. №

Нач. отд.	Шейко	
Гл. спец.	Власенко	
Рук. гр.	Боровик	
Гл. инж.	Шмаков	
Инж.	Мягкая	

ТП 902-1-85.84 -КЖИ С4

Сетка арматурная С4

Стадия	Масса	Масштаб
Р	71.8	Б/м

Лист 1 Листов 1

Госстрой СССР
Союзводоканалпроект
Харьковский
Водоканалпроект

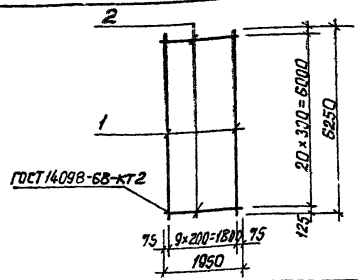

Формат	Зона	Поз	Обозначение	Наименование	Кол.	Примечание
				Документация		
А4			ТП 902-1-85.84-КЖИ-ТТ2	Технические требования		
				Детали		
Б4				ф12А III ГОСТ5781-82 ℓ=6250	10	5.5кг
Б4				ф10А I ГОСТ5781-82 ℓ=1950	21	1.2кг

Взам. инв. №

Подпись и дата

Инв. № подл.

Привязан

Инв. №

Нач. отд.	Шейко	
Гл. спец.	Власенко	
Рук. гр.	Боровик	
Гл. инж.	Шмаков	
Инж.	Мягкая	

ТП 902-1-85.84 -КЖИ-С5

Сетка арматурная С5

Стадия	Масса	Масштаб
Р	80.2	Б/м

Лист 1 Листов 1

Госстрой СССР
Союзводоканалпроект
Харьковский
Водоканалпроект

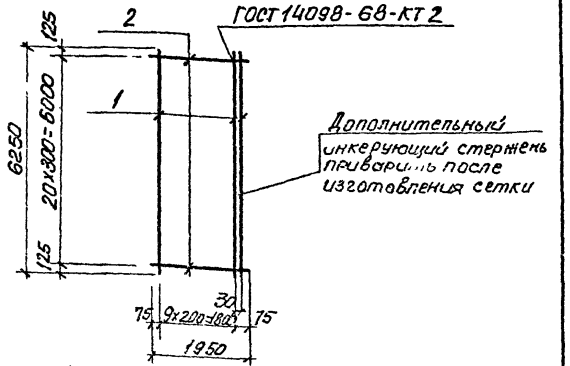

Формат	Зона	Поз.	Обозначение	Наименование	Кол	Примечание
				Документация		
А4			902-1-85.84-КЖИ-ТТ2	Технические требования		
				МС11		
				Детали		
Б4		1		ф18 А III ГОСТ 5781-82 ℓ=6250	11	12.5кг
Б4		2		ф12 А III ГОСТ 5781-82 ℓ=1950	21	1.8кг

Привязан

Инв.№

Инв.№

Нач.отд	Шевко		
Гл.спец	Власенко		
Нач.гр	Соровик		
Т.контр	Шмандий		
Инж	Пятакова		

ТП 902-1-85.84 -КЖИ-С6

Сетка арматурная С6

Стадия	Масса	Масштаб
Р	175.3	—

Лист | Листов 1

Госстрой СССР Союзбезопасканнипроект Харьковский Водоканалпроект

Альбом VI

Типовой проект 902-1-85.84

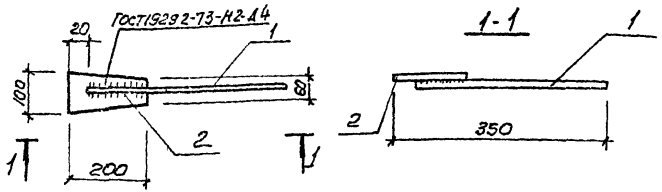

Формат	Зона	Поз.	Обозначение	Наименование	Кол	Примечание
				Документация		
А4			902-1-85.84-КЖИ-ТТ2	Технические требования		
				Детали		
Б4		1		ф16 А III ГОСТ 5781-82 ℓ=350	1	0.56кг
Б4		2		Полоса $\frac{b-22\ \text{ГОСТ}\ 103-76}{\text{Ст3кп2 ГОСТ}\ 535-79}$ 200	1	0.94кг

Поз.1 приварить к поз.2 фланговыми швами $h_ш$=8мм $\ell_ш$=15мм

Привязан

Взам.инв.№

Подпись и дата

Инв.№

Инв.№ подл.

Нач.отд	Шевко		
Н.контр	Власенко		
Рук.гр	Соровик		
Ст.инж	Шмандий		
Инж	Стителко		

ТП 902-1-85.84-КЖИ-МС12

Изделие соединительное МС12

Стадия	Масса	Масштаб
Р	1.5	—

Лист | Листов 1

Госстрой СССР Союзбезопасканнипроект Харьковский Водоканалпроект

Инв.№ подл. | Подпись и дата | Взам.инв.№

Типовой проект 902-1-85.84 Альбом VI

Формат	Поз.	Обозначение	Наименование	Кол на испол. ТП 902-1-85.84-КЖИ-С7 — 01		Примечание
			Документация			
А4		902-1-85.84 –КЖИ-ТЧ2	Техническое требование			
А4		–С7 СБ	Сборочный чертеж			
			Детали			
Б4	1		ф14 АIII ГОСТ 5781-82 ℓ=6200	8	8	7,5кг
Б4	2		ф12 АIII ГОСТ 5781-82 ℓ=1850	21		1,64кг
Б4	2		ℓ=1750		21	1,56кг
Б4	3		Полоса $\frac{Б2\ 10\times80\ ГОСТ\ 103-76}{Ст\ 3кп2\ ГОСТ\ 535-74}$ ℓ=120	42	42	0,75кг

Привязан

Инв.№

Нач.отд.	Шейко		
Н.контр.	Сокольская		
Рук.гр.	Воробьяк		
Ст.инж.	Шманцарь		
Техник	Грицай		

ТП 902-1-85.84 –КЖИ-С7

Сетка арматурная (С7, С8)

Стадия: Р | Лист | Листов

Гипростроймаш Госстроя СССР, Союзводоканалпроект, Харьковский Водоканалпроект

Копир

Формат А4

Инв.№ подл. | Подпись и дата | Взам.инв.№

Привязан

Инв.№

Нач.отд.	Шейко		
Н.контр.	Вятсенко		
Рук.гр.	Воробьяк		
Ст.инж.	Шманцарь		
Техник	Сергейчик		

Обозначение: 902-1-85.84-КЖИ-С7-01

Марка	d мм	K мм	δ мм	p мм	e мм	q мм	Диам. и шаг стерж. см	Вес ед. кг	Масса кг
С7	1850	1800	120	55	25	75	50	4	125,8
С8	1750	1600	120	45	75	60	50	4	124,2

Табличные размеры δ, p, q, e, h смотреть КЖИ-1 ПС66-2 ш-1С5, лист 2

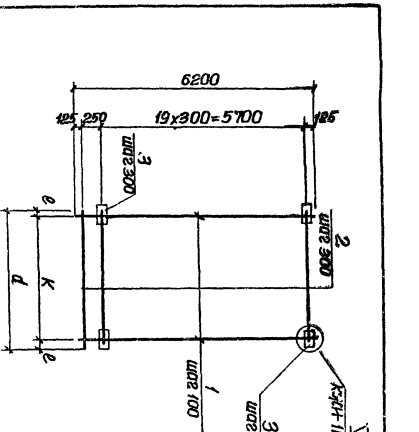

ТП 902-1-85.84–КЖИ-С7 СБ

Сетка арматурная С (С7, С8). Сборочный чертеж

Стадия	Масса	Масштаб
Р		
	см. табл.	—

Гипростроймаш Госстроя СССР, Союзводоканалпроект, Харьковский Водоканалпроект

Лист | Листов 1

Альбом VI

Типовой проект 902-1-85.84

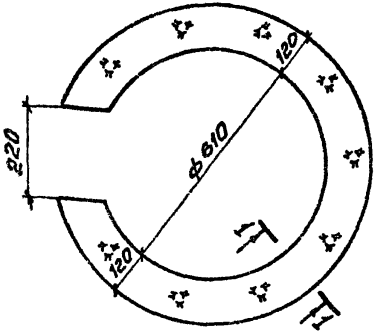

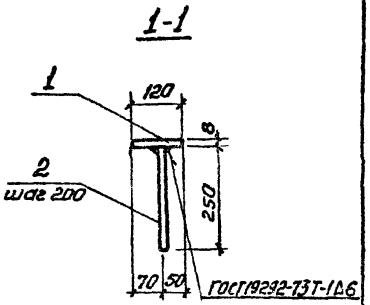

Формат	Зона	Поз.	Обозначение	Наименование	Кол.	Примечание
				Документация		
А4			902-1-85.86-КЖИ-ТТ2	Технические требования		
				Детали		
Б4		1		Полоса $\frac{Б\text{-}8\times850\ ГОСТ82\text{-}70^{*}}{ВСт3кп2\text{-}1ТУ14\text{-}1\text{-}3023\text{-}80}$ $l=850$	1	17,33кг
Б4		2		ф10А III ГОСТ5781-82 $l=250$	11	0,2кг

Привязан:

Инв.№

Нач.отд.	Шейко	
Н.контр.	Власенко	
Рук.гр.	Боровик	
Ст.инж.	Шмандий	
Инж.	Литвиненко	

ТП 902-1-85.84-КЖИ-МН1

Изделие закладное МН1

Стадия	Масса	Масштаб
Р	19,53	–

Лист | Листов 1

Госстрой СССР Союзводоканалниипроект Харьковский Водоканалпроект

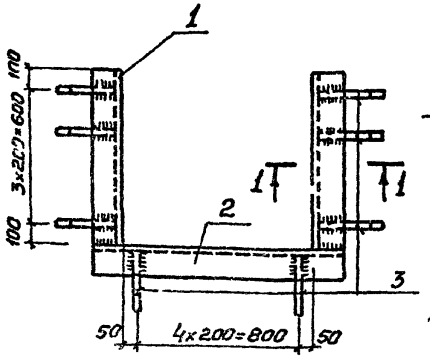

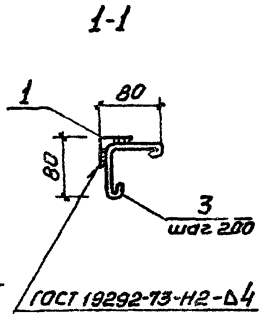

Формат	Зона	Поз.	Обозначение	Наименование	Кол.	Примечание
				Документация		
А4			902-1-85.84-КЖИ-ТТ2	Технические требования		
				Детали		
Б4		1		Уголок $\frac{Б\text{-}50\times50\times5\ ГОСТ8509\text{-}72^{*}}{ВСт3кп2\text{-}1ТУ14\text{-}1\text{-}3023\text{-}80}$ $l=800$	2	3,02кг
Б4		2		Уголок $\frac{Б\text{-}50\times50\times5\ ГОСТ8509\text{-}72^{*}}{ВСт3кп2\text{-}1ТУ14\text{-}1\text{-}3023\text{-}80}$ $l=1000$	1	3,77кг
Б4		3		ф6А I ГОСТ5781-82 $l=240$	13	0,05кг

Взам.инв.№

Подпись и дата

Инв.№ подл.

Привязан

Инв.№

Нач.отд.	Шейко	
Н.контр.	Власенко	
Рук.гр.	Боровик	
Ст.инж.	Шмандий	
Инж.	Литвиненко	

ТП 902-1-85.84-КЖИ-МН2

Изделие закладное МН2

Стадия	Масса	Масштаб
Р	10,46	–

Лист | Листов 1

Госстрой СССР Союзводоканалниипроект Харьковский Водоканалпроект

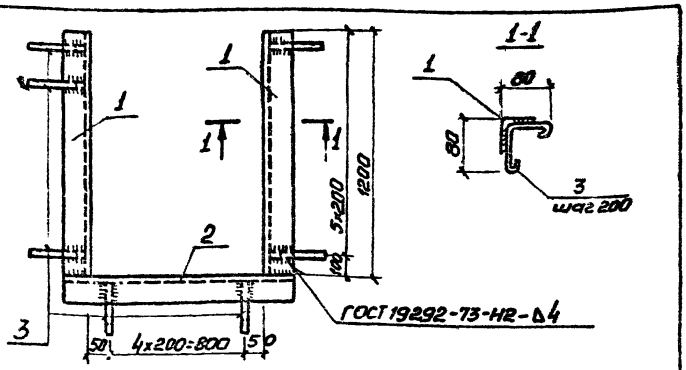

Формат	Зона	Поз.	Обозначение	Наименование	Кол.	Примечание
				Документация		
А4			902-1-85.84 -КЖСИ-ТТ2	Технические требования		
				Детали		
Б4		1		Уголок Б-50×50×5 ГОСТ 8509-72* К270 ВСт3кп2-1 ГОСТ 14-1-3023-80	2	4,52 кг
Б4		2		Уголок Б-50×50×5 ГОСТ 8509-72* К270 ВСт3кп2-1 ГОСТ 14-1-3023-80	1	3,77 кг
Б4		3		ф6 АI ГОСТ 5781-82 ℓ=210	19	0,05 кг

Привязан

Инв. №

Взам. инв. №

Подпись и дата

Инв. № подл.

ТП 902-1-85.84 -КЖСИ-МН3

Изделие закладное МН3

Стадия	Масса	Масштаб
Р	13,76	1:50

Нач. отд.	Шейко	
Н. контр.	Власенко	
Рук. гр.	Боровик	
Ст. инж.	Шмелькин	
Инж.	Литвиненко	

Лист | Листов 1

Госстрой СССР Союзводоканалпроект Ташкентское отделение Ташкентпроект

gost.e-ecolog.ru

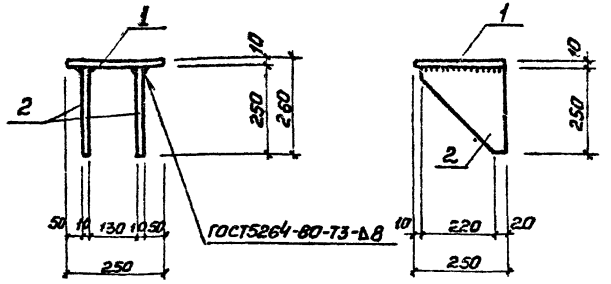

Формат	Зона	Поз.	Обозначение	Наименование	Кол.	Примечание
				Документация		
А4			902-1-85.84 -КЖСИ-ТТ2	Технические требования		
				Детали		
Б4		1		Полоса Б 10×250 ГОСТ 82-70* Р-240 ВСт3кп2-1 ГОСТ 14-1-3023-80	1	4,9 кг
Б4		2		Полоса Б 10×250 ГОСТ 82-70* Р-240 ВСт3кп2-1 ГОСТ 14-1-3023-80	2	4,7 кг

Привязан

Инв. №

Взам. инв. №

Подпись и дата

Инв. № подл.

ТП 902-1-85.84-КЖСИ-МС1

Изделие соединительное МС1

Стадия	Масса	Масштаб
Р	14,3	1:10

Нач. отд.	Шейко	
Н. контр.	Власенко	
Рук. гр.	Боровик	
Гл. инж.	Шмелькин	
Инж.	Литвиненко	

Лист | Листов 1

Госстрой СССР Союзводоканалпроект Ташкентское отделение Ташкентпроект