ТИПОВОЙ ПРОЕКТ
902-2-434.87

ОЧИСТНЫЕ СООРУЖЕНИЯ ДЛЯ СТОЧНЫХ ВОД ОТ МОЙКИ АВТОМОБИЛЕЙ С БЕЗНАПОРНЫМИ ГИДРОЦИКЛОНАМИ ПРОИЗВОДИТЕЛЬНОСТЬЮ 10 Л/С / В ЖЕЛЕЗОБЕТОННЫХ КОНСТРУКЦИЯХ /

АЛЬБОМ V

СТРОИТЕЛЬНЫЕ ИЗДЕЛИЯ

22529-05
ЦЕНА 2-06

gost.e-ecolog.ru

ТИПОВОЙ ПРОЕКТ
902-2-434.87

ОЧИСТНЫЕ СООРУЖЕНИЯ ДЛЯ СТОЧНЫХ ВОД ОТ МОЙКИ АВТОМОБИЛЕЙ С БЕЗНАПОРНЫМИ ГИДРОЦИКЛОНАМИ ПРОИЗВОДИТЕЛЬНОСТЬЮ 10 л/с (В ЖЕЛЕЗОБЕТОННЫХ КОНСТРУКЦИЯХ)

СОСТАВ ПРОЕКТА:

АЛЬБОМ	I	ОБЩАЯ ПОЯСНИТЕЛЬНАЯ ЗАПИСКА
АЛЬБОМ	II	ТЕХНОЛОГИЯ ПРОИЗВОДСТВА. ВНУТРЕННИЕ ВОДОПРОВОД И КАНАЛИЗАЦИЯ. ОТОПЛЕНИЕ И ВЕНТИЛЯЦИЯ
АЛЬБОМ	III	АРХИТЕКТУРНЫЕ РЕШЕНИЯ. КОНСТРУКЦИИ ЖЕЛЕЗОБЕТОННЫЕ. КОНСТРУКЦИИ МЕТАЛЛИЧЕСКИЕ
АЛЬБОМ	IV	СИЛОВОЕ ЭЛЕКТРООБОРУДОВАНИЕ. ЭЛЕКТРИЧЕСКОЕ ОСВЕЩЕНИЕ. АВТОМАТИЗАЦИЯ. СВЯЗЬ И СИГНАЛИЗАЦИЯ
АЛЬБОМ	V	СТРОИТЕЛЬНЫЕ ИЗДЕЛИЯ
АЛЬБОМ	VI	ЗАДАНИЕ ЗАВОДУ ИЗГОТОВИТЕЛЮ
АЛЬБОМ	VII	СПЕЦИФИКАЦИИ ОБОРУДОВАНИЯ
АЛЬБОМ	VIII	ВЕДОМОСТИ ПОТРЕБНОСТИ В МАТЕРИАЛАХ
АЛЬБОМ	IX	СМЕТЫ

АЛЬБОМ V

УТВЕРЖДЕН
МИНАВТОТРАНСОМ РСФСР
ПРОТОКОЛ ОТ 1.10.87 N 11

РАЗРАБОТАН
ПРОЕКТНЫМ ИНСТИТУТОМ "ГИПРОАВТОТРАНС"
ГЛАВНЫЙ ИНЖЕНЕР ИНСТИТУТА В.Н. КРЮКОВ
ГЛАВНЫЙ ИНЖЕНЕР ПРОЕКТА А.А. БЕЛОУС

© ЦИТП Госстроя СССР, 1988

Альбом V

Обозначение	Наименование	Стр.
	Титульный лист	1
	Содержание альбома	2
ТП 902-2-434.87-КЖИ.000ТУ	Технические условия	2
.010	Колонна К1; К8	3
.020	Колонна К2	4
.030	Колонна К3; К7	5
.040	Колонна К4; К5	6
.050	Колонна К6; К9	7
.060	Балка Б1	8
.070	Балка Б2; Б3	9
.080	Плита П2; П3; П4	10
.090	Плита П6	11
.100	Плита П7; П8	12
.110	Плита П9; П10	13
.120	Панель Пс3; Пс5	14
.130	Панель Пс4	15
.140	Каркас Кр1... Кр6	16
.150	Сетка С1... С5	17
.160	Изделие закладное Мн1	18
.170	Изделие закладное Мн2	18
.180	Изделие закладное Мн3	19
.190	Изделие закладное Мн4	19
.200	Изделие закладное Мн5	20
.210	Изделие закладное Мн6	20
.220	Изделие закладное Мн7	21
.230	Изделие закладное Мн8	21
.240	Щит Щс1	22
.250	Рама Рм1	23
.260	Рама Рм2	23
.270	Рамка Рм3, Рм4	24
.280	Ограждение ОГ1	25

Взам. инв. №

Подпись и дата

Инв. № подл.

Копировал Коннова

Формат А4

1. Изделия закладные.

1.1. Для анкеров из горячекатаных стержней периодического профиля класса А-III применяется сталь марки 35ГС по ГОСТ 5632-72.

1.2. Сварку производить электродами типа Э42 по ГОСТ 9467-75.

2. Изделия арматурные.

2.1. Для стержней периодического профиля класса А-III применять сталь марки 35ГС по ГОСТ 5632-72, для гладкой арматуры класса А-I применять сталь марки Вст3кп2 по ГОСТ 380-71.

2.2. Арматурные сетки изготавливать с применением контактной точечной сварки. Сварке подлежат все места пересечения стержней

3. Щиты металлические и изделия закладные покрыть грунтом ГФ-0119 за 2 раза по ТУБ-10-1399-73

4. Рабочие узлы установки закладных изделий
в колоннах выполнять по сериям: 1.423-3 вып.2; 1.427.1-3 вып.1;
в плитах: ГОСТ 22701.5-77; по серии 1.465.1-7/84. вып.0;
в балках: по серии 1.462.1-3/80, вып. 1; 2.
в панелях: по серии 3.900-3, вып. 1/82.

Взам. инв. №

Подпись и дата

Инв. № подл.

Нач. АСО	Винклер		
Н. контр.	Хрупала		
Гл. конс.	Хрупала		
Гл. спец.	Лисичкин		
Рук. гр.	Алехова		
Инжен.	Гомазова		

ТП 902-2-434.87 - КЖИ.000.ТУ

Технические условия

Стадия	Лист	Листов
		1

ГИПРОАВТОТРАНС г. Москва

Копировал

22529-05 3

Формат Б

Рис.1

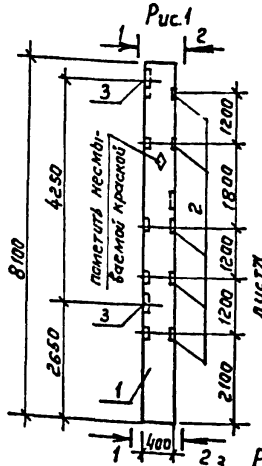

1-1

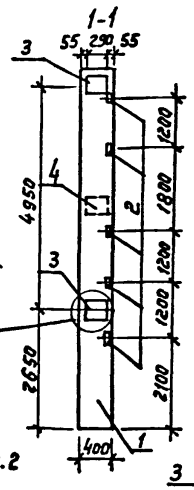

2-2

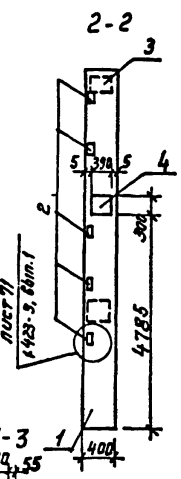

Рис.2

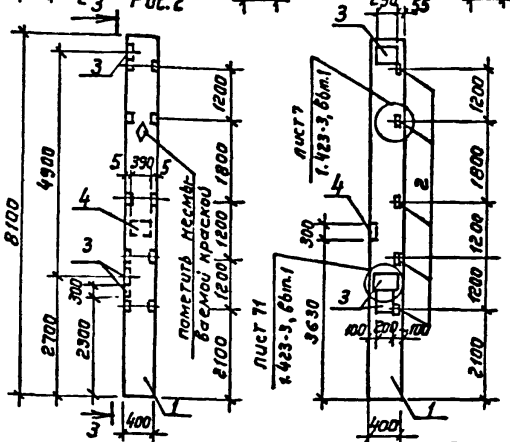

3-3

Формат	Зона	Поз.	Обозначение	Наименование	Кол. на исп. —	Кол. на исп. 01	Примечание
				Документация			
А4			ТП 902-2-434.87 КЖИ.000ТУ	Технические условия			
				Сборочные единицы			
А3		1	1.423-3 Вып.1	Колонна К72-4	1	1	
				Изделия закладные			
А4		2	1.423-3 Вып.2	М1-14	5	5	
А4		3	1.423-3 Вып.2	М1-12-1	2	3	
А4		4	1.400-6 76 Вып.1	МО 5-1	1	1	

Обозначение	Марка	Рис.
ТП 902-2-434.87-КЖИ.010	К1	1
-01	К8	2

Ведомость расхода стали на дополнительные закладные изделия, кг

Марка элемента	Изделия закладные: Арматура класса AIII ГОСТ 5781-82* ф12	Арматура AIII Итого	Прокат марки Вст3кп2 ГОСТ 19903-74* -δ=8	-δ=10	Итого	Прокат ГОСТ 8509-86 L63х5	Итого	Всего	Общий расход
К1	6.8	6.8	1.3	18.4	19.7	7.2	7.2	33.7	33.7
К8	8.2	8.2	1.3	23.0	24.3	7.2	7.2	39.7	39.7

Нач. АСО	Винклер	
Н. контр.	Хрупало	
Гл. констр.	Хрупало	
Гл. спец.	Лисичкин	
Рук. гр.	Алехова	
Инжен.	Гамазова	

ТП 902-2-434.87 КЖИ.010

Колонна К1; К8

Стадия	Масса	Масштаб
Р	см. табл.	1:100
Лист	Листов 1	

ГИПРОАВТОТРАНС г. Москва

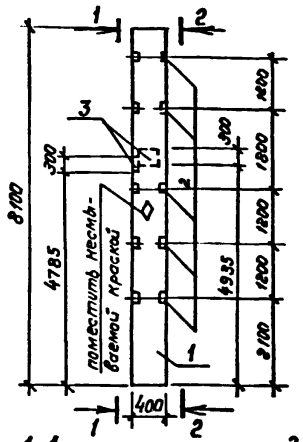

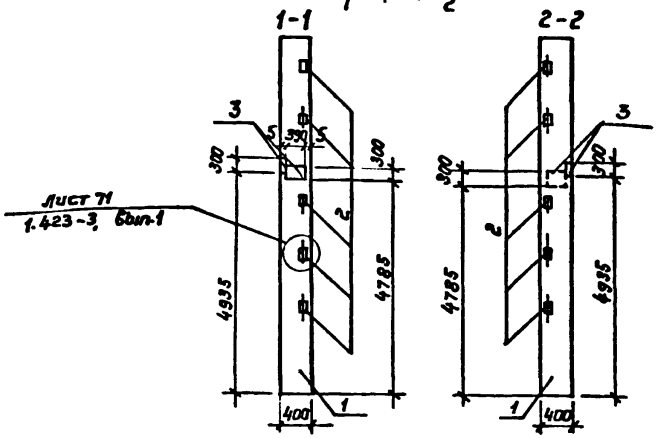

Формат	Зона	Поз.	Обозначение	Наименование	Кол. на исп.		Примечание
				Документация			
А4			ТП902-2-434.87 КЖИ.000ТУ	Технические условия	X		
				Сборочные единицы			
А3		1	1.423-3 Вып. 1	Колонна К72-4	1		
				Изделия закладные			
А4		2	1.423-3 Вып.2	М1-14	5		
А4		3	1.400-6/76 Вып. 1	М05-1	2		

Ведомость расхода стали на дополнительные закладные изделия, кг

Марка элемента	Изделия закладные											Общий расход
	Арматура класса			Прокат марки						Всего		
	A III			Вст3кп2				Вст3пс6-1				
	ГОСТ 5781-82*			ГОСТ 19903-74		ГОСТ 8509-86		ГОСТ 19903-74*				
	ф10	ф12	Итого	-δ=8	итого	L63x5	итого	-δ=10		итого		
К2	—	6,05	6,05	2,6	2,6	7,2	7,2	18,4		18,4	34,25	34,25

Нач.дсо	Винклер	
Н. контр.	Хрупало	
Гл. констр.	Хрупало	
Гл. спец.	Лисичкин	
Рук. гр.	Алехова	
Инжен.	Гапозова	

ТП902-2-434.87 КЖИ.020

Колонна К2

Стадия	Масса	Масштаб
Р	3334,25	1:100
Лист	Листов 1	

ГИПРОАВТОТРАНС г. Москва

Рис.1

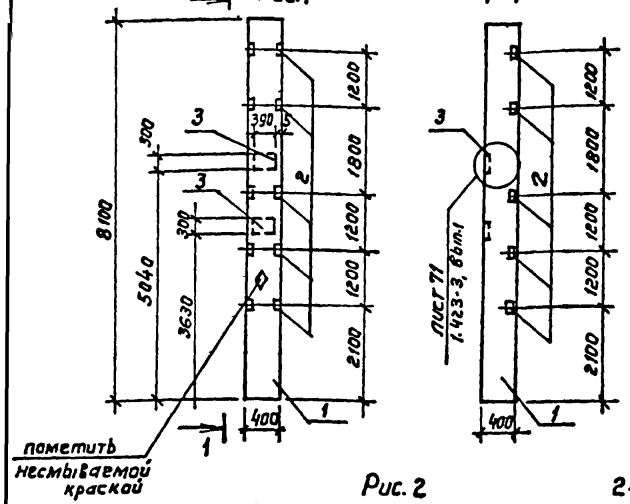

Рис. 2

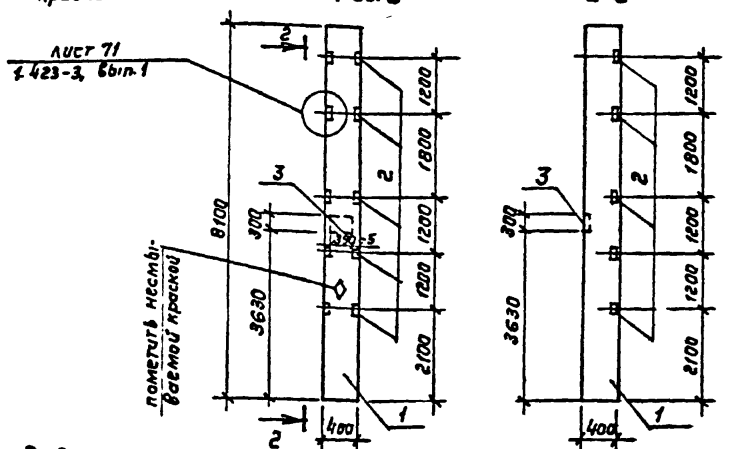

Формат	Зона	Позиция	Обозначение	Наименование	Кол. на исп. —	Кол. на исп. -01	Примечание
				Документация			
А4			ТП 902-2-434.87 КЖИ.000ТУ	Технические условия	X	X	
				Сборочные единицы			
А3		1	1.423-3 Вып.1	Колонна К72-4	1	1	
				Изделия закладные			
А4		2	1.423-3 Вып.2	М1-14	5	5	
А4		3	1.400-6/76 Вып.1	М05-1	2	1	

Обозначение	Марка	Рис.
ТП 902-2-434.87- КЖИ.030	К3	1
-01	К7	2

Ведомость расхода стали на дополнительные закладные изделия, кг

Марка элемента	Изделия закладные											Общий расход
	Арматура класса			Прокат марки				прокат марки		Всего		
	A III			Вст3 кп2				Вст3пс6-1				
	ГОСТ 5781-82*			ГОСТ 19903-74*		ГОСТ 8509-86		ГОСТ 19903-74*				
	ф10	ф12	Итого	-δ=8		Итого	L63x5	Итого	-δ=10	Итого		
К3	—	6.05	6.05	2.6		2.6	7.2	7.2	18.4	18.4	34.25	34.25
К7	—	3.85	3.85	1.3	—	1.3	7.2	7.2	9.2	9.2	21.55	21.55

Нач. АСО	Винклер	
Н. контр.	Хрупало	
Гл. констр.	Хрупало	
Гл. спец.	Лисичкин	
Рук. гр.	Алехова	
Инжен.	Гомозова	

ТП 902-2-434.87 КЖИ.030

Колонна К3; К7

Стадия	Масса	Масштаб
Р	см. табл.	1:100
Лист	Листов 1	

Гипроавтотранс г. Москва

Копировал Коннова

Рис. 1

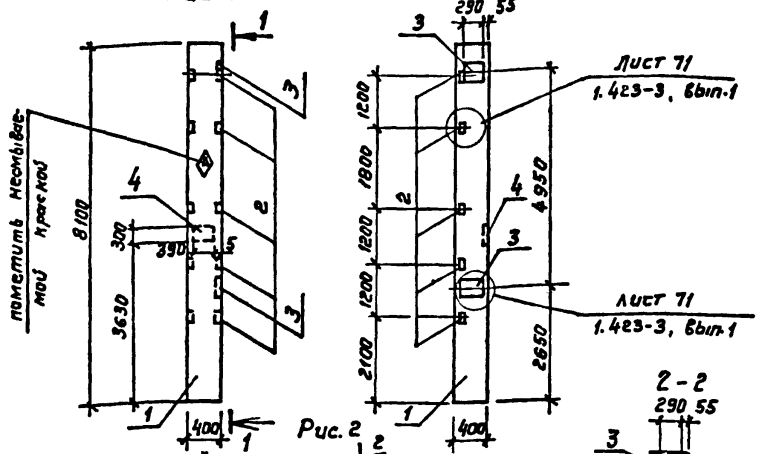

Рис. 2

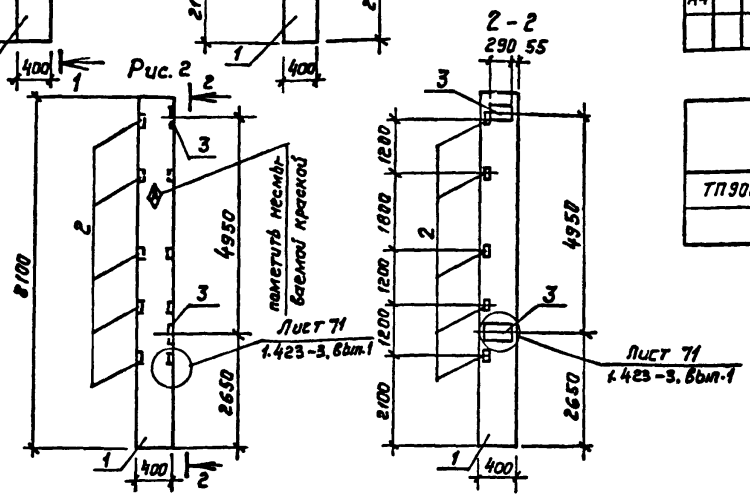

Формат	Зона	Позиц.	Обозначение	Наименование	Кол. на изд. —	Кол. на изд. 01	Примечание
				Документация			
А4			ТП 902-2-434.87 КЖИ.000ТУ	Технические условия	X	X	
				Сборочные единицы			
А3		1	1.423-3 Вып. 1	Колонна К 72-4	1	1	
				Изделия закладные			
А4		2	1.423-3 Вып.2	М1-14	5	5	
А4		3	1.423-3 Вып.2	М1-12-1	2	2	
А4		4	1.400-6/76 Вып.1	М0 5-1	1		

Обозначение	Марка	Рис.
ТП 902-2-434.87 КЖИ.040	К4	1
-01	К5	2

Ведомость расхода стали на дополнительные закладные изделия, кг

Марка элемента	Изделия закладные: Арматура класса A III, ГОСТ 5781-82* ф12	Итого	Прокат марки Вст3кп2, ГОСТ 8509-86 L63х5	Итого	Вст3пс6-1, ГОСТ 19903-74* δ=8	Итого	δ=10	Итого	Всего	Общий расход
К4	6,65	6,65	7,2	7,2	1,3	1,3	18,4	18,4	33,55	33,55
К5	4,45	4,45	7,2	7,2			9,2	9,2	20,85	20,85

Нач. АСО	Винклер	
Н. контр.	Хрупало	
Гл. конст.	Хрупало	
Гл. спец.	Лисичкин	
Рук. гр.	Алехова	
Инжен	Гомозова	

ТП 902-2-434.87 КЖИ. 040

Колонна К4; К5

Стадия	Масса	Масштаб
Р	см. табл.	1:100
Лист	Листов 1	

ГИПРОАВТОТРАНС г. Москва

Копировал Коннова

22529-05 7 Формат А3

Альбом 1

Рис. 1

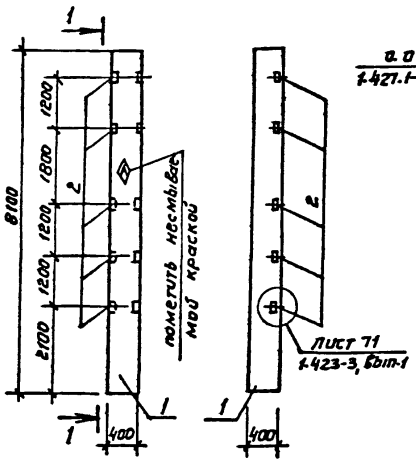

1-1

Рис. 2

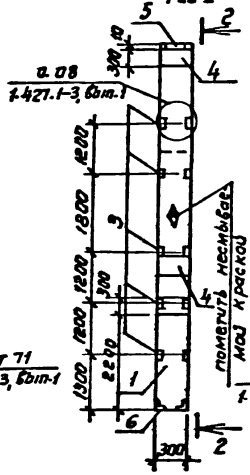

2-2

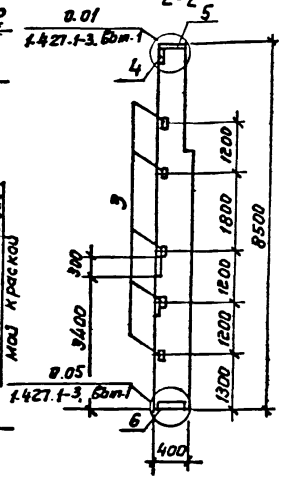

Формат	Зона	Позиц.	Обозначение	Наименование	Кол. на испол. —	Кол. на испол. 01	Примечание
				Документация			
А4			ТП902-2-434.87 КЖИ.000ТУ	Технические условия	X	X	
				Сборочные единицы			
А3		1	1.423-3 Вып.1	Колонна К72-4	1		
А3		1	1.427.1-3 Вып.1	Колонна 6КФ85-1		1	
				Изделия закладные			
А4		2	1.423-3 Вып.2	М1-14	5		
А4		3	1.427.1-3 Вып.2	МН28		5	
А4		4	1.427.1-3 Вып.2	МН17		3	
А4		5	1.427.1-3 Вып.2	МН3		2	
А4		6	1.427.1-3 Вып.2	МН7		1	

Ведомость расхода стали на дополнительные закладные изделия, кг

Марка элемента	Изделия закладные: Арматура класса AIII ГОСТ 5781-82* ф10	ф12	ф14	Итого	Прокат марки Вст3кп2 ГОСТ 19903-74* δ=10	δ=8	Итого	ГОСТ 8509-86 ∠63х5	L90х6	Итого	Всего	Общий расход
К6		1,65		1,65	—	—	—	7,2	—	7,2	8,85	8,85
К9	5,22	1,2	6,12	12,54	9,4	17,1	26,5	7,2	4,2	11,4	50,44	50,44

Обозначение	Марка	Рис.
ТП902-2-434.87- КЖИ.050	К6	1
-01	К9	2

Нач АСО	Винклер	
Н. контр.	Хрупало	
Гл. конст.	Хрупало	
Гл. спец.	Лисичкин	
Рук. гр.	Алехова	
Инженер.	Гамазова	

ТП 902-2-434.87 КЖИ.050

Колонна К6, К9

Стадия	Масса	Масштаб
Р	см. табл.	1:100
Лист	Листов 1	

ГИПРОАВТОТРАНС г. Москва

Копировал

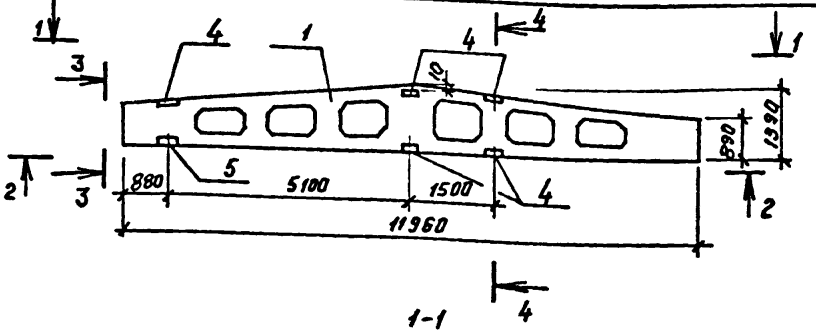

1-1

Разбивка закладных изделий для плит покрытия

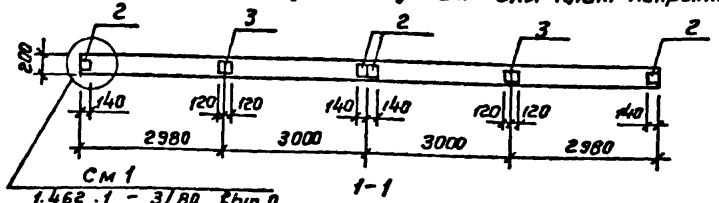

3-3

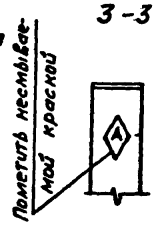

Разбивка закладных изделий для подвесного транспорта

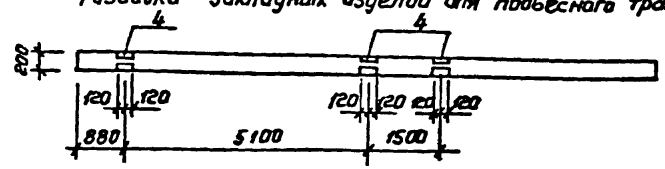

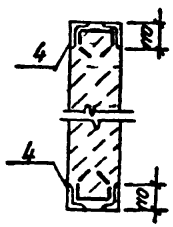

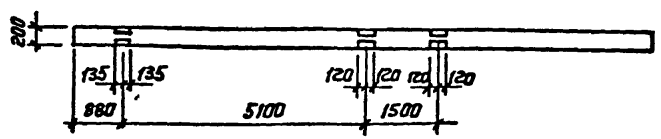

Формат	Зона	Поз.	Обозначение	Наименование	Кол.	Примечание
				Документация		
А4			ТП902-2-434.87 КЖИ.000ТУ	Технические условия	X	
				Сборочные единицы		
А3		1	1.462.1 - 3/80 Вып.1	1БДР 12 - 6АIIIт	1	
				Изделия закладные		
А4		2	1.400 - 6/76 Вып.1	М4 - 1-2	4	
А4		3	1.400 - 6/76 Вып.1	М4 - 3-3	2	
А4		4	1.400 - 6/76 Вып.1	М4 - 22	5	
А4		5	1.400 - 6/76 Вып.1	М4 - 38	1	

Ведомость расхода стали на дополнительные закладные изделия, кг

Марка элемента	Изделия закладные: Арматура класса AIII, ГОСТ 5781-82* ф8	ф10	Итого	Прокат марки Вст3кп2, ГОСТ 8510-86 L110х70х8	Итого	ГОСТ 19903-74* -5-6	Итого	Всего	Общий расход
Б1	3.2	1.0	4.2	26.0	26.0	12.1	12.1	42.3	42.3

Нач. АСО	Винклер	
Н. контр.	Хрупала	
Гл. констр.	Хрупала	
Гл. спец.	Лисичкин	
Рук. гр.	Алехова	
Инженер.	Иванов	

ТП902-2-434.87 КЖИ.060

Балка Б1

Стадия	Масса	Масштаб
Р	4742.3	1:100
Лист	Листов 1	

ГИПРОАВТОТРАНС г. Москва

Копировал Иванова 22529-05 9 Формат А3

Инв.№ подл. | Подпись и дата | Взам. инв.№

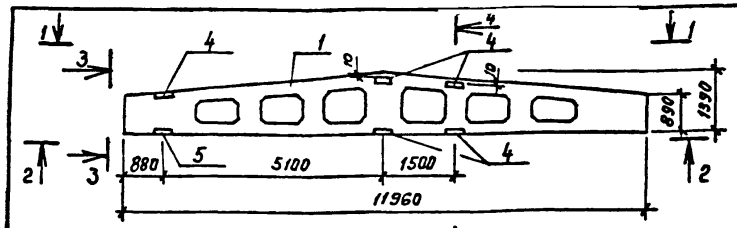

1-1

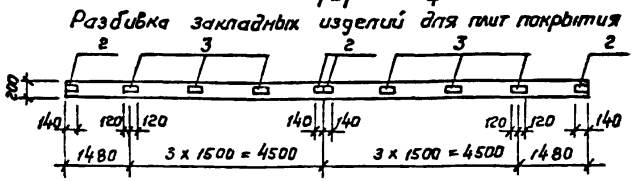

Разбивка закладных изделий для плит покрытия

3-3

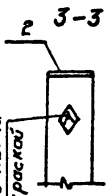

1-1

Разбивка закладных изделий для подвесного транспорта (только для Б2)

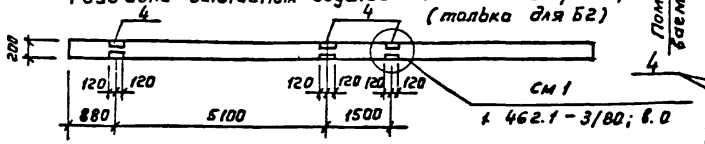

4-4

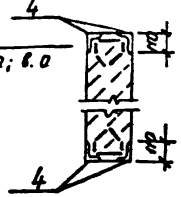

2-2 (только для Б2)

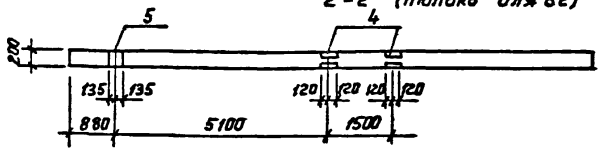

Обозначение	Марка
ТП 902-2-434.87 КЖИ.070	Б2
-01	Б3

Ведомость расхода стали на дополнительные закладные изделия, кг

Марка элемента	Изделия закладные							Всего	Общий расход
	Арматура класса A III			Прокат марки В ст 3 кп 2					
	ГОСТ 5781-82*			ГОСТ 8510-86		ГОСТ 19903-74*			
	ф8	ф10	Итого	L110 x 70 x 8	Итого	-δ=6	Итого		
Б2	4.2	1.0	6.2	26.0	26.0	36.5	36.5	67.5	67.5
Б3	2.0		2.0			18.4	18.4	20.4	20.4

Формат	Зона	Поз	Обозначение		кол. на изд. —	кол. на изд. 01	Примечание
				Документация			
А4			ТП 902-2-434.87 КЖИ.000ТУ	Технические условия	X	X	
				Сборочные единицы			
А3		1	1.462.1-3/80 Вып.1	1БДР 12-8АIVт	1	1	
				Изделия закладные			
А4		2	1.400-6/76 Вып.1	М4-1-2	4	4	
А4		3	1.400-6/76 Вып.1	М4-3-3	6	6	
А4		4	1.400-6/76 Вып.1	М4-22	5		
А4		5	1.400-6/76 Вып.1	М4-38	1		

Нач. АСО	Винклер	
Н. контр	Хрупало	
Гл. констр	Хрупало	
Гл. спец.	Лисичкин	
Рук. гр	Алехова	
Инжен.	Иванов	

ТП 902-2-434.87 КЖИ.070

Балка Б2; Б3

Стадия	Масса	Масштаб
Р	см. табл.	1:100
Лист	Листов 1	

ГИПРОАВТОТРАНС г. Москва

Взам. инв.№ | Подпись и дата | Инв.№ подл.

Копировал Коннова 22529-05 10 формат А3

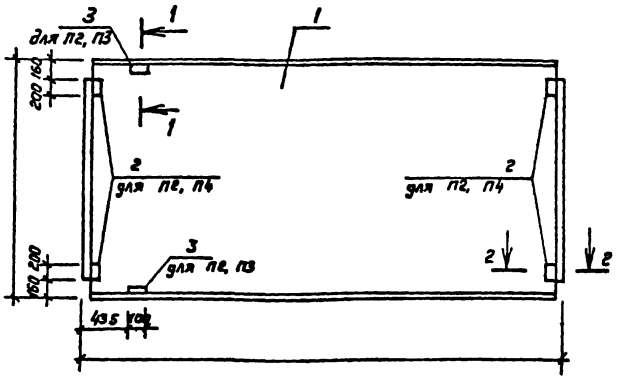

Формат	Зона	Поз.	Обозначение	Наименование	Кол. на исп. –	Кол. на исп. 01	Кол. на исп. 02	Примечание
				Документация				
А4			ТП902-2-434.87 КЖИ.000ТУ	Технические условия	X	X	X	
				Сборочные единицы				
А3		1	1.465.1-10/82 Вып.1	1ПГ-3АIIIт-180 ЛН-500м	1	1		
				Изделия закладные				
А4		2	ГОСТ 22701.5-77	М8	4		4	
А4		3	ГОСТ 22701.5-77	М9	2	2		

2-2

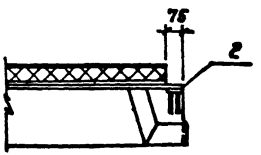

1-1, повернуто

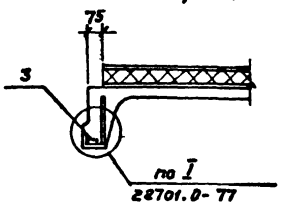

Обозначение	Марка
ТП902-2-434.87 КЖИ.080	П2
-01	П3
-02	П4

Ведомость расхода стали на дополнительные закладные изделия, кг

Марка элемента	Изделия закладные: Арматура класса AIII ГОСТ 5781-82* ф10	ф14	итого	Прокат марки Вст3кп2 ГОСТ 19903-74 δ=8	итого	ГОСТ 8509-86 L 70х8	Итого	Всего	Общий расход
П2	2.22	0.2	2.42	5.2	5.2	1.68	1.68	9.3	9.3
П3	0.62	0.2	0.82			1.68	1.68	2.5	2.5
П4	1.6		1.6	5.2	5.2			6.8	6.8

Нач.Дсо	Винклер		
Н.контр.	Хрупало		
Гл.констр.	Хрупало		
Гл.спец	Лисичкин		
Рук.гр.	Алехова		
Инженер.	Иванов		

ТП 902-2-434.87 КЖИ.080

Плита П2; П3; П4

Стадия	Масса	Масштаб
Р	см. табл.	1:50
Лист	Листов 1	

ГИПРОАВТОТРАНС

Инв.№ подл. | Подпись и дата | Взам. инв.№

Копировал Коннова 22529-05 11 формат А3

Альбом V

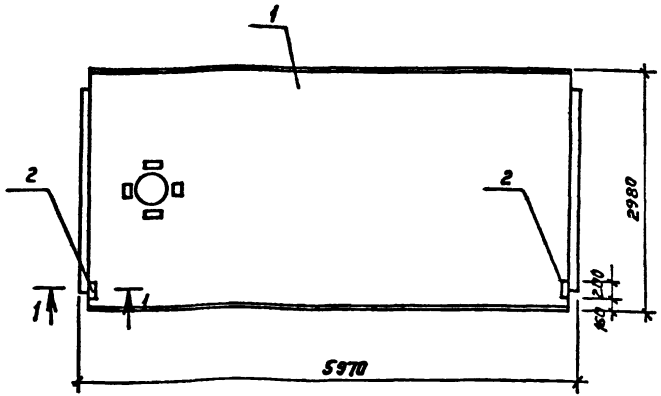

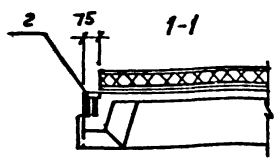

Формат	Зона	Поз.	Обозначение	Наименование	Кол.	Примечание
				Документация		
А4			ТП 902-2-434.87 КЖИ.000ТУ	Технические условия	X	
				Сборочные единицы		
А3		1	1.465.1-10/82 Вып.1	1ПВ7-ЗАУТ-180АН-500М	1	
				Изделие закладное		
А4		2	ГОСТ 22701.5-77	М8	2	

Ведомость расхода стали на дополнительные закладные изделия, кг

Марка элемента	Изделия закладные							Всего	Общий расход
	Арматура класса A III			Прокат марки Вст3кп2					
	ГОСТ 5781-82*			ГОСТ 19903-74*		ГОСТ 8509-86			
	ф10	ф14	Итого	-δ=8	Итого	∠70х8	Итого		
П6	0,8		0,8	2,6	2,6			3,4	3,4

Нач АСО	Винклер		
Н контр	Винклер		
Гл конструктор	Хрупало		
Гл спец	Лисичукин		
Рук гр	Алехова		
Инжен	Гамозова		

ТП 902-2-434.87 -КЖИ.090

Плита П6

Стадия	Масса	Масштаб
Р	4453,4	1:50
Лист	Листов 1	

ГИПРОАВТОТРАНС г. Москва

Копировал Коннова 22529-05 12 Формат А3

Рис. 1

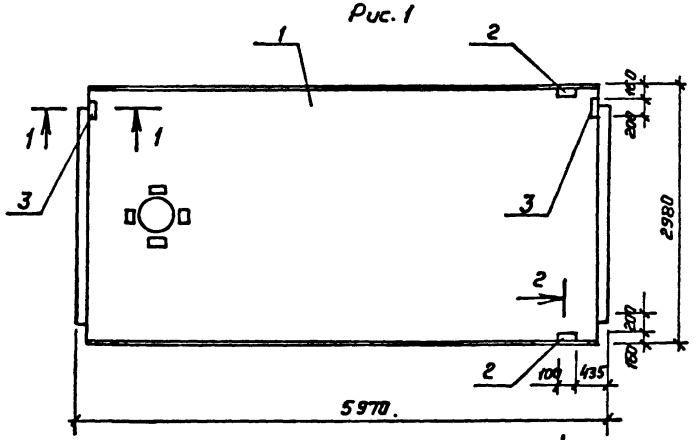

Рис. 2

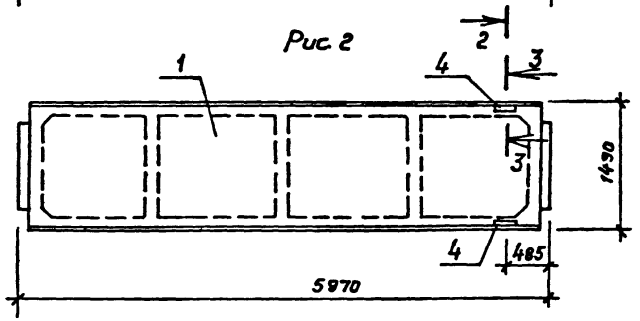

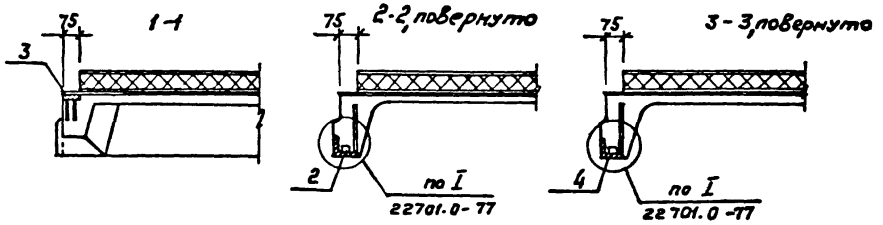

Обозначение	Рис	Марка
ТП 902-2-434.87- КЖИ.100	1	П7
-01	2	П8

Формат	Зона	Поз	Обозначение	Наименование	Кол. на исп. –	Кол. на исп. 01	Примечание
				Документация			
А4			ТП902-2-434.87 КЖИ.000ТУ	Технические условия			
				Сборочные единицы			
А3		1	1.465.1-10/82 Вып.1	1ПВ4-3АIIIт-180лн-500м	1		
А3		1	1.465.1-10/82 Вып.1	2ПГ6-3АIIIт-180лн-500м		1	
				Изделия закладные			
А4		2	ГОСТ 22701.6-77	М9	2		
А4		3	ГОСТ 22701.6-77	М8	2		
А4		4	1.465.1-7/84, Вып.2	М3		2	

Ведомость расхода стали на дополнительные закладные изделия, кг

Марка элемента	Изделия закладные							Всего	Общий расход
	Арматура класса AIII ГОСТ 5781-82*			Прокат марки Вст3кп2 ГОСТ 19903-74*		ГОСТ 8509-86			
	ф10	ф14	итого	-8×8	итого	L70×8	Итого		
П7	1.42	0.2	1.62	2.6	2.6	1.68	1.68	5.9	5.9
П8	0.6		0.6	2.6	2.6			3.2	3.2

Нач. АСО	Винклер		
Н. контр.	Хрупало		
Гл. констр.	Хрупало		
Гл. спец.	Лисичкин		
Рук. гр.	Алехова		
Инженер.	Гомозова		

ТП 902-2-434.87 -КЖИ.100

Плита П7 ; П8

Стадия	Масса	Масштаб
Р	см. табл.	1:50
Листов	Листов 1	

ГИПРОАВТОТРАНС г. Москва

Инв. № подл. | Подпись и дата | Взам. инв. №

Копировал Кононова 22529-05 13

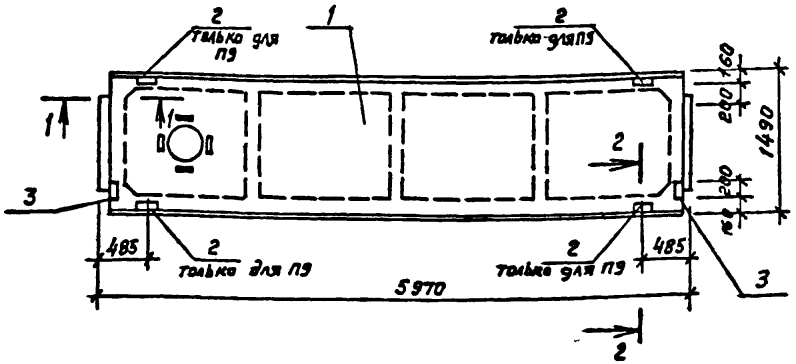

1-1

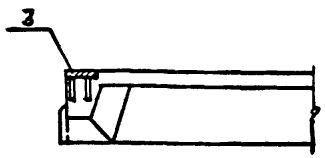

2-2, повернуто

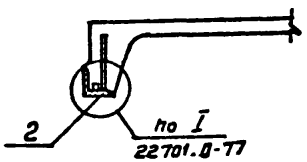

Формат	Зона	Поз.	Обозначение	Наименование	Кол-во на изд.		Примечание
					—	01	
				Документация			
А4			ТП902-2-434.87 КЖИ.000ТУ	Технические условия	X	X	
				Сборочные единицы			
А3		1	1.465.1-10/82 Вып.1	ГПВБ-3АIVт-4-180Ан-500м	1	1	
				Изделия закладные			
А4		2	1.465.1-7/84; Вып.2	М3	4		
А4		3	ГОСТ 22701.5-77	М8	2	2	

Обозначение	Марка
ТП 902-2-434.87 КЖИ.110	П9
-01	П10

Ведомость расхода стали дополнительные закладные изделия, кг

Марка элемента	Изделия закладные								Всего	Общий расход
	Арматура класса AIII ГОСТ 5781-82*				Прокат марки Вст3кп2 ГОСТ 19903-74*		ГОСТ 8509-86			
	ф8	ф10	ф16	Итого	δ=8	Итого	L63x6	Итого		
П9	0,4	1,2	0,2	1,8	5,2	5,2	1,2	1,2	8,1	8,1
П10	0,4		0,1	0,6			1,2	1,2	1,7	1,7

		ТП 902-2-434 87	КЖИ. 110
Нач. АСО	Винклер	Плита П9; П10	Стадия: Р; Масса: см. табл.; Масштаб: 1:50
Н. контр.	Хрупало		Лист; Листов 1
Гл. констр.	Хрупало		ГИПРОАВТОТРАНС г. Москва
Гл. спец.	Лисичкин		
Рук. гр.	Алехова		
Инжен.	Гомозова		

Копировал Коннова 22529-05 12 Формат А3

Альбом V

Рис. 1

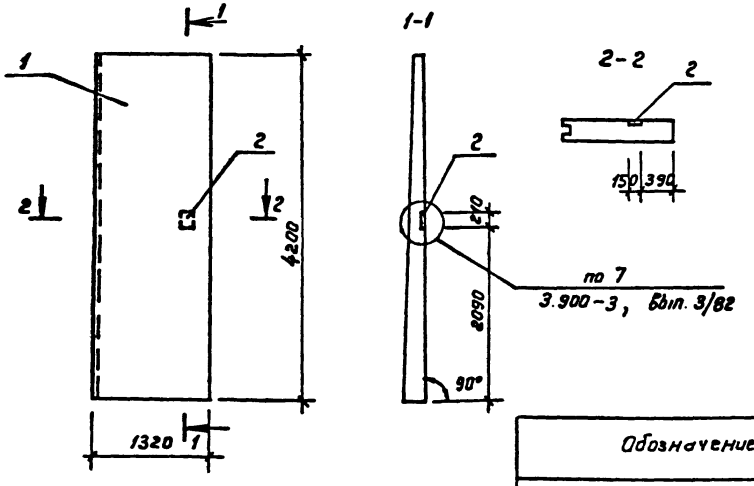

Рис. 2

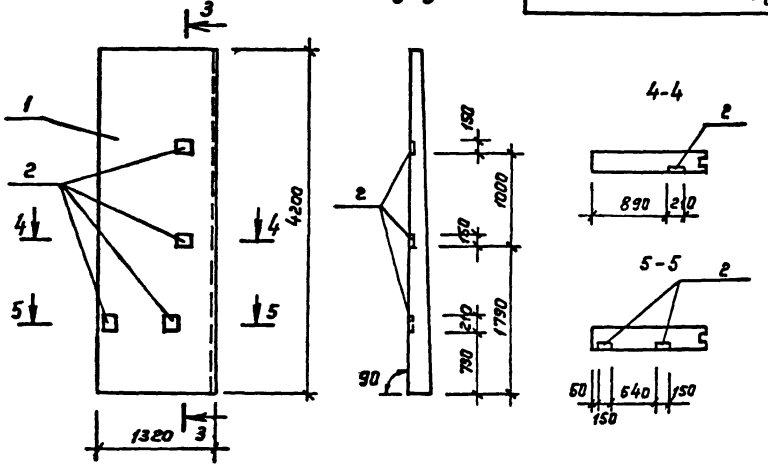

Обозначение	Марка	Рис
ТП902-2-434.87 КЖИ.120	Пс3	1
-01	Пс5	2

Формат	Зона	Позиц.	Обозначение	Наименование	Колич. на исполн. —	Колич. на исполн. 01	Примечание
				Документация			
А4			ТП902-2-434.87 -КЖИ.ДООТУ	Технические условия	X	X	
				Сборочные единицы			
А4		1	3.900-3 вып.1/82	Панель ПС2А^{б}-42-кг	1	1	
А4		2	1.400-6/76 вып.1	Изделие закладное М4-36	1	4	

Ведомость расхода стали на дополнительные закладные изделия, кг

Марка элемента	Изделия закладные: Арматура класса А III, ГОСТ 5781-82*, ф12		Итого	Прокат марки В ст 3 кп2, ГОСТ 19903-74*, -δ=8		Итого	Всего	Общий расход
Пс 3	0.5		0.5	2.0		2.0	2.5	2.5
Пс 5	2.0		2.0	8.0		8.0	10.0	10.0

Нач.отд.	Винклер		
Н.контр.	Х рупало		
Гл.констр.	Х рупало		
Гл.спец.	Лисичкин		
Рук.гр.	Алехова		
Ст.инж.	Левицкий		
Инж.	Крынкина		

ТП 902-2-434.87 -КЖИ.120

Панель Пс3, Пс5

Стадия	Масса	Масштаб
Р	см Табл	1:50
Лист	Листов 1	

ГИПРОАВТОТРАНС г. Москва

Инв.N подл. | Подпись и дата | Взам. инв.N

Копировал Коннова 22529-05 15 формат А4

Альбом V

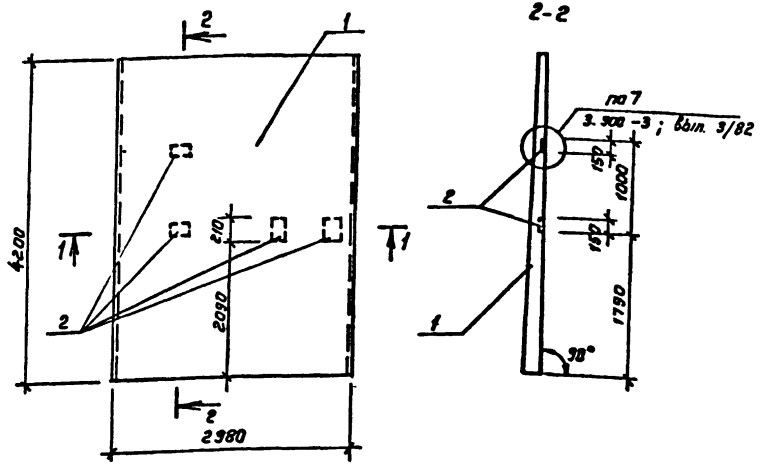

Формат	Зона	Поз.	Обозначение	Наименование	Кол.	Примечание
				Документация		
А4			ТП 902-2-434.87 КЖИ.000ТУ	Технические условия	X	
				Сборочные единицы		
А4		1	3.900-3 вып. 3/82	Панель Пс 2-42-к2	1	
А4		2	1.400-6/76 вып. 1	Изделие закладное М4-36	4	

Ведомость расхода стали на дополнительные закладные изделия, кг

Марка элемента	Изделия закладные						Всего	Общий расход
	Арматура класса			Прокат марки				
	A III			Вст3кп2				
	ГОСТ 5781-82*			ГОСТ 19903-74*				
	ф12		Итого	-5=8		Итого		
Пс 4	2,0		2,0	8,0		8,0	10	10

Нач. отд.	Винклер	
Н. контр.	Хрупало	
Гл. констр.	Хрупало	
Гл. спец.	Лисичкин	
Рук. гр.	Алехова	
Ст. инж.	Левицкий	

ТП 902-2-434.87 КЖИ.130

Панель Пс 4

Стадия	Масса	Масштаб
Р	5808	1:50
Лист	Листов 1	

ГИПРОАВТОТРАНС г. Москва

Альбом V

Рис. 1

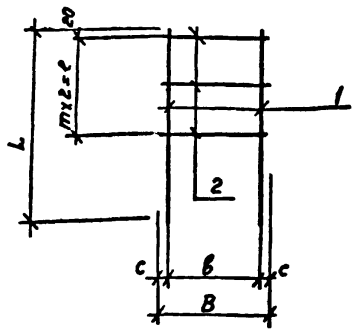

Рис. 2

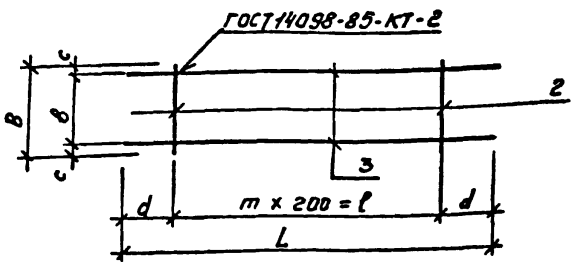

Формат	Зона	Позиция	Обозначение	Наименование	Количество на исполнен. –	01	02	03	04	05	Примечание
				Документация							
А4			ТП 902-2-434.87 -КЖИ.000ТУ	Технические условия							
				Детали							
				А-III-16 ГОСТ 5781-82*							
Б.ч		1	.141	ℓ=700	2	2					1.1 кг
Б.ч		1	.142	ℓ=550					2	2	0.87 кг
				А-I-6 ГОСТ 5781-82*							
Б.ч		2	.143	ℓ=250	3				3		0.06 кг
Б.ч		2	.144	ℓ=140		3				3	0.03 кг
Б.ч		2	.145	ℓ=150			18	8			0.04 кг
				А-III-10 ГОСТ 5781-82*							
Б.ч		3	.146	ℓ=3800			2				2.4 кг
Б.ч		3	.147	ℓ=1800				2			1.12 кг

Обозначение	Марка	Рис	L	B	ℓ	b	c	m	d	масса
ТП 902-2-434.87-КЖИ.140	Кр1	1	700	250	200	210	20	100		2.4
-01	Кр2	1	700	140	200	110	15	100		2.68
-02	Кр3	2	3800	150	3400	130	10	17	200	5.56
-03	Кр4	2	1800	150	1400	130	10	7	200	2.56
-04	Кр5	1	550	250	150	210	20	75		1.93
-05	Кр6	1	550	140	150	110	15	75		1.8

Нач. АСО	Винклер	
Н. контр.	Хрупало	
Гл. конст.	Хрупало	
Гл. спец.	Лисичкин	
Рук. гр.	Алехова	
Инжен.	Гомозова	

ТП 902-2-434.87 -КЖИ.140

Каркас Кр1... Кр6

Стадия	Масса	Масштаб
Р	см. табл.	–
Лист.	Листов 1	

ГИПРОАВТОТРАНС г. Москва

Инв. № подл. | Подпись и дата | Взам. инв. №

Рис. 1

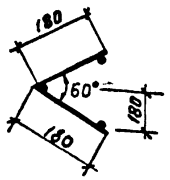

Развертка

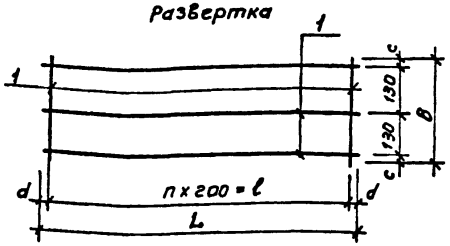

Рис. 2

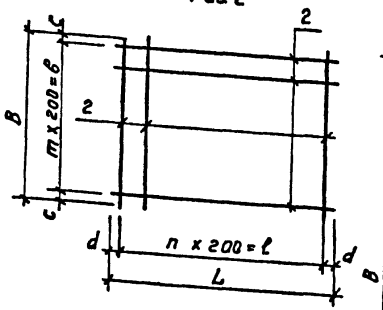

Рис. 3

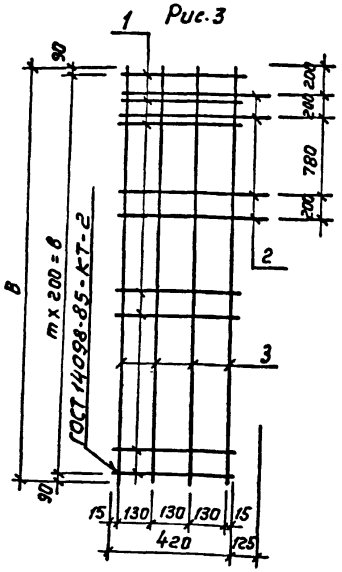

Формат	Зона	Позиц.	Обозначение	Наименование	Количество на испол. —	01	02	03	04	Примечание
				Документация						
А4			ТП902-2-434.87 -КЖИ.000ТУ	Технические условия	X	X	X	X	X	
				Детали						
				А-I-6 ГОСТ 5781-82*						
Б.Ч		1	.151	ℓ=360		10		13		0,08 кг
Б.Ч		1	.152	ℓ=1900		3				1,26 кг
Б.Ч		1	.153	ℓ=2500				3		0,56 кг
Б.Ч		1	.154	ℓ=420					12	0,1 кг
				А-III-12 ГОСТ 5781-82*						
Б.Ч		2	.155	ℓ=3960	20					3,52 кг
Б.Ч		2	.156	ℓ=2560			22			2,3 кг
Б.Ч		2	.157	ℓ=3920	20					3,5 кг
Б.Ч		2	.158	ℓ=4550			13			4,04 кг
Б.Ч		2	.159	ℓ=545					4	0,4 кг
Б.Ч		3	.169-1	А-III-20 ГОСТ 5781-82*						
				ℓ=2380					4	5,95 кг

Обозначение	Марка	Рис.	B мм	L мм	b мм	ℓ мм	m мм	n мм	c мм	d мм	Масса кг
ТП902-2-434.87 – КЖИ.150	С1	2	3860	3920	3800	3800	19	19	30	60	140.0
-01	С2	1	360	1900		1800		9	20		2.06
-02	С3	2	2560	4550	2400	4400	12	22	80	75	103.0
-03	С4	1	360	2500		2400		12	20		2.84
-04	С5	3	2380		2200		11				19.95

Нач. АСО	Винклер	
Н. контр	Хрупало	
Гл. конст.	Хрупало	
Гл. спец	Лисичкин	
Рук. гр.	Алехова	
Инжен.	Гомзова	

ТП902-2-434.87 -КЖИ.150

Сетка С1... С5

Стадия	Масса	Масштаб
Р	см. тада	—
Лист	Листов 1	

ГИПРОАВТОТРАНС г. Москва

Копировал Коннова

Инв.№ подл. | Подпись и дата | Взам. инв.№

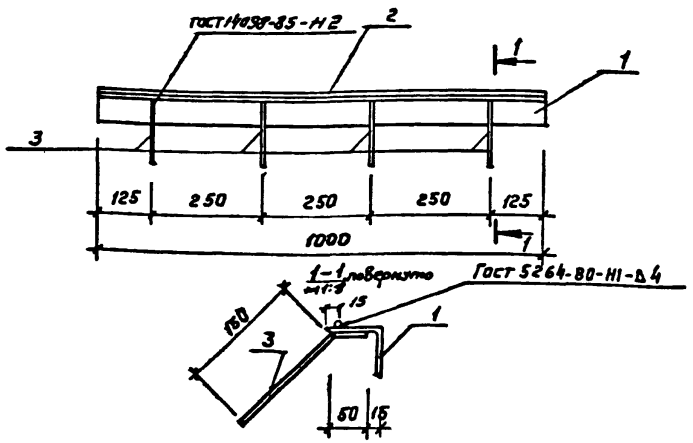

Формат	Зона	Поз.	Обозначение	Наименование	Кол.	Примечание
				Документация		
А4			ТП902-2-434.87 КЖИ.000ТУ	Технические условия	X	
				Детали		
Б.ч		1	.161	Уголок 63х63х5 ГОСТ 8509-86 / Ст 3 кп 2 ГОСТ 535-79*		
				ℓ=1000	1	4.8 кг
Б.ч		2	.162	А-I-В ГОСТ 5781-82* ℓ=1000	1	0.4 кг
Б.ч		3	.163	А-II-В ГОСТ 5781-82* ℓ=200	4	0.1 кг

Нач. отд.	Винклер		ТП 902-2-434.87 КЖИ.160			
Н. контр.	Хрупало		Изделие закладное Мн1	Стадия	Масса	Масштаб
Гл. констр.	Хрупало			Р	5,6	1:10
Гл. спец.	Лисичкин			Лист	Листов 1	
Рук. гр.	Алехова			ГИПРОАВТОТРАНС г. Москва		
Ст. инж.	Левицкий					

Копировал

Формат А4

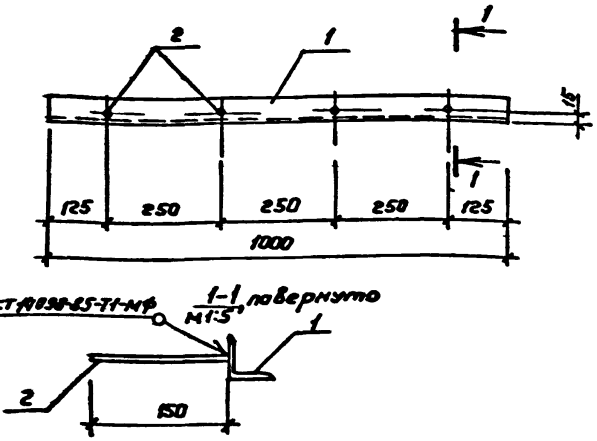

Формат	Зона	Поз.	Обозначение	Наименование	Кол.	Примечание
				Документация		
А4			ТП902-2-434.87 КЖИ.000ТУ	Технические условия	X	
				Детали		
Б.ч		1	.171	Уголок 50х50х5 ГОСТ 8509-86 / Ст 3 кп2 ГОСТ 535-79*		
				ℓ=1000	1	3.77
Б.ч		2	.172	А-II-В ГОСТ 5781-82*		
				ℓ=150	4	0.06 кг

Нач. отд.	Винклер		ТП 902-2-434.87 КЖИ.170			
Н. контр.	Хрупало		Изделие закладное Мн2	Стадия	Масса	Масштаб
Гл. констр.	Хрупало			Р	4.01	1:10
Гл. спец.	Лисичкин			Лист	Листов 1	
Рук. гр.	Алехова			ГИПРОАВТОТРАНС г. Москва		
Ст. инж.	Левицкий					

Инв. № подл. | Подпись и дата | Взам. инв. №

Копировал Кеннова

Формат А4

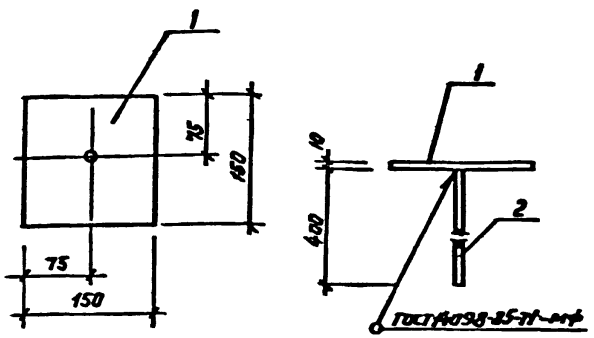

Формат	Зона	Поз.	Обозначение	Наименование	Кол.	Примечание
				Документация		
А4			ТП 902-2-434.87 КЖИ.000ТУ	Технические условия	X	
				Детали		
Б.Ч		1	.181	Лист 10 ГОСТ 19903-74* / Ст 3 пс 6-1 ТУ 14-1-3023-80		
				150х150	1	1.62 кг
Б.Ч		2	.182	А-III-10 ГОСТ 5781-82*		
				ℓ=400	1	0.3 кг

Нач. отд.	Винклер	
Н. контр.	Хрупало	
Гл. констр.	Хрупало	
Гл. спец.	Лисичкин	
Рук. гр.	Алехова	
Ст. инж.	Левицкий	

ТП 902-2-434.87 -КЖИ.180

Изделие закладное МН3

Стадия	Масса	Масштаб
Р	1.92	1:5
Лист	Листов 1	

ГИПРОАВТОТРАНС г. Москва

Инв.№ подл. | Подпись и дата | Взам. инв.№

Формат А4

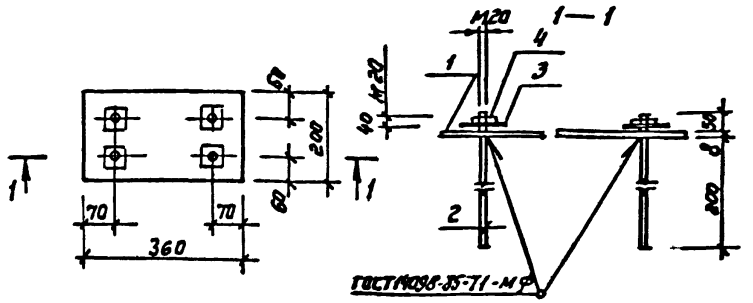

Формат	Зона	Поз.	Обозначение	Наименование	Кол.	Примечание
				Документация		
А4			ТП 902-2-434.87 КЖИ.000ТУ	Технические условия	X	
				Детали		
Б.Ч		1	.191	Лист 8 ГОСТ 19903-74* / Ст 3 кп2 ГОСТ 14637-79		
				200х360	1	4.5 кг
Б.Ч		2	.192	Круг 20 ГОСТ 2590-71* / Ст 3 кп 2 ГОСТ 535-79*		
				ℓ=260	4	0.65 кг
				Стандартные изделия		
Б.Ч		3		Шайба М20 ГОСТ 11371-78	4	0.03 кг
Б.Ч		4		Гайка М20 ГОСТ 5915-70*	4	0.07 кг

Нач. отд.	Винклер	
Н. контр.	Хрупало	
Гл. констр.	Хрупало	
Гл. спец.	Лисичкин	
Рук. гр.	Алехова	
Ст. инж.	Левицкий	

ТП 902-2-434.87 КЖИ.190

Изделие закладное МН4

Стадия	Масса	Масштаб
Р	7.5	1:10
Лист	Листов 1	

ГИПРОАВТОТРАНС г. Москва

Инв.№ подл. | Подпись и дата | Взам. инв.№

Формат А4

Альбом V

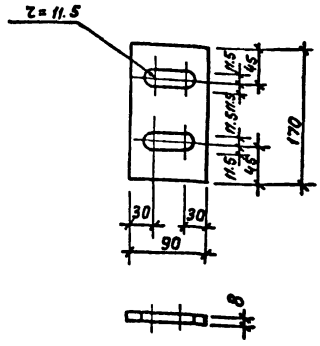

Нач. отд.	Винклер	ТП 902-2-434.87 КЖИ.200	
Н. контр.	Хрупало	Изделие закладное МН5	Стадия: Р; Масса: 1.0; Масштаб: 1:5
Гл. констр.	Хрупало		Лист; Листов 1
Гл. спец.	Лисичкин	Лист 8 ГОСТ 19903-74* Вст3кп2 ГОСТ 14637-79 90 х 170	ГИПРОАВТОТРАНС г. Москва
Рук. гр.	Алехова		
Ст. инж.	Левицкий		

Взам. инв. № | Подпись и дата | Инв. № подл.

Формат А4

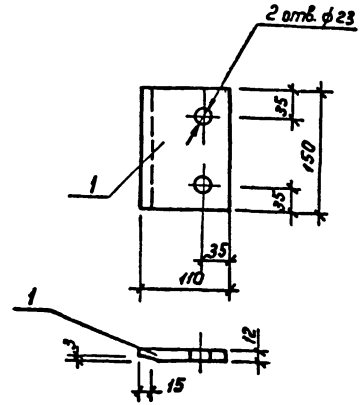

Нач. отд.	Винклер	ТП 902-2-434.87 КЖИ.210	
Н. контр.	Хрупало	Изделие закладное МН6	Стадия: Р; Масса: 1.5; Масштаб: 1:5
Гл. конст.	Хрупало		Лист; Листов 1
Гл. спец.	Лисичкин	Лист 12 ГОСТ 19903-74* Вст3 пс6-1 ТУ-14-1-3023-80 110 х 150	ГИПРОАВТОТРАНС г. Москва
Рук. гр.	Алехова		
Ст. инж.	Левицкий		

Взам. инв. № | Подпись и дата | Инв. № подл.

Копировал Коннова 22529-05 21 формат А4

Альбом V

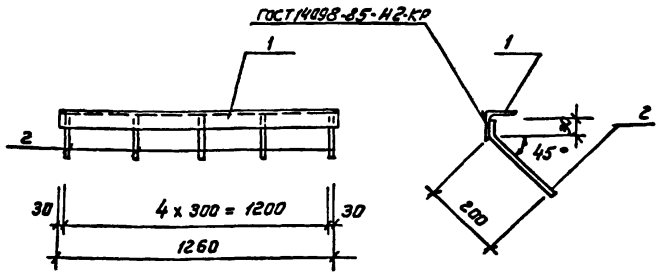

Формат	Зона	Поз	Обозначение	Наименование	Кол	Примечание
				Документация		
А4			ТП 902-2-434.87 КЖИ.000ТУ	Технические условия	X	
				Детали		
Б4		1	.221	Уголок 100 х 100 х 7 ГОСТ 8509-86 / Вст3пс6-1 ТУ 14-1-3023-80		
				ℓ = 1260	1	13.7 кг
Б4		2	.222	А-III-8 ГОСТ 5781-82*		
				ℓ = 250	5	0.1 кг

Нач. отд	Винклер		
Н. контр.	Хрупала		
Гл. констр	Хрупала		
Гл. спец.	Лисичкин		
Рук. гр.	Алехова		
Ст. инж.	Левицкий		

ТП 902-2-434.87 КЖИ.220

Изделие закладное МН7

Стадия	Масса	Масштаб
Р	14.2	1:20
Лист	Листов 1	

ГИПРОАВТОТРАНС г. Москва

Копировал

Формат А4

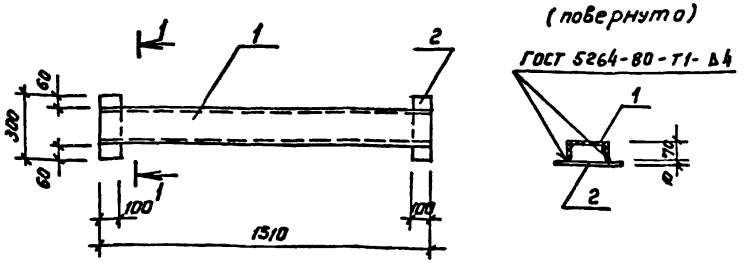

Формат	Зона	Поз	Обозначение	Наименование	Кол.	Примечание
				Документация		
А4			ТП 902-2-434.87 КЖИ.000ТУ	Технические условия	X	
				Детали		
Б4		1	.231	Швеллер 18 ГОСТ 8240-72* / Вст3пс6-1 ТУ 14-1-3023-80		
				ℓ = 1510	1	26.3 кг
Б4		2	.232	Лист 10 ГОСТ 19903-74* / Вст3пс6-1 ТУ 14-1-3023-80		
				100 х 300	2	2.4 кг

Нач. отд	Винклер		
Н. контр.	Хрупала		
Гл. констр	Хрупала		
Гл. спец.	Лисичкин		
Рук. гр.	Алехова		
Ст. инж.	Левицкий		

ТП 902-2-434.87 КЖИ.230

Изделие закладное МН8

Стадия	Масса	Масштаб
Р	31.1	1:20
Лист	Листов 1	

ГИПРОАВТОТРАНС г. Москва

Инв. № подл. | Подпись и дата | Взам. инв. №

Копировал Коннова

Формат А4

Альбом V

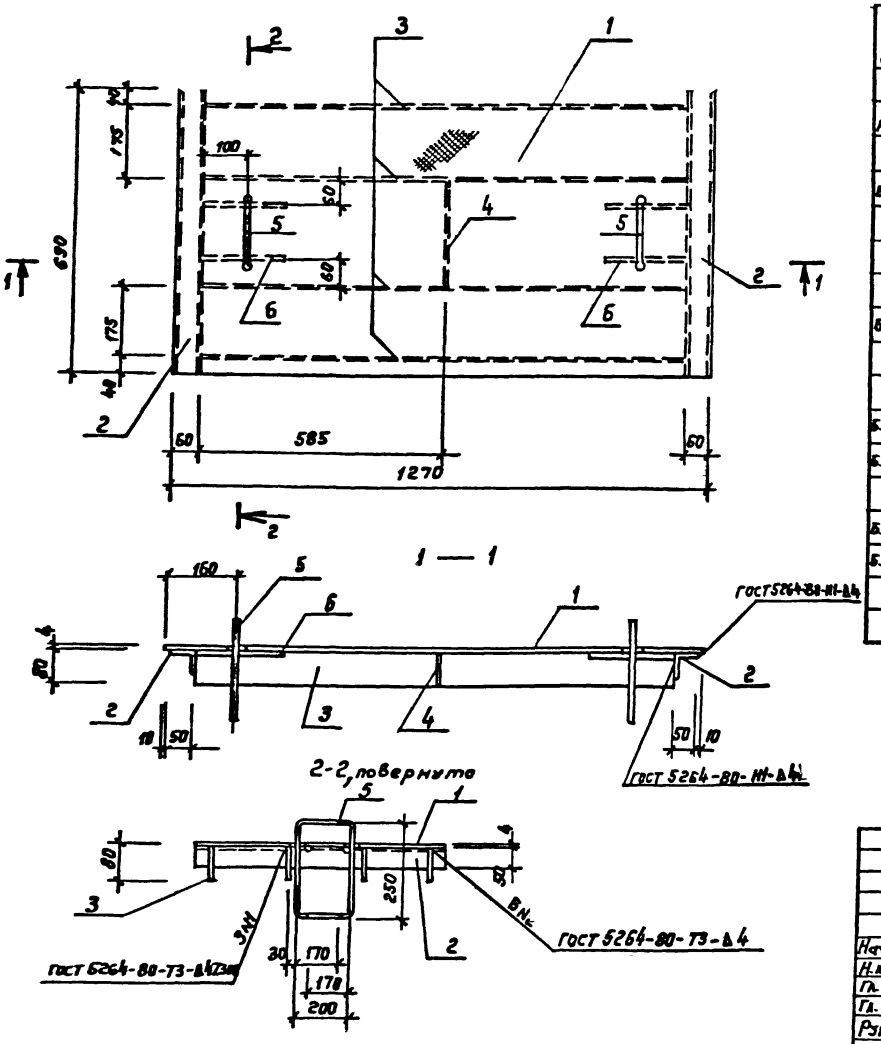

Формат	Зона	Поз	Обозначение	Наименование	Кол.	Примечание
				Документация		
А4			ТП902-2-434.87 КЖИ.000ТУ	Технические условия	X	
				Детали		
Б.ч.		1	241	Лист стальной с ромбическим рифлением $\frac{4\ ГОСТ\ 8568-77*}{В\ ст3\ кп2\ ГОСТ\ 535-79*}$		
				1290 x 690	1	28,8 кг
Б.ч.		2	242	Уголок $\frac{50x50x5\ ГОСТ\ 8509-86}{В\ ст3\ кп2\ ГОСТ\ 535-79}$		
				ℓ= 690	2	2,6 кг
				Лист $\frac{4\ ГОСТ\ 19903-74*}{В\ ст3\ кп2\ ГОСТ\ 14637-79}$		
Б.ч.		3	242	80 x 1170	4	3,0 кг
Б.ч.		4	244	80 x 255	1	0,6 кг
				А-I-22 ГОСТ 5781-82*		
Б.ч.		5	245	ℓ= 1100	2	3,3 кг
Б.ч.		6	246	ℓ= 200	4	0,6 кг

Нач. отд.	Винклер	
Н. контр.	Хрупало	
Гл. констр.	Хрупало	
Гл. спец.	Лисичкин	
Рук. гр.	Алехова	
Ст. инж.	Левицкий	

ТП902-2-434.87 КЖИ. 240

Щит Щс1

Стадия	Масса	Масштаб
Р	55.6	1:10

Лист | Листов 1

ГИПРОАВТОТРАНС г. Москва

Копировал Конова

22529-05 23

Формат А3

Альбом V

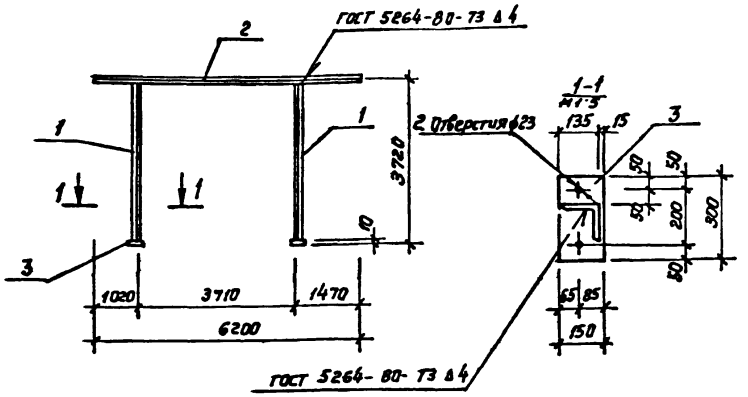

Формат	Зона	Позиц.	Обозначение	Наименование	Кол.	Примечание
				Документация		
А4			ТП 902-2-434.87 - КЖИ.000ТУ	Технические условия	X	
				Детали		
				Уголок 125х125х8 ГОСТ 8509-86 / Ст3 пс6 -1ТУ14-1-3023-80		
Б.ч		1	. 251	ℓ= 3710	2	57.51 кг
Б.ч		2	. 252	ℓ= 6200	1	96.40 кг
Б.ч		3	. 253	Лист 10 ГОСТ 19903-74* / Ст3 пс6-1ТУ14-1-3023-80		
				150х300	2	3.53 кг

Нач. ПСО	Винклер		
Н. контр.	Хрупала		
Гл. констр.	Хрупала		
Гл. спец.	Лисичкин		
Рук. гр.	Алехова		
Инж.	Крынкина		

ТП 902-2-434.87 - КЖИ. 250

Рама Рм 1

Стадия	Масса	Масштаб
Р	218,48	1:100
Лист	Листов 1	

Гипроавтотранс г. Москва

Копировал

Формат А4

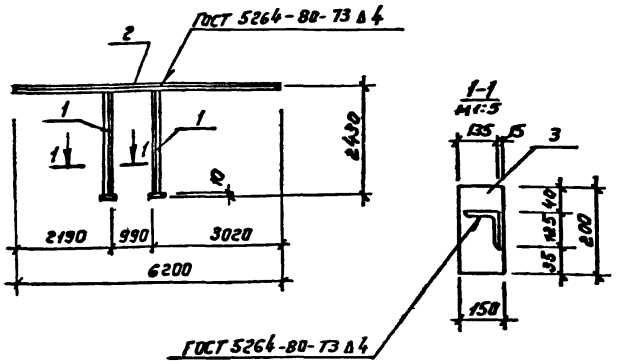

Формат	Зона	Позиц.	Обозначение	Наименование	Кол.	Примечание
				Документация		
А4			ТП 902-2-434.87 - КЖИ.000ТУ	Технические условия	X	
				Детали		
				Уголок 125х125х8 ГОСТ 8509-86 / Ст3 пс6 -1ТУ14-1-3023-80		
Б.ч		1	. 261	ℓ= 2420	2	37.51 кг
Б.ч		2	. 262	ℓ= 6200	1	96.10 кг
Б.ч		3	. 263	Лист 10 ГОСТ 19903-74* / Ст3 пс6-1ТУ14-1-3023-80		
				150х200	2	2.36 кг

Нач. ПСО	Винклер		
Н. контр.	Хрупала		
Гл. констр.	Хрупала		
Гл. спец.	Лисичкин		
Рук. гр.	Алехова		
Инж.	Крынкина		

ТП 902-2-434.87 - КЖИ. 260

Рама Рм 2

Стадия	Масса	Масштаб
Р	175,84	1:100
Лист	Листов 1	

Гипроавтотранс г. Москва

Копировал Коннова 22529-05 24 Формат А4

Инв. № подл. | Подпись и дата | Взам. инв. №

Рис.1

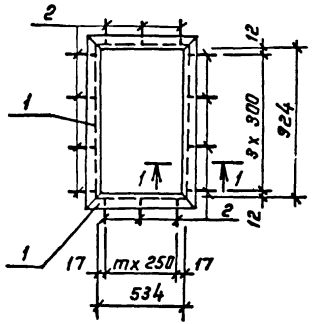

Рис.2

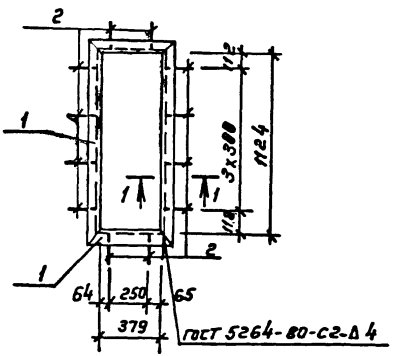

1-1
М1:5

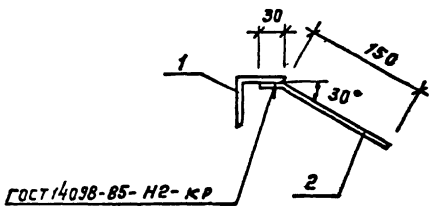

Формат	Зона	Поз.	Обозначение	Наименование	Кол. на исп. —	Кол. на исп. 01	Примечание
				Документация			
А4			ТП 902-2-434.87 -КЖИ.000ТЗ	Технические условия			
				Детали			
				Уголок $\frac{L\ 63\times63\times5\ ГОСТ\ 8509-86}{Ст\ 3\ кп\ 2\ ГОСТ\ 535-79*}$			
Б.Ч.		1	.271	ℓ = 1050	2		5.05 кг
Б.Ч.		1	.272	ℓ = 660	2		3.17 кг
Б.Ч.		1	.273	ℓ = 1250		2	6.01 кг
Б.Ч.		1	.274	ℓ = 505		2	2.43 кг
Б.Ч.		2	.275	А-III-8 ГОСТ 5781-82*			
				ℓ = 180	14	12	0.07 кг

Обозначение	Марка	Рис	m	Масса кг
ТП 902-2-434.87 КЖИ 270	РМ3	1	2	17.42
-01	РМ4	2	1	17.42

Нач. АСО	Винклер		
Н. контр.	Хрупало		
Гл. конст.	Хрупало		
Гл. спец.	Лисичкин		
Рук. гр.	Алехова		
Инж.	Крынкина		

ТП 902-2-434.87 КЖИ. 270

Рамка РМ3, РМ4

Стадия	Масса	Масштаб
Р	см. табл.	1:25
Лист	Листов 1	

ГИПРОАВТОТРАНС г. Москва

Копировал Коннова 22529-05 25 Формат А3

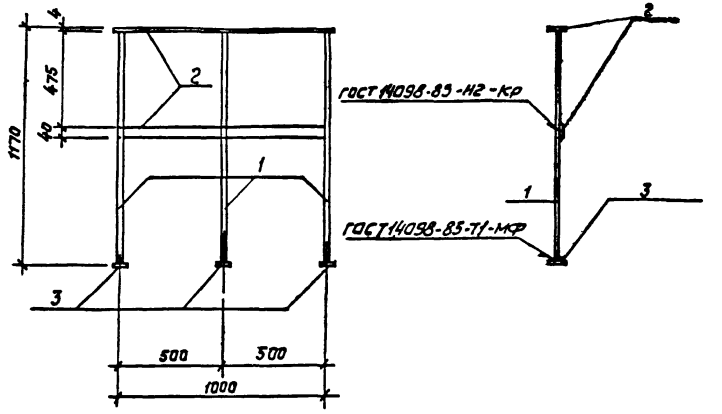

Формат	Зона	Поз.	Обозначение	Наименование	Кол.	Примечание
				Документация		
А4			ТП902-2-434.87 КЖИ ООО ТУ	Технические условия		
				Детали		
Б.Ч		1	.281	А-I-22 ГОСТ 5781-82*		
				ℓ = 1170	3	3,51 кг
				Лист 4 ГОСТ 19903-74* / Ст3кп2 ГОСТ 16523-79		
Б.Ч		2	.282	40 х 1000	2	1,3 кг
Б.Ч		3	.283	40х40	3	0,05 кг

Взам. инв. N | Подпись и дата | Инв. N подл.

Нач. отд.	Винклер		
Гл. спец.	Лисичкин		
Рук. гр.	Алехова		
Ст. инж.	Левицкий		

ТП902-2-434.87 КЖИ. 280

Ограждение ОГ1

Стадия	Масса	Масштаб
Р	13,28	1:20
Лист	Листов 1	

ГИПРОАВТОТРАНС г. Москва

Копировал Коннова

Формат А4

gost.e-ecolog.ru