ТИПОВОЙ ПРОЕКТ

902-1-82.83

# КАНАЛИЗАЦИОННАЯ НАСОСНАЯ СТАНЦИЯ

ПРОИЗВОДИТЕЛЬНОСТЬЮ 35-230 $м^3/ч$,

НАПОРОМ 11-48 М ПРИ ГЛУБИНЕ

ЗАЛОЖЕНИЯ ПОДВОДЯЩЕГО

КОЛЛЕКТОРА 7,0 М

(СБОРНО-МОНОЛИТНЫЙ ВАРИАНТ)

## Альбом IV

19306-01
ЦЕНА 2-13

gost.e-ecolog.ru

ЦЕНТРАЛЬНЫЙ ИНСТИТУТ ТИПОВОГО ПРОЕКТИРОВАНИЯ
ГОССТРОЯ СССР

Москва, А-445, Смольная ул., 22

Сдано в печать 21 1984 г.

Заказ № 7791 Тираж 460 экз.

# СОДЕРЖАНИЕ


| № п.п. | Наименование | № стр. | Примечание |
|---|---|---|---|
| 1 | Содержание | 2 | |
| | Основной комплект КЖ | | |
| 2 | Общие данные | 3 | |
| 3 | Планы на отм.-6,000; -6,200; -8,750. Разрезы I-I; II-II | 4 | |
| 4 | Схема расположения конструкций подземной части. Узлы I и II | 5 | |
| 5 | Схема расположения опорных блоков и фундаментов | 6 | |
| 6 | Схема расположения стеновых панелей | 7 | |
| 7 | Схема расположения стеновых панелей. Узлы III-VII, XIV. Шпоночный стык | 8 | |
| 8 | Схема расположения стеновых панелей. Узлы VIII-XII. Шпоночный стык | 9 | |
| 9 | Схема расположения стеновых панелей. Узлы III-VII, XV. Клиновидный стык | 10 | |
| 10 | Схема расположения стеновых панелей. Узлы VIII-XIII. Клиновидный стык | 11 | |
| 11 | Схема расположения стеновых панелей. Узлы XVI; XVII | 12 | |
| 12 | Схема расположения стеновых панелей. Спецификация | 13 | |
| 13 | Плита днища ПДм1; ПДм2. Общий вид и схема армирования | 14 | |
| 14 | Плита днища ПДм1; ПДм2 Схема расположения каркасов | 15 | |
| 15 | Плита днища ПДм1, ПДм2. Спецификация. | 16 | |
| 16 | Перекрытие на отм. -6,200. Ркм2. Схема расположения (начало) | 17 | |
| 17 | Перекрытие на отм. -6,200 Ркм2. Схема расположения (окончание) | 18 | |
| 18 | Перекрытие на отм.-6,200 Ркм2. Плита Пм1. Балки Бм1-Бм3. Общий вид и схема армирования | 19 | |
| 19 | Перекрытие на отм. -6,200. Ркм2. Балки Бм4-Бм8, колонна Км1. Общий вид и схема армирования | 20 | |
| 20 | Перекрытие на отм. -6,200. Ркм2. Лоток Лм1. Общий вид и схема армирования | 21 | |
| 21 | Перекрытие на отм. -6,200 Ркм2. Спецификация (начало) | 22 | |
| 22 | Перекрытие на отм.-6,200 Ркм2. Спецификация (окончание) | 23 | |
| | Основной комплект КМ | | |
| 23 | Общие данные | 24 | |
| 24 | Схема расположения лестниц и переходных площадок (начало) | 25 | |
| 25 | Схема расположения лестниц и переходных площадок (окончание) | 26 | |


Альбом IV

Типовой проект 902-1-82.83

Инв. № подл. | Подпись и дата | Взам. инв. №

Привязан

Инв. №

## Ведомость рабочей документации основного комплекта марки КЖ

| Лист | Наименование | Примечание |
|---|---|---|
| 1 | Общие данные | |
| 2 | Планы на отм. -6,000, -6,200, -8,750. Разрезы 1-1, 2-2. | |
| 3 | Схема расположения конструкций подземной части. Узлы I и II | |
| 4 | Схема расположения опорных блоков и форшахты | |
| 5 | Схема расположения стеновых панелей | |
| 6 | Схема расположения стеновых панелей. Узлы III-VII, XIV Шпоночный стык | |
| 7 | Схема расположения стеновых панелей. Узлы VIII-XII. Шпоночный стык | |
| 8 | Схема расположения стеновых панелей. Узлы III-VII, XIV-XV. Клиновидный стык. | |
| 9 | Схема расположения стеновых панелей. Узлы VIII-XIII. Клиновидный стык | |
| 10 | Схема расположения стеновых панелей. Узлы XVI, XVII | |
| 11 | Схема расположения стеновых панелей. Спецификация | |
| 12 | Плита днища ПДм1, ПДм2. Общий вид и схема армирования | |
| 13 | Плита днища ПДм1, ПДм2. Схема расположения каркасов. | |
| 14 | Плита днища ПДм1; ПДм2. Спецификация | |
| 15 | Перекрытие на отм. -6,200 РКм2. Схема расположения (начало) | |
| 16 | Перекрытие на отм. -6,200 РКм2. Схема расположения (окончание) | |
| 17 | Перекрытие на отм. -6,200 РКм2. Плита П м1. Балки БМ1-БМ3. Общий вид и схемы армирования. | |
| 18 | Перекрытие на отм. -6,200 РКм2. Балки БМ4-БМ8. Колонна Км1 Общий вид и схема армирования | |
| 19 | Перекрытие на отм. -6,200 РКм2. Латок Лм1. Общий вид и армирование | |
| 20 | Перекрытие на отм. -6,200 РКм2. Спецификация (начало) | |
| 21 | Перекрытие на отм. -6,200 РКм2. Спецификация (окончание) | |

## Ведомость ссылочных и прилагаемых документов

| Обозначение | Наименование | Примечание |
|---|---|---|
| | Ссылочные документы | |
| 3.902 1-10 | Сборочные унифицированные железобетонные стеновые панели подземных частей круглых канализационных насосных станций | |
| 3.901-5 | Сальники набивные Ду50-1400 для пропуска труб через стены | |
| 1.400-15 | Унифицированные закладные изделия железобетонных конструкций для крепления технологических коммуникаций и устройств | |
| | Прилагаемые документы | |
| 902-1-82.83 -КЖИ | Изделия | Альбом V |
| -КЖВМ1 | Ведомость потребности в материалах для монолитных конструкций | Альбом IX |
| -КЖВМ2 | Ведомость потребности в материалах для сборных конструкций | Альбом IX |

## Ведомость спецификаций

| Лист | Наименование | Примечание |
|---|---|---|
| 3 | Спецификация к схеме расположения конструкций подземной части | |
| 4 | Спецификация к схеме расположения опорных блоков и форшахты | |
| 11 | Спецификация к схеме расположения стеновых панелей | |

## Ведомость объемов сборных бетонных и железобетонных конструкций по рабочим чертежам основного комплекта марки КЖ

| № строки | Наименование группы элементов конструкции | Код | Кол., м³ | Примечание |
|---|---|---|---|---|
| 1 | Панели стеновые наружные | 583100 | 57.98 | м³ |
| 2 | Панели перегородочные | 583200 | 11.4 | м³ |
| 3 | Опорный блок | 583500 | 3.38 | м³ |

1. Материалы на изготовление сборных бетонных и железобетонных конструкций учтены в ведомости потребности в материалах и отдельно не учитываются.

Типовой проект разработан в соответствии с действующими нормами и правилами

Главный инженер проекта Еременко

## Расчетные схемы

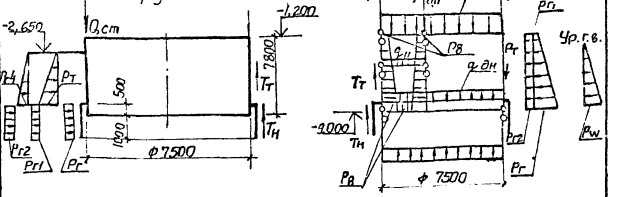


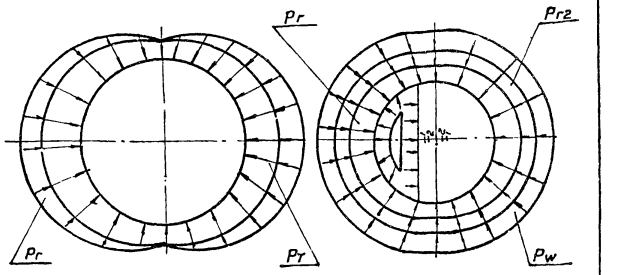


| Грунты | Нагрузка от собственного веса (постоянная): Подземной части кН/м | Снеговой кН/м | Перекрытия кН/м | Перекрытия на отдельно кН/м | Пола в здании кН/м² | Днища кН/м² | Стеновая цистерны кН/м | Покрытия кН/м² | Эксплуатационные нагрузки: Постоянные: Вес дополнительных грунтов кН/м² | Вес покрытия кН/м² | Полезная кН/м² | Снеговая: Доля снеговой нагрузки кН/м² | Временные: На перекрытие кН/м² | Нагрузка на 1 погонный м кН/м | Нагрузка от веса воды кН/м² | Нормативная глубина промерзания см | Нормативное давление на основание кгс/см² стр. 80 |
|---|---|---|---|---|---|---|---|---|---|---|---|---|---|---|---|---|---|
| | Qн | Qст | Qп | q1 | q2 | qдн | Tщ | Tр | Pr | Pr1 | Pr2 | Pw | Pв | P'з | Tн | Tт | Pr | Pr4 |
| Сырые | 93.08 (13.50) | 80.65 (8.23) | 54.39 (5.55) | 1.96 (0.2) | 38.22 (3.9) | 10.78 (1.1) | 23.52 (2.4) | 13.52 (1.38) | 51.59 (5.60) | 11.67 (1.19) | 5.88 (0.6) | 80.85 (8.25) | 56.24 (8.8) | 9.8 (1.0) | 14.01 (1.43) | 68.01 (6.94) | 65.86 (6.72) | 10.09 (1.03) |
| Сухие | 93.08 (13.50) | 80.65 (8.23) | 54.39 (5.55) | 1.96 (0.2) | 38.22 (3.9) | 8.13 (0.83) | 23.52 (2.4) | 13.52 (1.38) | 83.99 (9.85) | 11.51 (1.19) | 5.88 (0.6) | — | 86.24 (8.8) | 9.8 (1.0) | 14.01 (1.43) | 68.01 (6.94) | 65.86 (6.72) | 10.09 (1.03) |

В скобках даны нагрузки в кгс/м²

1. Значение бокового давления грунта определено для суглинков $\rho=2\,t/m^3$
2. Временная нагрузка на поверхности земли принята $q_{вр}=3\,кН/м^2$ (300 кгс/м²)
3. За условную отм. 0.00 принята отметка чистого пола 1-го эт., что соответствует абсолютной отм.
4. Необетонируемые соединительные и закладные изделия защищаются цинковым покрытием толщиной 150 мкм.

Привязан

Инв. №

ТП 902-1-82.83 -КЖ

| | | | | |
|---|---|---|---|---|
| Нач. отд. | Шейко | | Канализационная насосная станция производительностью 35-230 м³/ч Напором 11-48 м. | Стадия: Р; Лист: 1; Листов: 21 |
| Н. контр. | Соколовская | | | |
| Гл. спец. | Постников | | | |
| Рук. гр. | Мазалова | | Общие данные | Госстрой СССР Союзводоканалпроект Харьковский Водоканалпроект |
| Гип. инж. | Обнирал | | | |
| Инженер | Филиппова | | | |

19306-01 4

Альбом IV

Типовой проект 902-1-82.83

Инв. № подл. | Подпись и дата | Взам. инв. №

Альбом IV

Типовой проект 902-1-82.83

## План на отм. -8,750

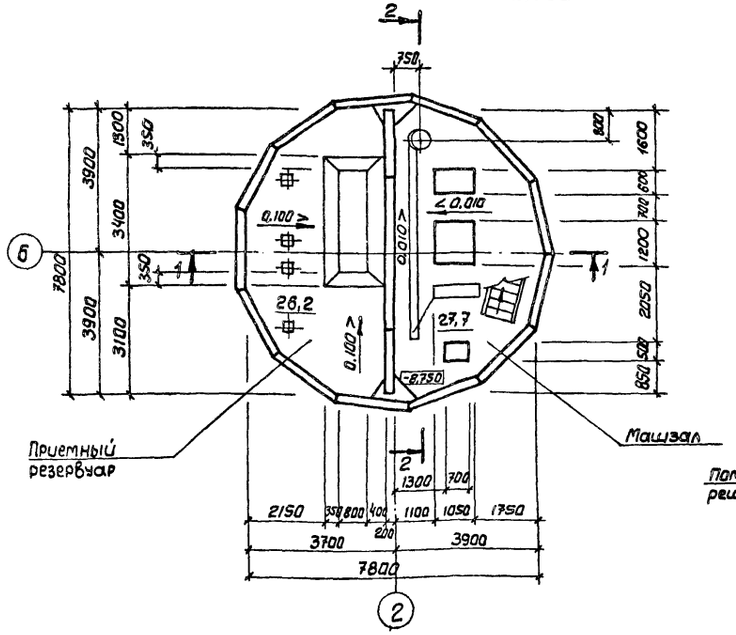


## План на отм -6.000; 6.200.

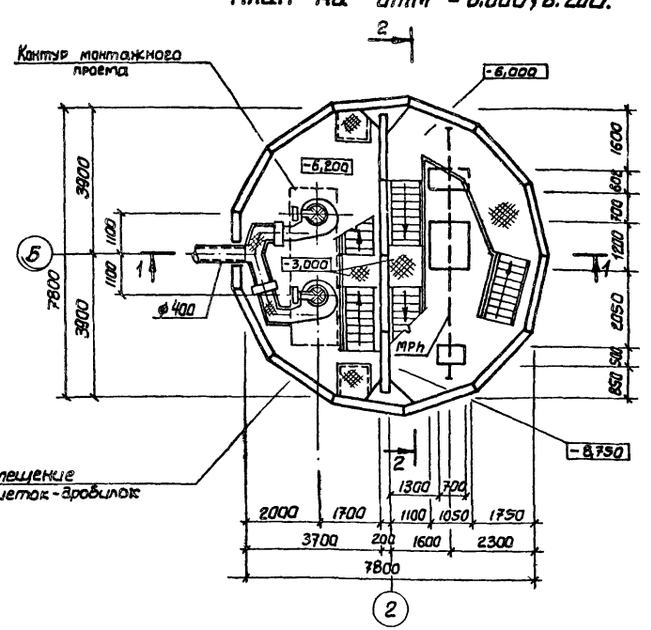


## Основные строительные показатели

| Наименование | Ед. изм. | Кол. | Примечание |
|---|---|---|---|
| Общая площадь | м² | 87,0 | |
| - на расчетную единицу | м² | 0,7 | |
| Строительный объем | м³ | 498,6 | |
| - на расчетную единицу | м³ | 3,8 | расчетная единица 130 м³/ч |

## Разрез 1-1

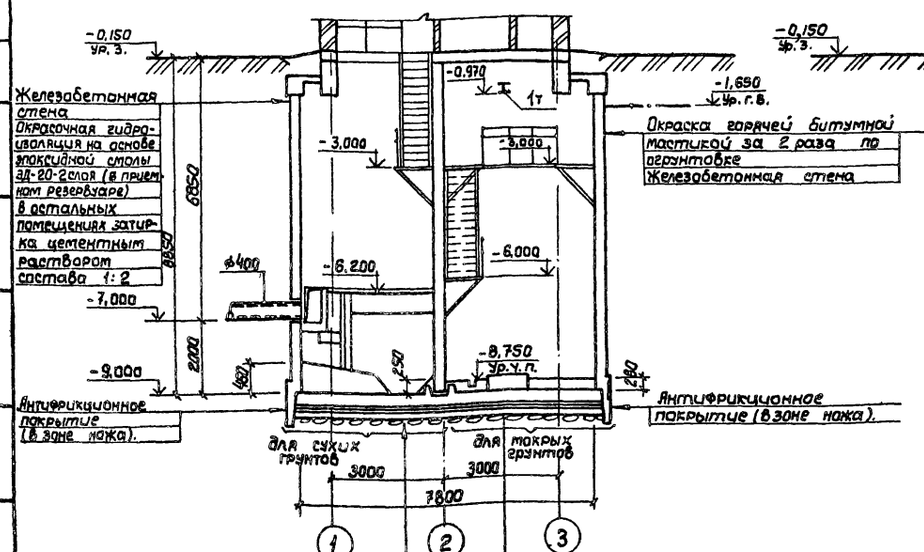


## Разрез 2-2

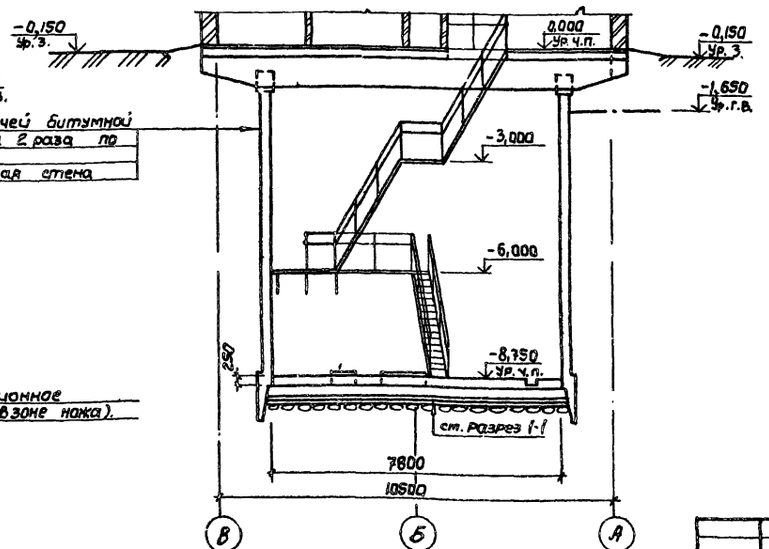


Выравнивающий щебеночный слой δ=100мм
Подготовка из бетона М50 δ=100мм
Холодная асфальтовая мастика δ=10мм
Стяжка из цементно-песчаного раствора δ=20мм
Железобетонное днище

Щебеночно-дренажный слой δ=150мм
Слой толя или рубероида
Подготовка из бетона М50 δ=100мм
Выравнивающий слой из цементно-песчаного раствора δ=20 мм.
Гидроизол или бризол 3 слоя на битумной мастике δ=10 мм
Цементно-песчаный раствор состава 1:3 δ=20мм
Железобетонное днище

Привязан

Инв. №

| | | |
|---|---|---|
| Нач. отд | Шейко | |
| Гл. констр. | Токольская | |
| Гл. спец. | Власенко | |
| Рук. гр. | Юрьева | |
| Гл. арх. | Цыларик | |
| Инженер | Шевлякова | |

ТП 902-1-82.83 -КЖ

| | | | |
|---|---|---|---|
| Канализационная насосная станция производительностью 35-230 м³/ч напором 11-48 м | Стадия | Лист | Листов |
| | Р | 2 | |
| Планы на отм.-6.000; -8.200; -8.750. Разрезы 1-1; 2-2 | Госстрой СССР Союзводоканалниипроект Харьковский Водоканалпроект | | |

Согласовано:

Инв. № подл. | Подпись и дата | Взам. инв. №

19306-01 5

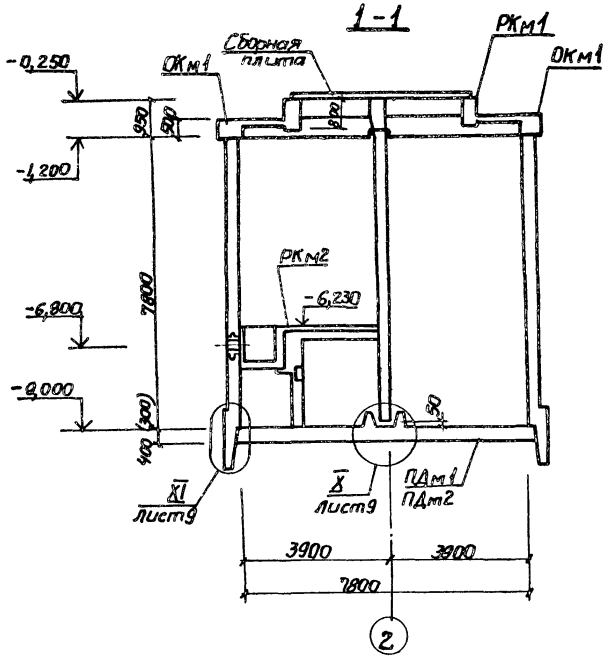


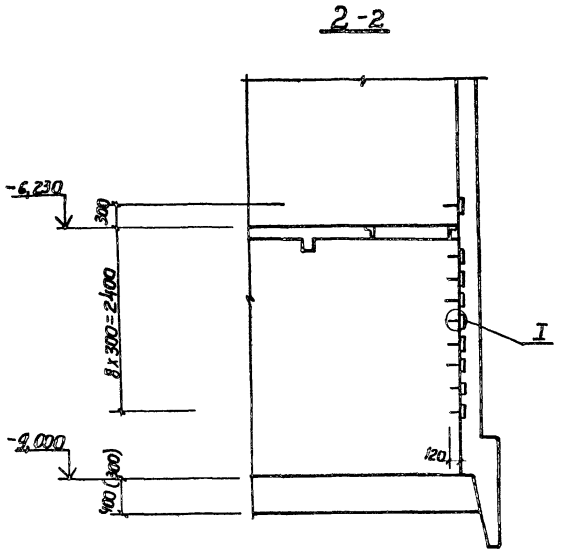


## Спецификация к схеме расположения конструкций подземной части

| Марка, поз. | Обозначение | Наименование | Кол. | Масса ед, кг. | Примечание |
|---|---|---|---|---|---|
| | | | | | |
| РКм1 | лист 4 | Перекрытие на отм. 0,000 РКм1 | 1 | | Альбом III |
| РКм2 | лист 15 | Перекрытие на отм. -6,200 РКм2 | 1 | | |
| ОКм1 | лист 9 | Обвязочное кольцо монолитное ОКм1 | 1 | | Альбом III |
| ПДм1 | лист 12 | Плита днища монолитная ПДм1 | 1 | | для мокрых грунтов |
| ПДм2 | лист 12 | Плита днища монолитная ПДм2 | 1 | | для сухих грунтов |
| | | | | | |

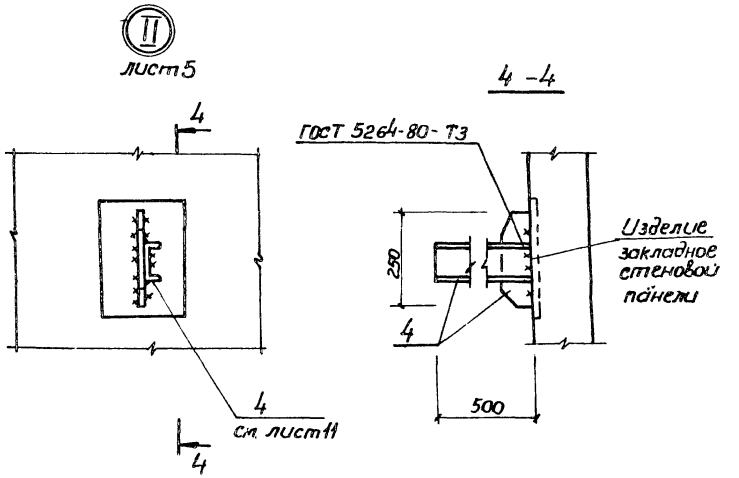


Размер в скобках дан для ПДм2 для сухих грунтов

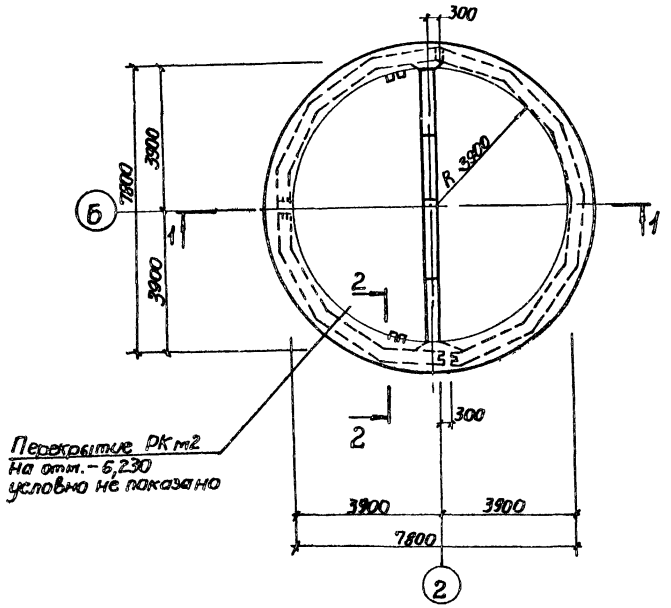


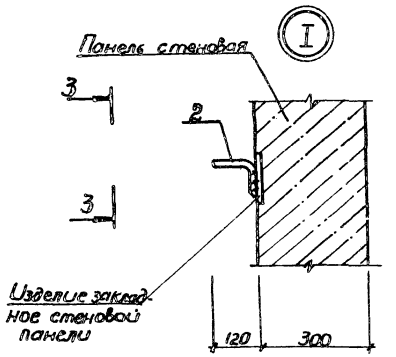


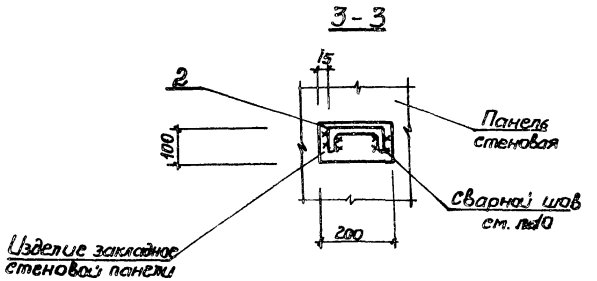


Альбом IV

Типовой проект 902-1-82.83

| Инв.№ подл. | Подпись и дата | Взам.инв.№ |
|---|---|---|
| | | |

| | | | | |
|---|---|---|---|---|
| Привязан | Нач.отд. | Шейко | | ТП902-1-82.83 -КЖ |
| | Н.контр. | Сокильская | | |
| | Гл.спец. | Постников | | Канализационная насосная станция производительностью 35-230м³/ч напором 11-48м |
| | Рук.гр. | Мазалова | | Схема расположения конструкций подземной части. Узлы I и II |
| | Вед.инж. | Однорал | | |
| Инв.№ | Инженер | Филипова | | |

| Стадия | Лист | Листов |
|---|---|---|
| Р | 3 | |

Госстрой СССР Союзводоканалниипроект Харьковский Водоканалпроект

## Схема расположения опорных блоков и форшахты

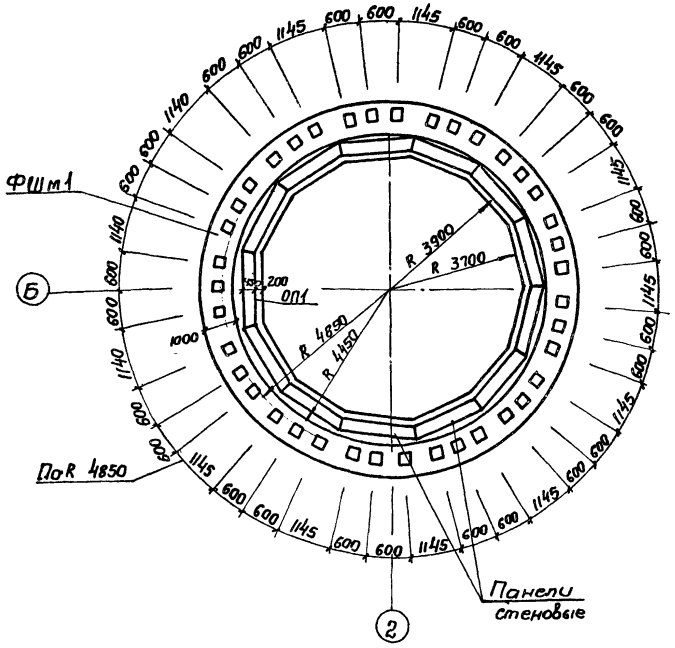


## Деталь фиксации колодца до опускания

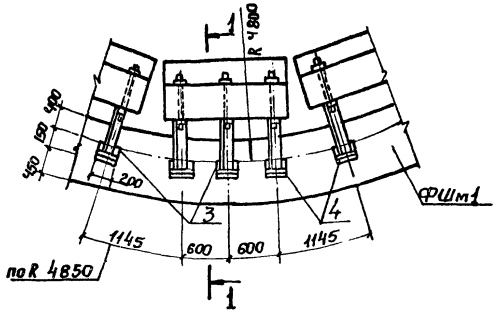


## Схема армирования форшахты ФШм1

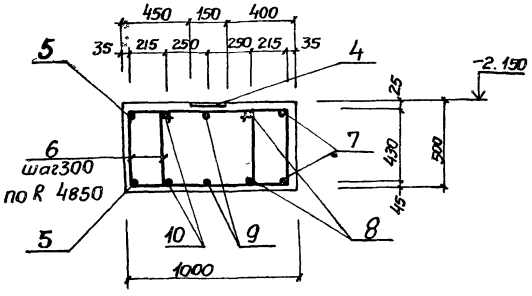


## Спецификация к схеме расположения опорных блоков и форшахты

| Марка, поз. | Обозначение | Наименование | Кол. | Масса ед.кг. | Примечание |
|---|---|---|---|---|---|
| | | | | | |
| ФШм1 | лист4 | Форшахта ФШм1 | 1 | | |
| ОП1 | 902-1-82.83-КЖИ-ОП1 | Опорный блок ОП1 | 13 | 650 | |
| 1 | ГОСТ 7798-70* | Болт М22х220 с гайкой | 39 | 0,83 | |
| 2 | 902-1-82.83-КЖИ-МС2 | Изделие соединительное МС2 | 39 | 26,9 | |
| 3 | | Б-63х63х6 ГОСТ 8509-72* 300 / Уголок В.Г.3 кп2-1 7Т14-1-3023.ЯП | 39 | 1,14 | |

## Спецификация элементов форшахты ФШм1

| Формат | Зона | Поз. | Обозначение | Наименование | Кол. | Примечание |
|---|---|---|---|---|---|---|
| | | | | | | |
| | | | | Сборочные единицы | | |
| | | 4 | 1.400-15. Вып.1.410-04 | Изделие закладное МН 403-1 | 39 | |
| | | | | Детали | | |
| Б4 | | 5* | | ф20А-III ГОСТ 5781-82 е=34620 | 2 | 85,37кг |
| Б4 | | 6* | | ф8А-I ГОСТ 5781-82 е=2490 | 202 | 0,98 кг |
| Б4 | | 7* | | ф20А-III ГОСТ 5781-82 е=28780 | 2 | 70,97кг |
| Б4 | | 8* | | ф20А-III ГОСТ 5781-82 е=30130 | 2 | 74,30кг |
| Б4 | | 9* | | ф20А-III ГОСТ 5781-82 е=31200 | 2 | 78,17кг |
| Б4 | | 10* | | ф20А-III ГОСТ 5781-82 е=33270 | 2 | 82,04кг |
| | | | | Материалы | | |
| | | | | Бетон марки М200, В4, Мрз150 | 15,6 | м3 |

* Поз. 5-10 см. Ведомость деталей

## Ведомость расхода стали на элемент, кг

| Марка элемента | Изделия арматурные | | | | | Изделия закладные | | | | | Общий расход |
|---|---|---|---|---|---|---|---|---|---|---|---|
| | Арматура класса | | | | Всего | Арматура класса | | Прокат марки | | Всего | |
| | А-I | | А-III | | | А-III | | Ст3 кп2 | | | |
| | ГОСТ 5781-82 | | | | | ГОСТ 5781-82 | | ГОСТ 103-76 | | | |
| | ф8 | Umoго | ф20 | Umoго | | ф8 | Umoго | δ=6 | Umoго | | |
| ФШм1 | 198,0 | 198,0 | 781,7 | 781,7 | 979,7 | 19,5 | 19,5 | 54,6 | 54,6 | 74,1 | 1053,8 |

## 1-1

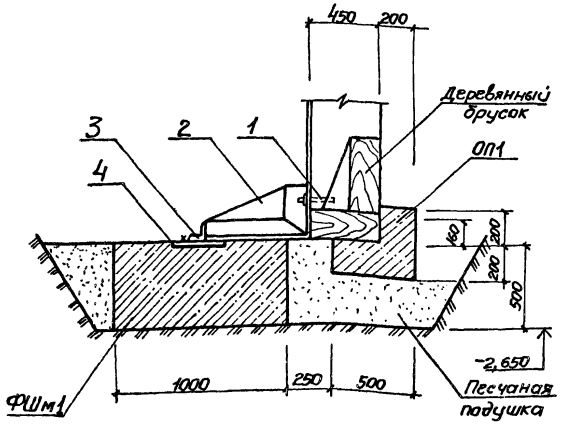


## Деталь фиксации колодца после опускания

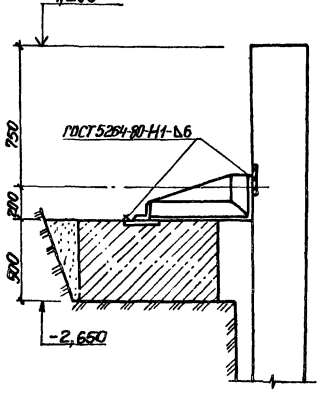


## Ведомость деталей

| Поз. | Эскиз |
|---|---|
| 5 | ф. 10830, 1200 |
| 6 | 75, 740, 12,45 |
| 7 | ф 8970, 1200 |
| 8 | ф 9400, 1200 |
| 9 | ф 9900, 1200 |
| 10 | ф 10400, 1200 |

1. Поз. 5,7-10 сварить между собой при установке.
2. Сварку поз.5,7-10 выполнять согласно СН 393-78.

Привязан

Инв.№

| | | | |
|---|---|---|---|
| Нач.отд. | Шейко | | |
| Н.контр. | Сокольская | | |
| Гл.спец. | Постников | | |
| Рук.гр. | Мазалова | | |
| Вед.инж. | Онорин | | |
| Инженер | Филиппова | | |

ТП 902-1-82.83-КЖ

Канализационная насосная станция производительностью 35-230 м³/ч напором 11-48 м

Схема расположения опорных блоков и форшахты

| Стадия | Лист | Листов |
|---|---|---|
| Р | 4 | |

Госстрой СССР Союзводоканалпроект Харьковский Водоканалпроект

## Схема расположения стеновых панелей

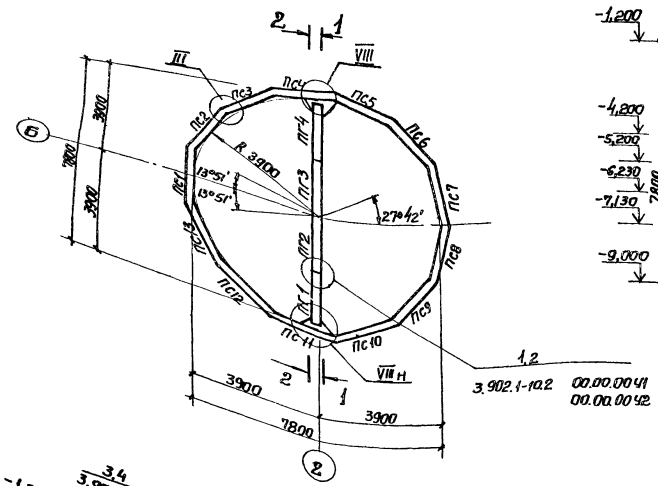


## Развертка наружной стены

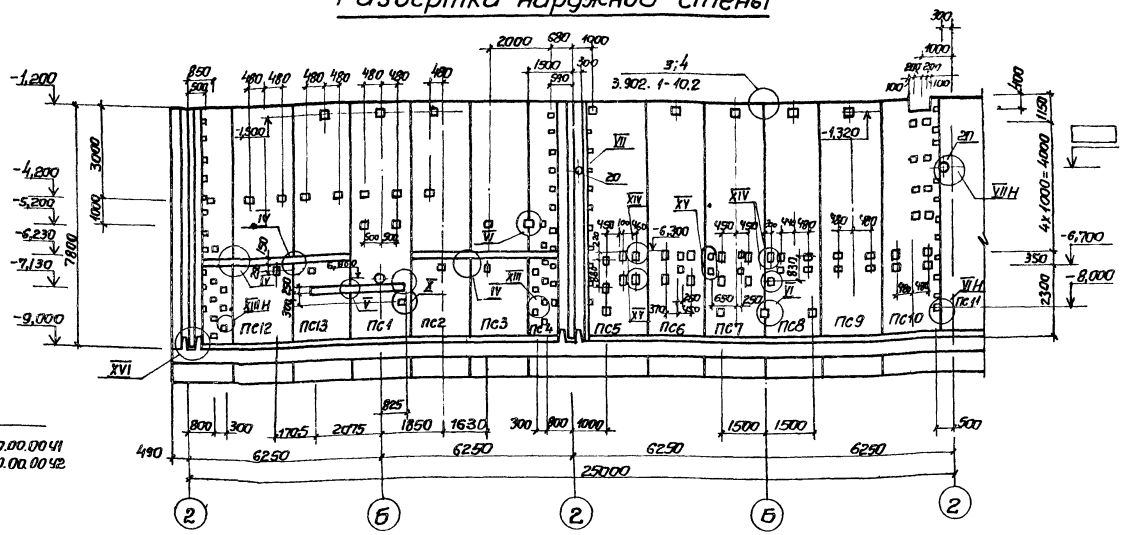


## 1-1

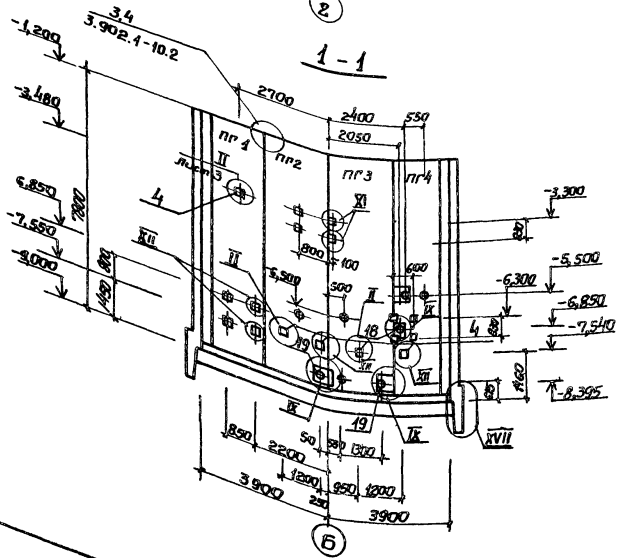


## 2-2

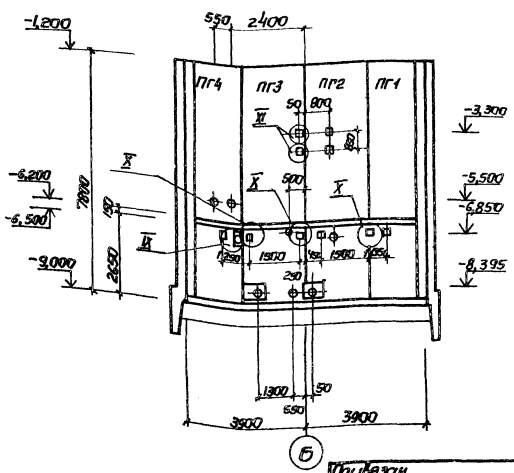


1. Узлы представлены на л. □ 10
2. Узлы XIII, XV только для клиновидного стыка
3. После монтажа сальников и приварки стержней отверстие в стене забетонировать бетоном марки М300 на мелком заполнителе.

| | | | | |
|---|---|---|---|---|
| Привязан | Нач. отд. | Шейко | | ТП 902-1-82.83-КЖ |
| | Н. контр. | Сокольская | | |
| | Гл. спец. | Постников | | Канализационная насосная станция производительностью 35-230 м³/ч напором 11-48 м |
| | Рук. гр. | Мазалова | | Схема расположения стеновых панелей |
| Инв. № | Ведущ. инж. | Однирал | | |
| | Инженер | Филиппова | | |

| Стадия | Лист | Листов |
|---|---|---|
| Р | 5 | |

Госстрой СССР Союзводоканалпроект Харьковский Водоканалпроект

19306-01 8

1-1

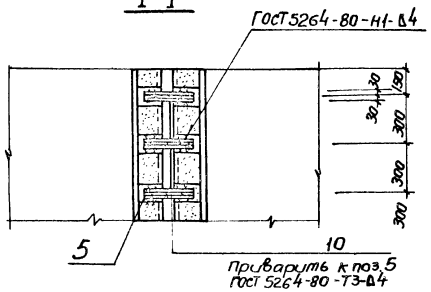


2-2

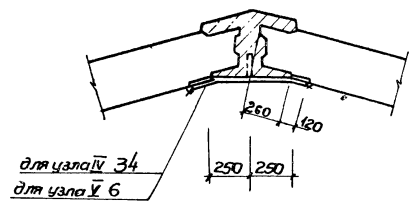


5-5

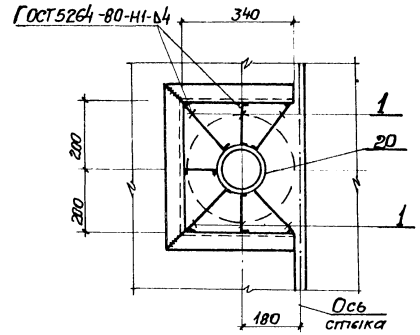


III

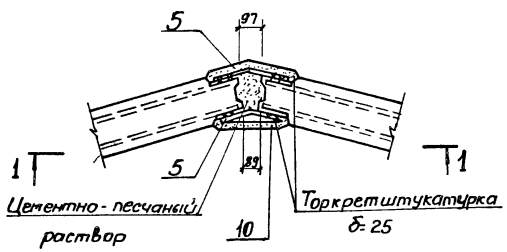


IV V

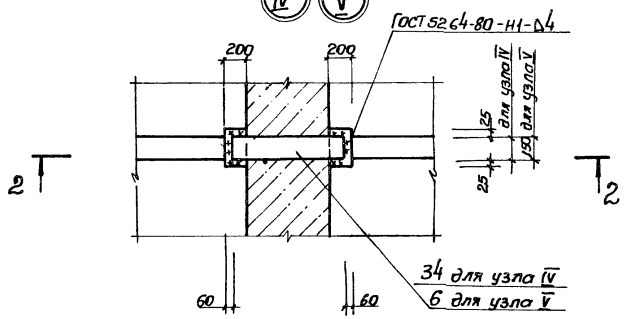


4-4

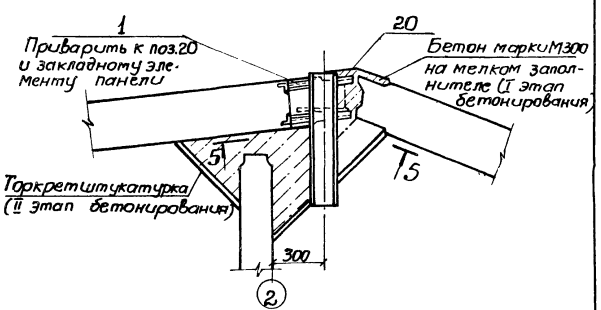


VI XIV

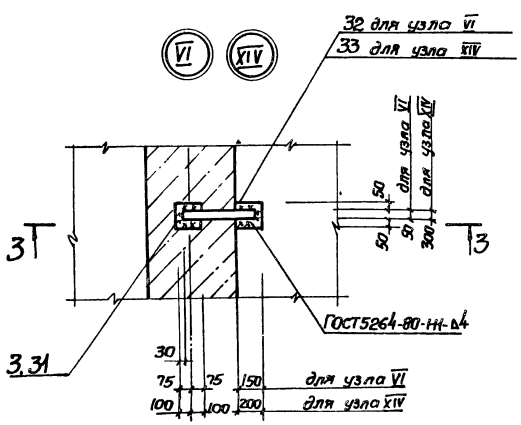


3-3

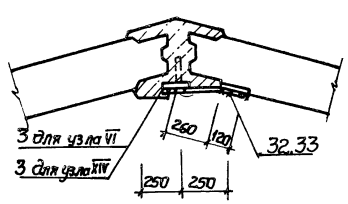


VII

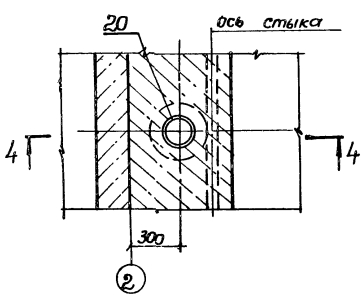


1. Детали соединения стержней сваркой см. лист 10.
2. Сварку выполнить по всему периметру соединительного элемента.

| | | | | | | | |
|---|---|---|---|---|---|---|---|
| | | | | | ТП 902-1-82.83-КЭЖ | | |
| Привязан | | | | | | | |
| | | | Нач. отд. | Шейка | Канализационная насосная станция производительностью 35-290 м³/ч напором 11-49 м | Стадия | Лист | Листов |
| | | | Н. контр. | Сакольский | | Р | 6 | |
| | | | Гл. спец. | Постников | | | | |
| | | | Рук. гр. | Магалева | Схема расположения стеновых панелей. Узлы I-VII, XIV. Шпоночный стык | Госстрой СССР Союзводоканалниипроект Харьковский Водоканалпроект | | |
| | | | Вед. инж. | Однорал | | | | |
| Инв.№ | | | Инженер | Ришилова | | | | |

19306-01 9

Инв.№ подл. | Подпись и дата | Взам.инв.№

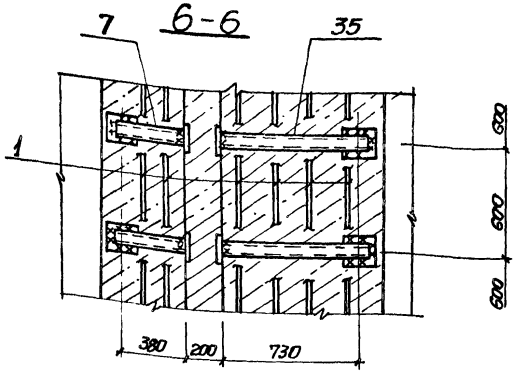


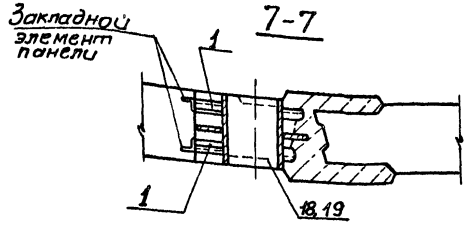


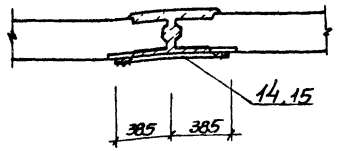


IX

X

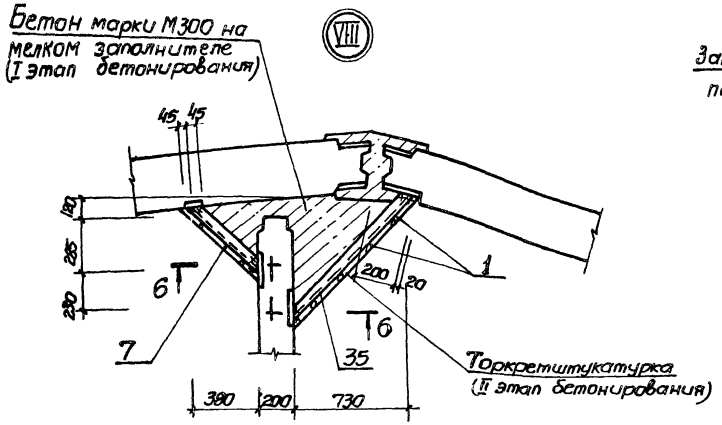


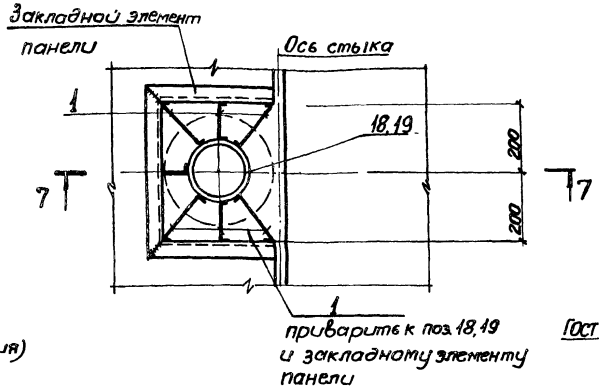


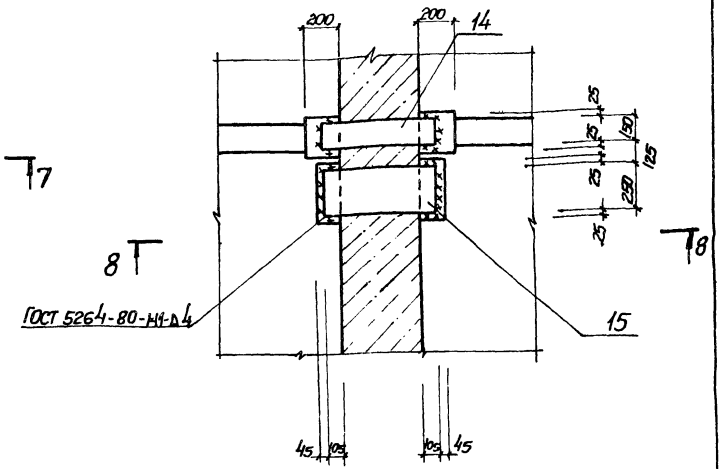


Детали соединения стержней сваркой см. лист 10.

XI

XII

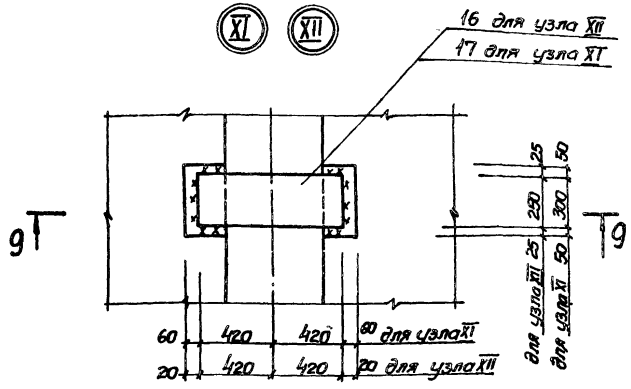


9-9

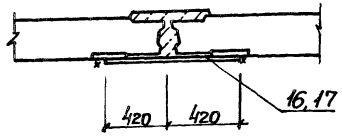


| | | | | | | | |
|---|---|---|---|---|---|---|---|
| Привязан | | | | ТП 902-1-82.83-КЖС | | | |
| | Нач.отд | Шейко | | Канализационная насосная станция производительностью 35-230 м³/ч напором 11-48 м | Стадия | Лист | Листов |
| | Н.контр. | Соколовская | | | Р | 7 | |
| | Гл.спец. | Костников | | | | | |
| | Рук.гр. | Мазалова | | Схема расположения стеновых панелей. Узлы VIII-XII. Шпоночный стык | Госстрой СССР Союзводоканалпроект Сантехпроект Водоканалпроект | | |
| Инв.№ | Вед.инж. | Однорал | | | | | |
| | Инженер | Филиппова | | | | | |

19306-01

Типовой проект 902-1-82.83 Альбом IV

1-1

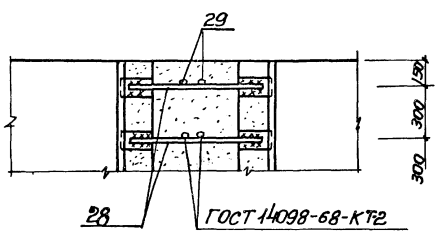


3-3

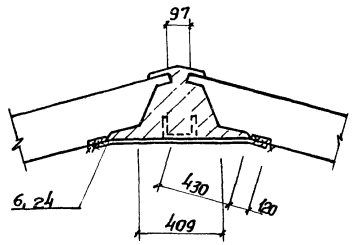


4-4

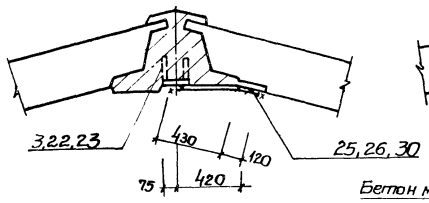


5-5

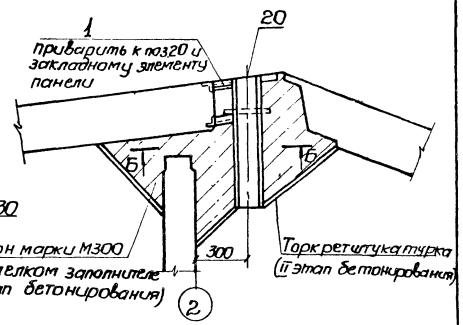


III

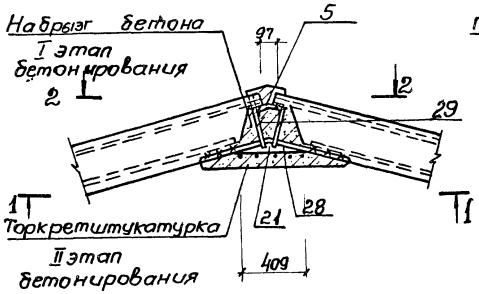


IV V

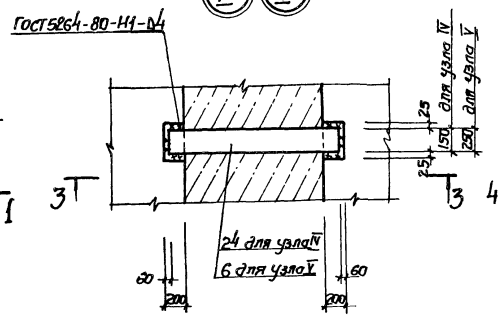


VI XIII

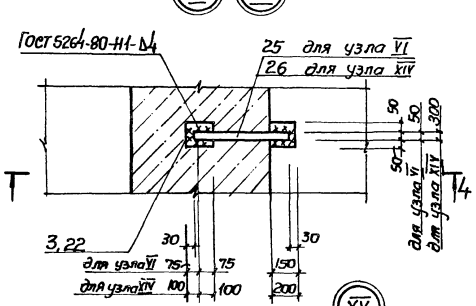


VII

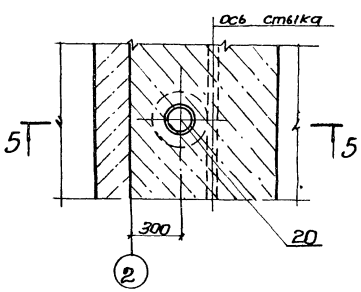


XV

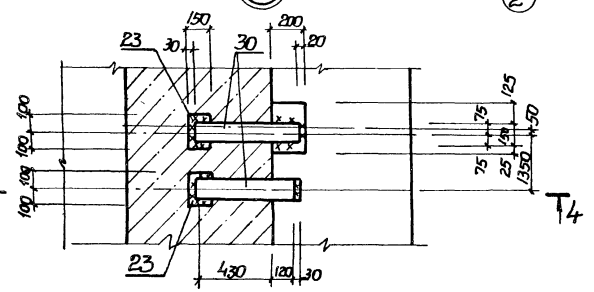


2-2

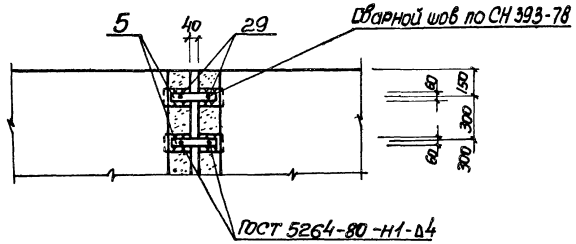


6-6

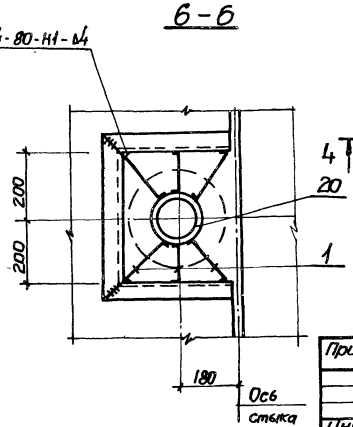


| | | | | | | | |
|---|---|---|---|---|---|---|---|
| Привязан | | Нач.отд. | Шейка | | ТП 902-1-8283-КЖС | | |
| | | Н.контр. | Сокольская | | Канализационная насосная станция производительностью 35-230 м³/ч напором 11-48 м | Стадия Р | Лист 8 | Листов |
| | | Гл.спец. | Постников | | | | | |
| | | Рук.гр. | Мазалова | | Схема расположения стеновых панелей. Узлы III-VII, XIII, XV клиновидный стык | Госстрой СССР Союзводоканалпроект Харьковский Водоканалпроект | | |
| | | Вед.инж. | Однорал | | | | | |
| Инв. № | | Инженер | Филиппова | | | | | |

19306-01 11

Инв.№ подл. | Подпись и дата | Взам.инв.№

## 7-7

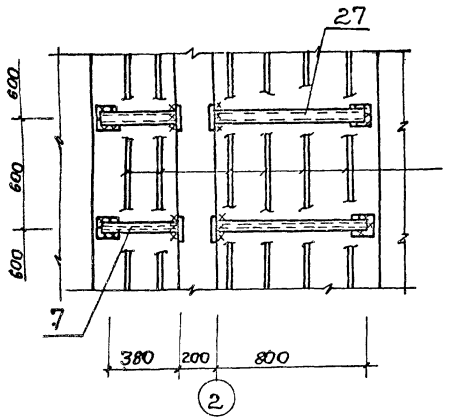


## 8-8

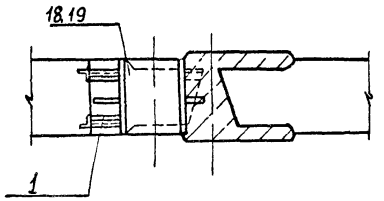


## 12-12
(для узла XI)

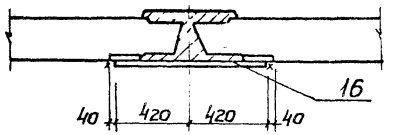


## 9-9

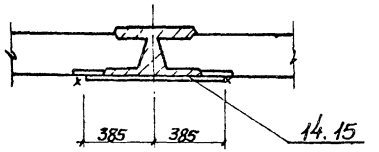


## 11-11
(для узла XII)

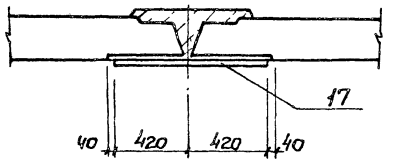


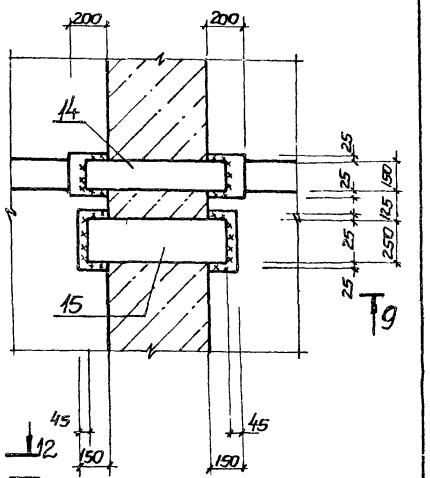


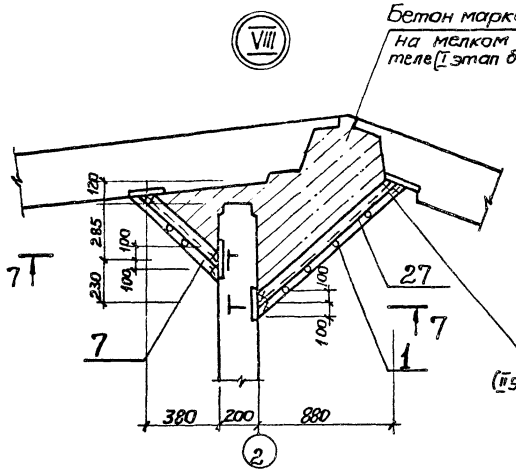


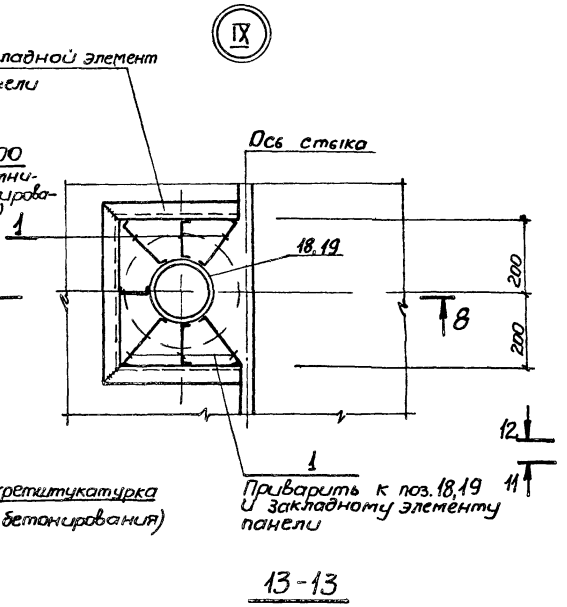


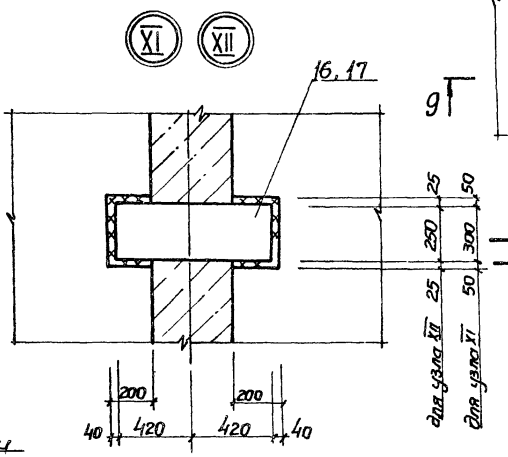


Детали соединения стержней сваркой см. лист 10.

## 13-13

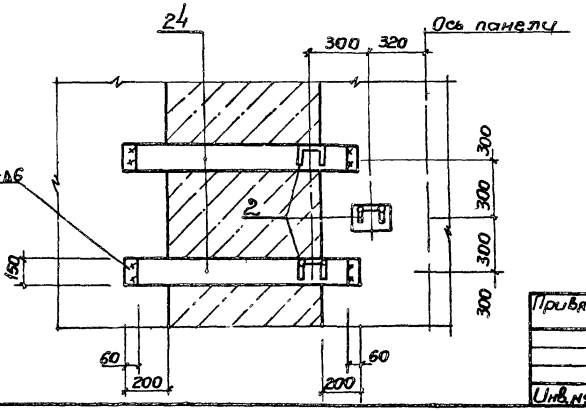


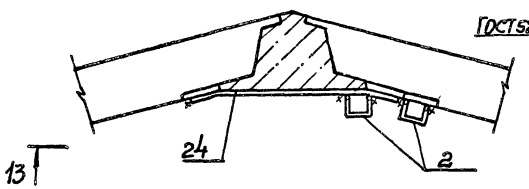


| | | | | | |
|---|---|---|---|---|---|
| Привязан | | | | ТП 902-1-8283-КЭС | |
| | Нач.отд. | Шейко | | Канализационная насосная станция производительностью 35-250 м³/ч напором 11-48м. Схема расположения стеновых панелей. Узлы VIII - XIII. Клиновидный стык | Стадия: Р; Лист: 9; Листов: |
| | Н.контр. | Сакалевская | | | |
| | Гл.спец. | Постников | | | |
| | Рук.гр. | Мазалова | | | |
| | Вед.инж. | Одинцов | | | Госстрой СССР Союзводоканалпроект г. Горьковский водоканалпроект |
| Инв.№ | Инженер | Филиппова | | | |
| | | | | 19306-01 | 12 |

Инв. № подл. | Подпись и дата | Взам. инв. №

XVI

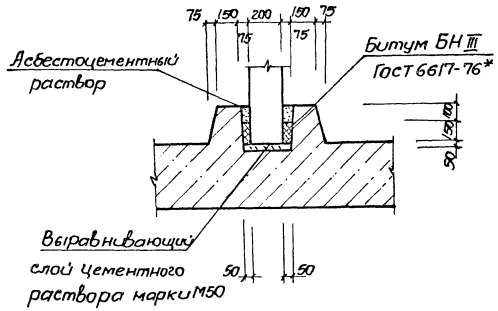


XVII

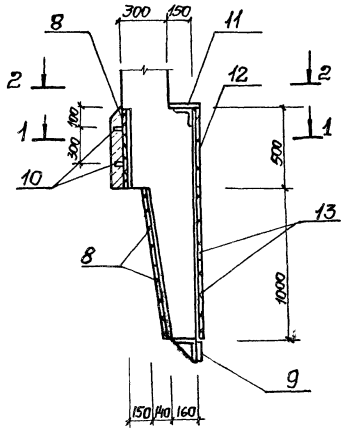


1 - 1

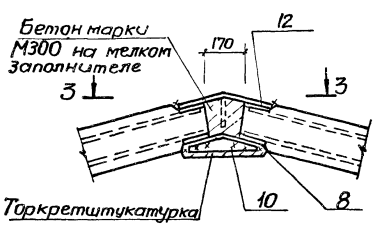


2 - 2

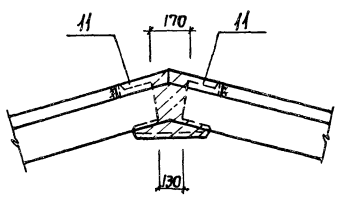


3 - 3

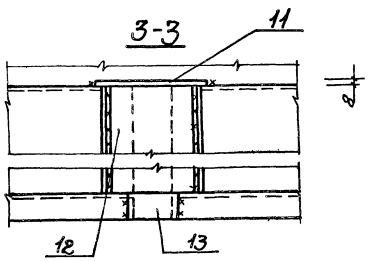


## Сварные соединения арматурных стержней к закладным

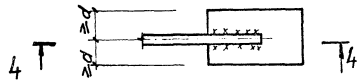


h - высота сварного шва ($0{,}25d \div 1{,}2d$, но не менее 4 мм)
в - ширина сварного шва
е - длина сварного шва
d - диаметр стыкуемых стержней
δ - толщина закладных деталей ($\frac{\delta}{d} > 0{,}3$)

4 - 4

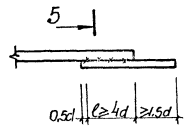


5 - 5

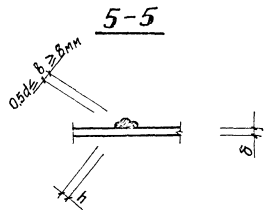


1. Сварку следует выполнять в соответствии с „Указаниями по сварке соединений арматуры и закладных деталей железобетонных конструкций" СН 393-78.

2. Соединение стержней арматуры с закладными деталями панелей выполняется ручной дуговой сваркой внахлестку двухсторонними фланговыми швами.

3. Для сварных соединений стержней арматуры с закладными деталями следует применять электроды по ГОСТ 9467-75:

для арматуры класса А-I - Э42, Э46, Э42А, Э46А;

для арматуры класса А-III - Э42А, Э46А, Э50А.

4. Для узла XVII все сварные швы по ГОСТ 5264-80- Н1-Б6.

| | | | | | | | |
|---|---|---|---|---|---|---|---|
| | | | | | ТП 902-1-82.83-КЖС | | |
| Привязан | | | | | | | |
| | | | | | | | |
| Инв.№ | Нач.отд. | Шейко | | | Канализационная насосная станция производительностью 35-230 м³/ч напором 11-48 м. Схема расположения стеновых панелей. Узлы XVI, XVII. | Стадия | Лист | Листов |
| | Н. контр. | Сокальская | | | | Р | 10 | |
| | Гл. спец. | Постникова | | | | | | |
| | Рук. гр. | Мазалова | | | | Госстрой СССР Оргтехстройкомбинат Сарыбашского Волгоканалпроект | | |
| | Вед. инж. | Одинорал | | | | | | |
| | Инженер | Филиппова | | | | | | |
| | | | | | 19306-01 | 13 | | |

Инв.№ подл. | Подпись и дата | Взам.инв.№

Альбом IV

Типовой проект 902-1-82.83

| Марка, поз. | Обозначение | Наименование | Кол. | Масса ед, кг. | Примечание |
|---|---|---|---|---|---|
| | | Панели стеновые | | | |
| ПС1 | 902-1-82.83-КЖИ-ПС1 | 2ПС78-2 □-1 | 1 | 12425 | |
| ПС2 | -01 | 2ПС78-2 □-2 | 1 | 12425 | |
| ПС3 | -02 | 2ПС78-2 □-3 | 1 | 12425 | |
| ПС4 | -03 | 2ПС78-2 □-4 | 1 | 12425 | |
| ПС5 | -04 | 2ПС78-2 □-5 | 1 | 12425 | |
| ПС6 | -05 | 2ПС78-2 □-6 | 1 | 12425 | |
| ПС7 | -06 | 2ПС78-2 □-7 | 1 | 12425 | |
| ПС8 | -07 | 2ПС78-2 □-8 | 1 | 12425 | |
| ПС9 | -08 | 2ПС78-2 □-9 | 1 | 12425 | |
| ПС10 | -09 | 2ПС78-2 □-10 | 1 | 12425 | |
| ПС11 | -10 | 2ПС78-2 □-11 | 1 | 12425 | |
| ПС12 | -11 | 2ПС78-2 □-12 | 1 | 12425 | |
| ПС13 | -12 | 2ПС78-2 □-13 | 1 | 12425 | |
| | | Панели перегородочные | | | |
| ПГ1 | -ПГ1 | ПГ78.18-У1 □-1а | 1 | 6970 | |
| ПГ2 | -01 | ПГ78.20-Б1 □-б | 1 | 7270 | |
| ПГ3 | -02 | ПГ78.20-Б1 □-в | 1 | 7270 | |
| ПГ4 | -03 | ПГ78.18-У1 □-а | 1 | 6970 | |
| Узел 3,4 | | ф10А-III ГОСТ 5781-82 е=700 | 128 | 0,43 | |
| 1 | | ф6А-I ГОСТ 5781-82 | п.м. 104 | 0,22 | |
| | | Изделия закладные | | | |
| 2 | 1.400-15, вып.1, 810 | МН801 | 18 | | |
| 3 | 902-1-82.83-КЖИ-МН3 | МН3 | 6 | | |

| Марка, поз. | Обозначение | Наименование | Кол. | Масса ед, кг | Примечание |
|---|---|---|---|---|---|
| | | Изделия соединительные | | | |
| 4 | 902-1-82.83-КЖИ-МС1 | МС1 | 5 | | |
| 5 | 3.902.1-10.1.00.26.00-01 | МС2 | 312 | | |
| 6 | 902-1-82.83-КЖИ-МС9-01 | МС10 | 3 | | |
| 7 | 3.902.1-10.2.00.19.00-12 | МС12 | 22 | | |
| 8 | -10.1.00.26.00-26 | МС27 | 39 | | |
| 9 | -34 | МС35 | 13 | | |
| 10 | 00.29.00-01 | МС55 | 26 | | |
| 11 | -04 | МС58 | 26 | | |
| 12 | 00.32.00-01 | МС65 | 13 | | |
| 13 | -09 | МС73 | 26 | | |
| 14 | | Полоса Б-2 10х150 ГОСТ103-76 Вст3кп2 ГОСТ535-79 е=770 | 3 | | |
| 15 | | Полоса Б-10х250 ГОСТ82-70* Вст3кп2-1 ТУ14-1-3023-80 е=770 | 3 | | |
| 16 | | Полоса Б-10х300 ГОСТ82-70* Вст3кп2-1 ТУ14-1-3023-80 е=840 | 4 | | |
| 17 | | Полоса Б-10х250 ГОСТ82-70* Вст3кп2-1 ТУ14-1-3023-80 е=840 | 4 | | |
| | | Сальники | | | |
| 18 | 3.901-5 | Ду50 е=200 | 1 | | |
| 19 | 3.901-5 | Ду150 е=200 | 2 | | |
| 20 | 3.901-5 | Ду200 е=800 | 2 | | |
| | | Переменные данные для исполнений | | | |
| | | Клиновидный стык | | | |
| 21 | ГОСТ 2715-75 | Сетка 0,5 проволочная 5,0х50 В=400 d=7800 | 13 | | |
| | | Изделия закладные | | | |
| 22 | 1.400-15, вып.1, 1.20-44 | МН112-3 | 3 | | |
| 23 | 160-26 | МН150-3 | 2 | | |

| Марка, поз. | Обозначение | Наименование | Кол. | Масса ед, кг. | Примечание |
|---|---|---|---|---|---|
| | | Изделия соединительные | | | |
| 24 | 902-1-82.83-КЖИ-МС4 | МС4 | 12 | | |
| 25 | -МС5 | МС5 | 3 | | |
| 26 | -МС5-03 | МС8 | 6 | | |
| 27 | 3.902.1-10.1.00.19.00-18 | МС20 | 18 | | |
| 28 | 00.27.00-01 | МС43 | 312 | | |
| 29 | 00.28.00-02 | МС52 | 624 | | |
| 30 | | Полоса В-2 10х150 ГОСТ103-76 Вст3кп2 ГОСТ535-79 е=670 | 2 | | |
| | | Шпоночный стык | | | |
| 31 | 1.400-15, вып.1, 120-40 | Изделие закладное МН111-5 | 3 | | |
| | | Изделия соединительные | | | |
| 5 | 3.902.1-10.1.00.26.00-01 | МС2 | 312 | | |
| 32 | 902-1-82.83-КЖИ-МС5-01 | МС6 | 3 | | |
| 33 | -02 | МС7 | 16 | | |
| 34 | -МС9 | МС9 | 6 | | |
| 35 | -МС11 | МС11 | 22 | | |
| 10 | 3.9021-10.1.00.29.00-01 | МС55 | 312 | | |

Инв. № подл. | Подпись и дата | Взам. инв. №

Привязан

Инв. №

| | | |
|---|---|---|
| Нач. отд. | Шейко | |
| Н. контр. | Сокольская | |
| Гл. спец. | Постников | |
| Рук. гр. | Мазалова | |
| Вед. инж. | Однорал | |
| Инженер | Филиппова | |

ТП 902-1-82.83-КЖ

Канализационная насосная станция производительностью 35-230 м³/ч напором 11-48 м

Схема расположения стеновых панелей. Спецификация

| Стадия | Лист | Листов |
|---|---|---|
| Р | 11 | |

Госстрой СССР Ооо03 Водоканалпроект Харьковский Водоканалпроект

19306-01 14

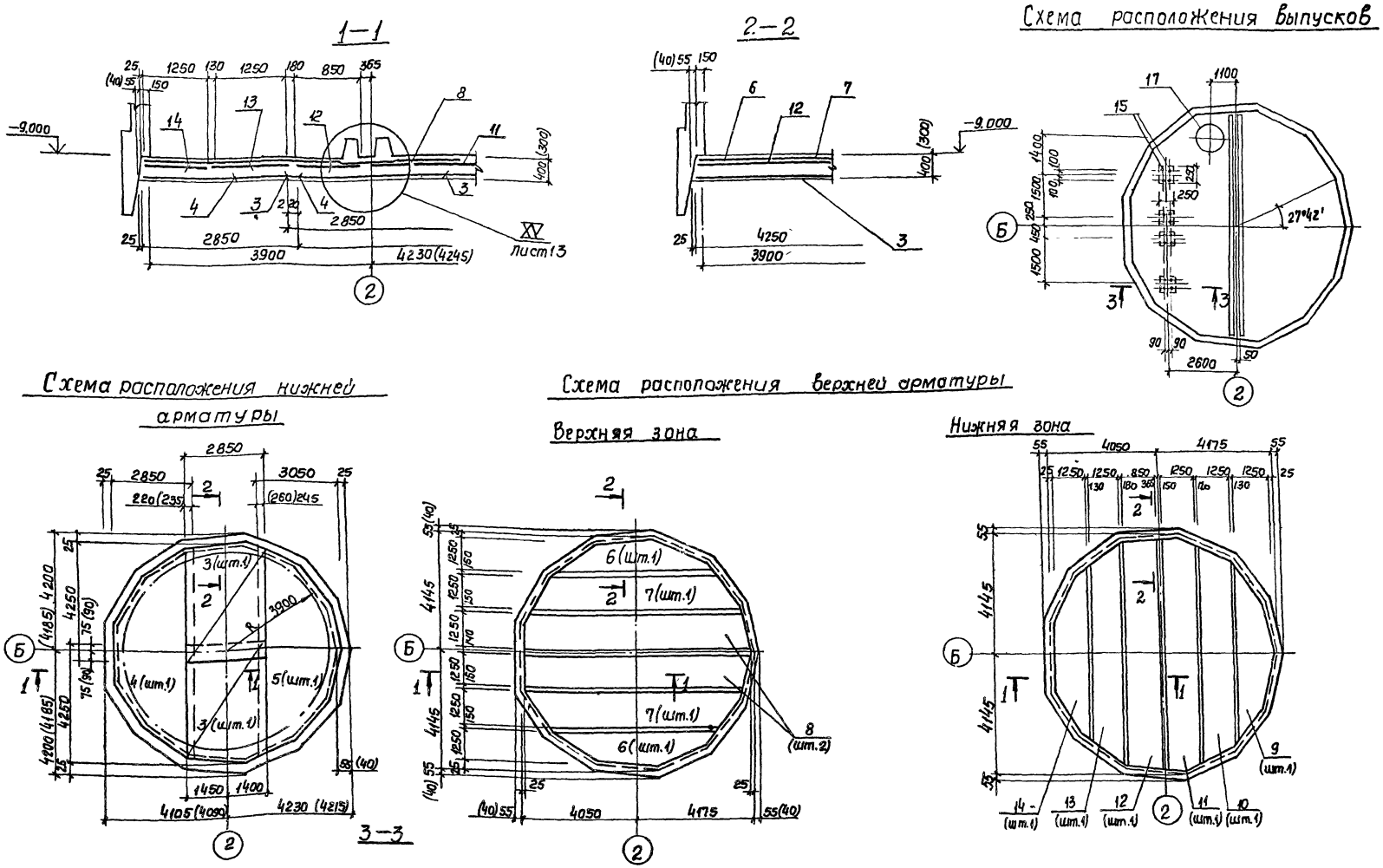


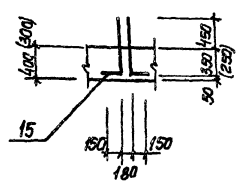

1. Размеры в скобках даны для сухих грунтов
2. Защитный слой бетона для рабочей арматуры: нижней - 35мм, верхней - 20 мм.

| | | | | | | |
|---|---|---|---|---|---|---|
| Привязан | Нач.отд. | Шейко | | ТП 902-1-82.83 - КЖ | | |
| | Н.контр. | Сокольская | | Канализационная насосная станция производительностью 35-230м³/ч напором 11-48м. | Стадия | Лист | Листов |
| | Гл.спец. | Постников | | | Р | 12 | |
| | Рук.гр. | Мазалова | | Плита днища ПДм 1, ПДм 2. Общий вид. Схема армирования | Госстрой СССР Союзводоканалниипроект Харьковский Водоканалпроект | | |
| Инв. | Вед.инж. | Однорал | | | | | |
| | Инж. | Филиппова | | | | | |

19306-01 15

Альбом

Типовой проект 902-1-82.83

Инв. № подл. | Подпись и дата | Взам. инв. №

Альбом IV

Типовой проект 902-1-82.83

## Схема расположения каркасов днища

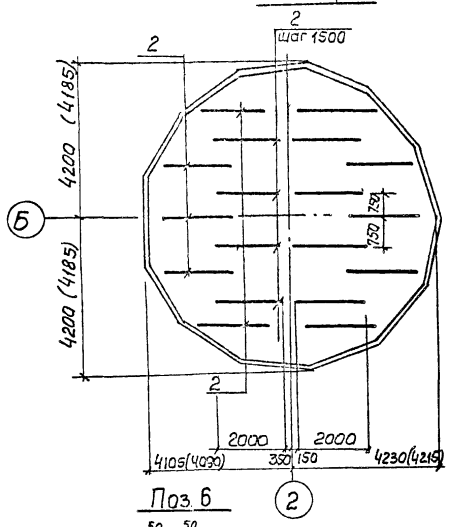


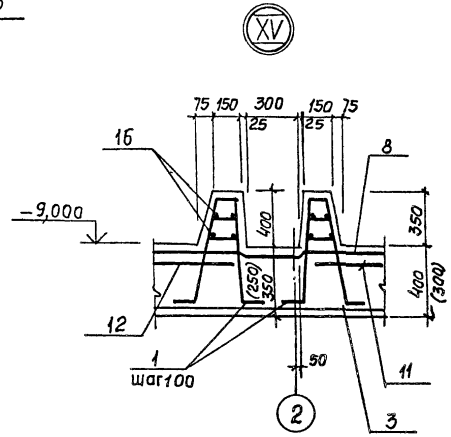


Поз. 3

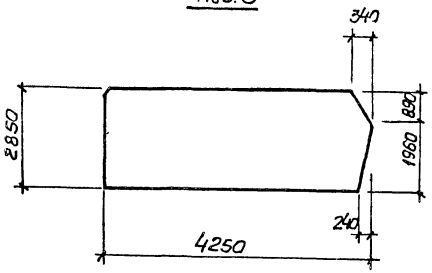


Поз. 5

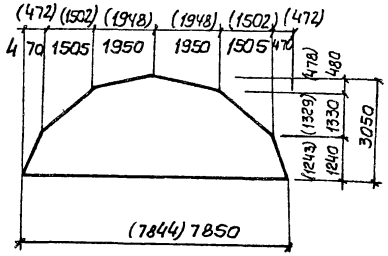


Поз. 4

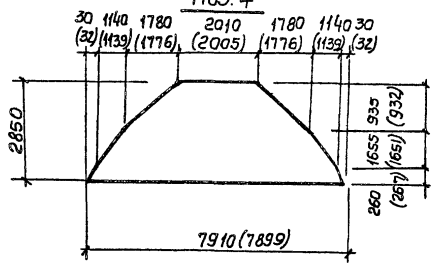


Поз 12

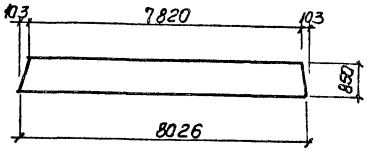


Поз. 6

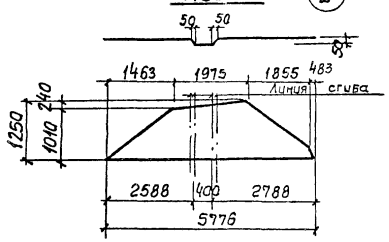


Поз. 9

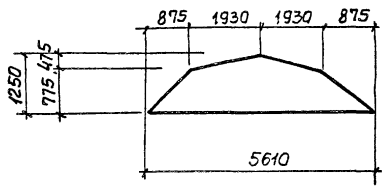


Поз. 7

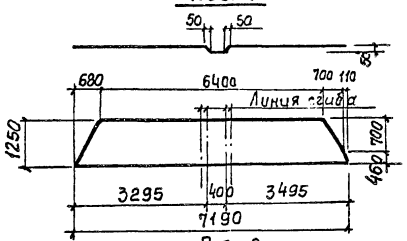


Поз. 10

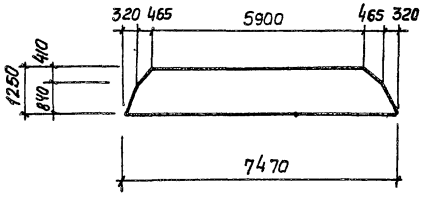


Поз. 13

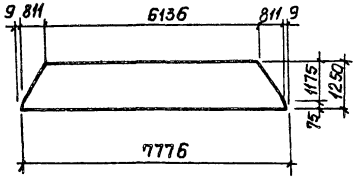


Поз. 14

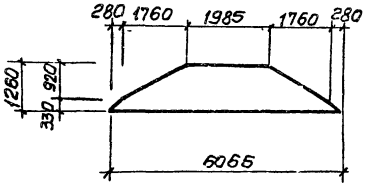


Поз. 8

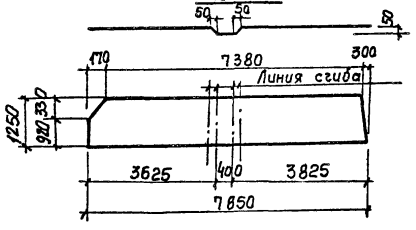


Поз. 11

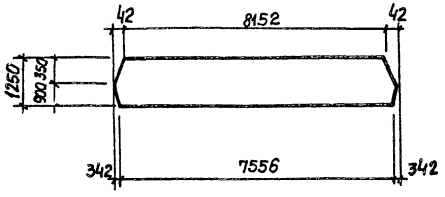


| | | | | | |
|---|---|---|---|---|---|
| Привязан | Нач.отд | Шейко | | ТП 902-1-82.83 -КЖ | |
| | Н.контр | Сокольская | | | |
| | Гл.спец | Постников | | Канализационная насосная станция производительностью 35-230 м³/ч Напором 11-48 м. | Стадия: Р; Лист: 13; Листов: |
| | Рук.гр | Мазалова | | Плита днища ПДм1. ПДм 2. Схема расположения каркасов | Госстрой СССР Союзводоканалниипроект Харьковский Водоканалпроект |
| | Ведущ | Однорал | | | |
| Инв.№ | Инженер | Филиппова | | | |

19306-01 16

Инв.№ подл. | Подпись и дата | Взам.инв.№

# Спецификация ПДм 1, ПДм 2

| Формат | Зона | Поз. | Обозначение | Наименование | Кол. | Примечание |
|---|---|---|---|---|---|---|
| | | | | **Сборочные единицы** | | |
| | | | | **Сетки арматурные** | | |
| | | 4 | ГОСТ 23279-78 | С 10АТ-200/8АТ-300 2850×7950 75/75 | 1 | |
| | | 5 | ГОСТ 23279-78 | С 10АТ-200/8АТ-300 3050×7850 125/125 | 1 | |
| | | 6 | ГОСТ 23279-78 | С 14АIII-200/8АТ-600 12850×5850 225/225 | 2 | |
| | | 7 | ГОСТ 23279-78 | С 14АIII-200/8АТ-600 1250×7250 150/150 | 2 | |
| | | 8 | ГОСТ 23279-78 | С 14АIII-200/8АТ-600 1250×7850 25/25 | 2 | |
| | | 9 | ГОСТ 23279-78 | С 10АII-200/8АТ-600 1250×5650 125/125 | 1 | |
| | | 10 | ГОСТ 23279-78 | С 10АIII-200/8АТ-600 1250×7550 175/175 | 1 | |
| | | 11 | ГОСТ 23279-78 | С 10АIII-200/8АТ-600 1250×8250 225/225 | 1 | |
| | | 12 | ГОСТ 23279-78 | С 10АIII-200/8АТ-600 850×8050 125/125 | 1 | |
| | | 13 | ГОСТ 23279-78 | С 10АIII-200/8АТ-600 1250×7850 25/25 | 1 | |
| | | 14 | ГОСТ 23279-78 | С 10АIII-200/8АТ-600 1250×6150 75/75 | 1 | |
| | | | | **Детали** | | |
| БЧ | | 15* | | ф16А III ГОСТ 5781-82, ℓ=950 | 16 | 1.50 кг |
| БЧ | | 16 | | ф6А-I ГОСТ 5781-82 п.м. | 60 | |
| | | | | **Переменные данные для исполнений** | | |
| | | | | **ПДм 1** | | |
| | | | | (для мокрых грунтов) | | |
| | | | | **Сборочные единицы** | | |
| А4 | | 1 | 902-1-82.83ЮКИ-Кр1 | Каркас плоский Кр1 | 78 | |
| | | | -Кр13 | Кр13 | 18 | |
| | | | | Сетка арматурная | | |
| | | 3 | ГОСТ 23279-78 | С 10АТ-400/20АIII-200 2850×4250 25/25 | 2 | |
| А4 | | 17 | 902-1-82.83-КЖИ-МН4 | Изделие закладное МН4 | 1 | |
| | | | | **материалы** | | |
| | | | | Бетон марки М200 | 21.7 | м³ |

| Формат | Зона | Поз. | Обозначение | Наименование | Кол. | Примечание |
|---|---|---|---|---|---|---|
| | | | | **ПДм 2** | | |
| | | | | (для сухих грунтов) | | |
| | | | | **Сборочные единицы** | | |
| А4 | | 1 | 902-1-82.83-КЖИ-Кр1-01 | Каркас плоский Кр2 | 78 | |
| | | | -Кр4 | Кр4 | 18 | |
| | | | | **Сетка арматурная** | | |
| | | 3 | ГОСТ 23279-78 | С 10АТ-400/16АIII-200 2850×4250 25/25 | 2 | |
| | | | | **материалы** | | |
| | | | | Бетон марки М200 | 16.3 | м³ |

*) Поз. 15 см. ведомость деталей

## Ведомость деталей

| Поз. | Эскиз |
|---|---|
| 15 | 800, 150 |

## Ведомость расхода стали на элемент, кг

| Марка элемента | Изделия арматурные | | | | | | | | | | | | Общий расход |
|---|---|---|---|---|---|---|---|---|---|---|---|---|---|
| | Арматура класса | | | | | | | | | | | | |
| | A-I | | | | | A-III | | | | | | | |
| | ГОСТ 5781-82 | | | | | | | | | | | | |
| | ф6 | ф8 | ф10 | | Итого | ф10 | ф12 | ф14 | ф16 | ф18 | ф20 | Итого | |
| ПДм 1 | 13.3 | 134.7 | 24.99 | | 397.9 | 177.9 | 73.4 | 715.6 | 70.8 | | 309.7 | 1377.6 | 1775.6 |
| ПДм 2 | 13.3 | 134.7 | 249.9 | | 397.9 | 177.9 | 73.4 | 715.6 | 70.8 | 250.8 | | 1318.7 | 1716.6 |

Альбом IV

Типовой проект 902-1-82.83

Инв. № подл. | Подпись и дата | Взам. инв. №

Прибязан

Инв. №

| | | |
|---|---|---|
| Нач.отд | Шейка | |
| Н. контр | Сокольская | |
| Гл.спец | Постников | |
| Рук.гр | Мазалова | |
| Вед.инж | Однорал | |
| Инж. | Филиппова | |

ТП 902-1-82.83-КЖ

Канализационная насосная станция производительностью 35-230м³/ч напором 11-48м

| Стадия | Лист | Листов |
|---|---|---|
| Р | 14 | |

Плита днища ПДм 1, ПДм 2. Спецификация

Госстрой СССР Союзводоканалниипроект Харьковский Водоканалпроект

Альбом IV

Типовой проект 902-1-82.83

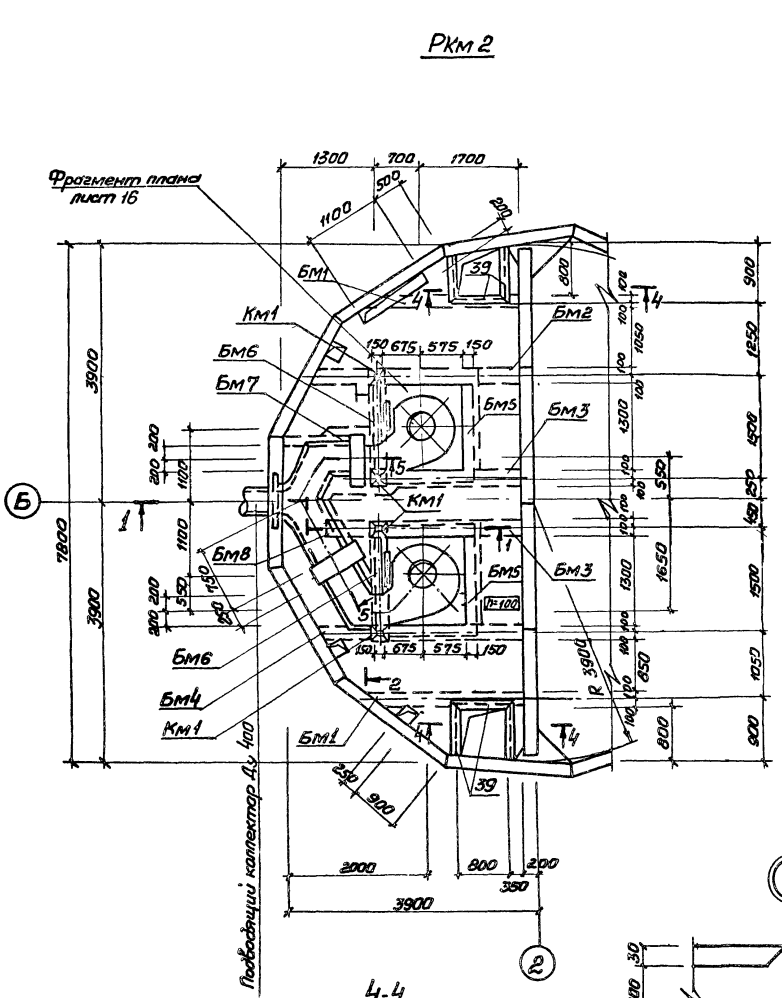


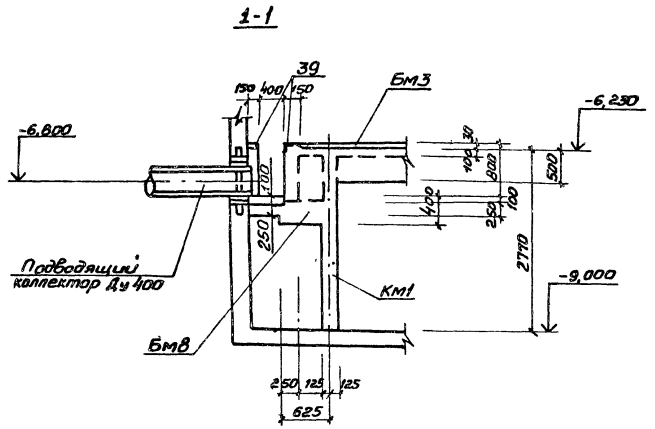


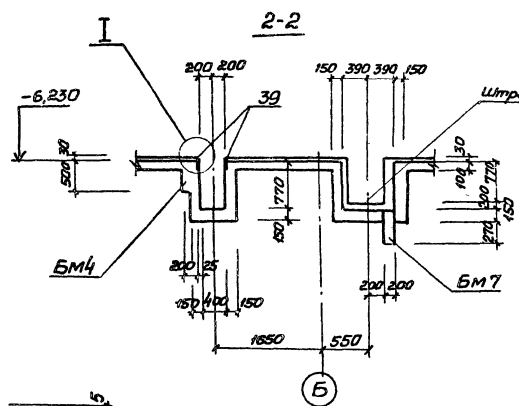


1. Внутренние поверхности лотков оштукатурить цементно-песчаным раствором состава 1:2 δ=20мм с железнением. На участке установки решеток стены затереть цементным раствором.
2. Рамы щитовых затворов установить по механическим чертежам.
3. Сечение 5-5 см. лист 16

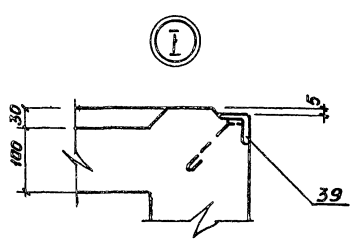


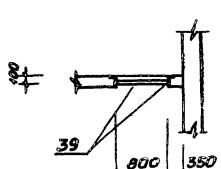


| | | | | | | |
|---|---|---|---|---|---|---|
| Привязан | Нач.отд. | Шейка | | ТП 902-1-82.83 -КЖ | | |
| | Н.контр. | Сакольская | | Канализационная насосная станция производительностью 35-230м³/ч, напором 11-48м | Стадия | Лист | Листов |
| | Гл.спец. | Постников | | | Р | 15 | |
| | Рук.гр. | Мазолова | | Перекрытие на отм.-6,200РКм2 Схема расположения (начало) | Госстрой СССР Союзводоканалниипроект Харьковский Водоканалпроект | | |
| Инв.№ | Вед.инж. | Однорал | | | | | |
| | Инж. | Филиппова | | | | | |

19306-01 18

Инв.№ дубл. | Подпись и дата | Взам.инв.№

Фрагмент плана 1. лист15

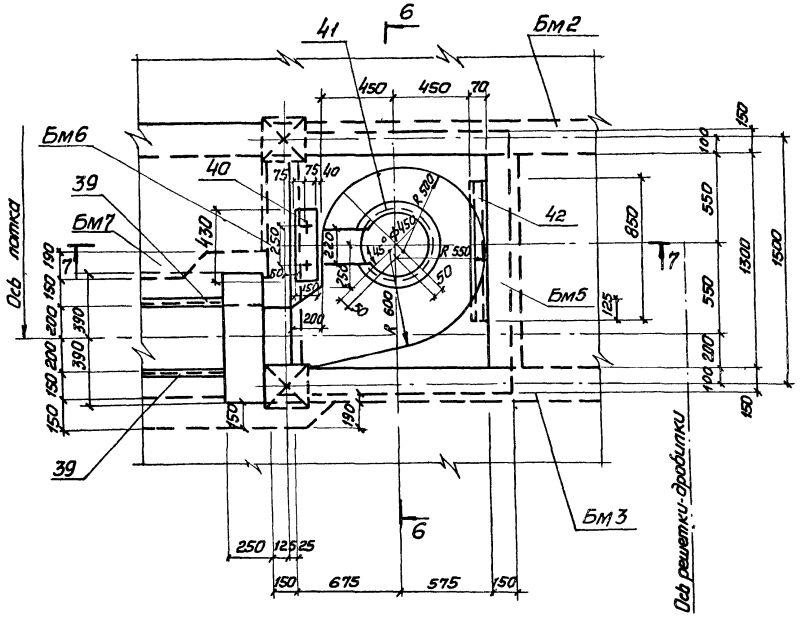


6-6

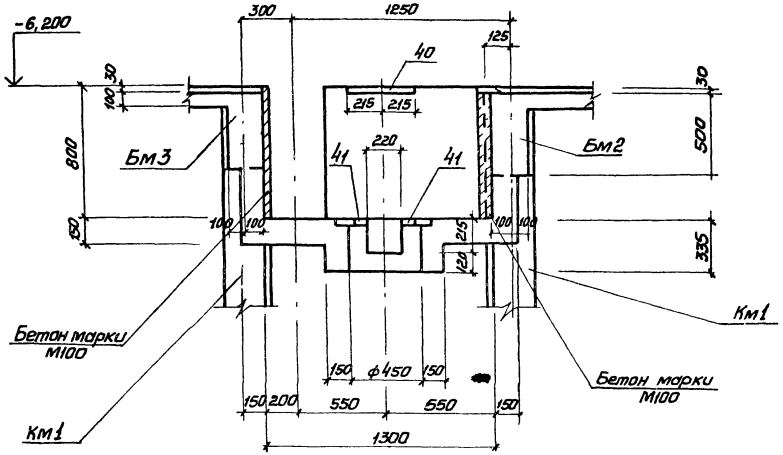


5-5
лист 15

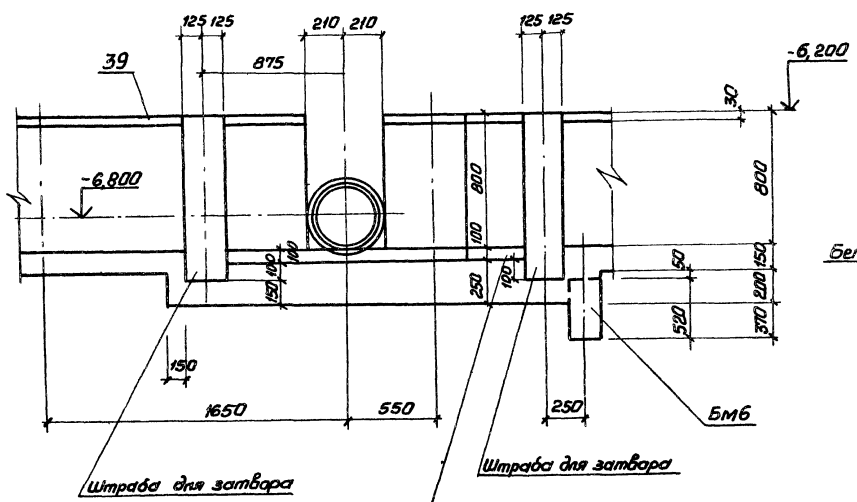


7-7

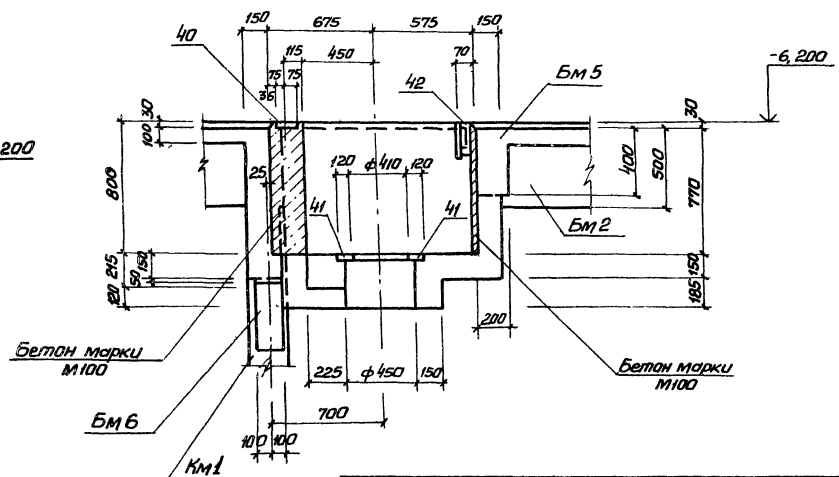


| | | | | | | |
|---|---|---|---|---|---|---|
| | | | | ТП902-1-82.83 -КЖ | | |
| Привязан | Нач.отд. | Шейко | | Канализационная насосная станция производительностью 95-230 м³/ч напором 11-48 м | Стадия | Лист | Листов |
| | Н.контр. | Сокольская | | | Р | 16 | |
| | Гл.спец. | Плетников | | Перекрытие на отм. -6,200 РКТМ2. Схема расположения (окончание) | Госстрой СССР Союзводоканалпроект Харьковский Водоканалпроект | | |
| Инв.№ | Рук.гр. | Мазалова | | | | | |
| | Вед.инж. | Оберал | | | | | |
| | Инж. | Филиппова | | | | | |

19306-01 19

Альбом IV

Типовой проект 902-1-82.83

Инв.№ подл. | Подпись и дата | Взам.инв.№

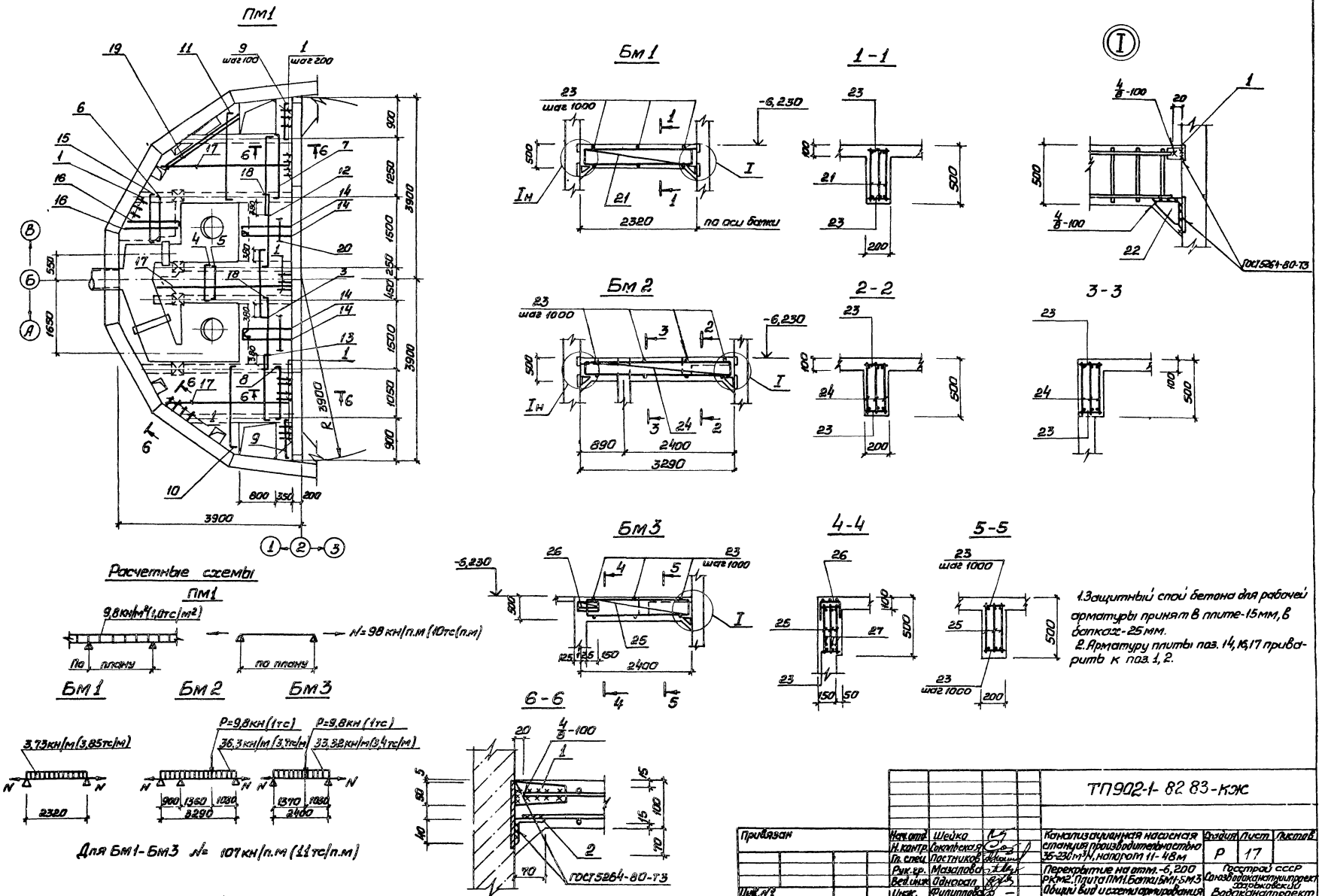


1. Защитный слой бетона для рабочей арматуры принят в плите-15мм, в балках-25мм.
2. Арматуру плиты поз. 14, 16, 17 приварить к поз. 1, 2.

ТП902-1-82 83-КЖ

| | | | | | | |
|---|---|---|---|---|---|---|
| Нач.отд. | Шейко | | Канализационная насосная станция производительностью 35-230 м³/ч, напором 11-48м | Стадия | Лист | Листов |
| Гл.спец. | Постников | | | Р | 17 | |
| Рук.гр. | Мазалова | | Перекрытие на отм.-6,200 РКМ2. Плита ПМ1. Балки БМ1-БМ3 Общий вид и схема армирования | Госстрой СССР Союзводоканалпроект Харьковский Водоканалпроект | | |
| Вед.инж. | Однорал | | | | | |
| Инж. | Филиппова | | | | | |

Привязан

Инв.№

Подпись и дата

Взам.инв.№

Типовой проект 902-1-82 83

Альбом IV

19306-01 20

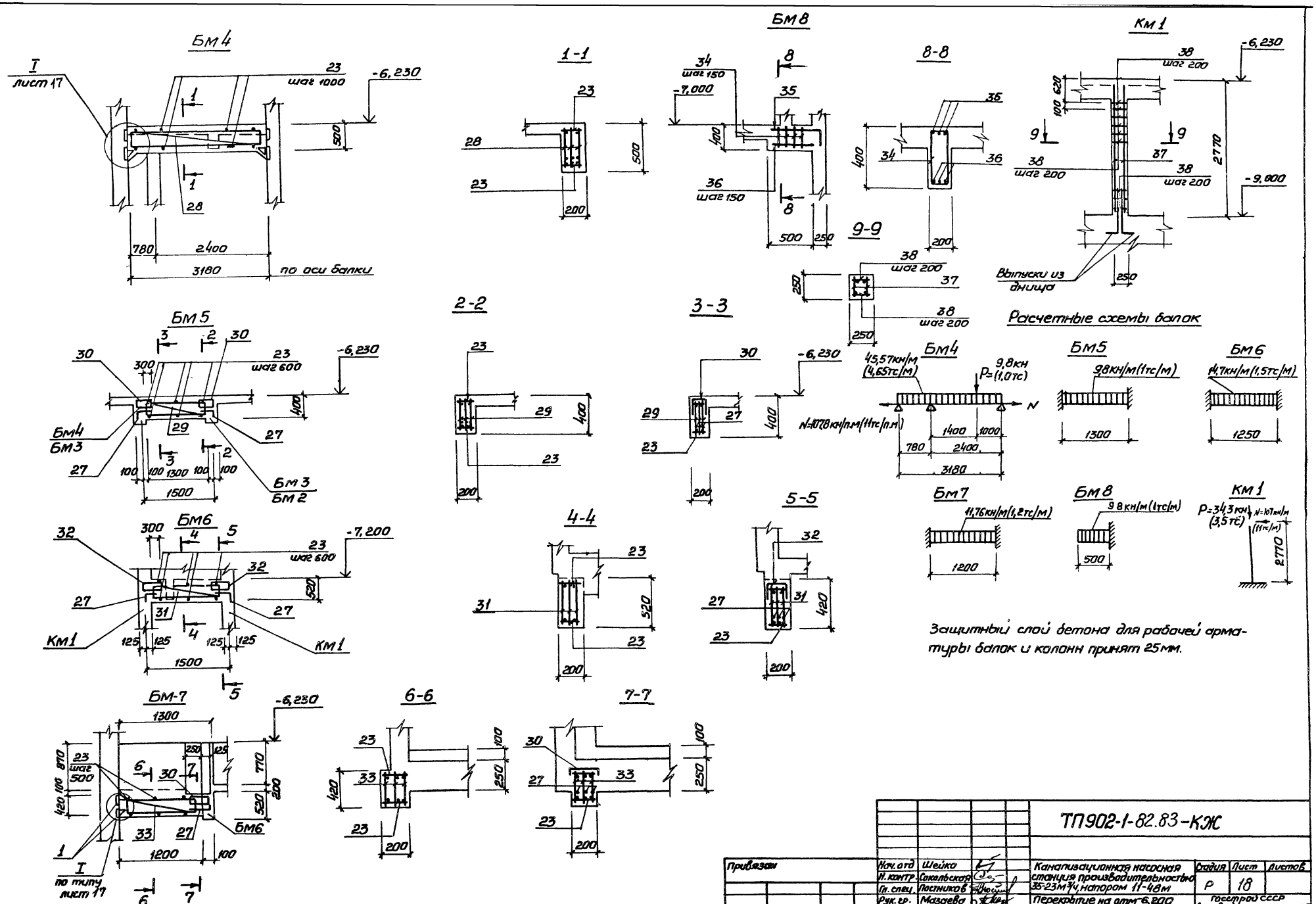


Защитный слой бетона для рабочей арматуры балок и колонн принят 25мм.

Альбом IV

Типовой проект 902-1-82.83

| | | | | | | | |
|---|---|---|---|---|---|---|---|
| | | | | | ТП902-1-82.83-КЖ | | |
| Привязан | | Нач. отд | Шейко | | Канализационная насосная станция производительностью 35-23м³/ч, напором 11-48м | Стадия | Лист | Листов |
| | | Н. контр. | Сокольская | | | Р | 18 | |
| | | Гл. спец. | Постников | | | | | |
| | | Рук. гр. | Мазаева | | Перекрытие на отм. -6,200 РКМ2 балки БМ4-БМ8. Колонна КМ1. Общий вид и схема армирования | Госстрой СССР Союзводоканалниипроект Харьковский Водоканалпроект | | |
| | | Вед. инж. | Однорал | | | | | |
| Инв. № | | Инж. | Филиппова | | | | | |

Инв. № подл. | Подпись и дата | Взам. инв. №

19306-01 21

Альбом IV

Типовой проект 902-1-82.83

Инв.№ подл. | Подпись и дата | Взам. инв.№

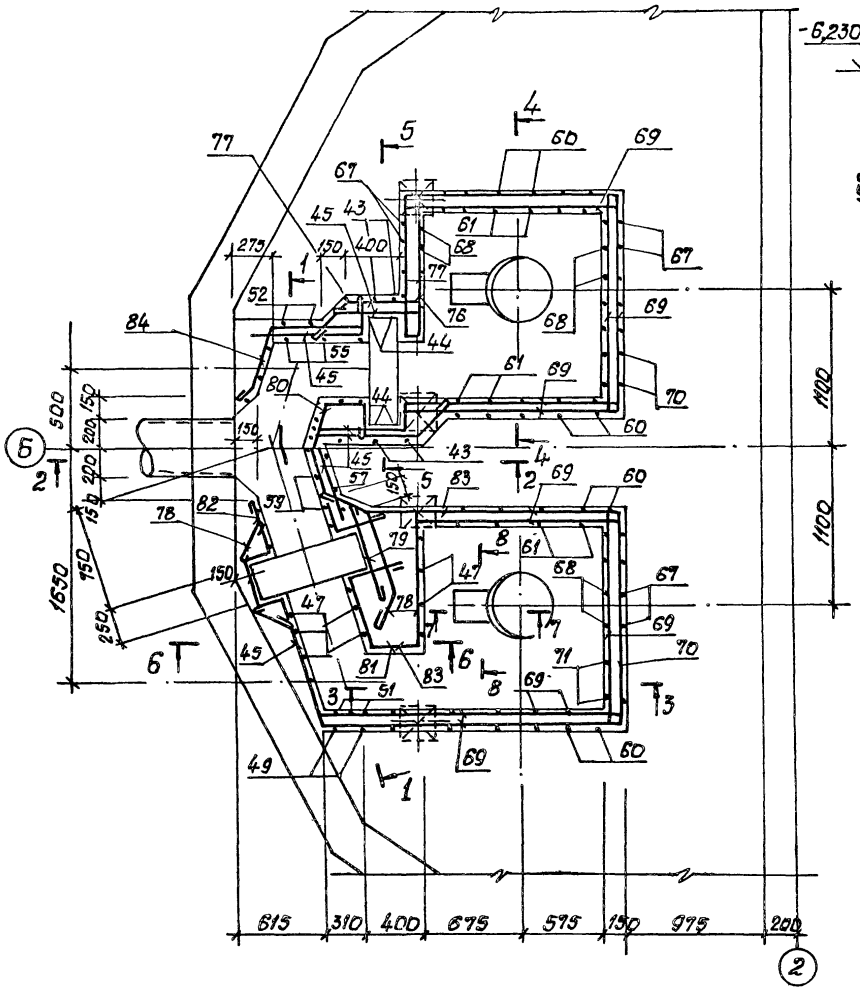

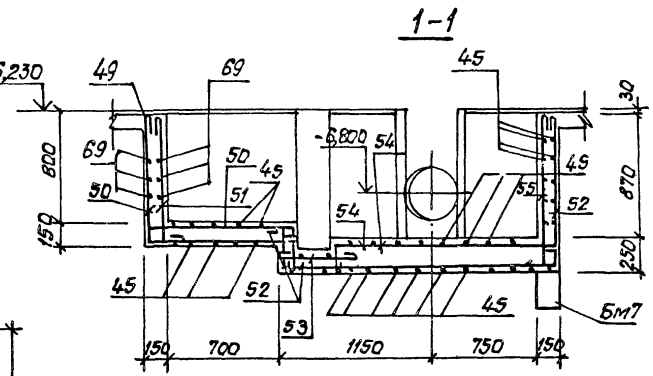


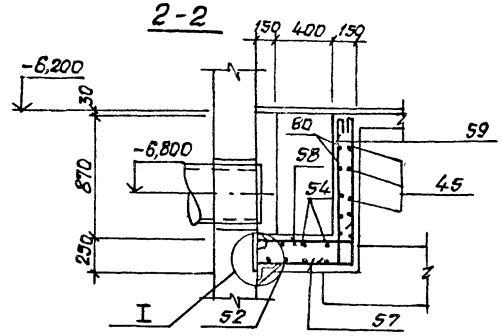


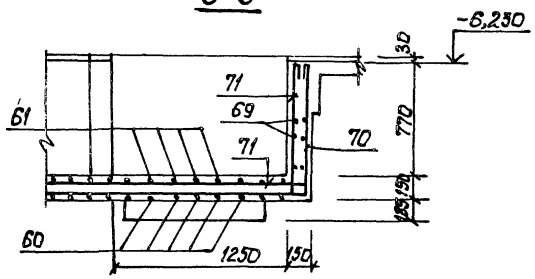


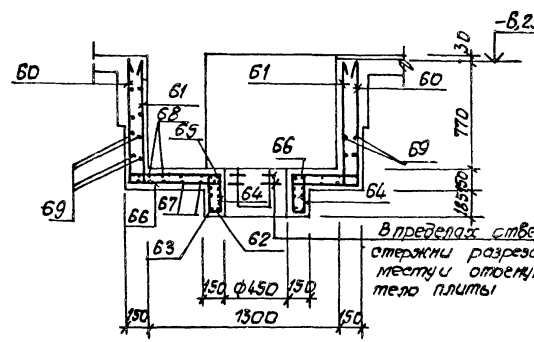


В пределах отверстий стержни разрезать по месту и отогнуть в тело плиты

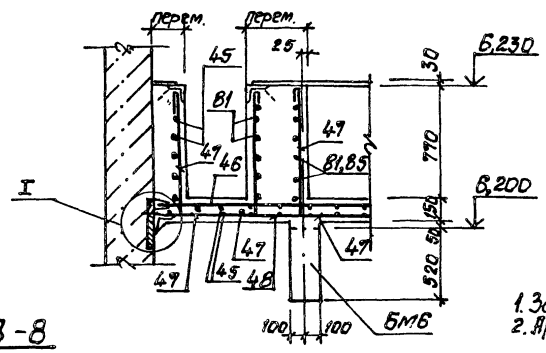


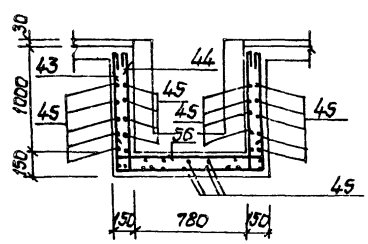


1. Защитный слой бетона для рабочей арматуры - 15мм.
2. Арматуру в обоих направлениях принять с шагом 150.

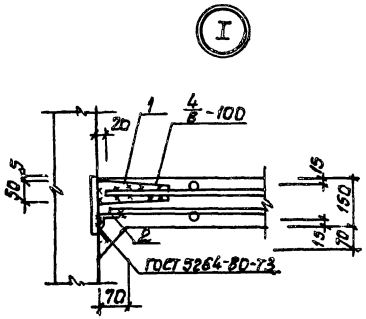


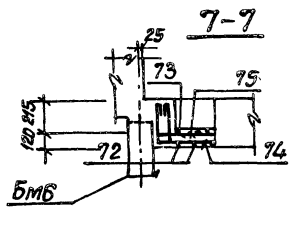


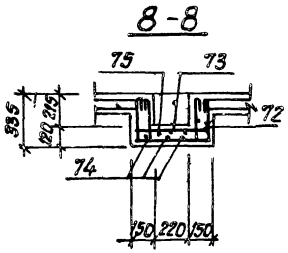


| | | | | | |
|---|---|---|---|---|---|
| Привязан | | | | ТП 902-1-82.83 -КЖ | |
| | Нач.отд. | Шейко | | Канализационная насосная станция производительностью 39-230 м³/ч, напором 11-48м | Стадия: Р; Лист: 19; Листов: |
| | Н.контр. | Сокольская | | | |
| | Гл.спец. | Поетников | | | |
| | Рук.гр. | Мазалова | | Перекрытие на отм. -6,200 Лоток Л м 1. Общий вид и схема армирования | Госстрой СССР Союзводоканалпроект Харьковский Водоканалпроект |
| | Вед.инж. | Адыгерал | | | |
| Инв.№ | Инж. | Филиппова | | | |

19306-01

Альбом IV

Типовой проект 902-1-82.83

## Ведомость деталей

| Поз. | Эскиз |
|---|---|
| 3 | 75 — 1480 — 75 |
| 4 | 195 — 830 — 195 |
| 5 | 125 — 850 — 125 |
| 6 | 115 — 1070 — 115 |
| 7 | 115 — 1420 — 115 |
| 8 | 115 — 1220 — 115 |
| 9 | 115 — 870 — 115 |
| 10 | 185 — 700 - 2020 — 75 |
| 11 | 185 — 700 - 2230 — 75 |
| 12 | 185 — 1800 — 75 |
| 13 | 185 — 1600 — 75 |
| 14 | 185 — 1085 |
| 15 | 185 — 1070 — 185 |
| 16 | 185 — 930 - 1330 |
| 17 | 2900 - 3250 |
| 18 | 115 — 1670 — 115 |
| 27 | 280 — 250 |
| 34 | 225, 350, 150, 425 |
| 35 | 700 — 350 |
| 43 | 1120 — 1050 — 1120 |
| 44 | 1120 — 350 |
| 46 | 1300 - 1500 |
| 47 | 100 — 920 |
| 49 | 920 — 970 |
| 50 | 120 — 970 — 320 |
| 51 | 920 — 130 |
| 52 | 250, 320, 2020, 1120 |
| 53 | 550 |
| 54 | 220 — 1120 |
| 55 | 100 — 1120 |
| 56 | 350 — 1050 — 350 |
| 57 | 660 — 1150 |

| Поз. | Эскиз |
|---|---|
| 58 | 660 — 250 |
| 59 | 250 — 1150 |
| 60 | 920 — 1570 — 920 |
| 61 | 920, 120, 120, 1570, 920, 120, 120 |
| 62 | 450, ф480 |
| 63 | 450, ф660 |
| 64 | 300, 120, 170, 350 |
| 65 | 260, 320, ф480 |
| 66 | 480, 320, ф660 |
| 67 | 920 — 1520 — 920 |
| 68 | 920, 120, 120, 1520, 920, 120, 120 |
| 70 | 1750 — 920 |
| 71 | 2100, 920, 120, 120 |
| 72 | 300 — 490 — 300 |
| 73 | 300, 120, 120, 490, 300, 120, 120 |
| 74 | 300 — 320 |
| 75 | 300, 120, 120, 320 |
| 76 | 500 — 270 |
| 77 | 250, 350, 500, 270 |
| 78 | 500, 300, 500, 350 |
| 79 | 450 |
| 80 | 300, 90, 300, 300, 155,6°, 700, 90°, 320, 210 |
| 81 | 480, 300, 500, 90°, 103,2°, 360, 300 |
| 82 | 190, 300, 200, 140 |
| 83 | 270 — 1000 — 270 |
| 84 | 150, 200, 500, 800, 300, 140 |

## Спецификация перекрытия РКм2 (начало)

| Формат | Зона | Поз. | Обозначение | Наименование | Кол. | Примечание |
|---|---|---|---|---|---|---|
| | | | | | | Масса, кг |
| | | | | Плита Пм 1 - шт.1 | | |
| | | | | Сборочные единицы | | |
| А4 | | 1 | 902-1-82.83 КЖИ-МС3 | Изделие соединительное МС 3 | 58 | |
| | | 2 | | Уголок Б-70х40х5 ГОСТ 8510-72* / Ва3кп2-17У14-1-3023-80 | 14 п.м | 61,5 |
| | | | | Детали | | |
| | | | | ф10А-III ГОСТ 5781-82 | | |
| БУ | | 3* | | ℓ=1610 | 7 | 0,99 |
| БУ | | 4* | | ℓ=1240 | 12 | 0,77 |
| | | | | ф8А-III ГОСТ 5781-82 | | |
| БУ | | 5* | | ℓ=1100 | 12 | 0,42 |
| БУ | | 6* | | ℓ=1300 | 6 | 0,50 |
| БУ | | 7* | | ℓ=1650 | 16 | 0,64 |
| БУ | | 8* | | ℓ=1450 | 16 | 0,56 |
| БУ | | 9 | | ℓ=1100 | 8. | 0,42 |
| | | | | ф10А-III ГОСТ 5781-82 | | |
| БУ | | 10* | | ℓср=1620 | 11 | 1,0 |
| БУ | | 11* | | ℓср=1730 | 14 | 1,07 |
| БУ | | 12* | | ℓ=2060 | 7 | 1,27 |
| БУ | | 13* | | ℓ=1860 | 7 | 1,15 |
| БУ | | 14* | | ℓ=1270 | 32 | 0,78 |
| БУ | | 15* | | ℓ=1440 | 6 | 0,89 |
| БУ | | 16* | | ℓср=1320 | 12 | 0,81 |
| БУ | | 17* | | ℓср=2880 | 30 | 1,78 |
| БУ | | 18* | | ф8А-III ГОСТ 5781-82 ℓ=1900 | 12 | 0,73 |
| БУ | | 19 | | ф12А-III ГОСТ 5781-82 ℓ=1700 | 4 | 1,51 |
| БУ | | 20 | | ф6А-I ГОСТ 5781-82 п.м. | 27 | 5,94 |
| | | | | Балка Бм1-шт.2 | | |
| | | | | Сборочные единицы | | |
| А4 | | 1 | -МС3 | Изделие соединительное МС3 | 4 | |
| А4 | | 21 | -КР5 | Каркас плоский КР5 | 6 | |
| А4 | | 22 | -МС12 | Изделие соединительное МС12 | 4 | |
| | | | | Детали | | |
| БУ | | 23 | | ф6А-I ГОСТ 5781-82 ℓ=180 | 12 | 0,04 |

| Формат | Зона | Поз. | Обозначение | Наименование | Кол. | Примечание |
|---|---|---|---|---|---|---|
| | | | | | | Масса, кг |
| | | | | Балка Бм2-шт.1 | | |
| | | | | Сборочные единицы | | |
| А4 | | 24 | 902-1-82.83-КЖИ-КР5-01 | Каркас плоский КР6 | 3 | |
| А4 | | 22 | -МС12 | Изделие соединительное МС12 | 2 | |
| А4 | | 1 | -МС3 | Изделие соединительное МС3 | 2 | |
| | | | | Детали | | |
| БУ | | 23 | | ф6А-I ГОСТ 5781-82 ℓ=180 | 8 | 0,04 |
| | | | | Балка Бм3-шт.2 | | |
| | | | | Сборочные единицы | | |
| А4 | | 25 | -КР5-02 | Каркас плоский КР7 | 6 | |
| А4 | | 26 | -С1 | Сетка арматурная С1 | 2 | |
| А4 | | 22 | -МС12 | Изделие соединительное МС12 | 2 | |
| А4 | | 1 | -МС3 | Изделие соединительное МС3 | 2 | |
| | | | | Детали | | |
| БУ | | 23 | | ф6А-I ГОСТ 5781-82 ℓ=180 | 12 | 0,04 |
| БУ | | 27* | | ф10А-III ГОСТ 5781-82 ℓ=450 | 6 | 0,28 |
| | | | | Балка Бм4-шт 1 | | |
| | | | | Сборочные единицы | | |
| А4 | | 28 | -КР5-03 | Каркас плоский КР8 | 3 | |
| А4 | | 22 | -МС12 | Изделие соединительное МС12 | 2 | |
| А4 | | 1 | -МС3 | Изделие соединительное МС3 | 1 | |
| | | | | Детали | | |
| БУ | | 23 | | ф6А-I ГОСТ 5781-82 ℓ=180 | 8 | 0,04 |

* Поз. 3-18, 27 см. ведомость деталей

Инв. № подл. | Подпись и дата | Взам. инв. №

| | | | |
|---|---|---|---|
| Начотд. | Шейко | | |
| Н.контр. | Сокольская | | |
| Гл.спец. | Постников | | |
| Рук.гр. | Мазолова | | |
| Вед.инж. | Однорал | | |
| Инж. | Филиппова | | |

Привязан

Инв. №

ТП 901-1-82.83-КЖ

Канализационная насосная станция производительностью 35-230 м3/ч, напором 11-48 м.

Перекрытие на отм. -6.200 РКм2. Спецификация (начало)

| Стадия | Лист | Листов |
|---|---|---|
| Р | 20 | |

Госстрой СССР Союзводоканалниипроект Харьковский Водоканалпроект

19306-01 23

# Спецификация перекрытия РКм2 (окончание)

| Формат | Зона | Поз | Обозначение | Наименование | Кол. | Примечание |
|---|---|---|---|---|---|---|
| | | | | | | Масса кг |
| | | | | Балка Бм5 - шт 2 | | |
| | | | | Сборочные единицы | | |
| А4 | | 29 | 902-1-82.83-КЖИ-КР5-04 | Каркас плоский КР9 | 6 | |
| А4 | | 30 | -С1-01 | Сетка арматурная С2 | 4 | |
| | | | | Детали | | |
| БУ | | 23 | | ф6А-I ГОСТ5781-82 ℓ=180 | 12 | 0,04 |
| БУ | | 27* | | ф10А-III ГОСТ5781-82 ℓ=450 | 12 | 0,28 |
| | | | | Балка Бм6 - шт. 2 | | |
| | | | | Сборочные единицы | | |
| А4 | | 31 | -Кр5-05 | Каркас плоский КР10 | 6 | |
| А4 | | 32 | -С1-02 | Сетка арматурная С3 | 4 | |
| | | | | Детали | | |
| БУ | | 23 | | ф6А-I ГОСТ5781-82 ℓ=180 | 12 | 0,04 |
| БУ | | 27* | | ф10А-III ГОСТ5781-82 ℓ=450 | 12 | 0,3 |
| | | | | Балка Бм7 - шт. 1 | | |
| | | | | Сборочные единицы | | |
| А4 | | 33 | -КР5-06 | Каркас плоский КР11 | 3 | |
| А4 | | 30 | -С1-01 | Сетка арматурная С2 | 1 | |
| А4 | | 1 | -МС3 | Изделие соединительное МС3 | 2 | |
| | | | | Детали | | |
| БУ | | 23 | | ф6А-I ГОСТ5781-82 ℓ=180 | 6 | 0,03 |
| БУ | | 27* | | ф10А-III ГОСТ5781-82 ℓ=450 | 3 | 0,28 |
| | | | | Балка Бм8 - шт. 1 | | |
| | | | | Детали | | |
| БУ | | 34* | | ф6А-I ГОСТ5781-82 ℓ=1150 | 4 | 0,25 |
| БУ | | 35* | | ф14А-III ГОСТ5781-82 ℓ=1050 | 3 | 1,27 |
| БУ | | 36 | | ф10А-I ГОСТ5781-82 ℓ=700 | 3 | 0,43 |
| | | | | Колонна Км1 - шт. 4 | | |
| | | | | Сборочные единицы | | |
| А4 | | 37 | -КР5-07 | Каркас плоский КР12 | 8 | |
| | | | | Детали | | |
| БУ | | 38 | | ф6А-I ГОСТ5781-82 ℓ=230 | 128 | 0,1 |
| | | | | Лоток Лтм1 - шт 1 | | |
| | | | | Сборочные единицы | | |
| | | | | Изделия закладные | | |
| | | 39 | 1.400-15 Вып. I 550-07 | Мн 556 | п.м. 1 | |
| | | 40 | 1.400-15, Вып. I, 150-06 | Мн 134-1 | 2 | |
| А4 | | 41 | 902-1-82.83-КЖИ-МН1 | МН 1 | 2 | |
| А4 | | 42 | -МН2 | МН 2 | 1 | |

| Формат | Зона | Поз | Обозначение | Наименование | Кол. | Примечание |
|---|---|---|---|---|---|---|
| | | | | | | Масса кг |
| | | | | Детали | | |
| | | | | ф8А-I ГОСТ5781-82 | | |
| БУ | | 43* | | ℓ=3390 | 3 | 1,34 |
| БУ | | 44* | | ℓ=1570 | 3 | 0,62 |
| БУ | | 45 | | п.м. | 63 | 24,89 |
| БУ | | 46* | | ф8А-III ГОСТ5781-82 ℓ=1400 | 7 | 0,55 |
| БУ | | 47* | | ф8А-I ГОСТ5781-82 ℓ=1070 | 14 | 0,42 |
| БУ | | 48* | | ф8А-III ГОСТ5781-82 ℓ=1700 | 7 | 0,67 |
| БУ | | 49* | | ф8А-I ГОСТ5781-82 ℓ=1990 | 3 | 0,79 |
| БУ | | 50* | | ℓ=1510 | 3 | 0,60 |
| БУ | | 51* | | ℓ=1150 | 3 | 0,45 |
| БУ | | 52* | | ℓ=3810 | 3 | 1,50 |
| БУ | | 53* | | ℓ=650 | 3 | 0,26 |
| БУ | | 54* | | ℓ=1440 | 3 | 0,57 |
| БУ | | 55* | | ℓ=1320 | 3 | 0,52 |
| БУ | | 56* | | ℓ=1850 | 3 | 0,73 |
| БУ | | 57* | | ф8А-III ГОСТ5781-82 ℓ=1860 | 3 | 0,73 |
| БУ | | 58* | | ℓ=960 | 3 | 0,38 |
| БУ | | 59* | | ℓ=1500 | 3 | 0,59 |
| | | | | ф12А-III ГОСТ5781-82 | | |
| БУ | | 60* | | ℓ=3410 | 18 | 3,03 |
| БУ | | 61* | | ℓ=3890 | 18 | 3,45 |
| БУ | | 62* | | ℓ=1200 | 4 | 1,07 |
| БУ | | 63* | | ℓ=1490 | 4 | 1,32 |
| БУ | | 64* | | ф6А-I ГОСТ5781-82 ℓ=940 | 24 | 0,21 |
| БУ | | 65* | | ф12А-III ГОСТ5781-82 ℓ=1340 | 6 | 1,19 |

| Формат | Зона | Поз | Обозначение | Наименование | Кол. | Примечание |
|---|---|---|---|---|---|---|
| | | | | | | Масса кг |
| | | | | ф12А-III ГОСТ5781-82 | | |
| БУ | | 66* | | ℓ=1590 | 6 | 1,41 |
| БУ | | 67* | | ℓ=3380 | 12 | 2,98 |
| БУ | | 68* | | ℓ=3840 | 12 | 3,41 |
| БУ | | 69 | | ф8А-I ГОСТ5781-82 п.м. | 125 | 49,4 |
| | | | | ф12А-III ГОСТ5781-82 | | |
| БУ | | 70* | | ℓ=2670 | 6 | 2,37 |
| БУ | | 71* | | ℓ=3260 | 6 | 2,89 |
| | | | | ф8А-I ГОСТ5781-82 | | |
| БУ | | 72* | | ℓ=1190 | 6 | 0,47 |
| БУ | | 73* | | ℓ=1670 | 6 | 0,66 |
| БУ | | 74* | | ℓ=670 | 4 | 0,26 |
| БУ | | 75* | | ℓ=910 | 4 | 0,36 |
| | | | | ф10А-I ГОСТ5781-82 | | |
| БУ | | 76* | | ℓ=900 | 6 | 0,56 |
| БУ | | 77* | | ℓ=1250 | 6 | 0,77 |
| БУ | | 78* | | ℓ=1430 | 12 | 0,88 |
| БУ | | 79* | | ℓ=580 | 6 | 0,36 |
| БУ | | 80* | | ℓ=2050 | 5 | 1,14 |
| БУ | | 81* | | ℓ=1590 | 6 | 0,98 |
| БУ | | 82* | | ℓ=820 | 6 | 0,51 |
| БУ | | 83* | | ℓ=1670 | 6 | 1,03 |
| БУ | | 84* | | ℓ=1930 | 6 | 1,26 |
| | | | | Материалы | | |
| | | | | Бетон марки М200 | 5,8 | м³ |

* Поз. 27, 34, 35, 43, 44, 46-68, 70-84 см ведомость деталей на листе 20

## Ведомость расхода стали на элемент, кг

| Марка элемента | Изделия арматурные | | | | | | | | | | | | Изделия закладные | | | | | | | | | |
|---|---|---|---|---|---|---|---|---|---|---|---|---|---|---|---|---|---|---|---|---|---|---|
| | Арматура класса | | | | | | | | | | | Всего | Арматура класса | | | | | | | Прокат марки | | |
| | А-I | | | | | А-III | | | | | | | А-I | | | А-III | | | | Вст3кп2-1 | | |
| | ГОСТ 5781-82 | | | | | | | | | | | | ГОСТ 5781-82 | | | | | | | ГОСТ 8240-72 | | |
| | ф6 | ф8 | ф10 | | Итого | ф8 | ф10 | ф12 | ф14 | ф16 | | Итого | ф6 | | Итого | ф8 | ф10 | ф16 | Итого | С18 | | Итого |
| РКм2 | 69,4 | 132,8 | 68,5 | | 270,7 | 39,4 | 169,5 | 185,6 | 3,8 | 268,5 | | 666,8 | 937,5 | 2,6 | | 2,6 | 5,6 | 16,7 | 10,5 | 32,8 | 13,9 | | 13,9 |

продолжение ведомости

| Изделия закладные | | | | | | | | | | | | |
|---|---|---|---|---|---|---|---|---|---|---|---|---|
| Прокат марки | | | | | | | | | | | Всего | Общий расход |
| ВСт3 кп2 | | | ВСт3 кп2-1 | | | | | | | | | |
| ГОСТ 103-76 | | | ГОСТ 82-70* | | | | ГОСТ 8509-72* | ГОСТ 8510-72* | | | | |
| -6×150 | -8×200 | -10×200 | -8×650 | | | Итого | L63×5 | L70×40×5 | Итого | | | |
| 4,2 | 64,9 | 13,4 | 54,7 | | | 117,2 | 62,4 | 61,5 | 123,9 | | 290,4 | 1227,9 |

| | | | | | | | |
|---|---|---|---|---|---|---|---|
| Нач.отд. | Шейко | | | 902-1-82.83-КЖ | | | |
| Н.контр. | Сокольская | | | Канализационная насосная станция производительностью 35-230 м³/ч, напором 11-48м | Стадия | Лист | Листов |
| Гл.спец. | Постников | | | | Р | 21 | |
| Рук.гр. | Мазалова | | | Перекрытие на отм. -6,200 РКм2. Спецификация (окончание) | Госстрой СССР Союзводоканалниипроект Харьковский Водоканалпроект | | |
| Вед.инж. | Одноралл | | | | | | |
| Инж. | Филиппова | | | | | | |

Альбом IV

902-1-82.83

Типовой проект

Инв. № подл. | Подпись и дата | Взам. инв. №

## Ведомость рабочей документации основного комплекта марки КМ

| Лист | Наименование | Примечание |
|---|---|---|
| 1 | Общие данные | |
| 2 | Схема расположения лестниц и переходных площадок (начало) | |
| 3 | Схема расположения лестниц и переходных площадок (окончание) | |

## Ведомость ссылочных и прилагаемых документов

| Обозначение | Наименование | Примечание |
|---|---|---|
| | Ссылочные документы | |
| 1.459-2, вып. 1, 2 | Стальные лестницы, переходные площадки и ограждения | |
| | | |
| | | |

1. Разработку чертежей металлоконструкций производить согласно СНиП II-23-81 „Стальные конструкции. Нормы проектирования."

2. Соединения стальных элементов предусматривать ручной электродуговой сваркой по ГОСТ 5264-80

3. Все сварные швы выполняются электродами типа Э42 и Э42А по ГОСТ 9467-75.

4. Предусмотреть антикоррозионную защиту металлоконструкций, произвести очистку поверхности стальных конструкций по требованию ГОСТ'а 9.402-80 четвертой степени и окраску лакокрасочными материалами группы I согласно СНиП II-28-73* „Защита строительных конструкций от коррозии."

## Техническая спецификация металла

| Вид профиля и ГОСТ, ТУ | Марка металла и ГОСТ | Обозначение и размер профиля, мм | № п.п. | Код: Марка металла | Код: Вид профиля | Код: Размер профиля | Количество, шт. | Длина, мм | Масса металла по элементам, т: Лестницы | Площадки | Ограждения | Общая масса, т | Масса потребности в металле по кварталам, т: I | II | III | IV | Заполняется ВЦ |
|---|---|---|---|---|---|---|---|---|---|---|---|---|---|---|---|---|---|
| 1 | 2 | 3 | 4 | 5 | 6 | 7 | 8 | 9 | 10 | 11 | 12 | 13 | 14 | 15 | 16 | 17 | 18 |
| Швеллеры ГОСТ 8240-72 | Вст3 кп2-1 ТУ14-1-3023-80 | Швеллер 14 ГОСТ 8240-72* Вст3 кп2-1 ТУ14-1-3023-80 | 1 | | | | | | | 0,41 | | 0,41 | | | | | |
| | Итого | | 2 | 11240 | | | | | | 0,41 | | 0,41 | | | | | |
| Всего профиля | | | 3 | | 26166 | | | | | 0,41 | | 0,41 | | | | | |
| Сталь прокатная угловая | Вст3 кп2-1 ТУ 14-1-3023-80 | Уголок Б-100х100х8 ГОСТ 8509-72* Вст3 кп2-1 ТУ14-1-3023-80 | 4 | | | | | | | 0,04 | | 0,04 | | | | | |
| равнополочная ГОСТ 8509-72* | Итого | | 5 | 11240 | | | | | | 0,04 | | 0,04 | | | | | |
| Всего профиля | | | 6 | | 21113 | | | | | 0,04 | | 0,04 | | | | | |
| Сталь листовая рифленая | Вст3 кп ГОСТ 380-71* | Рулон ромб. К-4 ох 1000 Вст3 кп ГОСТ 8568-74* | 7 | | | | | | | 0,20 | | 0,20 | | | | | |
| ГОСТ 8568-77* | Итого | | 8 | 11240 | | | | | | 0,20 | | 0,20 | | | | | |
| Всего профиля | | | 9 | | 71315 | | | | | 0,20 | | 0,20 | | | | | |
| Сталь листовая | Вст3 кп2-1 ТУ14-1-3023-80 | Лоб Б 6 ГОСТ 82-70* Лоб Вст3 кп2-1 ТУ14-1-3023-80 | 10 | | | | | | | 0,02 | | 0,02 | | | | | |
| ГОСТ 82-70* | | Лоб Б 8 ГОСТ 82-70* Лоб Вст3 кп2-1 ТУ14-1-3023-80 | 11 | 11240 | | | | | | 0,04 | | 0,04 | | | | | |
| Всего профиля | | | 12 | | 71110 | | | | | 0,06 | | 0,06 | | | | | |
| Метизы Болты ГОСТ 7798-70* | Вст3 кп2 ГОСТ 380-71* | Болт М12×45,58 ГОСТ 7798-70* | 13 | | | | | | | 0,002 | | 0,002 | | | | | |
| | Итого | | 14 | 11240 | | | | | | 0,002 | | 0,002 | | | | | |
| Всего профиля | | | 15 | | | | | | | 0,002 | | 0,002 | | | | | |
| Итого масса металла | | | 16 | | | | | | | 0,71 | | 0,71 | | | | | |
| Площадки, лестницы и ограждения | Вст3 кп2 | | 17 | | | | | | 0,61 | 0,38 | 0,18 | 1,17 | | | | | |
| Всего масса металла | | | 18 | | | | | | 0,61 | 1,11 | 0,18 | 1,90 | | | | | |
| В том числе по маркам | Вст3 кп2-1 | | 19 | | | | | | | 0,51 | | 0,51 | | | | | |
| | Вст3 кп2 | | 20 | | | | | | 0,61 | 0,40 | 0,18 | 1,19 | | | | | |
| | Бст3 кп | | 21 | | | | | | | 0,2 | | 0,2 | | | | | |

## Ведомость металлоконструкций по видам профилей

| Наименование конструкций по номенклатуре прейскуранта №01-09 | Позиции по прейскуранту | № п.п. | Код конструкций | Масса конструкций, т: Всего стали повышенной прочности | по видам профилей стали: Балки и швеллеры | Крупнофасонная сталь | Среднесортная сталь | Мелкосортная сталь | Толстолистовая сталь | Универсальная сталь | Тонколистовая сталь | Гнутые и гнутосварные | Трубы | Прочие | Всего | Количество, шт. | Серия типовых конструкций |
|---|---|---|---|---|---|---|---|---|---|---|---|---|---|---|---|---|---|
| Лестницы | | 1 | 526242 | | | 0,03 | | | 0,29 | | | 0,29 | | | 0,61 | | |
| Площадки | | 2 | 526243 | | 0,41 | 0,11 | | | 0,49 | | | 0,10 | | | 1,11 | | 1.459 вып. 1,2 |
| Ограждения | | 3 | 526244 | | | | | 0,03 | | | | 0,15 | | | 0,18 | | |
| Итого | | 4 | | | 0,41 | 0,14 | | 0,03 | 0,74 | | | 0,53 | | | 1,90 | | |

Типовой проект разработан в соответствии с действующими нормами и правилами

Гл. инженер проекта Еременко

Привязан

Инв. №

ТП 902-1-82.83-КМ

| | | |
|---|---|---|
| Нач. отд. | Шейко | |
| Н. контр. | Сокольская | |
| Гл. спец. | Постников | |
| Рук. гр. | Мазалова | |
| Вед. инж. | Однорал | |
| Инж. | Филиппова | |

Канализационная насосная станция производительностью 35-230 м³/ч, напором 11-48 м

| Стадия | Лист | Листов |
|---|---|---|
| Р | 1 | 3 |

Общие данные

Госстрой СССР Союзводоканалниипроект Харьковский Водоканалпроект

Типовой проект 902-1-82.83

Инв. № подл. | Подпись и дата | Взам. инв. №

19306-01 25

Альбом IУ

Типовой проект 902-1-82.83

## Схема расположения лестниц и переходных площадок

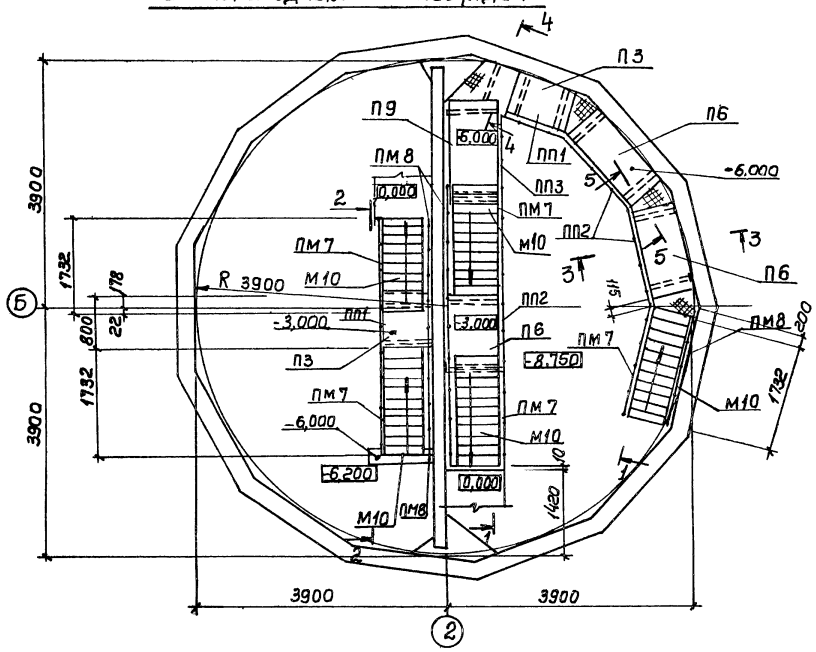


## 1—1

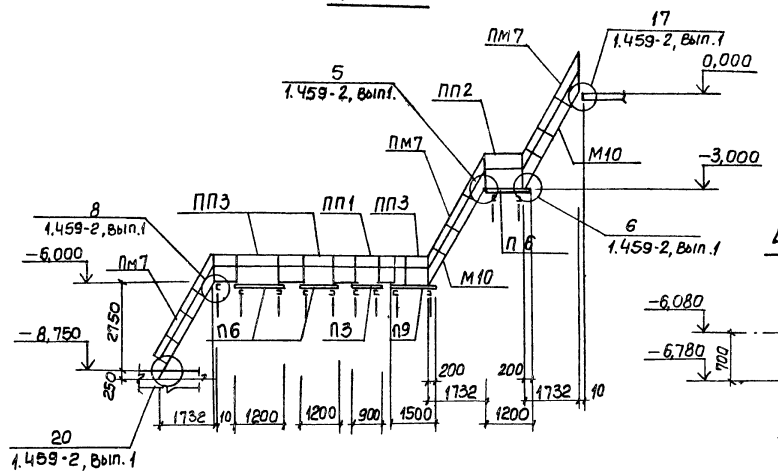


## 4—4




## 2—2

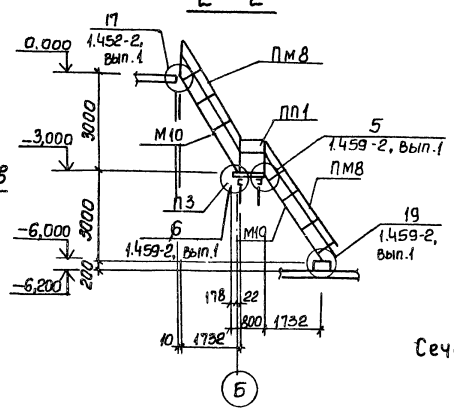


## 3—3

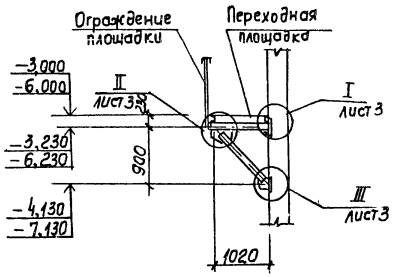


Сечение 4-4 см. лист 3.

## Схема расположения балок

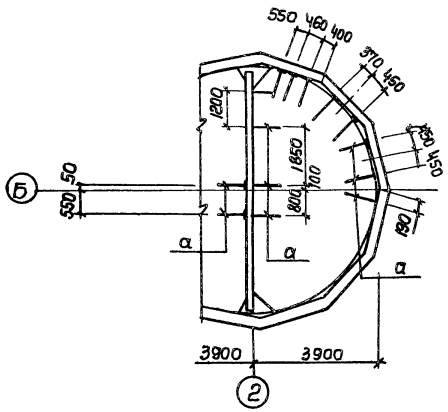


## Схема расположения каналов на отм – 6,200

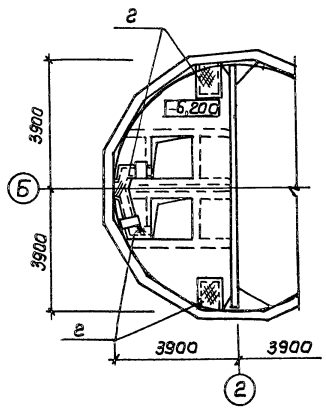


| | | | | | | |
|---|---|---|---|---|---|---|
| Привязан | | | | ТП 902-1-82.83 – КМ | | |
| | Нач. отд. | Шейко | | Канализационная насосная станция производительностью 35-23 м³/ч, напором 11-48 м | Стадия | Лист | Листов |
| | Н. контр. | Сокольская | | | Р | 2 | |
| | Гл. спец. | Постников | | | | | |
| | Рук. гр. | Мазалова | | Схемы расположения лестниц и переходных площадок (начало) | Госстрой СССР Союзводоканалпроект Харьковский Водоканалпроект | | |
| Инв. № | Вед. инж. | Одинорал | | | | | |
| | Инж. | Филиппова | | | | | |

19306-01 26

Инв. № подл. | Подпись и дата | Взам. инв. №

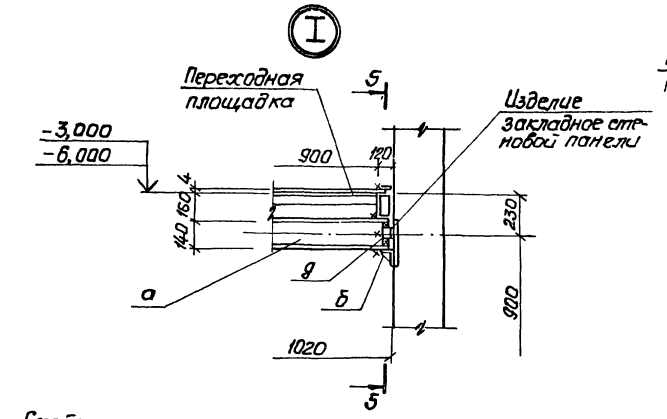


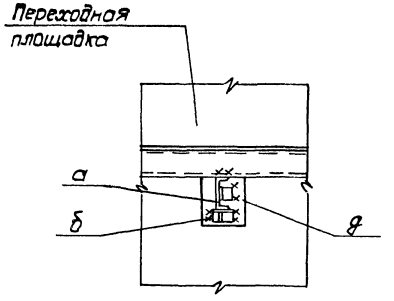


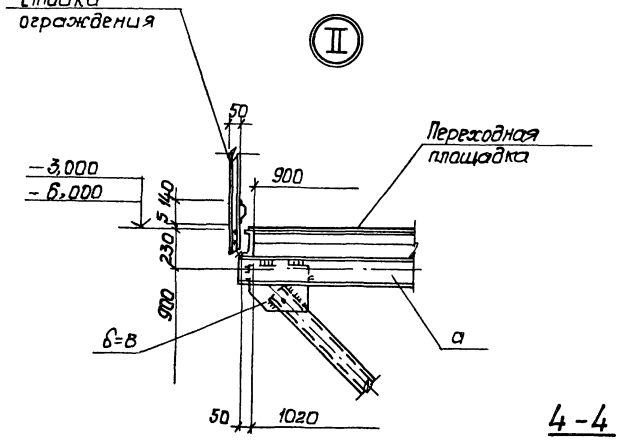


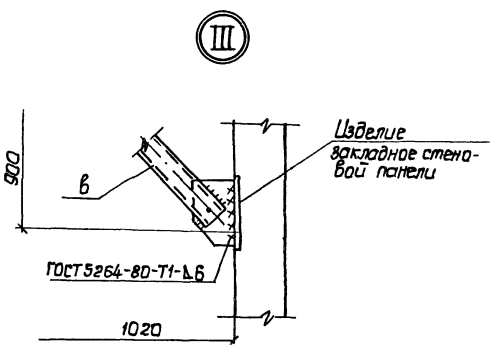


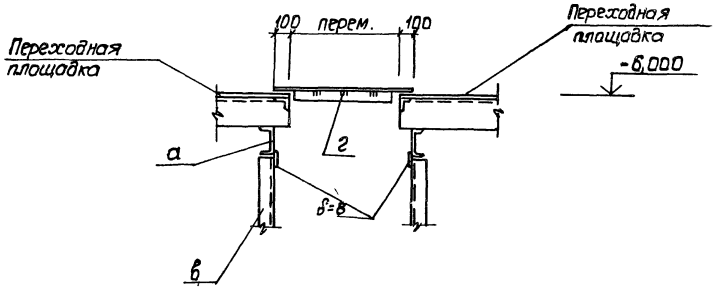


## Ведомость элементов

| Марка | Сечение Эскиз | Поз | Состав | Опорные усилия M тсм | N тс | Q тс | Группа монтажа | Марка метизов | Примечание |
|---|---|---|---|---|---|---|---|---|---|
| а | 2 1 2 3 | 1 | С14 | | 1,8 | 1,3 | IV | Вст3кп2-1 | |
| | | 2 | δ=8 | | | | | Вст3кп2 | |
| | | 3 | М12 | | | | | | |
| б | 2 1 | 1 | L 100×8 | | 1,8 | 1,3 | | Вст3кп2-1 | |
| | | 2 | δ=8 | | | | | Вст3кп2 | |
| в | 1 2 3 | 1 | С14 | | 1,8 | 1,8 | | Вст3кп2-1 | |
| | | 2 | δ=8 | | | | | | |
| | | 3 | М12 | | | | | Вст3кп2 | |
| г | 1 2 | 1 | Рифл. ст. δ=4 | Конструктивно | | | | | |
| | | 2 | -50×6 | | | | | | |
| д | L | | L 100×8 | | 1,8 | 1,3 | | Вст3кп2-1 | |
| П3 | 1,459-2 | | Вып.2,л.27 | | | 2 шт. | | | |
| П6 | 1,459-2 | | Вып.2,л.28 | | | 3 шт. | | | |
| П9 | 1,459-2 | | Вып.2,л.29 | | | 1 шт. | | | |
| М10 | 1,459-2 | | Вып.2,л.21 | | | 5 шт. | | | |
| ПП1 | 1,459-2 | | Вып.2,л.75 | | | 3 шт. | | | |
| ПП2 | 1,459-2 | | Вып.2,л.75 | | | 3 шт. | | Вст3кп2 | |
| ПП3 | 1,459-2 | | Вып.2,л.75 | | | 1 шт. | | | |
| ПМ7 | 1,459-2 | | Вып.2,л.57 | | | 5 шт. | | | |
| ПМ8 | 1,459-2 | | Вып.2,л.57 | | | 5 шт. | | | |

Альбом IV

Типовой проект 902-1-82.83

Инв.№ подл. | Подп. и дата | Взам. инв.№

gost.e-ecolog.ru

| | | | | | |
|---|---|---|---|---|---|
| | | | | ТП 902-1-82.83-КМ | |
| Привязан | | | | | |
| | Нач.отд. | Шейко | | Канализационная насосная станция производительностью 35-230 м³/ч, напором 11-48 м | Стадия Р; Лист 3; Листов |
| | Н.контр. | Сокольская | | | |
| | Гл.спец. | Постников | | | |
| | Рук.гр. | Мазалова | | Схема расположения лестниц и переходных площадок (окончание) | Госстрой СССР Союзводоканалпроект харьковский Водоканалпроект |
| | Вед.инж. | Однорал | | | |
| Инв.№ | Инж. | Филиппова | | | |

19306-01 20

17.05.84г