Типовой проект

705-1-207.86

Прирельсовый склад минеральных удобрений вместимостью 5 тыс. тонн из железобетонных конструкций с грейферным краном и распределительным ленточным конвейером

2198-02

Альбом II

Строительные изделия

				Привязан:	
Инв. №					

gost.e-ecolog.ru

Госстрой СССР
ЦЕНТРАЛЬНЫЙ ИНСТИТУТ ТИПОВОГО ПРОЕКТИРОВАНИЯ
Свердловский филиал
620062, г.Свердловск-62, ул.Чебышева,4
Заказ № 2908 Инв.№ 21918-02 тираж 75
Сдано в печать 6.05 1987 г цена 3-84

Типовой проект

705-1-207.86

Прирельсовый склад минеральных удобрений вместимостью 5 тыс. тонн из железобетонных конструкций с грейферным краном и распределительным ленточным конвейером

СОСТАВ ПРОЕКТА:

Альбом I – Пояснительная записка. Технология производства. Архитектурные решения. Конструкции железобетонные. Конструкции металлические. Отопление и вентиляция. Силовое электрооборудование. Автоматизация технологии производства

Альбом II – Строительные изделия

Альбом III – Спецификации оборудования

Альбом IV – Ведомости потребности в материалах

Альбом V – Сметы

Применённые типовые материалы – Т.п. 705-1-192.85 – Прирельсовый склад минеральных удобрений вместимостью 5тыс. т с мостовым грейферным краном. Альбом II. Вариант с покрытием из металлических ферм. Распространяет Киевский филиал ЦИТП.

Альбом II

РАЗРАБОТАН
ПРОЕКТНЫМ ИНСТИТУТОМ
„ЦИТЭПсельхоз"

21918-02

УТВЕРЖДЕН и ВВЕДЕН в ДЕЙСТВИЕ
Госагропромом СССР
ПРИКАЗ от 02.12.86г. №33-ЭТ

Главный инженер института /Афанасьев/

Главный инженер проекта /Трынов/

Привязан:

Инв. №

Альбом I

Типовой проект 705-1-207.86

Инв. № подл. | Подпись и дата | Взам. инв. №

Содержание альбома

Обозначение	Наименование	Стр.
	Содержание	2
КЖ.И.01.00	Колонна 1К132-2-П1	4
КЖ.И.02.00	Колонна 4КФ133-1-П1	5
КЖ.И.03.00	Колонна 4КФ133-1-П2	6
КЖ.И.04.00	Колонна 4КФ133-1-П3	7
КЖ.И.05.00	Колонна 1К132-2-П2	8
КЖ.И.06.00	Колонна 1К132-2-П3	9
КЖ.И.07.00	Колонна 1К132-2-П4	10
КЖ.И.08.00	Колонна 1К132-2-П5	11
КЖ.И.09.00	Колонна 1К132-2-П6	12
КЖ.И.10.00	Колонна 1К132-2-П7	13
КЖ.И.11.00	Колонна 1К132-2-П8	14
КЖ.И.12.00	Колонна 1К132-2-П9	15
КЖ.И.13.00	Колонна 1К132-2-П10	16
КЖ.И.14.00	Колонна 1К132-2-П11	17
КЖ.И.15.00	Колонна 4КФ133-1-П4	18
КЖ.И.16.00	Колонна 4КФ133-1-П5	19
КЖ.И.17.00	Колонна 4КФ133-1-П6	20
КЖ.И.18.00	Колонна 1К132-2-П12	21
КЖ.И.19.00	Колонна 1К132-2-П13	22
КЖ.И.20.00	Колонна 1К132-2-П14	23
КЖ.И.21.00	Колонна 1К132-2-П15	24
КЖ.И.22.00	Колонна 1К132-2-П16	25
КЖ.И.23.00	Колонна К34-1а	26
КЖ.И.24.00	Колонна К34-1б	27
КЖ.И.25.00	Колонна 1К132-2-П17	28
КЖ.И.26.00	Балка 1БСТ6-5АIVТ-1а	29
КЖ.И.27.00	Плита ПГ-4АIVТ-1	30
КЖ.И.28.00	Перемычка 1ПР8-44.12.29-1	31
КЖ.И.29.00	Колонна К26	32
КЖ.И.30.00	Стойка фахверка СВ1	33
КЖ.И.31.00	Стойка фахверка (СФ2, СФ3)	34
КЖ.И.32.00	Панель ПМ1-1	35
КЖ.И.33.00	Панель ПС600.9-1АIVТ-1а, ПС600.9-1АIVТ-1б ПС600.12-1АIVТ-1а, ПС600.12-1АIVТ-1б	36
КЖ.И.34.00СБ	Панель стеновая ПСП30-К4-Ш2. Сборочный чертеж	37
КЖ.И.35.00СБ	Панель стеновая ПСП30-К3-Ш4. Сборочный чертеж	39
КЖ.И.36.00СБ	Панель стеновая ПСП48-К5-Ш2. Сборочный чертеж	41
КЖ.И.37.00СБ	Панель стеновая (ПСП48-К5-Ш5, ПСП48-К5-Ш6) Сборочный чертеж	43
КЖ.И.38.00СБ	Панель стеновая (ПСП48-К5-Ш2, ПСП48-К5-Ш4) Сборочный чертеж	45
КЖ.И.39.00.СБ	Панель стеновая (ПСП48-К5-Ш2, ПСП48-К5-Ш4) Сборочный чертеж	47
КЖ.И.40.00СБ	Панель стеновая (ПСП48-К5-Ш2ж, ПСП48-К4-Ш6) Сборочный чертеж	49
КЖ.И.41.00СБ	Панель стеновая (ПСП48-К4-Ш4а, ПСП48-К4-Ш6) Сборочный чертеж	51
КЖ.И.42.00	Панель стеновая (ПСП30-К4-Ш5, ПСП30-К4-Ш2)	53
КЖ.И.42.00СБ	Панель стеновая (ПСП30-К4-Ш5, ПСП30-К4-Ш2) Сборочный чертеж	54
КЖ.И.43.00	Панель стеновая (ПСП30-К4-Ш5, ПСП30-К4-Ш4)	55
КЖ.И.43.00СБ	Панель стеновая (ПСП30-К4-Ш5, ПСП30-К4-Ш4) Сборочный чертеж	56

Обозначение	Наименование	Стр.
КЖ.И. 44.00	Панель стеновая ПСП30-К3-Ш16	57
КЖ.И. 44.00 СБ	Панель стеновая ПСП30-К3-Ш16. Сборочный чертеж	58
КЖ.И. 45.00	Панель стеновая ПСП30-К3-Ш18	59
КЖ.И. 45.00 СБ	Панель стеновая ПСП30-К3-Ш18. Сборочный чертеж	60
КЖ.И. 46.00	Узлы 1-4	61
КЖ.И. 00.008МС	Ведомость расхода стали	63
КЖ.И. 47.00	Изделие закладное МН1	65
КЖ.И. 48.00	Изделие соединительное МС6	65
КЖ.И. 49.00	Изделие закладное (МН2-МН10)	66
КЖ.И. 50.00	Изделие закладное (МН11-МН15, МН17, МН18, МН20-МН22, МН24, МН25)	67
КЖ.И. 50.00 СБ	Изделие закладное (МН1-МН15, МН17, МН18, МН20-МН22, МН24, МН25). Сборочный чертеж	68
КЖ.И. 51.00	Каркас плоский (КР1-КР4)	69
КЖ.И. 52.00	Каркас плоский (КР5-КР13)	70
КЖ.И. 53.00	Каркас плоский (КР14-КР19)	71
КЖ.И. 54.00	Каркас плоский (КР20-КР31)	72
КЖ.И. 54.00 СБ	Каркас плоский (КР20-КР31). Сборочный чертеж	73
КЖ.И. 55.00	Сетка арматурная С1	74
КЖ.И. 56.00	Сетка арматурная С2	74
КЖ.И. 57.00	Сетка арматурная С3	75
КЖ.И. 58.00	Сетка арматурная (С4-С9)	76
КЖ.И. 59.00	Сетка арматурная (С10-С18)	77
КЖ.И. 60.00	Сетка арматурная (С19-С21, С63)	78
КЖ.И. 61.00	Сетка арматурная (С22-С24)	79
КЖ.И. 62.00	Сетка арматурная (С25-С27)	80
КЖ.И. 63.00	Сетка арматурная (С28-С30)	81
КЖ.И. 64.00	Сетка арматурная (С31-С40)	82
КЖ.И. 64.00 СБ	Сетка арматурная (С31-С40). Сборочный чертеж	83
КЖ.И. 65.00	Сетка арматурная (С41-С50)	84
КЖ.И. 65.00 СБ	Сетка арматурная (С41-С50). Сборочный чертеж	85
КЖ.И. 66.00	Сетка арматурная (С51-С54)	86
КЖ.И. 67.00	Сетка арматурная (С55-С58)	87
КЖ.И. 68.00	Сетка арматурная (С59, С60)	88
КЖ.И. 69.00	Сетка арматурная (С61, С62)	88
КЖ.И. 70.00	Изделие соединительное МС2	89
КЖ.И. 71.00	Изделие соединительное (МС3, МС5)	89
КЖ.И. 72.00	Изделие соединительное МС7	90
КД.И. 01.00	Короб деревянный	90
КД.И. 02.00	Щит Щ1. Сборочный чертеж	91
КД.И. 03.00	Щит ЩД1, ЩД5. Сборочный чертеж	93
КД.И. 04 00.	Щит ЩД2, ЩД8. Сборочный чертеж	94
КД.И. 05.00	Щит ЩД3, ЩД9. Сборочный чертеж	95
КД.И. 06.00	Щит ЩД4, ЩД6. Сборочный чертеж	96
КД.И. 07.00	Щит ЩД7. Сборочный чертеж	97
КД.И. 08.00	Элемент крепления МС8	98
КД.И. 09.00	Элемент крепления МС9	98
КД.И. 10.00	Петля	99
КД.И. 11.00	Скоба	99

Инв.№ подл. | Подпись и дата | Взам.инв.№

Альбом II

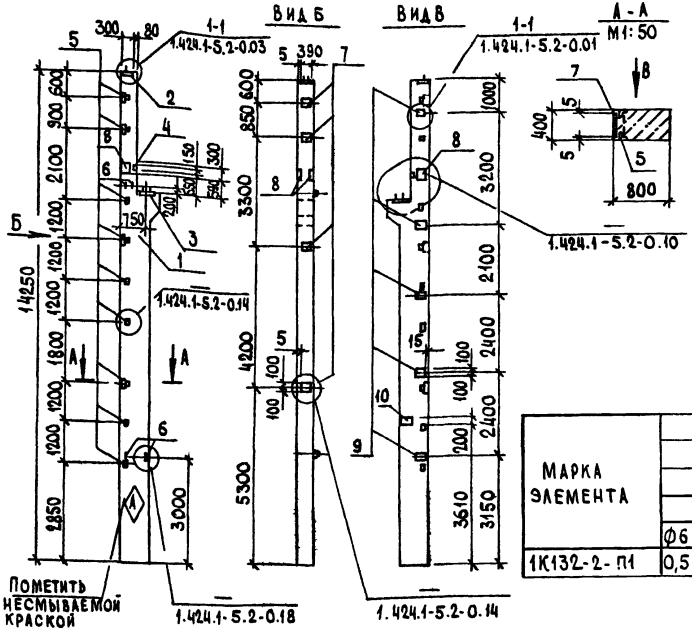

Формат	Зона	Поз.	Обозначение	Наименование	Кол.	Примечание
				Сборочные единицы		
А3		1	1.424.1-5.2-2.00-01	Колонна 1К132-2-П	1	
				Изделие закладное		
А4		2	1.424.1-5.5-15.0	М2-11	1	
А4		3	1.424.1-5.5-01.0	МН1	1	
А4		4	1.424.1-5.5-02.0	МН3	1	
А4		5	1.424.1-5.5-19.0	М1-14	9	
А4		6	1.424.1-5.5-22.0-01	МН27	4	
А4		7	1.424.1-5.5-21.0-04	МН23	4	
А4		8	1.424.1-5.5-03.0	МН4	2	
А4		9	1.424.1-5.5-18.0	М1-12	5	
А4		10	1.424.1-5.5-21.0	МН19	1	

Ведомость расхода стали на закладные изделия, кг

Марка элемента	Изделия закладные														
	Арматура класса									Прокат марки					
	А-I				А-III					Вст3кп2					
	ГОСТ 5781-82*									ГООТ 103-76*				ГОСТ19903-74*	
	Ф6	Ф20	Ф22	Итого	Ф10	Ф12	Ф14	Ф22	Итого	-8×150	-8×200	-10×200	-22×100	Итого	-8×250	-8×300
1К132-2-П1	0,5	2,0	20,8	23,3	3,2	21,9	1,0	3,6	29,7	3,3	18,0	28,9	6,8	57,0	9,4	7,4

Закладные изделия защитить от коррозии слоем Мет. А250

Продолжение ведомости

Изделия закладные								Общий расход
Прокат марки								
Вст3кп2								
ГОСТ19903-74*		ГОСТ8509-72*		ГОСТ5915-70*		ГОСТ1371-78		
25×220	Итого	L63×5	Итого	Гайка М20	Итого	Шайба М01-019	Итого	
19,4	36,2	13,5	13,5	0,3	0,3	0,3	0,3	160,3

Т.п. 705-1-207.86 КЖ.И.01.00

ГИП	Трынов		19.11.86
Нач.отд	Крылов		19.11.86
Н.контр.	Тушина		20.11.86
Гл.спец.	Пугачев		20.11.86
Рук.гр.	Тушина		20.11.86
Ст.инж.	Градусова		16.12.86

Колонна 1К132-2-П1

Стадия	Масса	Масштаб
Р	10100	1:100

Лист 1 Листов 1

ЦИТЭПсельхоз Владимир

Привязан

Инв.№

Инв.№ подл. | Подпись и дата | Взам.инв.№

705-1-207.86

Копировал Формат А3

Альбом II

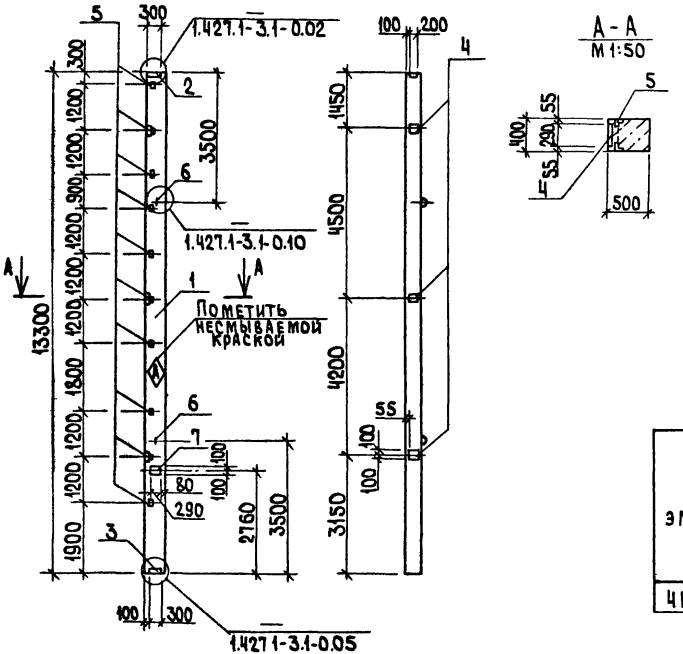

А - А
М 1:50

Формат	Зона	Поз.	Обозначение	Наименование	Кол.	Примечание
				Сборочные единицы		
А3		1	1.427.1-3.1-1.00-099	Колонна 1КФ133-1-П	1	
				Изделие закладное		
А4		2	1.427.1-3.2-0.10.0	МН5	1	
А4		3	1.427.1-3.2-0.12.0-01	МН8	1	
А4		4	1.427.1-3.2-0.19.0-06	МН25	3	
А4		5	1.427.1-3.2-0.20.0-01	МН29	10	
А4		6	1.427.1-3.2-0.21.0-05	МН37	2	
А4		7	1.427.1-3.2-0.19.0-03	МН22	1	

Ведомость расхода стали на закладные изделия, кг

Марка элемента	Изделия закладные												Общий расход
	Арматура класса						Прокат марки						
	А-I			А-III			Вст3кп2						
	ГОСТ 5781-82*						ГОСТ 19903-74*			ГОСТ 8509-72*			
	ф6	ф22	Итого	ф10	ф12	Итого	8×300	10×290	Итого	L63×5	L90×6	Итого	
1КФ133-1-П1	0,5	10,8	11,3	1,3	17,2	18,5	3,8	12,4	16,2	14,0	5,0	19,0	65,0

Закладные изделия защитить от коррозии слоем Мет. А250

				Т.П. 705-1-207.86	КЖ.И.02.00	
					Стадия	Масса	Масштаб
Привязан	ГИП	Трынов	19.12.86	Колонна 1КФ133-1-П1	Р	6700	1:100
	Нач.отд.	Крылов	19.12.86				
	Н.контр.	Тушина	19.12.86		Лист 1	Листов 1	
	Гл.спец.	Мугачев	20.12.86		ЦИТЭПсельхоз Владимир		
	Рук.гр.	Тушина	20.12.86				
Инв. №	Ст.инж.	Гладкова	16.12.86				

Копировал Ящук Формат А3

Инв. № подл. | Подпись и дата | Взам. инв. №

705-1-207.86

Альбом II

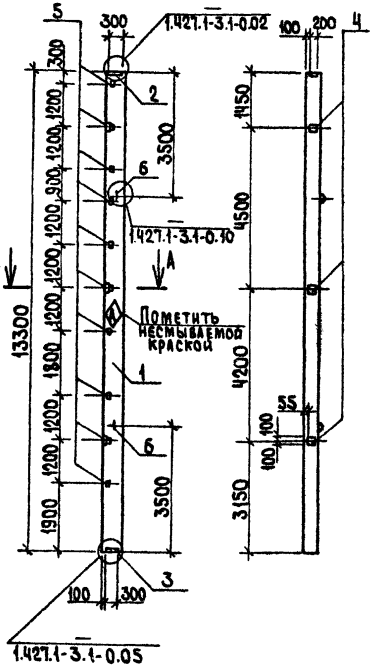

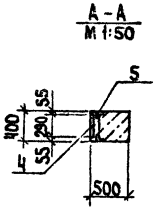

Формат	Зона	Поз.	Обозначение	Наименование	Кол.	Примечание
				Сборочные единицы		
А3		1	1.427.1-3.1-1.00-099	Колонна 4КФ133-1-П	1	
				Изделие закладное		
А4		2	1.427.1-3.2-0.10.0	МН5	1	
А4		3	1.427.1-3.2-0.12.0-01	МН8	1	
А4		4	1.427.1-3.2-0.19.0-06	МН25	3	
А4		5	1.427.1-3.2-0.20.0-01	МН29	10	
А4		6	1.427.1-3.2-0.21.0-05	МН37	2	

Ведомость расхода стали на закладные изделия, кг

Марка элемента	Изделия закладные												Общий расход
	Арматура класса						Прокат марки						
	А-I			А-III			ВСт3кп2						
	ГОСТ 5781-82*						ГОСТ 19903-74*			ГОСТ 8509-72*			
	Ф6	Ф22	Итого	Ф10	Ф12	Итого	-8×300	-10×290	Итого	L63×5	L90×6	Итого	
4КФ133-1П2	0,4	10,8	11,2	1,3	14,6	15,9	3,8	9,3	13,1	14,0	5,0	19,0	59,2

Закладные изделия защитить от коррозии слоем Мет. А250

705-1-207.86

Инв. № подл.	Подпись и дата	Взам. инв. №

Привязан

Инв. №

ГИП	Трынов		19.1.86
Нач.отд.	Крылов		30.10
Н.контр.	Тушина		30.10.86
Гл.спец.	Пугачев		30.10.86
Рук.гр.	Тушина		30.10.86
Ст.инж.	Градусова		21.10.86

Т.п. 705-1-207.86 КЖ.И.03.00

Колонна 4КФ133-1-П2

Стадия	Масса	Масштаб
Р	6700	1:100

Лист 1 Листов 1

ЦИТЭПсельхоз Владимир

Копировал Ящук

Формат А3

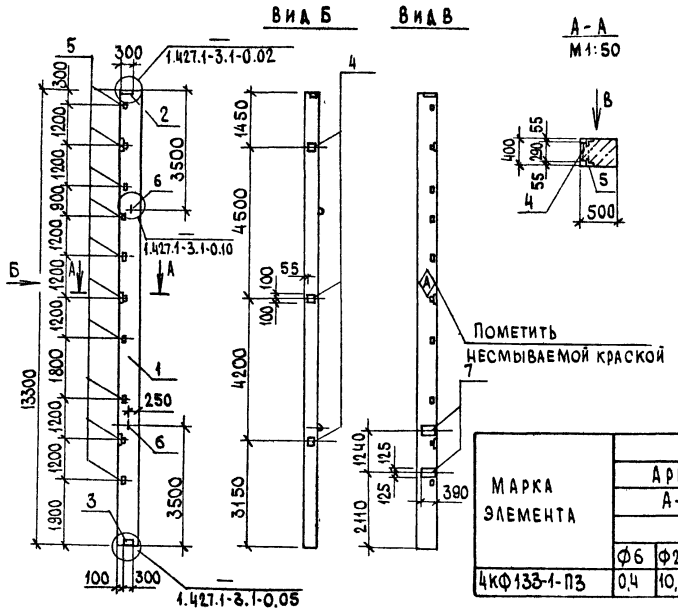

Формат	Зона	Поз.	Обозначение	Наименование	Кол.	Примечание
				Сборочные единицы		
А3		1	1.427.1-3.1-1.00-099	Колонна 4КФ133-1-п	1	
				Изделие закладное		
А4		2	1.427.1-3.2-0.10.0	МН5	1	
А4		3	1.427.1-3.2-0.12.0-01	МН8	1	
А4		4	1.427.1-3.2-0.19.0-06	МН25	3	
А4		5	1.427.1-3.2-0.20.0-01	МН29	10	
А4		6	1.427.1-3.2-0.21.0-05	МН37	2	
А4		7	1.400-6/76, вып 1	М1-4-2	2	

Ведомость расхода стали на закладные изделия, кг

Марка элемента	Изделия закладные															Общий расход
	Арматура класса						Прокат марки									
	А-I			А-III			ВСТ3кп2									
	ГОСТ 5781-82*						ГОСТ 103-76*		ГОСТ 19903-74*				ГОСТ 8509-72*			
	Ф6	Ф22	Итого	Ф10	Ф12	Итого	-8×50	Итого	-8×300	10×250	10×290	Итого	L63×5	L90×6	Итого	
4КФ133-1-П3	0,4	10,8	11,2	1,3	18,0	19,3	2,0	2,0	3,8	15,4	9,3	28,5	14,0	5,0	19,0	80,0

Закладные изделия защитить от коррозии слоем Мет. А250

Т.П. 705-1-207.86 КЖ.И. 04.00

Колонна 4КФ133-1-П3

Стадия	Масса	Масштаб
Р	6700	1:100

Лист | Листов 1

ЦИТЭПСЕЛЬХОЗ ВЛАДИМИР

ГИП	Трынов		19.11.86
Нач.отд.	Крылов		19.10
Н.контр.	Тушина		19.10.86
Гл.спец.	Пугачев		20.10.86
Рук.гр.	Тушина		20.10.86
Ст.инж.	Градусова		16.10.86

Привязан

Инв. №

Копировал

Формат А3

Альбом II

705-1-207.86

Инв. № подл. | Подпись и дата | Взам. инв. №

Альбом III

705-1-207.86

Вид А Вид Б

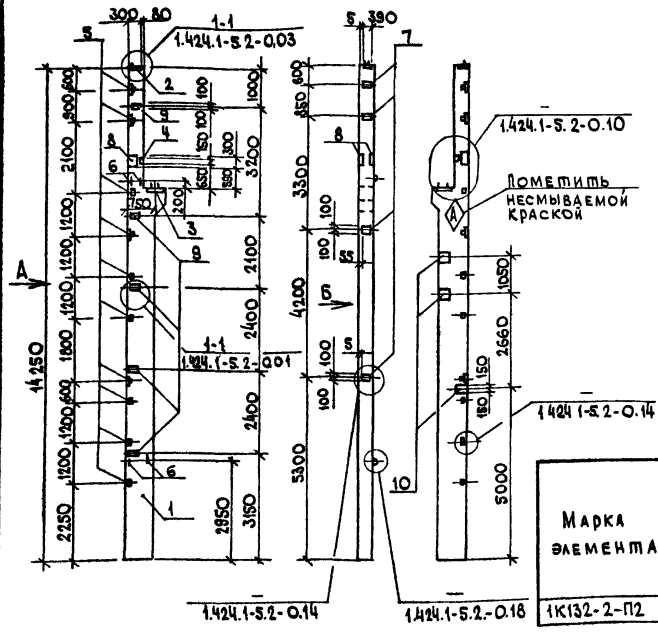

Формат	Зона	Поз.	Обозначение	Наименование	Кол.	Примечание
				Сборочные единицы		
А3		1	1.424.1-5.2-2.00-01	Колонна 1К132-2-П	1	
				Изделие закладное		
А4		2	1.424.1-5.5-15.0	М2-11	1	
А4		3	1.424.1-5.5-01.0	МН1	1	
А4		4	1.424.1-5.5-02.0	МН3	1	
А4		5	1.424.1-5.5-19.0	М1-14	10	
А4		6	1.424.1-5.5-22.0-01	МН27	4	
А4		7	1.424.1-5.5-21.0-04	МН23	4	
А4		8	1.424.1-5.5-03.0	МН4	2	
А4		9	1.424.1-5.5-18.0	М1-12	5	
А4		10	1.400-6/76, вып.1	МО-1	3	

Ведомость расхода стали на закладные изделия, кг

Марка элемента	Изделия закладные															
	Арматура класса									Прокат марки						
	А-I				А-III					Вст3кп2						
	ГОСТ 5781-82*									ГОСТ 103-76*					ГОСТ 19903-74	
	⌀6	⌀20	⌀22	Итого	⌀10	⌀12	⌀14	⌀22	Итого	-8х150	-8х200	-10х200	-22х100	Итого	-8х250	-8х290
1К132-2-П2	0,4	2,0	20,8	23,2	5,9	19,8	1,0	3,6	30,3	3,3	18,0	24,4	6,8	52,5	9,4	16,5

Закладные изделия защитить от коррозии слоем Мет. А250

Продолжение ведомости

Изделия закладные									Общий расход
Прокат марки									
Вст3кп2									
ГОСТ 19903-74*			ГОСТ 8509-72*		ГОСТ 5915-70*		ГОСТ 11371-78		
-8х300	-25х210	Итого	L63х5	Итого	Гайка М20	Итого	Шайба 20.01.019	Итого	
7,4	19,4	52,7	15,0	15,0	0,3	0,3	0,3	0,3	174,3

Привязан

Инв. № подл. | Подпись и дата | Взам. инв. №

ГИП	Трынов		19.11.86
Нач.отд.	Крылов		20.11.86
Н.контр.	Тушина		20.11.86
Гл.спец.	Пугачев		20.11.86
Рук.гр.	Тушина		20.11.86
Ст.инж.	Градусова		16.12.86

Т.п. 705-1-207.86 КЖ.И.05.00

Колонна 1К132-2-П2

Стадия	Масса	Масштаб
Р	10100	1:100

Лист Листов 1

ЦИТЭПсельхоз Владимир

Копировал МКоф Формат А3

Альбом II

705-1-207.86

Вид А Вид Б

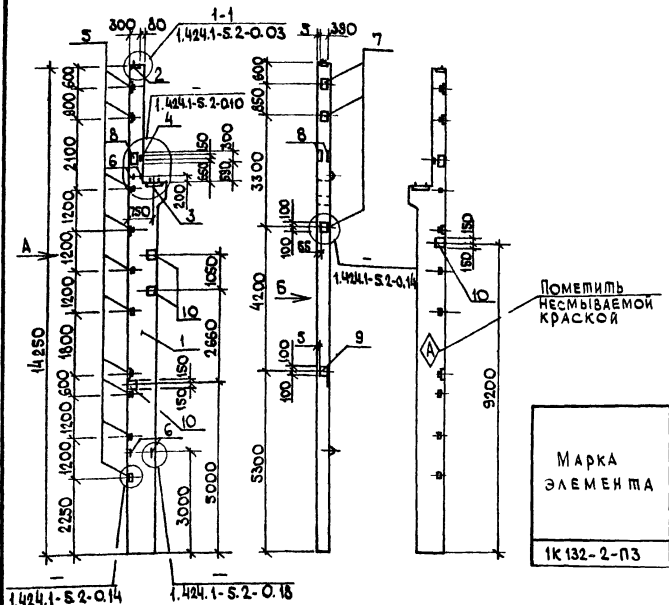

Формат	Зона	Поз.	Обозначение	Наименование	Кол.	Примечание
				Сборочные единицы		
А3		1	1.424.1-5.2-2.00-01	Колонна 1К132-2-П	1	
				Изделие закладное		
А4		2	1.424.1-5.5-15.0	М2-11	1	
А4		3	1.424.1-5.5-01.0	МН1	1	
А4		4	1.424.1-5.5-02.0	МН3	1	
А4		5	1.424.1-5.5-19.0	М1-14	10	
А4		6	1.424.1-5.5-22.0-01	МН27	4	
А4		7	1.424.1-5.5-21.0	МН19	3	
А4		8	1.424.1-5.5-03.0	МН4	2	
А4		9	1.424.1-5.5-21.0-04	МН23	1	
А4		10	1.400-6/76, вып. 1	МО-1	4	

Ведомость расхода стали на закладные изделия, кг

Марка элемента	Изделия закладные															
	Арматура класса									Прокат марки						
	А-I				А-III					Вст3кп2						
	ГОСТ 5781-82*									ГОСТ 103-76*				ГОСТ 19903-74*		
	ф6	ф20	ф22	Итого	ф10	ф12	ф14	ф22	Итого	-8х150	-10х200	-22х100	Итого	-8х250	-8х290	-8х300
1К132-2-П3	0,4	2,0	20,8	23,2	6,8	12,6	1,0	3,6	24,0	3,3	19,6	6,8	29,7	9,4	22,0	7,4

Закладные изделия защитить от коррозии слоем Мет. А250

Продолжение ведомости

Изделия закладные								Общий расход
Прокат марки								
Вст3кп2								
ГОСТ 19903-74*		ГОСТ 8509-72*		ГОСТ 5915-70*		ГОСТ 11371-78		
-25х220	Итого	L63х5	Итого	Гайка М20	Итого	Шайба 20.01.08	Итого	
19,4	58,2	15,0	15,0	0,3	0,3	0,3	0,3	150,7

Привязан

Инв. №

ГИП	Трынов		
Нач.отд.	Крылов		
Н.контр.	Тушина		
Гл.спец.	Пучачев		
Рук.гр.	Тушина		
Ст.инж.	Градусова		

Т.П. 705-1-207.86 Кн. И.06.00

Колонна 1К132-2-П3

Стадия	Масса	Масштаб
Р	10100	1:100
Лист	Листов 1	

ЦИТЭПсельхоз Владимир

Копировал [illegible] Формат А3

Инв. № подл. | Подпись и дата | Взам. инв. №

Альбом II

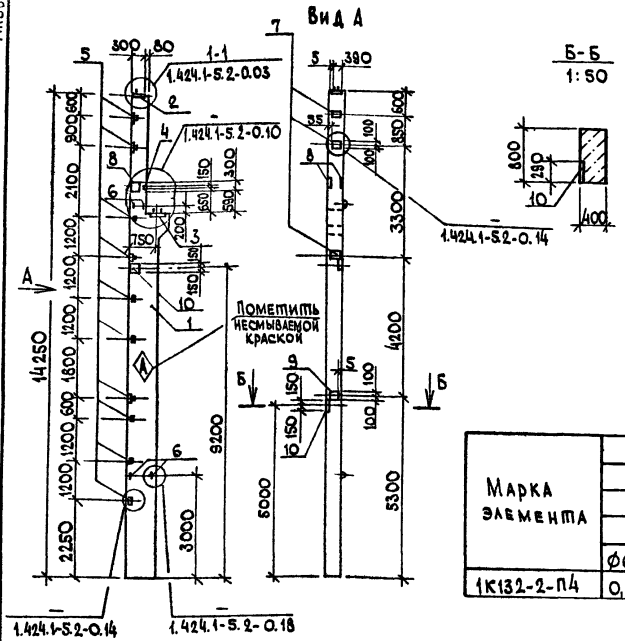

Формат	Зона	Поз.	Обозначение	Наименование	Кол.	Примечание
				Сборочные единицы		
А3		1	1.424.1-5.2-2.00-01	Колонна 1К132-2-п	1	
				Изделие закладное		
А4		2	1.424.1-5.5-15.0	М2-11	1	
А4		3	1.424.1-5.5-01.0	МН1	1	
А4		4	1.424.1-5.5-02.0	МН3	1	
А4		5	1.424.1-5.5-19.0	М1-14	10	
А4		6	1.424.1-5.5-22.0-01	МН27	4	
А4		7	1.424.1-5.5-21.0	МН19	3	
А4		8	1.424.1-5.5-03.0	МН4	2	
А4		9	1.424.1-5.5-21.0-04	МН23	1	
А4		10	1.400-6/76, вып.1	М0-1	2	

Ведомость расхода стали на закладные изделия, кг

Марка элемента	Изделия закладные																	
	Арматура класса									Прокат марки								
	А-I				А-III					ВСт. 3 кп2								
	ГОСТ 5781-82*									ГОСТ 103-76*				ГОСТ 19903-74*				
	ф6	ф20	ф22	Итого	ф10	ф12	ф14	ф22	Итого	-8х150	-10х200	-20х100	Итого	-8х250	-8х290	-8х300	-25х220	Итого
1К132-2-п4	0,4	2,0	20,8	23,2	5,0	12,6	1,0	3,6	22,2	3,3	19,6	6,8	29,7	9,4	11,0	7,4	19,4	47,2

Закладные изделия защитить от коррозии слоем Мет. А250

Продолжение ведомости

Изделия закладные								Общий расход
Прокат марки								
ВСт 3 кп2								
ГОСТ 8509-72*		ГОСТ 5915-70*		Гайка М20		Шайба 20.01.019		
L 63,6	Итого		Итого		Итого		Итого	
15,0	15,0	0,3	0,3	0,3	0,3	0,3	0,3	137,9

Т.п. 705-1-207.86		Кн. и. 07.00	
Колонна 1К132-2-п4		Стадия	Масса	Масштаб
		Р	10100	1:100
		Лист	Листов 1
		ЦИТЭПсельхоз Владимир	

ГИП	Трынов	
Нач. отд.	Крылов	
Н. контр.	Тушина	
Гл. спец.	Пугачев	
Рук. гр.	Тушина	
Ст. инж.	Градусова	

Привязан

Инв. №

Копировал МКов — Формат А3

705-1-207.86

Инв. № подл. | Подпись и дата | Взам. инв. №

Альбом III

705-1-207.86

Вид А

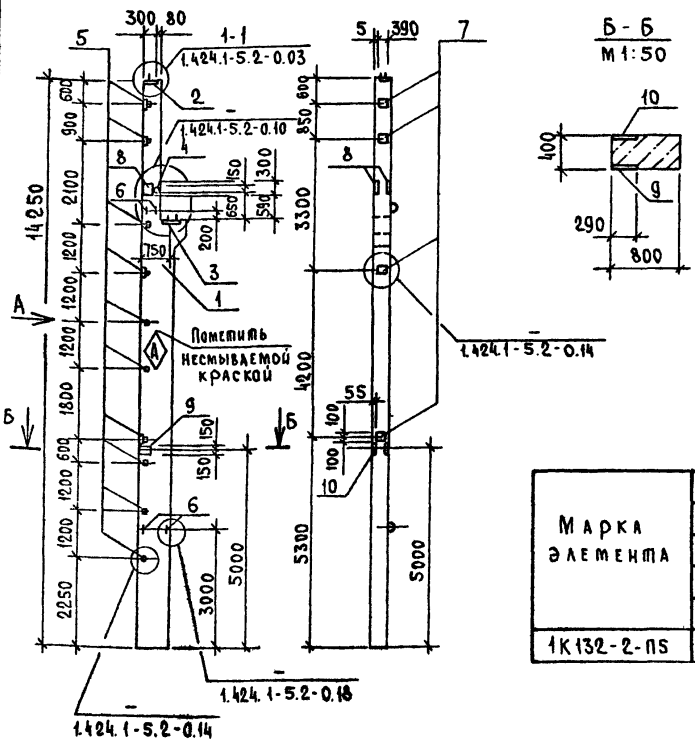

Формат	Зона	Поз.	Обозначение	Наименование	Кол.	Примечание
				Сборочные единицы		
А3		1	1.424.1-5.2-2.00-01	Колонна 1К132-2-П	1	
				Изделие закладное		
А4		2	1.424.1-5.5-15.0	М2-11	1	
А4		3	1.424.1-5.5-01.0	МН1	1	
А4		4	1.424.1-5.5-02.0	МН3	1	
А4		5	1.424.1-5.5-19.0	М1-14	10	
А4		6	1.424.1-5.5-22.0-01	МН27	4	
А4		7	1.424.1-5.5-21.0	МН19	4	
А4		8	1.424.1-5.5-03.0	МН4	2	
А4		9	1.400-6/76, вып. 1	М0-1	1	
А4		10	1.400-6/76, вып. 1	М0-1-5	1	

Ведомость расхода стали на закладные изделия, кг

Марка элемента	Изделия закладные																			
	Арматура класса									Прокат марки										
	А-I				А-III					ВСт3кп2										
	ГОСТ 5781-82*									ГОСТ 103-76*				ГОСТ 19903-74*						
	ф6	ф20	ф22	Итого	ф10	ф12	ф14	ф22	Итого	-8×150	-10×200	-22×100	Итого	-8×250	-8×290	-8×300	-25×220	Итого		
1К132-2-ПЗ	0,4	2,0	20,8	23,2	5,0	12,6	1,0	3,6	22,2	3,3	18,0	6,8	28,1	9,4	11,0	7,4	19,4	47,2		

Закладные изделия защитить от коррозии слоем Мет.А250.

Продолжение ведомости

Изделия закладные						Общий расход
Прокат марки						
ВСт3кп2						
ГОСТ 8509-72*		ГОСТ 5915-70*		ГОСТ 11371-78		
L63×5	Итого	Гайка М20	Итого	Шайба 20.01.019	Итого	
15,0	15,0	0,3	0,3	0,3	0,3	136,3

Привязан

Инв. №

ГИП	Трынов		19.11.86
Нач.отд	Крылов		19.11.86
Н.контр.	Тушина		20.11.86
Гл.спец.	Пугачев		20.11.86
Рук.гр.	Тушина		20.11.86
Ст.инж.	Градусова		21.11.86

Т.п. 705-1-207.86 КЖ.И.08.00

Колонна 1К132-2-ПЗ

Стадия	Масса	Масштаб
Р	10100	1:100
Лист	Листов 1	

ЦИТЭП сельхоз Владимир

Копировал Реброва Формат А3

Взам. инв. № | Подпись и дата | Инв. № подл.

Альбом II

705-1-207.86

Вид А

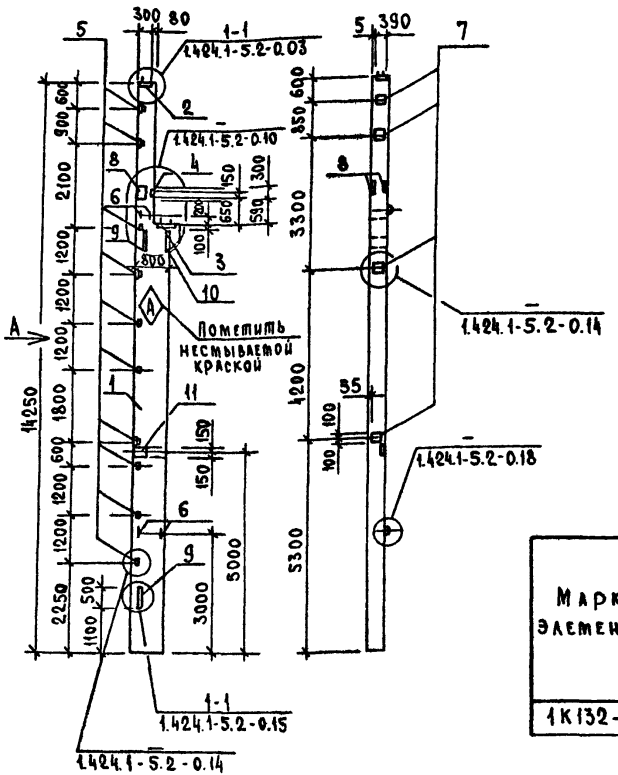

Формат	Зона	Поз.	Обозначение	Наименование	Кол.	Примечание
				Сборочные единицы		
А3		1	1.424.1-5.2-2.00-01	Колонна 1К132-2-П	1	
				Изделие закладное		
А4		2	1.424.1-5.5-15.0	М 2-11	1	
А4		3	1.424.1-5.5-01.0	МН 8	1	
А4		4	1.424.1-5.5-02.0	МН 3	1	
А4		5	1.424.1-5.5-19.0	М 1-14	10	
А4		6	1.424.1-5.5-22.0-01	МН 27	4	
А4		7	1.424.1-5.5-21.0	МН 19	4	
А4		8	1.424.1-5.5-03.0	МН 4	2	
А4		9	1.424.1-5.5-08.0	МН 11	2	
А4		10	1.424.1-5.5-09.0	МН 12	1	
А4		11	1.400-6/76, вып. 1	МО-1	1	

Ведомость расхода стали на закладные изделия, кг

Марка элемента	Изделия закладные																	
	Арматура класса								Прокат марки									
	А-I			А-III					ВСТ 3 кп 2									
	ГОСТ 5781-82*								ГОСТ 103-76*							ГОСТ 19903-74*		
	ф6	ф22	Итого	ф10	ф12	ф14	ф22	Итого	-8×120	-8×150	-10×200	-12×100	-20×60	-22×100	Итого	-8×250	-8×290	-8×300
1К132-2-П6	0,4	20,8	21,2	4,1	12,6	4,0	10,8	31,5	6,0	3,3	18,0	18,8	35,4	6,8	88,3	9,4	5,5	7,4

Закладные изделия защитить от коррозии слоем Мет А 250

Продолжение ведомости

Изделия закладные								Общий расход
Прокат марки								
ВСТ 3 кп 2								
ГОСТ 19903-74*		ГОСТ 8509-72*		ГОСТ 5915-70*		ГОСТ 11371-78		
-25×220	Итого	L63×5	Итого	Гайка М 20	Итого	Шайба 20.01.019	Итого	
19,4	41,7	15,0	15,0	0,3	0,3	0,3	0,3	129,9

Т.п. 705-1-207.86 КЖ. И. 09.00

Колонна 1К132-2-П6	Стадия	Масса	Масштаб
	Р	10100	1:100
	Лист	Листов 1	
	ЦИТЭП сельхоз Владимир		

Гип.	Трыков		19.08.86
Нач.отд.	Крылов		30.10
Н.контр.	Тушина		30.10.86
Гл.спец.	Пугачев		30.10.86
Рук.гр.	Пушина		30.10.86
Ст.инж.	Градусова		19.10.86

Привязан

Инв. №

Копировал Реброва Формат А3

Взам.инв. №

Подпись и дата

Инв. № подл.

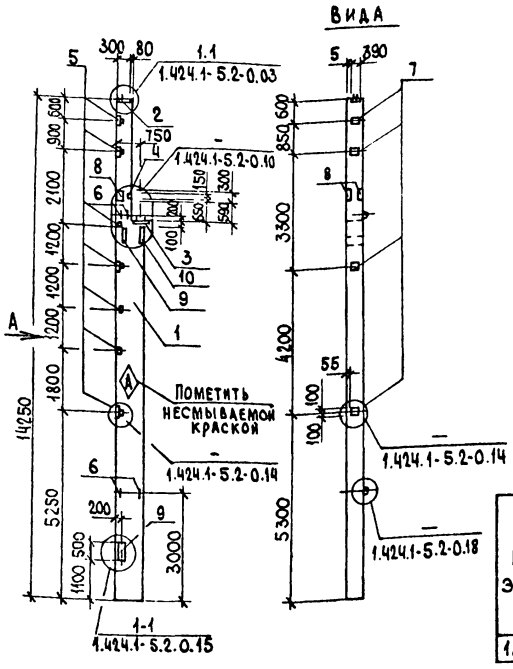

Формат	Зона	Поз.	Обозначение	Наименование	Кол.	Примечание
				Сборочные единицы		
А3		1	1.424.1-5.2-2.00-01	Колонна 1К132-2-П	1	
				Изделие закладное		
А4		2	1.424-1-5 5-15.0	М2-11	1	
А4		3	1.424.1-5.5-07.0	МН 8	1	
А4		4	1.424.1-5.5-02.0	МН3	1	
А4		5	1.424.1-5.5-19.0	М1-14	7	
А4		6	1.424.1-5.5-22.0-01	МН27	4	
А4		7	1.424.1-5.5-21.0	МН19	4	
А4		8	1.424.1-5.5-03.0	МН 4	2	
А4		9	1.424.1-5.5-08.0	МН11	2	
А4		10	1.424.1-5.5-09.0	МН12	1	

Ведомость расхода стали на закладные изделия, кг

Марка элемента	Изделия закладные																
	Арматура класса								Прокат марки								
	А-I			А-III					ВСТ3кп2								
	ГОСТ 5781-82*								ГОСТ 103-76*							ГОСТ 19903-74	
	Ф6	Ф22	Итого	Ф10	Ф12	Ф14	Ф22	Итого	-8×120	-8×150	-10×200	-12×100	-20×60	-22×100	Итого	-8×250	-8×300
1К132-2-П7	0,4	20,8	21,2	3 2	11.7	4.0	10.8	29,7	6,0	3,3	18.0	18,8	35,4	6,8	88,3	9,4	7,4

Закладные изделия защитить от коррозии слоем Мет. А250

Продолжение ведомости

Изделия закладные								Общий расход
Прокат марки								
ВСТ3кп2								
ГОСТ 19903-74		ГОСТ 8509-72		ГОСТ 5915-70		ГОСТ 11371-78		
-25×220	Итого	L63×5	Итого	Гайка М20	Итого	Шайба 29.01.05	Итого	
19,4	36,2	10,5	10,5	0,3	0,3	0,5	0,3	186,5

Т.п. 705-1-207.86 Кн. и. 10.00

Колонна 1К132-2-П7

Стадия	Масса	Масштаб
Р	10100	1.100
Лист	Листов 1	

ЦИТЭПсельхоз Владимир

Привязан

Инв. №

ГИП Трынов

Нач. отд. Крылов

Н. контр. Тушина

Гл. спец. Пучаев

Рук. гр. Тушина

Ст. инж. Градусова

Копировал

Формат А3

705-1-207.86

Альбом II

Инв. № подл. | Подпись и дата | Взам. инв. №

Альбом II

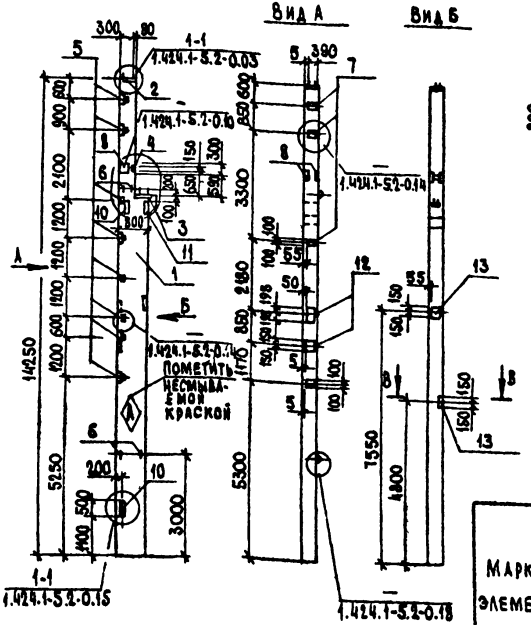

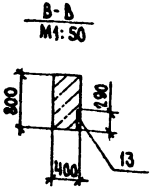

Формат	Зона	Поз.	Обозначение	Наименование	Кол.	Примечание
				Сборочные единицы		
А3		1	1.424-1-5.2-2.00-01	Колонна 1К132-2-П	1	
				Изделие закладное		
А4		2	1.424.1-5.5-15.0	М2-11	1	
А4		3	1.424.1-5.5-07.0	МН 8	1	
А4		4	1.424.1-5.5-02.0	МН 3	1	
А4		5	1.424.1-5.5-19.0	М1-14	8	
А4		6	1.424.1-5.5-22.0-01	МН 27	4	
А4		7	1.424.1-5.5-21.0	МН 19	3	
А4		8	1.424.1-5.5-03.0	МН 4	2	
А4		9	1.424.1-5.5-21.0-04	МН 23	1	
А4		10	1.424.1-5.5-08.0	МН 11	2	
А4		11	1.424.1-5.5-09.0	МН 12	1	
А4		12	1.400-6/76, Вып.1	М0-6	2	
А4		13	1.400-6/76, Вып.1	М0-2	2	

Ведомость расхода стали на закладные изделия, кг

Марка элемента	Изделия закладные																			
	Арматура класса								Прокат марки											
	А-I			А-III					Вст3кп2											
	ГОСТ 5781-82*								ГОСТ 103-76*									ГОСТ 19903-74*		
	Ф6	Ф22	Итого	Ф10	Ф12	Ф14	Ф22	Итого	-8×120	-8×150	-10×200	-12×100	-20×60	-22×100	Итого	-8×250	-8×300	-10×230		
1К132-2-П8	0,4	20,8	21,2	3,2	15,0	13,2	10,8	42,2	6,0	3,3	19,6	18,8	35,4	6,8	89,9	9,4	7,4	13,6		

Продолжение ведомости

Изделия закладные									Общий расход
Прокат марки									
Вст3кп2									
ГОСТ 19903-74*			ГОСТ 8509-72*		ГОСТ 5915-70*		ГОСТ 8371-78		
-10×3600	25×210	Итого	L63×5	Итого	Гайка М20	Итого	Шайба 10.01.019	Итого	
18,4	19,4	68,2	12,0	12,0	0,3	0,3	0,3	0,3	234,1

Закладные изделия защитить от коррозии слоем мет. А250

Т.П. 705-1-207.86 КЖ.И.11 00

Колонна 1К132-2-П8

Стадия	Масса	Масштаб
Р	10100	1:100
Лист	Листов 1	

ЦИТЭПсельхоз Владимир

ГИП	Трынов	
Нач. отд.	Крылов	
Н. контр.	Тушина	
Гл. спец.	Пугачев	
Рук. гр.	Тушина	
Ст. инж.	Градусова	

Привязан

Инв. №

Копировал

Формат А3

Инв. № подл. | Подпись и дата | Взам. инв. №

705-1-207.86

Альбом II

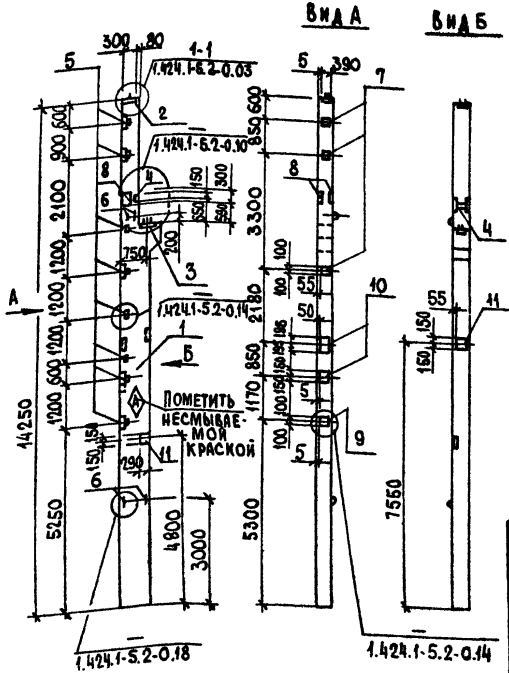

Формат	Зона	Поз.	Обозначение	Наименование	Кол.	Приме-чание
				Сборочные единицы		
А3		1	1.424.1-5.2-2.00-01	Колонна 1К132-2-Н	1	
				Изделие закладное		
А4		2	1.424.1-5.5-15.0	М2-11	1	
А4		3	1.424.1-5.5-01.0	МН 1	1	
А4		4	1.424.1-5.5-02.0	МН 3	1	
А4		5	1.424.1-5.5-19.0	М1-14	8	
А4		6	1.424.1-5.5-22.0-01	МН 27	4	
А4		7	1.424.1-5.5-21.0	МН 19	3	
А4		8	1.424.1-5.5-03.0	МН 4	2	
А4		9	1.424.1-5.5-21.0-04	МН 23	1	
А4		10	1.400-6/76, Вып.1	МО-6	2	
А4		11	1.400-6/76, Вып.1	МО-2	2	

Ведомость расхода стали на закладные изделия, кг

Марка элемента	Изделия закладные															
	Арматура класса									Прокат марки						
	А-I				А-III					ВСт3кп2						
	ГОСТ 5781-82*									ГОСТ 103-76*				ГОСТ 19903-74*		
	Ф6	Ф20	Ф22	Итого	Ф10	Ф12	Ф14	Ф22	Итого	-8×150	10×200	22×100	Итого	-8×250	8×300	10×290	10×300
1К132-2-П9	0,4	2,0	20,8	23,2	3,2	15,0	10,2	8,6	32,0	3,3	19,6	6,8	29,7	9,4	7,4	13,6	18,4

Продолжение ведомости

Изделия закладные								Общий расход
Прокат марки								
ВСт3кп2								
ГОСТ 19903-74*		ГОСТ 8509-72*		ГОСТ 5915-70*		ГОСТ 11371-78		
25×120	Итого	L63×5	Итого	Гайка М20	Итого	Шайба 20.01.019	Итого	
19,4	68,2	12,0	12,0	0,3	0,3	0,3	0,3	165,7

Закладные изделия защитить от коррозии слоем мет. А250

Привязан

Инв. №

ГИП	Трынов		
Нач. отд.	Крылов		
Н. контр.	Тушина		
Гл. спец.	Пугачев		
Рук. гр.	Тушина		
Ст. инж.	Кравцова		

Т.п. 705-1-207.86 Кж.и. 12.00

Колонна 1К132-2-П9

Стадия	Масса	Масштаб
Р	10100	1:100
Лист	Листов 1	

ЦИТЭП сельхоз Владимир

Копировал Формат А3

Инв. № подл. | Подпись и дата | Взам. инв. №

705-1-207.86

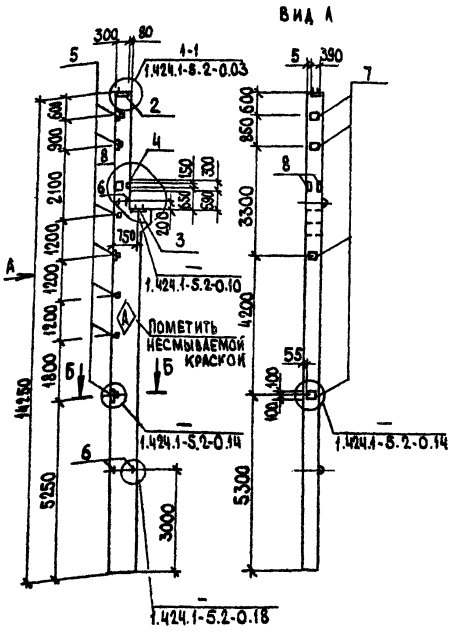

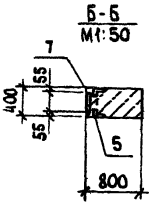

Формат	Зона	Поз.	Обозначение	Наименование	Кол.	Примечание
				Сборочные единицы		
А3		1	1.424.1-5.2-2.00-01	Колонна 1К132-2-П	1	
				Изделие закладное		
А4		2	1.424.1-5.5-15.0	М2-11	1	
А4		3	1.424.1-5.5-01.0	МН 1	1	
А4		4	1.424.1-5.5-02.0	МН 3	1	
А4		5	1.424.1-5.5-19.0	М1-14	7	
А4		6	1.424.1-5.5-22.0-01	МН 27	4	
А4		7	1.424.1-5.5-21.0	МН 19	4	
А4		8	1.424.1-5.5-03.0	МН 4	2	

Ведомость расхода стали на закладные изделия, кг

Марка элемента	Изделия закладные															
	Арматура класса									Прокат марки						
	А-I				А-III					Вст3кп2						
	ГОСТ 5781-82*									ГОСТ 103-76*				ГОСТ 19903-74*		
	ф6	ф20	ф22	Итого	ф10	ф12	ф14	ф22	Итого	-8×150	-10×200	-22×100	Итого	-8×250	-8×300	-25×120	Итого
1К132-2-П10	0,4	2,0	20,8	23,2	3,2	11,7	1,0	3,6	19,5	3,3	18,0	6,8	28,1	9,4	7,4	19,4	36,2

Закладные изделия защитить от коррозии слоем Мет. А 250

Продолжение ведомости

Изделия закладные							Общий расход
Прокат марки							
Вст3кп2							
ГОСТ 8509-72*		ГОСТ 5915-70*		ГОСТ 11371-78			
L63×5	Итого	Гайка М20	Итого	Шайба 30.01.09	Итого		
10,5	10,5	0,3	0,3	0,3	0,3		118,1

Т.п. 105-1-207.86 Кн. и. 13.00

Колонна 1К132-2-П10

Стадия	Масса	Масштаб
Р	10100	1:100
Лист	Листов 1	

ЦИТЭПСельхоз Владимир

ГИП	Трынов	
Нач. отд.	Крылов	
Н. контр.	Тушина	
Гл. спец.	Пугачев	
Рук. гр.	Тушина	
Ст. инж.	Градусова	

Привязан

Инв. №

Копировал

Формат А3

Инв. № подл. | Подпись и дата | Взам. инв. №

705-1-207.86

Альбом I

705-1-207.86

Вид А

Вид Б

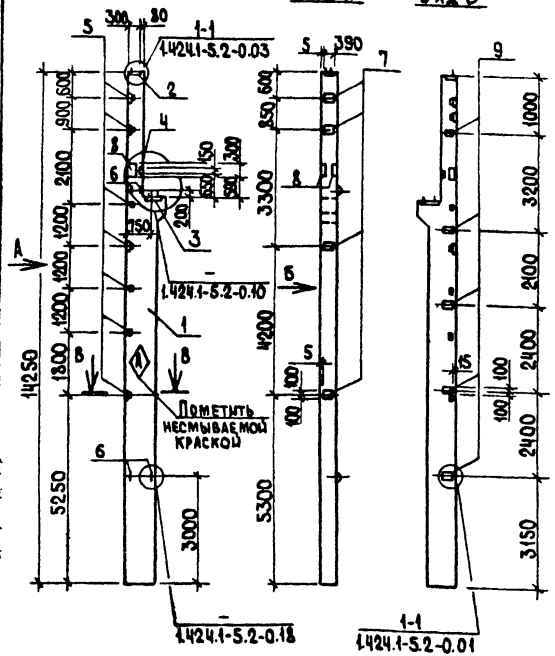

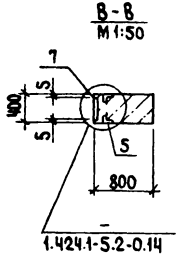

Формат	Зона	Поз.	Обозначение	Наименование	Кол.	Примечание
				Сборочные единицы		
А3		1	1.424.1-5.2-2.00-01	Колонна 1К132-2-П	1	
				Изделие закладное		
А4		2	1.424.1-5.5-15.0	М2-11	1	
А4		3	1.424.1-5.5-01.0	МН1	1	
А4		4	1.424.1-5.5-02.0	МН3	1	
А4		5	1.424.1-5.5-19.0	М1-14	7	
А4		6	1.424.1-5.5-22.0-01	МН27	4	
А4		7	1.424.1-5.5-21.0-04	МН23	4	
А4		8	1.424.1-5.5-03.0	МН4	2	
А4		9	1.424.1-5.5-18.0	М1-12	5	

Ведомость расхода стали на закладные изделия, кг

Марка элемента	Изделия закладные														
	Арматура класса									Прокат марки					
	А-I				А-III					ВСт3кп2					
	ГОСТ 5781-82*									ГОСТ 103-76*				ГОСТ 19903-74*	
	ф6	ф20	ф22	Итого	ф10	ф12	ф14	ф22	Итого	-8×150	-8×200	-10×200	-22×100	Итого	-8×250	-8×300
1К132-2-П11	0,4	2,0	20,8	23,2	3,2	18,9	1,0	3,6	26,7	3,3	18,0	24,4	6,8	52,5	9,4	7,4

Закладные изделия защитить от коррозии слоем Мет.А250

Продолжение ведомости

Изделия закладные								Общий расход
Прокат марки								
ВСт3кп2								
ГОСТ 19903-74*		ГОСТ 8509-72*		ГОСТ 5915-70*		ГОСТ 11371-78		
-25×220	Итого	L63×5	Итого	Гайка М20	Итого	Шайба 20 А.019	Итого	
19,4	36,2	10,5	10,5	0,3	0,3	0,3	0,3	149,7

Привязан

Инв. №

ГИП	Трынов		
Нач.отд.	Крылов		
Н.контр.	Тушина		
Гл.спец.	Пугачев		
Рук.гр.	Тушина		
Ст.инж.	Грабусова		

Т.П. 705-1-207.86 КЖ.И.14.00

Колонна 1К132-2-П11

Стадия	Масса	Масштаб
Р	10100	1:100
Лист	Листов 1	

ЦИТЭПсельхоз Владимир

Копировал Ящук Формат А3

Инв.№ подл. | Подпись и дата | Взам.инв.№

Альбом II

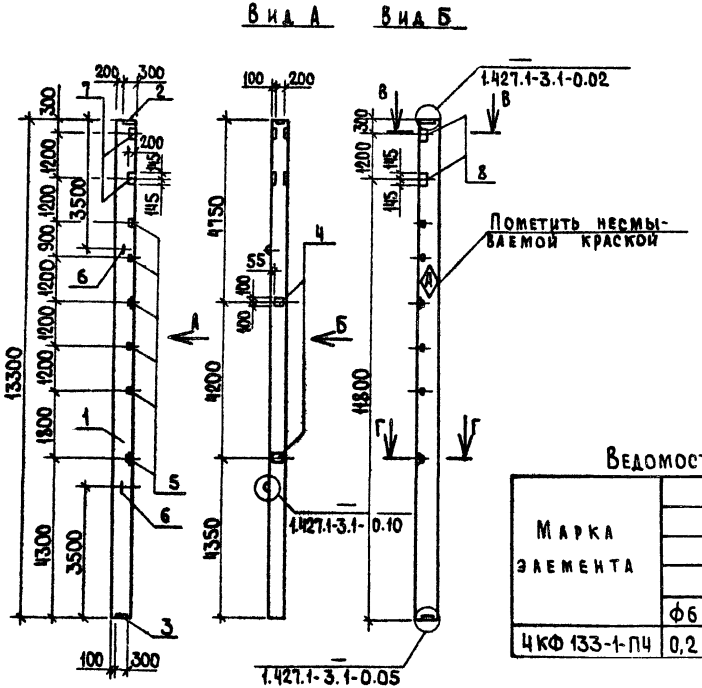

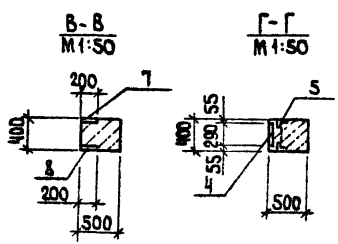

Формат	Зона	Поз.	Обозначение	Наименование	Кол.	Примечание
				Сборочные единицы		
А3		1	1.427.1-3.1-1.00-099	Колонна 4КФ133-1-П	1	
				Изделие закладное		
А4		2	1.427.1-3.2-0.10.0	МН5	1	
А4		3	1.427.1-3.2-0.12.0-01	МН8	1	
А4		4	1.427.1-3.2-0.19.0-06	МН25	2	
А4		5	1.427.1-3.2-0.20.0-01	МН29	6	
А4		6	1.427.1-3.2-0.21.0-05	МН37	2	
А4		7	1.400-6/76, вып.1	М1-11-2	2	
А4		8	1.400-6/76, вып.1	М1-11-7	2	

Ведомость расхода стали на дополнительные закладные изделия, кг

Марка элемента	Изделия закладные																Общий расход
	Арматура класса							Прокат марки									
	А-I			А-III				В Ст3кп2									
	ГОСТ 5781-82*							ГОСТ 103-76*			ГОСТ 19903-74*			ГОСТ 8509-72*			
	Ф6	Ф22	Итого	Ф10	Ф12	Ф14	Итого	-10×50	-10×200	Итого	-8×300	-10×290	Итого	L63×5	L90×6	Итого	
4КФ133-1-П4	0,2	10,8	11,0	1,3	10,2	6,4	17,9	3,2	18,4	21,6	3,8	6,2	10,0	8,4	5,0	13,4	74,0

Закладные изделия защитить от коррозии слоем Мет А250

Привязан				ГИП	Трынов		19.11.86	Т.П. 705-1-207.86		КЖ.И. 15.00	
				Нач.отд.	Крылов		30.10	Колонна 4КФ133-1-П4	Стадия	Масса	Масштаб
				Н.контр.	Тушина		30.10.86		Р	6700	1:100
				Гл.спец.	Пугачев		30.10.86		Лист	Листов 1	
				Рук.гр.	Тушина		30.10.86		ЦИТЭПсельхоз Владимир		
Инв.№				Ст.инж.	Градусова		17.10.86				

Копировал Ящук

Формат А3

Инв.№ подл. | Подпись и дата | Взам.инв.№

705-1-207.86

Альбом I

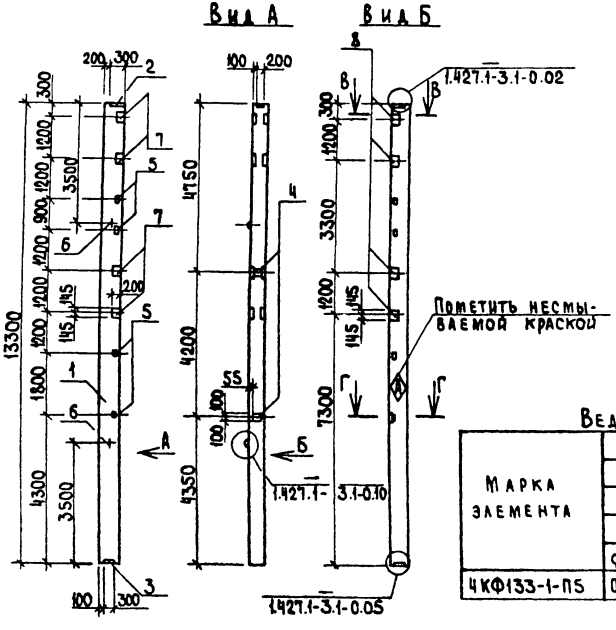

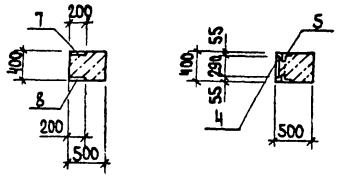

Формат	Зона	Поз.	Обозначение	Наименование	Кол.	Примечание
				Сборочные единицы		
А3		1	1.427.1-3.1-1.00-099	Колонна 4КФ133-1-П	1	
				Изделие закладное		
А4		2	1.427.1-3.2-0.10.0	МН5	1	
А4		3	1.427.1-3.2-0.12.0-01	МН8	1	
А4		4	1.427.1-3.2-0.19.0-06	МН25	2	
А4		5	1.427.1-3.2-0.20.0-01	МН29	4	
А4		6	1.427.1-3.2-0.21.0-05	МН37	2	
А4		7	1.400-6/76, вып.1	М1-11-2	4	
А4		8	1.400-6/76, вып.1	М1-11-7	4	

Ведомость расхода стали на закладные изделия, кг

Марка элемента	Изделия закладные															Общий расход
	Арматура класса							Прокат марки								
	А-I			А-III				Ст3кп2								
	ГОСТ 5781-82*							ГОСТ 103-76*			ГОСТ 19903-74*			ГОСТ 8509-72*		
	ф6	ф22	Итого	ф10	ф12	ф14	Итого	10×50	10×200	Итого	8×300	10×290	Итого	L63×5	L90×6	Итого
4КФ133-1-П5	0,2	10,8	11,0	1,3	9,5	12,8	23,6	6,4	36,8	43,2	3,8	6,2	10,0	5,6	5,0	10,6	98,4

Закладные изделия защитить от коррозии слоем Мет.А250

Т.П. 705-1-207.86 КЖ.И.16.00

Колонна 4КФ133-1-П5

Стадия	Масса	Масштаб
Р	6700	1:100
Лист	Листов 1	

ЦИТЭПсельхоз Владимир

ГИП	Трынов	
Нач.отд	Крылов	
Н.контр	Тушина	
Гл.спец	Тугачев	
Рук.гр.	Тушина	
Ст.инж	Годовикова	

Привязан

Инв.№

Копировал Ящук Формат А3

705-1-207.86

Инв.№ подл. | Подпись и дата | Взам.инв.№

Альбом II

705-1-207.86

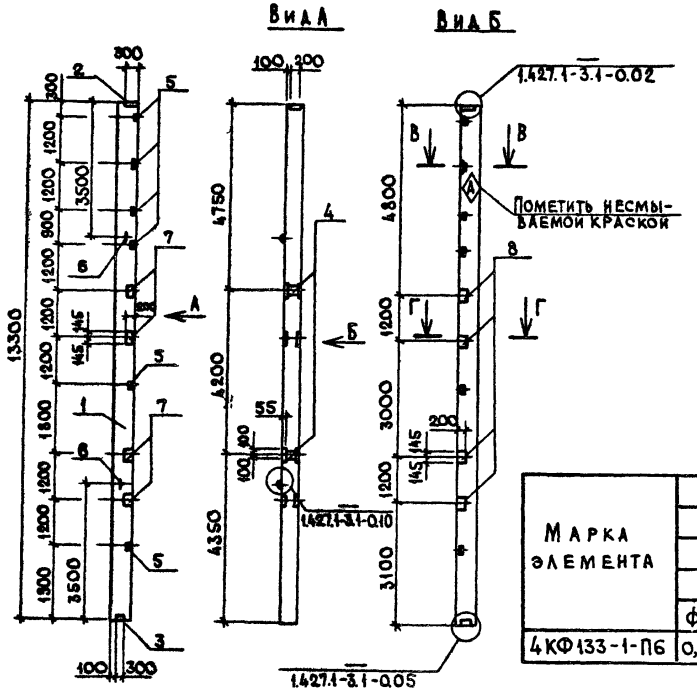

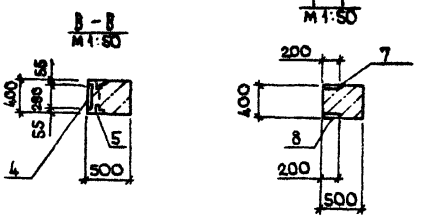

Формат	Зона	Поз.	Обозначение	Наименование	Кол	Примечание
				Сборочные единицы		
А3		1	1.427.1-3.1-1.00-099	Колонна 4КФ133-1-П	1	
				Изделие закладное		
А4		2	1.427.1-3.2-0.10.0	МН5	1	
А4		3	1.427.1-3.2-0.12.0-01	МН8	1	
А4		4	1.427.1-3.2-0.19.0-06	МН25	2	
А4		5	1.427.1-3.2-0.20.0-01	МН29	6	
А4		6	1.427.1-3.2-0.21.0-05	МН37	2	
А4		7	1.400-6/76, вып. 1	М1-11-2	4	
А4		8	1.400-6/76, вып. 1	М1-11-7	4	

Ведомость расхода стали на закладные изделия, кг

Марка элемента	Изделия закладные																Общий расход
	Арматура класса							Прокат марки									
	А-I			А-III				ВСт3кп2									
	ГОСТ 5781-82*							ГОСТ 103-76*			ГОСТ 19903-74*			ГОСТ 8509-72*			
	ф6	ф22	Итого	ф10	ф12	ф14	Итого	-10×50	-10×200	Итого	-8×300	-10×290	Итого	L63×5	L90×6	Итого	
4КФ133-1-П6	0,2	10,8	11,0	1,3	10,2	12,8	24,3	6,4	36,8	43,2	3,8	6,2	10,0	8,4	5,0	13,4	101,9

Закладные изделия защитить от коррозии слоем Мет. А250

Привязан	ГИП	Трынов	19.11.86	Т.П. 705-1-207.86			КЖ.И.17.00
	Нач.отд.	Крылов	30.11	Колонна 4КФ133-1-П6	Стадия	Масса	Масштаб
	Н.контр.	Тушина	30.10.86		Р	6700	1:100
	Гл.спец.	Пугачев	30.10.86		Лист	Листов 1	
	Рук.гр.	Тушина	30.10.86		ЦИТЭП Сельхоз Владимир		
Инв. №	Ст.инж.	Градусова	17.10.86				

Инв. № подл. | Подпись и дата | Взам. инв. №

Копировал Завьялова Формат А3

Альбом II

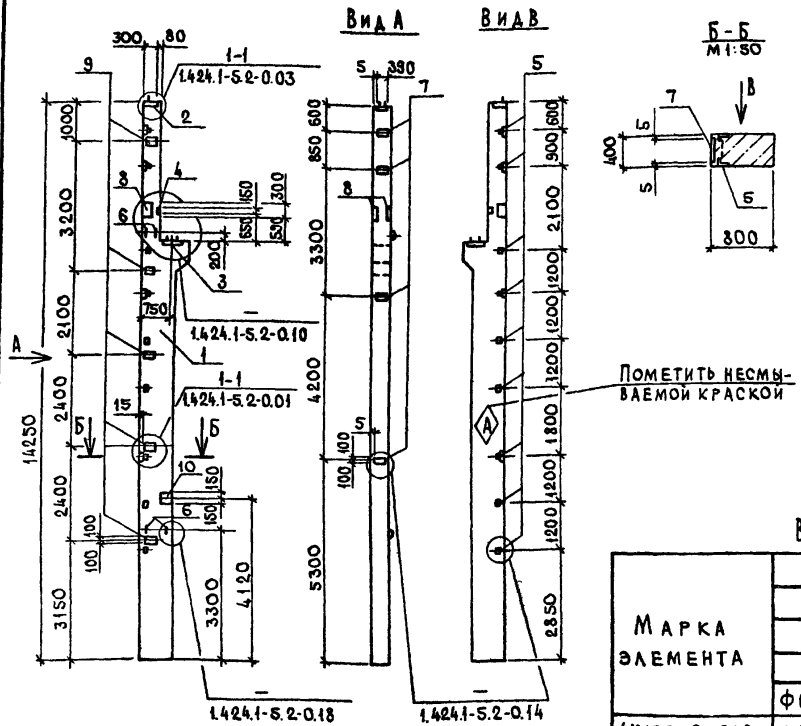

Формат	Зона	Поз	Обозначение	Наименование	Кол.	Примечание
				Сборочные единицы		
А3		1	1.424.1-5.2-2.00-01	Колонна 1К132-2-П	1	
				Изделие закладное		
А4		2	1.424.1-5.5-15.0	М2-11	1	
А4		3	1.424.1-5.5-01.0	МН1	1	
А4		4	1.424.1-5.5-02.0	МН3	1	
А4		5	1.424.1-5.5-19.0	М1-14	9	
А4		6	1.424.1-5.5-22.0-01	МН27	4	
А4		7	1.424.1-5.5-21.0-04	МН23	4	
А4		8	1.424.1-5.5-03.0	МН4	2	
А4		9	1.424.1-5.5-18.0	М1-12	5	
А4		10	1.400-6/76, вып.1	М0-1	1	

Ведомость расхода стали на закладные изделия, кг

Марка элемента	Изделия закладные															
	Арматура класса									Прокат марки						
	А-I				А-III					ВСт3кп2						
	ГОСТ 5781-82*									ГОСТ 103-76*					ГОСТ 19903-74*	
	ф6	ф20	ф22	Итого	ф10	ф12	ф14	ф22	Итого	8×150	8×200	10×200	22×100	Итого	8×250	8×290
1К132-2-П12	0,4	2,0	20,8	23,2	4,1	19,5	1,0	3,6	28,2	3,3	18,0	24,4	6,8	52,5	9,4	5,5

Закладные изделия защитить от коррозии слоем Мет А250

Продолжение ведомости

Изделия закладные									Общий расход
Прокат марки									
ВСт3кп2									
ГОСТ 19903-74*				ГОСТ 8509-72*		ГОСТ 5915-70*		ГОСТ 11371-78	
8×300	25×220	Итого	L63×5	Итого	Гайка М20	Итого	Шайба 20.01.019	Итого	
7,4	19,4	41,7	13,5	13,5	0,3	0,3	0,3	0,3	159,7

Привязан

Инв. №

ГИП	Трынов		19.11.86
Нач.отд	Крылов		19.11.86
Н.контр	Тунина		19.11.86
Гаспец	Пугачев		19.11.86
Рук.гр.	Тунина		19.11.86
Ст.инж	Градусова		19.11.86

Т.П. 705-1-207.86 КЖИ.18.00

Колонна 1К132-2-П12

Стадия	Масса	Масштаб
Р	10100	1:100
Лист	Листов 1	

ЦИТЭПсельхоз Владимир

Копировал Завьялова Формат А3

705-1-207.86

Инв.№ подл. | Подпись и дата | Взам.инв.№

Альбом VI

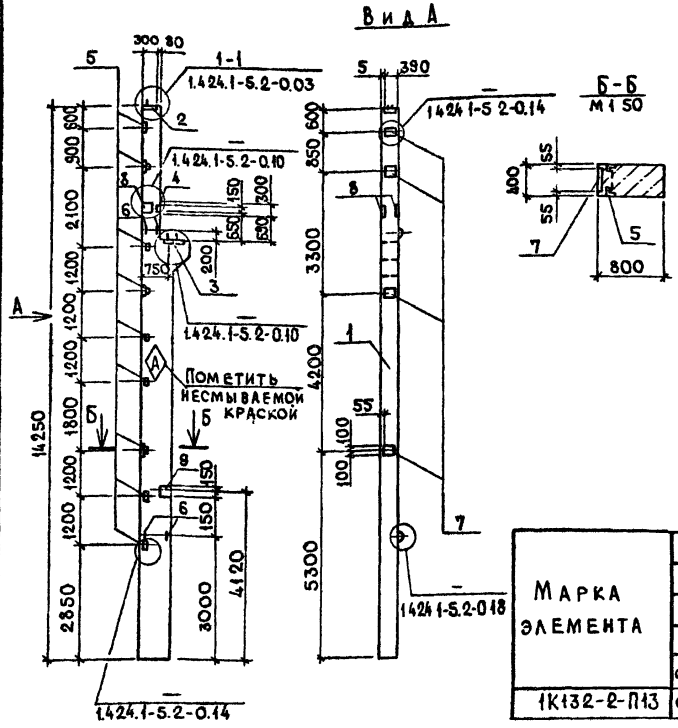

Формат	Зона	Поз.	Обозначение	Наименование	Кол.	Примечание
				Сборочные единицы		
А3		1	1.424.1-5.2-2.00-01	Колонна 1К132-2-П	1	
				Изделие закладное		
А4		2	1.424.1-5.5-15.0	М2-11	1	
А4		3	1.424.1-5.5-01.0	МН1	1	
А4		4	1.424.1-5.5-02.0	МН3	1	
А4		5	1.424.1-5.5-19.0	М1-14	9	
А4		6	1.424.1-5.5-22.0-01	МН27	4	
А4		7	1.424.1-5.5-21.0	МН19	4	
А4		8	1.424.1-5.5-03.0	МН4	2	
А4		9	1.400-6/76, вып.1	М0-1	1	

Ведомость расхода стали на закладные изделия, кг

Марка элемента	Изделия закладные																			
	Арматура класса									Прокат марки										
	А-I				А-III					ВСт3кп2										
	ГОСТ 5781-82*									ГОСТ 103-76*				ГОСТ 19903-74*						
	Ф6	Ф20	Ф22	Итого	Ф10	Ф12	Ф14	Ф22	Итого	8×150	10×200	22×100	Итого	8×250	8×290	8×300	25×220	Итого		
1К132-2-П13	0,4	2,0	20,8	23,2	4,1	12,3	1,0	3,6	21,0	3,3	18,0	6,8	28,1	9,4	5,5	7,4	19,4	41,7		

Закладные изделия защитить от коррозии слоем Мет. А250

Продолжение ведомости

Изделия закладные						Общий расход
Прокат марки						
ВСт3кп2						
ГОСТ 8509-72		ГОСТ 5915-70*		ГОСТ 11371-78		
L63×5	Итого	Гайка М20	Итого	Шайба 20 01 019	Итого	
13,5	13,5	0,3	0,3	0,3	0,3	128,1

Привязан

Инв. №

ГИП	Трынов		19.11.86
Нач.отд	Крылов		20.11.86
Н.контр.	Тушина		20.11.86
Гл.спец.	Тугачев		20.11.86
Рук. гр.	Тушина		20.11.86
Ст. инж.	Градусова		20.11.86

Т.П. 705-1-207.86 КЖ.И.19.00

Колонна 1К132-2-П13

Стадия	Масса	Масштаб
Р	10100	1:100
Лист	Листов 1	

ЦИТЭПсельхоз Владимир

Копировал Завьялова Формат А3

Инв. № подл. | Подпись и дата | Взам. инв. №

705-1-207.86

Альбом III

705-1-207.86

Вид А

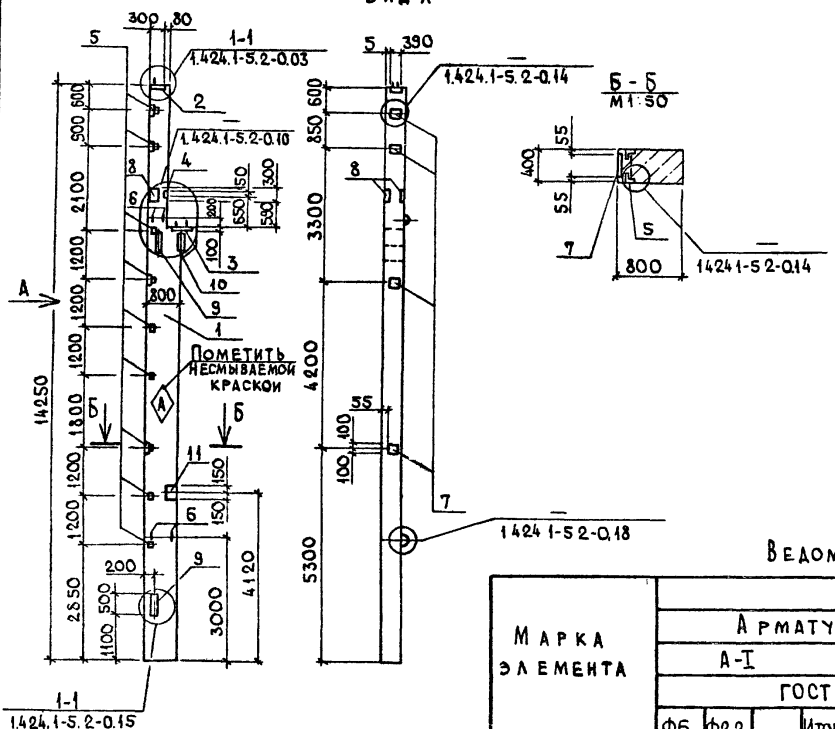

Формат	Зона	Поз.	Обозначение	Наименование	Кол.	Примечание
				Сборочные единицы		
А3		1	1.424.1-5.2-2.00-01	Колонна 1К132-2-П	1	
				Изделие закладное		
А4		2	1.424.1-5.5-15.0	М2-11	1	
А4		3	1.424.1-5.5-07.0	МН8	1	
А4		4	1.424.1-5.5-02.0	МН3	1	
А4		5	1.424.1-5.5-19.0	М1-14	9	
А4		6	1.424.1-5.5-22.0-01	МН27	4	
А4		7	1.424.1-5.5-21.0	МН19	4	
А4		8	1.424.1-5.5-03.0	МН4	2	
А4		9	1.424.1-5.5-08.0	МН11	2	
А4		10	1.424.1-5.5-09.0	МН12	1	
А4		11	1.400-6/76, вып 1	МО-1	1	

Ведомость расхода стали на закладные изделия, кг

Марка элемента	Изделия закладные																		
	Арматура класса									Прокат марки									
	А-I				А-III					ВСт3кп2									
	ГОСТ 5781-82*									ГОСТ 103-76*							ГОСТ 19903-74*		
	Ф6	Ф22		Итого	Ф10	Ф12	Ф14	Ф22	Итого	8×120	8×150	10×200	12×100	20×60	22×100	Итого	8×250	8×290	8×300
1К132-2-П14	0,4	20,8		21,2	4,1	12,3	4,0	10,8	31,2	6,0	3,3	18,0	13,8	35,4	6,8	88,3	9,4	5,5	7,4

Продолжение ведомости

Изделия закладные									Общий расход
Прокат марки									
ВСт3кп2									
ГОСТ 19903-74*		ГОСТ 8509-72*		ГОСТ 5915-70*		ГОСТ 11371-78			
25×220	Итого	L63×5	Итого	Гайка М20	Итого	Шайба 20.01-019	Итого		
19,4	41,7	13,5	13,5	0,3	0,3	0,3	0,3		196,5

Закладные изделия защитить от коррозии слоем Мет. А250

Привязан

Инв. №

Инв. № подл. | Подпись и дата | Взам. инв. №

ГИП	Трынов		12.11.86
Нач. отд.	Крылов		30.10.86
Н. контр.	Тушина		30.10.86
Гл. спец.	Пугачев		30.10.86
Рук. гр.	Тушина		30.10.86
Стинж.	Градусова		31.10.86

Т.п. 705-1-207.86 КЖ.И.20.00

Колонна 1К132-2-П14

Стадия	Масса	Масштаб
Р	10100	1:100
Лист	Листов 1	

ЦИТЭПсельхоз Владимир

Копировал Завьялова Формат А3

Альбом II

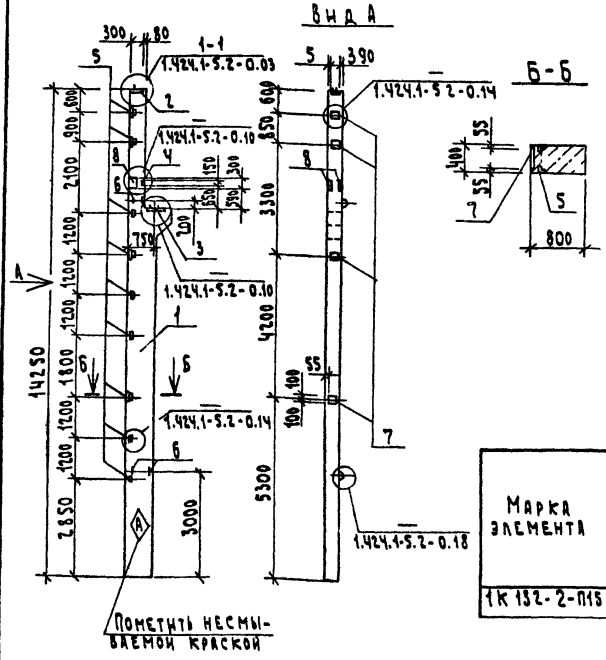

Формат	Зона	Поз.	Обозначение	Наименование	Кол.	Примечание
				Сборочные единицы		
А3		1	1.424.1-5.2-2.00-01	Колонна 1К132-2-п	1	
				Изделие закладное		
А4		2	1.424.1-5.5-15.0	М2-11	1	
А4		3	1.424.1-5.5-01.0	МН1	1	
А4		4	1.424.1-5.5-02.0	МН3	1	
А4		5	1.424.1-5.5-19.0	М1-14	9	
А4		6	1.424.1-5.5-22.0-01	МН27	4	
А4		7	1.424.1-5.5-21.0	МН19	4	
А4		8	1.424.1-5.5-03.0	МН4	2	

Ведомость расхода стали на закладные изделия, кг

Марка элемента	Изделия закладные																
	Арматура класса									Прокат марки							
	А-I				А-III					Вст3 кп2							
	ГОСТ 5781-82*									ГОСТ 103-76*				ГОСТ 19903-74*			
	Ф6	Ф20	Ф22	Итого	Ф10	Ф12	Ф14	Ф22	Итого	-8×150	-10×200	-22×100	Итого	-8×250	-8×300	-25×220	Итого
1К132-2-П15	0,4	2,0	20,8	23,2	3,2	12,3	1,0	3,6	20,1	3,3	18,0	6,8	28,1	9,4	7,4	19,4	36,2

Закладные изделия защитить от коррозии слоем Мет. А250

Продолжение ведомости

Изделия закладные						Общий расход
Прокат марки						
Вст3 кп2						
ГОСТ 8509-72*		ГОСТ 5915-70*		ГОСТ 11371-78		
L 83×5	Итого	Гайка М20	Итого	Шайба 20.01.015	Итого	
13,5	13,5	0,3	0,3	0,3	0,3	121,7

Т.п. 705-1-207.86 КЖ.И.21.00

Колонна 1К132-2-П15

Стадия	Масса	Масштаб
Р	10100	1:100

Лист | Листов 1

ЦИТЭП сельхоз Владимир

ГИП	Трынов		19.11.86
Нач.отд.	Крылов		30.10
Н.контр.	Гушина		30.10
Гл.спец.	Пугачев		30.10.86
Рук. гр.	Гушина		30.10
Ст.инж.	Градусова		21.10.86

Привязан

Инв. №

Копировал Семахина

Формат А3

Инв. № подл. | Подпись и дата | Взам. инв. №

705-1-207.86

Альбом II

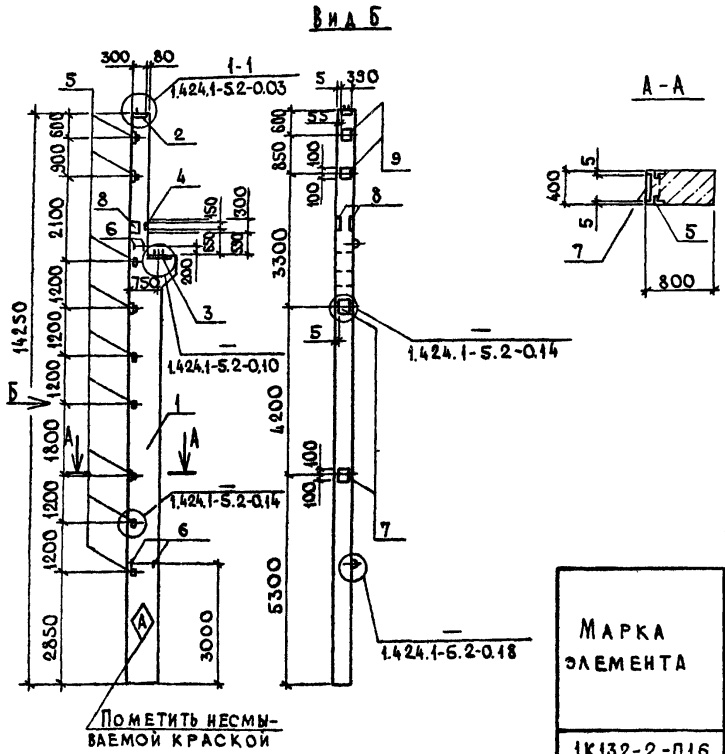

Формат	Зона	Поз.	Обозначение	Наименование	Кол.	Примечание
				Сборочные единицы		
А3		1	1.424.1-5.2-2.00-01	Колонна 1К132-2-П	1	
				Изделие закладное		
А4		2	1.424.1-5.5-15.0	М2-11	1	
А4		3	1.424.1-5.5-01.0	МН1	1	
А4		4	1.424.1-5.5-02.0	МН3	1	
А4		5	1.424.1-5.5-19.0	М1-14	9	
А4		6	1.424.1-5.5-22.0-01	МН27	4	
А4		7	1.424.1-5.5-21.0-04	МН23	2	
А4		8	1.424.1-5.5-03.0	МН4	2	
А4		9	1.424.1-5.5-21.0	МН19	2	

Ведомость расхода стали на закладные изделия, кг

Марка элемента	Изделия закладные																
	Арматура класса									Прокат марки							
	А-I				А-III					ВСт3кп2							
	ГОСТ 5781-82*									ГОСТ 103-76*				ГОСТ 19903-74*			
	ф6	ф20	ф22	Итого	ф10	ф12	ф14	ф22	Итого	-3×150	-10×200	-22×100	Итого	-8×250	-8×300	-25-220	Итого
1К132-2-П16	0,4	2,0	20,8	23,2	3,2	12,3	1,0	3,6	20,1	3,3	21,2	6,8	31,3	9,4	7,4	19,4	36,2

Закладные изделия защитить от коррозии слоем Мет.А250

Продолжение ведомости

Изделия закладные						Общий расход
Прокат марки						
ВСт3кп2						
ГОСТ 8509-72*		ГОСТ 5915-70*		ГОСТ 1471-78		
L63×5	Итого	Гайка М20	Итого	Шайба 20.01.019	Итого	
13,5	13,5	0,3	0,3	0,3	0,3	124,9

Т.П. 705-1-207.86 КЖ.И.22.00

Колонна 1К132-2-П16

Стадия	Масса	Масштаб
Р	10100	1:100

Лист | Листов 1

ЦИТЭПсельхоз Владимир

ГИП	Трынов		19.12.86
Нач.отд	Крылов		30.12.86
Н.контр.	Тушина		30.12.86
Гл.спец.	Пугачев		30.12.86
Рук.гр.	Тушина		30.12.86
Ст.инж.	Градусова		17.12.86

Привязан

Инв. №

Копировал Завьялова Формат А3

705-1-207.86

Инв.№подл. | Подпись и дата | Взам.инв.№

Альбом II

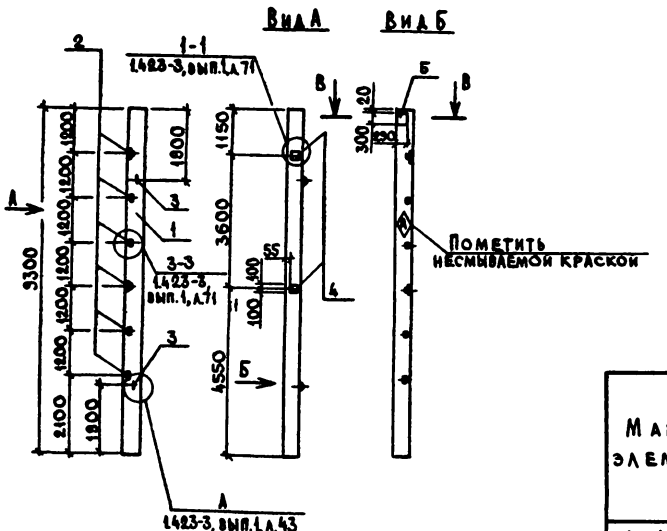

В-В
М 1:50

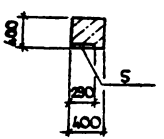

Формат	Зона	Поз.	Обозначение	Наименование	Кол.	Примечание
				Документация		
А3			1.423-3. вып. 1	ПК-Б. Колонны прямоугольного сечения для одноэтажных производственных зданий без мостовых кранов высотой до 9,6м		
				Сборочные единицы		
А3		1	1.423-3, вып.1	Колонна К84-1	1	
				Изделие закладное		
А4		2	1.423-3, вып. 2	М1-14	6	
А4		3	1.423-3, вып. 2	М16-200	2	
А4		4	1.423-3, вып. 2	НМ1-6-1	2	
А4		5	1.400-6/76. вып.1	МО-1	1	

Ведомость расхода стали на дополнительные закладные изделия, кг

Марка элемента	Изделия закладные													Общий расход
	Арматура класса							Прокат марки						
	А-I			А-III				ВСт3кп2						
	ГОСТ 5781-82*							ГОСТ 103-76*		ГОСТ 19903-74*		ГОСТ 8509-72*		
	ф6	ф16	Итого	ф10	ф12	ф22	Итого	-10-200	Итого	-8-250	Итого	L63×5	Итого	
К84-1а	0,4	2,8	3,2	0,9	6,0	2,8	9,7	9,2	9,2	5,5	5,5	8,6	8,6	36,2

Закладные изделия защитить от коррозии слоем Мет. А250

Привязан	ГИП	Трынов	01.86
	Нач.ОТД	Крылов	10.86
	Н.контр.	Тушина	10.86
	Гл.спец.	Тугачев	10.86
	Рук.гр.	Тушина	10.86
Инв.№	Ст.инж.	Градусова	11.86

Т.П. 705-1-207.86 КЖИ.23.00

Колонна К84-1а

Стадия	Масса	Масштаб
Р	3700	1:100
Лист	Листов 1	

ЦИТЭПсельхоз Владимир

Копировал Завьялова Формат А3

Инв.№ подл. | Подпись и дата | Взам.инв.№

705-1-207.86

Альбом II

705-1-207.86

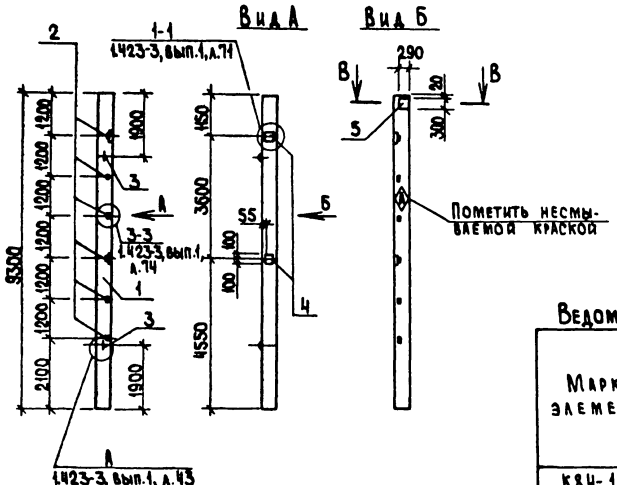

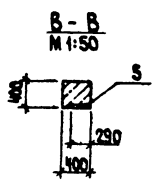

Формат	Зона	Поз.	Обозначение	Наименование	Кол.	Примечание
				Документация		
А3			1.423-3, вып.1	Ж-Б. Колонны прямоугольного		
				сечения для одноэтажных про-		
				изводственных зданий без		
				мостовых кранов высотой до 9,6 м		
				Сборочные единицы		
А3		1	1.423-3, вып.1	Колонна К84-1	1	
				Изделие закладное		
А4		2	1.423-3, вып.2	М 1-14	6	
А4		3	1.423-3, вып.2	М 16-200	2	
А4		4	1.423-3, вып.2	НМ1-6-1	2	
А4		5	1.400-6/76, вып.1	МО-1	1	

Ведомость расхода стали на дополнительные закладные изделия, кг

Марка элемента	Изделия закладные													Общий расход
	Арматура класса							Прокат марки						
	А-I			А-III				ВСТ3кп2						
	ГОСТ 5781-82*							ГОСТ 103-76*		ГОСТ 19903-74*		ГОСТ 8509-72*		
	ф6	ф16	Итого	ф10	ф12	ф22	Итого	-10×200	Итого	-8×290	Итого	L63×5	Итого	
К84-1б	0,4	2,8	3,2	0,9	6,0	2,8	9,7	9,2	9,2	5,5	5,5	8,6	8,6	36,2

Закладные изделия защитить от коррозии слоем Мет. А250

ГИП	Трынов		19.11.86
Нач.отд.	Крылов		30.10
Н.контр.	Тушина		30.10.86
Гл.спец.	Пугачев		30.10.86
Рук.гр.	Тушина		30.10.86
Ст.инж.	Градусова		17.10.86

Т.п. 705-1-207.86 КЖ.И.24.00

Колонна К84-1б

Стадия	Масса	Масштаб
Р	3700	1:100

Лист ... Листов 1

ЦИТЭПсельхоз Владимир

Привязан

Инв. №

Инв. № подл. | Подпись и дата | Взам. инв. №

Копировал Ящук

Формат А3

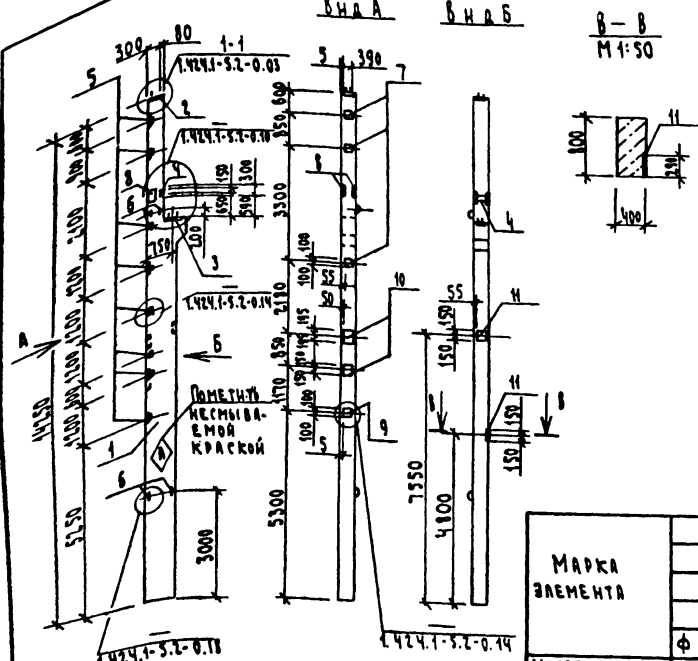

Формат	Зона	Поз.	Обозначение	Наименование	Кол.	Примечание
				Сборочные единицы		
А3		1	1.424.1-5.2-2.00-01	Колонна 1К132-2-П	1	
				Изделие закладное		
А4		2	1.424.1-5.5-15.0	М2-11	1	
А4		3	1.424.1-5.5-01.0	МН1	1	
А4		4	1.424.1-5.5-02.0	МН3	1	
А4		5	1.424.1-5.5-19.0	М1-14	8	
А4		6	1.424.1-5.5-22.0-01	МН27	4	
А4		7	1.424.1-5.5-21.0	МН19	3	
А4		8	1.424.1-5.5-03.0	МН4	2	
А4		9	1.424.1-5.5-21.0-04	МН23	1	
А4		10	1.400-6/76, Вып.1	МО-6	2	
А4		11	1.400-6/76, Вып.1	МО-2	2	

Ведомость расхода стали на закладные изделия, кг

Марка элемента	Изделия закладные														
	Арматура класса								Прокат марки						
	А-I				А-III				Вст3 кп2						
	ГОСТ 5781-82*								ГОСТ 103-76*				ГОСТ 19903-74*		
	ф6	ф20	ф22	Итого	ф10	ф12	ф14	ф22	Итого	-8-150	10-200	-22-410	Итого	-8-250	-8-300	-10-290	-10-300
1К132-2-П17	0,4	2,0	20,8	23,2	3,2	15,0	10,2	3,6	32,0	3,3	19,6	6,8	29,7	9,4	7,4	13,6	18,4

Закладные изделия защитить от коррозии слоем Мет. А250

Продолжение ведомости

Изделия закладные								Общий расход
Прокат марки								
Вст3 кп2								
ГОСТ 19903-74		ГОСТ 8509-72		ГОСТ 5915-70		ГОСТ 8321-78		
-25×220	Итого	L63×5	Итого	Гайки М30	Итого	Шайбы 20.01.08	Итого	
19,4	68,2	12,0	12,0	0,3	0,3	0,3	0,3	185,7

Т.П. 705-1-207.86 КЖ.И.25.00

Колонна 1К132-2-П17

Стадия	Масса	Масштаб
Р	10100	1:100

Лист	Листов

ЦИТЭПсельхоз Владимир

ГИП	Трынов	
Нач.отд	Крылов	
Н.контр.	Тушина	
Гл.спец.	Пугачев	
Рук.гр.	Тушина	
Ст.инж.	Градусова	

Привязан

Инв. №

Копировал Семахина Формат А3

Инв. № подл. | Подпись и дата | Взам. инв. №

705-1-207.86

Альбом II

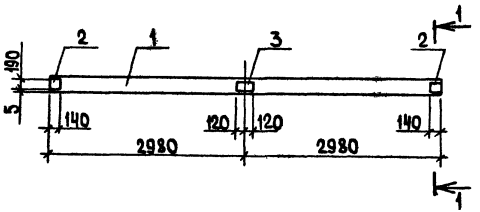

1-1, повернуто
М1:20

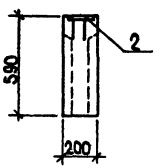

Формат	Зона	Поз.	Обозначение	Наименование	Кол.	Примечание
				Сборочные единицы		
				Балка стропильная		
А3	1		1.462.1-10/80, вып.1	1БСТ6-5АIVТ-1	1	
				Изделие закладное		
А4	2		1.462.1-10/80, вып.2	М5	2	
А4	3		1.462.1-10/80, вып.2	М6	1	

Ведомость расхода стали на дополнительные закладные изделия, кг

Марка элемента	Изделия закладные										Общий расход
	Арматура класса А-III ГОСТ 5781-82*					Прокат марки ВСт3кп2 ГОСТ 103-76*					
	ф8				Итого	-6×140	-6×190			Итого	
1БСТ6-5АIVТ-1а	0,5				0,5	2,5	2,2			4,7	5,2

Закладные изделия защитить от коррозии слоем Мет. А250

Привязан		Т.П. 705-1-207.86	КЖ.И.26.00
		Балка 1БСТ6-5АIVТ-1а	Стадия: Р; Масса: 1150; Масштаб:
Инв.№			Лист; Листов 1
			ЦИТЭПсельхоз Владимир

ГИП	Трынов	
Нач.отд.	Крылов	
Н.контр.	Тушина	
Гл.спец.	Пугачев	
Рук.гр.	Тушина	
Ст.инж.	Градусова	

Копировал Ящук Формат А3

Инв.№ подл. | Подпись и дата | Взам.инв.№

705-1-207.86

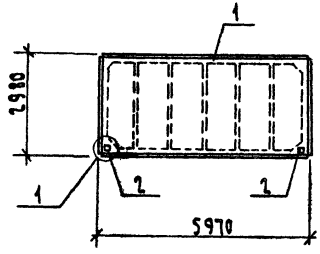

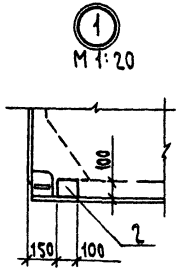

Формат	Зона	Поз.	Обозначение	Наименование	Кол.	Примечание
				Документация		
А4			ГОСТ 22701.0-77*	Плиты ж.-б. ребристые предварительно напряженные размерами 6×3м для покрытий производственных зданий		
				Сборочные единицы		
А4		1	ГОСТ 22701.1-77*	Плита ПГ-4АIVТ	1	
				Изделие закладное		
А4		2	ГОСТ 22701.5-77*	М7	2	

Ведомость расхода стали на дополнительные закладные изделия, кг

Марка элемента	Изделия закладные										Общий расход
	Арматура класса А-III ГОСТ 5781-82*					Прокат марки ВСт3кп2 ГОСТ 103-76*					
	∅10				Итого	-8×100				Итого	
ПГ-4АIVТ-1	0,2				0,2	1,2				1,2	1,4

Закладные изделия защитить от коррозии слоем Мет. А250

ГИП	Трынов		19.11.86	Т.п. 705-1-207.86 КЖ.И. 27.00
Нач. отд.	Крылов		19.11.86	Плита ПГ-4АIVТ-1
Н. контр.	Тушина		20.11.86	
Гл. спец.	Пугачев		19.11.86	
Рук. гр.	Тушина		20.11.86	
Ст. инж.	Градусова		19.11.86	

Стадия	Масса	Масштаб
Р	2650	1:100
Лист	Листов 1	

ЦИТЭП Сельхоз Владимир

Привязан

Инв. №

Инв. № подл. | Подпись и дата | Взам. инв. №

705-1-207.86

Копировал Семахина Формат А3

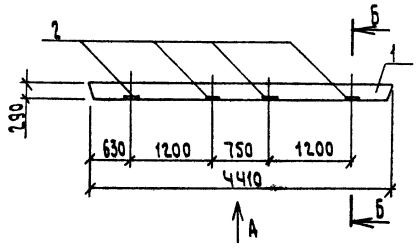

Вид А

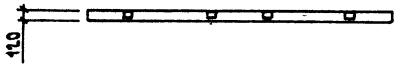

Б - Б, повернуто
М 1:10

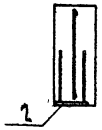

Формат	Зона	Поз.	Обозначение	Наименование	Кол.	Примечание
				Документация		
А3			1.138-10, в.4	Перемычки железобетонные для зданий с кирпичными стенами		
				Сборочные единицы		
А4		1	1.138-10, в.4	1ПР8-44.12.29	1	
				Изделие закладное		
А4		2	1.400-6/76, в.1	М8-1	4	

Ведомость расхода стали на дополнительные закладные изделия, кг

Марка элемента	Изделия закладные										Общий расход
	Арматура класса А-III ГОСТ 5781-82*					Прокат марки Вст3 кп 2-1 ГОСТ 19903-74*					
	Ф10				Итого	-8×100				Итого	
1ПР8-44.12.29-1	1,6				1,6	5,2				5,2	6,8

Закладные изделия покрыть слоем Мет. А250

ГИП	Трынов		19.11.86	
Нач.отд.	Крылов		30.11.86	
Н.контр.	Тушина		30.11.86	
Гл.спец.	Пугачев		30.11.86	
Рук.гр.	Тушина		30.11.86	
Ст.инж.	Первушина		30.11.86	

Т.п. 705-1-207.86 КЖ.И. 28.00

Перемычка 1ПР8-44.12.29-1

Стадия	Масса	Масштаб
Р	385	1:50
Лист	Листов 1	

ЦИТЭП сельхоз Владимир

Привязан

Инв.№

Копировал Семахина

Формат А3

Альбом V

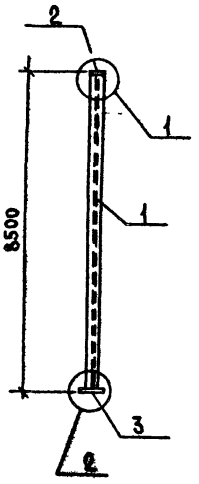

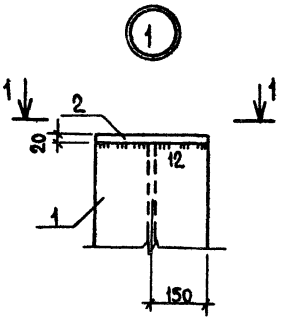

1-1

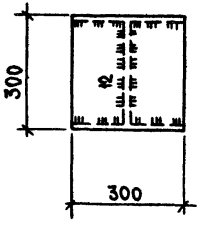

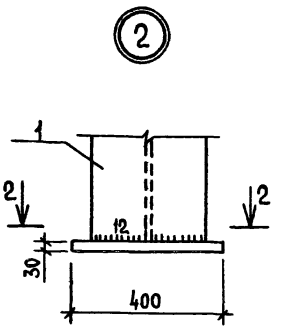

2-2

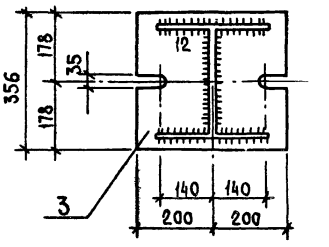

Формат	Зона	Поз.	Обозначение	Наименование	Кол	Примечание
				Детали		
БЧ		1	КЖ.И. 29.01	Двутавр 30К1 ТУ14-2-24-72 / Вст3пс6 ГОСТ535-79 × L=8450	1	707.27
БЧ		2	02	Лист 20×300×300 ГОСТ19903-74* / Вст3кп2 ГОСТ 14637-79	1	14.13 кг
БЧ		3	03	Лист 30×356×400 ГОСТ19903-74* / Вст3кп2 ГОСТ14637-79	1	33.54кг

ГИП	Трынов		14.11.86
Нач.отд.	Крылов		30.10
Н.контр.	Тушина		30.10
Гл.спец.	Пугачев		30.10.86
Рук.гр.	Тушина		30.10
Ст.инж.	Градусова		13.10.86

Т.П. 705-1-207.86 КЖ.И. 29.00

Колонна К 26

Стадия	Масса	Масштаб
Р	754.94	1:10
Лист	Листов 1	

ЦИТЭП сельхоз Владимир

Привязан

Инв.№

Инв.№ подл. | Подпись и дата | Взам.инв.№

705-1-207.86

Копировал Реброва Формат А3

Альбом I

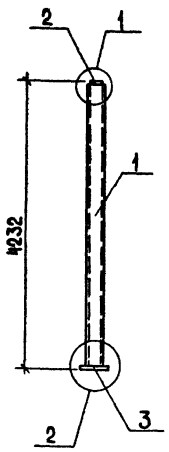

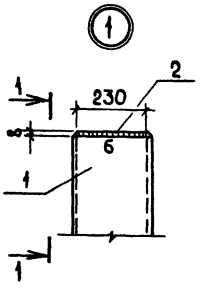

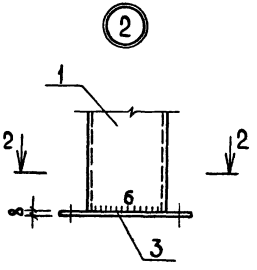

1-1

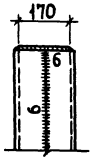

2-2

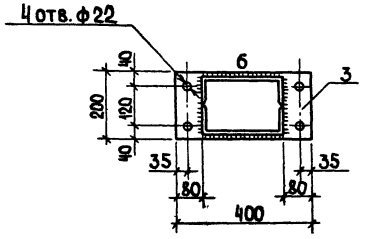

Формат	Зона	Поз.	Обозначение	Наименование	Кол.	Примечание
				Детали		
БЧ		1	КЖ.И.30.01	Швеллер 24 ГОСТ 8240-72* / Вст3кп2 ГОСТ 535-79* L=1216	2	101,18
БЧ		2	02	Полоса Б-2 δ=170 ГОСТ 103-76* / Вст3кп2 ГОСТ 535-79* L=230	1	2,46
БЧ		3	03	Полоса Б-2 δ=200 ГОСТ 103-76* / Вст3кп2 ГОСТ 535-79* L=400	1	5,02

Т.п. 705-1-207.86 КЖ.И.30.00

Стойка фахверка СВ1

Стадия	Масса	Масштаб
Р	209.84	1:10

Лист 1 Листов 1

ЦИТЭПсельхоз Владимир

ГИП	Трынов		9.11.86
Нач.отд.	Крылов		30.11.86
Н.контр.	Тушина		30.12.86
Гл.спец.	Пугачев		29.12.86
Рук.гр.	Тушина		30.12.86
Ст.инж.	Градусова		30.12.86

Привязан

Инв.№

Копировал Ящук

Формат А3

Инв.№подл. | Подпись и дата | Взам.инв.№

705-1-207.86

Альбом II

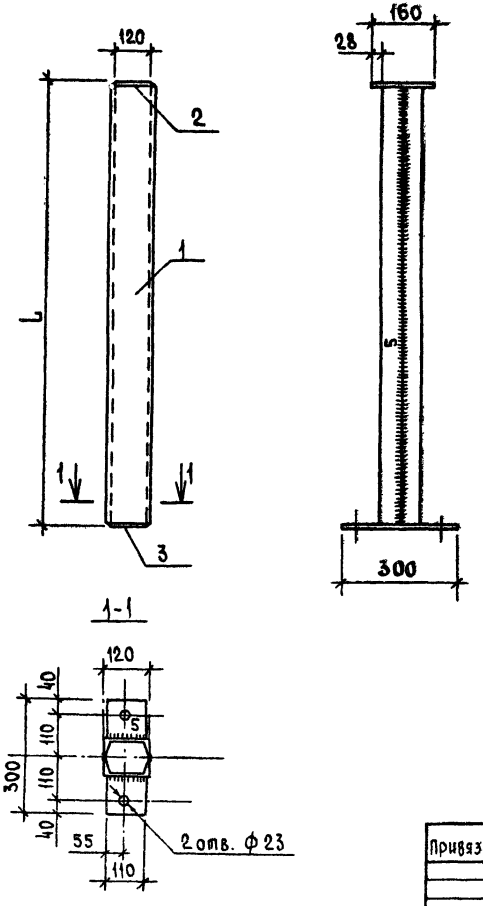

Обозначение	Марка	L, мм	Масса кг
КЖ.И.31.00	СФ 2	1620	37,3
-01	СФ 3	3120	68,5

Формат	Зона	Поз.	Обозначение	Наименование	Кол.	Примечание
				Детали		
БЧ		2	КЖ.И.31.01	Полоса $\frac{\text{Б-2 10×120 ГОСТ 103-76*}}{\text{ВСт3кп2 ГОСТ 535-79*}}$ L=160	1	1,5 кг
БЧ		3	02	Полоса $\frac{\text{Б-2 10×110 ГОСТ 103-76*}}{\text{ВСт3кп2 ГОСТ 535-79*}}$ L=300	1	2,6 кг
			Переменные данные для исполнений			
				КЖ.И.31.00		
				Детали		
БЧ		1	КЖ.И.31.03	Швеллер $\frac{\text{12 ГОСТ 8240-72*}}{\text{ВСт3кп2 ГОСТ 535-79*}}$ L=1600	2	16,6 кг
				КЖ.И.31.01		
				Детали		
БЧ		1	КЖ.И.31.04	Швеллер $\frac{\text{12 ГОСТ 8240-72*}}{\text{ВСт3кп2 ГОСТ 535-79*}}$ L=3100	2	32,2 кг

Т.П. 705-1-207.86 КЖ.И.31.00

Стойка фахверка (СФ2, СФ3)

Стадия	Масса	Масштаб
Р	см. табл.	1:10

Лист | Листов 1

ЦИТЭП сельхоз Владимир

ГИП	Трынов		19.11.86
Нач. отд.	Крылов		30.10
Н. контр.	Тушина		30.10.86
Гл. спец.	Пугачев		30.10.86
Рук. гр.	Тушина		30.10.86
Ст. инж.	Градусова		20.10.86

Привязан

Инв. №

705-1-207.86

Инв. № подл. | Подпись и дата | Взам. инв. №

Альбом III

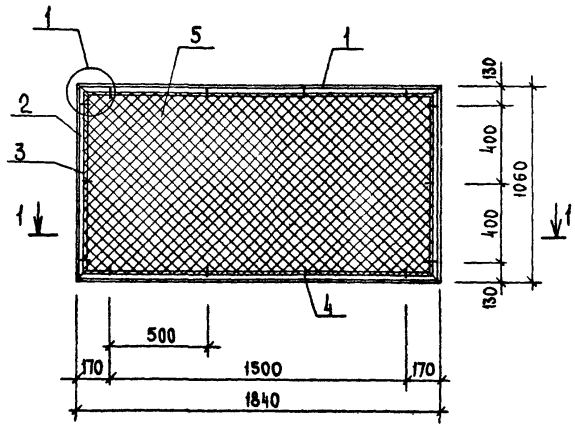

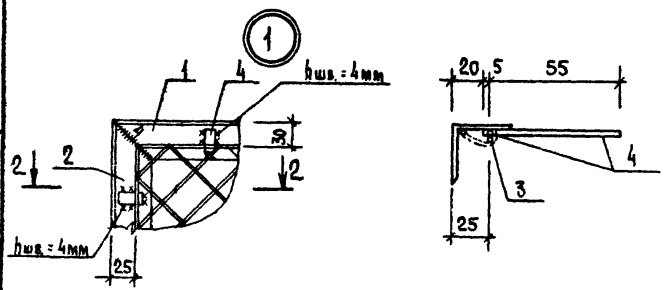

Формат	Зона	Поз.	Обозначение	Наименование	Кол.	Примечание
				Детали		
Б4		1	КЖ.И. 32.01	Уголок 6-50×5 ГОСТ 8509-72* / Вст3кп2 ГОСТ 535-79*		
				L = 1840	2	6,94 кг
Б4		2	02	Уголок 6-50×5 ГОСТ 8509-72* / Вст3кп2 ГОСТ 535-79*		
				L = 1060	2	4,00 кг
Б4		3	03	А-I-6 ГОСТ 5781-82* L=7600	1	1,70 кг
Б4		4	04	Полоса 6-4×12 ГОСТ 103-76* / Вст3кп2 ГОСТ 14637-79		
				L = 60	14	0,023 кг
Б4		5	05	Сетка №30-2 ГОСТ 5336-80		
				1790×1000	18м²	8,2 кг

Привязан	ГИП	Трынов	9.11.86
	Нач.отд.	Крылов	9.11.86
	Н. контр.	Тушина	10.11.86
	Гл.спец.	Пугачев	10.11.86
	Рук.гр.	Тушина	10.11.86
Инв. №	Инж.	Фомина	10.11.86

Т.п. 105-1-207.86 КЖ.И. 32.00

Панель ПМ 1-1

Стадия	Масса	Масштаб
Р	32,1	1:50
Лист	Листов 1	

ЦИТЭПсельхоз Владимир

Копировал Реброва Формат А3

105-1-207.86

Инв. № подл. | Подпись и дата | Взам. инв. №

Альбом II

Рис. 1

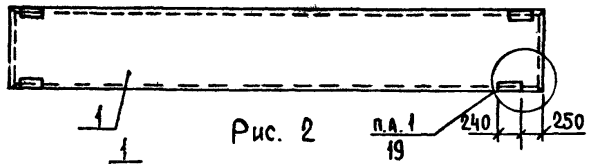

Рис. 2

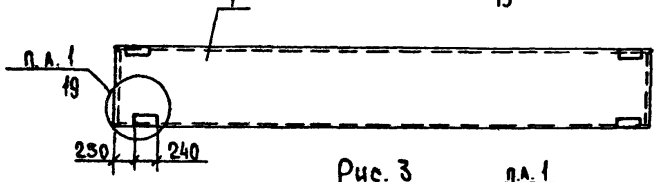

Рис. 3

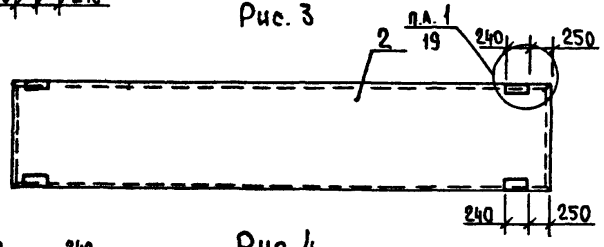

Рис. 4

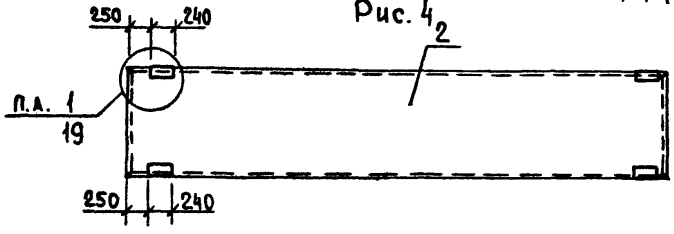

Формат	Зона	Поз.	Обозначение	Наименование	Кол. на исп. КШ.И.33.00 —	-01	-02	-03	Примечание
				Документация					
А3			1.432-15, вып. 1,2	Стеновые панели	X	X	X	X	
				неотапливаемых производ-					
				ственных зданий					
				с шагом колонн 6м					
				Сборочные единицы					
А3			1.432-15, вып. 1	Панель ПС 600.9-4АIV-Т-1	1	1			
А3			1.432-15, вып. 1	Панель ПС 600.12-4АIV-Т-1			1	1	

1. Панели стеновые с индексом отличаются от панелей по серии расположением закладной М1.
2. Узел 1 выполнить по серии 1.432-15, вып. 1.
3. Закладные изделия покрыть слоем Мет. А 250.

Обозначение	Марка	Рис.	Масса кг
КШ.И. 33.00	ПС 600.9-4АIV-Т-1а	1	920
-01	ПС 600.9-4АIV-Т-1б	2	920
-02	ПС 600.12-1АIV-Т-1а	3	1220
-03	ПС 600.12-1АIV-Т-1б	4	1220

Привязан

Инв.№

ГИП	Трынов		19.11.86
Нач.отд.	Крылов		30.10.86
Н. контр.	Тушина		30.10.86
Гл.спец.	Пугачев		31.10.86
Рук.гр.	Тушина		30.10.86
Ст.инж.	Кузнецова		15.10.86

Т.П. 705-1-207.86 КШ.И. 33.00

Панель (ПС 600.9-4АIV-Т-1а) (ПС 600.9-4АIV-Т-1б) (ПС 600.12-1АIV-Т-1а) (ПС 600.12-1АIV-Т-1б)

Стадия	Масса	Масштаб
Р	см табл.	1:50
Лист	Листов 1	

ЦИТЭП сельхоз Владимир

Копировал Реброва Формат А3

705-1-207.86

Инв.№ подл. | Подпись и дата | Взам.инв.№

Альбом II

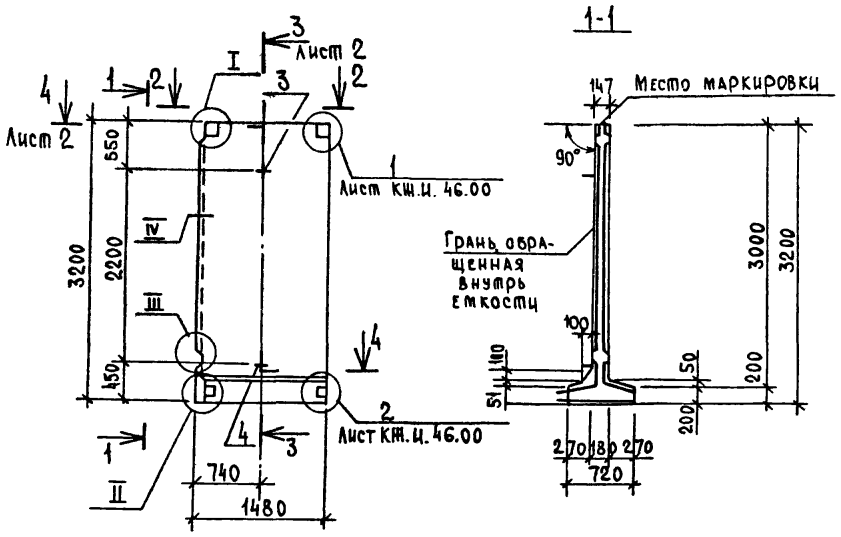

Узлы, кроме оговоренных, приняты по серии 3.900-3, вып. 10, часть 1.

Формат	Зона	Поз.	Обозначение	Наименование	Кол.	Примечание
				Документация		
А4			3.900-3.10.1 00 00 ТО	Техническое описание		
А3			08.00	Узлы I - XIV		
А3			КЖ.И.46.00	Узлы 1-4		
				Сборочные единицы		
А3		1	КЖ.И.49.00-06	Изделие закладное МН 8	1	
А3		2	КЖ.И.50.00-06	МН 18	2	
А4		3	3.900-3.10.2 00.14.00-01	МН 16	1	
А4		4	-08	МН 23	1	
А3		5	КЖ.И.52.00	Каркас плоский КР 5	6	
А3		6	КЖ.И.58.00-03	Сетка арматурная С 7	2	
А3		7	КЖ.И.59.00-03	С 13	1	
А3		8	-04	С 14	1	
А3		9	КЖ.И.61.00-02	С 24	1	
А3		10	КЖ.И.62.00	С 25	1	
А3		11	КЖ.И.63.00	С 28	1	
				Детали		
Б4		12	КЖ.И.34.01	А-III-10-ГОСТ 5781-82* L=3180	4	1,96 кг
Б4		13	02	А-I-8-ГОСТ 5781-82* L=1360	2	0,54 кг
				Материалы		
				Бетон класса В15; марки W6	0,949	м³

ГИП	Трынов		19.11.86
Нач.отд.	Крылов		30.10
Н.контр.	Тушина		30.10.86
Гл.спец.	Пугачев		30.10.86
Рук.гр.	Тушина		30.10.86
Ст.инж.	Кузнецова		30.10.86
Ст.инж.	Градусова		30.10.86

Т.П. 705-1-207.86 КЖ.И. 34.00 СБ

Панель стеновая ПСП 30-К4-Ш с
Сборочный чертеж

Стадия	Масса	Масштаб
Р	2380	1:50
Лист 1	Листов 2	

ЦИТЭП сельхоз Владимир

Привязан

Инв. № подл. | Подпись и дата | Взам. инв. №

705-1-207.86

Копировал Реброва Формат А3

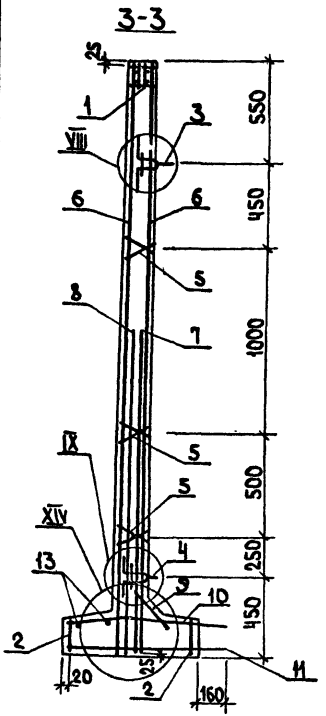

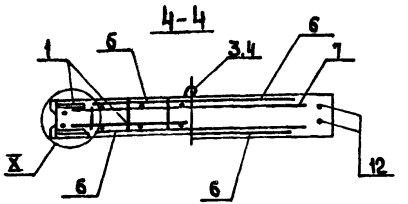

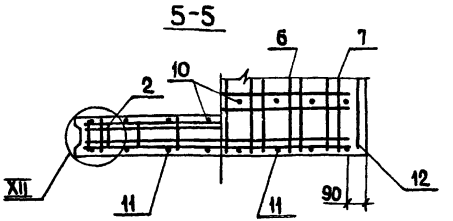

Ведомость расхода стали на элемент, кг

Марка элемента	Изделия арматурные										Всего	Изделия закладные			
	Арматура класса											Арматура класса			
	А-I			А-III					Вр-I			А-I			
	ГОСТ 5781-82*								ГОСТ 6727-80			ГОСТ 5781-82*			
	ф6	ф8	Итого	ф8	ф10	ф12	ф16	Итого	ф5	Итого		ф10	ф16	ф18	Итого
ПСП30-К4-Ша	7,1	5,4	12,5	3,6	51,5	9,6	22,0	86,7	3,6	3,6	102,8	8,5	0,8	1,1	10,4

Продолжение

Изделия закладные													Общий расход
Арматура класса							Прокат марки				Всего		
А-III			Ас-II			Вр-I	ВСт3кп2						
ГОСТ 5781-82*						ГОСТ 6727-80	ГОСТ 103-76*						
ф8	ф10	Итого	ф14	ф16	Итого	ф5	Итого	-6×40	-6×120	-6×150	Итого		
0,3	6,4	6,7	1,1	1,7	2,8	1,8	1,8	0,6	3,6	3,1	7,3	29,0	131,8

1. Сетки поз. 6÷8 установить анкерующими стержнями к нижнему торцу панели.
2. Каркасы КР и закладные изделия МН привязать к сеткам.
3. При установке строповочных петель допускается перерезать поперечный стержень сетки.
4. Закладные изделия защитить от коррозии слоем Мет. А250.
5. Узлы приняты по серии 3.900-3, вып. 10, часть 1.

Привязан

Инв. №

Копировал Ящук

Инв. № подл. | Подпись и дата | Взам. инв. №

705-1-207.86

Альбом III

705-1-207.86

Инв.№подл. | Подпись и дата | Взам.инв.№

1-1

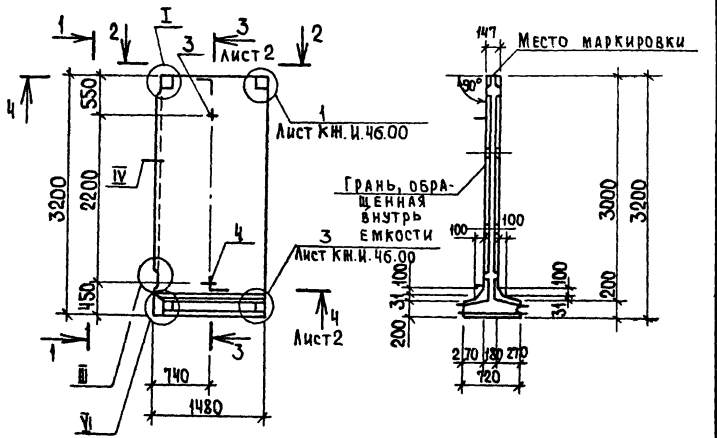

2-2

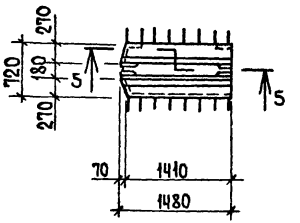

Узлы, кроме оговоренных, приняты по серии 3.900-3, вып. 10, часть 1.

Формат	Зона	Поз.	Обозначение	Наименование	Кол.	Примечание
				Документация		
А4			3.900-3.10.1 00.00 ТО	Техническое описание		
А3			08.00	Узлы I-XIV		
А3			КЖ.И.46.00	Узлы 1-4		
				Сборочные единицы		
А3		1	КЖ.И.49.00-06	Изделие закладное МН8	1	
А3		2	КЖ.И.50.00-06	МН18	2	
А4		3	3.900-3.10.2 00.14.00-01	МН16	1	
А4		4	-08	МН23	1	
А3		5	КЖ.И.52.00	Каркас плоский КР5	6	
А3		6	КЖИ.58.00-03	Сетка арматурная С7	2	
А3		7	КЖ.И.61.00-02	С24	2	
А3		8	КЖ.И.60.00	С19	2	
А3		9	КЖ.И.62.00-01	С26	1	
А3		10	КЖ.И.63.00-01	С29	1	
				Детали		
Б4		11	КЖ.И.35.01	А-III-10-ГОСТ 5781-82* L=3180	4	1,96 кг
Б4		12	02	А-I-8-ГОСТ 5781-82* L=1360	2	0,54 кг
				Материалы		
				Бетон класса В15, марки W6	0,954	м³

Привязан

Инв.№

ГИП	Трынов		11.86
Нач.отд.	Крылов		11.86
Н.контр.	Тушина		11.86
Гл.спец.	Пугачев		10.86
Рук.гр.	Тушина		10.86
Ст.инж.	Кузнецова		10.86
Ст.инж.	Прасусова		10.86

Т.п. 705-1-207.86 КЖ.И.35.00СБ

Панель стеновая ПСП30-К3-Ш1а
Сборочный чертеж

Стадия	Масса	Масштаб
Р	2380	1:50
Лист 1	Листов 2	

ЦИТЭПсельхоз Владимир

Копировал Ящук Формат А3

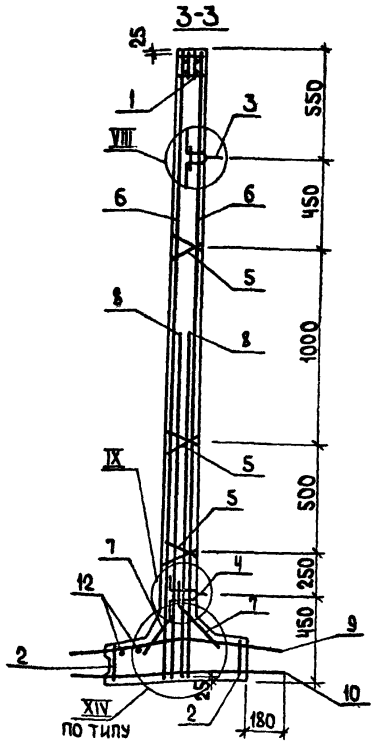

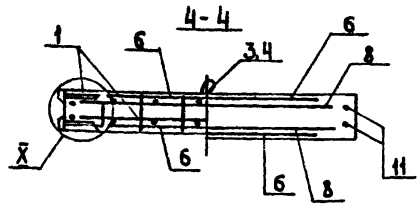

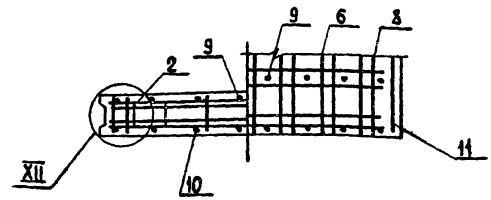

Ведомость расхода стали на элемент, кг

Марка элемента	Изделия арматурные												Изделия закладные			
	Арматура класса												Арматура класса			
	A-I				A-III					Bp-I			A-I			
	ГОСТ 5781-82*									ГОСТ6727-80			ГОСТ 5781-82*			
	ф6	ф8	ф10	Итого	ф8	ф10	ф12	ф18	Итого	ф5	Итого	Всего	ф10	ф16	ф18	Итого
ПСП30-К3-Ш1а	9,1	1,1	2,5	12,7	3,8	58,7	7,7	18,4	88,6	4,0	4,0	105,3	8,5	0,8	1,1	10,4

Продолжение

Изделия закладные													Общий расход
Арматура класса									Прокат марки			Всего	
A-III			Ac-II			Bp-I			Вст3кп2				
ГОСТ 5781-82*						ГОСТ6727-80			ГОСТ 103-76*				
ф8	ф10	Итого	ф14	ф16	Итого	ф5	Итого	-6x40	-6x120	-6x150	Итого		
0,3	6,4	6,7	1,1	1,7	2,8	1,8	1,8	0,6	3,6	3,1	7,3	29,0	134,3

1. Сетки поз. 6÷8 установить анкерующими стержнями к нижнему торцу панели.
2. Каркасы КР и закладные изделия МН привязать к сеткам.
3. При установке строповочных петель допускается перерезать поперечный стержень сетки.
4. Закладные изделия защитить от коррозии слоем Мет. А250.
5. Узлы приняты по серии 3.900-3, вып.10, часть 1.

Привязан

Инв.№

Копировал Ящук

Т.П. 705-1-207.86 КЖ.И. 35.00СБ

Лист 2

Альбом III

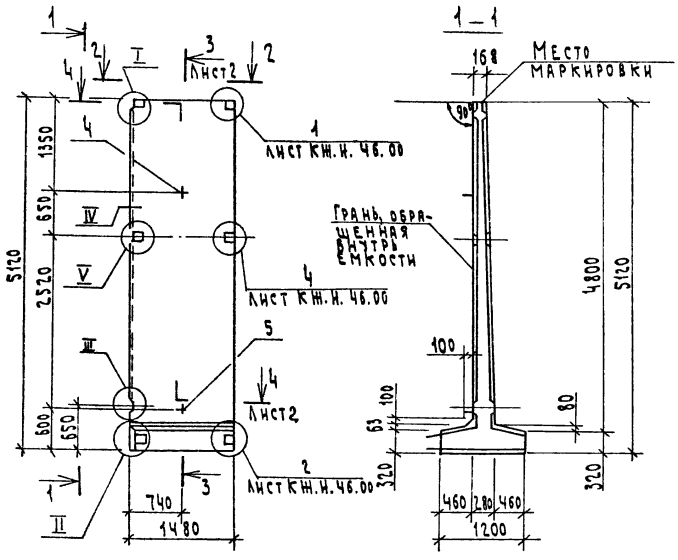

2 – 2

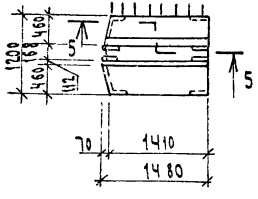

Узлы, кроме оговоренных, приняты по серии 3.900-3, вып. 10, часть 1

Формат	Зона	Поз.	Обозначение	Наименование	Кол	Примечание
				Документация		
А4			3.900-3.10.1 00 00 ТО	Техническое описание		
А3			08.00	Узлы I – XIV		
А3			КЖ.И.46.00	Узлы 1 – 4		
				Сборочные единицы		
А3		1	КЖ.И.49.00	Изделие закладное МН2	1	
А3		2	-03	МН5	1	
А3		3	КЖ.И.50.00	МН11	2	
А4		4	3.900-3.10.2 00.14.00-04	МН19	1	
А4		5	-11	МН26	1	
А3		6	КЖ.И.52.00-01	Каркас плоский КР6	4	
А3		7	-02	КР7	4	
А3		8	КЖ.И.61.00-02	Сетка арматурная С24	1	
А3		9	КЖ.И.58.00	С4	2	
А3		10	КЖ.И.59.00	С10	1	
А3		11	КЖ.И.62.00-02	С27	1	
А3		12	КЖ.И.63.00-02	С30	1	
				Детали		
БЧ		13	КЖ.И.36.01	А-III-10-ГОСТ 5781-82* L=5100	4	3,15 кг
БЧ		14	02	А-I-14-ГОСТ 5781-82* L=1360	3	1,64 кг
				Материалы		
				Бетон класса В15, марки W6	2,19	м³

Т.п. 705-1-207.86 КЖ.И.36.00 СБ

ГИП	Трынов		19.08.86
Начотд	Крылов		30.10
Н.контр.	Тушина		30.10.86
Гл.спец.	Пугачев		30.10.86
Рук.гр.	Тушина		30.10.86
Ст.инж.	Кузнецова		30.10.86
Ст.инж.	Градусова		17.11.86

Панель стеновая ПСП 4-К5-Ш4 Сборочный чертеж

Стадия	Масса	Масштаб
Р	5470	1:50

Лист 1 Листов 2

ЦИТЭП Сельхоз Владимир

Привязан

Инв. № подл. | Подпись и дата | Взам. инв. №

Инв. №

705-1-207.86

Копировал Семахина Формат А3

3-3

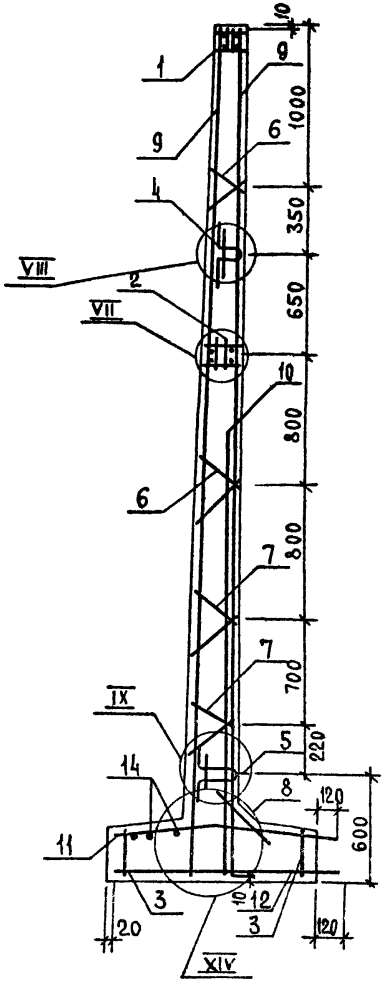

4-4

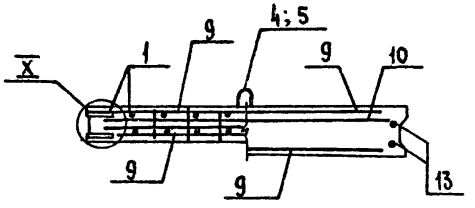

5-5

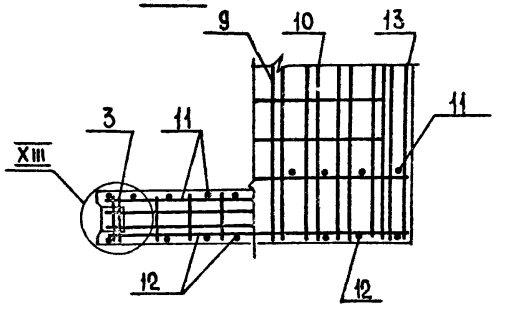

Ведомость расхода стали на элемент, кг

Марка элемента	Изделия арматурные											Изделия закладные				
	Арматура класса											Арматура класса				
	А-I				А-III					Вр-I		Всего	А-I	А-III		
	ГОСТ 5781-82*									ГОСТ 6727-80			ГОСТ 5781-82*			
	ф6	ф8	ф14	Итого	ф10	ф12	ф16	ф28	Итого	ф5	Итого		ф10	Итого	ф8	ф12	Итого
ПСП 48-К5-Ша	8,0	3,5	11,5	23,0	56,7	9,2	67,2	51,1	184,2	5,1	5,1	212,3	9,3	9,3	0,3	14,4	14,7

Продолжение

Изделия закладные										Общий расход
Арматура класса						Прокат марки			Всего	
АС-II				Вр-I		Вст3кп2				
ГОСТ 5781-82*				ГОСТ 6727-80		ГОСТ 103-76*				
ф20	ф25	ф28	Итого	ф5	Итого	-6×40	-6×120	-6×150	Итого	
3,2	9,4	4,3	16,9	2,5	2,5	1,1	8,2	5,1	14,4	57,8	270,1

1. Сетки поз. 9, 10 установить анкерующими стержнями к нижнему торцу панели.
2. Каркасы КР и закладные изделия МН привязать к сеткам.
3. При установке строповочных петель допускается перерезать поперечный стержень сетки.
4. Закладные изделия защитить от коррозии слоем Мет. А 250.
5. Узлы приняты по серии 3.900-3, вып. 10, часть 1.

Привязан

Инв. №

Т.П. 705-1-207.86 К.ж.и. 36.00 СБ

Лист 2

Альбом II

705-1-207.86

ПСП48-К5-Ш6 ПСП48-К5-Ш8

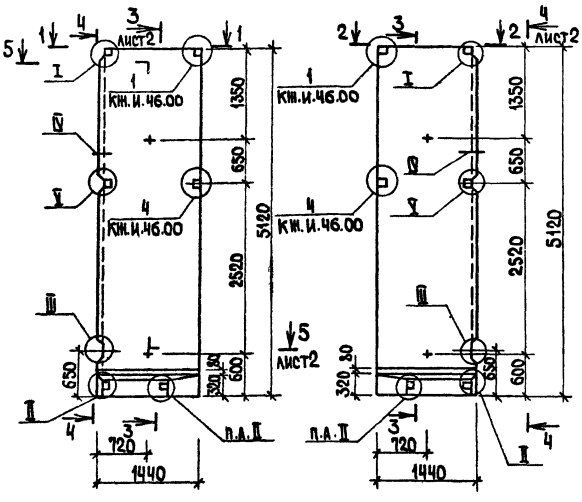

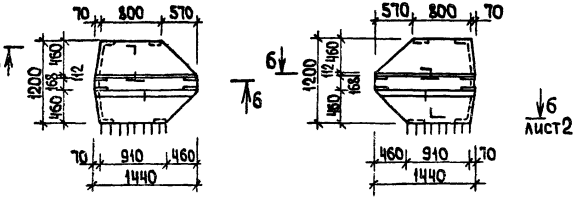

1. Узлы, кроме оговоренных, приняты по серии 3.900-3, выпуск 10, часть 1

Обозначение	Марка	Масса, кг
Кж.И.37.00	ПСП48-К5-Ш6	4840
-01	ПСП48-К5-Ш8	4840

Привязан

Инв.№

Инв.№ подл. | Подпись и дата | Взам.инв.№

Формат	Зона	Поз.	Обозначение	Наименование	Кол. на изд. Кж.И.37.00 —	01	Примеч.
				Документация			
А3			3.900-3.10.1 00.00.ТО	Техническое описание			
А3			08.00	Узлы I-8			
А3			Кж.И.46.00	Узлы 1-4			
А3			Кж.И.00.00 ВМС	Ведомость расхода стали			
				Сборочные единицы			
А3		1	Кж.И 49.00-01	Изделие закладное МН3	1	1	
		2	04	МН6	1	1	
А3		3	Кж.И.50.00-03	МН14	1	1	
		4	-04	МН15	1	1	
А4		5	3.900-3.10.2 00.14.00 - 04	МН19	1	1	
		6	-11	МН26	1	1	
А3		7	Кж.И.52.00-08	Каркас плоский КР13	4	4	
		8	-04	КР9	4	4	
А3		9	Кж.И.58.00-01	Сетка арматурная С5	2	2	
А3		10	Кж.И.59.00-01	С11	1	1	
А3		11	Кж.И.64.00	С31	1		
		12	-02	С33		1	
А3		13	Кж.И.65.00	С41	1		
		14	-02	С43		1	
А3		15	Кж.И.61.00 -01	С23	1	1	
				Детали			
Б4		16	Кж.И.37.01	А-III-10-ГОСТ 5781-82* ℓ=5100	4	4	3,15 кг
Б4		17	02	А-I-14-ГОСТ 5781-82* ℓ=1340	3	3	1,58 кг
				Материалы			
				Бетон класса В15, марки W6	2,02	2,02	м³

Т.П. 705-1-207.86 Кж.И.37.00 СБ

ГИП	Трынов	19.11.86
Нач.отд.	Крылов	20.10
Н.контр.	Тушина	20.10
Гл.спец.	Пугачев	21.10
Рук.гр.	Тушина	21.10
Ст.инж.	Кузнецова	21.10
Ст.инж.	Червушина	21.10

Панель стеновая (ПСП48-К5-Ш6, ПСП48-К5-Ш8) Сборочный чертеж

Стадия	Масса	Масштаб
Р	см.	1:50
	табл.	1:20
Лист 1	Листов 2	

ЦИТЭПсельхоз Владимир

Копировал Ящук Формат А3

Альбом V

3-3

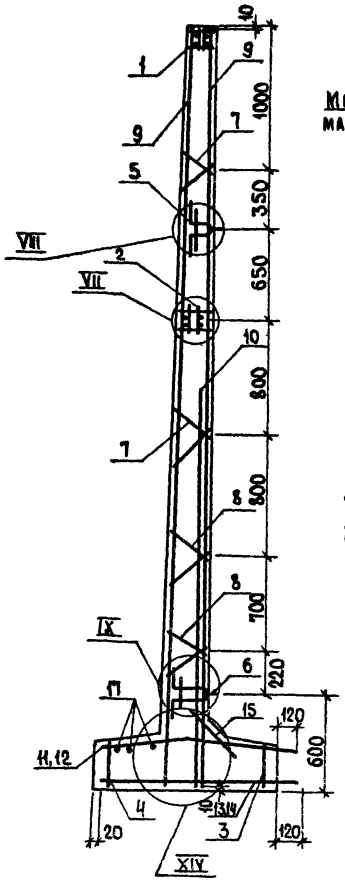

4-4

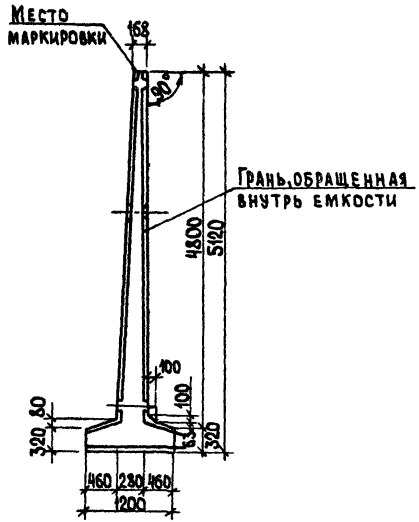

5-5

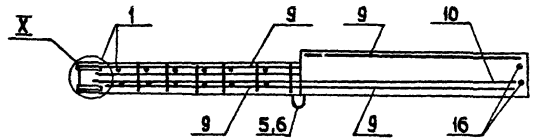

6-6

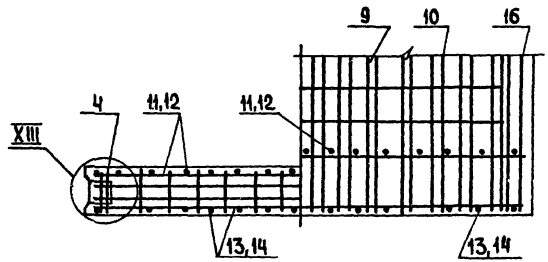

1. Сетки поз.9 и 10 установить анкерующими стержнями к нижнему торцу панели.
2. Каркас Кр и закладные изделия МН привязать к сеткам.
3. При установке строповочных петель допускается перерезать поперечный стержень сетки.
4. Закладные изделия защитить от коррозии слоем Мет.А250

Привязан

Инв.№

Копировал Ящук

Формат А3

Т.п. 705-1-207.86 КЖ.И.37.00СБ

Лист 2

Инв.№ подл. | Подпись и дата | Взам. инв.№

705-1-207.86

Альбом III

705-1-207.86

ПСП48-К5-Ш2

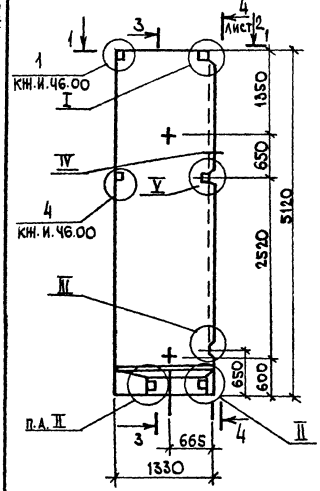

1-1

ПСП48-К5-Ш3

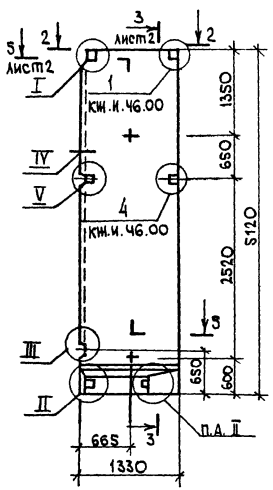

2-2

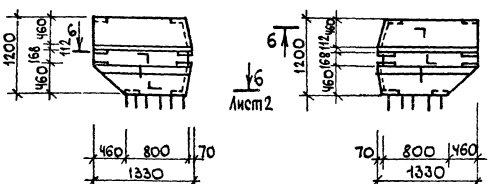

1. Узлы, кроме оговоренных, приняты по серии 3.900-3, вып. 10, часть 1

Обозначение	Марка	Масса, кг
КЖ.И.38.00	ПСП48-К5-Ш2	4600
01	ПСП48-К5-Ш3	4600

Привязан

Инв.№

Формат	Зона	Поз.	Обозначение	Наименование	Кол. на изд. КЖ.И.38.00 —	Кол. на изд. КЖ.И.38.00 01	Примечан.
				Документация			
А3			3.900-3.10.1 00.00 ТО	Техническое описание			
А3			08.00	Узлы I-V			
А3			КЖИ.46.00	Узлы 1-4			
А3			КЖ.И.00.00 ВМС	Ведомость расхода стали			
				Сборочные единицы			
А3		1	КЖ.И.49.00-02	МН 4	1	1	
		2	-05	МН 7	1	1	
А3		3	КЖ.И.50.00-02	МН 13	1	1	
		4	-04	МН 15	1	1	
А4		5	3.900-3.10.2 00.14.00-04	МН 19	1	1	
		6	-11	МН 26	1	1	
А3		7	КЖ.И.52.00-03	Каркас плоский КР 8	4	4	
		8	-07	КР 12	4	4	
А3		9	КЖ.И.58.00-02	Сетка арматурная С6	2	2	
А3		10	КЖ.И.59.00-02	С 12	1	1	
А3		11	КЖ.И.64.00-03	С 34	1		
		12	-07	С 38		1	
А3		13	КЖ.И.65.00-03	С 44	1		
		14	-07	С 48		1	
А3		15	КЖ.И.01.00	С 22	1	1	
				Детали			
Б4		16	КЖ.И.38.01	А-III-10-ГОСТ 5781-82* ℓ=5100	4	4	3,15 кг
Б4		17	02	А-I-14-ГОСТ 5781-82* ℓ=1200	3	3	1,45 кг
				Материалы:			
				Бетон класса В15, марки W6	1,92	1,92	м³

ГИП	Трынов		11.86
Нач.отд	Крылов		10.86
Н.контр	Тушина		10.86
Гл.спец	Пугачев		10.86
Рук.гр	Тушина		10.86
Ст.инж	Кузнецова		10.86
Ст.инж	Перфушина		10.86

Т.П. 705-1-207.86 КЖ.И.38.00 СБ

Панель стеновая (ПСП48-К5-Ш2, ПСП48-К5-Ш3) Сборочный чертеж

Стадия	Масса	Масштаб
Р	см.	1:50
	табл.	1:20
Лист 1	Листов 2	

ЦИТЭП сельхоз Владимир

Копировал [illegible] Формат А3

Инв.№ подл. | Подпись и дата | Взам.инв.№

3-3

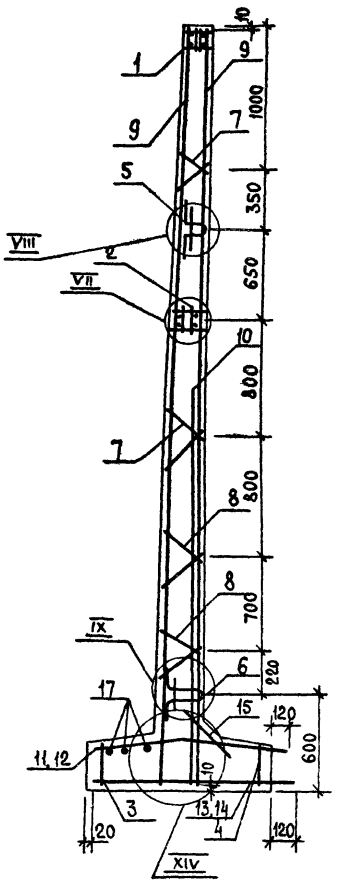

4-4

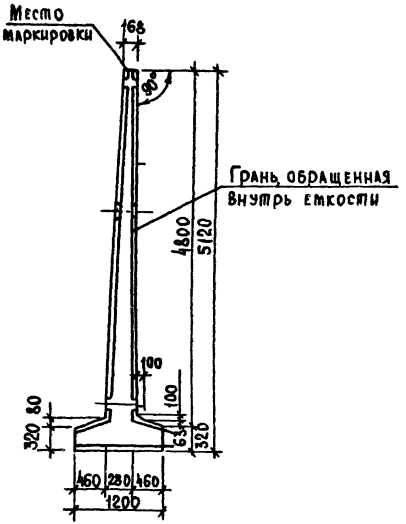

5-5

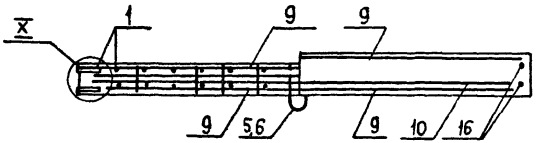

6-6

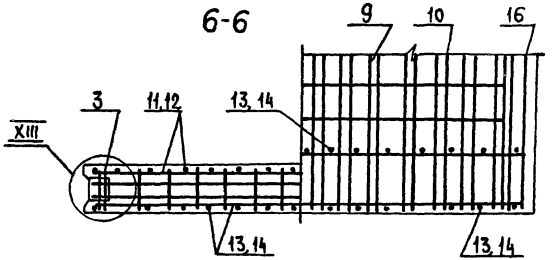

1. Сетки поз. 9 и 10 установить анкерующими стержнями к нижнему торцу панели.
2. Каркас Кр и закладные изделия МН привязать к сеткам.
3. При установке строповочных петель допускается перерезать поперечный стержень сетки.
4. Закладные изделия защитить от коррозии слоем Мет. А 250.

Альбом III

ПСП48-К5-Ше

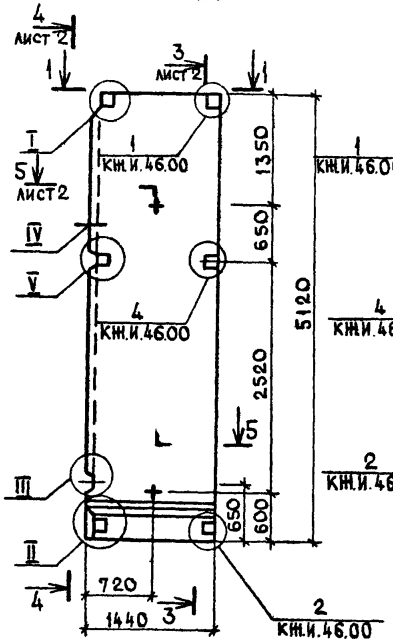

ПСП48-К5-Ши

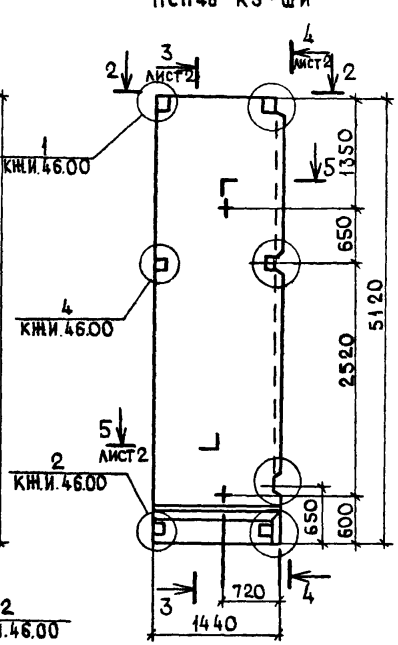

1-1

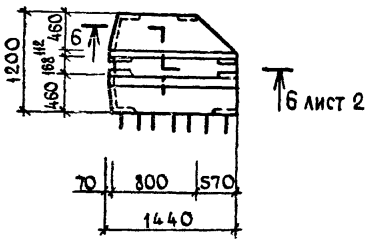

2-2

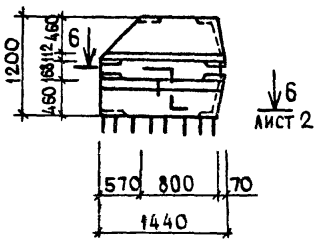

Формат	Зона	Поз	Обозначение	Наименование	Кол. на изд. КЖИ.39.00 —	Кол. на изд. КЖИ.39.00 01	Примеч.
				Документация			
А3			3.900-3.10.1 00.00 ТО	Техническое описание			
А3			08.00	Узлы I-V			
А3			КЖИ.46.00	Узлы 1-4			
А3			КЖИ.00.00 ВМС	Ведомость расхода стали			
				Сборочные единицы			
А3		1	КЖИ.49.00-01	Изделие закладное МН3	1	1	
		2	-04	МН6	1	1	
А3		3	КЖИ.50.00-01	МН12	1	1	
		4	-04	МН15	1	1	
А4		5	3.900-3.10.2 00.14.00 -04	МН19	1	1	
		6	-11	МН26	1	1	
А3		7	КЖИ.52.00-08	Каркас плоский КР13	4	4	
		8	-04	КР9	4	4	
А3		9	КЖИ.58.00-01	Сетка арматурная С5	2	2	
А3		10	КЖИ.59.00-01	С11	1	1	
А3		11	КЖИ.64.00-08	С39	1		
		12	-09	С40		1	
А3		13	КЖИ.65.00-04	С45		1	
		14	-08	С49	1		
А3		15	КЖИ.61.00-01	С23	1	1	
				Детали			
Б4		16	КЖИ.39.01	А-III-10-ГОСТ5781-82* ℓ=5100	4	4	3,15кг
Б4		17	02	А-I-14-ГОСТ5781-82* ℓ=1310	3	3	1,58кг
				Материалы			
				Бетон класса В15, марки W6	2,07	2,07	м³

Узлы, кроме оговоренных, приняты по серии 3.900-3, вып. 10, часть 1

Обозначение	Марка	Масса, кг
КЖИ.39.00	ПСП48-К5-Ше	4960
-01	ПСП48-К5-Ши	4960

Привязан

Инв. №

ГИП	Трынов		18.08.86
Нач. отд.	Крылов		18.08.86
Н. контр.	Тушина		30.08.86
Гл. спец.	Пугачева		30.08.86
Рук. гр.	Тушина		30.08.86
Ст. инж.	Кузнецова		30.08.86
Ст. инж.	Первушина		30.08.86

Т.П. 705-1-207.86 КЖИ.39.00 СБ

Панель стеновая (ПСП48-К5-Ше, ПСП48-К5-Ши)

Сборочный чертеж

Стадия	Масса	Масштаб
Р	см.	1:50
	табл.	1:20
Лист 1	Листов 2	

ЦИТЭПсельхоз Владимир

Копировал Завьялова Формат А3

705-1-207.86

Инв. № подл. | Подпись и дата | Взам. инв. №

3-3

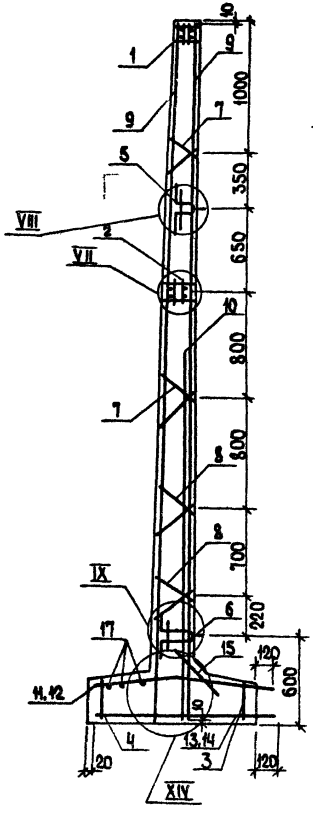

4-4

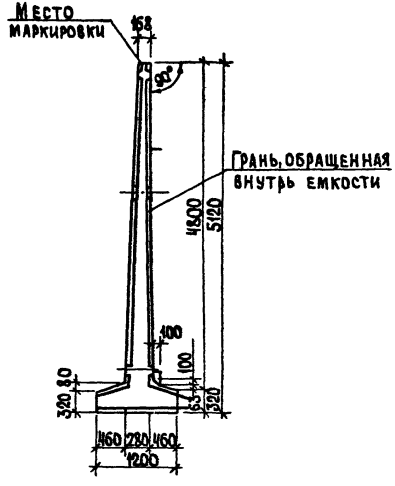

5-5

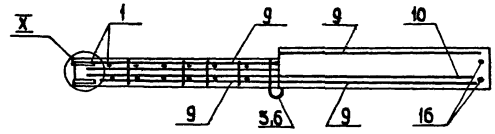

6-6

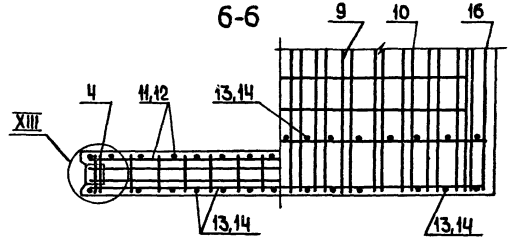

1. Сетки поз. 9 и 10 установить анкерующими стержнями к нижнему торцу панели.

2. Каркас Кр и закладные изделия МН привязать к сеткам.

3. При установке строповочных петель допускается перерезать поперечный стержень сетки.

4. Закладные изделия защитить от коррозии слоем Мет. А250

Привязан				
Инв.№				
Копировал Ящук		Формат А3	Т.П. 705-1-207.86	КЖ.И.39.00СБ

Альбом II

705-1-207.86

Инв.№ подл. | Подпись и дата | Взам. инв.№

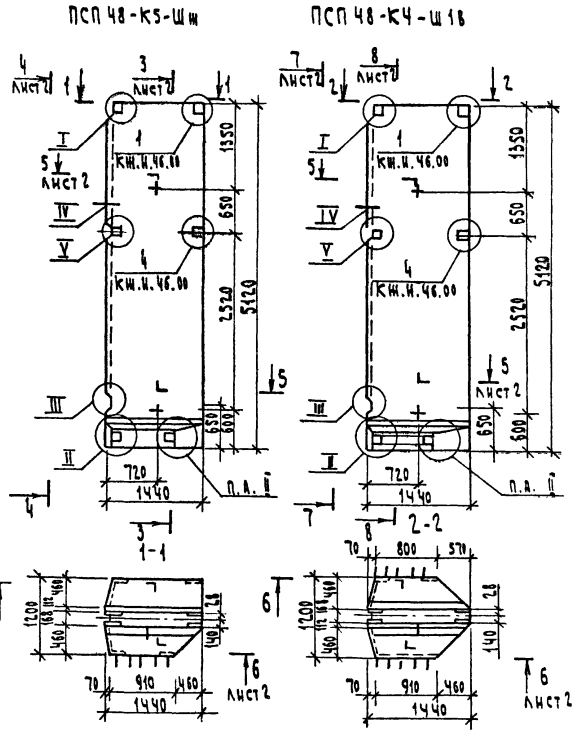

Формат	Зона	Поз.	Обозначение	Наименование	Кол. на исп. КЖ.И.40.00 —	01	Примечание
				Документация			
А3			3.900-3.10.1 00.00.ТО	Техническое описание			
А3			00.00	Узлы I-V			
А3			КЖ.И.46.00	Узлы 1-4			
А3			КЖ.И.00.00. ВМС	Ведомость расхода стали			
				Сборочные единицы			
А3		1	КЖ.И.49.00-01	Изделие закладное МН3	1	1	
		2	-04	МН6	1	1	
А3		3	КЖ.И.50.00-01	МН12	1		
		4	-03	МН14	1	1	
		5	-04	МН15		1	
А4		6	3.900-3.10.2 00.14.00-04	МН19	1	1	
		7	-11	МН26	1	1	
А3		8	КЖ.И.52.00-08	Каркас плоский КР13	4	4	
		9	-04	КР9	4	4	
А3		10	КЖ.И.58.00-01	Сетка арматурная С5	2	2	
А3		11	КЖ.И.59.00-01	С11	1		
А3		12	КЖ.И.60.00-01	С20		2	
А3		13	КЖ.И.64.00-05	С36	1		
		14	-01	С32		1	
А3		15	КЖ.И.65.00-01	С42		1	
		16	-05	С46	1		
А3		17	КЖ.И.61.00-01	С23	1	2	
				Детали			
БЧ		18	КЖ.И.40.01	А-III-10-ГОСТ 5781-82* ℓ=5100	4	4	3,15 кг
БЧ		19	02	А-I-14-ГОСТ 5781-82* ℓ=1310	3	3	1,58
				Материалы			
				Бетон класса В15, марки М150	2,09	2,03	м³

Т.П. 705-1-207.86 КЖ.И.40.00 СБ

Узлы, кроме оговоренных, приняты по серии 3.900-3, вып.10, часть I

Привязан

Обозначение	Марка	Масса, кг
КЖ.И.40.00	ПСП 48-К5-Шм	5018
01	ПСП 48-К4-Ш18	4842

Инв.№

ГИП	Трынов	10.86
Нач.отд.	Крылов	10.86
Н.контр.	Тушина	10.86
Гл.спец.	Пугачев	10.86
Рук.гр.	Тушина	10.86
Ст.инж.	Кузнецова	10.86
Ст.инж.	Первушина	10.86

Панель стеновая (ПСП 48-К5-Шм, ПСП 48-К4-Ш18.) Сборочный чертеж

Стадия	Масса	Масштаб
Р	см. табл.	1:50 1:20
Лист 1	Листов 2	

ЦИТЭП сельхоз Владимир

Копировал СЕ махина

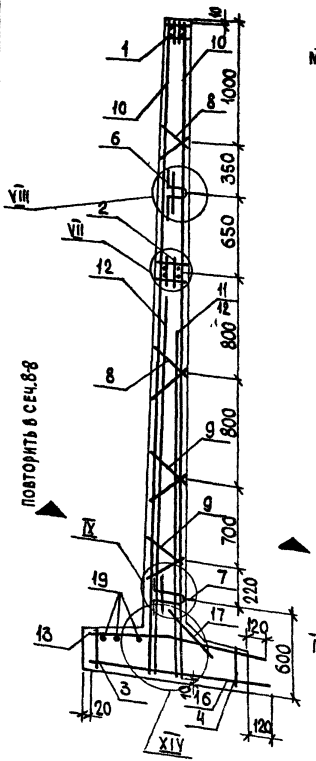

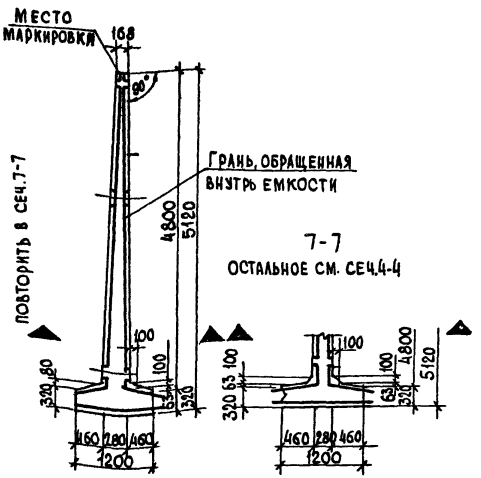

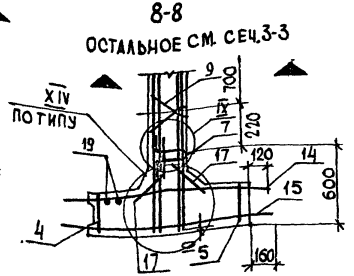

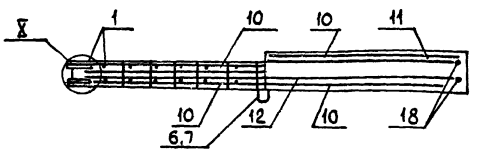

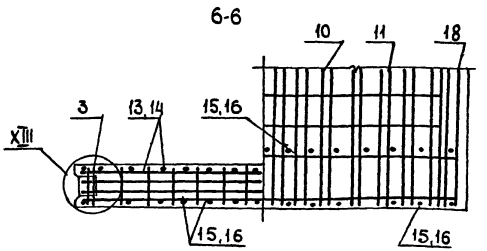

1. Сетки поз.10-12 установить анкерующими стержнями к нижнему торцу панели.
2. Каркас Кр и закладные изделия МН привязать к сеткам.
3. При установке строповочных петель допускается перерезать поперечный стержень сетки.
4. Закладные изделия защитить от коррозии слоем метал 250

Привязан

Инв. №

Тп.705-1-207.86 КЖ.И.40.00 СБ

Лист 2

Инв. № подл. | Подпись и дата | Взам. инв. №

705-1-207.86

Альбом III

ПСП48-К4-Ш1а

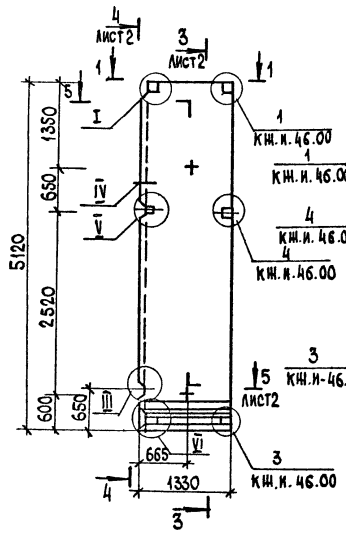

1-1

ПСП48-К4-Ш1б

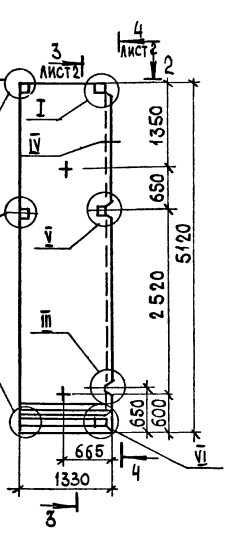

2-2

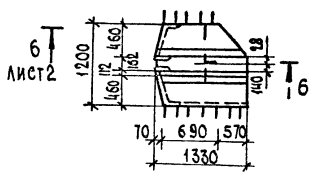

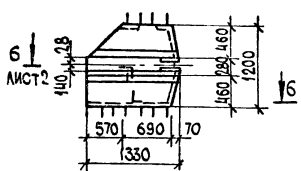

Узлы, кроме оговоренных, приняты по серии 3.900-3, вып.10, часть I

Привязан

Обозначение	Марка	Масса, кг
КЖ.И.41.00	ПСП48-К4-Ш1а	4560
-01	ПСП48-К4-Ш1б	4560

Инв. № подл. | Подпись и дата | Взам. инв. №

Формат	Зона	Поз.	Обозначение	Наименование	Кол. на изд. КЖ.И.41.00 –	Кол. на изд. КЖ.И.41.00 01	Примечание
				Документация			
А3			3.900-3.10.1 00.00.ТО	Техническое описание			
А3			08.00	Узлы I, III - VI			
А3			КЖ.И.46.00	Узлы 1-4			
А3			КЖ.И.00.00.ВМС	Ведомость расхода стали			
				Сборочные единицы			
А3		1	КЖ.И 49.00-02	Изделие закладное МН4	1	1	
		2	-05	МН7	1	1	
А3		3	КЖ.И.50.00-02	МН13	1	1	
		4	-05	МН17	1	1	
А4		5	3.900-3.10.2 00.14.00-04	МН19	1	1	
		6	-11	МН26	1	1	
А3		7	КЖ.И 52.00-03	Каркас плоский Кр-8	4	4	
		8	-07	Кр-12	4	4	
А3		9	КЖ.И.58.00-02	Сетка арматурная С6	2	2	
А3		10	КЖ.И.60.00-02	С21	2	2	
А3		11	КЖ.И.64.00-06	С37	1		
		12	-04	С35		1	
А3		13	КЖ.И.65.00-06	С47		1	
		14	-09	С50	1		
А3		15	КЖ.И.61.00	С22	2	2	
				Детали			
Б4		16	КЖ.И.-41.01	А-III-10-ГОСТ 5781-82* L=5100	4	4	3,15 кг
Б4		17	02	А-I-14-ГОСТ 5781-82* L=1200	3	3	1,45 кг
				Материалы			
				Бетон класса В15, марки W6	1,90	1,90	м3

ГИП	Трынов		19.11.86
Нач. отд	Крылов		30.10
Н. контр.	Тушина		30.10
Гл. спец.	Пугачев		30.10
Рук. гр.	Тушина		30.10
Ст. инж.	Кузнецова		30.10.86
Ст. инж.	Перевушина		30.10.86

Т.П. 705-1-207.86 КЖ.И.41.00.СБ

Панель стеновая (ПСП48-К4-Ш1а, ПСП48-К4-Ш1б). Сборочный чертеж.

Стадия	Масса	Масштаб
Р	см.	1:50
	табл.	1:20
Лист 1	Листов 2	

ЦИТЭПсельхоз Владимир

Копировал

Формат А3

705-1-207.86

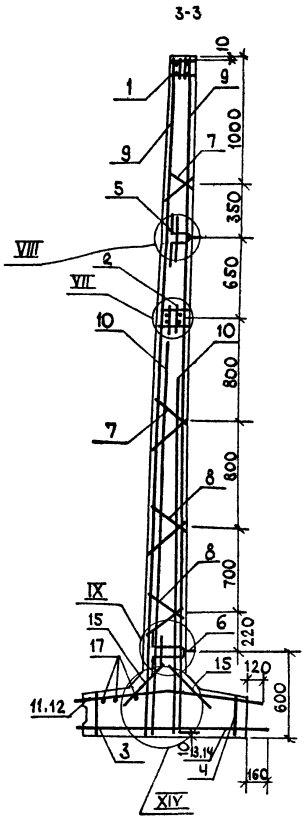

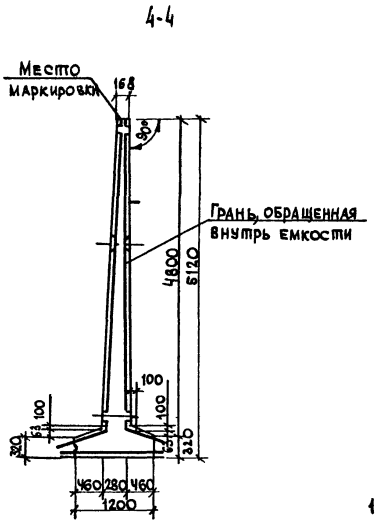

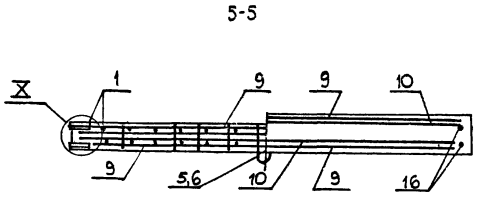

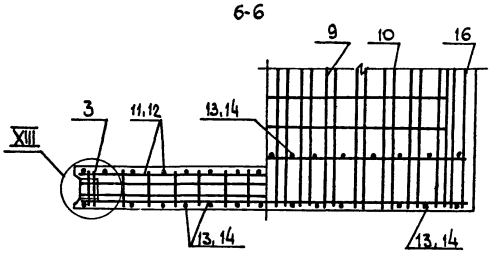

1. Сетки поз. 9-10 установить анкерующими стержнями к нижнему торцу панели.
2. Каркас КР и закладные изделия МН привязать к сеткам.
3. При установке строповочных петель допускается перерезать поперечный стержень сетки.
4. Закладные изделия защитить от коррозии слоем мет. А250.

Альбом II

Продолжение

Формат	Зона	Поз.	Обозначение	Наименование	Код на изд. КЖ.И.42.00 –	01	Примечание
				Документация			
А3			КЖ.И.42.00СБ	Сборочный чертеж			
А3			3.900-3.10.1 08.00	Узлы I-XIV			
А3			КЖ.И.46.00	Узлы 1-4			
А3			3.900-3.10.1 00.00 ТО	Техническое описание			
А3			КЖ.И.00.00 ВМС	Ведомость расхода стали			
				Сборочные единицы			
А3	1		КЖ.И.49.00-08	Изделие закладное МН10	1		
А3			-07	МН9		1	
А3	2		КЖ.И.50.00-10	МН24	1		
А3			-09	МН22		1	
А3	3		-08	МН21	1		
А3			-07	МН20		1	
А3	4		КЖ.И.52.00-05	Каркас плоский КР10	6		
А3			-06	КР11		6	
А3	5		КЖ.И.58.00-04	Сетка арматурная С 8	2		
А3			-05	С 9		2	
А3	6		КЖ.И.59.00-07	С17	1		
А3			-08	С 18		1	
А3	7		-05	С 15	1		
А3			-06	С 16		1	
А3	8		КЖ.И.66.00	С 51	1		
А3			-02	С 53		1	
А3		9	КЖ.И.67.00	Сетка арматурная С 55	1		
А3			-02	С 57		1	
А3	10		КЖ.И.61.00	С 22	1		
А3			-01	С 23		1	
Д4	11		3.900-3.10.2.00.14.00-01	Изделие закладное МН16	1	1	
Д4	12		-08	МН23	1	1	
				Детали			
Б4	13		КЖ.И.42.01	А-III-10-ГОСТ 5781-82* L=3180	4	4	2,0 кг
Б4			02	А-I-8-ГОСТ 5781-82* L=1200	2		0,47
Б4	14		03	А-I-8-ГОСТ 5781-82* L=1330		2	0,53
				Материалы			
				Бетон класса В15; марки W6	0,845	0,919	м³

705-1-207.86

Инв. № подл. | Подпись и дата | Взам. инв. №

Привязан

Инв. №

ГИП	Трынов		12.86
Нач. отд.	Крылов		12.86
Н. контр.	Тушина		12.86
Гл. спец.	Пугачев		12.86
Рук. гр.	Тушина		12.86
Ст. инж.	Кузнецова		12.86
Ст. техн.	Климанова		12.86

Т.П. 705-1-207.86 КЖ.И. 42.00

Панель стеновая (ПСП30-К4-Ш6, ПСП30-К4-Ш2)

Стадия	Лист	Листов
Р		1

ЦИТЭПсельхоз Владимир

Копировал

Формат А3

Альбом III

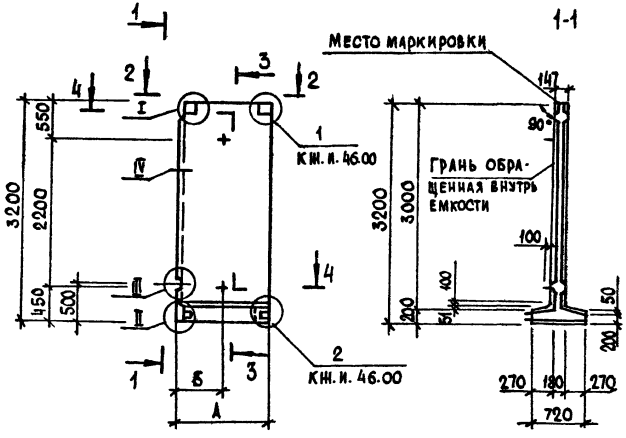

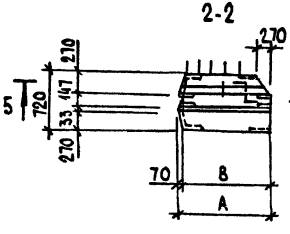

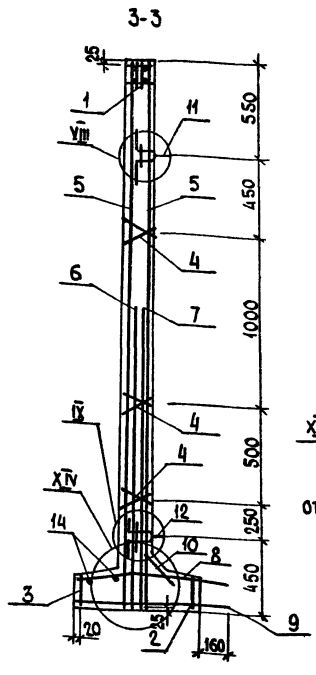

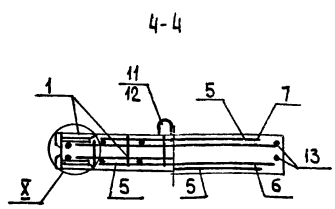

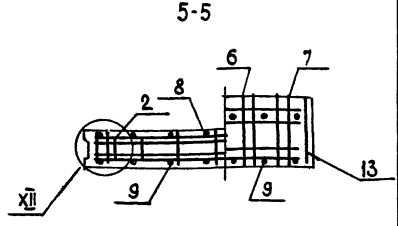

1. Узлы, кроме оговоренных приняты по серии 3.900-3, выпуск 10, часть 1.

2. Сетки поз. 5÷7 установить анкерирующими стержнями к нижнему торцу панели; каркасы и закладные изделия МН привязать к сеткам.

3. При установке строповочных петель допускается перерезать поперечный стержень сетки.

4. Закладные изделия защитить от коррозии слоем Мет. А 250

Обозначение	Марка	Размеры мм А	Б	В	Масса, кг
КЖ.И.42.00	ПСП30-К4-Ш6	1330	665	1260	2112.0
-01	ПСП30-К4-Ш2	1460	730	1390	2321.0

Привязан

Инв. №

ГИП	Трынов	
Нач. отд.	Крылов	
И. контр.	Тушина	
Гл. спец.	Пугачев	
Рук. гр.	Тушина	
Ст. инж.	Кузнецова	
Ст. инж.	Лиманова	

Т.П. 705-1-207.86 КЖ.И.42.00СБ

Панель стеновая (ПСП30-К4-Ш6, ПСП30-К4-Ш2) Сборочный чертеж

Стадия	Масса	Масштаб
Р	См. табл.	1:50 1:20
Лист	Листов	

ЦИТЭПсельхоз Владимир

Копировал

Формат А3

Инв. № подл. | Подпись и дата | Взам. инв. №

705-1-207.86

Формат	Зона	Поз.	Обозначение	Наименование	Кол. на изд. КЖ.И.43.00 –	01	Примечание
				Документация			
А3			КЖ.И.43.00СБ	Сборочный чертеж			
А3			3.900-3.10.1 08.00	Узлы I- XIV			
А3			КЖ.И.46.00	Узлы 1- 4			
А3			3.900-3.10.1 00.00 ТО	Техническое описание			
А3			КЖ.И.00.00ВМС	Ведомость расхода стали			
				Сборочные единицы			
А3		1	КЖ.И.49.00-08	Изделие закладное МН10	1		
А3			-07	МН9		1	
А3		2	КЖ.И.50.00-10	МН24	1		
А3			-09	МН22		1	
А3		3	-08	МН21	1		
А3			-07	МН20		1	
А3		4	КЖ.И.52.00-05	Каркас плоский КР10	6		
А3			-06	КР11		6	
А3		5	КЖ.И 58.00-04	Сетка арматурная С8	2		
А3			-05	С9		2	
А3		6	КЖ.И.59.00-07	С17	1		
А3			-08	С18		1	
А3		7	-05	С15	1		
А3			-06	С16		1	
А3		8	КЖ.И.66.00-01	С52	1		
А3			-03	С54		1	

Продолжение

Формат	Зона	Поз.	Обозначение	Наименование	Кол. на изд. КЖ.И.43.00 –	01	Примечание
А3		9	КЖ.И.67.00-01	Сетка арматурная С56	1		
А3			-03	С58		1	
А3		10	КЖ.И.61.00	С22	1		
А3			-01	С23		1	
А4		11	3.900-3.10.2 00.14.00-01	Изделие закладное МН16	1	1	
А4		12	-08	МН23	1	1	
				Детали			
Бч		13	КЖ.И. 43.01	А-III-10-ГОСТ5781-82* L=3180	4	4	2,0 кг
Бч		14	02	А-I-8-ГОСТ5781-82* L=1200	2		0,47
Бч			03	А-I-8-ГОСТ5781-82* L=1330		2	0,53
				Материалы			
				Бетон класса В15; марки W6	0,84	0,92	м³

Привязан

Инв.№

ГИП	Трынов		11.86
Нач.отд.	Крылов		08.86
Н. контр.	Тушина		08.86
Гл.спец.	Пугачев		08.86
Рук.гр.	Тушина		08.86
Ст.инж.	Кузнецова		10.86
Ст.инж.	Шумакова		10.86

Т.п. 705-1-207.86 КЖ.И. 43.00

Панель стеновая (ПСП30-К4-ШВ, (ПСП30-К4-ШЗ)

Стадия	Лист	Листов
Р	1	

ЦИТЭПсельхоз Владимир

Копировал

Формат А3

705-1-207.86

Инв.№ подл. | Подпись и дата | Взам. инв.№

Альбом II

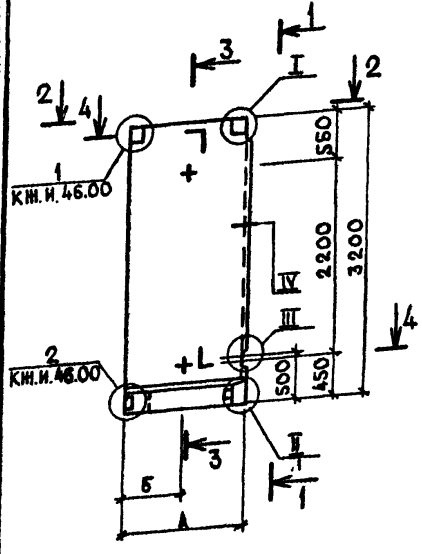

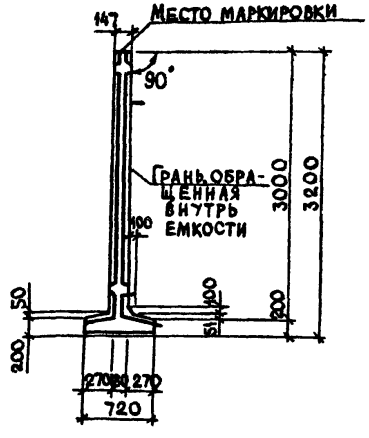

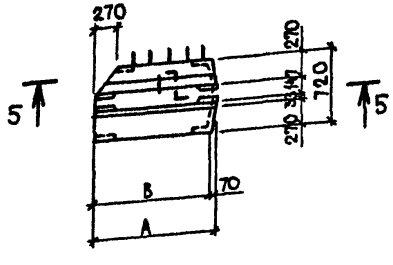

4. Закладные изделия защитить от коррозии слоем Мет. А 250.

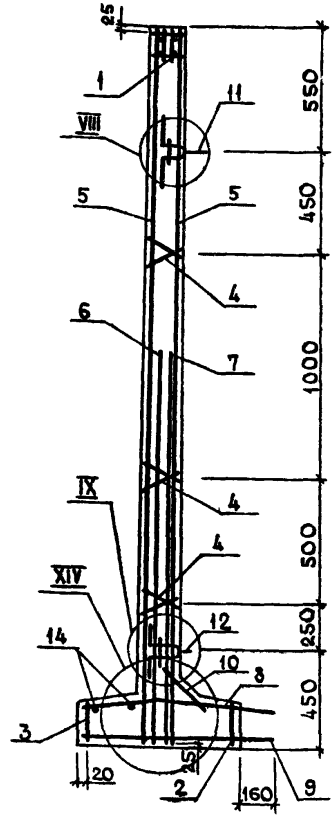

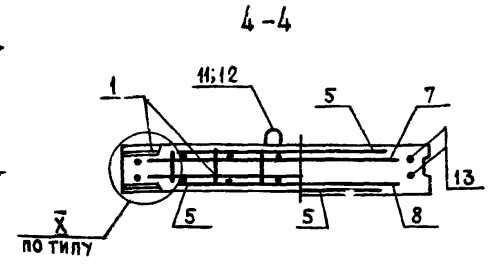

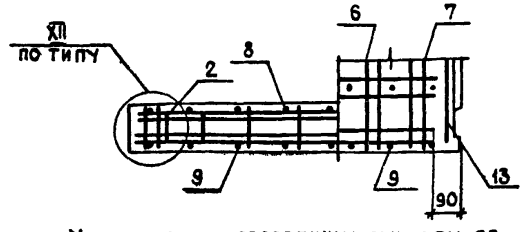

1. Узлы, кроме оговоренных, приняты по серии 3.900-3, выпуск 10, часть 1.

2. Сетки поз. 5÷7 установить анкерирующими стержнями к нижнему торцу панели; каркасы и закладные изделия МН привязать к сеткам.

3. При установке строповочных петель допускается перерезать поперечный стержень сетки.

Обозначение	Марка	Размеры, мм А	Б	В	Масса, кг
КЖ.И.43.00	ПСП30-К4-Шв	1330	665	1260	2112,0
-01	ПСП30-К4-Ша	1460	730	1390	2321,0

Привязан

Инв. №

Инв. № подл. | Подпись и дата | Взам. инв. №

705-1-207.86

ГИП	Трынов		19.11.86
Нач. отд.	Крылов		19.11.86
Н. контр.	Гушина		19.11.86
Гл. спец.	Пугачев		19.11.86
Рук. гр.	Гушина		19.11.86
Ст. инж.	Кузнецова		19.11.86
Ст. инж.	Лиманова		19.11.86

Т.П. 705-1-207.86 КЖ.И.43.00 СБ

Панель стеновая (ПСП30-К4-Шв, ПСП30-К4-Ша). Сборочный чертеж

Стадия	Масса	Масштаб
Р	см. табл.	1:50 1:20
Лист	Листов 1	

ЦИТЭПсельхоз Владимир

Копировал Завьялова Формат А3

Формат	Зона	Поз.	Обозначение	Наименование	Кол.	Примечание
				Документация		
А3			КЖ.И.44.00 СБ	Сборочный чертеж		
А3			3.900-3.10.1 08.00	Узлы I - XIV		
А3			КЖ.И.46.00	Узлы 1-4		
А3			3 900-3.10.1 00.00 ТО	Техническое описание		
А3			КЖ.И.00.00 ВМС	Ведомость расхода стали		
				Сборочные единицы		
А3		1	КЖ.К.49.00-08	Изделие закладное МН10	1	
А3		2	КЖ.И.50.00-10	МН24	1	
А3		3	-11	МН25	1	
А3		4	КЖ.И.52.00-05	Каркас плоский КР10	6	
А3		5	КЖ.И.58.00-04	Сетка арматурная С8	2	
А3		6	КЖ.И.60.00-03	С63	2	
А3		7	КЖ.И.69.00	С61	1	
А3		8	КЖ.И.68.00	С59	1	
А3		9	КЖ.И.61.00	С22	2	

Продолжение

Формат	Зона	Поз.	Обозначение	Наименование	Кол.	Примечание
А4		10	3.900-3.10.2 00.14.00-01	Изделие закладное МН16	1	
А4		11	-08	МН23	1	
				Детали		
Б4		12	КЖ.И.44.01	А-III-10- ГОСТ 5781-82* L=3180	4	2.0 кг
Б4		13	02	А-I-8 - ГОСТ 5781-82* L=1200	2	0.47
				Материалы		
				Бетон класса В15; марки W6	0,841	м3

705-1-207.86

Инв. № подл. | Подпись и дата | Взам. инв. №

Привязан

Инв. №

ГИП	Трынов		19.11.86
Нач. отд.	Крылов		19.11.86
Н. контр.	Тушина		19.11.86
Гл. спец.	Пугачев		19.11.86
Рук. гр.	Тушина		19.11.86
Ст. инж.	Кузнецова		19.11.86
Ст. инж.	Климачева		19.11.86

Т. п. 705-1-207.86 КЖ.И. 44.00

Панель стеновая ПСП 30-К3-Ш15

Стадия	Лист	Листов
Р		1

ЦИТЭПсельхоз Владимир

Копировал

Формат А3

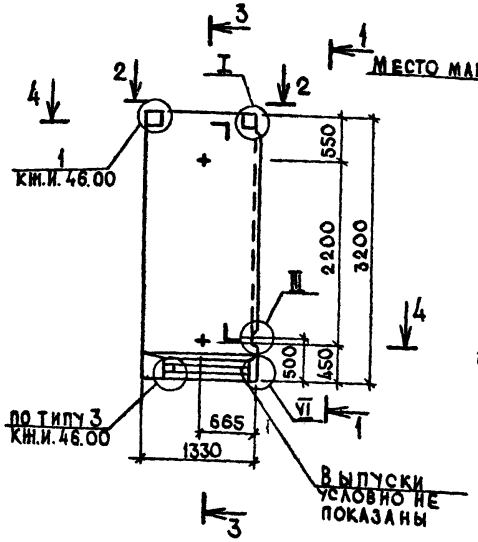

1-1

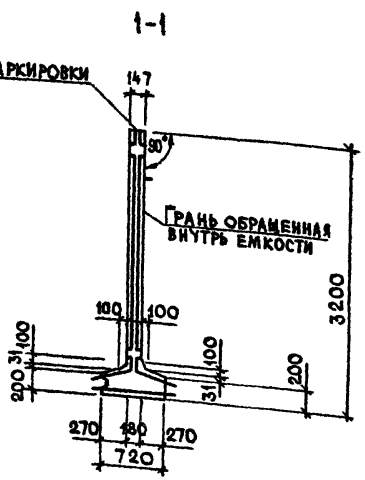

3-3

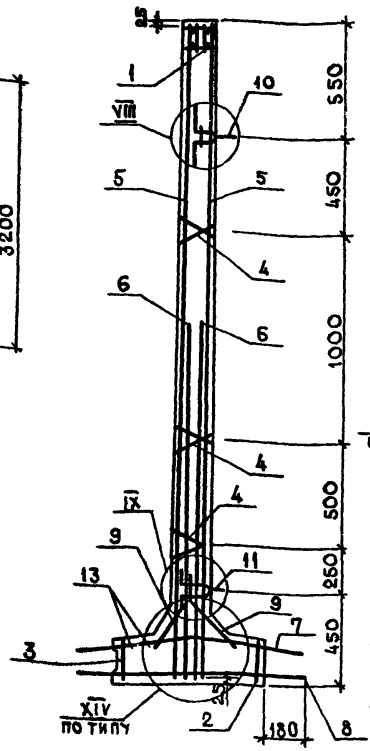

4-4

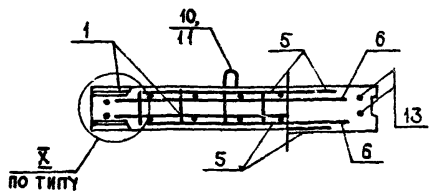

5-5

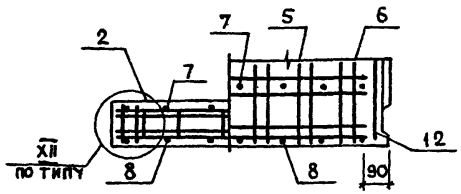

2-2

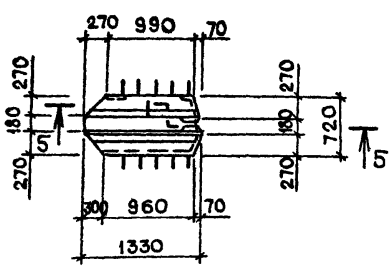

1. Узлы, кроме оговоренных, приняты по серии 3.900-3, выпуск 10, часть 1.
2. Сетки поз. 5÷6 установить анкерирующими стержнями к нижнему торцу панели; каркасы и закладные изделия МН привязать к сеткам.
3. При установке строповочных петель допускается перерезать поперечный стержень сетки.
4. Закладные изделия защитить от коррозии слоем Мет. А 250.

ГИП	Трынов		19.11.86
Нач. отд.	Крылов		30.10
Н. контр.	Тушина		29.10.86
Гл. спец.	Пугачев		31.10.86
Рук. гр.	Тушина		29.10.86
Ст. инж.	Кузнецова		29.10.86
Ст. инж.	Лиманова		19.11.86

Привязан

Инв. №

Т.П. 705-1-207.86 КЖ.И.44.00 СБ

Панель стеновая (ПСП30-К3-Ш16). Сборочный чертеж

Стадия	Масса	Масштаб
Р	2,1т	1:50 1:20

Лист Листов 1

ЦИТЭПсельхоз Владимир

Альбом III

705-1-207.86

Подп. и дата | Взам. инв. № | Инв. № подл.

Альбом II

Формат	Зона	Поз.	Обозначение	Наименование	Кол.	Примечание
				Документация		
А3			КЖ.И.45.00 СБ	Сборочный чертеж		
А3			3.900-3.10.1 08.00	Узлы I - XIV		
А3			КЖ.И.46.00	Узлы 1-4		
А3			3.900-3.10.1 00.00ТО	Техническое описание		
А3			КЖ.И.00.008МС	Ведомость расхода стали		
				Сборочные единицы		
А3		1	КЖ.И.43.00-08	Изделие закладное МН10	1	
А3		2	КЖ.И.50.00-10	МН24	1	
А3		3	-11	МН25	1	
А3		4	КЖ.И.52.00-05	Каркас плоский КР10	6	
А3		5	КЖ.И.58.00-04	Сетка арматурная С8	2	
А3		6	КЖ.И.60.00-03	С63	2	
А3		7	КЖ.И.69.00	С62	1	
А3		8	КЖ.И.68.00	С60	1	
А3		9	КЖ.И.61.00	С22	2	

Продолжение

Формат	Зона	Поз.	Обозначение	Наименование	Кол.	Примечание
А4		10	3.900-3.10.2 00.14.00-01	Изделие закладное МН16	1	
А4		11	-08	МН23	1	
				Детали		
Б4		12	КЖ.И.45.01	А-III-10-ГОСТ5781-82*L=3180	4	2,0 кг
Б4		13	02	А-I-8-ГОСТ5781-82*L=1200	2	0,47
				Материалы		
				Бетон класса В15, марки W6	0,841	м³

705-1-207.86

Инв.№ подл. | Подпись и дата | Взам.инв.№

Привязан

Инв. №

ГИП	Трынов		17.11.86
Нач.отд.	Крылов		30.10
Н.контр.	Тушина		30.10
Гл.спец.	Тугачев		30.10
Рук.гр.	Тушина		30.10
Ст.инж.	Кузнецова		30.10
Ст.инж.	Лиманова		16.11.86

Т.П. 705-1-207.86 КЖ.И.45.00

Панель стеновая ПСП 30-К3-Ш18

Стадия	Лист	Листов
Р		

ЦИТЭПсельхоз Владимир

Копировал Завьялова Формат А3

Альбом II

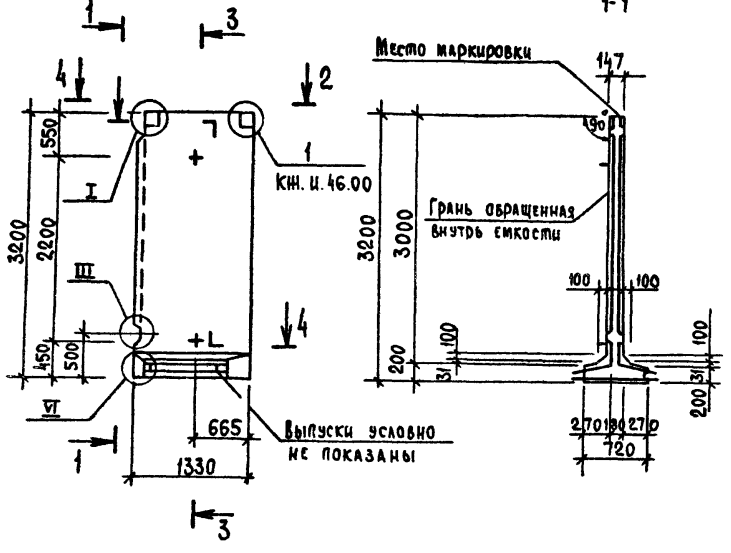

1. Узлы, кроме оговоренных, приняты по серии 3.900-3, выпуск 10, часть 1.
2. Сетки поз. 5÷6 установить анкерующими стержнями к нижнему торцу панели; каркасы и закладные изделия МН привязать к сеткам.
3. При установке строповочных петель допускается перерезать поперечный стержень сетки.
4. Закладные изделия защитить от коррозии слоем мет. А 250.

ГИП	Трынов		19.11.86	Т.П. 705-1-207.86	КЖ. И. 45.00 СБ
Нач.отд.	Крылов		20.10	Панель стеновая ПСП 30-К3-Ш16. Сборочный чертеж	Стадия: Р; Масса: 2,1т; Масштаб: 1:50, 1:20; Лист; Листов 1
Н.контр.	Тушина		20.10.86		
Гл.спец.	Пугачев		20.10.86		
Рук.гр.	Тушина		20.10.86		
Ст.инж.	Кузнецова		20.10.86		
Ст.инж.	Лиманова		16.11.86		ЦИТЭП сельхоз Владимир

Привязан

Инв. №

Инв. № подл. | Подпись и дата | Взам. инв. №

705-1-207.86

Копировал Реброва Формат А3

Альбом II

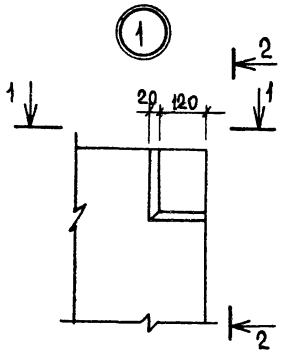

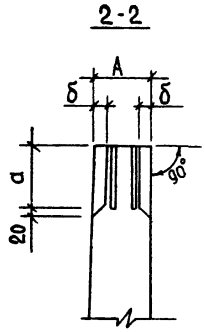

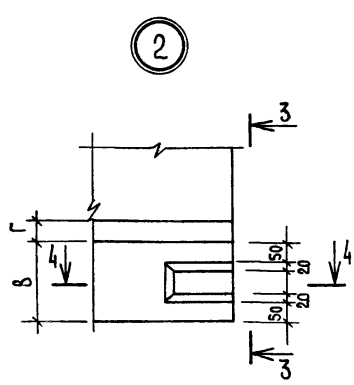

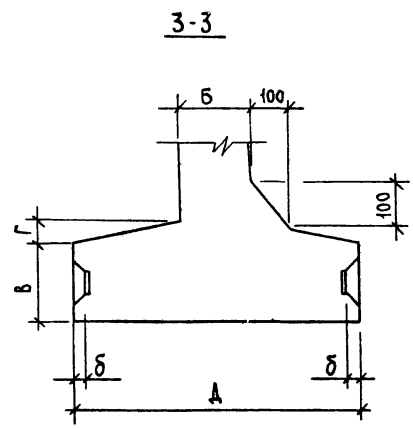

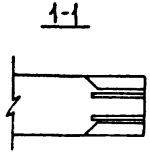

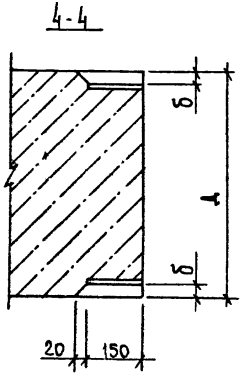

Марка панели	А	Б	В	Г	Д	Е	а	б
ПСП30-К3-Ш1а ÷ ПСП3-К3-Ш1в; ПСП30-К4-Ша ÷ ПСП30-К4-Шд	147	180	200	50	720	270	160	32
ПСП48-К4-Ш1а ÷ ПСП48-К4-Ш1в; ПСП48-К5-Ша ÷ ПСП48-К5-Ши	168	280	320	80	1200	460	200	36

Т.П. 705-1-207.86		Кж.и. 46.00	
Узлы 1-4		Стадия	Масса	Масштаб
		Р	—	1:10
		Лист 1	Листов 2
		ЦИТЭП сельхоз Владимир	

ГИП	Трынов		19.11.86
Нач.отд.	Крылов		20.10
Н. контр.	Тушина		20.10.86
Гл.спец.	Пугачев		20.11.86
Рук.гр.	Тушина		20.10.86
Ст.инж.	Градусова		20.10.86

Привязан

Инв. № подл. | Подпись и дата | Взам. инв. №

705-1-207.86

Копировал Реброва Формат А3

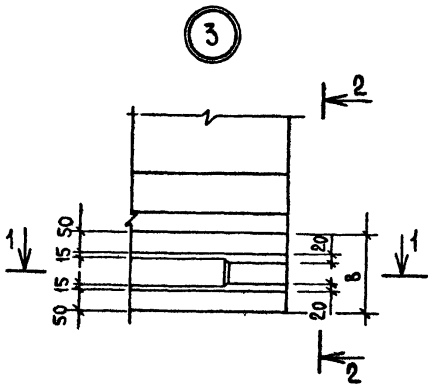

1-1

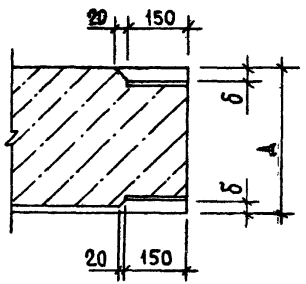

2-2

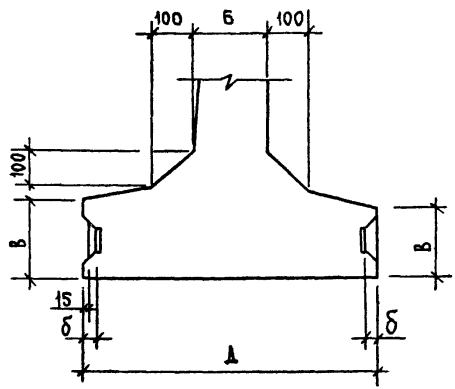

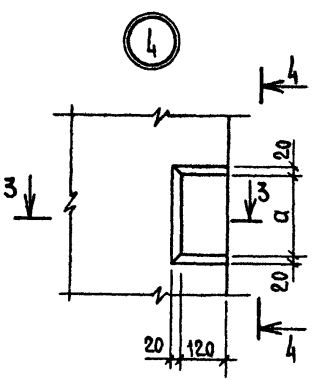

4-4

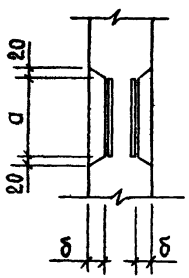

3-3

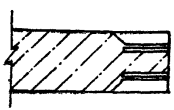

1. Таблицу размеров см. лист 1.

2. В зазоре между пластиной и гнездообразователем допускается напыв бетона, который в последующем должен быть удален. Рекомендуется в зазор устанавливать прокладку по месту.

Альбом II

Ведомость расхода стали на элемент, кг

	Изделия арматурные															Изделия закладные												
	Арматура класса														Всего	Арматура класса												
	Вр I			A-I				A-III								Вр I			A-I					Ас-II			
	ГОСТ 6727-80			ГОСТ 5781-82*												ГОСТ 6727-80			ГОСТ 5781-82*									
	ф5		Итого	ф6	ф8	ф10		Итого	ф8	ф10	ф12	ф16	ф18		Итого	ф5		Итого	ф6	ф10	ф16	ф18		Итого	ф14	ф16	Итого	
ПСП30-К4-Ш6	4,30		4,30	5,20	4,70			9,90	3,20	46,60	8,40	17,50			75,70	89,90	0,90		0,90	1,00	8,50	0,80	1,10		11,40	1,10	1,60	2,70
ПСП30-К4-Ш8	4,30		4,30	5,20	4,70			9,90	3,20	46,60	8,40	17,50			75,70	89,90	0,90		0,90	1,00	8,50	0,80	1,10		11,40	1,10	1,60	2,70
ПСП30-К4-Ш8	4,60		4,60	5,90	5,30			11,20	3,70	51,50	9,60	19,90			84,70	100,50	1,00		1,00	1,10	8,50	0,80	1,10		11,50	1,10	1,60	2,70
ПСП30-К4-Ш8	4,60		4,60	5,90	5,30			11,20	3,70	51,50	9,60	19,90			84,70	100,50	1,00		1,00	1,10	8,50	0,80	1,10		11,50	1,10	1,60	2,70
ПСП30-К3-Ш1б	4,30		4,30	6,30	0,90	2,10		9,30	3,80	48,30	5,50		4,00		61,60	75,20	0,90		0,90	0,90	8,50	0,80	1,10		11,30	1,10	1,60	2,70
ПСП30-К3-Ш1в	4,30		4,30	6,30	0,90	2,10		9,30	3,80	48,30	5,50		4,00		61,60	75,20	0,90		0,90	0,90	8,50	0,80	1,10		11,30	1,10	1,60	2,70

Продолжение ведомости

Изделия закладные									
Арматура класса				Прокат марки				Всего	Общий расход
A-III				ВСт3 кп 2					
ГОСТ 5781-82*				ГОСТ 103-76*					
ф8	ф10		Итого	-6×40	-6×120	-6×150	Итого		
0,30	5,20		5,50	0,60	3,60	3,10	7,30	27,80	117,70
0,30	5,20		5,50	0,60	3,60	3,10	7,30	27,80	117,70
0,30	5,90		6,20	0,60	3,60	3,10	7,30	28,70	129,20
0,30	5,90		6,20	0,60	3,60	3,10	7,30	28,70	129,20
0,30	4,90		5,20	0,60	3,60	3,10	7,30	27,40	102,60
0,30	4,90		5,20	0,60	3,60	3,10	7,30	27,40	102,60

705-1-207.86

Инв.№ подл. | Подпись и дата | Взам.инв.№

Привязан

Инв.№

ГИП	Трынов		12.11.86
Нач.отд	Крылов		30.10
Н.контр.	Тушина		30.10.86
Гл.спец.	Пугачев		30.10.86
Рук.гр.	Тушина		12.11.86
Ст.инж.	Кузнецова		12.11.86
Ст.инж.	Аманова		12.11.86

Т.П. 705-1-207.86 КЖИ 00.00 ВМС

Ведомость расхода стали

Стадия	Лист	Листов
Р	1	2

ЦИТЭПсельхоз Владимир

Копировал Завьялова Формат А3

Альбом II

Ведомость расхода стали на элемент, кг

Марка	Изделия арматурные															Изделия закладные														Общий расход
	Арматура класса														Всего	Арматура класса										Прокат марки				Всего	
	Вр I		А-I				А-III									Вр I		А-I	Ас-II		А-III				Вст3кп2					
	ГОСТ 6727-80		ГОСТ 5781-82*													ГОСТ 6727-80		ГОСТ 5781-82*							ГОСТ 103-76*					
	ф5	итого	ф6	ф8	ф10	ф12	ф14	итого	ф10	ф12	ф16	ф18	ф25	ф28	итого	ф5	итого	ф10	итого	ф20	ф25	ф28	итого	ф8	ф12	итого	40×6	120×6	150×6	итого		
ПСП48-К5-Шб	5,0	5,0	7,44	3,43			10,37	21,24	56,70	6,72	67,19			36,96	167,57	193,81	2,10	2,10	9,24	9,24	3,21	9,40	4,30	16,91	0,30	11,90	12,20	1,00	8,20	5,10	14,30	54,75	248,56
ПСП48-К5-Шв	5,0	5,0	7,44	3,43			10,37	21,24	56,70	6,72	67,19			36,96	167,57	193,81	2,10	2,10	9,24	9,24	3,21	9,40	4,30	16,91	0,30	11,90	12,20	1,00	8,20	5,10	14,30	54,75	248,56
ПСП48-К5-Шг	5,0	5,0	6,83	3,08			9,51	19,42	50,40	7,03	58,11			38,94	154,48	178,90	2,16	2,16	9,24	9,24	3,21	9,40	4,30	16,91	0,30	11,70	12,0	1,00	8,20	5,10	14,30	54,55	232,45
ПСП48-К5-Шд	5,0	5,0	6,83	3,08			9,51	19,42	50,40	7,03	58,11			38,94	154,48	178,90	2,16	2,16	9,24	9,24	3,21	9,40	4,30	16,91	0,30	11,70	12,00	1,00	8,20	5,10	14,30	54,55	232,45
ПСП48-К5-Ше	5,0	5,0	7,54	3,43			11,06	22,03	56,70	7,52	67,19			40,73	172,14	199,17	2,33	2,33	9,24	9,24	3,21	9,40	4,30	16,91	0,30	12,70	13,00	1,00	8,20	5,10	14,30	55,55	254,72
ПСП48-К5-Ши	5,0	5,0	7,54	3,43			11,06	22,03	56,70	7,52	67,19			40,73	172,14	199,17	2,33	2,33	9,24	9,24	3,21	9,40	4,30	16,91	0,30	12,70	13,00	1,00	8,20	5,10	14,30	55,55	254,72
ПСП48-К5-Шж	5,0	5,0	7,58	3,43			10,37	21,38	56,70	7,52	67,19		0,96	40,44	172,81	199,19	2,42	2,42	9,24	9,24	3,21	9,40	4,30	16,91	0,30	12,86	13,16	1,0	8,20	5,10	14,30	56,03	228,84
ПСП48-К4-Ш1а	5,14	5,14	6,36	2,64	9,52	4,24	4,35	27,11	50,40		111,93	27,6	33,52		223,45	255,70	2,12	2,12	9,24	9,24	3,21	9,40	4,30	16,91	0,30	11,46	11,76	1,00	8,20	5,10	14,30	54,33	310,03
ПСП48-К4-Ш1б	5,14	5,14	6,36	2,64	9,52	4,24	4,35	27,10	50,40		111,93	27,6	33,52		223,45	255,70	2,12	2,12	9,24	9,24	3,21	9,40	4,30	16,91	0,30	11,46	11,76	1,00	8,20	5,10	14,30	54,33	310,03
ПСП48-К4-Ш1в	5,2	5,2	6,96	2,68	10,64	4,13	4,74	29,15	56,70		122,45	36,8	32,17		248,12	282,47	2,10	2,10	9,24	9,24	3,21	9,40	4,30	16,91	0,30	11,90	12,20	1,00	8,20	5,10	14,30	54,75	302,87

Инв. № подл. | Подпись и дата | Взам. инв. №

705-1-207.86

Привязан

Инв. №

Т.П. 705-1-207.86 КЖ.И.00.00 ВМС

Лист 2

Копировал Завьялова Формат А3

Альбом II

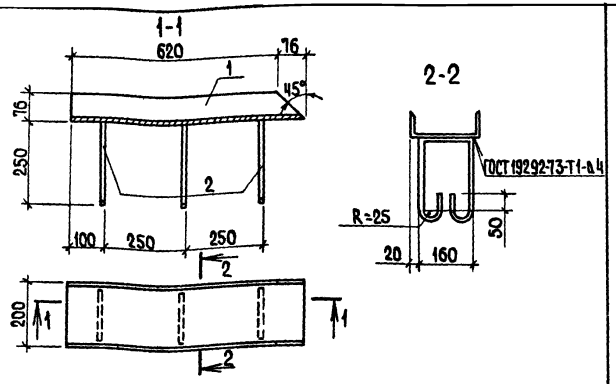

Формат	Зона	Поз.	Обозначение	Наименование	Кол.	Примечание
				Детали		
Б4		1	КЖ.И. 47.01	Швеллер 20 ГОСТ 8240-72* / Ст3пс6-1 ТУ14-1-3023-80	1	12,95
				L=696		
Б4		2	02	А-I-8-ГОСТ 5781-82* L=860	3	0,33

Привязан

Инв. №

Взам. инв. №

Подпись и дата

Инв. № подл.

ГИП	Трынов		13.11.86
Нач.отд.	Крылов		30.10
Н.контр.	Тушина		30.10
Гл.спец.	Пугачев		30.10
Рук.гр.	Тушина		30.10
Инж.	Фомина		13.10

Т.П. 705-1-207.86 КЖ.И.47.00

Изделие закладное МН1

Стадия	Масса	Масштаб
Р	13,94	1:50
Лист	Листов 1	

ЦИТЭПсельхоз Владимир

Копировал Ящук Формат А4

705-1-207.86

Альбом II

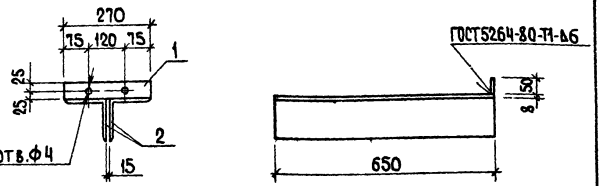

Формат	Зона	Поз.	Обозначение	Наименование	Кол.	Примечание
				Детали		
Б4		1	КЖ.И. 48.01	Полоса Б-6×50 ГОСТ 103-76* / Ст3кп2 ГОСТ 535-79* L=270	1	0,64
Б4		2	02	Уголок Б-125×8 ГОСТ 8509-72* / Ст3кп2 ГОСТ 535-79* L=650	2	10,08

Привязан

Инв. №

Взам. инв. №

Подпись и дата

Инв. № подл.

ГИП	Трынов		13.11.86
Нач.отд.	Крылов		30.10
Н.контр.	Тушина		30.10
Гл.спец.	Пугачев		30.10
Рук.гр.	Тушина		30.10
Инж.	Фомина		13.10

Т.П. 705-1-207.86 КЖ.И.48.00

Изделие соединительное МС6

Стадия	Масса	Масштаб
Р	20,8	1:10
Лист	Листов 1	

ЦИТЭПсельхоз Владимир

Копировал Ящук Формат А4

Альбом II

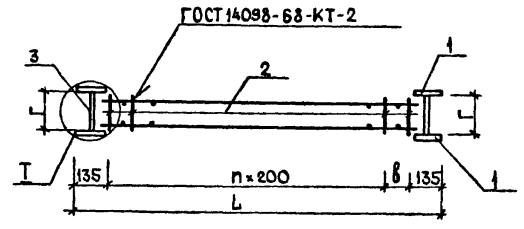

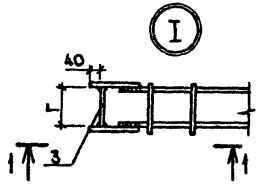

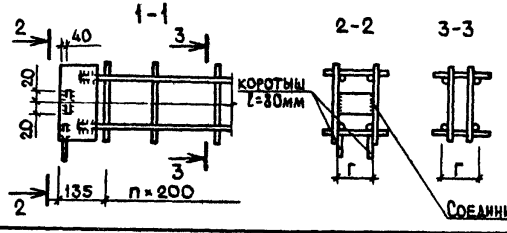

Соединительную планку приварить при сборке мн
$h_{шв}$ = 5мм

Формат	Зона	Поз.	Обозначение	Наименование		Кол. на исполн. КЖИ.49.00 –	01	02	03	04	05	06	07	08	Примеч. масса, кг
				Документация											
А4			3.900-3.10.2 00.00.00 ТО	Техническое описание											
				Сборочные единицы											
А3		1	КЖИ.53.00	Каркас плоский	КР14	2			2						
А3			-01		КР15		2			2					
А3			-02		КР16			2			2				
А3			-03		КР17							2			
А3			-04		КР18								2		
А3			-05		КР19									2	
				Детали											
Б4		2	КЖИ.49.01	ВрI5 ГОСТ 6727-80	l=130	14	14	12							0,02
Б4			02		l=170				14	14	12				0,02
Б4			03		l=110							14	14	12	0,02
Б4		3	04	-40×6 ГОСТ 103-76*	l=84	2	2	2							0,17
Б4			05		l=130	—	—	—	2	2	2	—	—	—	0,24
Б4			06		l=71							2	2	2	0,13

Обозначение	Марка	Г мм	L мм	n	в мм	Масса, кг
КЖИ.49.00	МН2	84	1460	5	190	9,82
-01	МН3	84	1420	5	150	9,62
-02	МН4	84	1310	4	240	9,18
-03	МН5	130	1460	5	190	9,96
-04	МН6	130	1420	5	150	9,76
-05	МН7	130	1310	4	240	9,32
-06	МН8	71	1460	5	190	7,54
-07	МН9	71	1440	5	170	7,54
-08	МН10	71	1310	4	240	7,30

Указания по сварке см. лист 3.900-3.10.2 00.02.00 СБ

Привязан

Инв. №

ГИП	Трынов		19.11.86
Нач.отд.	Крылов		30.10
Н.контр.	Тушина		30.10.86
Гл.спец.	Пугачев		30.10.86
Рук.гр.	Тушина		30.10.86
Ст.инж.	Кузнецова		30.10.86
Ст.инж.	Первушина		30.10.86

Т.п. 105-1-207.86 КЖИ.49.00

Изделие закладное (МН2-МН10)

Стадия	Масса	Масштаб
Р	см. табл.	—
Лист	Листов 1	

ЦИТЭПсельхоз Владимир

Инв № подл. | Подпись и дата | Взам инв №

705-1-207.86

Копировал Завьялова Формат А3

Альбом II

Формат	Зона	Поз.	Обозначение	Наименование	Кол. на испол. КЖ.И.50.00 —	01	02	03	04	05	06	07	08	09	10	11	Примечание
				Документация													
А4			3.900-3.10.2.00.00ДО ТО	Техническое описание													
				Сборочные единицы													
А3			КЖ.И.54.00	Каркас плоский КР 20	1												
А3			— 01	КР 21		1											
А3			— 02	КР 22			1										
А3			— 03	КР 23				1									
А3		1	— 04	КР 24					1								
А3			— 05	КР 25						1							
А3			— 06	КР 26							1						
А3			— 07	КР 27								1					
А3			— 08	КР 28									1				
А3			— 09	КР 29										1			
А3			— 10	КР 30											1		
А3			— 11	КР 31												1	
				Детали													
БЧ			КЖ.И.50.01	— 150×6 ГОСТ 103-76* ℓ=110							2	2	2	2	2	2	0,78
БЧ		2	02	ℓ=180	2	2	2	2	2	2							1,27
БЧ		3	03	А-III-8- ГОСТ 5781-82* ℓ=170	2	2	2	2	2	2	2	2	2	2	2	2	0,07
БЧ		4	04	— 40×6 ГОСТ 103-76* ℓ=40	2	2	2	2	2	2	2	2	2	2	2	2	0,08

705-1-207.86

Инв.№подл. | Подпись и дата | Взам. инв.№

Привязан

Инв. №

ГИП	Трынов		
Нач.отд.	Крылов		
Н.контр.	Тушина		
Гл.спец.	Пугачев		
Рук.гр.	Тушина		
Ст.инж.	Кузнецова		
Ст.техн.	Первушина		

Т.п. 705-1-207.86 КЖ.И.50.00

Изделие закладное (МН11-МН15, МН17, МН18, МН20-МН22, МН24, МН25

Стадия	Лист	Листов
Р	1	

ЦИТЭП сельхоз Владимир

Копировал Семахина Формат А3

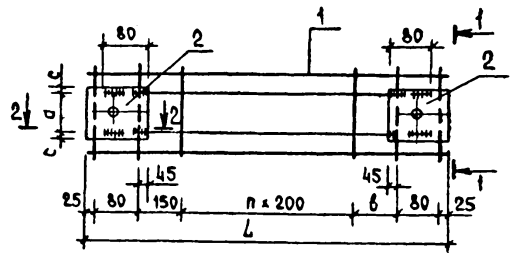

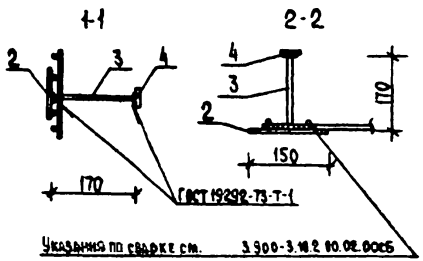

Обозначение	Марка	L мм	a мм	c мм	n	в мм	Масса, кг
КЖ.И. 50.00	МН 11	1390	120	30	4	230	5,94
-01	МН 12	1350	120	30	4	190	5,84
-02	МН 13	1240	120	30	3	280	5,64
-03	МН 14	890	120	30	2	130	4,84
-04	МН 15	780	120	30	1	220	4,54
-05	МН 17	670	120	30	1	110	4,34
-06	МН 18	1390	80	15	4	230	4,16
-07	МН 20	1370	80	15	4	260	4,06
-08	МН 21	1240	80	15	3	280	3,86
-09	МН 22	1100	80	15	3	140	3,66
-10	МН 24	970	80	15	2	210	3,36
-11	МН 25	940	80	15	2	180	3,36

Привязан

Инв. №

ГИП	Трынов		19.11.86
Нач.отд.	Крылов		30.10
Н. контр.	Тушина		30.10
Гл.спец.	Пугачев		30.10
Рук.гр.	Тушина		30.10
Ст.инж.	Кузнецова		30.10
Ст.инж.	Перевушина		30.10

Т.П. 705-1-207.86 КЖ.И. 50.00 СБ

Изделие закладное (МН 11 - МН 15, МН 17, МН 18, МН 20 - МН 22, МН 24, МН 25)

Стадия	Масса	Масштаб
Р	см. табл.	—
Лист	Листов 1	

ЦИТЭП сельхоз Владимир

Копировал Реброва Формат А2

Альбом II

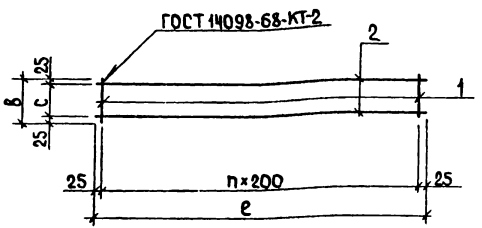

Формат	Зона	Поз.	Обозначение	Наименование	Кол. на исп. КЖ.И.51.00 —	01	02	03	Примечание
				Документация					
А4			3.900-3.10.2 00.00.00ТО	Техническое описание					
				Детали					
Б4		1	КЖ.И.51.01	5 Вр I ГОСТ 6727-80 e=250	26	16			0,04 кг
Б4			02	e=200			24	15	0,03
Б4		2	03	10-А-I-ГОСТ 5781-82* e=5050	2				3,12
Б4			04	e=3050		2			1,88
Б4			05	e=4650			2		2,87
Б4			06	e=2850				2	1,76

Обозначение	Марка	e	в	с	n	Масса, кг
КЖ.И.51.00	КР1	5050	250	200	25	7,28
-01	КР2	3050	250	200	15	4,40
-02	КР3	4650	200	150	23	6,46
-03	КР4	2850	200	150	14	3,97

705-1-207.86

Инв. № подл. | Подпись и дата | Взам. инв. №

Привязан

Инв. №

ГИП	Трынов		19.11.86
Нач. отд.	Крылов		20.10
Н. контр.	Тушина		20.10.
Гл. спец.	Пугачев		20.10.
Рук. гр.	Тушина		20.11.86
Т. инж.	Кузнецова		15.10.86

Т.п. 705-1-207.86 КЖ.И.51.00

Каркас плоский (КР1-КР4)

Стадия	Масса	Масштаб
Р	См. табл.	1:50
Лист	Листов 1	

ЦИТЭПсельхоз Владимир

Копировал Ящук

Формат А3

Альбом II

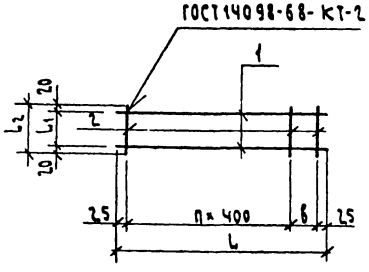

Формат	Зона	Поз.	Обозначение	Наименование	Кол. на испол. КЖ.И. 52.00 —	01	02	03	04	05	06	07	08	Примечание
				Документация										
А4			3.900-3.10.2 00.00.00 ТО	Техническое описание										
				Детали										
Б4		1	КЖ.И.52.01	5Вр I ГОСТ 6727-80 L=1300				2		2		2		0,20 кг
Б4			02	L=1360	2	2	2							0,21
Б4			03	L=1410					2				2	0,22
Б4			04	L=1430							2			0,22
Б4		2	05	5Вр I ГОСТ 6727-80 L=150	5					5	5			0,02
Б4			06	L=205		5		5					5	0,03
Б4			07	L=270			5		5			5		0,04

Обозначение	Марка	L мм	L_1 мм	L_2 мм	B мм	n	Масса кг
КЖ.И.52.00	КР5	1360	110	150	110	3	0,50
-01	КР6	1360	165	205	110	3	0,60
-02	КР7	1360	230	270	110	3	0,60
-03	КР8	1300	165	205	50	3	0,60
-04	КР9	1410	230	270	160	3	0,60
-05	КР10	1300	110	150	50	3	0,50
-06	КР11	1430	110	150	180	3	0,50
-07	КР12	1300	230	270	50	3	0,60
-08	КР13	1410	165	205	160	3	0,60

705-1-207.86

Инв.№ подл. | Подпись и дата | Взам. инв.№

Привязан

Инв. №

ГИП	Трынов		11.86
Нач. отд.	Крылов		10.86
Н. контр.	Тушина		10.86
Гл. спец.	Лугачев		11.86
Рук. гр.	Тушина		10.86
Ст. инж.	Кузнецова		10.86
Ст. инж.	Радусова		10.86

Т.П. 705-1-207.86 КЖ.И. 52.00

Каркас плоский (КР5 - КР13)

Стадия	Масса	Масштаб
Р	см. табл.	—
Лист 1	Листов 1	

ЦИТЭП сельхоз Владимир

Копировал Семахина Формат А3

Альбом II

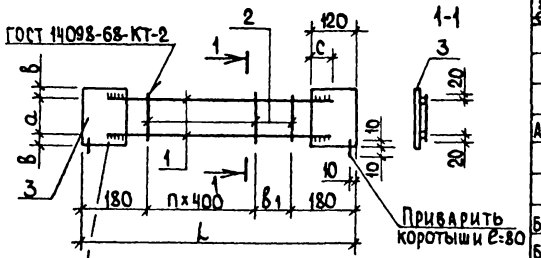

Приварку стержней выполнять дуговой сваркой фланговыми швами. Высота шва должна составить 0,25 d, но не менее 4мм. Ширина шва - 0,5 d, но не менее 8мм. Электроды типа Э-50А

Формат	Зона	Поз.	Обозначение	Наименование	Кол. на испол. КЖ.И.53.00 —	01	02	03	04	05		Примечание
				Документация								
А4			3.900-3.10.2 00.00.00 ТО	Техническое описание								
				Детали								
Б4		1	КЖ.И.53.01	А-III-12-ГОСТ 5781-82* L=1360	2							1,21кг
Б4			02	L=1320		2						1,17
Б4			03	L=1210			2					1,07
Б4			04	А-III-10-ГОСТ 5781-82* L=1330				2				0,82
Б4			05	L=1310					2			0,81
Б4			06	L=1180						2		0,73
Б4		2	07	5 Вр I ГОСТ 6727-80 L=140	3	3	3	3	3	3		0,03
Б4		3	08	-120×6 ГОСТ 103-76* L=180	2	2	2					1,02
Б4			09	L=160				2	2	2		0,90

Обозначение	Марка	a, мм	в, мм	c, мм	L, мм	n	$в_1$, мм	Масса, кг
КЖ.И.53.00	КР14	100	40	70	1460	2	300	4,60
-01	КР15	100	40	70	1420	2	260	4,50
-02	КР16	100	40	70	1310	2	150	4,30
-03	КР17	100	30	55	1460	2	300	3,50
-04	КР18	100	30	55	1440	2	280	3,50
-05	КР19	100	30	55	1310	2	150	3,40

705-1-207.86

Инв. № подл. | Подпись и дата | Взам. инв. №

Привязан

Инв. №

ГИП	Трынов		9.11.86
Нач.отд.	Крылов		30.10
Н.контр.	Тушина		30.10
Гл.спец.	Пугачев		30.10
Рук.гр.	Тушина		30.10
Т.инж.	Кузнецова		30.10
Ст.инж.	Чиманова		30.10

Т.п. 705-1-207.86 КЖ.И.53.00

Каркас плоский (КР14- КР19)

Стадия	Масса	Масштаб
Р	см. табл.	-

Лист Листов 1

ЦИТЭ Псельхоз Владимир

Копировал Ящук Формат А3

Альбом II

Формат	Зона	Поз.	Обозначение	Наименование	Кол. на испол. КЖ.И.54.00 –	01	02	03	04	05	06	07	08	09	10	11	Примечание
				Документация													
			КЖ.И.54.00СБ	Сборочный чертеж													
А4			3.900-3.10.2 00.00.00 ТО	Техническое описание													
				Детали													
БЧ		1	КЖ.И.54.01	5Вр I ГОСТ 6727-80 L=670						2							0,10кг
БЧ			02	L=780					2								0,12
БЧ			03	L=890				2									0,14
БЧ			04	L=940												2	0,15
БЧ			05	L=970											2		0,15
БЧ			06	L=1100										2			0,17
БЧ			07	L=1240			2						2				0,19
БЧ			08	L=1350		2											0,21
БЧ			09	L=1370								2					0,21
БЧ			10	L=1390	2						2						0,21
БЧ		2	11	5Вр I ГОСТ 6727-80 L=180							9	9	8	8	7	7	0,03
БЧ			12	L=300	9	9	8	7	6	6							0,05
БЧ		3	13	А-III-10-ГОСТ 5781-82* L=800												2	0,49
БЧ			14	L=830											2		0,51
БЧ			15	L=960										2			0,59
БЧ			16	L=1100									2				0,68
БЧ			17	L=1230								2					0,76
БЧ			18	L=1250							2						0,77
БЧ			19	А-III-12-ГОСТ 5781-82* L=530						2							0,47
БЧ			20	L=640					2								0,57
БЧ			21	L=750				2									0,67
БЧ			22	L=1100			2										0,98
БЧ			23	L=1210		2											1,08
БЧ			24	L=1250	2												1,11

705-1-207.86

Инв.№ подл. | Подпись и дата | Взам. инв.№

Привязан

Инв. №

ГИП	Трынов		9.11.86
Нач.ОТА	Крылов		9.11.86
Н.контр	Тушина		10.11.86
Гл.спец	Пугачев		10.11.86
Рук.гр.	Тушина		10.11.86
Ст.инж.	Кузнецова		10.11.86
Ст.инж.	Градусова		10.11.86

Т.П. 705-1-207.86 КЖ.И.54.00

Каркас плоский (КР20-КР31)

Стадия	Лист	Листов
Р		1

ЦИТЭПсельхоз Владимир

Альбом II

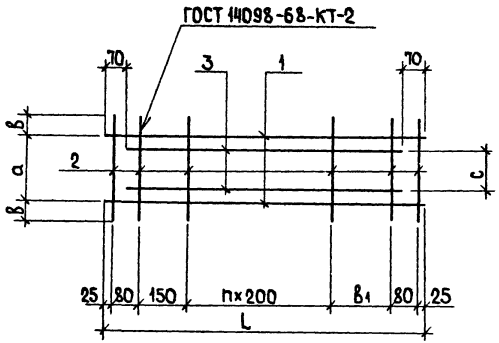

Обозначение	Марка	L мм	a мм	в мм	c мм	в1 мм	n	Масса кг
КЖ.И.5400	КР20	1390	230	35	120	230	4	3,10
-01	КР21	1350	230	35	120	190	4	3,00
-02	КР22	1240	230	35	120	280	3	2,80
-03	КР23	890	230	35	120	130	2	2,00
-04	КР24	780	230	35	120	220	1	1,70
-05	КР25	670	230	35	120	110	1	1,50
-06	КР26	1390	120	30	80	230	4	2,30
-07	КР27	1370	120	30	80	260	4	2,20
-08	КР28	1240	120	30	80	280	3	2,00
-09	КР29	1100	120	30	80	140	3	1,80
-10	КР30	970	120	30	80	210	2	1,50
-11	КР31	940	120	30	80	130	2	1,50

705-1-207.86

Инв.№подл. | Подпись и дата | Взам.инв.№

Привязан

Инв.№

ГИП	Трынов		9.11.86
Нач.отд.	Крылов		9.11.86
Н.контр.	Тушина		9.11.86
Гл.спец.	Пугачев		9.11.86
Рук.гр.	Тушина		9.11.86
Ст.инж.	Кузнецова		9.11.86
Ст.инж.	Гладкова		9.11.86

Т.п. 705-1-207.86 КЖ.И. 54.00 СБ

Каркас плоский (КР20-КР31) Сборочный чертеж

Стадия	Масса	Масштаб
Р	см табл.	—
Лист	Листов 1	

ЦИТЭПсельхоз Владимир

Копировал Ящук Формат А3

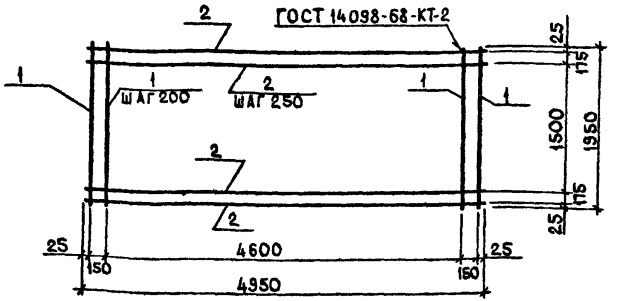

Формат	Зона	Поз.	Обозначение	Наименование	Кол.	Примечание
				Детали		
БЧ		1	КЖИ.55.01	А-III-8-ГОСТ5781-82*L=4950	9	1,96
БЧ		2	02	А-III-12-ГОСТ5781-82*L=1950	26	1,73

Привязан

Инв. №

ГИП	Трынов		19.11.86
Нач.отд.	Крылов		30.10
Н.контр.	Тушина		30.10.86
Гл.спец.	Пугачев		30.10.86
Рук.гр.	Тушина		30.10.86
Инж.	Фомина		30.10.86

Т.П. 705-1-207.86 КЖИ 55 00

Сетка арматурная С1

Стадия	Масса	Масштаб
Р	62,7	1:50
Лист	Листов 1	

ЦИТЭПсельхоз Владимир

Копировал Завьялова Формат А4



Развертка

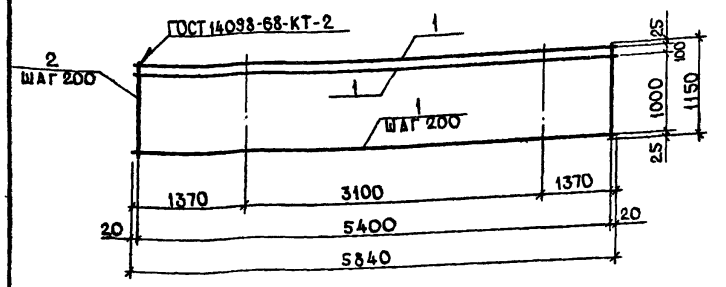

Формат	Зона	Поз.	Обозначение	Наименование	Кол	Примечание
				Детали		
БЧ		1	КЖИ 56 01	А-III-8-ГОСТ5781-82* L=5840	7	2,31
БЧ		2	02	L=1150	29	0,45

Привязан

Инв №

ГИП	Трынов		19.11.86
Нач.отд.	Крылов		30.10
Н.контр.	Тушина		30.10
Гл.спец.	Пугачев		30.10.86
Рук.гр.	Тушина		30.10.86
Инж.	Фомина		30.10

Т.П. 705-1-207.86 КЖИ. 56.00

Сетка арматурная С2

Стадия	Масса	Масштаб
Р	29,3	1:50
Лист	Листов 1	

ЦИТЭПсельхоз Владимир

Копировал Завьялова Формат А4

705-1-207.86

Инв. № подл. | Подпись и дата | Взам. инв. №

Альбом III

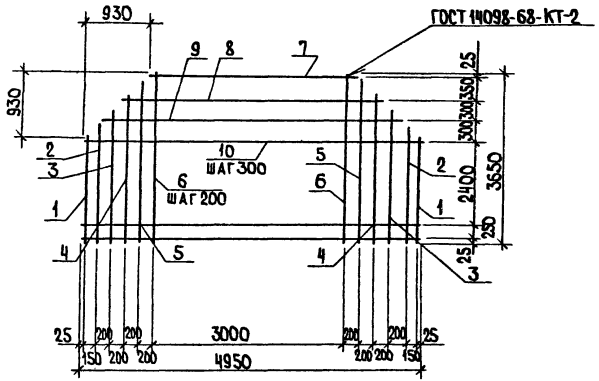

Формат	Зона	Поз.	Обозначение	Наименование	Кол.	Примечание
				Детали		
Б4		1	КЖИ.57.01	А-III-12-ГОСТ 5781-82* L=2720	2	2,42
Б4		2	02	L=2850	2	2,53
Б4		3	03	L=3095	2	2,75
Б4		4	04	L=3295	2	2,93
Б4		5	05	L=3495	2	3,10
Б4		6	06	L=3650	16	3,24
Б4		7	07	А-I-8-ГОСТ 5781-82* L=3100	1	1,22
Б4		8	08	L=3850	1	1,52
Б4		9	09	L=4450	1	1,76
Б4		10	10	L=4950	10	1,96

705-1-207.86

Инв.№ подл. | Подпись и дата | Взам.инв.№

Привязан

Инв.№

ГИП	Трынов		10.11.86
Нач.отд	Крылов		30.10.86
Н.контр	Тушина		30.10.86
Гл.спец	Пугачев		30.10.86
Рук.гр.	Тушина		30.10.86
Инж.	Фомина		30.10.86

Т.П. 705-1-207.86 КЖИ.57.00

Сетка арматурная С3

Стадия	Масса	Масштаб
Р	103,4	1:50
Лист	Листов 1	

ЦИТЭПсельхоз Владимир

Копировал Ящук Формат А3

Альбом II

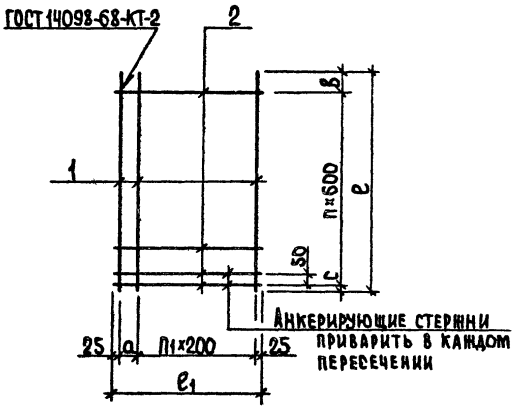

Формат	Зона	Поз.	Обозначение	Наименование	Кол. на испол. КЖ.И.58.00 —	01	02	03	04	05		Примечание
				Документация								
А4			3.900-3.10.2 00.00.00ТО	Техническое описание								
				Детали								
Б4		1	КЖ.И.58.01	А-III-10-ГОСТ 5781-82* L=5100	7	7	6					3,15 кг
Б4			02	L=3150				7	6	7		1,94
Б4			03	А-I-6-ГОСТ 5781-82* L=1160	10			7				0,26
Б4		2	04	L=1130		10				7		0,25
Б4			05	L=1000			10		7			0,22

Обозначение	Марка	e, мм	c, мм	n	B_1, мм	e_1, мм	n_1	a, мм	Масса, кг
КЖ.И.58.00	С4	5100	50	8	250	1160	5	110	24,65
-01	С5	5100	50	8	250	1130	5	80	24,55
-02	С6	5100	50	8	250	1000	4	150	21,10
-03	С7	3150	25	5	125	1160	5	110	15,40
-04	С8	3150	25	5	125	1000	4	150	13,20
-05	С9	3150	25	5	125	1130	5	80	15,40

Привязан

Инв.№

Т.п. 705-1-207.86 КЖ.И.58.00

Сетка арматурная (С4-С9)

ГИП	Трынов		11.86
Нач.отд.	Крылов		10.10
Н.контр.	Тушина		10.10
Гл.спец.	Пугачев		10.10
Рук.гр.	Тушина		10.10
Ст.инж.	Кузнецова		10.10
Ст.инж.	Аиманова		10.10

Стадия	Масса	Масштаб
Р	см. табл.	—
Лист	Листов 1	

ЦИТЭПсельхоз Владимир

Копировал Ящук Формат А3

705-1-207.86

Инв.№подл. | Подпись и дата | Взам.инв.№

Альбом II

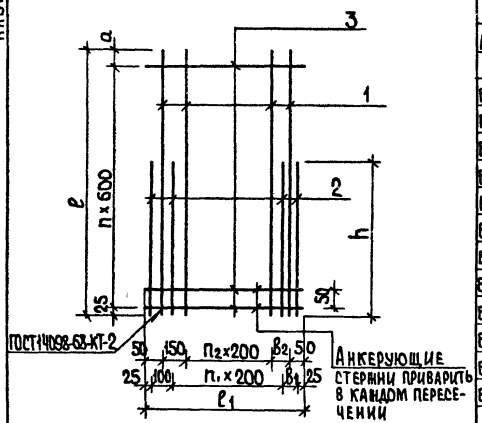

Формат	Зона	Поз.	Обозначение	Наименование	Кол. на испол. КЖ.И.59.00 –	01	02	03	04	05	06	07	08	
				Документация										
А4			3.900-3.10.2 00.00.00 ТО	Техническое описание										
				Детали										
Б4		1	КЖ.И.59.01	А-III-16-ГОСТ 5781-82* l=3450	7	7	6							5,45кг
Б4			02	А-III-10-ГОСТ 5781-82* l=2050					7			7	7	1,26
Б4			03	l=1750				7		6	7			1,08
Б4		2	04	А-III-16-ГОСТ 5781-82* l=2300	8	8	7							3,63
Б4			05	А-III-12-ГОСТ 5781-82* l=1350					8			7	8	1,20
Б4			06	А-III-8-ГОСТ 5781-82* l=1150				8		7	8			0,46
Б4		3	07	А-I-8-ГОСТ 5781-82* l=1260	7									0,50
Б4			08	l=1230		7								0,49
Б4			09	l=1100			7							0,44
Б4			10	А-I-6-ГОСТ 5781-82* l=1260				4	5					0,28
Б4			11	l=1230							4		5	0,27
Б4			12	l=1100						4		5		0,24

Обозначение	Марка	l мм	l₁ мм	h мм	n	n₁	n₂	a мм	в₁ мм	в₂ мм	Масса, кг
КЖ.И.59.00	С10	3450	1260	2300	5	5	4	425	110	210	70,69
-01	С11	3450	1230	2300	5	5	4	425	80	180	70.62
-02	С12	3450	1100	2300	5	4	3	425	150	250	61.19
-03	С13	1750	1260	1150	2	5	4	525	110	210	12,36
-04	С14	2050	1260	1350	3	5	4	225	110	210	19,82
-05	С15	1750	1100	1150	2	4	3	525	150	250	10,66
-06	С16	1750	1230	1150	2	5	4	525	80	180	12,32
-07	С17	2050	1100	1350	3	4	4	225	150	50	18,42
-08	С18	2050	1230	1350	3	5	4	225	80	180	19.77

Привязан

Инв. №

ГИП	Трынов		12.86
Нач.отд.	Крылов		12.86
Н.контр.	Тушина		12.86
Гл.спец.	Пугачев		12.86
Рук.гр.	Тушина		12.86
Ст.инж.	Кузнецова		12.86
Ст.инж.	Первушина		12.86

Т. П. 705-1-207.86 КЖ.И.59.00

Сетка арматурная (С10-С18)

Стадия	Масса	Масштаб
Р	см. табл.	–

Лист Листов 1

ЦИТЭПсельхоз Владимир

Копировал Ящук Формат А3

705-1-207.86

Инв. № подл. | Подпись и дата | Взам. инв. №

Альбом II

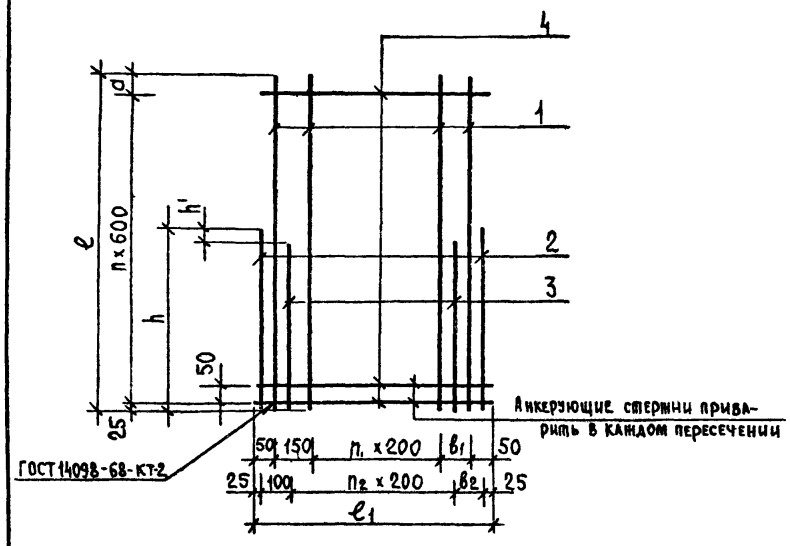

Формат	Зона	Поз.	Обозначение	Наименование	Кол. на исп. КЖ.И 60.00 —	01	02	03	Примеч. Масса, кг
				Документация					
А4			3.900-3.10.2 00.00.00 ТО	Техническое описание	X	X	X	X	
				Детали					
БЧ		1	КЖ.И.60.01	А-III-16-ГОСТ 5781-82* ℓ=3550		7	6		5,60
БЧ			02	А-III-10-ГОСТ 5781-82* ℓ=1750	7	—	—	6	1,08
БЧ		2	03	А-III-16-ГОСТ 5781-82* ℓ=2400		4	4		3,79
БЧ			04	А-III-8-ГОСТ 5781-82* ℓ=1200	4			4	0,48
БЧ		3	05	А-III-18-ГОСТ 5781-82* ℓ=2300		4	3		4,60
БЧ			06	А-III-10-ГОСТ 5781-82* ℓ=1100	4			3	0,68
БЧ		4	07	А-I-10-ГОСТ 5781-82* ℓ=1230		7			0,76
БЧ			08	ℓ=1100			7		0,68
БЧ			09	А-I-6-ГОСТ 5781-82* ℓ=1260	4	—	—	4	0,28

Обозначение	Марка	ℓ мм	ℓ₁ мм	h мм	h' мм	a мм	n	n₁	n₂	B₁ мм	B₂ мм	Масса, кг
КЖ.И.60.00	С 19	1750	1260	1200	100	525	2	4	5	210	110	13,32
-01	С 20	3550	1230	2400	100	525	5	4	5	180	80	78,08
-02	С 21	3550	1100	2400	100	525	5	3	4	250	150	67,32
-03	С 63	1750	1100	1200	100	525	2	3	4	250	150	11,56

705-1-207.86

Инв.№ подл. | Подпись и дата | Взам.инв.№

Привязан

Инв.№

ГИП	Трынов		13.11.86
Нач.отд.	Крылов		30.10
Н. контр.	Тушина		30.10.86
Гл.спец.	Пугачев		30.10.86
Рук.гр.	Тушина		30.10.86
Ст.инж.	Кузнецова		30.10.86
Ст.инж.	Первушина		27.10.86

Т.П. 705-1-207.86 КЖ.И. 60.00

Сетка арматурная (С19 - С21, С63)

Стадия	Масса	Масштаб
Р	см. табл.	—
Лист	Листов	

ЦИТЭП сельхоз Владимир

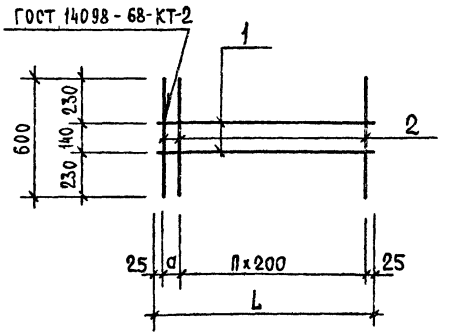

Обозначение	Марка	a мм	n	L мм	Масса, кг
КН.И.61.00	С22	50	5	1100	1,30
-01	С23	180	5	1230	1,36
-02	С24	210	5	1260	1,36

Формат	Зона	Поз.	Обозначение	Наименование	Кол. на исп. КН.И.61.00 —	01	02		Примечание
				Документация					
А4			3.900-3.10.2 00.00.00ТО	Техническое описание	X	X	X		
				Детали					
Б4			КН.И.61.01	5Вр I ГОСТ 6727-80 L=1100	2				0,17 кг
Б4		1	02	L=1230		2			0,19
Б4			03	L=1260			2		0,19
Б4		2	04	А-I-6-ГОСТ 5781-82* L=600	7	7	7		0,14

ГИП	Трынов		19.11.86
Начотд	Крылов		20.11.86
Н.контр	Тушина		20.11.86
Гл.спец	Пугачев		20.11.86
Рук.гр.	Тушина		20.11.86
Ст.инж.	Кузнецова		20.11.86
Ст.инж	Климанова		20.11.86

Привязан

Инв. №

Т.П. 105-1-207.86 КН.И. 61.00

Сетка арматурная (С22-С24)

Стадия	Масса	Масштаб
Р	см. табл.	—
Лист	Листов 1	

ЦИТЭП сельхоз Владимир

Копировал Реброва Формат А3

Инв. № подл. | Подпись и дата | Взам. инв. №

Альбом III

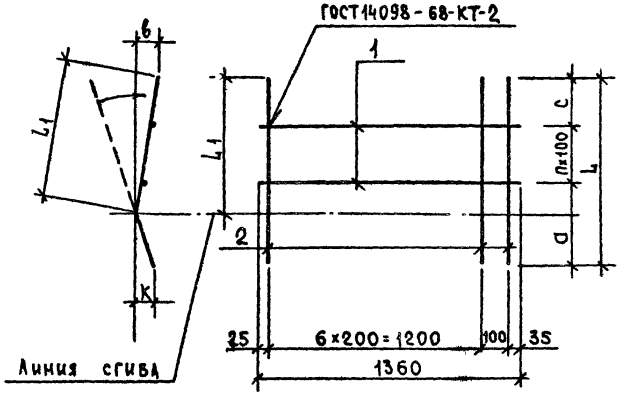

Формат	Зона	Поз.	Обозначение	Наименование	Кол. на исп. Кн. И. 62.00 —	01	02		Примечание
				Документация					
А4			3.900-3.10.2 00.00.00ТО	Техническое описание	X	X	X		
				Детали					
Б4			Кн.И. 62.01	А-I-8-ГОСТ 5781-82* L=1360	3				0,54 кг
Б4		1	02	А-I-10-ГОСТ 5781-82* L=1360		3			0,84
Б4			03	А-I-14-ГОСТ 5781-82* L=1360			4		1,65
Б4			04	А-III-16-ГОСТ 5781-82* L=880	8				1,39
Б4		2	05	А-III-18-ГОСТ 5781-82* L=1100		8			2,30
Б4			06	А-III-28-ГОСТ 5781-82* L=1320			8		6,38

Обозначение	Марка	a мм	c мм	n	L мм	L1 мм	в мм	К мм	Масса кг
Кн И 62 00	С 25	430	250	2	880	530	100	65	12,70
-01	С 26	650	250	2	1100	550	100	100	20,90
-02	С 27	720	300	3	1320	730	125	100	57,60

705-1-207.86

Взам. инв. №

Подпись и дата

Инв. № подл.

Привязан

Инв. №

ГИП	Трынов		19.11.86
Нач.отд.	Крылов		20.11.86
Н.контр.	Тушина		20.11.86
Гл.спец.	Пугачев		20.11.86
Рук.гр.	Тушина		20.11.86
Ст.инж.	Кузнецова		20.11.86
Ст.инж.	Градусова		20.11.86

Т.П. 705-1-207.86 Кн. И. 62.00

Сетка арматурная (С 25 - С 27)

Стадия	Масса	Масштаб
Р	см. табл.	—
Лист	Листов 1	

ЦИТЭП сельхоз Владимир

Копировал Реброва Формат А3

Альбом III

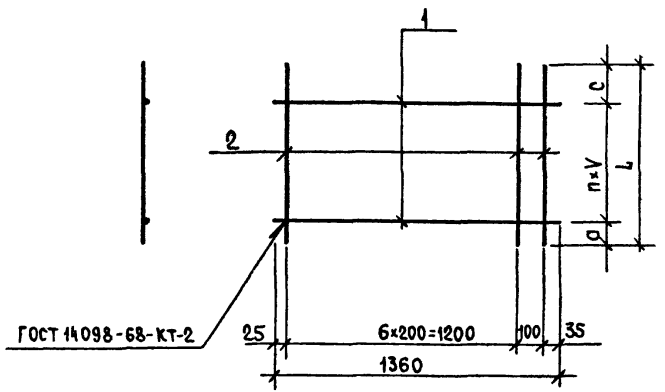

Формат	Зона	Поз.	Обозначение	Наименование	Кол. на исп. КЖ.И.63.00 —	01	02		Примечание
				Документация					
А4			3.900-3.10.2 00.00.00 ТО	Техническое описание					
				Детали					
Б4		1	КЖ.И.63.01	А-I-8-ГОСТ 5781-82* L=1360	5				0,54кг
Б4			02	А-I-6-ГОСТ 5781-82* L=1360		4	6		0,30
Б4		2	03	А-III-16-ГОСТ 5781-82* L=860	8				1,36
Б4			04	А-III-12-ГОСТ 5781-82* L=1080		8			0,96
Б4				L=1300			8		1,15

Обозначение	Марка	a мм	c мм	n	V мм	L мм	Масса кг
КЖИ 63 00	С 28	150	310	4	100	860	13,60
-01	С 29	240	240	3	200	1080	8,90
-02	С 30	100	200	5	200	1300	11,00

705-1-207.86

Инв.№ подл. | Подпись и дата | Взам.инв.№

Привязан

Инв.№

ГИП	Трынов		18.11.86
Нач.отд	Крылов		20.11.86
Н.контр.	Тушина		20.11.86
Гл.спец.	Пугачев		20.11.86
Рук.гр.	Тушина		20.11.86
Ст.инж.	Кузнецова		20.11.86
Ст.инж.	Градусова		20.11.86

Т.п. 705-1-207.86 КЖ.И 63.00

Сетка арматурная (С28 - С30)

Стадия	Масса	Масштаб
Р	см. табл.	—
Лист	Листов 1	

ЦИТП сельхоз Владимир

Копировал Реброва Формат А3

Альбом II

Формат	Зона	Поз.	Обозначение	Наименование	Кол. на испол. КН.И. 64.00 —	01	02	03	04	05	06	07	08	09	Примечание
				Документация											
А3			КН.И. 64.00 СБ	Сборочный чертеж											
А4			3.900-3.10.2 00.00.00 ТО	Техническое описание											
				Детали											
БЧ		1	КН.И. 64.01	А-III - 28 - ГОСТ 5781-82* ℓ=1320	5		5	4		5		4	5	5	6,37
БЧ		2	02	ℓ = 1130				1				1			5,45
БЧ		3	03	ℓ = 1030						1			1	1	4,97
БЧ		4	04	ℓ = 910				1				1			4,39
БЧ		5	05	ℓ = 810	1		1						1	1	3,91
БЧ		6	06	ℓ = 750				1		1		1			3,62
БЧ		7	07	ℓ = 250	1		1								1,20
БЧ		8	08	А-III - 25 - ГОСТ 5781-82* ℓ=1460		5			4		4				5,62
БЧ		9	09	ℓ = 1130					1		1				4,35
БЧ		10	10	ℓ = 930					1		1				3,58
БЧ		11	11	ℓ = 810		1			1		1				3,11
БЧ		12	12	ℓ = 250		1				1					0,96
БЧ		13	13	А-I - 14 - ГОСТ 5781-82* ℓ = 1310	1		1			1			4	4	1,58
БЧ		14	14	ℓ = 1200	1		1	1		1		1			1,45
БЧ		15	15	ℓ = 1130	1		1	1		1		1			1,36
БЧ		16	16	ℓ = 1030	1		1	1		1		1			1,24
БЧ		17	17	ℓ = 920				1				1			1,11
БЧ		18	18	А-I - 12 - ГОСТ 5781-82* ℓ = 1310		1									1,16
БЧ		19	19	ℓ = 1200		1	-		4		4				1,06
БЧ		20	20	ℓ = 1130		1									1,00
БЧ		21	21	ℓ = 1030		1									0,91

705-1-207.86

Взам. инв. №

Подпись и дата

Инв. № подл.

Привязан

Инв. №

ГИП	Трынов		19.11.86
Нач. отд.	Крылов		20.11.86
Н. контр.	Тушина		20.11.86
Гл. спец.	Пугачев		20.11.86
Рук. гр.	Тушина		20.11.86
Ст. инж.	Кузнецова		20.11.86
Ст. инж.	Первушина		20.11.86

Т.П. 705-1-207.86 КН.И. 64.00

Сетка арматурная (С31 - С40)

Стадия	Лист	Листов
Р		1

ЦИТП Сельхоз Владимир

Копировал Реброва Формат А3

Альбом II

Рис.1

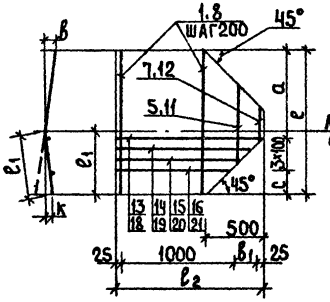

Рис.2

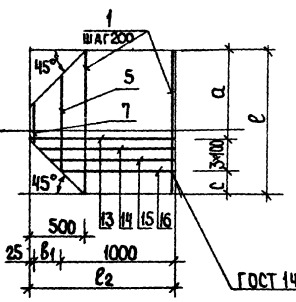

ГОСТ 14098-68-КТ-2

Обозначение	Рис.	Марка	а мм	с мм	$в_1$ мм	е мм	e_1 мм	e_2 мм	в мм	к мм	Масса, кг
КЖ.И.64.00	1	С31	720	300	260	1320	730	1310	125	100	42,59
-01	1	С32	860	300	260	1460	730	1310	125	125	36,30
-02	2	С33	720	300	260	1320	730	1310	125	100	42,59
-03	3	С34	720	300	150	1320	730	1200	125	100	44,10
-04	6	С35	860	300	150	1460	730	1200	125	125	37,76
-05	3	С36	720	300	260	1320	730	1310	125	100	47,03
-06	5	С37	860	300	150	1460	730	1200	125	125	37,76
-07	4	С38	720	300	150	1320	730	1200	125	100	44,10
-08	5	С39	720	300	260	1320	730	1310	125	100	47,05
-09	6	С40	720	300	260	1320	730	1310	125	100	47,05

Рис.3

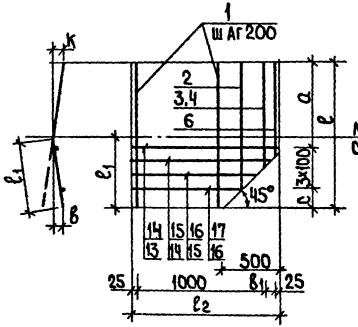

Рис.4

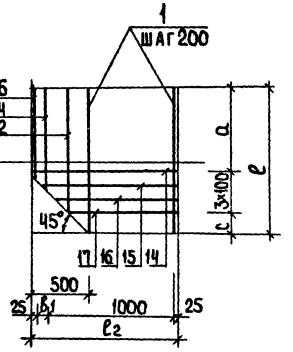

Рис.5

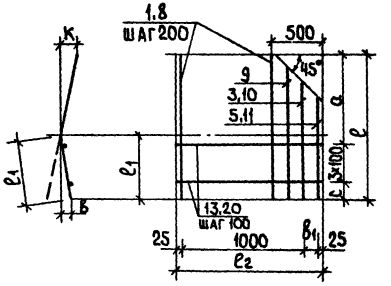

Рис.6

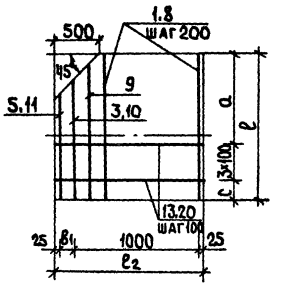

Привязан

Инв.№

Копировал

Формат А3

ГИП	Трыков		19.11.86
Нач.ОТА	Крылов		30.10.86
Н.контр.	Тушина		30.10.86
Гл.спец.	Пугачев		30.10.86
Рук.гр.	Тушина		30.10.86
Ст.инж.	Кузнецова		30.10.86
Ст.инж.	Первушина		17.11.86

Т.п. 705-1-207.86 КЖ.И.64.00СБ

Сетка арматурная (С31-С40). Сборочный чертеж

Стадия	Масса	Масштаб
Р	см. табл.	—
Лист	Листов 1	

ЦИТЭП сельхоз Владимир

Инв.№ подл. | Подпись и дата | Взам. инв.№

705-1-207.86

Альбом II

Формат	Зона	Поз.	Обозначение	Наименование	Кол. на исполн. КЖ.И.65.00 –	01	02	03	04	05	06	07	08	09	Примечание Масса, кг
				Документация											
А3			КЖ.И. 65.00 СБ	Сборочный чертеж											
А4			3.900-3.10.2 00.00.00.ТО	Техническое описание											
				Детали											
Б4		1	КЖ.И.65.01	А-III-16-ГОСТ 5781-82* ℓ=1520		5					4			4	2,40
Б4		2	02	ℓ=1200							1			1	1,89
Б4		3	03	ℓ=1000							1			1	1,58
Б4		4	04	ℓ=850							1			1	1,34
Б4		5	05	ℓ=750		1									1,18
Б4		6	06	ℓ=350		1									0,55
Б4		7	07	А-I-8-ГОСТ 5781-82* ℓ=1310		2									0,52
Б4		8	08	ℓ=1100		2									0,44
Б4		9	09	ℓ=1020							1			1	0,40
Б4		10	10	ℓ=1200							4			4	0,48
Б4		11	11	ℓ=950		2									0,38
Б4		12	12	ℓ=820							1			1	0,32
Б4		13	13	А-III-12-ГОСТ 5781-82* ℓ=1300	5		5	4	5	5		4	5		1,15
Б4		14	14	ℓ=1100				1	1	1		1	1		0,97
Б4		15	15	ℓ=750	1		1	1				1			0,66
Б4		16	16	ℓ=350	1		1								0,31
Б4		17	17	ℓ=900				1	1	1		1	1		0,80
Б4		18	18	А-I-6-ГОСТ 5781-82* ℓ=1310	2		2		4	4			4		0,28
Б4		19	19	ℓ=1100	2		2		1	1			1		0,26
Б4		20	20	ℓ=1020				1				1			0,23
Б4		21	21	ℓ=950	1		1			1					0,20
Б4		22	22	ℓ=850	1		1	1	1			1	1		0,18
Б4		23	23	ℓ=1200				4				4			0,26

705-1-207.86

Инв.№ подл. | Подпись и дата | Взам. инв.№

Привязан

Инв.№

ГИП	Трынов		19.11.86
Нач. отд	Крылов		30.11.86
Н. контр.	Тушина		30.11.86
Гл. спец.	Пугачев		30.11.86
Рук. гр.	Тушина		30.11.86
Ст. инж.	Кузнецова		30.11.86
Ст. инж.	Первушина		30.11.86

Т.п. 705-1-207.86 КЖ.И.65.00

Сетка арматурная (С41-С50)

Стадия	Лист	Листов
Р		1

ЦИТЭПсельхоз Владимир

Альбом III

Рис. 1

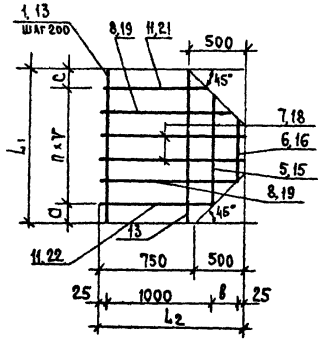

Рис. 2

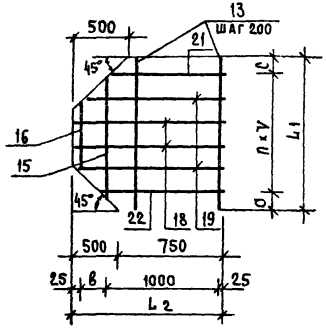

Рис. 3

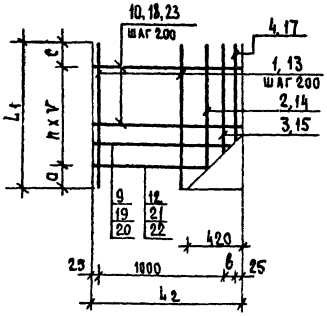

Рис 4

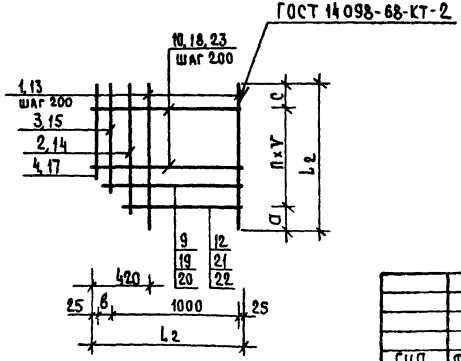

Обозначение	Рис	Марка	a мм	n	V мм	c мм	в мм		L_1 мм	L_2 мм	Масса кг
КЖ.И. 65.00	1	С41	200	5	200	100	260		1300	1310	8,18
-01	1	С42	360	4	200	360	260		1520	1310	16,41
-02	2	С43	200	5	200	100	260		1300	1310	8,18
-03	3	С44	200	5	200	100	150		1300	1200	8,48
-04	3	С45	100	5	200	200	260		1300	1310	9,10
-05	3	С46	200	5	200	100	260		1300	1310	9,10
-06	3	С47	360	4	200	360	150		1520	1200	17,05
-07	4	С48	200	5	200	100	150		1300	1200	8,48
-08	4	С49	100	5	200	200	260		1300	1310	9,08
-09	4	С50	360	4	200	360	150		1520	1200	17,05

705-1-207.86

Инв. № подл. | Подпись и дата | Взам. инв. №

Привязан

Инв. №

ГИП	Трынов		19.11.86
Нач. отд.	Крылов		30.10
Н. контр.	Тушина		30.10.86
Гл. спец.	Пугачев		30.10.86
Рук. гр.	Тушина		30.10.86
Ст. инж.	Кузнецова		30.10.86
Ст. инж.	Первушина		17.12.86

Т. П. 705-1-207.86 КЖ.И. 65.00 СБ

Сетка арматурная (С41 - С50). Сборочный чертеж

Стадия	Масса	Масштаб
Р	см. табл.	—
Лист	Листов 1	

ЦИТЭП сельхоз Владимир

Копировал Реброва Формат А3

Альбом II

Рис. 1

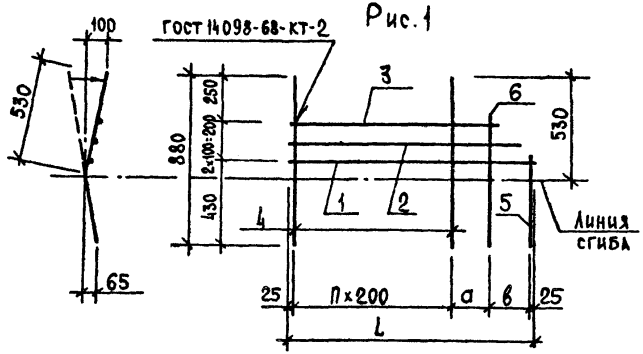

Рис. 2

Остальное см. Рис. 1

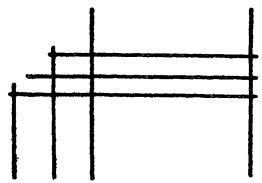

Формат	Зона	Поз.	Обозначение	Наименование	Кол. на исп. КЖ.И.66.00 —	01	02	03		Примечание
				Документация						
А4			3.900-3.10.2 00.00.00ТО	Техническое описание						
				Детали						
Б4		1	КЖ.И.66.01	А-I-8-ГОСТ 5781-82* L=1250	1	1				0,49кг
Б4			02	L=1380			1	1		0,55
Б4		2	03	А-I-8-ГОСТ 5781-82* L=1170	1	1				0,46
Б4			04	L=1280			1	1		0,51
Б4		3	05	А-I-8-ГОСТ 5781-82* L=1070	1	1				0,42
Б4			06	L=1180			1	1		0,47
Б4		4	07	А-III-16-ГОСТ 5781-82* L=880	5	5	6	6		1,40
Б4		5	08	А-III-16-ГОСТ 5781-82* L=480	1	1	1	1		0,76
Б4		6	09	А-III-16-ГОСТ 5781-82* L=680	1	1				1,07
Б4			10	L=600			1	1		0,95

Обозначение	Марка	Рис.	a, мм	в, мм	n	L мм	Масса, кг
КЖ.И.66.00	С51	1	200	200	4	1250	10,20
-01	С52	2	200	200	4	1250	10,20
-02	С53	1	200	130	5	1380	11,60
-03	С54	2	200	130	5	1380	11,60

Т.П. 705-1-207.86 КЖ.И. 66.00

Сетка арматурная (С51 - С54)

ГИП	Трынов		19.11.86
Нач.отд.	Крылов		20.11.86
Н.контр.	Тушина		20.11.86
Гл.спец.	Пугачев		20.11.86
Рук.гр.	Тушина		20.11.86
Ст.инж.	Кузнецова		20.11.86
Ст.инж.	Лиманова		20.11.86

Стадия	Масса	Масштаб
Р	см. табл.	—
Лист	Листов 1	

ЦИТЭП сельхоз Владимир

Привязан

Инв.№

Инв.№ подл. | Подпись и дата | Взам. инв.№

705-1-207.86

Копировал Реброва Формат А3

Альбом VII

Рис. 1

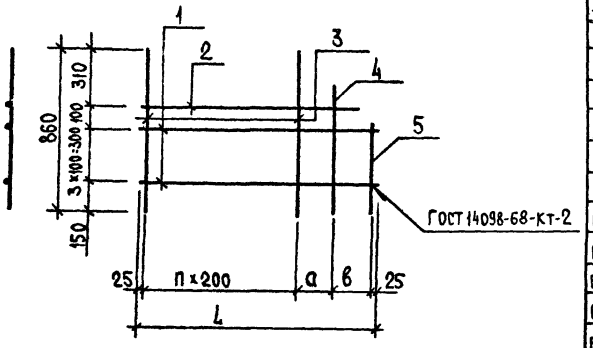

Рис. 2

Остальное см. Рис. 1

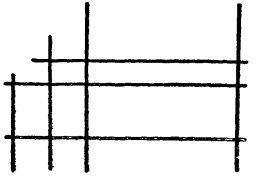

Формат	Зона	Поз.	Обозначение	Наименование	Кол. на исп. КЖ.И.67.00 —	01	02	03		Примечание
				Документация						
А4			3.900-3.10.2 00.00.00ТО	Техническое описание						
				Детали						
Бч		1	КЖ.И.67.01	А-Ⅰ-8-ГОСТ 5781-82* L=1250	4	4				0,49 кг
Бч			02	L=1380			4	4		0,55
Бч		2	03	А-Ⅰ-8-ГОСТ 5781-82* L=1170	1	1				0,46
Бч			04	L=1270			1	1		0,50
Бч		3	05	А-Ⅲ-16-ГОСТ 5781-82* L=860	5	5	6	6		1,36
Бч		4	06	А-Ⅲ-16-ГОСТ 5781-82* L=680	1	1				1,07
Бч			07	L=580			1	1		0,92
Бч		5	08	А-Ⅲ-16 ГОСТ 5781-82* L=480	1	1				0,76
Бч			09	L=460			1	1		0,73

Обозначение	Марка	Рис.	a мм	в мм	n	L мм	Масса, кг
КЖ.И.67.00	С55	1	200	200	4	1250	11,10
-01	С56	2	200	200	4	1250	11,10
-02	С57	1	200	130	5	1380	12,50
-03	С58	2	200	130	5	1380	12,50

Т.п. 705-1-207.86 КЖ.И. 67.00

Сетка арматурная (С55 - С58)

Стадия	Масса	Масштаб
Р	см. табл.	—
Лист	Листов 1	

ЦИТЭП сельхоз Владимир

ГИП	Трынов		19.11.86
Нач.отд	Крылов		30.10
Н.контр	Тушина		30.10
Гл.спец	Пугачев		30.10.86
Рук.гр.	Тушина		30.10
Ст.инж.	Кузнецова		30.10.86
Ст.инж.	Климанова		30.10.86

Привязан

Инв. №

Инв. № подл. | Подпись и дата | Взам. инв. №

705-1-207.86

Копировал Реброва Формат А3

Альбом II

ГОСТ 14098-68-кт-2

Рис.1

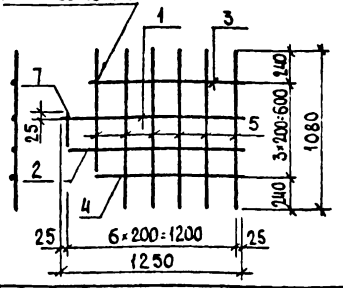

Рис.2

ОСТАЛЬНОЕ СМ. РИС.1

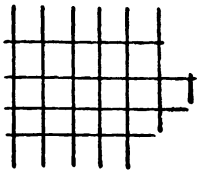

Формат	Зона	Поз.	Обозначение	Наименование	Кол.	Примечание
				Документация		
А4			3.900-3.10.2.00.00.00 ТО	Техническое описание		
				Детали		
Б4		1	КЖ.И.68.01	А-I-6-ГОСТ 5781-82* L=1250	1	0,28 кг
Б4		2	02	А-I-6-ГОСТ 5781-82* L=1220	1	0,27
Б4		3	03	А-I-6-ГОСТ 5781-82* L=1060	1	0,24
Б4		4	04	А-I-6-ГОСТ 5781-82* L=1010	1	0,22
Б4		5	05	А-III-12-ГОСТ 5781-82* L=1080	1	4,80
Б4		6	06	А-III-12-ГОСТ 5781-82* L=610	1	0,54
Б4		7	07	А-III-12-ГОСТ 5781-82* L=230	1	0,20

Привязан

Инв.№

Обозначение	Рис
С 59	1
С 60	2

Т.П. 705-1-207.86 КЖ.И. 68.00

ГИП	Трынов	
Нач.отд	Крылов	
Н.контр	Тушина	
Гл.спец.	Пугачев	
Рук.гр.	Тушина	
Ст.инж.	Кузнецова	
Ст.инж.	Климанова	

Сетка арматурная (С59, С60)

Стадия	Масса	Масштаб
Р	6,60	1:25
Лист	Листов 1	

ЦИТЭПсельхоз Владимир

Инв.№ подл. | Подпись и дата | Взам.инв.№

Копировал

Формат А4

705-1-207.86

Альбом II

Рис.1

ГОСТ 14098-68-кт-2

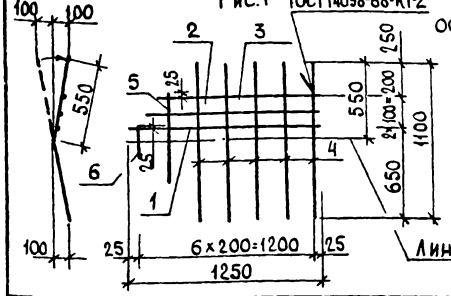

Рис.2

ОСТАЛЬНОЕ СМ. РИС.1

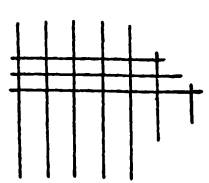

Формат	Зона	Поз.	Обозначение	Наименование	Кол.	Примечание
				Документация		
А4			3.900-3.10.2 00.00.00 ТО	Техническое описание		
				Детали		
Б4		1	КЖ.И. 69.01	А-I-10-ГОСТ 5781-82* L=1250	1	0,77 кг
Б4		2	02	А-I-10-ГОСТ 5781-82* L=1160	1	0,72
Б4		3	03	А-I-10-ГОСТ 5781-82* L=1060	1	0,65
Б4		4	04	А-III-18-ГОСТ 5781-82* L=1100	5	2,30
Б4		5	05	А-III-18-ГОСТ 5781-82* L=610	1	1,22
Б4		6	06	А-III-18-ГОСТ 5781-82* L=230	1	0,46

Привязан

Инв.№

Обозначение	Рис
С-61	1
С-62	2

Т.П 705-1-207.86 КЖ.И. 69.00

ГИП	Трынов	
Нач.отд	Крылов	
Н.контр	Тушина	
Гл.спец.	Пугачев	
Рук.гр	Тушина	
Ст.инж.	Кузнецова	
Ст.инж	Климанова	

Сетка арматурная (С61, С62)

Стадия	Масса	Масштаб
Р	15,30	1:25
Лист	Листов 1	

ЦИТЭПсельхоз Владимир

Инв.№ подл. | Подпись и дата | Взам.инв.№

Копировал

Формат А4

Альбом II

705-1-207.86

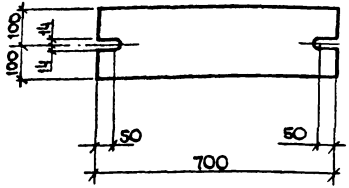

Привязан

Инв. №

ГИП	Трынов		11.11.86
Нач отд	Крылов		30.10
Н контр	Тушина		30.10
Гл спец	Пугачев		30.10
Рук гр	Тушина		30.10
Ст инж	Градусова		15.10.86

Т. п. 705-1-207.86 КЖ. И. 70.00

Изделие соединительное МС2

Стадия	Масса	Масштаб
Р	22,0	1:10

Лист | Листов 1

Полоса 6-20х200 ГОСТ 103-76* / ВСТ3кп2 ГОСТ 535-79*

ЦИТЭПСЕЛЬХОЗ Владимир

Инв. № подл. | Подпись и дата | Взам. инв. №

Копировал МКоб

Альбом II

Рис. 1
М1:20

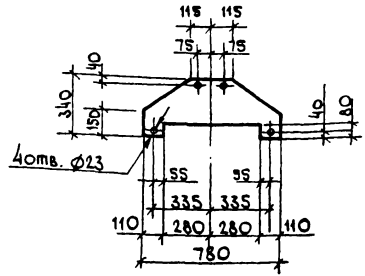

Рис. 2
М1:10

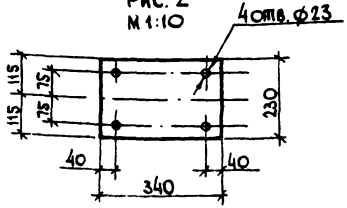

Привязан

Инв. №

ГИП	Трынов		19.11.86
Нач отд	Крылов		30.10
Н контр	Тушина		30.10
Гл спец	Пугачев		30.10
Рук гр	Тушина		30.10
Ст инж	Градусова		15.10.86

Обозначение	Марка	Рис.	Масса кг
КЖ. И. 71.00	МС3	1	20,8
-01	МС5	2	6,1

Т. п. 705-1-207.86 КЖ. И. 71.00

Изделие соединительное (МС3, МС5)

Стадия	Масса	Масштаб
Р	см. табл	1:20 1:10

Лист | Листов 1

Полоса 6-10 ГОСТ 103-76* / ВСТ3кп2 ГОСТ 535-79*

ЦИТЭПСЕЛЬХОЗ Владимир

Инв. № подл. | Подпись и дата | Взам. инв. №

Копировал МКоб Формат А

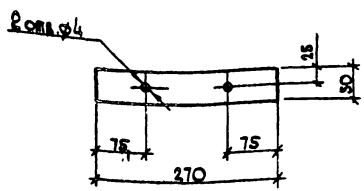

Привязан			
Инв. №			
ГИП	Трынов		19.11.86
Нач. отд.	Крылов		30.10
Н. контр.	Тушина		30.10.86
Гл. спец.	Пугачев		30.10.86
Рук. гр.	Тушина		30.10.86
Инж.	Фомина		19.11.86

Т. п. 705-1-207.86 КЖ.И.72.00

Изделие соединительное МС7

Полоса $\frac{5-6\times50\ ГОСТ\ 103-76^{*}}{Вст3кп2\ ГОСТ\ 535-79^{*}}$

Стадия	Масса	Масштаб
Р	0,64	1:5
Лист 1	Листов 1	

ЦИТЭПсельхоз Владимир

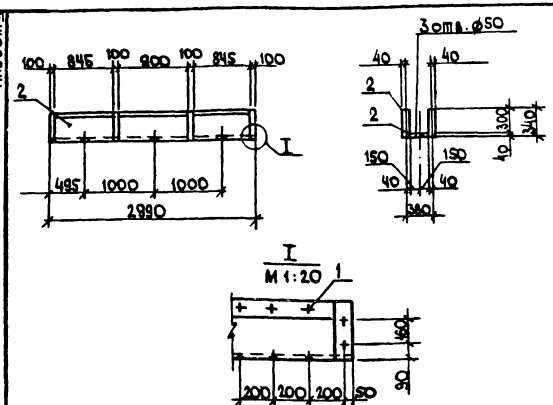

Формат	Зона	Поз.	Обозначение	Наименование	Кол.	Примечание
				Изделие стандартное		
А4		1		Гвозди К3х70 ГОСТ4028-63*	0,23	кг
				Материалы		
		2		Доска Б=40 ГОСТ8486-66**	0,14	м³

Привязан			
Инв. №			
ГИП	Трынов		19.11.86
Нач. отд.	Крылов		30.10
Н. контр.	Тушина		30.10.86
Гл. спец.	Пугачев		30.10.86
Рук. гр.	Тушина		30.10.86
Инж.	Фомина		19.11.86

Изготовить из антисептированной древесины хвойных пород III категории с влажностью не более 20%

Т. п. 705-1-207.86 КД.И.01.00

Короб деревянный. ДК1

Стадия	Масса	Масштаб
Р	65,0	1:30
Лист	Листов 1	

ЦИТЭПсельхоз Владимир

705-1-207.86

Инв. № подл. | Подпись и дата | Взам. инв. №

Альбом V

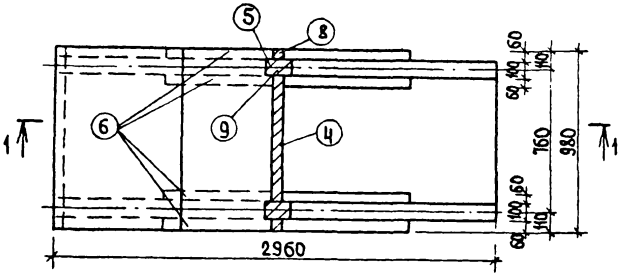

1-1

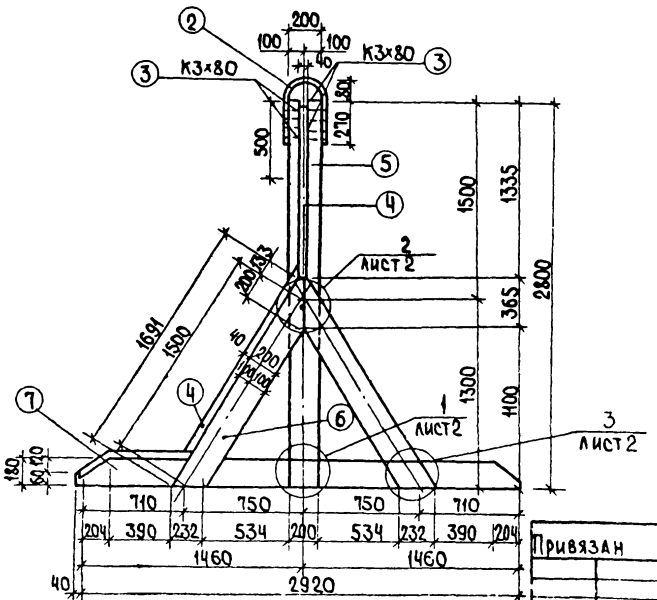

Формат	Зона	Поз.	Обозначение	Наименование	Кол.	Примеч. Общ. вес
				Сборочные единицы		
А4		1	КД.И.11.00	Скоба	4	
А4		2	КД.И.10.00	Петля	2	
				Изделия стандартные		
		3		Гвозди ГОСТ 4028-63*		
				К5×150		1.86 кг
				К3×80		0,54 кг
				Материалы		
				Доска 40×150		
Б4		4		ГОСТ 8486-66**; ГОСТ 24454-80Е		0,3 м³
				Брусок ГОСТ 24454-80Е,		
Б4		5		ГОСТ 8486-66** 100×200		0,112 м³
Б4		6		60×200		0,160 м³
Б4		7		100×180		0,106 м³
Б4		8		60×75		0,015 м³
Б4		9		75×75		0,020 м³

1. Щит антисептировать и пропитать антипиренами.
2. Материал сосна или ель влажностью не более 20% для II категории элементов деревянных конструкций

Т.п 705-1-207 86 КД.И.02.00СБ

Щит Щ-1
Сборочный чертеж

Стадия	Масса	Масштаб
Р	см. табл.	1:50

Лист 1 Листов 2

ЦИТЭП сельхоз Владимир

ГИП	Трынов		19.11.86
Нач. отд.	Крылов		30.10
Н. контр.	Чушкина		30.10
Гл. спец.	Пугачев		30.10.86
Рук. гр.	Чушкина		30.10
Т. инж.	Чушкина		30.10

Привязан

Инв. №

Копировал Ящук Формат А3

705-1-207 86

Инв. № подл. | Подпись и дата | Взам. инв. №

Альбом II

1

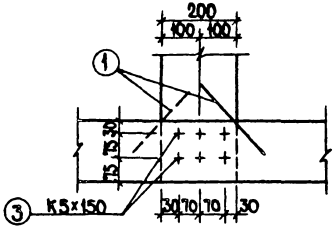

2

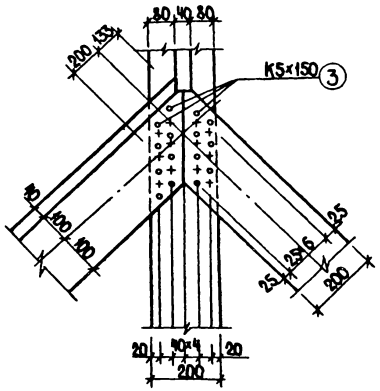

3

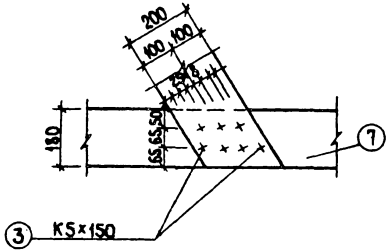

Привязан			
Инв.№	Т.п. 705-1-207.86	КД.И.02.0006	Лист 2
Копировал Ящук	Формат А3		

705-1-207.86

Инв.№подл. | Подпись и дата | Взам.инв.№

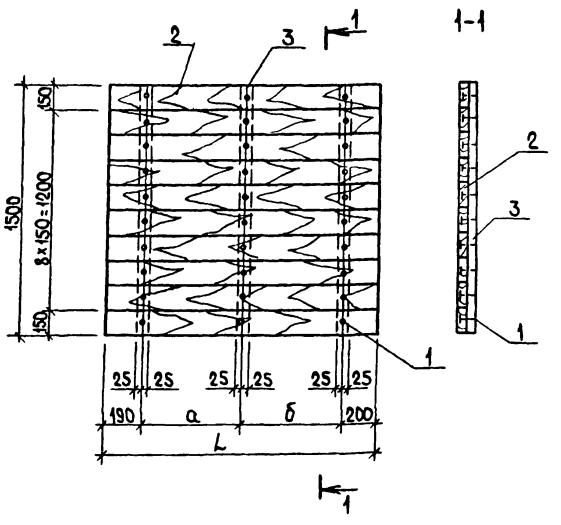

Формат	Зона	Поз.	Обозначение	Наименование	Кол.	Примечание
				КД.И.03.00		
				Изделия стандартные		
		1		Гвозди К4х100	0,6	кг
				ГОСТ 4028-63*		
				Материалы		
Бч		2		Доска 40х150		
				ГОСТ 8486-66**, ГОСТ 24454-80Е	0,1	м³
Бч		3		Брусок 40х50		
				ГОСТ 8486-66**, ГОСТ 24454-80Е	0,01	м³
				КД.И.03.00-01		
				Изделия стандартные		
		1		Гвозди К4х100		
				ГОСТ 4028-63*	0,6	кг
				Материалы		
Бч		2		Доска 40х150		
				ГОСТ 8486-66**, ГОСТ 24454-80Е	0,12	м³
Бч		3		Брусок 40х50		
				ГОСТ 8486-66**, ГОСТ 24454-80Е	0,01	м³

Материал сосна или ель влажностью не более 20% для III категории элементов деревянных конструкций с антисептированием и пропиткой антипиренами.

Обозначение	Марка	а	б	L
КД.И.03.00	ЩД1	620	630	1640
-01	ЩД5	800	750	1940

Привязан

Инв.№

ГИП	Трынов	
Нач.отд	Крылов	
Н.контр	Гушина	
Гл.спец.	Пугачев	
Рук.гр.	Гушина	
Ст.инж.	Перечушина	

Т.п. 705-1-207.86 КД.И.03.00

Щит ЩД1, ЩД5 Сборочный чертеж

Стадия	Масса	Масштаб
Р	см. табл.	1:20
Лист	Листов 1	

ЦИТЭПсельхоз Владимир

Копировал Ящук Формат А3

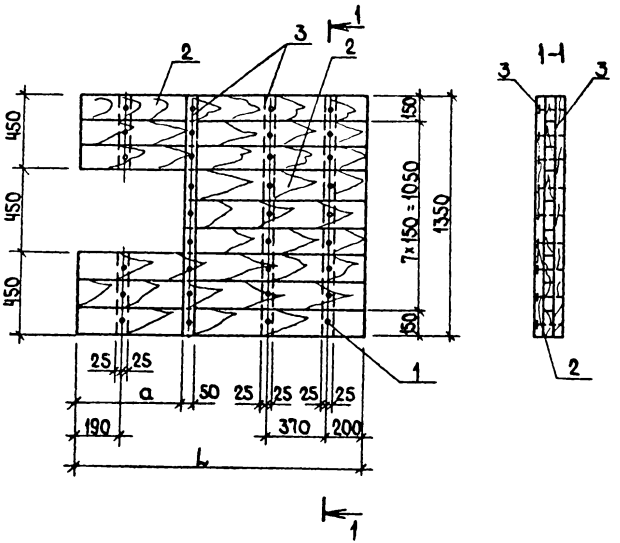

Материал сосна или ель влажностью не более 20% для III категории элементов деревянных конструкций с антисептированием и пропиткой антипиренами.

Формат	Зона	Поз.	Обозначение	Наименование	Кол.	Примечание
				КД.И.04.00		
				Изделия стандартные		
		1		Гвозди К4×100		
				ГОСТ 4028-63*	0,65	кг
				Материалы		
Б4		2		Доска 40×150		
				ГОСТ 8486-66**; ГОСТ 24454-80Е	0,08	м³
Б4		3		Брусок 40×50		
				ГОСТ 8486-66**; ГОСТ 24454-80Е	0,01	м³
				КД.И.04.00-01		
				Изделия стандартные		
		1		Гвозди К4×100		
				ГОСТ 4028-63*	0,65	кг
				Материалы		
Б4		2		Доска 40×150		
				ГОСТ 8486-66**; ГОСТ 24454-80Е	0,10	м³
Б4		3		Брусок 40×50		
				ГОСТ 8486-66**; ГОСТ 24454-80Е	0,01	м³

Обозначение	Марка	a	L
КД.И.04.00	ЩД2	440	1640
-01	ЩД8	840	1940

Привязан

Инв. №

ГИП	Трынов	13.11.86
Нач.отд.	Крылов	13.11.86
Н.контр.	Тушина	13.11.86
Гл.спец.	Пугачев	13.11.86
Рук.гр.	Тушина	13.11.86
Ст.инж.	Первушина	21.11.86

Копировал Ящук

Формат А3

Т.п. 705-1-207.86 КД.И.04.00

Щит ЩД2, ЩД8
Сборочный чертеж

Стадия	Масса	Масштаб
Р	см. табл.	1:20

Лист | Листов 1

ЦИТЭПсельхоз Владимир

705-1-207.86

Инв.№ подл. | Подпись и дата | Взам.инв.№

Альбом I

Рис.1

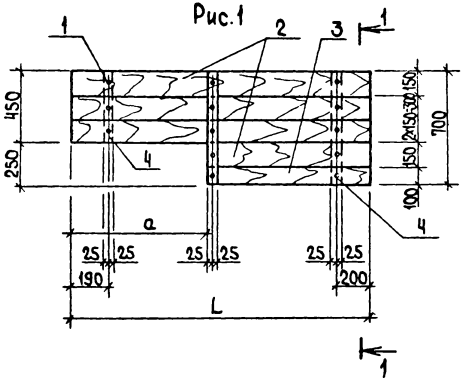

Рис.2
Остальное см. рис.1

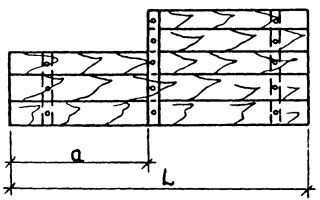

Формат	Зона	Поз.	Обозначение	Наименование	Кол.	Примечание
				КД.И.05.00		
				Изделия стандартные		
				Гвозди К4×100		
		1		ГОСТ 4028-63*	0,13	кг
				Материалы		
				Доска ГОСТ 24454-80Е		
				ГОСТ 8486-66**		
Б4		2		40×150	0,041	м³
Б4		3		40×100	0,004	м³
Б4		4		Брусок 40×50		
				ГОСТ 8486-66**, ГОСТ 24454-80Е	0,009	м³
				КД.И.05.00-01		
				Изделия стандартные		
		1		Гвозди К4×100		
				ГОСТ 4028-63*	0,13	кг
				Материалы		
				Доска ГОСТ 24454-80Е,		
				ГОСТ 8486-66**		
Б4		2		40×150	0,04	м³
Б4		3		40×100	0,009	м³
Б4		4		Брусок 40×50		
				ГОСТ 8486-66**, ГОСТ 24454-80Е	0,01	м³

Обозначение	Марка	Рис.	a	L
КД.И.05.00	ЩД9	1	840	1940
-01	ЩД3	2	440	1640

Привязан

Инв.№

ГИП	Трынов		15.11.86
Нач.отд	Крылов		30.10.86
Н.контр	Тушина		30.10.86
Т.конс	Пугачев		30.10.86
Рук.гр.	Тушина		30.10.86
Ст.инж.	Первушина		30.10.86

Т.п 705-1-207.86 КД.И.05.00

Щит ЩД3, ЩД9.
Сборочный чертеж

Стадия	Масса	Масштаб
Р	см. табл.	1:50

Лист 1 Листов 1

ЦИТЭПсельхоз
Владимир

Копировал Ящук Формат А3

705-1-207.86

Инв.№ подл. | Подпись и дата | Взам.инв.№

Рис. 1

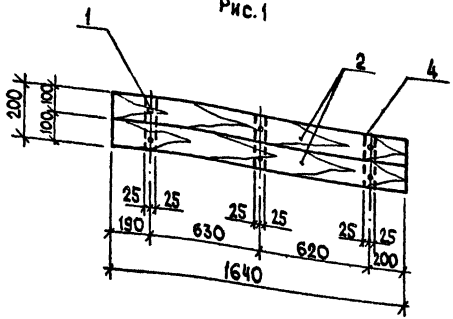

Рис. 2

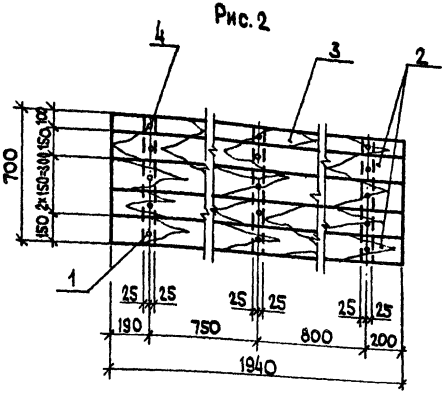

Формат	Зона	Поз.	Обозначение	Наименование	Кол.	Примечание
				КД.И-06.00		
				Изделия стандартные		
		1		Гвозди К4х10		
				ГОСТ 4028-63*	0,16	кг
				Материалы		
БЧ		2		Доска 40х100		
				ГОСТ 8486-56**; ГОСТ 24454-80Е	0,013	м³
				Брусок 40х50		
БЧ		4		ГОСТ 8486-65**; ГОСТ 24454-80Е	0,0012	м³
				КД.И.06.00-01		
				Изделия стандартные		
				Гвозди К4х100		
		1		ГОСТ 4028-63*	0,38	кг
				Материалы		
				Доска ГОСТ 24454-80Е,		
БЧ		3		ГОСТ 8486-66** 40х100	0,008	м³
БЧ		2		40х150	0,041	м³
БЧ		4		Брусок 40х50		
				ГОСТ 8486-66**; ГОСТ 24454-80Е	0,004	м³

Материал сосна или ель влажностью не более 20% для II категории элементов деревянных конструкций с антисептированием и пропиткой антипиренами.

Обозначение	Марка	Рис.
КД.И.06.00	ЩД4	1
-01	ЩД6	2

Привязан:

Инв. №

ГИП	Трынов	19.11.86
Нач.отд.	Крылов	30.10
Н.контр.	Тушина	30.10.87
Гл.спец.	Пугачев	30.10.87
Рук.гр.	Тушина	30.10.87
Ст.инж.	Первушкина	30.10

Т.п. 705-1-207.86 КД.И.06.00

Щит ЩД4, ЩД6. Сборочный чертеж

Стадия	Масса	Масштаб
Р	см. табл.	1:50
Лист 1	Листов 1	

ЦИТЭПсельхоз Владимир

Инв. № подл. | Подпись и дата | Взам. инв. №

705-1-207.86

Альбом III

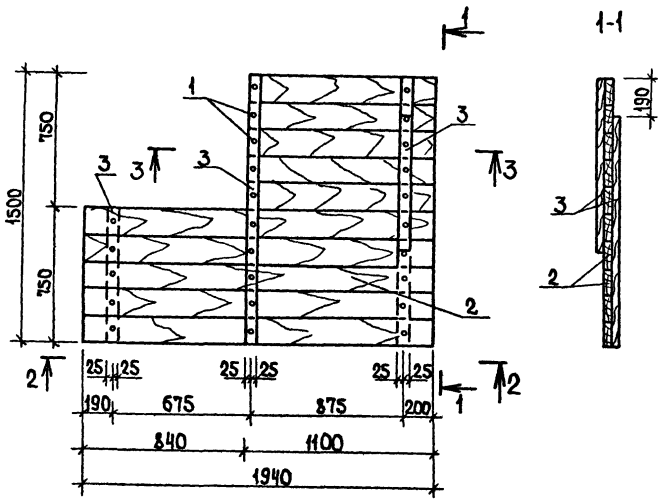

2-2

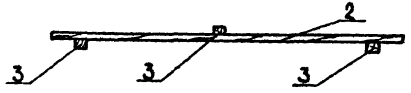

3-3

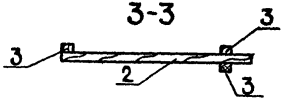

Формат	Зона	Поз.	Обозначение	Наименование	Кол.	Примечание
				Изделия стандартные		
		1		Гвозди К4×100 ГОСТ 4028-63*	0,83	кг
				Материалы		
Б4		2		Доска 40×150 ГОСТ 8486-66**; ГОСТ 24454-80Е	0,091	м³
Б4		3		Брусок 40×50 ГОСТ 24454-80Е, ГОСТ 8486-66**	0,009	м³

Материал сосна или ель влажностью не более 20% для III категории элементов деревянных конструкций с антисептированием и пропиткой антипиренами.

705-1-207.86

Инв. № подл. | Подпись и дата | Взам. инв. №

Привязан

Инв. №

ГИП	Трынов		19.11.86
Нач. отд.	Крылов		20.11.86
Н. контр.	Тушина		20.11.86
Гл. спец.	Пугачев		20.11.86
Рук. гр.	Тушина		20.11.86
Ст. инж.	Первушина		21.10.86

Т.п. 705-1-207.86 КД.И.07.00

Щит ЩД7

Сборочный чертеж

Стадия	Масса	Масштаб
Р	см. табл.	1:50
Лист 1	Листов 1	

ЦИТЭПсельхоз Владимир

Копировал Ящук Формат А3

Альбом II



Привязан

Инв. №

Инв. № подл. | Подпись и дата | Взам. инв. №

ГИП	Трынов		19.11.86
Нач. отд.	Крылов		20.11
Н. контр.	Тушина		20.11
Гл. спец.	Пугачев		20.11
Рук. гр.	Тушина		20.11
Ст. инж.	Первушина		21.11.86

Т. п. 705-1-207.86 КД.И.08.00

Элемент крепления МС8

Стадия	Масса	Масштаб
Р	5,63кг	1:10
Лист	Листов 1	

Уголок Б-180×180×12 ГОСТ 8509-72* Вст3пс6-1 ГОСТ 535-79*

ЦИТЭПсельхоз Владимир

105-1-207.86

Альбом II

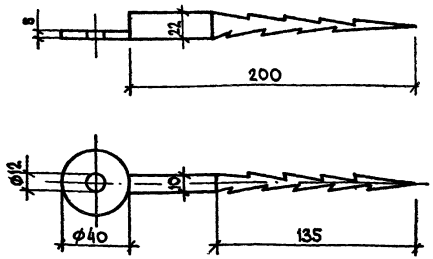

Привязан

Инв. №

Инв. № подл. | Подпись и дата | Взам. инв. №

ГИП	Трынов		19.11.86
Нач. отд.	Крылов		20.11
Н. контр.	Тушина		20.11
Гл. спец.	Пугачев		20.11
Рук. гр.	Тушина		20.11
Ст. инж.	Первушина		21.11.86

Т. п. 705-1-207.86 КД.И.09.00

Элемент крепления МС9

Стадия	Масса	Масштаб
Р	0,32кг	1:50
Лист 1	Листов 1	

Полоса Б-2 40×22 ГОСТ 103-76* Вст3кп2 ГОСТ 535-79*

ЦИТЭПсельхоз Владимир

Альбом I

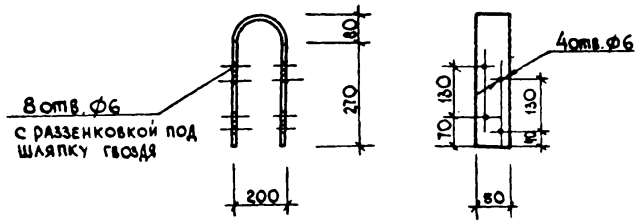

705-1-207.86

Привязан

Инв. №

Взам. инв. №

Подпись и дата

Инв. № подл.

Нач. отд.	Крылов		19.11.86
Н. контр.	Тушина		20.11.86
Гл. спец.	Пугачев		20.11.86
Рук. гр.	Тушина		20.11.86
Ст. инж.	Первушина		21.11.86

Т. п. 705-1-207.86 КД.И.10.00

Петля

Стадия	Масса	Масштаб
Р	1,61	—
Лист 1	Листов 1	

Полоса Б-2 6х50 ГОСТ 103-76 / Вст3кп2 ГОСТ 535-79* l=340мм

ЦИТЭПсельхоз Владимир

gost.e-ecolog.ru

Альбом II

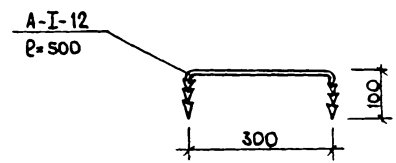

Привязан

Инв. №

Взам. инв. №

Подпись и дата

Инв. № подл.

ГИП	Трынов		19.11.86
Нач. отд.	Крылов		20.11.86
Н. контр.	Тушина		20.11.86
Гл. спец.	Пугачев		20.11.86
Рук. гр.	Тушина		20.11.86
Ст. инж.	Первушина		21.11.86

Т. п. 705-1-207.86 КД.И.11.00

Скоба

Стадия	Масса	Масштаб
Р	0,44	—
Лист 1	Листов 1	

Круг В 12 ГОСТ 2590-71* / Вст3кп2 ГОСТ 535-79*

ЦИТЭПсельхоз Владимир