ТИПОВОЙ ПРОЕКТ
903-2-30.90
МАЗУТОНАСОСНАЯ Q=13 И 3,25/13 м³/ч.
ЗДАНИЕ ИЗ СБОРНЫХ ЖЕЛЕЗОБЕТОННЫХ КОНСТРУКЦИЙ

АЛЬБОМ 11

ОВ ОТОПЛЕНИЕ И ВЕНТИЛЯЦИЯ. стр.3...8

ВК ВНУТРЕННИЕ ВОДОПРОВОД И КАНАЛИЗАЦИЯ. стр.9...13

ТС ТЕПЛОВЫЕ СЕТИ. стр.14...17

24963-13

Отпускная цена
на момент реализации
указана в счет-накладной

gost.e-ecolog.ru

ТИПОВОЙ ПРОЕКТ
903-2-30.90
МАЗУТОНАСОСНАЯ Q=13 И 3,25/13 м³/ч
ЗДАНИЕ ИЗ СБОРНЫХ ЖЕЛЕЗОБЕТОННЫХ КОНСТРУКЦИЙ

АЛЬБОМ 11

СОСТАВ ПРОЕКТА

АЛЬБОМ 1		ПЗ	Пояснительная записка.
АЛЬБОМ 2		МС1	Мазутоснабжение (Q=13 м³/ч).
АЛЬБОМ 3		МС2	Мазутоснабжение (Q=3,25/13 м³/ч).
АЛЬБОМ 4		МС3	Мазутоснабжение блоки оборудования.
АЛЬБОМ 5		АР	Решения архитектурные. КЖ Конструкции железобетонные. КМ Конструкции металлические.
АЛЬБОМ 6		СН	Строительные изделия.
АЛЬБОМ 7	часть 1	АТМ	Автоматизация. АП Пожарная сигнализация (Q=13 м³/ч).
АЛЬБОМ 7	часть 2	АТМ	Автоматизация. АП Пожарная сигнализация (Q=3,25/13 м³/ч).
АЛЬБОМ 8	часть 1		Щиты автоматики и КИП. Задание заводу-изготовителю (Q=13 м³/ч).
АЛЬБОМ 8	часть 2		Щиты автоматики и КИП. Задание заводу-изготовителю (Q=3,25/13 м³/ч).
АЛЬБОМ 9		ЭМ	Силовое электрооборудование. ЭО Внутреннее освещение. СС Связь и сигнализация.
АЛЬБОМ 10			Низковольтные комплектные устройства. Задание заводу-изготовителю.
АЛЬБОМ 11		ОВ	Отопление и вентиляция. ВК Внутренние водопровод и канализация. ТС Тепловые сети.
АЛЬБОМ 12			Металлоконструкции вспомогательного оборудования.
АЛЬБОМ 13		СО	Спецификации оборудования.
АЛЬБОМ 14		ВМ	Ведомости потребности в материалах.
АЛЬБОМ 15	кн 1...6	С	Сметы

Утвержден ГПКИИ „Сантехниипроект"
Протокол № 22 от 1 апреля 1991г.

Разработан
проектным институтом
„ЛАТГИПРОПРОМ"
Главный инженер института /В. Архипов/
Главный инженер проекта /Я. Нидбальский/

Привязан

Инв. №

Содержание альбома

Лист	Наименование	Стр.
	Отопление и вентиляция ОВ	
1	Общие данные (начало)	3
2	Общие данные (продолжение)	4
3	Общие данные (окончание)	5
4	Планы на отметке 0,000; -4,000	6
5	Схемы систем отопления и теплоснабжения установки П1. Схемы систем П1; В1; В2; ВЕ1; ВЕ2	7
6	Установка системы П1	8
	Внутренние водопровод и канализация ВК	
1	Общие данные (начало)	9
2	Общие данные (продолжение)	10
3	Общие данные (окончание)	11

Лист	Наименование	Стр.
4	План на отметке 0,000	12
5	Схемы систем В1 и К13	13
	Тепловые сети ТС	
1	Общие данные (начало)	14
2	Общие данные (продолжение)	15
3	Индивидуальный тепловой пункт План. Разрез 1-1	16
4	Индивидуальный тепловой пункт Схема узла теплоснабжения	17

Альбом II

Ведомость рабочих чертежей основного комплекта

Лист	Наименование	Примечание
1	Общие данные (начало).	
2	Общие данные (продолжение).	
3	Общие данные (окончание).	
4	План на отм. 0,000; -4,000.	
5	Схемы систем отопления и теплоснабжения установки. Схемы систем П1; В1; В2; ВЕ1; ВЕ2.	
6	Установка системы П1.	

Ведомость ссылочных и прилагаемых документов

Обозначение	Наименование	Примечание
	Ссылочные документы	
1.469-7	Покрытия зданий с крышными вентиляторами.	
В.1, В.2, В.3		
4.904-25	Подставки под калориферы	
4.904-69	Детали крепления санитарно-технических приборов и трубопроводов.	
5.903-2 В.0, В.1	Воздухосборники для систем отопления и теплоснабжения.	
5.904-1 В.0, В.1	Детали крепления воздуховодов	
5.904-4	Двери и люки венткамер	
5.904-38	Гибкие вставки к центробежным вентиляторам.	
5.904-45	Узлы прохода вентиляционных вытяжных шахт через покрытия промышленных зданий.	
5.904-51 В.1	Зонты и дефлекторы вентиляционных систем.	
7.903.9-2 В.1	Тепловая изоляция трубопроводов с положительными температурами	
	Прилагаемые документы	
ОВ.СО	Спецификация оборудования	
ОВ.ВМ	Ведомость потребности в материалах.	

Типовой проект разработан в соответствии с действующими нормами и правилами предусматривает мероприятия, обеспечивающие взрывную, взрывопожарную и пожарную безопасность при эксплуатации здания.

Главный инженер проекта /Я.Нибальский/

Инв.№ подл. | Подпись и дата | Взам.инв.№

Привязан

Инв.№

ТП 903-2-30.90 ОВ

ГИП	Нибальский		
Нач.отд.	Перх		
Н.контр.	Моргон		
Гл.спец.	Ринево		
Нач.гр.	Моргон		
Инж.	Липат		

Мазутонасосная Q=13 и 325/13 м³/ч. Здание из сборных железобетонных конструкций.

Стадия	Лист	Листов
Р	1	6

Общие данные (начало)

ЛАТГИПРОПРОМ

Копировал Бурлова Z4963-13 4 формат А3

Альбом 11

Общие указания

1. Исходными данными для разработки чертежей отопления и вентиляции являются: технологическое задание и строительные чертежи.

2. Основные показатели по чертежам приведены в таблице.

Наименование здания (сооружения), помещения	Объем, $м^3$	Период года при $t_н$, °С	Расход тепла, Вт (ккал/ч)				Расход холода Вт (ккал/ч)	Установленная мощность электродвигателей кВт
			На отопление	На вентиляцию	На горячее водоснабжение	Общий		
Мазутонасосная		-20	6390	60790	—	67180	—	2,50
			(5490)	(52270)		(57760)		
		-30	8350	81100	—	89450	—	2,50
			(7180)	(69700)		(76880)		
		-40	10320	101320	—	111640	—	2,50
			(8870)	(87120)		(95990)		

3. Расчетные температуры воздуха для холодного периода года приняты минус 20°, 30°, 40°, в теплый период года 22°С.

4. Внутренние температуры в мазутонасосной 10°С, в помещении хранения пожарного инвентаря 5°С, в электрощитовой 18°С.

5. Теплоносителем для систем отопления и вентиляции служит перегретая вода Т=150°-70°С.

6. Вентиляция мазутонасосной принята приточно-вытяжная с механическим побуждением согласно СНиП II-35-76 п.16.11.

7. Неизолированные трубопроводы, нагревательные приборы, вентиляционное оборудование и воздуховоды окрасить масляной краской за 2 раза.

8. Металлические части вентсистем заземлить.

9. Воздуховоды вентиляционных систем выполнить из тонколистовой кровельной стали.

10. Монтаж внутренних санитарно-технических устройств должен производиться в соответствии со СНиП 3.05.01-85.

11. Привязку вентиляционных отверстий и шахт см. чертежи АР и КЖ.

12. Подающий трубопровод теплоснабжения установки П1 покрыть антикоррозийным лаком БТ-177, изолировать теплоизоляционным шнуром из минеральной ваты марки М200 и обернуть лакостеклотканью.

13. Потери давления в трубопроводах составляют: системы отопления 285 Па (29 кгс/м²) системы теплоснабжения установок 1489 Па (152,4 кгс/м²).

ТП 903-2-30.90 ОВ			
ГИП	Надбольский		
Нач.отд.	Лерх		
Н.контр.	Шморгон		
Гл.спец.	Гринева		
Нач.гр.	Шморгон		
Инжен.	Пилат		

Привязан

Инв. №

Мазутонасосная U=13и3,25/13 м³/ч. Здание из сборных железобетонных конструкций.

Стадия	Лист	Листов
Р	2	

Общие данные (продолжение).

ЛАТГИПРОПРОМ

Инв. № подл. | Подп. и дата | Взам. инв. №

Копировал: С.Е. 24963-13 5 Формат А3

Альбом 11

Характеристика отопительно-вентиляционных систем

Обозначение системы	Кол. систем	Наименование обслуживаемого помещения (технологического оборудования)	Тип установки	Вентилятор: Тип, исполнение взрывозащите	Вентилятор: №	Вентилятор: Схема исполнения	Вентилятор: Положение	Вентилятор: L, м³/ч	Вентилятор: P, Па (кгс/м²)	Вентилятор: n, об/мин	Электродвигатель: Тип, исполнение по взрывозащите	Электродвигатель: N, кВт	Электродвигатель: n, об/мин	Воздухонагреватель: Тип	Воздухонагреватель: №	Воздухонагреватель: Кол.	Воздухонагреватель: Т-ра нагрева, °С от	Воздухонагреватель: Т-ра нагрева, °С до	Воздухонагреватель: Расход тепла (Вт/ккал/ч)	Воздухонагреватель: ΔP, Па (кгс/м²)	Примечание
П1	1	Мазутонасосная		В-Ц4-75	6,3	1	ПрО°	6050	519	935	4А90L6	1,5	935	КВСБ	7	1	-20	10	60790	95	Дн
									(53)										(52270)	(9,7)	
														КВСБ	9	1	-30	10	81100	58	
																			(69700)	(5,9)	
														КВСБ	10	1	-40	10	101320	40	
																			(87120)	(4,1)	
В1	1	Мазутонасосная		ВКР45	5	1	—	4030	250	915	4А80А6	0,75	915	—	—	—	—	—	—	—	
									(26)												
В2	1	Мазутонасосная		ВКР25	4	1	—	2020	90	890	4АА63В6	0,25	890	—	—	—	—	—	—	—	
									(10)												

План-схема

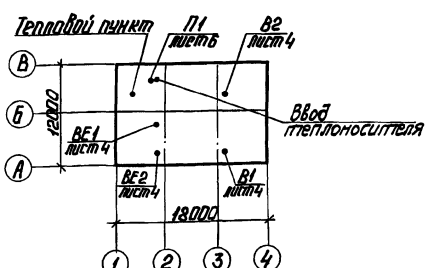

Привязан	ГИП	Нидбальский	ТП 903-2-30.90 ОВ
	Нач.отд.	Лерх	Мазутонасосная U=13 и 3,25/13 м³/ч. Здание из сборных железобетонных конструкций.
	Н.контр.	Шморгун	Стадия: Р; Лист: 3; Листов:
	Гл.спец.	Гринева	Общие данные (окончание)
	Нач.гр.	Шморгун	ЛАТГИПРОПРОМ
Инв.№	Инж.	Пилат	

Копировал: Т. 24963-13 6 Формат А3

Инв.№ подл. | Подп. и дата | Взам.инв.№

Альбом 11

План на отм. 0.000

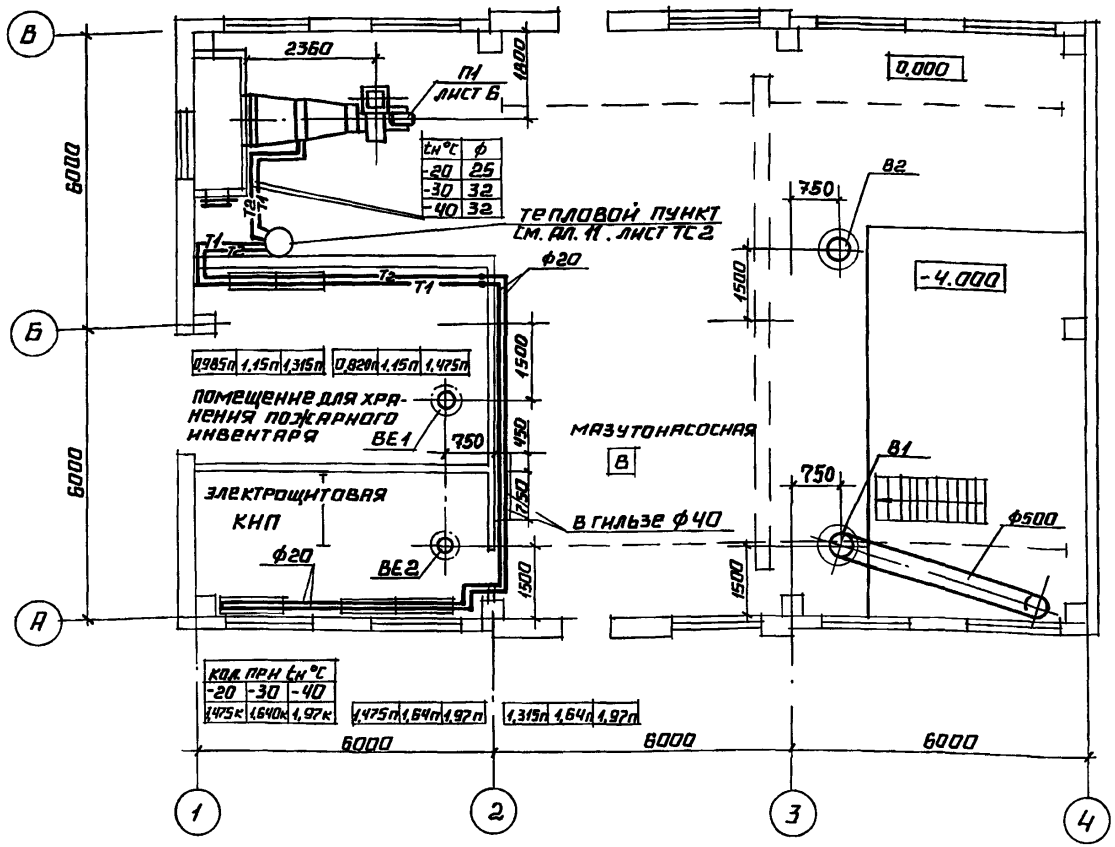

План на отм. -4.000.

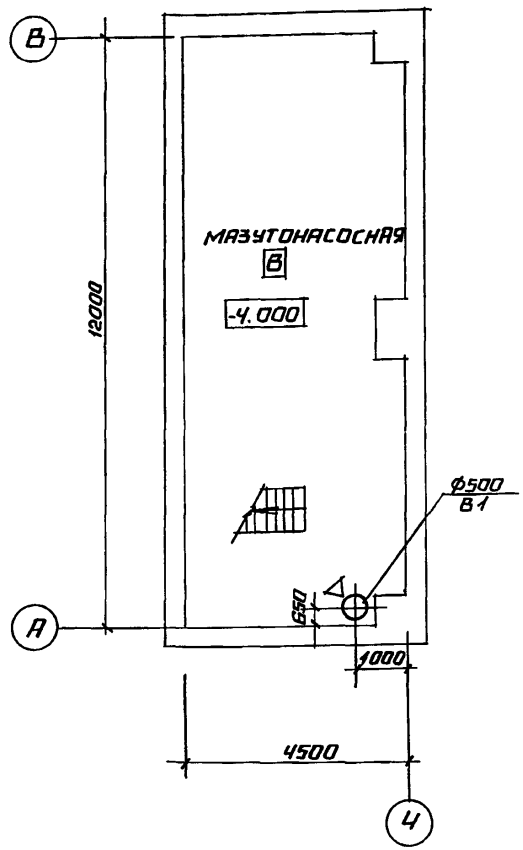

ГИП	Нидбальский		
Нач. отд.	Лерх		
Н. контр.	Шморгон		
Гл. спец.	Гриневя		
Нач. гр.	Шморгон		
Инженер	Пилят		

Привязан

Инв. №

ТП 903-2-30.90-ОВ

Мазутонасосная Q=13н3,25/13м³/ч зданне из сборных железобетонных конструкций

Стадия	Лист	Листов
Р	4	

Планы на отм. 0.000; -4.000

ЛАТГИПРОПРОМ

24963-13 7 Копировал А4 Формат А3

Инв. № подл. | Подпись и дата | Взам. инв. №

Альбом 11

Система отопления

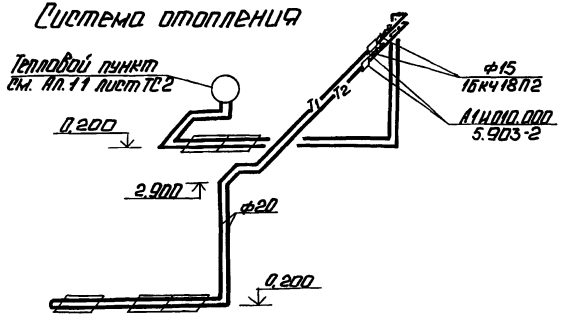

В1

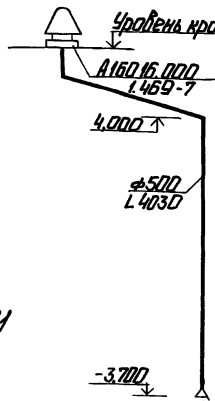

П1

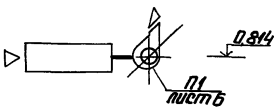

В2

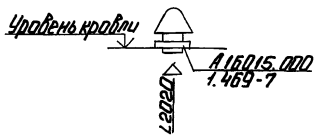

Система теплоснабжения установки П1

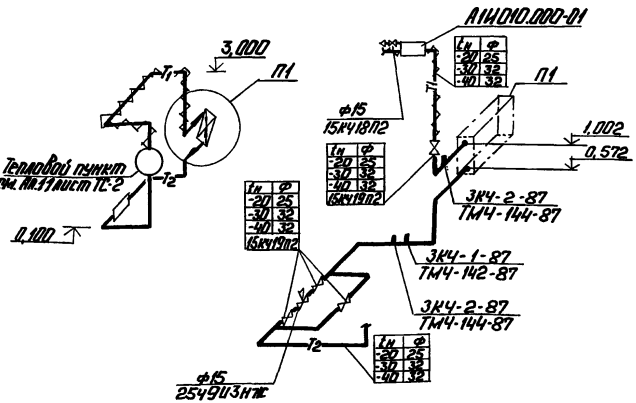

ВЕ1

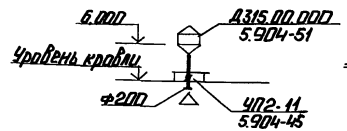

ВЕ2

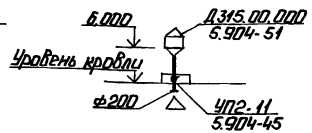

Инв.№ подл. | Подп. и дата | Взам.инв.№

Привязан

Инв.№

ГИП	Никольский	
Нач.отд.	Лерх	
Н.контр.	Шмаргон	
Гл.спец.	Гринева	
Нач.гр.	Шмаргон	
Инжен.	Милат	

ТП 903-2-30.90 ОВ

Мазутонасосная Ц-13 и 3,25/13 м³/ч. Здание из сборных железобетонных конструкций.

Стадия	Лист	Листов
Р	5	

Схемы систем отопления и теплоснабжения установки П1. Схемы систем П1, В1, В2, ВЕ1, ВЕ2.

ЛАТГИПРОПРОМ

Копировал: Ч.

24963-13 8 Формат А3

Альбом VII

Спецификация отопительно-вентиляционных установок

Марка поз.	Обозначение	Наименование	Кол.	Масса ед., кг	Примечание
		П1			
П1.1		Вентилятор радиальный			
		В-Ц4-75-6.3, исполнение 1,			
		№6,3, диаметр колеса 1 Дн			
		с электродвигателем			
		4А90L6, 935 об/м, 1,5 кВт	1	171.7	
П1.2	5.904-38	Вставка гибкая В.00.00-12	1	2.09	
П1.3		Переход из тонколистовой			
		стали δ=1.0; Р=800			
		$t_н$=-20°, разм. ф630÷703×551			
		$t_н$=-30°, разм. ф630÷953×551			
		$t_н$=-40°, разм. ф630÷1203×551	1		
П1.4		Калорифер $t_н$=-20° КВСБ-7,			
		$t_н$=-30° КВСБ-9; $t_н$=-40 КВСБ-10	1		
П1.5		Переход из тонколисто-			
		вой стали δ=10; Р=800			
		$t_н$=-20°, разм. 703×551÷1000×600			
		$t_н$=-30°, разм. 953×551÷1000×600			
		$t_н$=-40, разм. 1203×551÷1000×600	1		
П1.6		Клапан воздушный утепленный			
		тип КВУ 600×1000 с исполните-			
		льным механизмом МЭО 16/63-0,25	1	44	
П1.7	4.904-25	Подставка под калорифер	4	2	
П1.8	5.904-4	Дверь утепленная Ду с 05×125	1	33.6	
П1.9		Сетка металлическая			
		441-441	1		

Разрез 1-1

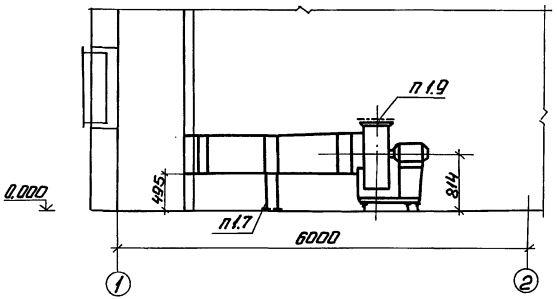

План на отм. 0.000

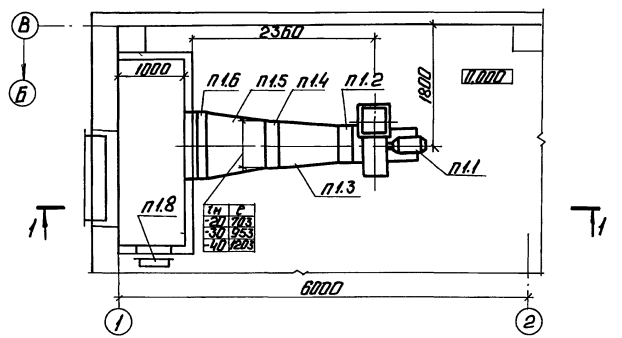

Инв. № подл. | Подп. и дата | Взам. инв. №

					ТП 903-2-30.90 ОВ		
ГИП	Нарбальский						
Нач. отд.	Перх				Мазутоновая (I=13и 325 м³/ч) здание из сборных железобетонных конструкций. Установка системы П1	Стадия	Лист	Листов
Н. контр.	Шморгон					Р	6	
Гл. спец.	Гринева							
Нач. гр.	Шморгон					ЛАТ ГИПРОПРОМ		
Инжен.	Пилат							

Привязан

Инв. №

Копировал: Ф.1 24963-13 9 Формат А3

Альбом II

Ведомость чертежей основного комплекта марки ВК

Лист	Наименование	Примечание
1	Общие данные (начало)	
2	Общие данные (продолжение)	
3	Общие данные (окончание)	
4	План на отм. 0,000	
5	Схемы систем В1 и К13	Последний лист

Ведомость ссылочных и прилагаемых документов

Обозначение	Наименование	Примечание
	Ссылочные документы	
Серия 4.904-69	Детали крепления сантехизделий и трубопроводов	
ТП 902-09-46.88**	Камеры и колодцы дождевой канализации	
Серия 3.001.1-3	Упоры на наружных напорных трубопроводах водопровода и канализации	
	Прилагаемые документы	
ТП 903-2-30.90 ВК.СО	Спецификация оборудования	
ТП 903-2-30.90 ВК.ВМ	Ведомость потребности в материалах	

Типовой проект разработан в соответствии с действующими нормами и правилами и предусматривает мероприятия, обеспечивающие взрывную взрывопожарную и пожарную безопасность при эксплуатации здания.

Гл. инженер проекта /Ниббатский/

Инв. № подл. | Подп. и дата | Взам. инв. №

Основные показатели по чертежам водопровода и канализации

Наименование системы	Потребный напор на вводе м. вод. ст.	Расчетный расход м³/сут	м³/ч	л/с	потребителей кВт	Установленная мощность электродвигателей кВт	Примечание
Водопровод хозяйственно-питьевой	13				5,2		внутреннее пожаротушение предусмотрено в левом секторе
		0,91	0,91	0,3			
		0,91	0,91	0,3	5,2		Всего
Канализация замазученных стоков		0,06	0,06	0,7			

Условные обозначения

— В1 — водопровод хозяйственно-питьевой производственно-противопожарный

— К15 — канализация замазученных стоков

Привязан

Инв. №

ТП 903-2-30.90 ВК

ГИП	Ниббатский		
Нач. отд.	Кольников		
Н. контр.	Толстая		
Гл. спец.	Мартин		
Нач. гр.	Толстая		
Инж.	Коноплянова		

Насосная станция I-1 и 2-2 и 3-3 и 4-4 здания из сборных железобетонных конструкций

Стадия	Лист	Листов
Р	1	5

Общие данные (начало)

ЛАТГИПРОПРОМ

Копировал: Ф 2 24963-13 10 Формат А3

Альбом 11

Указания по антикоррозионной защите

Наименование технологического аппарата газохода трубопровода; габаритные размеры, мм; номер позиции; номер чертежа заказчика или типового проекта	Условия эксплуатации (состав среды: температура, °С давление, МПа; коэффициент заполнения, место установки и др.)	Конструкции антикоррозионного покрытия	Технические требования по производству работ
Стальные трубопроводные системы	Относительная влажность воздуха 50÷75% t воздуха 16°÷18°С Размещены внутри здания	Покрытие в 3 слоя, 1 слой грунтовки ГФ-021 ГОСТ 25129-82*, 2 слоя эмали ПФ-133 ГОСТ 926-82*	Окраску производить по техническим требованиям ГОСТ 926-82* ГОСТ 25129-82*
Чугунные трубопроводы систем К1, К2	Относительная влажность воздуха 50÷75% t воздуха 16°÷18°С Размещены внутри здания	Битумная краска БТ-177 в 2 слоя (смесь лака БТ-577 ГОСТ 5631-79* с пудрой ПАП-2 ГОСТ 5494-71*)	Окраску производить по техническим требованиям ГОСТ 5631-79*

Общие указания (начало)

Проект внутреннего водопровода и канализации разработан на основании заданий ГИПа и смежных отделов института „Латгипропром."

Здание мазутонасосной относится ко II степени огнестойкости, категория производства по пожарной опасности „В." Кубатура здания мазутонасосной составляет $V = 1164\ м^3$

Привязан

Инв. №

ГИП	Нидбальская		
Нач. отд.	Большаков		
Н. конт.	Толстая		
Гл. спец.	Моргуль		
Нач. гр.	Толстая		
Инж.	Косолапова		

ТП 903-2-30.90 ВК

Мазутонасосная Q=13и3,25/13м³/ч. Здание из сборных железобетонных конструкций

Стадия	Лист	Листов
Р	2	

Общие данные (продолжение)

ЛАТГИПРОПРОМ

Копировал 24963-13 11 формат А3

Инв. № подл. | Подп. и дата | Взамен инв. №

Альбом 11

Общие указания (окончание)

На чертежах даны относительные отметки. Отметка 0,000 соответствует абсолютной отметке.

Требуемый расход на наружное пожаротушение здания составляет 10 л/с согласно СНиП 2.04.02-84 п. 2.14.

Для нужд внутреннего пожаротушения предусмотрены пожарные краны из расчёта: две пожарные струи производительностью 2,6 л/с каждая согласно СНиП II-35-76 п. 17,5; 17,6 и СНиП 2.04.01-85 п. 6.1.

Для мокрой уборки пола мазутонасосной предусмотрен поливочный кран согласно СНиП 2.04.01-85 п. 10.12. Для приёма сточных вод от мытья пола предусмотрен трап с последующим отводом в сеть канализации замазученных стоков согласно СНиП 2.04.01-85 п. 16.8 и СНиП II-106-79 п. 9.20.

Для приёма дождевых сточных вод на площадке теплообменников предусмотрен дождеприёмник. Сброс сточных вод предусмотрен в канализацию замазученных стоков согласно СНиП II-106-79 п. 9.20.

Водопровод хозяйственно-питьевой запроектирован из труб стальных водогазопроводных оцинкованных по ГОСТ 3262-75, канализация замазученных стоков из чугунных канализационных по ГОСТ 6942.3-80.

В помещении хранения пожарного инвентаря находится оборудование и арматура для передвижной установки пожаротушения мазутного хозяйства.

Привязан

Инв. №

				ТП 903-2-30.90			ВК
ГИП	Кудбальский			Мазутонасосная Q=13 и 3,25 / 13 м³/ч	Стадия	Лист	Листов
Нач. отд.	Большаков			Здание из сборных железобетонных конструкций	Р	3	
Н. конт.	Толстая			Общие данные (окончание)	ЛАТГИПРОПРОМ		
Гл. спец.	Морачль						
Нач. гр.	Толстая						
Инж.	Косолапова						

Инв. № подл. | Подп. и дата | Взам. инв. №

Копировал Макс, 24963-13 12 Формат А3

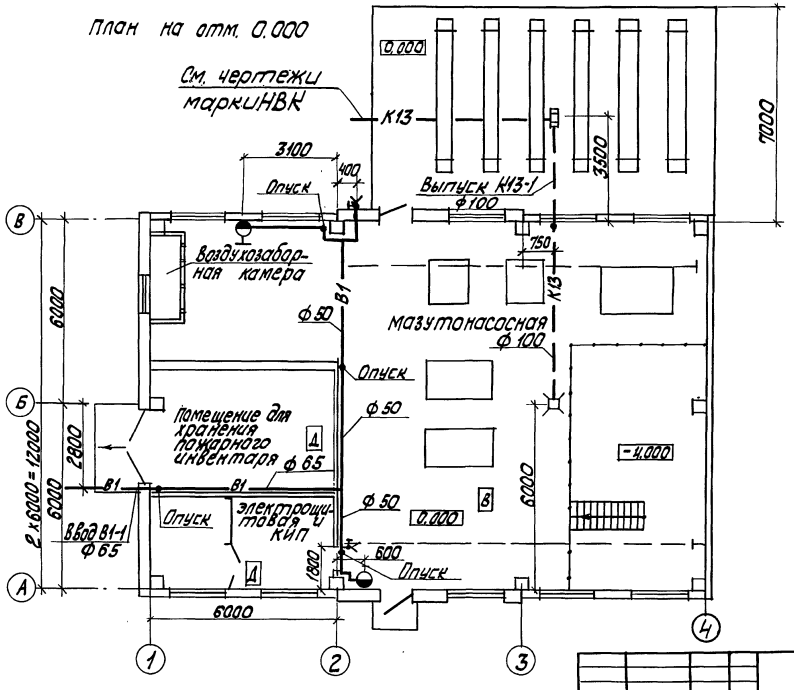

Привязан

Инв. №

ГИП	Надбальский		
Начатов	Большаков		
Н. контр.	Толстая		
Гл.спец.	Моргуль		
Нач.гр.	Толстая		
Инж.	Косолапова		

ТП 903-2-30.90 ВК

Мазутонасосная Q=13 и 3,25 Гкал/ч. Здание из сборных железобетонных конструкций

Стадия	Лист	Листов
Р	4	

План на отм. 0.000

ЛАТГИПРОПРОМ

24963-13 13

Копировал Ку-

Формат А3

Альбом 11

Согласовано: Отдел ТМ, Дрейя, Ю. Петрович, КИП К. Рахле

Согласовано: Отдел ОВ, Шмаргаль, ТС Сулаи, СО-1 Гуревич

Инв. № подл. | Подп. и дата | Взам. инв. №

Альбом 11

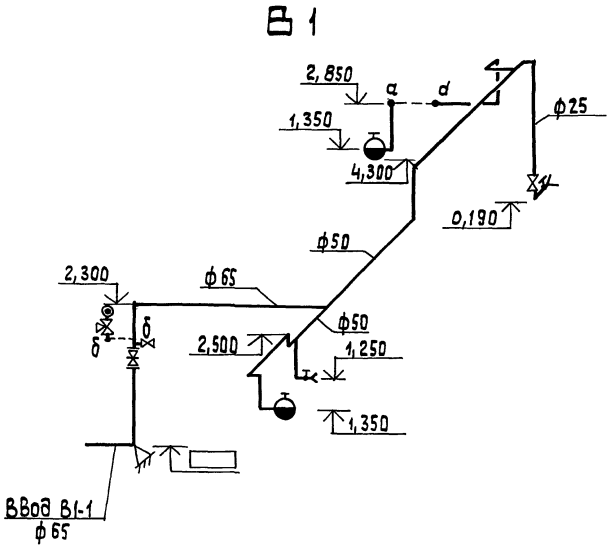

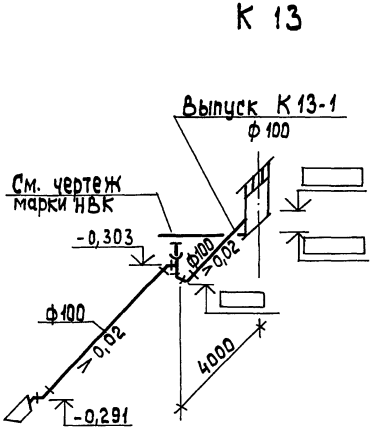

1. Расположение сетей в плане см. лист ВК-4
2. Отметки на чертеже даны для водопровода по оси, для канализации по лоткам трубопроводов.

Нач. отд.	Большаков		
Н. контр.	Толстая		
Гл. спец.	Моргуль		
Нач. гр.	Толстая		
Инж.	Косолапова		

ТП 903-2-30.90 ВК

Мазутонасосная (1-13 и 3,25/13 м³/ч. Здание из сборных железобетонных конструкций

Стадия	Лист	Листов
Р	5	

Схемы системы В1 и К13

ЛАТГИПРОПРОМ

Привязан

Инв. №

Инв. № подл. | Подп. и дата | Взам. инв. №

24963-13 14 Копировал 3Ф

формат А3

Альбом 11

Ведомость рабочих чертежей основного комплекта

Лист	Наименование	Примечание
1	Общие данные (начало).	
2	Общие данные (продолжение).	
3	Индивидуальный тепловой пункт. План. Разрез 1-1.	
4	Индивидуальный тепловой пункт. Схема узла теплоснабжения.	

Ведомость ссылочных и прилагаемых документов

Обозначение	Наименование	Примечание
	Ссылочные документы	
Серия 4.903-10; Вып. 1	Детали трубопроводов.	
Серия 4.903-10; Вып. 3	Установка контрольно-измерительных приборов.	
Серия 4.903-10; Вып. 8	Грязевики.	
Серия 4.903-10; Вып. 4	Опоры неподвижные	
Серия 4.903-10; Вып. 5	Опоры скользящие.	
Серия 7.903.9-3 Вып. 0; Вып. 1. ч. 1; 2	Конструкции тепловой изоляции трубопроводов наружных и подземной прокладки водяных тепловых сетей трубопроводов и компенсаторов.	
Серия 7.903.9-2	Тепловая изоляция трубопроводов с положительными температурами	
	Прилагаемые документы	
ТС2.СО альбом 13	Спецификация оборудования.	
ТС2.ВМ альбом 14	Ведомость потребности в материалах.	

Типовой проект разработан в соответствии с действующими нормами и правилами и предусматривает мероприятия, обеспечивающие взрывную, взрывопожарную и пожарную безопасность при эксплуатации зданий.

Главный инженер проекта /Жидальский/

Общие указания

1. Теплоносителем для систем отопления и вентиляции служит горячая вода с параметрами 150-70 °С.
2. Тепловая изоляция:
   - 2.1. Трубопроводы и арматура очищаются от ржавчины и грязи и покрываются краской БТ-177 в два слоя по грунтовке ГФ-021 в один слой.
   - 2.2. Теплоизоляционный слой выполняется из полотна холстопрошивного. Толщина теплоизоляционного слоя для Ду 32; Ду 25-30 мм.
   - 2.3. Покровный слой - стеклопластик рулонный РСТ.
   - 2.4. Все горячие поверхности фланцевых соединений и другой арматуры должны быть теплоизолированы.
   - 2.5. Монтаж и пуск в эксплуатацию трубопроводов тепловых сетей необходимо выполнить согласно действующим нормам „Правилам устройства и безопасной эксплуатации трубопроводов пара и горячей воды" (1990г.) и СНиП 3.05.03-85.

Инв.№ подл. | Подп. и дата | Взам.инв.№

привязан

Инв.№

ТП 903-2-30.90 ТС2

ГИП	Жидальский		
Нач.отд.	Ульчев		
Н.контр.	Сурай		
Гл.спец.	Ширанг		
Рук.гр.	Тарасов		
Ведущ.инж.	Сурай		

Арматура ГЦ-Ду 25/13 м 3/4. Здание из сборных железобетонных конструкций.

Стадия	Лист	Листов
Р	1	4

Общие данные (начало)

ЛАТГИПРОПРОМ

Копировал: Г.Г. 24963-13 15 Формат А3

Сводная таблица максимально-часового потребления теплоты в (ккал) Вт при разных температурах наружного воздуха

№ п/п	Наименование потребителей	Всего			В том числе на: Отопление			Вентиляцию			Примечание
		−20	−30	−40	−20	−30	−40	−20	−30	−40	
1	Мазутонасосная -здание из железобетона	(57760)	(76880)	(95990)	(5490)	(7180)	(8870)	(52270)	(69700)	(87120)	—
		67180	89450	111640	6390	8350	10320	60790	81100	101321	—
2	Очистные сооружения замазученных сточных вод (ТП 902-2-410.86)	1940	2900	3880	1940	2900	3880	—	—	—	—
		2256	3373	4512	2256	3373	4512	—	—	—	—

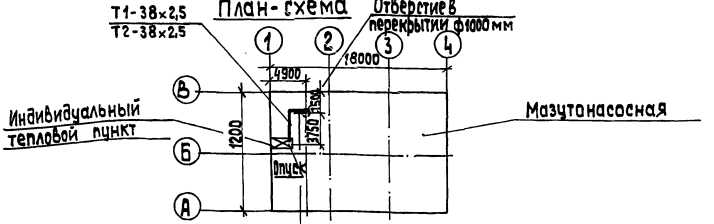

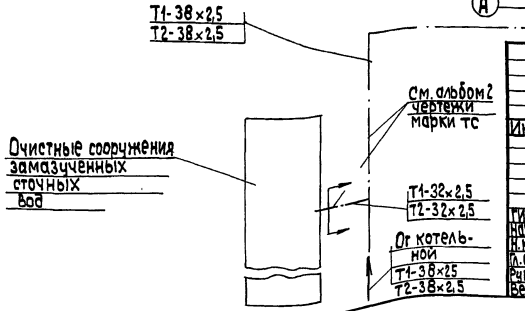

Привязан

Инв. №

ТП 903-2-30.90 ТС2

ГИП	Ниабольский		Мазутонасосная Q=13 и 32,5/13 м³/ч здание из сборных железобетонных конструкций	Стадия	Лист	Листов
Нач. отд.	Уличев			Р	2	
Н. контр.	Сурай					
Гл. спец.	Шайкас		Общие данные (продолжение)	ЛАТГИПРОПРОМ		
Рук. гр.	Тарасов					
Вед. инж.	Сурай					

Копировал 30 24963-13 16 формат А3

Согласовано

Инв. № подл. | Подп. и дата | Взам. инв. №

Альбом 11

План
М 1:50

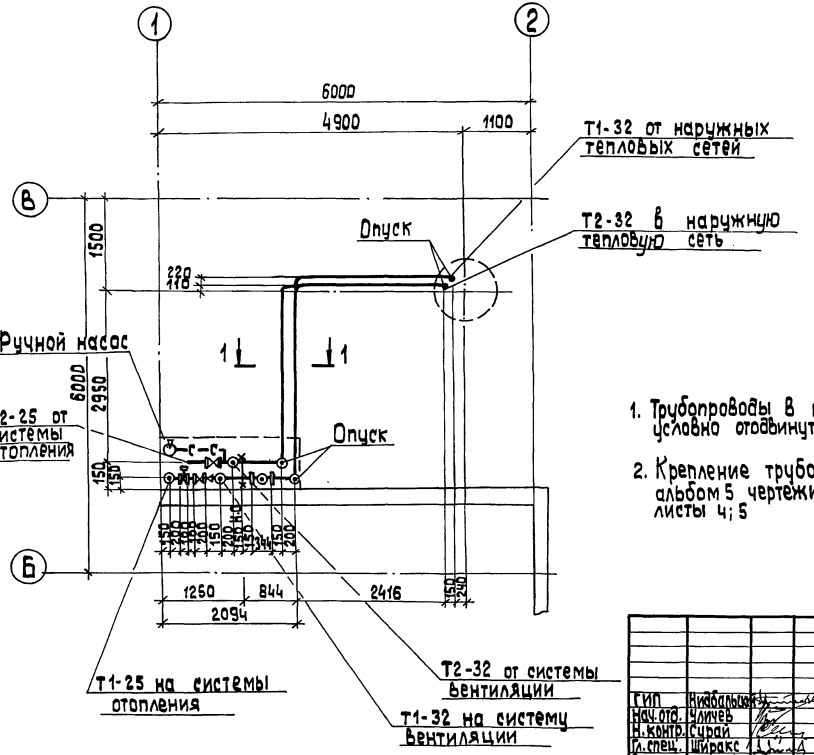

Разрез 1-1
М 1:20

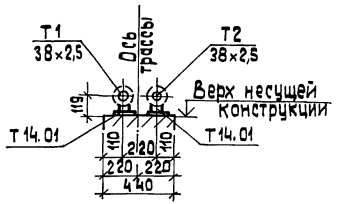

1. Трубопроводы в плане показаны условно отодвинутыми от стены.
2. Крепление трубопроводов см. альбом 5 чертежи марки КЖ листы 4; 5

Согласовано

Инв.№ подл.	Подп. и дата	Взам.инв.№
СО-1	Гуревич	
КИП	Крауле	
ТМ	Абрейя	

Привязан

Инв.№

ГИП	Нидбальский		
Нач.отд.	Уличев		
Н.контр.	Сурай		
Гл.спец.	Ширакс		
Рук.тр.	Тарасов		
Вед.инж.	Сурай		

ТП 903-2-30.90 ТС 2

Мазутонасосная Ф=13и3,25/13м³ Здание из сборных железобетонных конструкций

Стадия	Лист	Листов
Р	3	

Индивидуальный тепловой пункт. План. Разрез 1-1.

ЛАТГИПРОПРОМ

Копировал 24963-13 17 формат А3

Альбом 11

Схема узла теплоснабжения

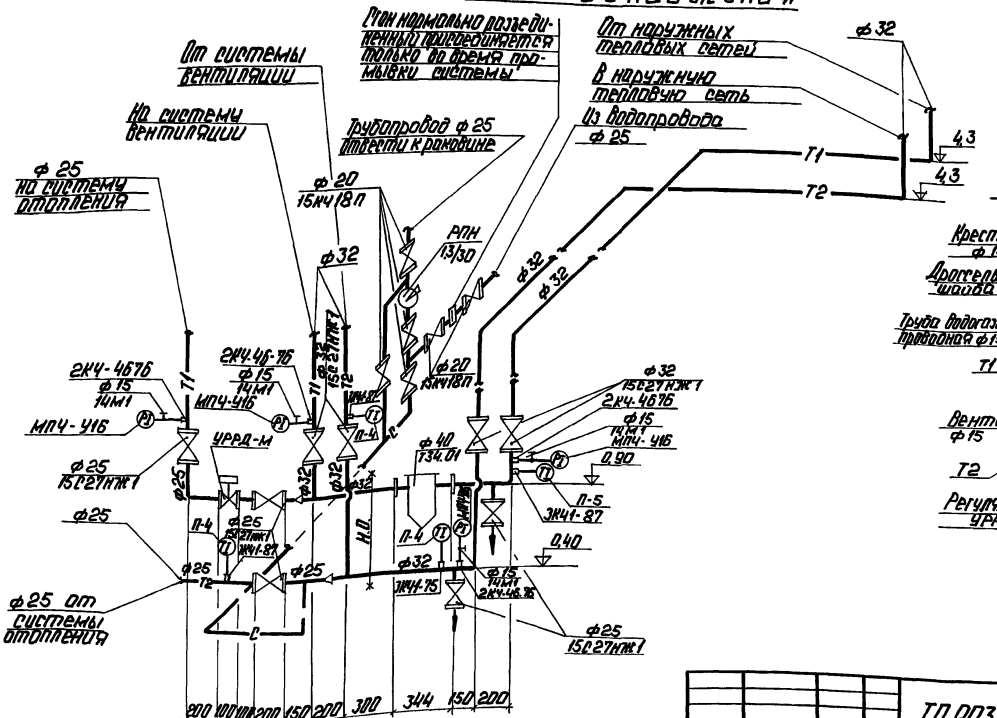

Монтажная схема регулятора расхода типа УРРД-М

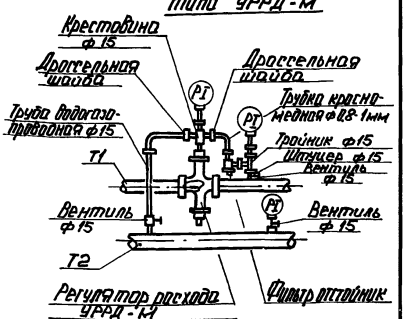

Привязан

Инв. №

ТП 903-2-30.90			ТС2
ГИП	Надольский		Мазутонасосная С-13 и 3,25 (13 м³/ч) Здание из сборных железобетонных конструкций.
Нач.отд.	Уличев		
Н.контр.	Сурай		
Гл.спец.	Ширакс		Индивидуальный тепловой пункт. Схема узла теплоснабжения.
Рук.гр.	Тарасов		
В.инж.	Сурай		

Стадия	Лист	Листов
Р	4	

ЛАТГИПРОПРОМ

Копировал: Т. 24963-13 (18) Формат А3

Инв. № подл. | Подп. и дата | Взам. инв. №

gost.e-ecolog.ru