ТИПОВОЙ ПРОЕКТ
903-2-30.90

МАЗУТОНАСОСНАЯ Q=13 И 3,25/13 м³/ч ЗДАНИЕ ИЗ СБОРНЫХ ЖЕЛЕЗОБЕТОННЫХ КОНСТРУКЦИЙ

АЛЬБОМ Б

СИ СТРОИТЕЛЬНЫЕ ИЗДЕЛИЯ

24963-06
ЦЕНА 1-82
Отпускная цена
на момент реализации
указана в счет-накладной

gost.e-ecolog.ru

АПП ЦИТП

Москва, А-445, Смольная ул., 22

Сдано в печать 11 1992 года

Заказ № 1163 Тираж 200 экз.

ТИПОВОЙ ПРОЕКТ
903-2-30.90

МАЗУТОНАСОСНАЯ Q=13 И 3,25/13 м³/ч. ЗДАНИЕ ИЗ СБОРНЫХ ЖЕЛЕЗОБЕТОННЫХ КОНСТРУКЦИЙ

АЛЬБОМ 6

СТРОИТЕЛЬНЫЕ ИЗДЕЛИЯ

Разработан
проектным институтом
„ЛАТГИПРОПРОМ"
Главный инженер института /В. Архипов/
Главный инженер проекта /Я. Нидбальский/

Утвержден ГПКНИИ „Сантехниипроект"
Протокол №22 от 1апреля 1991г.

©АПП ЦИТП, 1991

Содержание альбома

Обозначение	Наименование	Стр.
	Содержание альбома	2
КЖИ.ТУ	Технические условия	3
КЖИ.6.2	Сетка С1	3
КЖИ.01.1.1	Колонна 1К36-2М2-1	4
КЖИ.01.1.2	Колонна 1К36-2М2-2	5
КЖИ.01.1.3	Колонна 1К36-2М2-3	6
КЖИ.01.1.4	Колонна 1К36-2М2-4	7
КЖИ.01.1.5	Колонна 1К36-2М2-5	8
КЖИ.01.1.6	Колонна 1К36-2М2-6	9
КЖИ.01.1.7	Колонна 1К36-2М2-7	10
КЖИ.01.1.8	Колонна 1К36-2М2-8	11
КЖИ.01.2.1	Колонна 1КФ37-1-Н-1	12
КЖИ.01.2.2	Колонна 1КФ37-1-Н-2	13
КЖИ.02.1.1	Балка 1БСП12-3АV-Н-1	14
КЖИ.02.1.2	Балка 1БСП12-3АV-Н-2	14
КЖИ.02.1.3	Балка 1БСП12-3АV-Н-3	14
КЖИ.03.1.1	Стеновая панель ПС60.12.25-3л-36а	15
КЖИ.03.2.1	Стеновая панель ПС60.12.25-3л-37а	16
КЖИ.1.1	Столик РК4-1	17
КЖИ.1.2	Столик РК4-2	17
КЖИ.1.2.1	Насадка НФ1	18
КЖИ.3.1	Закладное изделие МН1	18
КЖИ.3.2	Закладное изделие МН2	19
КЖИ.3.3	Закладное изделие МН3	19
КЖИ.3.4	Закладное изделие МН4	20
КЖИ.3.5	Закладное изделие МН5	20
КЖИ.3.6	Закладное изделие МН6	21
КЖИ.4.1	Рама Р-1	21
КЖИ.5.1	Каркас плоский Кр1	22
КЖИ.6.1	Сетка С2	22

Альбом 6

Технические условия.

1. Бетонные и железобетонные изделия, закладные элементы и арматурные изделия выполнять в соответствии с требованиями ГОСТ 13015.3-81 и указаниями пояснительных записок соответствующих серий.
2. Марка стали металлических элементов фахверка, соединительных и монтажных элементов, опорных столиков перекрытий и стеновых панелей, при толщине проката до 25 мм, принимается: до расчетной t° наружного воздуха -30° С - ВСт3 кп2
   от -30° до -40° С - ВСт3 пс6.
   Сварка деталей выполняется электродами типа Э42, ручной или полуавтоматической сваркой.
3. Окраска поверхностей закладных деталей монтажных элементов
   А - Ц 120
   Б - Грунт ГФ 021 ГОСТ 25129-82, эмаль ПФ 115 серая ГОСТ 6465-76*; VII 4/1 ГОСТ 9.032-74* толщиной 55 мкм
4. Условия привязки
   - на листах сборных железобетонных элементов марки изделий по несущей способности даны для основного варианта - расчетной t наружного воздуха -30°С
   - нормативного значения ветрового давления для I района по СНиП 2.01.07-85
   - нормативного значения веса снегового покрова для III района.

   При привязке проекта марка изделий по несущей способности корректируется согласно спецификациям на маркировочных схемах.

ГИП	Ниддальский		ТП 903-2-30.90	КЖИ.ТУ	
Нач.отд.	Гуттеревский		Технические условия	Стадия	Масса	Масштаб
Н.конт.	Лобашов			Р		
Гл.констр.	Лобашов			Лист	Листов 1
Рук.гр.	Шульгина			ЛАТГИПРОПРОМ	
Инж.I к.	Сторожева				
Инж.	Зуева				

Инв.№ подл. | Подп. и дата | Взам.инв.№

Копировал ЗЯ формат А4

Альбом 6

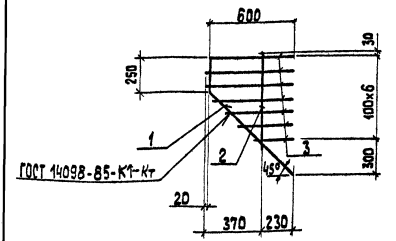

Формат	Зона	Поз.	Обозначение	Наименование	Кол.	Примечание
				Документация		
А4			ТП 903-2-30.90 КЖИ.ТУ	Технические условия		
				Детали		
				А-III-12 ГОСТ 5781-82		
Б4		1	ТП 903-2-30.90 КЖИ.6.2.1	ℓ = 1750	1	1,6 кг
				А-I-8 ГОСТ 5781-82		
Б4		2	КЖИ.6.2.2	ℓ = 700	1	0,3 кг
Б4		3	-1	ℓср = 425	6	0,16 кг

ГИП	Ниддальский		ТП 903-2-30.90	КЖИ. 6.2	
Нач.отд.	Гуттеревский		Сетка С1	Стадия	Масса	Масштаб
Н.конт.	Лобашов			Р	2,86 кг	
Гл.констр.	Лобашов			Лист	Листов 1
Рук.гр.	Шульгина			ЛАТГИПРОПРОМ	
Инж.	Альтерман				

Инв.№ подл. | Подп. и дата | Взам.инв.№

Копировал ЗЯ 24963-06 4 формат А4

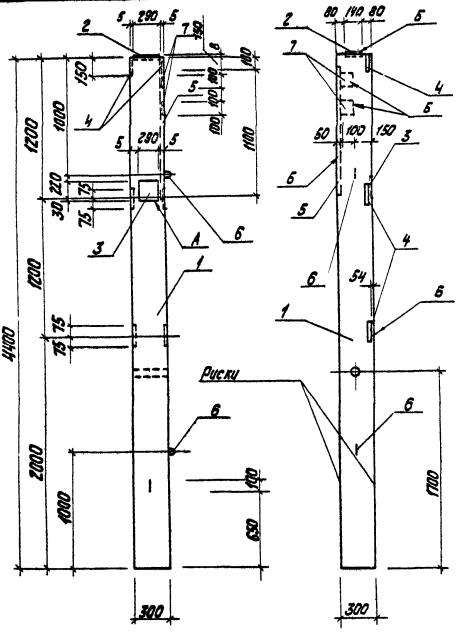

Формат	Зона	Поз.	Обозначение	Наименование	Кол.	Примечание
				Документация		
			ТП 903-2-30.90 КЖИ.ТУ	Технические условия		
				Сборочные единицы		
		1	1.423.1-3/88.01-02	Колонна 1К36-2М2-1	1	
				Закладные изделия		
		2	1.423.1-3/88.2-239	МН1	1	
		3	1.423.1-3/88.2-263	МН1-2	1	
		4	1.423.1-3/88.2-266	М1-13	3	
		5	1.400-15.81.550-03	МН552	11	п.м.
		6	1.423.1-3/88.2-285	М10-150	2	
		7	1.400-15.81.1.120-05	МН 105-6	2	

Ведомость расхода стали на дополнительные закладные изделия, кг.

Марка элемента	Закладные изделия																Всего
	Арматура класса							Прокат марки									
	AI		AIII					Вст3кп2	Вст3пс6-1			Вст3кп2					
	ГОСТ 5781-82*							ГОСТ 19903-74*				УОСТ 8509-86					
	ф6	ф10	ф8	ф12	ф14	ф22	Итого	-Б6	-Б8	-Б10	-Б14	Итого	Ш50х5 ГОСТ 8509-86	Ш63х5 ГОСТ 8509-86	Итого		
1К36-2 М2-1	0,2	0,86	0,94	2,12	2,04	1,44	7,6	1,0	0,8	5,7	4,5	12,0	4,2	4,5	8,7		28,3

Установку закладных деталей выполнить по серии 1.423.1-3/88 Вып.1

			ТП 903-2-30.90	КЖИ.01.1.1	
ГИП	Жибольский				
Нач.отд.	Гутеревский		Колонна 1К36-2М2-1	Стадия	Масса	Масштаб
Н.контр.	Шульгина			Р	1028	1:50
Гл.спец.	Лобашов			Лист	Листов 1	
Рук.гр.	Шульгина			ЛАТГИПРОПРОМ		
Инж.пр.	Кукавица					
Техник	Илютюк					

Копировал Ж.Ц.-24963-06 5 Формат А3

Альбом 6

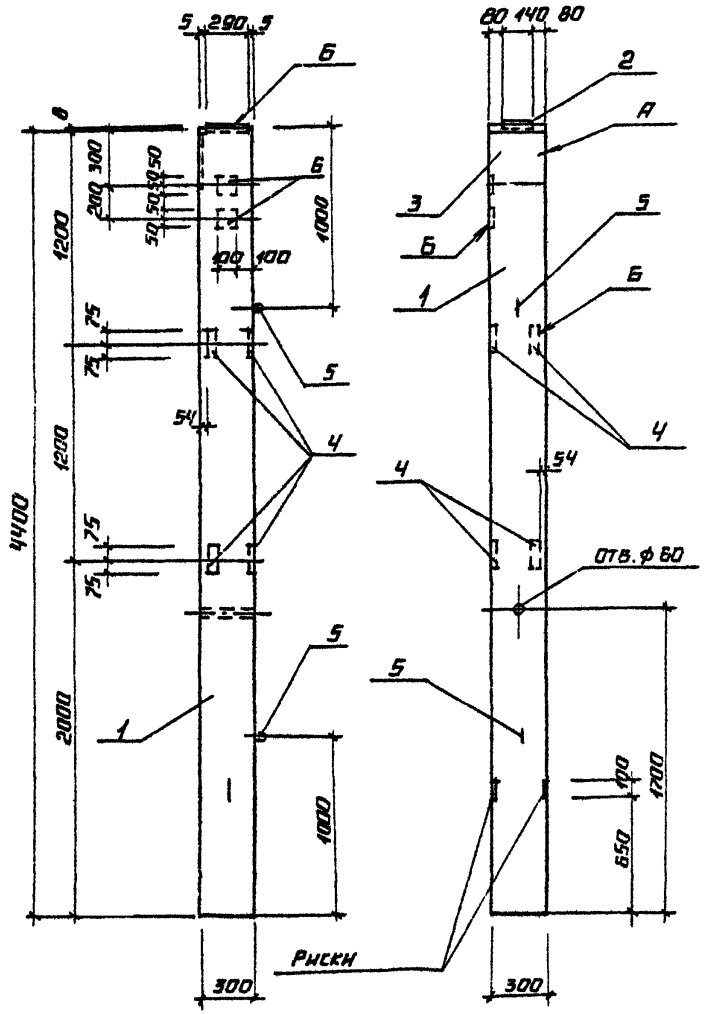

Установку закладных изделий выполнить по серии 1.423.1-3/89 вып. 1

Формат	Зона	Поз.	Обозначение	Наименование	Кол.	Примечание
				Документация		
			ТП 903-2-30.90 КЖ Н.Т.У.	Технические условия		
				Сборочные единицы		
		1	1.423.1-3/88.01-02	Колонна 1К36-2М2-2	1	
				Закладные изделия		
		2	1.423.1-3/88.2-239	МН1	1	
		3	ТП 903-2-30.90 КЖ Н.3.1	МН1	1	
		4	1.400-15.81.110-04	МН 102-3	4	
		5	1.423.1-3/88.2-285	М10-150	2	
		6	1.400-15.81.120-05	МН 105-6	2	

Ведомость расхода стали на дополнительные закладные изделия, кг

Марка элемента	Закладные изделия													Всего
	Арматура класса							Прокат марки						
	AI		AIII					Вст3кп2	Вст3пс6-I					
	ГОСТ 5781-82*							ГОСТ 19903-74*						
	Ф10		Ф8	Ф12			Итого	-Б6	-Б8	-Б14			Итого	
1К36-2М2-2	0,86		0,88	3,1			4,84	2,6	6,5	4,5			13,6	18,44

ТП 903-2-30.90		КЖ М. 01. 1. 2	
Колонна 1К36-2М2-2	Стадия: Р	Масса: 1018	Масштаб: 1:25
	Лист	Листов 1	
	ЛАТГИПРОПРОМ		

НП	Индульским	
Гл. отд.	Гуттерерская	
Контр.	Шульгина	
Н. спец.	Лобашов	
Рук. гр.	Шульгина	
Инж. Пр.	Куковица	
Техник	Шолоток	

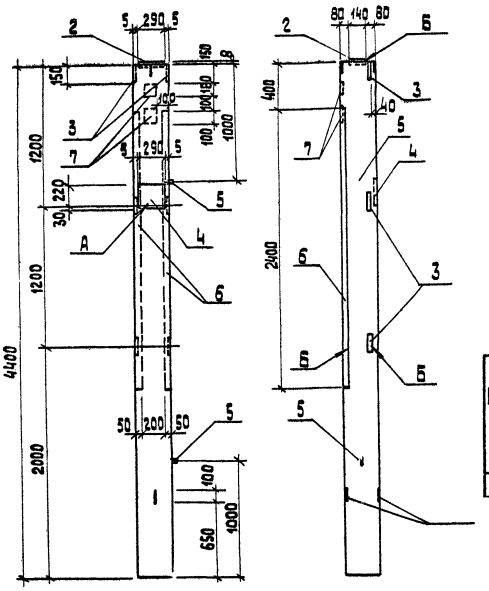

Формат	Зона	Поз.	Обозначение	Наименование	Кол.	Примечание
				Документация		
			ТП 903-2-30.90 КЖ И.ТУ	Технические условия		
				Сборочные единицы		
		1	1.423.1-3/88.01-02	Колонна 1К36-2М2-3	1	
				Закладные изделия		
		2	1.423.1-3/88.2-239	МН1	1	
		3	1.423.1-3/88.2-256	М1-13	3	
		4	1.423.1-3/88.2-263	НМ1-2	1	
		5	1.423.1-3/88.2-285	М10-150	2	
		6	1.400-15.В.1.550-03	МН 552	4,8	п.м.
		7	1.400-15.В.1 120-05	МН 105-6	2	

Ведомость расхода стали на дополнительные закладные изделия, кг

Маркаэлемента	Закладные изделия																	Всего
	Арматура класса								Прокат марки									
	А I			А III					Вст3кп2		Вст3пс6-I				Вст3 кп 2			
	ГОСТ 5781-82*								ГОСТ 19903-74*						ГОСТ 8509-86			
	ф6	ф10		ф8	ф12	ф14	ф22	Итого	-б6	-б8	-б10	-б14		Итого	L50x x50x5	L63x x63x5	Итого	
1К36-М2-3	0,2	0,9		3,26	2,12	2,04	1,44	9,96	1,0	-0,8	5,7	4,5		12	18,1	4,5	22,6	44,56

Установку закладных изделий выполнить по серии 1.423.1-3/8 Вып. 1

ГИП	Нидбальский	
Нач. отд.	Гуттерерский	
Н.контр.	Шульгина	
Гл.констр.	Лобашов	
Рук.гр.	Шульгина	
Инж. II к.	Куковица	
Техник	Шолотюк	

ТП 903-2-30.90 КЖ И. 01.1.3

Колонна 1К36-2М2-3

Стадия	Масса	Масштаб
Р	1045	1:25
Лист	Листов 1	

ЛАТГИПРОПРОМ

Копировал 24963-06 7 формат А3

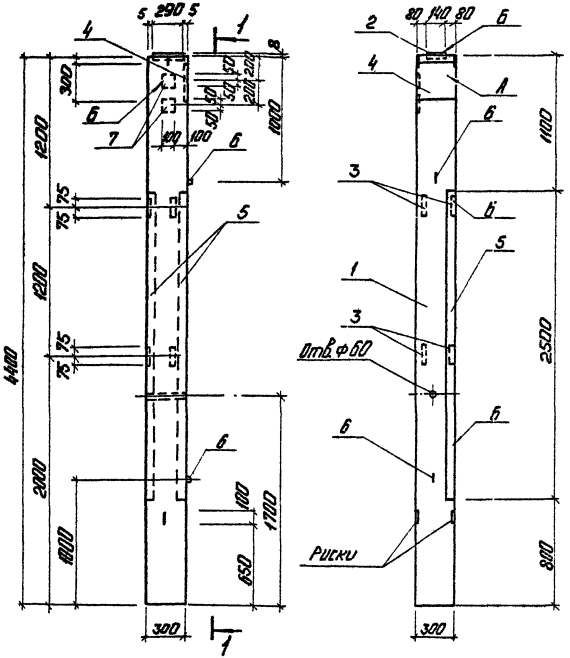

Установку закладных изделий выполнить по серии 1.423.1-3/88 Вып.1.

Позиция	Зона	Поз.	Обозначение	Наименование	Кол.	Примечание
				Документация		
			ТП 903-2-30.90 КЖИ.ТУ	Технические условия		
				Сборочные единицы		
		1	1.423.1-3/88.01-02	Колонна 1КЗБ-2М2	1	
				Закладные изделия		
		2	1.423.1-3/88.2-239	МН1	1	
		3	1.400-15 В.1 110-04	МН102-3	4	
		4	ТП 903-2-30.90 КЖИ.3.1	МН1	1	
		5	1.400-15 В.1.550-03	МН552	50	п.м.
		6	1.423.1-3/88 2-285	М10-150	2	
		7	1.400-15.81.550-03	МН105-6	2	

Ведомость расхода стали на дополнительные закладные изделия, кг

Марка элемента	Закладные изделия											Итого
	Арматура класса			Прокат марки								
	AI		AIII	Ст3кп2 Ст3пс6-1 Вст3кп2								
	ГОСТ 5781-82			ГОСТ 19903-74						ГОСТ 8509-86		
	ф10	ф8	ф12	Итого	б5	б8	б14	Итого	45Л	Итого		
1КЗБ-2М2-4	0,85	4,03	3,1	7,99	2,6	6,5	4,5	13,6	12,85	12,85		40,44

ГИП	Мягкий		ТП 903-2-30.90		КЖИ.01.1.4	
Нач.отд.	Ушаков		Колонна 1КЗБ-2М2-4	Стадия	Масса	Масштаб
Нач.сект.	Шапиро			Р	1041	1:25
Гл.спец.	Ильина			Лист	Листов 1	
Рук.гр.	Чугунов			ЛАТГИПРОПРОМ		
Инж.ВК	Кашина					
Гр.нк	Шолохов					

Репродукция ОПТ-24963-06 8 Формат А3

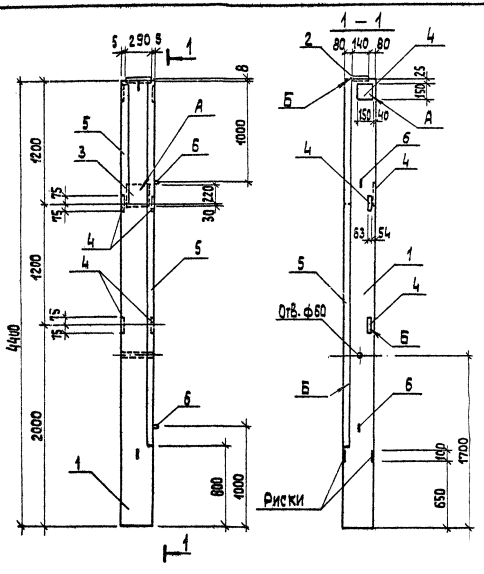

Установку закладных изделий выполнить по серии 1.423.1-3/88 вып.1

Марка	Зона	Поз.	Обозначение	Наименование	Кол.	Примечание
				Документация		
			ТП903-2-30.90 КЖИ.ТУ	Технические условия		
				Сборочные единицы		
		1	1.423.1-3/88.01-02	Колонна 1К36-2М2-5		
				Закладные изделия		
		2	1.423.1-3/88.2-239	МН1	1	
		3	1.423.1-3/88.2-263	НМ1-2	1	
		4	1.423.1-3/88.2-256	М1-13	3	
		5	1.400-15. 8.1. 550-03	МН 552	4,8	п.м
		6	1.423.1-3/88.2-285	М10-150	2	

Ведомость расхода стали на дополнительные закладные изделия, кг

Марка элемента	Изделия закладные												Общий расход
	Арматура класса							Прокат марки					
	А I		А III					Вст3 кп2		Вст3 пс6-I			
	ГОСТ 5781-82*							ГОСТ 8509-86		ГОСТ 19903-74*			
	ф6	ф10	ф8	ф12	ф14	ф22	Итого	L50×50×5	L63×63×5	-б10	-б14	Итого	
1К36-2М2-5	0,2	0,86	3,02	2,12	2,04	1,44	9,68	18,1	4,5	5,7	4,5	32,8	42,48

ГИП	Нидбальский		
Нач.отд.	Гуттерерский		
Н.контр.	Шульгина		
Гл.спец.	Лобашов		
Рук.гр.	Шульгина		
Инж.II к.	Куковица		
Техник	Шолотюк		

ТП903-2-30.90 КЖИ. 01.1.5

Колонна 1К36-2М2-5

Стадия	Масса	Масштаб
Р	10,43 кг	1:50
Лист	Листов 1	

ЛАТГИПРОПРОМ

Копировал 24963-06 9 формат А3

Альбом 6

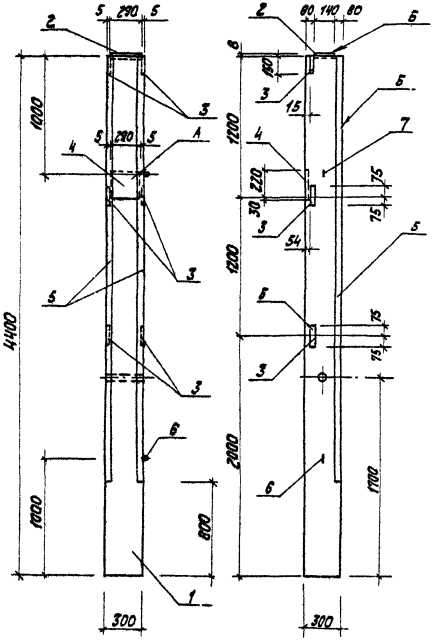

Формат	Зона	Поз.	Обозначение	Наименование	Кол.	Примечание
				Документация		
			ТП903-2-30.90 КЖ И.ТУ	Технические условия		
				Сборочные единицы		
		1	1.423.1-3/88.01-02	Колонна 1К36-2 М2-2-6	1	
				Закладные изделия		
		2	1.423.1-3/88.2-239	МН1	1	
		3	1.423.1-3/88.2-256	М1-13	3	
		4	1.423.1-3/88.2-263	НМ1-2	1	
		5	1.400-15.В.1.550-03	МН 552	7,2	п.м.
		6	1.423.1-3/88.2-285	М10-150	2	

Ведомость расхода стали на дополнительные закладные изделия, кг

Марка элемента	Изделия закладные												Общий расход
	Арматура класса							Прокат марки					
	А I		А III					Вст3кп2		Вст3пс6-I			
	ГОСТ 5781-82*							ГОСТ 8509-85		ГОСТ 19903-74			
	Ф6	Ф10	Ф8	Ф12	Ф14	Ф22	Итого	L 50×50×5	L 63×63×5	-6 10	-6 14	Итого	
1К36-2М2-2-6	0,2	0,86	4,54	2,12	2,04	1,44	11,2	27,14	4,5	5,7	4,5	41,84	53,04

Установку закладных изделий выполнить по серии 1.423.1-3/88 вып.1

ГИП	Надольский		
Нач.отд.	Гуттерерский		
Н.контр.	Шульгина		
Гл.конст.	Лабашов		
Рук.гр.	Шульгина		
Инж.II к.	Куковица		
Техник	Шолотюк		

ТП 903-2-30.90 КЖИ. 01.1.6

Колонна 1К36-2М2-2-6

Стадия	Масса	Масштаб
Р	1053	1:25
Лист	Листов 1	

ЛАТГИПРОПРОМ

Копировал Ж 24963-06 10 Формат А3

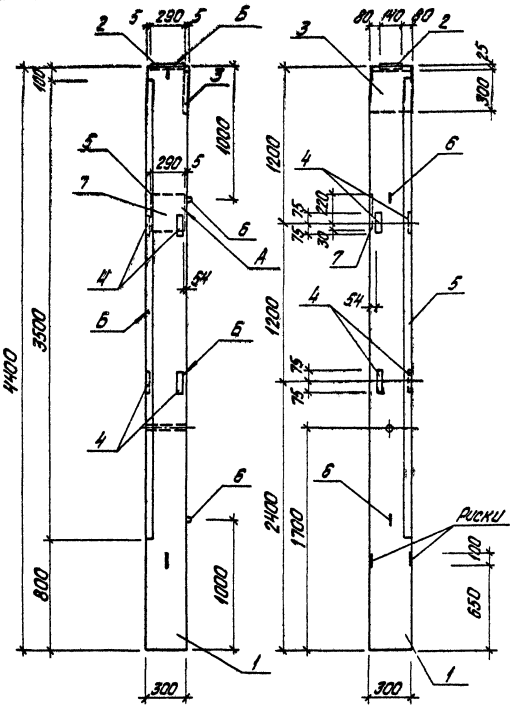

Установка закладных изделий выполнить по серии 1.423.1-3/88 вып. 1.

Формат	Зона	Поз.	Обозначение	Наименование	Кол.	Примечание
				Документация		
			ТП903-2-30.90 КЖИ.ТУ	Технические условия		
				Сборочные единицы		
		1	1.423.1-3/88.01-02	Колонна 1К36-2М2	1	
				Закладные изделия		
		2	1.423.1-3/88.2-239	МН1	1	
		3	ТП903-2-30.90 КЖИ.3.1	МН1	1	
		4	1.400-15.8.1.110-04	МН102-3	4	
		5	1.423.1-3/88.550-03	МН552	3,5	п.м.
		6	1.423.1-3/88.2-285	М10-150	2	
		7	1.423.1-3/88.2-263	НМ1-2	1	

Ведомость расхода стали на дополнительные закладные изделия, кг

Марка элемента	Закладные изделия															Всего
	Арматура класса							Прокат марки								
	AI		AIII					ВСт3кп2		ВСт3пс6-I			ВСт3кп2			
	ГОСТ 5781-82*							ГОСТ 19903-74*					ГОСТ 8509-86			
	ф6	ф10	ф8	ф12	ф14	ф22	Итого	-б6	-б8	-б10	-б14	Итого	150х50х5		Итого	
1К36-2М2-7	0,2	0,86	2,85	3,1	2,04	1,44	10,49	1,6	5,7	5,7	4,5	17,5	13,2		13,2	41,19

				ТП 903-2-30.90 КЖИ.01.1.3			
ГИП	Нидбальский			Колонна 1К36-2М2-7	Стадия	Масса	Масштаб
Нач.отд.	Гуттерерсон				Р	1042	1:25
Н.контр.	Шульгина				Лист	Листов 1	
Гл.спец.	Лобашов				ЛАТГИПРОПРОМ		
Рук.гр.	Шульгина						
Инж.II к.	Куховица						
Техник	Шолотюк						

Копировал Дубкова 24963-06 11 формат А3

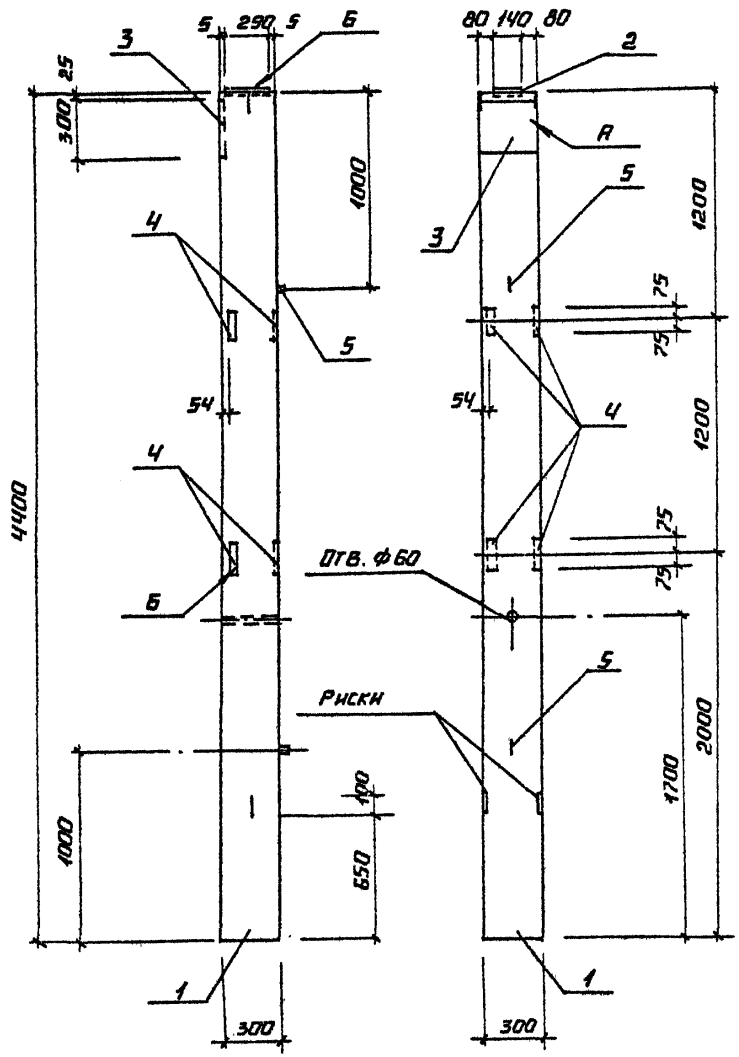

Установку закладных изделий выполнить по серии 1.423.1-3/88 вып. 1

Формат	Зона	Поз.	Обозначение	Наименование	Кол.	Примечание
				Документация		
			ТП 903-2-30.90 КЖ И.ТУ	Технические условия		
				Сборочные единицы		
		1	1.423.1-3/88.01-02	Колонна 1К36-2М2-8	1	
				Закладные изделия		
		2	1.423.1-3/88.2-239	МН1	1	
		3	ТП903-2-30.90 КЖ И.3.1	МН1	1	
		4	1.400-15.8.1.110-04	МН 102-3	4	
		5	1.423.1-3/88.2-285	М10-150	2	

Ведомость расхода стали на дополнительные закладные изделия, кг

Марка элемента	Закладные изделия													Всего
	Арматура класса							Прокат марки						
	AI			AIII				Вст3кп2		Вст3пс6-I				
	ГОСТ 5781-82*							ГОСТ 19903-74*						
	ф10		итого	ф8	ф12		итого	-δ6	-δ8	-δ14			итого	
К36-2М2-8	0,86		0,86	0,64	3,1		3,74	1,6	5,7	4,5			11,8	16,4

ГИП	Нидбальский		
Нач. отд.	Гуттеревский		
Н. контр.	Шульгина		
Л. спец.	Лобешов		
Рук. гр.	Шульгина		
Инж. II к.	Куковица		
Техник	Шолотюк		

ТП 903-2-30.90 КЖ И.01.1.8

Колонна 1К36-2М2-8

Стадия	Масса	Масштаб
Р	1016	1:25
Лист	Листов	

ЛАТГИПРОПРОМ

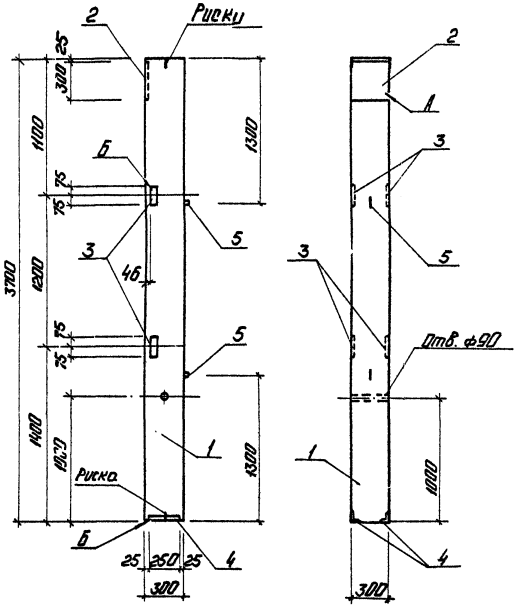

Формат	Зона	Поз.	Обозначение	Наименование	Кол.	Примечание
				Документация		
			ТП 903-2-30.90 КЖИ.ТУ	Технические условия		
				Сборочные единицы		
		1	1.427.1-3.0-01	Колонна 1КФ37-1-Н-1	1	
				Закладные изделия		
		2	1.427.1-3.2/87-119	МН1	1	
		3	1.42.7.1-3.2/87-133	МН28	2	
		4	1.427.1-3.2/87-125	МН7	1	
		5	1.400-9 В.1	УП2-2	2	

Ведомость расхода стали на дополнительные закладные изделия, кг

Марка элемента	Закладные изделия													Всего
	Арматура класса							Прокат марки						
	А I			А III				Вст3 кп2						
	ГОСТ 5781-82							ГОСТ 8509-86			ГОСТ 19903-74			
	ф10		Итого	ф10	ф12		Итого	63×63×5	50×50×6	Итого	38		Итого	
1КФ37-1-Н-1-9	1,18		1,18	3,2	0,48		3,68	2,88	4,2	7,08	5,7		5,7	17,64

Установку закладных изделий выполнить по серии 1.427.1-3 1/87

ГИП	Кузовлев		
Кий.отд.	Петровский		
Н.контр.	Шульгина		
Гл.спец.	Лобанов		
Рук.гр.	Лукьянова		
Инженер	Куковица		
Техник	Шпотюк		

ТП 903-2-30.90 КЖИ.01.2.1

Колонна 1КФ37-1-Н-1

Стадия	Масса	Масштаб
Р	818	

Лист | Листов 1

ЛАТГИПРОПРОМ

Копировал: Г.Д 24963-06 13 Формат А3

Альбом 6

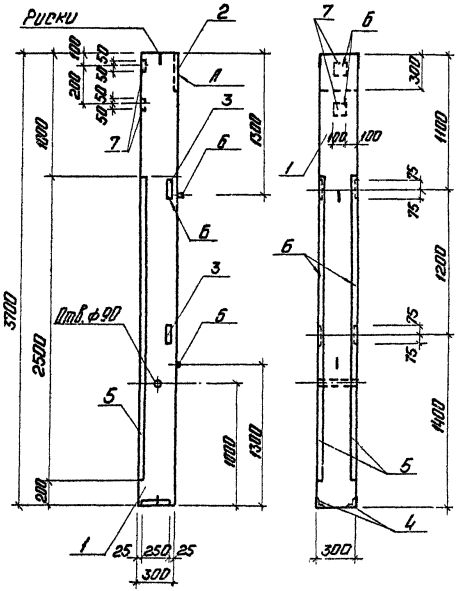

Позиция	Обозначение	Наименование	Кол.	Примечание
		Документация		
	ТП 903-2-30.90 КЖ И.ТУ	Технические условия		
		Сборочные единицы		
1	1.427.1-3.0-01	Колонна 1КФ37-1-Н-1	1	
		Закладные изделия		
2	1.427.1-3.2/87-119	МН1	1	
3	1.427.1-3.2/87-133	МН28	2	
4	1.427.1-3.2/87-125	МН7	1	
5	1.400-15.В.1.550-03	МН552	5,0	п.м
6	1.400-9 В.1	УП2-2	2	
7	1.400-15.В.1.550-03	МН105-6	2	

Ведомость расхода стали на дополнительные закладные изделия, кг

Марка элемента	Закладные изделия											Всего
	Арматура класса					Прокат марки						
	AI		AIII			Вст3кп2						
	ГОСТ 5781-82					ГОСТ 19903-74		ГОСТ 8509-86				
	ф10	ф8	ф10	ф12	Итого	-5,0	-8,0	Итого	150×90×5	63×5	90×40×6	Итого	
1КФ37-1-Н-1-10	1,18	3,39	3,2	7,48	8,25	1,0	6,5	7,5	18,84	2,88	4,2	25,93	41,68

Установку закладных изделий выполнить по серии 1.427.1-3.1/87

ГИП	Ш. Эрлихман		
Нач.отд.	Устименко		
Н.контр.	Шабунина		
Гл.конс.	Мартынов		
Рук.гр.	Шабунина		
Инж.т.к.	Кукс.лина		
Техник	Шолохан		

ТП 903-2-30.90 КЖ И.01.2.2

Колонна 1КФ37-1-Н-2

Стадия	Масса	Масштаб
Р	842	1:25
Лист	Листов 1	

ЛАТГИПРОПРОМ

Копировал: 24963-06 14 Формат А3

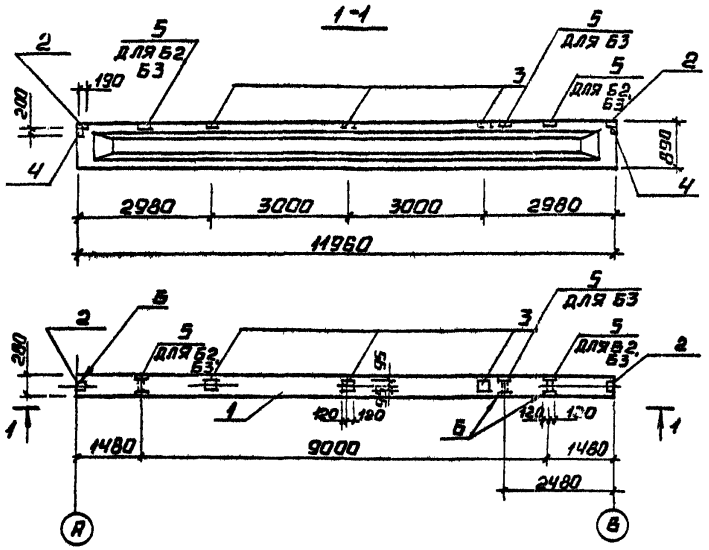

Обозначение	Наименование	Масса, кг
ТП 903-2-30.90 КЖ.КЖ.02.1	1БСП12-3АIV-Н-1	4500
-1.2	1БСП12-3АIV-Н-2	4500
-1.3	1БСП12-3АIV-Н-3	4500

Формат	Зона	Поз.	Обозначение	Наименование	Кол. на испол. 1.1	1.2	1.3	Примечание
				Документация				
			ТП 903-2-30.90 КЖ.ТУ	Технические условия				
				Сборочные единицы				
А3		1	1.462.1-1/88 вып.1	Балка 1БСП12-3АIV-Н	1	1	1	
				Детали				
ДЧ		2	1.400-6/76	Изделие закладное МЧ-1	2	2	2	
ДЧ		3	1.400-6/76	МЧ-3	3	3	3	
ДЧ		4	1.400-6/76	МЧ-10-3	2	2	2	
А3		5	1.462.1-1/88.2	МН3	—	2	3	

Ведомость расхода дополнительной стали на один элемент, кг

Марка элемента	Изделия закладные: Арматура класса AIII ГОСТ 5781-82* Ø8	Ø10	итого	Прокат марки Ст3кп2 ГОСТ 19903-74* δ=6		ГОСТ 8510-86 ∠80×7		∠110×70×8		Всего	Общий расход
1БСП12-3АIV-Н-1	1,75	0,6	2,35	8,9		3,4		—		12,3	14,65
1БСП12-3АIV-Н-2	2,55	1,24	3,79	0,9		3,4		5,2		17,5	21,29
1БСП12-3АIV-Н-3	2,95	1,56	4,51	8,9		3,4		7,8		20,1	24,61

1. Установку закладных деталей выполнить по документу 1.462.1-1/88.1

ГИП	Нидельский		ТП 903-2-30.90 КЖ.КЖ.-02.1.1; -02.1.2; -02.1.3
Нач. ОТП	Гутерерский		
Н. контр.	Шульгина		Балка 1БСП12-3АIV-Н-1, 1БСП12-3АIV-Н-2, 1БСП12-3АIV-Н-3
Гл. конст.	Лобашов		Стадия: Р; Масса: 4500; Масштаб:
Рук. гр.	Шульгина		Лист; Листов 1
Инж. 1	Сторожева		ЛАТГИПРОПРОМ
Инж.	Зуева		

Альбом Б

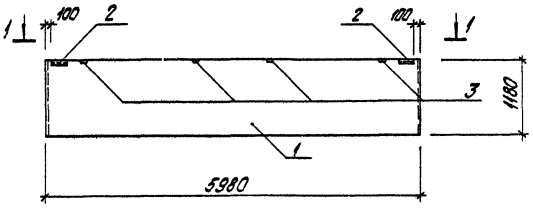

1-1

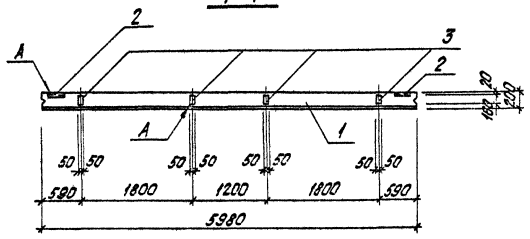

Формат	Зона	Поз.	Обозначение	Наименование	Кол.	Примечание
				Документация		
			ТП903-2-30.90 КЖИ.ТУ	Технические условия		
				Сборочные единицы		
		1	1.030.1-1. 1-1. 05-03	ПС60.12.2,5-3Л-36	1	
				Закладные изделия		
		2	1.030.1-1, 1-3. 30-01	М2	2	2,14 кг
		3	1.030.1-1. 1-3.36	М9	4	1,38 кг

Ведомость расхода стали на дополнительные закладные изделия, кг

Марка элемента	Закладные изделия										Всего
	Арматура класса			Прокат марки							
	АIII			ВСт3кп2							
	ГОСТ 5781-82*			ГОСТ 19903-74 *				ГОСТ 8509-86			
	ф10		Итого	-б6	-б8		Итого	Д63х63х6		Итого	
ПС60.12.2,5-3Л-36а	4,98		4,98	1,12	4,0		5,12	2,74		2,74	9,78

Установку закладных изделий выполнить по серии 1.030.1-1 вып. 0-3.

ГИП	Ниддальский		
Нач. отд.	Гуттерерский		
Н. контр.	Шульгина		
Гл. спец.	Лобашов		
Рук. гр.	Шульгина		
Инж. II к.	Куковица		
Техник	Шелотюк		

ТП 903-2-30.90 КЖИ.03.1.1

Стеновая панель ПС60.12.2,5-3Л-36а

Стадия	Масса	Масштаб
Р	2320	1:50

Лист | Листов 1

ЛАТГИПРОПРОМ

копировал Дутова 24963-06 16 формат А3

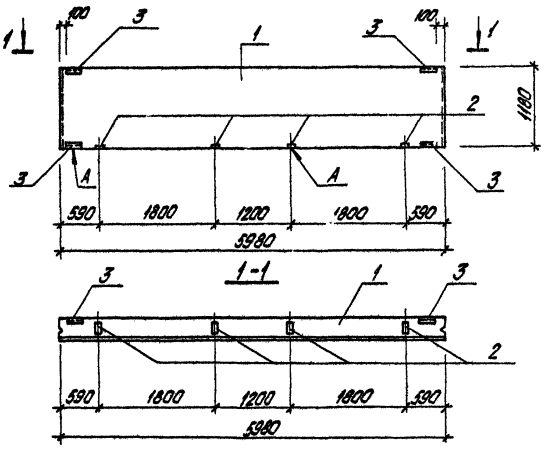

Формат	Зона	Поз.	Обозначение	Наименование	Кол.	Примечание
				Документация		
			ТП903-2-30.90 КЖИ.ТУ	Технические условия		
				Сборочные единицы		
		1	1.030.1-1.1-1.05-03	ПС60.12.2,5-2Л-37	1	
				Закладные изделия		
		2	1.030.1-1.1-3.36	М9	4	1,38 кг
		3	1.030.1-1.1-3.30-01	М2	4	2,14 кг

Ведомость расхода стали на дополнительные закладные изделия

Марка элемента	Закладные изделия											Всего
	Арматура класса			Прокат марки								
	А III			ВСт3 кп 2								
	ГОСТ 5781-82*			ГОСТ 19903-74*				ГОСТ 8509-86				
	ф10		Итого	-6	-8		Итого	L63x x63x6			Итого	
ПС60.12.2,5-2Л-37а	2,32		2,32	2,24	4,0		6,24	5,5			5,5	14,06

Установку закладных изделий выполнить по серии 1.030.1-1 Вып. 0-3.

				ТП 903-2-30.90 КЖИ.03.2.1			
ГИП	Нидбальский			Стеновая панель ПС60.12.2,5-2Л-37а	Стадия	Масса	Масштаб
Нач.отд.	Гуттерерский				Р	2324	1:50
Н.контр.	Шульгина				Лист	Листов 1	
Гл.спец.	Лобашов				ЛАТГИПРОПРОМ		
Рук.гр.	Шульгина						
Инж.II к.	Куковица						
Техник	Шолотюк						

копировал Дубова 24963-06 17 формат А3

Альбом 6

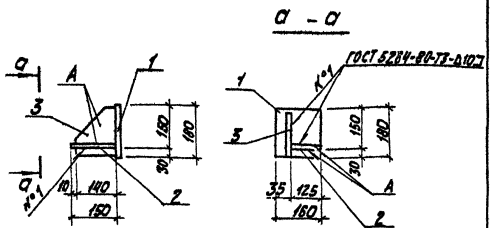

Формат	Зона	Поз.	Обозначение	Наименование	Кол.	Примечание
				Документация		
А4			ТП 903-2-30.90 - КЖИ.ТУ	Технические условия		
				Детали		
Б4		1	ТП 903-2-30.90 - КЖИ.1.1.1	Лист 12 ГОСТ 19903-74* / 8 Ст3 пс6-1-ГОСТ 14637-79	1	2,71 кг
Б4		2	- КЖИ.1.1.2	Лист 14 ГОСТ 19903-74* / 8 Ст3 пс6-1-ГОСТ 14637-79	1	2,06 кг
Б4		3	- КЖИ.1.1.3	Лист 10 ГОСТ 19903-74* / 8 Ст3 пс6-1-ГОСТ 14637-79	1	1,87 кг

ГИП	Нидбальский		
Нач.отд.	Гуттеревский		
Н.контр.	Шульгина		
Гл.конст.	Лобашов		
Рук.гр.	Шульгина		
Инж.II к.	Куковица		
Техник	Шолотюк		

ТП 903-2-30.90 КЖИ.1.1

Столик РК4-81

Стадия	Масса	Масштаб
Р	6,64 кг	

Лист Листов 1

ЛАТГИПРОПРОМ

Копировал Формат А4

Альбом 6

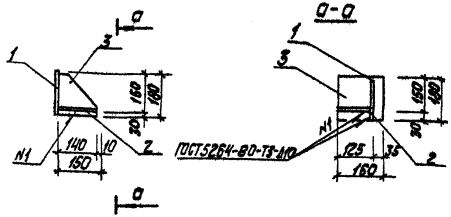

Формат	Зона	Поз.	Обозначение	Наименование	Кол.	Примечание
				Документация		
			ТП 903-2-30.90 КЖИ.ТУ	Технические условия		
				Детали		
		1	ТП 903-2-30.90 КЖИ.1.2.1	Лист 12 ГОСТ 19903-74* / 8 Ст3 пс6-1-ГОСТ 14637-79	1	2,71 кг
		2	КЖИ.1.2.2	Лист 14 ГОСТ 19903-74* / 8 Ст3 пс6-1-ГОСТ 14637-79	1	2,06 кг
		3	КЖИ.1.2.3	Лист 10 ГОСТ 19903-74* / 8 Ст3 пс6-1-ГОСТ 14637-79	1	1,87 кг

ГИП	Нидбальский		
Нач.отд.	Гуттеревский		
Н.контр.	Шульгина		
Гл.спец.	Лобашов		
Рук.гр.	Шульгина		
Инж.II к.	Куковица		
Техник	Шолотюк		

ТП 903-2-30.90 КЖИ.1.2

Столик РК 4-2

Стадия	Масса	Масштаб
Р	6,64 кг	1:10

Лист Листов

ЛАТГИПРОПРОМ

Инв. № подл. | Подпись и дата | Взам. инв. №

Копировал 24963-06 18 Формат А4

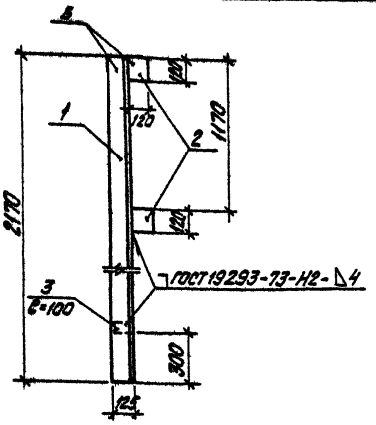

Формат	Зона	Поз.	Обозначение	Наименование	Кол.	Примечание
				Документация		
А4			ТП903-2-30.90 КЖИ.ТУ	Технические условия		
				Детали		
Б4		1	КЖИ.2.1.1	Уголок 125х125х9 ГОСТ 8509-86 / ВСт3 пс6-1-ТУ 14-1-3023-80	1	37,5 кг
Б4		2	КЖИ.2.2.2	Лист 8-ГОСТ 19903-74* / ВСт3 кп2-ГОСТ 535-88	2	0,9 кг
Б4		3	КЖИ.2.2.3	Уголок 63х63х5-ГОСТ 8509-86 / ВСт3 кп2-ГОСТ 535-88	1	0,48 кг

ГИП	Ходбальский		
Нач. отд.	Гутлеревский		
Н. контр.	Шульгина		
Гл. конст.	Лобашов		
Рук. гр.	Шульгина		
Инж.	Сторожева		

ТП903-2-30.90 КЖИ.2.1

Насадка НФ-1

Стадия	Масса	Масштаб
Р	39,78	1:20

Лист | Листов 1

ЛАТГИПРОПРОМ

копировал Дубкова

формат А4

Альбом 6

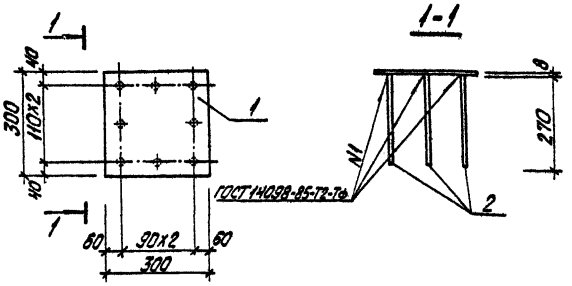

Формат	Зона	Поз.	Обозначение	Наименование	Кол.	Примечание
				Документация		
			ТП903-2-30.90 КЖИ.ТУ	Технические условия		
				Сборочные единицы		
		1	КЖИ3.1.1	Лист 8-ГОСТ 19903-74* / ВСт3 кп2-ГОСТ 535-88	0,09	м²
		2	КЖИ3.1.2	А-III-12-ГОСТ 5781-82*		
				ℓ=270	8	0,24 кг

ГИП	Ходбальский		
Нач. отд.	Гутлеревский		
Н. контр.	Шульгина		
Гл. конст.	Лобашов		
Рук. гр.	Шульгина		
Инж. II к.	Куковица		
Техник	Шолотюк		

ТП903-2-30.90 КЖИ.3.1

Закладное изделие МН1

Стадия	Масса	Масштаб
Р	7,6	1:10

Лист | Листов 1

ЛАТГИПРОПРОМ

Взам. инв. №

Подпись и дата

Инв. № подл.

копировал Дубкова 24963-06 19 формат А4

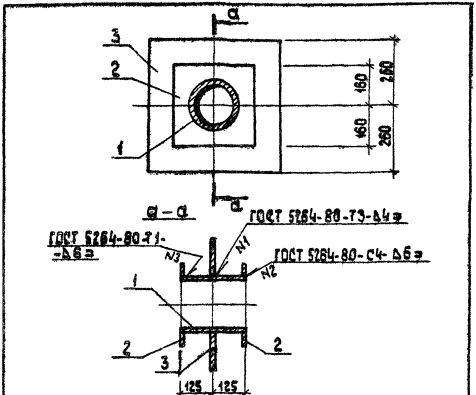

Формат	Зона	Поз.	Обозначение	Наименование	Кол.	Примечание
				Документация		
А4			ТП 903-2-30.90 КЖИ.ТУ	Технические условия		
Б4		1	ТП 903-2-30.90. КЖИ. 3.2.1	Труба 219х6 ГОСТ 10706-76 Р=250 кг Δ=3,5 Б=2 ГОСТ 10705-80 10Х2ГСНД-32 ГОСТ 19281-73	1	7,9 кг
Б4		2	КЖИ. 3.2.2	Лист 8Х2ГСНД-2-ГТ ТУ 14-1-3023-80	2	8,04 кг
Б4		3	—1	Лист 10Х2ГСНД-2-ГТ ТУ 14-1-3023-80	1	21,2 кг

ГИП	Нибольский		
Нач.отд.	Гуттерварк		
Н.контр.	Абдашов		
Гл.конс.	Абдашов		
Рук.гр.	Шульгина		
Инж.	Альтерман		

ТП 903-2-30.90 КЖИ. 3.2

Изделие закладное МН2

Стадия	Масса	Масштаб
Р	45,18 кг	
Лист	Листов 1	

ЛАТГИПРОПРОМ

Копировал 38 Формат А4

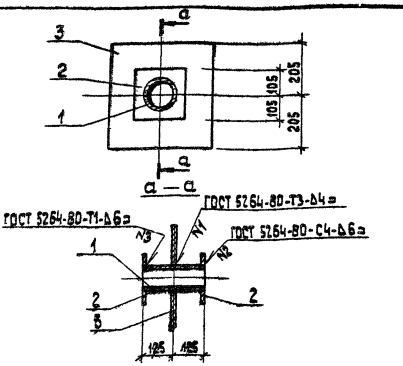

Формат	Зона	Поз.	Обозначение	Наименование	Кол.	Примечание
				Документация		
А4			ТП 903-2-30.90 КЖИ.ТУ	Технические условия		
Б4		1	ТП 903-2-30.90 КЖИ. 3.3.1	Труба 114х4 ГОСТ 10706-76 Р=250 кг Δ=3,5 Б=2 ГОСТ 10705-80 10Х2ГСНД-32 ГОСТ 19281-73	1	2,74 кг
Б4		2	КЖИ. 3.3.2	Лист 8Х2ГСНД-2-ГТ ТУ 14-1-3023-80	2	3,5 кг
Б4		3	—1	Лист 10Х2ГСНД-2-ГТ ТУ 14-1-3023-80	1	13,2 кг

ГИП	Нибольский		
Нач.отд.	Гуттерварк		
Н.контр.	Абдашов		
Гл.конс.	Абдашов		
Рук.гр.	Шульгина		
Инж.	Альтерман		

ТП 903-2-30.90 КЖИ. 3.3

Изделие закладное МН3

Стадия	Масса	Масштаб
Р	22,91 кг	
Лист	Листов 1	

ЛАТГИПРОПРОМ

Копировал 38 24963-06 20 Формат А4

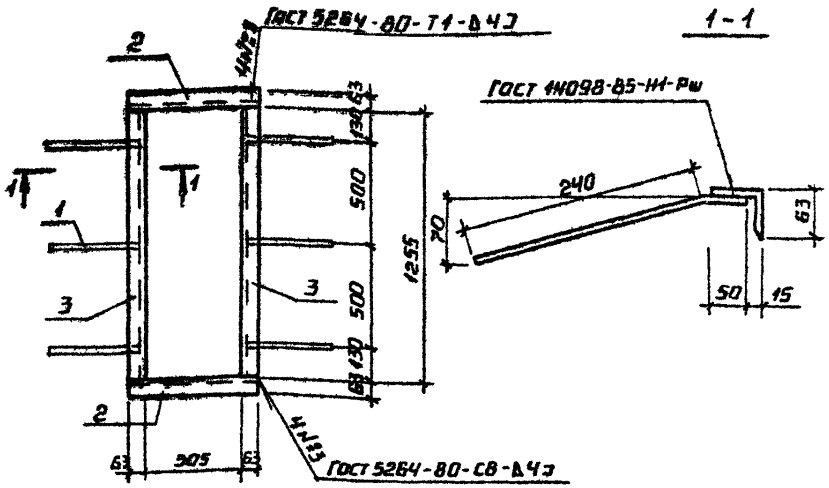

Форм.	Зона	Поз.	Обозначение	Наименование	Кол.	Примеч.
				Документация		
Ч			ТП 903-2-30.90 КЖ с.н.ту	Технические условия		
				Детали		
Б		1	ТП 903-2-30.90 КЖ с.н.3.4.1	ФВ А III Гост 5781-82 ℓ=290	6	0.115 кг
БЧ		2	ТП 903-2-30.90 КЖ с.н.3.4.2	Уголок 63×63×5-Б-Гост 8509-86* / Ст3кп2-Гост 535-88 ℓ=631	2	3.04 кг
			-01	Уголок 63×63×5-Б-Гост 8509-86* / Ст3кп2-Гост 535-88 ℓ=1255	2	6.04 кг

		ТП 903-2-30.90	КЖ с.н. 3.4
ГИП	Нидбальский	Заглавное изделие МН4	Стадия: Р; Масса: 18,85 кг; Масштаб:
Нач. от.д.	Гуттерерский		Лист; Листов 1
Н.контр.	Лобашов		ЛАТГИПРОПРОМ
Гл.конст.	Лобашов		
Нач.гр.	Шульгина		
Арх.	Каменев		

Копировал Формат А4

Альбом 6

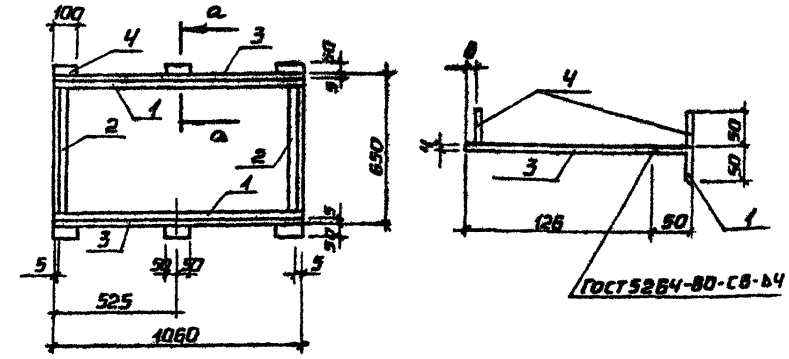

Форм.	Зона	Поз.	Обозначение	Наименование	Кол.	Примечание
				Документация		
ДЧ			ТП 903-2-30.90 КЖ с.н.ТУ	Технические условия		
				Детали		
БЧ		1	ТП 903-2-30.90 КЖ с.н.3.5.1	Уголок 50×50×5-Б-Гост 8509-86* / Ст3кп2-Гост 535-88 ℓ=1050	2	3,77 кг
Б		2	-01	Уголок 50×50×5-Б-Гост 8509-86* / Ст3кп2-Гост 535-88 ℓ=578	2	1,99 кг
БЧ		3	ТП 903-2-30.90 КЖ с.н.3.5.2	Лист 4.0 Гост 19903-74* ℓ=1050 / Ст3кп2-Гост 535-88	2	0,398 кг
		4	-01	Лист 4.0 Гост 19903-74* ℓ=50 / Ст3кп2-Гост 535-88	12	0,157 кг

Взам. инв. № | Подпись и дата | Инв. № подл.

		ТП 903-2-30.90	КЖ с.н. 3.5.
ГИП	Нидбальский	Заглавное изделие МН5	Стадия: Р; Масса: 19,78 кг; Масштаб:
Нач. от.д.	Гуттерерский		Лист; Листов 1
Н.контр.	Лобашов		ЛАТГИПРОПРОМ
Гл.конст.	Лобашов		
Нач.гр.	Шульгина		
Арх.	Каменев		

Копировал Формат А4

Альбом а

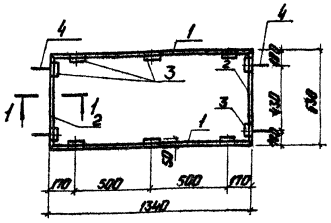

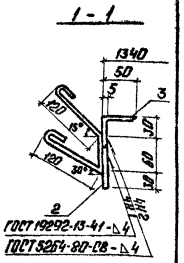

Формат	Зона	Поз.	Обозначение	Наименование	Кол.	Прим.
				Документация		
А4			ТП 903-2-30.90 КЖ.И.ТУ	Технические условия		
				Детали		
Б4		1	ТП 903-2-30.90 КЖ.И.3.6.1-	Лист $\frac{\text{БО ГОСТ 19903-74* Р=1340}}{\text{СТ3 КП2 ГОСТ 535-88}}$	2	4,67 кг
Б4		2	-01	Лист $\frac{\text{БО ГОСТ 19903-74* Р=630}}{\text{СТ3 КП2 ГОСТ 535-88}}$	2	2,16 кг
Б4		3	ТП 903-2-30.90 КЖ.И.3.6.2	Уголок $\frac{\text{50×50×5-6 ГОСТ 8509-88* Р=100}}{\text{СТ3 КП2 ГОСТ 535-83}}$	10	0,377 кг
Б4		4	ТП 903-2-30.90 КЖ.И.3.6.3	⌀8 АI ГОСТ 5781-82* Р=400	4	0,158 кг

ГИП	Нидбальский	
Нач.отд.	Гитерерский	
Н.контр.	Лобашов	
Гл.констр.	Лобашов	
Рук.гр.	Шульгина	
Архит.	Каменев	

ТП 903-2-30.90 КЖ.И.3.6

Закладное изделие МН6

Стадия	Масса	Масштаб
Р	18,06 кг	

Лист | Листов 1

ЛАТГИПРОПРОМ

Копировал: Ф.Б. Формат А4

Альбом б

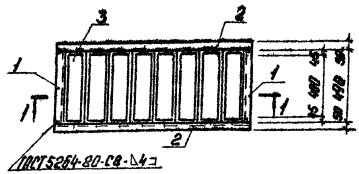

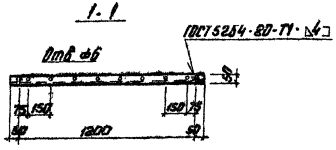

Жалюзийные решетки №2 изготовляются механическим заводом №1 треста „Сантехдеталь" г. Нижний Новгород под маркой СТД.301

Формат	Зона	Поз.	Обозначение	Наименование	Кол.	Прим.
А4				Документация		
			ТП 903-2-30.90 КЖ.И.ТУ	Технические условия		
				Детали		
Б4		1	ТП 903-2-30.90 КЖ.И.4.1.1-	Уголок $\frac{\text{50×50×5-6 ГОСТ 8509-88* Р=490}}{\text{СТ3 КП2 ГОСТ 535-88*}}$	2	1,85 кг
Б4		2	-01	Уголок $\frac{\text{50×50×5-6 ГОСТ 8509-88* Р=1300}}{\text{СТ3 КП2 ГОСТ 535-88*}}$	2	4,9 кг
Б4		3	ТП 903-2-30.90 КЖ.И.4.1.2	Жалюзийная решетка СТД-301 ТУ-36-1517-84	8	0,97 кг

ГИП	Нидбальский	
Нач.отд.	Гитерерский	
Н.контр.	Лобашов	
Гл.констр.	Лобашов	
Рук.гр.	Шульгина	
Архит.	Каменев	

ТП 903-2-30.90 КЖ.И.4.1

Рама Р-1

Стадия	Масса	Масштаб
Р	21,26 кг	

Лист | Листов 1

ЛАТГИПРОПРОМ

Копировал: Ф.Б. 24963-06 22 Формат А4

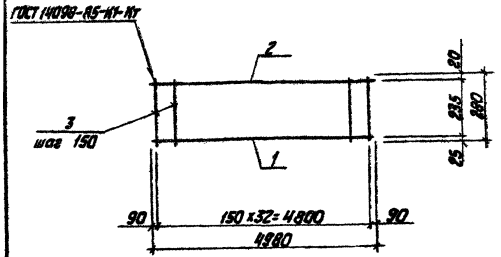

Формат	Зона	Поз.	Обозначение	Наименование	Кол.	Примечание
				Документация		
А4			ТП 903-2-30.90 КЖИ.ТУ	Технические условия		
				Детали		
Б4		1	ТП 903-2-30.90 КЖИ.5.1.1	А-III-18 ГОСТ 5781-82, ℓ=4980	1	10,0 кг
Б4		2	КЖИ.5.1.2	А-I-10 ГОСТ 5781-82, ℓ=4980	1	3,1 кг
Б4		3	КЖИ.5.1.3	А-I-6 ГОСТ 5781-82, ℓ=280	33	0,06 кг

ТП 903-2-30.90 КЖИ.5.1

Каркас плоский Кр1

Стадия	Масса	Масштаб
Р	15,08 кг	

Лист | Листов 1

ЛАТГИПРОПРОМ

Нач.отд.	Гуттерерский	
Н.контр.	Лобашов	
Гл.конс.	Лобашов	
Рук.гр.	Шульгина	
Инж.	Альтерман	

Копировал

Формат А4

gost.e-ecolog.ru

Альбом Б

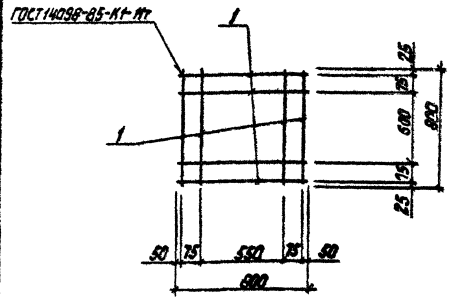

Формат	Зона	Поз.	Обозначение	Наименование	Кол.	Примечание
				Документация		
А4			ТП 903-2-30.90 КЖИ.ТУ	Технические условия		
				Детали		
			ТП 903-2-30.90 КЖИ.6.1.1-01	А-I-8 ГОСТ 5781-82* ℓ=800	8	0,31 кг

ТП 903-2-30.90 КЖИ.6.1

Сетка С2

Стадия	Масса	Масштаб
Р	2,5 кг	

Лист | Листов 1

ЛАТГИПРОПРОМ

ГИП	Нидбальский	
Нач.отд.	Гуттерерский	
Н.контр.	Лобашов	
Гл.конс.	Лобашов	
Рук.гр.	Шульгина	
Инж.	Альтерман	

Инв.№ подл. | Подпись и дата | Взам.инв.№

Копировал 24963-06

Формат А4