# ТИПОВЫЕ ПРОЕКТНЫЕ РЕШЕНИЯ
# 820—4—031.88

# ВОДОСБРОСЫ ОТКРЫТОГО ТИПА АВТОМАТИЧЕСКОГО ДЕЙСТВИЯ НА РАСХОД ВОДЫ ОТ 50 ДО 100 м³/с ПРИ ПЕРЕПАДАХ ОТ 5 ДО 15 м

## АЛЬБОМ III

## ВОДОСБРОСЫ НА РАСХОД ВОДЫ ОТ 76 ДО 100 м³/с СТРОИТЕЛЬНЫЕ РЕШЕНИЯ. КОНСТРУКЦИИ ЖЕЛЕЗОБЕТОННЫЕ

25671-03

# ТИПОВЫЕ ПРОЕКТНЫЕ РЕШЕНИЯ
# 820—4—031.88

# ВОДОСБРОСЫ ОТКРЫТОГО ТИПА АВТОМАТИЧЕСКОГО ДЕЙСТВИЯ НА РАСХОД ВОДЫ ОТ 50 ДО 100 м³/с ПРИ ПЕРЕПАДАХ ОТ 5 ДО 15 м

## АЛЬБОМ III

## СОСТАВ ПРОЕКТА


| | |
|---|---|
| Альбом I | Пояснительная записка и материалы для проектирования |
| Альбом II | Водосбросы на расход воды от 50 до 75 м³/с<br>Строительные решения Конструкции железобетонные |
| Альбом III | Водосбросы на расход воды от 76 до 100 м³/с<br>Строительные решения Конструкции железобетонные |
| Альбом IV | Арматурные и закладные изделия |
| Альбом V | Водосбросы на расход воды от 50 до 75 м³/с<br>Ведомости потребности в материалах |
| Альбом VI | Водосбросы на расход воды от 76 до 100 м³/с<br>Ведомости потребности в материалах |
| Альбом VII | Сметы |



Разработаны
институтом «Ленгипроводхоз»

Утверждены и введены
в действие с 01.10.1988 г.
Минводхозом СССР
Протокол № 761 от 05.05.1988 г.



*Главный инженер института* *В. Н. Кузнецов*

*Главный инженер проекта* *Г. М. Позднова*


ПРИВЯЗАН

Инв №

Альбом 820-4-031.88

# Содержание


| Лист | Наименование | Стр. |
|---|---|---|
| | Рабочие чертежи комплекта АС | |
| 1 | Общие данные | 3 |
| 2 | Водосброс ВО-ГК при Hmax.=1.1 м; B=17.35 м; | |
| | z=5.0 м; Qmax=100.0 м³/с. Общий вид. | |
| | Разрез 1-1. План | 4 |
| 3 | Водосброс ВО-ГК при Hmax=1.1 м; B=17.35 м; | |
| | z=5.0 м; Qmax=100.0 м³/с. Общий вид. Разрезы 2-2-7-7 | 5 |
| 4 | Водосброс ВО-ГК при Hmax=1.1 м; B=17.35 м; z=10.0 м; | |
| | Qmax=100.0 м³/с. Общий вид. Разрез 1-1. План | 6 |
| 5 | Водосброс ВО-ГК при Hmax=1-1 м; B=17.35 м; | |
| | z=10.0 м; Qmax=100.0 м³/с. Общий вид. | |
| | Разрезы 2-2-7-7 | 7 |
| 6 | Водосброс ВО-ГК при Hmax=1.1 м; B=17.35 м; | |
| | z=15.0 м; Qmax=100.0 м³/с. Общий вид. | |
| | Разрез 1-1. План. | 8 |
| 7 | Водосброс ВО-ГК при Hmax=1.1 м; B=17.35 м; | |
| | z=15.0 м; Qmax=100.0 м³/с. Общий вид. | |
| | Разрезы 2-2-7-7 | |
| 8 | Водосброс ВО-ВР при Hmax=1.1 м; B=17.35 м; | |
| | z=5.0 м; Qmax=100.0 м³/с. Общий вид. | |
| | Разрез 1-1. План | 10 |
| 9 | Водосброс ВО-ВР при Hmax=1.1 м; B=17.35 м; | |
| | z=5.0 м; Qmax=100.0 м³/с. Общий вид. | |
| | Разрезы 2-2-9-9 | 11 |
| 10 | Водосброс ВО-ВР при Hmax=1.1 м; B=17.35 м; | |
| | z=10.0 м; Qmax=100.0 м³/с. Общий вид. | |
| | Разрез 1-1. План | 12 |
| 11 | Водосброс ВО-ВР при Hmax=1.1 м; B=17.35 м; | |
| | z=10.0 м; Qmax=100.0 м³/с. Общий вид. | |
| | Разрезы 2-2-9-9 | 13 |
| 12 | Водосброс ВО-ВР при Hmax=1.1 м; B=17.35 м; | |
| | z=15.0 м; Qmax=100.0 м³/с. Общий вид. | |
| | Разрез 1-1. План | 14 |
| 13 | Водосброс ВО-ВР при Hmax=1.1 м; B=17.35 м; | |
| | z=15.0 м; Qmax=100.0 м³/с. Общий вид. | |
| | Разрезы 2-2-9-9 | 15 |
| 14 | Водосбросы ВО-ВР при Hmax=1.1 м, B=17.35 м; | |
| | z=5.0 ... 15.0 м; Qmax=100.0 м³/с. | |
| | Конструкции концевых участков с расширяю- | |
| | щимся водобойным колодцем | 16 |
| 15 | Входной оголовок. Ковш. Понур. Общий вид | 17 |
| 16 | Входной оголовок. Ковш. Понур. Узлы | 18 |
| 17 | Входной оголовок. Примыкание монолитного же- | |
| | лезобетонного зуба к флютбету и обратным стенкам | 19 |

| Лист | Наименование | Стр. |
|---|---|---|
| 18 | Водосброс ВО-ВР. Деформационные швы 1-3 | 20 |
| 19 | Водосброс ВО-ВР. Деформационные швы 4-7 | 21 |
| 20 | Водосброс ВО-ГК. Деформационные швы 4.5 | 22 |
| 21 | Входной оголовок. Мост габарита Г-6.5. Общий вид | 23 |
| 22 | Входной оголовок. Мост габарита Г-6.5. Узлы | 24 |
| 23 | Входной оголовок. Мост габарита Г-8. Общий вид | 25 |
| 24 | Входной оголовок. Мост габарита Г-8. Узлы | 26 |
| 25 | Входной оголовок. Ограждения обратных стенок ОГ | 27 |
| 26 | Водосброс ВО-ГК. Дренажные устройства. Кюветы | 28 |
| 27 | Соединение сборных железобетонных изделий | 29 |
| 28 | Водосброс ВО-ВР. Рисберма из сборно-монолитного | |
| | железобетона. Общий вид | 30 |
| | Рабочие чертежи комплекта КЖ | |
| 1 | Общие данные | 31 |
| 2 | Входной оголовок ОВ. Общий вид. Разрезы 1-1-4-4. | |
| | План | 32 |
| 3 | Входной оголовок ОВ. Общий вид. Разрезы 5-5-8-8. Зуб. | |
| | Схема армирования | 33 |
| 4 | Входной оголовок ОВ. Схема армирования. Разрезы 1-1-3-3 | 34 |
| 5 | Входной оголовок ОВ. Схема армирования. Разрезы 4-4-6-6 | 35 |
| 6 | Входной оголовок ОВ. Схема армирования. Разрезы 7-7-8-8 | 36 |
| 7 | Входной оголовок ОВ. Схема армирования. Разрез 9-9 | 37 |
| 8 | Ковш К. Общий вид. Схема армирования. Узел 1 | 38 |
| 9 | Ковш К. Схема армирования. Узлы 2 и 3 | 39 |
| 10 | Обратные стенки СО-1, СО-1н. Общие виды | 40 |
| 11 | Обратные стенки СО-1, СО-1н. Схемы армирования | 41 |
| 12 | Водосброс ВО-ГК. Лоток. Общий вид | 42 |
| 13 | Водосброс ВО-ВР. Лоток. Общий вид | 43 |
| 14 | Лоток. Секция А. Общий вид. Схема армирования | 44 |
| 15 | Лоток. Секция Б. Общий вид. Схема армирования | 45 |
| 16 | Лоток. Секция В. Схема армирования | 46 |
| 17 | Лоток. Секция Г. Общий вид. Схема армирования | 47 |
| 18 | Лоток. Секция Д. Общий вид. Схема армирования | 48 |
| 19 | Лоток. Секция Е. Общий вид. Схема армирования | 49 |
| 20 | Лоток. Узел 1. Общий вид. Схема армирования | 50 |
| 21 | Лоток. Узел 2. Общий вид. Схема армирования | 51 |
| 22 | Лоток. Узлы 3 и 4. Общие виды. Схемы армирования | 52 |
| 23 | Лоток. Узел 5. Общий вид. Схема армирования | 53 |
| 24 | Водосброс ВО-ГК. Концевые площадки КП-1, КП-2. Общие виды | 54 |
| 25 | Концевые площадки КП-1, КП-2. Свайные основания | 55 |
| 26 | Концевая площадка КП-1. Схема армирования. Разрез 1-1 | 56 |
| 27 | Концевая площадка КП-1. Схема армирования. Вид А-А. | |
| | Разрез 2-2 | 57 |
| 28 | Концевая площадка КП-1. Схема армирования. Вид Б-Б. | |

| Лист | Наименование | Стр. |
|---|---|---|
| | Разрезы 3-3-6-6 | 58 |
| 29 | Концевая площадка КП-1. Водобойный порог ВП. Общий вид. | |
| | Схема армирования | 59 |
| 30 | Концевая площадка КП-2. Схема армирования. Разрез 1-1 | 60 |
| 31 | Концевая площадка КП-2. Схема армирования. | |
| | Вид А-А. Разрез 2-2 | 61 |
| 32 | Концевая площадка КП-2. Схема армирования. Вид Б-Б | |
| | Разрезы 3-3-6-6 | 62 |
| 33 | Расширяющийся водобой ВР-1. Общий вид. | 63 |
| 34 | Расширяющийся водобой ВР-1. Схема армирования. | |
| | План нижней арматуры днища. Разрезы. | 64 |
| 35 | Расширяющийся водобой ВР-1. Схема армирования. | |
| | План верхней арматуры днища | 65 |
| 36 | Расширяющийся водобой ВР-1. Схема армирования. | |
| | Спецификация. | 66 |
| 37 | Расширяющийся водобой ВР-2. Общий вид. | 67 |
| 38 | Расширяющийся водобой ВР-2. Схема армирования. Разрезы | |
| | План нижней арматуры днища. | 68 |
| 39 | Расширяющийся водобой ВР-2. Схема армирования. | |
| | План верхней арматуры днища. | 69 |
| 40 | Расширяющийся водобой ВР-2. Спецификация. | 70 |
| 41 | Расширяющийся водобой ВР-3. Общий вид | 71 |
| 42 | Расширяющийся водобой ВР-3. Схема армирования. План | |
| | нижней арматуры днища Разрезы | 72 |
| 43 | Расширяющийся водобой ВР-3. Схема армирования. | |
| | План верхней арматуры днища | 73 |
| 44 | Расширяющийся водобой ВР-3. Схема армирования. | |
| | Спецификация | 74 |
| 45 | Расширяющиеся водобои ВР-1, ВР-2, ВР-3. Схема | |
| | армирования. Узлы | 75 |
| 46 | Обратные стенки СО-2, СО-2н; СО-3, СО-3н. Общие виды. | 76 |
| 47 | Обратные стенки СО-2, СО-2н; СО-3, СО-3н. Схемы армирования | 77 |
| 48 | Водосброс ВО-ВР при z max=5.0 м. Рисберма. Общий вид. | |
| | Схема армирования | 78 |
| 49 | Водосброс ВО-ВР при z max=10.0 м и 15.0 м. Рисберма. | |
| | Общий вид. Схема армирования | 79 |
| 50 | Свая С10-35у. Общий вид. Схема армирования. | 80 |
| | Рабочие чертежи комплекта КМ. | |
| 1. | Блок перильного ограждения ПО-3. | 81 |
| 2. | Блок перильного ограждения ПО-3. | |
| | Сборочный чертеж | 81 |
| 3. | Перильное ограждение моста | 81 |
| | | |


Подпись и дата | Взам. инв. №

## Ведомость ссылочных и прилагаемых документов

| Обозначение | Наименование | Примечание | Обозначение | Наименование | Примечание |
|---|---|---|---|---|---|
| | Ссылочные документы | | 3.820-24 | Архитектурные детали гидротехнических сооружений на оросительных системах | |
| ГОСТ 10354-82 | Пленка полиэтиленовая Технические условия | | | | |
| ТУ 38-105831-85 | Прокладки резиновые для гидроизоляционных шпонок | | 3.820.1-29 | Конструкции шлюзов-регуляторов с расходами воды от 10 до 150 м³/с | |
| ГОСТ 19804.1-79 | Сваи забивные железобетонные цельные сплошного квадратного сечения с ненапрягаемой арматурой. Конструкция и размеры | | 3.820.1-39 | Г- образные конструкции для водохозяйственного строительства | |
| | | | 3.820.1-69 | Элементы крепления оросительных каналов. | |
| | Типовые конструкции, изделия и узлы, зданий и сооружений. Унифицированные сборные конструкции для водохозяйственного строительства. | | 820-04-28.87 | Типовые материалы для проектирования. Плотины земляные насыпные высотой до 15м с креплеными верховым откосом | |
| 3.820-13 | Конструкции для пешеходных мостов и мостовых переездов. | | | | |
| | | | | Прилагаемые документы | |
| Выпуск 3 | Конструкции для мостовых переездов. | | В М. | Ведомости потребности в материалах | Альбом |
| Выпуск 5 | Конструкции для пешеходных мостов на каналах мелиоративных систем. | | | | |

## Ведомость основных комплектов рабочих чертежей

| Обозначение | Наименование | Примечание |
|---|---|---|
| АС | Строительные решения | |
| КЖ | Конструкции железобетонные | |
| КМ | Конструкции металлические | |

## Условные буквенные обозначения:

- $Q_{max}$ – Максимальный расчетный расход сооружения 1% вероятности превышения
- $Q_{5\%}$ – Расчетный расход 5% вероятности превышения
- НПУ – Нормальный подпорный уровень воды в водохранилище
- ПУ при $Q_{5\%}$ – Подпорный уровень воды в водохранилище при пропуске по сооружению расхода 5% вероятности превышения
- ФПУ – Форсированный подпорный уровень воды в водохранилище.
- $H_{max}$ – Максимальный напор на входном оголовке при сбросе по сооружению $Q_{max}$
- $z$ – Перепад (разность отметок уровней воды в верхнем и нижнем бьефах при пропуске $Q_{max}$)
- $в$ – Ширина водосливного отверстия
- $i$ – Уклон лотка быстротока
- $d_f$ – Расчетная глубина сезонного промерзания грунта

## Указания по привязке.

1. При привязке проекта размеры, проставленные на общих видах сооружений буквами и цифрами, подлежат уточнению в соответствии с указаниями, приведенными в разделе 7 пояснительной записки; уточнению подлежат также, в зависимости от конкретных условий, размеры дамб входного оголовка и очертание бровок выемок

Типовые проектные решения разработаны в соответствии с действующими нормами и правилами

Главный инженер проекта Г.М. Позднова

Главный инженер проекта привязывающей организации

Привязан

Инв №

**820-4-031.88-АС**

Водосбросы открытого типа автоматического действия

| | | | |
|---|---|---|---|
| Нач отд | Смирнова | | 10.06.88 |
| ГИП | Позднова | | 10.06.88 |
| Инженер | Ускова | | 9.06.88 |
| Н. контр | Кайкина | | 9.06.88 |

Общие данные

| Стадия | Лист | Листов |
|---|---|---|
| Р | 1 | 28 |

ЛЕНГИПРОВОДХОЗ

25871-03 4

Альбом разработан впервые

## РАЗРЕЗ 1-1

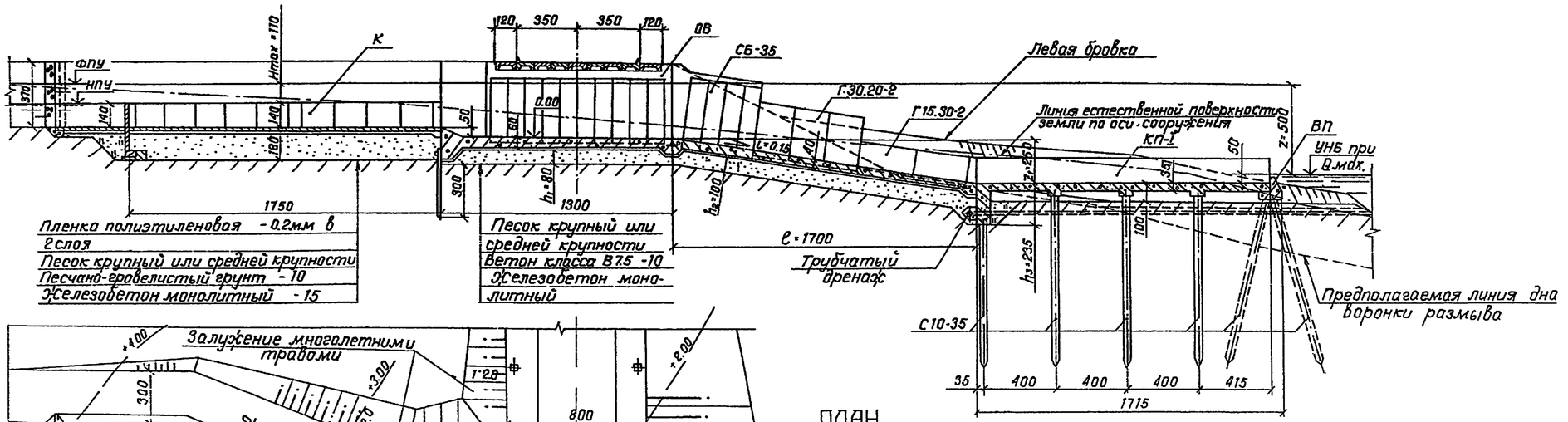


ПЛАН

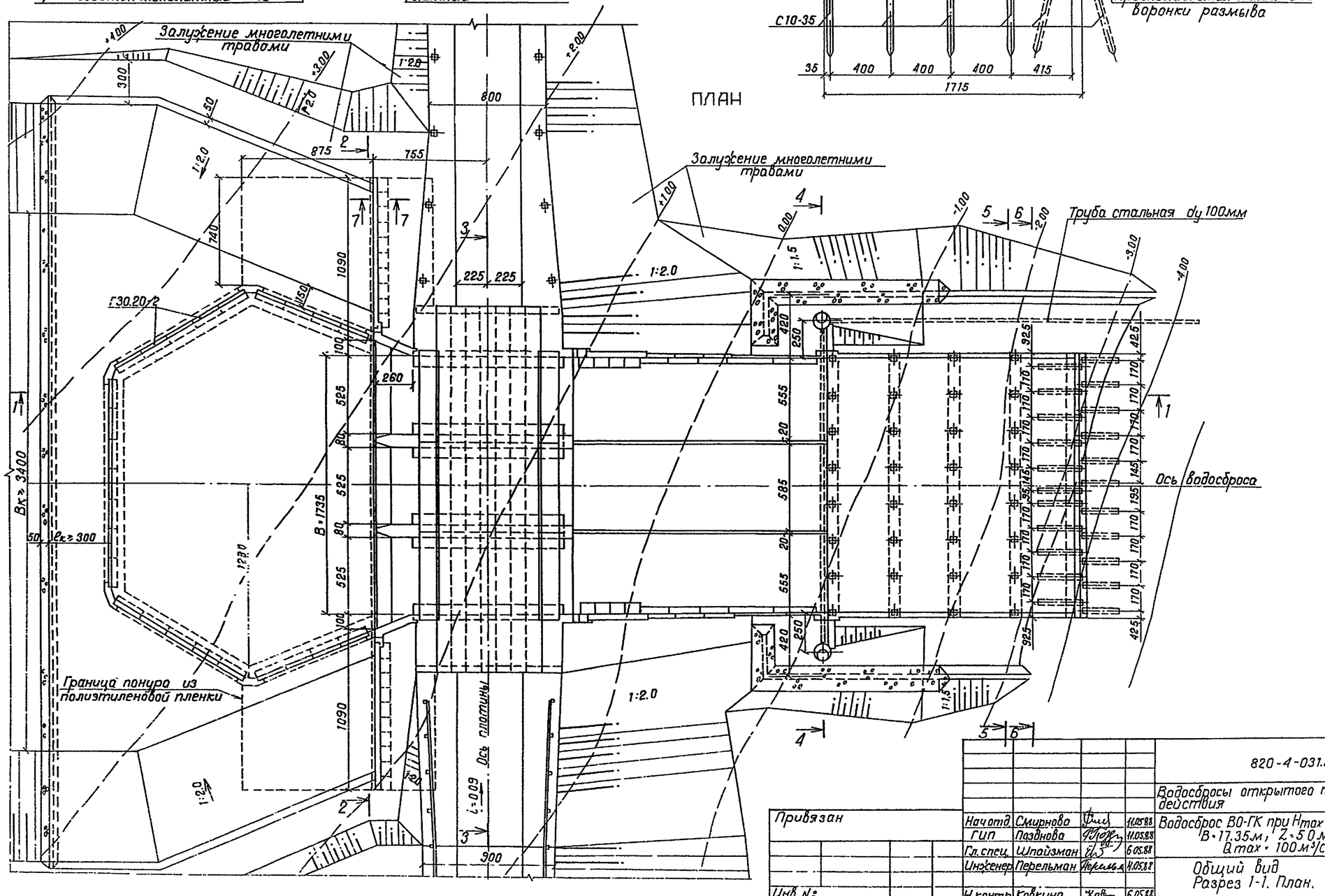


| | | | | | |
|---|---|---|---|---|---|
| | | | | 820-4-031.88-АС | |
| | | | | Водосбросы открытого типа автоматического действия | |
| Привязан | | | | Водосброс ВО-ГК при Hmax=11м, B=17.35м, Z=5.0м, Qmax=100м³/с | Стадия: Р; Лист: 2; Листов: |
| | | | | Общий вид. Разрез 1-1. План. | ЛЕНГИПРОВОДХОЗ |
| Инв № | Нач.отд | Смирнова | | 11.05.88 | |
| | ГИП | Паздникова | | 11.05.88 | |
| | Гл.спец. | Шпайзман | | 6.05.88 | |
| | Инженер | Перельман | | 11.05.88 | |
| | Н.контр. | Ковкина | | 6.05.88 | |

Инв.№ подл. | Подпись и дата | Взам.инв.№

Копировал: Шпел 25671-03 5 Формат А2

## Разрез 2-2

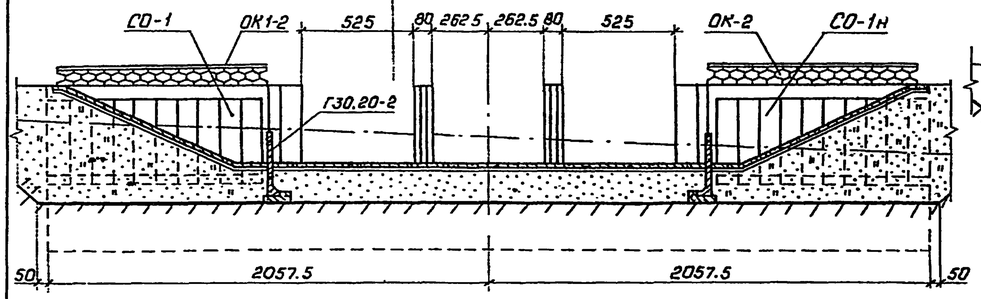


## Разрез 5-5

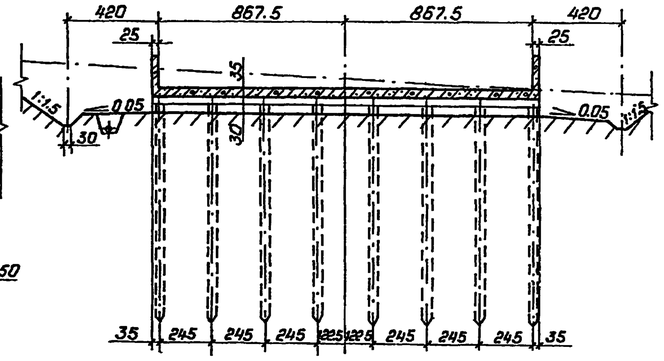


## Разрез 3-3

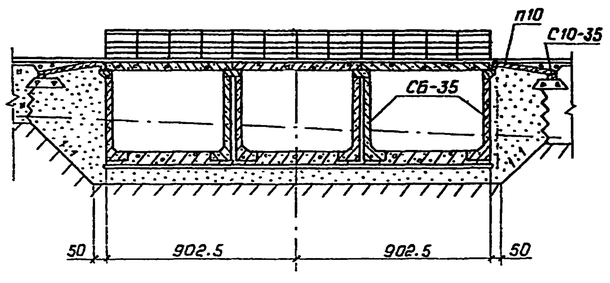


## Разрез 6-6

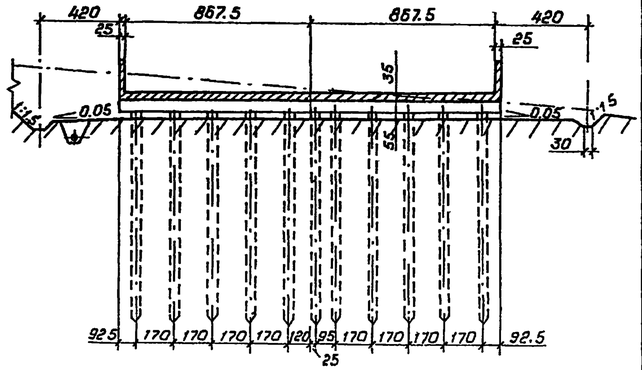


## Разрез 4-4

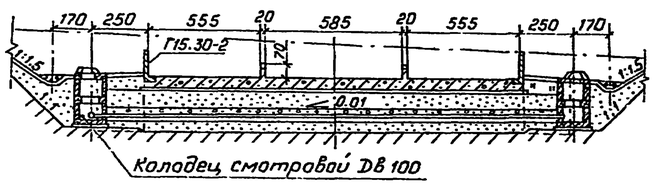


## Разрез 7-7

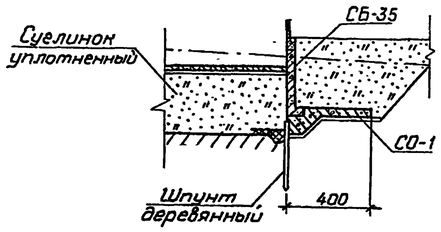


## Спецификация

| Марка, поз. | Обозначение | Наименование | Кол. | Масса ед., кг | Примечание |
|---|---|---|---|---|---|
| | Сборные железобетонные изделия | | | | |
| СБ-35 | 3.820.1-29 | Блок стеновой | 88 | 4000 | |
| Г30.20-2 | 3.820.1-39 | Г-образная конструкция | 31 | 3625 | |
| Г15.30-2 | 3.820.1-39 | Г-образная конструкция | 4 | 1650 | |
| ПР 60 | 3.820-13, вып.3 | Плита пролетного строения | 15 | 2700 | |
| ПРБ 60 | 3.820-13, вып.3 | Плита пролетного строения с бордюром | 6 | 4075 | |
| П 60 | 3.820-13, вып.5 | Плита | 6 | 1300 | |
| П 10 | 3.820-13, вып.3 | Переходная плита | 14 | 1500 | |
| С10-35 | ГОСТ 19804.1-79 | Свая | 56 | 3100 | |
| КС Д10-2 | 3.820-9, вып.1 | Кольцо стеновое с днищем | 2 | 925 | |
| КС10-2 | 3.820-9, вып.1 | Кольцо стеновое | 2 | 600 | |
| ПП10-1-16 | 3.820-9, вып.1 | Плита перекрытия колодца | 4 | 200 | |
| ОК 1-2 | 3.820-24 | Деталь ограждения | 34 | 40 | |
| ОК-2 | 3.820-24 | Деталь ограждения | 68 | 50 | |
| | | | | | |
| | Монолитные железобетонные конструкции | | | | |
| ОВ | КЖ, листы 2-7 | Входной оголовок | 1 | | |
| К | КЖ, листы 8, 9 | Ковш | 1 | | |
| СО-1 | КЖ, листы 10, 11 | Обратная стенка | 2 | | |
| | КЖ, листы 12, 14-23 | Лоток | 1 | | |
| КП-1 | КЖ, листы 24-28 | Концевая площадка | 1 | | |
| ВП | КЖ, лист 29 | Водобойный порог | 1 | | |
| | | | | | |
| | | | | | |

1. Чертеж выполнен для расчетной глубины сезонного промерзания грунта $d_f = 1.5$ м.
2. Размеры на чертеже даны в сантиметрах.

| | | | | | | | | |
|---|---|---|---|---|---|---|---|---|
| | | | | | 820-4-031.88-АС | | | |
| | | | | | Водосбросы открытого типа автоматического действия | | | |
| Привязан | | Нач.отд | Смирнова | | 11.05.88 | Водосброс ВО-ГК при $H_{max}$ = 1.1 м; $Q_{max}$ = 100 м³/с | Стадия | Лист | Листов |
| | | ГИП | Паздникова | | 11.05.88 | S = 17.35 м, $\alpha$ = 50°, | Р | 3 | |
| | | Гл.спец. | Шпайзман | | 10.05.88 | | | | |
| | | Инженер | Перельман | | 10.05.88 | Общий вид. Разрезы 2-2 – 7-7. | Ленгипроводхоз | | |
| Инв.№ | | Н.контр. | Ковкина | | 10.05.88 | | | | |

Копировал Гр 25677-03 Формат А2

Инв.№ подл. | Подпись и дата | Взам.инв.№

Альбом III

820-4-031.88

# Разрез 1-1

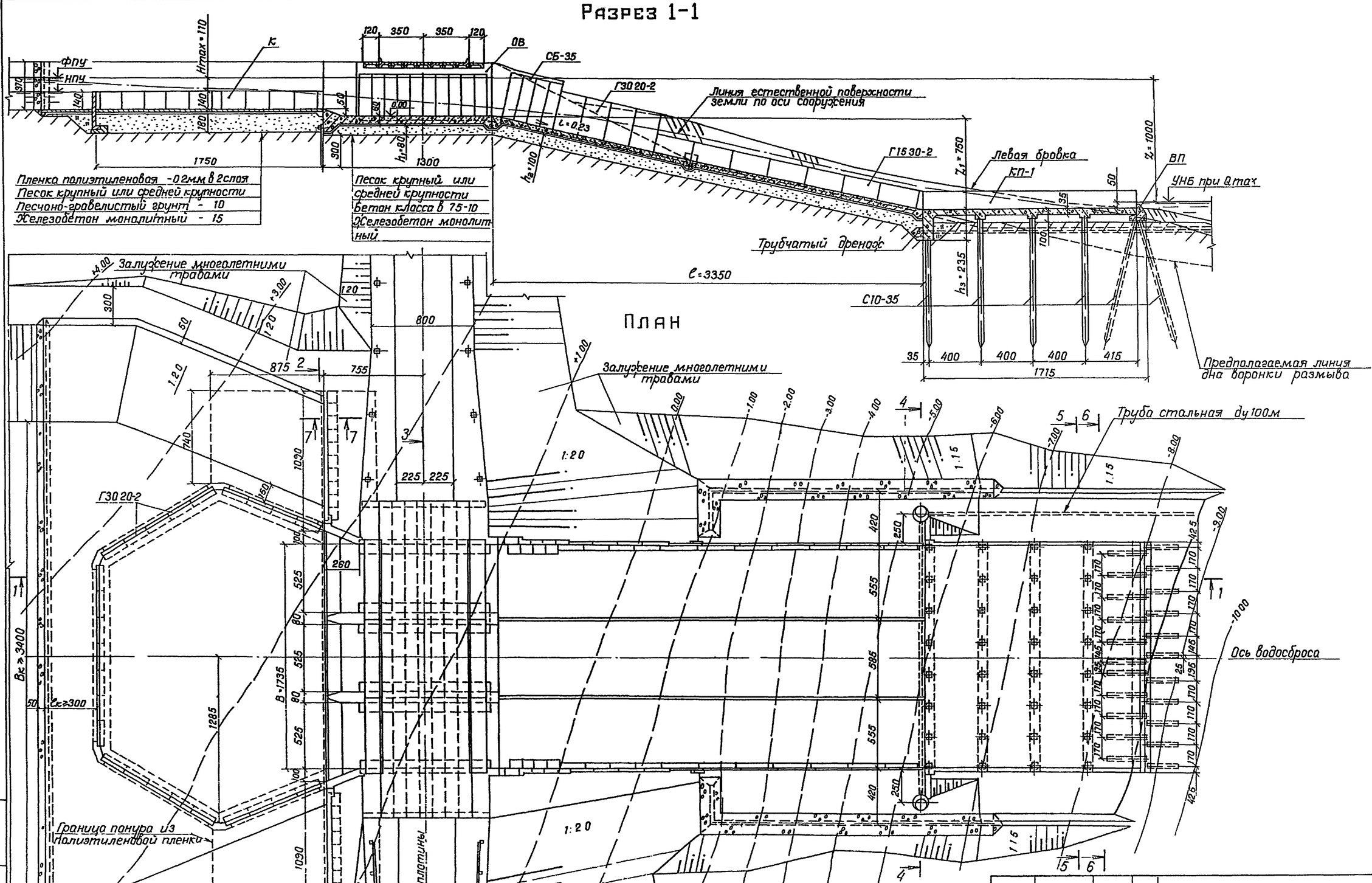


| | | | | | |
|---|---|---|---|---|---|
| Привязан | | | | 820-4-031.88-АС | |
| | | | | Водосбросы открытого типа автоматического действия | |
| | | | | Водосброс ВО-ГК при Hmax=11м, В=1735м, Z=100м, Qmax=100м³/с | Стадия: Р; Лист: 4; Листов: |
| Инв N° | Нач.отд. Смирнова | | 11.05.88 | Общий вид. Разрез 1-1. План | ЛЕНГИПРОВОДХОЗ |
| | ГИП Позднова | | 11.05.88 | | |
| | Гл.спец. Шпайзман | | 6.05.88 | | |
| | Инженер Перельмон | | 11.05.88 | | |
| | Н.контр. Макарова | | 6.05.88 | | |

Инв N° подл. | Подпись и дата | Взам.инв N°

Копировал Ц 25671-03 7 Формат А2

Альбом III

820-4-031.88

## Разрез 2-2

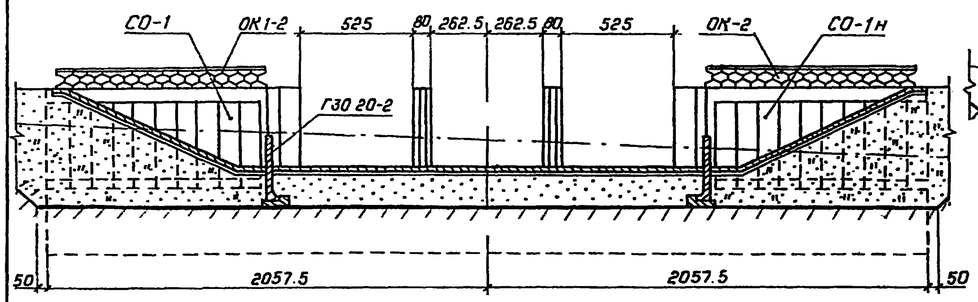


## Разрез 5-5

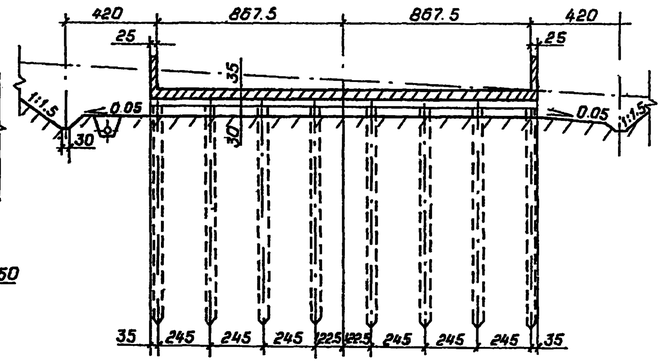


## Разрез 3-3

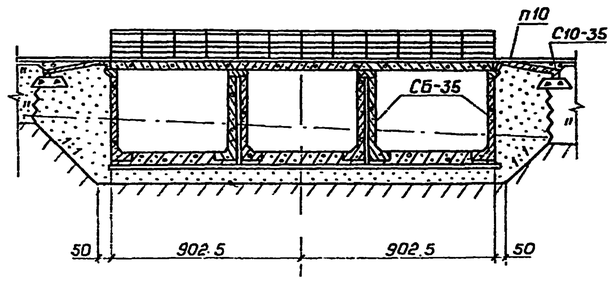


## Разрез 6-6

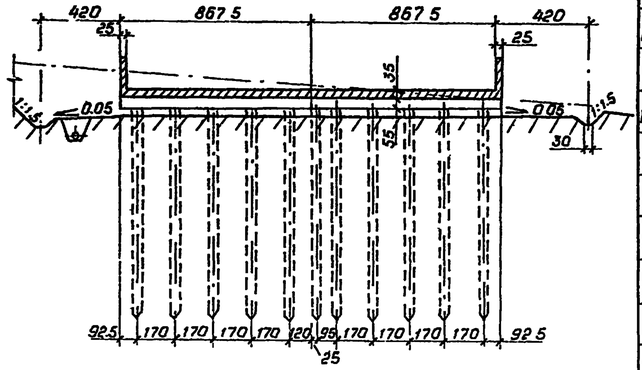


## Разрез 7-7

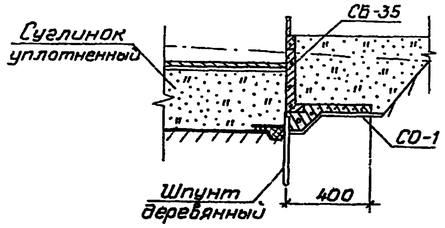


## Разрез 4-4

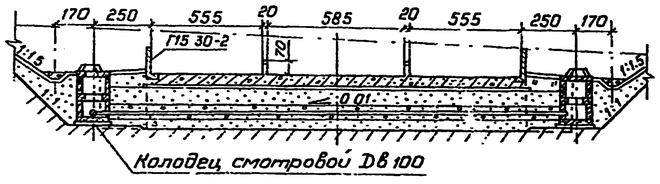


## Спецификация

| Марка, поз. | Обозначение | Наименование | Кол | Масса ед., кг | Примечание |
|---|---|---|---|---|---|
| | Сборные железобетонные изделия | | | | |
| СБ-35 | 3.820.1-29 | Блок стеновой | 88 | 4000 | |
| Г30 20-2 | 3.820.1-39 | Г-образная конструкция | 33 | 3625 | |
| Г15 30-2 | 3.820.1-39 | Г-образная конструкция | 14 | 1650 | |
| ПР 60 | 3.820-13, вып 3 | Плита пролетного строения | 15 | 2700 | |
| ПРБ 60 | 3 820-13, вып 3 | Плита пролетного строения с бордюром | 6 | 4075 | |
| П 60 | 3.820-13, вып.5 | Плита | 6 | 1300 | |
| П 10 | 3.820-13, вып.3 | Переходная плита | 14 | 1500 | |
| С 10-35 | ГОСТ 19804 1-79 | Свая | 56 | 3100 | |
| КСД 10-2 | 3.820-9, вып.1 | Кольцо стеновое с днищем | 2 | 925 | |
| КС 10-2 | 3.820-9, вып.1 | Кольцо стеновое | 2 | 600 | |
| ПП 10-1-16 | 3.820-9, вып 1 | Плита перекрытия колодца | 4 | 200 | |
| ОК1-2 | 3.820-24 | Деталь ограждения | 34 | 40 | |
| ОК-2 | 3.820-24 | Деталь ограждения | 68 | 50 | |
| | | | | | |
| | Монолитные железобетонные конструкции | | | | |
| ОВ | КЖ, листы 2-7 | Входной оголовок | 1 | | |
| К | КЖ, листы 8, 9 | Ковш | 1 | | |
| СО-1 | КЖ, листы 10, 11 | Обратная стенка | 2 | | |
| | КЖ, листы 12, 14-23 | Лоток | 1 | | |
| КП-1 | КЖ, листы 24-28 | Концевая площадка | 1 | | |
| ВП | КЖ, лист 29 | Водобойный порог | 1 | | |
| | | | | | |
| | | | | | |

1. Чертеж выполнен для расчетной глубины сезонного промерзания грунта $d_f = 1.5$ м
2. Размеры на чертеже даны в сантиметрах

| | | | | | |
|---|---|---|---|---|---|
| | | | | 820-4-031.88-АС | |
| | | | | Водосбросы открытого типа автоматического действия | |
| Привязан | Нач.отд | Смирнова | 11.05.88 | Водосброс ВО-ГК при $H_{max}$=1.1 м, B=17.35 м, $\mathcal{R}$=10.0 м, $Q_{max}$=100 м³/с | Стадия: Р; Лист: 5; Листов: |
| | ГИП | Позднова | 11.05.88 | | |
| | Гл.спец | Шлайзман | 10.05.88 | | |
| | Инженер | Перельман | 10.05.88 | Общий вид. Разрезы 2-2 – 7-7 | Ленгипроводхоз |
| Инв.№ | Н.контр | Ковкина | 10.05.88 | | |

Копировал Гр 25671-03 Формат А2

Инв.№ подл. | Подпись и дата | Взам.инв.№

Альбом III

820-4-031.88

# Разрез 1-1

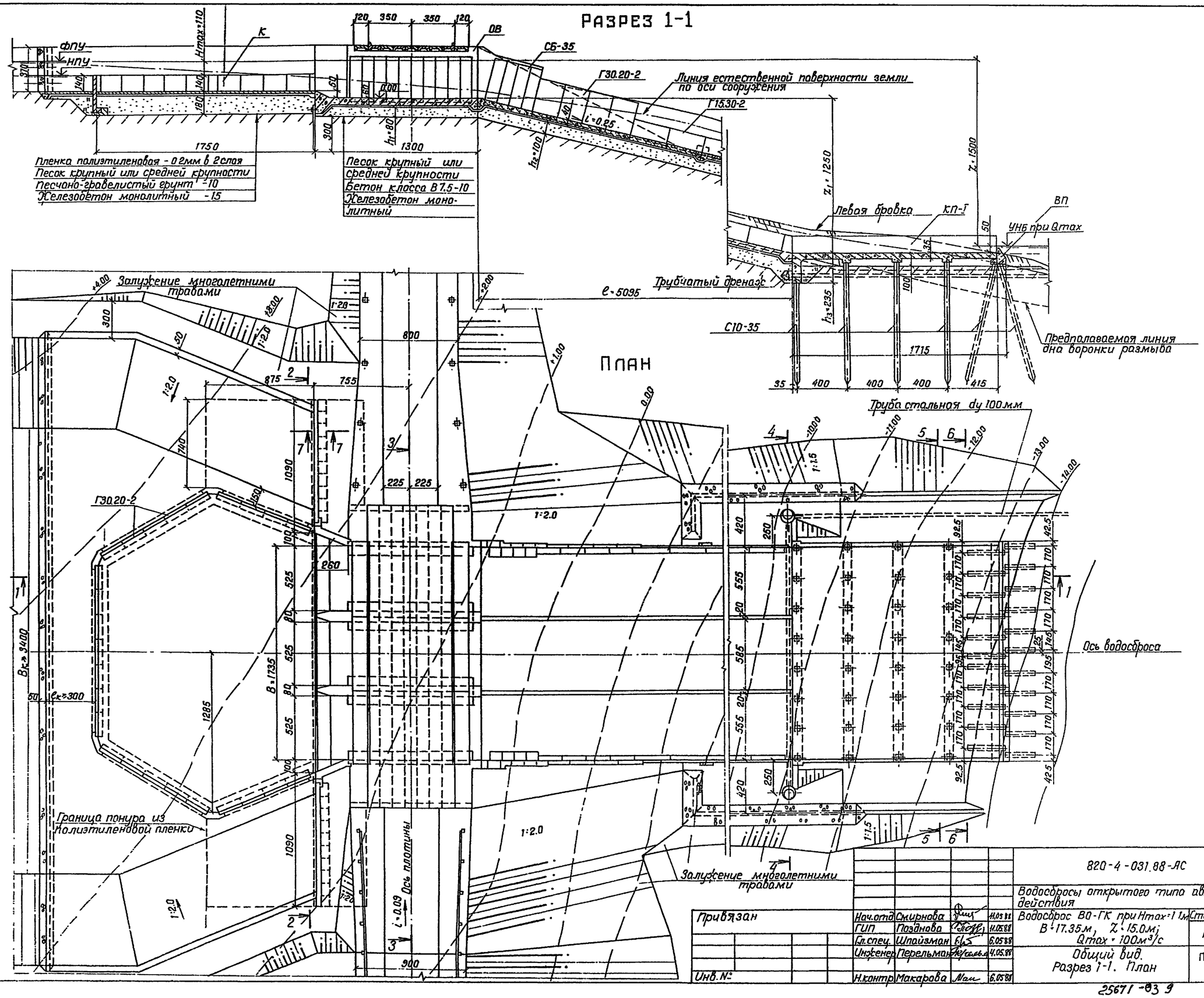

Разрез 2-2

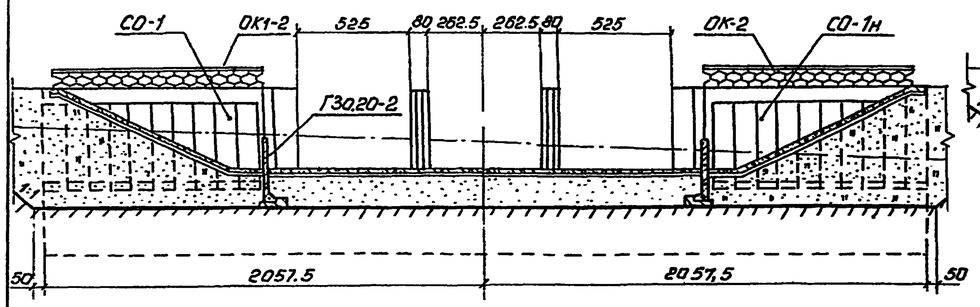


Разрез 5-5

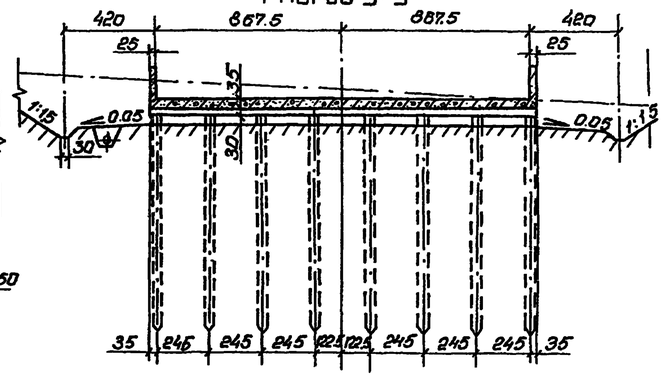


Разрез 3-3

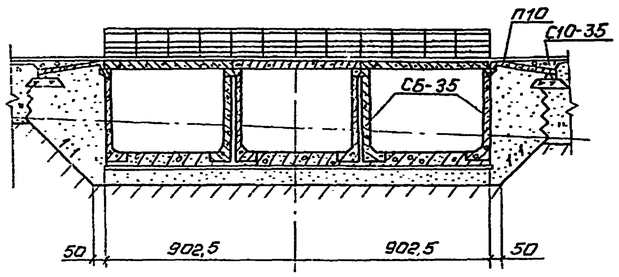


Разрез 6-6

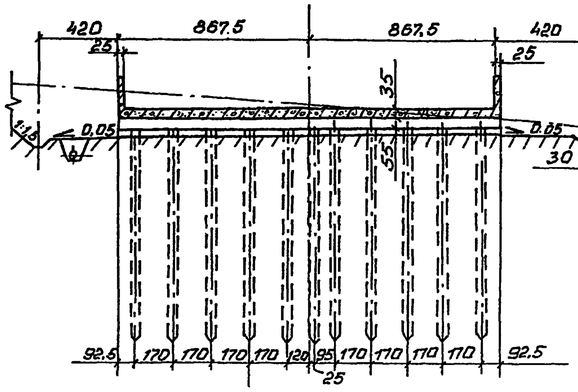


Разрез 4-4

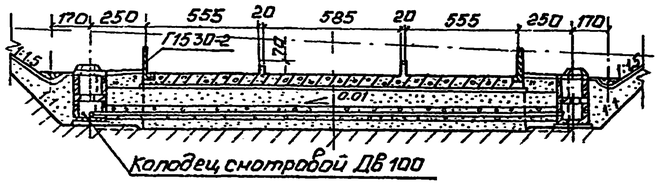


Разрез 7-7

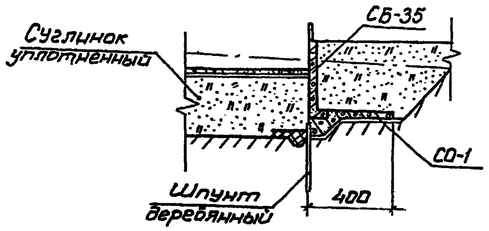


## СПЕЦИФИКАЦИЯ

| Марка, поз. | Обозначение | Наименование | Кол | Масса ед., кг | Примечание |
|---|---|---|---|---|---|
| | Сборные железобетонные изделия | | | | |
| СБ-35 | 3.820.1-29 | Блок стеновой | 88 | 4000 | |
| Г30.20-2 | 3.820.1-39 | Г-образная конструкция | 33 | 3625 | |
| П530-2 | 3.820.1-39 | Г-образная конструкция | 26 | 1650 | |
| ПР60 | 3.820.-13, вып. 3 | Плита пролетного строения | 15 | 2700 | |
| ПРБ60 | 3.820-13, вып 3 | Плита пролетного строения с бортиком | 6 | 4075 | |
| П60 | 3.820-13, вып. 5 | Плита | 6 | 1300 | |
| П10 | 3.820-13, вып. 3 | Переходная плита | 14 | 1500 | |
| С10-35 | ГОСТ 19804.1-79 | Свая | 56 | 3100 | |
| КСД10-2 | 3.820-9, вып. 1 | Кольцо стеновое с днищем | 2 | 925 | |
| КС10-2 | 3.820-9, вып. 1 | Кольцо стеновое | 2 | 600 | |
| ПП10-1-16 | 3.820-9, вып. 1 | Плита перекрытия колодца | 4 | 200 | |
| ОК1-2 | 3.820-24 | Деталь ограждения | 34 | 40 | |
| ОК-2 | 3.820-24 | Деталь ограждения | 68 | 50 | |
| | | | | | |
| | Монолитные железобетонные конструкции | | | | |
| ОВ | КЖ, листы 2-6 | Входной оголовок | 1 | | |
| К | КЖ, листы 8,9 | Ковш | 1 | | |
| СО-1 | КЖ, лист 10,11 | Обратная стенка | 2 | | |
| | КЖ, листы 12,14-23 | Лоток | 1 | | |
| КП-1 | КЖ, листы 24-28 | Концевая площадка | 1 | | |
| ВП | КЖ, лист 29 | Водобойный порог | 1 | | |

1. Чертеж выполнен для расчётной глубины сезонного промерзания грунта $d_f = 1.5$ м.
2. Размеры на чертеже даны в сантиметрах.

| | | | | | |
|---|---|---|---|---|---|
| | | | | 820-4-031.88-АС | |
| Нач.отд | Смирнова | | 11.05.88 | Водосбросы открытого типа автоматического действия | |
| ГИП | Позднова | | 11.05.88 | | |
| Гл.спец. | Штайзнан | | 10.05.88 | Водосброс ВО-ГК при Hmax = 11м, B = 17.35м; Z = 1.5 Qmax = 100 м³/с | Стадия: Р; Лист: 7; Листов: |
| Инж. | Перельман | | 10.05.88 | | |
| Привязан | | | | Общий вид Разрезы 2-2 – 7-7 | Ленгипроводхоз |
| Инв.№ | | Н.контр. | Кавкина | 10.05.88 | |

25671-03 10

Альбом VII
820-4-031.88

## Разрез 1-1

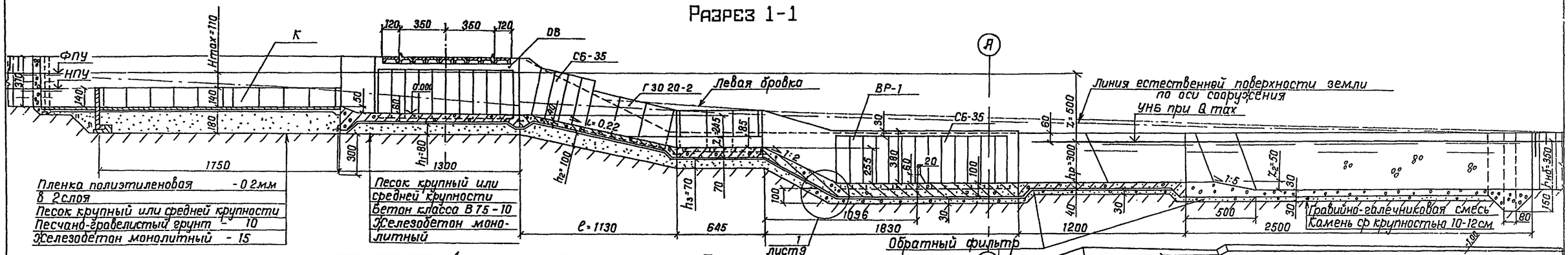


## План

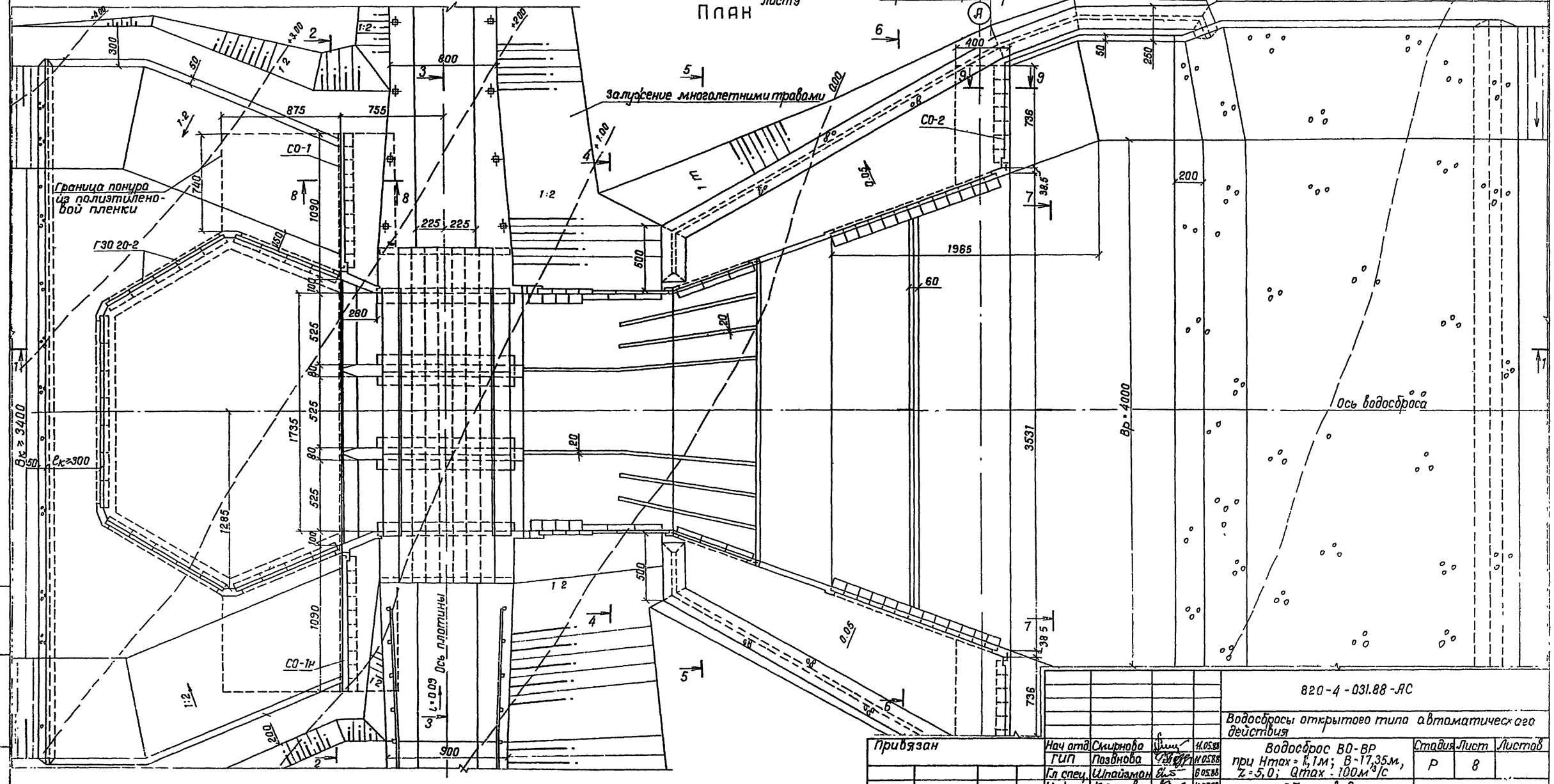


| | | | | | | |
|---|---|---|---|---|---|---|
| Привязан | | | | 820-4-031.88-АС | | |
| | | | | Водосбросы открытого типа автоматического действия | | |
| | Нач отд | Смирнова | | Водосброс ВО-ВР при Hmax = 1,1м; B-17,35м, Z=5,0; Qmax - 100м³/с | Стадия | Лист | Листов |
| | ГИП | Позднова | 11.05.88 | | Р | 8 | |
| | Гл спец | Шпайзман | 6.05.88 | Общий вид Разрез 1-1. План. | ЛЕНГИПРОВОДХОЗ | | |
| | Инженер | Клочкова | 11.05.88 | | | | |
| Инв. N: | Н контр | Макарова | 6.05.88 | | | | |

Инв. N подл. | Подпись и дата | Взам. инв. N

Копировал Шаг 25671-03 11 Формат А2

Альбом III

820-4-031.88

## Разрез 2-2

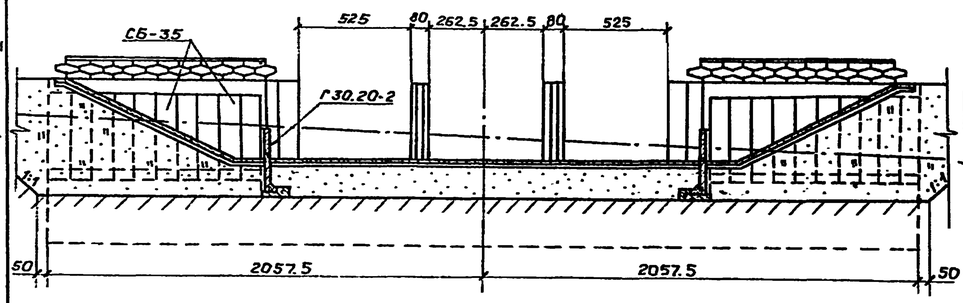


## Разрез 7-7

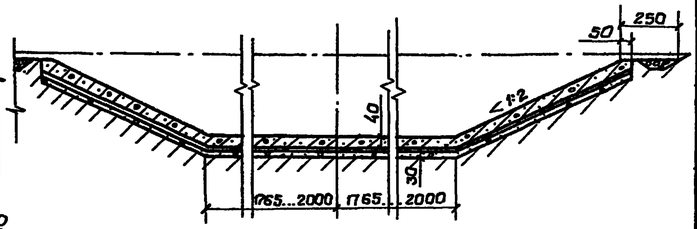


## Разрез 3-3

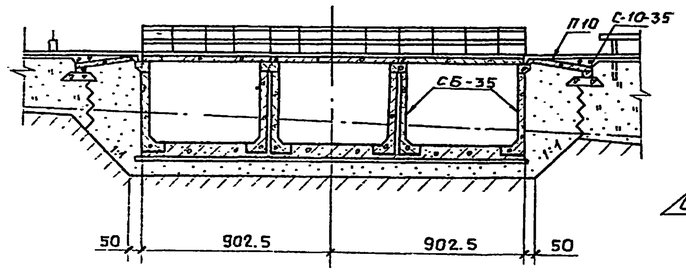


## Разрез 8-8

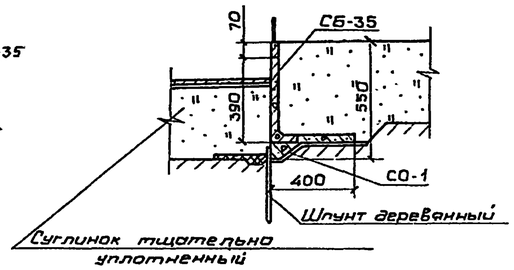


## Разрез 9-9

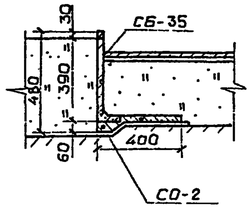


## Разрез 4-4

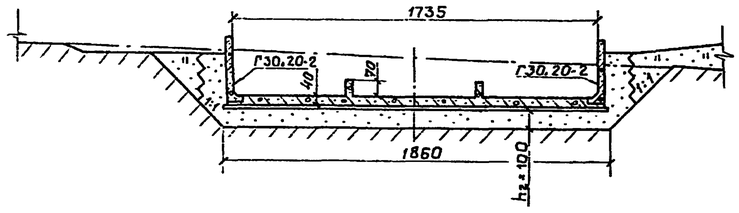


## Разрез 5-5

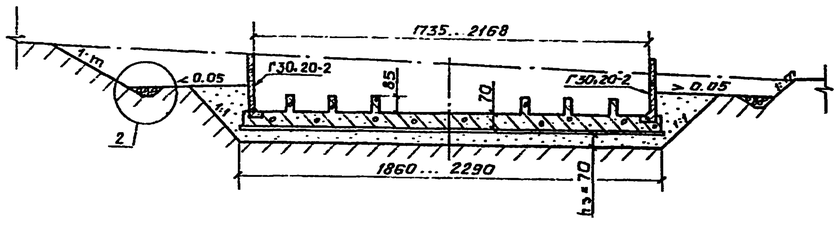


## Разрез 6-6

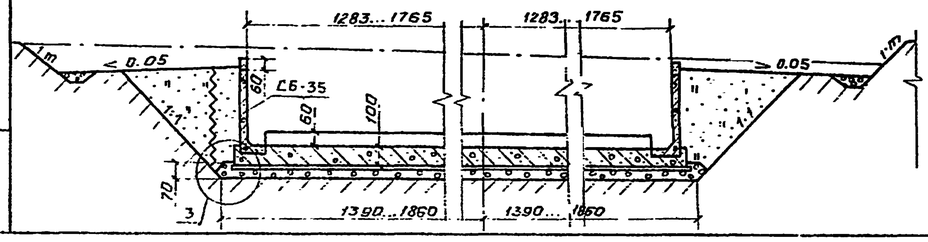


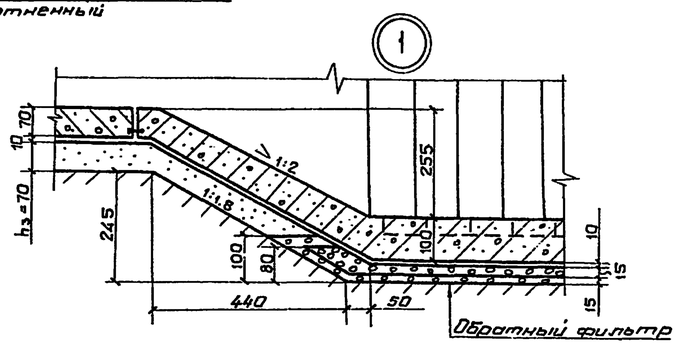


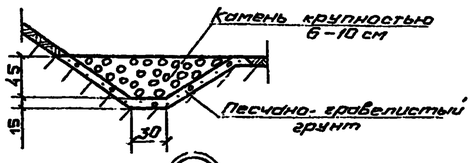


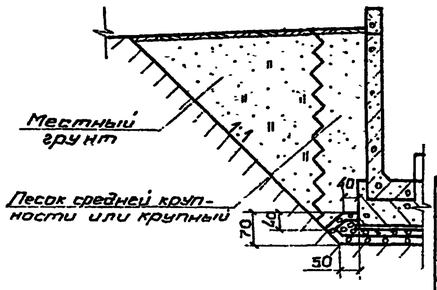


## СПЕЦИФИКАЦИЯ

| Марка, поз. | Обозначение | Наименование | Кол. | Масса ед., кг | Примечание |
|---|---|---|---|---|---|
| | Сборные железобетонные изделия | | | | |
| СБ-35 | 3.820.1-29 | Блок стеновой | 128 | 4000 | |
| Г30.20-2 | 3.820.1-39 | Г-образная конструкция | 37 | 3625 | |
| | | | | | |
| ПР60 | 3.820-13, вып. 3 | Плита пролетного | | | |
| | | строения | | 2700 | |
| ПРб60 | 3.820-13, вып. 3 | Плита пролетного | | | |
| | | строения с бордюром | 15 | 4075 | |
| П60 | 3.820-13, вып. 5 | Плита | 6 | 1300 | |
| П10 | 3.820-13, вып. 3 | Переходная плита | 14 | 1500 | |
| С10-35 | ГОСТ 19804.1-79 | Свая | 2 | 3100 | |
| Ок1-2 | 3.820-24 | Деталь ограждения | 34 | 40 | |
| Ок-2 | 3.820-24 | Деталь ограждения | 68 | 50 | |
| | | | | | |
| | Монолитные железобетонные конструкции | | | | |
| ОВ | КЖС, листы 2-7 | Входный оголовок | 1 | | |
| К | КЖС, листы 8,9 | Ковш | 1 | | |
| СО-1 | КЖС, листы 10,11 | Обратная стенка | 2 | | |
| | КЖС, листы 13-23 | Лоток | 1 | | |
| ВР-1 | КЖС, листы 33-36 | Расширяющийся водобой | 1 | | |
| СО-2 | КЖС, листы 46,47 | Обратная стенка | 2 | | |
| | КЖС, лист 48 | Рисберма | 1 | | |

1. Чертеж выполнен для случаев расположения сооружения на основании из глинистых грунтов и песка мелкого конструкция дренажных устройств, показанная на чертеже, применима при соотношении коэффициентов фильтрации грунта основания $K_o$ и песчаной подушки $K_п$, равном $\frac{K_п}{K_o} \geq 500$. Конструкции дренажных устройств при других значениях отношения $\frac{K_п}{K_o}$ приведены в приложении 5.

2. Толщина песчаной подушки под днищем сооружения $h_1$, $h_2$ и $h_3$ показана на чертеже для глубины промерзания грунта $d_f = 1,5$ м

3. Концевой участок данной конструкции применяется при глубине воды в отводящем русле $h_{н.б} = 3,0...4,0$ м, при $h_{н.б} = 2,5..2,9$ м. применяется гаситель по типу расширяющегося водобойного колодца (см. лист 14) В случае устройства гасителя по типу расширяющегося водобойного колодца производится совмещение по линии А-А разреза 1-1 и плана данного чертежа с общим видом, помещенным на листе 14.

4. Размеры на чертеже даны в сантиметрах.

Привязан

Инв. №

| | | | | |
|---|---|---|---|---|
| Нач. отд | Смирнова | | 11.05.88 | |
| ГИП | Позднова | | 11.05.88 | |
| Гл. спец. | Шпайзман | | 6.05.88 | |
| Инженер | Клочкова | | 11.05.88 | |

820-4-031.88-АС

Водосбросы открытого типа автоматического действия

Водосброс ВО-ВР при Hmax=1,1м, B=17.35 м; Z=5.0 м; Q max = 100 м³/с

| Стадия | Лист | Листов |
|---|---|---|
| Р | 9 | |

Общий вид. Разрезы 2-2 - 9-9

ЛЕНГИПРОВОДХОЗ

25671-03 12

Альбом III

820-4-031.88

## Разрез 1-1

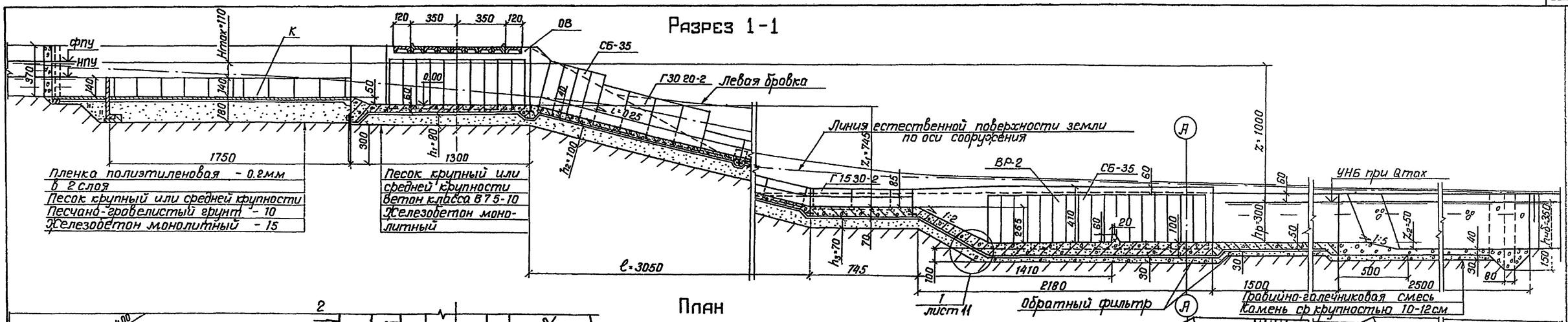


## План

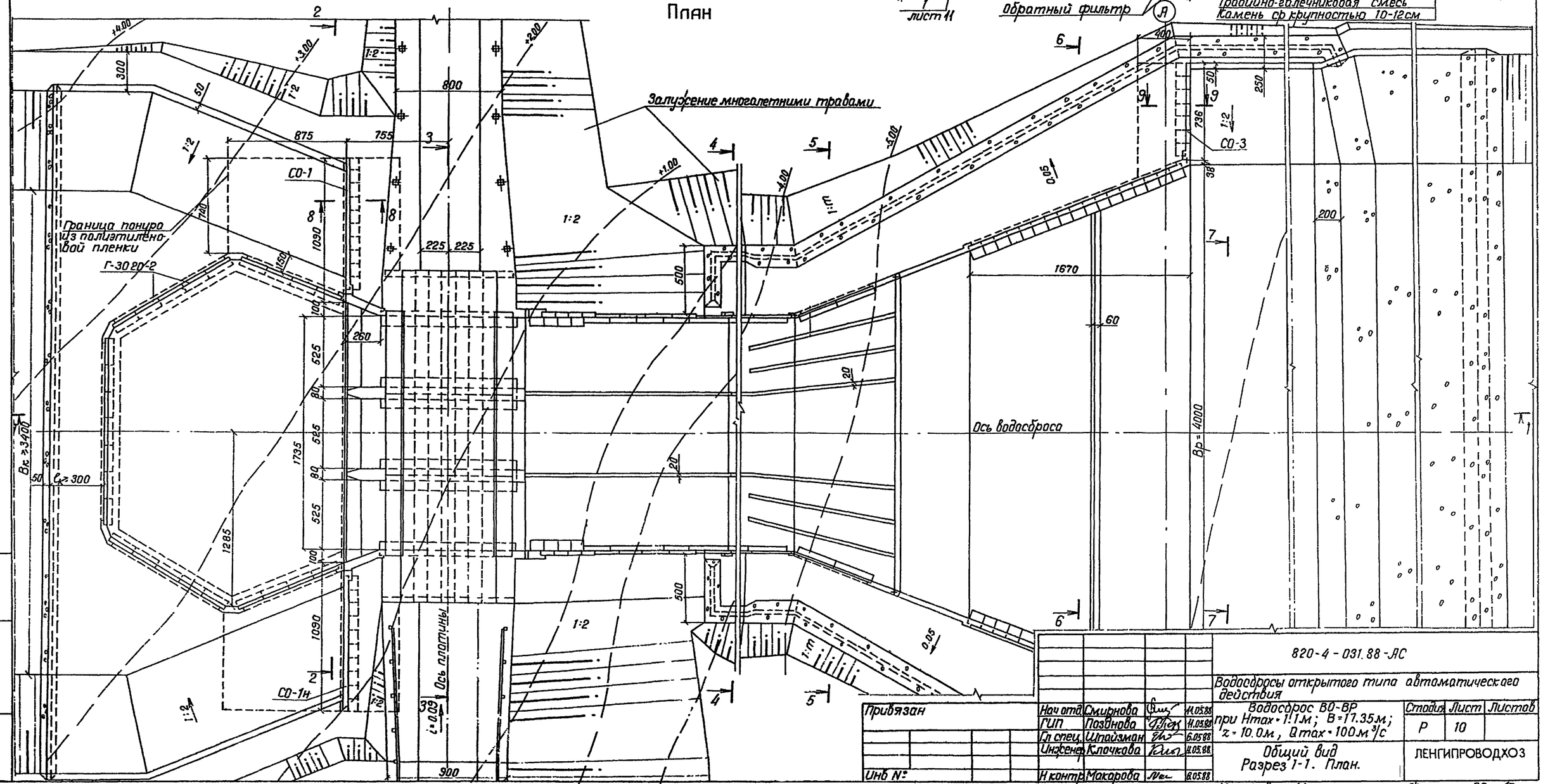


Привязан

Инв. N подл. | Подпись и дата | Взам. инв. N

Инв. N:

| | | | |
|---|---|---|---|
| Нач. отд. | Смирнова | | 11.05.88 |
| ГИП | Позднова | | 11.05.88 |
| Гл. спец. | Шпайзман | | 6.05.88 |
| Инженер | Клочкова | | 11.05.88 |
| Н. контр. | Макарова | | 8.05.88 |

820-4-031.88-АС

Водосбросы открытого типа автоматического действия

Водосброс ВО-ВР при Hmax=1.1м; B=11.35м; z=10.0м, Qmax=100м³/с

Общий вид. Разрез 1-1. План.

| Стадия | Лист | Листов |
|---|---|---|
| Р | 10 | |

ЛЕНГИПРОВОДХОЗ

Копировал. Ц 2567-03 Формат А2 13

Альбом III

820-4-031.88

## Разрез 2-2

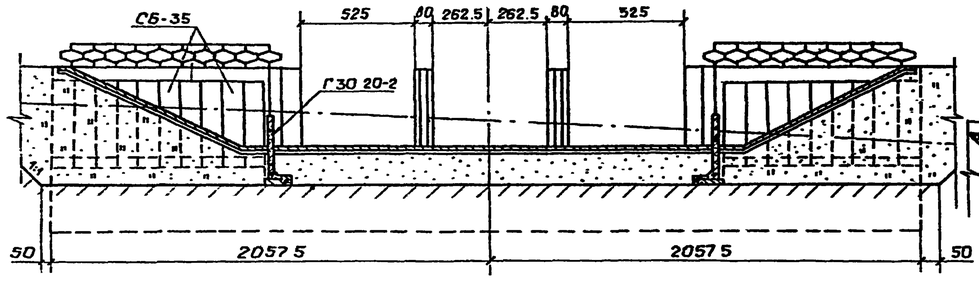


## Разрез 7-7

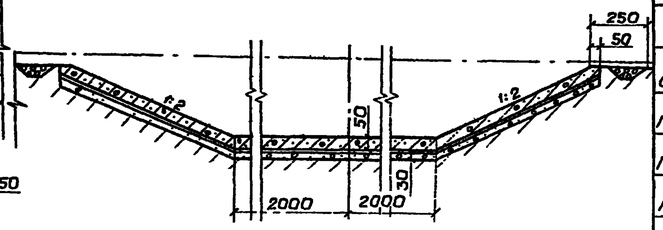


## Разрез 3-3

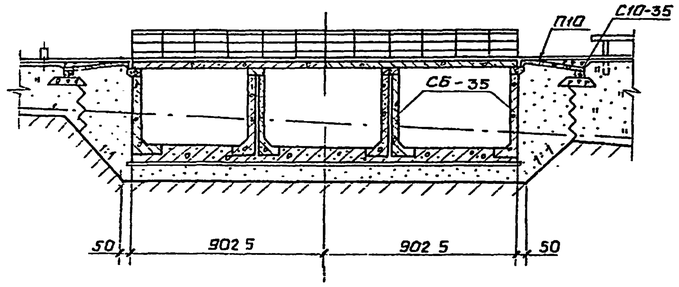


## Разрез 8-8

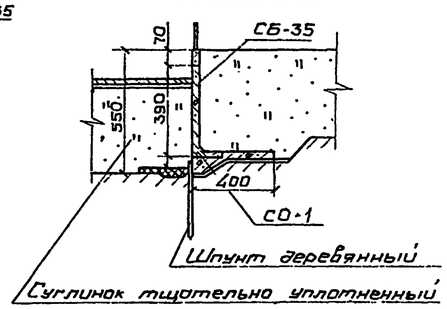


## Разрез 9-9

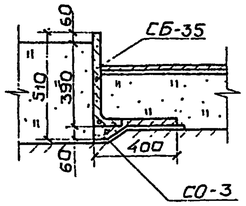


## Разрез 4-4

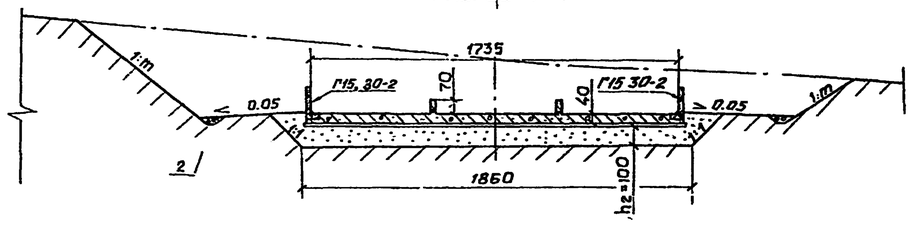


## Разрез 5-5

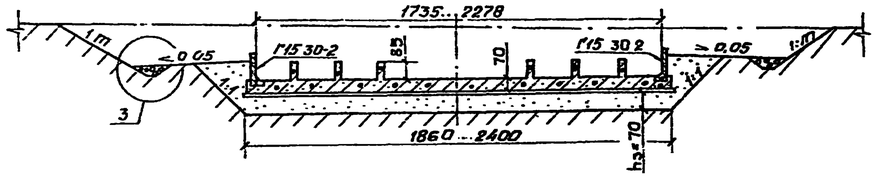


## Разрез 6-6

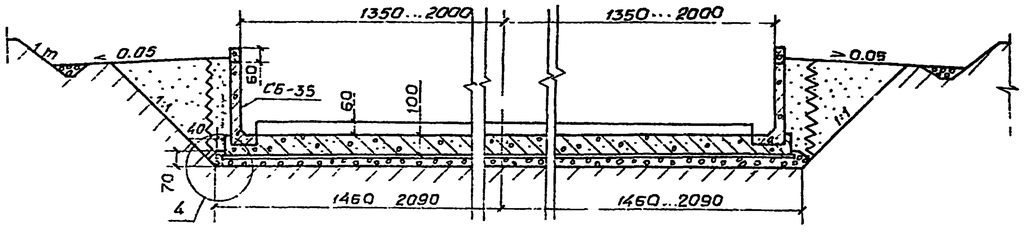


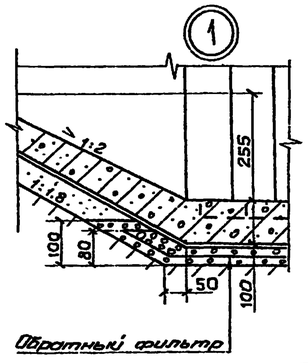


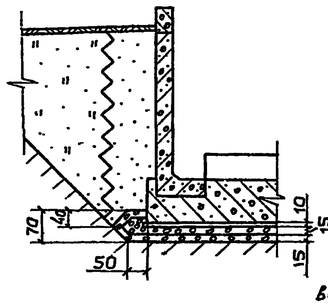


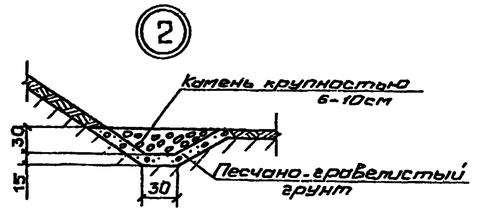


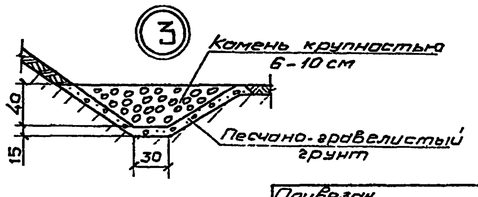


## СПЕЦИФИКАЦИЯ

| Марка поз | Обозначение | Наименование | Кол. | Масса ед кг | Примечание |
|---|---|---|---|---|---|
| | Сборные железобетонные изделия | | | | |
| СБ-35 | 3.820.1-29 | Блок стеновой | 136 | 4000 | |
| Г30 20-2 | 3.820.1-39 | Г-образная конструкция | 33 | 3625 | |
| Г15 30-2 | 3.820.1-39 | Г-образная конструкция | 16 | 1650 | |
| ПР 60 | 3.820-13 Вып. 3 | Плита пролетного | | | |
| | | строения | 15 | 2700 | |
| ПРБ 60 | 3.820-13, Вып. 3 | Плита пролетного | | | |
| | | строения с бордюром | 6 | 4075 | |
| П 60 | 3.820-13 Вып. 5 | Плита | 6 | 1300 | |
| П 10 | 3.820-13, Вып. 3 | Переходная плита | 14 | 1500 | |
| С10-35 | ГОСТ 19804.1-79 | Свая | 2 | 3100 | |
| Ок 1-2 | 3.820-24 | Деталь ограждения | 34 | 40 | |
| Ок 2 | 3.820-24 | Деталь ограждения | 68 | 50 | |
| | | | | | |
| | Монолитные железобетонные конструкции | | | | |
| ОВ | КЖС, листы 2-7 | Входной оголовок | 1 | | |
| К | КЖС, листы 8,9 | Ковш | 1 | | |
| СО-1 | КЖС, листы 10, 11 | Обратная стенка | 2 | | |
| | КЖС, листы 13-23 | Лоток | 1 | | |
| ВР-2 | КЖС, листы 37-40 | Расширяющийся водобой | 1 | | |
| СО-3 | КЖС, листы 46, 47 | Обратная стенка | 2 | | |
| | КЖС, лист 49 | Рисберма | 1 | | |

1. Чертеж выполнен для случаев расположения сооружения на основании из глинистых грунтов и песка мелкого. Конструкция дренажных устройств, показанная на чертеже, применима при соотношении коэффициентов фильтрации грунта основания $K_o$ и песчаной подушки $K_n$, равном $\frac{K_n}{K_o} \geq 500$. Конструкции дренажных устройств при других значениях отношения $\frac{K_n}{K_o}$ приведены в приложении 5.

2. Толщина песчаной подушки под днищем сооружения $h_1, h_2$ и $h_3$ показана на чертеже для глубины промерзания грунта $d_f = 1,5$ м

3. Концевой участок данной конструкции применяется при глубине воды в отводящем русле $h_{нб} = 3,0...4,0$ м при $h_{нб} = 2,5...2,9$ м применяется гаситель по типу расширяющегося водобойного колодца (см. лист 14). В случае устройства гасителя по типу расширяющегося водобойного колодца производится совмещение по линии А-А разреза 1-1 и плана данного чертежа с общим видом, помещенным на листе 14

4. Размеры на чертеже даны в сантиметрах.

| | | | | |
|---|---|---|---|---|
| | | | | 820-4-031.88 - АС |
| | | | | Водосбросы открытого типа автоматического действия |
| Нач отд | Смирнова | | 11.05.88 | Водосброс ВО-ВР при $H_{max} = 1,1$ м, $B = 17,35$ м, $Z = 10,0$ м, $Q_{max} = 100$ м³/с |
| ГИП | Позанова | | 11.05.88 | |
| Гл спец | Шлайзман | | 6.05.88 | |
| Инженер | Клочкова | | 4.05.88 | Общий Вид Разрезы 2-2 - 9-9 |
| Н контр | Макарова | | 6.05.88 | |

Привязан

Инв. №

Стадия: Р | Лист: 11 | Листов:

ЛЕНГИПРОВОДХОЗ

25677-03-14

Инв. № подл | Подпись и дата | Взам. инв. №

Альбом III

820-4-031 88

## Разрез 1-1

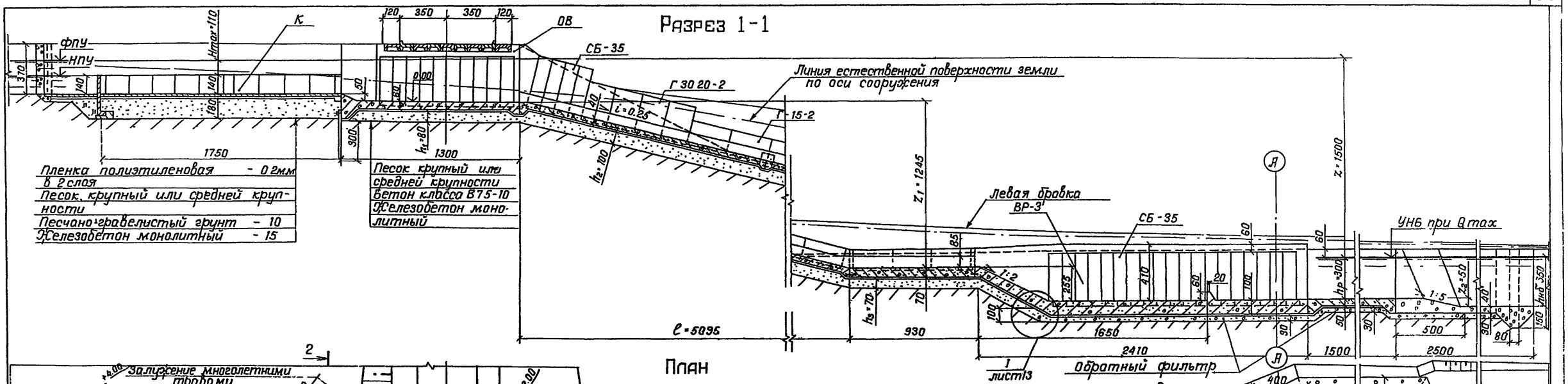


## План

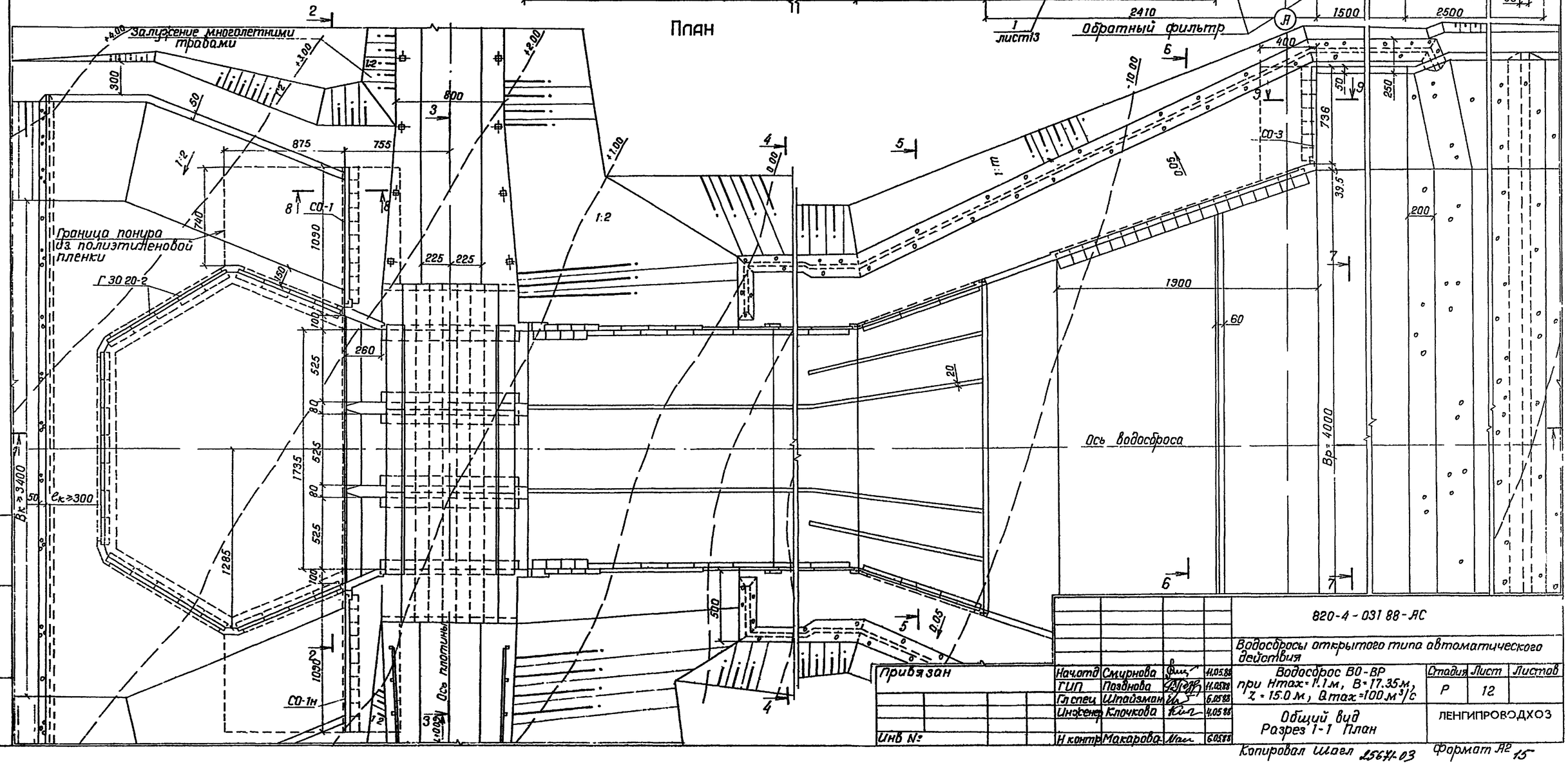


| | | | |
|---|---|---|---|
| Нач.отд | Смирнова | | 11.05.88 |
| ГИП | Позднова | | 11.05.88 |
| Гл.спец | Шпайзман | | 6.05.88 |
| Инженер | Клочкова | | 11.05.88 |
| Н.контр | Макарова | | 6.05.88 |

820-4-031 88-АС

Водосбросы открытого типа автоматического действия

Водосброс ВО-ВР при Hmax=1.1м, B=17.35м, Z=15.0м, Qmax=100 м³/с

| Стадия | Лист | Листов |
|---|---|---|
| Р | 12 | |

Общий вид Разрез 1-1 План

ЛЕНГИПРОВОДХОЗ

Копировал Шаел 2567-03 Формат А2 15

Альбом III

820-4-031 88

## Разрез 2-2

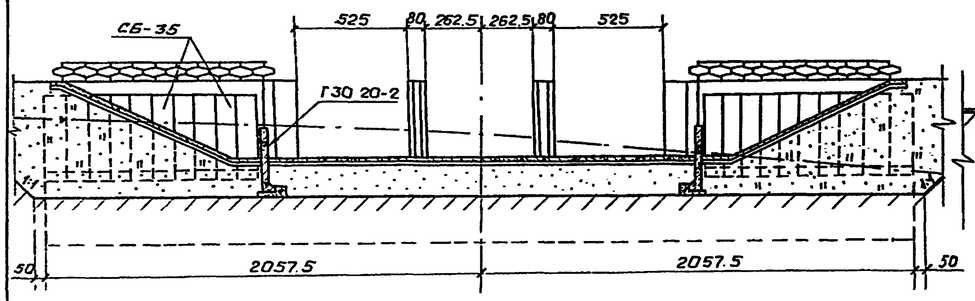


## Разрез 7-7

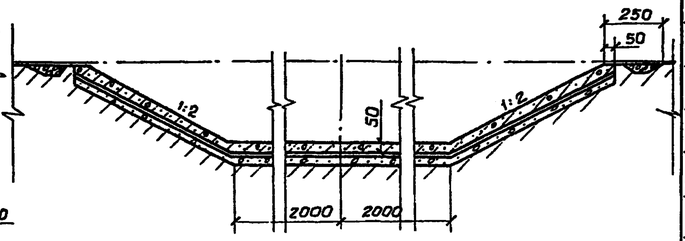


## Разрез 3-3

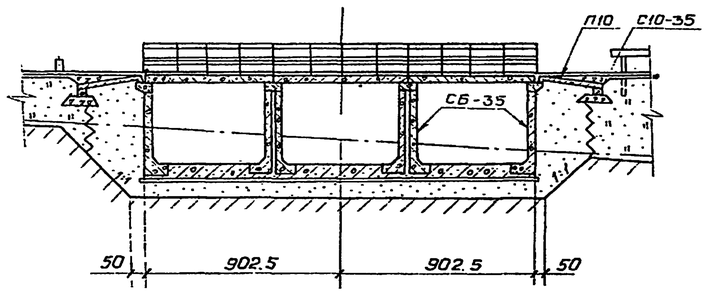


## Разрез 8-8

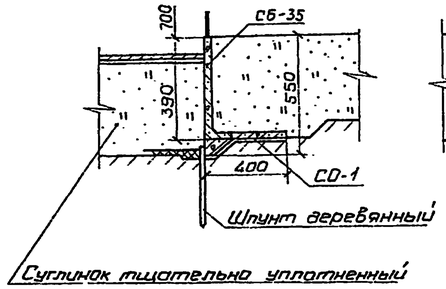


## Разрез 9-9

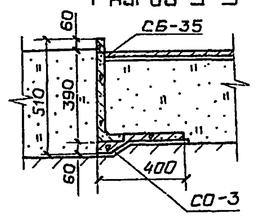


## Разрез 4-4

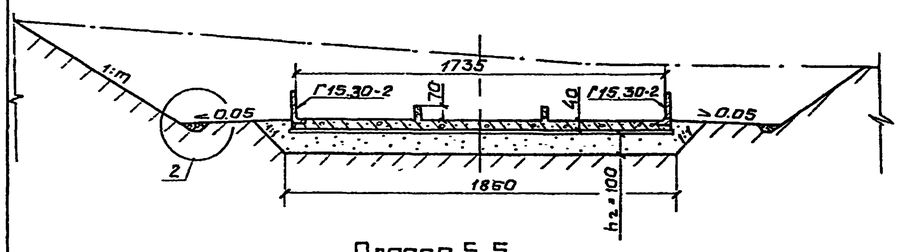


## Разрез 5-5

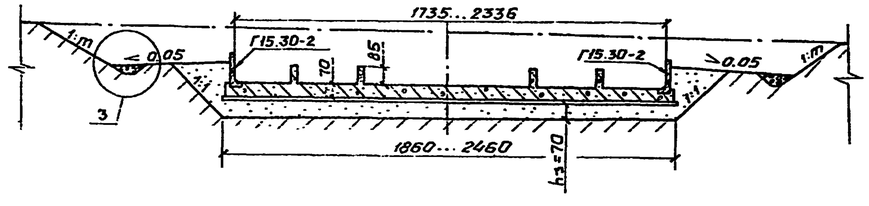


## Разрез 6-6

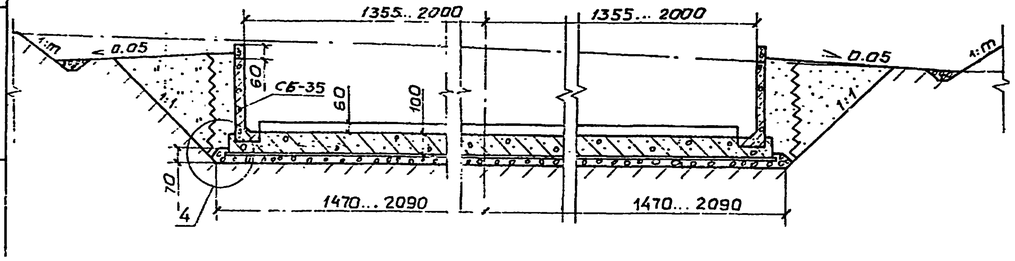


## Разрез 1-1

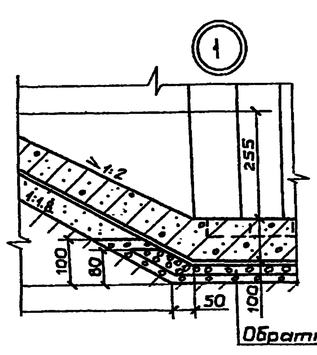


## Разрез 4-4

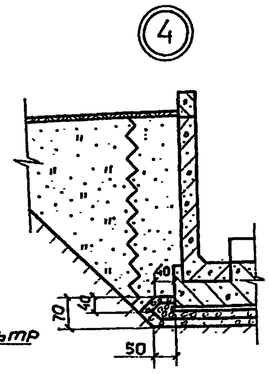


## Разрез 2-2

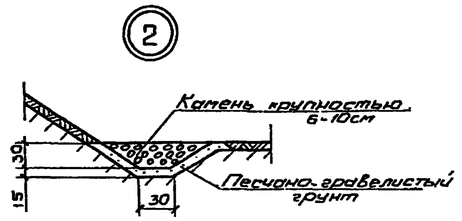


## Разрез 3-3

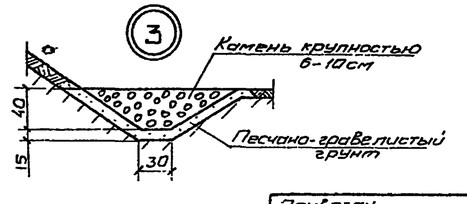


## СПЕЦИФИКАЦИЯ

| Марка, поз. | Обозначение | Наименование | Кол. | Масса ед. кг | Примечание |
|---|---|---|---|---|---|
| | Сборные железобетонные изделия | | | | |
| СБ-35 | 3.820.1-29 | Блок стеновой | 140 | 4000 | |
| Г30.20-2 | 3.820.1-39 | Г-образная конструкция | 33 | 3625 | |
| Г15.30-2 | 3.820.1-39 | Г-образная конструкция | 32 | 1650 | |
| ПРБ0 | 3.820-13, Вып.3 | Плита пролетного строения | 15 | 2700 | |
| ПРБ60 | 3.820-13, Вып.3 | Плита пролетного строения с бордюрам | 6 | 4075 | |
| П60 | 3.820-13, Вып.5 | Плита | 6 | 1300 | |
| П10 | 3.820-13. Вып.3 | Переходная плита | 14 | 1500 | |
| С10-35 | ГОСТ 19804.1-79 | Свая | | 3100 | |
| Ок1-2 | 3.820-24 | Деталь ограждения | 34 | 40 | |
| ОК-2 | 3.820-24 | Деталь ограждения | 68 | 50 | |
| | | | | | |
| | Монолитные железобетонные конструкции | | | | |
| ОВ | КЖ, листы 2-7 | Входный оголовок | 1 | | |
| К | КЖ, листы 8,9 | Ковш | 1 | | |
| СО-1 | КЖ, листы 10,11 | Обратная стенка | 2 | | |
| | КЖ, листы 13-23 | Лоток | 1 | | |
| ВР-3 | КЖ, листы 41-45 | Расширяющийся водобой | 1 | | |
| СО-3 | КЖ, листы 46,47 | Обратная стенка | 2 | | |
| | КЖ, лист 49 | Рисберма | 1 | | |

1. Чертеж выполнен для случаев расположения сооружения на основании из глинистых грунтов и песка мелкого. Конструкция дренажных устройств, показанная на чертеже, применима при соотношении коэффициентов фильтрации грунта основания Ко и песчаной подушки Кп, равном $\frac{Кп}{Ко} \geq 300$. Конструкции дренажных устройств при других значениях отношения $\frac{Кп}{Ко}$ приведены в приложении 5.
2. Толщина песчаной подушки под днищем сооружения $h_1$, $h_2$ и $h_3$ показана на чертеже для глубины промерзания грунта $d_f = 1.5$ м.
3. Концевой участок данной конструкции применяется при глубине воды в отводящем русле $h_{н.б} = 3.0...4.0$ м; при $h_{н.б} = 2.5...2.9$ м применяется гаситель по типу расширяющегося водобойного колодца (см. лист 14). В случае устройства гасителя по типу расширяющегося водобойного колодца производится совмещение по линии А-А разреза 1-1 и плана данного чертежа с общим видом, помещенным на листе 14.
4. Размеры на чертеже даны в сантиметрах.

Инв. № подл. | Подпись и дата | Взам. инв. №

| | | | | | | | | |
|---|---|---|---|---|---|---|---|---|
| | | | | | | 820-4-031.88-АС | | |
| | | | | | | Водосбросы открытого типа автоматического действия. | | |
| Привязан | | | | | | | | |
| | | | | Нач.отд | Смирнова | | 11.05.88 | Водосброс ВО-ВР при $H_{max} = 1.1$ м; $B = 17.35$ м; $z = 15.0$ м; $Q_{max} = 100$ м³/с. | Стадия | Лист | Листов |
| | | | | ГИП | Позднова | | 11.05.88 | | Р | 13 | |
| | | | | Гл.спец. | Шпойзман | | 6.05.88 | | | | |
| | | | | Инженер | Клочкова | | 4.05.88 | Общий вид. Разрезы 2-2 — 9-9. | ЛЕНГИПРОВОДХОЗ | | |
| Инв № | | | | Н.контр. | Макарова | | 6.05.88 | | | | |

Копировал: [illegible] 25671-03 1В Формат А2

при Z = 5.0 м

Разрез 1-1

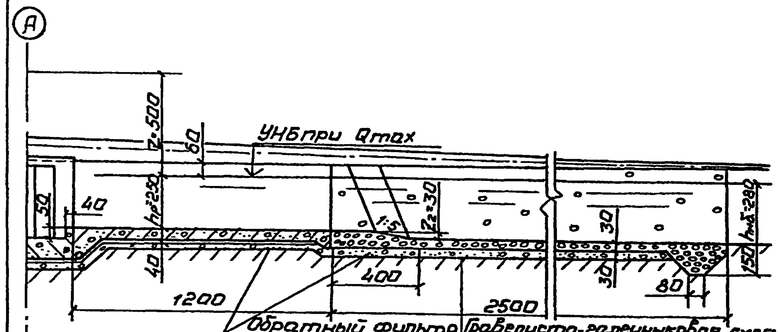


План

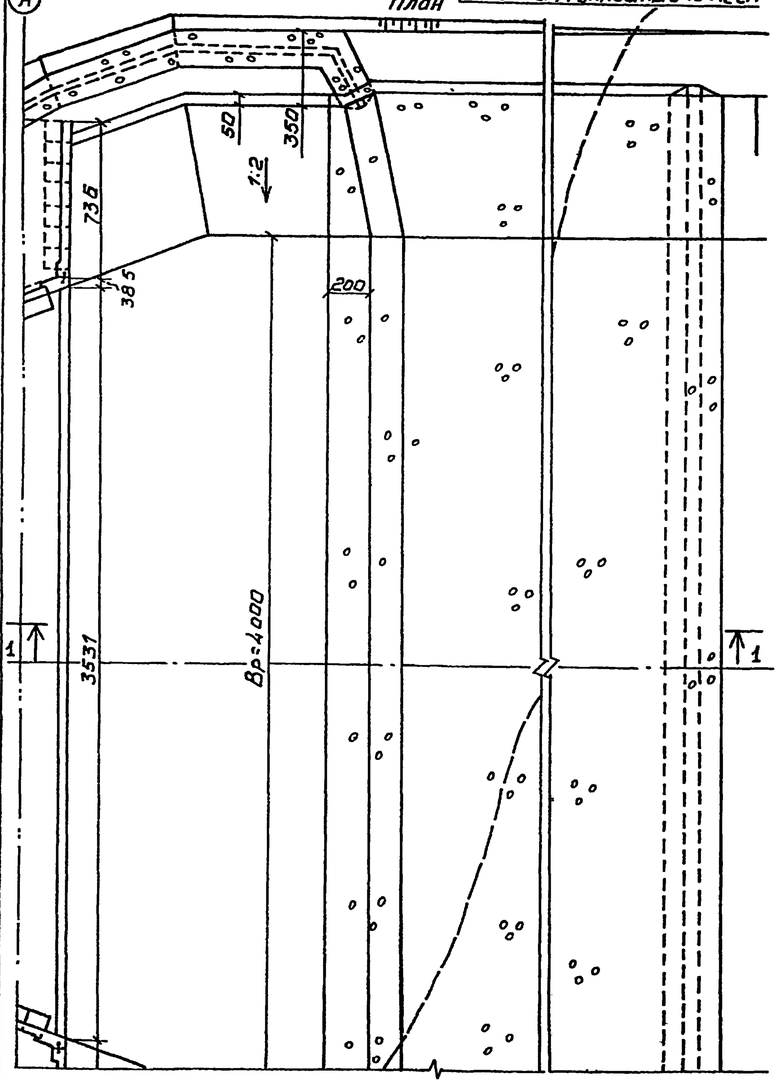


при Z = 10.0 м

Разрез 1-1

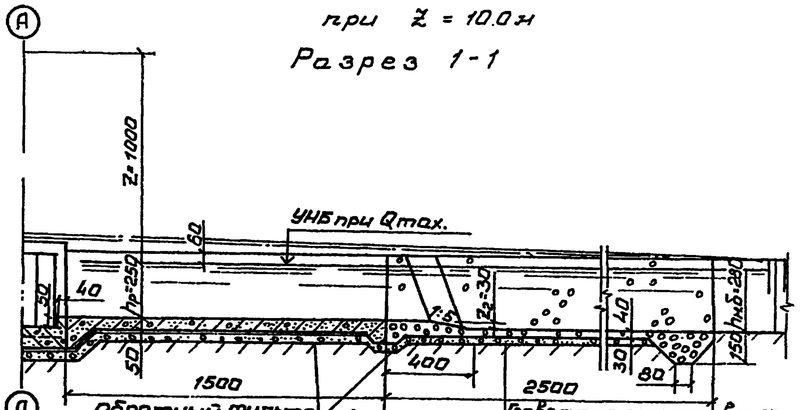


План

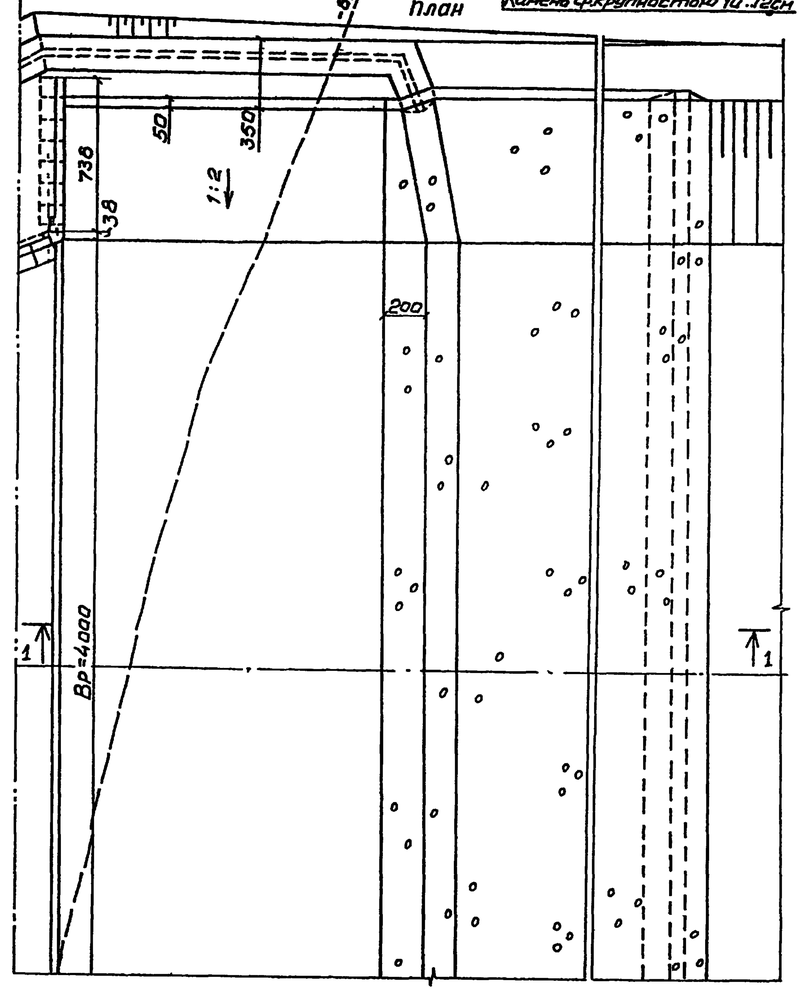


при Z = 15.0 м

Разрез 1-1

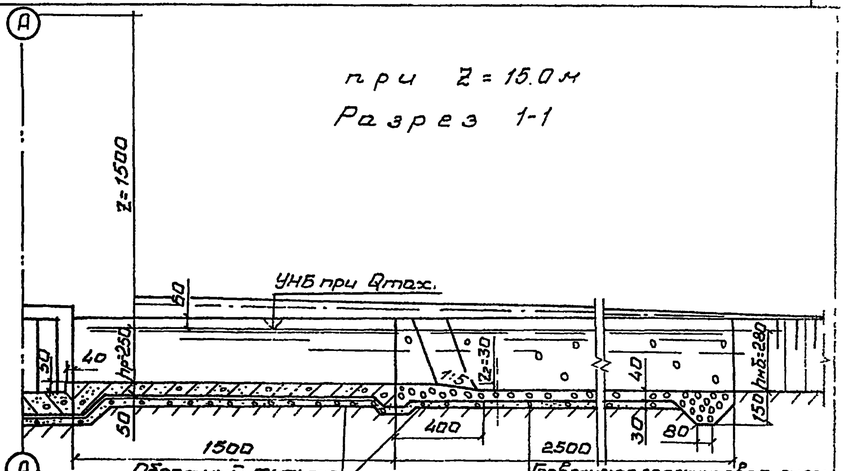


План

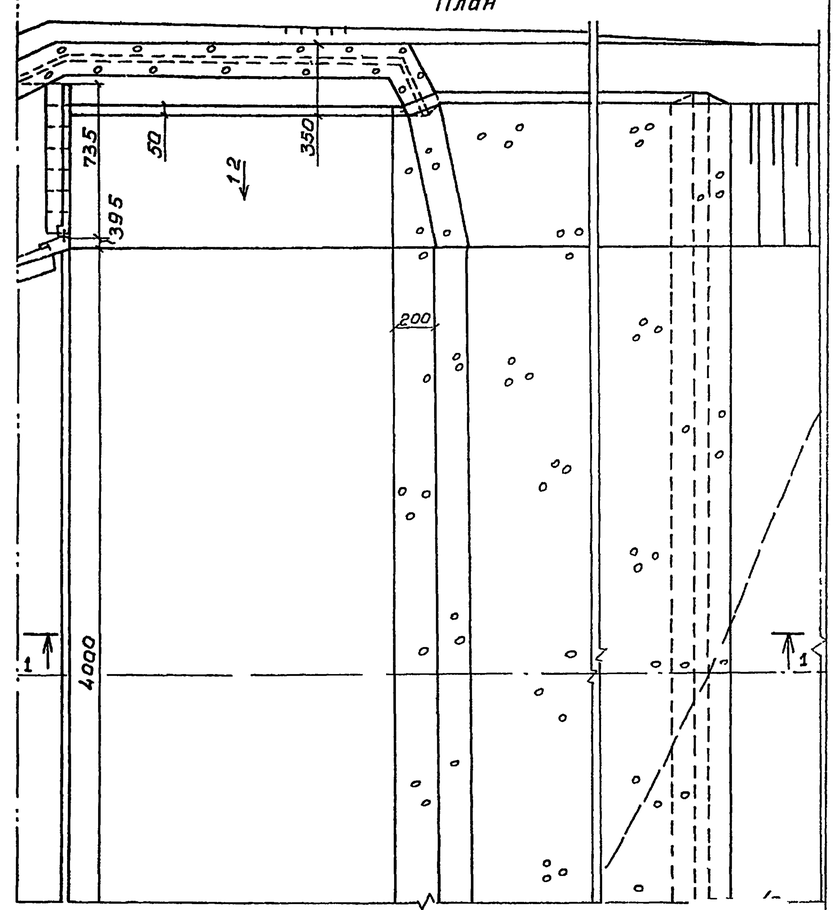


820-4-031.88 Альбом III

Инв.N подл. | Подпись и дата | Взам.инв.N

| | | | | | |
|---|---|---|---|---|---|
| | | | | 820-4-031.88-АС | |
| | | | | Водосбросы открытого типа автоматического действия | |
| Привязан | | | | | |
| | | | | | |
| | | | | | |
| Инв.N | | | | | |

| | | | | | | |
|---|---|---|---|---|---|---|
| Нач.отд | Смирнова | | 11.05.88 | Водосбросы ВО-Вр.пч Hmax=11м, B=17,35м, Z=50-150м; Qmax=100 м³/с | Стадия | Лист | Листов |
| ГИП | Позднова | | 11.05.88 | | Р | 14 | |
| Гл.спец. | Крыжановская | | 10.05.88 | | | | |
| Инженер | Клочкова | | 5.05.88 | Конструкции концевого участка, сужающегося водобойным колодцем | Ленгипроводхоз | | |
| Н.контр. | Макарова | | 5.05.88 | | | | |

Копировал гор. 2567-1-03 17 Формат А2

820-4-031 88 Альбом III

## План

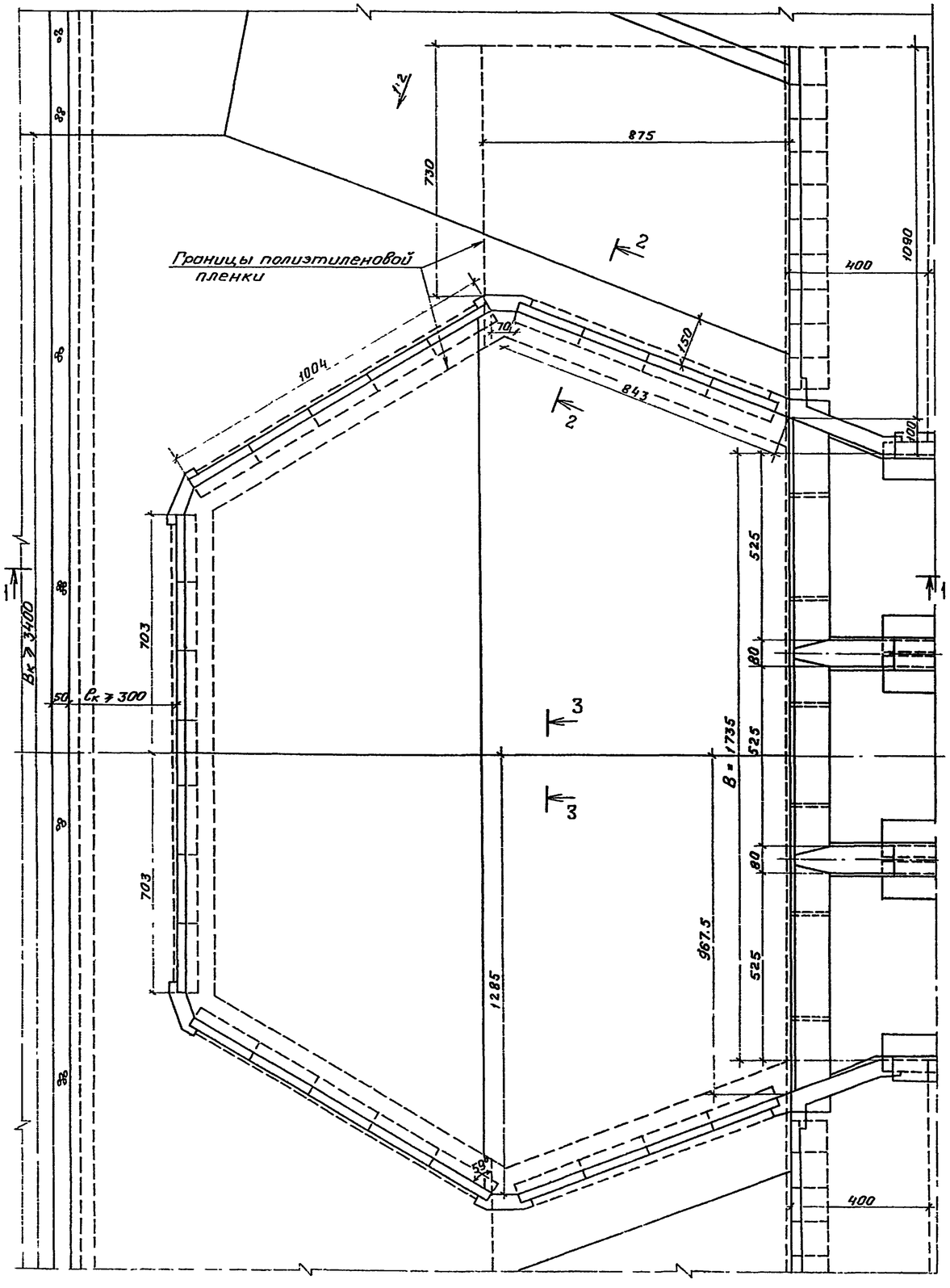


## Разрез 1-1

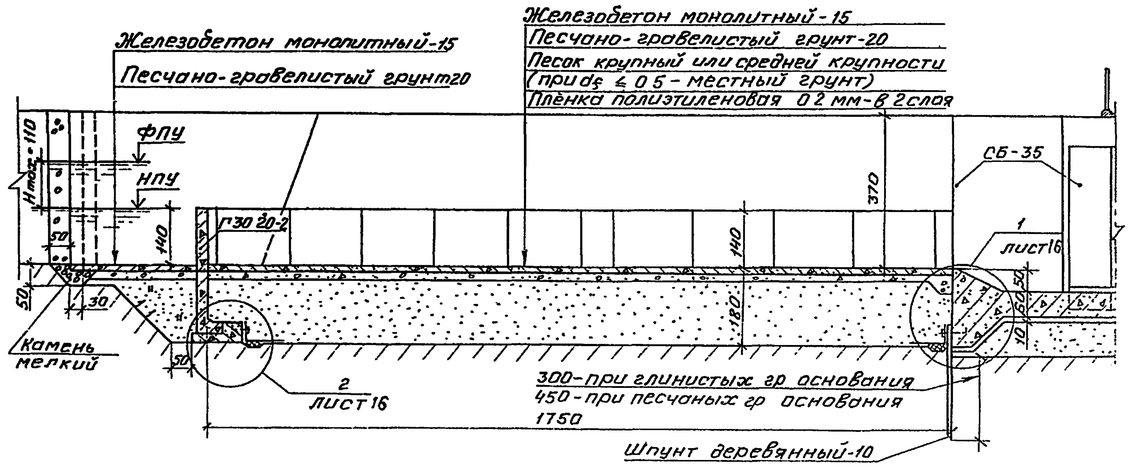


## Разрез 2-2

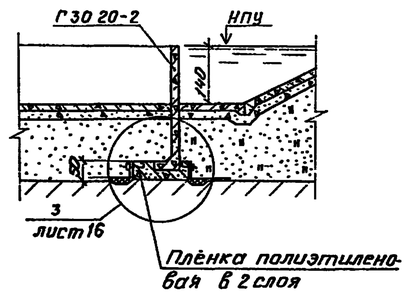


## Разрез 3-3

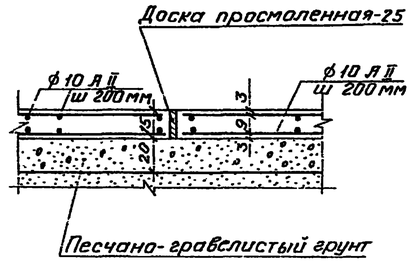


## Расход материалов

| Наименование | | Количество |
|---|---|---|
| Железобетон сборный, Г-образная конструкция Г30 20-2, | м³ | 36,3 |
| Железобетон монолитный (бетон класса В15, W6) | м³ | 181,5 |
| в том числе: | | |
| омоноличивание сборных конструкций, | м³ | 30,9 |
| днище ковша, | м³ | 56,8 |
| крепление подводящего канала, | м³ | 96,0 |
| Арматура 10 А II, ГОСТ 5781-82, | т | 1266,0 |
| Арматура 10 А III, ГОСТ 5781-82, | т | 59,0 |
| Пленка полиэтиленовая, ГОСТ 10354-82, | м² | 1715,0 |
| Шпунт деревянный, ГОСТ 24454-80Е, | м³ | 15,5 |
| Брус деревянный 10×20, ГОСТ 24454-80Е, | м³ | 2,3 |
| Доска просмоленная, ГОСТ 24454-80Е, | м³ | 0,45 |
| Войлок строительный, пропитанный битумом, | м² | 79,0 |
| Стеклоткань на битуме, | м² | 12,6 |
| Мастика асфальтовая, | т | 4,3 |
| Песчано-гравелистый грунт, | м³ | 204,0 |
| Песок крупный или средней крупности | м³ | 526,0 |
| Камень мелкий, | м³ | 14,2 |

1. При наличии в грунте основания понура включений более 5мм устраивается подстилающий слой из глинистого грунта толщиной 20 см. Защитный слой в пределах толщины 40см, примыкающий к пленке не должен содержать включений крупнее 5мм.
2. Лесоматериал, применяемый для изготовления шпунта должен быть антисептирован в соответствии с указаниями ГОСТ 20022.5-75
3. Конструкция ковша применима при глубине сезонного промерзания грунта $d_ғ = 2.0$ м
4. Размеры на чертеже даны в сантиметрах

| | | | | |
|---|---|---|---|---|
| | | | | 820-4-031.88 АС |
| | | | | Водосбросы открытого типа автоматического действия |
| Привязан | | | | Стадия Р; Лист 15; Листов |
| | Нач отд | Смирнова | 11.05.88 | |
| | ГИП | Позднова | 11.05.88 | |
| | Гл спец | Шпайзман | 11.05.88 | |
| | Вед инж | Желудева | 10.05.88 | Входной оголовок Ковш Понур Общий вид |
| Инв. № | Н контр | Макарова | 10.05.88 | Ленгипроводхоз |

Копировал 25671-03 18 Формат А2

1

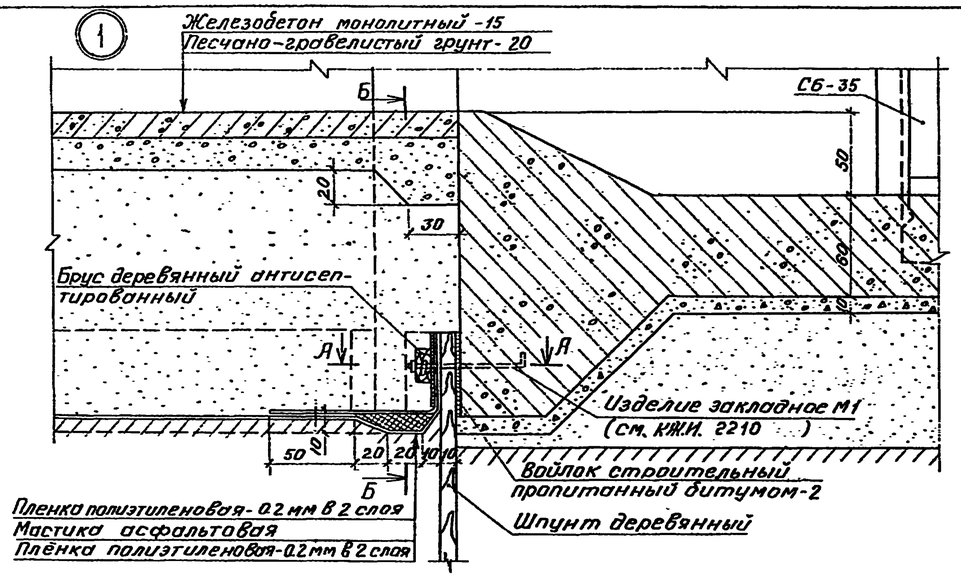


Разрез А-А

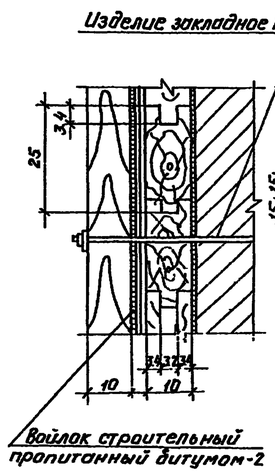


Разрез Б-Б (грунт засыпки условно не показан)

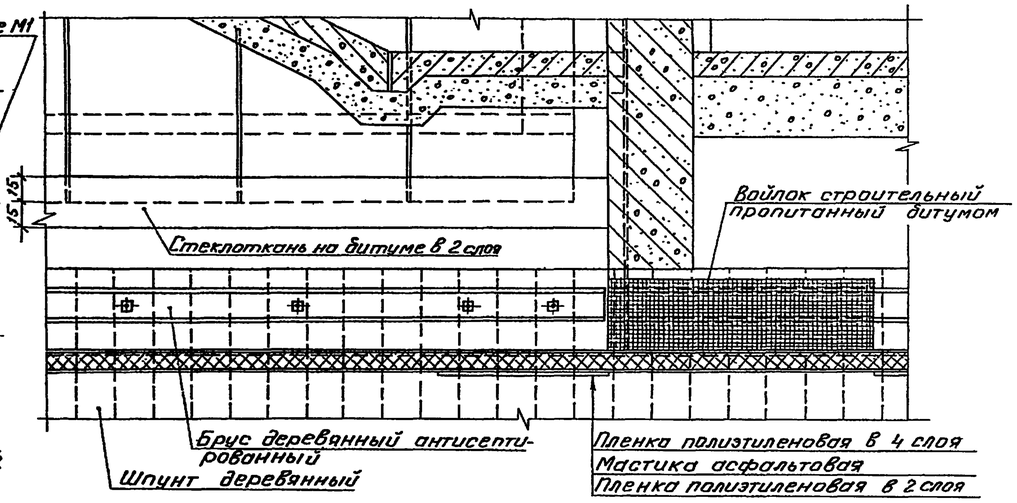


2

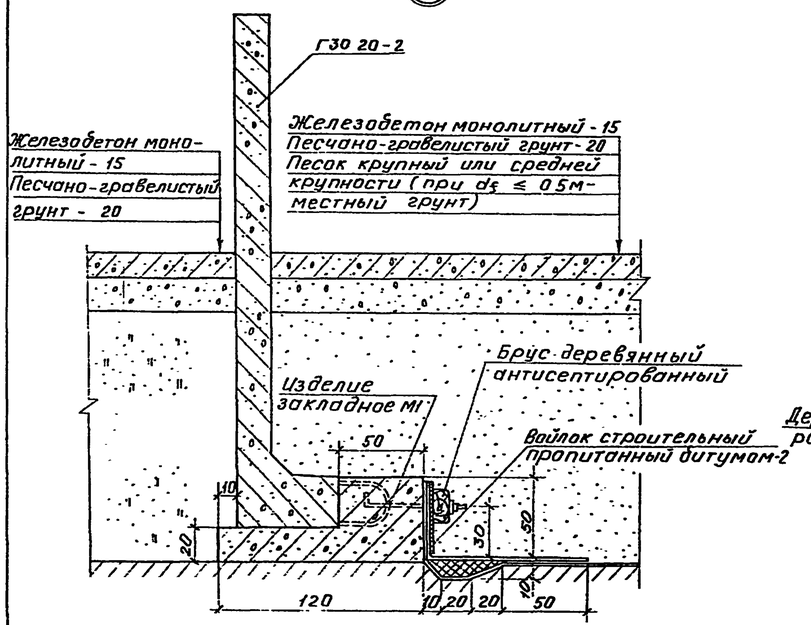


3

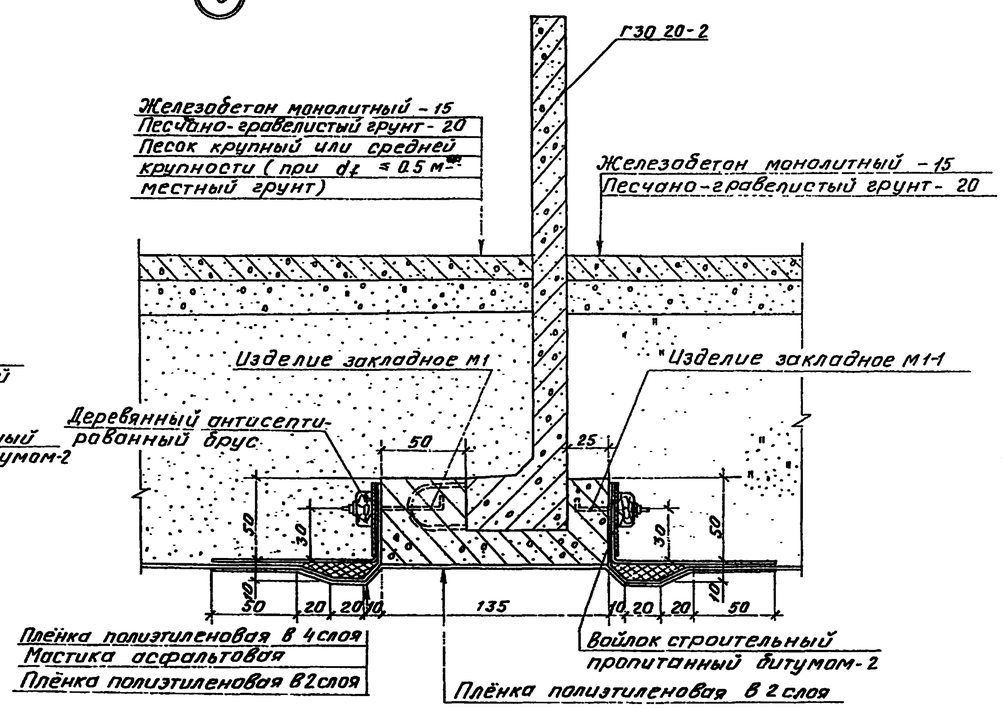


Деталь крепления подводящего канала

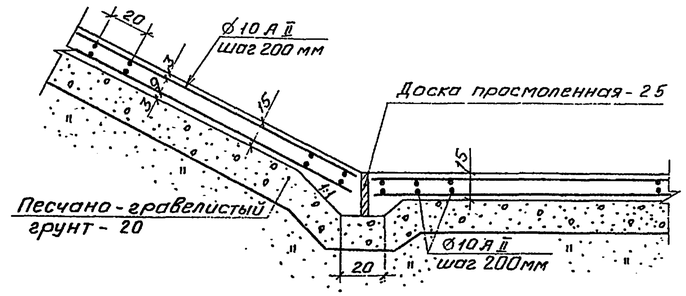


Размеры на чертеже даны в сантиметрах

| | | | | | |
|---|---|---|---|---|---|
| | | | | 820-4-031.88-АС | |
| | | | | Водосбросы открытого типа автоматического действия | |
| Привязан | Нач.отд | Смирнова | | 11.05.88 | Стадия: Р; Лист: 16; Листов: |
| | ГИП | Позднова | | 11.05.88 | |
| | Гл спец | Шпайзман | | 11.05.88 | |
| | Вед инж | Жёлудева | | 10.05.88 | Входной оголовок Ковш. Понур Узлы |
| Инв № | Н контр | Макарова | | 10.05.88 | Ленгипроводхоз |

2567-03 19

Инв № подл. | Подпись и дата | Взам. инв. №

Альбом III

820-4-031 88

## Разрез 1-1

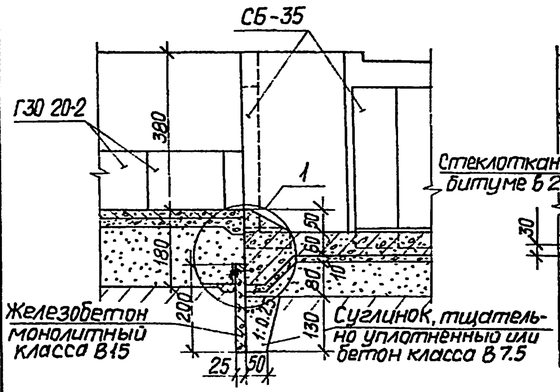


## Разрез 2-2
(Грунт засыпки условно не показан)

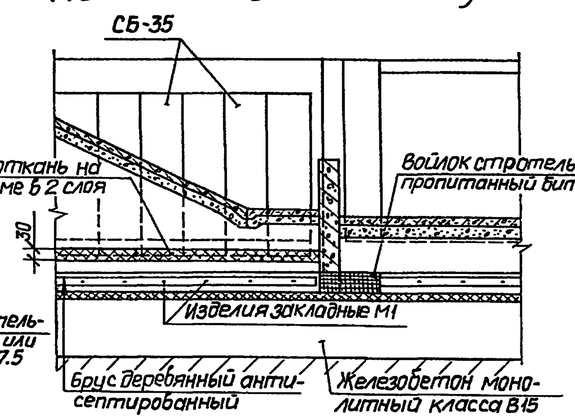


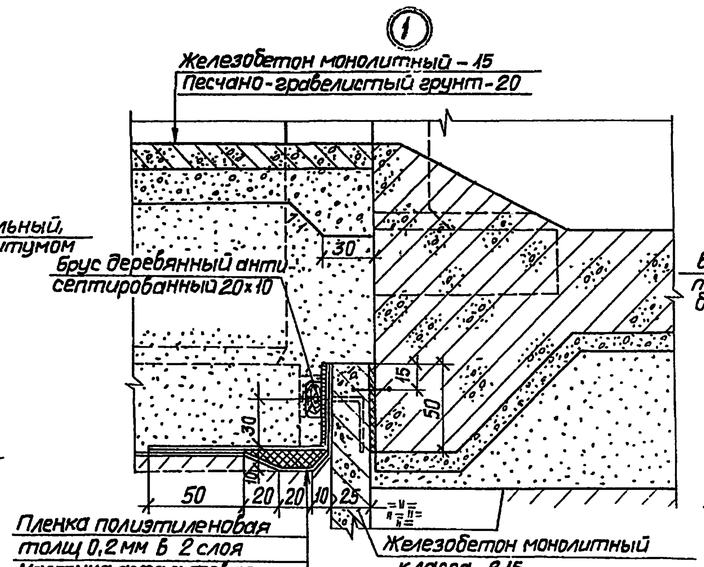


## Разрез А-А

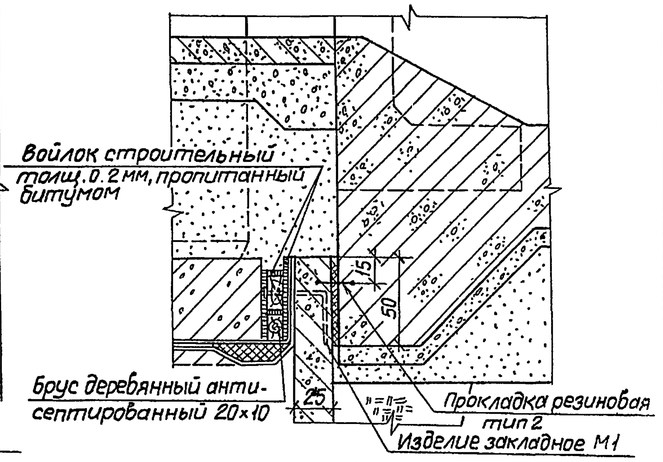


## План

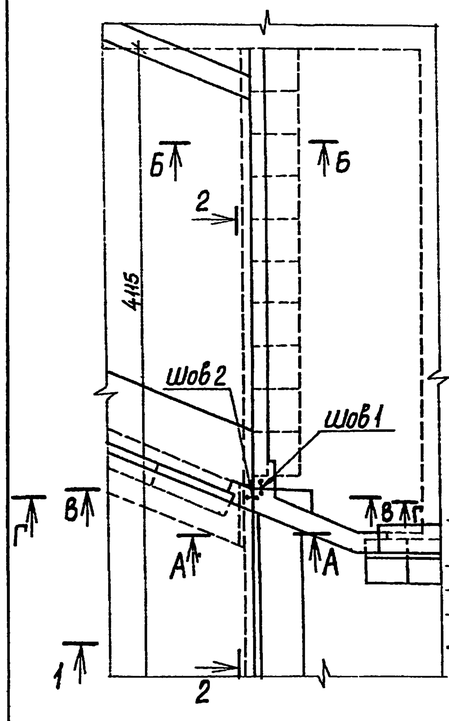


## Разрез Б-Б

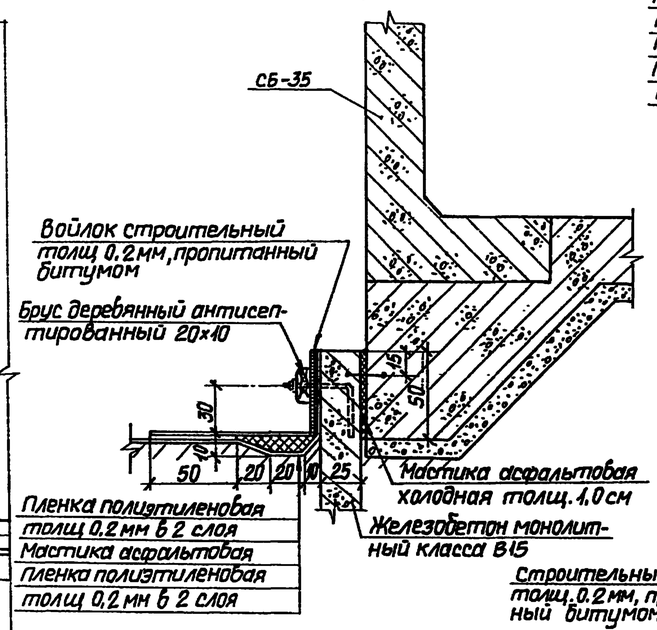


## Разрез В-В

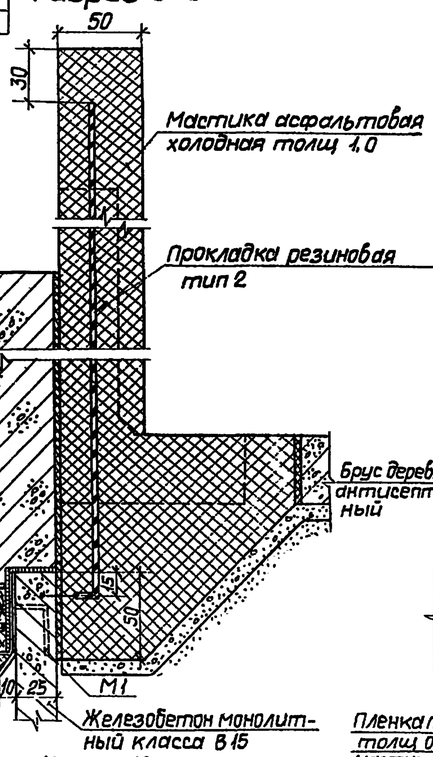


## Разрез Г-Г

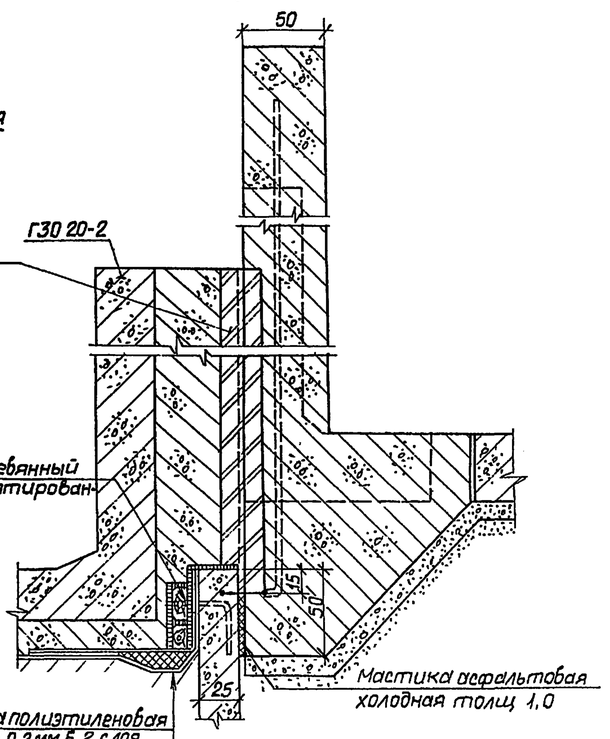


## Деталь соединения резиновых прокладок шва 1 и зуба

### Разрез Д-Д

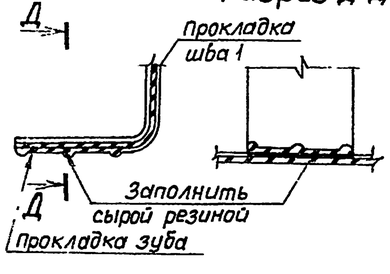


## Деталь соединения резиновых прокладок шва 2 и зуба

### Разрез Е-Е

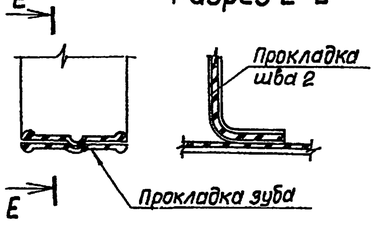


1. Конструкцию деформационных швов 1 и 2 см АС лист 18.
2. Опалубочный и арматурный чертежи см КЖ лист 3.
3. Прокладки резиновые для гидроизоляционных шпонок изготавливаются Свердловским заводом РТИ по техническим условиям ТУ38 105831-35.
4. Соединение резиновых прокладок производится путем склеивания с последующей горячей вулканизацией.
5. Размеры на чертеже даны в сантиметрах.

| | | | | | | | |
|---|---|---|---|---|---|---|---|
| | | | | | 820-4-031.88-АС | | |
| | | | | | Водосбросы открытого типа автоматического действия | | |
| Привязан | | | | | | Стадия | Лист | Листов |
| | | | Нач отд | Смирнова | 11.06.88 | Р | 17 | |
| | | | ГИП | Позднова | 11.06.88 | | | |
| | | | Гл.спец | Шпайзман | 7.06.88 | | | |
| | | | Вед инж | Желудева | 6.06.88 | Входной оголовок Примыкание монолитногожелезобетонного зуба к флютбетону и обратным стенкам | ЛЕНГИПРОВОДХОЗ | |
| Инв № | | | Н контр | Макарова | 7.06.88 | | 25671-03 | ДО |
| | | | | | | Копировал Гришина | Формат А2 | |

Инв.№ подл | Подпись и дата | Взам инв №

## Схема расположения деформационных швов

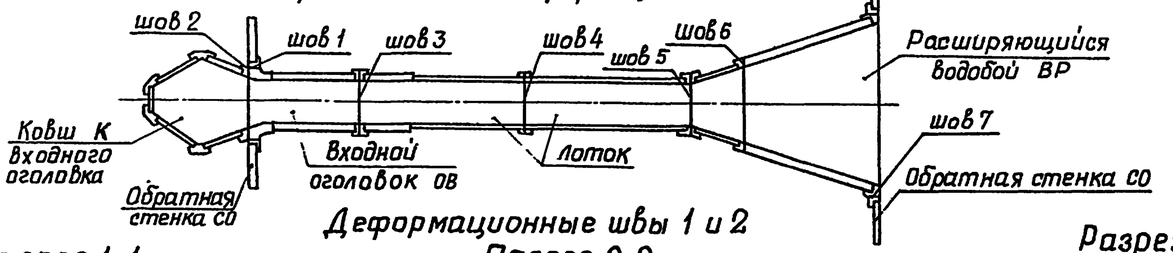


## Деформационные швы 1 и 2

### Разрез 1-1

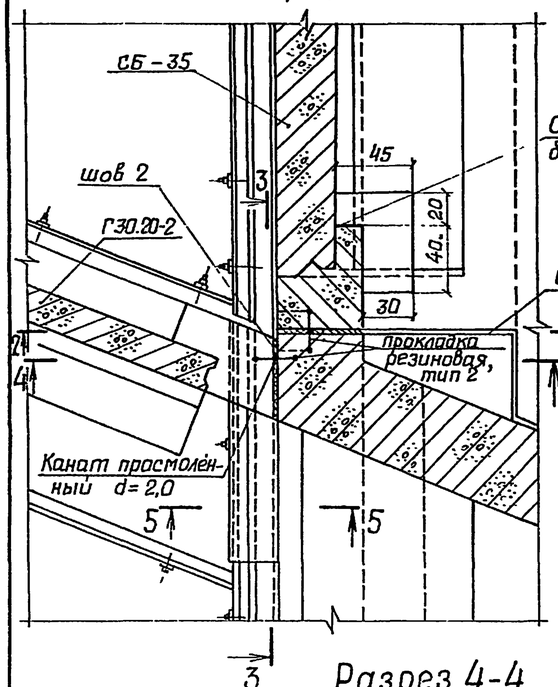


### Разрез 2-2

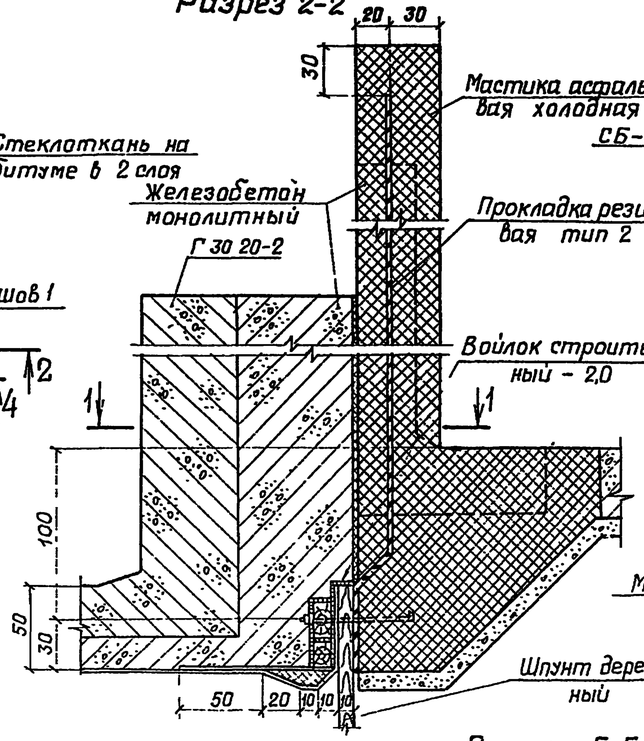


### Разрез 3-3

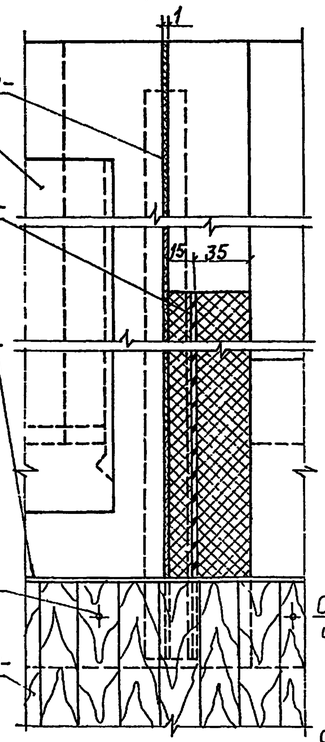


## Деформационный шов 3

### Разрез 6-6

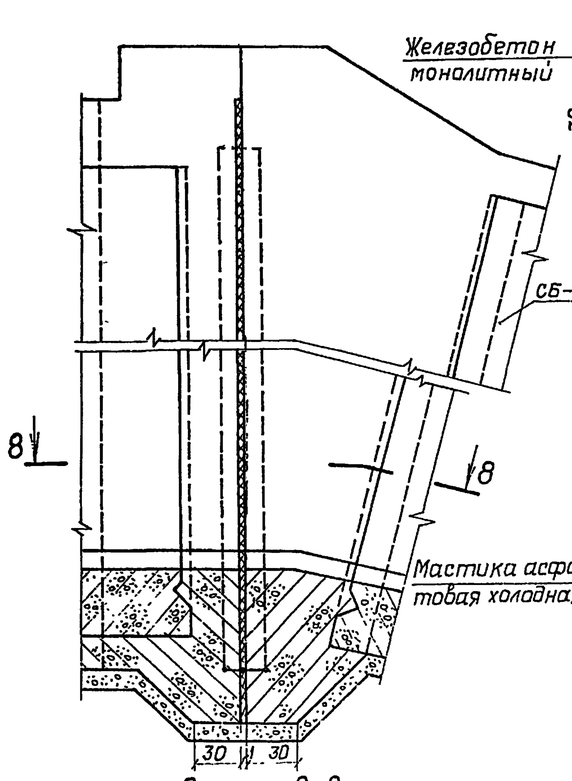


### Разрез 7-7

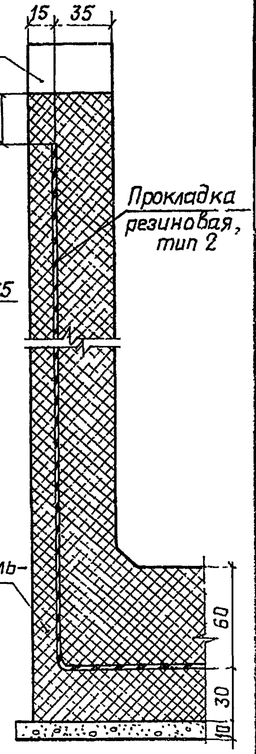


### Разрез 8-8

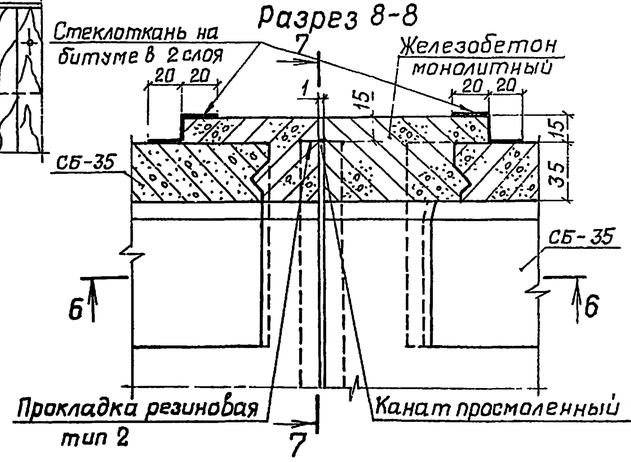


### Разрез 4-4

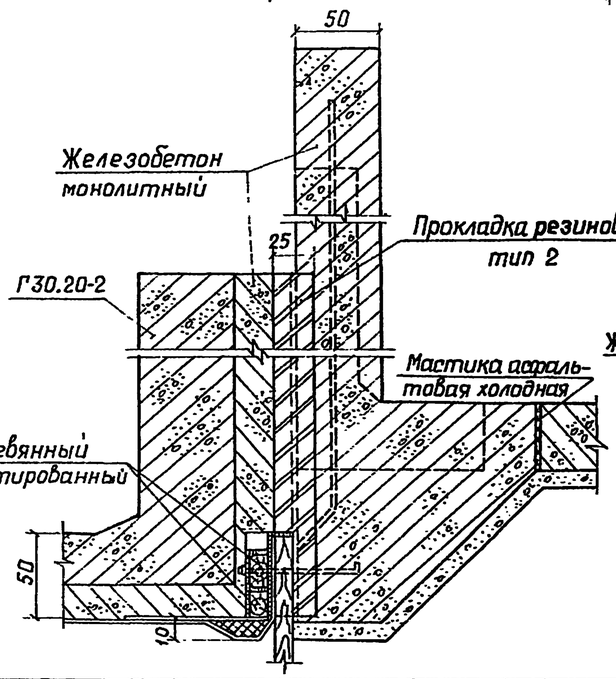


### Разрез 5-5

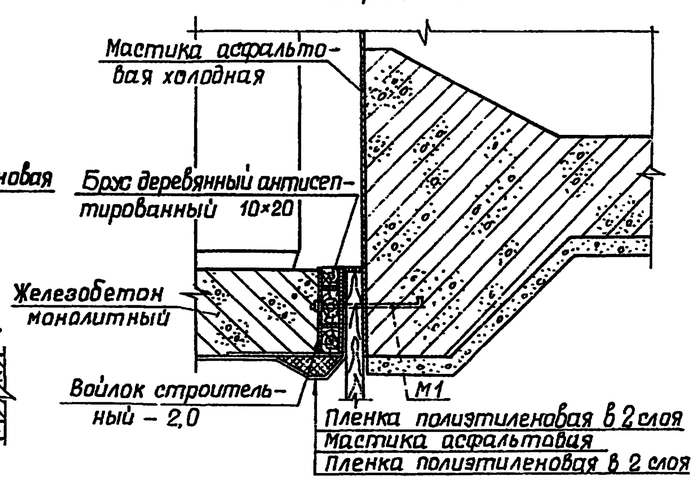


1. Прокладки резиновые изготавливаются на Свердловском заводе РТИ по техническим условиям ТУ 38-105831-85.
2. Размеры на чертеже даны в сантиметрах.

| | | | | | | |
|---|---|---|---|---|---|---|
| Привязан: | | | | 820-4-031.88-АС | | |
| | | | | Водосбросы открытого типа автоматического действия | | |
| Нач отд | Смирнова | | 11.05.88 | Водосброс ВО-ВР | Стадия | Лист | Листов |
| ГИП | Позднова | | 11.05.88 | | Р | 18 | |
| Гл спец | Шпайзман | | 10.05.88 | | | | |
| Инженер | Налетова | | 10.05.88 | Деформационные швы 1-3 | ЛЕНГИПРОВОДХОЗ | |
| Инв. № | Н контр | Макарова | | 10.05.88 | | | |

Копировал Грихунчик

Формат А2

Подпись и дата | Взам.инв.№

820-4-031.88 Альбом III

## Деформационный шов 4

### Разрез 1-1

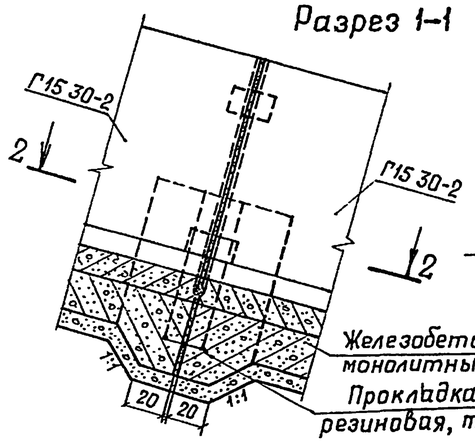


### Разрез 2-2

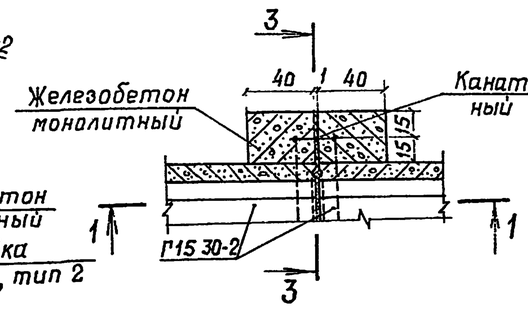


### Разрез 3-3

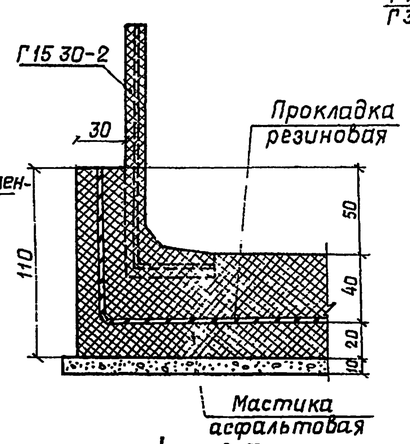


## Деформационный шов 5

### Разрез 4-4

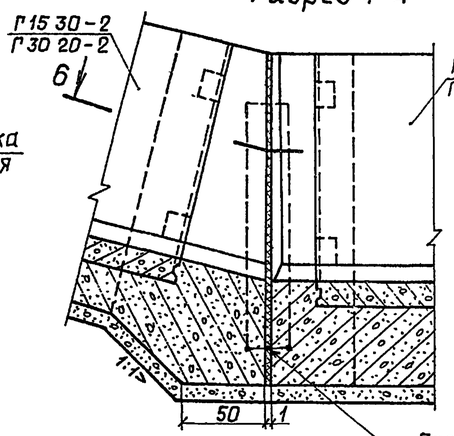


### Разрез 5-5

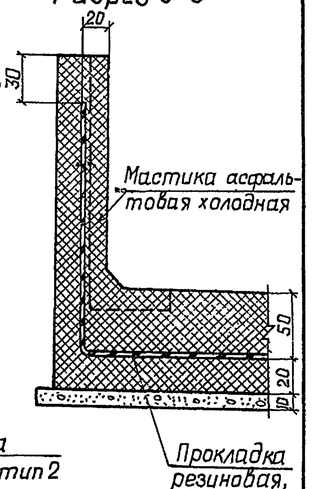


## Деформационный шов 6

### Разрез 7-7

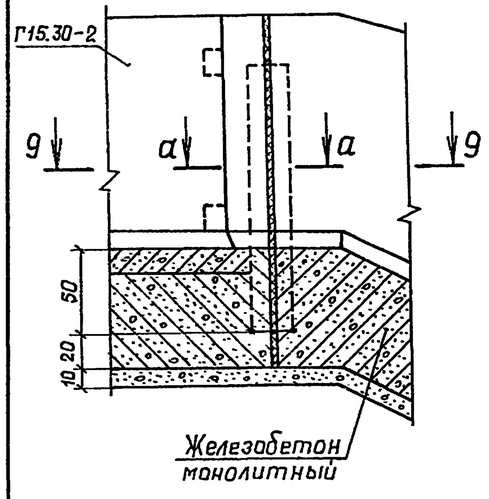


### Разрез 8-8

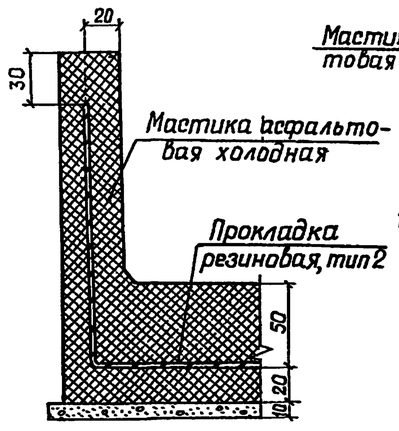


## Деформационный шов 7

### Разрез 10-10

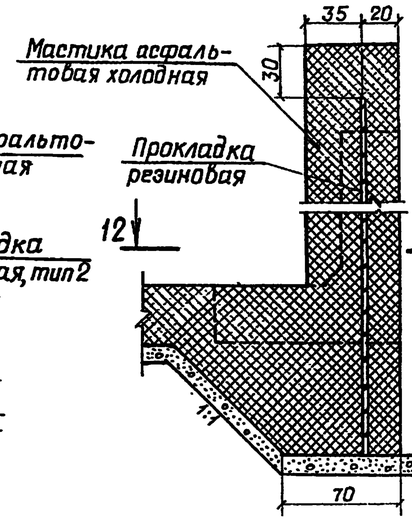


### Разрез 11-11

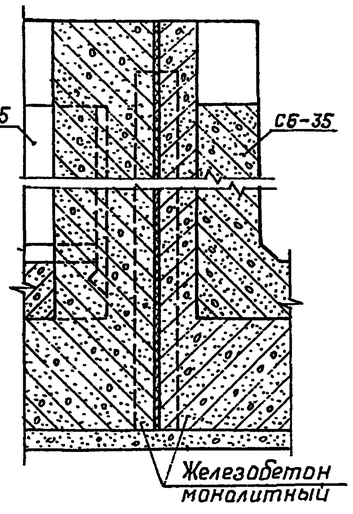


### Разрез 6-6

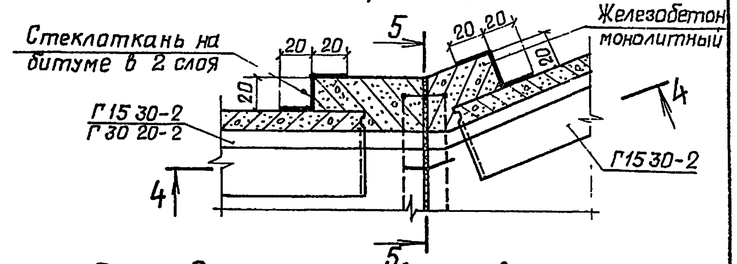


## Расход материалов на швы 1-7

| Наименование | Количество при ℓ, м | | |
|---|---|---|---|
| | 5.0 | 10.0 | 15.0 |
| Прокладка резиновая тип 2, м | 104.7 | 120.7 | 141.2 |
| Мастика асфальтовая холодная, м³ | 0.7 | 0.8 | 1.0 |
| Стеклоткань, м² | 34.5 | 30.8 | 30.8 |
| Канат просмоленный d=2см, м | 103.7 | 119.7 | 140.2 |
| Битум, м³ | 0.2 | 0.2 | 0.2 |

1. Прокладки резиновые изготавливаются на Свердловском заводе РТИ по техническим условиям ТУ 38 105831-85.
2. Конструкцию деформационных швов 1-3см АС лист 18.
3. Размеры на чертеже даны в сантиметрах.

### Разрез 9-9

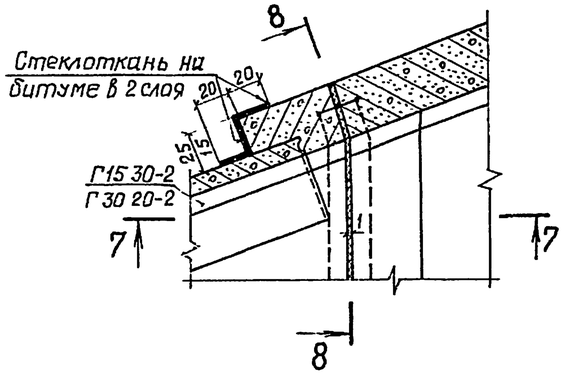


### Разрез 12-12

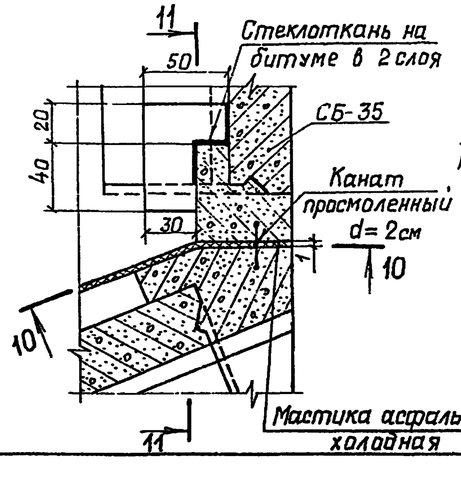


### Разрез а-а

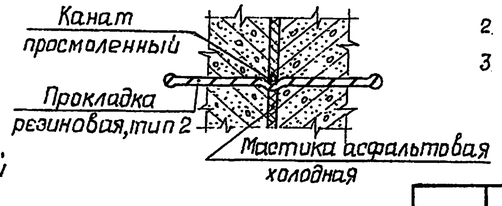


| | | | | | |
|---|---|---|---|---|---|
| | | | | 820-4-031.88-АС | |
| | | | | Водосбросы открытого типа автоматического действия | |
| Привязан | Нач отд | Смирнова | 11.05.88 | Водосброс ВО-ВР | Стадия: Р; Лист: 19; Листов: |
| | ГИП | Позднова | 11.05.88 | | |
| | Гл спец | Шпайзман | 10.05.88 | | |
| | Инженер | Налетова | 10.05.88 | Деформационные швы 4-7 | ЛЕНГИПРОВОДХОЗ |
| Инв № | Н контр | Макарова | 10.05.88 | | |

Копировал Грихунчик 25671-03 22 Формат А2

Инв. № подл. | Подпись и дата | Взам. инв. №

## Схема расположения деформационных швов

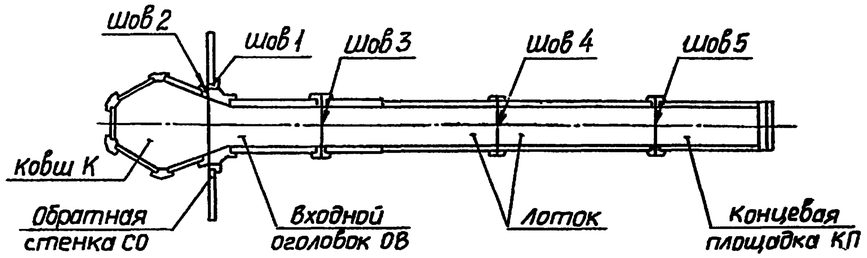


## Деформационный шов 4

### Разрез 1-1

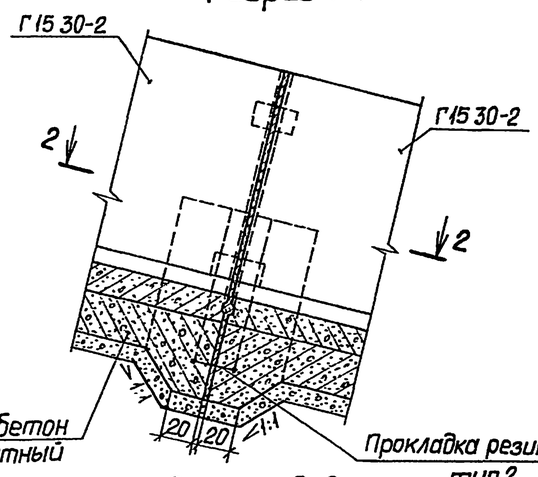


### Разрез 2-2

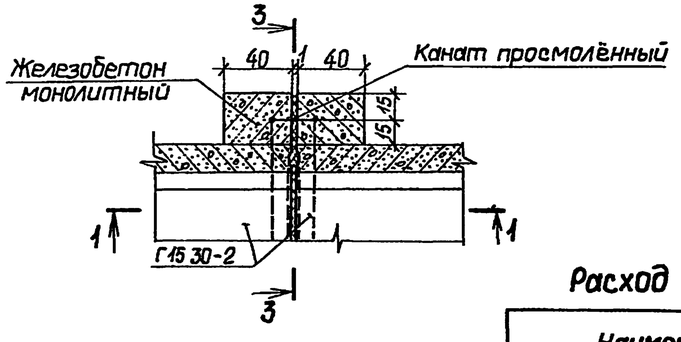


### Разрез 3-3

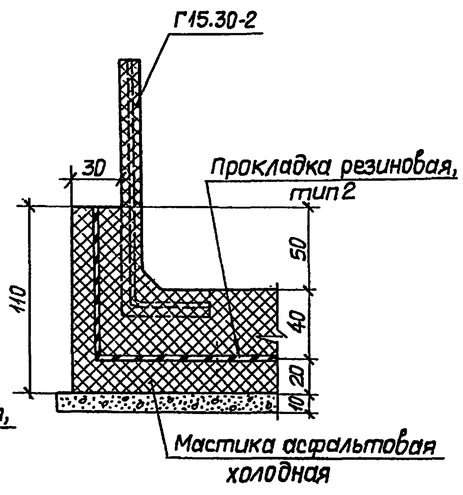


## Деформационный шов 5

### Разрез 4-4

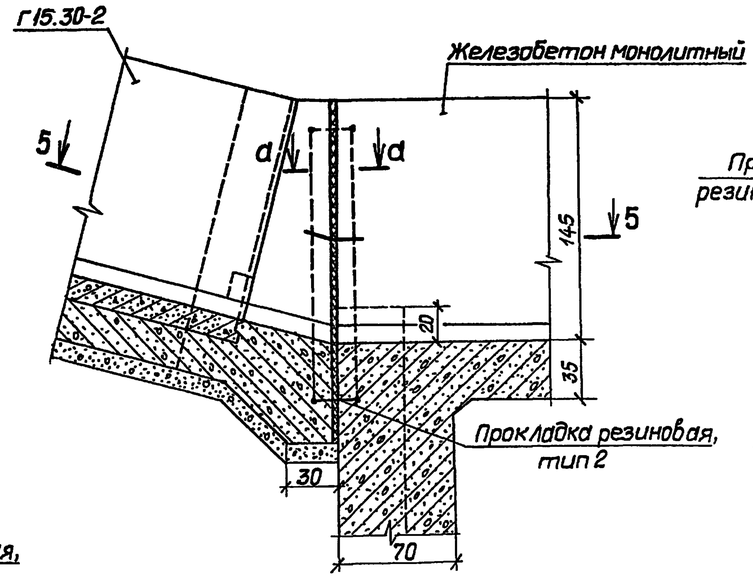


### Разрез 6-6

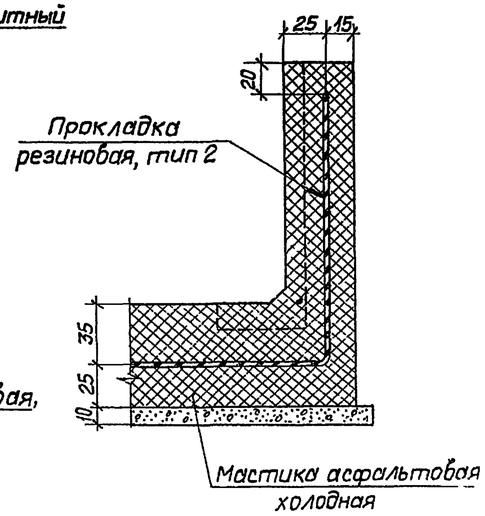


### Разрез 5-5

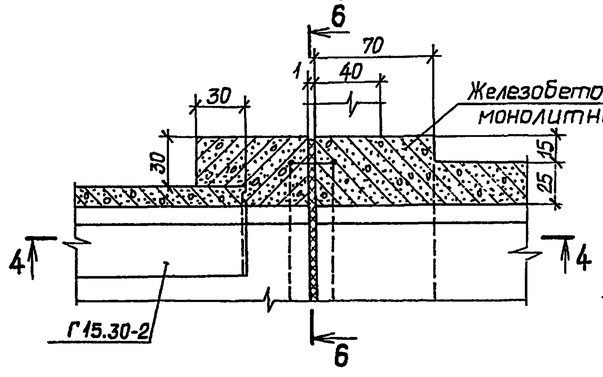


### Разрез а-а

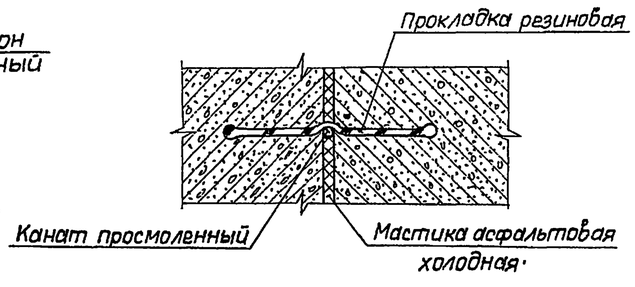


## Расход материалов на швы 1-5

| Наименование | Количество при Ž, м | | |
|---|---|---|---|
| | 5.0 | 10.0 | 15.0 |
| Прокладка резиновая, тип 2, м | 65,6 | 85,0 | 103,9 |
| Мастика асфальтовая холодная, толщ 1,0 см, м³ | 0,4 | 0,6 | 0,8 |
| Стеклоткань, м² | 16,5 | 16,5 | 16,5 |
| Канат просмоленный, d=2,0 см, м | 64,6 | 84,0 | 102,9 |
| Битум, м³ | 0,1 | 0,1 | 0,1 |

1. Конструкцию деформационных швов 1-3 см АС, лист 18.
2. Прокладки резиновые изготавливаются Свердловским заводом РТИ по техническим условиям ТУ-38 105831-85.
3. Размеры на чертеже даны в сантиметрах.

| | | | | | | |
|---|---|---|---|---|---|---|
| | | | | 820-4-031.88-АС | | |
| | | | | Водосбросы открытого типа автоматического действия | | |
| Привязан | Нач отд | Смирнова | | 11 05 88 | Водосброс ВО-ГК | Стадия: Р; Лист: 20; Листов: |
| | ГИП | Позднова | | 11 05 88 | | |
| | Гл спец | Шпайзман | | 10 05 88 | | |
| | Инженер | Налетова | | 10 05 88 | Деформационные швы 4,5 | ЛЕНГИПРОВОДХОЗ |
| Инв № | Н контр | Макарова | | 10 05 88 | | 25671-03 23 |

Копировал Гришина Формат А2

Инв. № подл. | Подпись и дата | Взам. инв. №

## Разрез 1-1

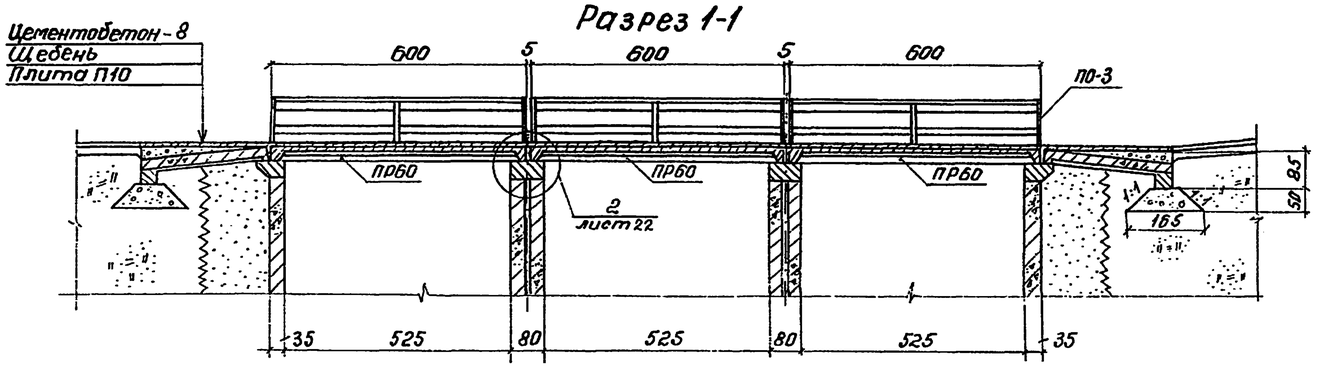


## План

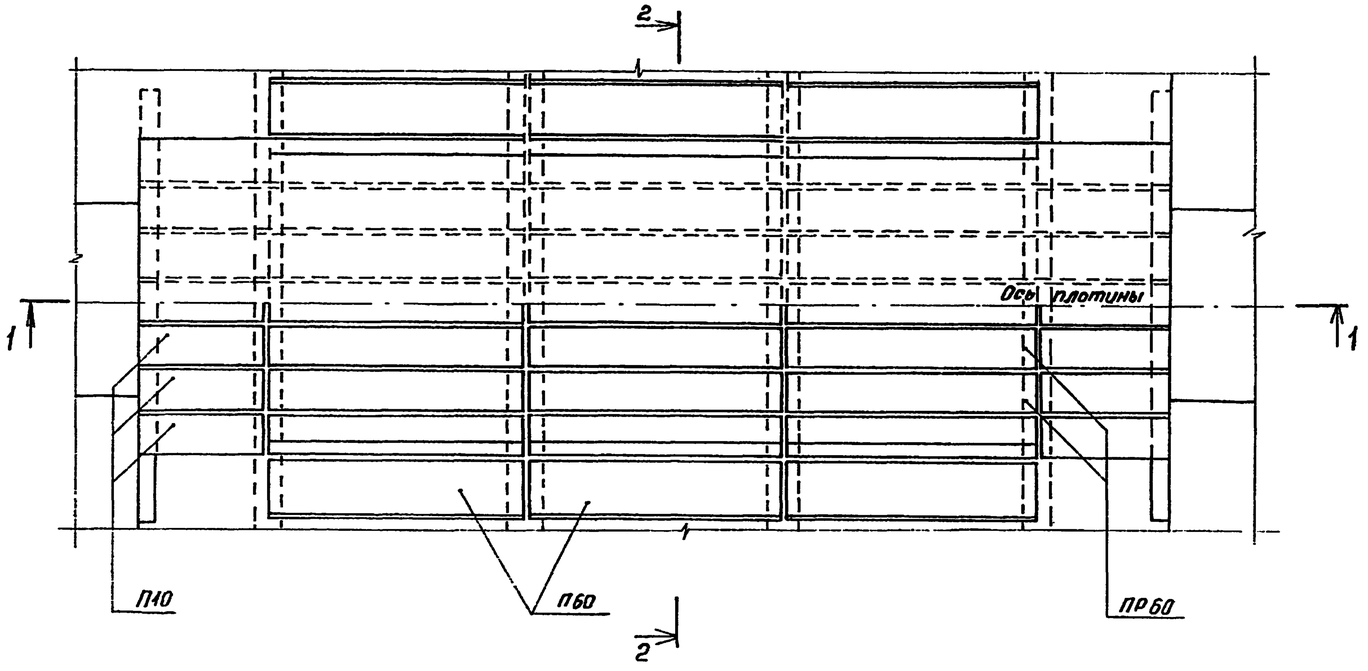


## Разрез 2-2

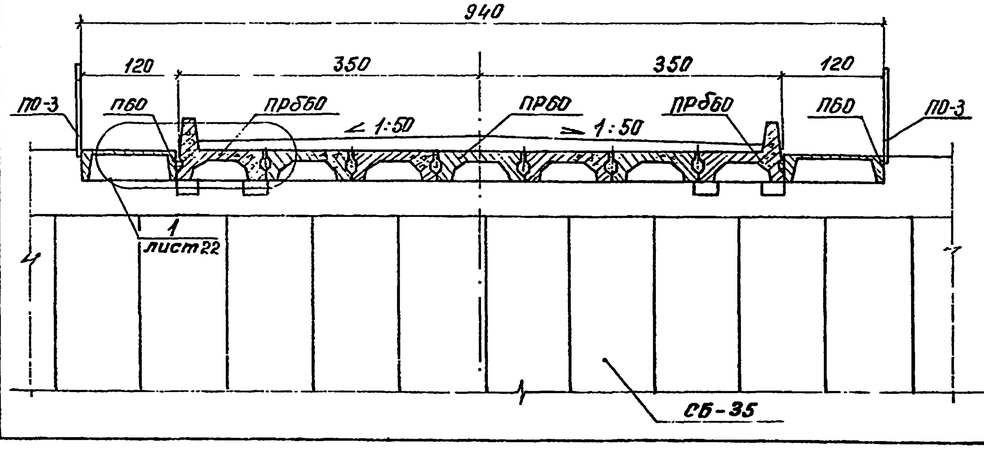


## Конструкция подъезда

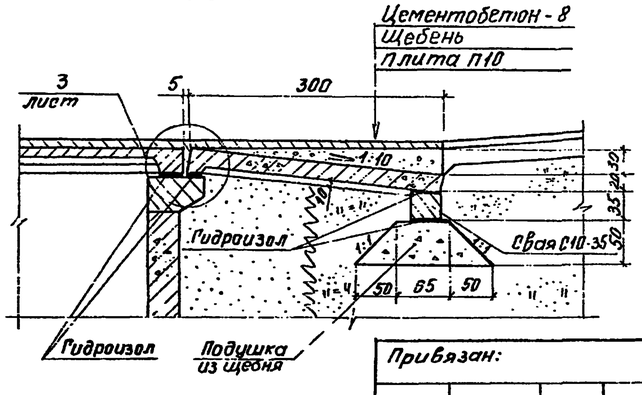


## Спецификация железобетонных изделий

| Марка, поз. | Обозначение | Наименование | Кол. | Масса ед, кг | Примеч |
|---|---|---|---|---|---|
| ПР60 | 3.820-13 Вып. 3 | Плиты пролетного строения | 15 | 2700 | |
| ПРБ60 | 3.820-13 Вып. 3 | Плиты пролетного строения с бордюром | 6 | 4075 | |
| ПБО | 3.820-13 Вып. 5 | Плита пешеходного мостика | 6 | 1300 | |
| П10 | 3.820-13 Вып. 3 | Переходная плита | 14 | 1500 | |
| С10-35 | ГОСТ 19804.1-79 | Свая | 2 | 3100 | |

## Расход материалов

| Наименование | | Кол. |
|---|---|---|
| Железобетон сборный | м³ | 40,3 |
| Бетон монолитный класса В 15 | м³ | 3,5 |
| Бетон монолитный класса В 22,5 | м³ | 2,3 |
| Цементобетон толщиной 8 см | м³ | 12,6 |
| Щебень фракционированный | м³ | 17,8 |
| Стеклосетка | м² | 26,0 |
| Гидроизол толщиной 1 см, ГОСТ 7415-86 | м² | 139,6 |
| Проволока $3В-I$ ГОСТ 6727-80 | кг | 37,8 |
| Сетка С $\frac{4ВрI-250}{6AIII-100}$ х 1500 ГОСТ 8478-81 | кг | 406 |
| Полоса $\frac{10\times180-В-2\ ГОСТ\ 103-76}{Ст.3\ ГОСТ\ 535-79}$ | кг | 73,4 |
| Металлоконструкции перильного ограждения, т | | 0,342 |

1. Размеры на чертеже даны в сантиметрах.

Инв. № подл. | Подпись и дата | Взам. инв. №

Привязан:

Инв. №

| | | | |
|---|---|---|---|
| Нач. отд. | Смирнова | | 11.05.88 |
| ГИП | Позднова | | 11.05.88 |
| Гл. спец. | Шпайзман | | 10.05.88 |
| Ст. инж. | Блекова | | 10.05.88 |
| Н. контр. | Макарова | | 10.05.88 |

**820-4-031.88-АС**

Водосбросы открытого типа автоматического действия

| Стадия | Лист | Листов |
|---|---|---|
| Р | 21 | |

Входной оголовок. Мост габарита Г-6,5. Общий вид

ЛЕНГИПРОВОДХОЗ

Копировал: 25671-03 24 Формат А2

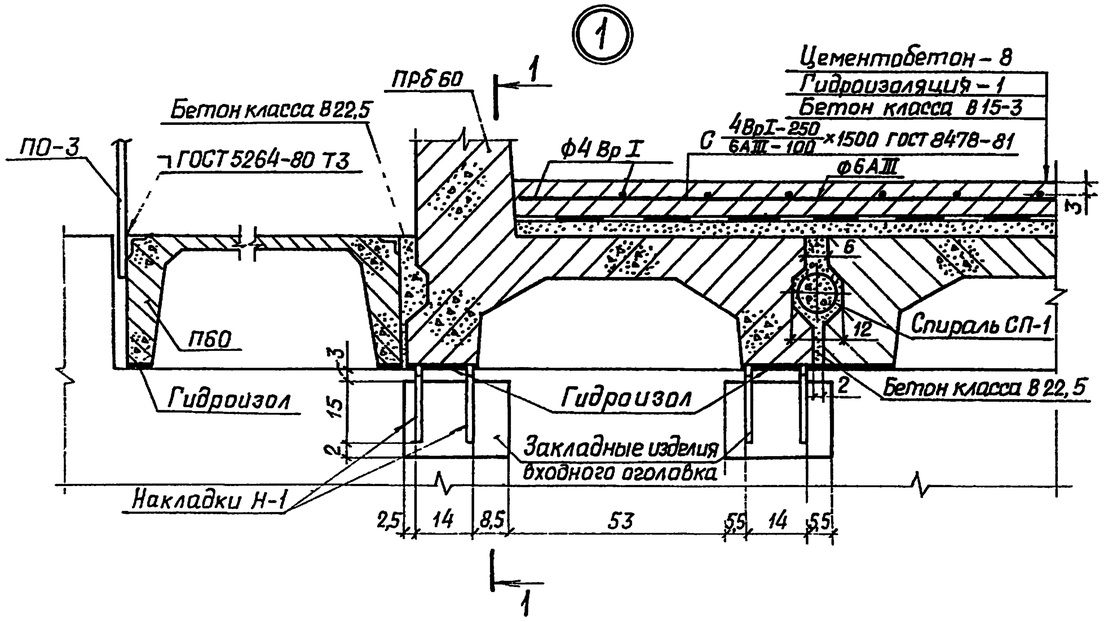


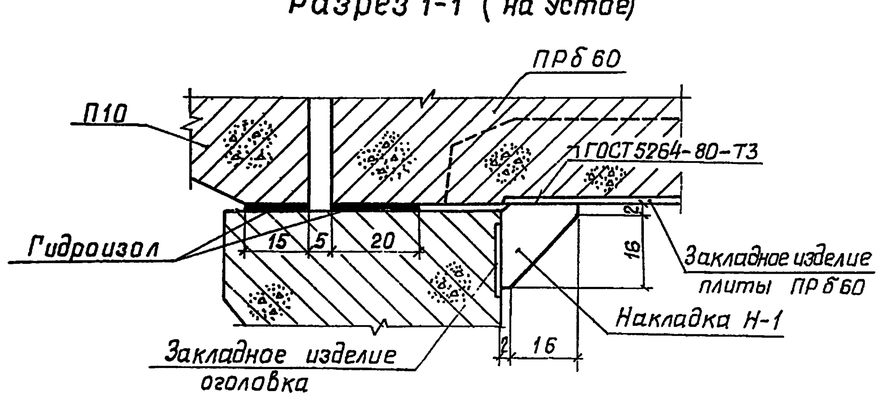


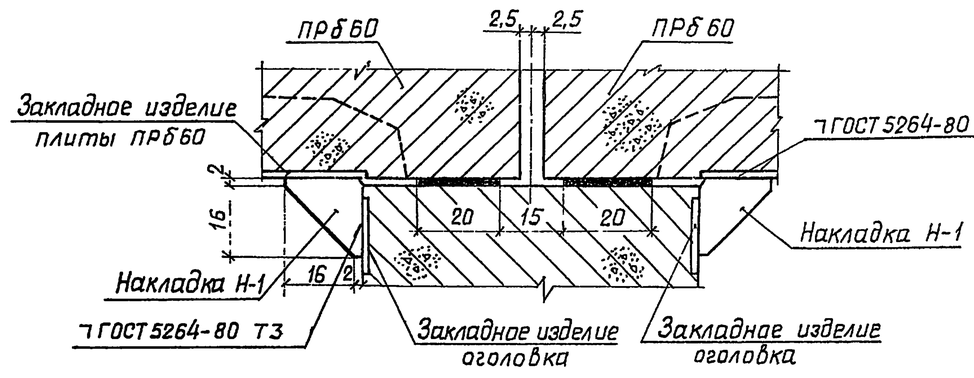


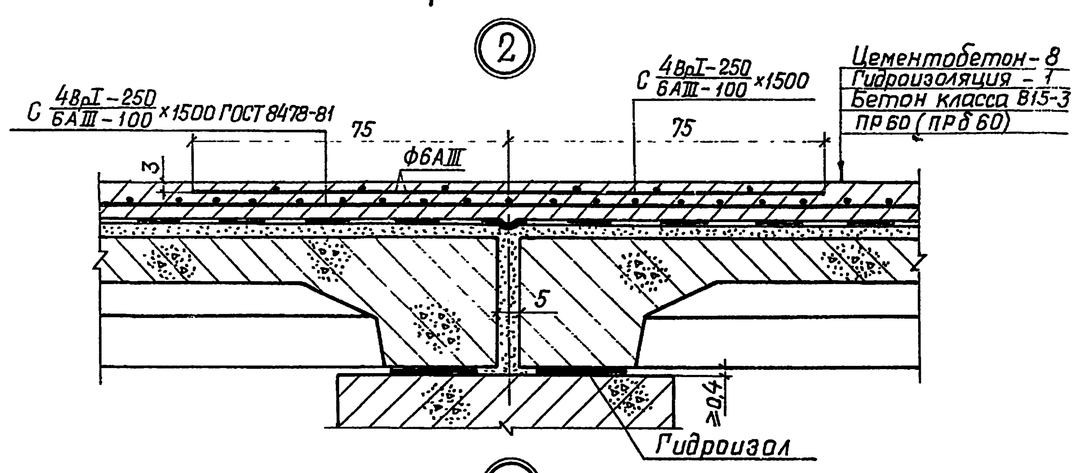


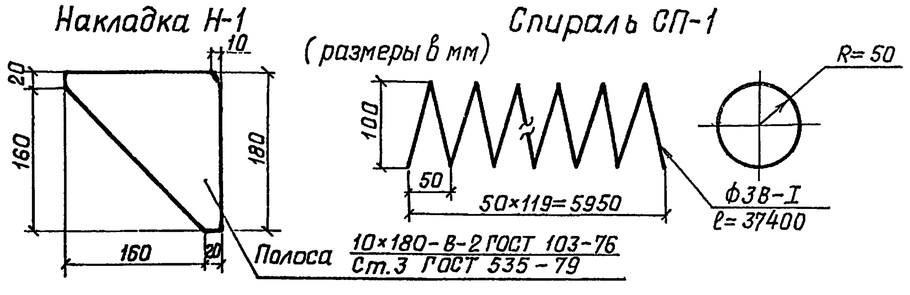


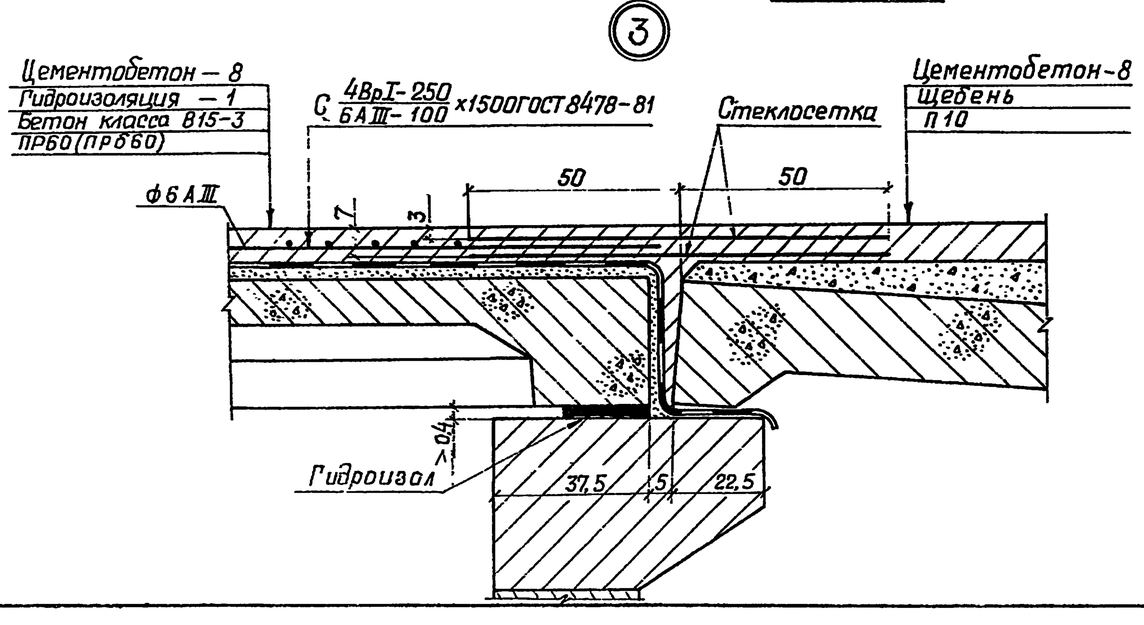


Размеры на чертеже даны в сантиметрах

| | | | | | | | |
|---|---|---|---|---|---|---|---|
| | | | | | 820-4-031.88-АС | | |
| | | | | | Водосбросы открытого типа автоматического действия | | |
| Привязан | | | | | | Стадия | Лист | Листов |
| | | Нач отд | Смирнова | | 11.05.88 | Р | 22 | |
| | | ГИП | Позднова | | 11.05.88 | | | |
| | | Гл.спец | Шпайзман | | 10.05.88 | | | |
| | | Ст.инж | Блекова | | 10.05.88 | Входной оголовок. Мост габарита Г-6,5 Узлы | ЛЕНГИПРОВОДХОЗ 25671-03 25 | |
| Инв № | | Н.контр | Макарова | | 10.05.88 | | | |

Копировал: Сокунин Формат А2

Инв.№ подл. | Подпись и дата | Взам.инв.№

## Разрез 1-1

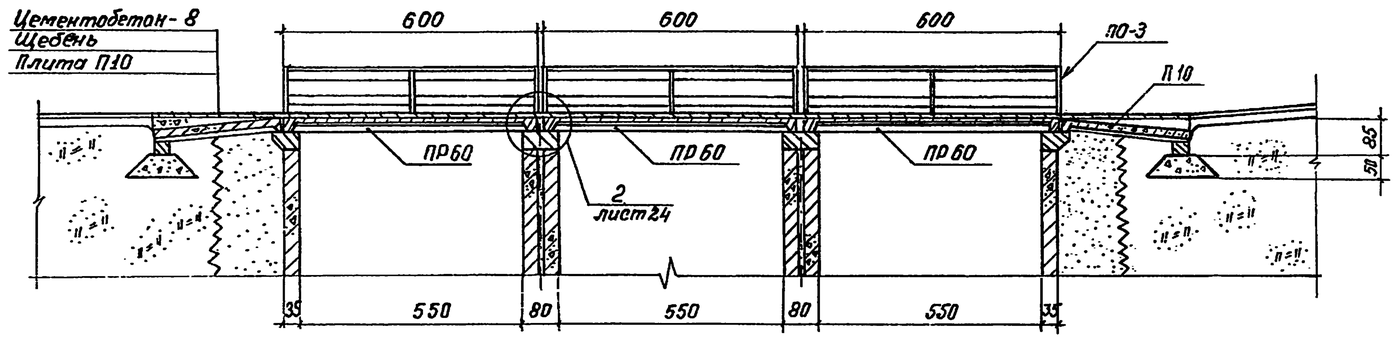


## План

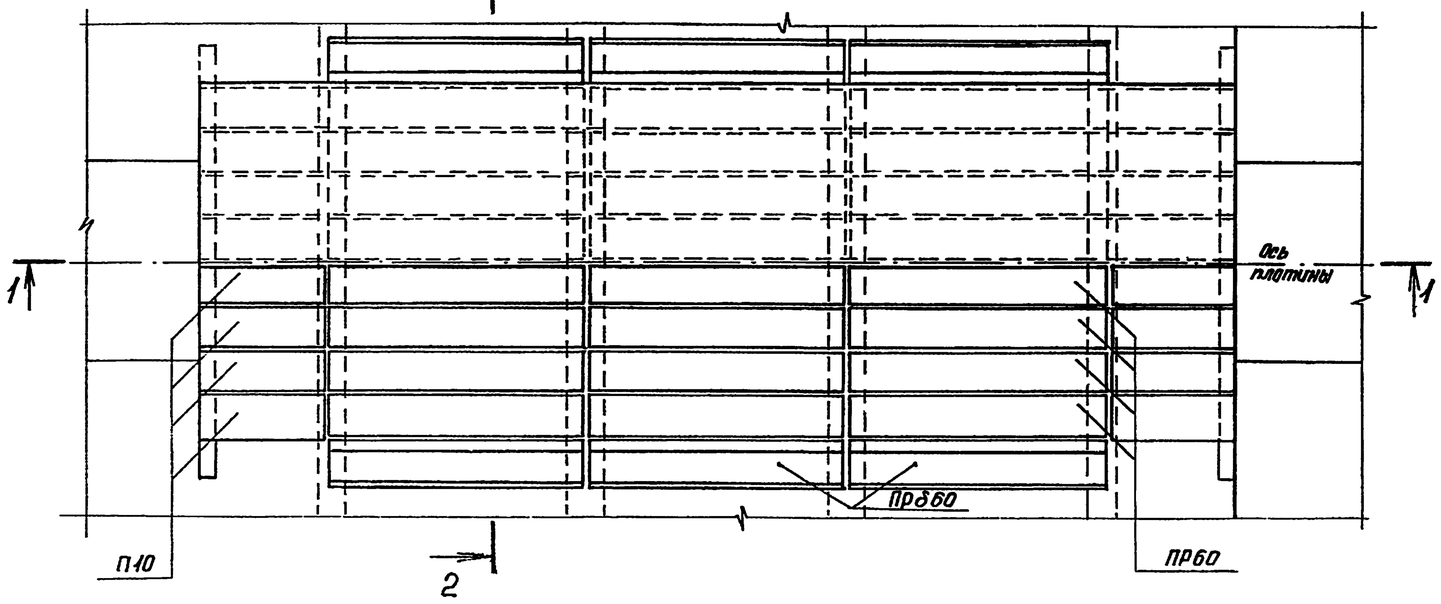


## Разрез 2-2

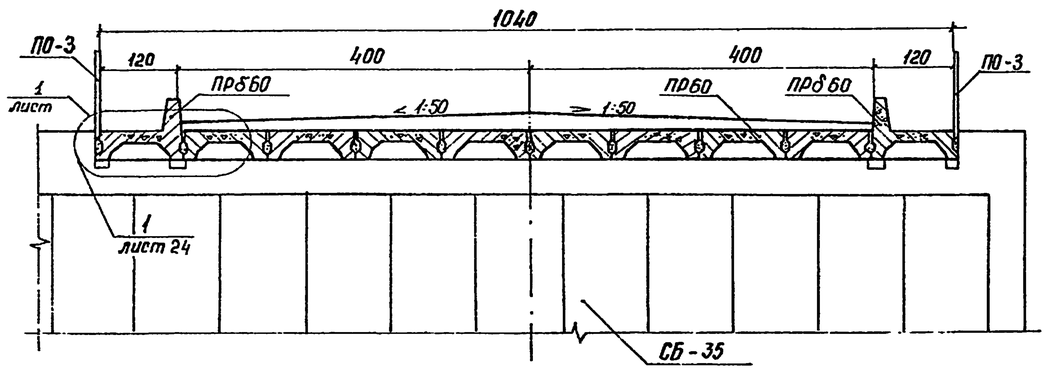


## Конструкция подъезда

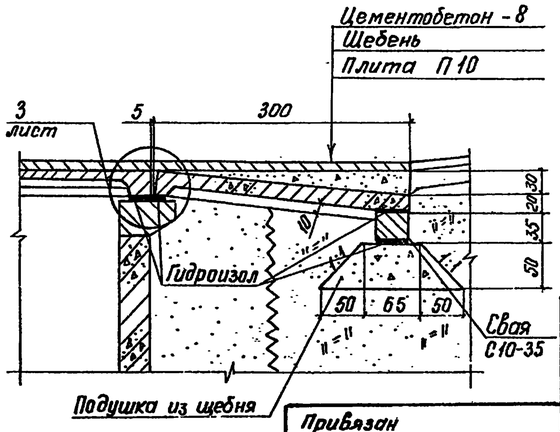


## Спецификация железобетонных изделий

| Марка, поз. | Обозначение | Наименование | Кол. | Масса ед, кг | Примеч. |
|---|---|---|---|---|---|
| ПР60 | 3.820-13 вып. 3 | Плита пролетного строения | 24 | 2700 | |
| ПРб60 | 3.820-13 вып. 3 | Плита пролетного строения с бордюром | 6 | 4075 | |
| П10 | 3.820-13 вып. 3 | Плита переходная | 16 | 1500 | |
| С10-35 | ГОСТ 19804.1-79 | Свая | 2 | 3100 | |

## Расход материалов

| Наименование | | Кол. |
|---|---|---|
| Железобетон сборный | м³ | 48,3 |
| Бетон монолитный класса В15 | м³ | 4,3 |
| Бетон монолитный класса В 22,5 | м³ | 3,3 |
| Цементобетон толщиной 8 см | м³ | 15,5 |
| Щебень фракционированный | м³ | 18,7 |
| Стеклосетка | м² | 32,0 |
| Гидроизол толщиной 1 см | м² | 171,3 |
| Проволока ВВ-I ГОСТ 6727-80 | кг | 56,7 |
| Сетка С $\frac{4ВрI-250}{6AIII-100}$ ×1500 ГОСТ 8478-81 | кг | 434 |
| Полоса $\frac{10\times180-В-2\ \ ГОСТ\ 103-76}{Ст\ 3\ \ ГОСТ\ 535-79}$ | кг | 73,4 |
| Металлоконструкции перильного ограждения | т | 0,342 |

1. Размеры на чертеже даны в сантиметрах.

Привязан

Инв №

| | | | | |
|---|---|---|---|---|
| Нач.отд. | Смирнова | | 11.05.88 | |
| ГИП | Позднова | | 11.05.88 | |
| Гл.спец. | Шпайзман | | 10.05.88 | |
| Ст.инж. | Блекова | | 10.05.88 | |
| Н.контр. | Макарова | | 10.05.88 | |

820-4-031.88-АС

Водосбросы открытого типа автоматического действия

| Стадия | Лист | Листов |
|---|---|---|
| Р | 23 | |

Входной оголовок. Мост габарита Г-8. Общий вид

ЛЕНГИПРОВОДХОЗ

Копировал Петрова 25611-03 26 Формат А2

Инв № подл. | Подпись и дата | Взам. инв №

820-4-031.88 Альбом III

820-4-031.88 Альбом III

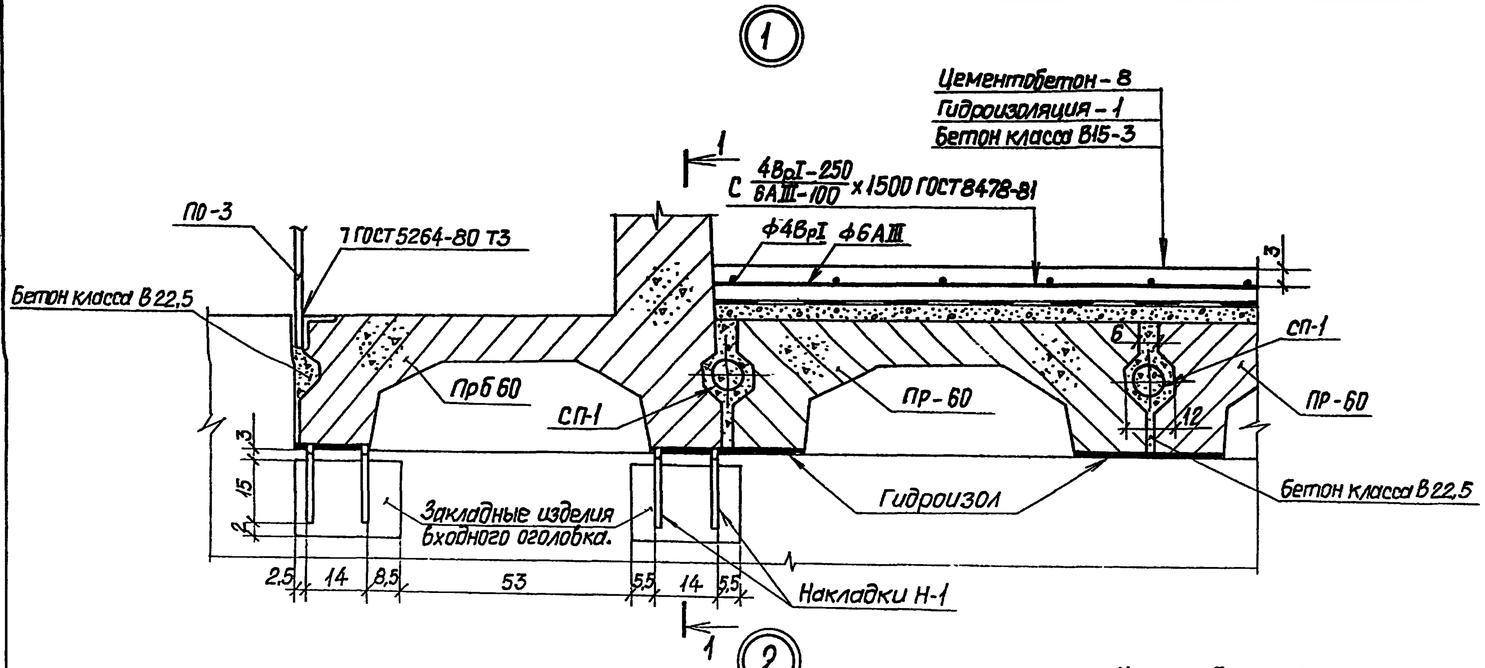


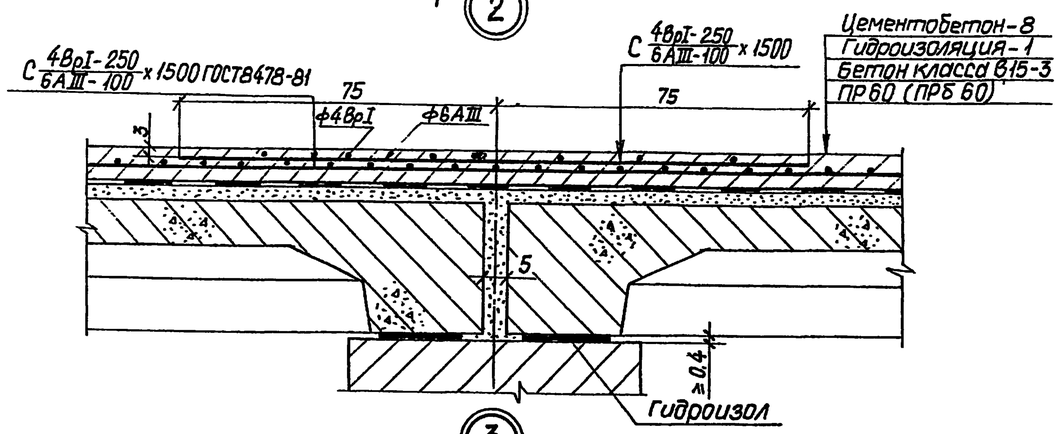


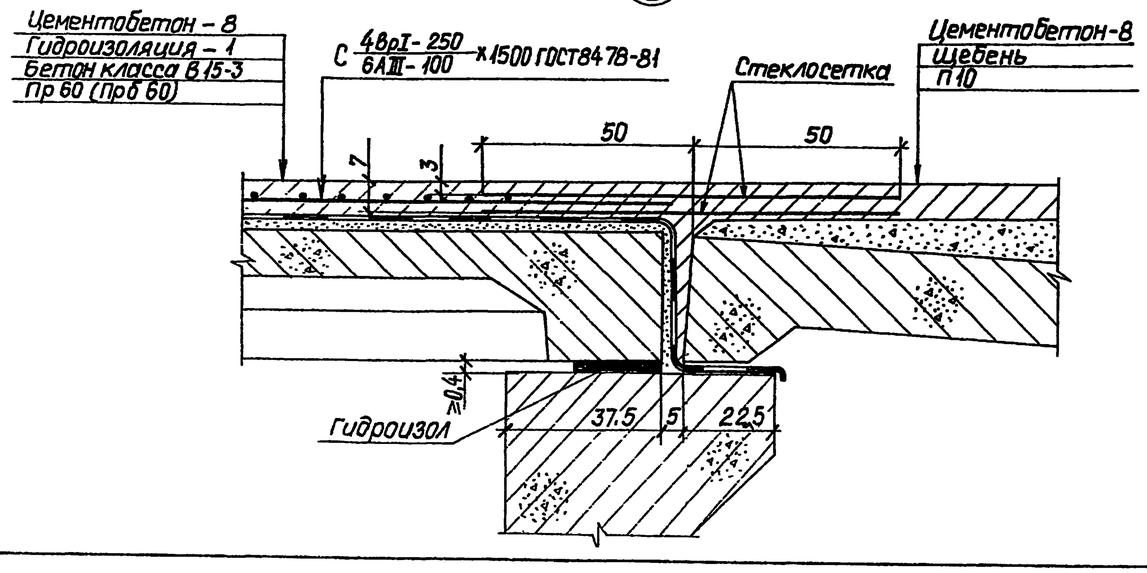


## Разрез 1-1 (на устое)

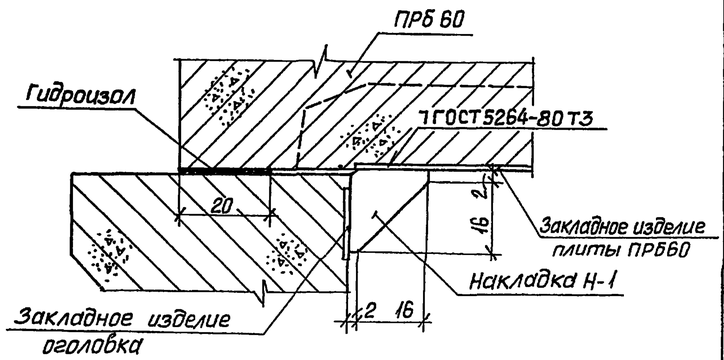


## Разрез 1-1 (на бычке)

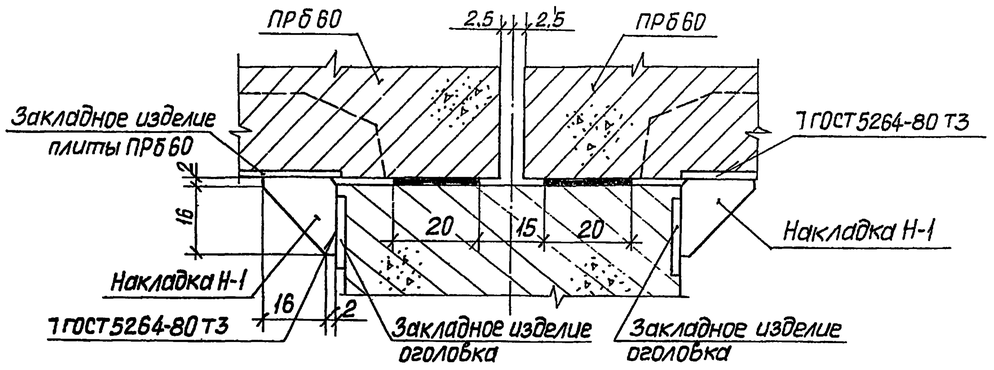


## Накладка Н-1

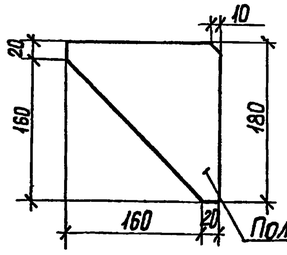


## Спираль СП-1

(Размеры в мм)

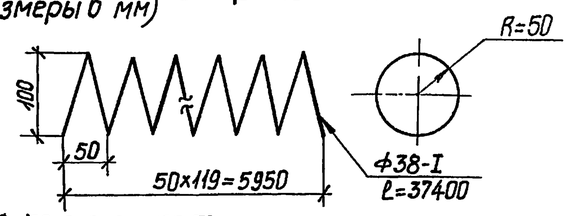


1. Размеры на чертеже даны в сантиметрах

| | | | | | | |
|---|---|---|---|---|---|---|
| | | | | | 820-4-031.88-АС | |
| | | | | | Водосбросы открытого типа автоматического действия | |
| Привязан | | Нач. отд | Смирнова | | 11.05.88 | Стадия: Р; Лист: 24; Листов: |
| | | ГИП | Аозднова | | 11.05.88 | |
| | | Гл. спец | Шпайзман | | 10.05.88 | |
| | | Ст. инж | Блекова | | 10.05.88 | Входной оголовок Мост габарита Г-8 Узлы — Ленгипроводхоз |
| Инв № | | Н. контр | Макарова | | 10.05.88 | |

Копировал Гришина

Формат А2

Инв № подл. | Подпись и дата | Взам. инв. №

Альбом III

820-4-031 88

Вид А-А

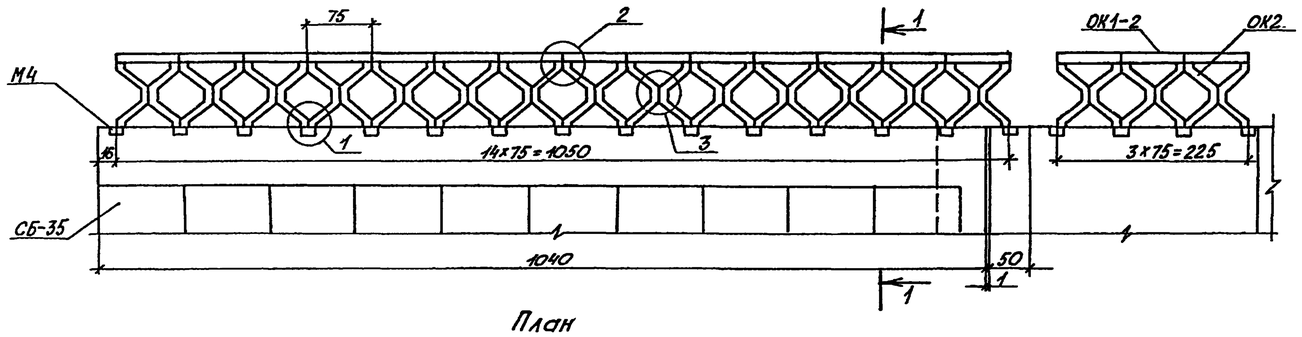


План

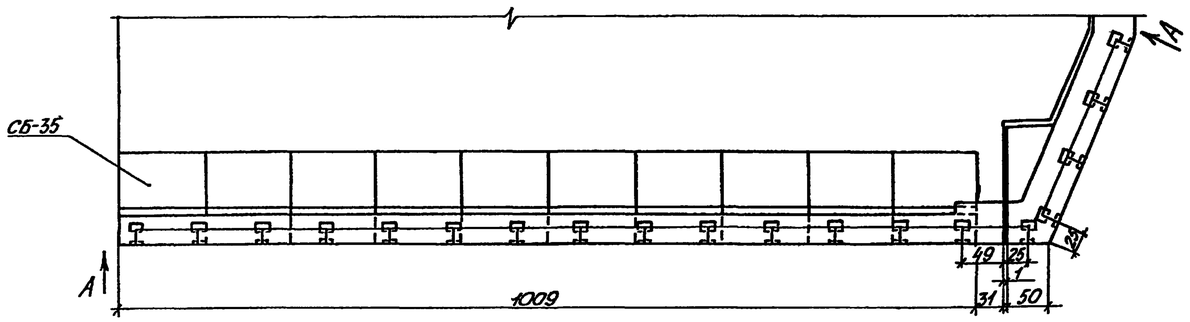


Разрез 1-1

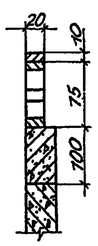


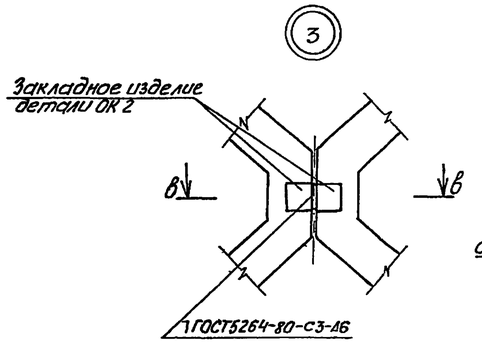


Разрез В-В

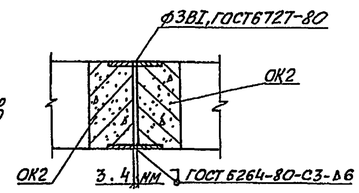


Спецификация сборных железобетонных конструкций

| Марка, поз | Обозначение | Наименование | Кол | Масса, ед кг | Примечание |
|---|---|---|---|---|---|
| | | | | | |
| | | ОГ-1 | | | |
| ОК2 | 3.820-24, альбом 1 | Деталь ограждения | 68 | 50 | |
| ОК1-2 | 3.820-24, альбом 1 | Деталь ограждения | 34 | 40 | |
| | | | | | |

Расход материалов

| Наименование | Количество |
|---|---|
| Железобетон сборный, $м^3$ | 1,87 |
| Полоса $\frac{Б-1\ 8\times60,\ ГОСТ\ 103-76}{Вст3пс6,\ ГОСТ\ 535-79}$, $\ell$=110 кг | 31,5 |

1. Конструкция перильных ограждений обратных стен и устоев принята по рабочим чертежам серии 3.820-24.
2. Спецификация и расход материалов даны на сооружение
3. Размеры на чертеже даны в сантиметрах.

1

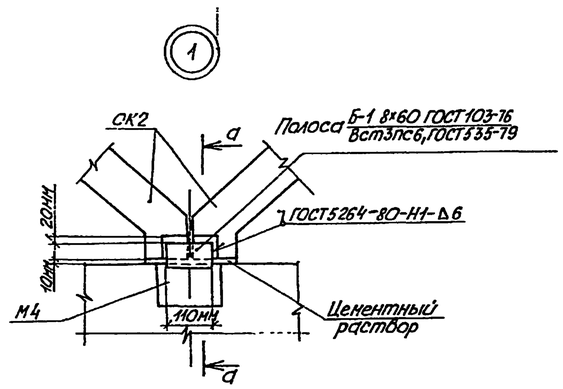


2

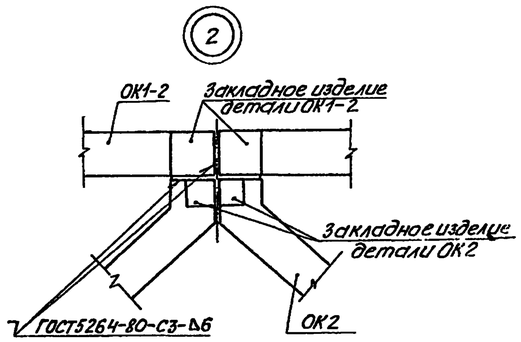


Разрез а-а

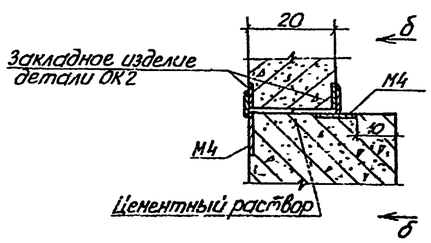


Вид б-б

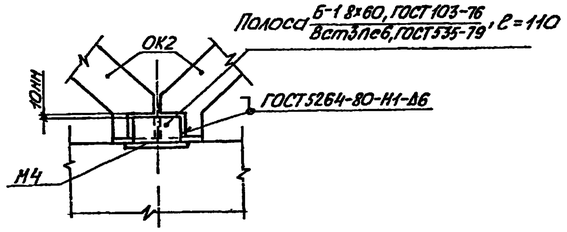


| | | | | | | | |
|---|---|---|---|---|---|---|---|
| | | | | | | 820-4-031 88 АС | |
| | | | | | | Водосбросы открытого типа автоматического действия | |
| Привязан | | | Начальник | Смирнова | | 11.05.88 | Стадия: Р; Лист: 25; Листов: |
| | | | ГИП | Позднова | | 11.05.88 | |
| | | | Гл спец. | Шпаизман | | 10.05.88 | |
| | | | Инженер | Перельман | | 10.05.88 | Входной оголовок Ограждения обратных стенок ОГ |
| Инв. № | | | Н.контр. | Макарова | | 10.05.88 | ЛЕНГИПРОВОДХОЗ |

Копировал Фурбаева Формат А3 25671-03 28

Инв. № подл. | Подпись и дата | Взам. инв. №

Разрез 1-1

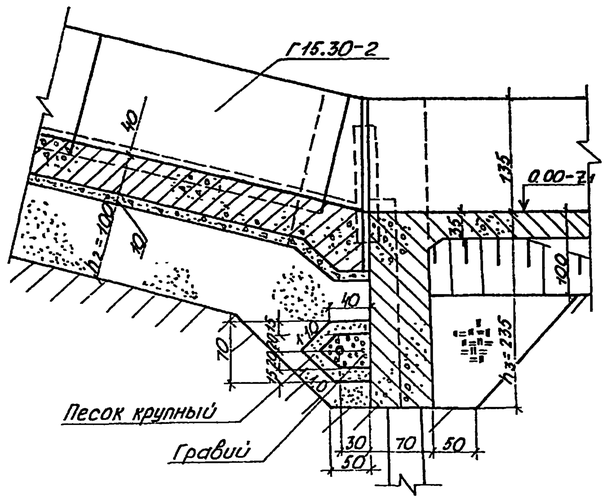


Разрез 2-2

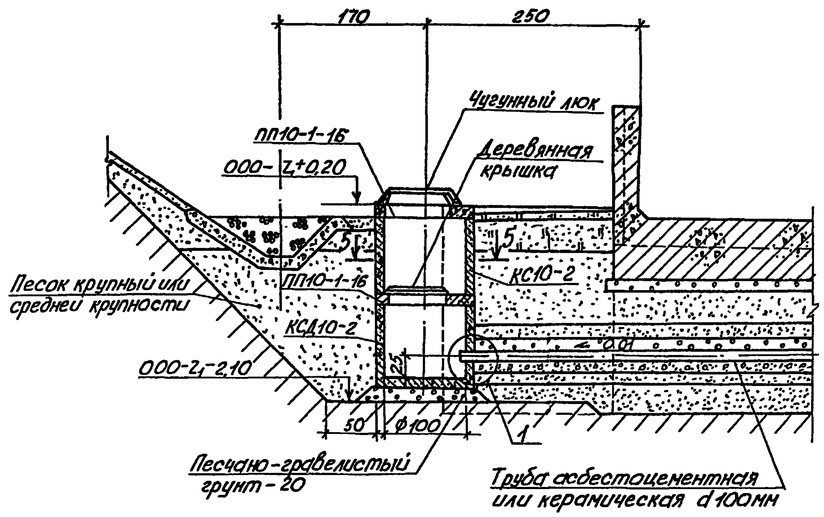


Разрез 3-3
водоотвод в виде поверхностной дрены

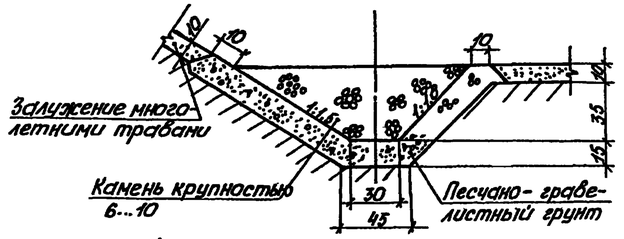


Разрез 4-4

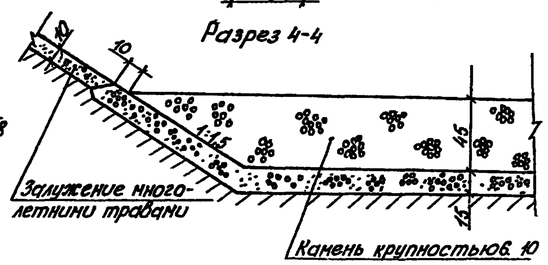


План

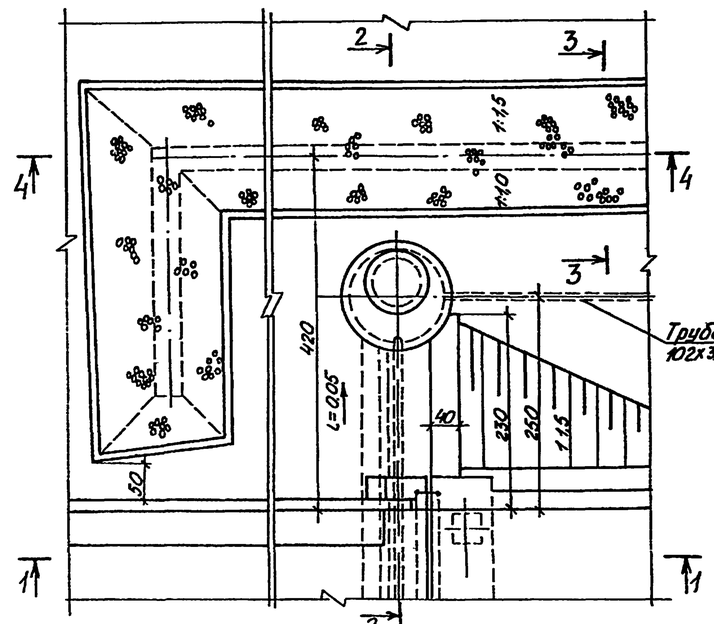


Водоотвод в виде лотка

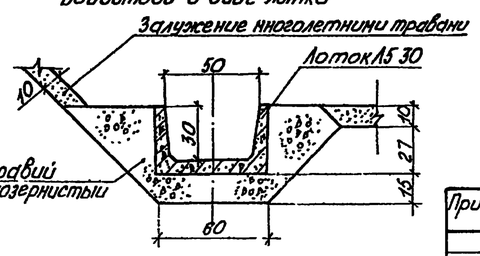


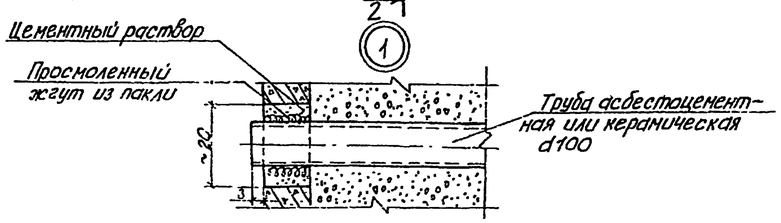


Расход материалов на дренажное устройство

| Наименование | Количество |
|---|---|
| Труба асбестоцементная БНТ100 ГОСТ 1839-80 или труба керамическая ГОСТ 841-74, м | 21,4 |
| Труба стальная 102х3,5 ГОСТ 8732-78, м | 25,0 |
| Кольцо стеновое с днищем КСД 10-2, $\frac{шт}{м^3}$ | $\frac{2}{0,74}$ |
| Кольцо стеновое КС-10-2 $\frac{шт}{м^3}$ | $\frac{2}{0,48}$ |
| Плита перекрытия ПП10-1-1Б, $\frac{шт}{м^3}$ | $\frac{4}{0,32}$ |
| Крышка деревянная, $м^3$ | 0,04 |
| Песчано-гравелистый грунт, $м^3$ | 0,8 |
| Просмолённый жгут из пакли, $м^3$ | 10 |
| Цементный раствор, $м^3$ | 0,1 |
| Материалы обратного фильтра | |
| Песок крупный, $м^3$ | 4,7 |
| Гравий, $м^3$ | 3,8 |
| Крепежное устройство, кг | 10,0 |

Расход материалов на два кювета

| Наименование | Количество Z, м | | |
|---|---|---|---|
| | 5,0 | 10,0 | 15,0 |
| Камень крупностью б 10, $м^3$ | 11,0 | 21,0 | 34,0 |
| Песчано-гравелистый грунт, $м^3$ | 10,0 | 19,0 | 30,0 |

Разрез 5-5

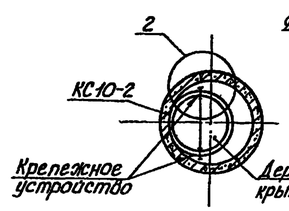


2

Разрез А-А

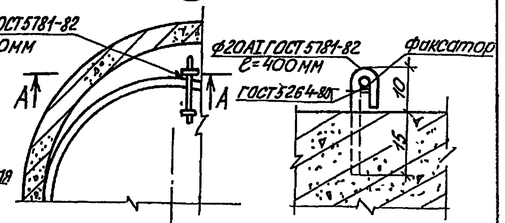


1. Гранулометрический состав обратного фильтра, число слоев определяются в каждом случае расчетом.
2. Керамические трубы укладываются с промежутками между торцами в 1см, в асбестоцементных трубах щель образуется поперечными разрезами трубы через 0,5 м вразбежку на половину диаметра.
3. Сопряжение стальной трубы со стенами колодца производится по узлу 1.
4. Бетонные поверхности колодца окрасить горячим битумом за 2 раза
5. Размеры на чертеже даны в сантиметрах.

| | | | | | |
|---|---|---|---|---|---|
| | | | | 820-4-031.88-АС | |
| | | | | Водосбросы открытого типа автоматического действия | |
| Привязан | | | | Водосбросы ВО-ГК | Стадия: Р; Лист: 26; Листов: |
| | Нач.отд. | Смирнова | | 11.05.88 | |
| | ГИП | Позднова | | 11.05.88 | |
| | Гл.спец. | Шпизман | | 11.05.88 | |
| | инж. | Перелыгин | | 10.05.88 | |
| Инв.№ | Н.контр. | Макарова | | 10.05.88 | Дренажные устройства Кюветы 2567-03 2.9 |

Копировал Бибикова Формат А2

## СБ-35 с СБ-35
Разрез 1-1

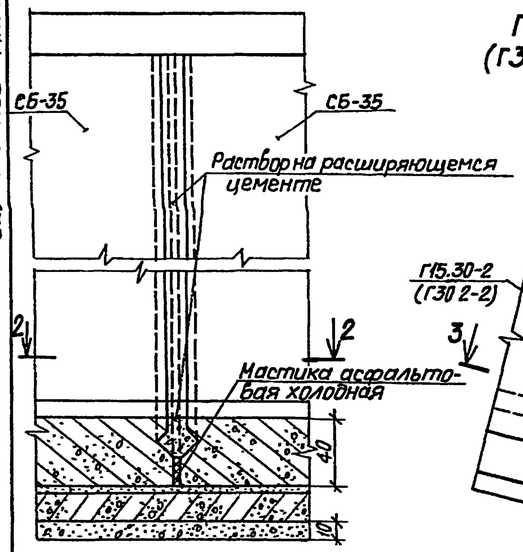


## Г15.30-2 с Г15.30-2 (Г30.20-2 с Г30.20-2)

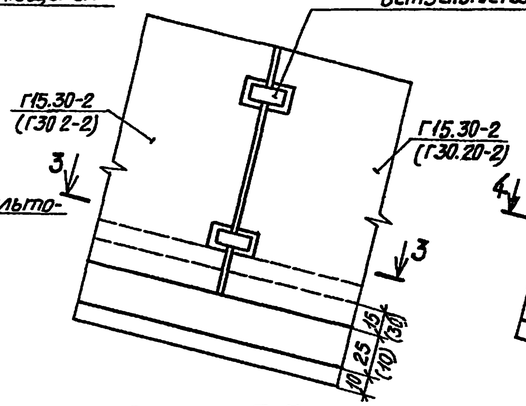


## СБ-35 с Г30.20-2

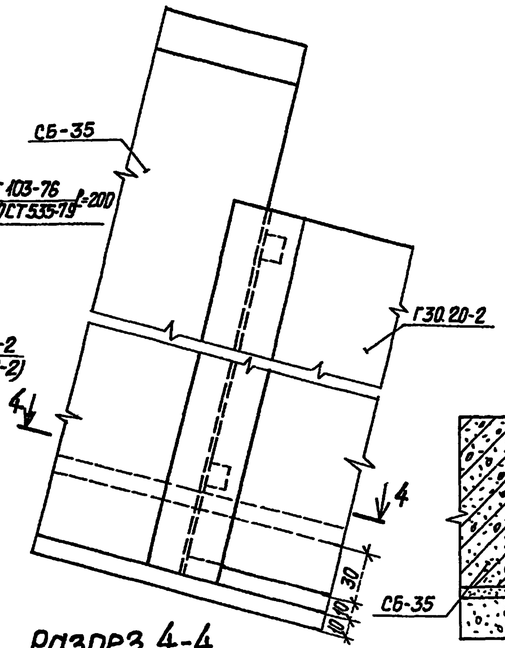


## Разрез 5-5

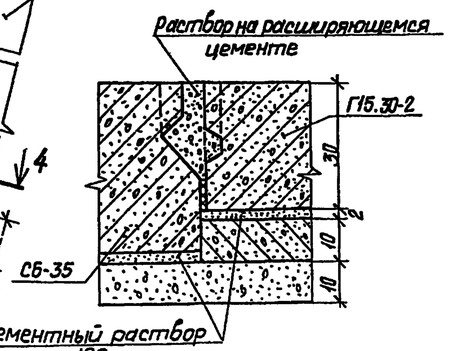


## Г30.20-2 с Г15.30-2

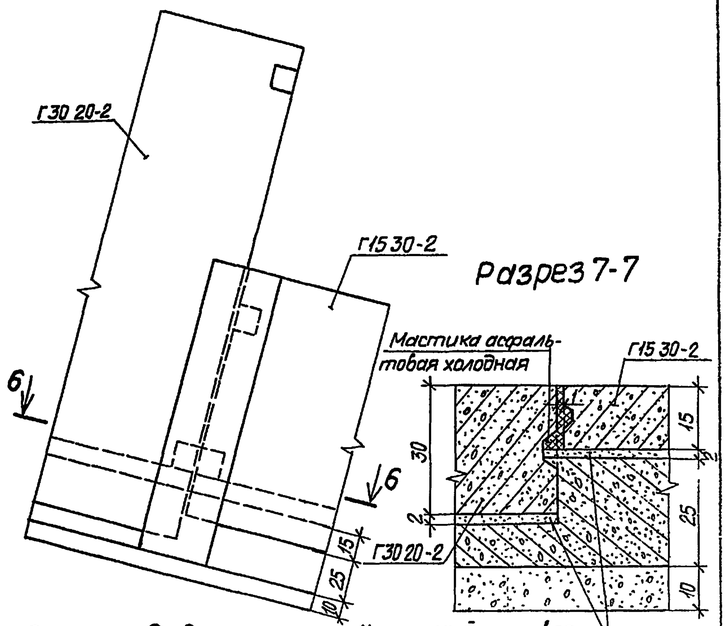


## Разрез 7-7




## Разрез 2-2

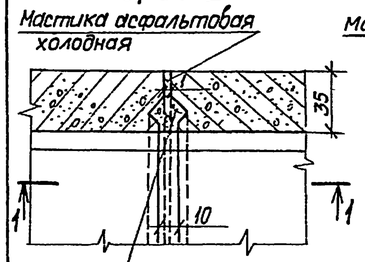


## Разрез 3-3

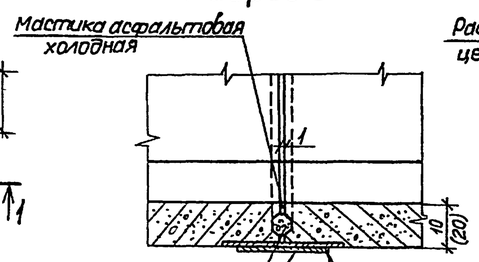


## Разрез 4-4

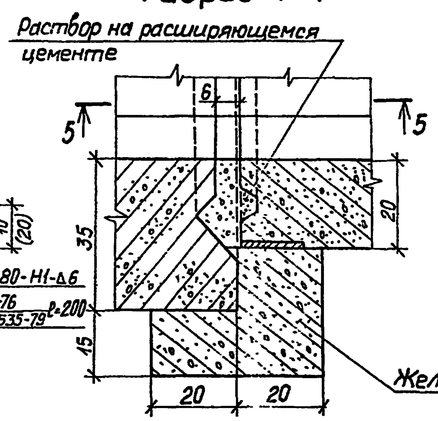


## Разрез 6-6

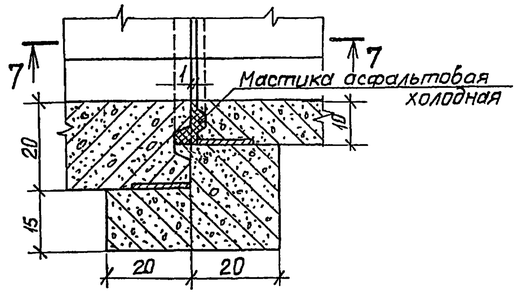


## Расход материалов

| Наименование | Количество на сооружение ВО-ГК Z=5,0м | ВО-ГК Z=10,0м | ВО-ГК Z=15,0м | ВО-ГР Z=5,0м | ВО-ГР Z=10,0м | ВО-ГР Z=15,0м |
|---|---|---|---|---|---|---|
| Мастика асфальтобая холодная, м³ | 0.4 | 0.5 | 0.5 | 0.6 | 0.7 | 0.7 |
| Цементный раствор на расширяющемся цементе, м³ | 6.3 | 6.4 | 6.4 | 9.1 | 9.7 | 10.0 |
| Цементный раствор М100, м³ | 2.3 | 3.2 | 3.5 | 3.7 | 4.3 | 4.8 |
| Полоса 10×100 ГОСТ 103-76 / Вст3сп5 ГОСТ 535-79, ℓ=200, кг | 82 | 119 | 157 | 88 | 126 | 170 |

1. Покрытие торцов железобетонных изделий асфальтовой мастикой осуществляется перед монтажом их
2. Сборные железобетонные изделия устанавливаются на свежий цементный раствор слоем 2 см
3. Швы по наружному контуру заделываются цементным раствором.
4. Размеры на чертеже даны в сантиметрах

| | | | | | |
|---|---|---|---|---|---|
| Привязан: | | | | 820-4-031.88-АС | |
| | | | | Водосбросы открытого типа автоматического действия | |
| | Нач отд | Смирнова | | Стадия | Лист | Листов |
| | ГИП | Позднова | | Р | 27 | |
| | Ги спец | Шпайзман | | | | |
| | Вед инж | Желудева | | Соединение сборных железобетонных изделий | ЛЕНГИПРОВОДХОЗ 2567-03 30 | |
| Инв. № | Н контр. | Макарова | | | | |

Инв. № подл. | Подпись и дата | Взам. инв. №

Формат А2

820-4-031 88 Альбом III

## Разрез 1-1

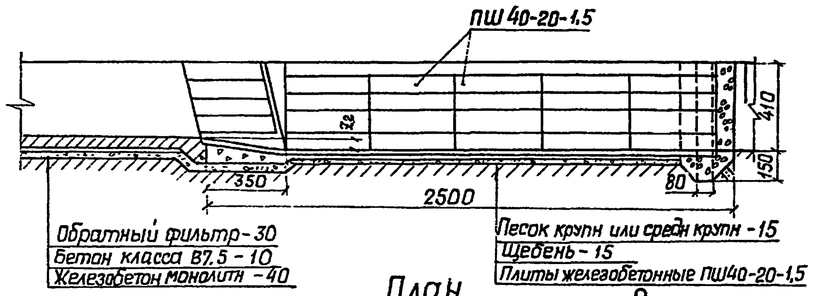


## План

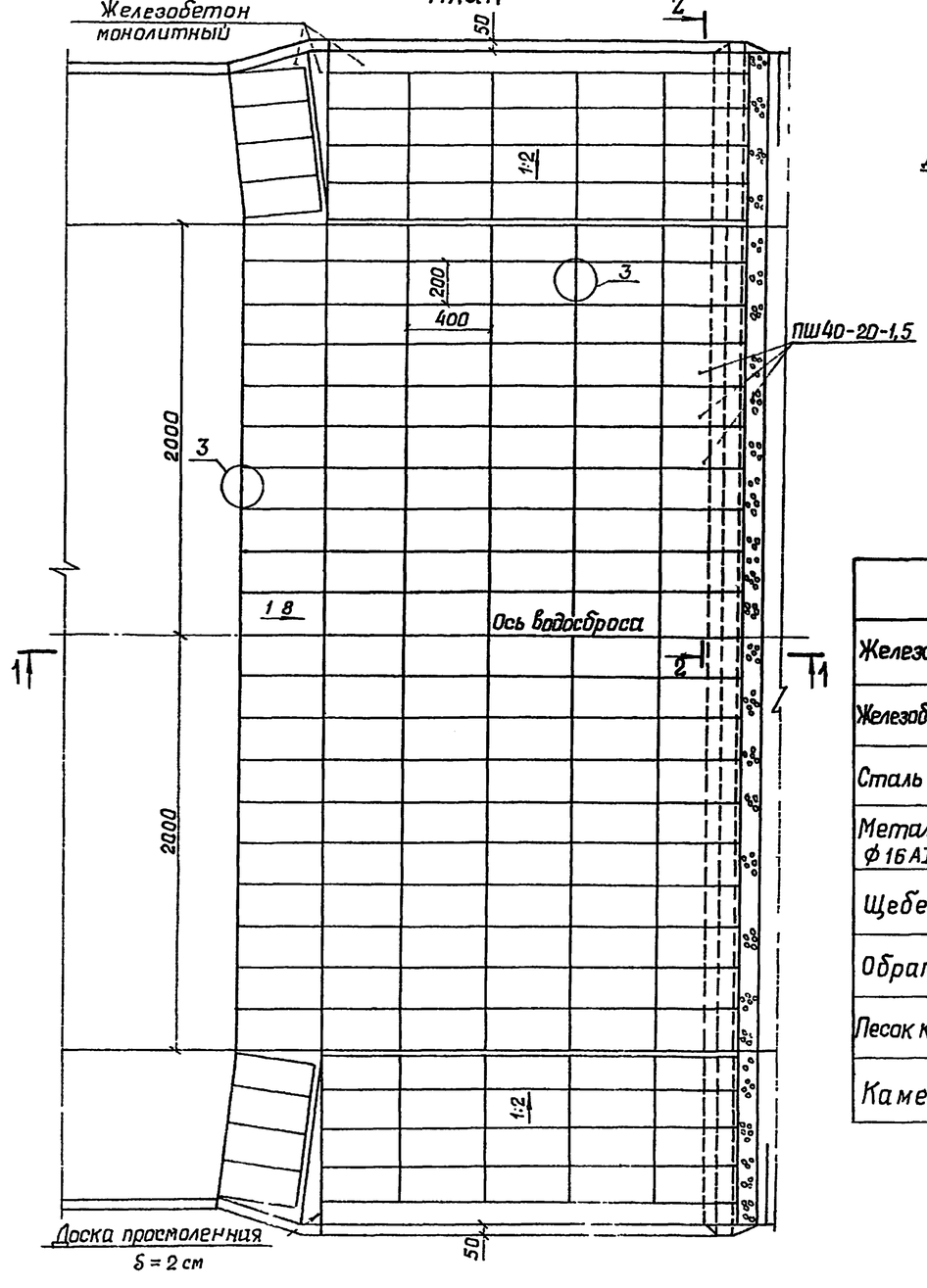


## Разрез 2-2

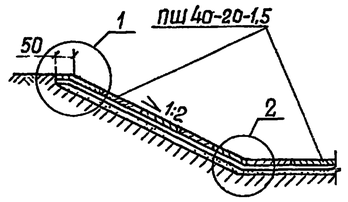


## ①

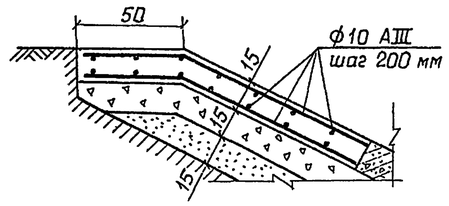


## ②

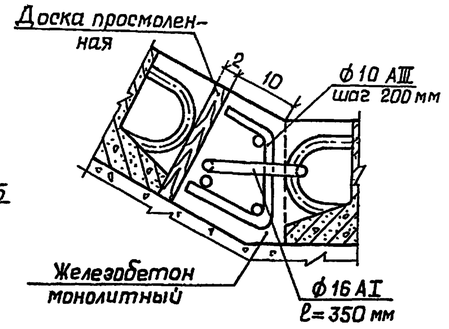


## ③

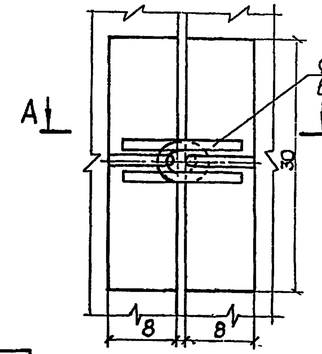


## Разрез А-А

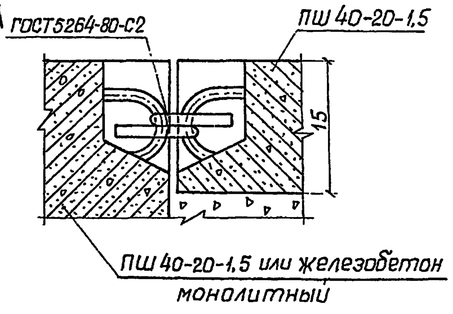


## Расход материалов

| Наименование | Количество |
|---|---|
| Железобетон сборный (плиты ПШ 40-20-1,5), $\frac{м^3}{шт}$ | $\frac{201.6}{168}$ |
| Железобетон монолитный (бетон класса В15, W6), $м^3$ | 17.5 |
| Сталь арматурная ф10 AIII, ГОСТ 5781-82, кг | 1436.0 |
| Металлоизделия (сталь арматурная ф16 AI ГОСТ 5781-82), кг | 348.0 |
| Щебень, $м^3$ | 281.0 |
| Обратный фильтр, $м^3$ | 180.0 |
| Песок крупный или средней крупности, $м^3$ | 58,5 |
| Камень, $м^3$ | 172.0 |

1. Конструкция сборных железобетонных плит принята по рабочим чертежам серии 3.820.1-32.
2. Зерновой состав, толщина и число слоев обратного фильтра подбирается в соответствии с методикой, приведенной в материалах для проектирования 820-04-28 87.
3. Расход материалов приведен для сборной части рисбермы.
4. Чертеж выполнен при $z_2 = 0,5$ м.
5. Размеры на чертеже даны в сантиметрах.

Привязан

Инв №

| | | | |
|---|---|---|---|
| Нач отд | Смирнова | | 10 06 88 |
| ГИП | Позднов | | 10 06 88 |
| Гл спец | Шпайзман | | 7 06 88 |
| Вед инж | Желудева | | 7 06 88 |
| Н контр | Макарова | | 7 06 88 |

820-4-031.88-АС

Водосбросы открытого типа автоматического действия

| Стадия | Лист | Листов |
|---|---|---|
| Р | 28 | |

Рисберма из сборно-монолитного железобетона общий вид

ЛЕНГИПРОВОДХОЗ

Копировал

Формат А2

25671-03 31

Инв. № подл. | Подпись и дата | Взам. инв. №

Альбом III

820-4-031.88

## Ведомость рабочих чертежей основного комплекта КЖ

| Лист | Наименование | Примечание |
|---|---|---|
| 1 | Общие данные | |
| 2 | Входной оголовок ОВ. Общий вид. Разрезы 1-1—4-4. План | |
| 3 | Входной оголовок ОВ. Общий вид. Разрезы 5-5—8-8. Зуб | |
| | Схема армирования | |
| 4 | Входной оголовок ОВ Схема армирования. Разрезы 1-1—3-3 | |
| 5 | Входной оголовок ОВ. Схема армирования. Разрезы 4-4—6-6 | |
| 6 | Входной оголовок ОВ. Схема армирования. Разрезы 7-7—8-8 | |
| 7 | Входной оголовок ОВ Схема армирования. Разрез 9-9 | |
| 8 | Ковш К. Общий вид. Схема армирования. Узел 1. | |
| 9 | Ковш К. Схема армирования. Узлы 2 и 3 | |
| 10 | Обратные стенки СО-1, СО-1н Общие виды | |
| 11 | Обратные стенки СО-1, СО-1н. Схемы армирования | |
| 12 | Водосброс ВО-ГК. Лоток. Общий вид | |
| 13 | Водосброс ВО-ВР. Лоток. Общий вид | |
| 14 | Лоток. Секция А. Общий вид. Схема армирования | |
| 15 | Лоток. Секция Б. Общий вид. Схема армирования | |
| 16 | Лоток. Секция В. Схема армирования | |
| 17 | Лоток. Секция Г. Общий вид Схема армирования | |
| 18 | Лоток. Секция Д. Общий вид. Схема армирования | |
| 19 | Лоток. Секция Е. Общий вид. Схема армирования | |
| 20 | Лоток. Узел 1. Общий вид Схема армирования | |
| 21 | Лоток. Узел 2 Общий вид Схема армирования | |
| 22 | Лоток. Узлы 3 и 4. Общие виды Схема армирования | |
| 23 | Лоток. Узел 5. Общий вид. Схема армирования | |
| 24 | Водосброс ВО-ГК | |
| | Концевые площадки КП-1, КП-2 Общие виды | |
| 25 | Концевые площадки КП-1, КП-2. Свайные основания | |
| 26 | Концевая площадка КП-1. Схема армирования. | |
| | Разрез 1-1 | |
| 27 | Концевая площадка КП-1. Схема армирования. | |
| | Вид А-А. Разрез 2-2 | |
| 28 | Концевая площадка КП-1. Схема армирования | |
| | Вид Б-Б. Разрезы 3-3—6-6 | |
| 29 | Концевая площадка КП-1. Водобойный порог ВП. | |
| | Общий вид. Схема армирования | |
| 30 | Концевая площадка КП-2 Схема армирования. Разрез 1-1 | |
| 31 | Концевая площадка КП-2. Схема армирования. | |
| | Вид А-А. Разрез 2-2 | |
| 32 | Концевая площадка КП-2. Схема армирования. | |
| | Вид Б-Б. Разрезы 3-3—6-6 | |
| 33 | Расширяющийся водобой ВР-1. Общий вид. | |
| 34 | Расширяющийся водобой ВР-1. Схема армирования. | |
| | План нижней арматуры днища. Разрезы | |
| 35 | Расширяющийся водобой ВР-1. Схема армирования. | |
| | План верхней арматуры днища | |
| 36 | Расширяющийся водобой ВР-1. Схема армирования. | |
| | Спецификация | |
| 37 | Расширяющийся водобой ВР-2. Общий вид | |
| 38 | Расширяющийся водобой ВР-2. Схема армирования. | |
| | Разрезы. План нижней арматуры днища | |
| 39 | Расширяющийся водобой ВР-2. Схема армирования. | |
| | План верхней арматуры днища | |
| 40 | Расширяющийся водобой ВР-2. Спецификация | |
| 41 | Расширяющийся водобой ВР-3. Общий вид | |
| 42 | Расширяющийся водобой ВР-3. Схема армирования. | |
| | План нижней арматуры днища. Разрезы | |
| 43 | Расширяющийся водобой ВР-3. Схема армирования | |
| | План верхней арматуры днища | |
| 44 | Расширяющийся водобой ВР-3. Схема армирования | |
| | Спецификация | |
| 45 | Расширяющиеся водобои ВР-1, ВР-2, ВР-3. Схема | |
| | армирования. Узлы | |
| 46 | Обратные стенки СО-2, СО-2н, СО-3, СО-3н. | |
| | Общие виды. | |
| 47 | Обратные стенки СО-2, СО-2н, СО-3, СО-3н. | |
| | Схемы армирования | |
| 48 | Водосброс ВО-ВР при Z=50м. Рисберма. Общий | |
| | вид. Схема армирования | |
| 49 | Водосброс ВО-ВР при Z=100м и 150м. Рисберма. | |
| | Общий вид. Схема армирования | |
| 50 | Свая С10-35 У. Общий вид. Схема армирования | |

## Ведомость основных комплектов рабочих чертежей

| Обозначение | Наименование | Примечание |
|---|---|---|
| АС | Строительные решения | |
| КЖ | Конструкции железобетонные | |
| КМ | Конструкции металлические | |

## Ведомость ссылочных и прилагаемых документов

| Обозначение | Наименование | Примечание |
|---|---|---|
| | Ссылочные документы | |
| ГОСТ 5686-78 | Сваи Методы полевых испытаний | |
| ГОСТ 19804.1-79 | Сваи забивные железобетонные цель- | |
| | ные сплошного квадратного сечения | |
| | с ненапрягаемой арматурой | |
| | Конструкция и размеры | |
| 3.820-24 | Архитектурные детали гидротехни- | |
| | ческих сооружений на оросительных системах. | |
| 3.820.1-29 | Конструкции шлюзов-регуляторов с | |
| | расходами воды от 10 до 150 м³/с | |
| 3.820.1-39 | Г-образные конструкции для водо- | |
| | хозяйственного строительства | |
| | | |
| | Прилагаемые документы | |
| КЖ И | Арматурные и закладные изделия | Альбом IV |
| ВМ | Ведомости потребности в материалах | Альбом VI |

1. Марка бетона по морозостойкости и марка арматурной стал. назначаются при привязке проекта с учетом климатических условий в районе строительства в соответствии со СНиП 2.03.01-81.
2. Бетонные вертикальные поверхности, соприкасающиеся с грунтом в зоне промерзания его, покрываются кремнийорганической эмалью Ко-174 в 2 слоя.

Типовые проектные решения разработаны в соответствии с действующими нормами и правилами

Главный инженер проекта Г.М. Позднова

Главный инженер проекта привязывающей организации

| | | | | |
|---|---|---|---|---|
| Привязан | | | | |
| Инв № | | | | |
| 820-4-031.88-КЖ | | | | |
| Водосбросы открытого типа автоматического действия | | | | |
| Нач.отд. | Смирнова | | Стадия | Лист | Листов |
| ГИП | Позднова | | Р | 1 | 50 |
| Инженер | Ускова | | | | |
| Общие данные | | | ЛЕНГИПРОВОДХОЗ | | |
| Н.контр | Ковкина | | | | |

Копировал 25271-03 39 Формат А2

820-4-031 88 Альбом III

## Разрез 1-1

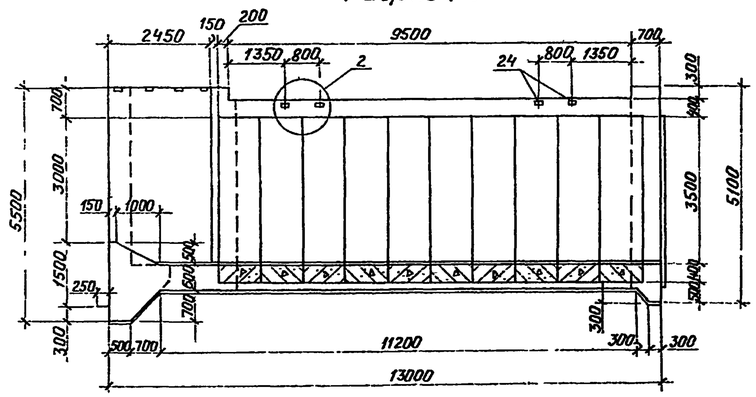


## План

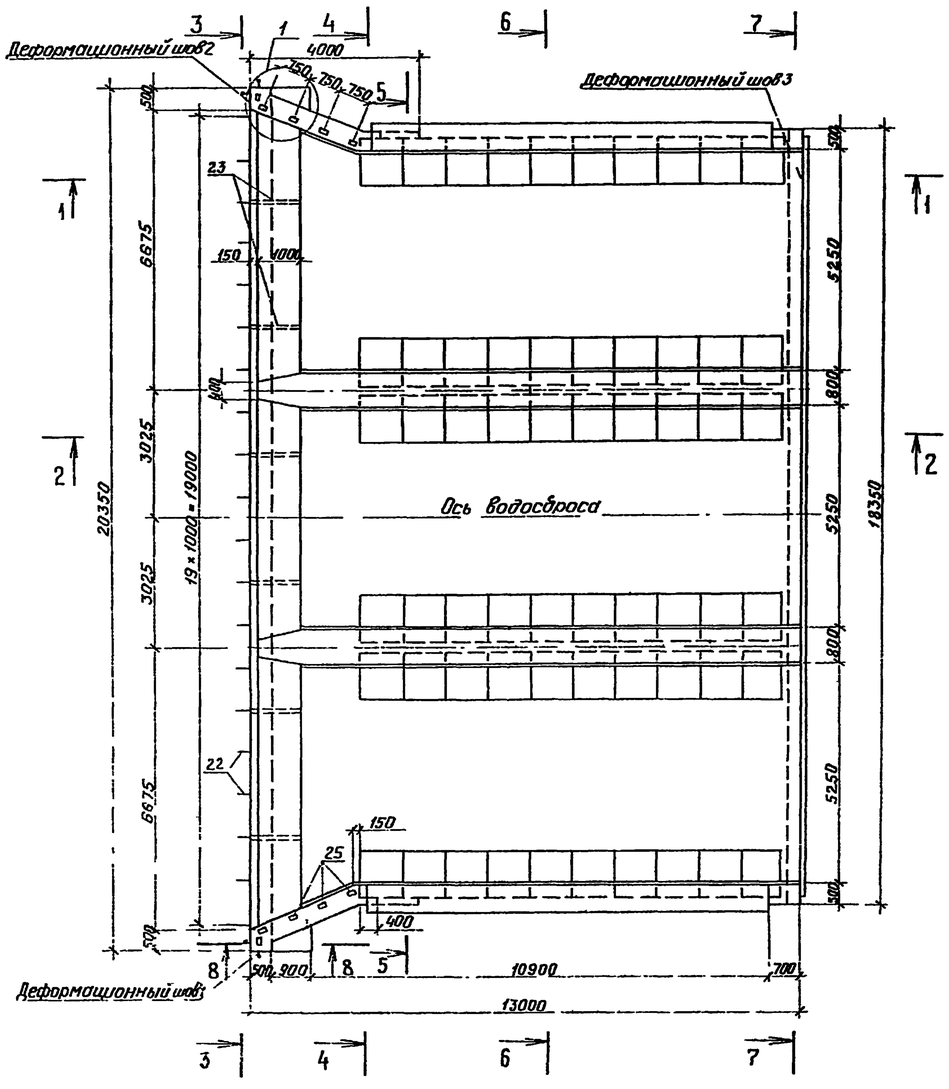


## Разрез 2-2

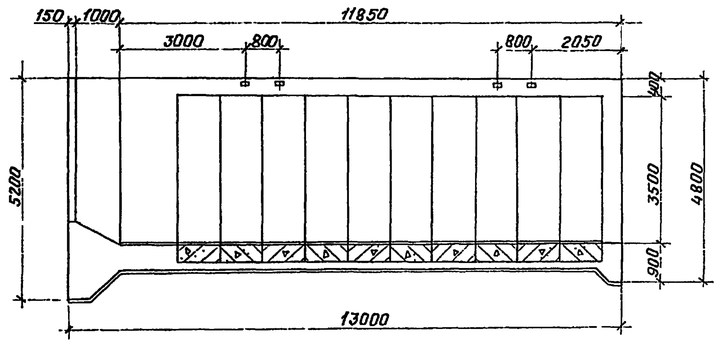


## Разрез 3-3

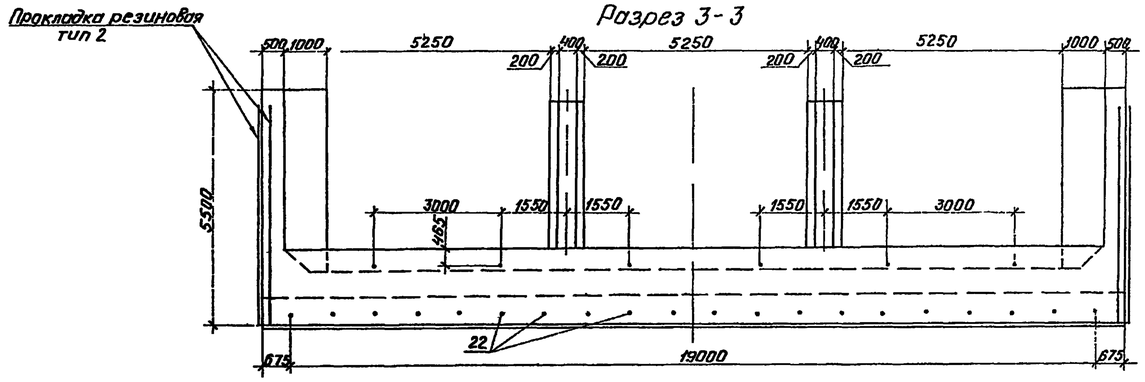


## Разрез 4-4

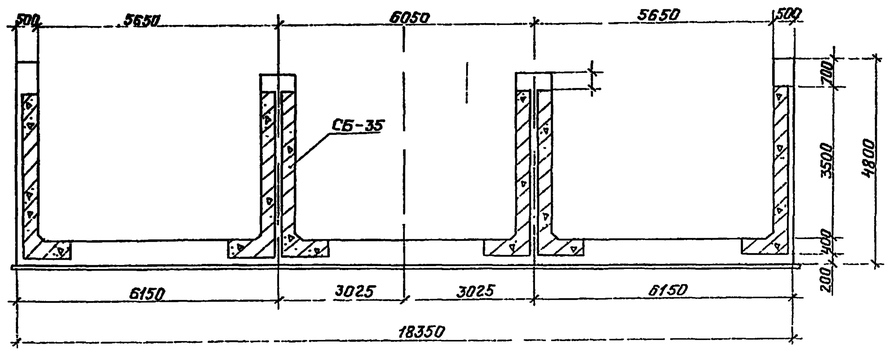


1 Сборные железобетонные изделия СБ-35 устанавливаются на цементный раствор марки 100 слоем 2 см

2 Соединение сборных железобетонных изделий см АС лист 27

3 Конструкция деформационных швов см АС лист 18.

| | | | | | | |
|---|---|---|---|---|---|---|
| | | | | | 820-4-031.88-КЖ | |
| | | | | | Водосбросы открытого типа автоматического действия | |
| Привязан | | | | | Стадия | Лист | Листов |
| | Нач. отд. | Смирнова | | 11.06.88 | Р | 2 | |
| | ГИП | Позднова | | 11.06.88 | | | |
| | Гл. спец. | Шпайзман | | 7.06.88 | | | |
| | Ведущ. | Ковкина | | 6.06.88 | Входной оголовок ОВ. Общий вид. Разрезы 1-1–4-4. План. | | |
| | Н. контр. | Мяхкоппа | | 7.06.88 | 25671-03 33 | | |

Инв. № подл. | Подпись и дата | Взам. инв. №

820-4-031.88 Альбом III

## Разрез 5-5

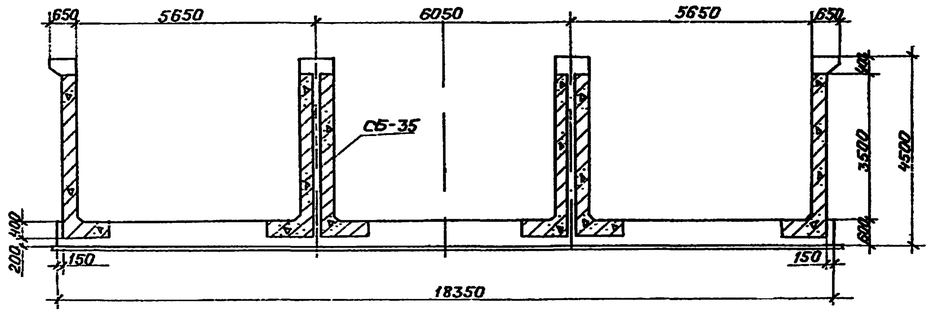


## Разрез 6-6

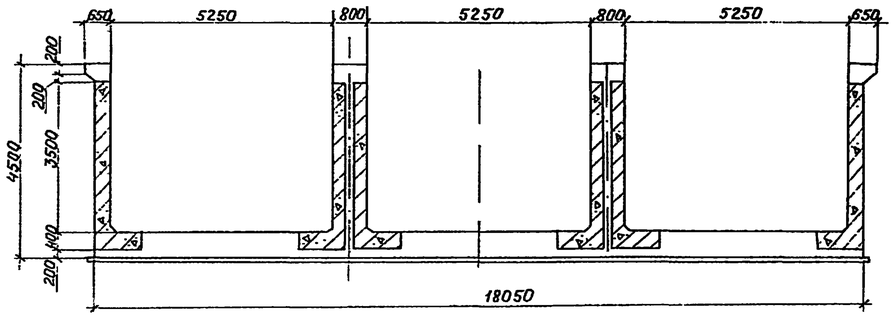


## Разрез 7-7

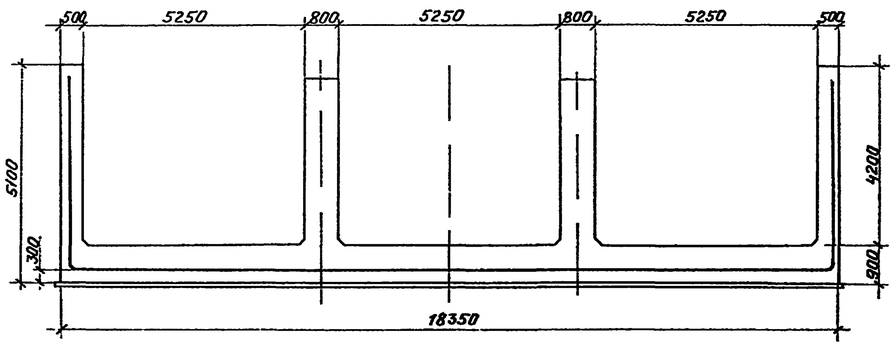


## Зуб

## Разрез 1-1

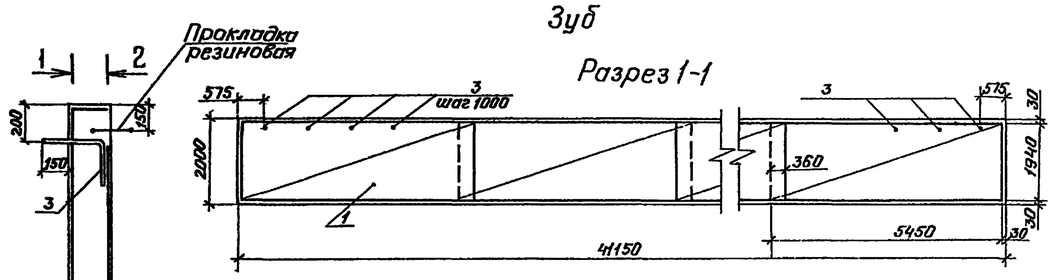


## Разрез 2-2

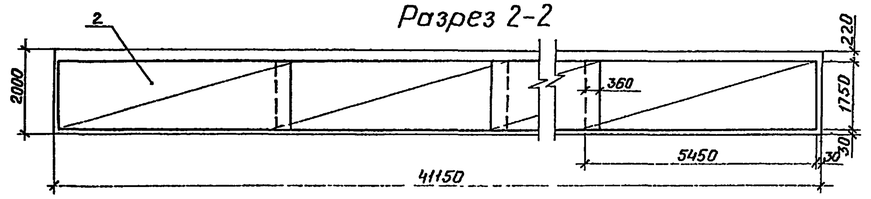


## Разрез 8-8

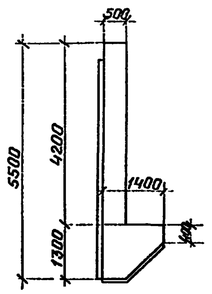


## Спецификация (на зуб)

| Формат | Зона | Поз | Обозначение | Наименование | Кол | Прим |
|---|---|---|---|---|---|---|
| | | | | Сборочные единицы | | |
| | | | | Сетки арматурные | | |
| А4 | | 1 | КЖ. И.2260-01 | С297 | 8 | |
| А4 | | 2 | КЖ. И.2270-01 | С299 | 8 | |
| | | | | Изделие закладное | | |
| А4 | | 3 | КЖ И 2250 | М6 | 41 | |
| | | | | Материалы | | |
| | | | | Бетон класса В15, W6 | | 20 м³ |

(1)

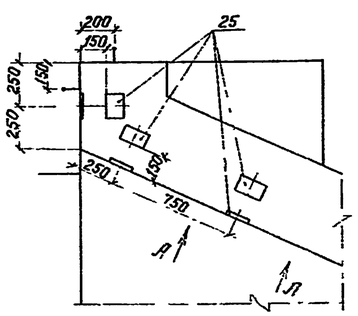


## Вид А-А

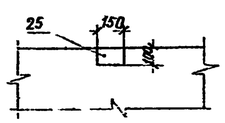


(2)

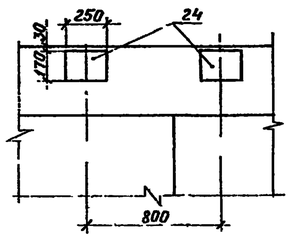


| | | | | | |
|---|---|---|---|---|---|
| | | | | 820-4-031.88-КЖ | |
| | | | | Водосбросы открытого типа автоматического действия | |
| Привязан | Нач отд | Смирнова | 11.05.88 | Стадия / Лист / Листов | |
| | ГИП | Позднова | 11.05.88 | Р / 3 / | |
| | Гл спец | Шлойзман | 11.05.88 | | |
| | Инженер | Спорыкина | 10.05.88 | Входной оголовок ОВ. Общий вид. Разрезы 5-5-8-8. Зуб. Схема армирования | Ленгипроводхоз 2567-03 34 |
| Инв. № | Н контр | Макарова | 10.05.88 | | |

Инв. № подл. | Подпись и дата | Взам. инв. №

820-4-031.88 Альбом III

## Разрез 1-1

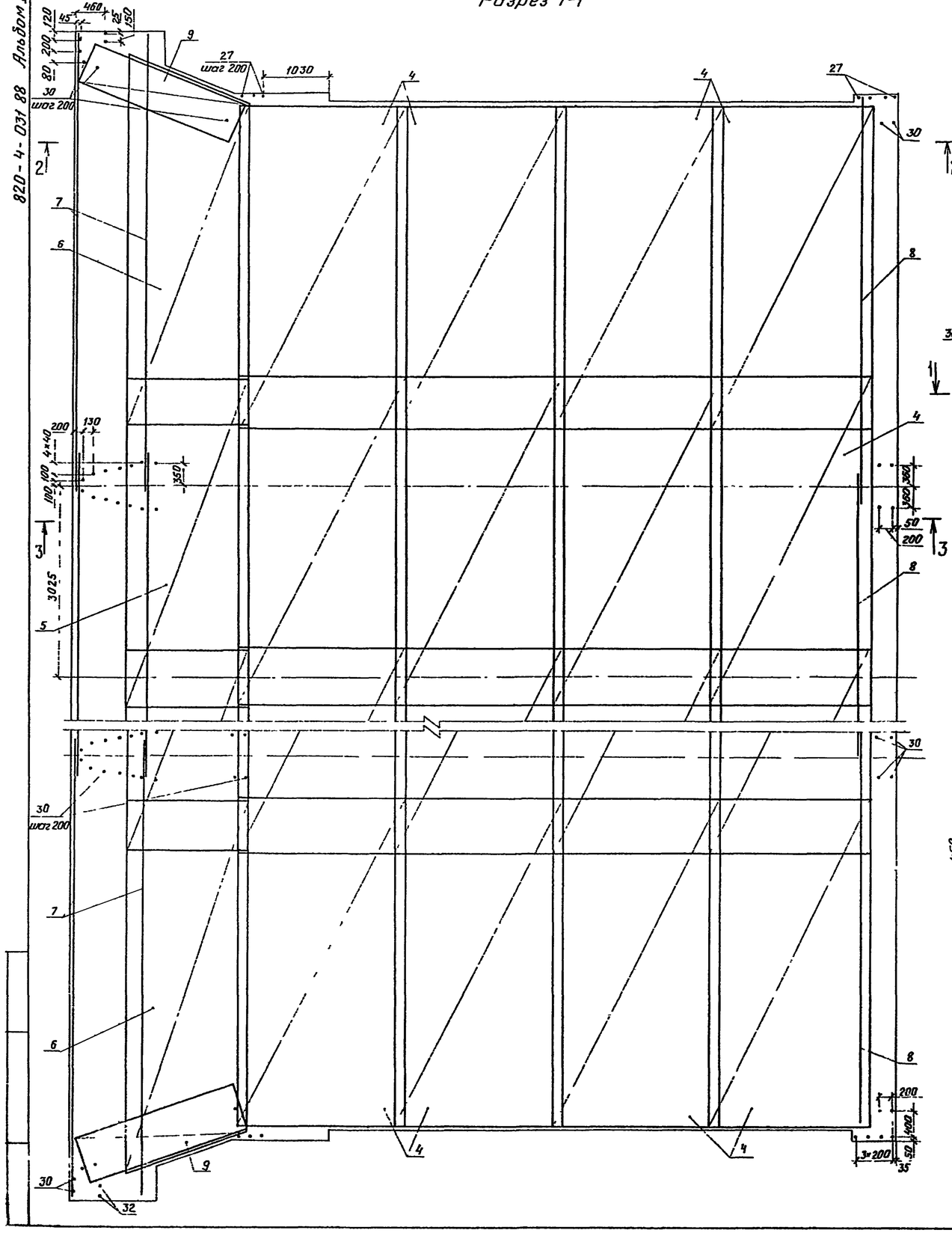


## Разрез 2-2

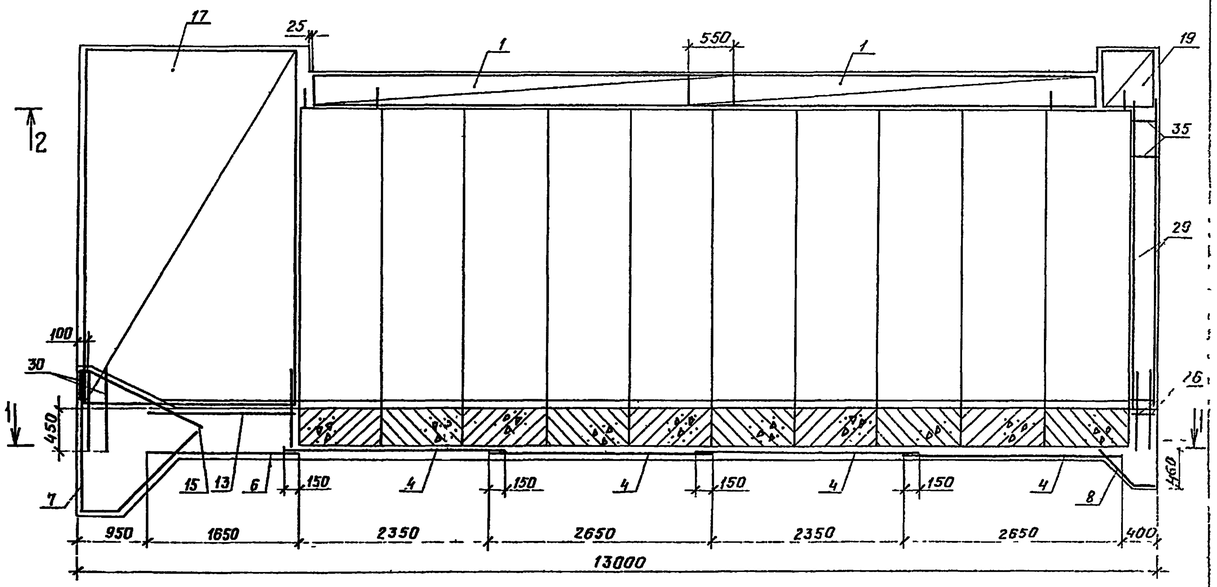


## Разрез 3-3

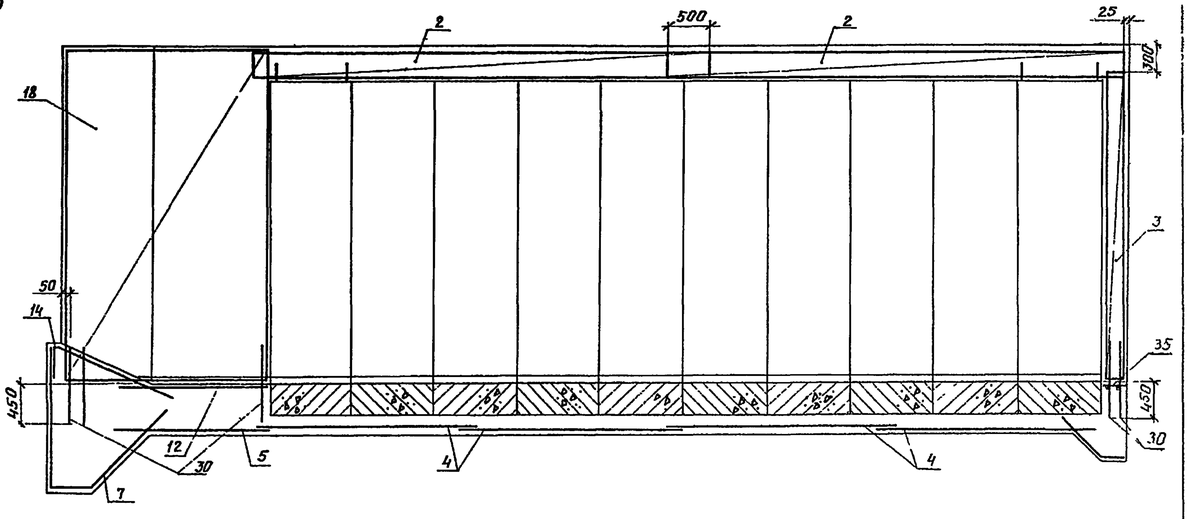


Защитный слой бетона до арматуры- 30 мм

| | | | | | |
|---|---|---|---|---|---|
| | | | | 820-4-031.88-КЖ | |
| | | | | Водосбросы открытого типа автоматического действия | |
| Привязан | Нач.отд. | Смирнова | | 11.06.88 | Стадия: Р; Лист: 4; Листов: |
| | ГИП | Позднова | | 11.06.88 | |
| | Гл.спец. | Шпайзман | | 7.06.88 | |
| | Вед.инж. | Ковкина | | 6.06.88 | Входной оголовок 08. Схема армирования. Разрезы 1-1 – 3-3. |
| Инв. № | Н.контр. | Макарова | | 7.06.88 | Ленгипроводхоз |

Копировал 41 25677-03 35 формат А2

820-4-031.88 Альбом III

Разрез 4-4

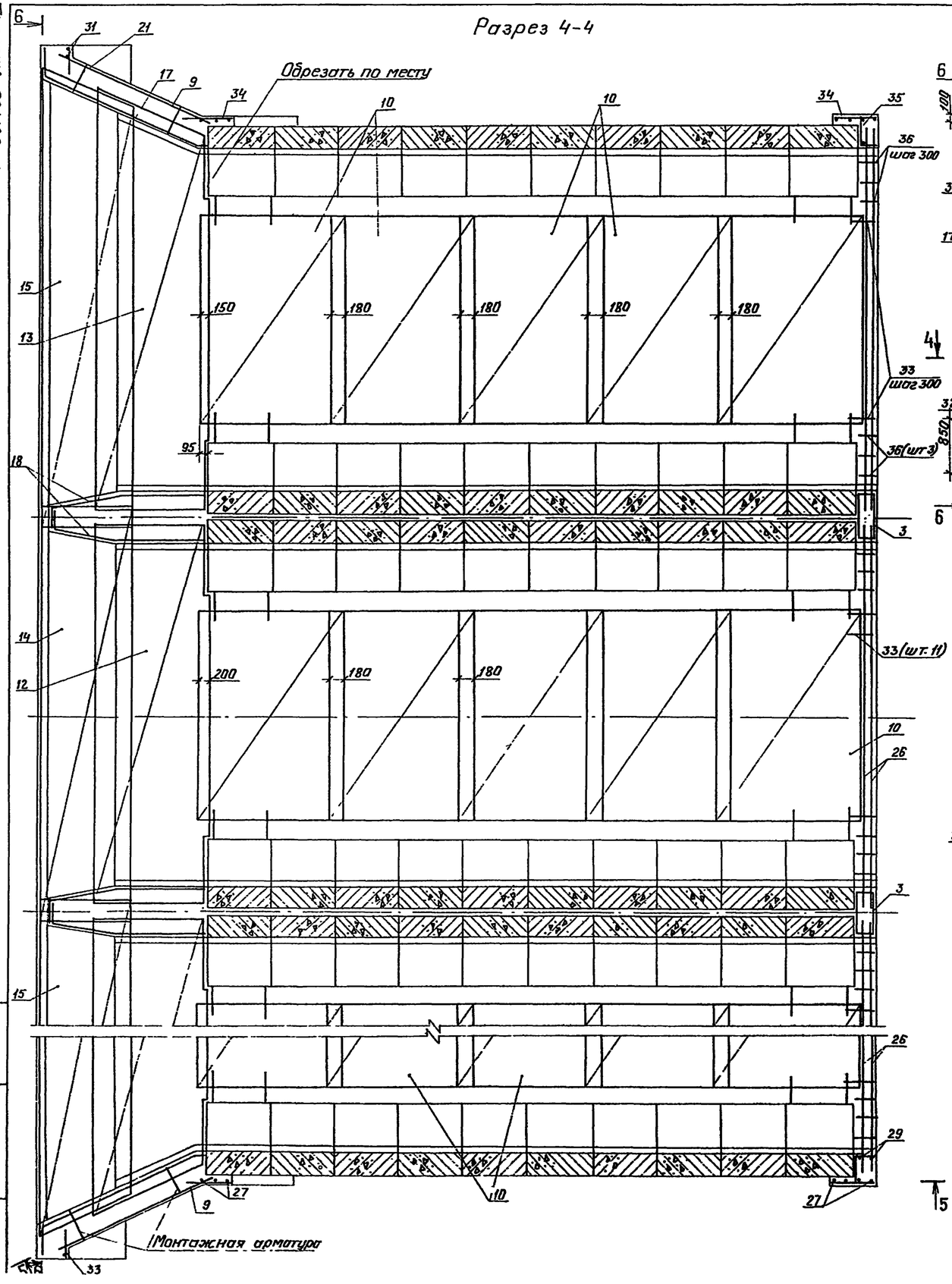


Разрез 5-5

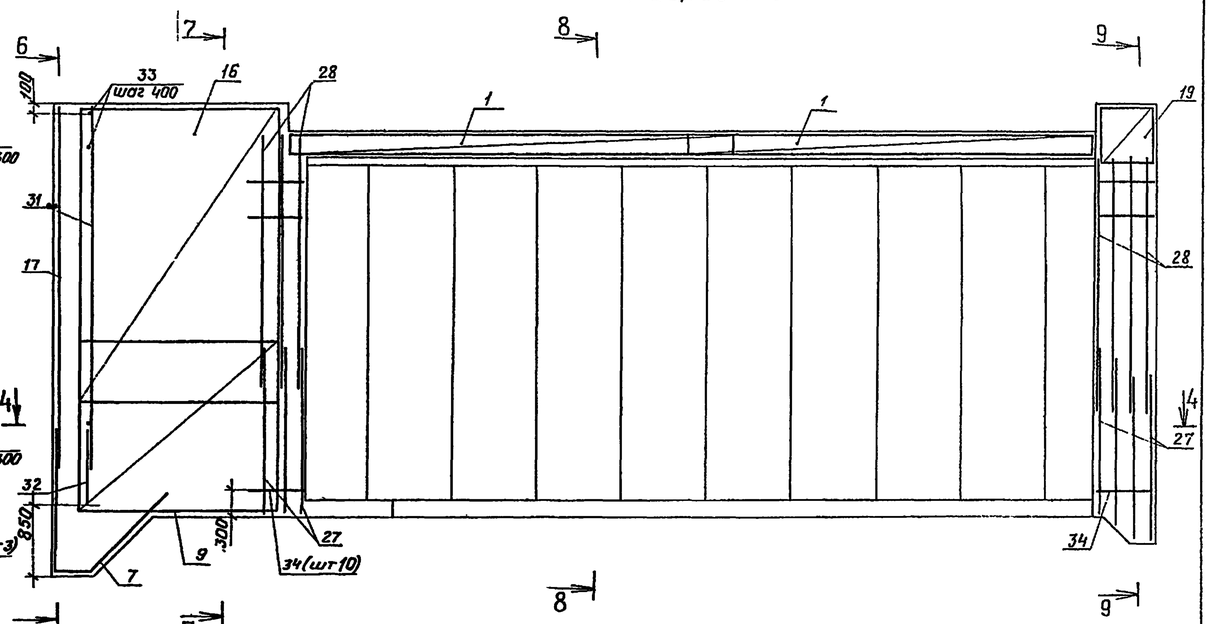


Разрез 6-6

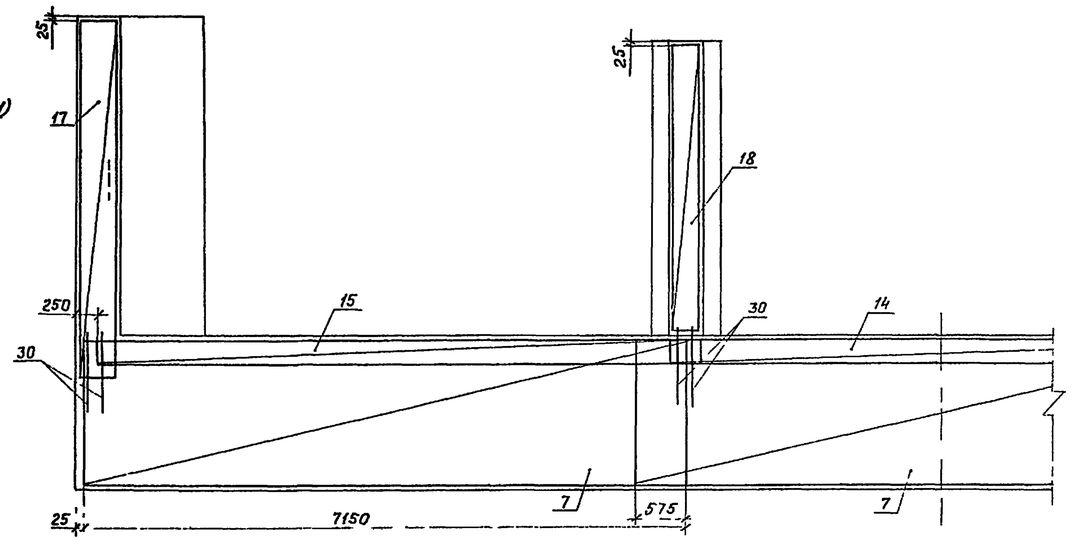


| | | | | | | |
|---|---|---|---|---|---|---|
| | | | | | 820-4-031.88-КЖС | |
| | | | | | Водосбросы открытого типа автоматического действия | |
| Привязан | | | | | | Стадия: Р; Лист: 5; Листов: |
| | Нач. отд | Смирнова | | 10.06.88 | | |
| | ГИП | Позднова | | 10.06.88 | | |
| | Гл. спец. | Шпайзман | | 8.06.88 | | |
| | Вед. инж. | Ковкина | | 8.06.88 | Входной оголовок ОВ. Схема армирования. Разрезы 4-4 – 6-6 | Ленгипроводхоз |
| Инв. № | Н. контр. | Макарова | | 8.06.88 | | |

25671-03 ЗС

Инв. № подл. | Подпись и дата | Взам. инв. №

## Разрез 7-7

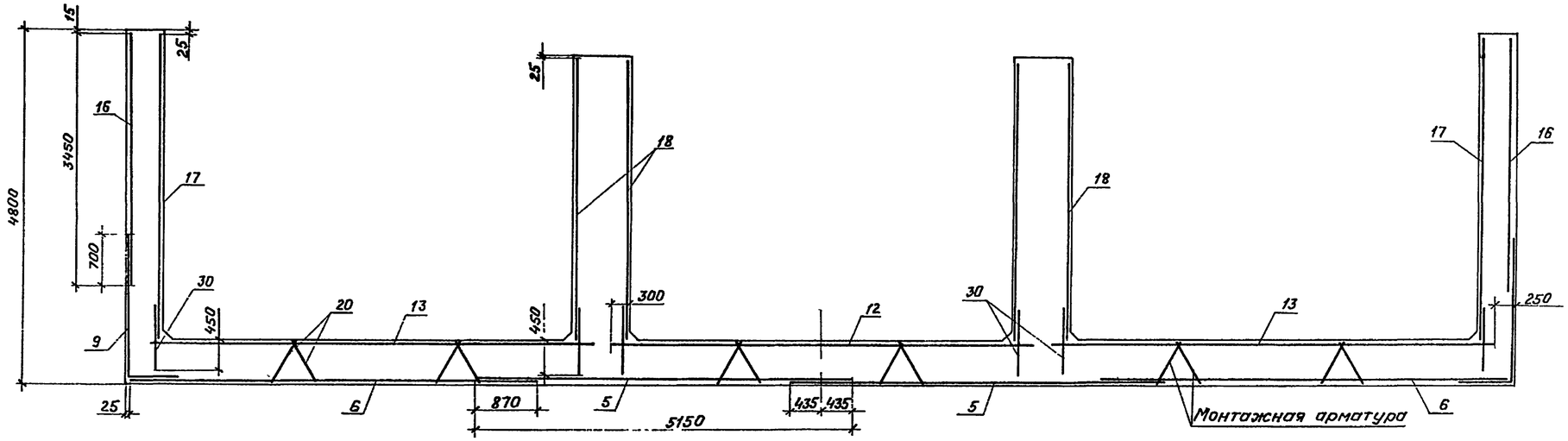


## Разрез 8-8

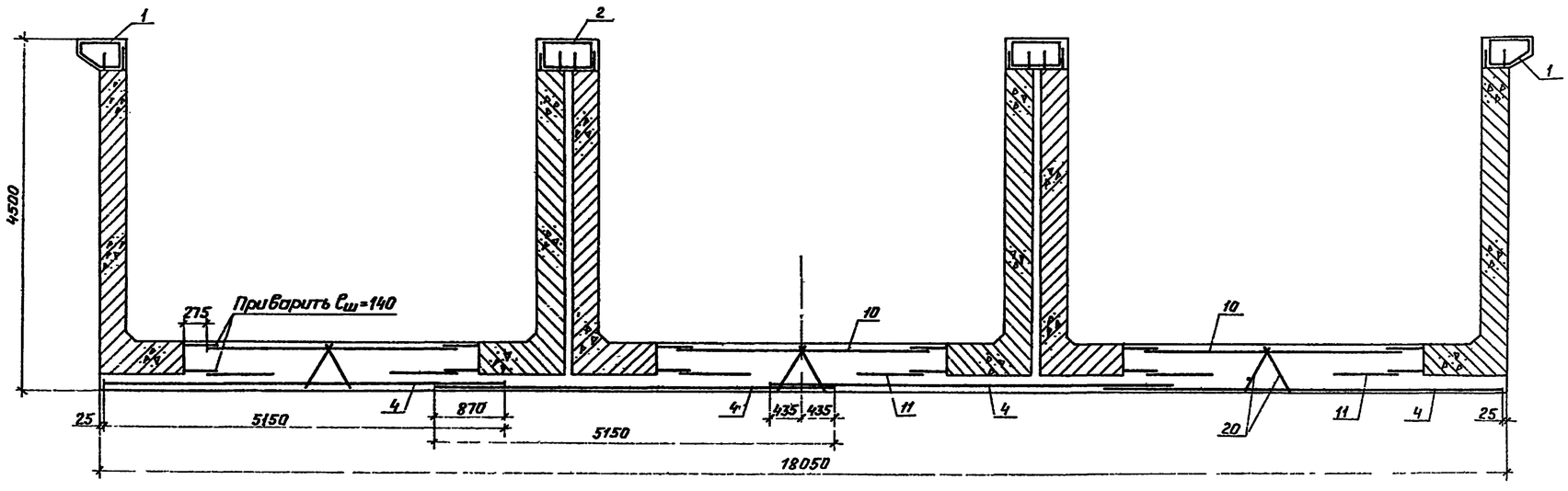


| | | | | | |
|---|---|---|---|---|---|
| | | | | 820-4-031.88- КЖ | |
| | | | | Водосбросы открытого типа автоматического действия | |
| Привязан | | | | | Стадия: Р; Лист: 6; Листов: |
| | Нач. отд | Смирнова | | 11.05.88 | |
| | ГИП | Позднова | | 11.05.88 | |
| | Гл. спец. | Шпайзман | | 11.05.88 | |
| | Вед. инж. | Ковкина | | 10.05.88 | Входной оголовок ОВ. Схема армирования. Разрезы 7-7 - 8-8 |
| | Н. контр. | Макарова | | 10.05.88 | Ленгипроводхоз 25671-03 |
| Инв № | | | | Копировал | Формат А2 37 |

Инв № подл. | Подпись и дата | Взам. инв. №

Альбом III

820-4-031.88

## Разрез 9-9

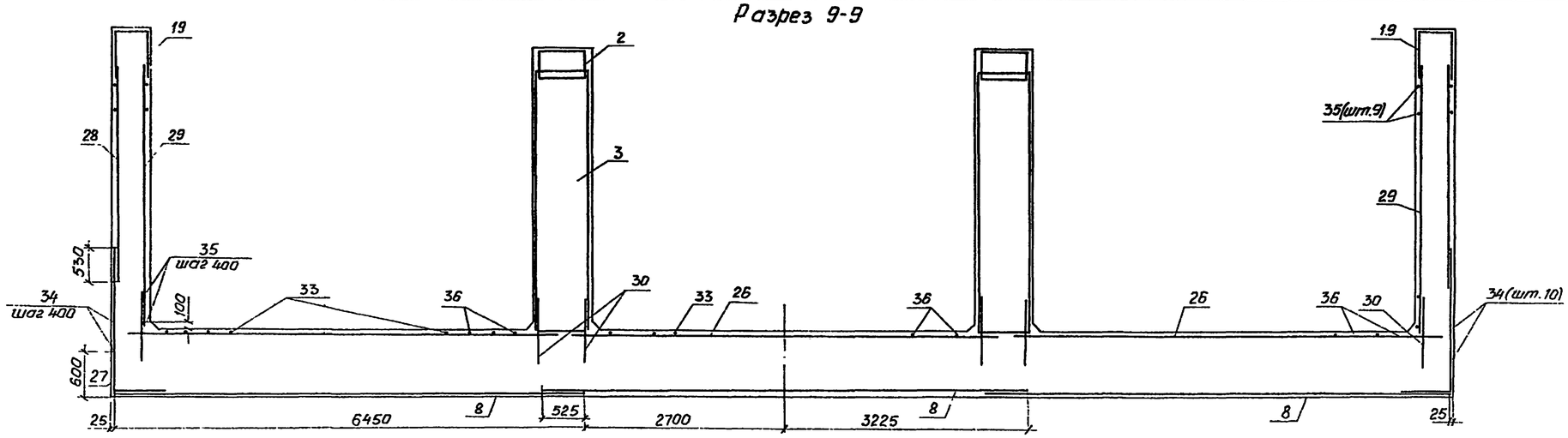


### Ведомость деталей

| Поз | Эскиз |
|---|---|
| 27 | 700 × 2000 |
| 35 | 250 × 450 |

### Спецификация

| Формат | Зона | Поз. | Обозначение | Наименование | Кол. | Примечание |
|---|---|---|---|---|---|---|
| | | | | Сборочные единицы | | |
| | | | | Стеновые блоки СБ-35 | | |
| | | | | Каркасы пространств. | | |
| А4 | | 1 | КЖИ.0010 | КП1 | 4 | |
| А4 | | 2 | КЖИ.0020 | КП3 | 4 | |
| А4 | | 3 | КЖИ.0030 | КП5 | 2 | |
| | | | | Сетки арматурные | | |
| А4 | | 4 | КЖИ.0040-01 | С2 | 16 | |
| А4 | | 5 | КЖИ.0060 | С4 | 2 | |
| А4 | | 6 | КЖИ.0070 | С5 | 2 | |
| А4 | | 7 | КЖИ.0080-01 | С7 | 3 | |
| А4 | | 8 | КЖИ.0090-01 | С9 | 3 | |
| А4 | | 9 | КЖИ.0100 | С10 | 2 | |
| А4 | | 10 | КЖИ.0110 | С11 | 15 | |
| А4 | | 11 | КЖИ.0110-01 | С12 | 30 | |
| А4 | | 12 | КЖИ.0130 | С14 | 1 | |
| А4 | | 13 | КЖИ.0140 | С15 | 2 | |
| А4 | | 14 | КЖИ.0160 | С17 | 1 | |
| А4 | | 15 | КЖИ.0170 | С18 | 2 | |
| А4 | | 16 | КЖИ.0180 | С20 | 2 | |
| А4 | | 17 | КЖИ.0190-01 | С22 | 2 | |
| А4 | | 18 | КЖИ.0200-01 | С24 | 4 | |
| А4 | | 19 | КЖИ.0210-01 | С26 | 2 | |
| А4 | | 20 | КЖИ.2280 | С300 | 42 | |
| А4 | | 21 | КЖИ | С310 | 4 | |
| | | | | Изделия закладные | | |
| А4 | | 22 | КЖИ.2210 | М1 | 20 | |
| А4 | | 23 | КЖИ.2220 | М2 | 6 | |
| А4 | | 24 | КЖИ.2230 | М3 | 24 | |
| А4 | | 25 | КЖИ.2240 | М4 | 20 | |
| | | | | Детали | | |
| | | | | Ф18 А III ГОСТ 5781-82 | | |
| Б.Ч. | | 26 | | ℓ = 5850 | 6 | |
| | | | | Ф16 А III ГОСТ 5781-82 | | |
| Б.Ч. | | 27 | | ℓ = 2700 | 14 | |
| | | | | Ф14 А III ГОСТ 5781-82 | | |
| Б.Ч. | | 28 | | ℓ = 2900 | 14 | |
| Б.Ч. | | 29 | | ℓ = 3600 | 4 | |
| Б.Ч. | | 30 | | ℓ = 900 | 96 | |
| | | | | Ф10 А III ГОСТ 5781-82 | | |
| Б.Ч. | | 31 | | ℓ = 4180 | 4 | |
| Б.Ч. | | 32 | | ℓ = 900 | 4 | |
| | | | | Ф10 А II ГОСТ 5781-82 | | |
| Б.Ч. | | 33 | | ℓ = 400 | 53 | |
| Б.Ч. | | 34 | | ℓ = 650 | 40 | |
| Б.Ч. | | 35 | | ℓ = 700 | 18 | |
| Б.Ч. | | 36 | | ℓ = 250 | 18 | |
| | | | | Материалы | | |
| | | | | Бетон класса В15, W6 | | 184.1 м³ |
| | | | | Бетон класса В7.5 | | 25.9 м³ |
| | | | | Резина профильная | | 43.8 м |

* Поз. 27. 35 см. ведомость деталей.

### Ведомость расхода стали, кг

| Марка элемента | Изделия арматурные | | | | | | | | | | | Изделия закладные | | | | | | | | | | Общий расход |
|---|---|---|---|---|---|---|---|---|---|---|---|---|---|---|---|---|---|---|---|---|---|---|
| | Арматура класса | | | | | | | | | | Всего | Арматура класса | | | | | | Прокат марки | | | Труба 70×2 ГОСТ 10704-76 | Крепежные изделия | Всего | |
| | А-III ГОСТ 5781-82 | | | | | | А-II ГОСТ 5781-82 | | А-I ГОСТ 5781-82 | | | А-III ГОСТ 5781-82 | | А-II ГОСТ 5781-82 | | А-I ГОСТ 5781-82 | | ВСт3сп5 ГОСТ 103-76 | | | | | | |
| | Ф10 | Ф14 | Ф16 | Ф18 | Ф20 | Итого | Ф10 | Итого | Ф10 | Итого | | Ф12 | Итого | Ф10 | Итого | Ф16 | Итого | -10×100- | -10×110 | Итого | | | | |
| ОВ | 258.9 | 1043.8 | 504.5 | 2816.4 | 2849.4 | 7473.0 | 1450.8 | 1450.8 | 205.5 | 205.5 | 9129.3 | 26.4 | 26.4 | 10.0 | 10.0 | 22.8 | 22.8 | 42.0 | 79.2 | 121.2 | 22.2 | 0.5 | 203.1 | 9332 |

Привязан

Инв. №

Инв.№ подл. | Подпись и дата | Взам.инв.№

| | | | |
|---|---|---|---|
| | | | 820-4-031.88 - КЖС |
| | | | Водосбросы открытого типа автоматического действия |
| Нач.отд | Смирнова | | 11.05.88 |
| ГИП | Позднова | | 11.05.88 |
| Гл.спец | Шпайзман | | 11.05.88 |
| Вед.инж. | Ковтина | | 10.05.88 |
| Н.контр. | Макарова | | 10.05.88 |

Входной оголовок ов. Схема армирования Разрез 9-9

| Стадия | Лист | Листов |
|---|---|---|
| Р | 7 | |

Ленгипроводхоз 25671-03 38

Копировал

Формат А2

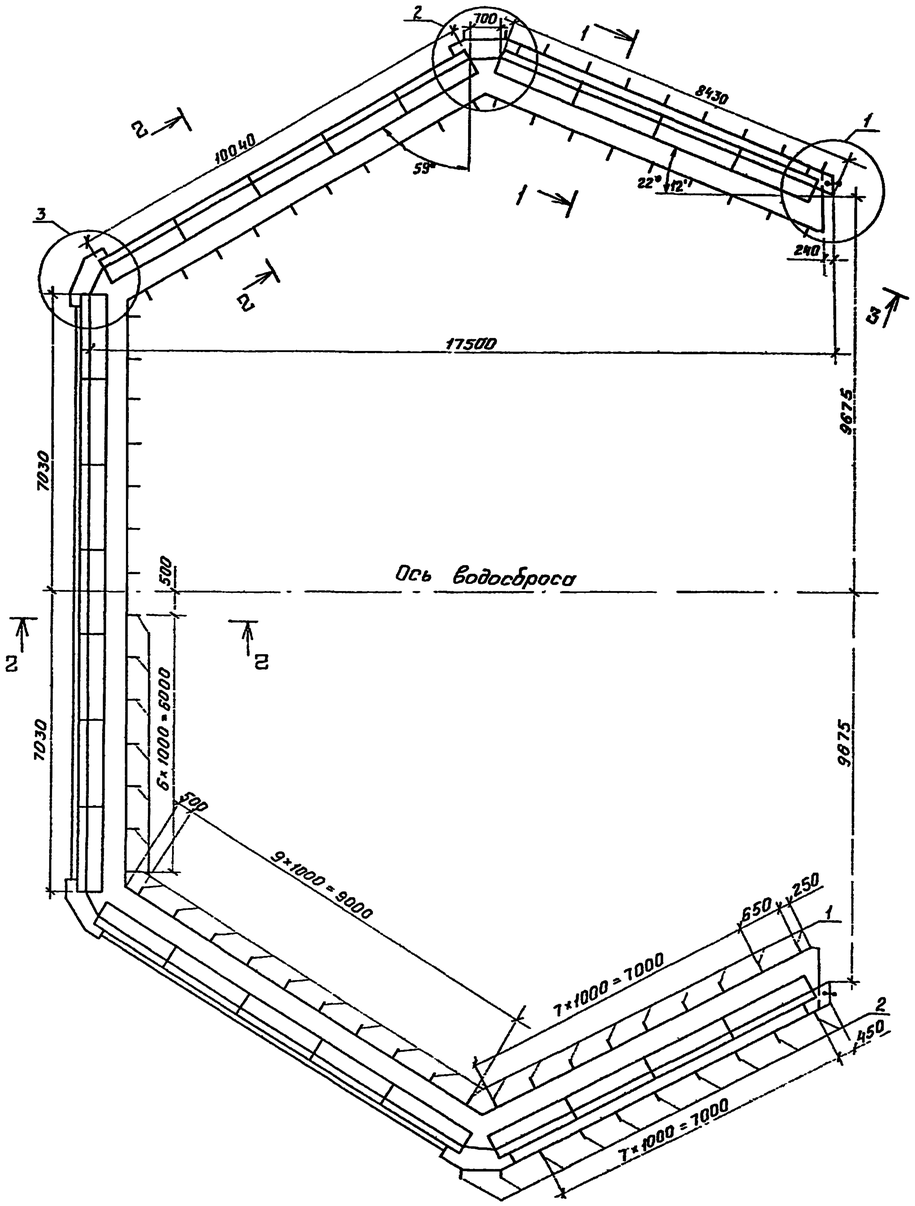


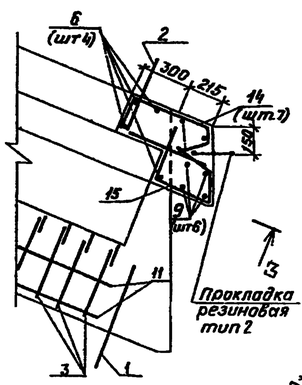


Разрез 3-3

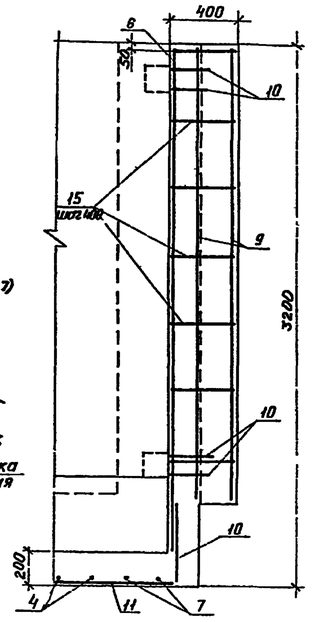


Разрез 1-1

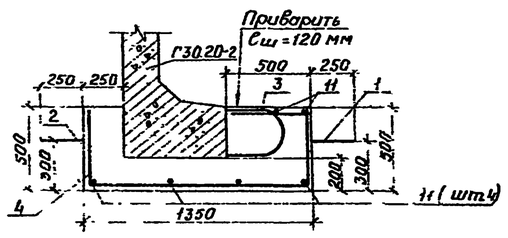


Разрез 2-2

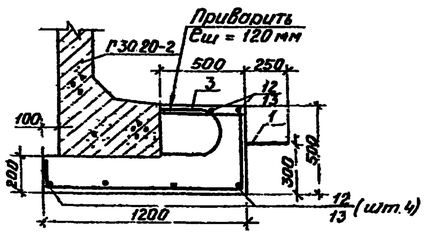


## Ведомость деталей

| Поз. | Эскиз |
|---|---|
| 4 | 450, 1280, 460 |
| 5 | 150, 1130, 452 |
| 7 | 452, 1300 |
| 14 | 460, 70, 210, 220, 200 |
| 15 | 150, 60, 230, 350, 340 |
| 16 | 880, 200, 150, 90°, 90°, 210 |
| 17 | 1000, 180, 150, 310, 90°, 90° |
| 18 | 300, 350, 660, 350, 300 |
| 19 | 300, 350, 710, 350, 300 |

## Спецификация

| Формат | Зона | Поз. | Обозначение | Наименование | Кол | Примечание |
|---|---|---|---|---|---|---|
| | | | | Сборочные единицы | | |
| | | | Серия 3.8201-39 | Г-образная конструкция | | |
| | | | | Г30 20-2 | 25 | 1,45м³ |
| | | | | Изделия закладные | | |
| А4 | | 1 | КЖИ. 2210 | М1 | 52 | 2,0 кг |
| А4 | | 2 | КЖИ. 2210 | М1-1 | 20 | 1,7 кг |
| | | | | Детали | | |
| | | | | ⌀10 А III ГОСТ 5781-82 | | |
| Б4 | | 3 | | ℓ = 460 | 325 | 0,3 кг |
| Б4 | | 4* | | ℓ = 2180 | 74 | 1,4 кг |
| Б4 | | 5* | | ℓ = 1730 | 161 | 1,1 кг |
| Б4 | | 6 | | ℓ = 2980 | 70 | 1,8 кг |
| Б4 | | 7* | | ℓ = 1750 | 42 | 1,1 кг |
| Б4 | | 8 | | ℓ = 1000 | 20 | 0,6 кг |
| Б4 | | 9 | | ℓ = 2680 | 12 | 1,7 кг |
| Б4 | | 10 | | ℓ = 500 | 68 | 0,3 кг |
| | | | | ⌀10 А II ГОСТ 5781-82 | | |
| Б4 | | 11 | | ℓ = 8000 | 12 | 4,9 кг |
| Б4 | | 12 | | ℓ = 10 000 | 12 | 6,2 кг |
| Б4 | | 13 | | ℓ = 14 000 | 6 | 8,6 кг |
| Б4 | | 14* | | ℓ = 960 | 14 | 0,6 кг |
| Б4 | | 15* | | ℓ = 1100 | 14 | 0,7 кг |
| Б4 | | 16* | | ℓ = 2040 | 18 | 1,3 кг |
| Б4 | | 17* | | ℓ = 2100 | 18 | 1,3 кг |
| Б4 | | 18* | | ℓ = 1360 | 14 | 0,8 кг |
| Б4 | | 19* | | ℓ = 1410 | 14 | 0,9 кг |
| | | | | Материалы | | |
| | | | | Бетон класса В 15, W 6 | | 30,9 м³ |

* Позиции 4, 5, 7, 14 – 19 см ведомость деталей.

| | | | | |
|---|---|---|---|---|
| | | | | 820-4-031.88 КЖ |
| | | | | Водосбросы открытого типа автоматического действия |
| Привязан | Нач.отд. | Смирнова | 11.05.88 | Стадия: Р; Лист: 8; Листов: |
| | ГИП | Позднова | 11.05.88 | |
| | Гл.спец. | Шпайзман | 11.05.88 | |
| | Вед.инж. | Жёлудева | 10.05.88 | Ковш К. Общий вид Схема армирования Узел 1. |
| Инв. № | Н. контр. | Макарова | 10.05.88 | Ленгипроводхоз 2.567-03 39 |

(2)

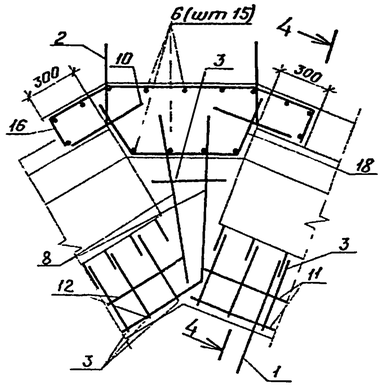


Разрез 4-4

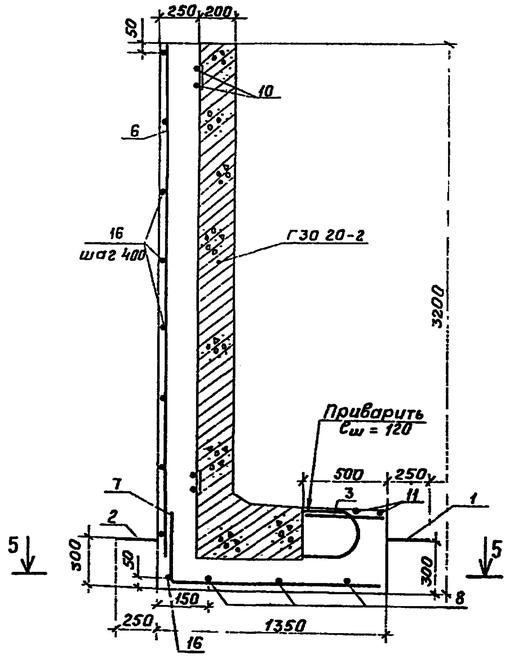


Разрез 5-5

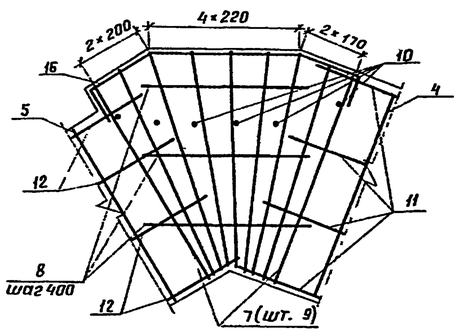


(3)

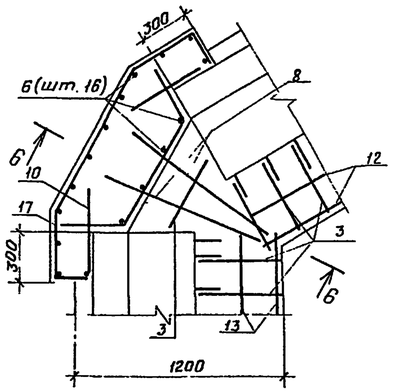


Разрез 7-7

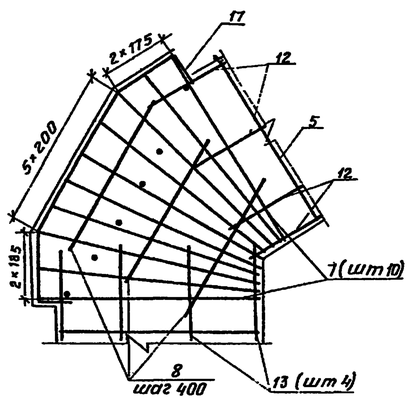


Разрез 6-6

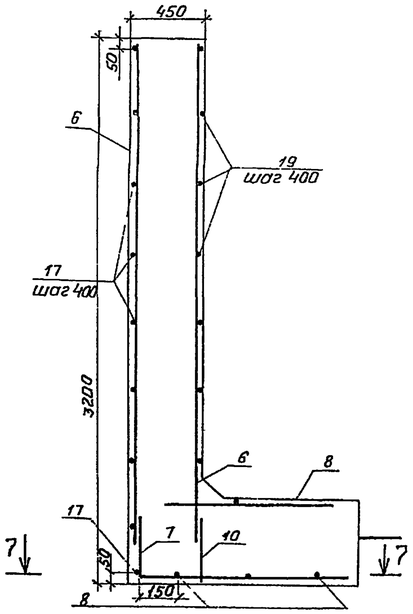


1. Для уплотнения деформационных швов предусматриваются резиновые прокладки, см АС лист 18
2. Соединение сборных железобетонных изделий см. АС лист 27.
3. Защитный слой бетона до арматуры - 30 мм

Ведомость расхода стали, кг

| Марка элемента | Изделия арматурные | | | | Всего | Изделия закладные | | | | | | Общий расход |
|---|---|---|---|---|---|---|---|---|---|---|---|---|
| | Арматура класса | | | | | Арматура класса | | Прокат марки | | Крепежные изделия | Всего | |
| | A-III ГОСТ 5781-82 | | A-II ГОСТ 5781-82 | | | A-I ГОСТ 5781-82 | | Вст 3 сп 5 ГОСТ 103-76 | | | | |
| | ф 10 | Итого | ф 10 | Итого | | ф 16 | Итого | 10×100 | Итого | | | |
| К | 590.8 | 590.8 | 272.8 | 272.8 | 863.6 | 73.2 | 73.2 | 57.6 | 57.6 | 3.0 | 133.8 | 998 |

| | | | | | | |
|---|---|---|---|---|---|---|
| | | | | | 820-4-031.88 | КЖ |
| | | | | | Водосбросы открытого типа автоматического действия | |
| Привязан | | | | | | Стадия / Лист / Листов |
| | Нач. отд | Смирнова | | 11.05.88 | | Р / 9 / |
| | ГИП | Позднова | | 11.05.88 | | |
| | Гл спец | Шпайзман | | 11.05.88 | | |
| | Вед инж | Желудева | | 10.05.88 | Ковш К. Схема армирования. Узлы 2 и 3 | Ленгипроводхоз 25671-03 40 |
| Инв № | Н контр | Макарова | | 10.05.88 | | |

Инв № подл. | Подпись и дата | Взам. инв. №

## СО-1

### Вид А-А

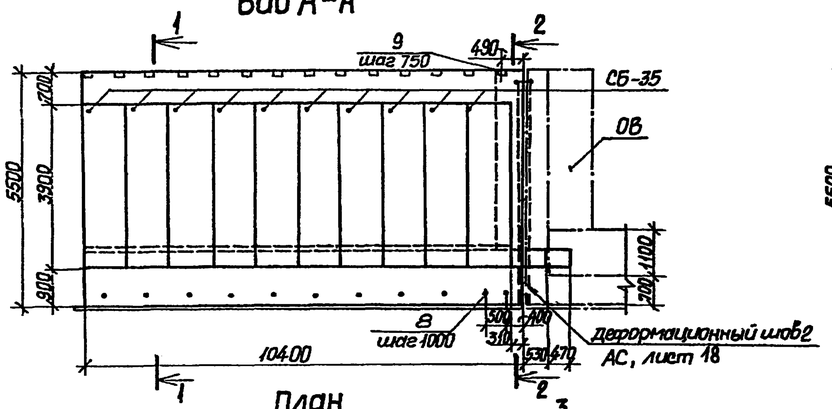


### План

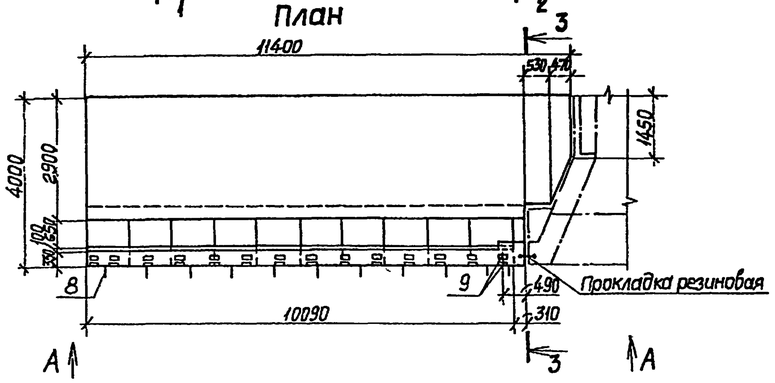


### Разрез 1-1

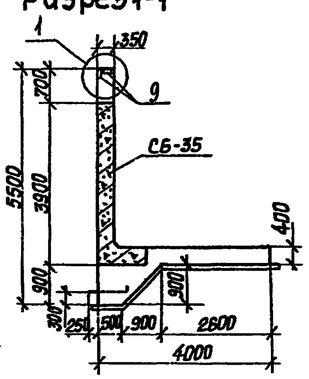


### Разрез 2-2

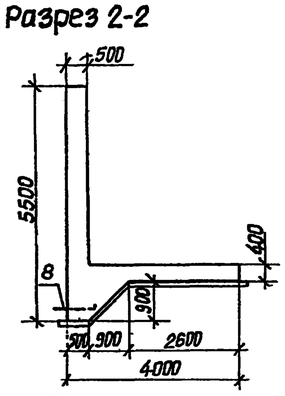


### Разрез 3-3

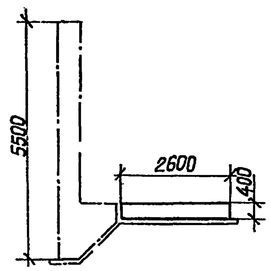


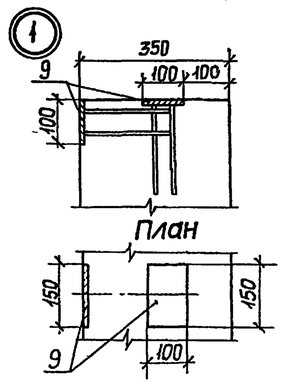


## Спецификация

| Формат | Зона | Поз | Обозначение | Наименование | Кол. | Примечание |
|---|---|---|---|---|---|---|
| | | | | *Сборочные единицы* | | |
| | | | 3.820.1-29 | Стеновой блок СБ-35 | 20 | |
| | | | | *Сетки арматурные* | | |
| А4 | | 1 | КЖИ.0220 | С 27 | 6 | |
| А4 | | 2 | КЖИ.0240 | С 29 | 6 | |
| А4 | | 3 | КЖИ.0280 | С 33 | 2 | |
| А4 | | 4 | КЖИ 0260 | С 31 | 4 | |
| А4 | | 5 | КЖИ 0270 | С 32 | 2 | |
| А4 | | 6 | КЖИ. 0250 | С 30 | 4 | |
| А4 | | 7 | КЖИ. 2190 | С 294 | 16 | |
| | | | | *Изделия закладные* | | |
| А4 | | 8 | КЖИ. 2210 | М 1 | 22 | 2.0 кг |
| А4 | | 9 | КЖИ. 2240 | М 4 | 56 | 1.7 кг |
| | | | | *Детали* | | |
| | | | | ФI4AIII, ГОСТ 5781-82 | | |
| Бч | | 10 | | $\ell$=4580 | 12 | 5.5 кг |
| Бч | | 11 | | $\ell$=4180 | 4 | 5.0 кг |
| Бч | | 12 | | $\ell$=1600 | 18 | 1.9 кг |
| | | | | ФI0AII, ГОСТ 5781-82 | | |
| Бч | | 13* | | $\ell$=1250 | 30 | 0.8 кг |
| Бч | | 14* | | $\ell$=730 | 30 | 0.5 кг |
| Бч | | 15* | | $\ell$=1080 | 4 | 0.7 кг |
| | | | | *Материалы* | | |
| | | | | Бетон класса В 7.5 | | 10.2 м$^3$ |
| | | | | Бетон класса В15, W6 F150 | | 50.4 м$^3$ |

* Поз 13,14,15 – см ведомость деталей на листе 11.

Спецификация арматурных и закладных изделий дана на две стенки.

## СО-1н

### Вид Б-Б

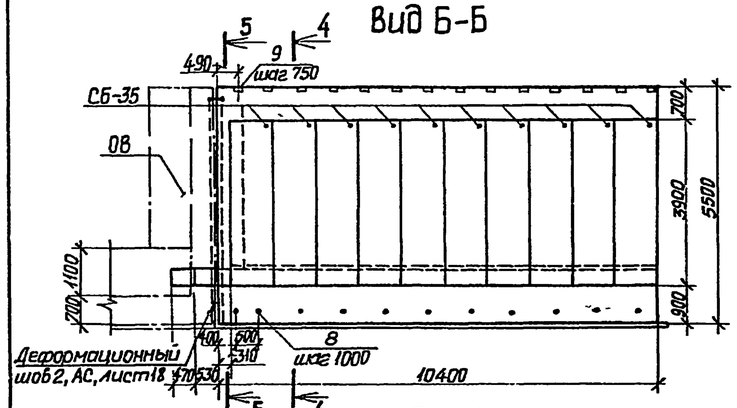


### План

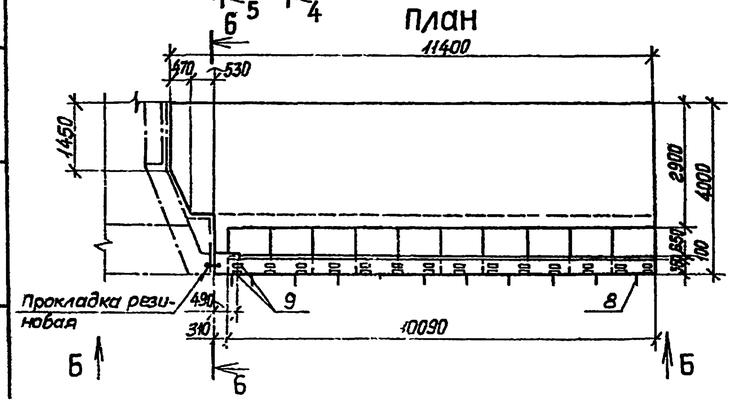


### Разрез 4-4

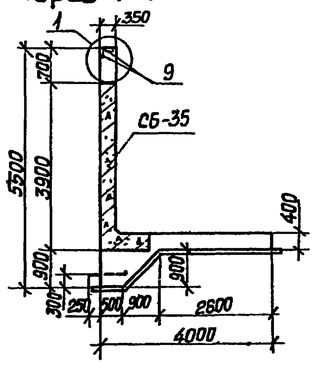


### Разрез 5-5

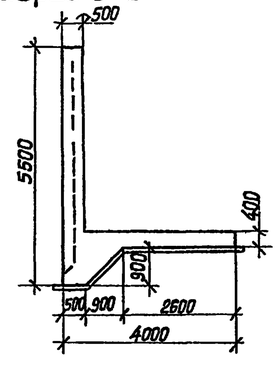


### Разрез 6-6

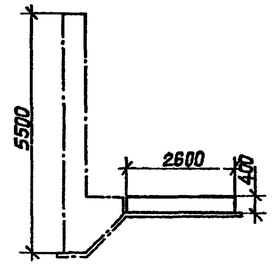


| | | | | | |
|---|---|---|---|---|---|
| Привязан | | | | | 820-4-031.88-КЖ |
| | | | | | Водосбросы открытого типа автоматического действия |
| Нач. отд. | Смирнова | | 11.06.88 | | Стадия: Р; Лист: 10; Листов: |
| ГИП | Позднова | | 11.06.88 | | |
| Гл. спец. | Шпайзман | | 7.06.88 | | |
| Вед. инж. | Макарова | | 6.06.88 | Обратные стенки СО-1, СО-1н Общие виды | ЛЕНГИПРОВОДХОЗ 25677-03 41 |
| Н. контр. | Кобылина | | 7.06.88 | | |

Инв. № подл. | Подпись и дата | Взам. инв. №

820-4-031.88 Альбом III

## Разрез 1-1

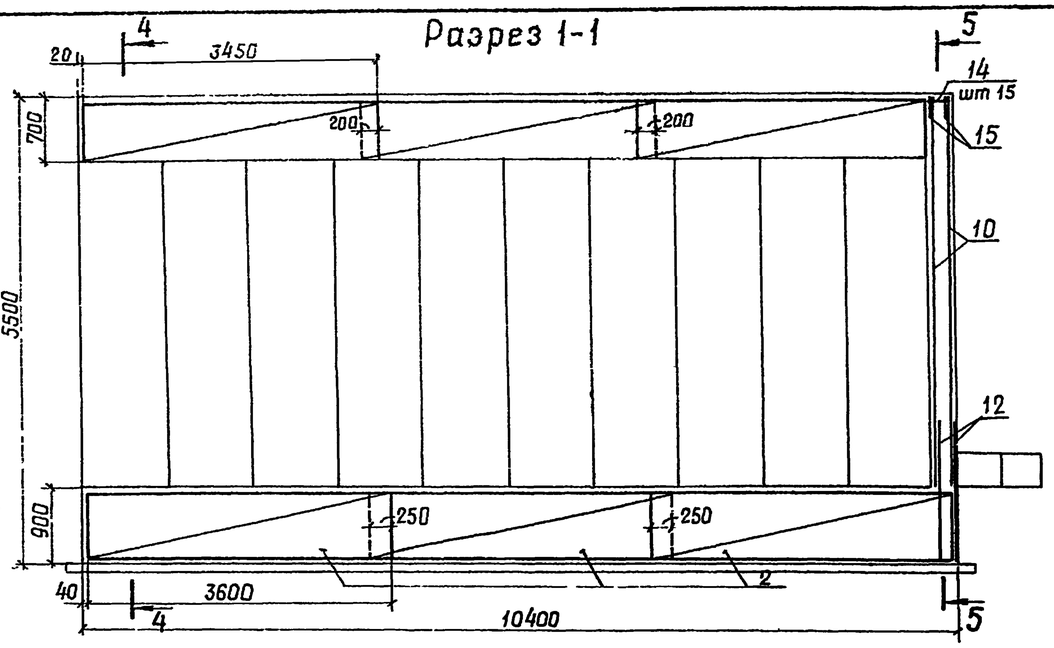


## Разрез 4-4

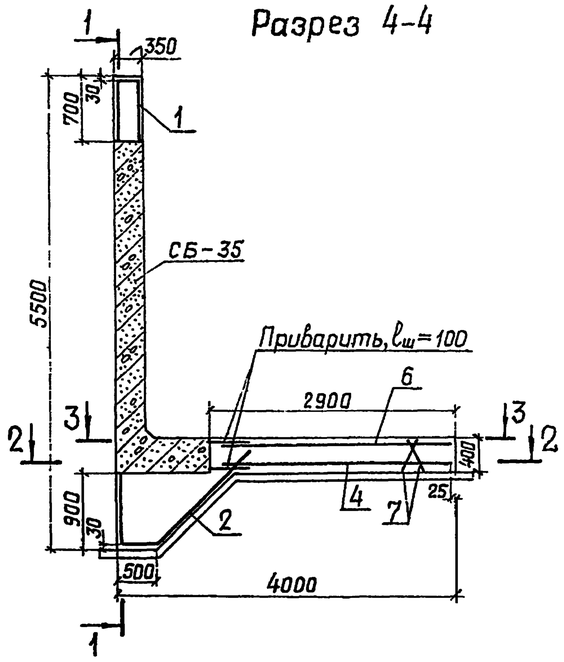


## Разрез 5-5

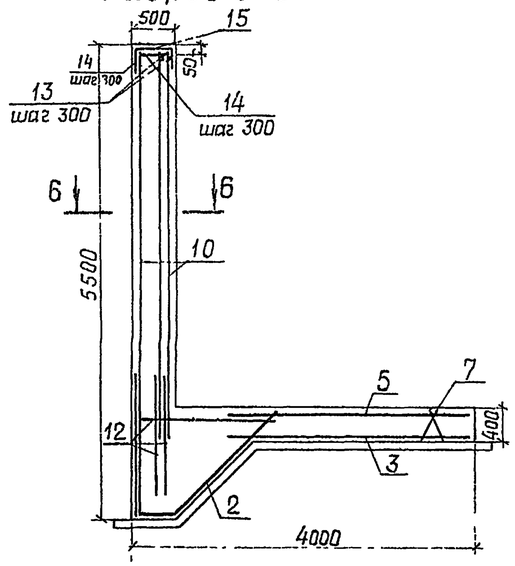


## Разрез 2-2

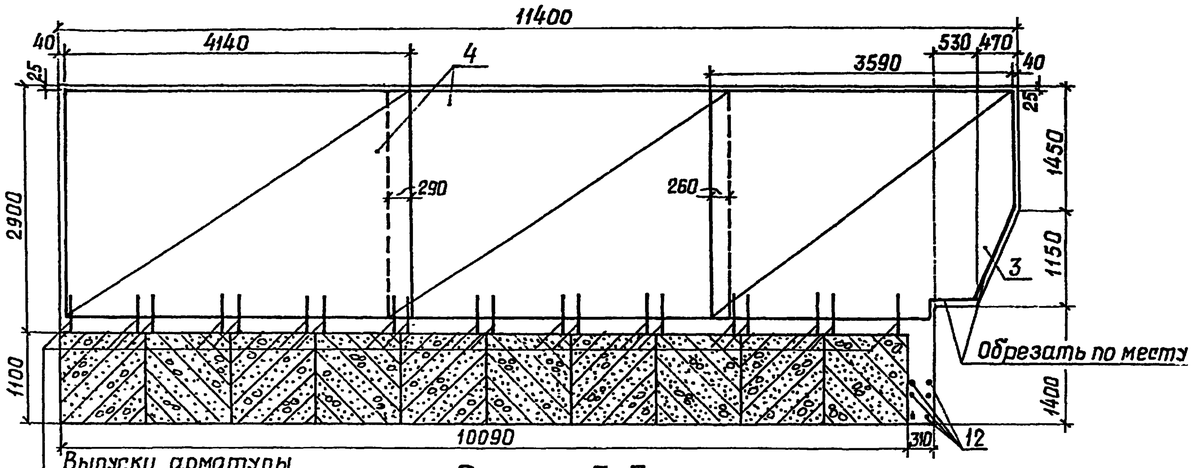


## Разрез 3-3

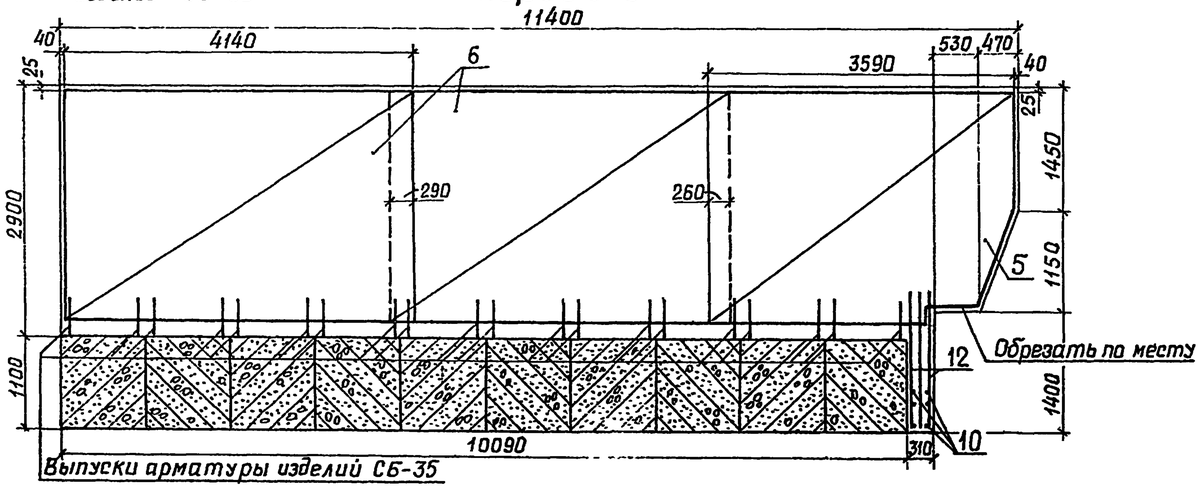


## Разрез 6-6

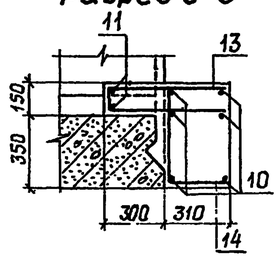


## Ведомость деталей

| Поз | Эскиз |
|---|---|
| 13 | 570, 110, 570 |
| 14 | 270, 460 |
| 15 | 480, 300, 300 |

## Ведомость расхода стали на две стенки, кг

| Марка элемента | Изделия арматурные | | | | | | | Всего | Изделия закладные | | | | | | | Общий расход |
|---|---|---|---|---|---|---|---|---|---|---|---|---|---|---|---|---|
| | Арматура класса | | | | | | | | Арматура класса | | | | прокат марки | | Всего | |
| | A-III | | | A-II | | A-I | | | A-II | | A-I | | Вст3сп5 | Крепежные изделия | | |
| | ГОСТ 5781-82 | | | ГОСТ 5781-82 | | ГОСТ 5781-82 | | | ГОСТ 5781-82 | | ГОСТ 5781-82 | | ГОСТ 103-76 | | | |
| | ф14 | ф10 | Итого | ф10 | Итого | ф10 | Итого | | ф10 | Итого | ф16 | Итого | -10×150- | Итого | | |
| СО-1, СО-1н | 825,9 | 497,1 | 1323,0 | 454,3 | 454,3 | 73,5 | 73,5 | 1850,8 | 27,6 | 27,6 | 25,0 | 25,0 | 83,2 | 83,2 | 0,9 | 136,7 | 1988 |

1. На чертеже показано армирование стенки СО-1, стенка СО-1н армируется зеркально
2. Защитный слой бетона до арматуры – 30 мм.

25871/3

**820-4-031.88-КЖ**

Водосбросы открытого типа автоматического действия

| | | | | | | |
|---|---|---|---|---|---|---|
| Привязан | | | | Стадия | Лист | Листов |
| | Нач.отд | Смирнова | 11.05.88 | Р | 11 | |
| | ГИП | Позднова | 11.05.88 | | | |
| | Гл.спец. | Шпайзман | 10.05.88 | | | |
| | Вед.инж. | Макарова | 10.05.88 | Обратные стенки СО-1, СО-1н Схемы армирования | ЛЕНГИПРОВОДХОЗ | |
| Инв. № | Н.контр. | Ковкина | 10.05.88 | | | |

Копировал Гетман

Формат А2

25671-03 42

Инв. № подл. | Подпись и дата | Взам. инв. №

при Z=5.0м

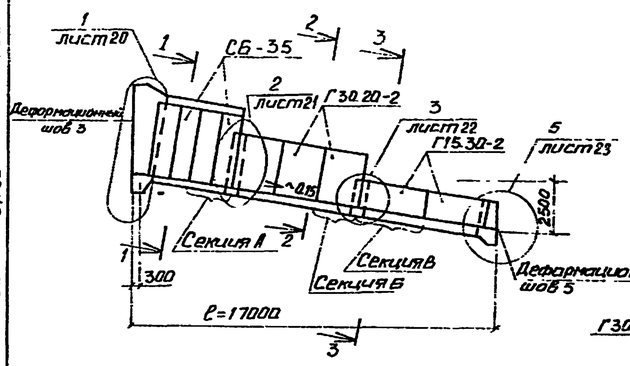


Разрез 1-1

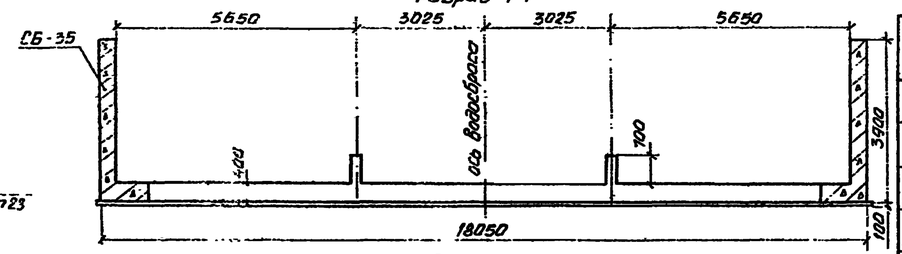


Разрез 2-2

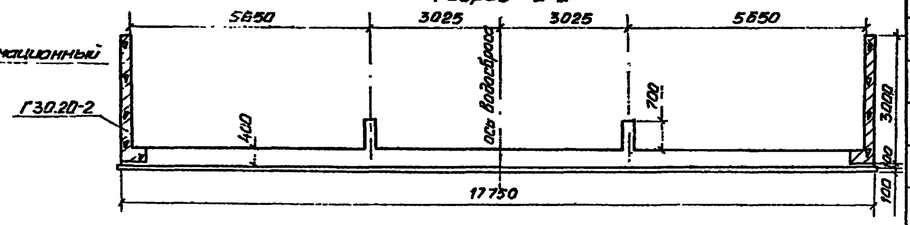


при Z = 10.0м

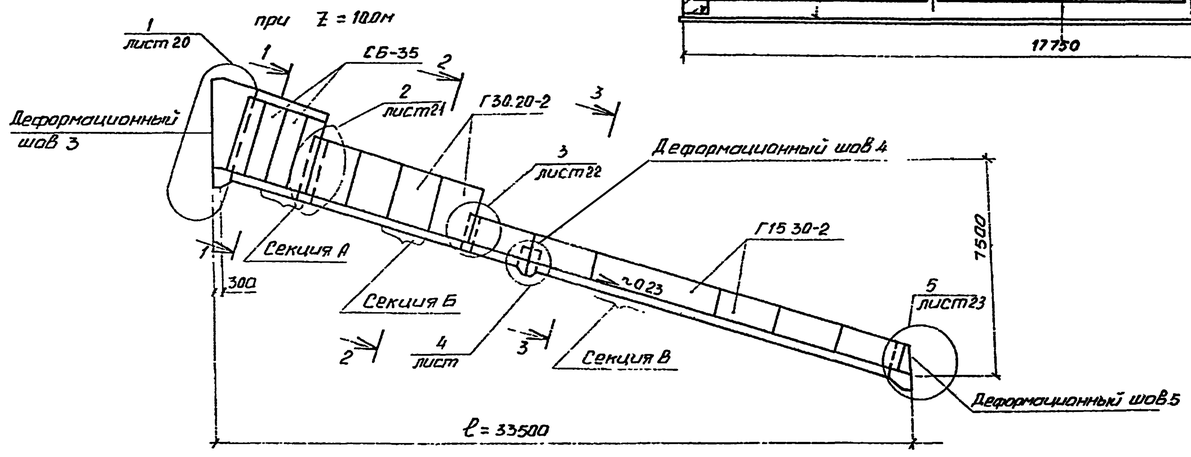


при Z = 15.0м

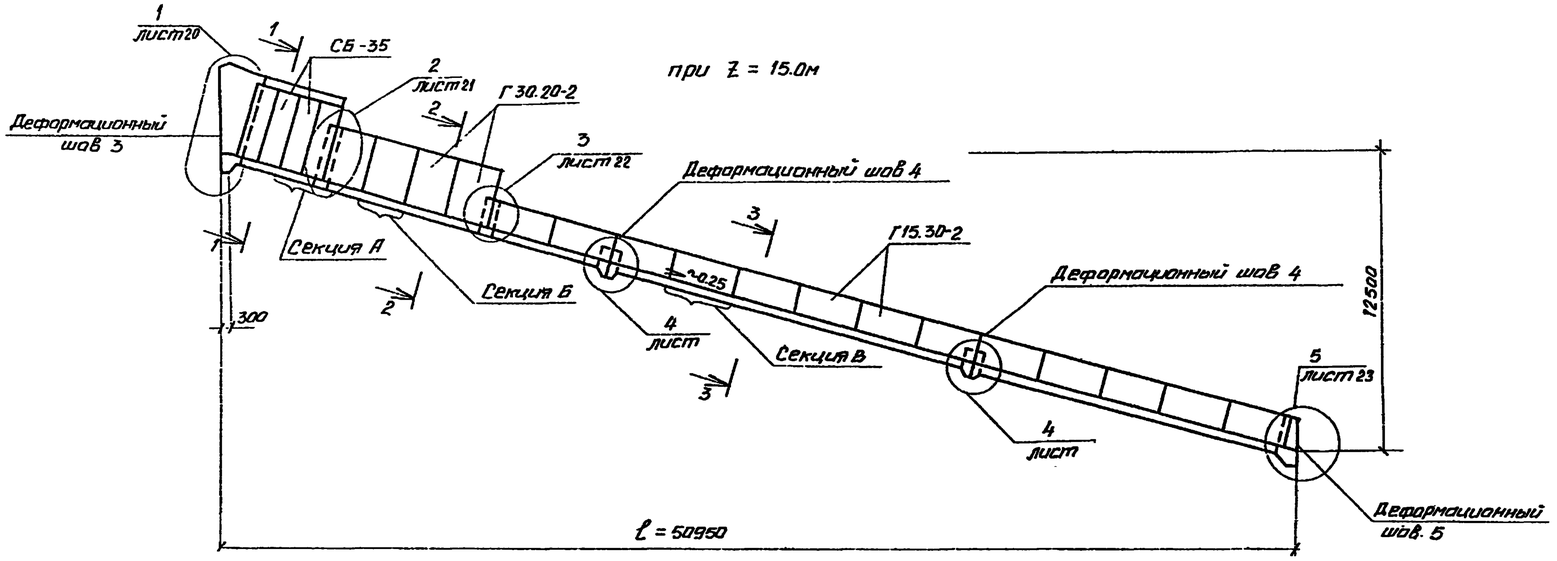


Разрез 3-3

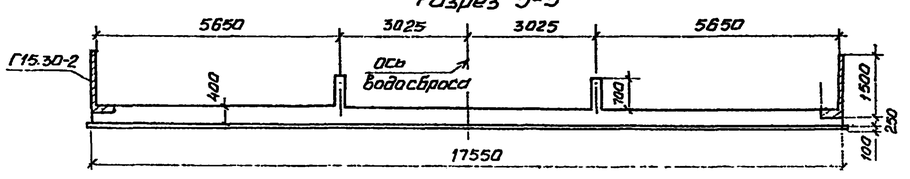


## Спецификация

| Марка, поз. | Обозначение | Наименование | Количество при Z, м 5.0 | 10.0 | 15.0 | Масса ед., кг | Примечание |
|---|---|---|---|---|---|---|---|
| | | Сборочные единицы | | | | | |
| СБ-35 | 3.820.1-29 | Блок стеновой | 8 | 8 | 8 | 4000 | |
| Г30.20-2 | 3.820.1-39 | Г-образная конструкция | 6 | 8 | 8 | 3620 | |
| Г15.30-2 | 3.820.1-39 | Г-образная конструкция | 4 | 14 | 26 | 1650 | |
| А | лист 14 | Секция А | 2 | 2 | 2 | | |
| Б | лист 15 | Секция Б | 3 | 4 | 4 | | |
| В | лист 16 | Секция В | 2 | 7 | 13 | | |
| | лист 20 | Узел 1 | 1 | 1 | 1 | | |
| | лист 21 | Узел 2 | 1 | 1 | 1 | | |
| | лист 22 | Узел 3 | 1 | 1 | 1 | | |
| | лист 22 | Узел 4 | — | 1 | 2 | | |
| | лист 23 | Узел 5 | 1 | 1 | 1 | | |
| | | Материалы | | | | | |
| | | Бетон класса В15, W6, м³ | 138.2 | 262.5 | 394.2 | | |
| | | Бетон класса В7.5, м³ | 32.5 | 64.5 | 98.2 | | |
| | | | | | | | |

## Ведомость расхода стали на лоток, кг

| | Изделия арматурные | | | | | | Всего | Общий расход |
|---|---|---|---|---|---|---|---|---|
| | Арматура класса | | | | | | | |
| | A-III ГОСТ 5781-82 | | A-II ГОСТ 5781-82 | | A-I ГОСТ 5781-82 | | | |
| | Ф 10 | Итого | Ф 10 | Итого | Ф 10 | Итого | | |
| Z = 5.0 м | 3038.2 | 3038.2 | 1322.0 | 1322.0 | 297.4 | 297.4 | 4655.6 | 4656 |
| Z = 10.0 м | 6027.1 | 6027.1 | 2535.4 | 2535.4 | 610.8 | 610.8 | 9173.3 | 9173 |
| Z = 15.0 м | 9163.4 | 9163.4 | 3813.7 | 3813.7 | 942.0 | 942.0 | 13919.1 | 13919 |

1. Сборные железобетонные изделия устанавливаются на цементный раствор марки 100 слоем 2 см.
2. Арматура узлов монтируется до омоноличивания днища секции лотка
3. Конструкцию деформационных швов см. АС листы 18, 20.
4. Соединение сборных железобетонных изделий см. АС лист 27.

| | | | | | | |
|---|---|---|---|---|---|---|
| | | | | | 820-4-031.88-КЖ | |
| | | | | | Водосбросы открытого типа автоматического действия | |
| Привязан | | Нач. отд. | Смирнова | 11.06.88 | Водосброс ВО-ГК | Стадия: Р; Лист: 12; Листов: |
| | | ГИП | Позднова | 11.06.88 | | |
| | | Гл. спец. | Крыжановская | 7.06.88 | | |
| | | Инженер | Спорыхина | 6.06.88 | Лоток. Общий вид. | ЛЕНГИПРОВОДХОЗ |
| Инв. № | | Н. контр. | Макарова | 7.06.88 | | |

Инв. № подл. | Подпись и дата | Взам. инв. №

Копировал Ел. 25671-03 43 Формат А-2

при Z=5.0м

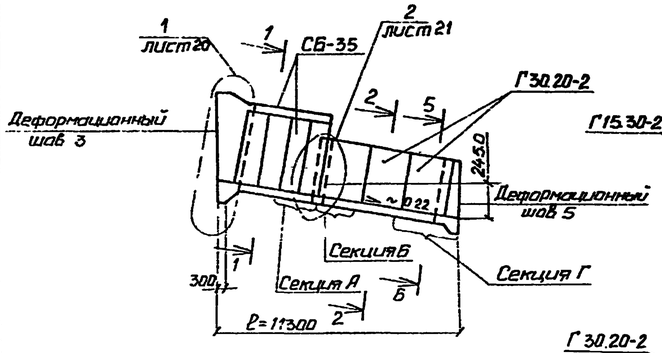


при Z=10.0м

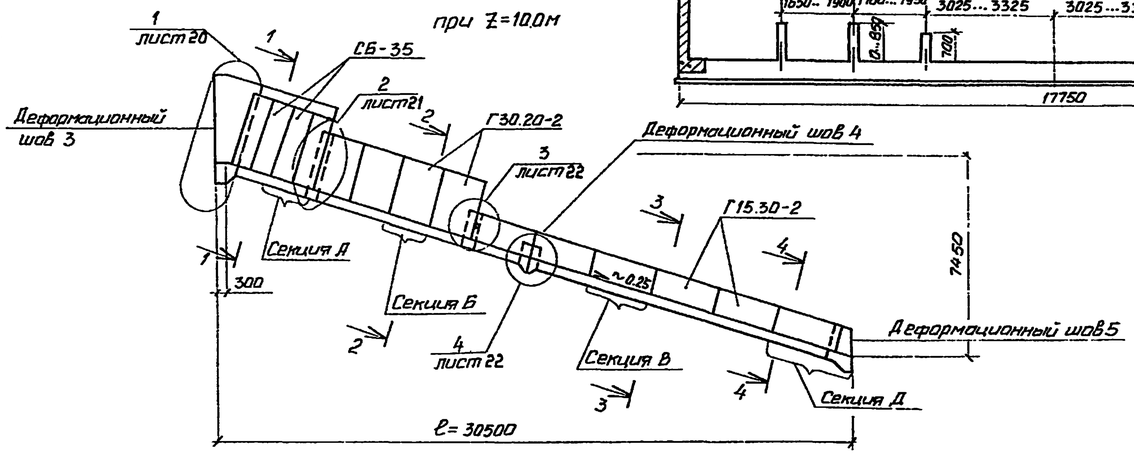


при Z=15.0м

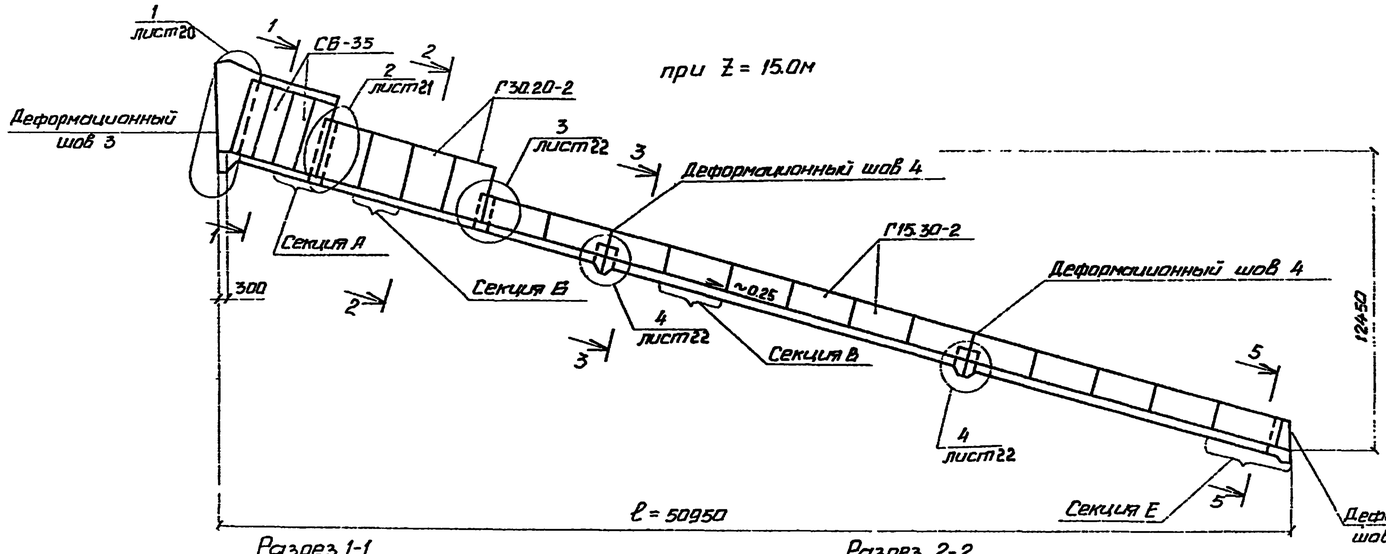


Разрез 3-3

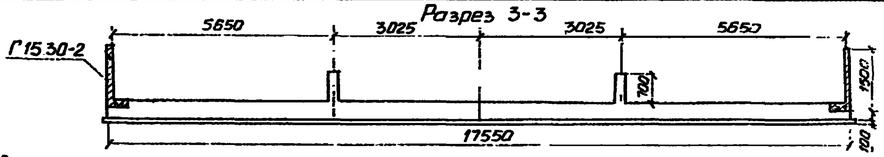


Разрез 5-5

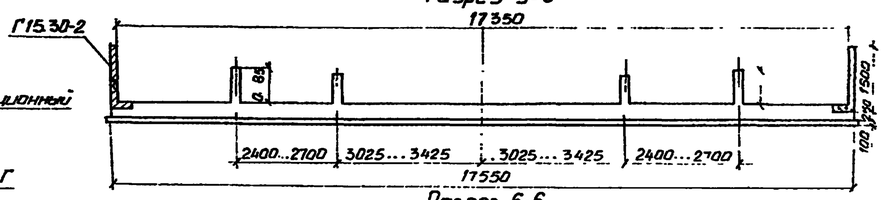


Разрез 6-6

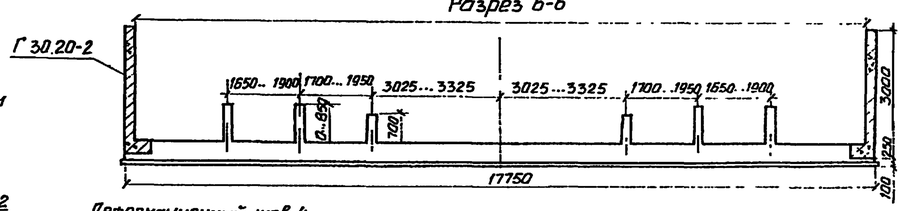


Разрез 4-4

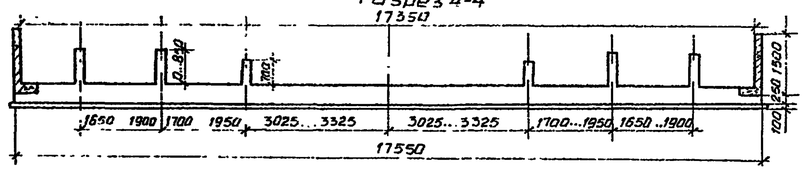


Разрез 1-1

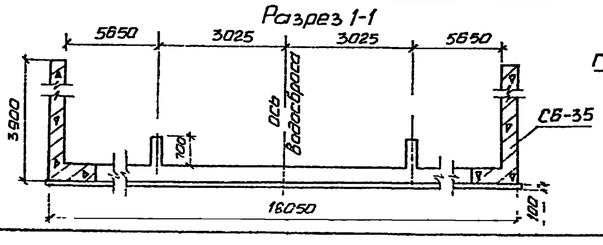


Разрез 2-2

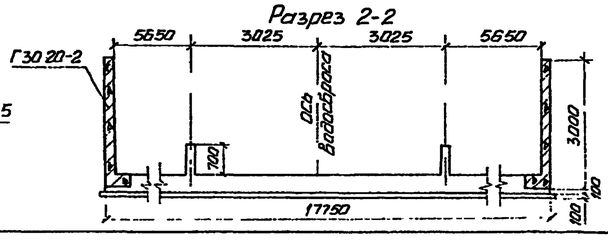


Спецификация

| Марка, поз. | Обозначение | Наименование | Количество при Z, м | | | Масса ед., кг | Примечание |
|---|---|---|---|---|---|---|---|
| | | | 5.0 | 10.0 | 15.0 | | |
| | | Сборочные единицы | | | | | |
| СБ-35 | 3.820.1-29 | Блок стеновой | 8 | 8 | 8 | 4000 | |
| Г3020-3 | 3.820 1-39 | Г-образная конструкция | 6 | 8 | 8 | 3620 | |
| Г15.30-2 | 3.820.1-39 | Г-образная конструкция | — | 12 | 26 | 1650 | |
| А | лист 14 | Секция А | 2 | 2 | 2 | | |
| Б | лист 15 | Секция Б | 2 | 4 | 4 | | |
| В | лист 16 | Секция В | — | 5 | 12 | | |
| Г | лист 17 | Секция Г | 1 | — | — | | |
| Д | лист 18 | Секция Д | — | 1 | — | | |
| Е | лист 19 | Секция Е | — | — | 1 | | |
| | лист 20 | Узел 1 | 1 | 1 | 1 | | |
| | лист 21 | Узел 2 | 1 | 1 | 1 | | |
| | лист 22 | Узел 3 | — | 1 | 1 | | |
| | лист 22 | Узел 4 | — | 1 | 2 | | |
| | | Материалы | | | | | |
| | | Бетон класса В15, W6, м³ | 99.6 | 242.7 | 395.3 | | |
| | | Бетон класса В75, м³ | 21.8 | 59.3 | 98.3 | | |

Ведомость расхода стали на лоток, кг

| | Изделия арматурные | | | | | | | Общий расход |
|---|---|---|---|---|---|---|---|---|
| | Арматура класса | | | | | | Всего | |
| | ГОСТ 5781-82 А-III | | ГОСТ 5781-82 А-II | | ГОСТ 5781-82 А-I | | | |
| | Ø 10 | Итого | Ø 10 | Итого | Ø 10 | Итого | | |
| Z = 5.0м | 2110.9 | 2110.9 | 960.4 | 960.4 | 187.0 | 187.0 | 3258.3 | 3258 |
| Z = 10.0м | 5591.4 | 5591.4 | 2374.0 | 2374.0 | 555.6 | 555.6 | 8521.0 | 8521 |
| Z = 15.0м | 9202.0 | 9202.0 | 3837.0 | 3837.0 | 942.0 | 942.0 | 13981.0 | 13981 |

1. Сборные железобетонные изделия устанавливаются на цементный раствор марки 100 слоем 2 см.
2. Арматура узлов монтируется до омоноличивания днища секции лотка.
3. Конструкцию деформационных швов см. АС листы 18, 19.
4. Соединение сборных железобетонных изделий см. АС лист 27.

| | | | | | |
|---|---|---|---|---|---|
| | | | | 820-4-031.88-КЖС | |
| | | | | Водосбросы открытого типа автоматического действия | |
| Привязан | Нач. отд. | Смирнова | 10.06.88 | Водосброс ВО-ВР | Стадия: Р; Лист: 13; Листов: |
| | ГИП | Позднова | 10.06.88 | | |
| | Гл. спец. | Мухамедзянова | 10.06.88 | | |
| | Инженер | Спорышкина | 8.06.88 | Лоток. Общий вид. | ЛЕНГИПРОВОДХОЗ |
| Инв. № | Н. контр. | Макарова | 8.06.88 | | |

Копировал

Формат А2

Разрез 1-1

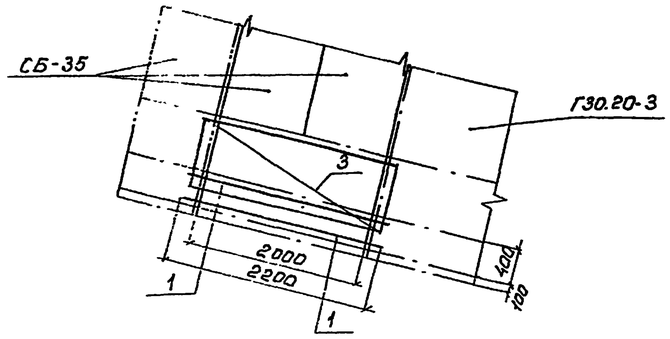


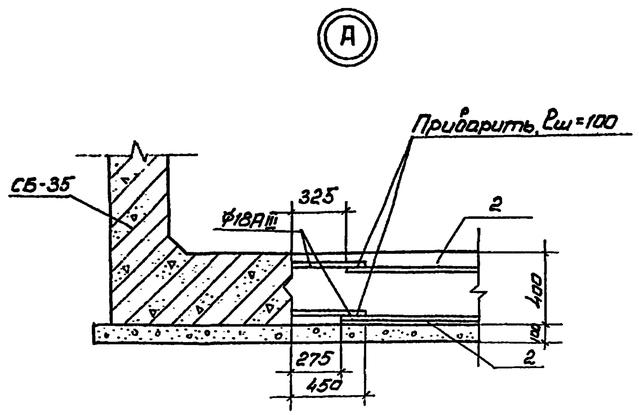


Разрез 2-2

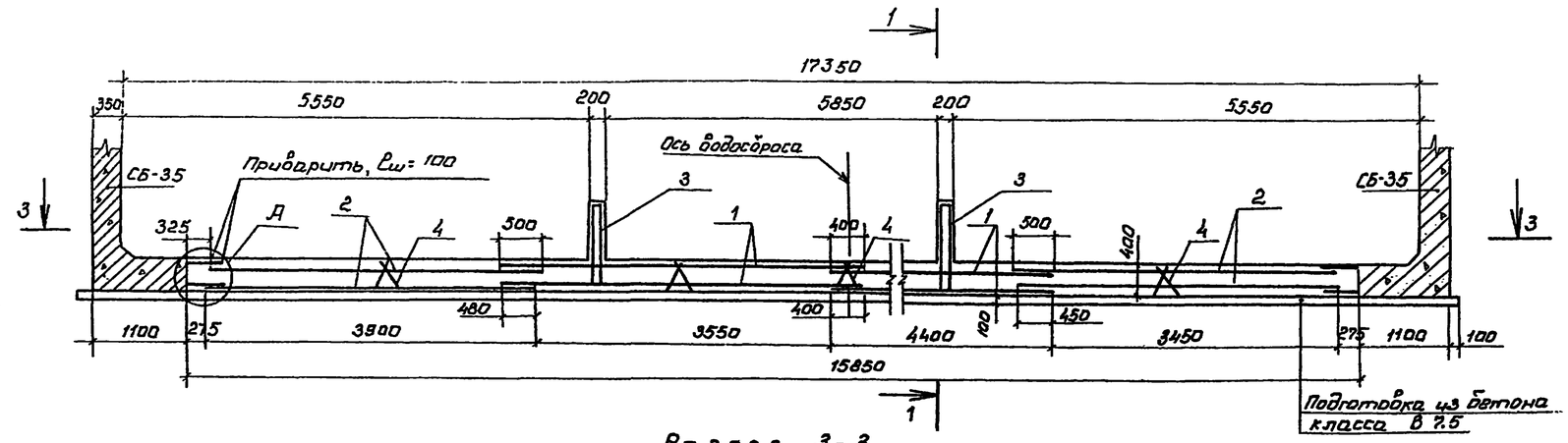


Разрез 3-3

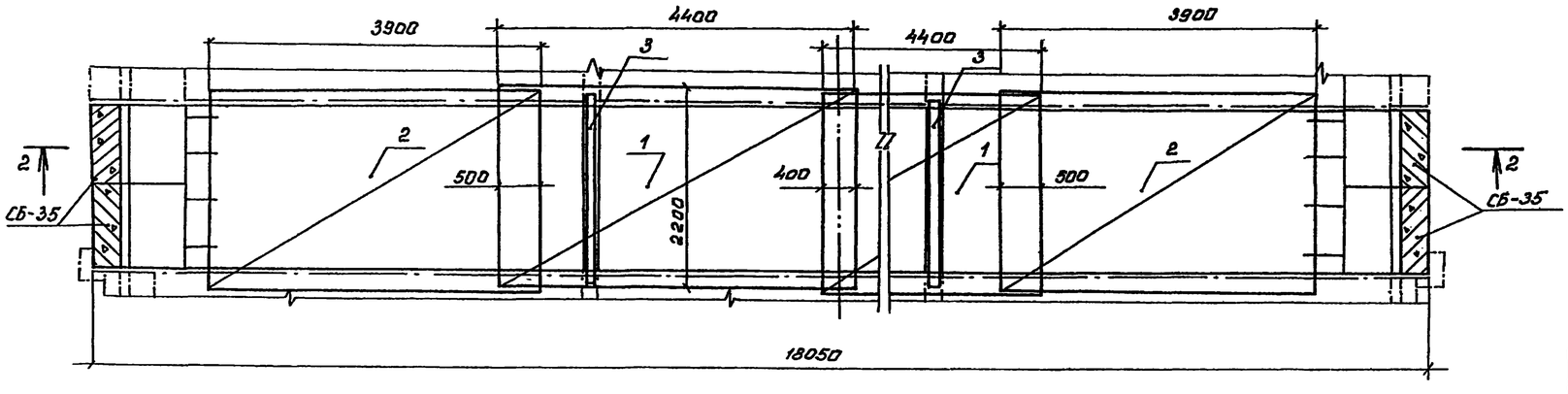


Спецификация

| | | | Обозначение | Наименование | Кол. | Примечание |
|---|---|---|---|---|---|---|
| | | | | Сборочные единицы | | |
| | | | 3.820.1-29 | Стеновой блок СБ-35 | 4 | |
| | | | | Сетки арматурные | | |
| Д4 | | 1 | КЖС.И.1880 | С'250 | 4 | |
| Д4 | | 2 | К.ЖИ.1880-01 | С-251 | 4 | |
| Д4 | | 3 | К.ЖИ.0310 | С 38 | 2 | |
| Д4 | | 4 | К.ЖИ.2190-01 | С 295 | 10 | |
| | | | | Материалы | | |
| | | | | Бетон класса В15, W6 | | 13.3 м³ |
| | | | | Бетон класса В 7.5 | | 3.7 м³ |
| | | | | | | |

Ведомость расхода стали на элемент, гг.

| Марка элемента | Изделия арматурные | | | | | | | Общий расход |
|---|---|---|---|---|---|---|---|---|
| | Арматура класса | | | | | | всего | |
| | A-III | | A-II | | A-I | | | |
| | ГОСТ 5781-82 | | ГОСТ 5781-82 | | ГОСТ 5781-82 | | | |
| | ⌀10 | Итого | ⌀10 | Итого | ⌀10 | Итого | | |
| Секция А | 272.3 | 272.3 | 130.3 | 130.3 | 37.4 | 37.4 | 440.0 | 440 |

1. На разрезе 3-3 подготовка из бетона условно не показана.

2. Защитный слой бетона до рабочей арматуры - 30 мм.

| | | | | | |
|---|---|---|---|---|---|
| | | | | 820-4-031.88-КЖС | |
| | | | | Водосбросы открытого типа автоматического действия | |
| Привязан | | | | Стадия | Лист | Листов |
| | | | | Р | 14 | |
| Нач.отд | Смирнова | | 11.05.88 | | |
| ГИП | Позднова | | 11.05.88 | | |
| Гл.спец. | Крыжановская | | 10.05.88 | | |
| Вед.инж. | Желудева | | 10.05.88 | Лоток. Секция А Общий вид Схема армирования. | Ленгипроводхоз 25611-03 45 |
| Инв.№ | Н.контр. | Ковкина | 10.05.88 | | |

Альбом 17

820-4-031.88

## Разрез 1-1

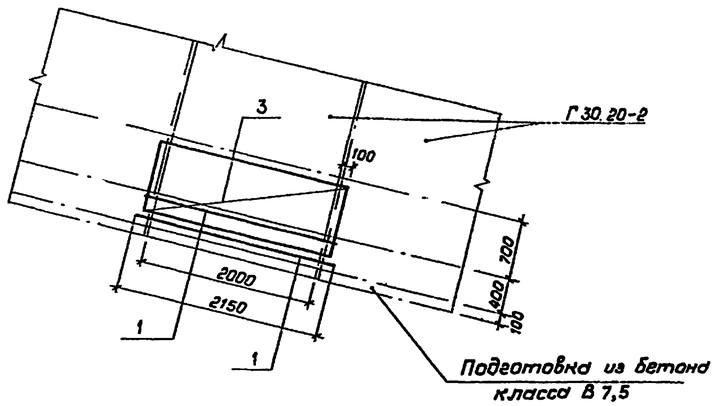


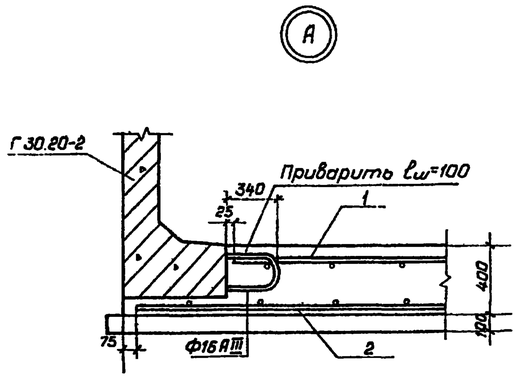


## Спецификация

| Формат | Зона | Поз. | Обозначение | Наименование | Кол. | Примечание |
|---|---|---|---|---|---|---|
| | | | | Сборочные единицы | | |
| | | | 3.820.1-39 | Г-образная конструкция | | |
| | | | | Сетки арматурные | | |
| А4 | | 1 | КЖ.И. 1890 | С 252 | 6 | |
| А4 | | 2 | КЖ.И. 1890-01 | С 253 | 2 | |
| А4 | | 3 | КЖ.И. 0310 | С 38 | 2 | |
| А4 | | 4 | КЖ.И. 2190-01 | С 295 | 10 | |
| | | | | Материалы | | |
| | | | | Бетон класса В 15 | | 14.1 м³ |
| | | | | Бетон класса В 7,5 | | 3.6 м³ |

## Разрез 2-2

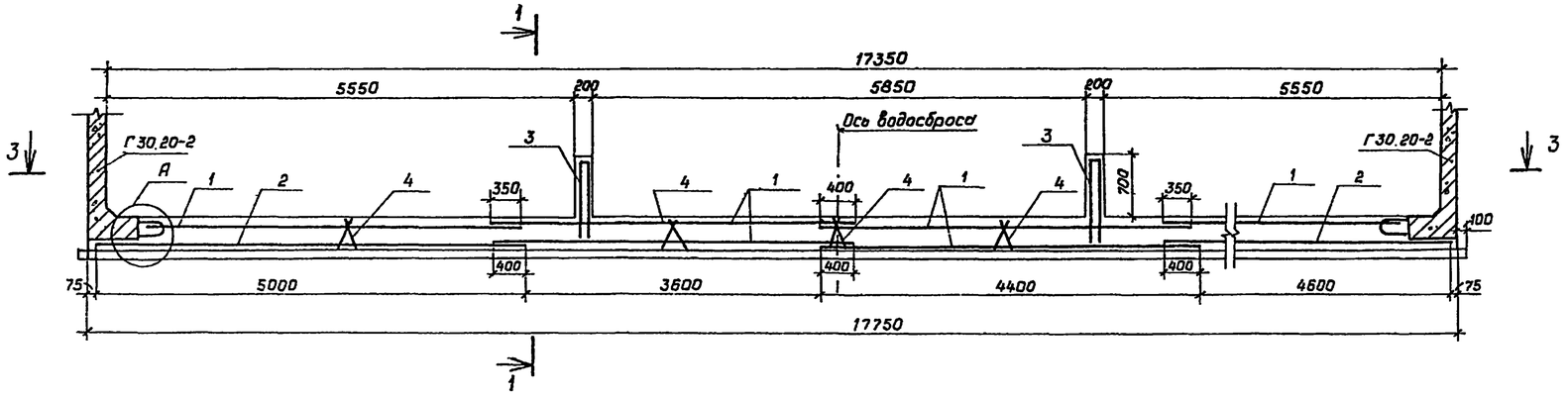


## Разрез 3-3

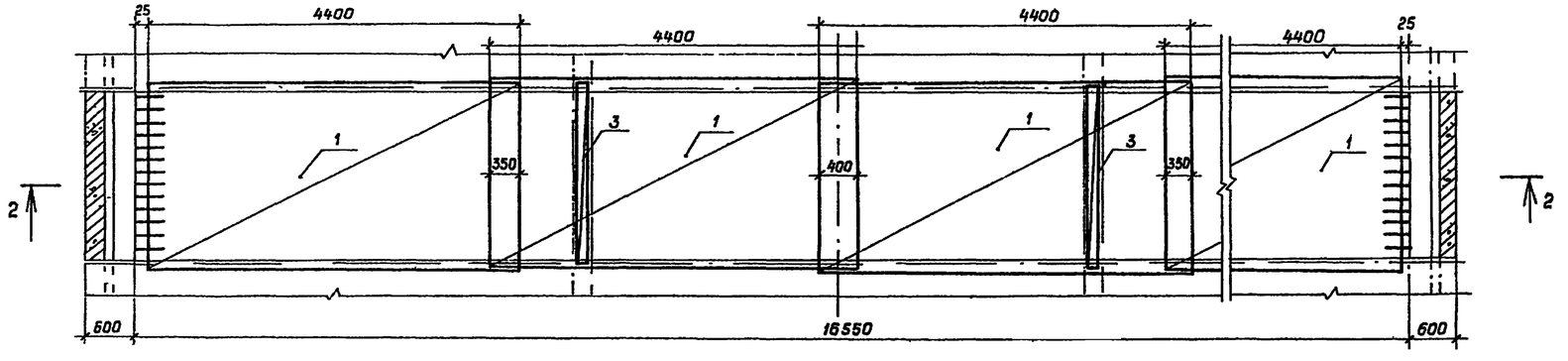


Ведомость расхода стали на элемент, кг

| Марка элемента | Изделия арматурные | | | | | | Всего | Общий расход |
|---|---|---|---|---|---|---|---|---|
| | Арматура класса | | | | | | | |
| | A-III | | A-II | | A-I | | | |
| | ГОСТ 5781-82 | | ГОСТ 5781-82 | | ГОСТ 5781-82 | | | |
| | ⌀ 10 | Итого | ⌀ 10 | Итого | ⌀ 10 | Итого | | |
| Секция Б | 363.4 | 363.4 | 141.1 | 141.4 | 37.4 | 37.4 | 341.9 | 341.9 |

1. На разрезе 3-3 подготовка из бетона условно не показана.
2. Защитный слой бетона до рабочей арматуры - 30 мм.

Инв. № подл. | Подпись и дата | Взам. инв. №

| | | | | | |
|---|---|---|---|---|---|
| Привязан. | | | | | 820-4-031.88-КЖ |
| | | | | | Водосбросы открытого типа автоматического действия |
| | Нач. отд | Смирнова | | 11.05.88 | Стадия: Р; Лист: 15; Листов: |
| | ГИП | Позднова | | 11.05.88 | |
| | Гл. спец. | Крыжановская | | 11.05.88 | |
| | Вед. инж. | Желудева | | 10.05.88 | Лоток Секция Б. Общий вид. Схема армирования. |
| Инв. № | Н. контр. | Макарова | | 10.05.88 | 256-03 46 |

Копировал

Формат А2

## Разрез 1-1

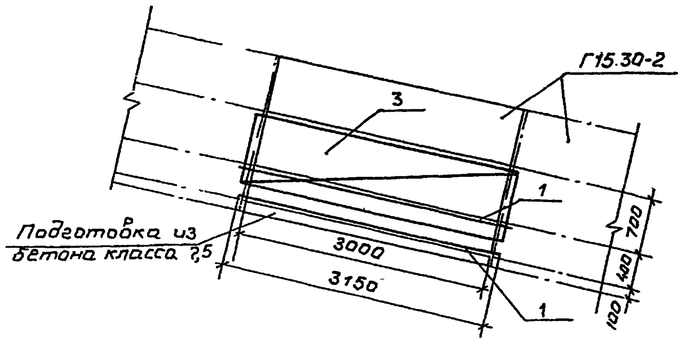


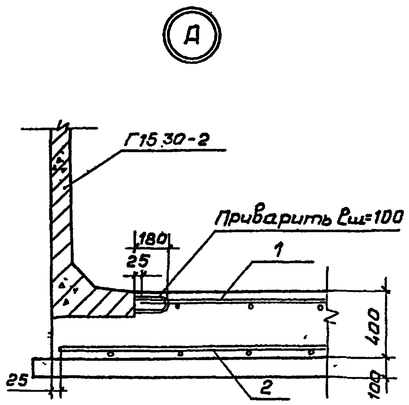


## Спецификация

| Формат | Зона | Поз | Обозначение | Наименование | Кол | Примечание |
|---|---|---|---|---|---|---|
| | | | | Сборочные единицы | | |
| | | | 3.820.1-39 | Т-образная конструкция Г15.30-2 | 2 | |
| | | | | Сетки арматурные | | |
| А4 | 1 | | КЖС.Ц. 1900 | С 254 | 6 | |
| А4 | 2 | | КЖСЦ. 1900-01 | С 255 | 2 | |
| А4 | 3 | | КЖС.И. 0310-01 | С 39 | 2 | |
| А4 | 4 | | КЖ.И. 2170 | С 292 | 10 | |
| | | | | Материалы | | |
| | | | | Бетон класса В15, W6 | | 21,5 м³ |
| | | | | Бетон класса В 7,5 | | 5,3 м³ |
| | | | | | | |

## Разрез 2-2

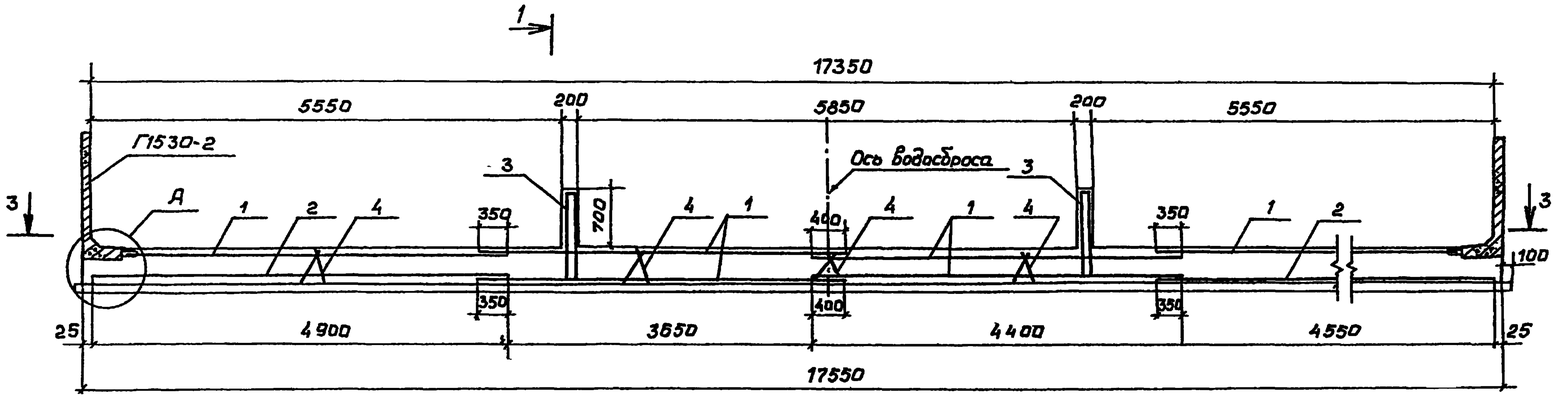


## Разрез 3-3

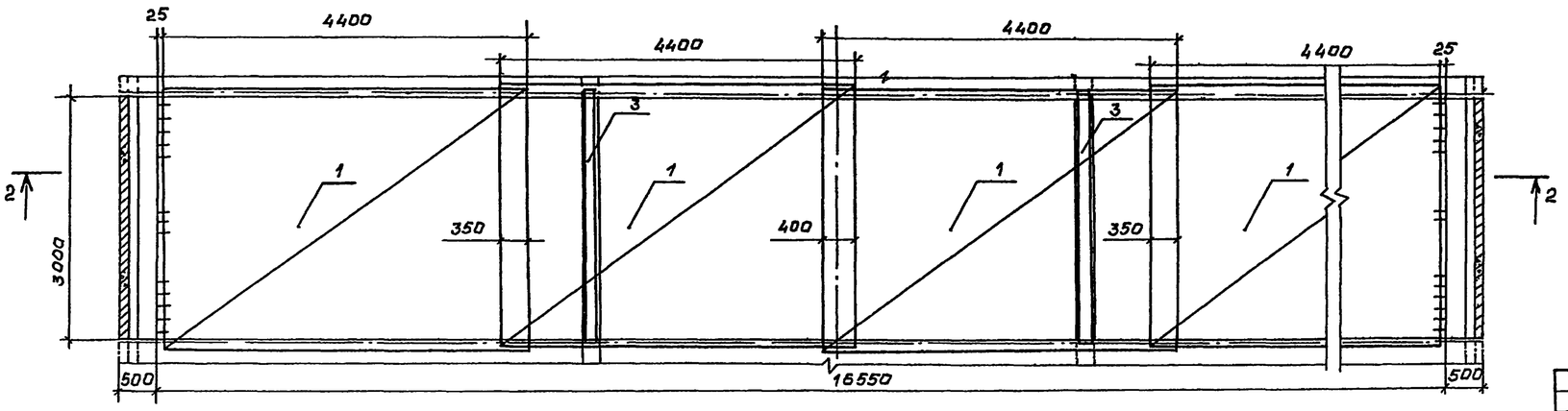


## Ведомость расхода стали на элемент, кг

| Марка элемента | Изделия арматурные | | | | | | Всего | Общий расход |
|---|---|---|---|---|---|---|---|---|
| | Арматура класса | | | | | | | |
| | A-III | | A-II | | A-I | | | |
| | ГОСТ 5781-82 | | ГОСТ 5781-82 | | ГОСТ 5781-82 | | | |
| | ⌀10 | Итого | ⌀10 | Итого | ⌀10 | Итого | | |
| Секция В | 508.8 | 508.8 | 206.0 | 206.0 | 55.2 | 55.2 | 770.0 | 770 |

1. На разрезе 3-3 подготовка из бетона условно не показана.
2. Защитный слой бетона до рабочей арматуры - 30 мм

Привязан

Инв. №

| | | | |
|---|---|---|---|
| Нач.отд | Смирнова | | 11.05.88 |
| ГИП | Позднова | | 11.05.88 |
| Гл.спец. | Крыжановская | | 10.05.88 |
| Ведущ.инж. | Желудева | | 10.05.88 |
| Н.контр. | Макарова | | 10.05.88 |

820-4-031.88-КЖС

Водосбросы открытого типа автоматического действия

| Стадия | Лист | Листов |
|---|---|---|
| Р | 16 | |

Лоток Секция В. Общий вид. Схема армирования

2.5671-03 47

Инв.№ подл. | Подпись и дата | Взам.инв.№

Разрез 1-1

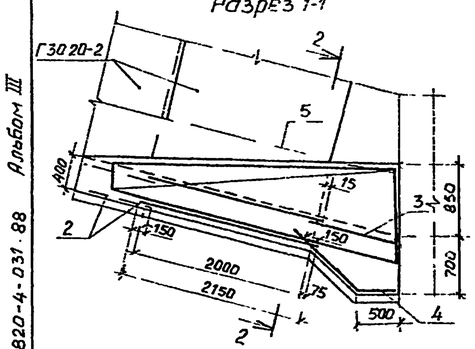


Разрез 2-2

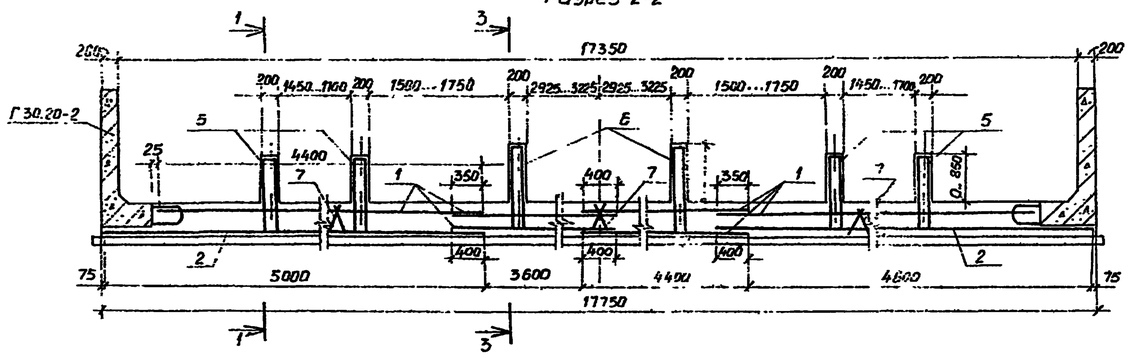


Разрез 3-3

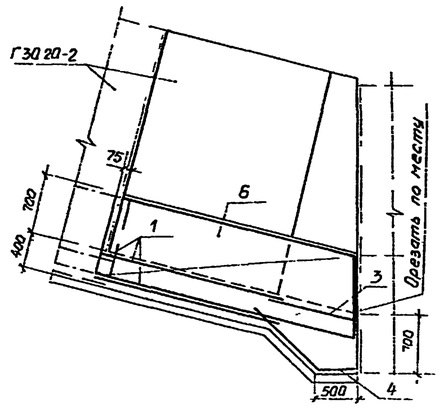


Разрез 4-4

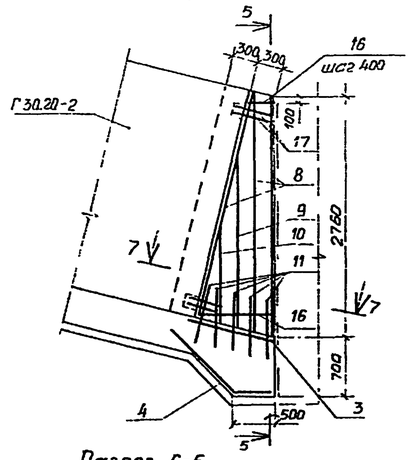


Разрез 5-5

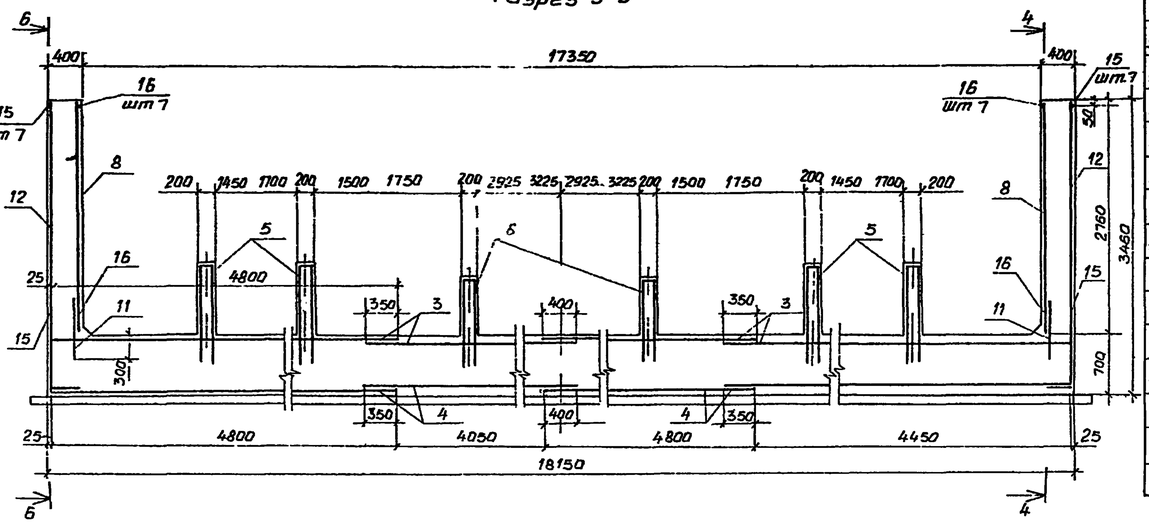


Разрез 6-6

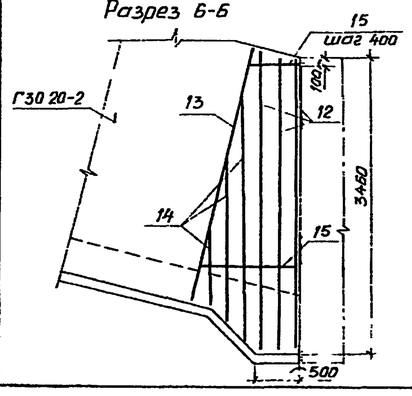


Разрез 7-7

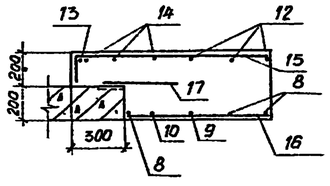


Ведомость деталей

| Поз | Эскиз | |
|---|---|---|
| 12 | 300 3420.. 3510 | Δ=45 |
| 13 | 300 3050 | |
| 14 | 300 800...3000 | Δ=1100 |
| 15 | 185 600...1140 | Δ=90 |

Спецификация

| | | | Обозначение | Наименование | Кол | Примечание |
|---|---|---|---|---|---|---|
| | | | | Сборочные единицы | | |
| | | | 3.820.1-39 | Г-образная конструкция Г30.20-2 | 2 | |
| | | | | Сетки арматурные | | |
| А4 | | 1 | КЖИ.-1890 | С252 | 6 | |
| А4 | | 2 | КЖИ-1890-01 | С253 | 2 | |
| А4 | | 3 | КЖИ-1910-01 | С257 | 4 | |
| А4 | | 4 | КЖИ-1920 | С258 | 4 | |
| А4 | | 5 | КЖИ-0390 | С49 | 4 | |
| А4 | | 6 | КЖИ-0400 | С50 | 2 | |
| А4 | | 7 | КЖИ-2190-01 | С295 | 10 | |
| | | | | Детали | | |
| | | | | Ф10 АIII, ГОСТ 5781-82 | | |
| 54 | | 8 | | ℓ=2680 | 6 | 1.7 кг |
| 54 | | 9 | | ℓ=1980 | 2 | 1.2 кг |
| 54 | | 10 | | ℓ=1020 | 2 | 0.6 кг |
| 54 | | 11 | | ℓ=750 | 10 | 0.5 кг |
| 54 | | 12* | | ℓср=3765 | 6 | 2.3 кг |
| 54 | | 13* | | ℓ=3350 | 2 | 2.1 кг |
| 54 | | 14* | | ℓср=2200 | 6 | 1.4 кг |
| | | | | Ф10 АII, ГОСТ 5781-82 | | |
| 54 | | 15* | | ℓср=1035 | 14 | 0.6 кг |
| 54 | | 16 | | ℓ= 300, 840 Δ90 ℓср=570 | 14 | 0.4 кг |
| 54 | | 17 | | ℓ=400 | 8 | 0.3 кг |
| | | | | Материалы | | |
| | | | | Бетон класса В15, W6 | | 29.4 м³ |
| | | | | Бетон класса В7.5 | | 5.3 м³ |

*Поз. 12-15 см. Ведомость деталей

Ведомость расхода стали на элемент, кг

| Марка элемента | Изделия арматурные | | | | | | Всего | Общий расход |
|---|---|---|---|---|---|---|---|---|
| | Арматура класса | | | | | | | |
| | A-III | | A-II | | A-I | | | |
| | ГОСТ 5781-82 | | ГОСТ 5781-82 | | ГОСТ 5781-82 | | | |
| | Ф10 | Итого | Ф10 | Итого | Ф10 | Итого | | |
| Секция Г | 641.6 | 641.6 | 281.8 | 281.8 | 37.4 | 37.4 | 960.8 | 961 |

1. Чертеж выполнен для сооружения при уклоне лотка i=0.22, при других уклонах спецификация на штучную арматуру уточняется
2. Сетки позиции 3 в местах установки изделий Г15 30-2 обрезать по месту.
4. Защитный слой бетона до рабочей арматуры - 30 мм

| | | | | |
|---|---|---|---|---|
| Привязан | | | | |
| Инв. № | | | | |
| Нач.отд | Смирнова | | 11.05.88 | |
| ГИП | Лозанова | | 11.05.88 | |
| Гл.спец | Крыжановская | | 11.05.88 | |
| Вед.инж. | Макарова | | 10.05.88 | |
| Н.контр. | Ковкина | | 10.05.88 | |

820-4-031.88-КЖС

Водосбросы открытого типа автоматического действия

Водосброс ВО-ВР

Лоток Секция Г
Общий вид Схема армирования

| Стадия | Лист | Листов |
|---|---|---|
| Р | 17 | |

ЛЕНГИПРОВОДХОЗ

Копировал 25671-03

Формат А2
48

Инв. № подл. | Подпись и дата | Взам. инв. №

Альбом III

820-4-031.88

## Разрез 1-1

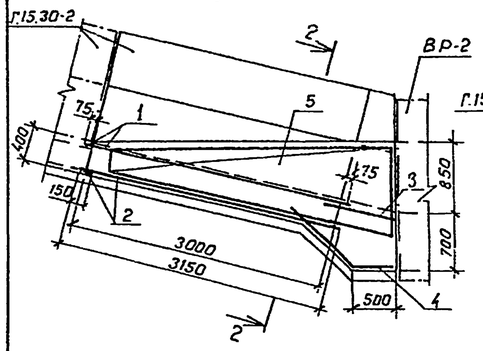


## Разрез 2-2

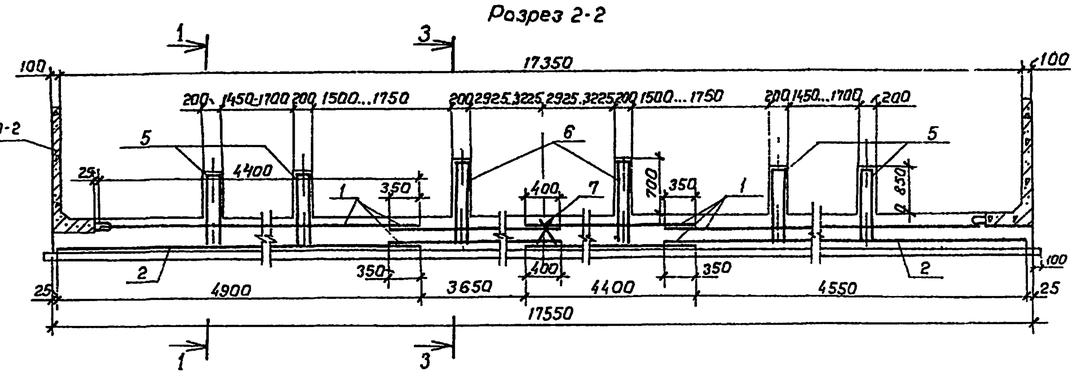


## Разрез 3-3

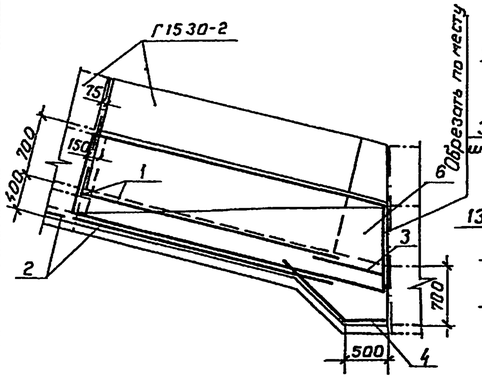


## Разрез 5-5

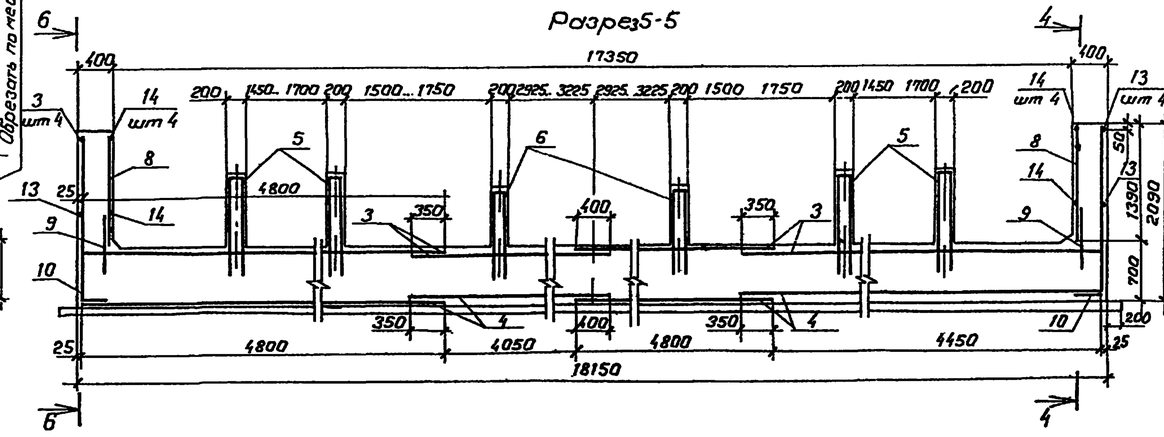


## Разрез 4-4

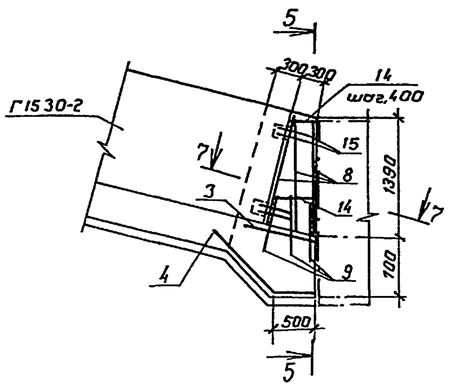


## Разрез 6-6

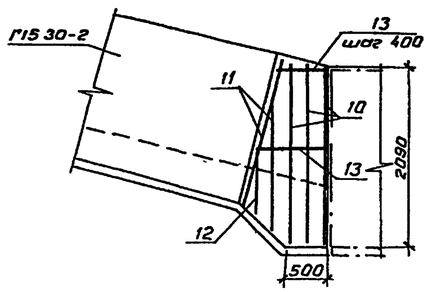


## Разрез 7-7

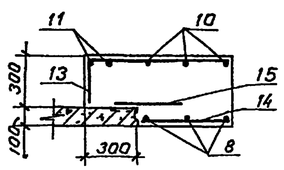


## Спецификация

| Формат | Зона | Поз | Обозначение | Наименование | Кол. | Примечание |
|---|---|---|---|---|---|---|
| | | | | Сборочные единицы | | |
| | | | 3.8201-39 | Г-образная конструкция Г15.30-2 | 2 | |
| | | | | Сетки арматурные | | |
| А4 | | 1 | КЖС.И.1900 | С254 | 6 | |
| А4 | | 2 | КЖС.И.1900-01 | С255 | 2 | |
| А4 | | 3 | КЖС.И.1910 | С256 | 4 | |
| А4 | | 4 | КЖС.И.1920 | С258 | 4 | |
| А4 | | 5 | КЖС.И.0390 | С49 | 4 | |
| А4 | | 6 | КЖС.И.0400-01 | С51 | 2 | |
| А4 | | 7 | КЖС.И.2170 | С292 | 10 | |
| | | | | Детали | | |
| | | | | ф10 AIII, ГОСТ 5781-82 | | |
| БЧ | | 8 | | ℓ=1330 | 6 | 0.8кг |
| БЧ | | 9 | | ℓ=700 | 6 | 0.4кг |
| БЧ | | 10* | | $ℓ_{ср}$=2375 | 6 | 1.5кг |
| БЧ | | 11* | | ℓ=2025 | 4 | 1.3кг |
| БЧ | | 12* | | ℓ=1200 | 2 | 0.7кг |
| | | | | ф10 AIII, ГОСТ 5781-82 | | |
| БЧ | | 13* | | $ℓ_{ср}$=1015 | 8 | 0.6кг |
| БЧ | | 14 | | ℓ=270-570, $ℓ_{ср}$=420, Δ=100 | 8 | 0.3 кг |
| БЧ | | 15 | | ℓ=400 | 8 | 0.2кг |
| | | | | Материалы | | |
| | | | | Бетон класса В15, W6 | | 33.8м³ |
| | | | | Бетон класса В7.5 | | 7.1 м³ |

* Поз 10,11,12,13 - см. Ведомость деталей

## Ведомость деталей

| Поз | Эскиз |
|---|---|
| 10 | 300 300, 2050...2125, Δ=50 |
| 11 | 300, 1725 |
| 12 | 300, 900 |
| 13 | 265, 600...900, Δ=100 |

## Ведомость расхода стали на элемент, кг

| Марка элемента | Изделия арматурные | | | | | | Всего | Общий расход |
|---|---|---|---|---|---|---|---|---|
| | Арматура класса | | | | | | | |
| | A-III | | A-II | | A-I | | | |
| | ГОСТ 5781-82 | | ГОСТ 5781-82 | | ГОСТ 5781-82 | | | |
| | ф10 | Итого | ф10 | Итого | ф10 | Итого | | |
| Секция Д | 750.8 | 750.8 | 332.1 | 332.1 | 55.2 | 55.2 | 1138.1 | 1138 |

1. Чертеж выполнен для сооружения при уклоне лотка i=0.25, при других уклонах спецификация на штучную арматуру уточняется.
2. Сетку позиции 3 в местах установки изделий Г15.30-2 обрезать по месту.
3. Защитный слой бетона до рабочей арматуры - 30 мм.

| | | | | | |
|---|---|---|---|---|---|
| | | | | 820-4-031.88 - КЖС | |
| | | | | Водосбросы открытого типа автоматического действия | |
| Привязан | | | | Водосброс ВО-ВР | Стадия: Р; Лист: 18; Листов: |
| Нач отд | Смирнова | | 10.06.88 | | |
| ГИП | Лозднова | | 10.06.88 | | |
| Гл спец | Хржановская | | 10.06.88 | | |
| Вед инж | Макарова | | 8.06.88 | Лоток Секция Д | ЛЕНГИПРОВОДХОЗ |
| Инв.№ | | Н контр | Ковкина | 8.06.88 | Общий вид Схема армирования | 25674-03 49 |

Копировал

Формат А2

Разрез 1-1

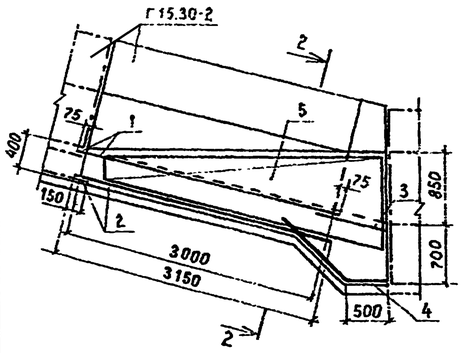


Разрез 2-2

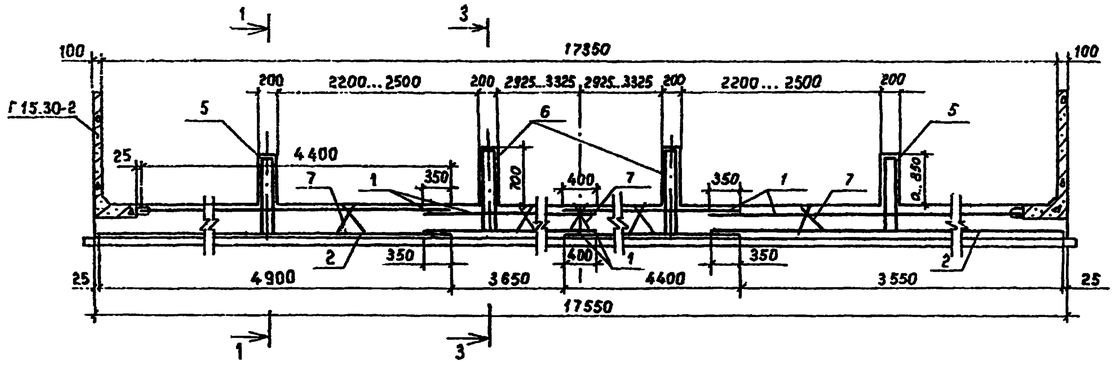


Разрез 3-3

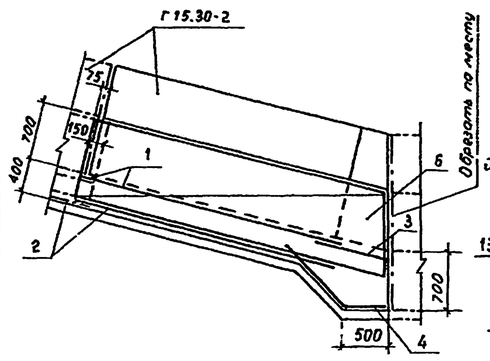


Разрез 5-5

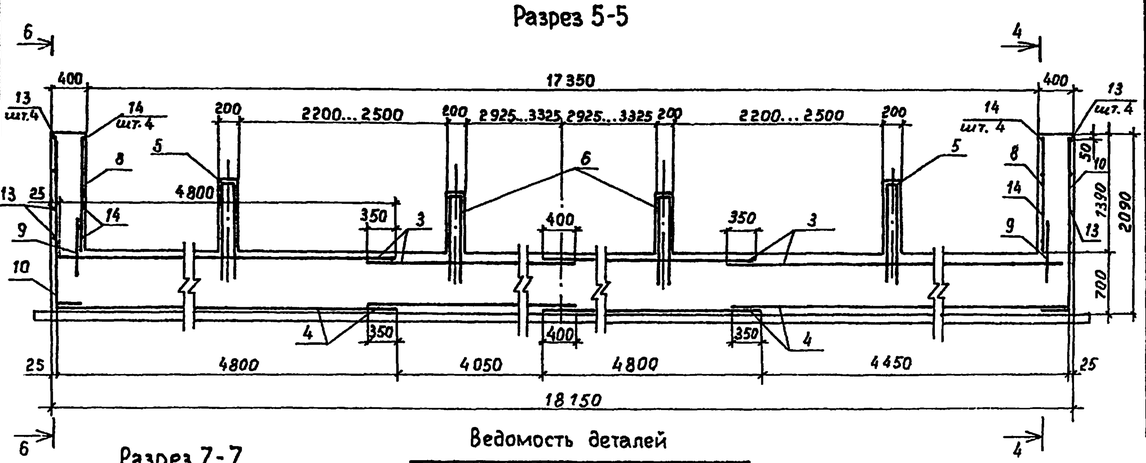


Разрез 4-4

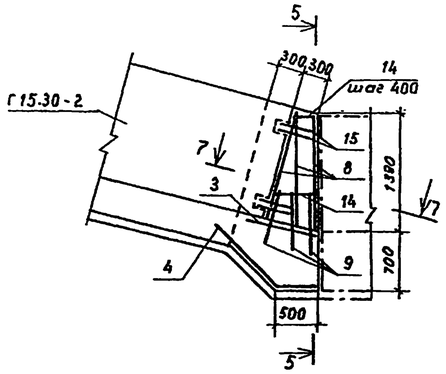


Разрез 7-7

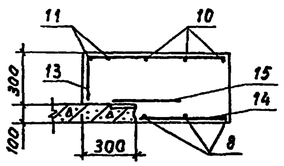


Разрез 6-6

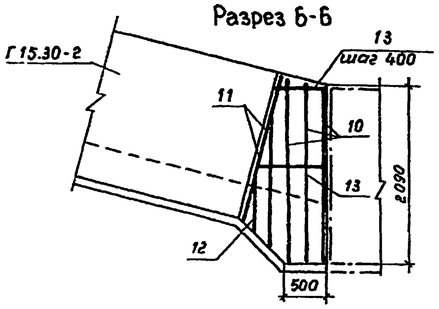


Ведомость деталей

| Поз. | Эскиз |
|---|---|
| 10 | 300 \| 2050... 2125 Δ=50 |
| 11 | 300 \| 1725 |
| 12 | 300 \| 900 |
| 13 | 265 \| 600... 900 Δ=100 |

Спецификация

| Формат | Зона | Поз. | Обозначение | Наименование | Кол. | Примечание |
|---|---|---|---|---|---|---|
| | | | | Сборочные единицы | | |
| | | | 3.820.1-39 | Г-образная конструкция Г15.30-2 | 2 | |
| | | | | Сетки арматурные | | |
| А4 | | 1 | КЖ.И.1900 | С254 | 6 | |
| А4 | | 2 | КЖ.И.1900-01 | С255 | 2 | |
| А4 | | 3 | КЖ.И.1910 | С256 | 4 | |
| А4 | | 4 | КЖ.И.1920 | С258 | 4 | |
| А4 | | 5 | КЖ.И.0390 | С49 | 2 | |
| А4 | | 6 | КЖ.И.0400-01 | С51 | 2 | |
| А4 | | 7 | КЖ.И.2170 | С292 | 10 | |
| | | | | Детали | | |
| | | | | Ф10 AIII, ГОСТ 5781-82 | | |
| Б.ч | | 8 | | ℓ = 1330 | 6 | 0.8кг |
| Б.ч | | 9 | | ℓ = 700 | 6 | 0.4кг |
| Б.ч | | 10* | | ℓср = 2375 | 6 | 1.5кг |
| Б.ч | | 11* | | ℓ = 2025 | 4 | 1.3кг |
| Б.ч | | 12* | | ℓ = 1200 | 2 | 0.7кг |
| | | | | Ф10 AI, ГОСТ 5781-82 | | |
| Б.ч | | 13* | | ℓср = 1015 | 8 | 0.6кг |
| Б.ч | | 14 | | ℓ = 270... 570 ℓср=420, Δ=100 | 8 | 0.6 кг |
| Б.ч | | 15 | | ℓ = 400 | 8 | 0.2кг |
| | | | | Материалы | | |
| | | | | Бетон класса В15, W6 | | 33,2 м³ |
| | | | | Бетон класса В7,5 | | 7,1 м³ |

* Поз. 10, 11, 12, 13 - см. ведомость деталей.

Ведомость расхода стали, кг

| Марка элемента | Изделия арматурные | | | | | | Всего | Общий расход |
|---|---|---|---|---|---|---|---|---|
| | Арматура класса | | | | | | | |
| | A-III ГОСТ 5781-82 | | A-II ГОСТ 5781-82 | | A-I ГОСТ 5781-82 | | | |
| | Ф10 | Итого | Ф10 | Итого | Ф10 | Итого | | |
| Секция Е | 716,3 | 716,3 | 310,8 | 310,8 | 55,2 | 55,2 | 1082,3 | 1082 |

1. Чертеж выполнен для сооружения при уклоне лотка i=0,25; при других уклонах спецификация на штучную арматуру уточняется.
2. Сетки позиции 3 в местах установки изделий Г15.30-2 обрезать по месту.
3. Защитный слой бетона до рабочей арматуры - 30мм.

| | | | | | |
|---|---|---|---|---|---|
| | | | | 820-4-031.88-КЖ | |
| | | | | Водосбросы открытого типа автоматического действия. | |
| Привязан | | | | | |
| Нач.отд. | Смирнова | | 10.06.88 | Водосброс ВО-ВР | Стадия: Р; Лист: 19; Листов: |
| ГИП | Позднова | | 10.06.88 | | |
| Гл.спец. | Крыжановская | | 10.06.88 | | |
| Вед.инж. | Макарова | | 8.06.88 | Лоток. Секция Е. Общий вид. Схема армирования. | ЛЕНГИПРОВОДХОЗ 2664-03 50 |
| Инв.№ | Н.контр. | Ковкина | 8.06.88 | | |

Инв.№ подл. | Подпись и дата | Взам.инв.№

## Разрез 1-1

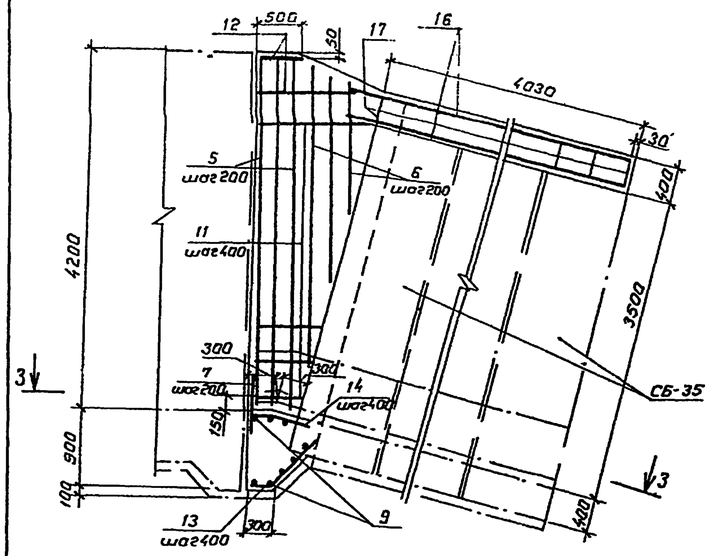


## Разрез 2-2

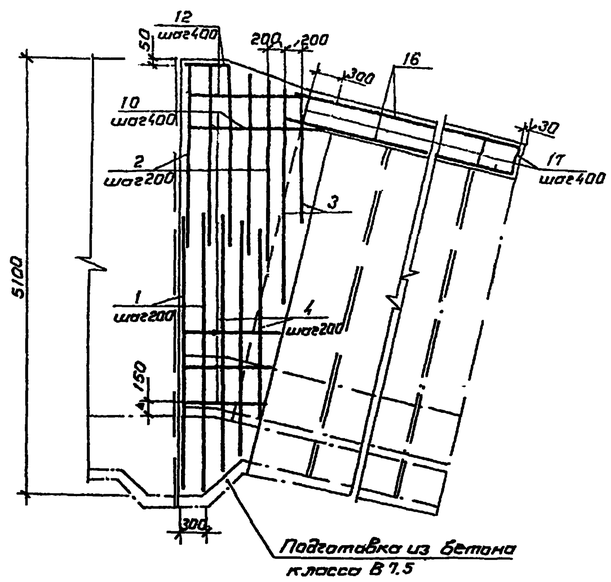


## Разрез 3-3

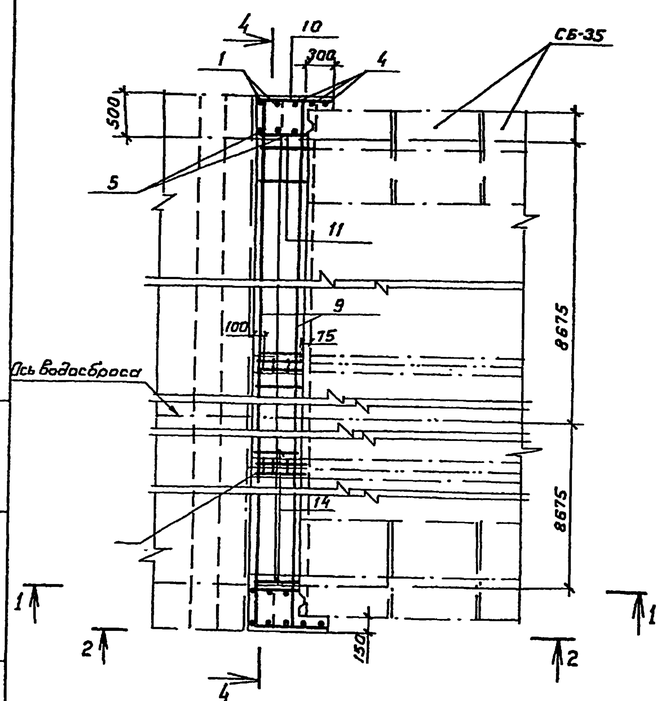


## Разрез 4-4

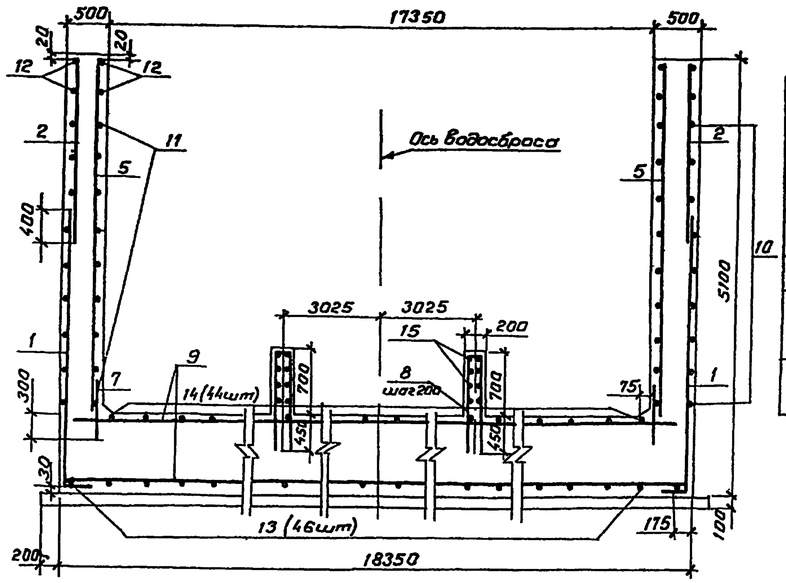


## Спецификация

| Формат | Зона | Поз | Обозначение | Наименование | Кол. | Примечание |
|---|---|---|---|---|---|---|
| | | | | Детали | | |
| | | | | ф10 AIII, ГОСТ 5781-82 | | |
| Б.г | | 1* | | ℓ= 3600 | 4 | 2.2кг |
| Б.г | | 2 | | ℓ= 2150 | 10 | 1.3кг |
| Б.г | | 3 | | ℓ=3350...2450, Δ=900, ℓср=2900 | 4 | 1.8кг |
| Б.г | | 4* | | ℓср 2950 | 6 | 1.8кг |
| Б.г | | 5 | | ℓ=4180 | 6 | 2.6кг |
| Б.г | | 6 | | ℓ=3150...1750, Δ=1000, ℓср=2150 | 6 | 1.7кг |
| Б.г | | 7 | | ℓ=700 | 6 | 0.4кг |
| Б.г | | 8* | | ℓ= 2370 | 6 | 1.5кг |
| Б.г | | 9 | | ℓ=18300 | 8 | 11.3кг |
| | | | | ф10 AII, ГОСТ 5781-82 | | |
| Б.г | | 10 | | ℓ=970...1730, Δ=95, ℓср=1350 | 18 | 0.8кг |
| Б.4 | | 11 | | ℓ=620...1380, Δ=95, ℓср=1000 | 18 | 0.6кг |
| Б.4 | | 12 | | ℓ=570...1470, Δ=900, ℓср=1020 | 8 | 0.6кг |
| Б.4 | | 13* | | ℓ=990 | 46 | 0.8кг |
| Б.4 | | 14* | | ℓ=720 | 44 | 0.4кг |
| Б.4 | | 15* | | ℓср = 750 | 16 | 0.5кг |
| Б.4 | | 16 | | ℓ= 4400 | 8 | 2.7кг |
| Б.4 | | 17* | | ℓ=1020 | 22 | 0.6кг |
| | | | | Материалы | | |
| | | | | Бетон класса В15, W6 | | 14.8м³ |
| | | | | Бетон класса В7,5 | | 1.8м³ |

*Позиции 1, 4, 8, 13, 14, 15, 17-см ведомость деталей

### Ведомость деталей

| Поз. | Эскиз |
|---|---|
| 1 | 3300 (300, 300) |
| 4 | 3000...2300 (300) Δ350 |
| 8 | 100, 1120 |
| 13 | 270, 120, 310, 300 |
| 14 | 270, 150, 440, 120 |
| 15 | 410...290, 400, 90, 390 |
| 17 | 300, 360 |

### Ведомость расхода стали на элемент, кг

| Марка элемента | Изделия арматурные | | | | Всего | Общий расход |
|---|---|---|---|---|---|---|
| | Арматура класса | | | | | |
| | A-III ГОСТ 5781-82 | | A-II ГОСТ 5781-82 | | | |
| | ф10 | Итого | ф10 | Итого | | |
| Узел 1 | 167.6 | 167.6 | 121.8 | 121.8 | 289.4 | 289 |

1. Чертеж выполнен для сооружения при уклоне лотка i=0.25, при других значениях i размеры стержней следует уточнить.
2. Стержни поз. 12 и 13 в местах установки блоков СБ-35 обрезать по месту.
3. Бетонирование боковых стенок производить после установки блоков СБ-35
4. Защитный слой бетона до рабочей арматуры-30мм.

| | | | | |
|---|---|---|---|---|
| Привязан | | | | 820-4-031 88-КЖ |
| | | | | Водосбросы открытого типа автоматического действия |
| Инв.№ | Начата | Смирнова | | 11.05.88 |
| | ГИП | Позднева | | 11.05.88 |
| | Гл спец | Крыжановская | | 11.05.88 |
| | Инженер | Налетова | | 10.05.88 |
| | Н.конт | Макарова | | 10.05.88 |

| Стадия | Лист | Листов |
|---|---|---|
| Р | 20 | |

Лоток. Узел 1. Общий вид
Схема армирования

ЛЕНГИПРОВОДХОЗ
25671-03 51

Копировал формат А2

Инв.№ подл. | Подпись и дата | Взам. инв.№

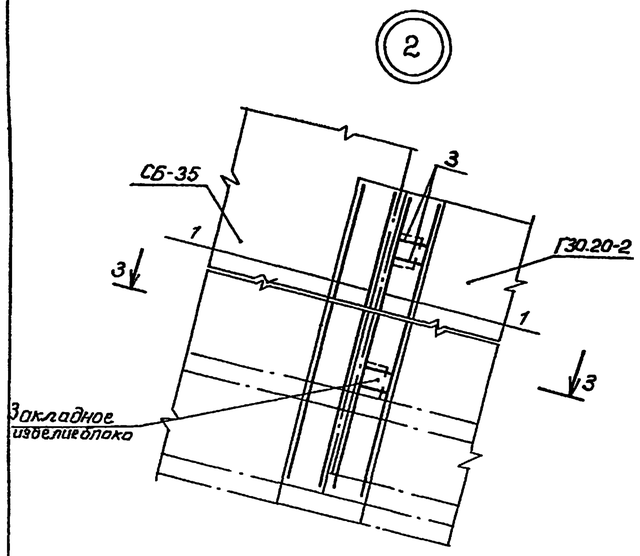


Разрез 1-1

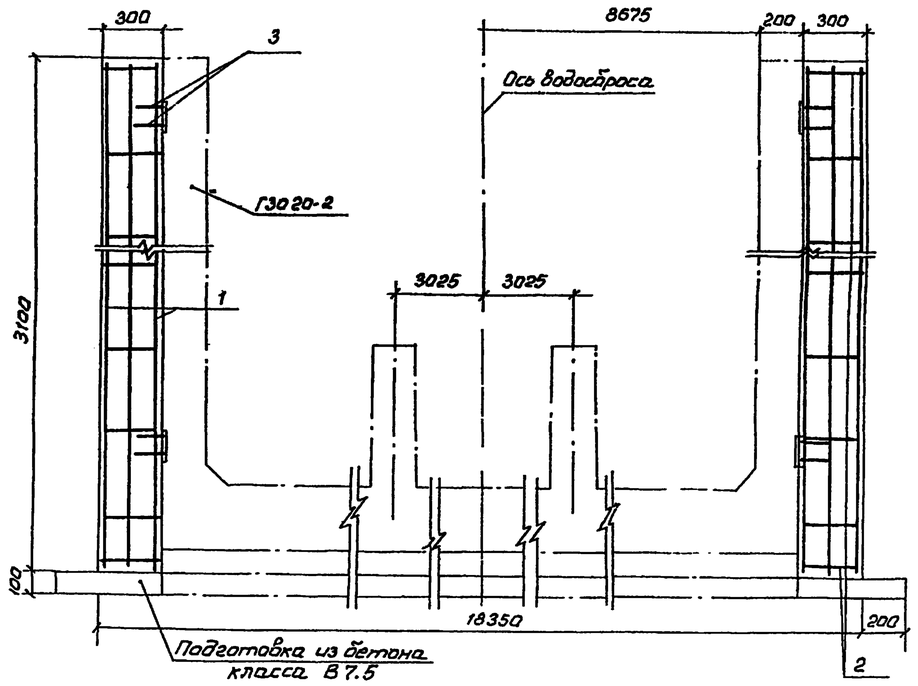


Разрез 2-2

Разрез 3-3

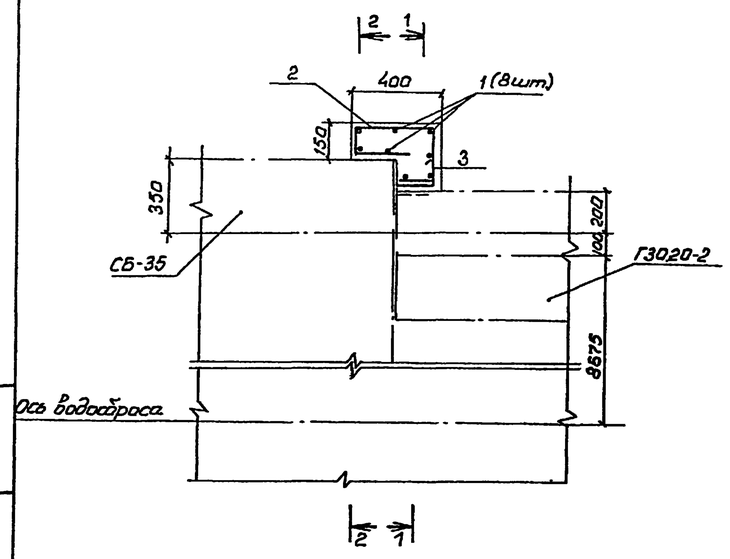


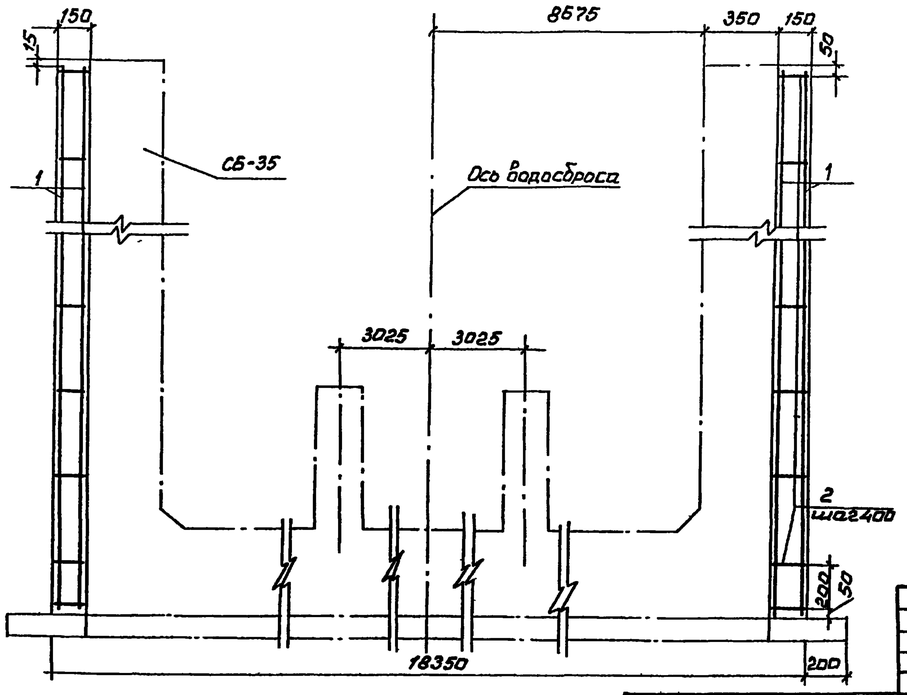


Спецификация

| Формат | Зона | Поз. | Обозначение | Наименование | Кол. | Примечание |
|---|---|---|---|---|---|---|
| | | | | Детали | | |
| | | | | Ф10AIII, ГОСТ 5781-82 | | |
| Б2 | | 1 | | ℓ = 3070 | 16 | 1.9кг |
| | | | | Ф10AII, ГОСТ 5781-82 | | |
| Б2 | | 2* | | ℓ = 1140 | 18 | 0.7кг |
| Б2 | | 3* | | ℓ = 280 | 8 | 0.2кг |
| | | | | Материалы | | |
| | | | | Бетон класса В15, W6 | | 0.6м³ |
| | | | | Бетон класса В7.5 | | 0.1м³ |

*) Позиции 2,3 – см. ведомость деталей

Ведомость деталей

| Поз. | Эскиз |
|---|---|
| 2 | 110, 350, 250, 160, 260 |
| 3 | 130, 150 |

Ведомость расхода стали на элемент, кг

| Марка элемента | Изделия арматурные | | | | Всего | Общий расход |
|---|---|---|---|---|---|---|
| | Арматура класса | | | | | |
| | A-III ГОСТ 5781-82 | | A-II ГОСТ 5781-82 | | | |
| | Ф10 | Итого | Ф10 | Итого | | |
| Узел 2 | 30.3 | 30.3 | 14.0 | 14.0 | 44.3 | 44 |

1. На разрезе 3-3 подготовка из бетона условно не показана
2. Защитный слой бетона до рабочей арматуры – 30 мм

| | | | | |
|---|---|---|---|---|
| Привязан | | | | 820-4-031.88-КЖ |
| Инв.№ | Нач.отд | Смирнова | | 11.05.88 |
| | ГИП | Позднова | | 11.05.88 |
| | Гл.спец. | Крыжановская | | 10.05.88 |
| | Вед.инж. | Желудева | | 10.05.88 |
| | Н.контр. | Накарова | | 10.05.88 |

Водосбросы открытого типа автоматического действия

| Стадия | Лист | Листов |
|---|---|---|
| Р | 21 | |

Лоток. Узел 2. Общий вид. Схема армирования.

Ленгипроводхоз 25371-03 52

Инв.№ подл. | Подпись и дата | Взам.инв.№

Альбом III

820-4-031.88

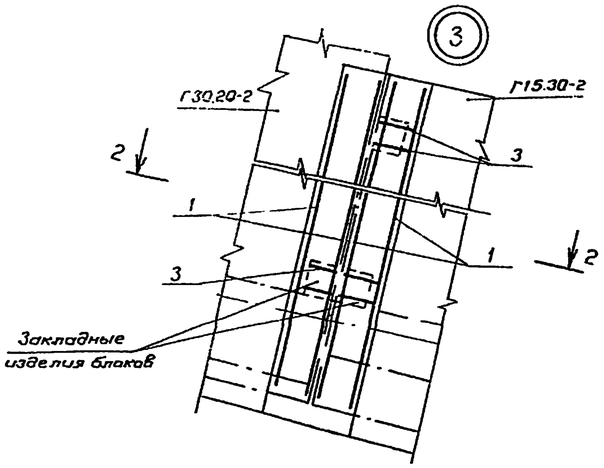


Разрез 1-1

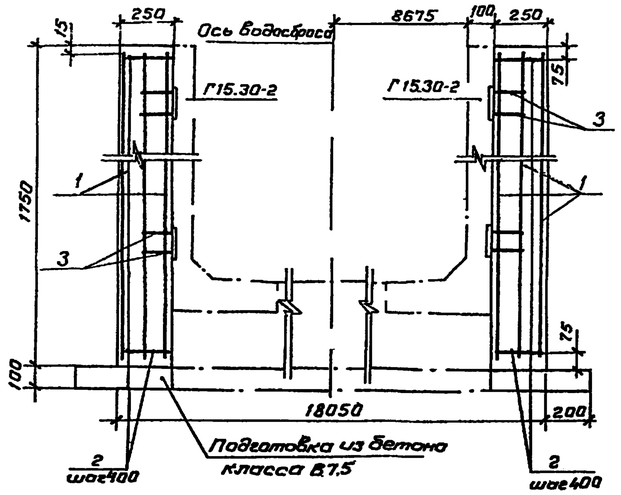


Ведомость деталей

| Поз. | Эскиз |
|---|---|
| 2 | 360, 110, 250, 160, 210 |
| 3 | 130, 150 |
| 4 | 1150, 300 |
| 7 | 180, 42.5, 300, 300 |
| 9 | 350, 350, 240 |

Разрез 2-2

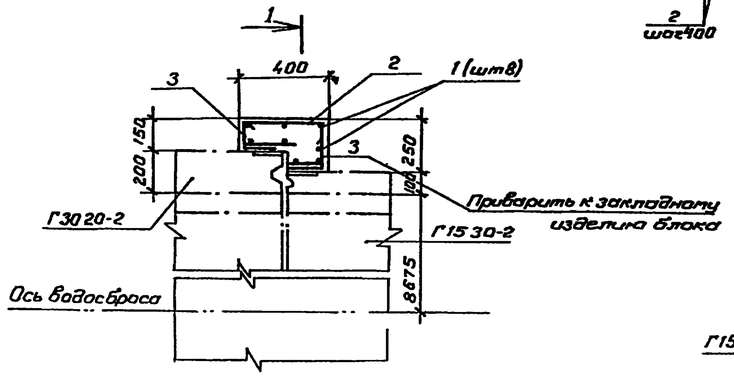


Ведомость расхода стали на элемент, кг

| Марка элемента | Изделия арматурные | | | | Всего | Общий расход |
|---|---|---|---|---|---|---|
| | Арматура класса | | | | | |
| | A-III ГОСТ 5781-82 | | A-II ГОСТ 5781-82 | | | |
| | Ф10 | Итого | Ф10 | Итого | | |
| Узел 3 | 17.0 | 17.0 | 8.8 | 8.8 | 25.8 | 26 |
| Узел 4 | 83.5 | 83.5 | 42.3 | 42.3 | 125.8 | 126 |

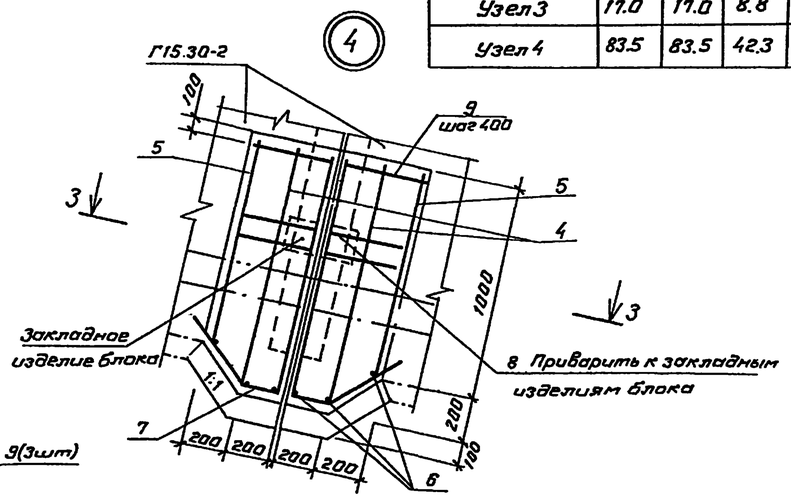


Разрез 4-4

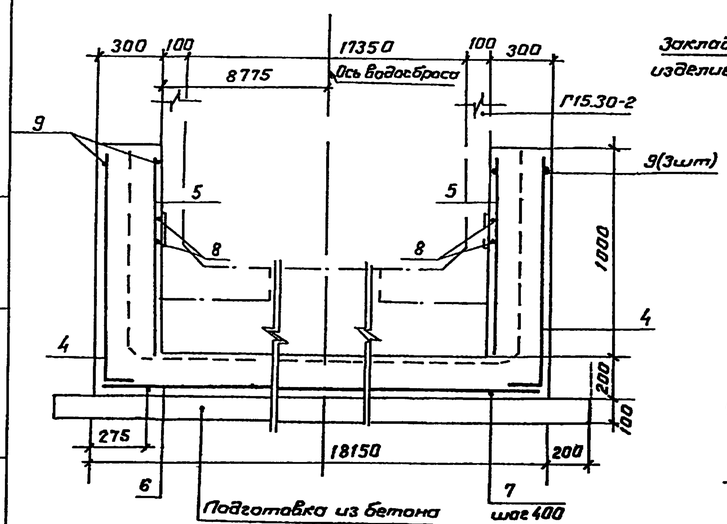


Разрез 3-3

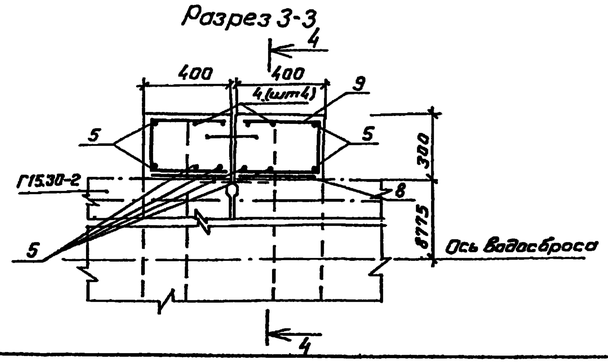


Спецификация

| Формат | Зона | Поз | Обозначение | Наименование | Кол | Примечания |
|---|---|---|---|---|---|---|
| | | | | Узел 3 | | |
| | | | | Детали | | |
| | | | | Ф10 A-III, ГОСТ 5781-82 | | |
| БЧ | | 1 | | ℓ = 1720 | 16 | 1.0 кг |
| | | | | Ф10 A-II, ГОСТ 5781-82 | | |
| БЧ | | 2* | | ℓ = 1090 | 10 | 0.7 кг |
| БЧ | | 3* | | ℓ = 280 | 12 | 0.2 кг |
| | | | | Материалы | | |
| | | | | Бетон класса В15, W6 | | 0.3 м³ |
| | | | | Бетон класса В7.5 | | 0.1 м³ |
| | | | | Узел 4 | | |
| | | | | Детали | | |
| | | | | Ф10 A-III, ГОСТ 5781-82 | | |
| БЧ | | 4* | | ℓ = 1450 | 8 | 0.9 кг |
| БЧ | | 5 | | ℓ = 950 | 16 | 0.6 кг |
| БЧ | | 6 | | ℓ = 18100 | 6 | 11.2 кг |
| | | | | Ф10 A-II, ГОСТ 5781-82 | | |
| БЧ | | 7* | | ℓ = 605 | 90 | 0.4 кг |
| БЧ | | 8 | | ℓ = 350 | 8 | 0.2 кг |
| БЧ | | 9* | | ℓ = 940 | 12 | 0.6 кг |
| | | | | Материалы | | |
| | | | | Бетон класса В15, W6 | | 2.7 м³ |
| | | | | Бетон класса В7.5 | | 1.9 м³ |

*) Позиции - 2, 3, 4, 7, 9 - см. ведомость деталей.

1. На разрезах 2-2 и 3-3 подготовка из бетона условно не показана.

2. Защитный слой бетона до рабочей арматуры - 30 мм

Инв. № подл. | Подпись и дата | Взам. инв. №

| | | | | |
|---|---|---|---|---|
| Привязан | | | | |
| Инв. № | | | | |
| Нач. отд | Стирнова | | 11.05.88 | |
| ГИП | Лозанова | | 11.05.88 | |
| Гл. спец. | Крыжановская | | 11.05.88 | |
| Инженер | Налетьева | | 10.05.88 | |
| Н. контр. | Макарова | | 10.05.88 | |

820-4-031.88-КЖ

Водосбросы открытого типа автоматического действия.

| Стадия | Лист | Листов |
|---|---|---|
| Р | 22 | |

Поток. Узлы 3 и 4. Общие виды. Схемы армирования

ЛЕНГИПРОВОДХОЗ
25641-03 53

Альбом III

820-4-031.88

## Разрез 1-1

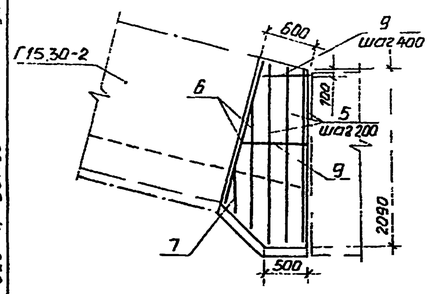


## Разрез 2-2

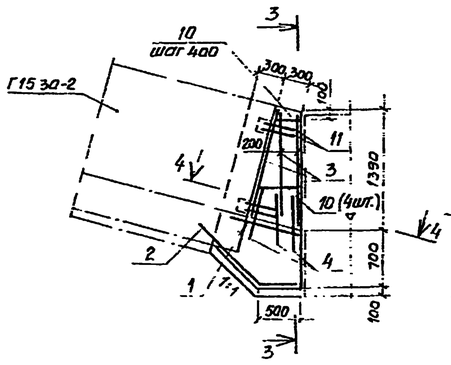


## Разрез 3-3

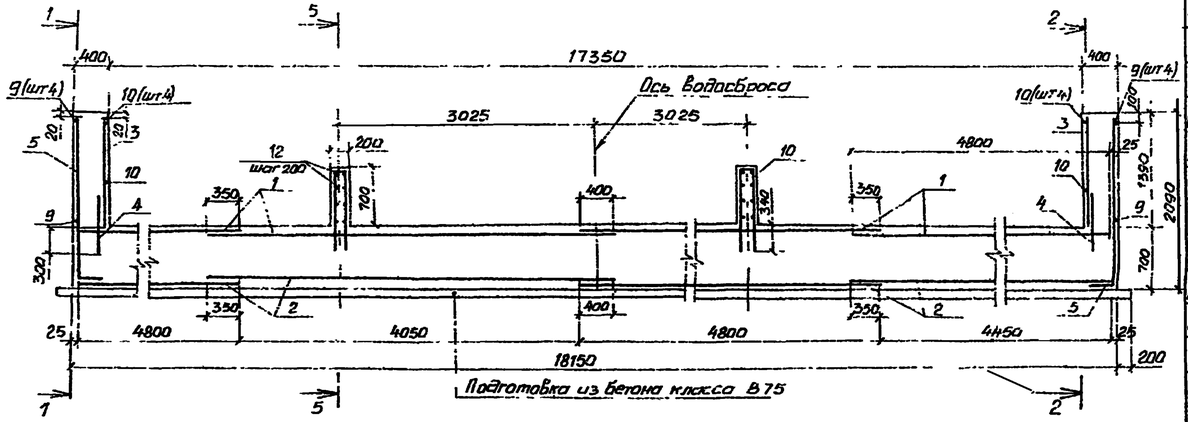


## Разрез 4-4

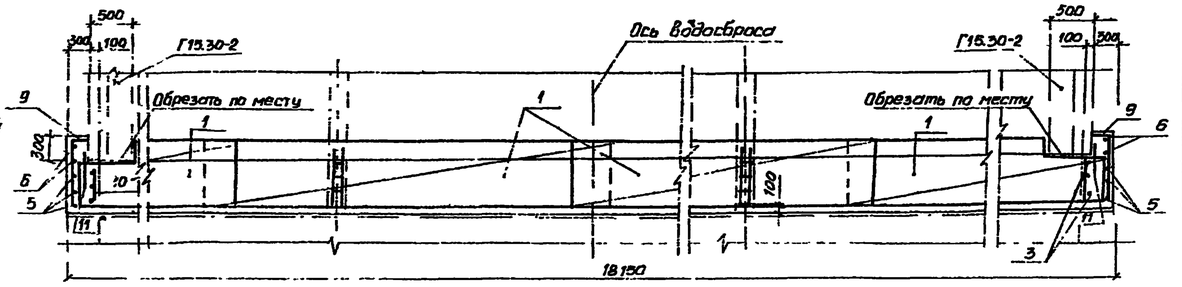


## Разрез 5-5

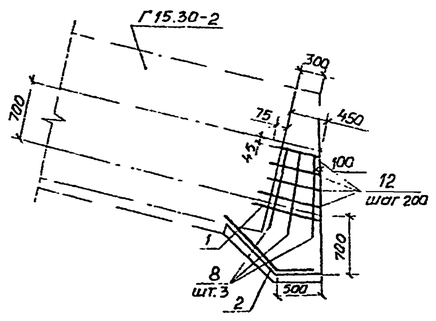


## Ведомость деталей

| Поз. | Эскиз |
|---|---|
| 5 | 300 \| 2025...2125 ; Δ 50 |
| 6 | 300 \| 1725 |
| 7 | 500 \| 900 |
| 8 | 150 \| 1010 |
| 9 | 265 \| 600...900 ; Δ 100 |

## Спецификация

| Формат | Зона | Поз. | Обозначение | Наименование | Кол | Примечание |
|---|---|---|---|---|---|---|
| | | | | Сборочные единицы | | |
| | | | | Сетки арматурные | | |
| А4 | | 1 | КЖС.И.-1910 | С 256 | 4 | |
| А4 | | 2 | КЖС.И-1920 | С 258 | 4 | |
| | | | | Детали | | |
| | | | | Ф10 AIII, ГОСТ 5781-82 | | |
| Б4 | | 3 | | ℓ= 1330 | 6 | 0.8кг |
| Б4 | | 4 | | ℓ= 700 | 6 | 0.4кг |
| Б4 | | 5* | | $\ell_{ср}$ 2375 | 6 | 1.5кг |
| Б4 | | 6* | | ℓ= 2025 | 4 | 1.3кг |
| Б4 | | 7* | | ℓ= 1200 | 2 | 0.7кг |
| Б4 | | 8* | | ℓ= 2150 | 3 | 1.3кг |
| | | | | Ф10 AII, ГОСТ 5781-82 | | |
| Б4 | | 9* | | $\ell_{ср}$=1015 | 8 | 0.6кг |
| Б4 | | 10 | | ℓ=270...570, $\ell_{ср}$=420, Δ=100 | 8 | 0.3кг |
| Б4 | | 11 | | ℓ=400 | 8 | 0.2кг |
| Б4 | | 12 | | ℓ=520...640, $\ell_{ср}$=580, Δ=40 | 8 | 0.4кг |
| | | | | Материалы | | |
| | | | | Бетон класса В15, W6 | | 10.6 м³ |
| | | | | Бетон класса В 75 | | 1.7 м³ |

*) Позиции 5, 6, 7, 8, 9 - см Ведомость деталей.

## Ведомость расхода стали на элемент, кг

| Марка элемента | Изделия арматурные | | | | Всего | Общий расход |
|---|---|---|---|---|---|---|
| | Арматура класса | | | | | |
| | А-III | | А-II | | | |
| | ГОСТ 5781-82 | | ГОСТ 5781-82 | | | |
| | Ф10 | Итого | Ф10 | Итого | | |
| Узел 5 | 168.9 | 168.9 | 81.5 | 81.5 | 250.4 | 250 |

1. Чертеж выполнен для сооружения при уклоне лотка i=0.25, при других уклонах спецификация на штучную арматуру уточняется.
2. На разрезе 4-4 подготовка из бетона условно не показана.
3. Защитный слой бетона до рабочей арматуры-30мм.

| | | | | | | | | |
|---|---|---|---|---|---|---|---|---|
| | | | | | | 820-4-031.88 - КЖС | | |
| | | | | | | Водосбросы открытого типа автоматического действия | | |
| Привязан | | | | Нач отд | Смирнова | | 17.05.88 | Стадия: Р; Лист: 23; Листов: |
| | | | | ГИП | Позднякова | | 17.05.88 | |
| | | | | Гл спец | Крыжановская | | 13.05.88 | |
| | | | | Вед инж | Желудева | | 13.05.88 | Лоток Узел 5 Общий вид Схема армирования |
| Инв № | | | | Н контр | Макарова | | 13.05.88 | ЛЕНГИПРОВОДХОЗ |

Инв. № подл. | Подпись и дата | Взам. инв. №

Копировал

25671-03

Формат А2

## КП-1

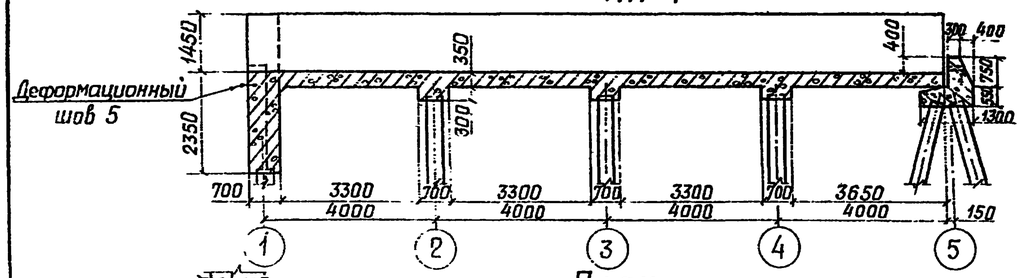


План

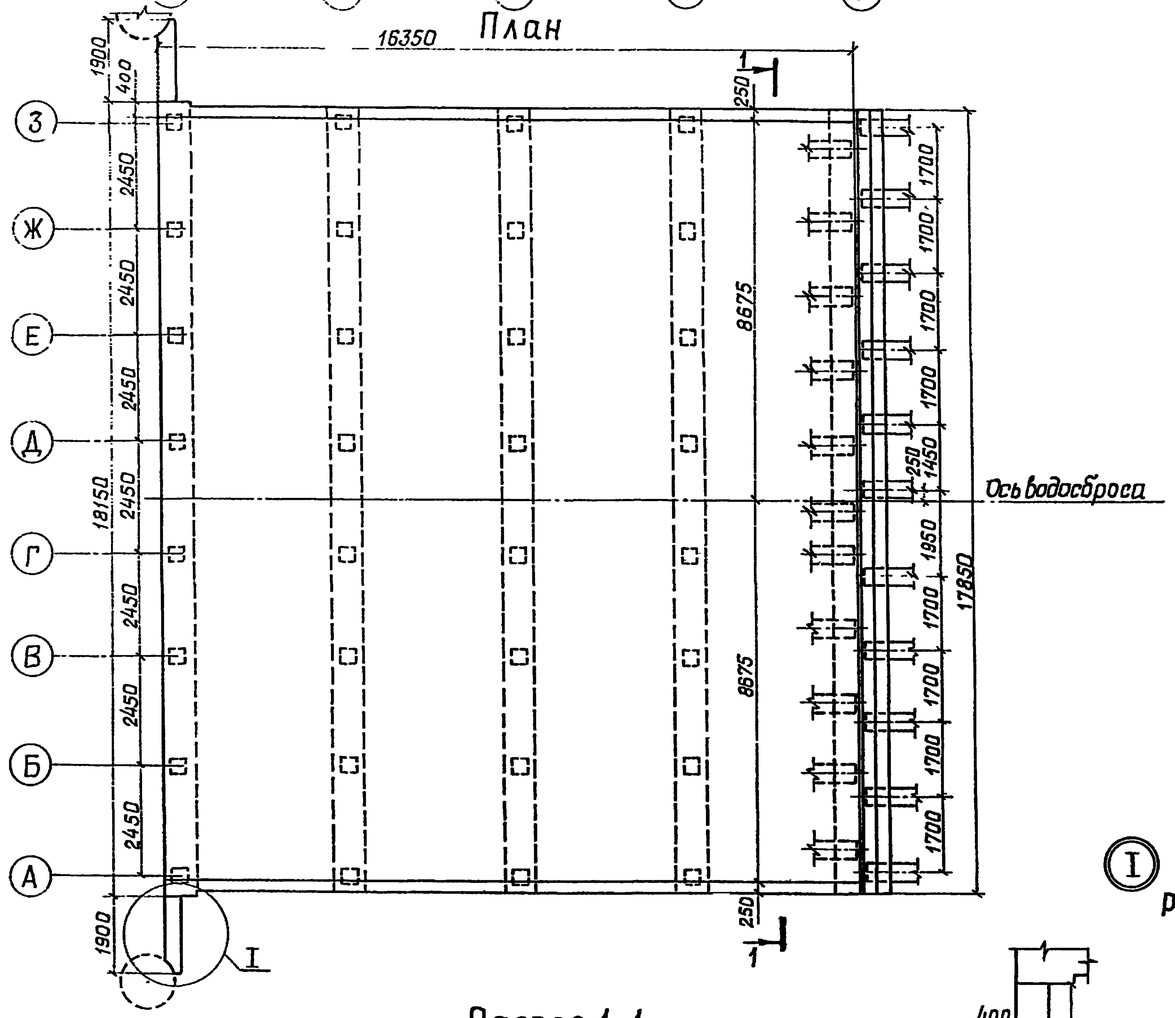


Разрез 1-1

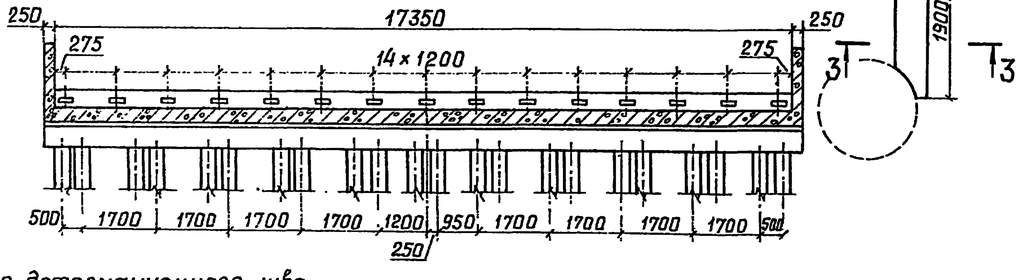





Конструкция деформационного шва приведена на АС, лист 20.

## КП-2

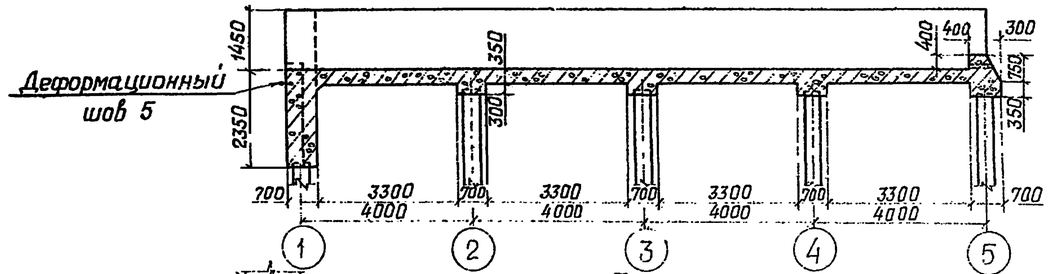


План

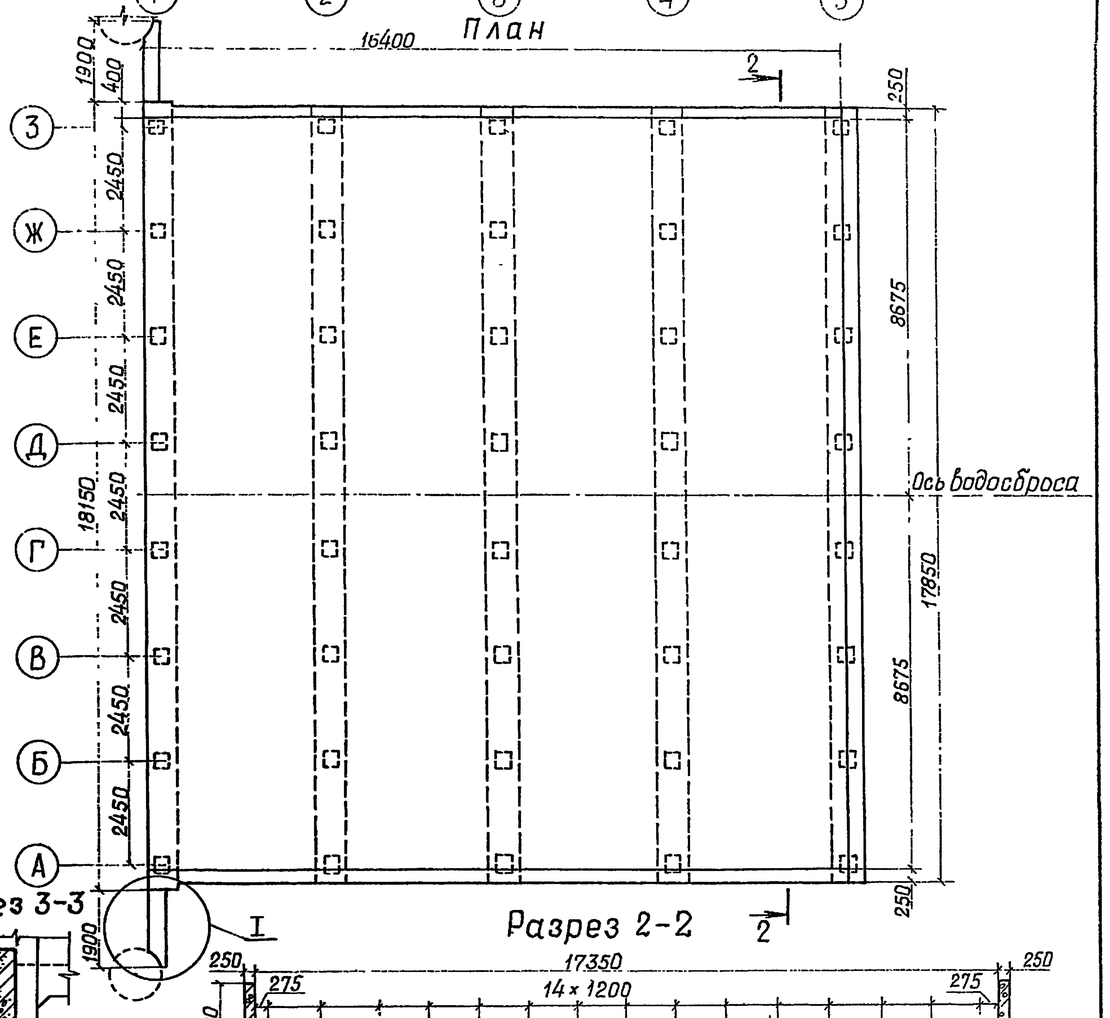


Разрез 3-3

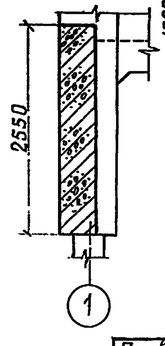


Разрез 2-2

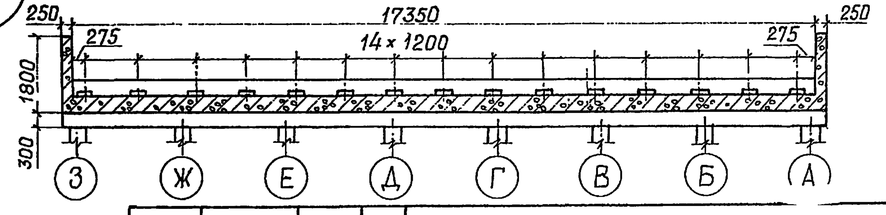


| | | | | | | |
|---|---|---|---|---|---|---|
| Привязан | | | | | 820-4-031.88-КЖ | |
| | | | | | Водосбросы открытого типа автоматического действия | |
| Инв № | Нач.отд | Смирнова | | 10.06.88 | Водосброс ВО-ГК | Стадия: Р; Лист: 24; Листов: |
| | ГИП | Позднова | | 10.06.88 | | |
| | Гл.спец. | Шпайзман | | 9.06.88 | | |
| | Вед.инж. | Ковкин | | 9.06.88 | Концевые площадки КП-1, КП-2 Общие виды. | ЛЕНГИПРОВОДХОЗ 256-1-03 55 |
| | Н.контр. | Макарова | | 9.06.88 | | |

## План свайного основания концевой площадки КП-1

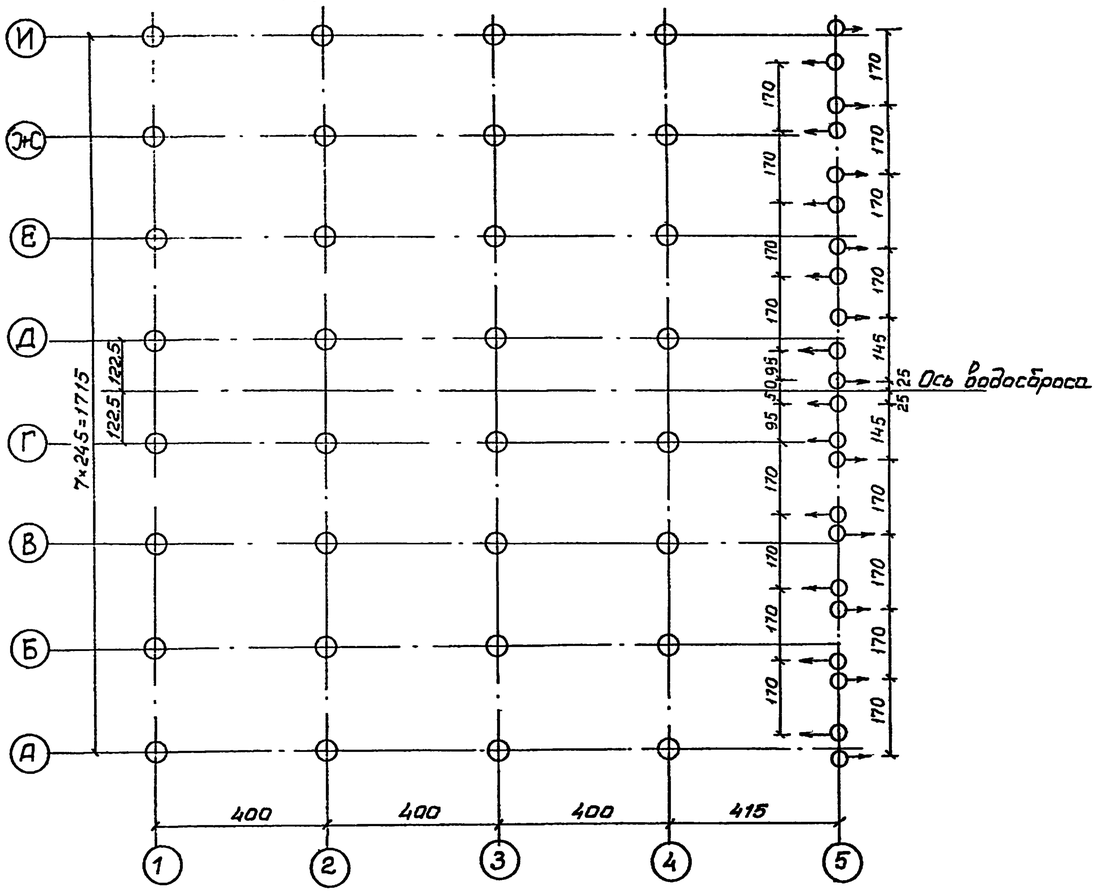


## План свайного основания концевой площадки КП-2

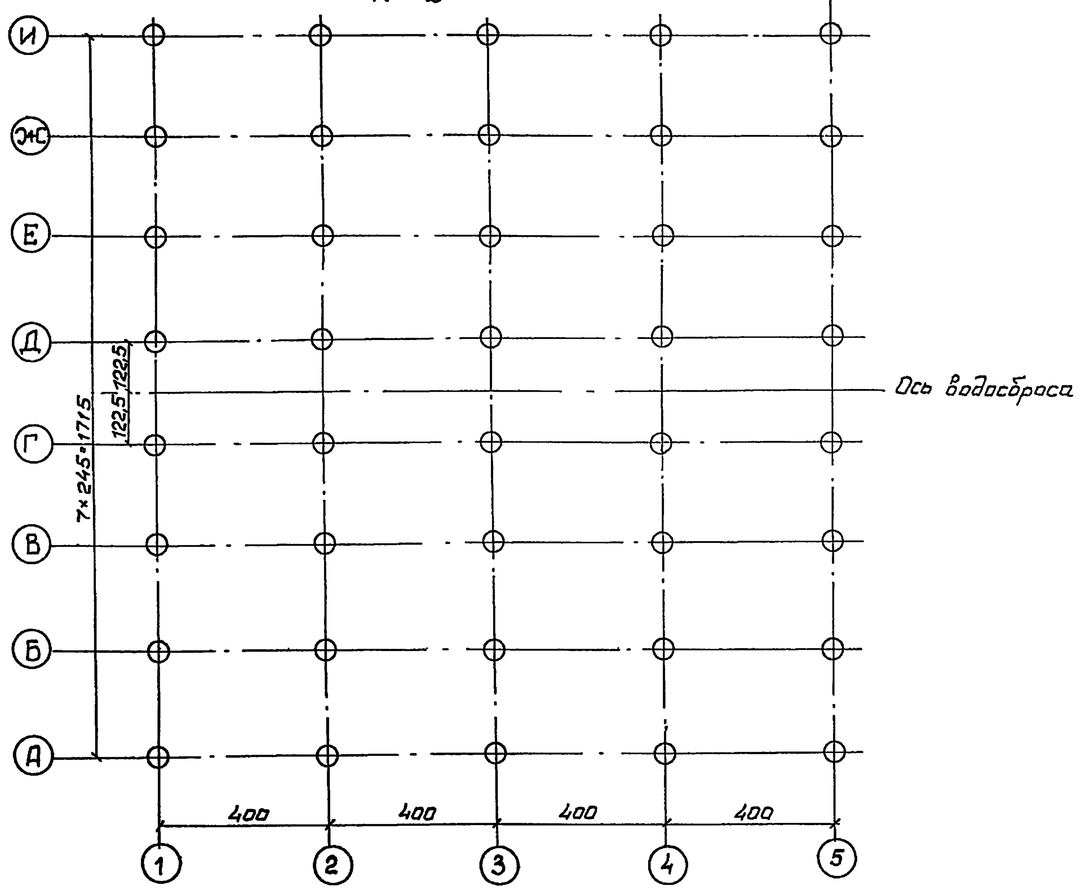


## Расчётная несущая способность и минимальная глубина забивки свай

Таблица 1

| Параметры | Вариант концевой площадки | Ряд свай 1 | 2 | 3 | 4 | 5 |
|---|---|---|---|---|---|---|
| Расчетная несущая способность No, кН (тс) | КП-1 | 210 (21) | 200 (20) | 220 (22) | 250 (25) | 320 (32) |
| | КП-2 | 210 (21) | 200 (20) | 220 (22) | 250 (25) | 270 (27) |
| Минимальная глубина забивки свай $l_{заб}$, м | КП-1 | 4.0 | 6.0 | 6.0 | 8.0 | 9.0 |
| | КП-2 | 4.0 | 6.0 | 6.0 | 8.0 | 9.0 |

1. Для устройства свайного основания концевой площадки КП-1 предусматривается применение железобетонных свай марки С10-35 по ГОСТ 19804.1-79, концевой площадки КП-2 - свай марки С10-35У по ГОСТ 19804.1-79 с заменой продольной арматуры 4Ф12А III на 8Ф20А III (см. лист 50).
2. Проектом предусматривается проведение в процессе забивки свай испытаний их динамической нагрузкой, в результате которых уточняется несущая способность свай „Ф" При этом величина Ф должна быть не менее расчетной величины No, а глубина забивки свай от проектной поверхности планировки должна быть не менее $l_{заб}$. Величины No и $l_{заб}$ приведены в табл. 1.

## Расход материалов

Таблица 2

| Вариант концевой площадки | Марка свай | Количество свай: вертикальных | наклонных | всего | Объём железобетона, м³ |
|---|---|---|---|---|---|
| КП-1 | С10-35 | 32 | 22 | 54 | 67.5 |
| КП-2 | С10-35У | 40 | - | 40 | 50.0 |

Контрольные динамические испытания проводятся строительной организацией, осуществляющей возведение свайного фундамента в соответствии с действующими правилами производства работ (СНиП 3.02.01-87 и ГОСТ 5686-78) по техническому заданию, выданному проектной организацией, привязавшей данные типовые проектные решения.

3. Поверхности свай на длине 5м от верха, с целью уменьшения касательных сил морозного пучения грунта, покрываются в 2слоя эналью КО-174.
4. Размеры на чертеже даны в сантиметрах.

## Схема расположения наклонных свай

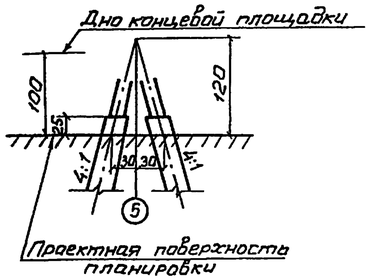


## Условные обозначения

- ○ - сваи вертикальные
- ⊸○ - сваи наклонные

Привязан

Инв. № подл. | Подпись и дата | Взам. инв. №

| | | | | |
|---|---|---|---|---|
| Нач. отд. | Смирнова | | 5.05.88 | 820-4-031.88 - КЖС |
| ГИП | Позднова | | 5.05.88 | Водосбросы открытого типа автоматического действия |
| Гл. спец. | Крыжановская | | 3.05.88 | Стадия: Р; Лист: 25; Листов: |
| Инженер | Спорыхина | | 3.05.88 | Концевые площадки КП-1, КП-2. Свайные основания. |
| Н. контр. | Ковкина | | 3.05.88 | Ленгипроводхоз 2567-03 56 |

Инв. № | Копировал | Формат А2

820-4-031.88 Альбом III

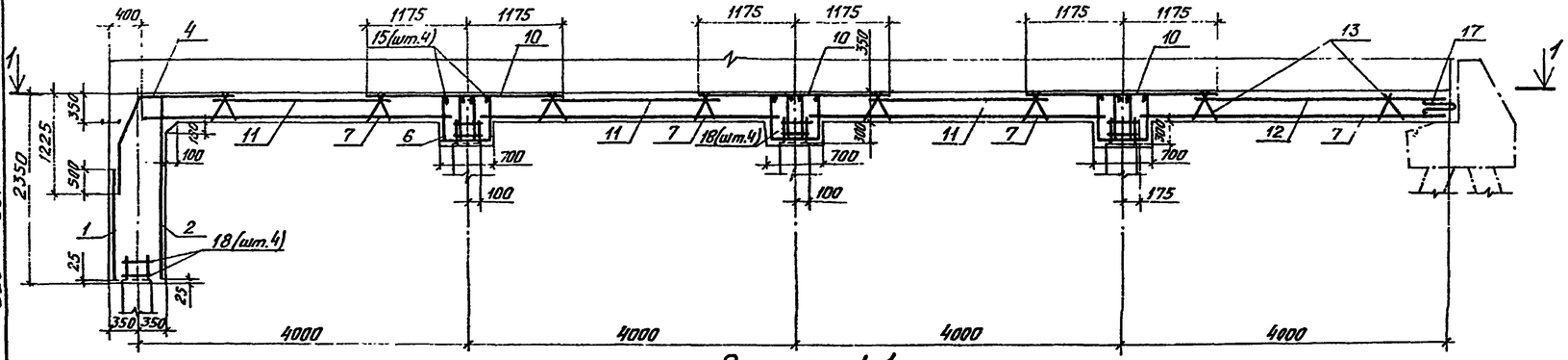


Разрез 1-1

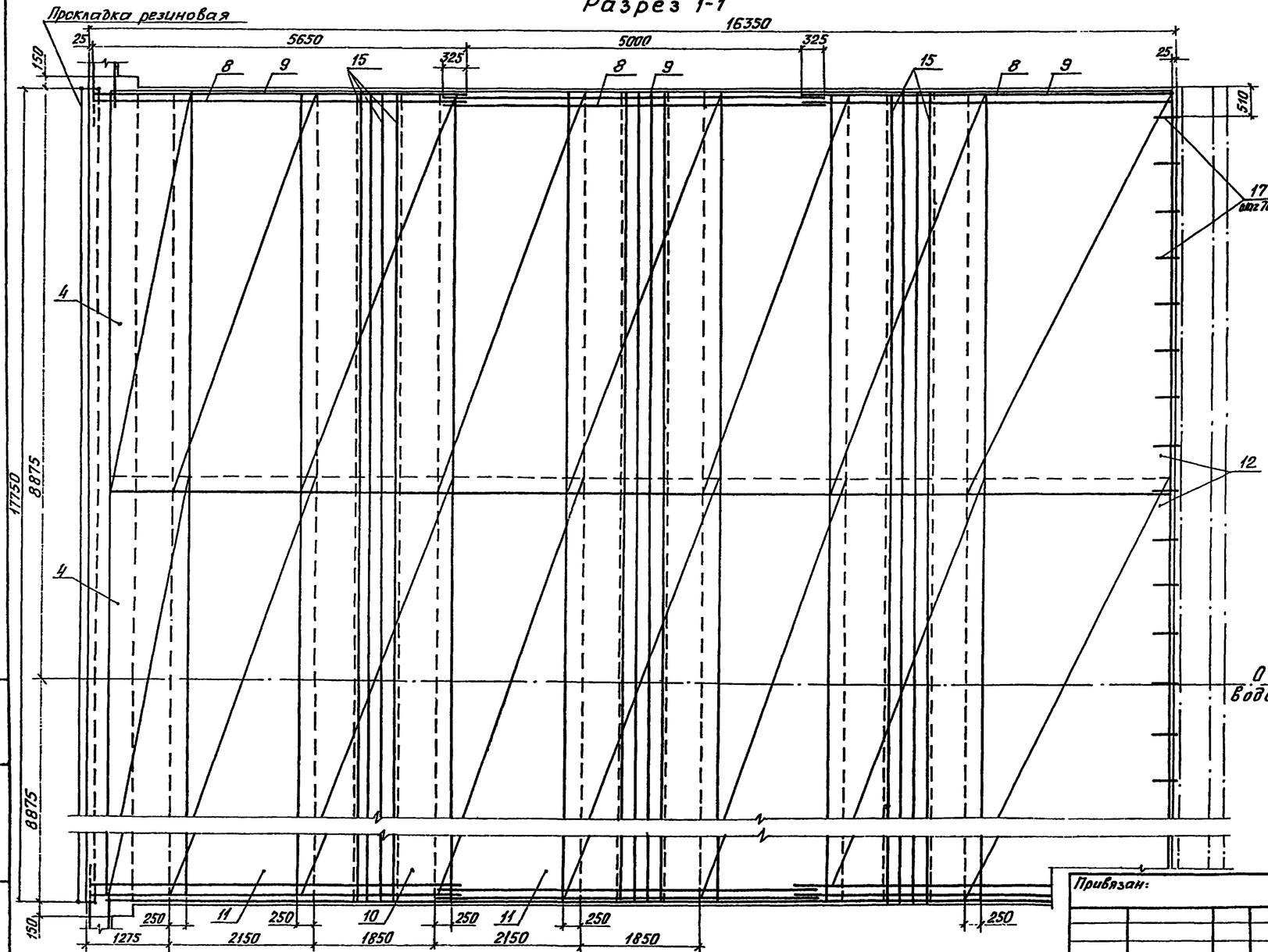


## Спецификация КП-1

| Формат | Зона | Поз. | Обозначение | Наименование | Кол. | Примечание |
|---|---|---|---|---|---|---|
| | | | | Сборочные единицы | | |
| | | | | Сетки арматурные | | |
| А4 | | 1 | КЖИ.-0410 | С 52 | 3 | |
| А4 | | 2 | КЖИ.-0420-01 | С 54 | 4 | |
| А4 | | 3 | КЖИ.-0430 | С 55 | 4 | |
| А4 | | 4 | КЖИ.-0440-01 | С 57 | 3 | |
| А4 | | 5 | КЖИ.-0450-01 | С 59 | 12 | |
| А4 | | 6 | КЖИ.-0460-01 | С 61 | 6 | |
| А4 | | 7 | КЖИ.-0470-01 | С 63 | 20 | |
| А4 | | 8 | КЖИ.-0480 | С 64 | 6 | |
| А4 | | 9 | КЖИ.-0490 | С 65 | 6 | |
| А4 | | 10 | КЖИ.-0500-01 | С 67 | 9 | |
| А4 | | 11 | КЖИ.-0510-01 | С 69 | 9 | |
| А4 | | 12 | КЖИ.-0520-01 | С 71 | 3 | |
| А4 | | 13 | КЖИ.-0530-01 | С 73 | 80 | |
| А4 | | 14 | КЖИ.-0540 | С 74 | 20 | |
| | | | | Детали | | |
| | | | | ф10 А-III - ГОСТ 5781-82 | | |
| Б4 | | 15 | | ℓ=17750 | 12 | 11,0 кг |
| Б4 | | 16 | | ℓ=17000 | 1 | 10,5 кг |
| | | | | А-I-10 ГОСТ 5781-82 | | |
| Б4 | | 17* | | ℓ=890 | 25 | 0,5 кг |
| | | | | А-I-6 ГОСТ 5781-82 | | |
| Б4 | | 18* | | ℓ=1310 | 128 | 0,3 кг |
| | | | | Материалы | | |
| | | | | Бетон класса В15, W6 | | 151,0 м³ |

*поз. 17,18 см. ведомость деталей на листе 28.

Привязан:

Инв. №

| | | | |
|---|---|---|---|
| Нач.отд | Смирнова | | 10.06.88 |
| ГИП | Позднова | | 10.06.88 |
| Вед.инж. | Ковкина | | 10.06.88 |
| Инженер | Напалков | | 8.06.88 |
| Н.контр. | Макарова | | 9.06.88 |

820-4-031.88-КЖ

Водосбросы открытого типа автоматического действия

| Стадия | Лист | Листов |
|---|---|---|
| Р | 26 | |

Концевая площадка КП-1. Схема армирования. Разрез 1-1

ЛЕНГИПРОВОДХОЗ

Копировал: 25674-03 5 Формат: А2

Инв.№ подл. | Подпись и дата | Взам.инв.№

## Вид А-А

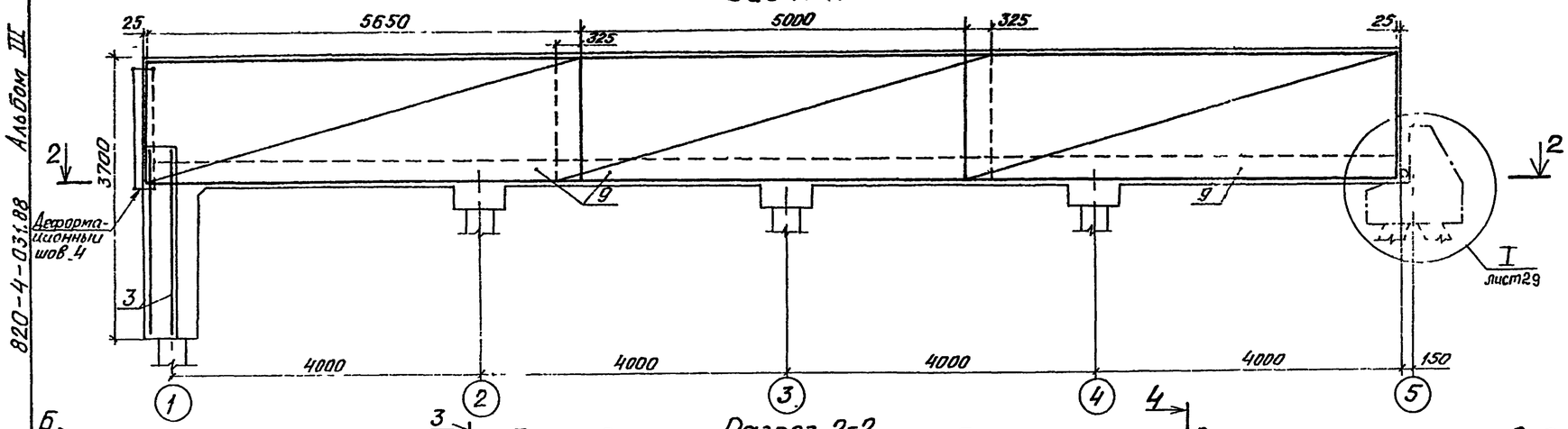


## Разрез 2-2

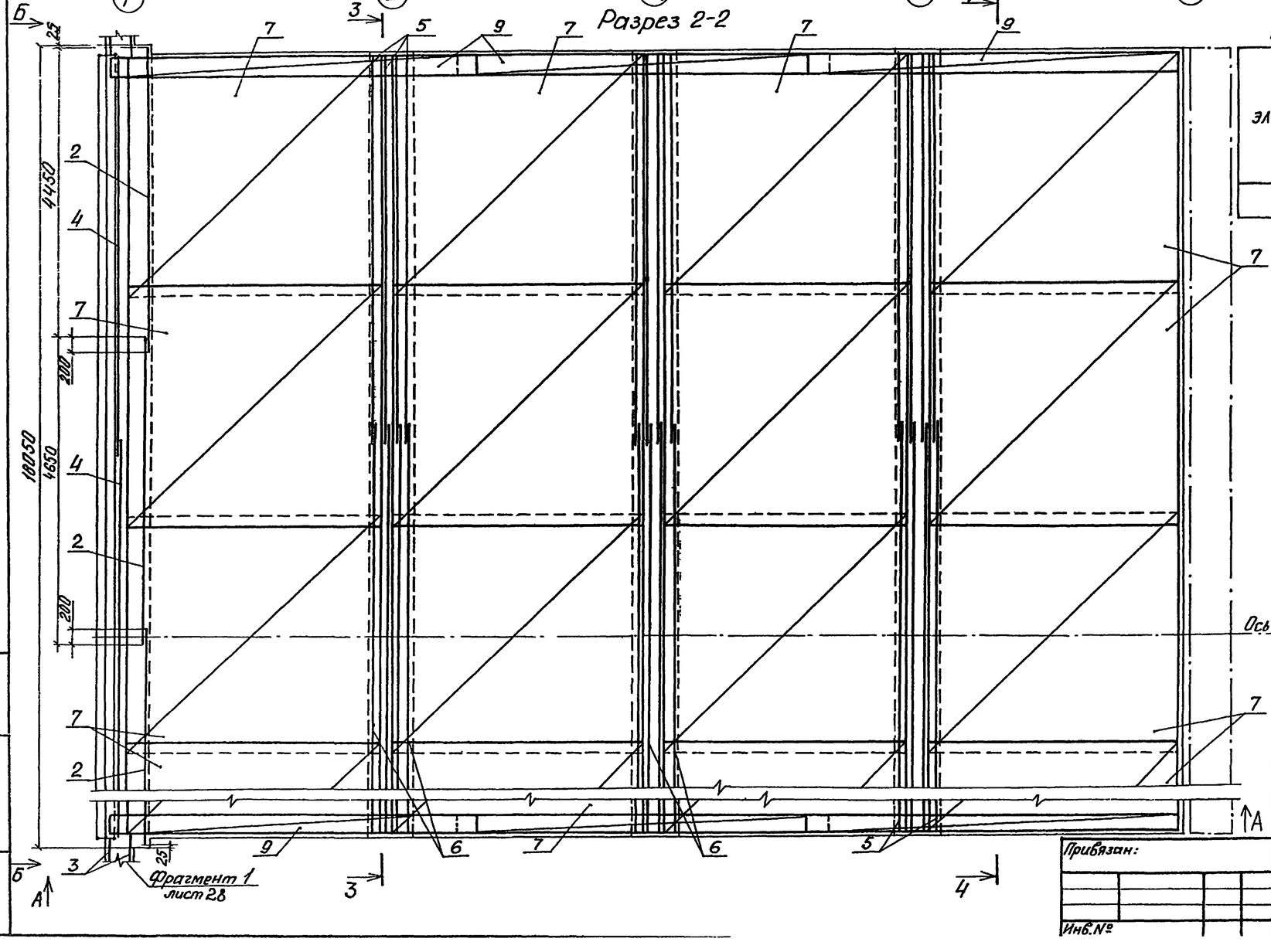


## Ведомость деталей

| Поз. | Эскиз |
|---|---|
| 17 | 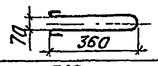  |
| 18 | 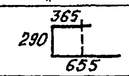  |

## Ведомость расхода стали на элемент, кг

| Марка элемента | Изделия арматурные | | | | | | | | Общий расход |
|---|---|---|---|---|---|---|---|---|---|
| | Арматура класса | | | | | | | Всего | |
| | A-III | | | A-II | | A-I | | | |
| | ГОСТ 5781-82 | | | ГОСТ 5781-82 | | ГОСТ 5781-82 | | | |
| | ф12 | ф10 | Итого | ф10 | Итого | ф10 | ф6 | Итого | |
| КП-1 | 1864,4 | 926,1 | 2790,5 | 2282,9 | 2282,9 | 572,1 | 37,2 | 609,3 | 5682,7 | 5683 |

1. Конец свай после срубки должен быть заведен в монолитный бетон на 50мм, выпуски арматуры – не менее чем на 300мм. При недостаточной длине заделки обнажаемой арматуры необходимо приварить коротыши из арматурной стали класса A-III диаметром 12мм.
2. Конструкцию деформационного шва см. АС лист 20.
3. Защитный слой бетона до арматуры – 30мм.

Привязан:

Инв.№

| | | | |
|---|---|---|---|
| Нач.отд. | Смирнова | | 11.05.88 |
| ГИП | Поздняова | | 10.05.88 |
| Вед.инж. | Ковкина | | 10.05.88 |
| Инженер | Напалков | | 10.05.88 |
| Н.контр. | Макарова | | 10.05.88 |

**820-4-031.88-КЖ**

Водосбросы открытого типа автоматического действия

| Стадия | Лист | Листов |
|---|---|---|
| Р | 27 | |

Концевая площадка КП-1. Схема армирования. Вид А-А. Разрез 2-2.

ЛЕНГИПРОВОДХОЗ 15871-03 58

## Вид Б-Б

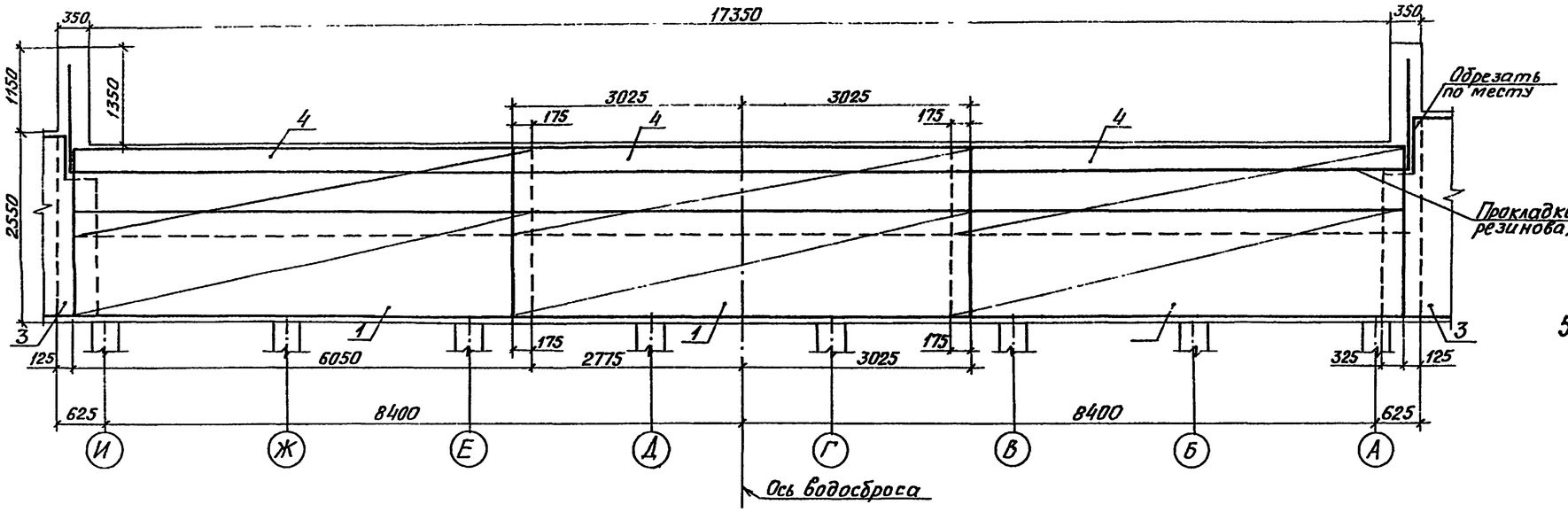


## Фрагмент 1

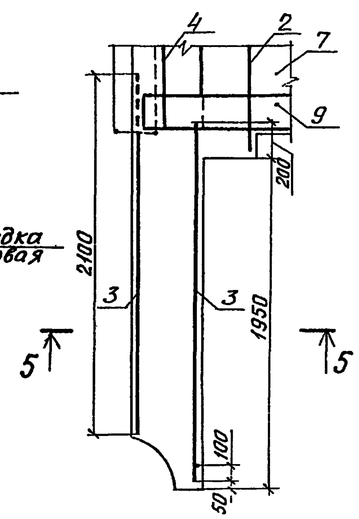


## Разрез 5-5

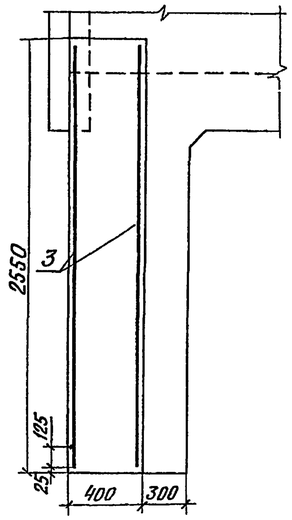


(I)

## Разрез 3-3

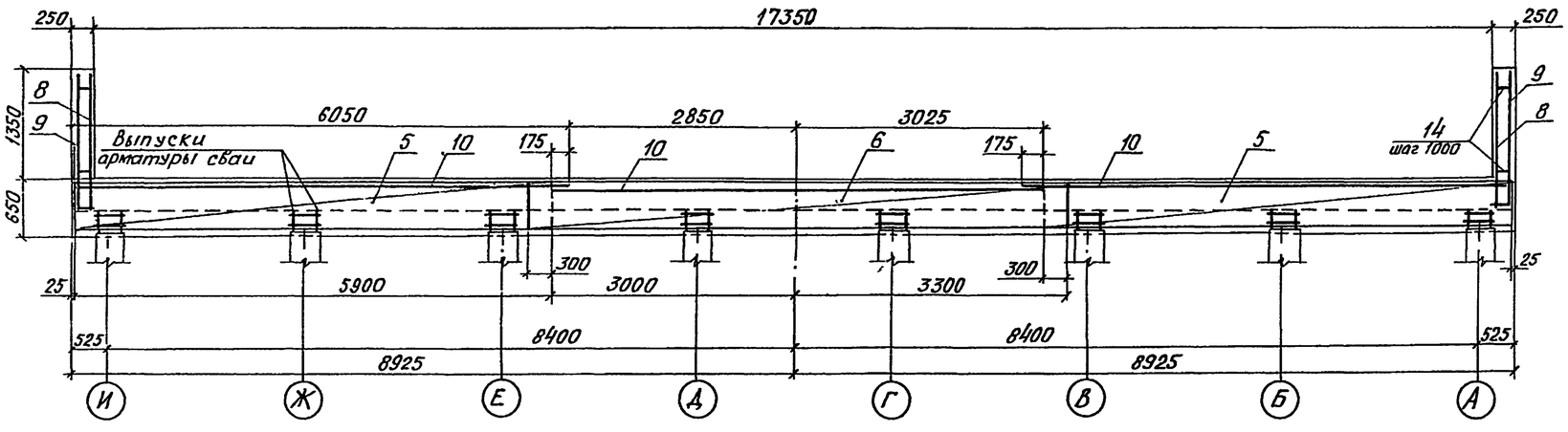


## Разрез 4-4

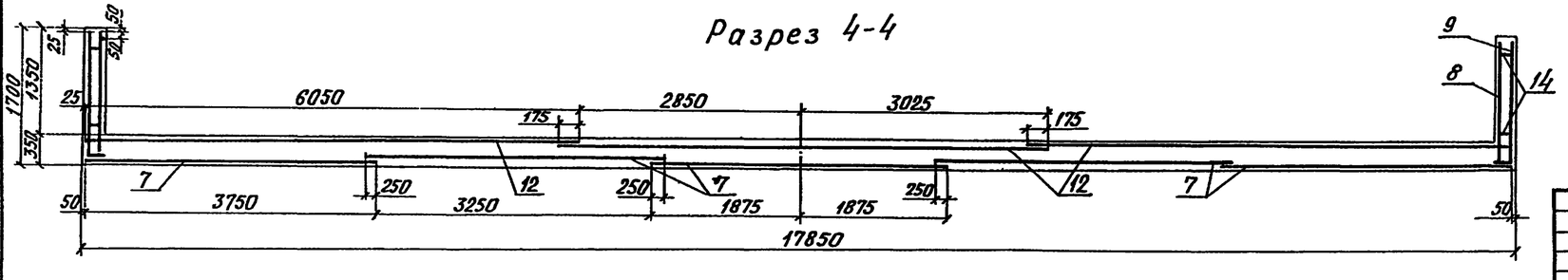


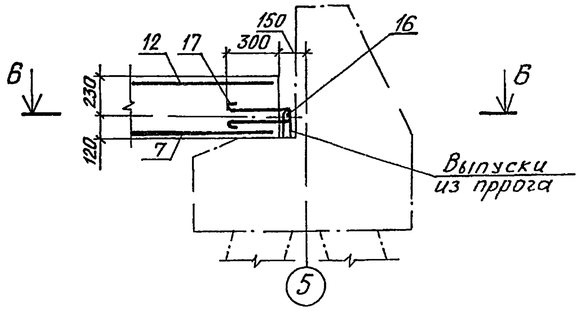


## Разрез 6-6

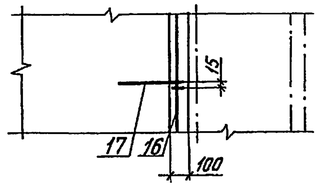


Привязан:

Инв.№

| | | | |
|---|---|---|---|
| Нач.отд. | Смирнова | | 11.06.88 |
| ГИП | Позднова | | 11.06.88 |
| Вед.инж. | Ковкина | | 7.06.88 |
| Инженер | Напалков | | 6.06.88 |
| Н.контр. | Макарова | | 7.06.88 |

**820-4-031.88-КЖ**

Водосбросы открытого типа автоматического действия

| Стадия | Лист | Листов |
|---|---|---|
| Р | 28 | |

Концевая площадка КП-1
Схема армирования
Вид Б-Б Разрезы 3-3 – 6-6.

ЛЕНГИПРОВОДХОЗ
2567-03 5.9

Формат А2

Инв.№ подл. | Подпись и дата | Взам.инв.№

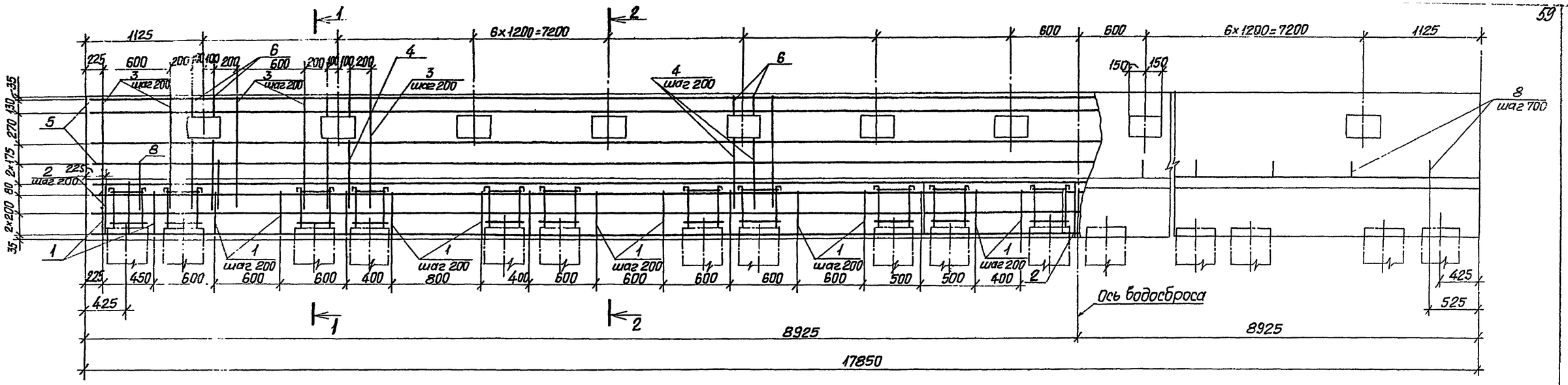


## Разрез 1-1




## Разрез 2-2




## Ведомость деталей

| Поз. | Эскиз |
|---|---|
| 1 | 400, 1230, 400 |
| 2 | 310, 980, 350, 230, 100 |
| 3 | 310, 500, 250, 710, 330, 1000 |
| 4 | 370, 500, 460, 310, 800, 150 |
| 6 | 485, 140, 395, 150 |
| 7 | 655, 250, 365 |
| 8 | z=25, 450 |

## Спецификация ВП

| Формат | Зона | Поз. | Обозначение | Наименование | Кол. | Примечание |
|---|---|---|---|---|---|---|
| | | | | Детали | | |
| | | | | Ф10 AIII, ГОСТ 5781-82 | | |
| Б.ч | | 1* | | ℓ=2030 | 53 | 1.3 кг |
| Б.ч | | 2* | | ℓ=1640 | 88 | 1.0 кг |
| Б.ч | | 3* | | ℓ=2560 | 60 | 1.6 кг |
| Б.ч | | 4* | | ℓ=1930 | 28 | 1.2 кг |
| Б.ч | | 5 | | ℓ=17760 | 20 | 10.1 кг |
| | | | | Ф6 AI, ГОСТ 5781-82 | | |
| Б.ч | | 6* | | ℓ=1020 | 28 | 0.2 кг |
| Б.ч | | 7* | | ℓ=1310 | 88 | 0.3 кг |
| | | | | Ф10 AI, ГОСТ 5781-82 | | |
| Б.ч | | 8* | | ℓ=1060 | 25 | 0.6 кг |
| | | | | Материалы | | |
| | | | | Бетон класса В15, W6 | | 19.0 м³ |

*) поз. 1...4, 6...8 – см. ведомость деталей.

## Ведомость расхода стали на элемент, кг

| Марка элемента | Изделия арматурные | | | | | Всего | Общий расход |
|---|---|---|---|---|---|---|---|
| | Арматура класса | | | | | | |
| | A-III | | A-I | | | | |
| | ГОСТ 5781-82 | | ГОСТ 5781-82 | | | | |
| | Ф10 | Итого | Ф6 | Ф10 | Итого | | |
| ВП | 503.0 | 503.0 | 31.9 | 16.3 | 48.2 | 551.2 | 551 |

1. Конец сваи после срубки должен быть заведен в монолитный бетон на 100мм, выпуски арматуры – не менее чем на 400 мм. При недостаточной длине заделки обнажаемой арматуры необходимо приварить коротыши из арматурной стали класса A-III диаметром 12 мм.
2. Защитный слой бетона до арматуры – 30 мм.

Привязан

Инв.№

| | | | |
|---|---|---|---|
| Нач.отд. | Смирнова | | 11.06.88 |
| ГИП | Позднова | | 11.06.88 |
| Вед.инж. | Ковкина | | 7.06.88 |
| Инженер | Напалков | | 6.06.88 |
| Н.контр. | Макарова | | 7.06.88 |

# 820-4-031.88-КЖ

Водосбросы открытого типа автоматического действия

| Стадия | Лист | Листов |
|---|---|---|
| Р | 29 | |

Концевая площадка КП-1. Водобойный порог ВП. Общий вид. Схема армирования.

ЛЕНГИПРОВОДХОЗ

25671-03 60

Копировал Петрова Формат А3

820-4-031.88 Альбом III

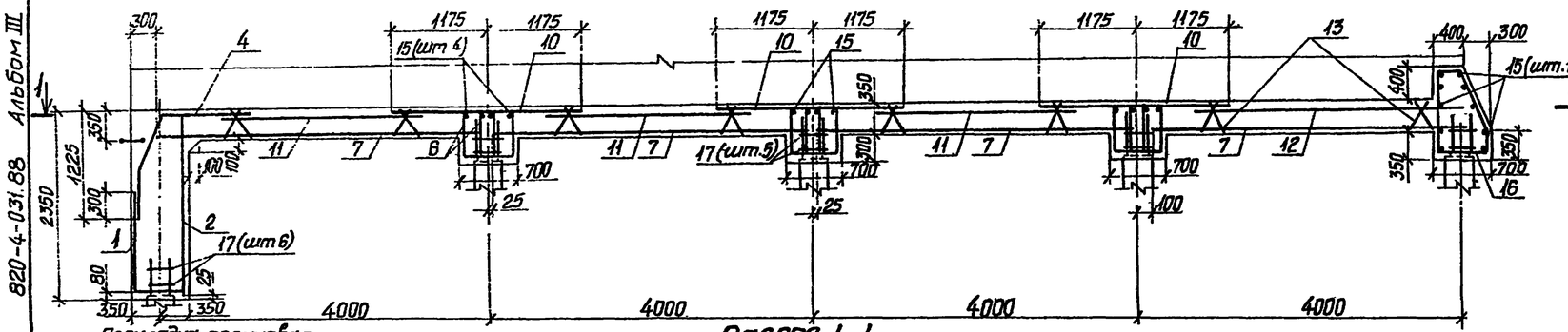


## Разрез 1-1

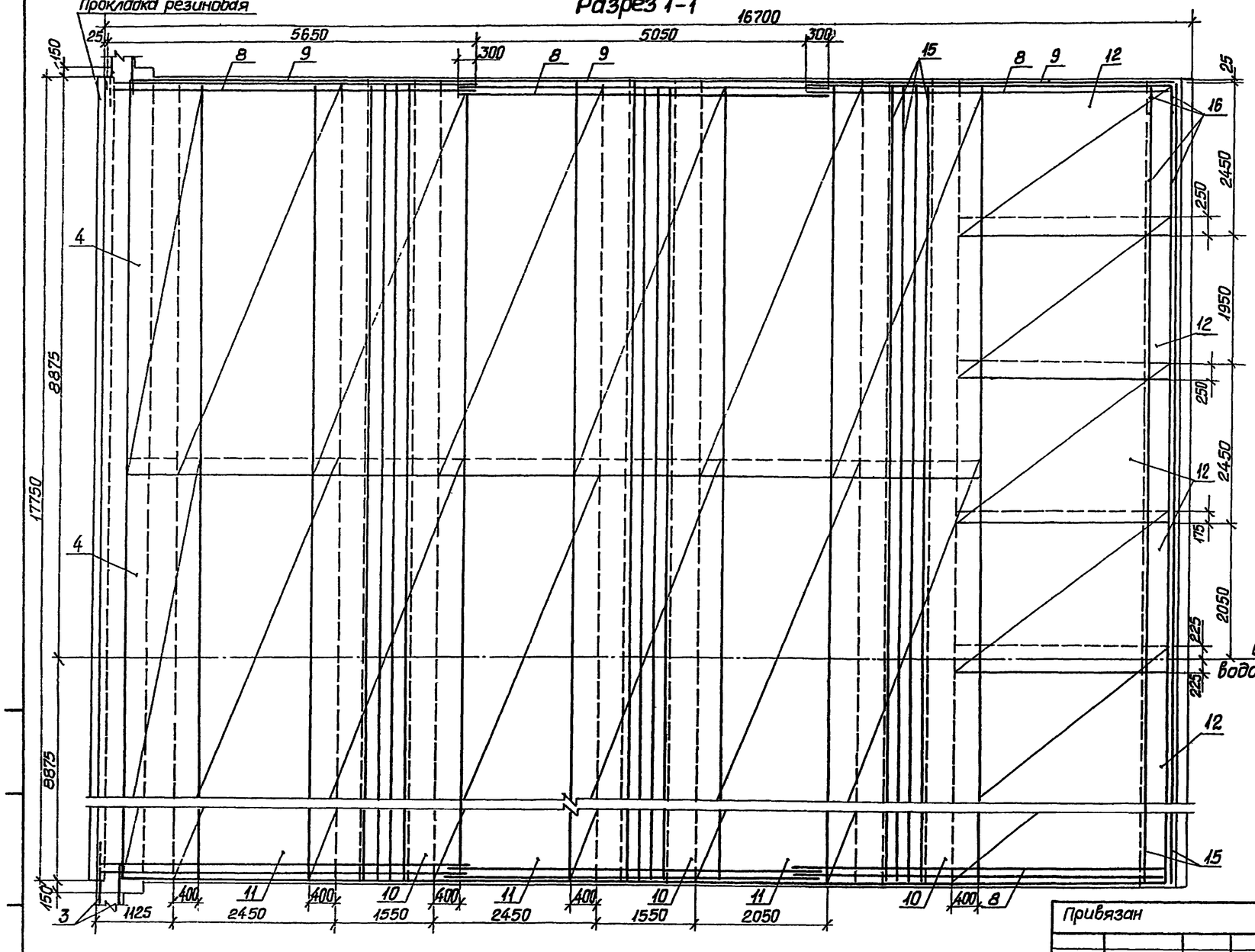


## Спецификация КП-2

| Формат | Зона | Поз. | Обозначение | Наименование | Кол. | Примечание |
|---|---|---|---|---|---|---|
| | | | | Сборочные единицы | | |
| | | | | Сетки арматурные | | |
| А4 | | 1 | КЖ.И. 0590 | С 82 | 3 | |
| А4 | | 2 | КЖ.И. 0560-01 | С 77 | 4 | |
| А4 | | 3 | КЖ.И. 0430 | С 55 | 4 | |
| А4 | | 4 | КЖ.И. 0440-01 | С 57 | 3 | |
| А4 | | 5 | КЖ.И. 0450-01 | С 59 | 12 | |
| А4 | | 6 | КЖ.И. 0460-01 | С 61 | 6 | |
| А4 | | 7 | КЖ.И. 0580-01 | С 81 | 28 | |
| А4 | | 8 | КЖ.И. 0480 | С 64 | 6 | |
| А4 | | 9 | КЖ.И. 0490 | С 65 | 6 | |
| А4 | | 10 | КЖ.И. 0500-01 | С 67 | 9 | |
| А4 | | 11 | КЖ.И. 0570-01 | С 79 | 9 | |
| А4 | | 12 | КЖ.И. 0600-01 | С 84 | 8 | |
| А4 | | 13 | КЖ.И. 0530-01 | С 73 | 80 | |
| А4 | | 14 | КЖ.И. 0540 | С 74 | 20 | |
| | | | | Детали | | |
| | | | | Ф10 АIII, ГОСТ 5781-82 | | |
| Б.ч | | 15 | | ℓ = 17800 | 24 | 11.0 кг |
| Б.ч | | 16* | | ℓ = 3270 | 74 | 2.0 кг |
| | | | | Ф6 АI, ГОСТ 5781-82 | | |
| Б.ч | | 17* | | ℓ = 1310 | 200 | 0.3 кг |
| | | | | Материалы | | |
| | | | | Бетон класса В15, W6 | | 162.6 м³ |

* Поз. 16,17 – см. ведомость деталей на листе 31

Привязан

Инв. №

| | | | |
|---|---|---|---|
| Нач. отд. | Смирнова | | 11.06.88 |
| ГИП | Позднова | | 11.06.88 |
| Вед. инж. | Ковкина | | 7.06.88 |
| Инженер | Напалков | | 6.06.88 |
| Н. контр. | Макарова | | 7.06.88 |

# 820-4-031.88-КЖ

Водосбросы открытого типа автоматического действия

| Стадия | Лист | Листов |
|---|---|---|
| Р | 30 | |

Концевая площадка КП-2. Схема армирования. Разрез 1-1.

ЛЕНГИПРОВОДХОЗ 25671-03 61

Копировал Петрова

## Вид А-А

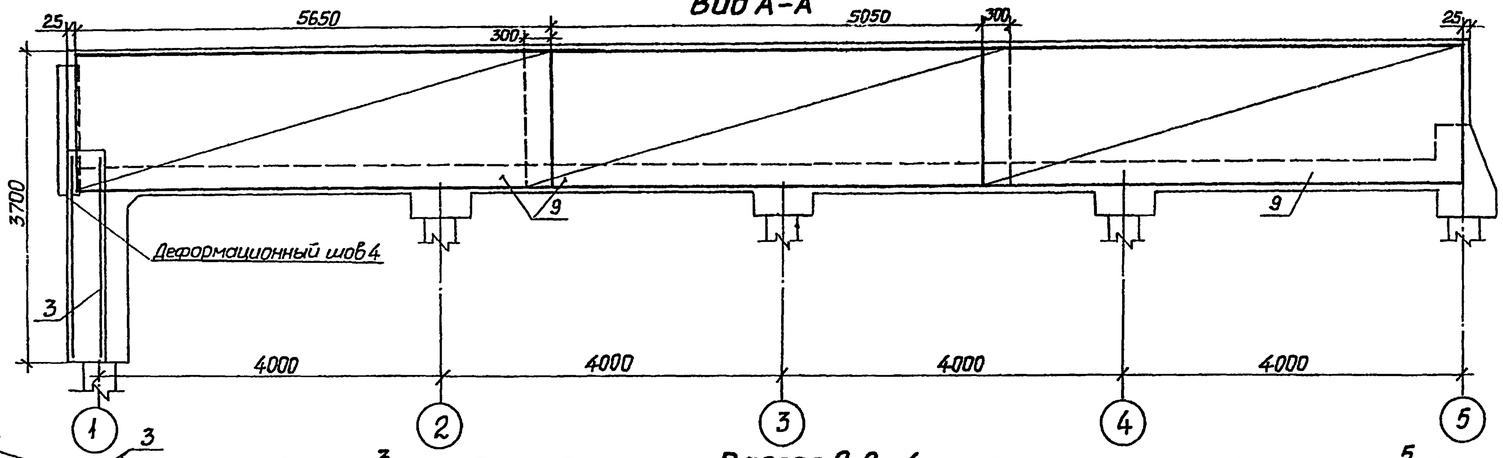


## Разрез 2-2

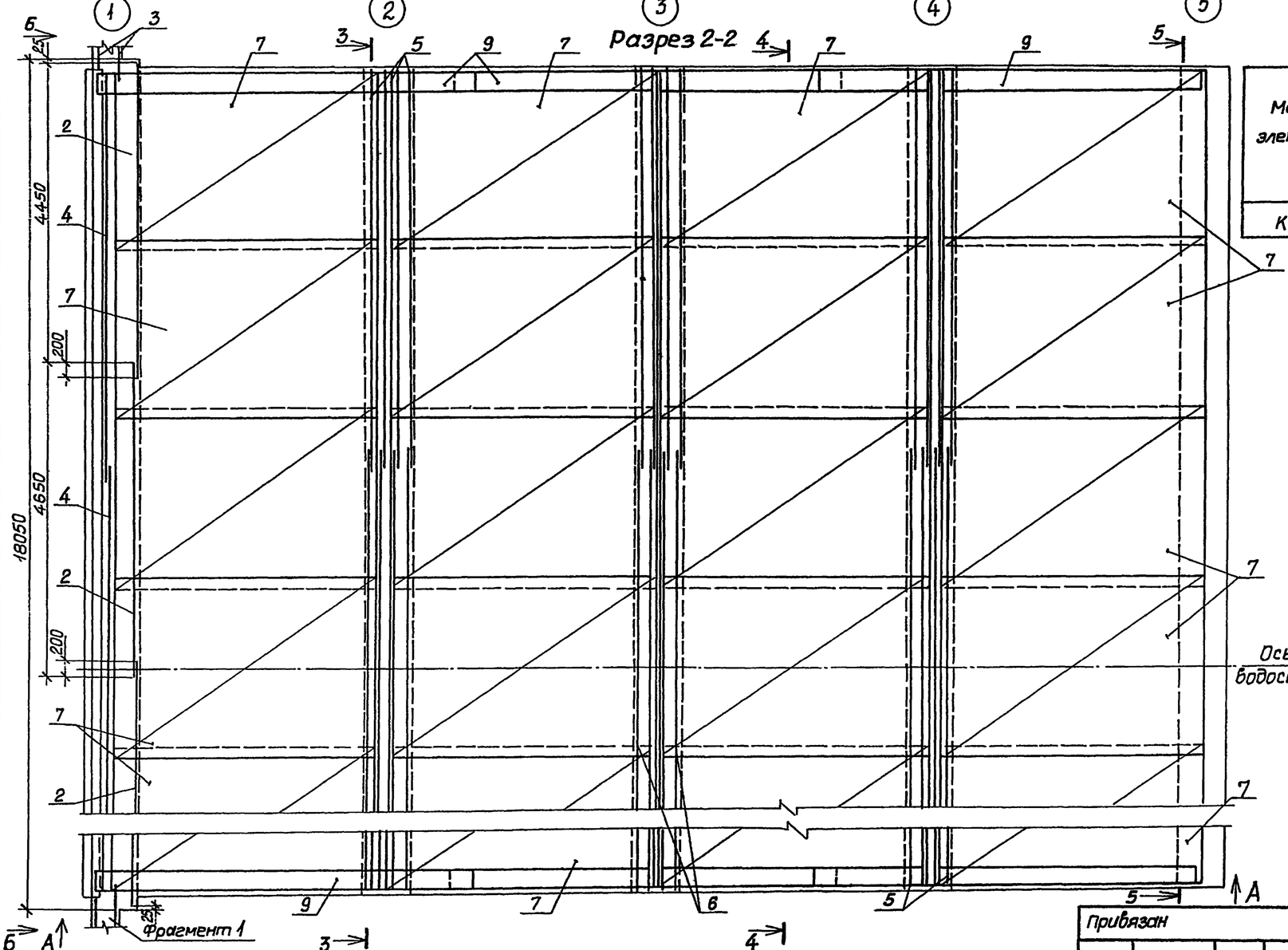


## Ведомость деталей

| Поз. | Эскиз |
|---|---|
| 16 | 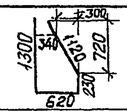 |
| 17 | 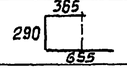 |



## Ведомость расхода стали на элемент, кг

| Марка элемента | Изделия арматурные | | | | | | | | | Всего | Общий расход |
|---|---|---|---|---|---|---|---|---|---|---|---|
| | Арматура класса | | | | | | | | | | |
| | A-III ГОСТ 5781-82 | | | | A-II ГОСТ 5781-82 | | A-I ГОСТ 5781-82 | | | | |
| | ф14 | ф12 | ф10 | Итого | ф10 | Итого | ф10 | ф6 | Итого | | |
| КП-2 | 2140.7 | 1494.0 | 1233.1 | 4867.8 | 1664.1 | 1664.1 | 559.8 | 58.2 | 618.0 | 7149.9 | 7150 |

1. Конец сваи после срубки должен быть заведен в монолитный бетон на 100 мм, выпуски арматуры – не менее чем на 450 мм. При недостаточной длине заделки обнажаемой арматуры необходимо приварить коротыши из арматурной стали класса A-III диаметром 20 мм.
2. Конструкцию деформационного шва см. АС лист 20.
3. Защитный слой бетона до арматуры – 30 мм.

Привязан

Инв. №

| | | | |
|---|---|---|---|
| Нач. отд. | Смирнова | | 11.06.88 |
| ГИП | Позднова | | 11.06.88 |
| Вед. инж. | Ковкина | | 7.06.88 |
| Инженер | Напалков | | 6.06.88 |
| Н. контр. | Макарова | | 7.06.88 |

# 820-4-031.88-КЖ

Водосбросы открытого типа автоматического действия

| стадия | лист | листов |
|---|---|---|
| Р | 31 | |

Концевая площадка КП-2. Схема армирования. Вид А-А. Разрез 2-2.

ЛЕНГИПРОВОДХОЗ

2567-1-03 62

Копировал Петрова

Формат А2

Альбом III

820-4-031.88

## Вид Б-Б

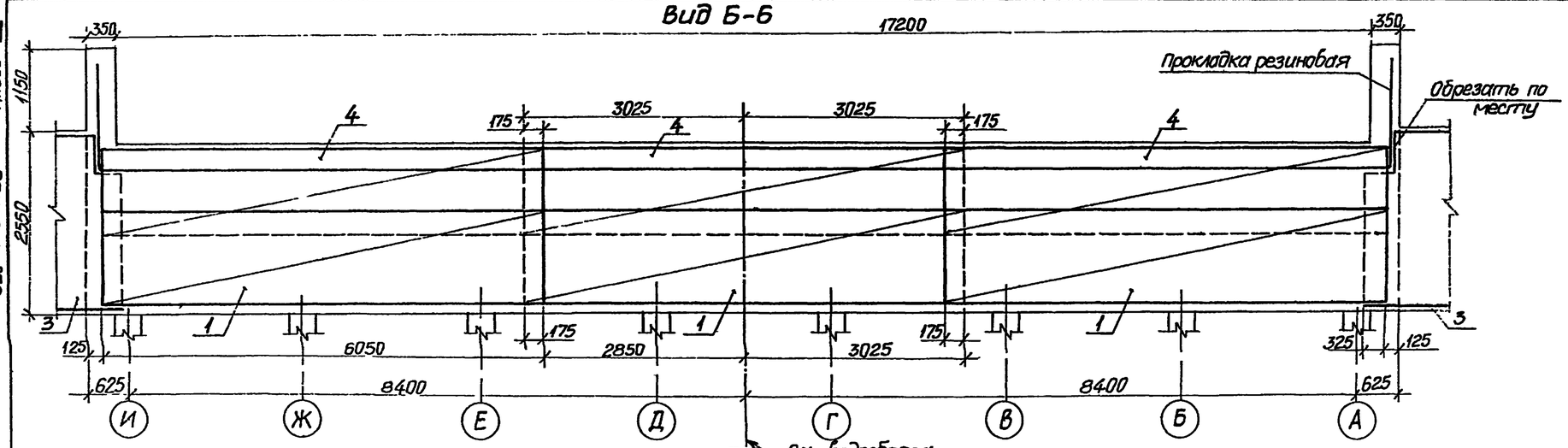


## Фрагмент 1

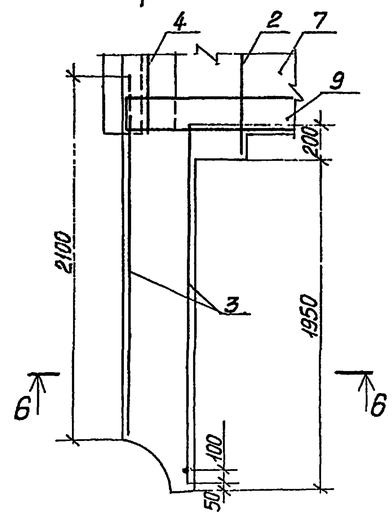


## Разрез 3-3

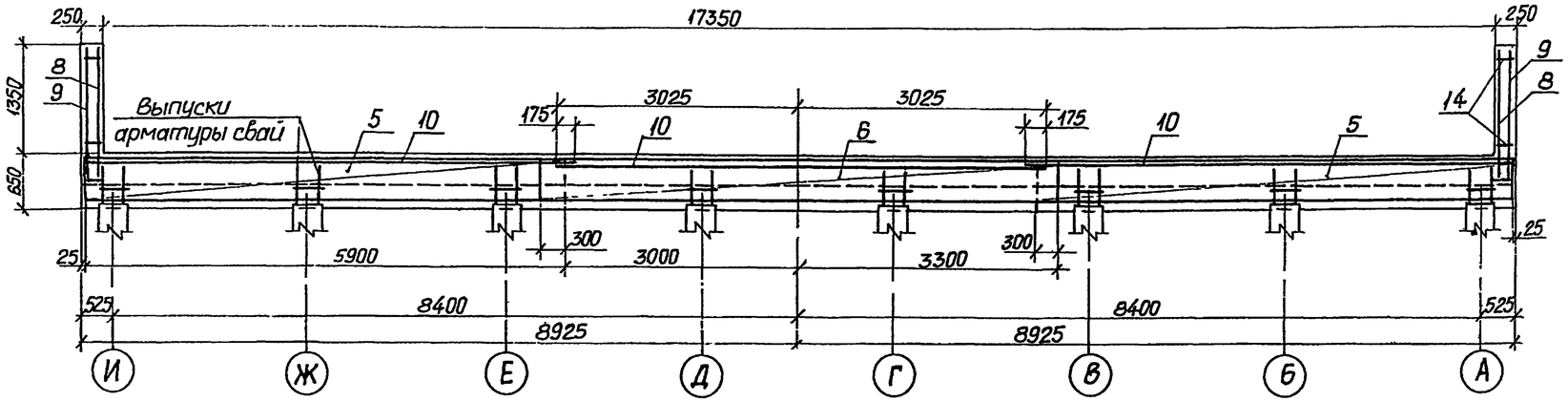


## Разрез 6-6

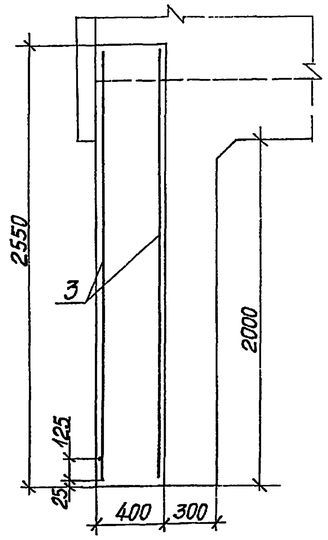


## Разрез 4-4

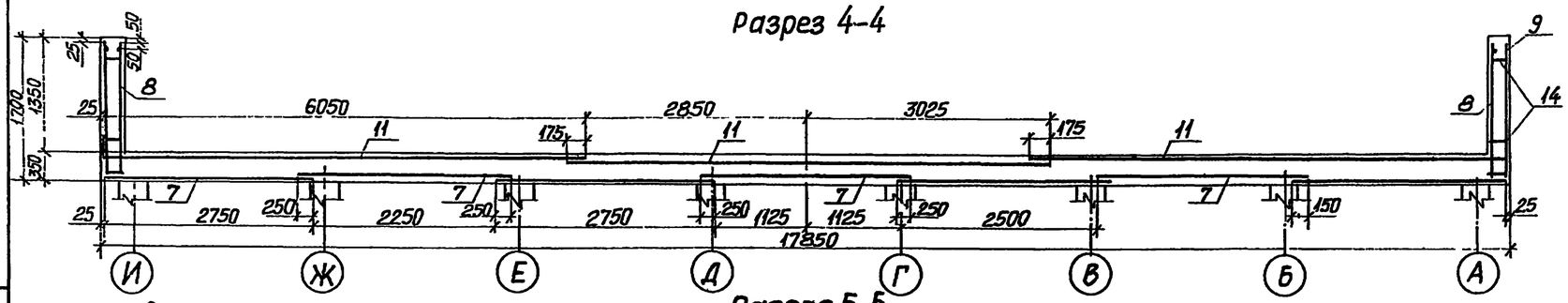


## Разрез 5-5

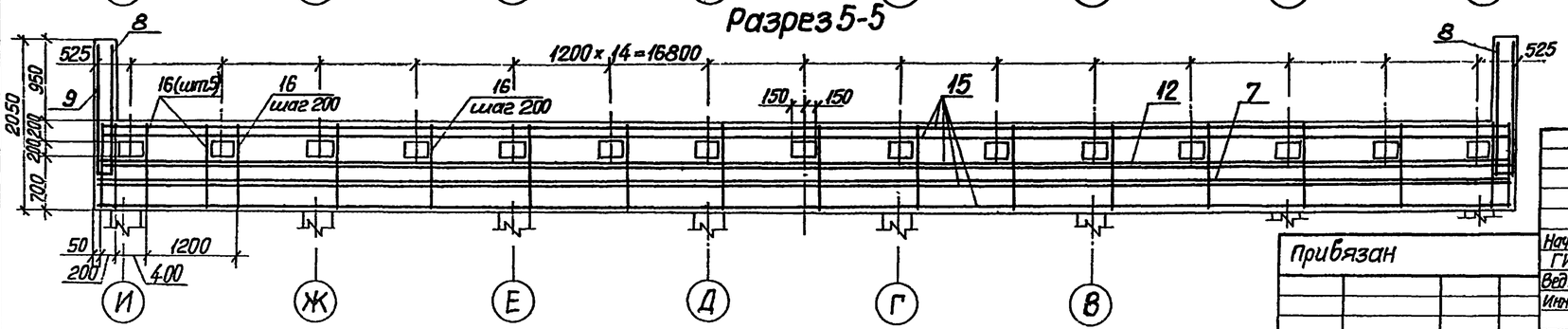


Прибязан

Инв №

| | | | |
|---|---|---|---|
| Нач.отд | Смирнова | | 11.06.88 |
| ГИП | Поздняова | | 11.06.88 |
| Вед.инж. | Ковкина | | 7.06.88 |
| Инженер | Нападков | | 6.06.88 |
| Н.контр | Макарова | | 7.06.88 |

# 820-4-031.88-КЖ

Водосбросы открытого типа автоматического действия

| Стадия | Лист | Листов |
|---|---|---|
| Р | 32 | |

Концевая площадка КП-2
Схема армирования
Вид Б-Б Разрезы 3-3 ÷ 6-6

ЛЕНГИПРОВОДХОЗ

Копировал Петрова

Формат А2

25671-03 63

Инв.№ подл. | Подпись и дата | Взам. инв. №

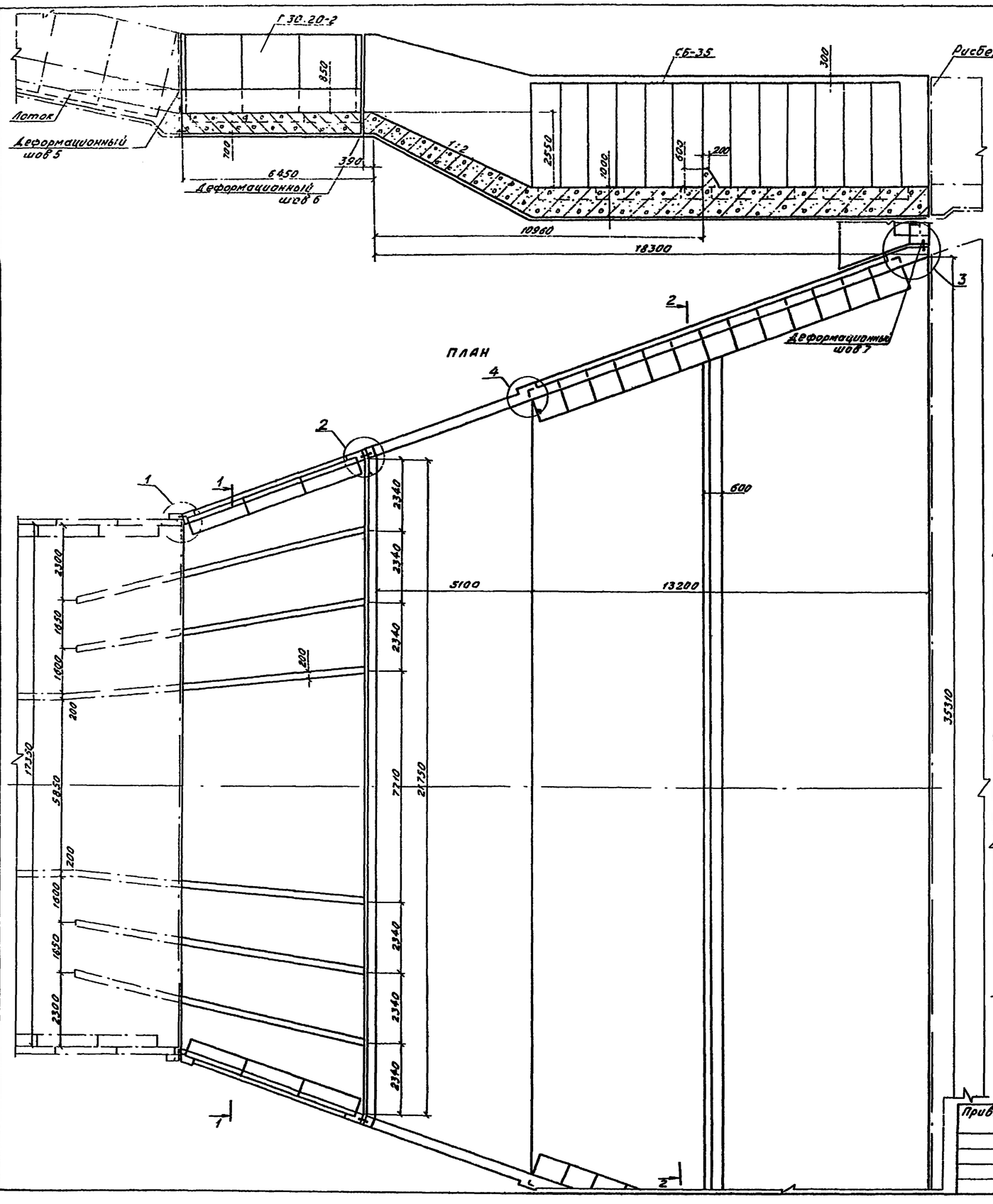


Разрез 1-1

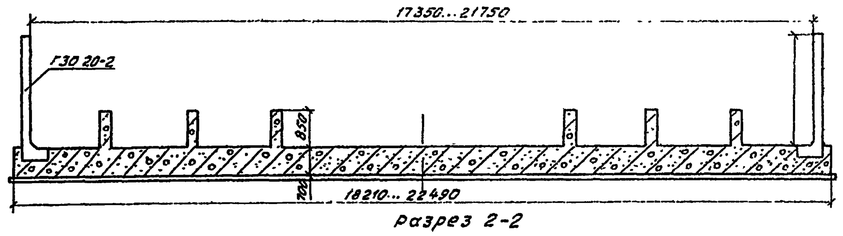


Разрез 2-2

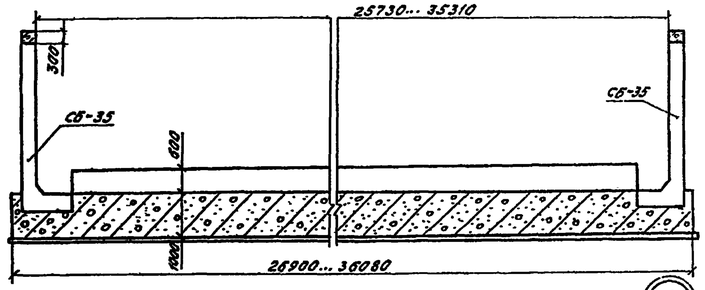


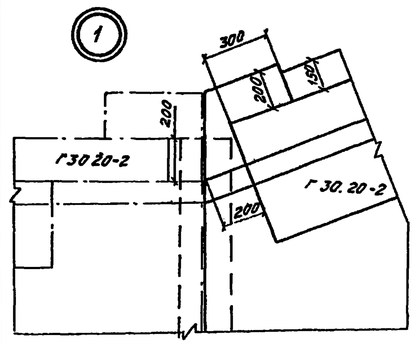


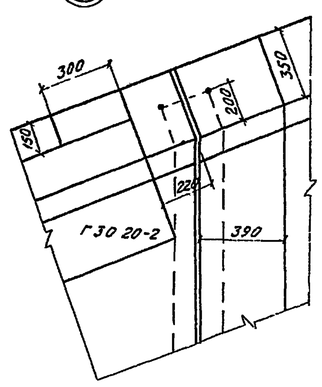


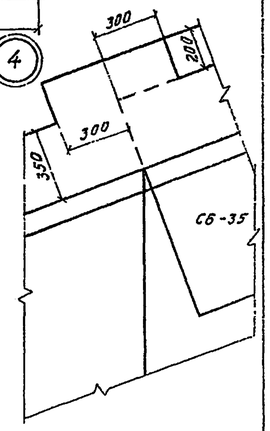


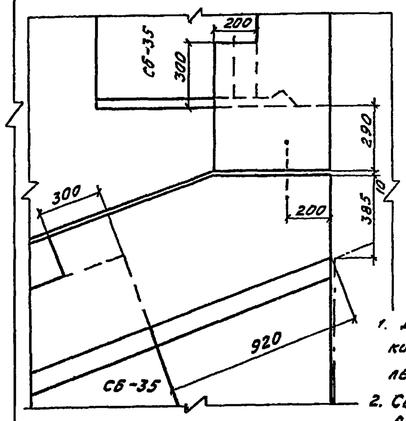


1. Для уплотнения деформационных швов предусмотрены прокладки резиновые. Конструкция деформационных швов приведена в комплекте АС лист 19.
2. Сборные железобетонные изделия Г30.20-2 и СБ-35 устанавливаются на цементный раствор марка 100 слоем 2 см.

Привязан

| | | | | |
|---|---|---|---|---|
| Нач.отд. | Смирнова | | | 10.05.88 |
| ГИП | Поздняова | | | 10.05.88 |
| Гл.спец. | Шпайзман | | | 10.05.88 |
| Инженер | Напалков | | | 8.05.88 |
| Н.контр. | Макарова | | | 8.05.88 |

820-4-031.88-КЖ

Водосбросы открытого типа автоматического действия

| Стадия | Лист | Листов |
|---|---|---|
| Р | 33 | |

Расширяющийся водобой ВР-1 Общий вид.

Ленгипроводхоз

Инв.№ подл. | Подпись и дата | Взам.инв.№

Копировал: Прошкина 25671-03 64 Формат А2

Разрез 1-1

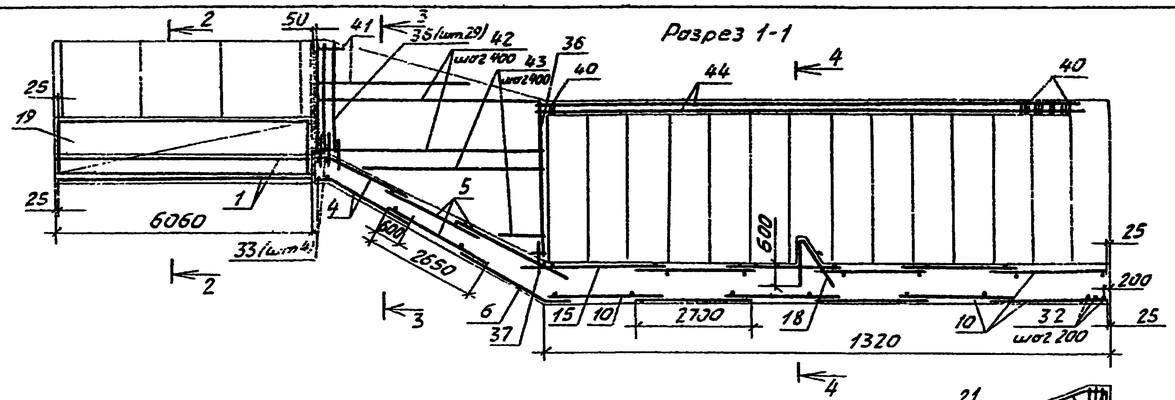


План нижней арматуры днища

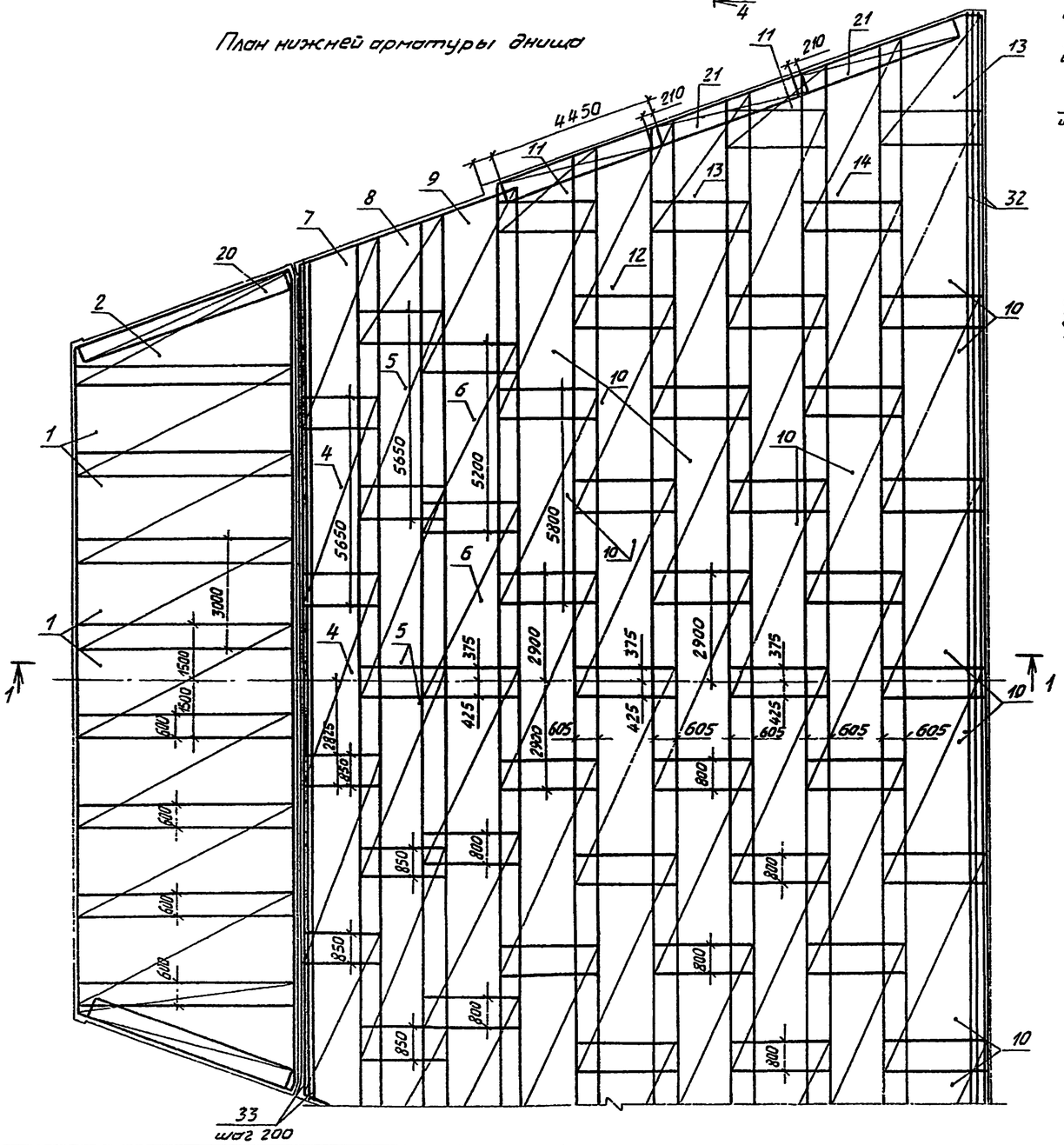


Разрез 2-2

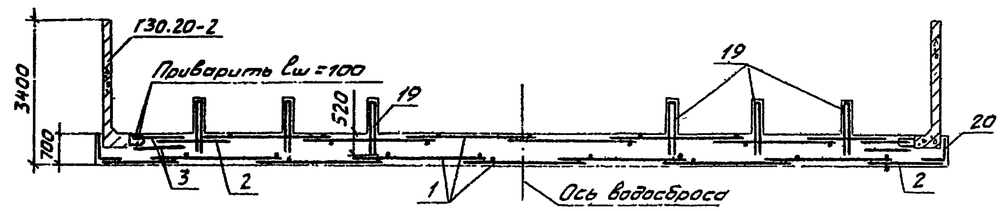


Разрез 3-3

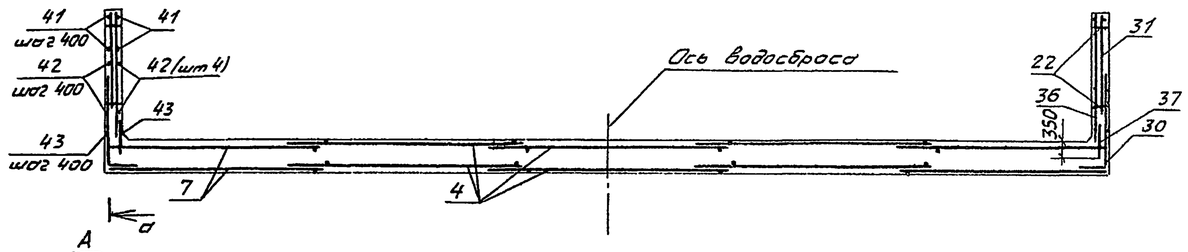


Разрез 4-4

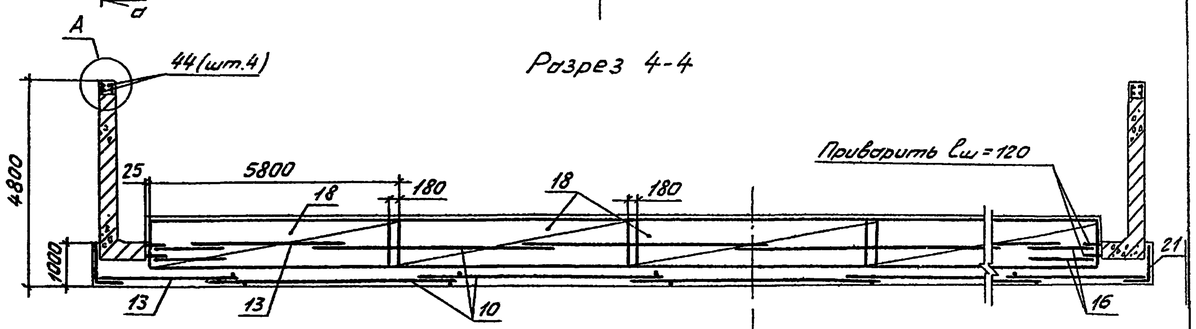


Разрез а-а

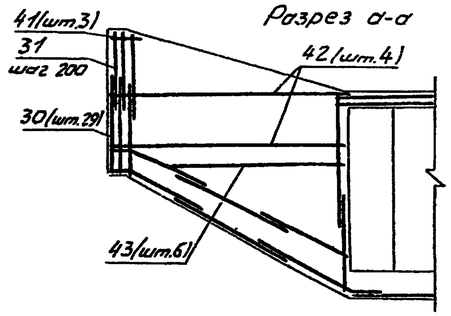


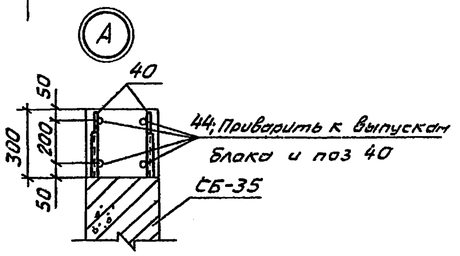


1. Сетки днища ориентированы. Ориентация сеток показана на разрезах.
2. Защитный слой бетона до арматуры - 30мм.

| | | | | | |
|---|---|---|---|---|---|
| | | | | 820-4-031.88-КЖ | |
| | | | | Водосбросы открытого типа автоматического действия | |
| Привязан | | | | | Стадия: Р; Лист: 34; Листов: |
| | Нач.отд | Смирнова | | 10.06.88 | |
| | ГИП | Поздняков | | 10.06.88 | |
| | Гл.спец | Шлейзман | | 10.06.88 | |
| | Вед.инж | Кобкина | | 8.06.88 | Расширяющийся водосброс ВР-1 Схема армирований. План нижней арматуры днища. Разрезы |
| Инв.№ | Н.контр | Макарова | | 8.06.88 | ЛЕНГИПРОВОДХОЗ |

Копировал 25671-03 65 Формат А2

Инв.№ подл. | Подп. и дата | Взам.инв.№

## План верхней арматуры днища

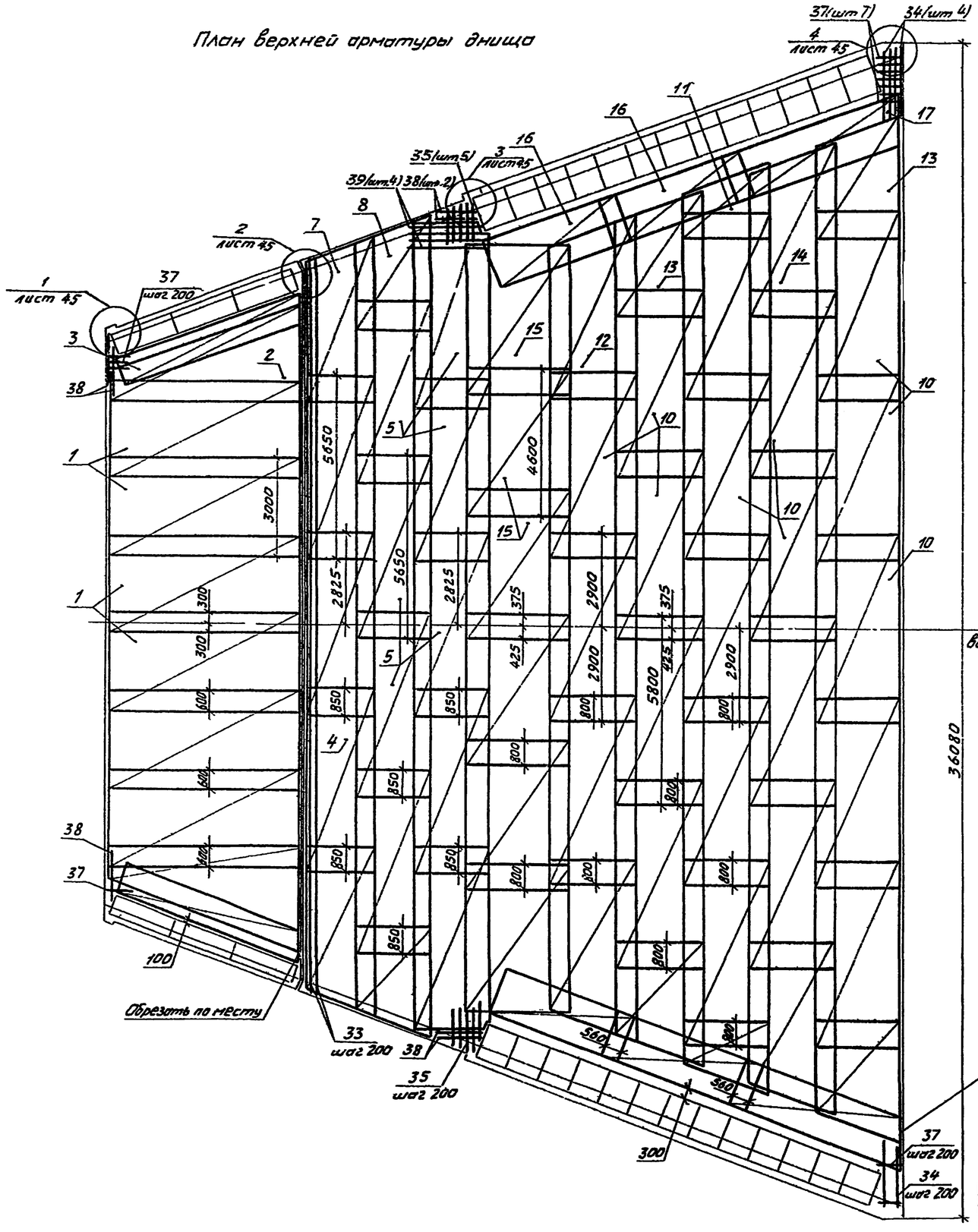


## Ведомость деталей

| Поз. | Эскиз |
|---|---|
| 30 | 200, 2300 |
| 50 | 600, 1300 |
| 53 | 150, 300 |
| 54 | 100, 470 |
| 58 | 700, 1550 |
| 60 | 300, 540, 750 |
| 63 | 150, 850, 450 |
| 64 | 100, 330, 870 |

## Ведомость расхода стали на элемент, кГ

| Марка элемента | Изделия арматурные | | | | | | | | Всего | Общий расход |
|---|---|---|---|---|---|---|---|---|---|---|
| | Арматура класса | | | | | | | | | |
| | A-III | | | | A-II | | A-I | | | |
| | ГОСТ 5781-82 | | | | ГОСТ5781-82 | | ГОСТ5781-82 | | | |
| | Ø10 | Ø12 | Ø16 | Итого | Ø10 | Итого | Ø10 | Итого | | |
| ВР-1 | 67,6 | 10452,8 | 11620,5 | 22140,9 | 570,3 | 570,3 | 39,6 | 39,6 | 22750,8 | 22751 |

| | | | | | |
|---|---|---|---|---|---|
| | | | | | 820-4-03188-КЖ |
| | | | | | Водосбросы открытого типа автоматического действия |
| Привязан | Начал | Смирнова | | 10.06.88 | Стадия Р; Лист 35; Листов |
| | ГИП | Позднова | | 10.06.88 | |
| | Гл.спец | Шпойзман | | 10.06.88 | |
| | Вед.инж | Ковкина | | 9.06.88 | Расширяющийся водобой ВР-1 Схема армирования. План верхней арматуры днища |
| Инв № | Н.контр | Макарова | | 8.06.88 | ЛЕНГИПРОВОДХОЗ |

Инв. № подл. | Подп. и дата | Взам. инв. №

| Формат | Зона | Поз. | Обозначение | Наименование | Кол. | Примечание |
|---|---|---|---|---|---|---|
| | | | | Сборочные единицы | | |
| | | | 3.820.1-29 | Стеновой блок СБ-35 | 26 | |
| | | | 3.820.1-39 | Г-образная конструкция | | |
| | | | | Г30 20-2 | 6 | |
| | | | | Сетки арматурные | | |
| А4 | | 1 | КЖ.И. 0750 | С102 | 13 | |
| А4 | | 2 | КЖ.И. 0840 | С111 | 4 | |
| А4 | | 3 | КЖ.И. 0900 | С120 | 4 | |
| А4 | | 4 | КЖ.И. 0950 | С127 | 6 | |
| А4 | | 5 | КЖ.И. 1120 | С154 | 13 | |
| А4 | | 6 | КЖ.И. 1050 | С143 | 4 | |
| А4 | | 7 | КЖ.И. 1100 | С150 | 4 | |
| А4 | | 8 | КЖ.И. 1160 | С160 | 4 | |
| А4 | | 9 | КЖ.И. 1200 | С164 | 2 | |
| А4 | | 10 | КЖ.И. 1260 | С171 | 52 | |
| А4 | | 11 | КЖ.И. 1310 | С179 | 6 | |
| А4 | | 12 | КЖ.И. 1380 | С188 | 4 | |
| А4 | | 13 | КЖ.И. 1530 | С208 | 8 | |
| А4 | | 14 | КЖ.И. 1540 | С209 | 4 | |
| А4 | | 15 | КЖ.И. 1670 | С226 | 6 | |
| А4 | | 16 | КЖ.И. 1590 | С217 | 8 | |
| А4 | | 17 | КЖ.И. 1610 | С220 | 4 | |
| А4 | | 18 | КЖ.И. 1340 | С184 | 5 | |
| А4 | | 19 | КЖ.И. 1440 | С196 | 6 | |
| А4 | | 20 | КЖ.И. 0930 | С124 | 2 | |
| А4 | | 21 | КЖ.И. 1480-01 | С203 | 6 | |
| А4 | | 22 | КЖ.И. 1640 | С223 | 12 | |
| | | | | Детали | | |
| | | | | ф16АIII ГОСТ 5781-82 | | |
| Бч | | 30* | | С=3000 | 58 | 4,7 кг |
| Бч | | 31 | | С=1880 3000, Δ=40, Сср=2440 | 29×2 | 3,9 кг |
| Бч | | 32 | | С=36050 | 3 | 57,0 кг |
| Бч | | 33 | | С=22450 | 4 | 35,6 кг |
| Бч | | 34 | | С=2200 | 8 | 3,5 кг |
| Бч | | 35 | | С=1200 | 10 | 1,9 кг |
| | | | | ф12АIII, ГОСТ 5781-82 | | |
| Бч | | 36 | | С=2580 3700, Δ=40, Сср=3140 | 29×2 | 2,8 кг |
| Бч | | 37 | | С=800 | 78 | 0,7 кг |
| Бч | | 38 | | С=1400 | 8 | 1,2 кг |
| Бч | | 39 | | С=2680 | 4 | 2,4 кг |
| | | | | ф10АIII, ГОСТ 5781-82 | | |
| Бч | | 40 | | С=280 | 132 | 0,2 кг |
| | | | | ф10АII, ГОСТ 5781-82 | | |
| Бч | | 41 | | С=1200..4250, Δ=1525, Сср=2725 | 3×4 | 1,7 кг |
| Бч | | 42 | | С=5800 | 16 | 3,6 кг |
| Бч | | 43 | | С=400..4630, Δ=845, Сср=2515 | 24 | 1,6 кг |
| Бч | | 44 | | С=13500 | 8 | 8,3 кг |
| | | | | Узел 1 | | |
| | | | | Детали | | |
| | | | | ф12АIII, ГОСТ 5781-82 | | |
| Бч | | 37 | | С=800 | 8 | 0,7 кг |
| Бч | | 39 | | С=2680 | 14 | 2,4 кр |
| Бч | | 50* | | С=1900 | 6 | 1,7 кг |
| | | | | ф10АII, ГОСТ 5781-82 | | |
| Бч | | 51 | | С=300 | 8 | 0,2 кг |
| Бч | | 52* | | С=450 | 28 | 0,3 кг |
| | | | | Узел 2 | | |
| | | | | Детали | | |
| | | | | ф12АIII, ГОСТ 5781-82 | | |
| Бч | | 37 | | С=800 | 8 | 0,7 кг |
| Бч | | 39 | | С=2680 | 14 | 2,4 кг |
| Бч | | 50* | | С=1900 | 6 | 1,7 кг |
| | | | | ф10АII, ГОСТ 5781-82 | | |
| Бч | | 51 | | С=300 | 8 | 0,2 кг |
| Бч | | 53* | | С=450 | 14 | 0,3 кг |
| Бч | | 54* | | С=570 | 14 | 0,4 кг |
| | | | | Узел 3 | | |
| | | | | Детали | | |
| | | | | ф10АIII, ГОСТ 5781-82 | | |
| Бч | | 58* | | С=2250 | 12 | 1,4 кг |
| Бч | | 59 | | С=3780 | 12 | 2,3 кг |
| | | | | ф10АII ГОСТ 5781-82 | | |
| Бч | | 60 | | С=990 | 20 | 0,6 кг |
| | | | | Узел 4 | | |
| | | | | Детали | | |
| | | | | ф16АIII, ГОСТ 5781-82 | | |
| Бч | | 30* | | С=3000 | 10 | 4,7 кг |
| Бч | | 61 | | С=3300 | 10 | 5,2 кг |
| | | | | ф12АIII, ГОСТ 5781-82 | | |
| Бч | | 62 | | С=3780 | 16 | 3,4 кг |
| Бч | | 37 | | С=800 | 16 | 0,7 кг |
| | | | | ф10АII, ГОСТ 5781-82 | | |
| Бч | | 63* | | С=1450 | 20 | 0,9 кг |
| Бч | | 64* | | С=1700 | 20 | 1,0 кг |
| | | | | Материалы | | |
| | | | | Бетон класса В15, W8 | | 642,0 м³ |
| | | | | Бетон класса В7,5 | | 67,2 м³ |

* поз. 30, 50, 52 54, 58, 60, 63, 64 - см ведомость деталей на листе 35

Альбом V

820-4-031.88

Инв. № подл. | Подпись и дата | Взам. инв. №

Привязан

Инв. №

| | | | |
|---|---|---|---|
| Нач. отд. | Смирнова | | 10.88 |
| ГИП | Позднова | | 10.88 |
| Гл. спец. | Шлайзман | | 10.88 |
| Вед. инж. | Ковкина | | 8.88 |
| Н. контр. | Макарова | | 9.88 |

820-4-031.88-КЖ

Водосбросы открытого типа автоматического действия

| Стадия | Лист | Листов |
|---|---|---|
| Р | 36 | |

Расширяющийся водовыпуск ВР-1
Схема армирования
Спецификация.

ЛЕНГИПРОВОДХОЗ

Копировал Прошкина

Формат А2

820-4-031.88 Альбом III

Г1530-2

Лоток

Деформационный шов 5

Деформационный шов 6

Деформационный шов 7

СБ-35

Русберма

Разрез 1-1

17350 ... 22820

18090

23560

Разрез 2-2

27070 ... 40000

28240 ... 40760

План

7460

14100

21800

2550

1:2

850

700

390

200

600

1000

400

5100

16700

40000

17350

5850

1600

1650

2300

2450

8120

22820

2490

1

2

3

4

Привязан

Инв № подл. | Подп. и дата | Взам. инв. №

| | | | | |
|---|---|---|---|---|
| Нач. отд. | Смирнова | | | 10.88 |
| ГИП | Позднова | | | 10.88 |
| Гл. спец. | Шпаизман | | | 10.88 |
| Инженер | Наполков | | | 8.88 |
| Н. контр. | Макарова | | | 8.88 |

820-4-031.88-КЖ

Водосбросы открытого типа автоматического действия

| Стадия | Лист | Листов |
|---|---|---|
| Р | 37 | |

Расширяющийся водобой ВР-2

Общий вид

ЛЕНГИПРОВОДХОЗ

Копировал

Формат А2

25671-03 68

1. Для уплотнения деформационных швов предусмотрены прокладки резиновые. Конструкция деформационных швов приведена на АС лист 19.

2. Сборные железобетонные изделия Г1530-2 и СБ-35 устанавливаются на цементный раствор марки 100 слоем 2 см

Разрез 1-1

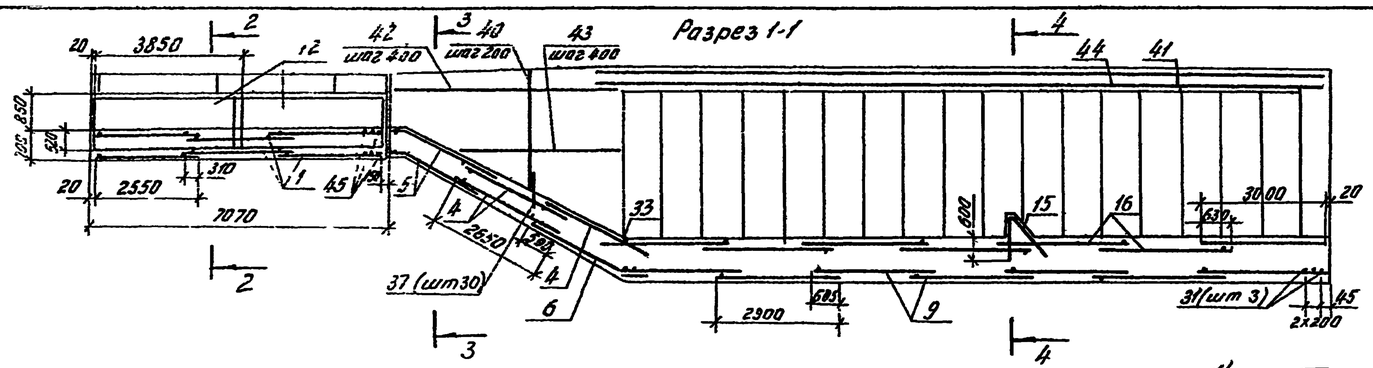


Разрез 2-2

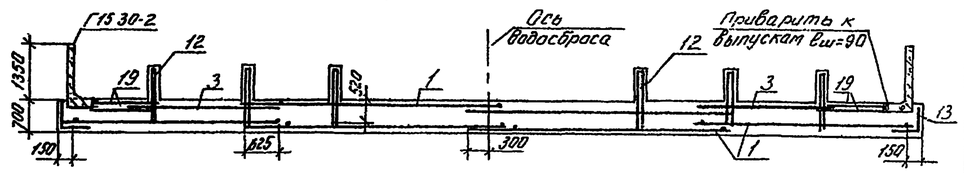


Разрез 3-3

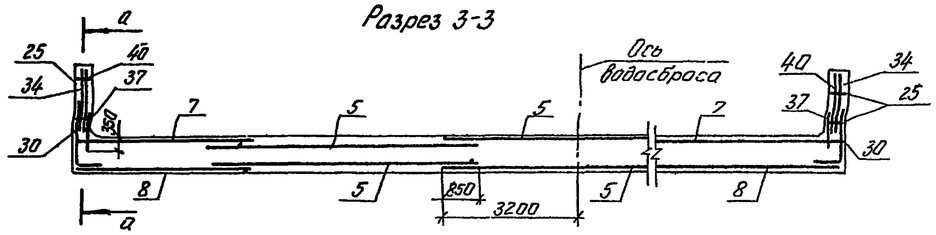


Разрез 4-4

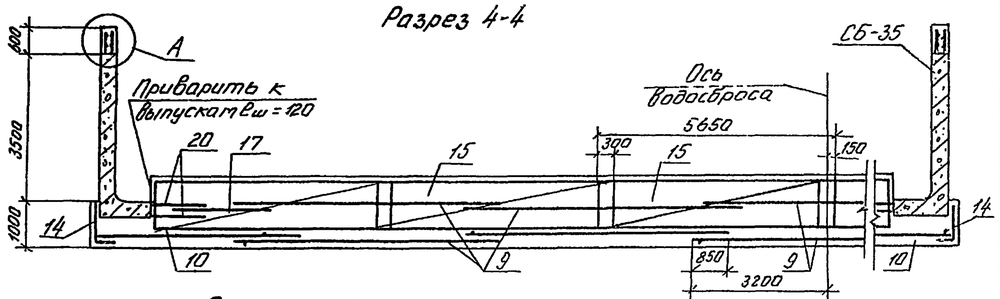


План нижней арматуры днища

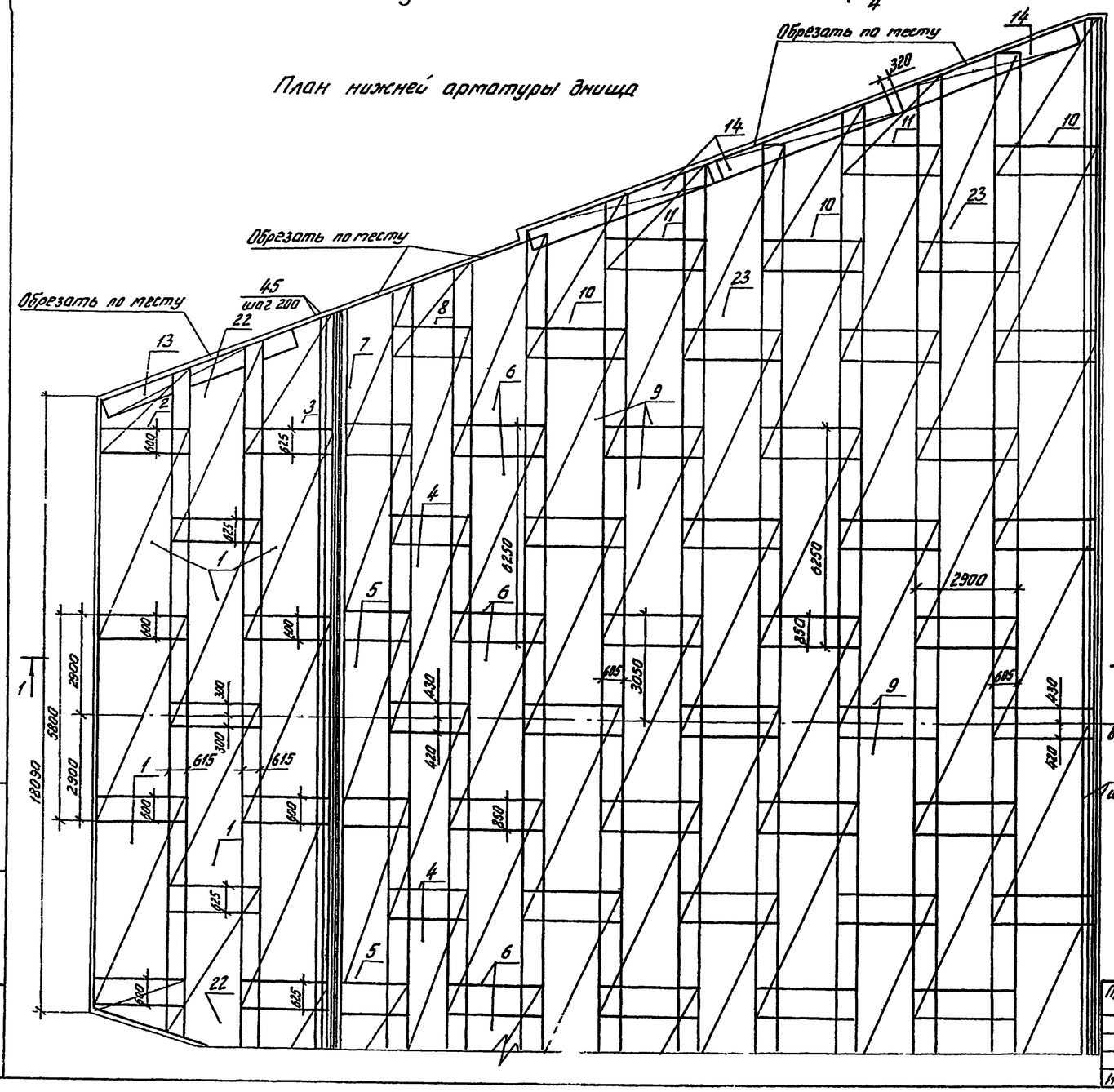


Сечение а-а

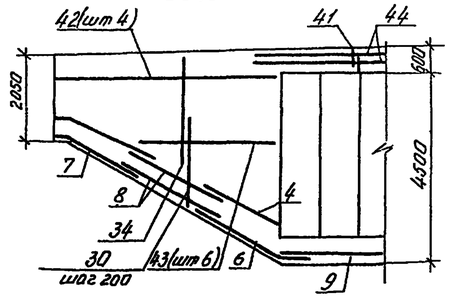


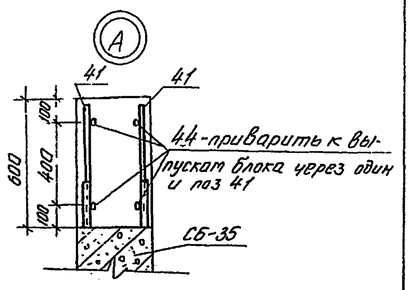


1. Сетки днища ориентированы. Ориентация сеток показана на разрезах.
2. Защитный слой бетона до арматуры - 30мм

| | | | | | |
|---|---|---|---|---|---|
| | | | | 820-4-031.88-КЖ | |
| | | | | Водосбросы открытого типа автоматического действия | |
| Привязан | | | | | Стадия / Лист / Листов |
| | Нач отд | Смирнова | | 10.05.88 | Р / 38 / |
| | ГИП | Поздняова | | 10.05.88 | |
| | Гл спец | Шпайзман | | 10.05.88 | |
| | Ст инж | Конникова | | 8.05.88 | Расширяющийся водобой ВР-2. Схема армирования. Разрезы. План нижней арматуры днища |
| Инв. № | Н контр | Ковкина | | 8.05.88 | ЛЕНГИПРОВОДХОЗ |

Инв. № подл. | Подп. и дата | Взам. инв. №

Копировал Арт 25671-03 69 формат А2

## План верхней арматуры днища

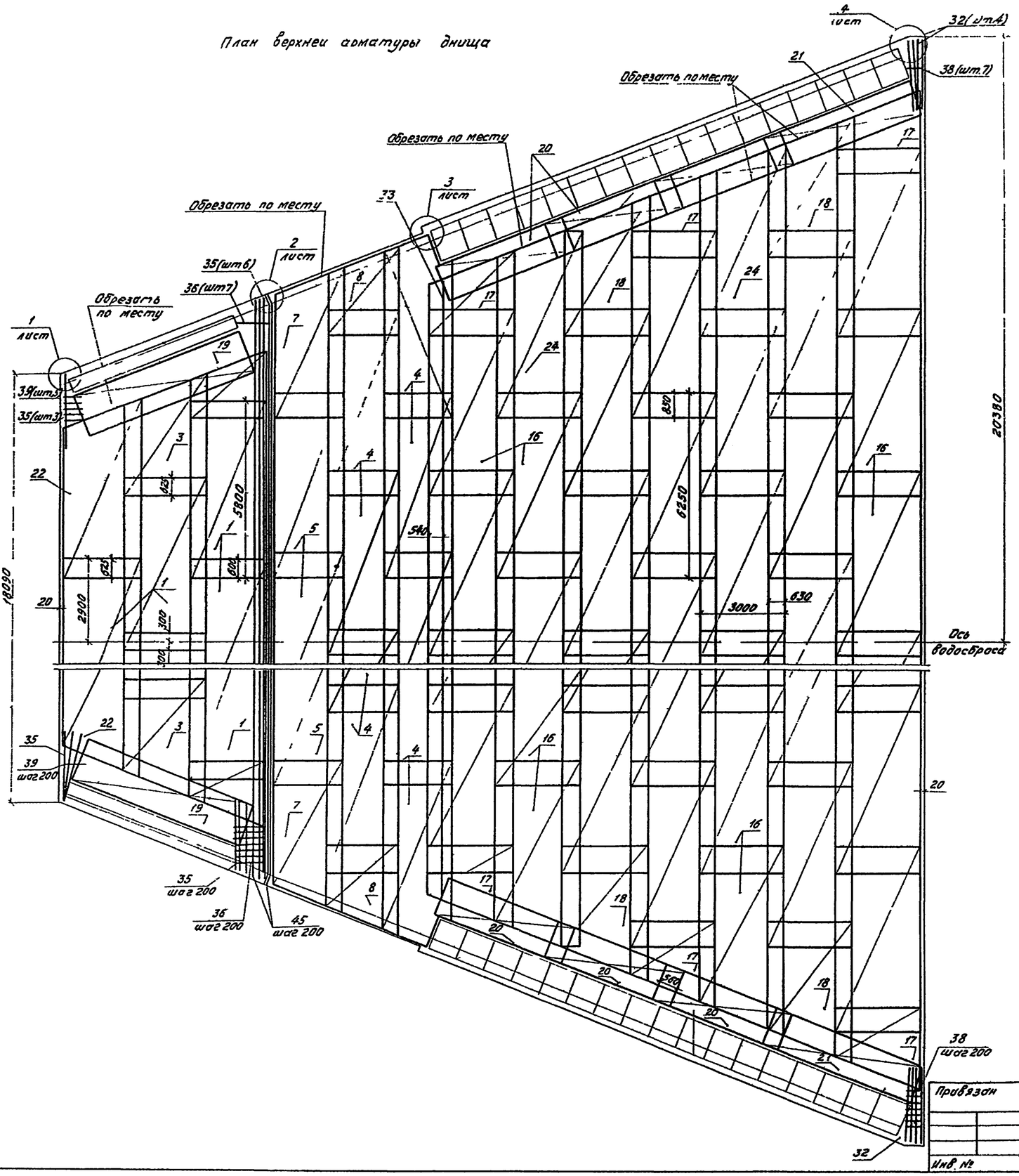


## Ведомость деталей

| Поз. | Эскиз |
|---|---|
| 30 | 2000, 700 |
| 52 | 350, 200 |
| 53 | 250, 150 |
| 57 | 900, 550 |
| 58 | 1550, 700 |

| Поз. | Эскиз |
|---|---|
| 60 | 540, 300, 150 |
| 63 | 600, 150, 450 |
| 64 | 115, 500, 680, 220 |
| 50 | 2000, 600 |

## Ведомость расхода стали на элемент, кг

| Марка элемента | Изделия арматурные | | | | | | | | Всего | Общий расход |
|---|---|---|---|---|---|---|---|---|---|---|
| | Арматура класса | | | | | | | | | |
| | A-III | | | | A-II | | A-I | | | |
| | ГОСТ 5781-82 | | | | | | | | | |
| | ф16 | ф12 | ф10 | Итого | ф10 | Итого | ф10 | Итого | | |
| ВР-2 | 14994.7 | 13197.0 | 96.2 | 28287.9 | 695.2 | 695.2 | 19,8 | 19,8 | 29002.9 | 29003 |

Привязан

Инв. №

| | | | |
|---|---|---|---|
| Нач. отд | Смирнова | | 10.06.88 |
| ГИП | Позднова | | 10.06.88 |
| Гл. спец. | Штейзман | | 8.06.88 |
| Ст. инж. | Хонникова | | 8.06.88 |
| Н. контр. | Ковкина | | 8.06.88 |

820-4-031.88-КЖ

Водосбросы открытого типа автоматического действия

| Стадия | Лист | Листов |
|---|---|---|
| Р | 39 | |

Расширяющийся водобой ВР-2
Схема армирования
План верхней арматуры днища

ЛЕНГИПРОВОДХОЗ

Копировал 2567I-03 70 формат А2

Инв. № подл. | Подпись и дата | Взам. инв. №

Альбом I

# Спецификация ВР-2

| Формат | Зона | Поз | Обозначение | Наименование | Кол. | Примечание |
|---|---|---|---|---|---|---|
| | | | | Сборочные единицы | | |
| | | | 3.820.1-29 | Стеновой блок СБ-35 | 34 | |
| | | | | Г-образная конструкция | | |
| | | | 3.820.1-39 | Г1530-2 | 4 | |
| | | | | | | |
| | | | | Сетки арматурные | | |
| А4 | | 1 | КЖ.И.0760 | С103 | 14 | |
| А4 | | 2 | КЖ.И.0770 | С104 | 4 | |
| А4 | | 3 | КЖ.И.0780 | С105 | 4 | |
| А4 | | 4 | КЖ.И.0850 | С112 | 13 | |
| А4 | | 5 | КЖ.И.0940 | С126 | 6 | |
| А4 | | 6 | КЖ.И.1000-01 | С135 | 5 | |
| А4 | | 7 | КЖ.И.1040-01 | С142 | 4 | |
| А4 | | 8 | КЖ.И.1060 | С145 | 4 | |
| А4 | | 9 | КЖ.И.1110 | С151 | 37 | |
| А4 | | 10 | КЖ.И.1110-01 | С152 | 6 | |
| А4 | | 11 | КЖ.И.1170 | С161 | 4 | |
| А4 | | 12 | КЖ.И.1210 | С165 | 12 | |
| А4 | | 13 | КЖ.И.0930 | С124 | 2 | |
| А4 | | 14 | КЖ.И.1270 | С173 | 6 | |
| А4 | | 15 | КЖ.И.1320-01 | С181 | 6 | |
| А4 | | 16 | КЖ.И.1390 | С189 | 33 | |
| А4 | | 17 | КЖ.И.1550 | С210 | 6 | |
| А4 | | 18 | КЖ.И.1680 | С227 | 4 | |
| А4 | | 19 | КЖ.И.1630 | С222 | 4 | |
| А4 | | 20 | КЖ.И.1590-01 | С218 | 12 | |
| А4 | | 21 | КЖ.И.1620 | С221 | 4 | |
| А4 | | 22 | КЖ.И.1820 | С242 | 4 | |
| А4 | | 23 | КЖ.И.1830 | С243 | 2 | |
| А4 | | 24 | КЖ.И.1830-01 | С244 | 2 | |
| А4 | | 25 | КЖ.И.1640 | С223 | 6 | |
| | | | | Детали | | |
| | | | | ф16А III ГОСТ5781-82 | | |
| Б4 | | 30* | | ℓ=2700 | 60 | 4,0кг |
| Б4 | | 31 | | ℓ=40720 | 3 | 64,26кг |
| Б4 | | 32 | | ℓ=2600 | 8 | 4,1кг |
| Б4 | | 33 | | ℓ=21000 | 1 | 33,2кг |
| Б4 | | 34 | | ℓ=850 3700,Δ=105,ℓср=2275 | 2842 | 4,6кг |
| | | | | | | |
| | | | | ф12А III ГОСТ5781-82 | | |
| Б4 | | 35 | | ℓ=2400 | 12 | 2,13кг |
| Б4 | | 36 | | ℓ=1200 | 14 | 1,07кг |
| Б4 | | 37 | | ℓ=800 | 60 | 0,7кг |
| Б4 | | 38 | | ℓ=550 | 14 | 0,49кг |

| Формат | Зона | Поз. | Обозначение | Наименование | Кол | Примечание |
|---|---|---|---|---|---|---|
| | | | | ф12А III ГОСТ5781-82 | | |
| Б4 | | 39 | | ℓ=600..900,Δ=75,ℓср=750 | 5х2 | 0,7кг |
| Б4 | | 40 | | ℓ=1200..4050,Δ=105,ℓср=2625 | 30х2 | 2,33кг |
| Б4 | | 45 | | ℓ=23200 | 6 | 20,9кг |
| | | | | ф10А III ГОСТ5781-82 | | |
| Б4 | | 41 | | ℓ=580 | 136 | 0,36кг |
| | | | | | | |
| | | | | ф10А II ГОСТ5781-82 | | |
| Б4 | | 42 | | ℓ=5850 | 16 | 3,61кг |
| Б4 | | 43 | | ℓ=320..4300,Δ=800,ℓср=2310 | 6х4 | 1,43кг |
| Б4 | | 44 | | ℓ=18400 | 8 | 11,35кг |
| | | | | | | |
| | | | | Узел1 | | |
| | | | | Детали | | |
| | | | | ф12А III ГОСТ5781-82 | | |
| Б4 | | 50* | | ℓ=2600 | 6 | 0,67кг |
| | | | | | | |
| | | | | ф10А III ГОСТ5781-82 | | |
| Б4 | | 51 | | ℓ=1630 | 8 | 1,0кг |
| | | | | | | |
| | | | | ф10А II ГОСТ5781-82 | | |
| Б4 | | 52* | | ℓ=550 | 8 | 0,34кг |
| Б4 | | 53* | | ℓ=400 | 8 | 0,25кг |
| Б4 | | 54 | | ℓ=300 | 8 | 0,19кг |
| | | | | | | |
| | | | | Узел2 | | |
| | | | | Сборочные единицы | | |
| | | | | Сетки арматурные | | |
| Б4 | | 55 | КЖ.И.1840 | С245 | 2 | |
| Б4 | | 56 | КЖ.И.1850 | С246 | 2 | |
| | | | | Детали | | |
| | | | | ф12А III ГОСТ5781-82 | | |
| Б4 | | 57* | | ℓ=1450 | 18 | 1,29кг |
| | | | | ф10А II ГОСТ5781-82 | | |
| Б4 | | 54 | | ℓ=300 | 8 | 0,2кг |
| | | | | | | |
| | | | | Узел3 | | |
| | | | | Детали | | |
| | | | | ф10А III ГОСТ5781-82 | | |
| Б4 | | 58* | | ℓ=2250 | 12 | 1,39кг |

| Формат | Зона | Поз. | Обозначение | Наименование | Кол. | Примечание |
|---|---|---|---|---|---|---|
| | | | | ф10А III ГОСТ5781-82 | | |
| Б4 | | 59 | | ℓ=3080 | 12 | 1,9кг |
| | | | | ф10А II ГОСТ5781-82 | | |
| Б4 | | 60* | | ℓ=990 | 16 | 0,61кг |
| | | | | | | |
| | | | | Узел4 | | |
| | | | | Детали | | |
| | | | | ф16А III ГОСТ5781-82 | | |
| Б4 | | 30* | | ℓ=2700 | 8 | 4,3кг |
| Б4 | | 61 | | ℓ=3900 | 8 | 6,1кг |
| | | | | ф12А III ГОСТ5781-82 | | |
| Б4 | | 62 | | ℓ=4080 | 14 | 3,6кг |
| Б4 | | 37 | | ℓ=800 | 14 | 0,7кг |
| | | | | ф10А II ГОСТ5781-82 | | |
| Б4 | | 63* | | ℓ=1200 | 16 | 0,7кг |
| Б4 | | 64* | | ℓ=1500 | 16 | 0,9кг |
| | | | | Материалы | | |
| | | | | Бетон класса В15, W6 | | В26,0м³ |
| | | | | Бетон класса В7,5 | | 86,1м³ |

*поз.30,50,52,53,57,58,60,63,64 - см. ведомость деталей на листе 39

Взам. инв. №

Подп. и дата

Инв. № подл.

Привязан

Инв. №

| | | | |
|---|---|---|---|
| Нач.отд | Смирнова | | 11.88 |
| ГИП | Паздникова | | 11.88 |
| Гл.спец. | Шнейзнач | | 11.88 |
| Ст.инж. | Конникова | | 11.88 |
| Н.контр. | Ковкина | | 11.88 |

**В20-4-031.88-КЖ**

Водосбросы открытого типа автоматического действия

| Стадия | Лист | Листов |
|---|---|---|
| Р | 40 | |

Расширяющийся водобой ВР-2
Спецификация.

ЛЕНГИПРОВОДХОЗ
25671-03 71

Копировал

Формат А2

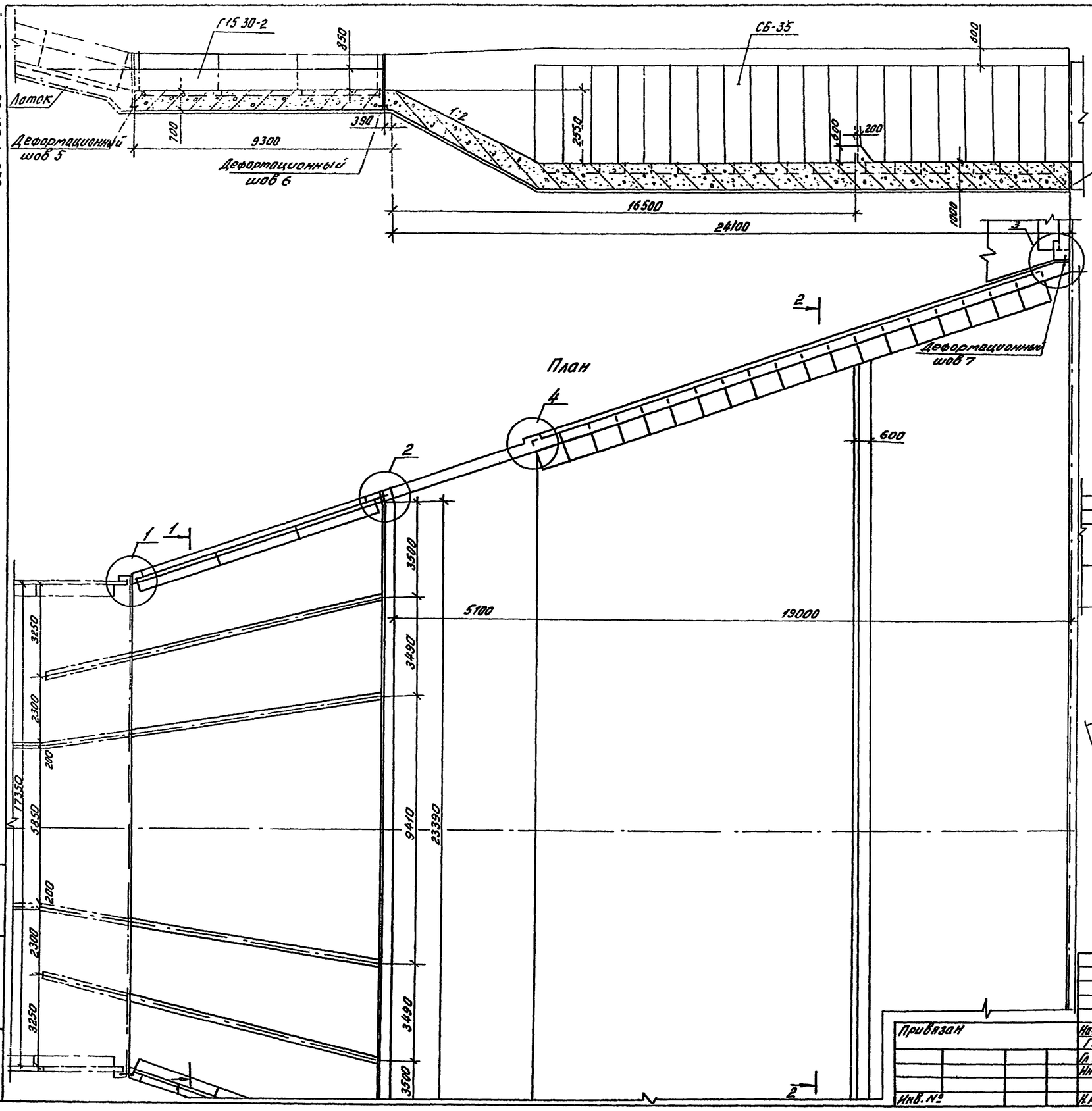


Разрез 1-1

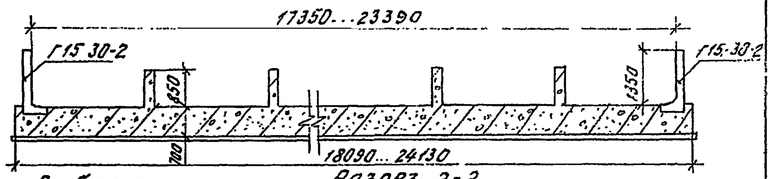


Разрез 2-2

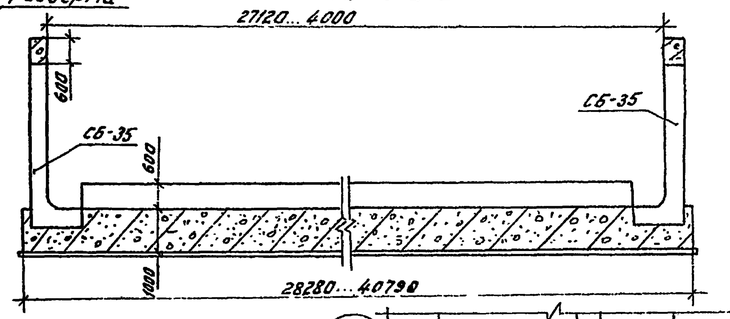


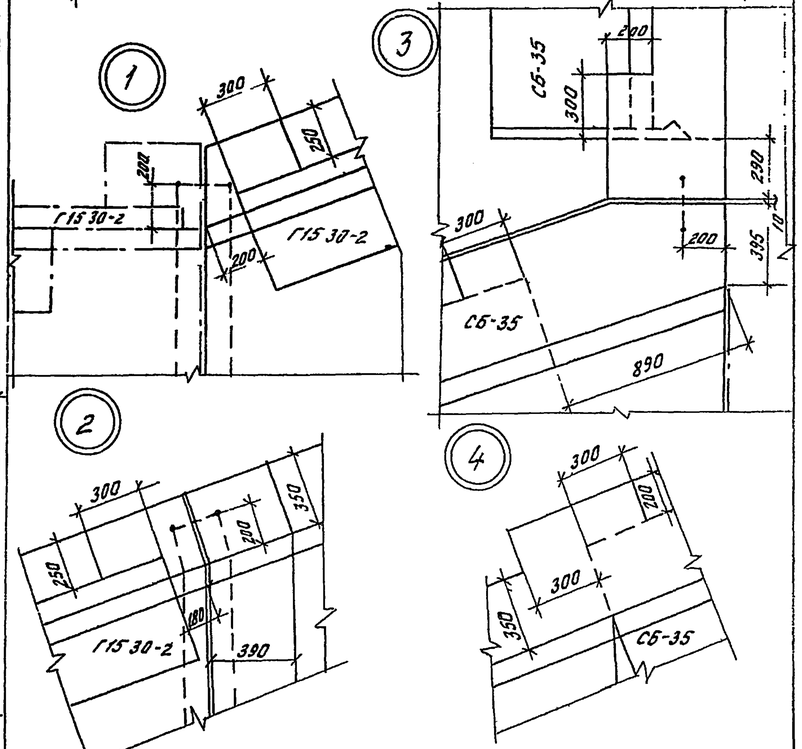


1. Для уплотнения деформационных швов предусмотрены прокладки резиновые Конструкция деформационных швов приведена в комплекте АС лист 19.
2. Сборные железобетонные изделия Г15 30-2 и СБ-35 устанавливаются на цементный раствор марки 100 слоем 2см

Привязан

Инв. №

| | | | | | |
|---|---|---|---|---|---|
| | | | | 820-4-031.88-КЖ | |
| | | | | Водосбросы открытого типа автоматического действия | |
| Нач.отд | Смирнова | | 10.88 | | Стадия / Лист / Листов |
| ГИП | Поздняков | | 10.88 | | Р / 41 / |
| Гл.спец | Шпайзман | | 8.88 | Расширяющийся водобойный колодец-3 Общий вид. | Ленгипроводхоз |
| Инженер | Напалков | | 10.88 | | |
| Н.контр. | Макарова | | 10.88 | | |

25671-03 72

## Разрез 1-1

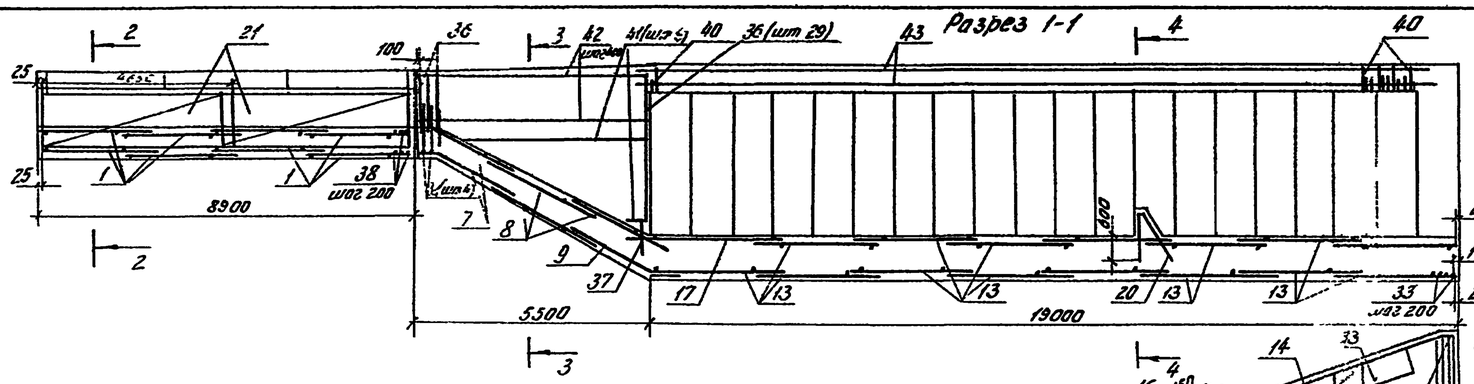


## План нижней арматуры днища

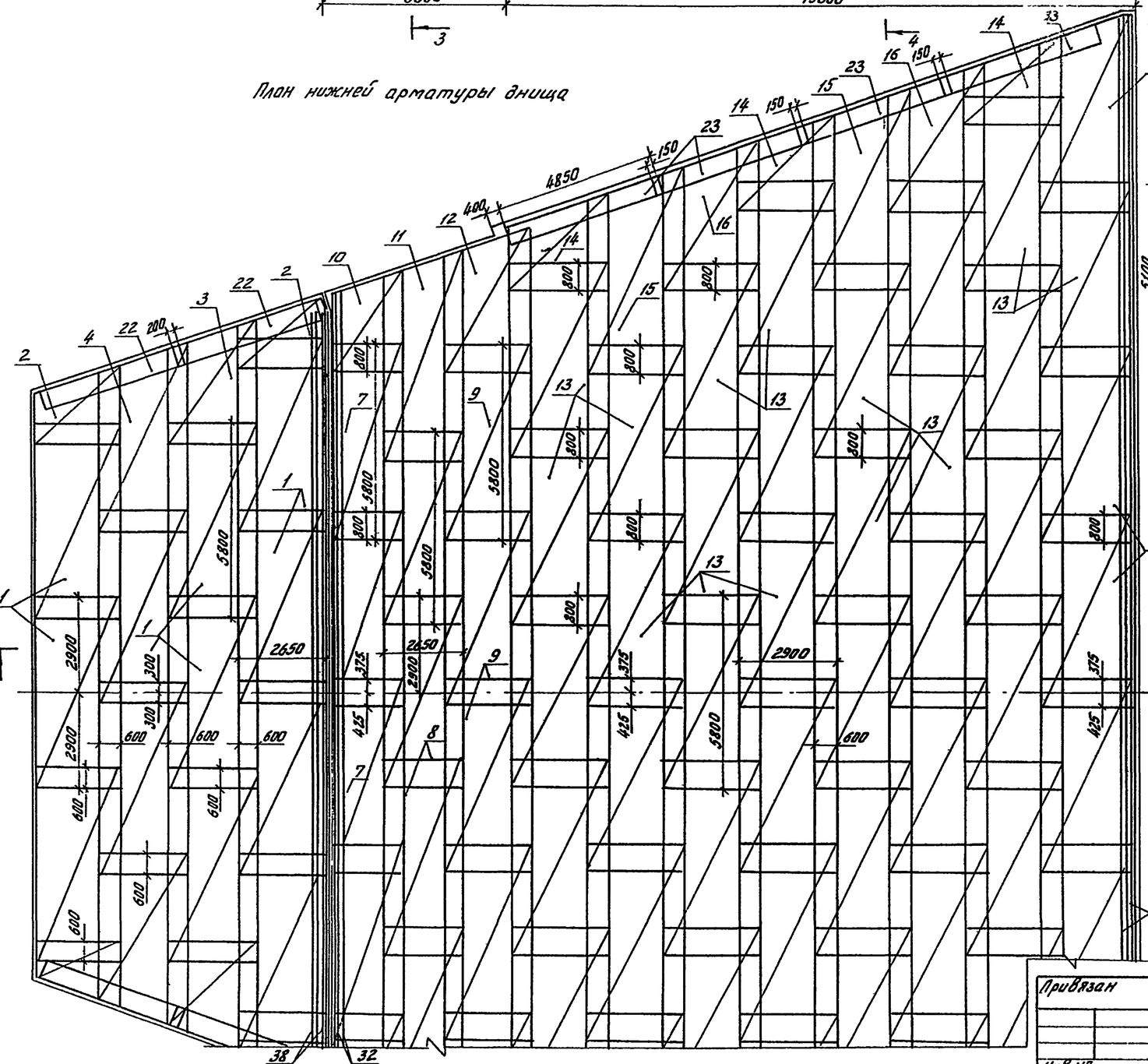


## Разрез 2-2

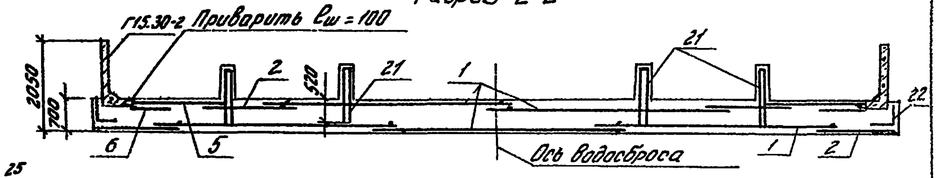


## Разрез 3-3

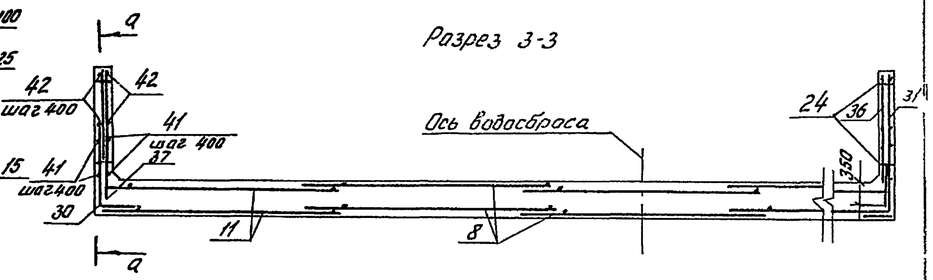


## Разрез 4-4

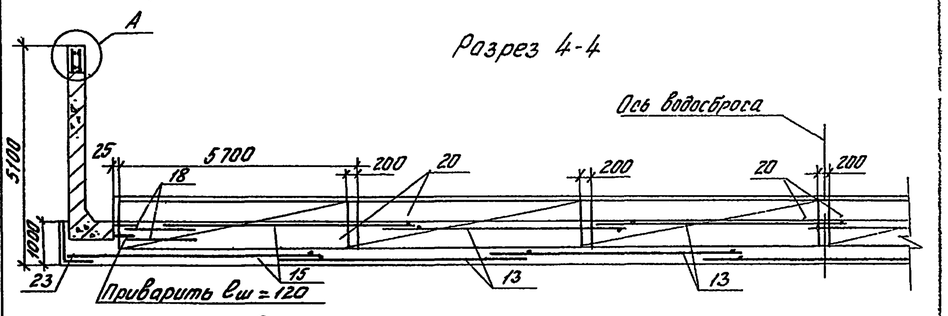


## Разрез а-а

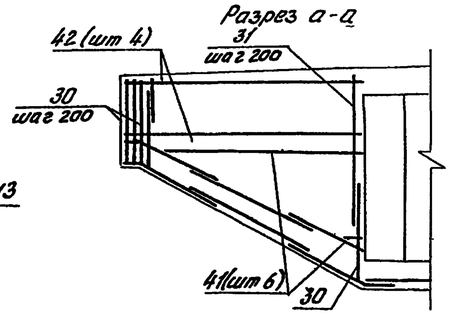


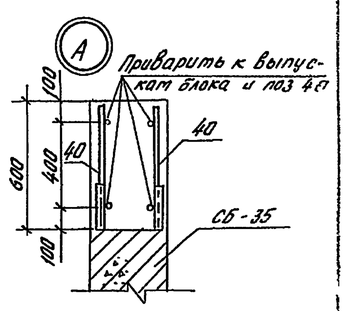


1. При монтаже сеток один конец стыкуемой сетки должен быть свободен от поперечных стержней. Ориентация сеток показана на разрезах.
2. Защитный слой бетона до арматуры – 30мм.

| | | | | | | |
|---|---|---|---|---|---|---|
| | | | | | 820-4-031.88-КЖ | |
| | | | | | Водосбросы открытого типа автоматического действия | |
| Привязан | | | | | | Стадия: Р; Лист: 42; Листов: |
| | Нач.отд | Смирнова | | 10.0588 | | |
| | ГИП | Позднова | | 10.0588 | | |
| | Гл.спец | Шпайзман | | 10.0588 | | |
| | Вед.инж | Ковкина | | 9.0588 | Расширяющийся водобой ВР-3 Схема армирования План нижней арматуры днища Разрезы. | ЛЕНГИПРОВОДХОЗ |
| Инв.№ | Н.контр | Макарова | | 8.0588 | | |

Копировал Уст. 25671-03 73 Формат А2

## План верхней арматуры днища

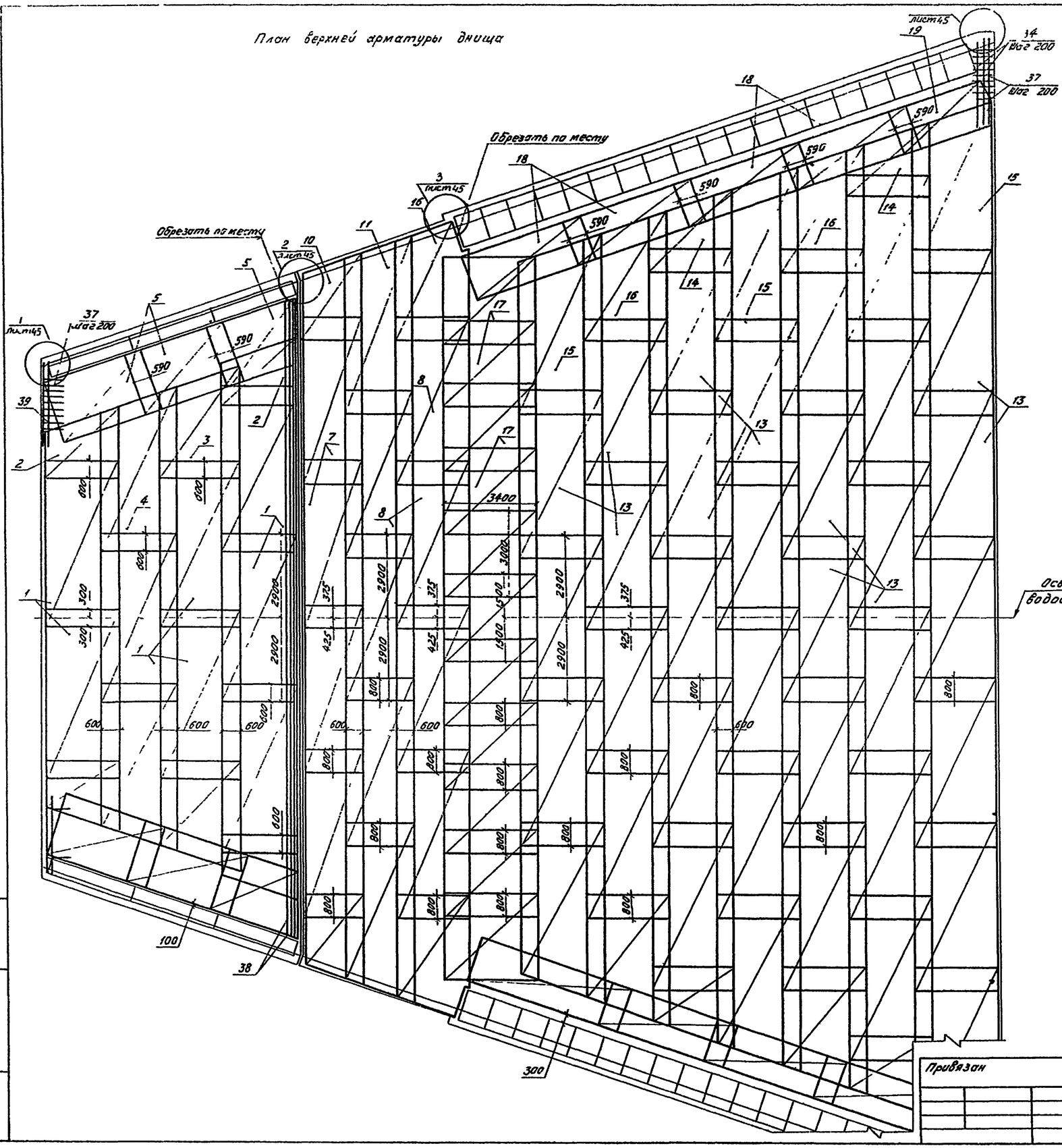


## Ведомость деталей

| Поз. | Эскиз |
|---|---|
| 30 | 700 / 2030 |
| 50 | 500 / 2000 |
| 52 | 200 / 350 |
| 53 | 250 / 150 |
| 55 | 120 / 200 |
| 56 | 200 / 430 |
| 58 | 700 / 1550 |
| 60 | 300 / 540 / 150 |
| 63 | 150 / 800 / 450 |
| 64 | 300 / 840 / 360 |

## Ведомость расхода стали на элемент, кг

| Марка элемента | Изделия арматурные | | | | | | | | Всего | Общий расход |
|---|---|---|---|---|---|---|---|---|---|---|
| | Арматура класса | | | | | | | | | |
| | A-III ГОСТ 5781-82 | | | | A-II ГОСТ 5781-82 | | A-I ГОСТ 5781-82 | | | |
| | ф10 | ф12 | ф16 | Итого | ф10 | Итого | ф10 | Итого | | |
| ВР-3 | 131,7 | 14945,7 | 16555,9 | 31633,3 | 691,1 | 691,1 | 39,6 | 39,6 | 32364,0 | 32364 |

Привязан

| | | | |
|---|---|---|---|
| Нач.отд. | Смирнова | | 10.06.88 |
| ГИП | Позднова | | 10.06.88 |
| Гл.спец. | Шпаизман | | 10.06.88 |
| Вед.инж. | Ковкина | | 8.06.88 |
| Н.контр. | Макарова | | 8.06.88 |

**820-4-031.88-КЖ**

Водосбросы открытого типа автоматического действия

| Стадия | Лист | Листов |
|---|---|---|
| Р | 43 | |

Расширяющийся водобой ВР-3
Схема армирования План верхней арматуры днища

Ленгипроводхоз

Инв.№ подл. | Подпись и дата | Взам.инв.№

Альбом III

820-4-031.88

| Формат | Зона | Поз. | Обозначение | Наименование | Кол. | Примечание |
|---|---|---|---|---|---|---|
| | | | | Сборочные единицы | | |
| | | | | Стеновой блок СБ-35 | 38 | |
| | | | | Г-образная конструкция | | |
| | | | | Г.15 30-2 | 6 | |
| | | | | Сетки арматурные | | |
| А3 | | 1 | КЖ.И.0790 | С106 | 20 | |
| А4 | | 2 | КЖ.И.0860 | С114 | 8 | |
| А4 | | 3 | КЖ.И.0910 | С122 | 4 | |
| А4 | | 4 | КЖ.И.0960 | С129 | 4 | |
| А4 | | 5 | КЖ.И.1010 | С136 | 6 | |
| А4 | | 6 | КЖ.И.1010 | С137 | 6 | |
| А3 | | 7 | КЖ.И.0950 | С128 | 8 | |
| А4 | | 8 | КЖ.И.1120 | С153 | 10 | |
| А4 | | 9 | КЖ.И.1050 | С144 | 4 | |
| А4 | | 10 | КЖ.И.1220 | С166 | 4 | |
| А4 | | 11 | КЖ.И.1280 | С175 | 4 | |
| А4 | | 12 | КЖ.И.1400 | С191 | 2 | |
| А4 | | 13 | КЖ.И.1260 | С172 | 76 | |
| А3 | | 14 | КЖ.И.1750 | С234 | 10 | |
| А4 | | 15 | КЖ.И.1760 | С235 | 12 | |
| А4 | | 16 | КЖ.И.1770 | С236 | 10 | |
| А4 | | 17 | КЖ.И.1860 | С247 | 11 | |
| А4 | | 18 | КЖ.И.1590 | С217 | 16 | |
| А4 | | 19 | КЖ.И.1660 | С225 | 4 | |
| А4 | | 20 | КЖ.И.1330 | С183 | 6 | |
| А4 | | 21 | КЖ.И.1440 | С197 | 8 | |
| А4 | | 22 | КЖ.И.0930 | С125 | 4 | |
| А4 | | 23 | КЖ.И.1270 | С174 | 8 | |
| А4 | | 24 | КЖ.И.1640 | С223 | 12 | |
| | | | | Детали | | |
| | | | | ф16 А III. ГОСТ 5781-82 | | |
| Б.Ч | | 30* | | С=2730 | 58 | 4,3кг |
| Б.Ч | | 31 | | С=1300...3800, а=100, Ср=305 | 52 | 4,8кг |
| Б.Ч | | 32 | | С=24100 | 4 | 38,1кг |
| Б.Ч | | 33 | | С=40700 | 3 | 64,3кг |
| Б.Ч | | 34 | | С=3000 | 6 | 4,7кг |
| | | | | ф12 А III ГОСТ 5781-82 | | |
| Б.Ч | | 36 | | С=1250...4050, а=100, Ср=2650 | 58 | 2,4кг |
| Б.Ч | | 37 | | С=800 | 94 | 0,7кг |
| Б.Ч | | 38 | | С=22100 | 6 | 19,6кг |
| Б.Ч | | 39 | | С=3000 | 4 | 2,7кг |
| | | | | ф10 А III, ГОСТ 5781-82 | | |
| Б.Ч | | 40 | | С=580 | 192 | 0,4кг |
| | | | | ф10 А II, ГОСТ 5781-82 | | |
| Б.Ч | | 41 | | С=500...4750, а=850, Ср=2625 | 24 | 1,6кг |
| Б.Ч | | 42 | | С=5750 | 16 | 3,5кг |
| Б.Ч | | 43 | | С=19600 | 8 | 12,1кг |
| | | | | Узел 1 | | |
| | | | | Детали | | |
| | | | | ф12 А III, ГОСТ 5781-82 | | |
| Б.Ч | | 50* | | С=2600 | 6 | 2,3кг |
| | | | | ф10 А III, ГОСТ 5781-82 | | |
| Б.Ч | | 51 | | С=1630 | 8 | 1,0кг |
| | | | | ф10 А II, ГОСТ 5781-82 | | |
| Б.Ч | | 52* | | С=550 | 8 | 0,3кг |
| Б.Ч | | 53* | | С=400 | 8 | 0,2кг |
| Б.Ч | | 54 | | С=300 | 8 | 0,2кг |
| | | | | Узел 2 | | |
| | | | | Детали | | |
| | | | | ф12 А III, ГОСТ 5781-82 | | |
| Б.Ч | | 50* | | С=2600 | 6 | 2,3кг |
| | | | | ф10 А III, ГОСТ 5781-82 | | |
| Б.Ч | | 51 | | С=1630 | 8 | 1,0кг |
| | | | | ф10 А II, ГОСТ 5781-82 | | |
| Б.Ч | | 54 | | С=300 | 8 | 0,2кг |
| Б.Ч | | 55* | | С=300 | 8 | 0,2кг |
| Б.Ч | | 56* | | С=630 | 8 | 0,4кг |
| | | | | Узел 3 | | |
| | | | | Детали | | |
| | | | | ф10 А III, ГОСТ 5781-82 | | |
| Б.Ч | | 59* | | С=2250 | 12 | 1,4кг |
| Б.Ч | | 59 | | С=4080 | 12 | 2,5кг |
| | | | | ф10 А II, ГОСТ 5781-82 | | |
| Б.Ч | | 60* | | С=990 | 22 | 0,6кг |
| | | | | Узел 4 | | |
| | | | | Детали | | |
| | | | | ф16 А III, ГОСТ 5781-82 | | |
| Б.Ч | | 30* | | С=2730 | 10 | 4,3кг |
| Б.Ч | | 61 | | С=3800 | 10 | 6,0кг |
| | | | | ф12 А III, ГОСТ 5781-82 | | |
| Б.Ч | | 62 | | С=4080 | 16 | 3,6кг |
| Б.Ч | | 37 | | С=800 | 16 | 0,7кг |
| | | | | ф10 А II, ГОСТ 5781-82 | | |
| Б.Ч | | 63* | | С=1400 | 22 | 0,9кг |
| Б.Ч | | 64* | | С=1700 | 22 | 1,0кг |
| | | | | Материалы | | |
| | | | | Бетон класса В15 W6 | | 939м3 |
| | | | | Бетон класса В7,5 | | 98м3 |

* Поз 30, 50, 52, 53, 55, 56, 58, 60, 63, 64 - см. ведомость деталей лист 43

Привязан

Инв. №

| | | | |
|---|---|---|---|
| Нач.отд | Смирнова | | 10.05.88 |
| ГИП | Поздняков | | 10.05.88 |
| Гл.спец | Шпайзман | | 9.05.88 |
| Вед.инж | Ковкина | | 5.05.88 |
| Н.контр | Макарова | | 8.05.88 |

820-4-031.88 КЖ

Водосбросы открытого типа автоматического действия

| Стадия | Лист | Листов |
|---|---|---|
| Р | 44 | |

Расширяющийся водобой ВР-3 схема армирования спецификация

ЛЕНГИПРОВОДХОЗ

25671-03 75

Копировал

Формат А2

Инв.№подл. | Подпись и дата | Взам.инв.№

① при Z= 5,0м

Разрез 1-1

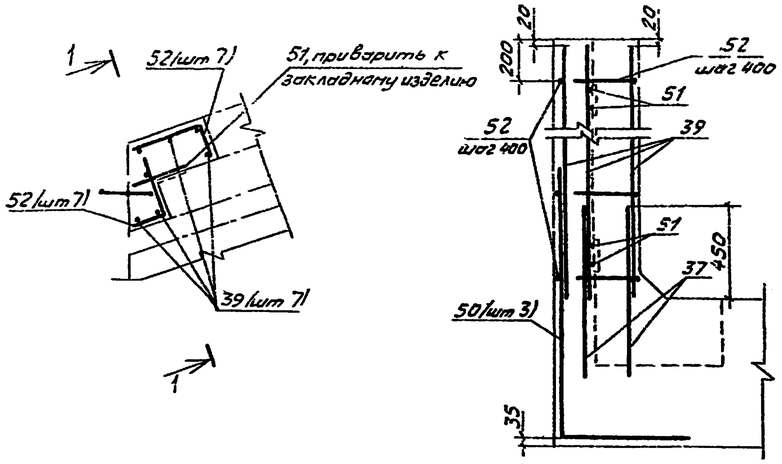


① при Z=10,0м и 15,0м

Разрез 2-2

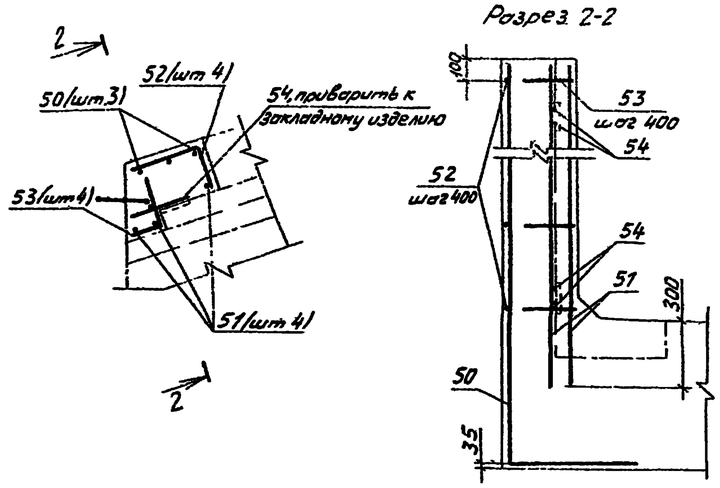


② при Z = 5,0м

Разрез 3-3

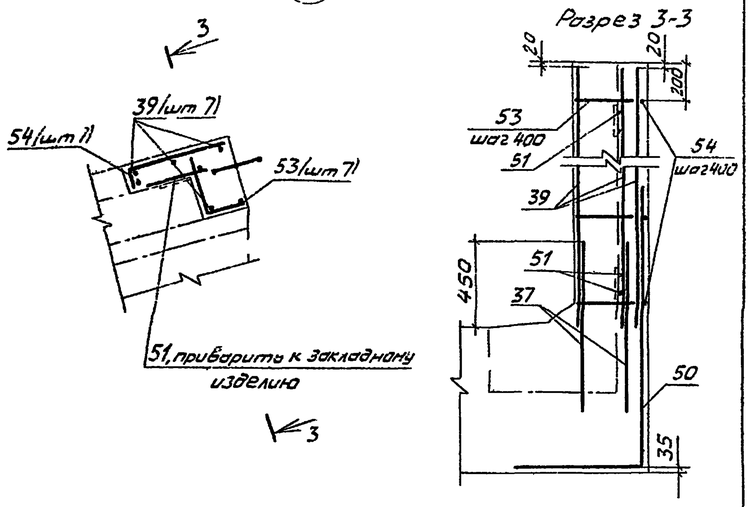


② при Z=10,0м

Разрез 4-4

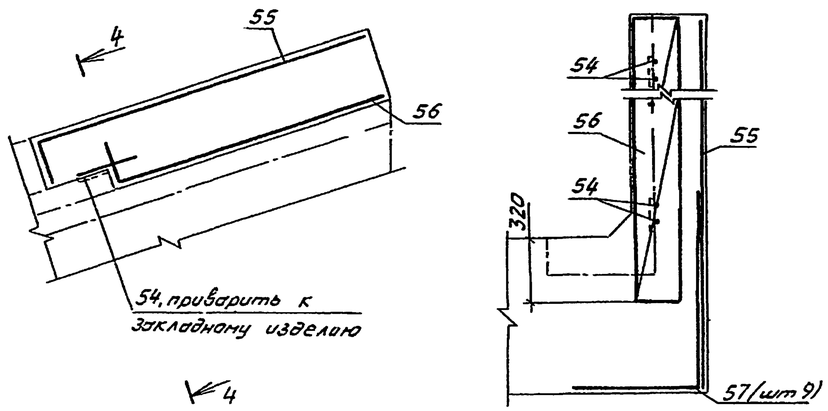


② при Z=15,0м

Разрез 5-5

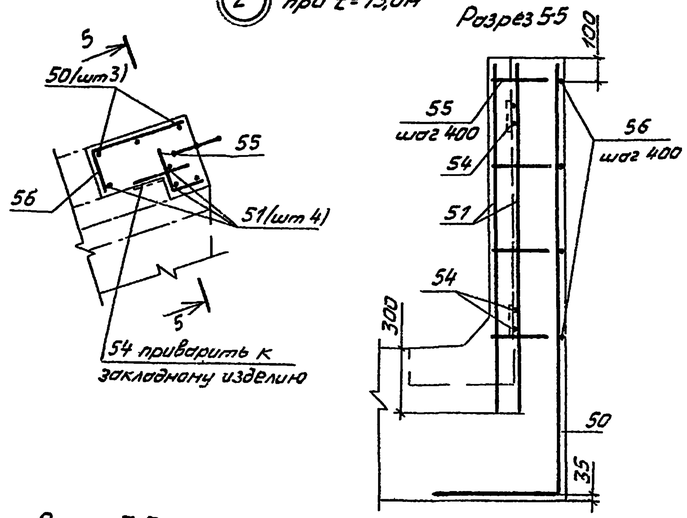


③

Разрез 6-6

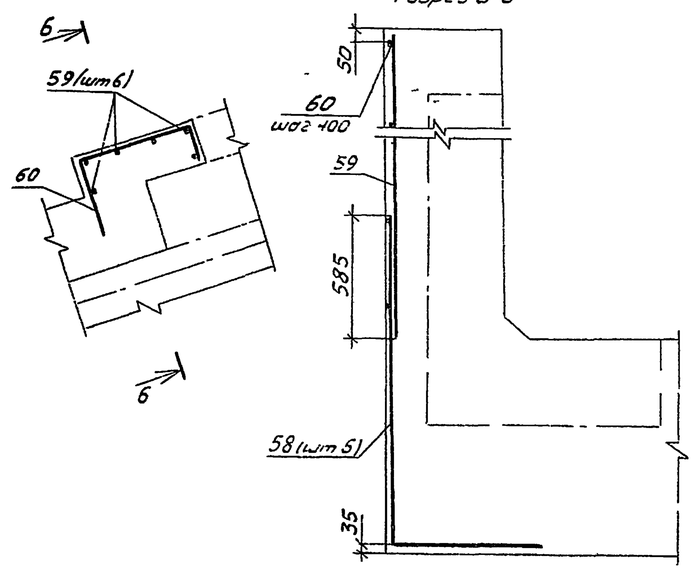


④

при Z = 10,0м

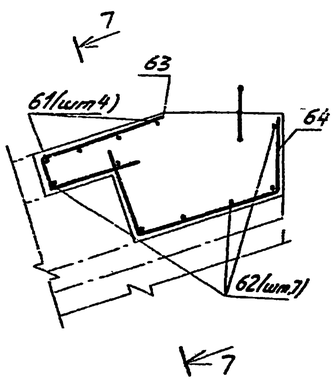


при Z= 5,0 и 15,0м

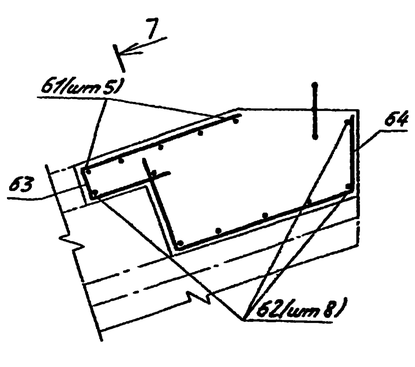


Разрез 7-7

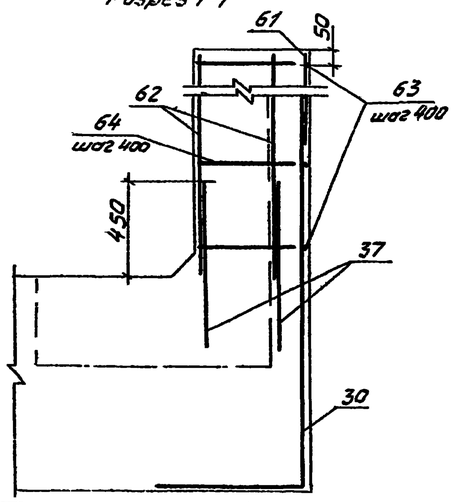


| | | | | | |
|---|---|---|---|---|---|
| Привязан | | | | | 820-4-031.88-КЖ |
| | | | | | Водосбросы открытого типа автоматического действия |
| | Нач.отд | Смирнова | | 10.05.88 | Стадия: Р; Лист: 45; Листов: |
| | ГИП | Позднова | | 10.05.88 | |
| | Гл.спец | Шпайзман | | 10.05.88 | |
| | Вед.инж. | Кавкина | | 10.05.88 | Расширяющиеся водобои ВР-1, ВР-2, ВР-3. Схема армирования. Узлы |
| Инв.№ | Н.контр | Макарова | | 10.05.88 | ЛЕНГИПРОВОДХОЗ |

Копировал

Формат А2

25671-03 46

## СО-2, СО-3

### Вид А-А

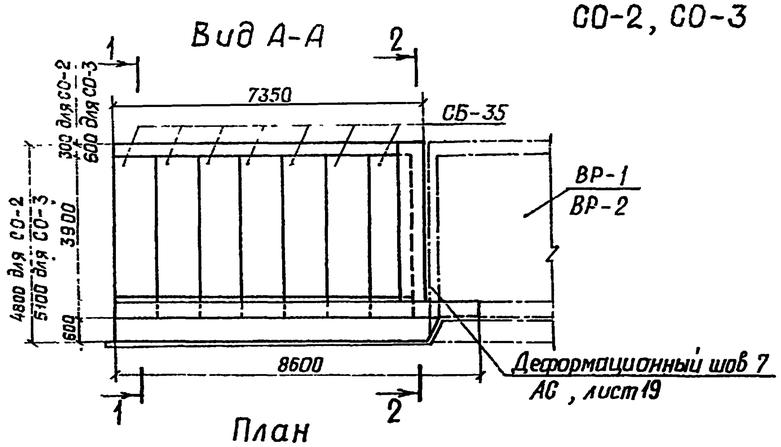


### План

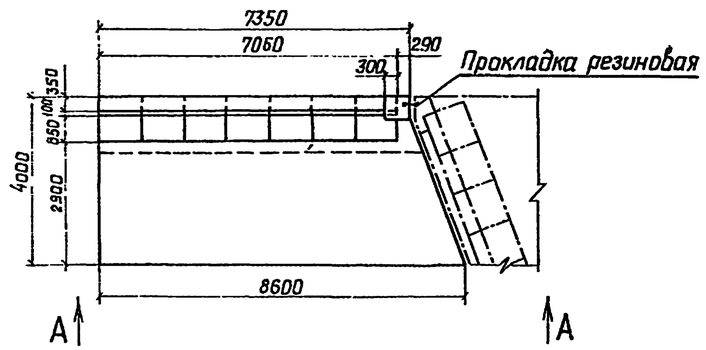


### Разрез 1-1

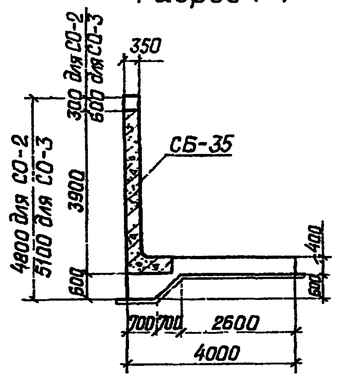


### Разрез 2-2

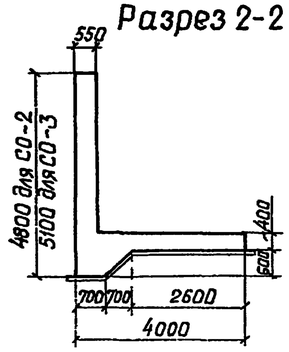


## СО-2н, СО-3н

### Вид Б-Б

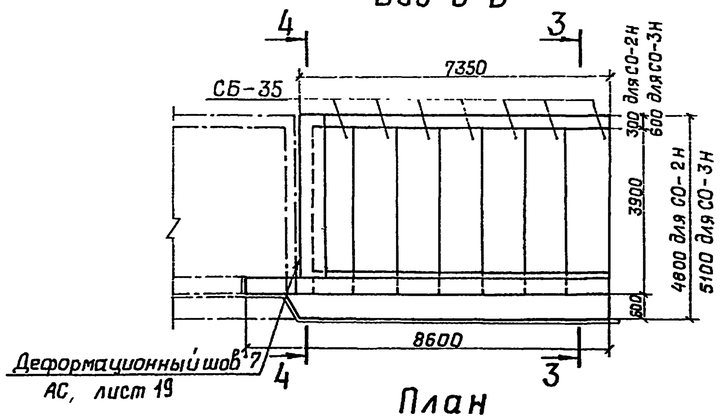


### План

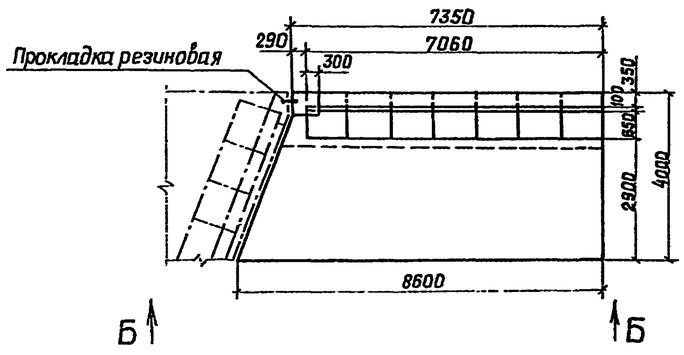


### Разрез 3-3

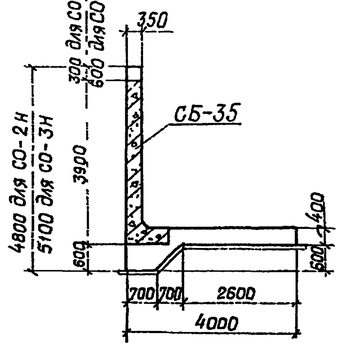


### Разрез 4-4

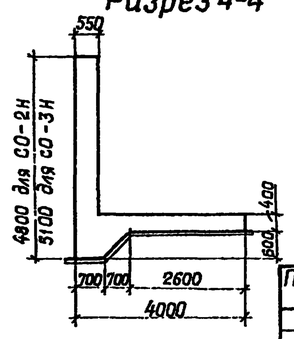


## Спецификация

| Формат | Зона | Поз. | Обозначение | Наименование | Кол. | Примечание |
|---|---|---|---|---|---|---|
| | | | | Сборочные единицы | | |
| | | | | Стеновой блок СБ-35 | 14 | |
| | | | | Арматурные сетки | | |
| А4 | | 1 | КЖИ. 0610 | С 85 | 4 | |
| А4 | | 2 | КЖИ. 0630 | С 88 | 4 | |
| А4 | | 3 | КЖИ. 0650 | С 90 | 4 | |
| А4 | | 4 | КЖИ. 0690 | С 94, С 94 Н | 1Н | |
| А4 | | 5 | КЖИ. 0710 | С 96 | 2 | |
| А4 | | 6 | КЖИ. 0680 | С 93, С 93 Н | 1Н | |
| А4 | | 7 | КЖИ. 0700 | С 95 | 2 | |
| А4 | | 8 | КЖИ. 2190 | С 294 | 12 | |
| | | | | Детали | | |
| | | | | ф14 АIII, ГОСТ 5781-82 | | |
| БЧ | | 9 | | $\ell$=4180 | 12 | 5,0 кг |
| БЧ | | 10 | | $\ell$=4480 | 12 | 5,4 кг |
| БЧ | | 11 | | $\ell$=3780 | 4 | 4,6 кг |
| БЧ | | 12 | | $\ell$=4080 | 4 | 4,9 кг |
| БЧ | | 13 | | $\ell$=1600 | 18 | 1,9 кг |
| | | | | ф10 АII, ГОСТ 5781-82 | | |
| БЧ | | 14* | | $\ell$=760 | 26 (28) | 0,5 кг |
| БЧ | | 15* | | $\ell$=1260 | 26 (28) | 0,8 кг |
| БЧ | | 16* | | $\ell$=1130 | 4 | 0,7 кг |
| | | | | Материалы | | |
| | | | | Бетон класса В7,5 | | 7,1 м$^3$ |
| | | | | Бетон класса В15, W6 | | 32,4 м$^3$ (34,0) м$^3$ |

* Поз. 14, 15, 16 – см. ведомость деталей лист 47.

1. Спецификация арматурных и закладных изделий дана на две стенки
2. Объем бетона и количество стержней в скобках спецификации даны для стенок СО-3 и СО-3н.

Привязан

Инв. №

| | | | |
|---|---|---|---|
| Нач.отд. | Смирнова | | 10.05.88 |
| ГИП | Лоздова | | 10.05.88 |
| Гл.спец. | Штайзман | | 7.05.88 |
| Вед.инж. | Макарова | | 7.05.88 |
| Н.контр. | Ковкина | | 7.05.88 |

**820-4-031.88-КЖ**

Водосбросы открытого типа автоматического действия

| Стадия | Лист | Листов |
|---|---|---|
| Р | 46 | |

Обратные стенки. СО-2, СО-2н, СО-3, СО-3н. Общие виды.

ЛЕНГИПРОВОДХОЗ 25671-03 77

Копировал Темлева Формат А2

Инв.№подл. | Подпись и дата | Взам. инв.№

## Разрез 1-1

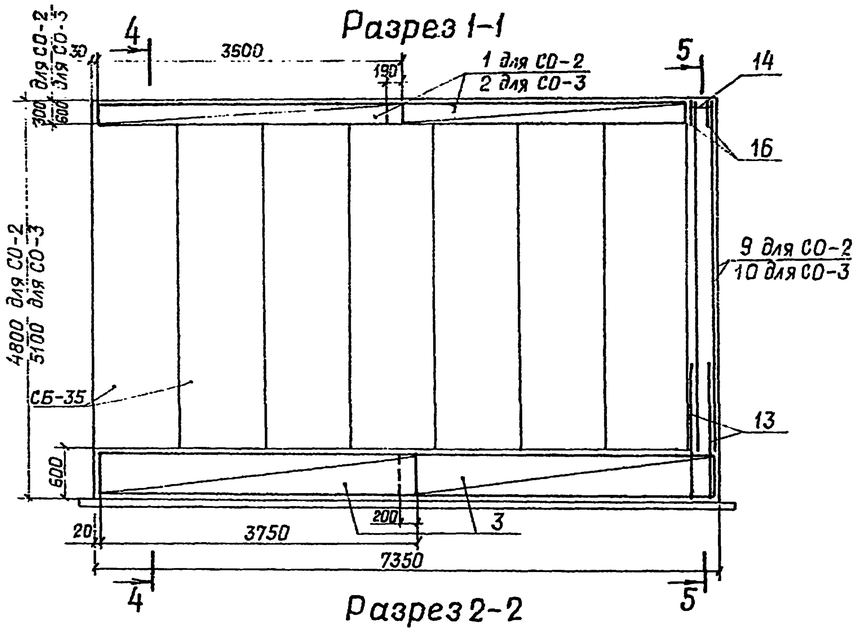


## Разрез 2-2

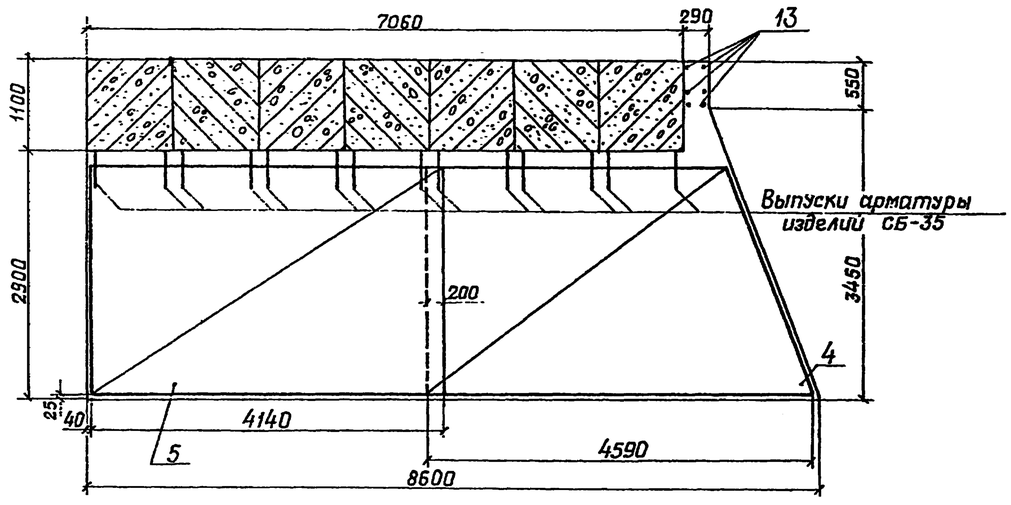


## Разрез 3-3

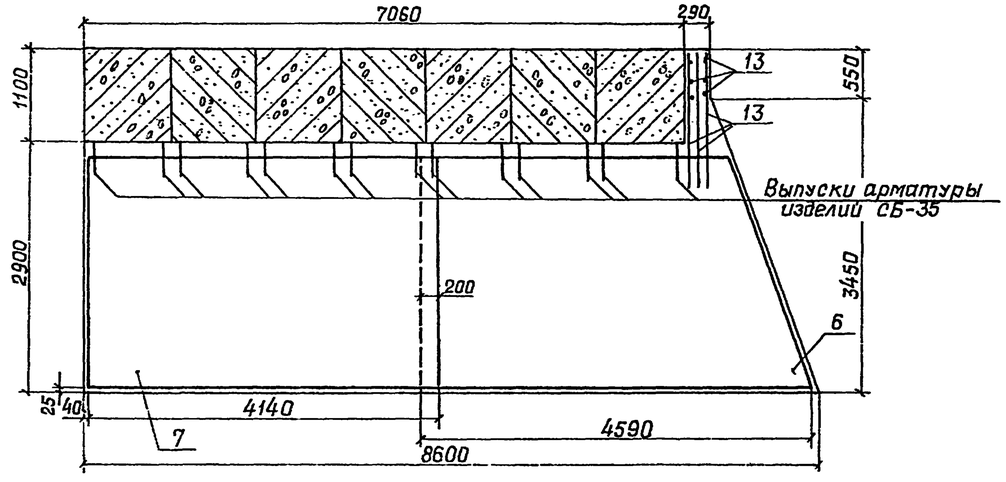


## Разрез 4-4

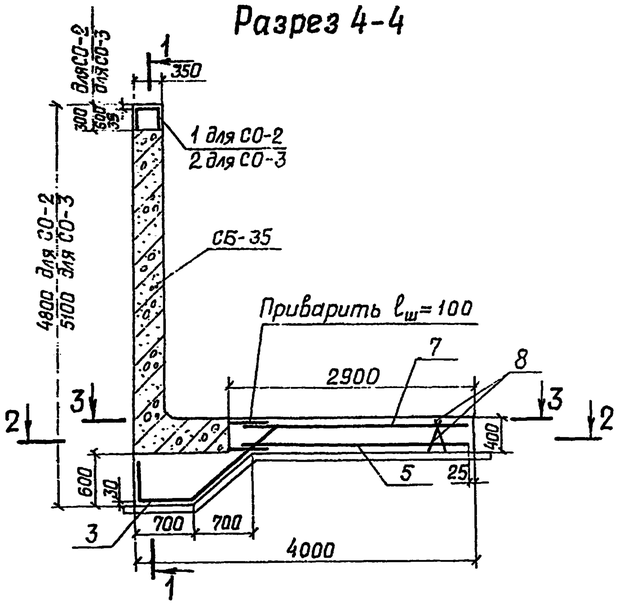


## Разрез 5-5

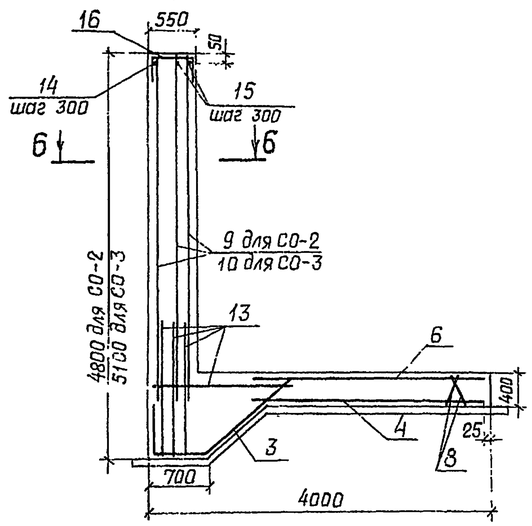


## Разрез 6-6

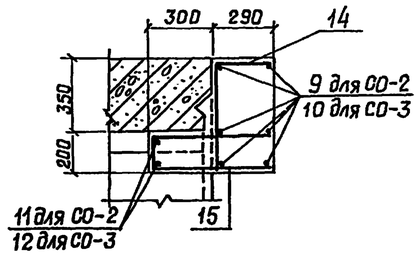


## Ведомость деталей

| Поз. | Эскиз |
|---|---|
| 14 | 250, 510 |
| 15 | 160, 550 |
| 16 | 300, 530, 300 |

## Ведомость расхода стали на две стенки, кг

| Марка элемента | Изделия арматурные | | | | | | | | |
|---|---|---|---|---|---|---|---|---|---|
| | Арматура класса | | | | | | | Итого | Общий расход |
| | A-III | | | A-II | | A-I | | | |
| | ГОСТ 5781-82 | | | ГОСТ 5781-82 | | ГОСТ 5781-82 | | | |
| | ф14 | ф10 | Итого | ф10 | Итого | ф10 | Итого | | |
| СО-2, СО-2н | 600,4 | 286,8 | 887,2 | 286,6 | 286,6 | 55,2 | 55,2 | 1229 | 1229 |
| СО-3, СО-3н | 606,2 | 313,5 | 919,7 | 306,8 | 306,8 | 55,2 | 55,2 | 1281,7 | 1282 |

1. На чертеже показано армирование стенок СО-2 и СО-3, стенки СО-2н и СО-3н армируются зеркально.
2. Защитный слой бетона до арматуры – 30 мм.

| | | | | | | | |
|---|---|---|---|---|---|---|---|
| Привязан | | | | | 820-4-031.88-КЖ | | |
| | | | | | Водосбросы открытого типа автоматического действия | | |
| | Нач.отд. | Смирнова | | 10.06.88 | | Стадия | Лист | Листов |
| | ГИП | Позднова | | 10.06.88 | | Р | 4.7 | |
| | Гл.спец. | Штайзман | | 10.06.88 | | | | |
| | Вед.инж. | Макарова | | 9.06.88 | Обратные стенки СО-2, СО-2н; СО-3, СО-3н Схемы армирования. | ЛЕНГИПРОВОДХОЗ | |
| Инв. № | Н.контр. | Кавкина | | 9.06.88 | | | |

Копировал: Петров Формат А2

25671-03 73

## Разрез 1-1

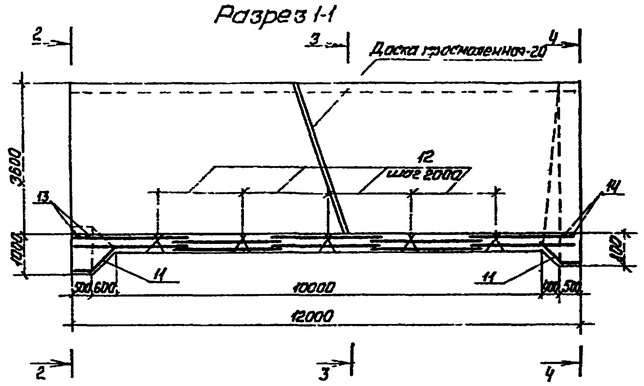


## Разрез 2-2

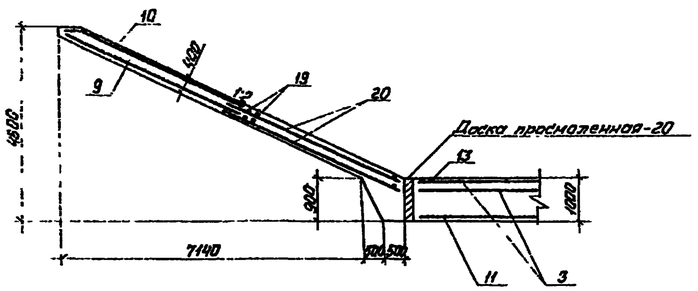


## Разрез 3-3

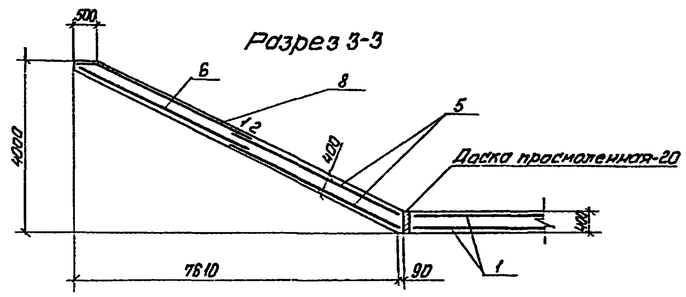


## Разрез 4-4

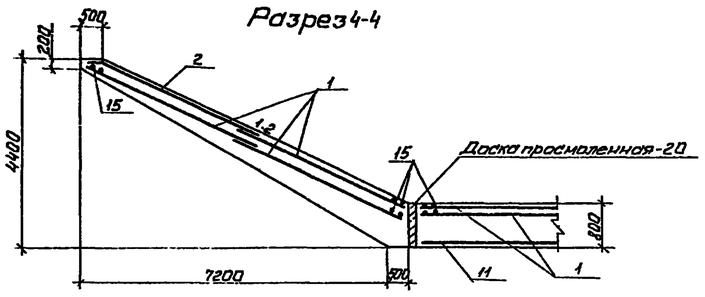


## План раскладки сеток

### Верхние сетки

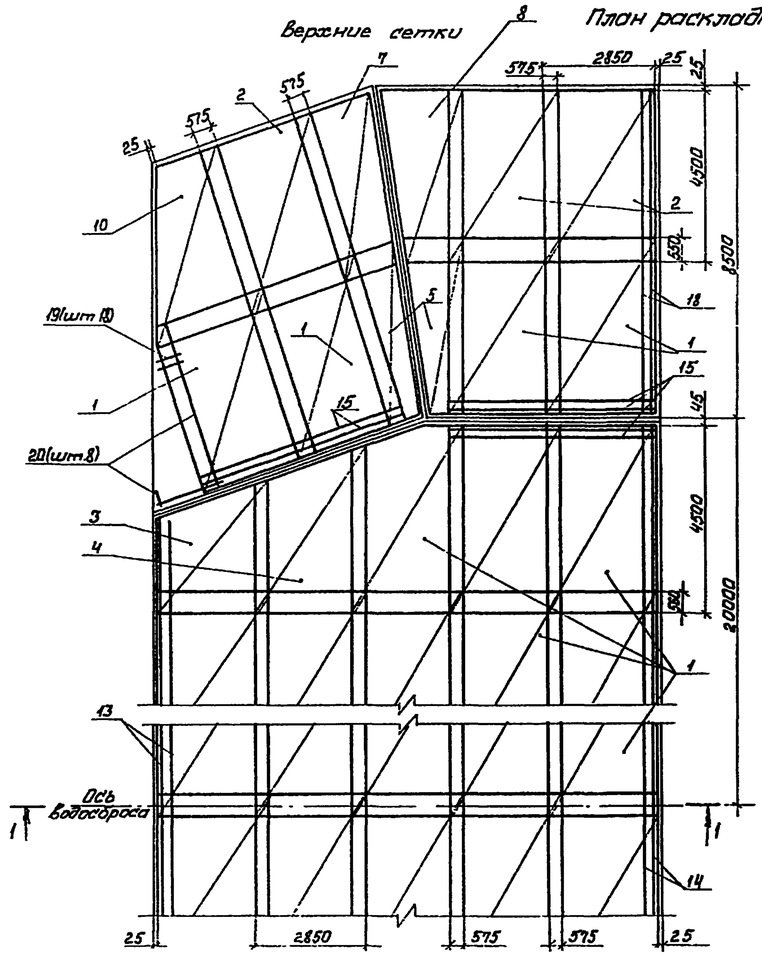


### Нижние сетки

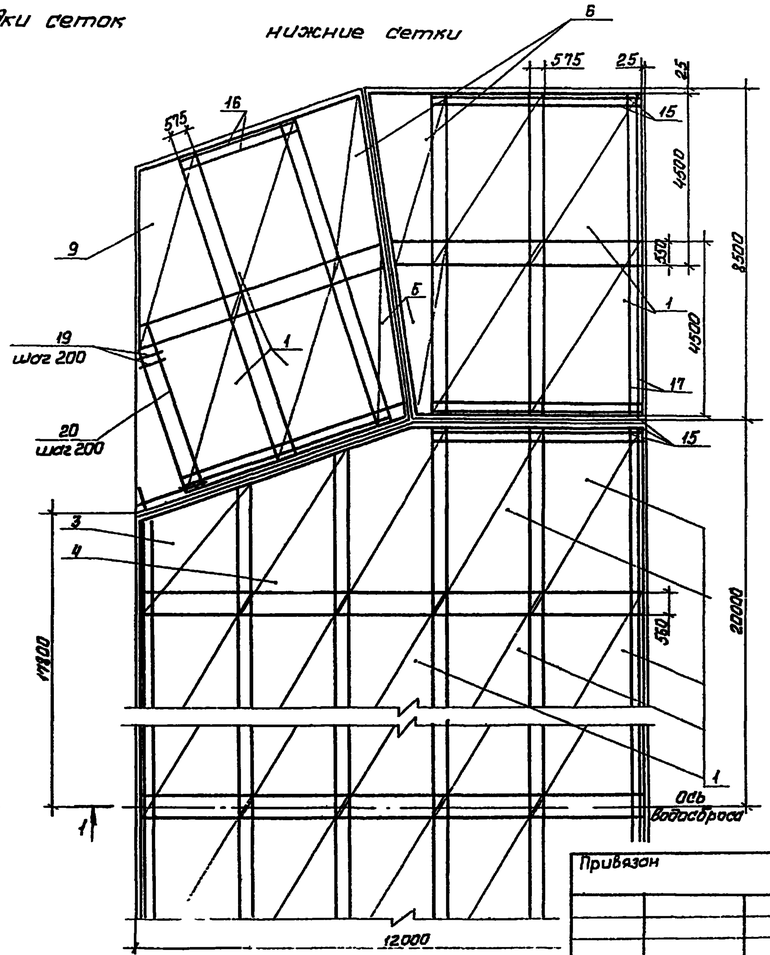


## Ведомость расхода стали на элемент, кг

Поз. 18

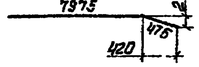


| Марка элемента | Изделия арматурные | | | | | | Всего | Общий расход |
|---|---|---|---|---|---|---|---|---|
| | Арматура класса | | | | | | | |
| | A-III | | A-II | | A-I | | | |
| | ГОСТ 5781-82 | | ГОСТ 5781-82 | | ГОСТ 5781-82 | | | |
| | ф 12 | Итого | ф 10 | Итого | ф 10 | Итого | | |
| | 14093,1 | 14093,1 | 495,6 | 495,6 | 973,8 | 973,8 | 15562,5 | 15863 |

## Спецификация

| Формат | Зона | Поз. | Обозначение | Наименование | Кол. | Примечание |
|---|---|---|---|---|---|---|
| | | | | Сборочные единицы | | |
| | | | | Сетки арматурные | | |
| А4 | | 1 | КЖС.У.2090 | С280 | 114 | |
| А4 | | 2 | КЖС.У.2090-01 | С281 | 6 | |
| А4 | | 3 | КЖС.У.2100 | С282 | 4 | |
| А4 | | 4 | КЖС.У.2110 | С283 | 4 | |
| А4 | | 5 | КЖС.У.2120 | С284 | 8 | |
| А4 | | 6 | КЖС.У.2130 | С285 | 4 | |
| А4 | | 7 | КЖС.У.2140 | С286 | 2 | |
| А4 | | 8 | КЖС.У.2140-01 | С287 | 2 | |
| А4 | | 9 | КЖС.У.2150 | С288 | 2 | |
| А4 | | 10 | КЖС.У.2150-01 | С289 | 2 | |
| А4 | | 11 | КЖС.У.2160 | С290 | 15 | |
| А4 | | 12 | КЖС.У.2190-01 | С295 | 272 | |
| | | | | Детали | | |
| | | | | ф 12 A-III ГОСТ 5781-82 | | |
| Б4 | | 13 | | l=35550 | 2 | 31.6 кг |
| Б4 | | 14 | | l=39950 | 2 | 35.5 кг |
| Б4 | | 15 | | l=5150 | 28 | 4.6 кг |
| Б4 | | 16 | | l=2850 | 4 | 2,5 кг |
| Б4 | | 17 | | l=8450 | 4 | 7.5 кг |
| Б4 | | 18 | | l=8450 | 4 | 7.5 кг |
| Б4 | | 19 | | l=300 4300, Δ=570, lср=2300 | 18×4 | 1.0 кг |
| Б4 | | 20 | | l=600 1700 Δ=65, lср=1150 | 8×4 | 2.0 кг |
| | | | | | | |
| | | | | Материалы | | |
| | | | | Бетон класса В7.5 | | 59.5 м³ |
| | | | | Бетон класса В15, W6 | | 313.0 м³ |

Защитный слой бетона до арматуры-30мм

Инв. № подл. | Подпись и дата | Взам. инв. №

Привязан

Инв. №

| | | | |
|---|---|---|---|
| Нач.отд | Смирнова | | 11.08.88 |
| ГИП | Паздникова | | 11.08.88 |
| Гл.спец. | Шпайхман | | 7.06.88 |
| Вед.инж. | Ковкича | | 6.06.88 |
| Инженер | Наталков | | 6.06.88 |
| Н.контр. | Макарова | | 7.06.88 |

820-4-031.88 - КЖС

Водосбросы открытого типа автоматического действия

Водосброс ВО-ВР при Lmax = 50 м

Рисберма. Общий вид. Схема армирования

| Стадия | Лист | Листов |
|---|---|---|
| Р | 48 | |

ЛЕНГИПРОВОДХОЗ

Копировал

Формат А2

25671-03

## Разрез 1-1

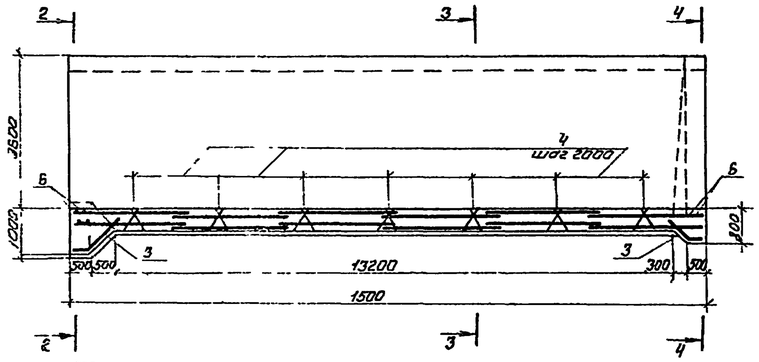


## Разрез 2-2

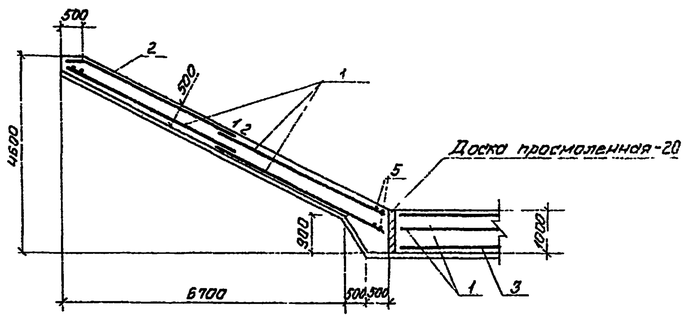


## Разрез 3-3

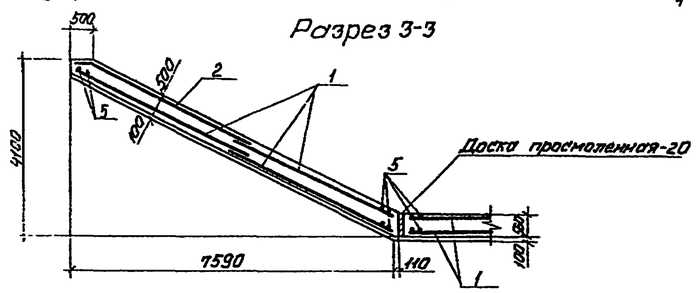


## Разрез 4-4

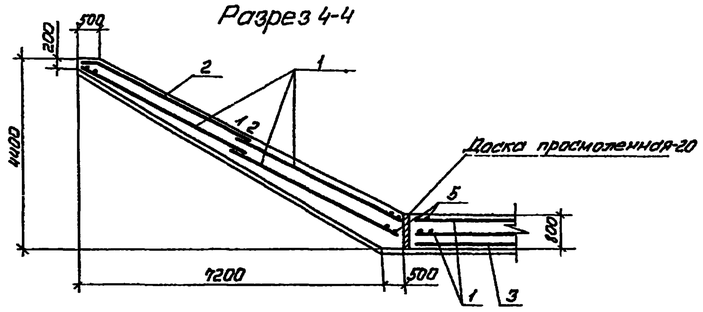


## План раскладки сеток

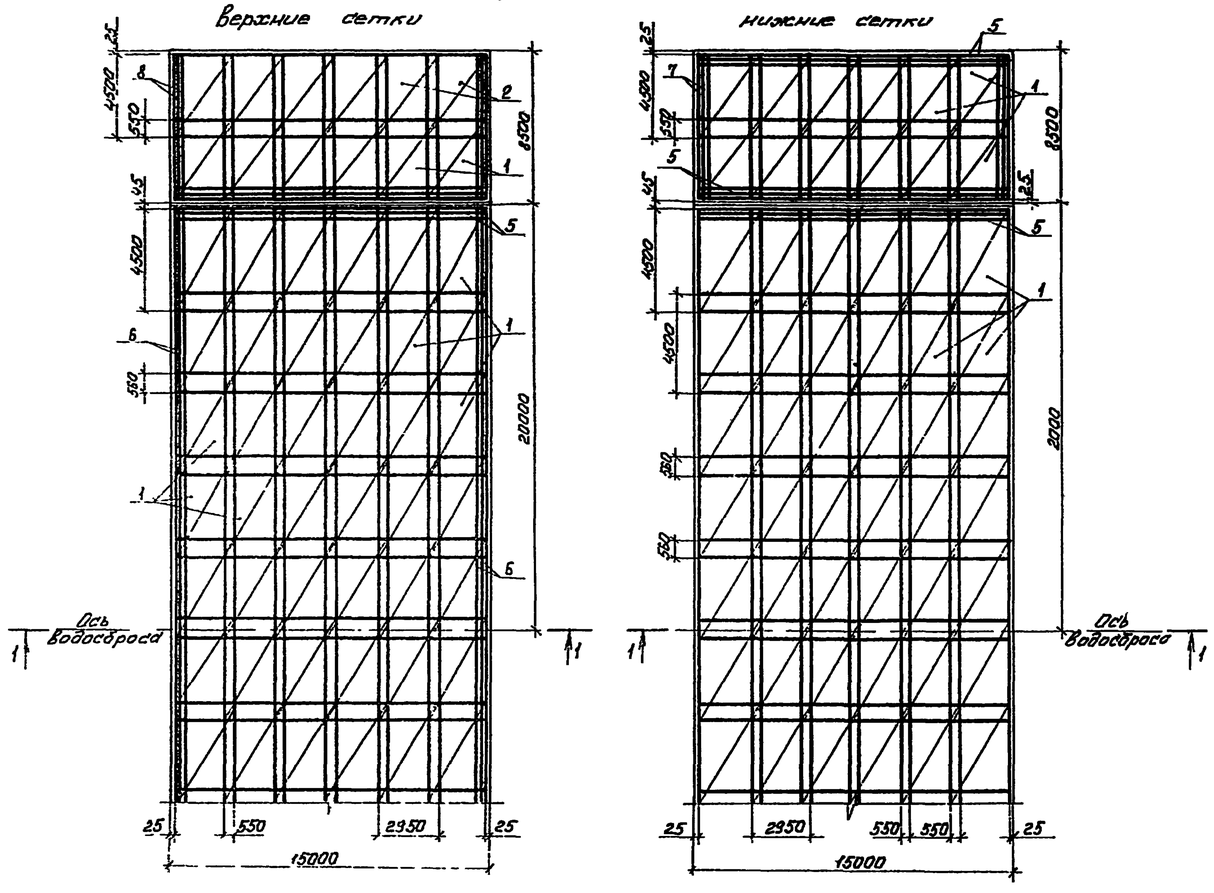


Поз. 8

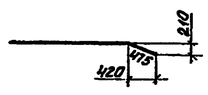


| Формат | Зона | Поз | Обозначение | Наименование | Кол | Прим |
|---|---|---|---|---|---|---|
| | | | | Сборочные единицы | | |
| | | | | Сетки арматурные | | |
| | | 1 | КЖС.У.2080 | С278 | 156 | |
| | | 2 | КЖС.У.2080-01 | С279 | 12 | |
| | | 3 | КЖС.У.2160-01 | С291 | 14 | |
| | | 4 | КЖС.У.2180 | С293 | 392 | |
| | | | | Детали | | |
| | | | | 12 А III ГОСТ 5781-82 | | |
| | | 5 | | $\ell$ = 14950 | 20 | 13,3 кг |
| | | 6 | | $\ell$ = 39950 | 4 | 35,5 кг |
| | | 7 | | $\ell$ = 8450 | 8 | 7,5 кг |
| | | 8 | | $\ell$ = 8450 | 8 | 7,5 кг |
| | | | | Материалы | | |
| | | | | Бетон класса В7,5 | | 78,3 м³ |
| | | | | Бетон класса В15, W6 | | 482,5 м³ |

Ведомость расхода стали на элемент, кг

| Марка элемента | Изделия арматурные | | | | | | Всего | Общий расход |
|---|---|---|---|---|---|---|---|---|
| | Арматура класса | | | | | | | |
| | A-III | | A-II | | A-I | | | |
| | ГОСТ 5781-82 | | ГОСТ 5781-82 | | ГОСТ 5781-82 | | | |
| | ф 12 | Итого | ф 10 | Итого | ф 10 | Итого | | |
| Рисберма | 16417,0 | 16417,0 | 514,4 | 514,4 | 1505,3 | 1505,3 | 18437,7 | 18438 |

| | | | | |
|---|---|---|---|---|
| | | | | 820-4-031.88-КЖС |
| | | | | Водосбросы открытого типа автоматического действия |
| Привязан | | | | Водосброс 80-ВР при $\ell_{max}$ = 10,0 м и 15,0 м |
| Инв № | | | | Рисберма. Общий вид. Схема армирования |

| | | | | Стадия | Лист | Листов |
|---|---|---|---|---|---|---|
| Нач.отд | Смирнова | | 10.06.88 | Р | 49 | |
| ГИП | Позднова | | 10.06.88 | | | |
| Гл.спец. | Шлайхман | | 10.06.88 | | | |
| Вед.инж. | Новкина | | 10.06.88 | | | |
| Инженер | Напатков | | 8.06.88 | | | |
| Н.контр. | Макарова | | 8.06.88 | | | |

ЛЕНГИПРОВОДХОЗ

Копировал Тп 2567/-03 80 Формат А2

Инв.№ подл. | Подпись и дата | Взам.инв.№

Альбом III

820-4-031.88

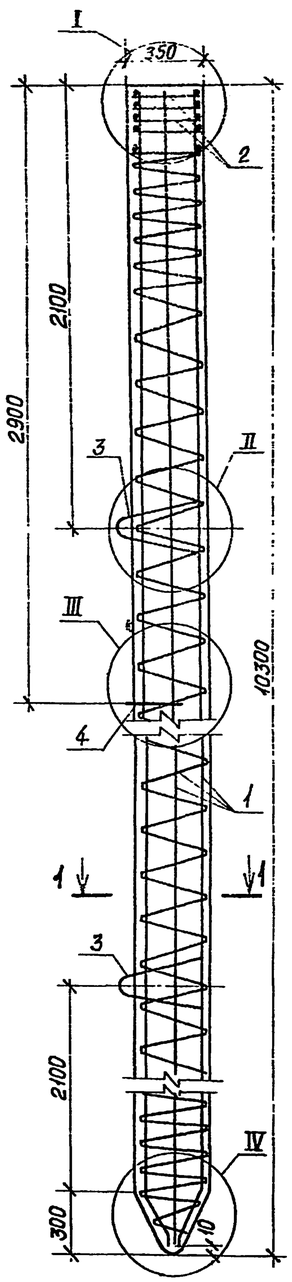


Разрез 1-1

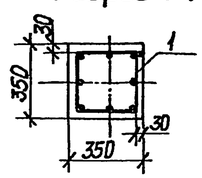


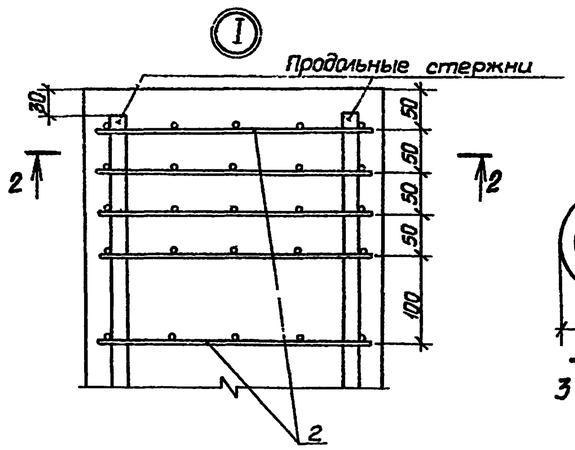


Разрез 2-2

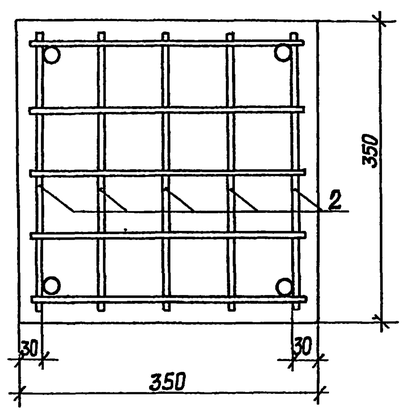


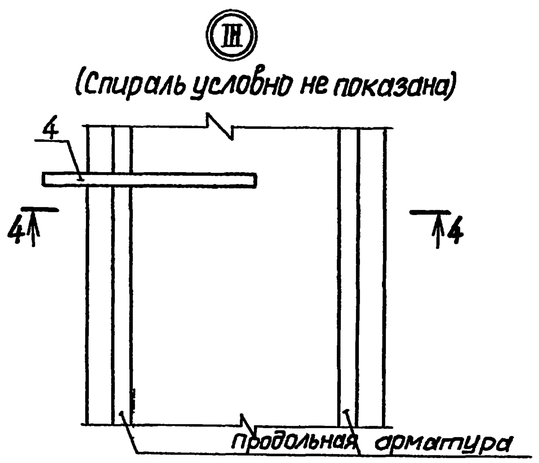


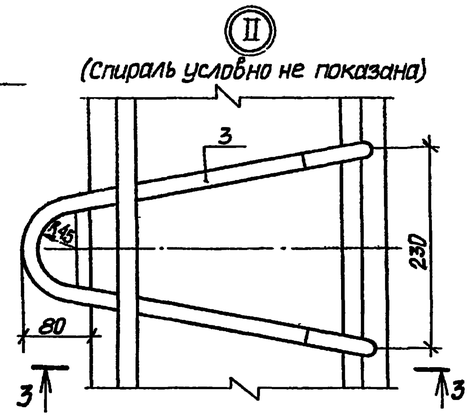


Разрез 3-3

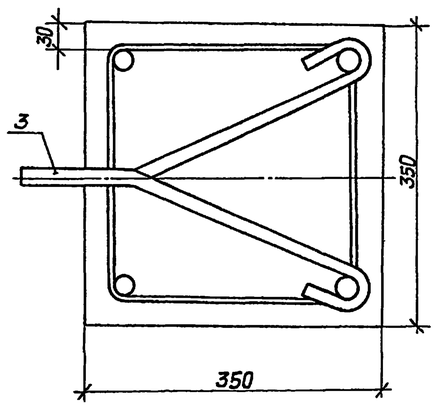


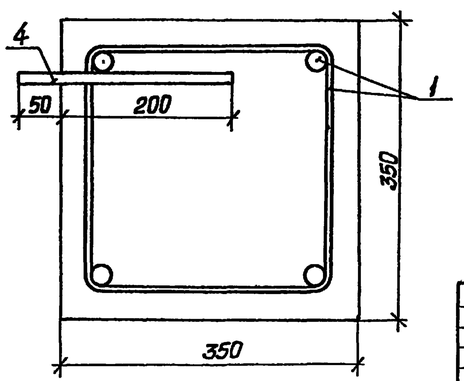


Разрез 4-4

## Спецификация

| Формат | Зона | Поз. | Обозначение | Наименование | Кол. | Примечание |
|---|---|---|---|---|---|---|
| | | | | Сборочные единицы | | |
| | | 1 | КЖ.И. | Каркас пространственный К10-35У | 1 | |
| | | 2 | ГОСТ 19804.1-79 | Сетка арматурная С35 | 5 | |
| | | | | Изделия закладные | | |
| | | 3 | ГОСТ 19804.1-79 | Петля монтажная П7 | 2 | |
| | | 4 | ГОСТ 19804.1-79 | Штырь Ш1 | 1 | |
| | | | | Материалы | | |
| | | | | Бетон класса В20 | | 1.24 м³ |

## Ведомость расхода стали на элемент, кг

| Марка элемента | Изделия арматурные | | | | | Изделия закладные | | | | Общий расход |
|---|---|---|---|---|---|---|---|---|---|---|
| | Арматура класса | | | | Всего | Арматура класса | | | Всего | |
| | А-III | | В-I | | | AI | | | | |
| | ГОСТ 5781-82 | | ГОСТ 6727-80 | | | ГОСТ 5781-82 | | | | |
| | ф20 | Итого | ф5 | Итого | | ф16 | ф10 | Итого | | |
| С10-35У | 203.0 | 203.0 | 13.3 | 13.3 | 216.3 | 4.4 | 0.1 | 4.5 | 4.5 | 221 |

1. Конструкция сваи С10-35У принята по ГОСТ 19804.1-79„ Сваи забивные железобетонные цельные сплошного квадратного сечения с ненапрягаемой арматурой. Конструкция и размеры" с заменой стержней ф12 AIII (см. поз. 1 в каркасе К10-35 сваи С10-35) на стержни ф20 AIII (см. каркас К10-35У).
2. Петли, штырь и сетки головы привязать к продольной арматуре вязальной проволокой.

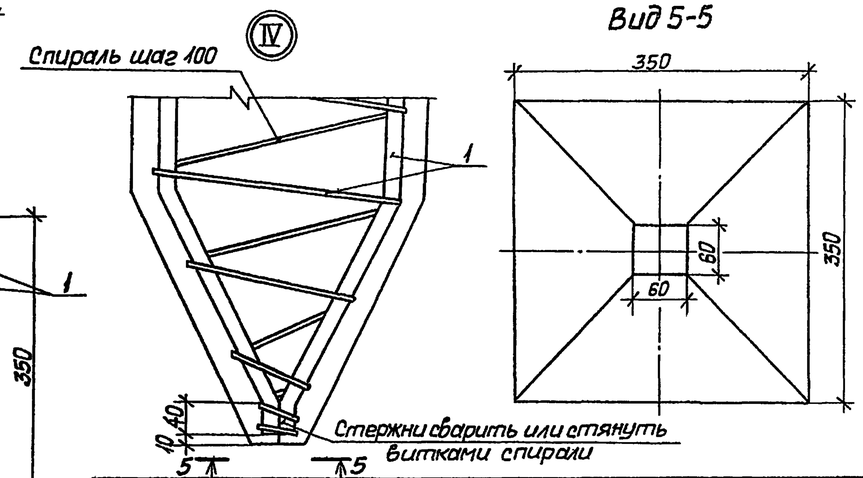


Привязан

Инв №

| | | | |
|---|---|---|---|
| Нач. отд. | Смирнова | | 11.05.88 |
| ГИП | Позднова | | 11.05.88 |
| Гл. спец. | Крыжановская | | 11.05.88 |
| Инженер | Налётова | | 10.05.88 |
| Н. контр. | Макарова | | 10.05.88 |

# 820-4-031.88-КЖ

Водосбросы открытого типа автоматического действия

| Стадия | Лист | Листов |
|---|---|---|
| Р | 50 | |

Свая С10-35 У. Общий вид. Схема армирования.

ЛЕНГИПРОВОДХОЗ

Копировал Гришина 2567-03 81 формат А2

Инв.№ подл. | Подпись и дата | Взам. инв.№

| Формат | Зона | Поз. | Обозначение | Наименование | Кол. | Примечание |
|---|---|---|---|---|---|---|
| | | | | | | |
| | | | | Документация | | |
| А4 | | | 820-4-031.88-КМ 10.100 СБ | Сборочный чертеж | | |
| | | | | | | |
| | | | | Детали | | |
| Б4 | | 1 | | Стойка | | |
| | | | | Полоса $\frac{Б\text{-}2\ 5\times50\ ГОСТ\ 103\text{-}76}{Ст3пс\ ГОСТ\ 535\text{-}79}$ | | |
| | | | | $L=1100\pm\frac{JT14}{2}$ | 3 | 2.16 кг |
| Б4 | | 2 | | Перила | | |
| | | | | Уголок $\frac{56\times56\times5\ ГОСТ\ 8509\text{-}86}{Ст3пс\ ГОСТ\ 535\text{-}79}$ | | |
| | | | | $L=2980\pm\frac{JT14}{2}$ | 1 | 12.67 кг |
| Б4 | | 3 | | Полоса | | |
| | | | | Полоса $\frac{Б\text{-}2\ 5\times20\ ГОСТ\ 103\text{-}76}{Ст3пс\ ГОСТ\ 535\text{-}79}$ | | |
| | | | | $L=2980\pm\frac{JT14}{2}$ | 4 | 9.38 кг |

Привязан

Инв. №

| | | | |
|---|---|---|---|
| Нач. отд. | Смирнова | | 11.05.88 |
| ГИП | Позднова | | 11.05.88 |
| Гл. спец. | Шпайзман | | 10.05.88 |
| Инженер | Ускова | | 10.05.88 |
| Н. контр. | Ковкина | | 10.05.88 |

820-4-031.88-КМ 100.00

Блок перильного ограждения ПО-3

| Лит. | Лист | Листов |
|---|---|---|
| А | 1 | |

Ленгипроводхоз

Копировал

Формат А4

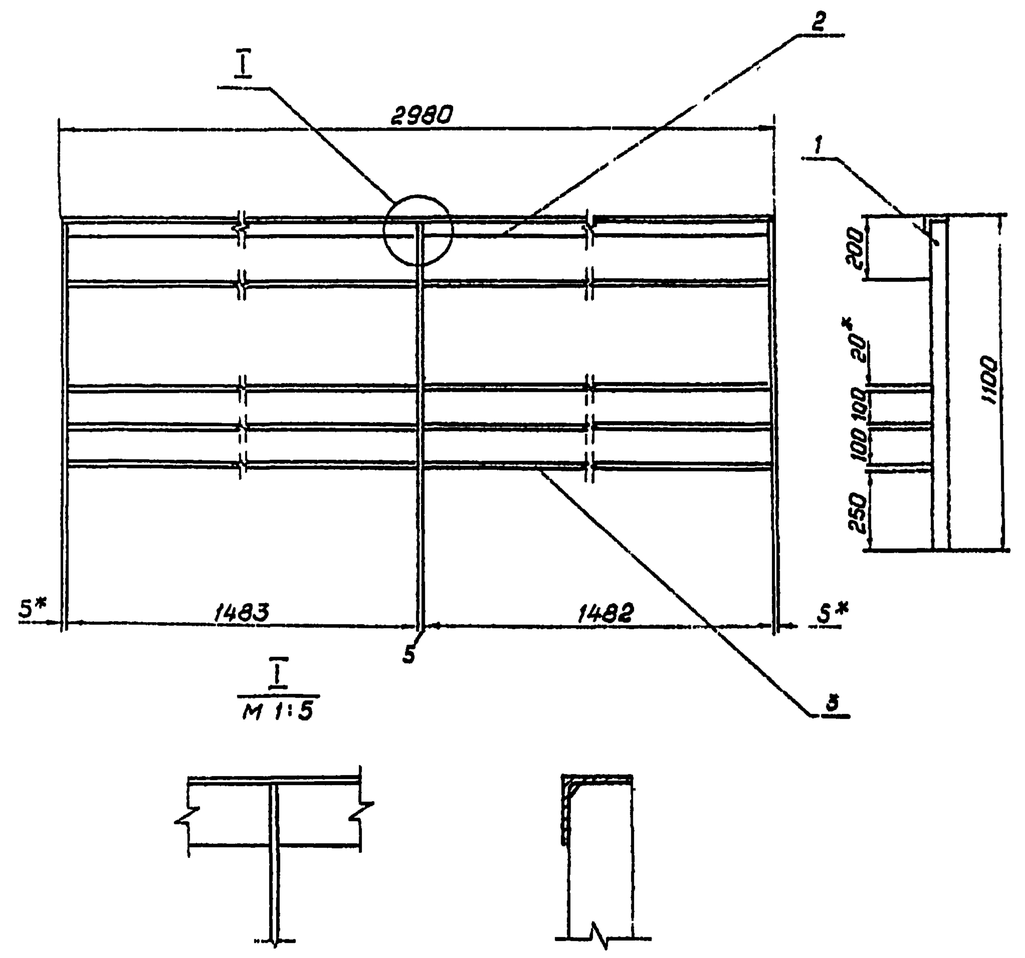


1. * Размеры для справок.
2. Сварные швы выполнять по ГОСТ 5264-80.
3. Сварку вести электродами Э42 ГОСТ 9486-75 по контуру прилегания деталей.
4. Конструкция перильного ограждения принята по ТПР 820-01-19с.
5. Неуказанные предельные отклонения размеров $\pm\frac{JT14}{2}$

Привязан

Инв. №

| | | | |
|---|---|---|---|
| Нач. отд. | Смирнова | | 11.05.88 |
| ГИП | Позднова | | 11.05.88 |
| Гл. спец. | Шпайзман | | 10.05.88 |
| Инженер | Ускова | | 10.05.88 |
| Н. контр. | Ковкина | | 10.05.88 |

820-4-031.88-КМ 100.00 СБ

Блок перильного ограждения ПО-3 Сборочный чертеж.

| Лит | Масса | Масштаб |
|---|---|---|
| А | 28.5 | 1:20 |
| Лист 2 | Листов | |

Ленгипроводхоз

Копировал

Формат А4

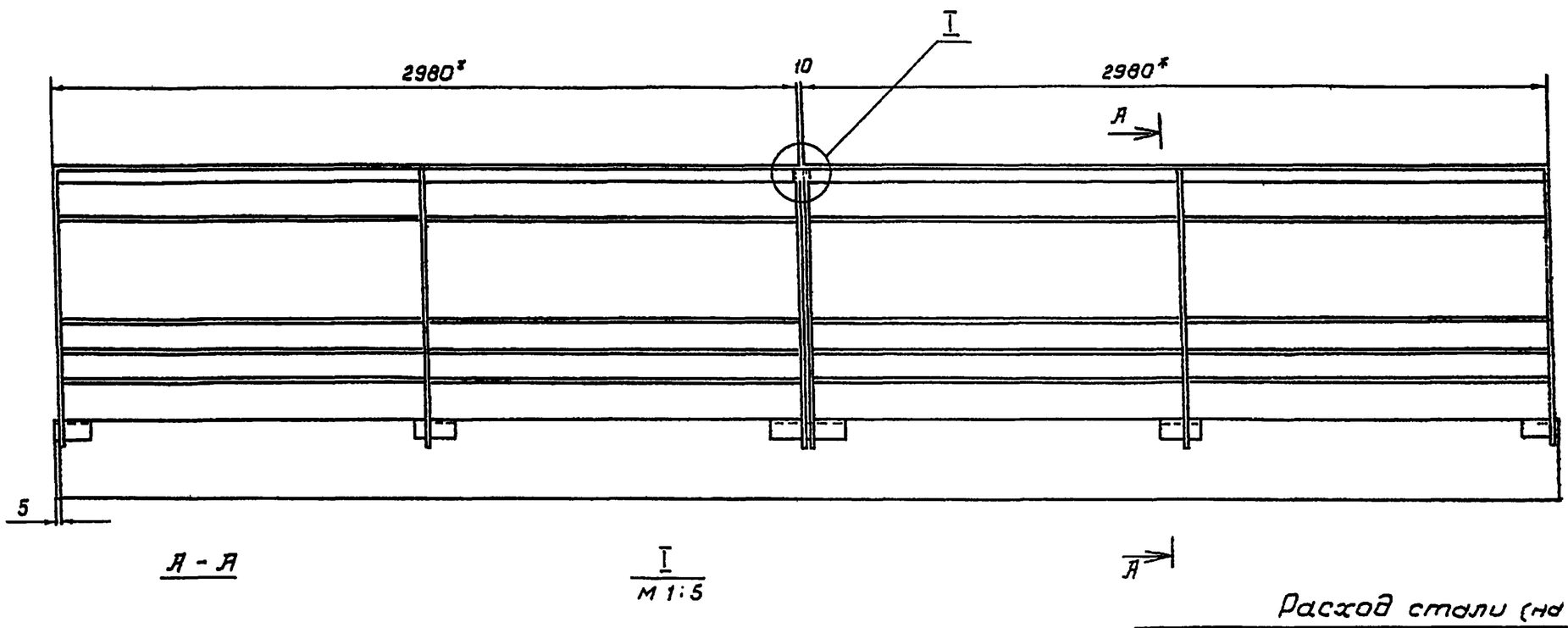


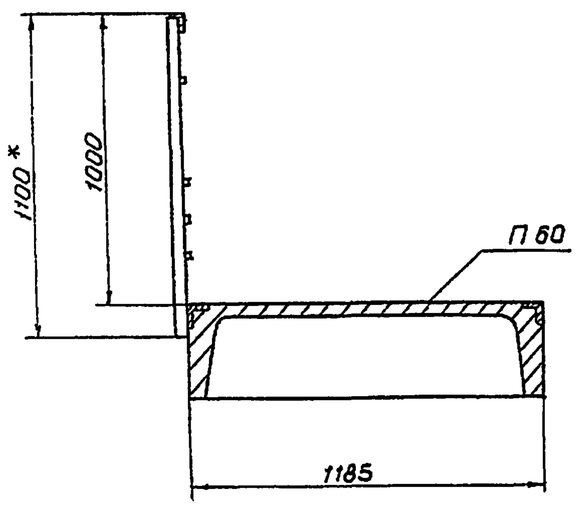


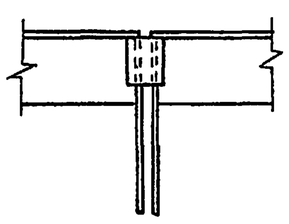

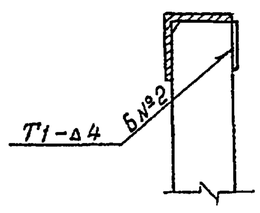


Расход стали (на сооружение)

| Количество секций ПО-3 | Масса 1 секции кг | Масса стали на сооружение кг |
|---|---|---|
| 12 | 28.5 | 324.0 |

1. * Размер для справок
2. Сварные швы выполнять по ГОСТ 5264-80.
3. Электроды Э42 ГОСТ 9466-75.
4. Все поверхности ограждения окрасить грунт ХС-068 ТУ 6-10-820-75 в 2 слоя; окраска ХВ-1100 ГОСТ 6993-79 в 3 слоя. Площадь окраски $S=5.4\ м^2$.

Привязан

Инв. №

| | | | |
|---|---|---|---|
| Нач. отд. | Смирнова | | 11.05.88 |
| ГИП | Позднова | | 11.05.88 |
| Гл. спец. | Шпайзман | | 10.05.88 |
| Инженер | Ускова | | 10.05.88 |
| Н. контр. | Ковкина | | 10.05.88 |

820-4-031.88-КМ 10.200 СБ

Перильное ограждение моста

| Лит | Масса | Масштаб |
|---|---|---|
| А | 57.0 | 1:20 |
| Лист 3 | Листов | |

Ленгипроводхоз

Копировал

Формат А3