ТИПОВЫЕ ПРОЕКТНЫЕ РЕШЕНИЯ
820—4—031.88

ВОДОСБРОСЫ ОТКРЫТОГО ТИПА АВТОМАТИЧЕСКОГО ДЕЙСТВИЯ НА РАСХОД ВОДЫ ОТ 50 ДО 100 м³/с ПРИ ПЕРЕПАДАХ ОТ 5 ДО 15 м

АЛЬБОМ II

ВОДОСБРОСЫ НА РАСХОД ВОДЫ ОТ 50 ДО 75 м³/с
СТРОИТЕЛЬНЫЕ РЕШЕНИЯ.
КОНСТРУКЦИИ ЖЕЛЕЗОБЕТОННЫЕ

25671-02

gost.e-ecolog.ru

ТИПОВЫЕ ПРОЕКТНЫЕ РЕШЕНИЯ
820—4—031.88

ВОДОСБРОСЫ ОТКРЫТОГО ТИПА АВТОМАТИЧЕСКОГО ДЕЙСТВИЯ НА РАСХОД ВОДЫ ОТ 50 ДО 100 м^3/с ПРИ ПЕРЕПАДАХ ОТ 5 ДО 15 м

АЛЬБОМ II

СОСТАВ ПРОЕКТА:

Альбом I	Пояснительная записка и материалы для проектирования
Альбом II	Водосбросы на расход воды от 50 до 75 м^3/с. Строительные решения. Конструкции железобетонные
Альбом III	Водосбросы на расход воды от 76 до 100 м^3/с. Строительные решения. Конструкции железобетонные
Альбом IV	Арматурные и закладные изделия
Альбом V	Водосбросы на расход воды от 50 до 75 м^3/с. Ведомости потребности в материалах
Альбом VI	Водосбросы на расход воды от 76 до 100 м^3/с. Ведомости потребности в материалах
Альбом VII	Сметы

Разработаны
институтом «Ленгипроводхоз»

Утверждены и введены
в действие с 01.10. 1988 г.
Минводхозом СССР
Протокол № 761 от 05.05 1988 г.

Главный инженер института *В. Н. Кузнецов*

Главный инженер проекта *Г. М. Позднова*

№ 2521/2
ПРИВЯЗАН
Инв №

Содержание

Лист	Наименование	Стр.
	Рабочие чертежи комплекта АС	
1	Общие данные	3
2	Водосброс ВО-ГК при Hmax=1.2м; B=11,3 м; Z =5.0 м;	
	Qmax=75.0м³/с. Общий вид. Разрез 1-1. План	4
3	Водосброс ВО-ГК при Hmax=1.2м; B=11.3 м; Z = 5.0м;.	
	Qmax=75.0 м³/с. Общий вид. Разрезы 2-2 – 7-7	5
4	Водосброс ВО-ГК при Hmax=1.2 м; B=11.3м; Z =10.0 м;	
	Qmax= 75.0м³/с. Общий вид. Разрез 1-1. План	6
5	Водосброс ВО-ГК при Hmax=1.2м; B=11.3м; Z=10.0м;	
	Qmax=75.0 м³/с. Общий вид. Разрезы 2-2 – 7-7	7
6	Водосброс ВО-ГК при Hmax= 1.2м; B=11.3м; Z =15.0м;	
	Qmax= 75.0м³/с. Общий вид. Разрез 1-1. План	8
7	Водосброс ВО-ГК при Hmax=1.2м; B=11.3м; Z=15.0м;	
	Qmax=75.0м³/с. Общий Вид. Разрезы 2-2 – 7-7	9
8	Водосброс ВО-ВР при Hmax=1.2м; B=11.3м; Z = 5.0м;	
	Qmax=75.0 м³/с. Общий Вид. Разрез 1-1. План	10
9	Водосброс ВО-ВР при. Hmax=1.2м; B=11.3м; Z = 5.0 м;	
	Qmax=75.0м³/с. Общий вид. Разрезы 2-2–9-9	11
10	Водосброс ВО-ВР при Hmax=1.2 м; B=11.3м; Z = 10.0м;	
	Qmax=75.0 м³/с. Общий Вид. Разрез 1-1. План	12
11	Водосброс ВО-ВР при Hmax=1.2м; B=11.3 м; Z = 10.0 м;	
	Qmax= 75.0 м³/с. Общий Вид. Разрезы 2-2–9-9	13
12	Водосброс ВО-ВР при Hmax=1.2м; B=11.3 м; Z = 15.0м;	
	Qmax= 75.0м³/с. Общий Вид. Разрез 1-1. План	14
13	Водосброс ВО-ВР при Hmax=1.2м; B=11.3; Z=15.0м;	
	Qmax=75.0м³/с. Общий Вид. Разрезы 2-2 – 9-9	15
14	Водосбросы ВО-ВР при Hmax=1.2м; B=11.3м; Z =10.0 и	
	15.0м. Qmax=75.0 м³/с. Конструкции концевых участков	
	с расширяющимся водобойным колодцем	16
15	Входной оголовок. Ковш. Понур. Общий вид	17
16	Входной оголовок. Ковш. Понур. Узлы	18
17	Входной оголовок. Примыкание монолитного железобетонного	
	зуба к флютбету и обратным стенкам	19
18	Водосброс ВО-ВР. Деформационные швы 1-3	20
19	Водосброс ВО-ВР. Деформационные швы 4-7	21
20	Водосброс ВО-ГК. Деформационные швы 4,5	22
21	Входной оголовок. Мост габарита Г-6,5. Общий вид	23
22	Входной оголовок. Мост габарита Г-6,5. Узлы	24
23	Входной оголовок. Мост габарита Г-8. Общий вид	25
24	Входной оголовок. Мост габарита Г-8. Узлы	26
25	Входной оголовок. Ограждения обратных стенок ОГ	27
26	Водосброс ВО-ГК. Дренажные устройства Кюветы	28
27	Соединение сборных железобетонных изделий	29
28	Водосброс ВО-ВР. Рисберма из сборно-монолитного	
	железобетона. Общий вид	30
	Рабочие чертежи комплекта КЖ	
1	Общие данные	31
2	Входной оголовок ОВ. Общий вид. Разрезы 1-1–3-3. План.	32
3	Входной оголовок ОВ. Общий вид. Разрезы 4-4–8-8. Зуб.	
	Схема армирования	33
4	Входной оголовок ОВ. Схема армирования. Разрезы 1-1 – 3-3	34
5	Входной оголовок ОВ. Схема армирования. Разрезы 4-4 – 8-8	35
6	Входной оголовок ОВ. Схема армирования. Разрез 9-9	36
7	Ковш К. Общий вид. Схема армирования. Узел 1	37
8	Ковш К. Схема армирования. Узлы 2 и 3	38
9	Обратные стенки СО-1, СО-1н. Общие виды	39
10	Обратные стенки СО-1, СО-1н. Схемы армирования	40
11	Водосброс ВО-ГК. Лоток. Общий вид	41
12	Водосброс ВО-ВР. Лоток. Общий вид	42
13	Лоток. Секция А. Общий вид. Схема армирования	43
14	Лоток. Секция В. Общий вид. Схема армирования	44
15	Лоток. Секция в. Общий вид. Схема армирования	45
16	Лоток. Секция Г. Общий вид. Схема армирования	46
17	Лоток. Секция Д. Общий вид. Схема армирования.	47
18	Лоток. Узел 1. Общий вид. Схема армирования	48
19	Лоток. Узел 2. Общий вид. Схема армирования	49
20	Лоток. Узлы 3 и 4. Общие виды. Схема армирования	50
21	Лоток. Узел 5. Общий вид. Схема армирования	51
22	Водосброс ВО-ГК.	52
	Концевые площадки КП-1, КП-2. Общие виды	
23	Концевые площадки КП-1, КП-2. Свайные основания	53
24	Концевая площадка КП-1. Схема армирования. Разрез 1-1	54
25	Концевая площадка КП-1. Схема армирования Вид А-А	
	Разрез 2-2	55
26	Концевая площадка КП-1. Схема армирования. Вид Б-Б.	
	Разрез 3-3 – 6-6	56
27	Концевая площадка КП-1. Водобойный порог ВП. Общий вид.	
	Схема армирования	57
28	Концевая площадка КП-2. Схема армирования. Разрез 1-1	58
29	Концевая площадка КП-2. Схема армирования.	
	Вид А-А: Разрез 2-2	59
30	Концевая площадка КП-2. Схема армирования.	
	Вид Б-Б. Разрезы 3-3 – 6-6	60
31	Расширяющийся водобой ВР-1. Общий вид.	61
32	Расширяющийся водобой ВР-1. Схема армирования. Разрезы	
	План нижней арматуры днища	62
33	Расширяющийся водобой ВР-1. Схема армирования. План	
	верхней арматуры днища	63
34	Расширяющийся водобой ВР-1. Спецификация	64
35	Расширяющийся водобой ВР-2. Общий вид	65
36	Расширяющийся водобой ВР-2. Схема армирования.	
	Разрезы План нижней арматуры днища	66
37	Расширяющийся водобой ВР-2. Схема армирования.	
	План Верхней арматуры днища	67
38	Расширяющийся водобой ВР-2. Спецификация	68
39	Расширяющийся водобой ВР-3. Общий вид	69
40	Расширяющийся водобой ВР-3 Схема армирования. Разрезы.	
	План нижней арматуры днища	70
41	Расширяющийся водобой ВР-3. Схема армирования	
	План Верхней арматуры днища	71
42	Расширяющийся водобой ВР-3. Спецификация	72
43	Расширяющийся водобой ВР-1, ВР-2, ВР-3. Схема	
	армирования. Узлы	73
44	Обратные стенки СО-2, СО-2н, СО-3, СО-3н, СО-4, СО-4н	
	Общие виды	74
45	Обратные стенки СО-2, СО-2н. Схемы армирования	75
46	Обратные стенки СО-3, СО-3н, СО-4, СО-4н, Схемы	
	армирования	76
47	Водосброс ВО-ВР при Z =5.0м. Рисберма. Общий вид.	
	Схема армирования	77
48	Водосброс ВО-ВР при Z =10.0м. Рисберма. Общий вид.	
	Схема армирования.	78
49	Водосброс ВО-ВР при Z=15.0м. Рисберма. Общий вид.	
	Схема армирования.	79
50	Свая С10-35У. Общий вид. Схема армирования.	80
	Рабочие чертежи комплекта КМ	
1	Блок перильного ограждения ПО-3.	81
2	Блок перильного ограждения ПО-3.	
	Сборочный чертеж.	81
3	Перильное ограждение моста	81

Взам.инв.№ | Подпись и дата | Инв.№подл.

Ведомость ссылочных и прилагаемых документов

Обозначение	Наименование	Примечание	Обозначение	Наименование	Примечание
	Ссылочные документы		3.820-24	Архитектурные детали гидротехнических сооружений на оросительных	
ГОСТ 10354-82	Пленка полиэтиленовая. Технические			системах.	
	условия.		3.820.1-29	Конструкции шлюзов-регуляторов с расходами воды от 10 до 150 м³/с.	
ТУ38-105831-85	Прокладки резиновые для гидроизоляционных шпонок.		3.820.1-39	Г-образные конструкции для водохозяйственного строительства.	
ГОСТ 19804.1-79	Сваи забивные железобетонные цельные		3.820.1-69	Элементы крепления осушительных	
	сплошного квадратного сечения с ненапрягаемой арматурой. Конструкция			каналов.	
	и размеры.		820-04-28.87	Типовые материалы для проектирования. Плотины земляные насыпные высотой до 15 м. с креплением	
	Типовые конструкции, изделия и узлы			верховым откосом.	
	зданий и сооружений. Унифицированные				
	сборные конструкции для водохозяйственного строительства.			Прилагаемые документы	
3.820-13	Конструкции для пешеходных мостов и		ВМ.	Ведомости потребности в материалах	Альбом
	мостовых переездов.				
Выпуск 3	Конструкции для мостовых переездов				
Выпуск 5	Конструкции для пешеходных мостов				
	на каналах мелиоративных систем.				

Ведомость основных комплектов рабочих чертежей.

Обозначение	Наименование	Примечание
АС	Строительные решения	
КЖ	Конструкции железобетонные	
КМ	Конструкции металлические	

Условные буквенные обозначения:

Q_{max} – Максимальный расчётный расход сооружения 1% вероятности превышения.

Q 5% – Расчётный расход 5% вероятности превышения.

НПУ – Нормальный подпорный уровень воды в водохранилище.

ПУ при Q5% – Подпорный уровень воды в водохранилище при пропуске по сооружению расхода 5% вероятности превышения.

ФПУ – Форсированный подпорный уровень воды в водохранилище.

H_{max} – Максимальный напор на входном оголовке при сбросе по сооружению Q_{max}.

Z – Перепад (разность отметок уровней воды в верхнем и нижнем бьефах при пропуске Q_{max}).

B – Ширина водосливного отверстия.

i – Уклон лотка быстротока.

d_f – Расчетная глубина сезонного промерзания грунта.

Указания по привязке.

1. При привязке проекта размеры, проставленные на общих видах сооружений буквами и цифрами, подлежат уточнению в соответствии с указаниями, приведенными в разделе 7 пояснительной записки: уточнению подлежат также, в зависимости конкретных условий, размеры дамб входного оголовка и очертание бровок выемок.

Типовые проектные решения разработаны в соответствии с действующими нормами и правилами.

Главный инженер проекта Г.М. Позднова

Главный инженер проекта привязывающей организации

Инв.№подл. | Подпись и дата | Взам.инв.№

2521/2

Привязан

Инв.№

820-4-031.88-АС

Водосбросы открытого типа автоматического действия

			Стадия	Лист	Листов
Нач.отд.	Смирнова		Р	1	28
ГИП	Позднова				
Инженер	Ускова				
Н.контр.	Макарова				

Общие данные.

ЛЕНГИПРОВОДХОЗ

Копировал Петрова

Формат А2

Разрез 1-1

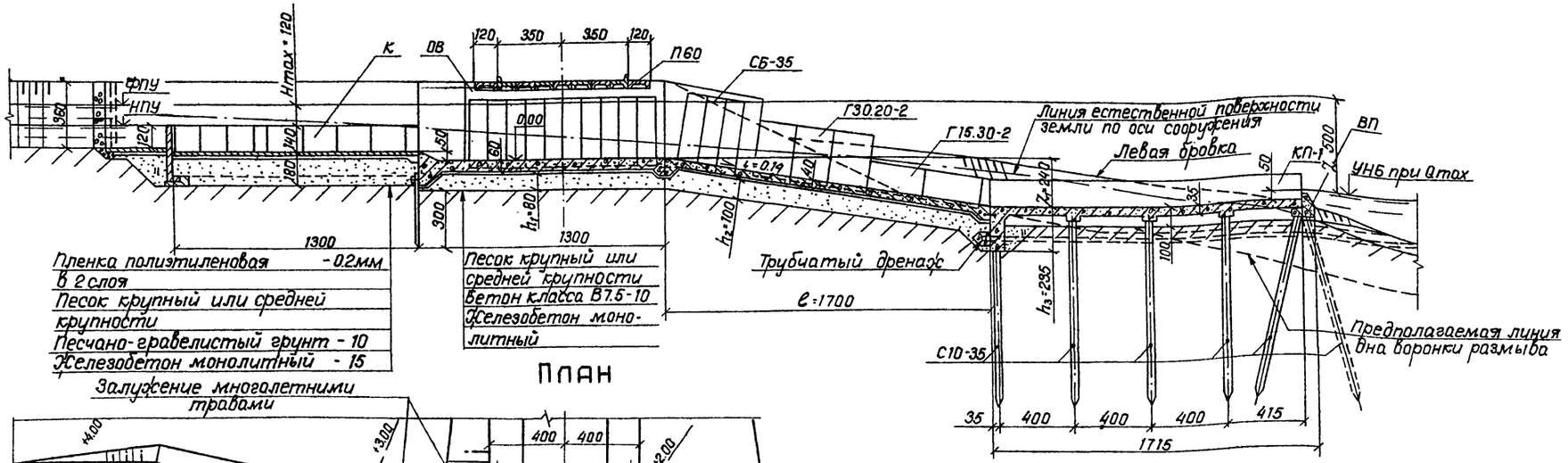

План

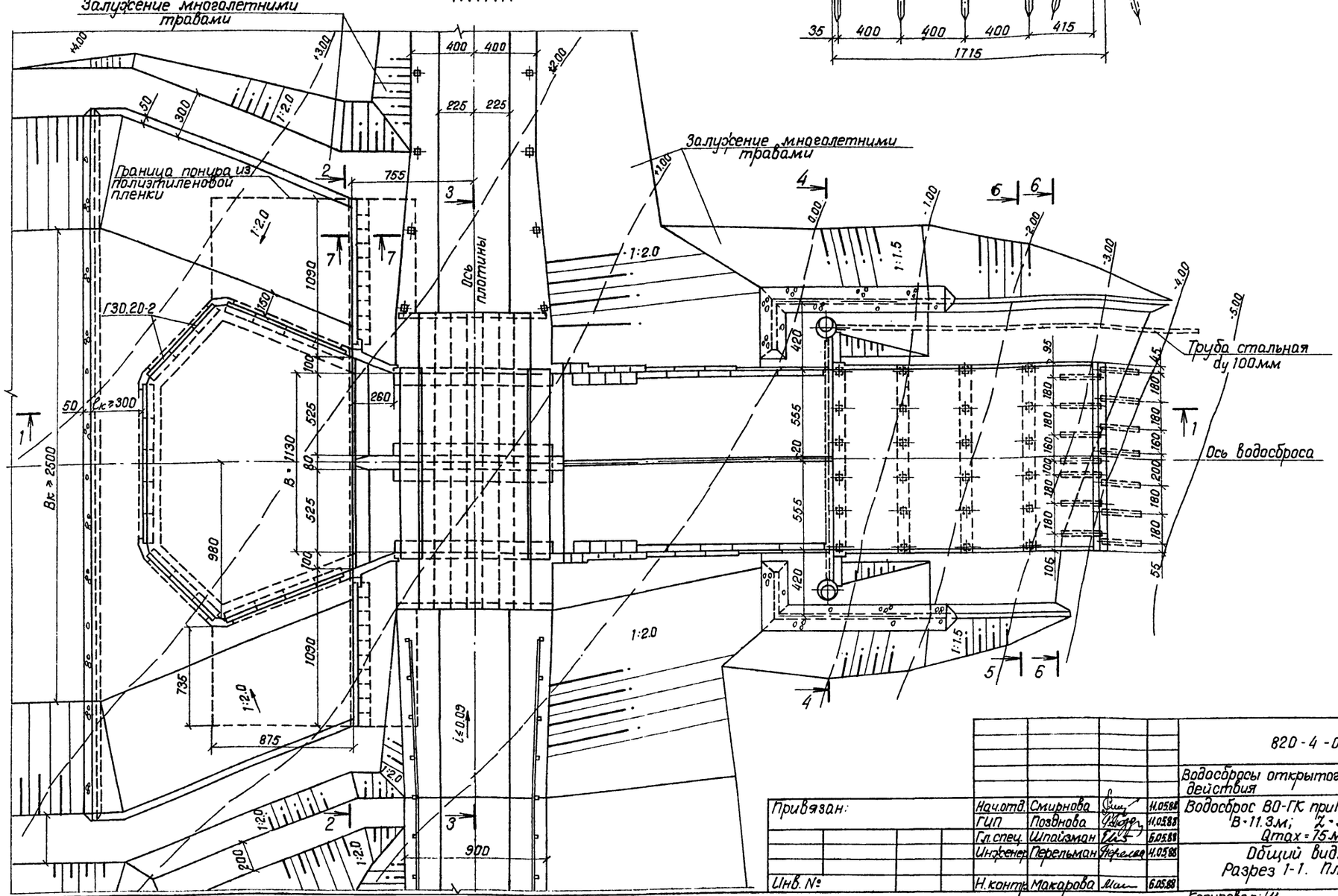

2521/2

				820-4-031.88-АС	
				Водосбросы открытого типа автоматического действия	
Привязан:				Водосброс ВО-ГК при Hmax=1,2м; B=11,3м; Rк=5,0м; Qmax=75м³/с	Стадия: Р; Лист: 2; Листов:
				Общий вид. Разрез 1-1. План.	ЛЕНГИПРОВОДХОЗ
Инв. №					

Нач.отд.	Смирнова		11.05.88
ГИП	Позднова		11.05.88
Гл.спец.	Шпайзман		6.05.88
Инженер	Перельман		4.05.88
Н.контр.	Макарова		6.05.88

Копировал: Щ

Формат: А2

Инв. № подл. | Подпись и дата | Взам. инв. №

Разрез 2-2

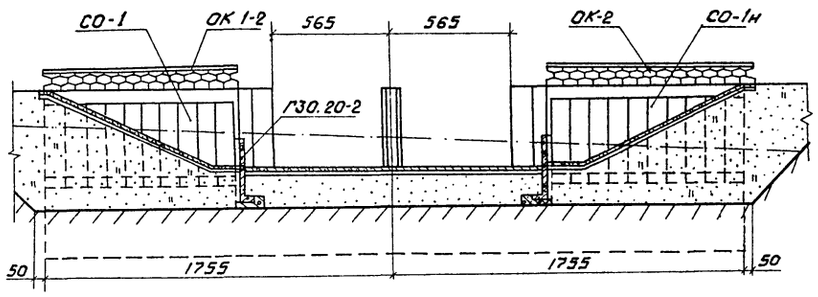

Разрез 5-5

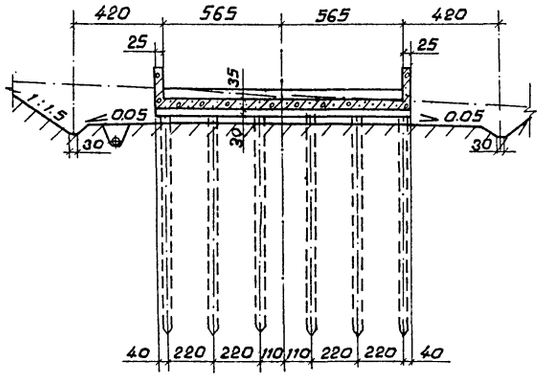

Разрез 3-3

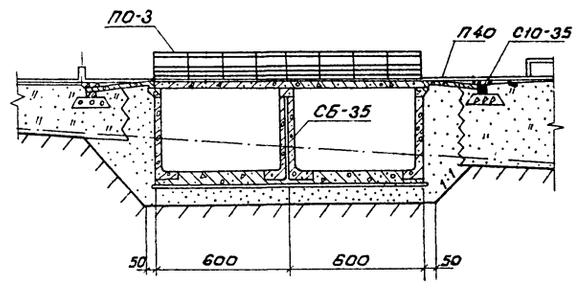

Разрез 6-6

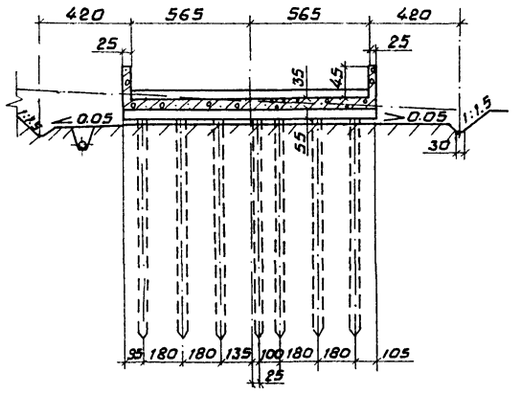

Разрез 7-7

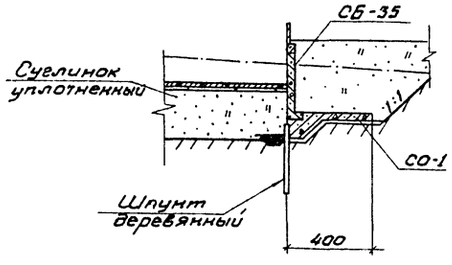

Разрез 4-4

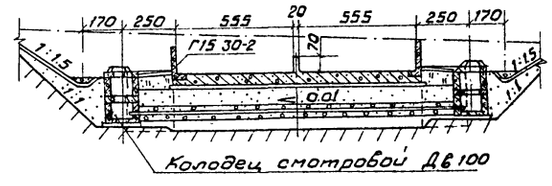

Спецификация

Марка, поз.	Обозначение	Наименование	Кол.	Масса ед.кг	Примечание
	Сборные железобетонные изделия				
СБ-35	3.820.1-29	Блок стеновой	68	4000	
Г30.20-2	3.820.1-39	Г-образная конструкция	25	3625	
Г15.30-2	3.820.1-39	Г-образная конструкция	4	1650	
ПР.60	3.820-13, вып.3	Плита пролетного			
		строения	10	2700	
ПРБ 60	3.820-13, вып.3	Плита пролетного			
		строения с бордюром	4	4075	
П 60	3.820-13, вып.5	Плита	4	1300	
П 10	3.820-13, вып.3	Переходная плита	14	1500	
С10-35	ГОСТ 19804.1-79	Свая	40	3100	
КСД10-2	3.820-9, вып.1	Кольцо стеновое с			
		днищем	2	925	
КС10-2	3.820-9, вып.1	Кольцо стеновое	2	600	
ПП10-1-1Б	3.820-9, вып.1	Плита перекрытия			
		колодца	4	200	
ОК1-2	3.820-24	Деталь ограждения	34	40	
ОК-2	3.820-24	Деталь ограждения	68	50	
	Монолитные железобетонные конструкции				
ОВ	КЖ, листы 2-6	Входной оголовок	1		
К	КЖ, листы 7,8	Ковш	1		
СО-1	КЖ, листы 9,10	Обратная стенка	2		
	КЖ, листы 11,13-21	Лоток	1		
КП-1	КЖ, листы 22-26	Концевая площадка	1		
ВП	КЖ, лист 27	Водобойный порог	1		

1. Чертеж выполнен для расчетной глубины сезонного промерзания грунта $d_f = 1,5$ м.
2. Размеры на чертеже даны в сантиметрах.

2521/2

820-4-031.88 – АС

Водосбросы открытого типа автоматического действия

Привязан	Нач. отд.	Смирнова		11.05.88
	ГИП	Позднова		11.05.88
	Гл. спец.	Штайзман		10.05.88
	Инженер	Перельман		10.05.88
Инв. №	Н. контр.	Макарова		10.05.88

Водосброс ВО-ГК при Hmax=1,2м; B=11,3м; 2'=5.0м; Qmax.=75м³/с.

Общий вид. Разрезы 2-2-7-7.

Стадия	Лист	Листов
Р	3	

ЛЕНГИПРОВОДХОЗ

Копировал: [illegible] Формат А2

Инв. № подл. | Подпись и дата | Взам. инв. №

РАЗРЕЗ 1-1

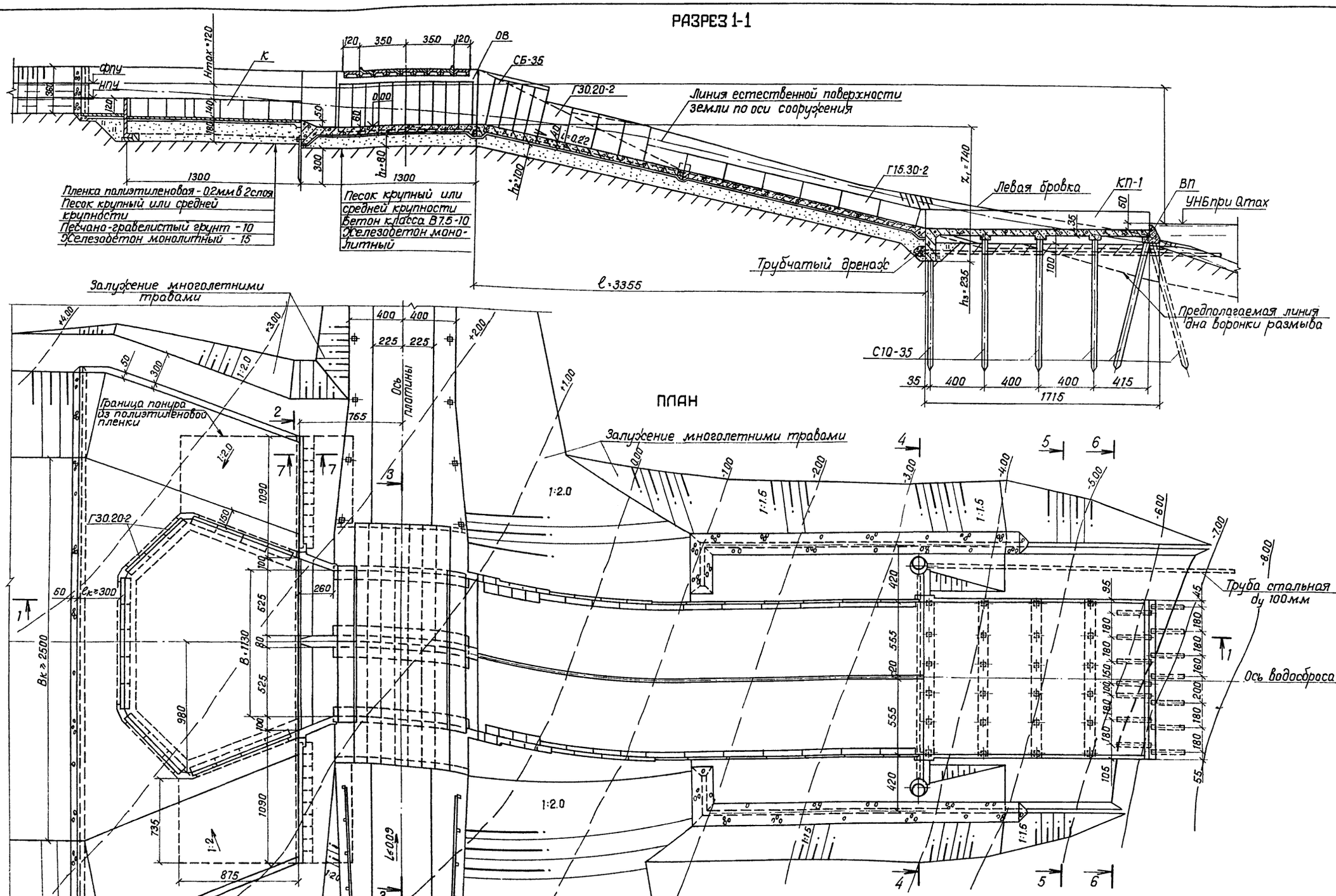
Hmax=120
К
ФПУ
НПУ
120 350 350 120
ОВ
СБ-35
Г30.20-2
Линия естественной поверхности земли по оси сооружения
i=0.022
Г15.30-2
Z=740
Левая бровка
КП-1
ВП
УНБ при Qmax
Трубчатый дренаж
ℓ=3355
hз=235
С10-35
Предполагаемая линия дна воронки размыва
35 400 400 400 415
1715
Пленка полиэтиленовая - 0.2мм в 2слоя
Песок крупный или средней крупности
Гравелисто-песчаный грунт - 10
Железобетон монолитный - 15
Песок крупный или средней крупности
Бетон класса В7.5-10
Железобетон монолитный
1300
300
h1=80
h2=100
Залужение многолетними травами
+4.00
+3.00
+2.00
+1.00
0.00
-1.00
-2.00
-3.00
-4.00
-5.00
-6.00
-7.00
-8.00
1:2.0
1:1.5
400 400
225 225
Ось плотины
765
Граница понура из полиэтиленовой пленки
ПЛАН
Г30.20-2
Вк=2500
Вк=300
В=1130
1090
980
735
875
1:2
Ось водосброса
Труба стальная dу 100мм
420
555
95
45
180
150
100
200
105
55
900
300
1:2.0
1:1.5
1:1.6
1:1.0
1:2.0
1:2.0
1:2

Разрез 2-2

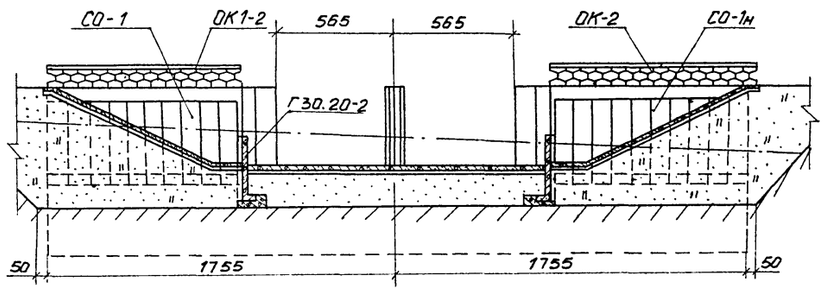

Разрез 5-5

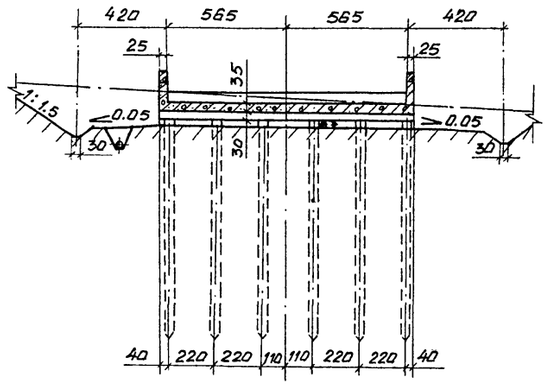

Разрез 3-3

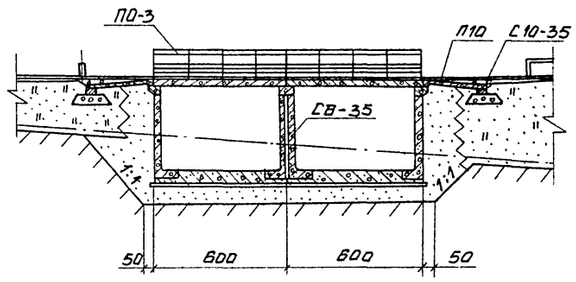

Разрез 6-6

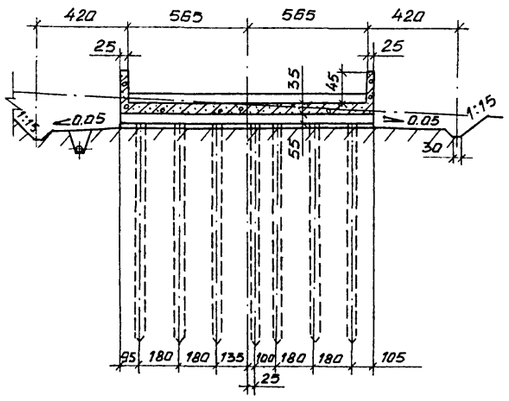

Разрез 4-4

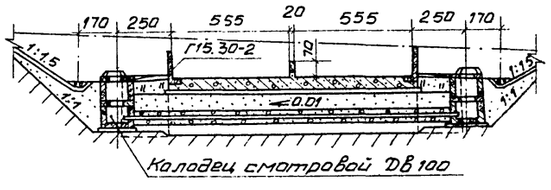

Разрез 7-7

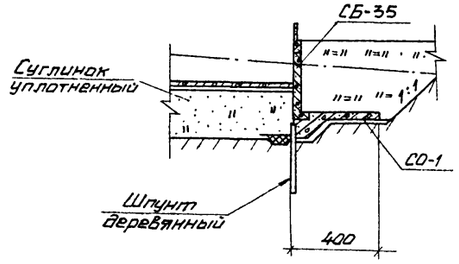

Марка поз.	Обозначение	Наименование	Кол.	Масса ед., кг	Примечание
	Сборные железобетонные изделия				
СБ-35	3.820.1-29	Блок стеновой	68	4000	
Г30.20-2	3.820.1-39	Г-образная конструкция	27	3625	
Г15.30-2	3.820.1-39	Г-образная конструкция	14	1650	
ПРБ0	3.820-13, вып. 3	Плита пролетного			
		строения	10	2700	
ПРБ60	3.820-13, вып. 3	Плита пролетного			
		строения с бордюром	4	4075	
П 60	3.820-13, вып. 5	Плита	4	1300	
П10	3.820-13, вып. 3	Переходная плита	14	1500	
С10-35	ГОСТ 19804 1-79	Свая	40	3100	
КСД 10-2	3.820-9, вып 1	Кольцо стеновое с днищем	2	925	
КС10-2	3.820-9, вып 1	Кольцо стеновое	2	600	
ПП10-1-16	3.820-9, вып 1	Плита перекрытия колодца	4	200	
ОК1-2	3.820-24	Деталь ограждения	34	40	
ОК-2	3.820-24	Деталь ограждения	68	50	
	Монолитные железобетонные конструкции				
ОВ	КЖС, листы 2-6	Входной оголовок	1		
К	КЖС, листы 7,8	Ковш	1		
СО-1	КЖС, листы 9,10	Обратная стенка	2		
	КЖС, листы 12-21	Лоток	1		
КП-1	КЖС, листы 22-26	Концевая площадка	1		
ВП	КЖС, лист 27	Водобойный порог	1		

1. Чертеж выполнен для расчётной глубины сезонного промерзания грунта d_f = 1.5 м.
2. Размеры на чертеже даны в сантиметрах.

2521/2

					820-4-031.88-АС			
					Водосбросы открытого типа автоматического действия			
Привязан		Нач.отд.	Смирнова	11.05.88	Водосброс ВО-ГК при Hmax = 1.2 м B = 11.3 м; z = 1.0 м Qmax = 75 м³/с	Стадия	Лист	Листов
		ГИП	Позднова	11.05.88		Р	5	
		Гл.спец.	Шпайзман	11.05.88				
		Инженер	Перельман	10.05.88	Общий вид. Разрезы 2-2 – 7-7.	ЛЕНГИПРОВОДХОЗ		
Инв.№		Н.контр.	Макарова	10.05.88				

Копировал

Формат А2

Инв.№ подл. | Подпись и дата | Взам.инв.№

Разрез 1-1

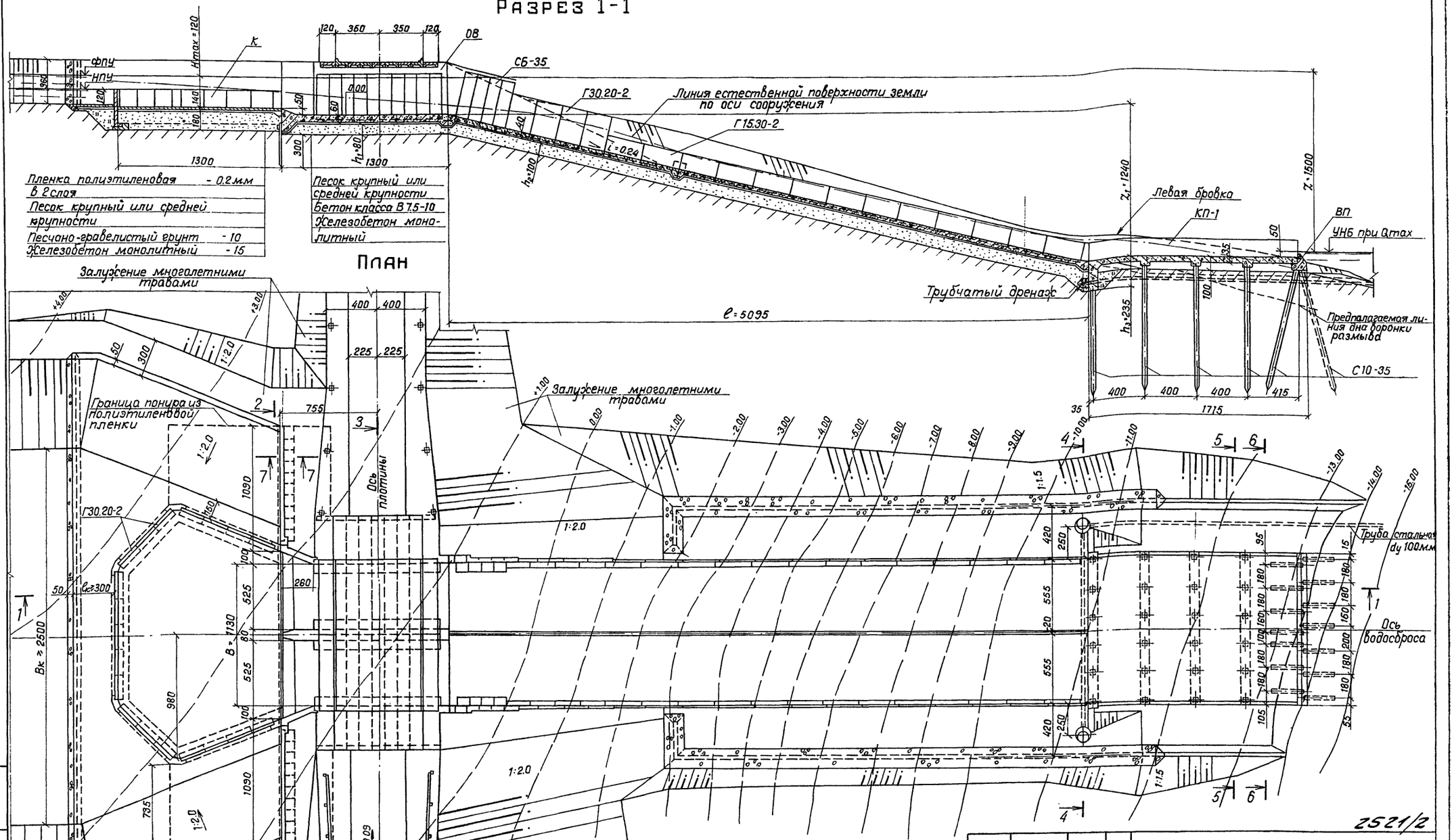

План

Залужение многолетними травами
+4.00
+3.00
+1.00
0.00
-1.00
-2.00
-3.00
-4.00
-5.00
-6.00
-7.00
-8.00
-9.00
-10.00
-11.00
-13.00
-14.00
-15.00
400 400
225 225
755
1:2.0
1:1.5
1:2.0
1:2.0
1:2.0
1:2.0
1:1.5
1:2.0
1:2.0
1:2.0
1:2.0
420
250
555
20
555
420
250
95
15
180
180
180
160
180
160
180
200
180
180
180
105
50
180
180
180

820-4-031.88 Альбом II

Разрез 2-2

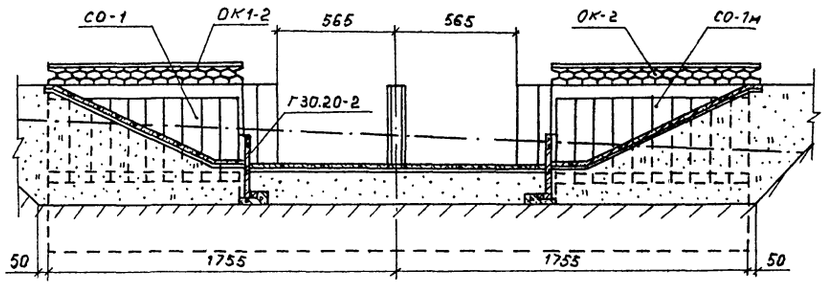

Разрез 5-5

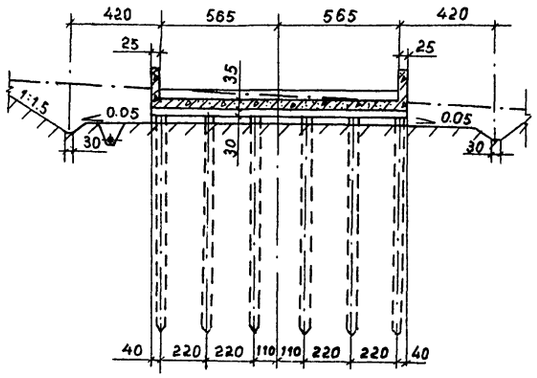

Разрез 3-3

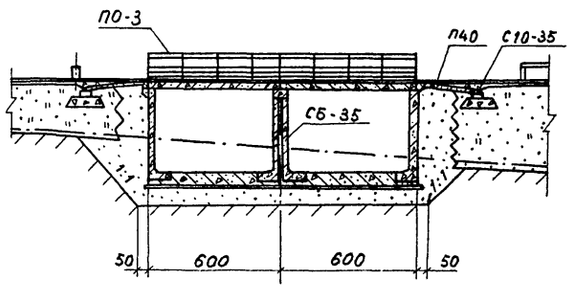

Разрез 6-6

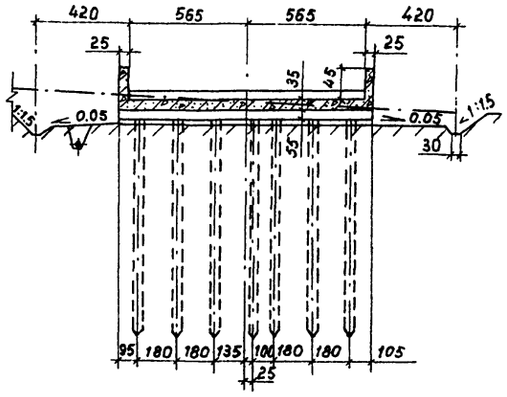

Разрез 4-4

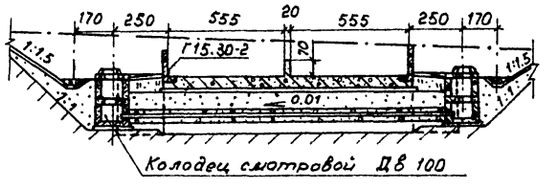

Разрез 7-7

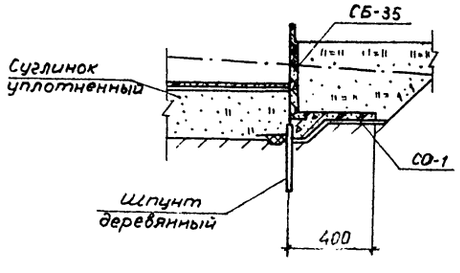

Спецификация

Марка, поз.	Обозначение	Наименование	Кол.	Масса ед., кг	Примечание
	Сборные железобетонные изделия				
СБ-35	3.820.1-29	Блок стеновой	88	4000	
Г30,20-2	3.820.1-39	Г-образная конструкция	27	3625	
Г15,30-2	3.820.1-39	Г-образная конструкция	13	1650	
ПР60	3.820-13, вып.3	Плита пролетного строения	10	2700	
ПРБ60	3.820-13, вып.3	Плита пролетного строения с бардюром	4	4075	
П60	3.820-13, вып.5	Плита	4	1300	
П10	3.820-13, вып.3	Переходная плита	14	1500	
С10-35	ГОСТ 19804.1-79	Свая	40	3100	
КСД10-2	3.820-9, вып.1	Кольцо стеновое с днищем	2	925	
КС10-2	3.820-9, вып.1	Кольцо стеновое	2	600	
ПП10-1-1б	3.820-9, вып.1	Плита перекрытия колодца	4	200	
ОК1-2	3.820-24	Деталь ограждения	34	40	
ОК-2	3.820-24	Деталь ограждения	68	50	
	Монолитные железобетонные конструкции				
ОВ	КЖ, листы 2-6	Входной оголовок	1		
К	КЖ, листы 7,8	Ковш	1		
СО-1	КЖ, лист 9,10	Обратная стенка	2		
	КЖ, листы 11,13-21	Лоток	1		
КП-1	КЖ, листы 22-26	Концевая площадка	1		
ВП	КЖ, лист 27	Водобойный порог	1		

1. Чертеж выполнен для расчетной глубины сезонного промерзания грунта $d_f = 1.5$м.
2. Размеры на чертеже даны в сантиметрах.

2521/2

					820-4-031.88-АС			
					Водосбросы открытого типа автоматического действия			
Привязан				Нач.отд.	Смирнова	11.05.88	Водосброс ВО-ГК при Hmax=1.2м B=11.3м; Z=15.0м; Qmax=75м³/с	Стадия: Р	Лист: 7	Листов:
				ГИП	Павднова	11.05.88				
				Гл.спец.	Швайзман	10.05.88				
				Инженер	Перельман	10.05.88	Общий вид. Разрезы 2-2—7-7.	ЛЕНГИПРОВОДХОЗ		
Инв.№				Н.контр.	Макарова	10.05.88				

Копировал: Формат А2

Инв.№ подл. | Подпись и дата | Взам.инв.№

Альбом II

820-4-031.88

Разрез 1-1

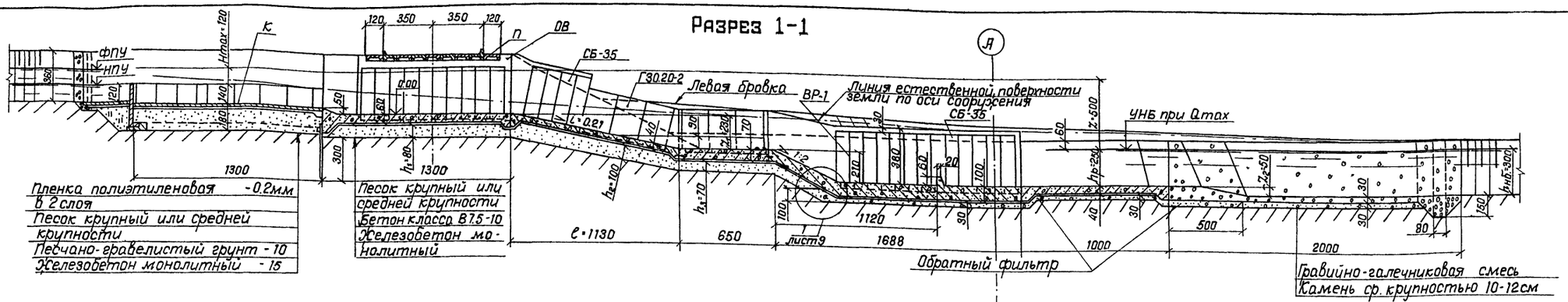

План

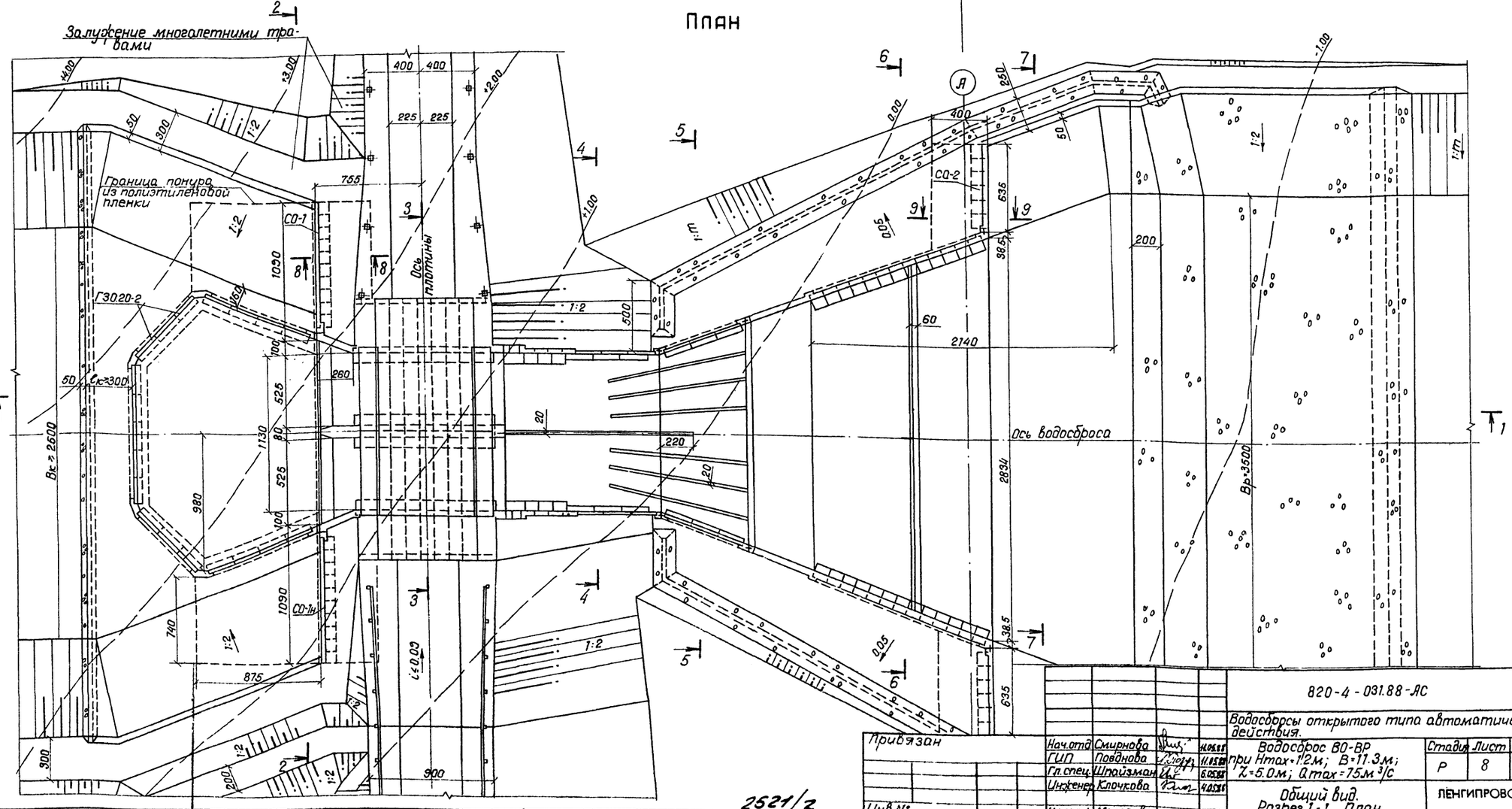

Нач.отд	Смирнова		11.88	820-4-031.88-АС	
ГИП	Повднова		11.88	Водосбросы открытого типа автоматического действия.	
Гл.спец	Шпайзман		6.88	Водосброс ВО-ВР при Hmax=1.2м; B=11.3м; Z=5.0м; Qmax=7.5м³/с	Стадия Р; Лист 8; Листов
Инженер	Клочкова		4.88	Общий вид. Разрез 1-1. План.	ЛЕНГИПРОВОДХОЗ
Н.контр	Макарова		6.88		

Привязан

Инв.№

Копировал: Из

Инв.№подл. | Подпись и дата | Взам.инв.№

11 Формат А2

Альбом II

820-4-031.88

Разрез 2-2

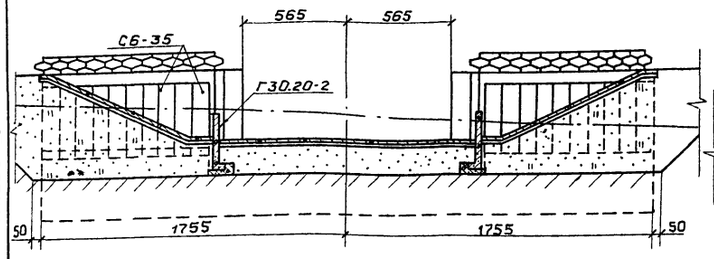

Разрез 7-7

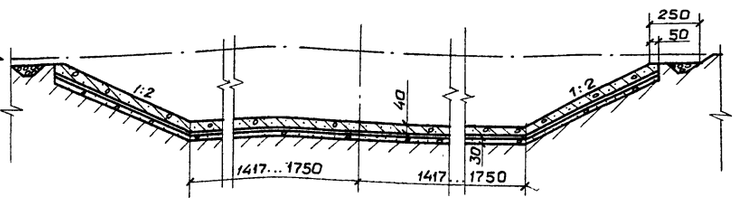

Разрез 3-3

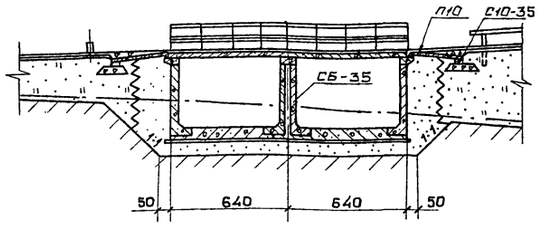

Разрез 8-8

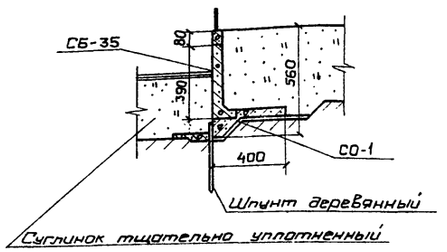

Разрез 9-9

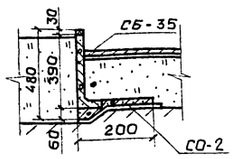

Разрез 4-4

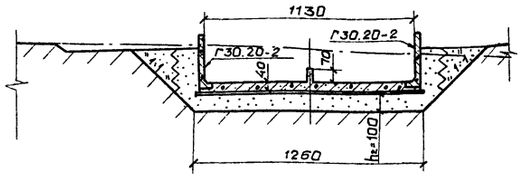

Разрез 5-5

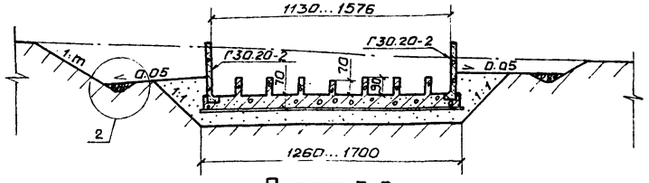

Разрез 6-6

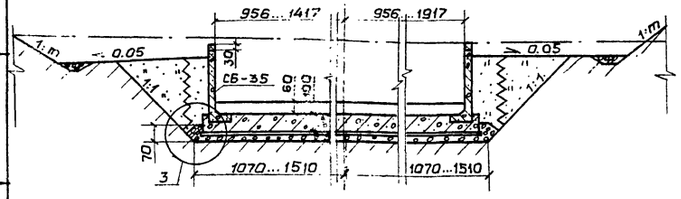

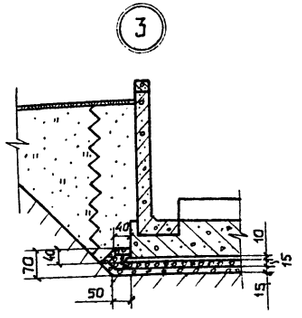

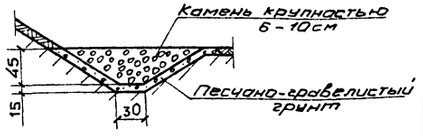

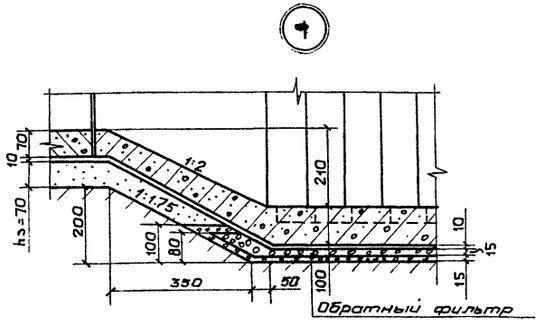

СПЕЦИФИКАЦИЯ

Марка поз.	Обозначение	Наименование	Кол.	Масса ед. кг	Примечание
	Сборные железобетонные изделия				
СБ-35	3.820.1-29	Блок стеновой	106	4000	
Г30.20-2	3.820.1-39	Г-образная конструкция	31	3625	
Г15.30-2	3.820.1-39	Г-образная конструкция	-	1650	
ПРБ0	3.820-13, Вып.3	Плита пролетного строения	10	2700	
ПРБ60	3.820-13, Вып. 3	Плита пролетного строения с бордюром	4	4075	
П60	3.820-13, Вып. 5	Плита	4	1300	
П10	3.820-13, Вып. 3	Переходная плита	14	1500	
С10-35	ГОСТ 19804.1-79	Свая	2	3100	
ОК1-2	3.820-24	Деталь ограждения	34	40	
ОК2	3.820-24	Деталь ограждения	68	50	
	Монолитные железобетонные конструкции				
ОВ	КЖС, листы 2-6	Входной оголовок	1		
К	КЖС, листы 7,8	Ковш	1		
СО-1	КЖС, лист 9,10	Обратная стенка	2		
	КЖС, лист 12-21	Лоток	1		
ВР	КЖС, листы 31-34	Расширяющийся водобой	1		
СО-2	КЖС, листы 44,45	Обратная стенка	2		
	КЖС, листы 47	Рисберма	1		

1. Чертеж выполнен для случаев расположения сооружения на основании из глинистых грунтов и песка мелкого. Конструкция дренажных устройств, показанная на чертеже, применима при соотношении коэффициентов фильтрации грунта основания K_o и песчаной подушки $K_п$, равном $\frac{K_п}{K_o} \geq 500$. Конструкция дренажных устройств при других значениях отношения $\frac{K_п}{K_o}$ приведены в приложении 5.
2. Толщина песчаной подушки под днищем сооружения h_1, h_2 и h_3 показана на чертеже для глубины протерания грунта $d_p = 1.5$м.
3. Размеры на чертеже даны в сантиметрах.

Привязан

Инв. № подл. | Подпись и дата | Взам. инв. №

Инв. №

Нач. отд	Смирнова		11.05.88
ГИП	Поздняков		11.05.88
Гл. спец.	Шлайзман		10.05.88
Инженер	Ключкова		10.05.88
Н. контр.	Макарова		11.05.88

2521/2

820-4-031.88 - АС

Водосбросы открытого типа автоматического действия

Водосброс ВО-ВР при Hmax = 1,2м; B = 11,3м; Z = 5.0м; Qmax = 75 м³/с

Стадия	Лист	Листов
Р	9	

Общий вид. Разрезы 2-2 - 9-9.

ЛЕНГИПРОВОДХОЗ

Копировал: А1 Формат А2

Альбом II

820-4-031.88

Разрез 1-1

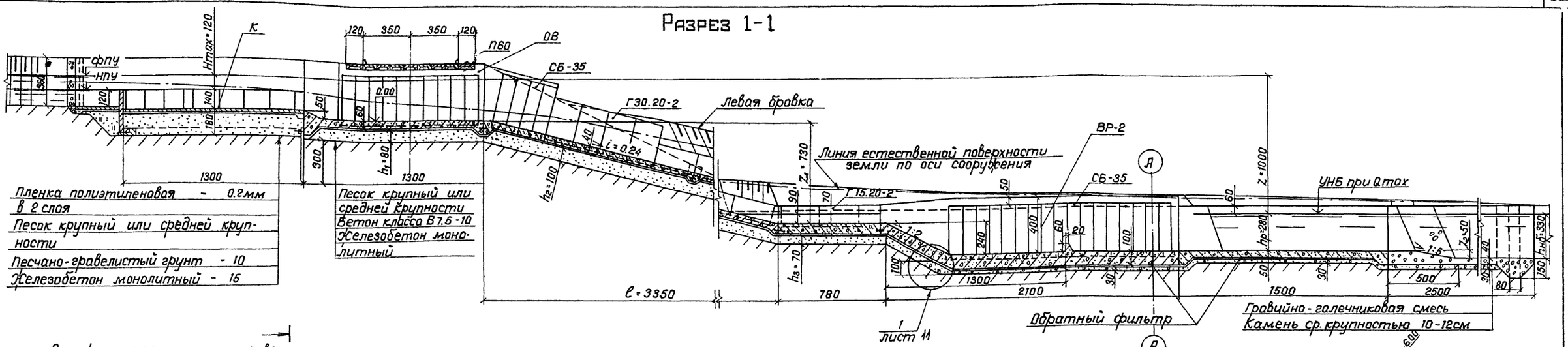

План

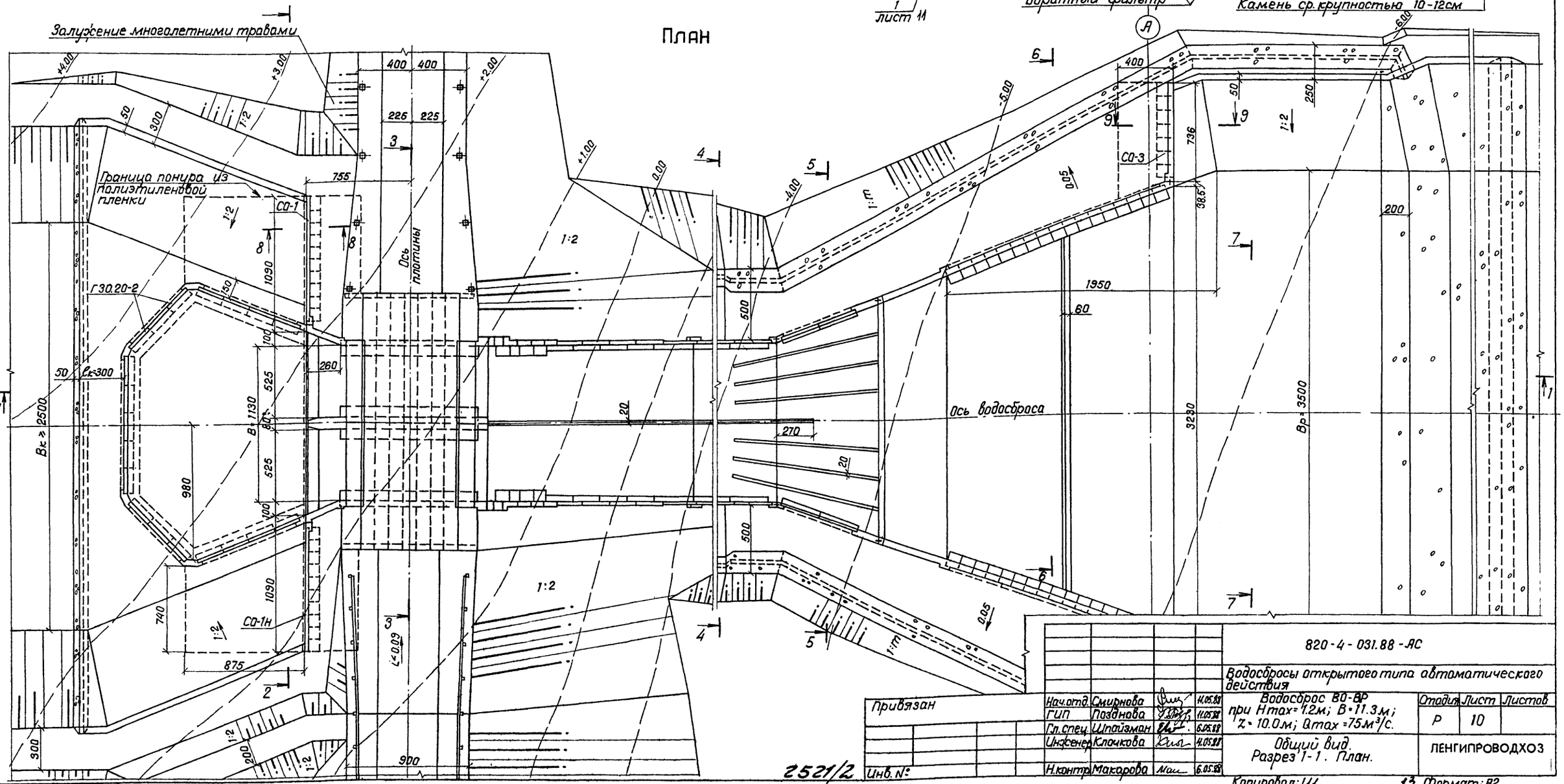

Нач.отд.	Смирнова		11.05.88	820-4-031.88-АС
ГИП	Позднова		11.05.88	Водосбросы открытого типа автоматического действия
Гл.спец.	Шпайзман		6.05.88	Водосброс ВО-ВР при Hmax=1.2м; B=11.3м; Z=10.0м; Qmax=7.5м³/с.
Инженер	Клочкова		4.05.88	Общий вид. Разрез 1-1. План.
Н.контр.	Макарова		6.05.88	

Стадия: Р | Лист: 10 | Листов:

ЛЕНГИПРОВОДХОЗ

Копировал: Щ

Формат: А2

Взам. инв.№ | Подпись и дата | Инв.№ подл.

Альбом II

820.4-031.88

Разрез 2-2

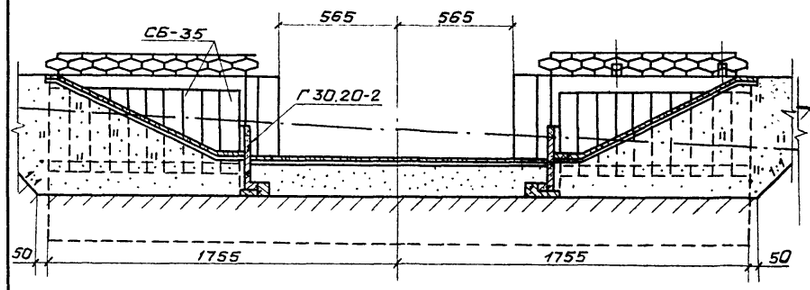

Разрез 7-7

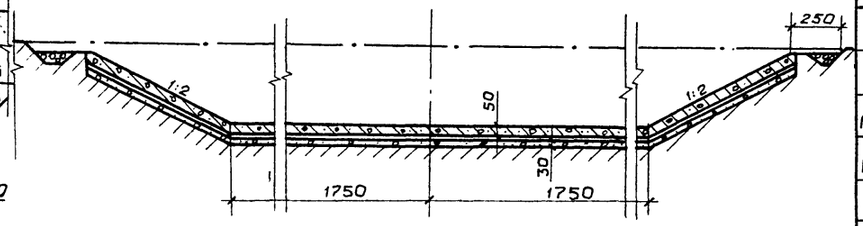

Разрез 3-3

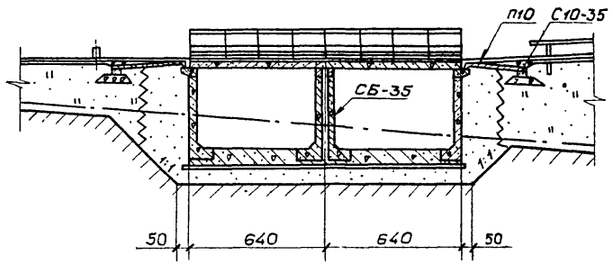

Разрез 8-8

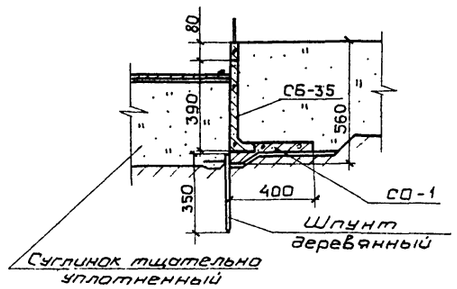

Разрез 9-9

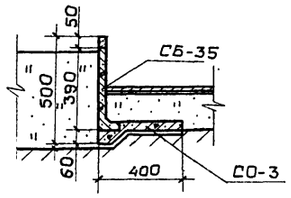

Разрез 4-4

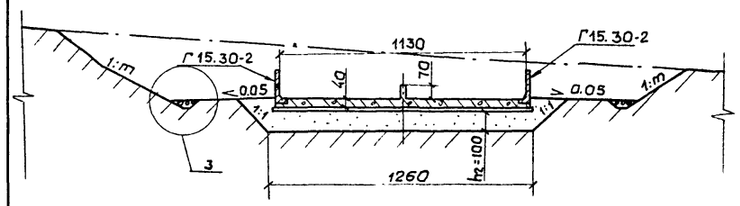

Разрез 5-5

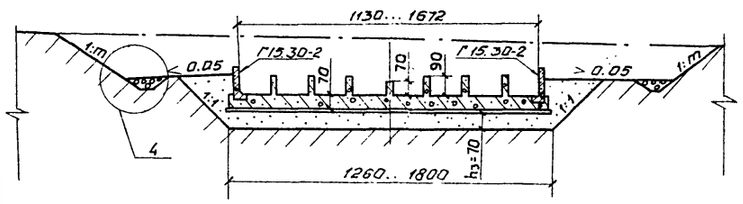

Разрез 6-6

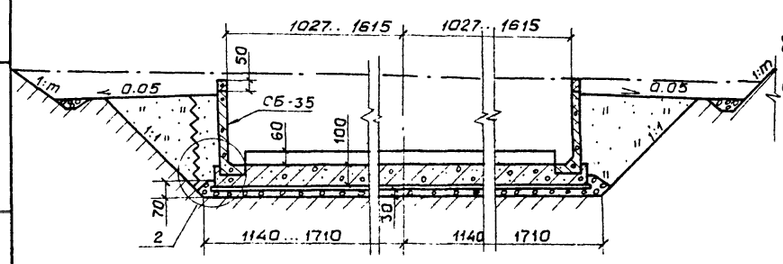

(1)

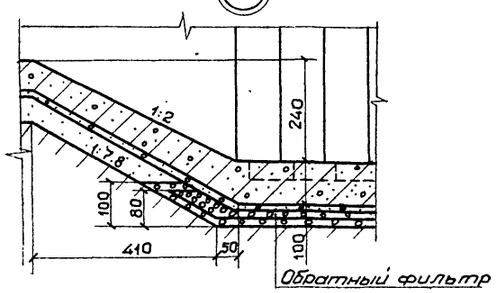

(2)

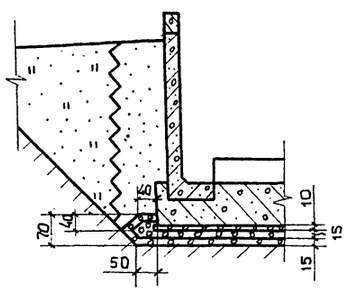

(3)

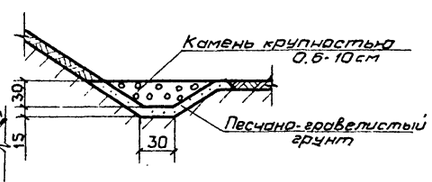

(4)

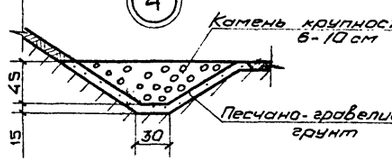

Спецификация

Марка, поз.	Обозначение	Наименование	Кол.	Масса ед. кг	Примечание
	Сборные железобетонные изделия				
СБ-35	3.820.1-29	Блок стеновой	114	4000	
Г30.20-2	3.820.1-39	Г-образная конструкция	27	3625	
Г15.30-2	3.820.1-39	Г-образная конструкция	16	1650	
ПР60	3.820-13, Вып.3	Плита пролетного строения	10	2700	
ПРБ60	3.820-13, Вып. 3	Плита пролетного строения с бордюром	4	4075	
П60	3.820-13, Вып.1	Плита	4	1300	
П10	3.820-13, Вып.3	Переходная плита	14	1500	
С10-35	ГОСТ 19804.1-79	Свая	2	3100	
Ок1-2	3.820-24	Деталь ограждения	34	40	
Ок-2	3.820-24	Деталь ограждения	68	50	
	Монолитные железобетонные конструкции				
ОВ	КЖ, листы 2-6	Входный оголовок	1		
К	КЖ, листы 7,8	Ковш	1		
СО-1	КЖ, листы 9,10	Обратная стенка	2		
	КЖ. листы 12-21	Лоток	1		
ВР-2	КЖ, листы 35-38	Расширяющийся водобой	1		
СО-3	КЖ, листы 44,46	Обратная стенка	2		
	КЖ, листы 48	Рисберма	1		

1. Чертеж выполнен для случаев расположения сооружения на основании из глинистых грунтов и песка мелкого. Конструкция дренажных устройств, показанная на чертеже, применима при соотношении коэффициентов фильтрации грунта основания K_o и песчаной подушки $K_п$, равном $\frac{K_п}{K_o} \geq 500$. Конструкции дренажных устройств при других значениях отношения $\frac{K_п}{K_o}$ приведены в приложении 5.

2. Толщина песчаной подушки под днищем сооружения h_1, h_2 и h_3 показана на чертеже для глубины промерзания грунта $d_f = 1,5$ м.

3. Концевой участок данной конструкции применяется при глубине воды в отводящем русле $h_{н.б} \geq 2,5...3,5$ м; при $h_{н.б} = 2,5...2,7$ м применяется гаситель по типу расширяющегося водобойного колодца (см. лист 14). В случае устройства гасителя по типу расширяющегося водобойного колодца производится совмещение по линии А-А разреза 1-1 и плана данного чертежа с общим видом, помещенным на листе 14.

4. Размеры на чертеже даны в сантиметрах.

2528/2

				820-4-031.88-АС	
				Водосбросы открытого типа автоматического действия	
Привязан				Водосброс ВО-ВР при Hmax=1,2 м; B=11,3 м; Z=10,0 м; Qmax=75 м³/с	Стадия: Р; Лист: 11; Листов:
	Нач.отд.	Смирнова	4.05.88		
	ГИП	Лаздинова	4.05.88		
	Гл.спец.	Шлойзман	6.05.88		
	Инженер	Клочкова	4.05.88	Общий вид. Разрезы 2-2 – 9-9.	ЛЕНГИПРОВОДХОЗ
Инв.№	Н.контр.	Макарова	6.05.88		

Копировал:

14 Формат А2

Инв.№ подл. | Подпись и дата | Взам. инв.№

Альбом II

820-4-031.88

Разрез 1-1

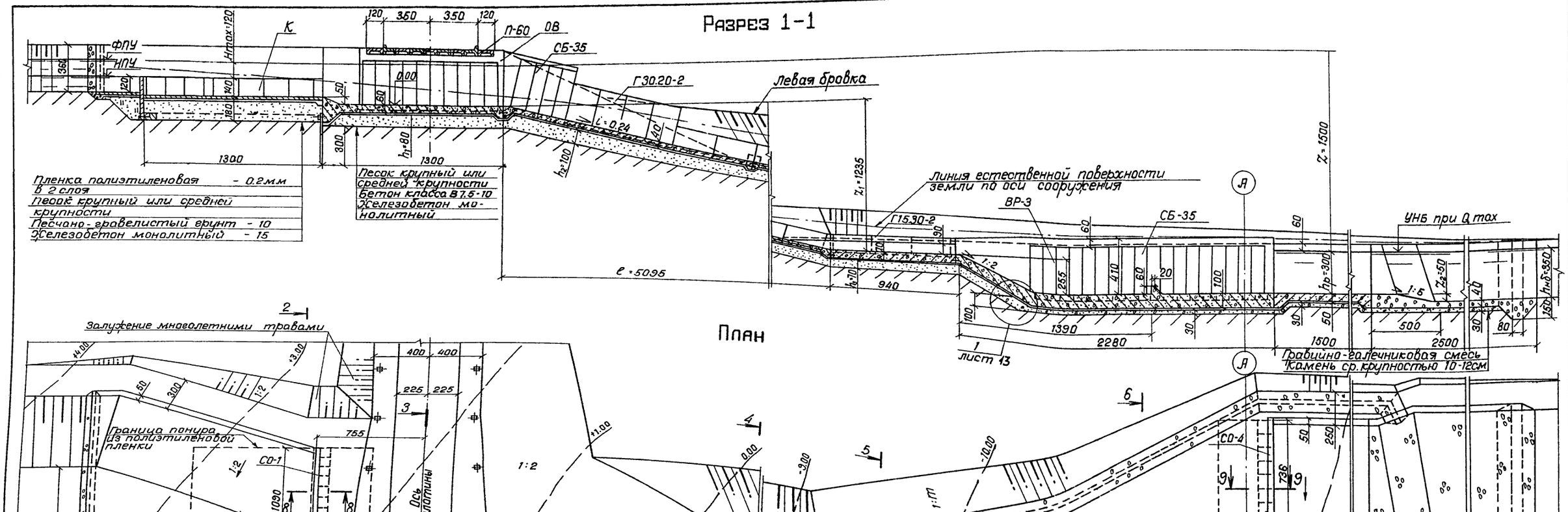

План

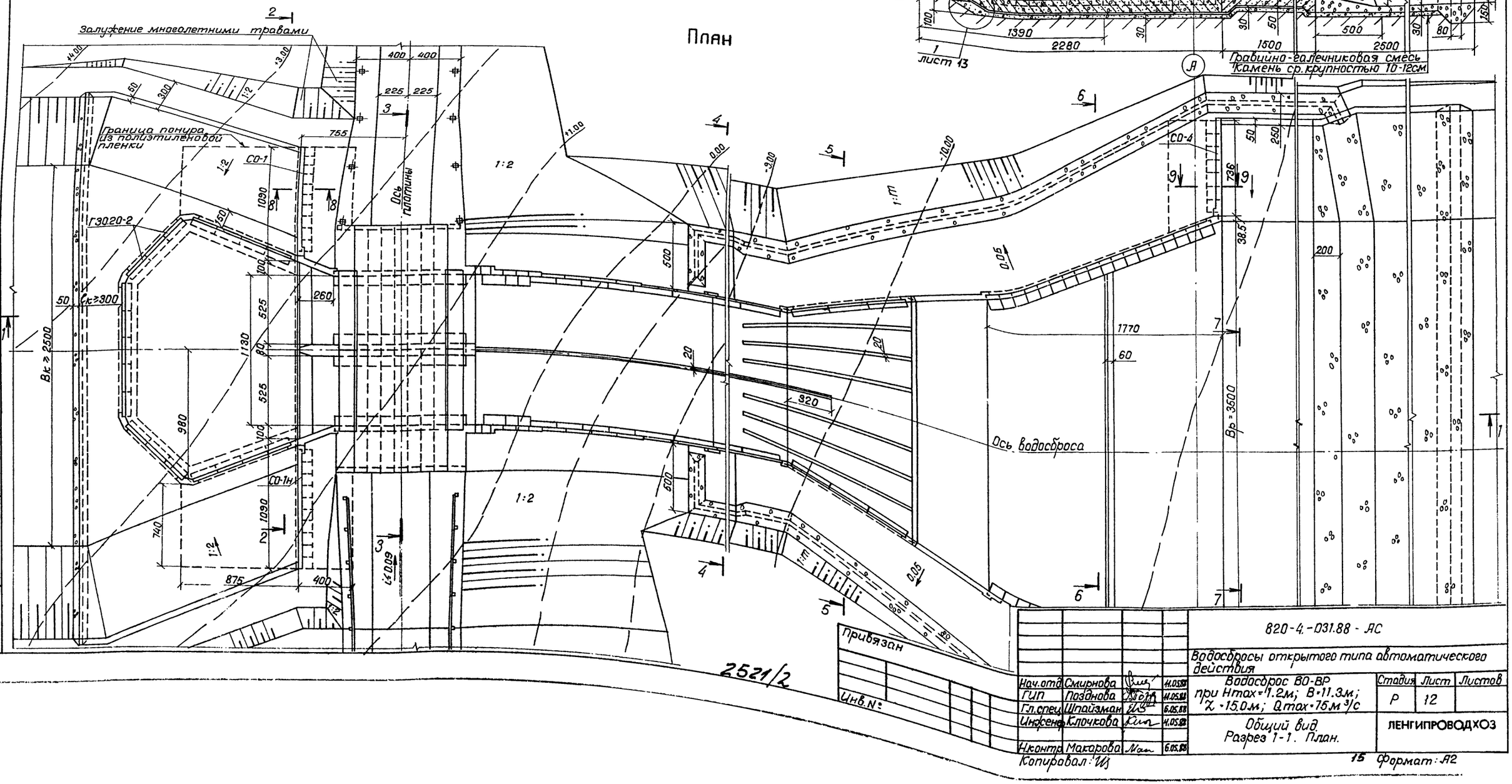

				820-4.-031.88 - АС	
				Водосбросы открытого типа автоматического действия	
Нач.отд	Смирнова		11.05.88	Водосброс ВО-ВР при Hmax=1.2м; B=11.3м; Z=15.0м; Qmax=15м³/с	Стадия: Р; Лист: 12; Листов:
ГИП	Позднова		11.05.88		
Гл.спец.	Шпайзман		6.05.88		
Инженер	Клочкова		11.05.88	Общий вид. Разрез 1-1. План.	ЛЕНГИПРОВОДХОЗ
Н.контр.	Макарова		6.05.88		

Копировал: Формат: А2

2521/2

15

Альбом II

820-4-031.88

Разрез 2-2

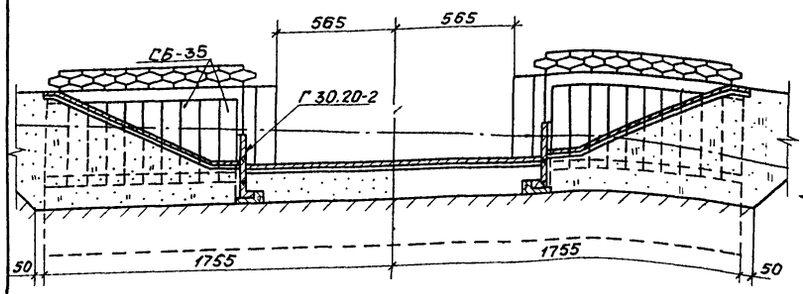

Разрез 7-7

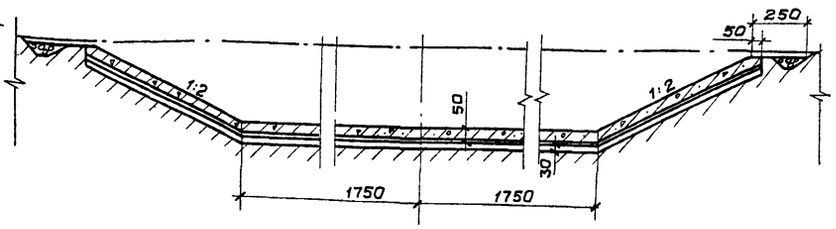

Разрез 3-3

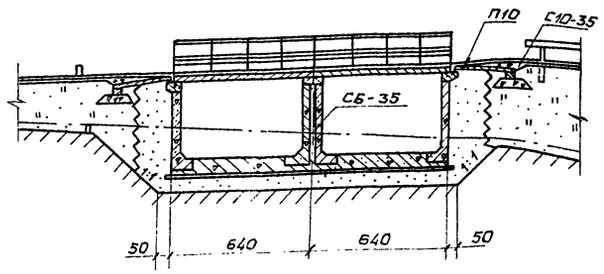

Разрез 8-8

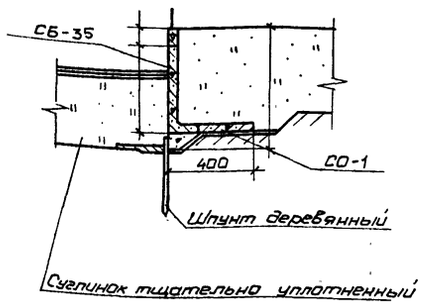

Разрез 9-9

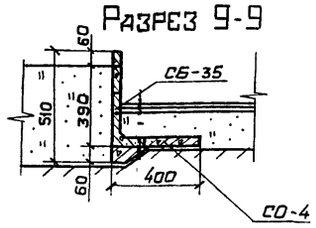

Разрез 4-4

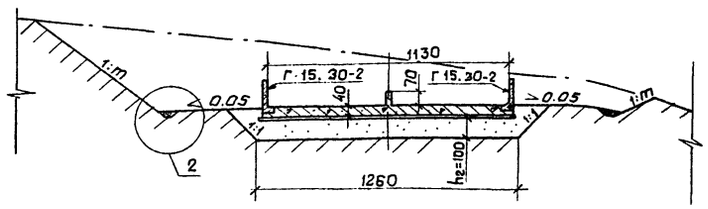

Разрез 5-5

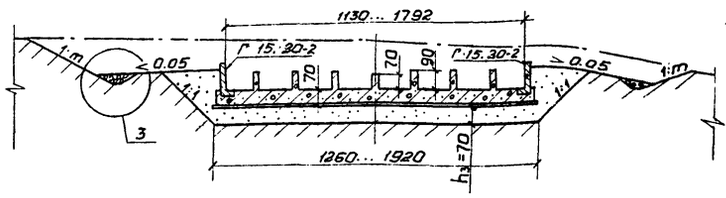

Разрез 6-6

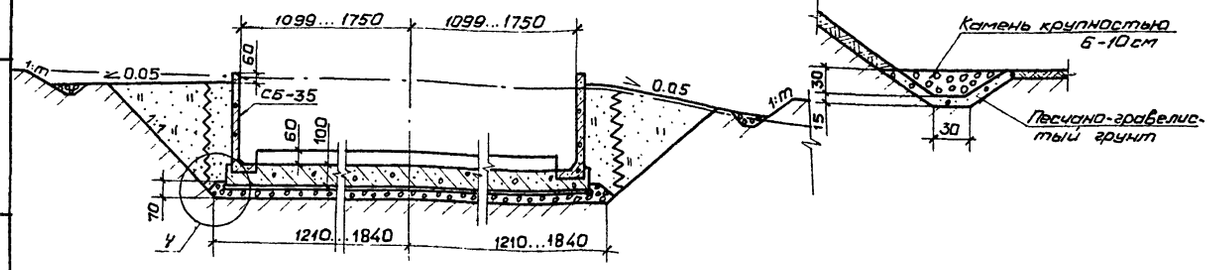

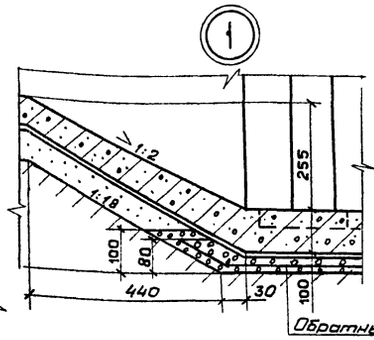

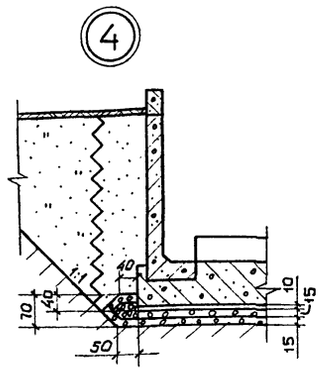

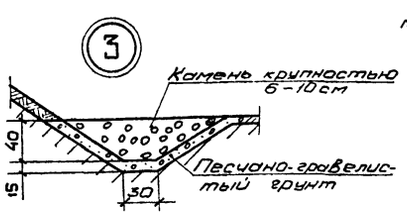

СПЕЦИФИКАЦИЯ

Марка, поз.	Обозначение	Наименование	Кол.	Масса ед. кг.	Примечание
	Сборные железобетонные изделия				
СБ-35	3.820.1-29	Блок стеновой	118	4000	
Г30.20-2	3.820.1-39	Г-образная конструкция	27	3625	
Г15.30-2	3.820.1-39	Г-образная конструкция	32	1650	
ПР60	3.820-13, Вып. 3	Плита пролетного строения	10	2700	
ПРБ60	3.820-13, Вып. 3	Плита пролетного строения с бордюром	4	4075	
П60	3.820-13, Вып.5	Плита	4	1300	
П10	3.820-13, Вып.3	Переходная плита	14	1500	
С10-35	ГОСТ 19804.1-79	Свая	2	3100	
Ок1-2	3.820-24	Деталь ограждения	34	40	
Ок2	3.820-24	Деталь ограждения	68	50	
	Монолитные железобетонные конструкции				
ОВ	КЖС, листы 2-6	Входный оголовок	1		
К	КЖС, листы 7,8	Ковш	1		
СО-1	КЖС, листы 9, 10	Обратная стенка	2		
	КЖС, листы 12-21	Лоток	1		
ВР-3	КЖС, листы 39-43	Расширяющийся водобой	1		
СО-4	КЖС, листы 44, 46	Обратная стенка	2		
	КЖС, лист 49	Рисберма	1		

1. Чертеж выполнен для случаев расположения сооружения на основании из глинистых грунтов и песка мелкого. Конструкция дренажных устройств, показанная на чертеже, применима при соотношении коэффициентов фильтрации грунта основания K_o и песчаной подушки K_n, равном $\frac{K_n}{K_o} \geq 500$. Конструкции дренажных устройств при других значениях отношения $\frac{K_n}{K_o}$ приведены в приложении 5.

2. Толщина песчаной подушки под днищем сооружения $h_1; h_2$ и h_3 показана на чертеже для глубины промерзания грунта $d_f = 1,5$ м.

3. Концевой участок данной конструкции применяется при глубине воды в отводящем русле $h_{н.б.} = 3,0..4,0$ м; при $h_{н.б.} = 2,5..2,9$ м применяется гаситель по типу расширяющегося водобойного колодца (см. лист 14). В случае устройства гасителя по типу расширяющегося водобойного колодца производится совмещение по линии А-А разреза 1-1 и плана данного чертежа с общим видом, помещенным на листе 14.

4. Размеры на чертеже даны в сантиметрах. 2521/2

					820-4-031.88 - АС		
					Водосбросы открытого типа автоматического действия		
Привязан					Водосброс ВО-ВР при H_{max}=1,2 м; B=11,3 м; z=15,0 м; Q_{max}=75 м³/с	Стадия	Лист	Листов
						Р	13	
Инв. №					Общий вид. Разрезы 2-2 — 9-9.	ЛЕНГИПРОВОДХОЗ		

Нач. отд.	Смирнова		10.06.88
ГИП	Лозднова		10.06.88
Гл. спец.	Шлайзман		8.06.88
Инженер	Клочкова		8.06.88
Н. контр.	Макарова		8.06.88

Инв. № подл. | Подпись и дата | Взам. инв. №

Копировал: ФА1 16 Формат А2

820-4-031.88 Альбом II

при Z = 10.0 м

Разрез 1-1

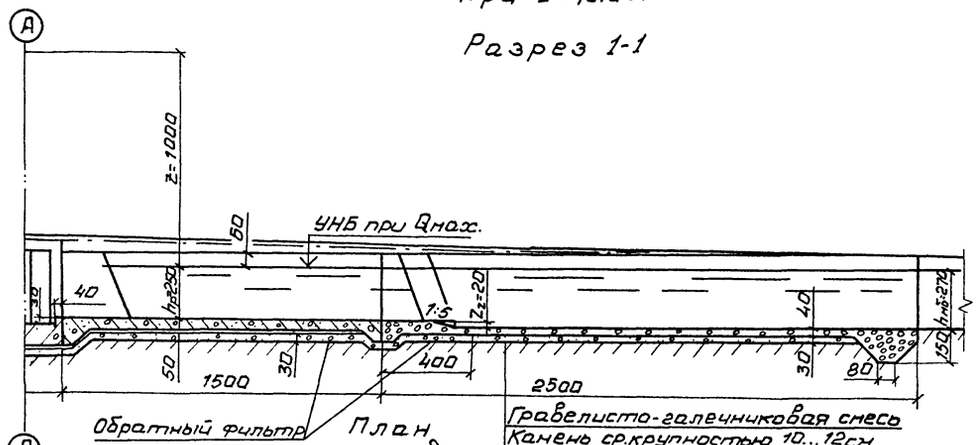

План

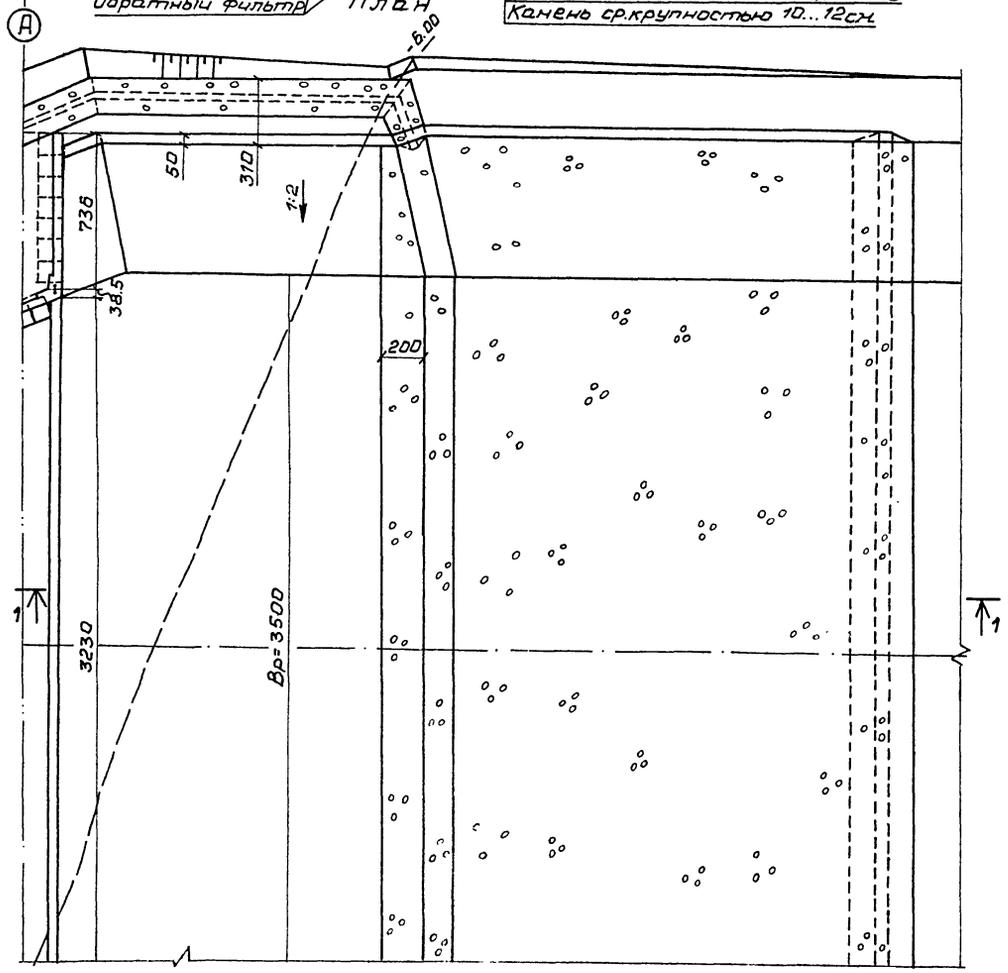

при Z = 15.0 м

Разрез 1-1

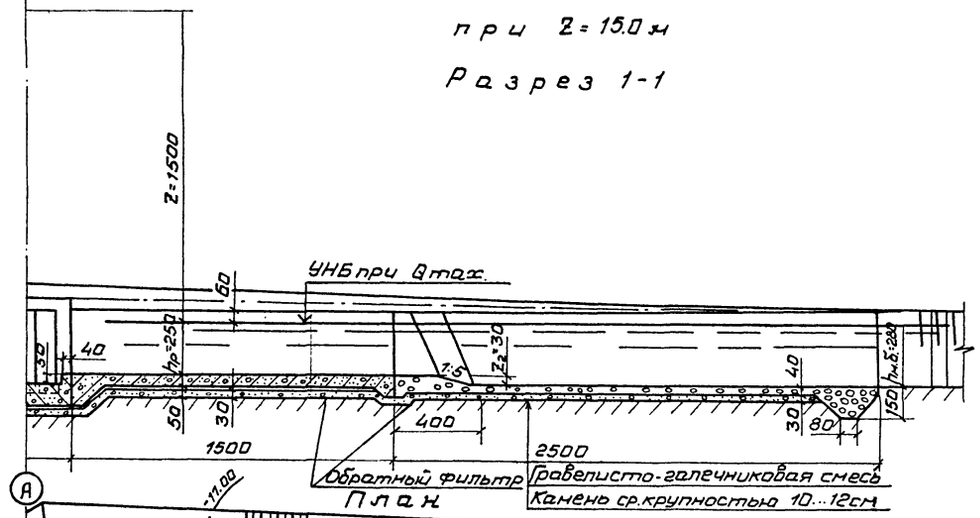

План

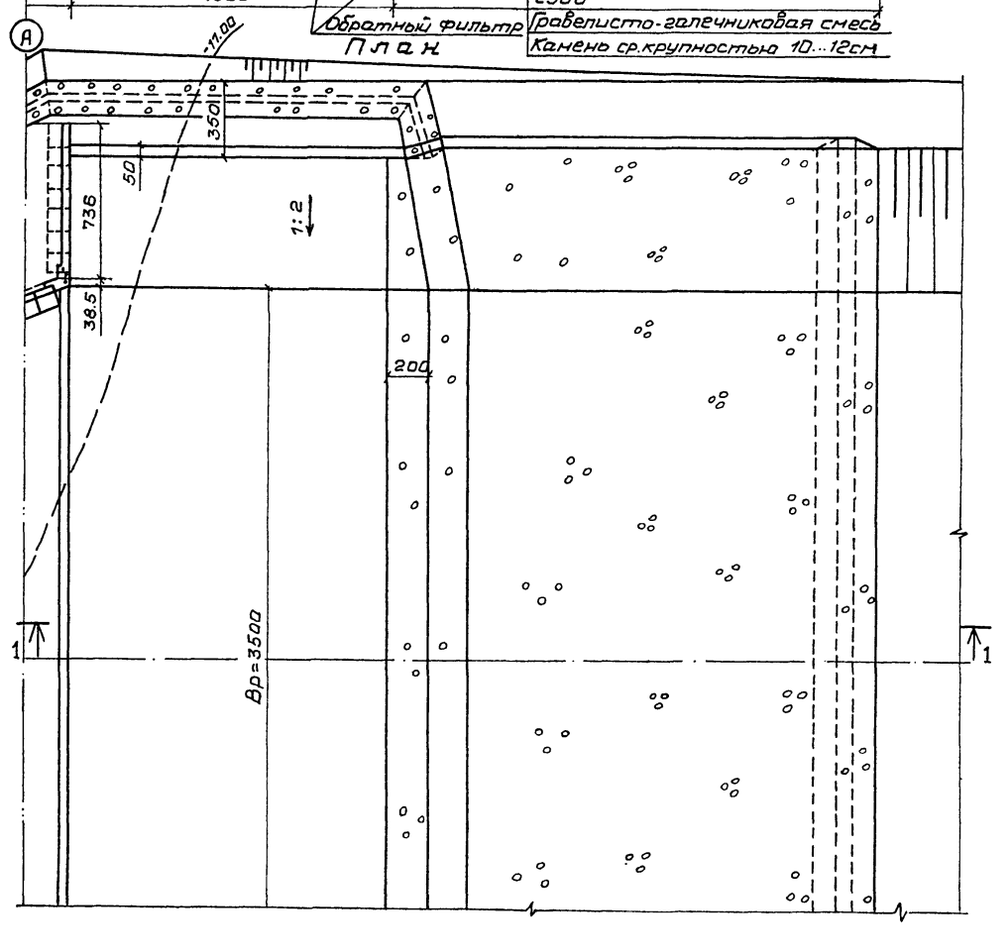

2521/2

				820-4-031.88-ДС	
				Водосбросы открытого типа автоматического действия	
Привязан	Нач.отд.	Смирнова	10.05.88	Водосброс Во-Вр при Hmax.=1.8м; B=11,3 м; Z=10,0 и 15,0м; Qmax=15 м³/с	Стадия: Р; Лист: 14; Листов:
	ГИП	Позднова	10.05.88		
	Гл.спец.	Крыжановская	10.05.88		
	Инженер	Клочкова	10.05.88	Конструкция концевого участка с расширяющимся водобойным колодцем	Ленгипроводхоз
Инв.№	Н.контр.	Макарова	10.05.88		

Инв.№ подл. | Подпись и дата | Взам.инв.№

Копировал Гор

17

Формат А2

План

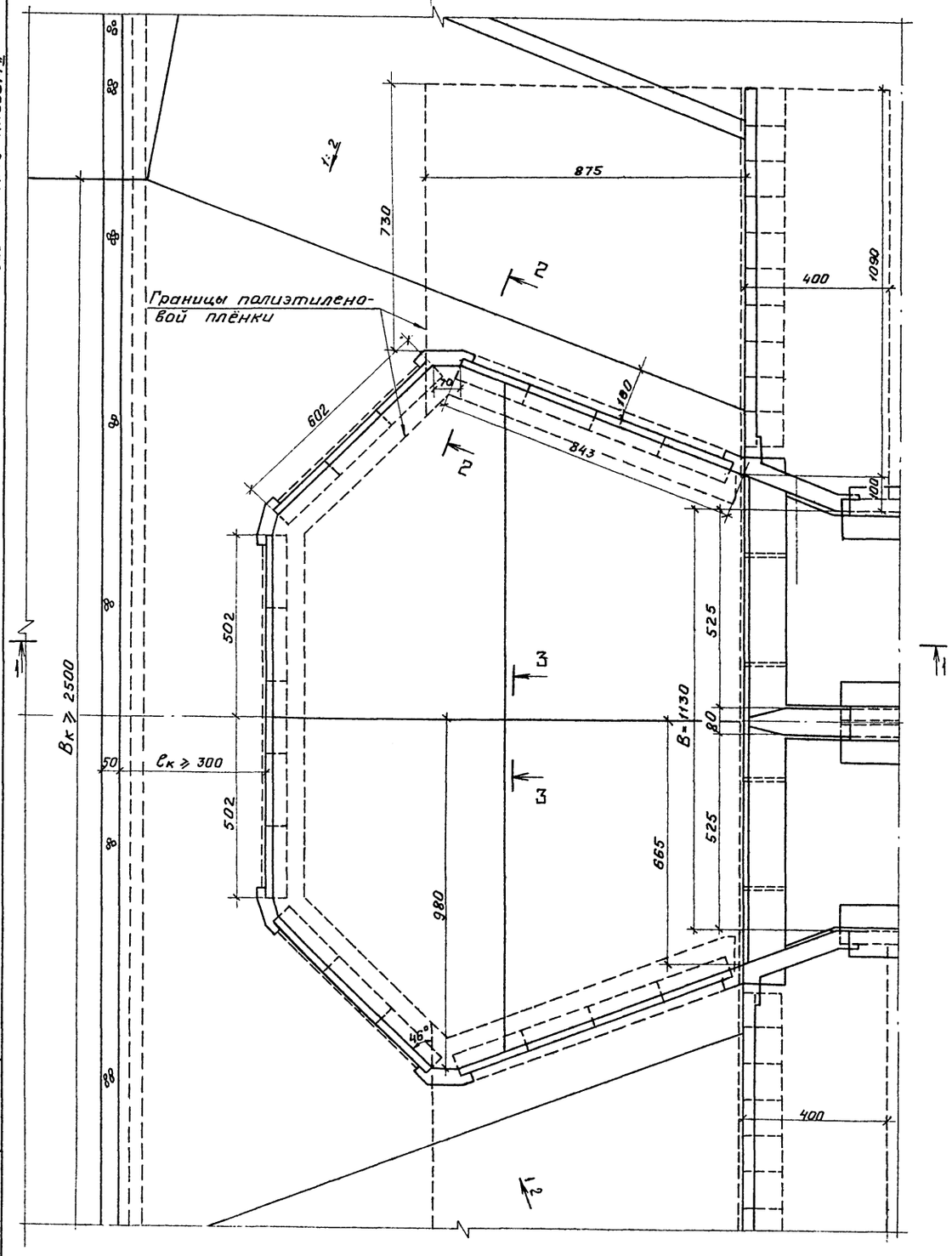

Разрез 1-1

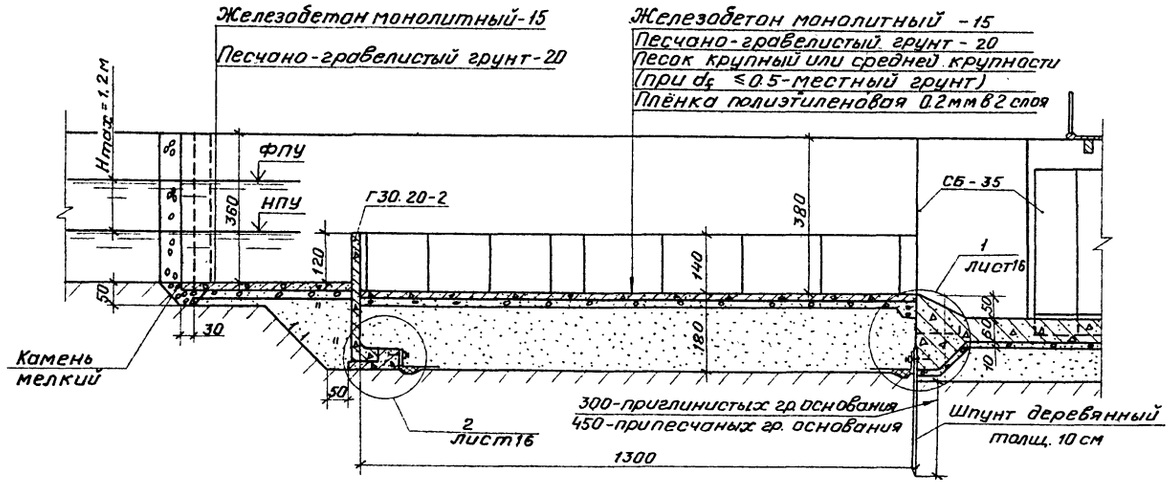

Разрез 2-2

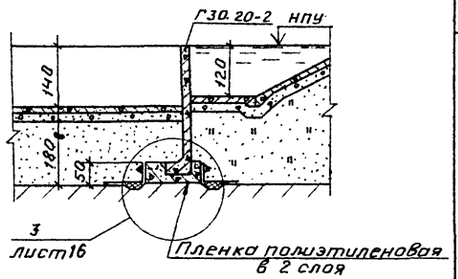

Разрез 3-3

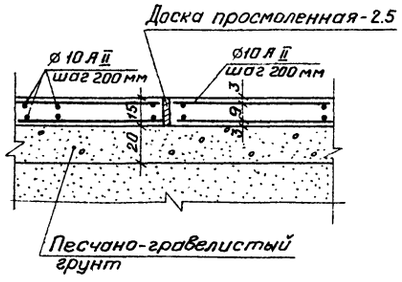

Расход материалов

Наименование		Количество
Железобетон сборный, Г-образная конструкция Г30.20-2,	м³	27.6
Железобетон монолитный (бетон класса В15, W6),	м³	120.7
в том числе:		
омоноличивание сборных конструкций,	м³	25.1
днище ковша,	м³	31.4
крепление подводящего канала,	м³	64.6
Арматура 10АII, ГОСТ 5781-82,	т	7956.0
Арматура 10АIII, ГОСТ 5781-82,	т	505.0
Пленка полиэтиленовая, ГОСТ 10354-82,	м²	1348.0
Шпунт деревянный, ГОСТ 24454-80Е	м³	13.2
Брус деревянный 10×20, ГОСТ 24454-80Е,	м³	2.0
Доска просмоленная, ГОСТ 24454-80Е,	м³	0.35
Войлок строительный, пропитанный битумом,	м²	67.0
Стеклоткань на битуме,	м²	12.6
Мастика асфальтовая,	т	2.0
Песчано-гравелистый грунт,	м³	128.0
Песок крупный или средней крупности,	м³	281.0
Камень мелкий,	м³	11.5

1. При наличии в грунте основания понура включений более 5 мм устраивается подстилающий слой из глинистого грунта толщиной 20 см. Защитный слой в пределах толщины 40 см, примыкающий к пленке не должен содержать включений крупнее 5 мм.
2. Лесоматериал, применяемый для изготовления шпунта должен быть антисептирован в соответствии с указаниями ГОСТ 20022.5-75.
3. Конструкция ковша применима при глубине сезонного промерзания грунта d_f ≤ 2.0 м.
4. Размеры на чертеже даны в сантиметрах.

2521/2

820-4-031.88 АС

Водосбросы открытого типа автоматического действия.

Привязан									
			Нач. отд.	Смирнова		11.05.88	Стадия	Лист	Листов
			ГИП	Позднова		11.05.88	Р	15	
			Гл. спец.	Шпайзман		11.05.88			
			Вед. инж.	Жёлудева		10.05.88	Входной оголовок. Ковш. Понур. Общий вид.	Ленгипроводхоз	
Инв. №			Н. контр.	Макарова		10.05.88			

Копировал: [signature] 18 Формат А2

820-4-031.88 Альбом II

Инв. № подл. | Подпись и дата | Взам. инв. №

820-4-03188 Альбом II

Разрез А-А

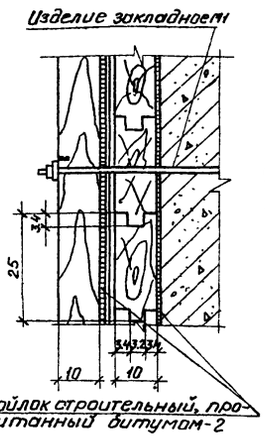

Разрез Б-Б (грунт засыпки условно не показан)

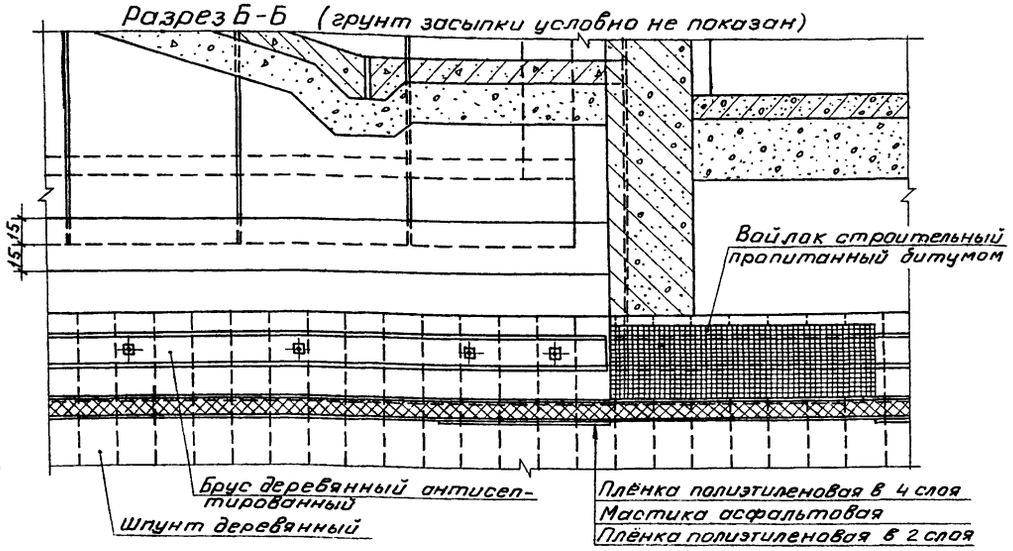

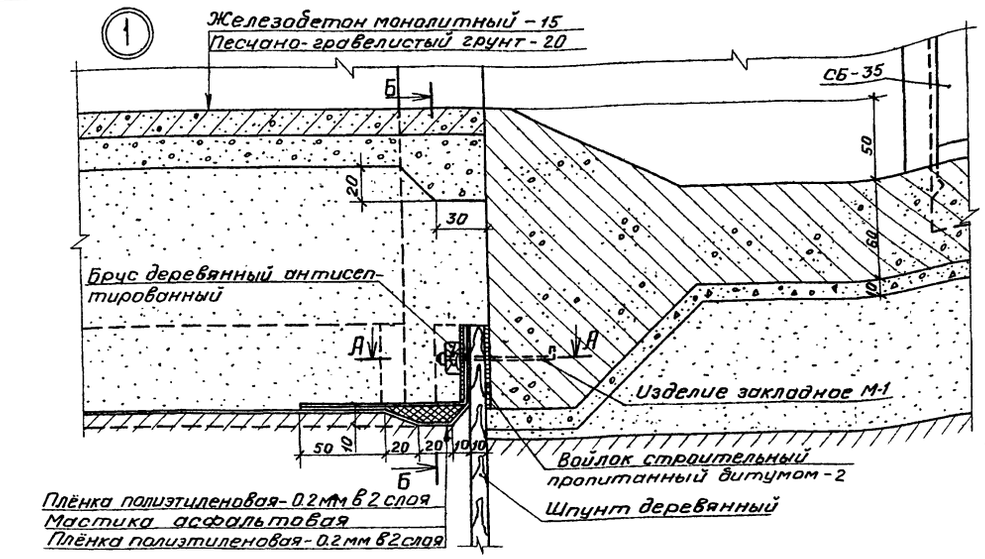

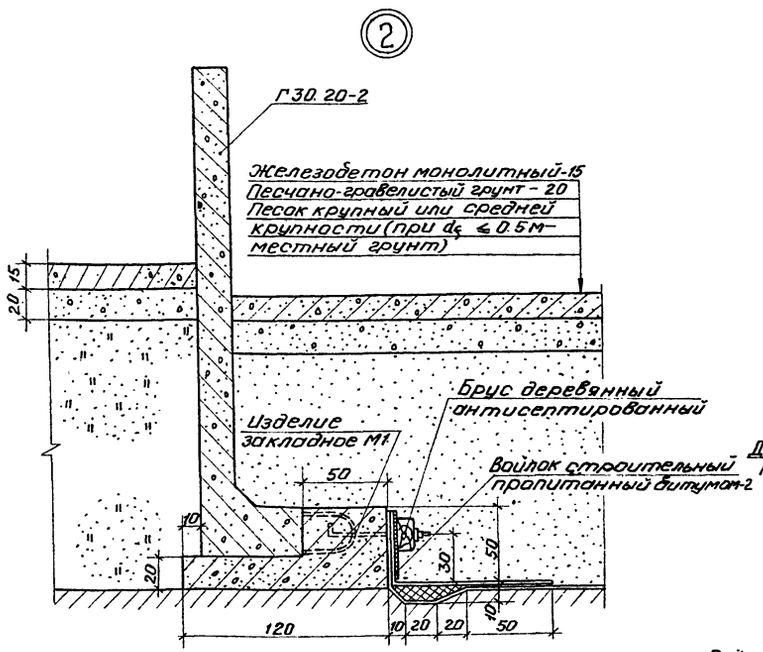

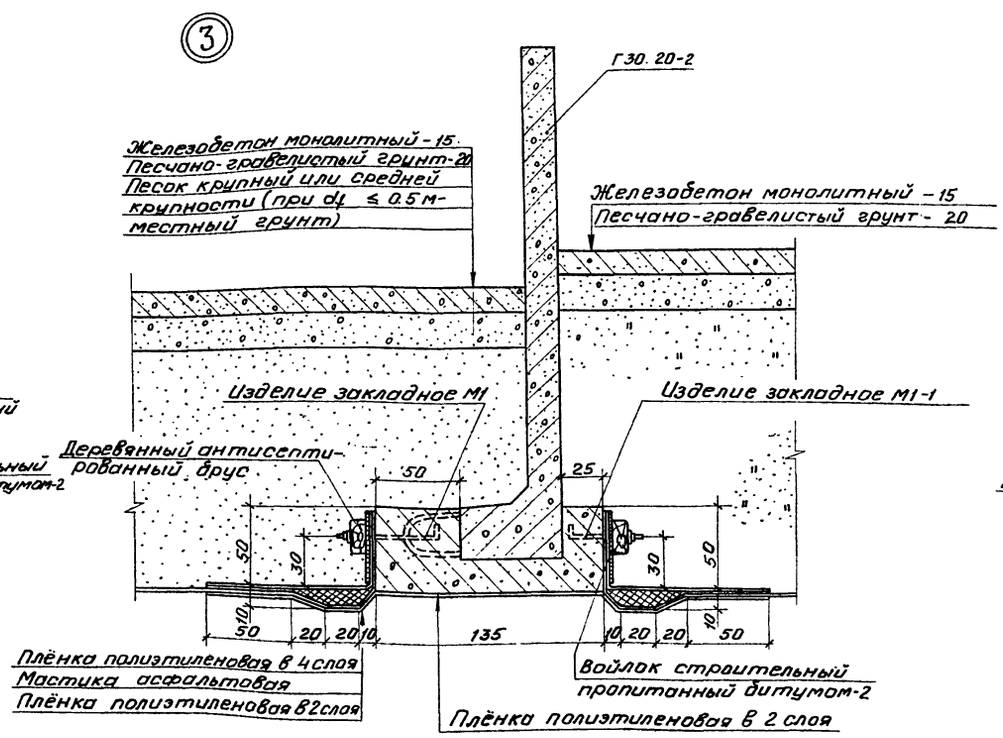

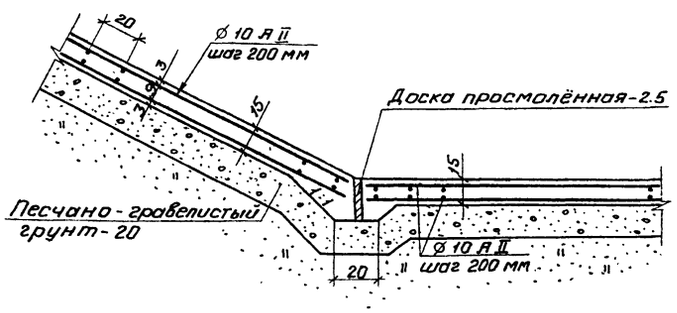

Деталь крепления подводящего канала

Размеры на чертеже даны в сантиметрах

2521/2

					820-4-031.88-АС		
					Водосбросы открытого типа автоматического действия.		
Привязан						Стадия	Лист	Листов
						Р	16	
			Нач. отд	Смирнова	11.05.88	Входной оголовок. Ковш. Понур. Узлы.	Ленгипроводхоз	
			Гип	Позднова	11.05.88			
			Гл. спец.	Шпайзман	11.05.88			
			Вед. инж.	Жёлудева	10.05.88			
Инв. №			Н. контр.	Макарова	10.05.88			

Копировал:

19 Формат А2

Инв. № подл. | Подпись и дата | Взам. инв. №

Разрез 1-1

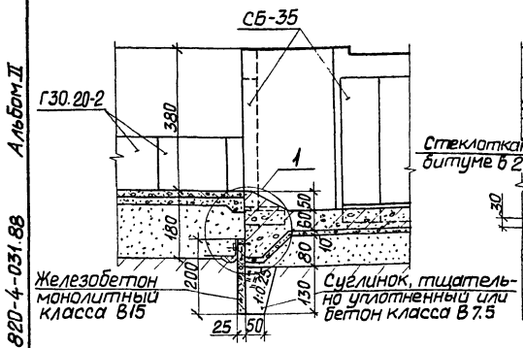

Разрез 2-2

(Грунт засыпки условно не показан)

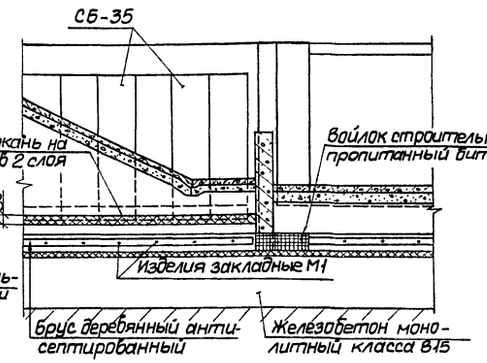

Разрез А-А

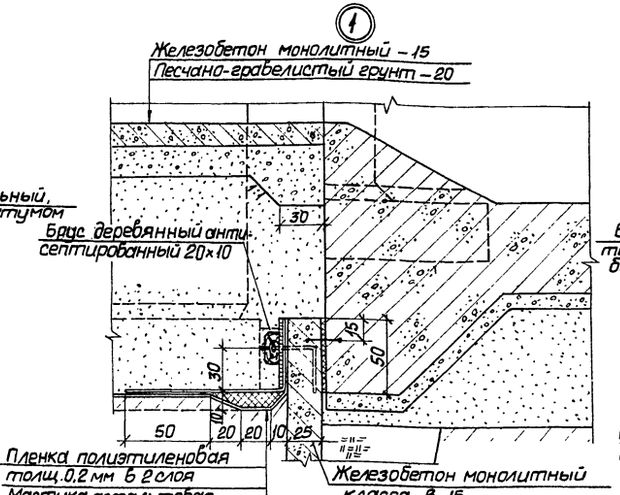

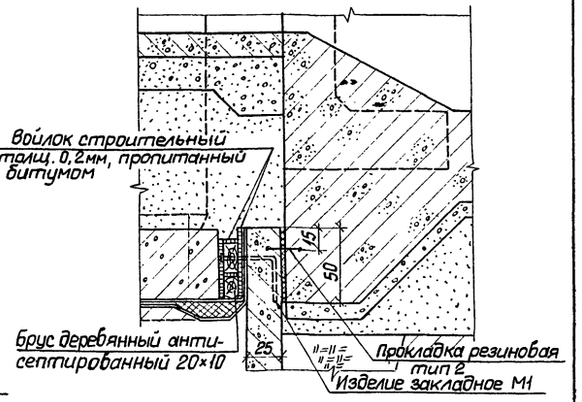

План

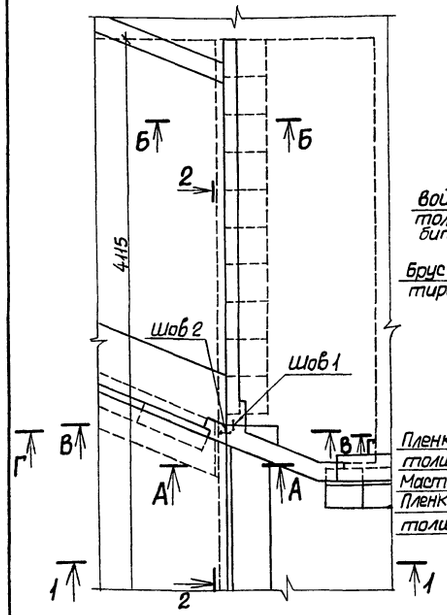

Разрез Б-Б

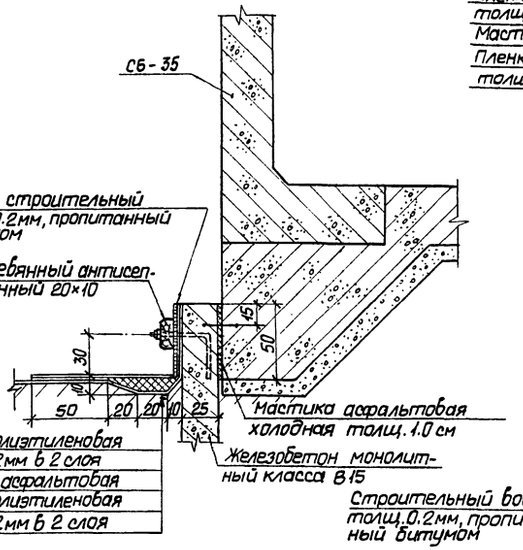

Разрез В-В

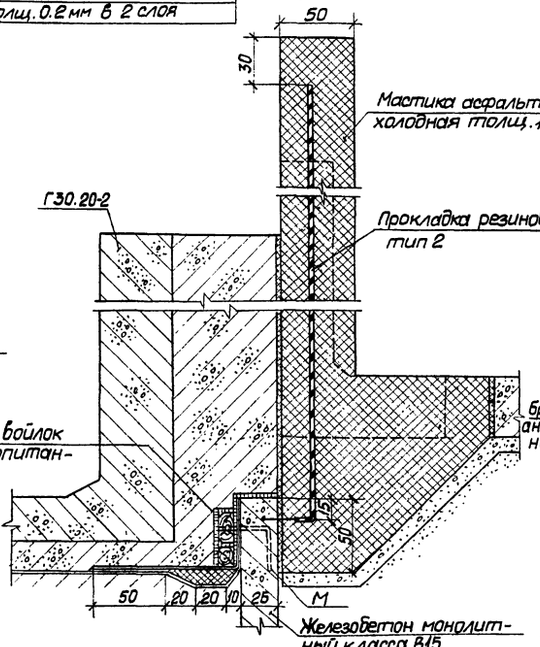

Разрез Г-Г

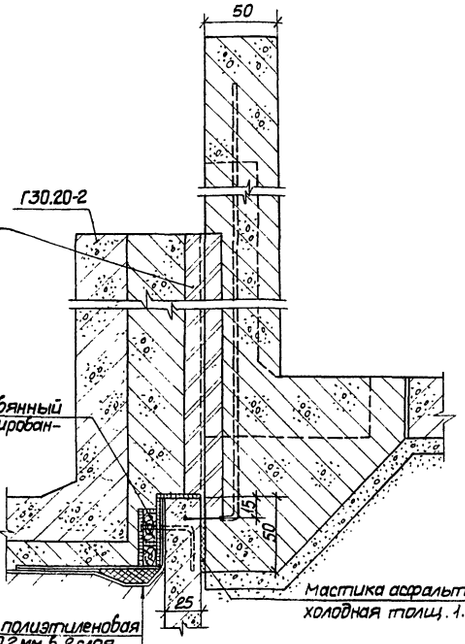

Деталь соединения резиновых прокладок шва 1 и зуба

Разрез Д-Д

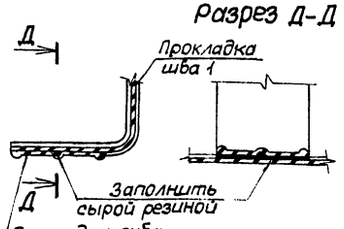

Деталь соединения резиновых прокладок шва 2 и зуба

Разрез Е-Е

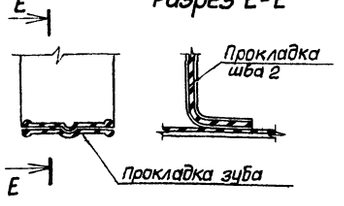

1. Конструкцию деформационных швов 1 и 2 см. АС лист 18
2. Опалубочный и арматурный чертежи см. КЖ лист 3
3. Прокладки резиновые для гидроизоляционных шпонок изготавливаются Свердловским заводом РТИ по техническим условиям ТУ38 105831-35.
4. Соединение резиновых прокладок производится путем склеивания с последующей горячей вулканизацией.
5. Размеры на чертеже даны в сантиметрах.

2521/2

				820-4-031.88-АС		
				Водосбросы открытого типа автоматического действия		
					Стадия	Лист	Листов
					Р	17	
Привязан				В ходной оголовок. Примыкание монолитного железобетонного зуба к флютбету и обратным стенкам.	ЛЕНГИПРОВОДХОЗ		
Инв.№	Нач.отд.	Смирнова		11.06.88			
	ГИП	Позднова		11.06.88			
	Гл.спец.	Шпайзман		7.06.88			
	Вед.инж.	Желудева		6.06.88			
	Н.контр.	Макарова		7.06.88			
	Копировал Петрова			Формат А2			

Инв.№ подл. | Подпись и дата | Взам.инв.№

820-4-031.88 Альбом II

Схема расположения деформационных швов

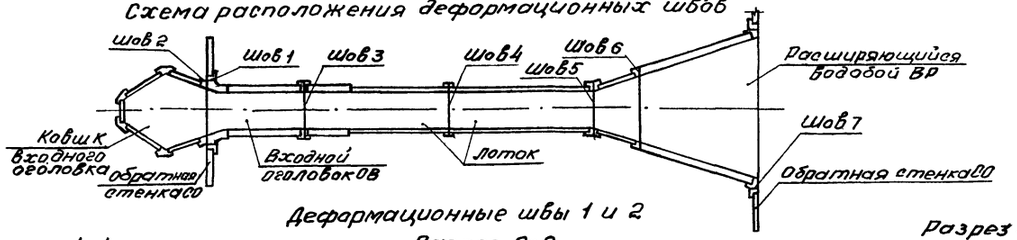

Деформационные швы 1 и 2

Разрез 1-1

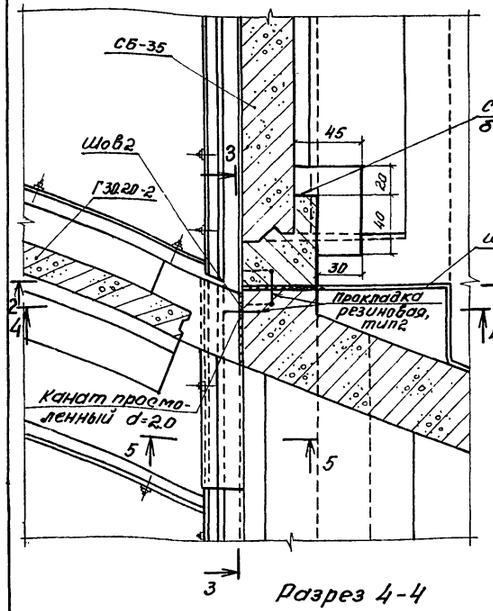

Разрез 2-2

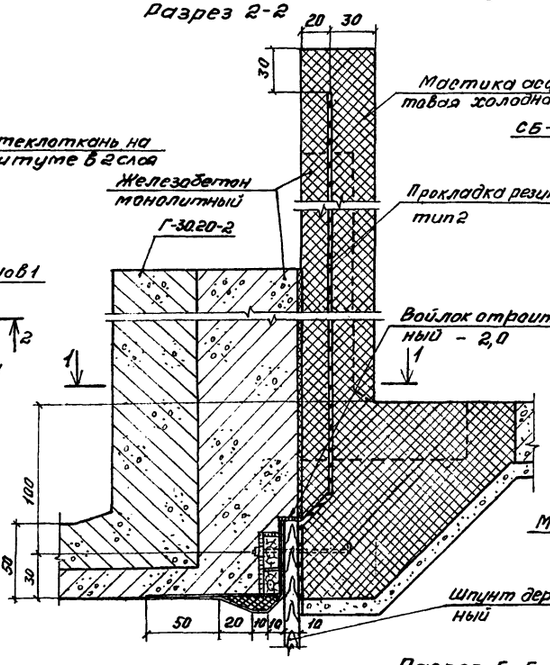

Разрез 3-3

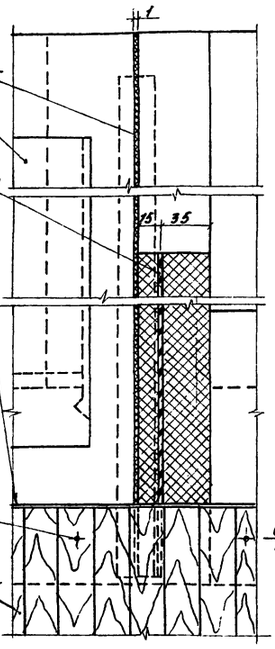

Деформационный шов 3

Разрез 6-6

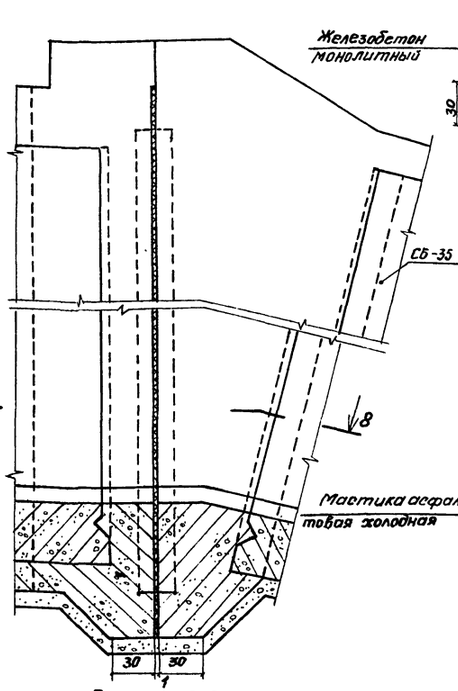

Разрез 7-7

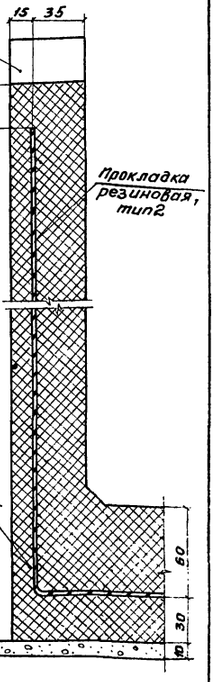

Разрез 8-8

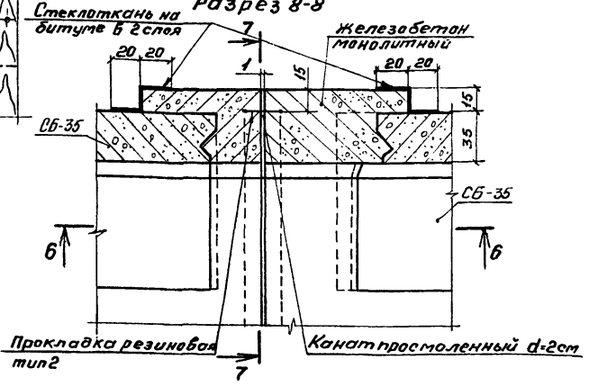

Разрез 4-4

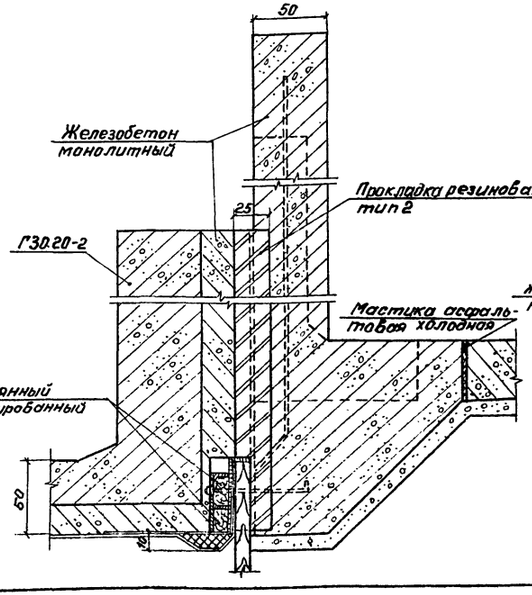

Разрез 5-5

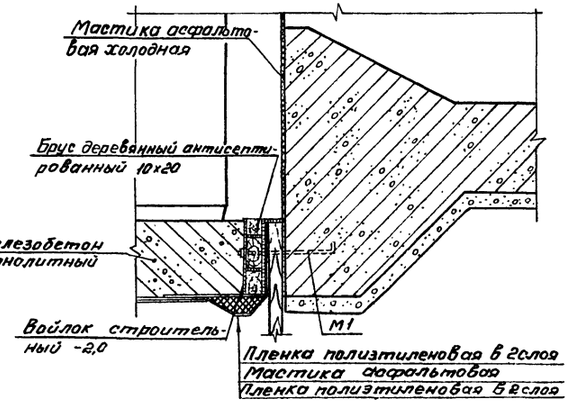

1. Прокладки резиновые изготавливаются на Свердловском заводе РТИ по техническим условиям ТУ 38 105831-85.
2. Размеры на чертеже даны в сантиметрах.

2521/2

Привязан					820-4-031.88-АС	
					Водосбросы открытого типа автоматического действия	
					Водосброс ВО-ВР	Стадия: Р; Лист: 18; Листов:
					Деформационные швы 1-3	ЛЕНГИПРОВОДХОЗ
Инв. №						

Нач.отд	Смирнова		11.05.88
ГИП	Лазднова		11.05.88
Гл.спец.	Шпайзман		10.05.88
Инженер	Налетова		10.05.88
Н.контр.	Макарова		10.05.88

Копировал: 21 Формат А2

Инв.№ подл. | Подпись и дата | Взам.инв.№

Деформационный шов 4

Разрез 1-1

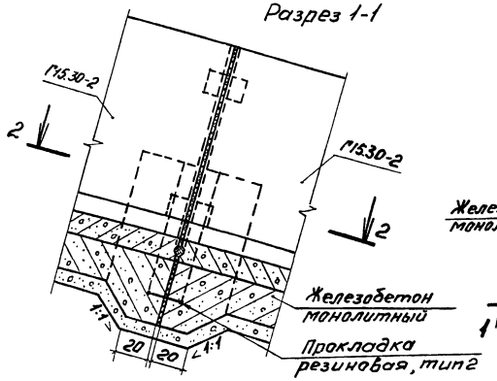

Разрез 2-2

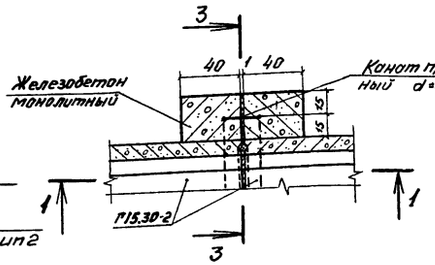

Разрез 3-3

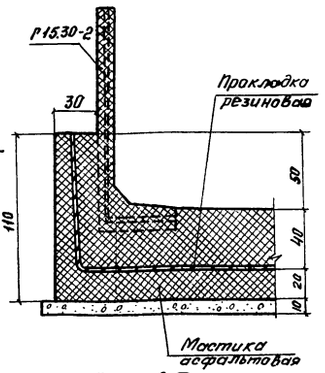

Деформационный шов 5

Разрез 4-4

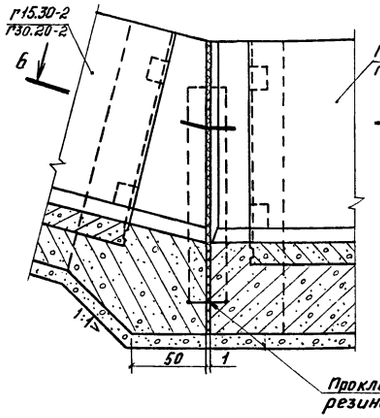

Разрез 5-5

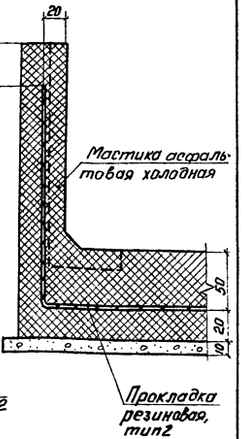

Деформационный шов 6

Разрез 7-7

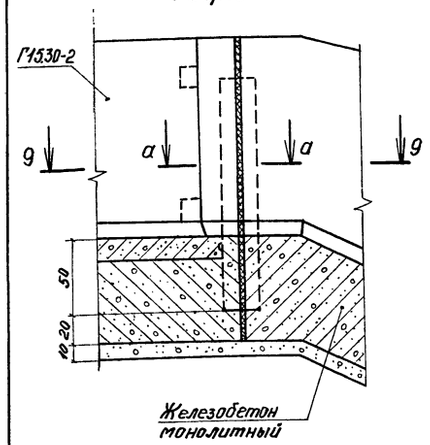

Разрез 8-8

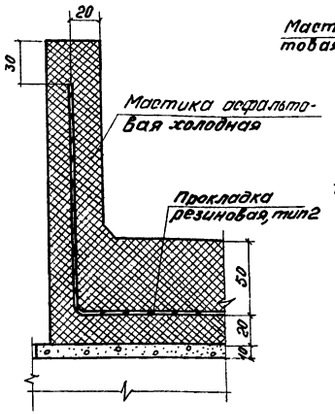

Деформационный шов 7

Разрез 10-10

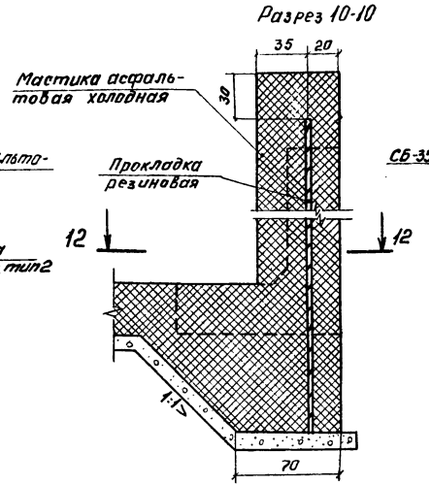

Разрез 11-11

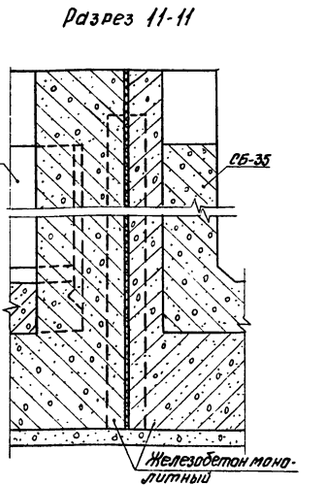

Разрез 6-6

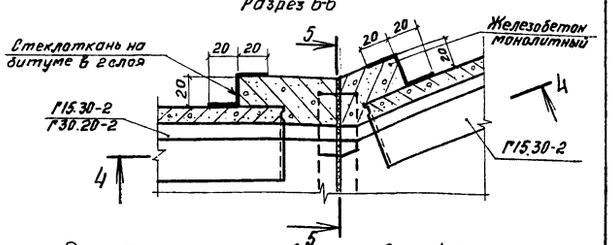

Разрез 9-9

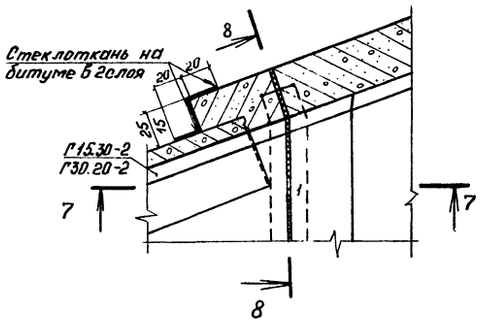

Разрез 12-12

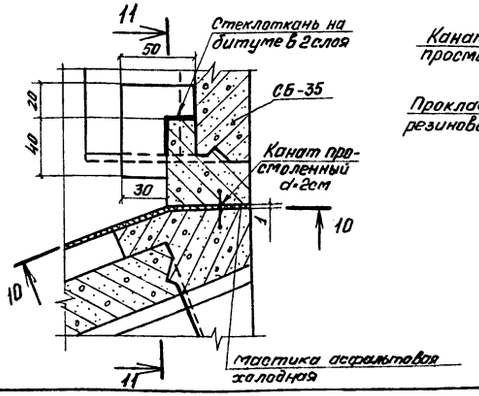

Разрез а-а

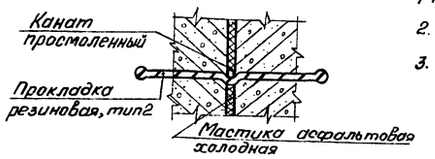

Расход материалов на швы 1-7

Наименование	Количество при z, м		
	5,0	10,0	15,0
Прокладка резиновая, тип2, м	86.3	97.7	111.0
Мастика асфальтовая холодная, м³	0.6	0.7	0.7
Стеклоткань, м²	34.8	31.0	31.2
Канат просмоленный d=2см, м	85.3	95.2	110.0
Битум, м³	0.2	0.2	0.2

1. Прокладки резиновые изготавливаются на Свердловском заводе РТИ по техническим условиям ТУ38 105831-85.
2. Конструкцию деформационных швов 1-3см. АС лист 18.
3. Размеры на чертеже даны в сантиметрах.

2521/2

Привязан					820-4-031.88-АС		
					Водосбросы открытого типа автоматического действия		
					Водосброс ВО-ВР	Стадия	Лист	Листов
						Р	19	
		Нач.отд	Смирнова	11.05.88	Деформационные швы 4-7.	ЛЕНГИПРОВОДХОЗ	
		ГИП	Позднова	11.05.88			
		Гл.спец.	Шпокизма	10.05.88			
		Инженер	Налетова	10.05.88			
Инв.№		Н.контр.	Макарова	10.05.88			

Копировал: Петрова

Формат А2

Инв.№подл. | Подпись и дата | Взам.инв.№

Схема расположения деформационных швов

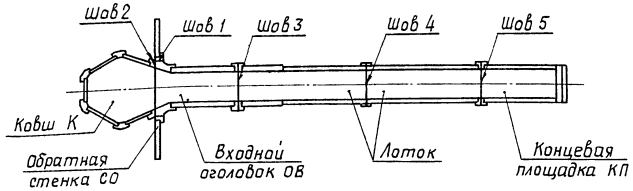

Деформационный шов 4

Разрез 1-1

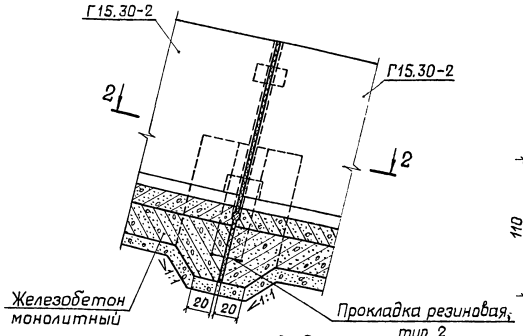

Разрез 3-3

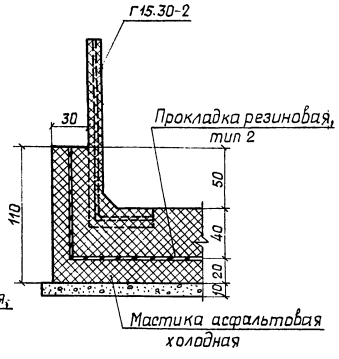

Разрез 2-2

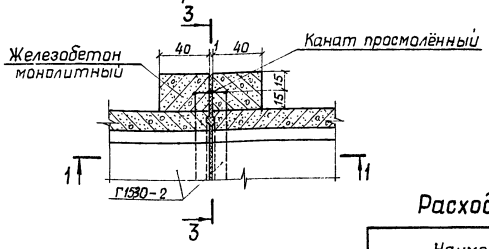

Деформационный шов 5

Разрез 4-4

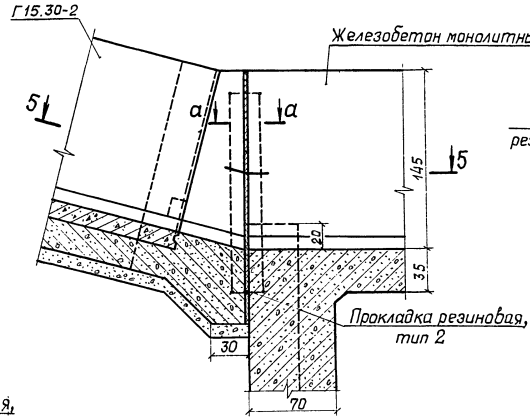

Разрез 6-6

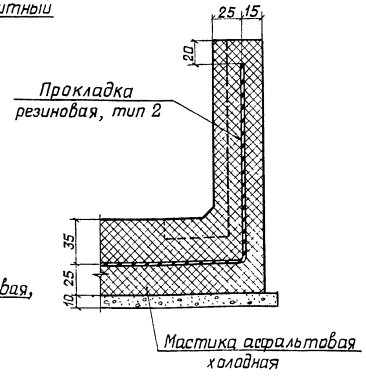

Разрез 5-5

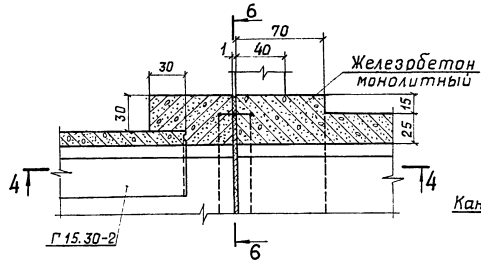

Разрез а-а

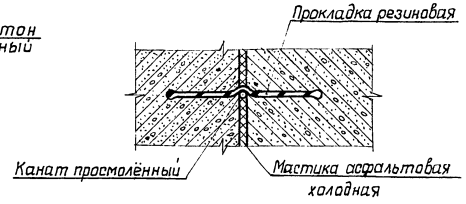

Расход материалов на швы 1-5

Наименование	Количество при t, м		
	5.0	10.0	15.0
Прокладка резиновая, тип 2, м	52,6	66,2	80,2
Мастика асфальтовая холодная, толщ. 1.0 см, м³	0,4	0,4	0,5
Стеклоткань, м²	16,9	16,9	16,9
Канат просмолённый, d=2.0 см, м	51,6	65,2	78,8
Битум, м³	0,1	0,1	0,1

1. Конструкцию деформационных швов 1-3 см. АС, лист 18.
2. Прокладки резиновые изготавливаются Свердловским заводом РТИ по техническим условиям ТУ-38 105831-85.
3. Размеры на чертеже даны в сантиметрах.

2521/2

					820-4-031.88-АС	
					Водосбросы открытого типа автоматического действия	
Привязан					Водосброс ВО-ГК	Стадия: Р; Лист: 20; Листов:
		Нач.отд.	Смирнова		10.05.88	
		ГИП	Позднова		10.05.88	
		Гл. спец.	Шпайзман		10.05.88	
		Инженер	Налетова		10.05.88	
Инв. №		Н.контр.	Макарова		10.05.88	Деформационные швы 4,5 — ЛЕНГИПРОВОДХОЗ

Копировал Петрова 23 Формат А2

Инв. № подл. | Подпись и дата | Взам. инв. №

Разрез 1-1

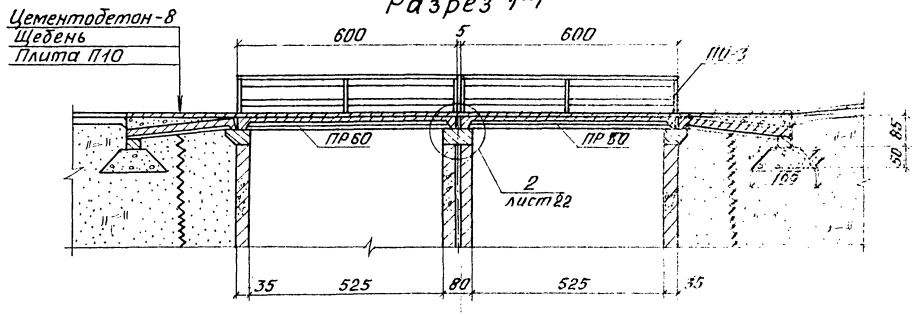

План

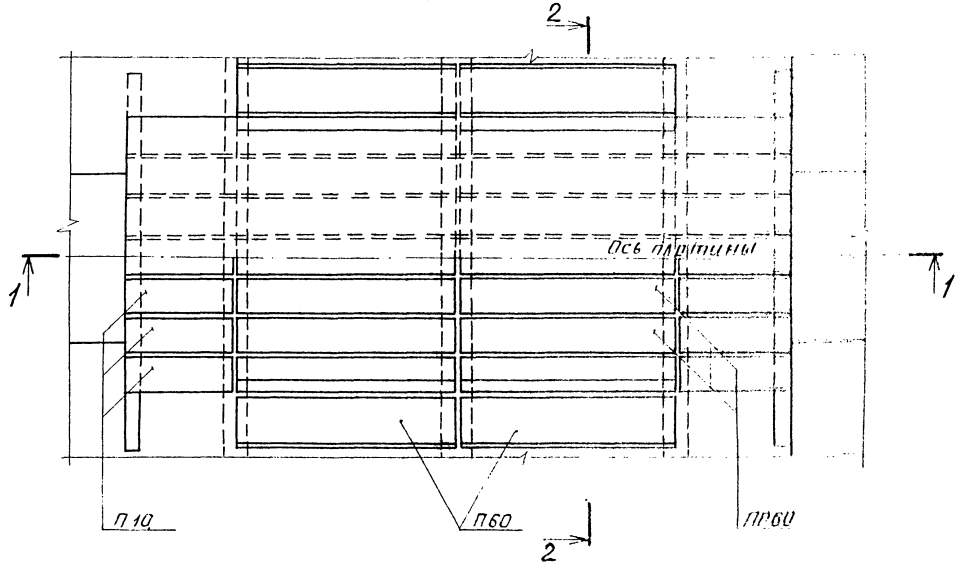

Спецификация железобетонных изделий

Марка поз.	Обозначение	Наименование	Кол.	Масса ед., кг	Примеч.
ПР60	3.820-13 вып.3	Плита пролетного строения	10	2700	
ПРБ60	3.820-13 вып.3	Плита пролетного строения с бордюром	4	4075	
П60	3.820-13 вып.5	Плита пешеходного мостика	4	1300	
П10	3.820-13 вып.3	Переходная плита	14	1500	
С10-35	ГОСТ 19804.1-79	Свая	2	3100	

Расход материалов

Наименование		Кол.
Железобетон сборный	м³	30,5
Бетон монолитный класса В15,	м³	2,4
Бетон монолитный класса В22,5,	м³	1,9
Цементобетон толщиной 8 см,	м³	9,6
Щебень фракционированный,	м³	15,5
Стеклосетка,	м²	26,0
Гидроизол толщиной 1см,	м²	87,2
Проволока ВР-I ГОСТ 6727-80,	кг	25,2
Сетка $C\frac{4Bp\,I-250}{6A\,III-100}$ х 1500 ГОСТ 8478-81,	кг	245,0
Полоса $10\times\frac{80-B-2\ ГОСТ\ 103-76}{Ст3\ ГОСТ\ 535-79}$,	кг	49,0
Металлоконструкции перильного ограждения,	т	0,228

Разрез 2-2

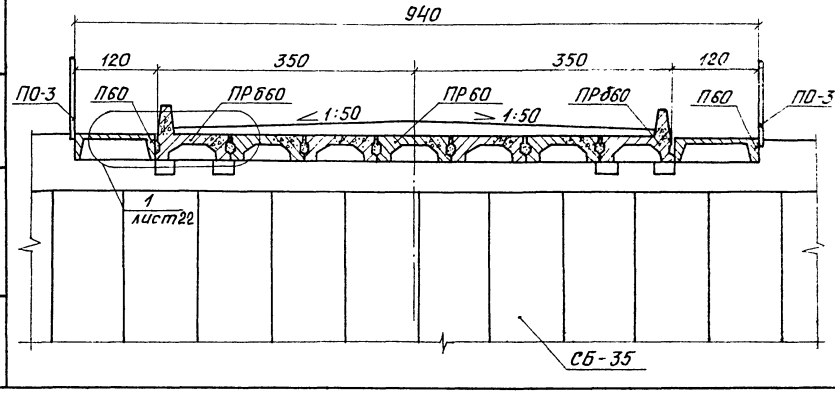

Конструкция подъезда

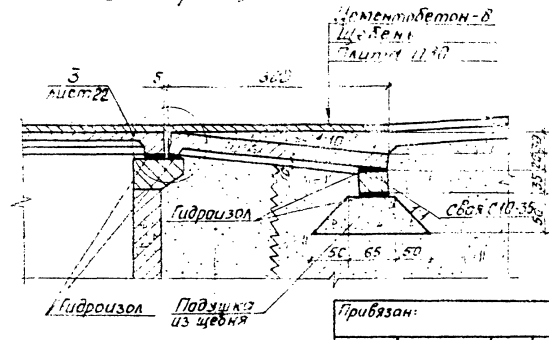

1. Размеры на чертеже даны в сантиметрах.

252/2

						820-4-031.88-АС	
						Водосбросы открытого типа автоматического действия	
Нач.отд.	Смирнова			10.05.88		Стадия	Лист	Листов
ГИП	Позднова			10.05.88		Р	21	
Гл.спец.	Шпайзман			10.05.88				
Инженер	Спарыкина			10.05.88		Входной оголовок. Мост габарита Г-6,5. Общий вид.	ЛЕНГИПРОВОДХОЗ	
Н.контр.	Захарова			10.05.88				

Привязан:

Инв.№

Инв.№ подл. | Подпись и дата | Взам. инв.№

Копировал Нестр

Формат А2

820-4-031.88 Альбом II

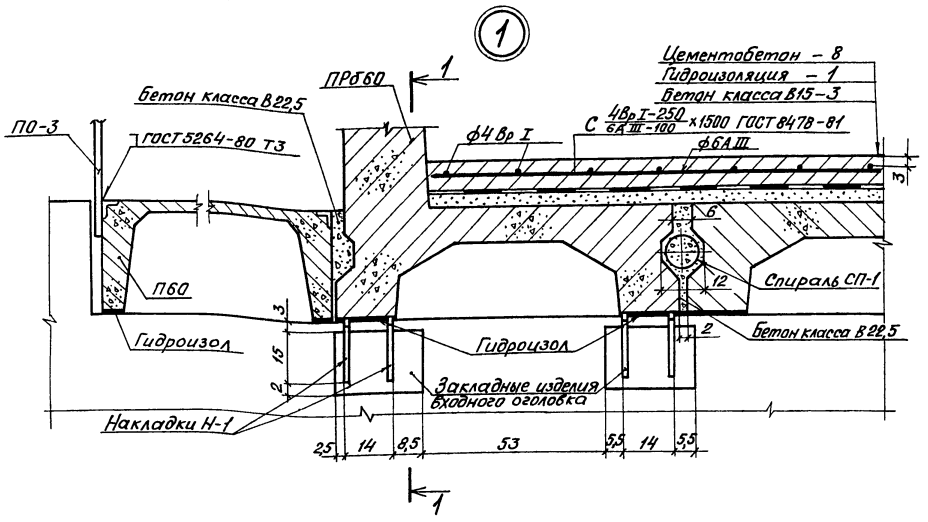

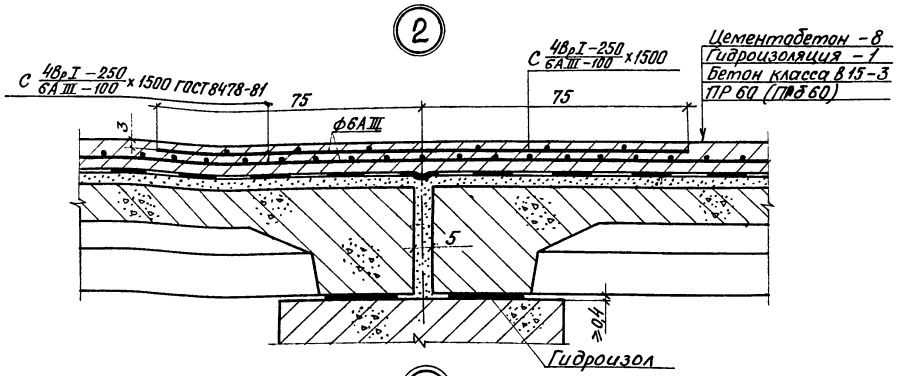

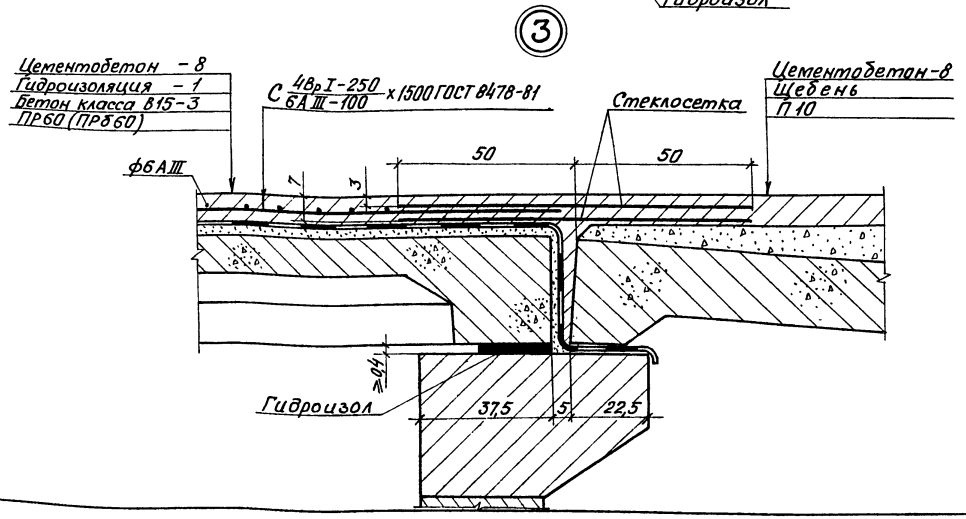

Разрез 1-1 (на устое)

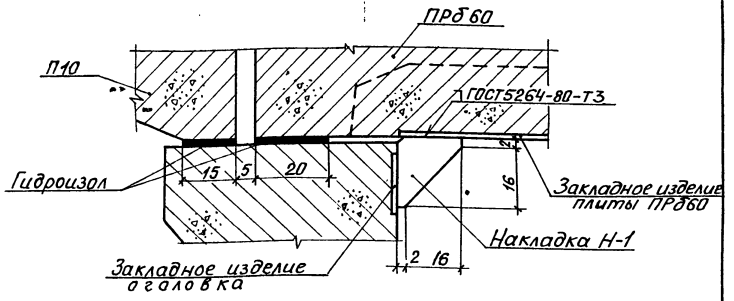

Разрез 1-1 (на бычке)

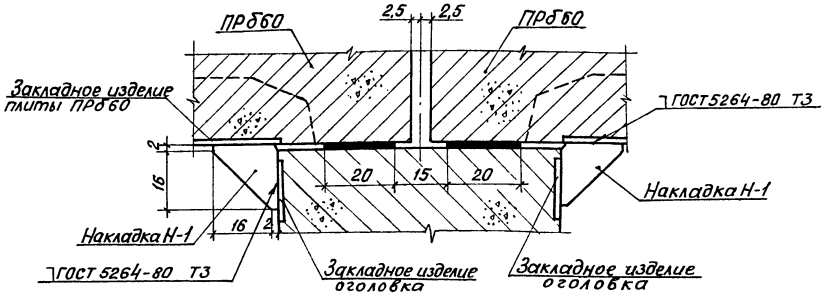

Накладка Н-1

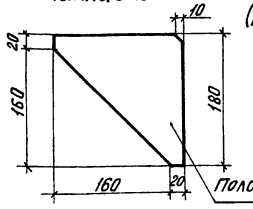

Спираль СП-1

(размеры в мм)

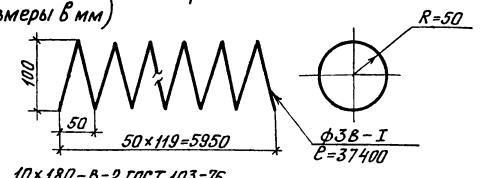

1. Размеры на чертеже даны в сантиметрах.

2521/2

Привязан:	Нач.отд.	Смирнова		10.05.88	820-4-031.88-АС	
	ГИП	Позднова		11.05.88	Водосбросы открытого типа автоматического действия	
	Гл.спец.	Шпайзман		10.05.88		Стадия: Р; Лист: 22; Листов:
	Ст.инж.	Блекова		10.05.88	Входной оголовок. Мост габарита Г-6,5. Узлы.	ЛЕНГИПРОВОДХОЗ
Инв.№	Н.контр.	Макарова		10.05.88		

Копировал: 25 формат А2

Инв.№ подл. | Подпись и дата | Взам.инв.№

Разрез 1-1

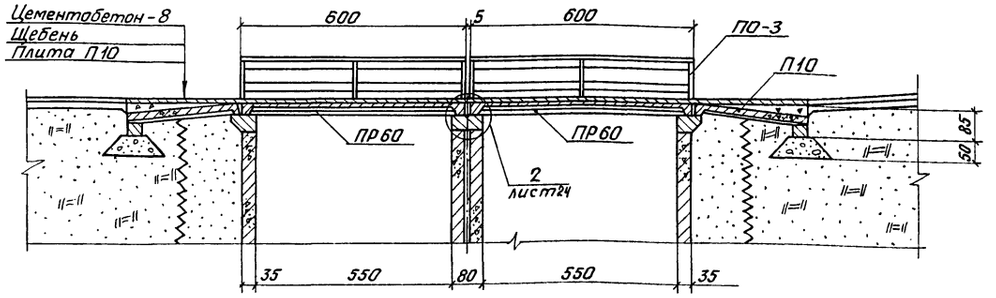

План

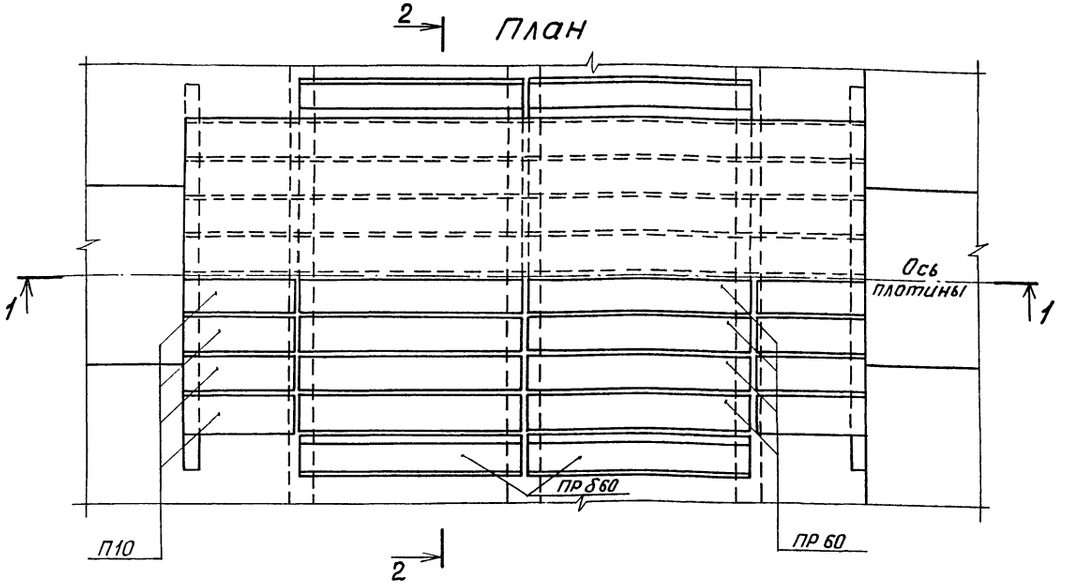

Разрез 2-2

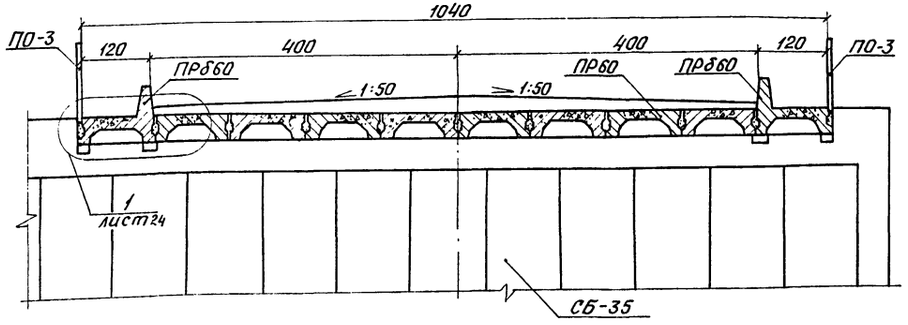

Конструкция подъезда

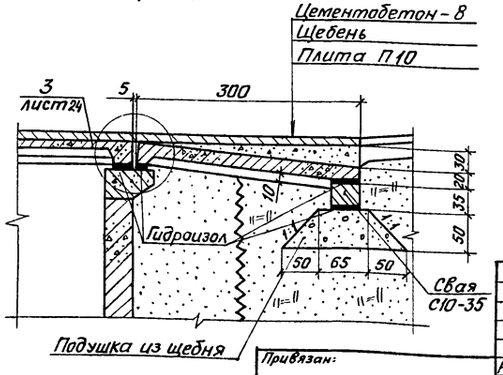

Спецификация железобетонных изделий

Марка поз.	Обозначение	Наименование	Кол.	Масса ед. кг	Примечание
ПР60	3.820-13 вып.3	Плита пролетного строения	16	2700	
ПРδ60	3.820-13 вып. 3	Плита пролетного строения с бардюром	4	4075	
П10	3.820-13 вып.3	Плита переходная	16	1500	
С10-35	ГОСТ 19804.1-79	Свая	2	3100	

Расход материалов

Наименование		Кол.
Железобетон сборный,	$м^3$	20,2
Бетон монолитный класса В15,	$м^3$	2,9
Бетон монолитный класса В22,5	$м^3$	2,2
Цементобетон толщиной 8см,	$м^3$	11,5
Щебень фракционированный,	$м^3$	16,4
Стеклосетка,	$м^2$	32,0
Гидроизол толщиной 1см, ГОСТ 7415-86,	$м^2$	116,7
Проволока ВВ-I ГОСТ 6727-80,	кг	37,8
Сетка $С\frac{4ВрI-250}{6АIII-100}$ х 1500, ГОСТ 8478-81,	кг	300,0
Полоса $\frac{10\times180-В-2\ ГОСТ\ 103-76}{Ст3\ ГОСТ\ 535-79}$,	кг	49,0
Металлоконструкции перильного ограждения,	т	0,228

1. Размеры на чертеже даны в сантиметрах.

2521/2

					820-4-031.88-АС		
					Водосбросы открытого типа автоматического действия		
Нач.отд.	Смирнова		11.05.88		Стадия	Лист	Листов
ГИП	Позднова		11.05.88		Р	23	
Гл.спец.	Шпайзман		12.05.88				
Инженер	Спорыхина		10.05.88	Входной оголовок. Мост габарита Г-8. Одиий бид	ЛЕНГИПРОВОДХОЗ		
Н.контр.	Макарова		10.05.88				

Привязан:

Инв.№

Инв.№ подл. | Подпись и дата | Взам.инв.№

Копировал:

Формат: А2

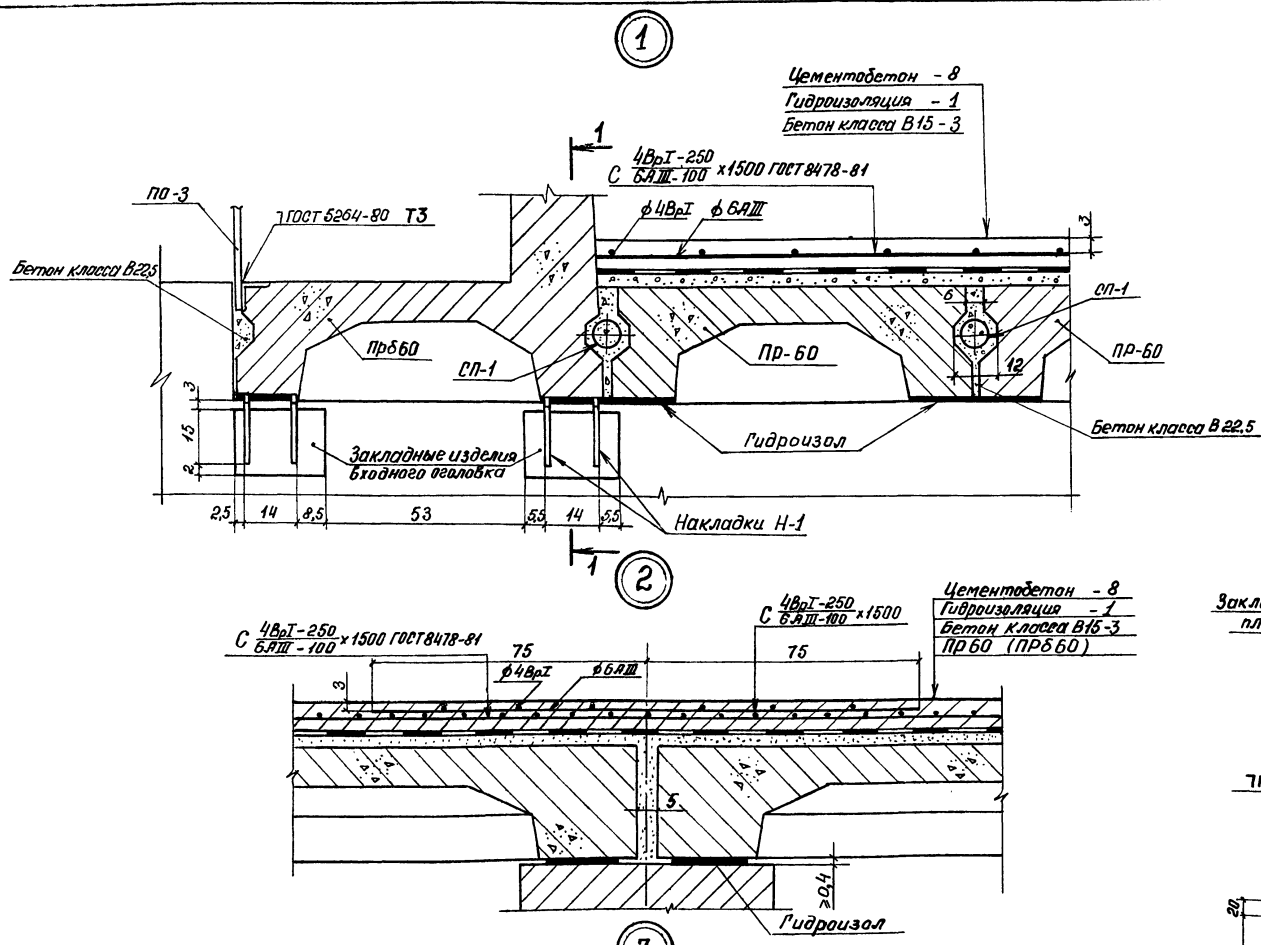

Разрез 1-1 (на устое)

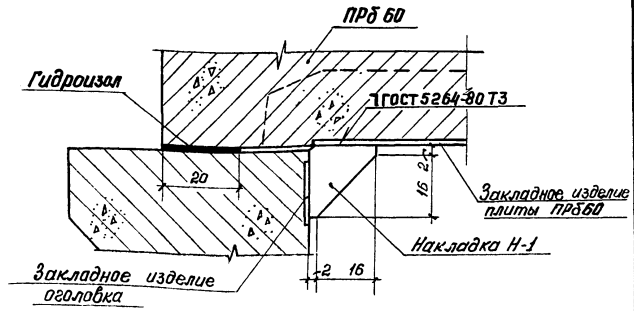

Разрез 1-1* (на бычке)

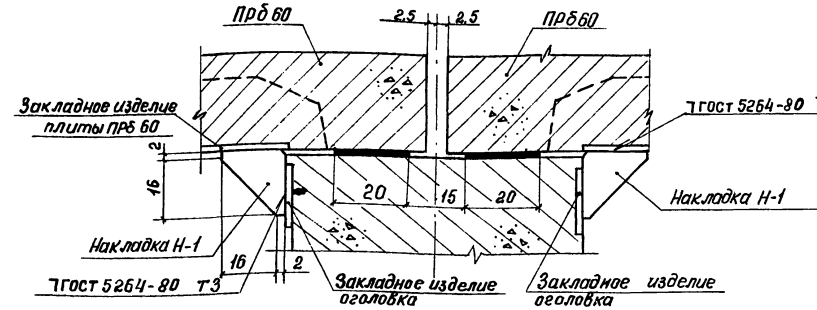

Накладка Н-1 (размеры в мм)

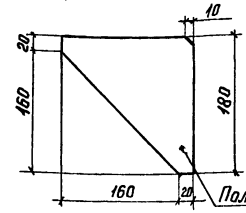

Спираль СП-1

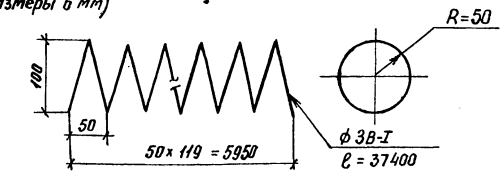

1. Размеры на чертеже даны в сантиметрах.

2521/2

				820-4-0.31.88-АС	
				Водосбросы открытого типа автоматического действия	
Привязан				Стадия: Р	Лист: 24	Листов:
	Нач.отд.	Стирнова	11.05.88		
	ГИП	Позднова	11.05.88		
	Гл.спец.	Шпайзман	10.05.88		
	Ст.инж.	Блекова	10.05.88	Входной оголовок Мост габарита Г-8. Узлы	ЛЕНГИПРОВОДХОЗ
Инв.№	Н.контр.	Макарова	11.05.88		

Копировал: Петрова

Инв.№ подл. | Подпись и дата | Взам. инв.№

Альбом II

820-4-031.88

Вид А-А

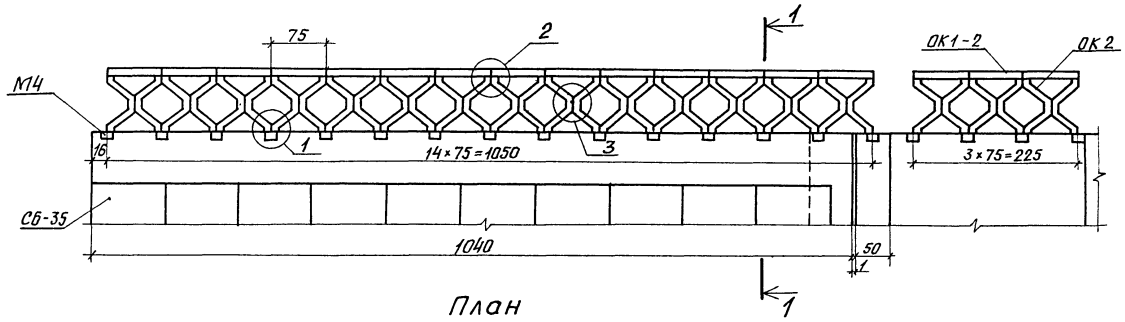

План

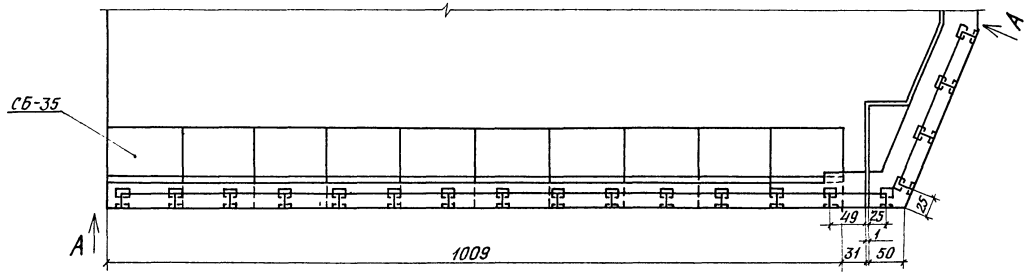

Разрез 1-1

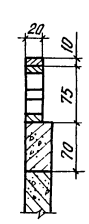

3

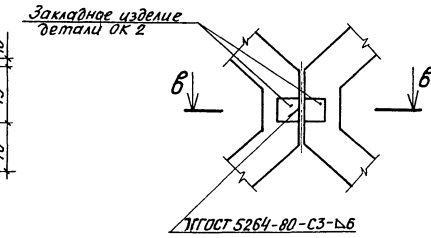

Разрез в-в

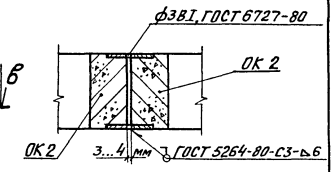

Спецификация сборных железобетонных конструкций

Марка, поз.	Обозначение	Наименование	Кол.	Масса ед, кг	Примечание
ОК 2	3.820-24, альбом 1	Деталь ограждения	68	50	
ОК1-2	3.820-24, альбом 1	Деталь ограждения	34	40	

Расход материалов

Наименование	Количество
Железобетон сборный, $м^3$	1,87
Полоса $\frac{Б\text{-}1\ 8\times60,\ ГОСТ\ 103\text{-}76}{В\ ст3\ пс6,\ ГОСТ\ 535\text{-}79}$, ℓ=110 кг	31,5

1. Конструкция перильных ограждений обратных стен и устоев принята по рабочим чертежам серии 3.820-24.
2. Спецификация и расход материалов даны на сооружение.
3. Размеры на чертеже даны в сантиметрах.

1

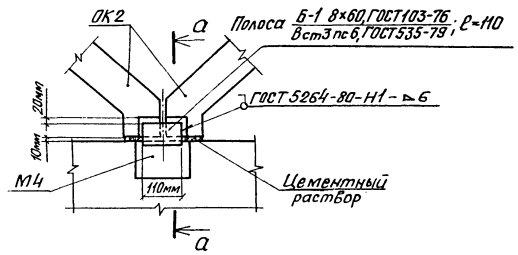

2

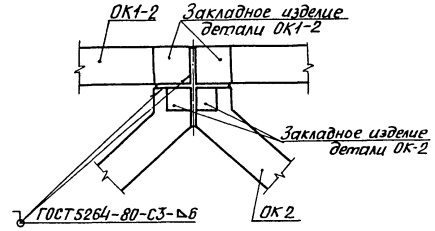

Разрез а-а

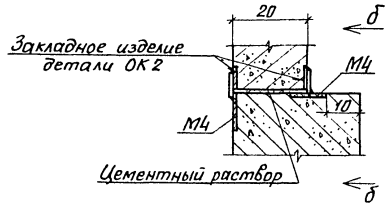

Вид б-б

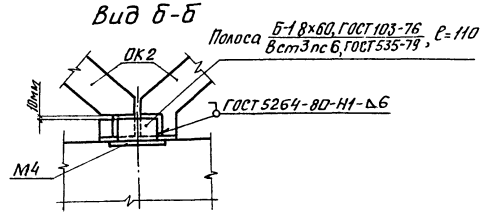

2521/2

Привязан:	Нач.отд	Смирнова		11.05.88	820-4-031.88-АС		
	ГИП	Позднова		11.05.88	Водосбросы открытого типа автоматического действия		
	Гл.спец.	Шпайзман		10.05.88		Стадия	Лист	Листов
	Инженер	Перельман		10.05.88		Р	25	
Инв.№	Н.контр.	Макарова		10.05.88	Входной оголовок. Ограждения обратных стенок ОГ.	ЛЕНГИПРОВОДХОЗ		

Копировал: Лет

28 Формат: А2

Инв.№ подл. | Подпись и дата | Взам.инв.№

ТП 820-4-031.88 Альбом III

Разрез 1-1

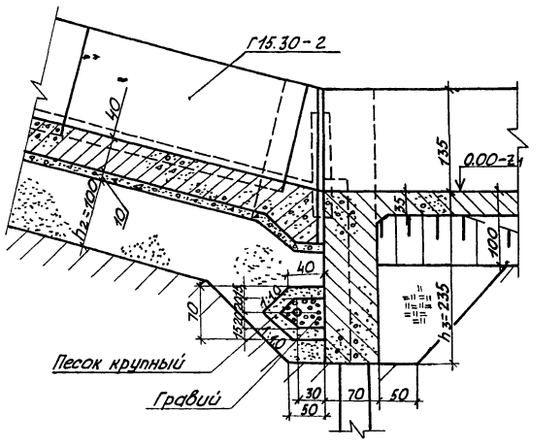

Разрез 2-2

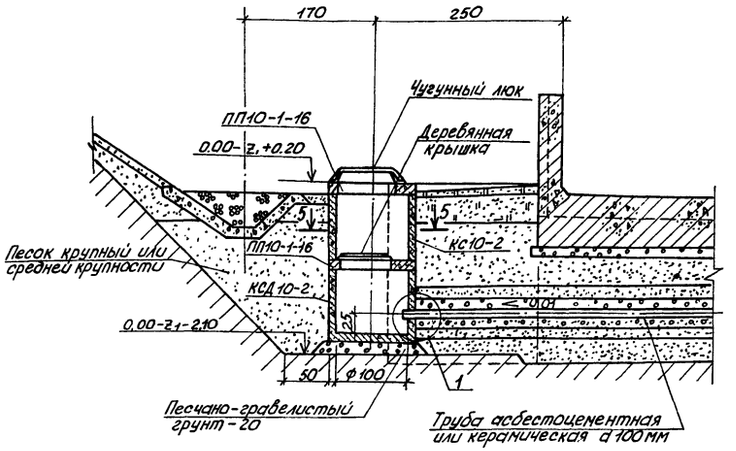

План

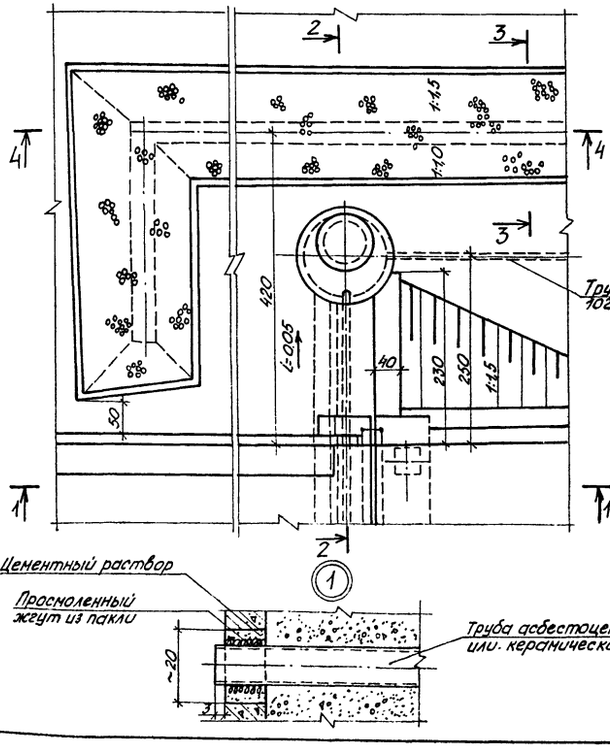

Разрез 3-3
Водоотвод в виде поверхностной дрены

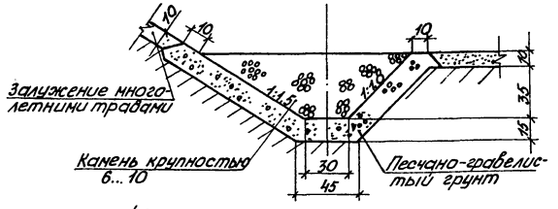

Разрез 4-4

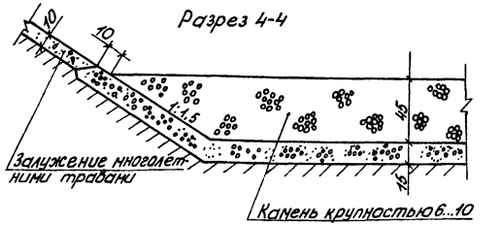

Водоотвод в виде лотка

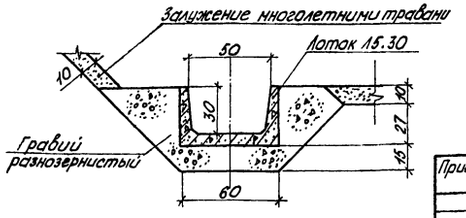

Расход материалов на дренажное устройство

Наименование	Количество
Труба асбестоцементная БНТ 100 ГОСТ 1839-80 или труба керамическая ГОСТ 8411-74, м	15,4
Труба стальная 102×3,5 ГОСТ 8732-78, м	25,0
Кольцо стеновое с днищем КСД 10-2, $\frac{шт}{м^3}$	$\frac{2}{0,74}$
Кольцо стеновое КС-10-2, $\frac{шт}{м^3}$	$\frac{2}{0,48}$
Плита перекрытия ПП10-1-16, $\frac{шт}{м^3}$	$\frac{4}{0,32}$
Крышка деревянная, $м^3$	0,04
Песчано-гравелистый грунт, $м^3$	0,8
Просмолённый жгут из пакли, $м^3$	10
Цементный раствор, $м^3$	0,1
Материалы обратного фильтра:	
Песок крупный, $м^3$	3,3
Гравий, $м^3$	2,7
Крепежное устройство, кг	10,0

Расход материалов на два кювета

Наименование	Количество z, м		
	5,0	10,0	15,0
Камень крупностью 6...10, $м^3$	11,0	21,0	34,0
Песчано-гравелистый грунт, $м^3$	10,0	19,0	30,0

Разрез 5-5

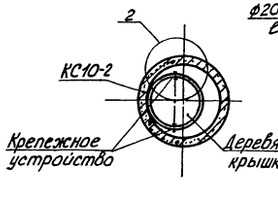

Разрез А-А

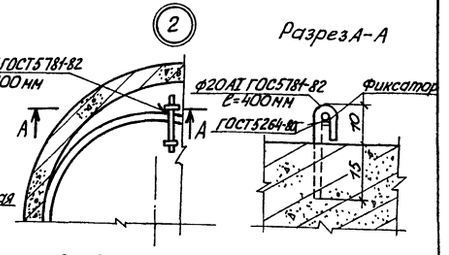

1. Гранулометрический состав обратного фильтра, число слоев определяются в каждом случае расчетом.
2. Керамические трубы укладываются с пронежутками между торцами в 1см, в асбестоцементных трубах щель образуется поперечными разрезами трубы через 0,5 м. врезбежку на половину диаметра.
3. Сопряжение стальной трубы со стенами колодца производится по узлу 1.
4. Бетонные поверхности колодца окрасить горячим битумом за 2 раза.
5. Размеры на чертеже даны в сантиметрах.

2521/2

Привязан					820-4-031.88-АС		
					Водосбросы открытого типа автоматического действия		
				Нач.отд. Снирнова		Стадия	Лист	Листов
				ГИП Позднова	Водосбросы ВО-ГК	Р	26	
				Гл.спец. Шпайзман				
				Инж. Перельман	Дренажные устройства. Кюветы.	ЛЕНГИПРОВОДХОЗ		
Инв.№				Н.контр. Макарова				

Копировал: Дубанова 29 формат А2

Инв.№ подл. | Подпись и дата | Взам.инв.№

СБ-35 с СБ-35
Разрез 1-1

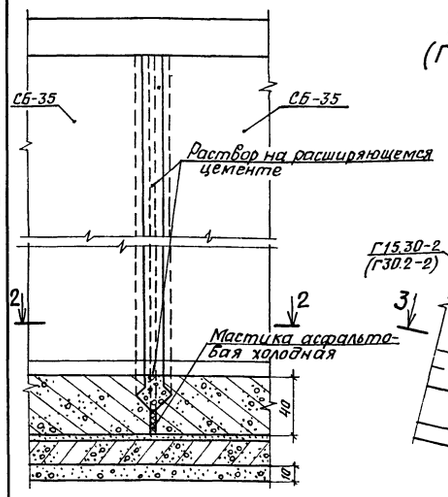

Г15.30-2 с Г15.30-2
(Г30-20-2 с Г30-20-2)

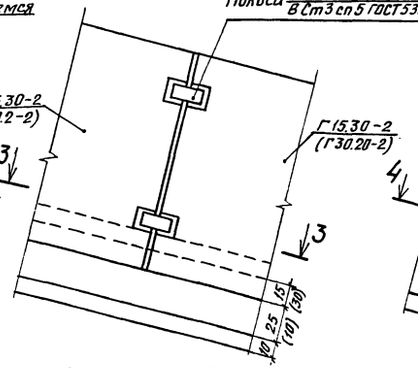

СБ-35 с Г30.20-2

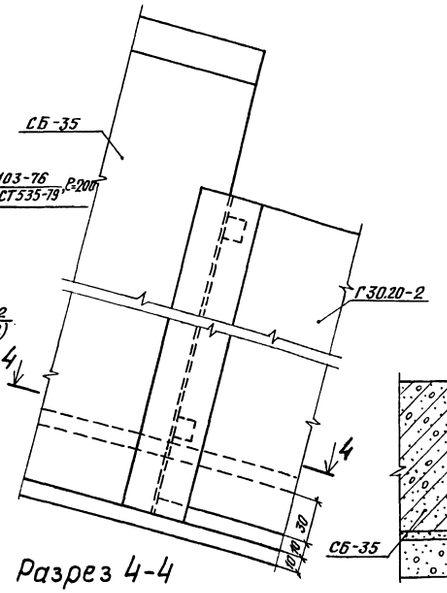

Г30.20-2 с Г15.30-2

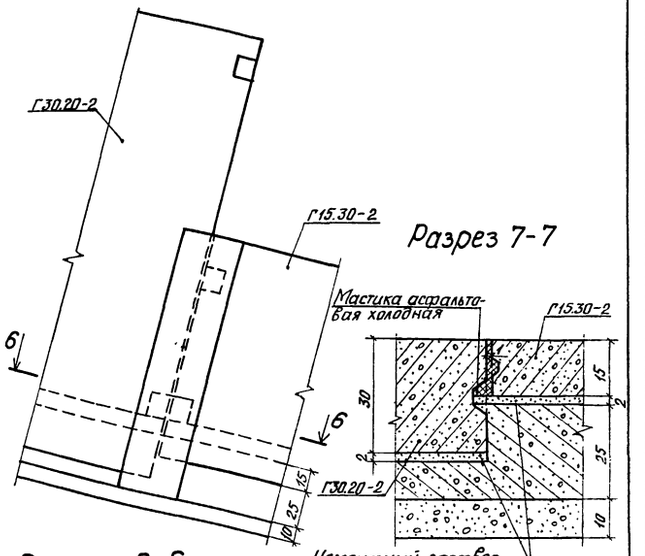

Разрез 5-5

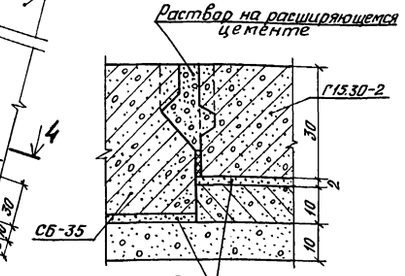

Цементный раствор марки 100

Разрез 7-7

Цементный раствор марки 100

Разрез 2-2

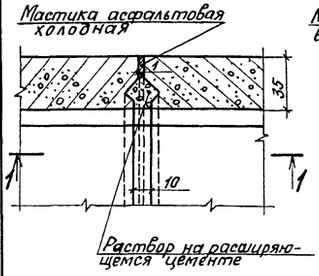

Разрез 3-3

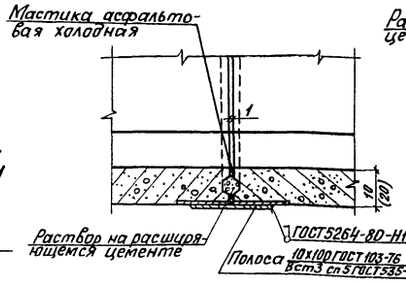

Разрез 4-4

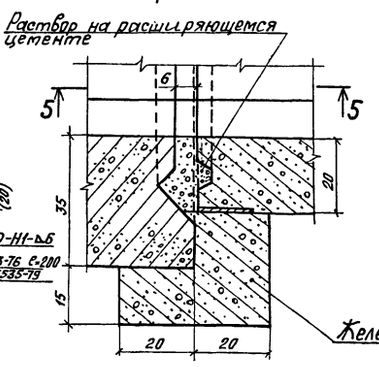

Разрез 6-6

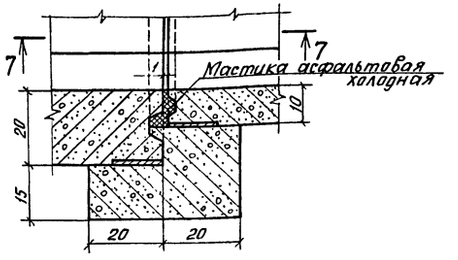

Расход материалов

Наименование	Количество на сооружение					
	ВО-ГК			ВО-ГР		
	Z=5,0м	Z=10,0м	Z=15,0м	Z=5,0м	Z=10,0м	Z=15,0м
Мастика асфальтовая холодная, $м^3$	0.3	0.4	0.4	0.5	0.5	0.6
Цементный раствор на расширяющемся цементе, $м^3$	5.0	5.1	5.2	7.5	8.2	8.4
Цементный раствор М100, $м^3$	2.2	2.6	2.9	2.9	3.7	4.2
Полоса 10×100 ГОСТ 103-76 / Вст3 сп5 ГОСТ 535-79, ℓ=200, кг	63	100	138	69	107	151

1. Покрытие торцов железобетонных изделий асфальтовой мастикой осуществляется перед монтажом их.
2. Сборные железобетонные изделия устанавливаются на свежий цементный раствор слоем 2см.
3. Швы по наружному контуру заделываются цементным раствором.
4. Размеры на чертеже даны в сантиметрах.

2521/2

				820-4-031.88-АС		
				Водосбросы открытого типа автоматического действия		
Привязан:	Нач.отд	Смирнова			Стадия	Лист	Листов
	ГИП	Поздняова			Р	27	
	Гл.спец.	Шпайзман					
	Вед.инж.	Желудева		Соединение сборных железобетонных изделий	ЛЕНГИПРОВОДХОЗ		
Инв.№	Н.контр	Макарова					

Копировал:

Формат: А2

Инв.№ подл. | Подпись и дата | Взам.инв.№

При Z=5 м
Разрез 1-1

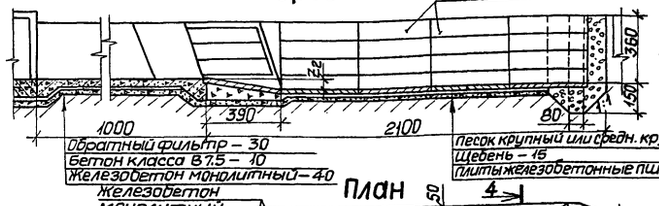

При Z=10 м
Разрез 2-2

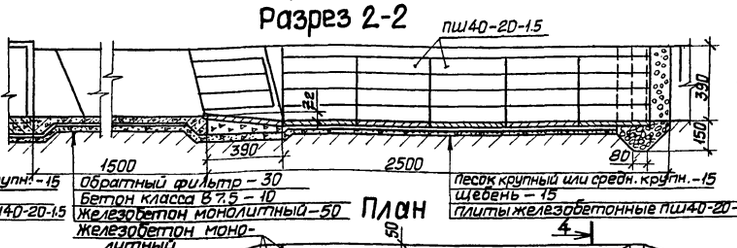

При Z=15 м
Разрез 3-3

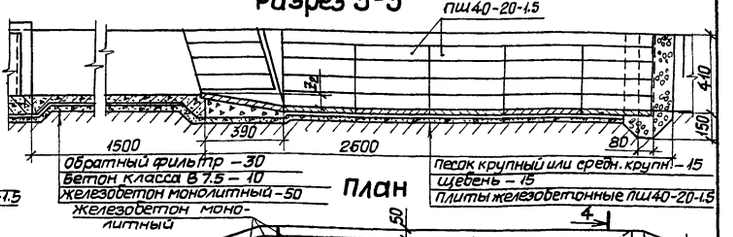

План

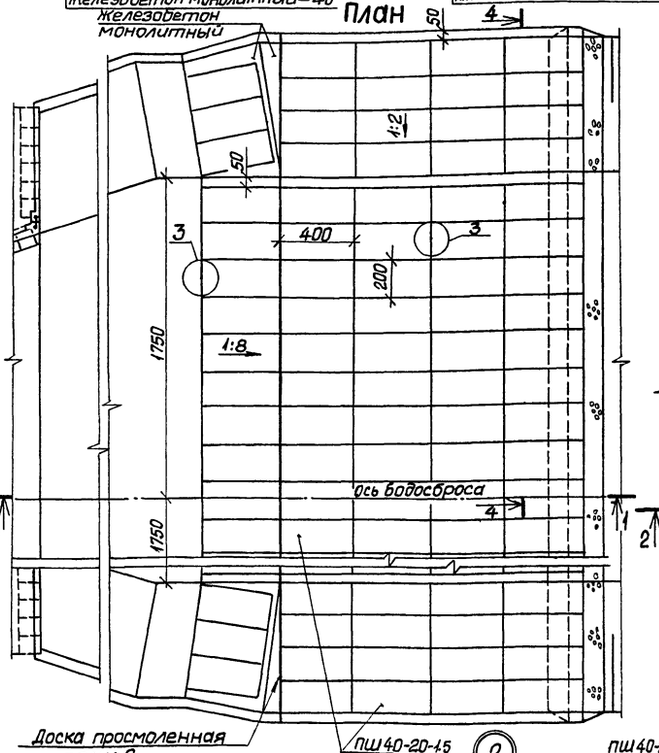

План

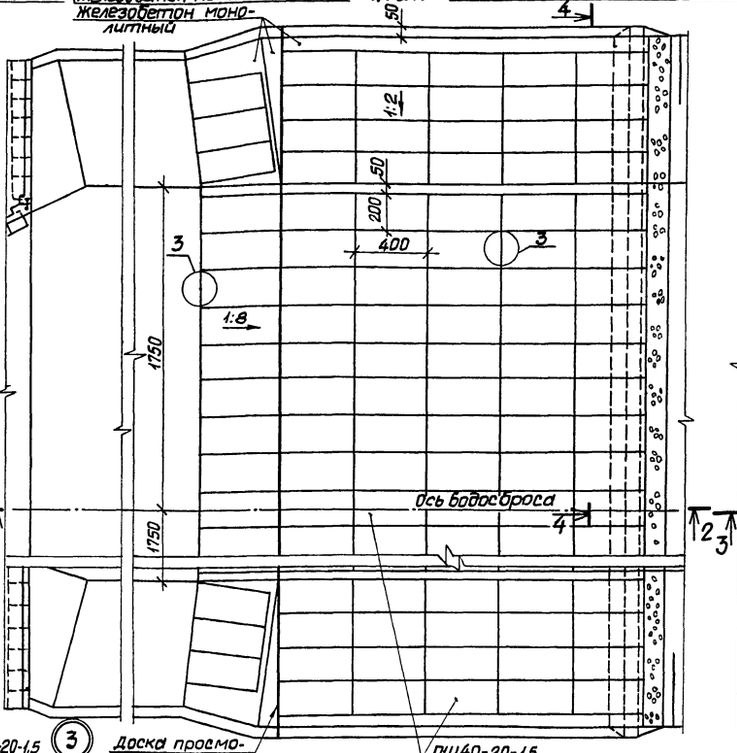

План

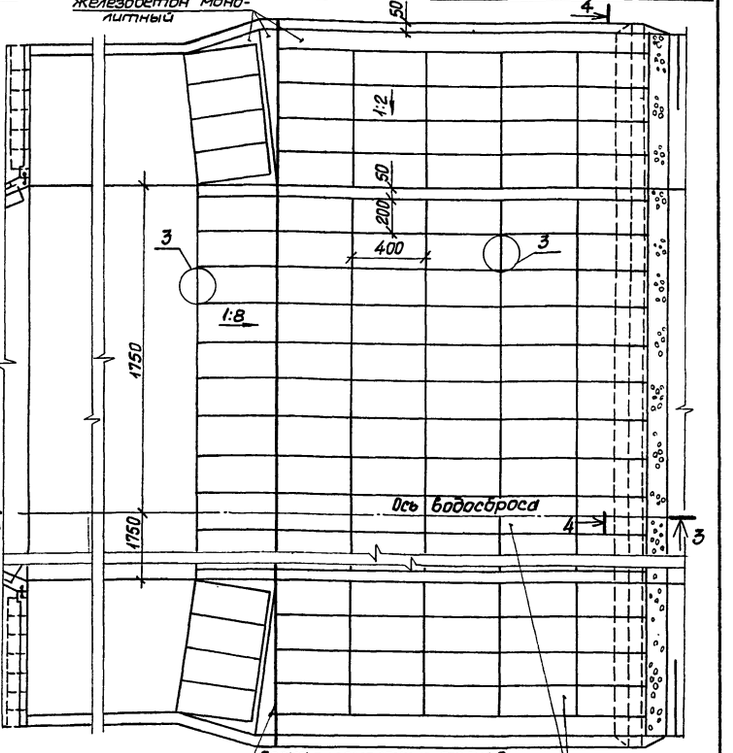

Разрез 4-4

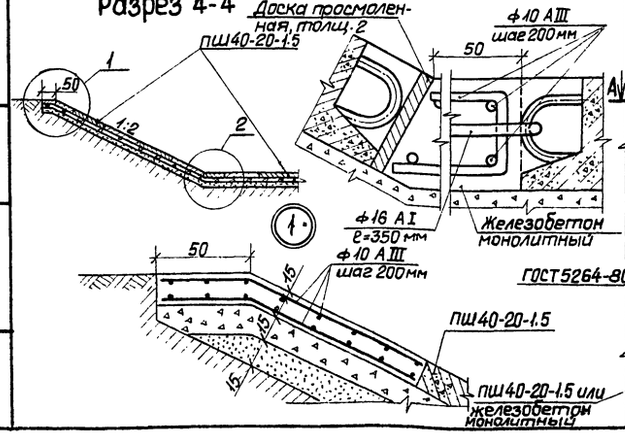

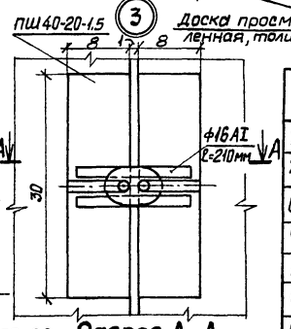

Разрез А-А

Расход материалов

Наименование	Количество при Z, м		
	5.0	10.0	15.0
Железобетон сборный (плиты ПШ40-20-1.5) м³/шт	147.6 / 123	177.6 / 148	180.0 / 150
Железобетон монолитный (бетон класса В15, W6) м³	9.3	19.7	22.0
Сталь арматурная Ф10 AIII, ГОСТ 5781-82, кг	765.0	1620.0	1806.0
Металлоизделия (сталь арматурная Ф16 AI, ГОСТ 5781-82), кг	260.0	306.0	311.0
Щебень, м³	200.0	252.0	256.0
Обратный фильтр, м³	51.0	51.8	52.4
Песок крупный или средней крупности, м³	131.2	162.5	165.6
Камень, м³	151.0	155.0	157.0

1. Конструкция сборных железобетонных плит принята по рабочим чертежам серии 3.820.1-32.
2. Зерновой состав, толщина и число слоев обратного фильтра подбираются в соответствии с методикой, приведенной в материалах для проектирования 820-04-28.87.
3. Расход материалов приведен для сборной части рисбермы.
4. Чертеж выполнен при $Z_2 = 0.5$ м.
5. Размеры на чертеже даны в сантиметрах.

Привязан

Инв. №

Взам. инв. №

Подпись и дата

Инв. № подл.

2521/2

820-4-031.88-АС

Водосбросы открытого типа автоматического действия

Нач. отд.	Смирнова		10.06.88
ГИП	Позднова		10.06.88
Гл. спец.	Шпайзман		10.06.88
Вед. инж.	Желудева		8.06.88
Н. контр.	Макарова		8.06.88

Водосброс ВО-ВР

Стадия	Лист	Листов
Р	28	

Рисберма из сборно-монолитного железобетона. Общий вид.

ЛЕНГИПРОВОДХОЗ

Копировал Петрова

Формат А2

820-4-031.88 Альбом II

Ведомость рабочих чертежей основного комплекта КЖ

Лист	Наименование	Примечание
1	Общие данные	
2	Входной оголовок ОВ. Общий вид. Разрезы 1-1—3-3.	
	План	
3	Входной оголовок ОВ. Общий вид. Разрезы 4-4—8-8. Зуб.	
	Схема армирования	
4	Входной оголовок ОВ. Схема армирования.	
	Разрезы 1-1—3-3	
5	Входной оголовок ОВ. Схема армирования. Разрезы 4-4—8-8	
6	Входной оголовок ОВ. Схема армирования. Разрез 9-9	
7	Ковш К. Общий вид. Схема армирования. Узел 1	
8	Ковш К. Схема армирования. Узлы 2 и 3	
9	Обратные стенки СО-1, СО-1н. Общие виды	
10	Обратные стенки СО-1, СО-1н. Схемы армирования	
11	Водосброс ВО-ГК. Лоток. Общий вид	
12	Водосброс ВО-ВР. Лоток. Общий вид	
13	Лоток. Секция А. Общий вид. Схема армирования	
14	Лоток. Секция Б. Общий вид. Схема армирования	
15	Лоток. Секция В. Общий вид. Схема армирования	
16	Лоток. Секция Г. Общий вид. Схема армирования	
17	Лоток. Секция Д. Общий вид. Схема армирования	
18	Лоток. Узел 1. Общий вид. Схема армирования	
19	Лоток. Узел 2. Общий вид. Схема армирования	
20	Лоток. Узлы 3 и 4. Общие виды. Схема армирования	
21	Лоток. Узел 5. Общий вид. Схема армирования	
22	Водосброс ВО-ГК.	
	Концевые площадки КП-1, КП-2. Общие виды	
23	Концевые площадки КП-1, КП-2. Свайные основания	
24	Концевая площадка КП-1. Схема армирования.	
	Разрез 1-1	
25	Концевая площадка КП-1. Схема армирования. Вид А-А.	
	Разрез 2-2	
26	Концевая площадка КП-1. Схема армирования.	
	Вид Б-Б. Разрез 3-3—6-6	
27	Концевая площадка КП-1. Водобойный порог ВП.	
	Общий вид Схема армирования	
28	Концевая площадка КП-2. Схема армирования	
	Разрез 1-1	
29	Концевая площадка КП-2. Схема армирования.	
	Вид А-А. Разрез 2-2	
30	Концевая площадка КП-2. Схема армирования.	
	Вид Б-Б. Разрезы 3-3—6-6	
31	Расширяющийся водобой ВР-1. Общий вид	
32	Расширяющийся водобой ВР-1. Схема армирования.	
	Разрезы. План нижней арматуры днища	
33	Расширяющийся водобой ВР-1. Схема армирования.	
	План верхней арматуры днища	
34	Расширяющийся водобой ВР-1. Спецификация	
35	Расширяющийся водобой ВР-2. Общий вид	
36	Расширяющийся водобой ВР-2. Схема армирования.	
	Разрезы. План нижней арматуры днища	
37	Расширяющийся водобой ВР-2. Схема армирования.	
	План верхней арматуры днища	
38	Расширяющийся водобой ВР-2. Спецификация	
39	Расширяющийся водобой ВР-3. Общий вид	
40	Расширяющийся водобой ВР-3. Схема армирования.	
	Разрезы. План нижней арматуры днища	
41	Расширяющийся водобой ВР-3. Схема армирования.	
	План верхней арматуры днища	
42	Расширяющийся водобой ВР-3. Спецификация	
43	Расширяющийся водобой ВР-1, ВР-2, ВР-3. Схема	
	армирования. Узлы	
44	Обратные стенки СО-2, СО-2н, СО-3, СО-3н, СО-4,	
	СО-4н. Общие виды	
45	Обратные стенки СО-2, СО-2н. Схемы армирования	
46	Обратные стенки СО-3, СО-3н, СО-4, СО-4н.	
	Схемы армирования	
47	Водосброс ВО-ВР при Z=5.0м. Рисберма. Общий вид.	
	Схема армирования	
48	Водосброс ВО-ВР при Z=10.0м. Рисберма. Общий вид.	
	Схема армирования	
49	Водосброс ВО-ВР при Z=15.0м. Рисберма. Общий вид.	
	Схема армирования	
50	Свая С10-35У. Общий вид. Схема армирования	

Ведомость основных комплектов рабочих чертежей

Обозначение	Наименование	Примечание
АС	Строительные решения	
КЖ	Конструкции железобетонные	
КМ	Конструкции металлические	

Ведомость ссылочных и прилагаемых документов

Обозначение	Наименование	Примечание
	Ссылочные документы	
ГОСТ 5686-78	Сваи. Методы полевых испытаний	
ГОСТ 19804.1-79	Сваи забивные железобетонные цель-	
	ные сплошного квадратного сечения	
	с ненапрягаемой арматурой.	
	Конструкция и размеры.	
3.820-24	Архитектурные детали гидротехниче-	
	ских сооружений на оросительных	
	системах.	
3.820.1-29	Конструкции шлюзов-регуляторов с	
	расходами воды от 10 до 150 м³/с.	
3.820.1-39	Г-образные конструкции для водохо-	
	зяйственного строительства.	
	Прилагаемые документы	
КЖ.И.	Арматурные и закладные изделия.	Альбом IV
ВМ	Ведомости потребности в материалах.	Альбом V

1. Марка бетона по морозостойкости и марка арматурной стали назначаются при привязке проекта с учетом климатических условий в районе строительства в соответствии со СНиП 2.03.01-81.

1. Бетонные вертикальные поверхности, соприкасающиеся с грунтом в зоне промерзания его, покрываются кремнийорганической эмалью Ка-174 в 2 слоя.

Типовые проектные решения разработаны в соответствии с действующими нормами и правилами

Главный инженер проекта Г.М. Позднова

Главный инженер проекта привязывающей организации

2521/2

Привязан

Инв. №

820-4-031.88-КЖ

Водосбросы открытого типа автоматического действия

			Стадия	Лист	Листов
Нач. отд.	Смирнова		Р	1	50
ГИП	Позднова				
Инженер	Ускова				
Н. контр	Ковтина		Общие данные	ЛЕНГИПРОВОДХОЗ	

Взам. инв. № | Подпись и дата | Инв. № подл.

820-4-031.88 Альбом II

Разрез 1-1

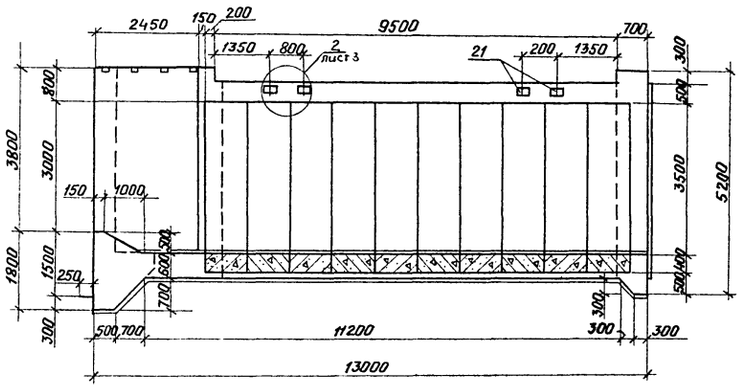

Разрез 2-2

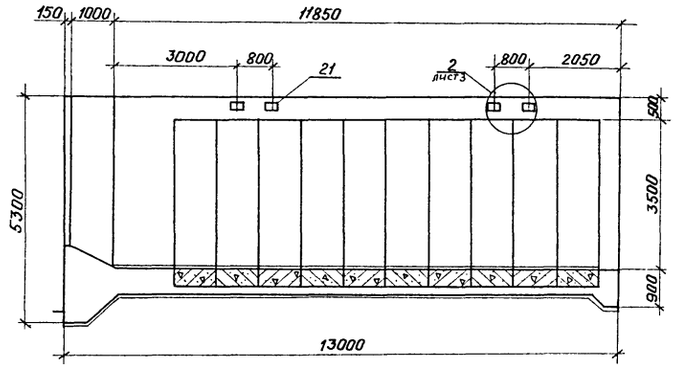

Разрез 3-3

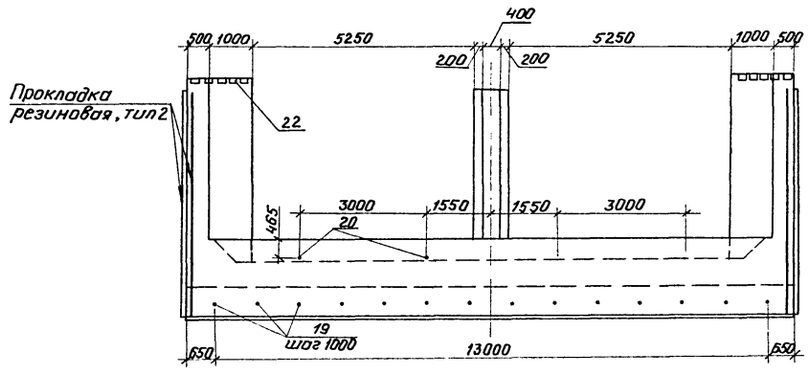

План

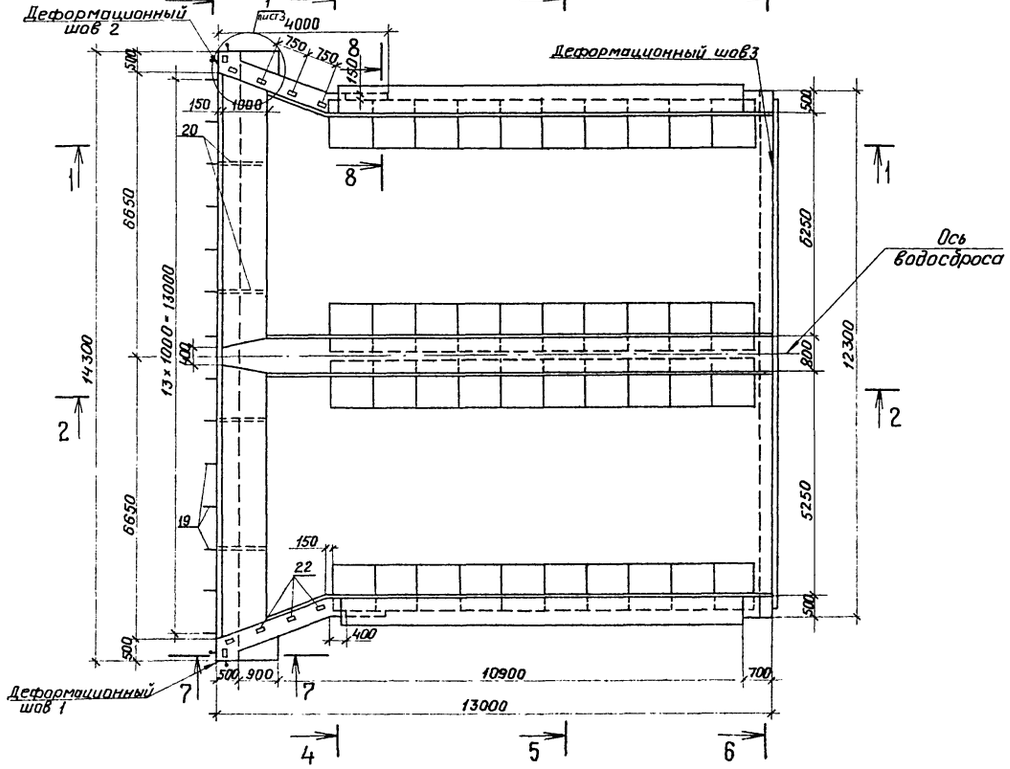

1. Сборные железобетонные изделия СБ-35 устанавливаются на цементный раствор марки 100 слоем 2 см.
2. Соединение сборных железобетонных изделий см. АС лист 27.
3. Конструкцию деформационных швов см. АС лист 18.

2521/2

				820-4-031.88-КЖ	
				Водосбросы открытого типа автоматического действия	
Привязан	Нач. отд	Смирнова		11.05.88	Стадия: Р; Лист: 2; Листов:
	ГИП	Позднова		11.05.88	
	Гл. спец	Шпайзман		10.05.88	
	Инж.	Спорыхин		10.05.88	Входной оголовок ОВ. Общий вид. Разрезы 1-1-3-3. План. — Ленгипроводхоз
Инв. №	Н. контр	Макарова		10.05.88	

Копировал: 33 Формат А2

Инв. № подл. | Подпись и дата | Взам. инв. №

Разрез 4-4

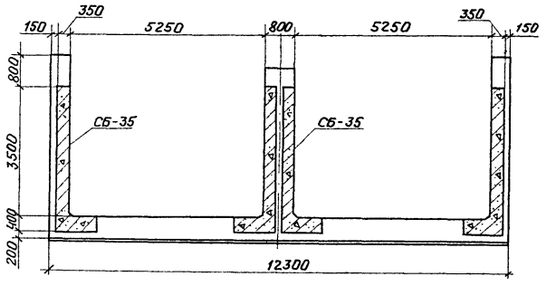

Разрез 5-5

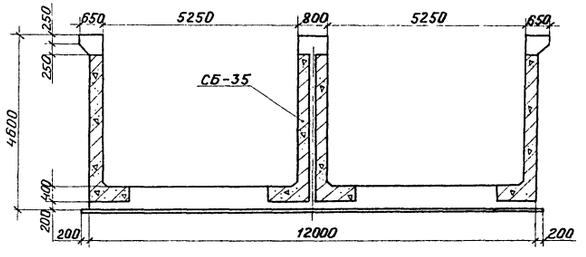

Разрез 6-6

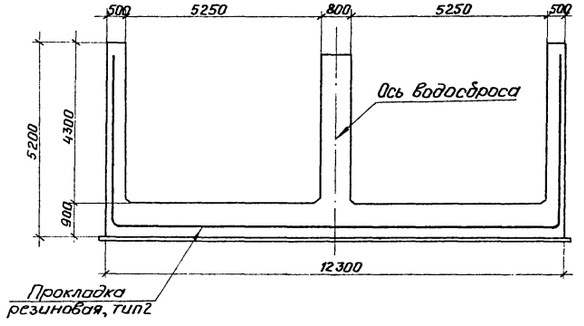

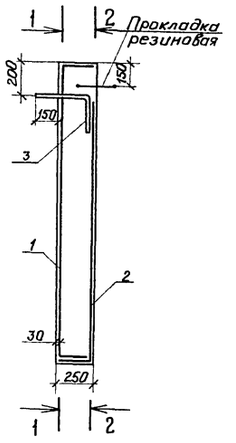

Разрез 7-7

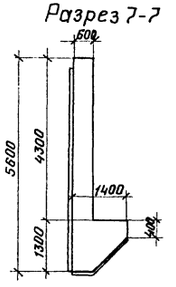

Разрез 8-8

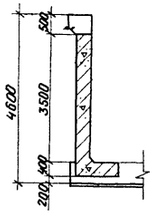

Зуб

Разрез 1-1

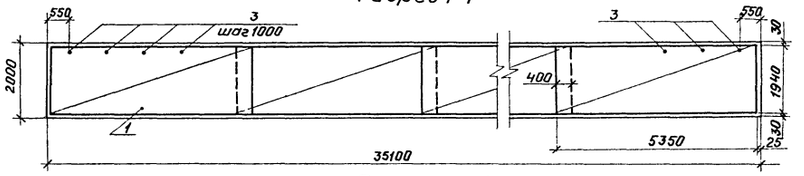

Разрез 2-2

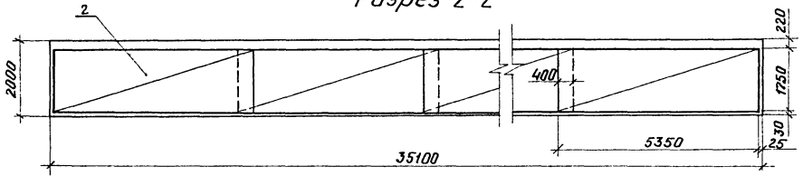

Спецификация

Формат	Зона	Поз.	Обозначение	Наименование	Кол.	Приме-
				Сварочные единицы		
				Сетки арматурные		
А4		1	КЖ.Н.2260	С296	7	
А4		2	КЖ.Н.2270	С298	7	
				Изделие закладное		
А4		3	КЖ.Н.2250	М6	35	
				Материалы		
				Бетон класса В15, W6		17,6м³

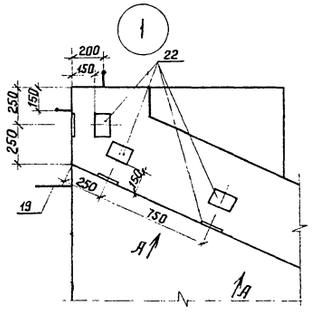

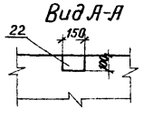

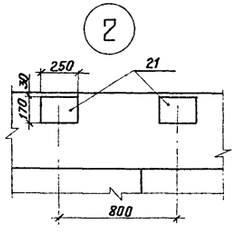

2521/2

						820-4-031.88 - КЖ	
						Водосбросы открытого типа автоматического действия.	
Привязан			Нач. отд.	Смирнова	11.05.88	Стадия	Лист	Листов
			ГИП	Позднова	11.05.88	Р	3	
			Гл. спец.	Шпайзман	10.05.88			
			Инженер.	Спарыхина	10.05.88	Входной оголовок ОВ. Общий вид. Разрезы 4-4-8-8 Зуб. Схема армирования.	Ленгипроводхоз	
Инв.№			Н.контр.	Макарова	10.05.88			

Копировал: 34 Формат А2

Инв.№ подл. | Подпись и дата | Взам. инв.№

Альбом II

820-4-031.88

Разрез 1-1

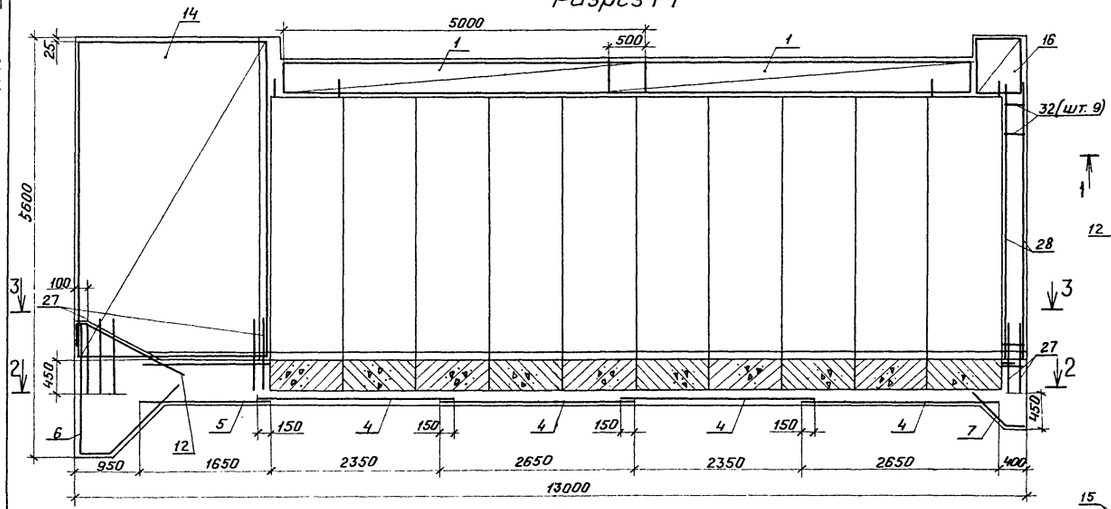

Разрез 2-2

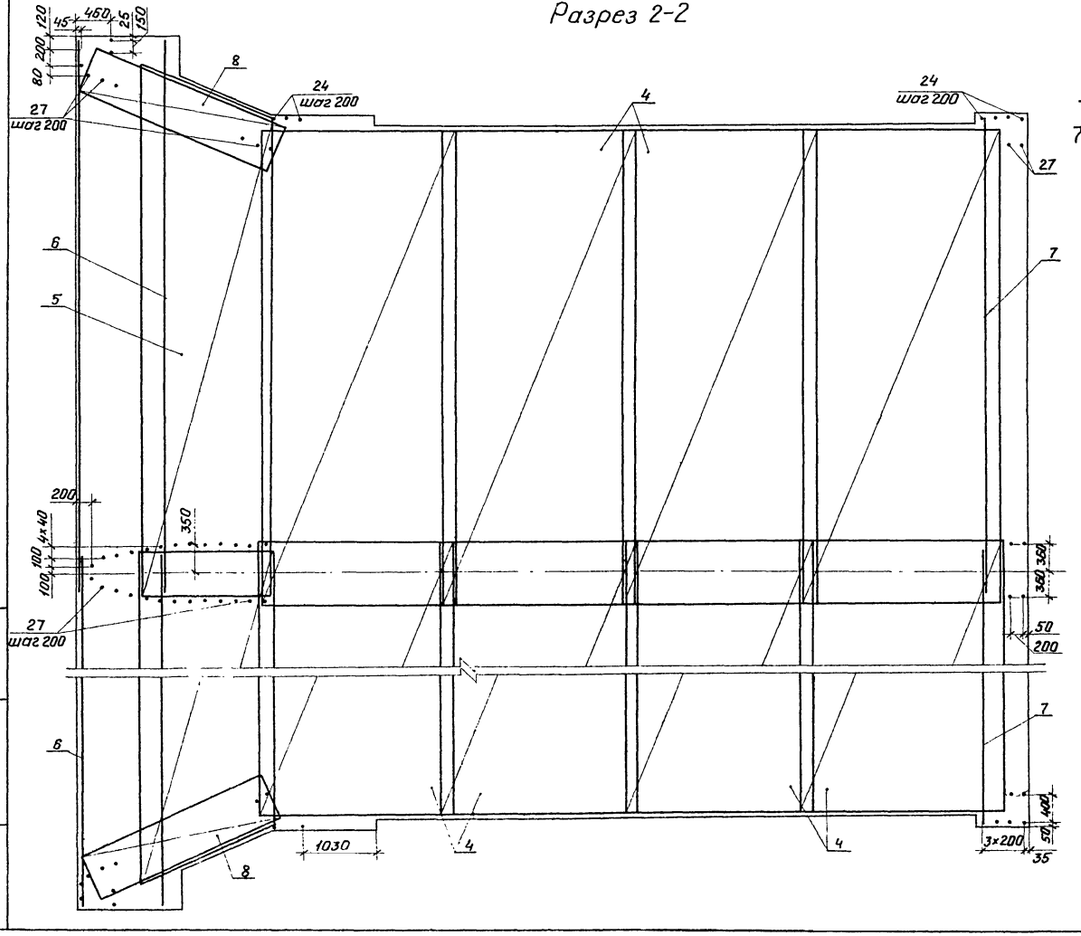

Разрез 3-3

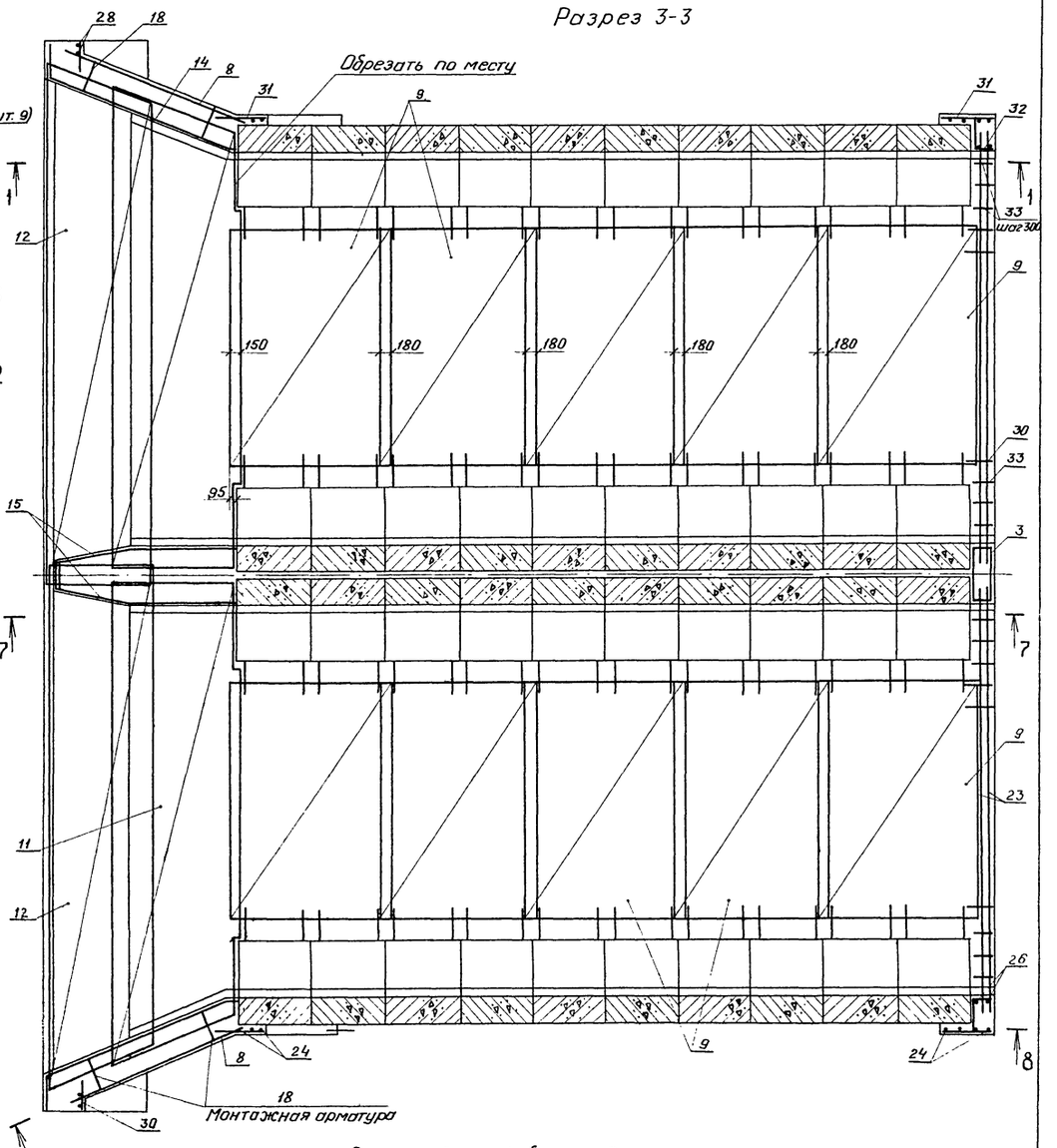

Защитный слой бетона до арматуры- 30 мм.

2521/2

				820-4-031.88-КЖ	
				Водосбросы открытого типа автоматического действия.	
Привязан	Нач.отд	Смирнова		11.05.88	Стадия: Р; Лист: 4; Листов:
	ГИП	Позднова		11.05.88	
	Гл.спец.	Шпайзман		10.05.88	
	Вед.инж.	Ковкина		10.05.88	Входной оголовок ОВ. Схема армирования. Разрезы 1-1 - 3-3.
Инв.№	Н.контр.	Макарова		10.05.88	

Инв.№ подл. | Подпись и дата | Взам.инв.№

Копировал:

Разрез 4-4

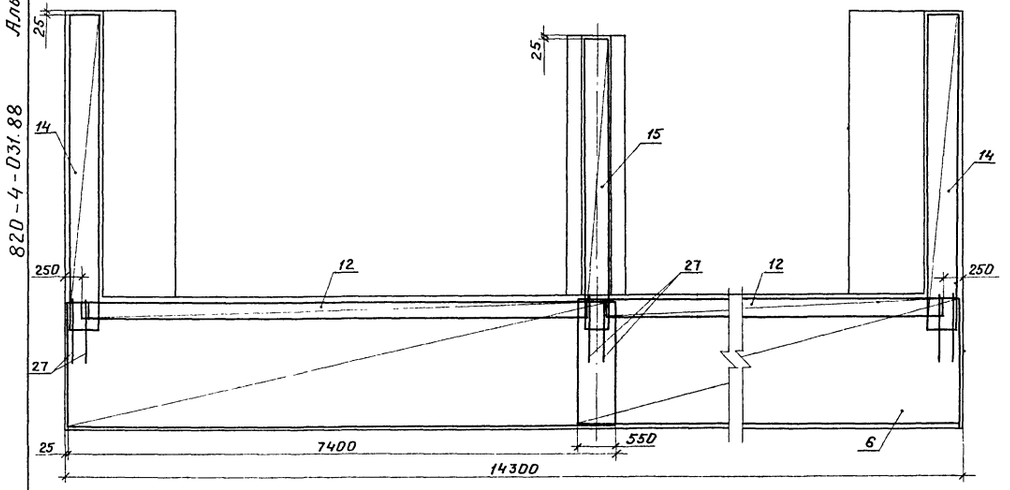

Разрез 5-5

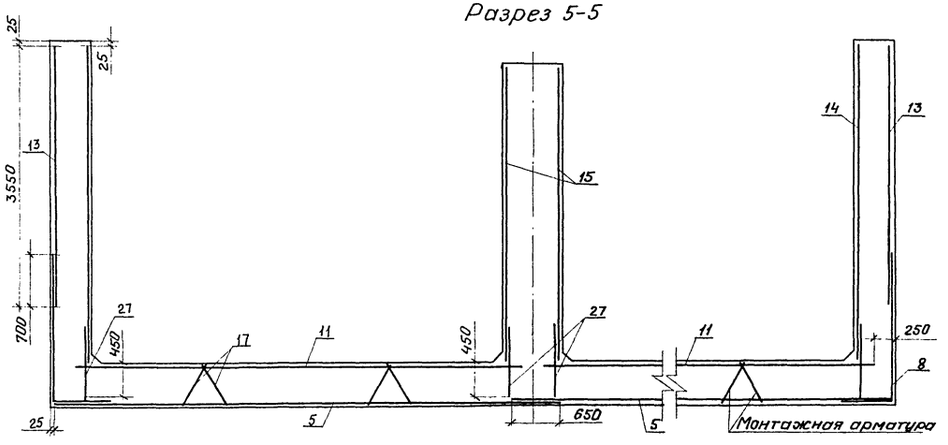

Разрез 6-6

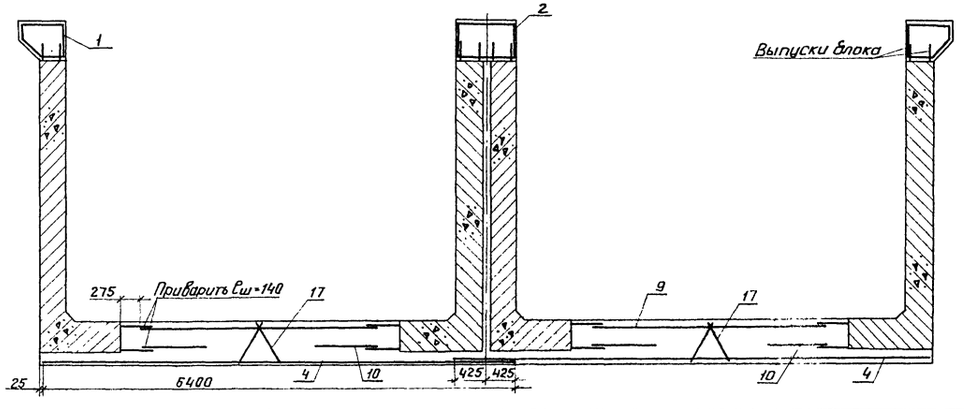

Разрез 7-7

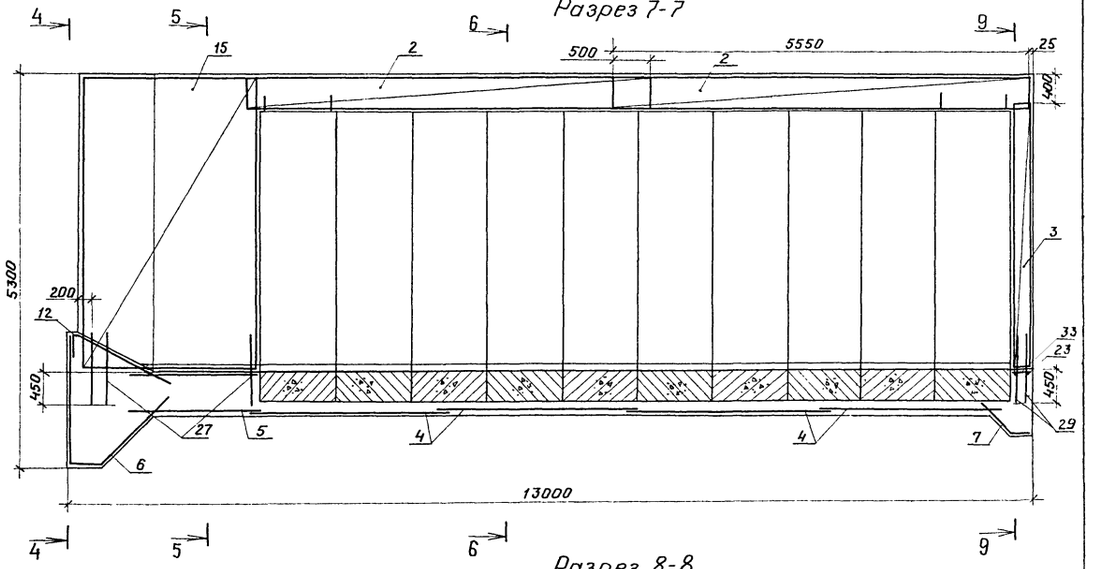

Разрез 8-8

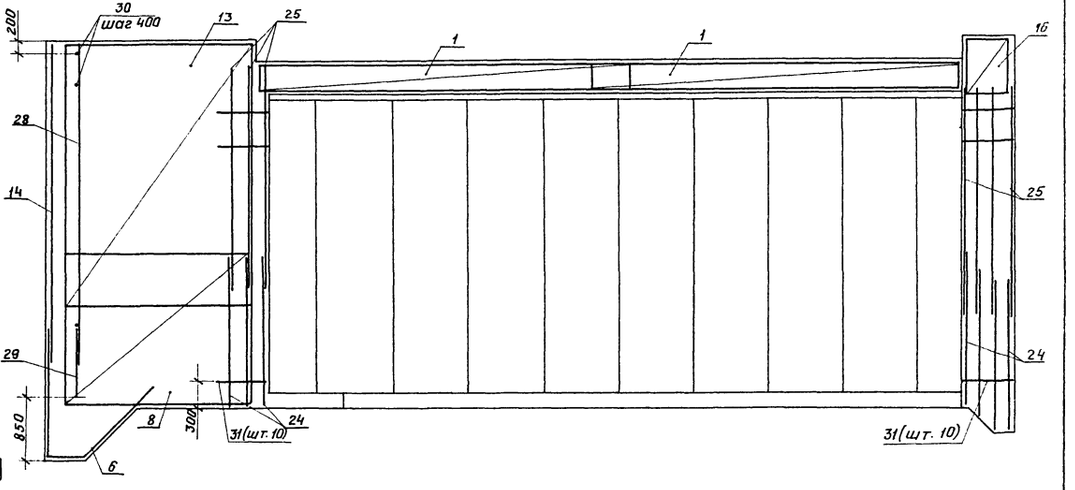

2521/2

				820-4-031.88 – КЖ	
				Водосбросы открытого типа автоматического действия	
				Стадия: Р	Лист: 5	Листов:
Привязан				Входной оголовок ОВ. Схема армирования. Разрезы 4-4 – 8-8.	Ленгипроводхоз
Инв. №	Нач. отд.	Смирнова		11.05.88		
	ГИП	Позднова		11.05.88		
	Гл. спец.	Шпайзман		11.05.88		
	Ведущ. инж.	Кавкина		10.05.88		
	Н. контр.	Макарова		10.05.88		

Копировал: [illegible] 36 Формат А2

Инв. № подл. | Подпись и дата | Взам. инв. №

820-031.88 Альбом II

Разрез 9-9

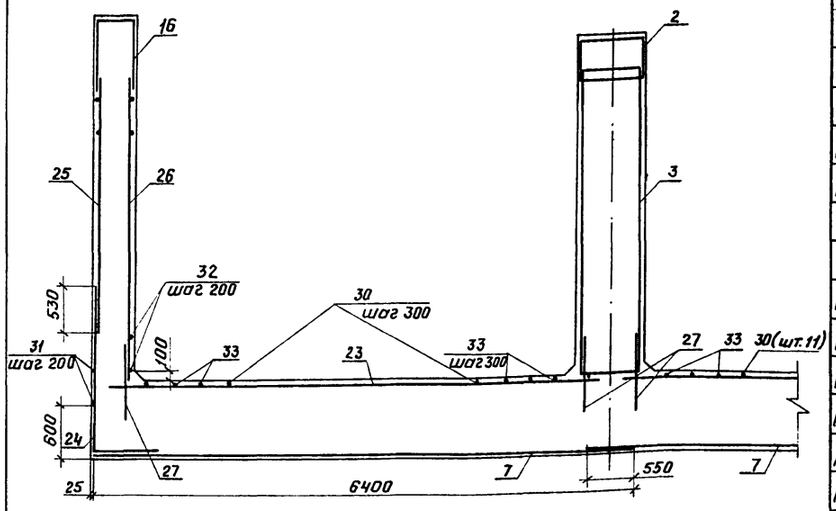

Ведомость деталей

Поз.	Эскиз
24	700, 2000
32	250, 450

Спецификация

Формат	Зона	Поз.	Обозначение	Наименование	Кол.	Примечание
				Сборочные единицы		
				Стеновые блоки СБ-35		
				Каркасы пространств.		
А4		1	КЖ.И. 0010-01	КП2	4	
А4		2	КЖ.И. 0020-01	КП4	2	
А4		3	КЖ.И. 0030	КП5	1	
				Сетки арматурные		
А4		4	КЖ.И. 0040	С1	8	
А4		5	КЖ.И. 0050	С3	2	
А4		6	КЖ.И. 0080	С6	2	
А4		7	КЖ.И. 0090	С8	2	
А4		8	КЖ.И 0100	С10	2	
А4		9	КЖ.И. 0110	С11	10	
А4		10	КЖ.И.0110-01	С12	20	
А4		11	КЖ.И. 0120	С13	2	
А4		12	КЖ.И. 0150	С16	2	
А4		13	КЖ.И. 0180-01	С19	2	
А4		14	КЖ.И. 0190	С21	2	
А4		15	КЖ.И. 0200	С23	2	
А4		16	КЖ.И. 0210	С25	2	
А4		17	КЖ.И.2280	С300	28	
А4		18	КЖ.И.	С310	4	
				Изделия закладные		
А4		19	КЖ.И. 2210	М1	14	
А4		20	КЖ.И. 2220	М2	4	
А4		21	КЖ.И. 2230	М3	16	
А4		22	КЖ.И. 2240	М4	20	
				Детали		
				ф18 А-III ГОСТ 5781-82		
Б.ч		23		С=5850	4	11.7кг
				ф16 А-III ГОСТ 5781-82		
Б.ч		24*		С=2700	14	4.3кг
				ф14 А-III ГОСТ 5781-82		
Б.ч		25		С=3000	14	3.6кг
Б.ч		26		С=3600	4	4.3кг
Б.ч		27		С=900	66	1.1кг
				ф 10 А-III ГОСТ 5781-82		
Б.ч		28		С=4280	4	2.6кг
Б.ч		29		С=900	4	0.6кг
				ф10 А-II ГОСТ 5781-82		
Б.ч		30		С=400	42	0.2кг
Б.ч		31		С=650	40	0.4кг
Б.ч		32*		С=700	18	0.4кг
Б.ч		33		С=250	12	0.2кг
				Материалы		
				Бетон класса В15		126.9м³
				Бетон класса 7.5		17.3м³
				Резина профильная		38.2 м

* Поз 24, 32 см. ведомость деталей.

Ведомость расхода стали, кг.

Марка элемента	Изделия арматурные											Изделия закладные											Общий расход
	Арматура класса											Арматура класса						Прокат марки			Труба 70×2 ГОСТ 10704-76	Крепежные изделия	Всего	
	А-III ГОСТ 5781-82						А-II ГОСТ 5781-82		А-I ГОСТ 5781-82		Всего	А-III ГОСТ 5781-82		А-II ГОСТ 5781-82		А-I ГОСТ 5781-82		ВСт3сп5 ГОСТ 103-76						
	ф10	ф14	ф16	ф18	ф20	Итого	ф10	Итого	ф10	Итого		ф12	Итого	ф10	Итого	ф16	Итого	-10×100	-10×170	Итого				
ОВ	181.4	737.0	480.3	1911.5	1770.5	5080.7	953.5	953.5	146.7	146.7	6180.9	17.6	17.6	10.0	10.0	16.0	16.0	36.6	52.8	89.4	14.8	0.7	148.5	6329

2521/2

				820-4-031.88-КЖ	
				Водосбросы открытого типа автоматического действия	
Привязан					Стадия: Р; Лист: 6; Листов:
	Нач. отд	Смирнова		Входной оголовок ОВ. Схема армирования. Разрез 9-9.	Ленгипроводхоз
	ГИП	Позднова			
	Гл. спец	Шпайзман			
	Вед. инж	Ковкина			
Инв. №	Н. контр	Макарова			

Инв.№ подл. | Подпись и дата | Взам. инв.№

Копировал

37 Формат А2

820-4-031.88 Альбом II

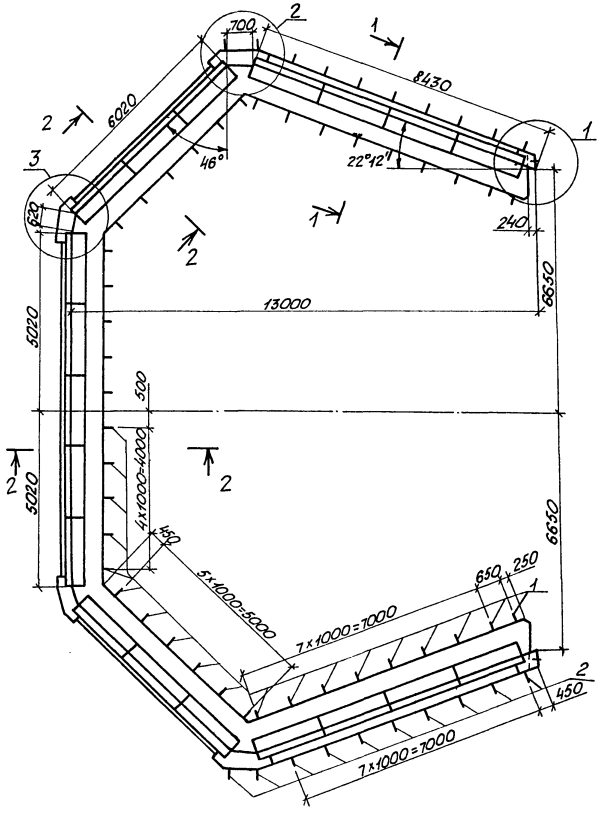

Разрез 1-1

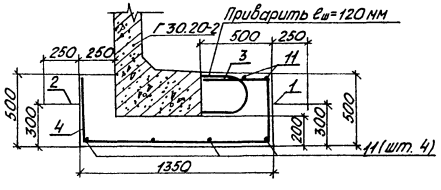

Разрез 2-2

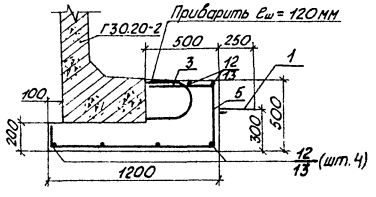

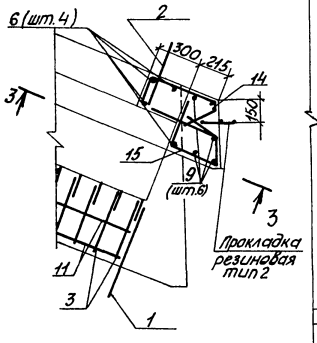

Разрез 3-3

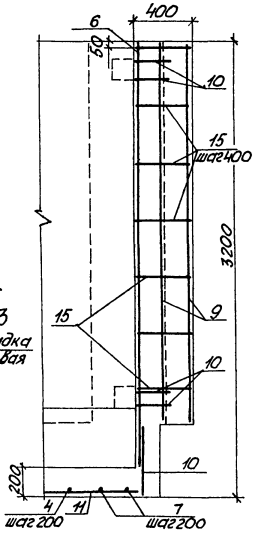

Ведомость деталей

Поз.	Эскиз
4	450 1280 450
5	150 1130 450
7	450 1300
14	460 210 70 220 200
15	350 340 180 60
16	960 240 440 90° 210 90° 340 210 120
17	820 95 330 210 320 210 180
18	240 350 660 350 320
19	335 350 620 350 300

Спецификация

Формат	Зона	Поз.	Обозначение	Наименование	Кол.	Примечание
				Сборочные единицы		
			Серия 3.820.1-39	Г-образная конструкция		
				Г30.20-2	19	1,45 м³
				Изделия закладные		
А4		1	КЖИ	М1	40	2,0 кг
А4		2	КЖИ	М1-1	20	1,7 кг
				Детали		
				ф10АIII ГОСТ5781-82		
Б4		3		e=460	247	0,3 кг
Б4		4*		e=2180	74	1,4 кг
Б4		5*		e=1730	101	1,1 кг
Б4		6		e=2980	70	1,8 кг
Б4		7*		e=1750	42	1,1 кг
Б4		8		e=1000	20	0,6 кг
Б4		9		e=2680	12	1,7 кг
Б4		10		e=500	68	0,3 кг
				ф10АII ГОСТ5781-82		
Б4		11		e=8000	12	4,9 кг
Б4		12		e=6000	12	3,7 кг
Б4		13		e=10000	6	6,2 кг
Б4		14*		e=960	14	0,6 кг
Б4		15*		e=1100	14	0,7 кг
Б4		16*		e=2160	18	1,3 кг
Б4		17*		e=1890	18	1,2 кг
Б4		18*		e=1360	14	0,8 кг
Б4		19*		e=1320	14	0,8 кг
				Материалы		
				Бетон класса В15, W6		26,1 м³

* Позиции 4,5,7,14...19 см. Ведомость деталей

2521/2

Привязан	Нач.отд.	Смирнова		10.06.88	820-4-031.88-КЖ
	ГИП	Позднова		10.06.88	Водосбросы открытого типа автоматического действия
	Гл.спец.	Шпайзман		10.06.88	Стадия: Р; Лист: 7; Листов:
	Вед.инж.	Желудева		8.06.88	Ковш К. Общий вид. Схема армирования. Узел 1.
Инв.№	Н.контр.	Макарова		8.06.88	ЛЕНГИПРОВОДХОЗ

Копировал: Дубакова 38 формат А2

Инв.№ подл. | Подпись и дата | Взам.инв.№

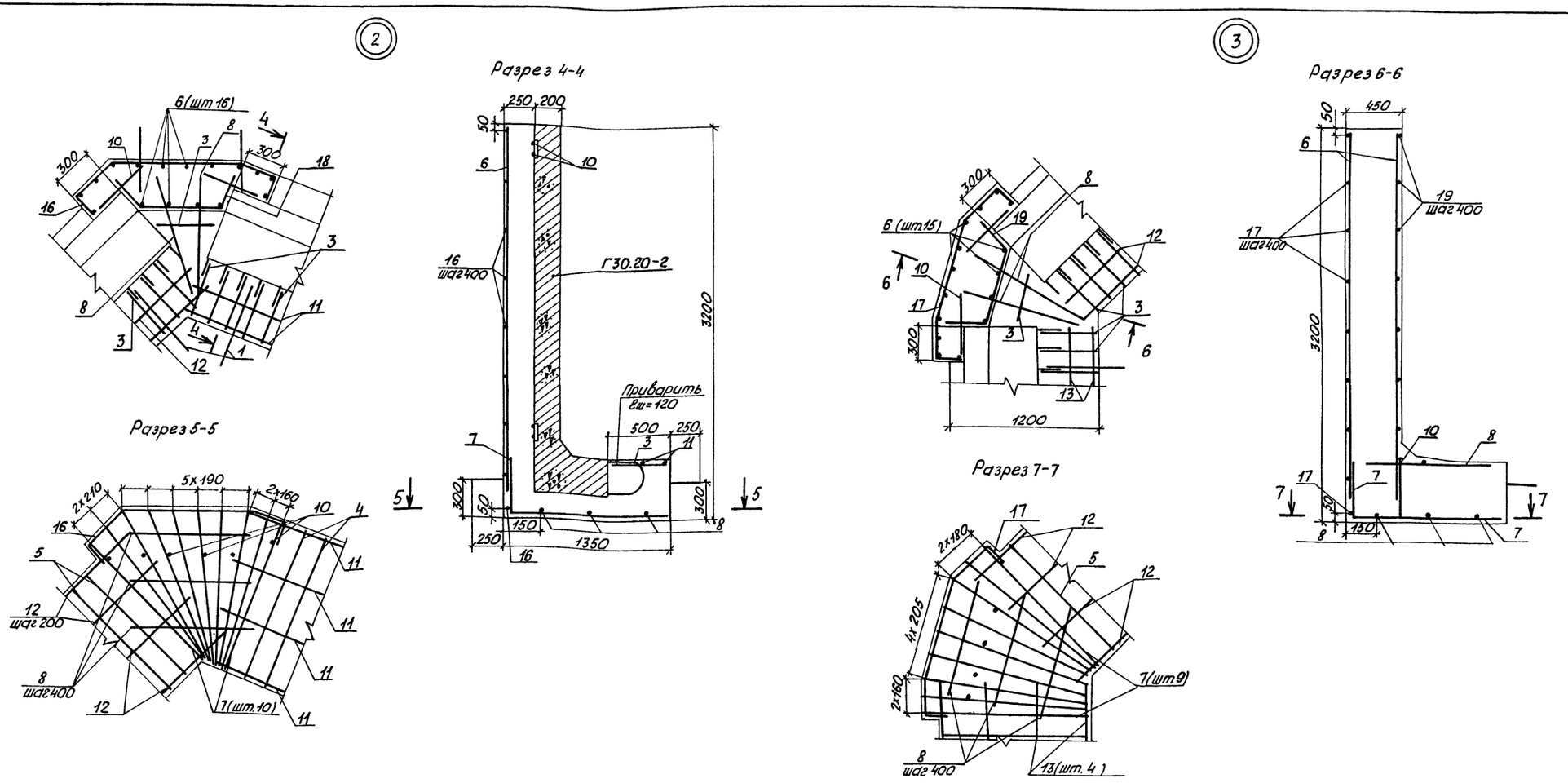

1. Для уплотнения деформационных швов предусматриваются резиновые прокладки, см. АС лист 18.
2. Соединение сборных железобетонных изделий см. АС лист 27.
3. Защитный слой бетона до арматуры – 30 мм.

Ведомость расхода стали, кг

Марка элемента	Изделия арматурные					Изделия закладные						Общий расход
	Арматура класса				Всего	Арматура класса		Прокат марки		Крепежные изделия	Всего	
	AIII		AII			AI		Вст3сп5				
	ГОСТ 5781-82		ГОСТ 5781-82			ГОСТ 5781-82		ГОСТ 103-76				
	ф10	Итого	ф10	Итого		ф16	Итого	10×100	Итого			
К	504,6	504,6	226,6	226,6	731,2	60,0	60,0	48,0	48,0	2,5	110,5	842

2521/2

Привязан	Нач.отд.	Смирнова		11.05.88	820-4-031.88-КЖ
	ГИП	Позднова		11.05.88	Водосбросы открытого типа автоматического действия
	Гл.спец.	Шпайзман		11.05.88	Стадия: Р; Лист: 8; Листов:
	Вед.инж.	Жёлудева		10.05.88	Ковш К. Схема армирования. Узлы 2 и 3
Инв. №	Н.контр.	Ковкина		10.05.88	ЛЕНГИПРОВОДХОЗ

Копировал: Дубаков 39 формат А2

Инв. № подл. | Подпись и дата | Взам. инв. №

820-4-031.88 Альбом II

СО-1

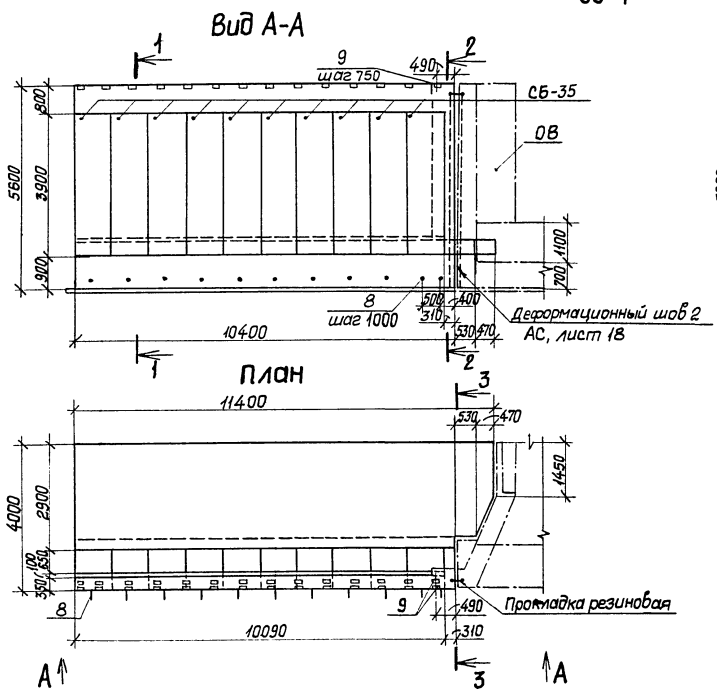

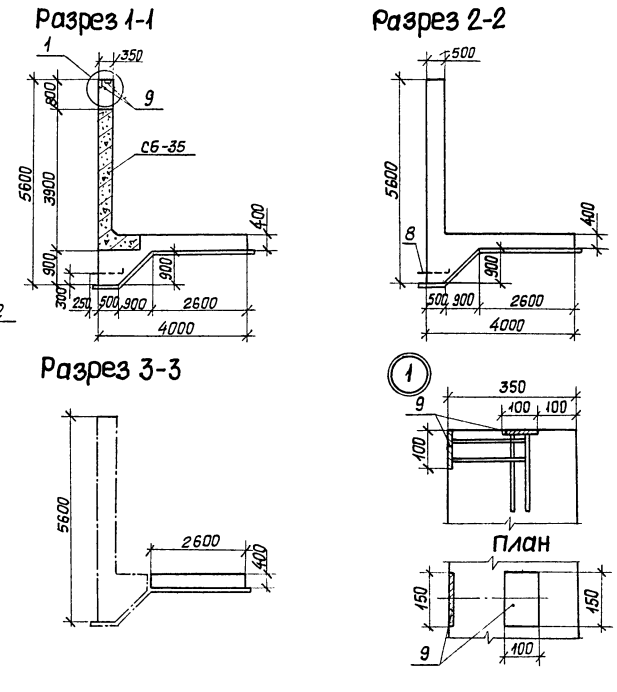

СО-1н

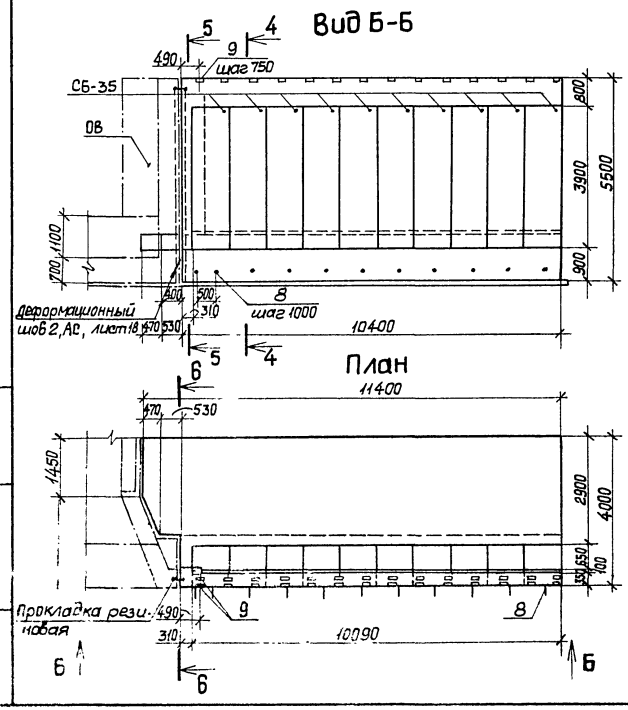

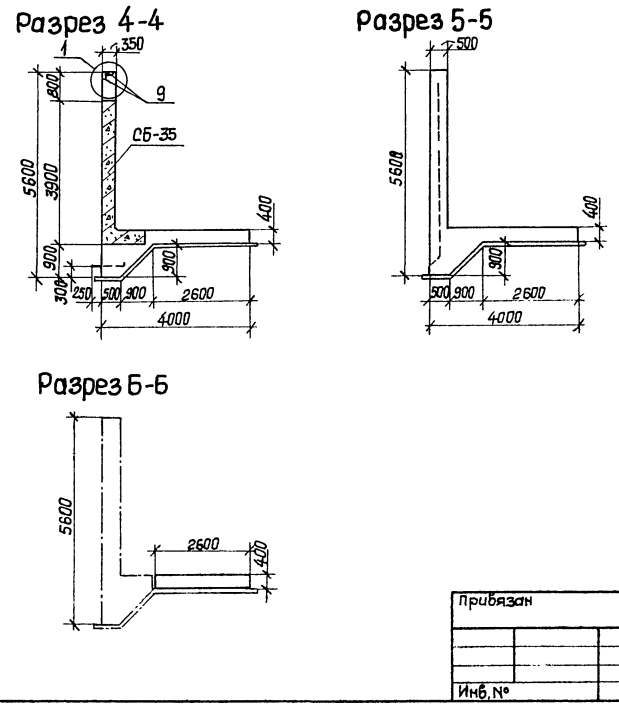

Спецификация

Формат	Зона	Поз.	Обозначение	Наименование	Кол.	Примечание
				Сборочные единицы		
			3.820.1-29	Стеновой блок СБ-35	20	
				Сетки арматурные		
А4		1	КЖ.И.0230	С 28	6	
А4		2	КЖ.И.0240	С 29	6	
А4		3	КЖ.И.0280	С 33	2	
А4		4	КЖ.И.0260	С 31	4	
А4		5	КЖ.И.0270	С 32	2	
А4		6	КЖ.И.0250	С 30	4	
А4		7	КЖ.И.2190	С 294	16	
				Изделия закладные		
А4		8	КЖ.И.2210	М 1	22	2.0 кг
А4		9	КЖ.И.2240	М 4	56	1.7 кг
				Детали		
				Ф14АIII, ГОСТ 5781-82		
б.ч		10		ℓ=4680	12	5.7 кг
б.ч		11		ℓ=4280	4	5.2 кг
б.ч		12		ℓ=1600	18	1.9 кг
				Ф10АII, ГОСТ 5781-82		
б.ч		13*		ℓ=1250	30	0.8 кг
б.ч		14*		ℓ=730	30	0.5 кг
б.ч		15*		ℓ=1080	4	0.7 кг
				Материалы		
				Бетон класса В7.5		10.2 м³
				Бетон класса В15; W6		51.2 м³

* Поз. 13,14,15 – см. ведомость деталей

Спецификация арматурных и закладных изделий дана на две стенки.

2521/2

Прибязан	Нач.отд.	Смирнова		11.05.88	820-4-031.88-КЖ
	ГИП	Позднова		11.05.88	Водосбросы открытого типа автоматического действия
	Гл.спец.	Шпайзман		7.06.88	Стадия: Р; Лист: 9; Листов:
	Вед.инж.	Макарова		6.06.88	Обратные стенки. СО-1, СО-1н. Общие виды.
Инв.№	Н.контр.	Ковкина		7.06.88	ЛЕНГИПРОВОДХОЗ

Копировал Петрова 40 Формат А2

Инв.№ подл. | Подпись и дата | Взам. инв. №

Разрез 1-1

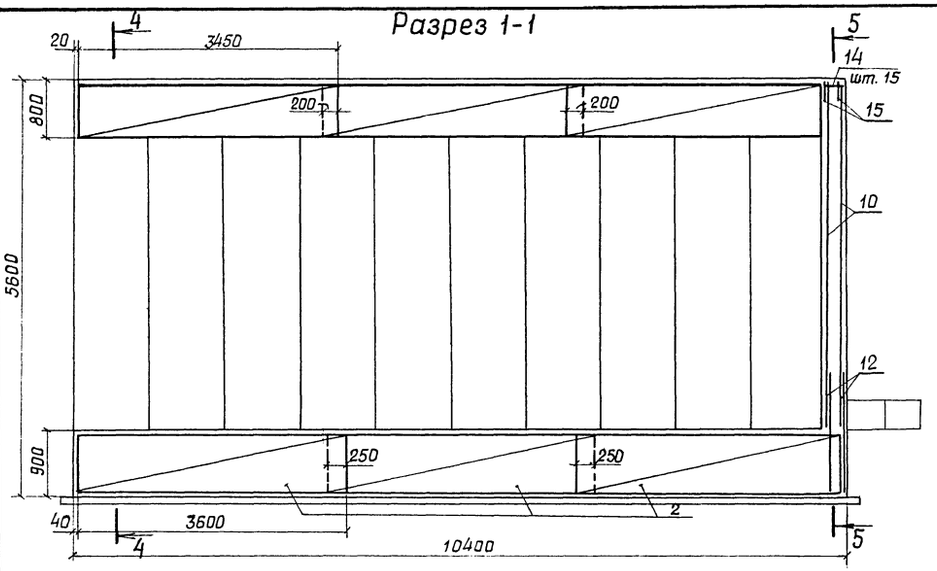

Разрез 4-4

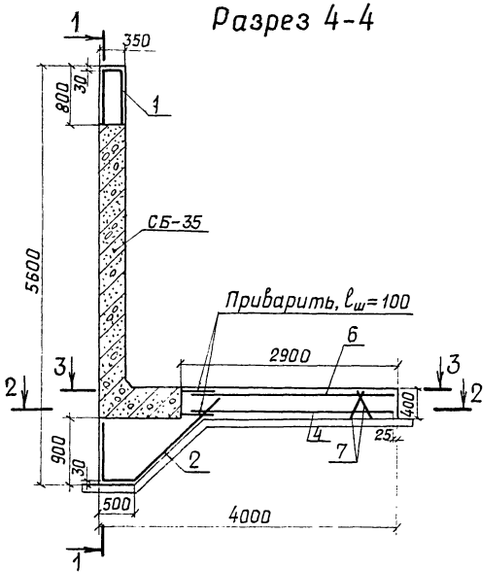

Разрез 5-5

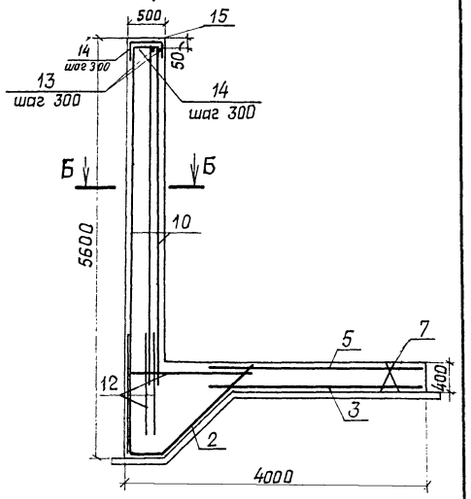

Разрез 2-2

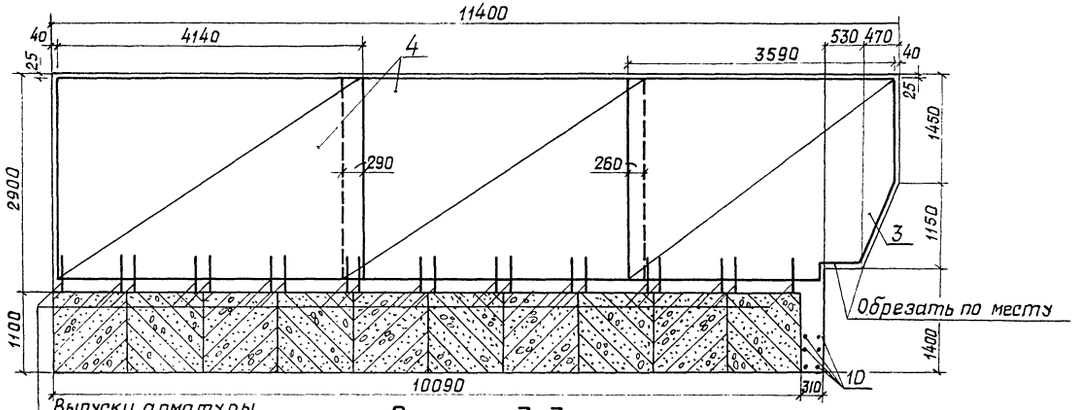

Выпуски арматуры изделий СБ-35

Разрез 3-3

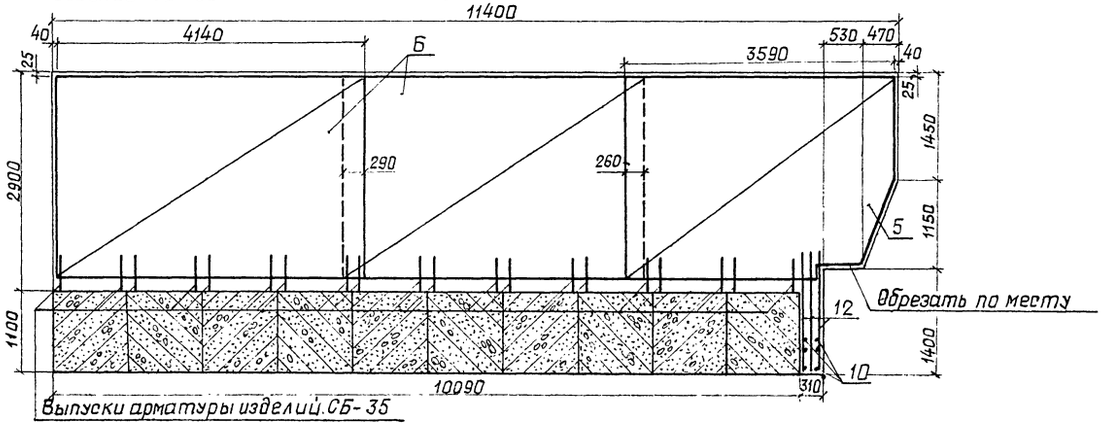

Выпуски арматуры изделий СБ-35

Разрез Б-Б

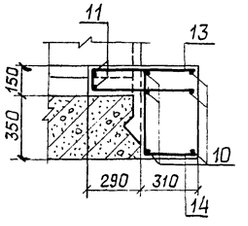

Ведомость деталей

Поз.	Эскиз
13	570, 110, 570
14	270, 460
15	480, 300, 300

Ведомость расхода стали на две стенки, кг

Марка элемента	Изделия арматурные								Изделия закладные								Общий расход
	Арматура класса							Всего	Арматура класса				Прокат марки		Крепежные изделия	Всего	
	A-III			A-II		A-I			A-II		A-I		ВСт3 сп 5				
	ГОСТ 5781-82			ГОСТ 5781-82		ГОСТ 5781-82			ГОСТ 5781-82		ГОСТ 5781-82		ГОСТ 103-76				
	ф14	ф10	Итого	ф10	Итого	ф10	Итого		ф10	Итого	ф16	Итого	-10×150	Итого			
СО-1; СО-1н	827,8	509,7	1337,5	454,3	454,3	73,5	73,5	1865,3	27,6	27,6	25,0	25,0	83,2	83,2	0,9	136,7	2002

1. На чертеже показано армирование стенки СО-1, стенка СО-1н армируется зеркально.
2. Защитный слой бетона до арматуры – 30 мм.

2521/2

820-4-031.88-КЖ

Водосбросы открытого типа автоматического действия

Привязан	Нач.отд.	Смирнова		11.05.88	Стадия	Лист	Листов
	ГИП	Позднова		11.05.88	Р	10	
	Гл.спец.	Шпайзман		10.05.88			
	Вед.инж.	Макарова		10.05.88	Обратные стенки СО-1; СО-1н Схемы армирования.	ЛЕНГИПРОВОДХОЗ	
Инв. №	Н.контр.	Ковкина		10.05.88			

Копировал: Петров 41 Формат А2

Инв. № подл. | Подпись и дата | Взам. инв. №

при Z=5.0 м

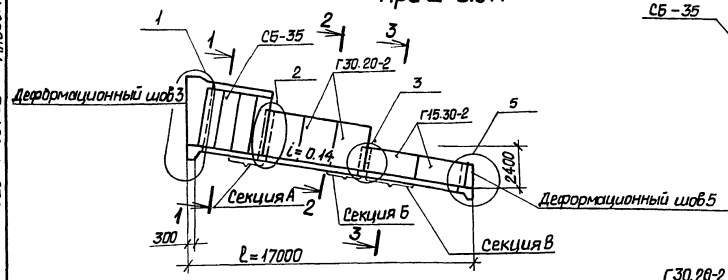

Разрез 1-1

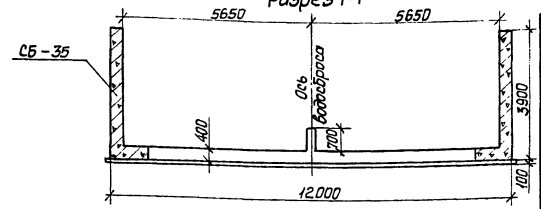

Разрез 2-2

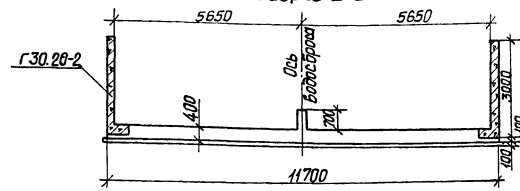

при Z=10.0 м

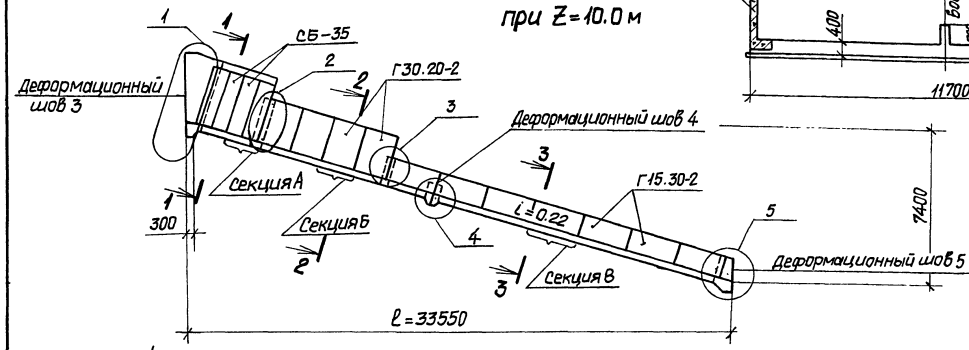

при Z=15.0 м

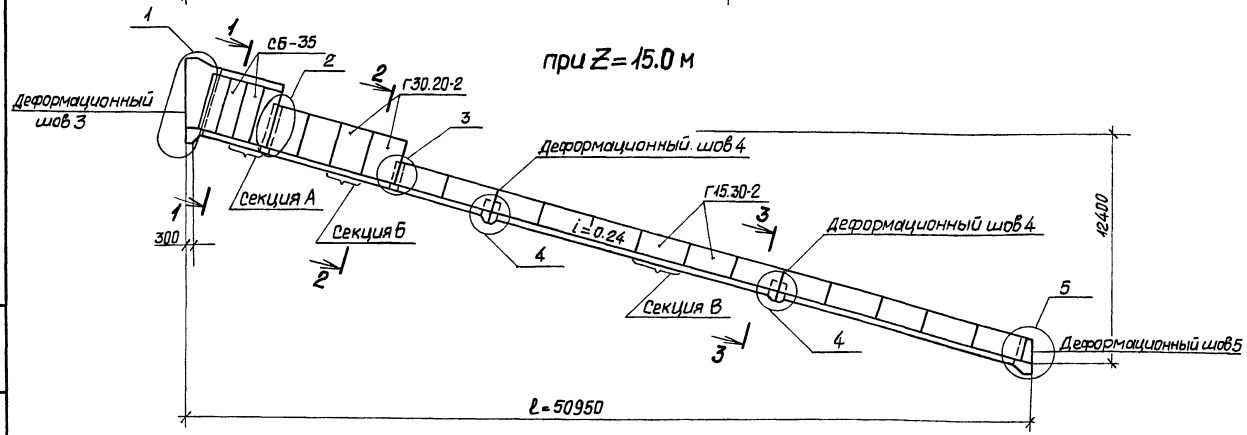

Разрез 3-3

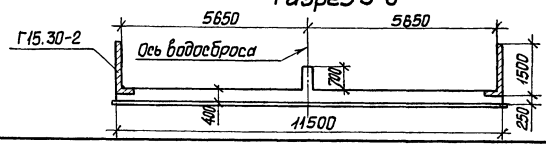

Спецификация

Марка, поз.	Обозначение	Наименование	Количество при Z, м 5.0	10.0	15.0	Масса ед., кг	Примечание
		Сборочные единицы					
СБ-35	3.820.1-29	Блок стеновой	8	8	8	4000	
Г30.20-2	3.820.1-39	Г-образная конструкция	6	8	8	3620	
Г15.30-2	3.820.1-39	Г-образная конструкция	4	14	26	1650	
А	лист 13	Секция А	2	2	2		
Б	лист 14	Секция Б	3	4	4		
В	лист 15	Секция В	2	7	13		
	лист 18	Узел 1	1	1	1		
	лист 19	Узел 2	1	1	1		
	лист 20	Узел 3	1	1	1		
	лист 20	Узел 4	—	1	2		
	лист 21	Узел 5	1	1	1		
		Материалы					
		Бетон класса В15, W6, м³	91.0	171.0	255.8		
		Бетон класса В7.5 м³	21.8	43.0	65.3		

Ведомость расхода стали, кг.

Перепад Z, м	Изделия арматурные: Арматура класса A-III ГОСТ 5781-82 Ф10	A-III ГОСТ 5781-82 Ит020	A-II ГОСТ 5781-82 Ф10	A-II ГОСТ 5781-82 Ит020	A-I ГОСТ 5781-82 Ф10	A-I ГОСТ 5781-82 Ит020	Всего	Общий расход
5.0	1867.7	1867.7	880.6	880.6	119.2	119.2	2867.5	2868
10.0	3713.4	3713.4	1662.4	1662.4	244.7	244.7	5620.5	5621
15.0	5670.5	5670.5	2485.9	2485.9	377.3	377.3	8533.7	8534

1. Сборные железобетонные изделия устанавливаются на цементный раствор марки 100 слоем 2 см.
2. Арматура узлов монтируется до омоноличивания днища секций лотка.
3. Конструкцию деформационных швов см. АС листы 18, 20
4. Соединение сборных железобетонных изделий см. АС, лист 27.

Z521/2

820-4-031.88-КЖ

Водосбросы открытого типа автоматического действия

Нач. отд.	Смирнова		17.05.88	Водосброс ВО-ГК.	Стадия	Лист	Листов
ГИП	Позднова		17.05.88		Р	11	
Гл. спец.	Крыжановская		13.05.88	Лоток. Общий вид.	ЛЕНГИПРОВОДХОЗ		
Инженер	Спорыхина		13.05.88				
Н. контр.	Ковкина		13.05.88				

Привязан

Инв. №

Инв. № подл. | Подпись и дата | Взам. инв. №

Копировал Петрова

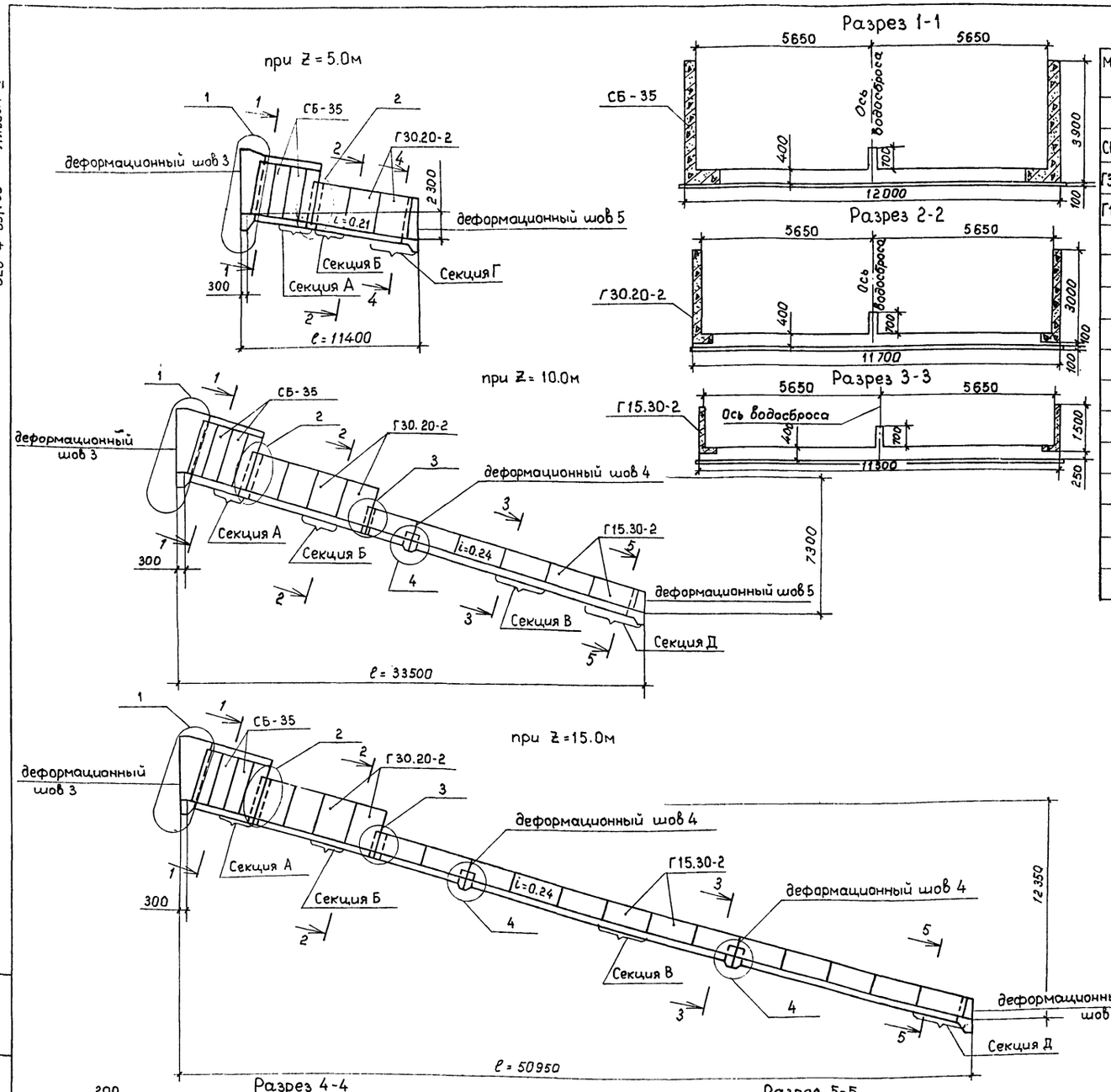

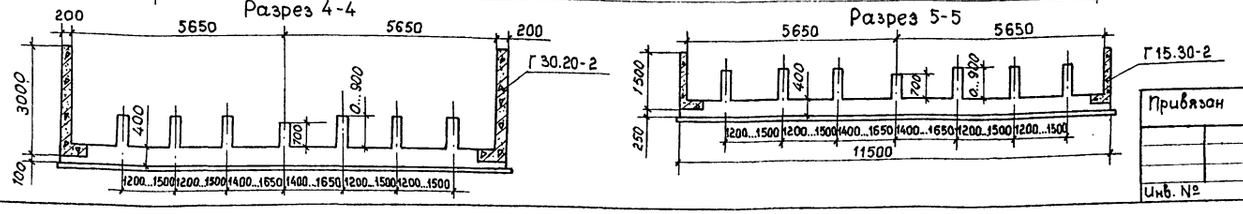

Спецификация

Марка, поз.	Обозначение	Наименование	Количество при Z, м 5	10	15	Масса ед, кг	Примечание
		Сборочные единицы					
СБ-35	3.820.1-29	Блок стеновой	8	8	8	4000	
Г30.20-2	3.820.1-39	Г-образная конструкция	6	8	8	3620	
Г15.30-2	3.820.1-39	Г-образная конструкция	—	14	26	1650	
А	Лист 13	Секция А	2	2	2		
Б	Лист 14	Секция Б	2	4	4		
В	Лист 15	Секция В	—	5	12		
Д	Лист 16	Секция Г	1	—	—		
Е	Лист 17	Секция Д	—	1	1		
	Лист 18	Узел 1	1	1	1		
	Лист 19	Узел 2	1	1	1		
	Лист 20	Узел 3	—	1	1		
	Лист 20	Узел 4	—	1	2		
		Материалы					
		Бетон класса В15, W6, м³	67,6	159,2	257,9		
		Бетон класса В7,5, м³	15,2	39,5	65,3		

Ведомость расхода стали, кг

Перепад Z, м	Изделия арматурные. Арматура класса А-III ГОСТ 5781-82 ø10	Итого	А-II ГОСТ 5781-82 ø10	Итого	А-I ГОСТ 5781-82 ø10	Итого	Всего	Общий расход
5.0	1353,3	1353,3	681,9	681,9	75,0	75,0	2110,2	2110
10.0	3501,0	3501,0	1593,4	1593,4	222,6	222,6	5317,0	5317
15.0	5774,1	5774,1	2549,1	2549,1	377,3	377,3	8700,5	8701

1. Сборные железобетонные изделия устанавливаются на цементный раствор марки 100 слоем 2 см.
2. Арматура узлов монтируется до омоноличивания днища секции лотка.
3. Конструкцию деформационных швов см. АС, листы 18, 19.
4. Соединение сборных железобетонных изделий см АС, лист 27.

2521/2

820-4-031.88-КЖ

Водосбросы открытого типа автоматического действия

Нач.отд.	Смирнова		14.06.88	Водосброс ВО-ВР.	Стадия Р / Лист 12 / Листов
ГИП	Позднова		14.06.88		
Гл.спец.	Крыжановская		14.06.88		
Инженер	Спорыхина		12.06.88	Лоток. Общий вид.	ЛЕНГИПРОВОДХОЗ
Н.контр.	Ковкина		12.06.88		

Привязан

Инв. №

Копировал тмс 43 Формат А2

Инв. № подл. | Подпись и дата | Взам. инв. №

Альбом II

820-4-031.88

Разрез 1-1

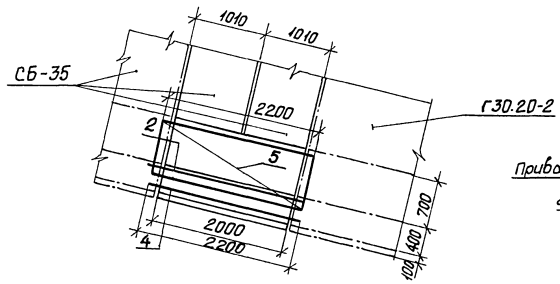

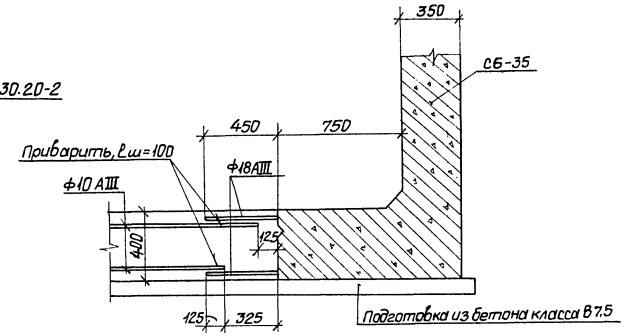

Разрез 2-2

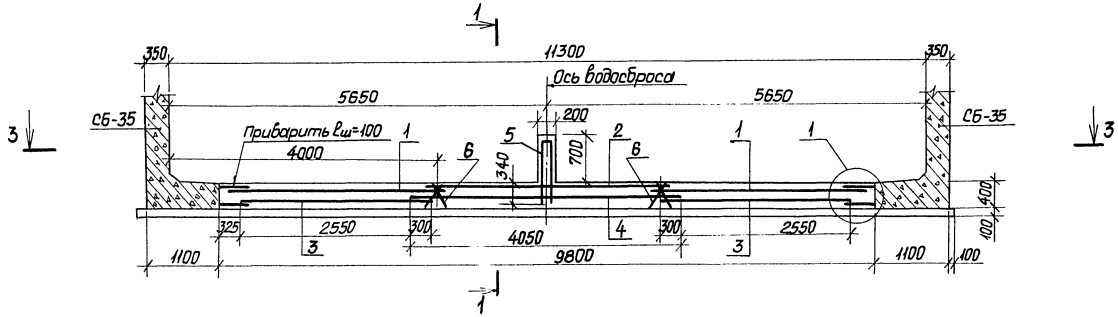

Разрез 3-3

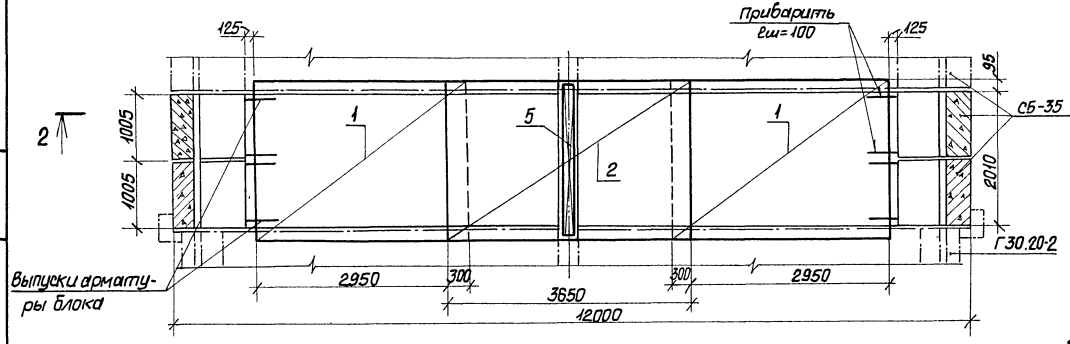

Спецификация

Формат	Зона	Поз.	Обозначение	Наименование	Кол.	Примечание
				Сборочные единицы		
			3.820. 1-29	Стеновой блок СБ-35	4	
				Сетки арматурные		
А4		1	КЖ.И. 0290	С 34	2	
А4		2	КЖ.И. 0290-01	С 35	1	
А4		3	КЖ.И. 0300	С 36	2	
А4		4	КЖ.И. 0300-01	С 37	1	
А4		5	КЖ.И. 0310	С 38	1	
А4		6	КЖ.И. 2190-01	С 295	4	
				Материалы		
				Бетон класса В15, W6		8.3 м³
				Бетон класса В 7.5		2.5 м³

Ведомость расхода стали на элемент, кг

Марка элемента	Изделия арматурные						Всего	Общий расход
	Арматура класса							
	A-III		A-II		A-I			
	ГОСТ 5781-82		ГОСТ 5781-82		ГОСТ 5781-82			
	ф10	Итого	ф10	Итого	ф10	Итого		
Секция А	160.6	160.6	81.4	81.4	15.0	15.0	257.0	257

1. На разрезе 3-3 подготовка из бетона условно не показана.
2. Защитный слой бетона до рабочей арматуры – 30мм.

2521/2

				820-4-031.88-КЖ	
				Водосбросы открытого типа автоматического действия	
Привязан				Стадия	Лист	Листов
	Нач.отд.	Смирнова	17.05.88	Р	13	
	ГИП	Позднова	17.05.88			
	Гл.спец.	Крыжановская	15.05.88			
	Вед.инж.	Макарова	15.05.88	Лоток. Секция А. Общий вид. Схема армирования.	ленгипроводхоз	
Инв.№	Н.контр.	Ковкина	15.05.88			

Копировал Петрова 44 Формат А2

Инв.№ подл. | Подпись и дата | Взам. инв.№

Разрез 1-1

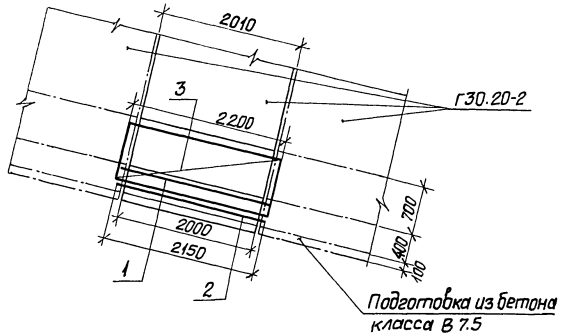

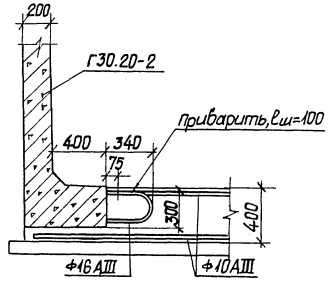

Разрез 2-2

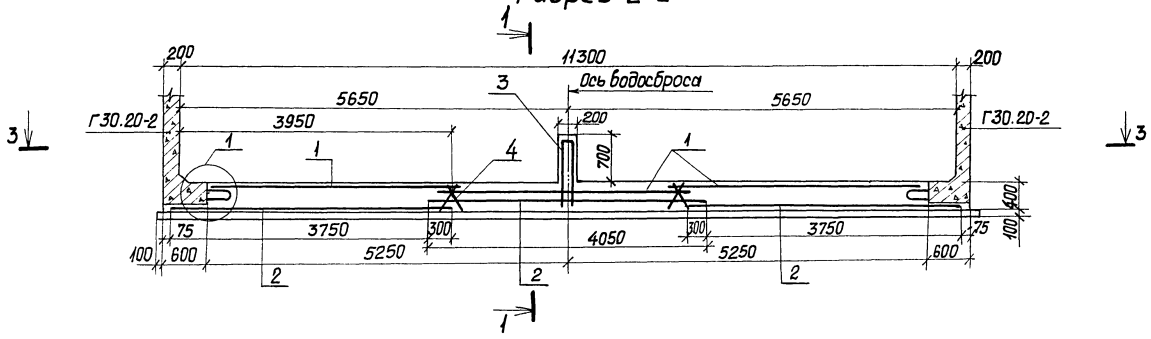

Разрез 3-3

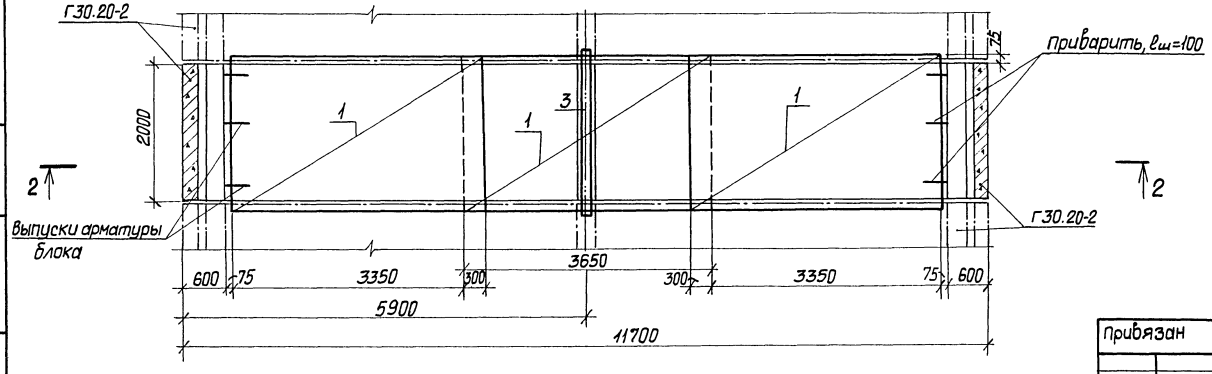

Спецификация

Формат	Зона	Поз.	Обозначение	Наименование	Кол.	Примечание
				Сборочные единицы		
			3.820.1-39	Г-образная конструкция Г30.20-2	2	
				Сетки арматурные		
А4		1	КЖ.И.0320	С40	3	
А4		2	КЖ.И.0330	С41	3	
А4		3	КЖ.И.0310	С38	1	
А4		4	КЖ.И.2190-01	С295	4	
				Материалы		
				Бетон класса В15, W6		9.0 м³
				Бетон класса В7.5		2.4 м³

Ведомость расхода стали на элемент, кг

Марка элемента	Изделия арматурные						Всего	Общий расход
	Арматура класса							
	A-III		A-II		A-I			
	ГОСТ 5781-82		ГОСТ 5781-82		ГОСТ 5781-82			
	Ф10	Итого	Ф10	Итого	Ф10	Итого		
Секция Б	204.6	204.6	90.5	90.5	15.0	15.0	310.1	310

1. На разрезе 3-3 подготовка из бетона условно не показана.
2. Защитный слой бетона до рабочей арматуры – 30 мм.

2521/2

Привязан				820-4-031.88-КЖ	
				Водосбросы открытого типа автоматического действия	
	Нач.отд.	Смирнова	10.06.88	Стадия	Лист	Листов
	ГИП	Поздняков	10.06.88	Р	14	
	Гл.спец.	Крыжановская	10.06.88			
	Инженер	Спорыхина	8.06.88	Лоток. секция Б. Общий вид. Схема армирования.	ЛЕНГИПРОВОДХОЗ	
Инв.№	Н.контр	Ковкина	8.06.88			

Копировал Петрова 45 Формат А2

Инв.№ подл. | Подпись и дата | Взам.инв.№

Альбом II

820-4-031.88

Разрез 1-1

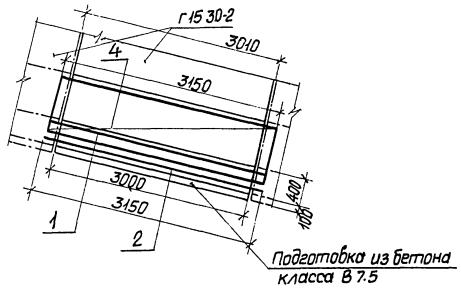

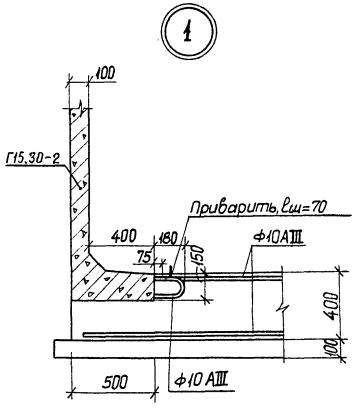

Разрез 2-2

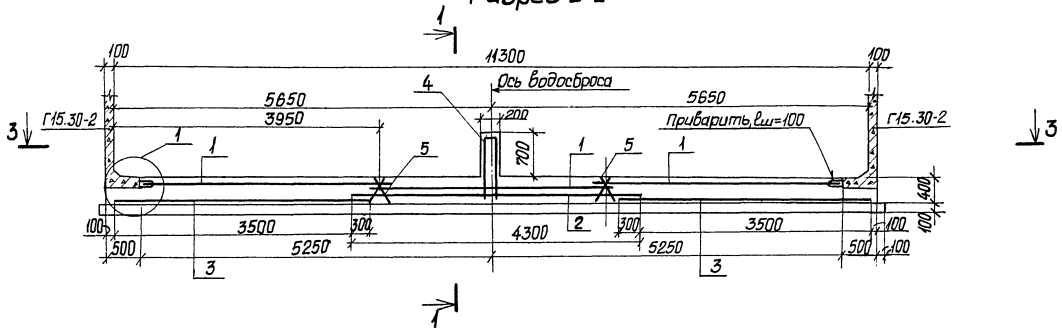

Разрез 3-3

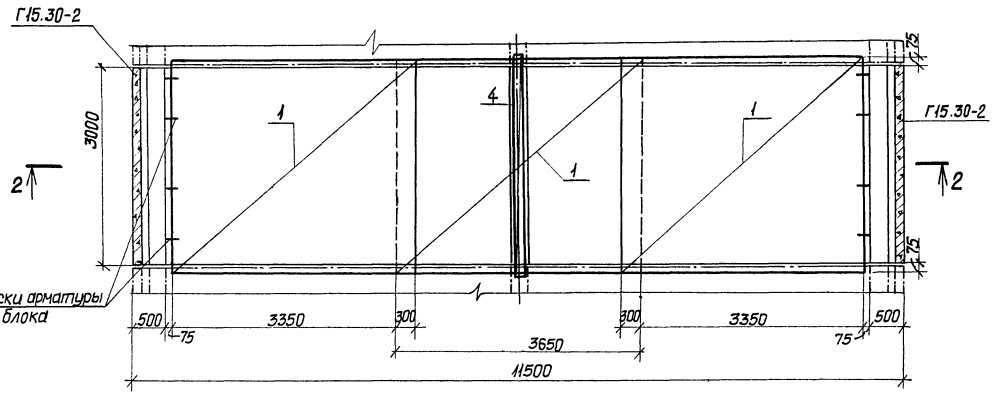

Спецификация

Формат	Зона	Поз.	Обозначение	Наименование	Кол.	Примечание
				Сборочные единицы		
			3.820.1-39	Г-образная конструкция Г15.30-2	2	
				Сетки арматурные		
А4		1	КЖ.И 0340	С 42	3	
А4		2	КЖ.И.0350	С 43	1	
А4		3	КЖ.И.0360	С 44	2	
А4		4	КЖ.И.0310-01	С 39	1	
А4		5	КЖ.И.2170	С 292	4	
				Материалы		
				Бетон класса В15,W6		13.8 м³
				Бетон класса В 7.5		3.5 м³

Ведомость расхода стали на элемент, кг

Марка элемента	Изделия арматурные							Общий расход
	Арматура класса						Всего	
	А-III		А-II		А-I			
	ГОСТ 5781-82		ГОСТ 5781-82		ГОСТ 5781-82			
	Ф10	Итого	Ф10	Итого	Ф10	Итого		
Секция В	316.0	316.0	132.2	132.2	22.1	22.1	470.3	470.3

1. На разрезе 3-3 подготовка из бетона условно не показано.
2. Защитный слой бетона до рабочей арматуры – 30 мм.

2521/2

Привязан	Нач. отд.	Смирнова		17.05.88	820-4-031.88-КЖ
	ГИП	Позднова		17.05.88	Водосбросы открытого типа автоматического действия
	Гл. спец.	Крыжановская		13.05.88	Стадия: Р; Лист: 15; Листов:
	Инженер	Спорыхина		13.05.88	Лоток. Секция В. Общий вид. Схема армирования.
ИНВ.№	Н.контр.	Ковкина		13.05.88	ЛЕНГИПРОВОДХОЗ

Инв.№ подл. | Подпись и дата | Взам. инв.№

Копировал Петрова 46 Формат А2

Разрез 1-1

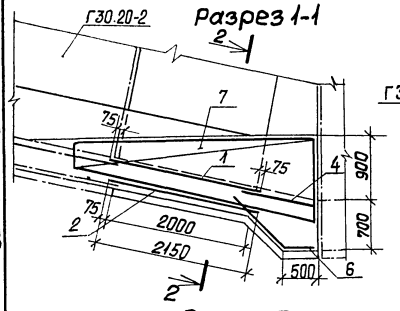

Разрез 2-2

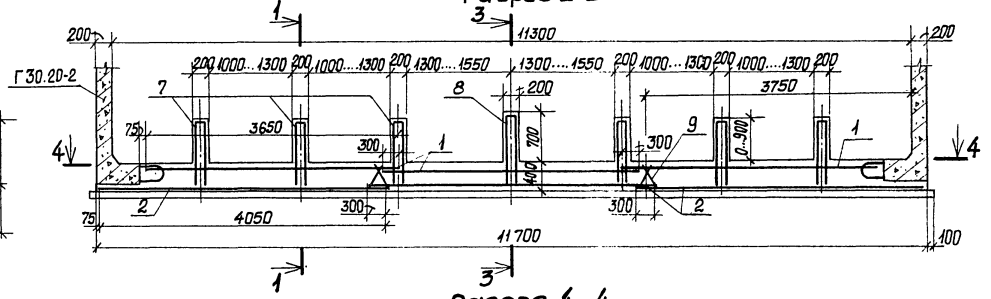

Разрез 3-3

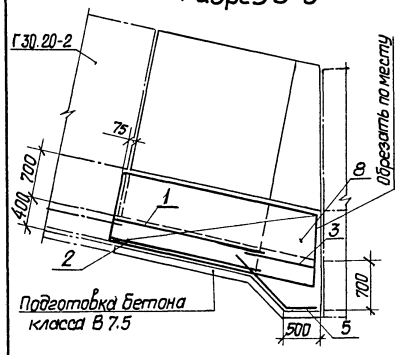

Разрез 4-4

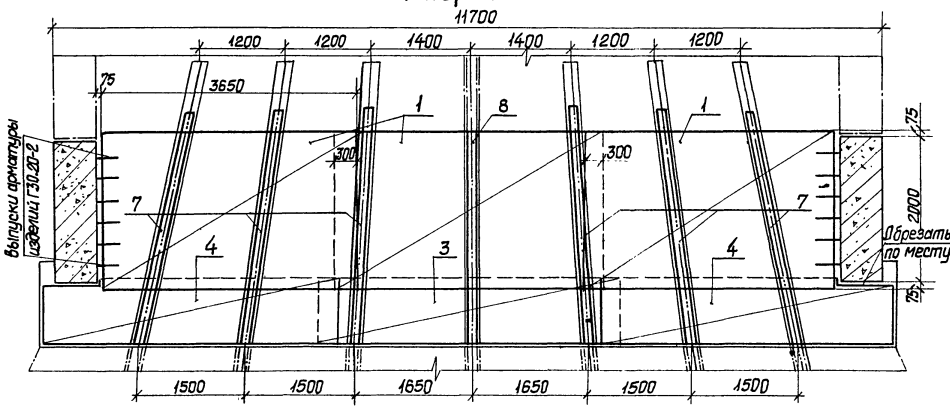

Разрез 5-5

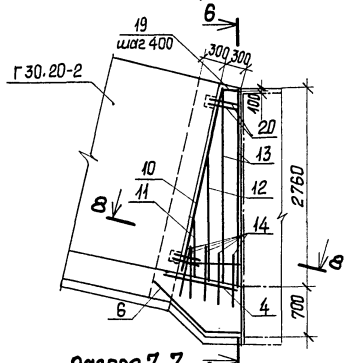

Разрез 6-6

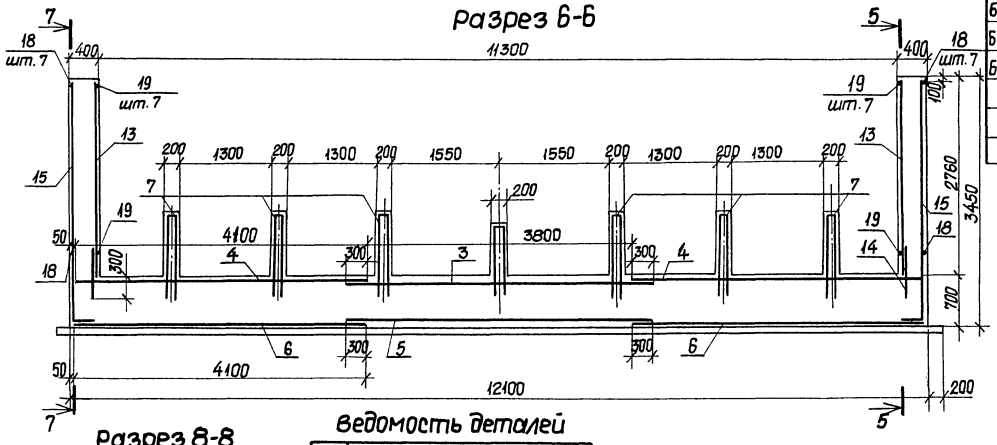

Разрез 7-7

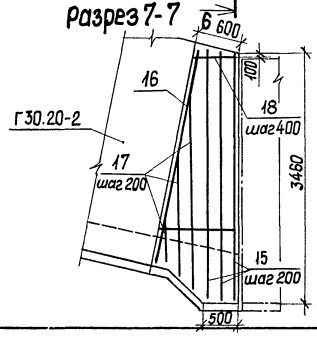

Разрез 8-8

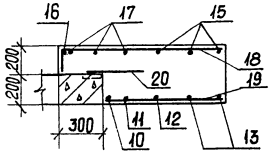

Ведомость деталей

Поз.	Эскиз
15	300 | 3420...3520; Δ=50
16	300 | 3050
17	300 | 1000...3000; Δ=1000
18	165 | 600...1110; Δ=85

Спецификация

Формат	Зона	Поз.	Обозначение	Наименование	Кол.	Примечание
				Сборочные единицы		
			3.820.1-39	Г-образная конструкция Г30.20-2	2	
				Сетки арматурные		
А4		1	КЖ.И. 0320	С 40	3	
А4		2	КЖ.И. 0330	С 41	3	
А4		3	КЖ.И. 0370	С 45	1	
А4		4	КЖ.И. 0370-01	С 46	2	
А4		5	КЖ.И. 0380	С 47	1	
А4		6	КЖ.И. 0380-01	С 48	2	
А4		7	КЖ.И. 0390	С 49	6	
А4		8	КЖ.И. 0400	С 50	1	
А4		9	КЖ.И. 2190-01	С 295	4	
				Детали		
				Ф10 AIII, ГОСТ 5781-82		
Б.ч.		10		ℓ=2680	2	1.7 кг
Б.ч.		11		ℓ=1020	2	0.6 кг
Б.ч.		12		ℓ=1980	2	1.2 кг
Б.ч.		13		ℓ=2740	4	1.7 кг
Б.ч.		14		ℓ=700	10	0.4 кг
Б.ч.		15*		ℓср=3770	6	2.3 кг
Б.ч.		16*		ℓ= 3350	2	2.1 кг
Б.ч.		17*		ℓср=2300	6	1.4 кг
				Ф10 AII, ГОСТ 5781-82		
Б.ч.		18*		ℓср=1020	14	0.6 кг
Б.ч.		19		ℓ=300..810; ℓср=555; Δ=85	14	0.3 кг
Б.ч.		20		ℓ=400	8	0.2 кг
				Материалы		
				Бетон класса В15, W6		20.6 м³
				Бетон класса В 7.5		4.1 м³

*) Поз. 15...18 – см. ведомость деталей.

Ведомость расхода стали на две стенки, кг

Марка элемента	Изделия арматурные						Всего	Общий расход
	Арматура класса							
	A-III		A-II		A-I			
	ГОСТ 5781-82		ГОСТ 5781-82		ГОСТ 5781-82			
	Ф10	Итого	Ф10	Итого	Ф10	Итого		
Секция Г	459.3	459.3	221.9	221.9	15.0	15.0	696.2	696

1. Чертеж выполнен для сооружения при уклоне лотка i=0.21; при других уклонах спецификация на штучную арматуру уточняется.
2. На разрезе 4-4 подготовка из бетона условно не показана.
3. Защитный слой бетона до рабочей арматуры – 30 мм.

2521/2

Привязан

Инв. №

Нач. отд.	Смирнова		17.05.88
ГИП	Поздняков		17.05.88
Гл. спец.	Крыжановская		13.05.88
Вед. инж.	Макарова		13.05.88
Н. контр.	Ковкина		13.05.88

820-4-031.88-КЖ

Водосбросы открытого типа автоматического действия

Стадия	Лист	Листов
Р	16	

Лоток. Секция Г. Общий вид. Схема армирования.

ЛЕНГИПРОВОДХОЗ

Копировал Петрова 47 Формат А2

Инв. № подл. | Подпись и дата | Взам. инв. №

Разрез 1-1

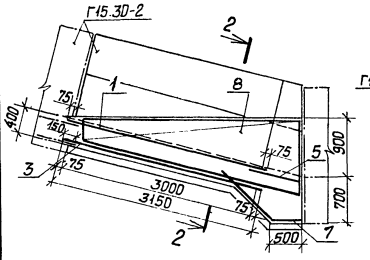

Разрез 2-2

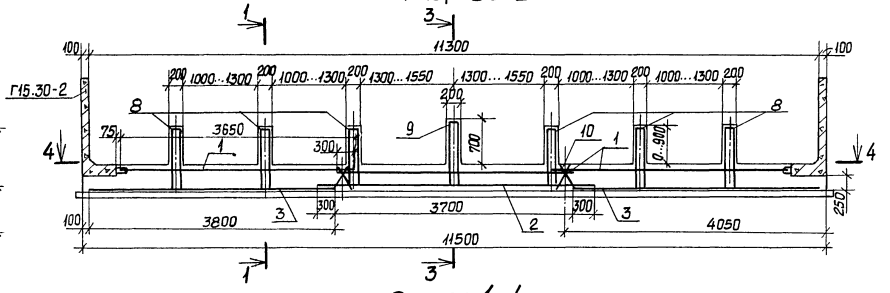

Разрез 3-3

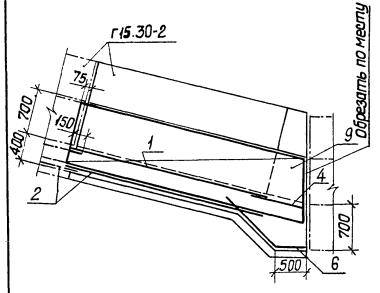

Разрез 4-4

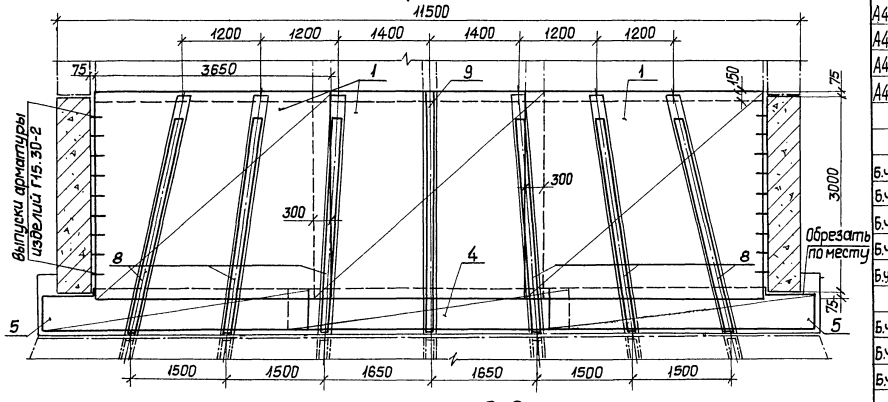

Разрез 5-5

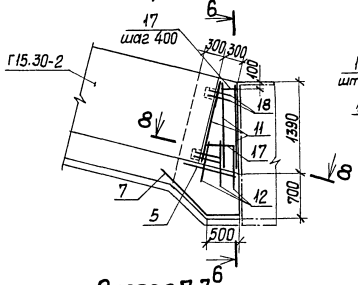

Разрез 6-6

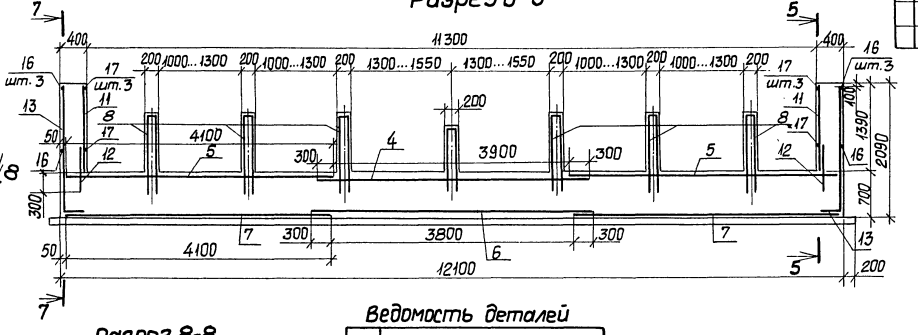

Разрез 7-7

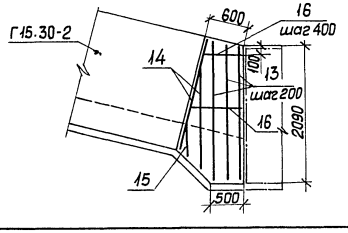

Разрез 8-8

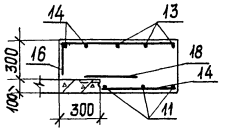

Ведомость деталей

Поз.	Эскиз
13	2025...2125 ; Δ=50;
14	1725
15	900
16	600...900 Δ=100;

Спецификация

Формат	Зона	Поз.	Обозначение	Наименование	Кол.	Примечание
				Сборочные единицы		
			3.820.1-39	Г-образная конструкция Г15.30-2	2	
				Сетки арматурные		
А4		1	КЖ.И. 0340	С 42	3	
А4		2	КЖ.И. 0350	С 43	1	
А4		3	КЖ.И. 0360	С 44	2	
А4		4	КЖ.И. 0410	С 52	1	
А4		5	КЖ.И. 0410-01	С 53	2	
А4		6	КЖ.И. 0380	С 47	1	
А4		7	КЖ.И. 0380-01	С 48	2	
А4		8	КЖ.И. 0390	С 49	6	
А4		9	КЖ.И. 0400-01	С 51	1	
А4		10	КЖ.И. 2170	С 292	4	
				Детали		
				Ф10 AIII, ГОСТ 5781-82		
Б.ч		11		ℓ=1330	6	0.8 кг
Б.ч		12		ℓ=700	6	0.4 кг
Б.ч		13*		ℓср=2375	6	1.5 кг
Б.ч		14*		ℓ=2025	4	1.3 кг
Б.ч		15*		ℓ=1200	2	0.7 кг
				Ф10 AII, ГОСТ 5781-82		
Б.ч		16*		ℓср=1015	8	0.6 кг
Б.ч		17		ℓ=270...570; ℓсб=420; Δ=100	8	0.3 кг
Б.ч		18		ℓ=400	8	0.2 кг
				Материалы		
				бетон класса В15; W6		23.1 м³
				бетон класса В 7.5		4.7 м³

*) Поз. 13...16 – см. ведомость деталей.

Ведомость расхода стали, кг

Марка элемента	Изделия арматурные						Всего	Общий расход
	Арматура класса							
	A-III		A-II		A-I			
	ГОСТ 5781-82		ГОСТ 5781-82		ГОСТ 5781-82			
	Ф10	Итого	Ф10	Итого	Ф10	Итого		
Секция Д	539.7	539.7	252.3	252.3	22.1	22.1	814.1	814

1. Чертеж выполнен для сооружения при уклоне лотка i=0,24, при других уклонах спецификация на штучную арматуру уточняется.
2. На разрезе 4-4 подготовка из бетона условно не показана.
3. Защитный слой бетона до рабочей арматуры – 30 мм.

2521/2

						820-4-031.88-КЖ	
						Водосбросы открытого типа автоматического действия	
Привязан				Нач. отд.	Смирнова		17.05.88
				ГИП	Позднова		17.05.88
				Гл. спец.	Крыжановская		13.05.88
				Вед. инж.	Макарова		13.05.88
Инв.№				Н. контр.	Кобкина		13.05.88

Стадия	Лист	Листов
Р	17	

Лоток. Секция Д. Общий вид. Схема армирования.

ЛЕНГИПРОВОДХОЗ

Копировал Петрова 48 Формат А2

Инв.№ подл. | Подпись и дата | Взам. инв.№

Альбом II

820-4-031.88

Разрез 1-1

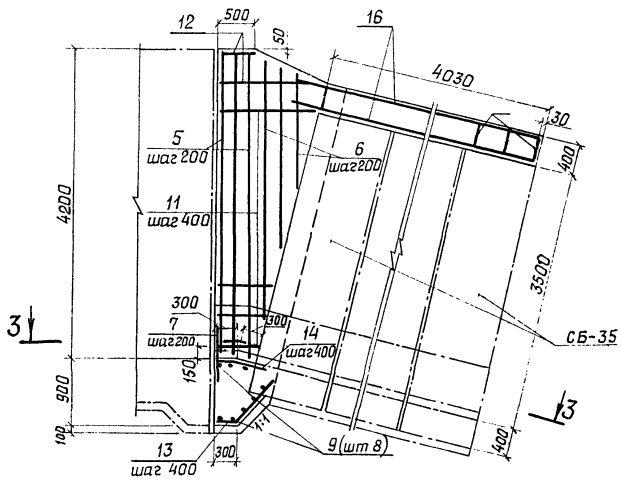

Разрез 2-2

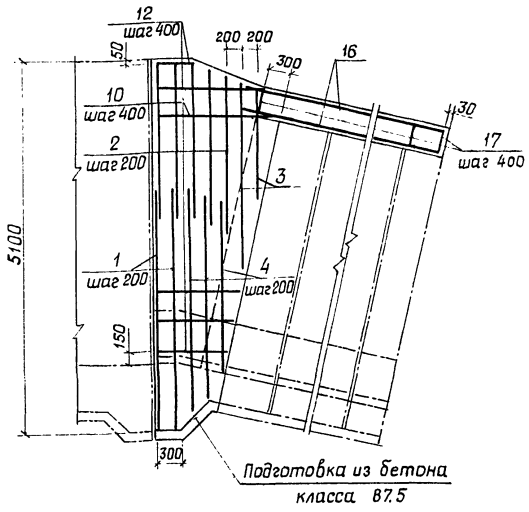

Разрез 3-3

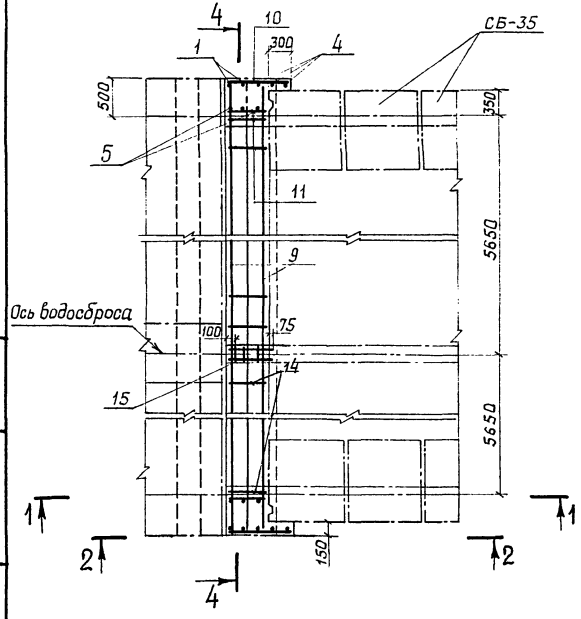

Разрез 4-4

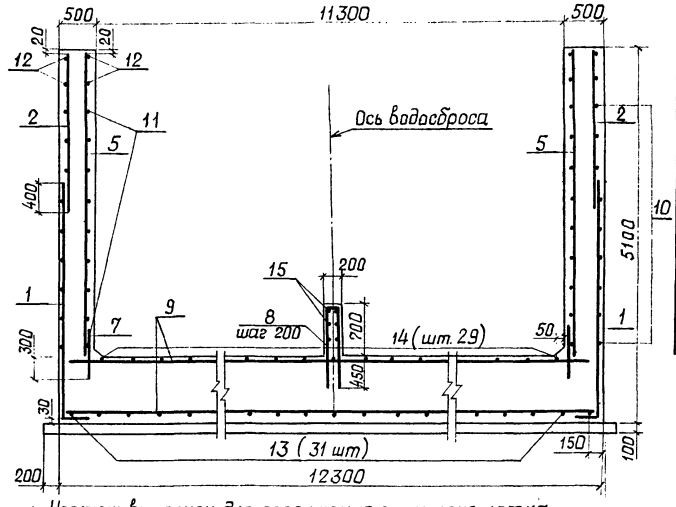

1. Чертеж выполнен для сооружения при уклоне лотка $i=0{,}24$, при других значениях i размеры стержней следует уточнить.
2. Стержни поз. 13 и 14 в местах установки блоков СБ-35 обрезать по месту.

Спецификация

Формат	Зона	Поз.	Обозначение	Наименование	Кол.	Примечание
				Детали		
				ф10 А III, ГОСТ 5781-82		
БЧ		1*		$\ell = 3600$	4	2,2 кг
БЧ		2		$\ell = 2150$	10	1,3 кг
БЧ		3		$\ell = 3350...2450; \Delta = 900; \ell_{ср} = 2900$	4	1,8 кг
БЧ		4*		$\ell_{ср} = 2950$	6	1,8 кг
БЧ		5		$\ell = 4180$	6	2,6 кг
БЧ		6		$\ell = 3750...1750; \Delta = 1000; \ell_{ср} = 2750$	6	1,7 кг
БЧ		7		$\ell = 700$	6	0,4 кг
БЧ		8*		$\ell = 2370$	3	1,5 кг
БЧ		9		$\ell = 12250$	8	7,6 кг
				ф10 А II, ГОСТ 5781-82		
БЧ		10		$\ell = 970...1730, \Delta = 95; \ell_{ср} = 1350$	18	0,8 кг
БЧ		11		$\ell = 620...1380; \Delta = 95; \ell_{ср} = 1000$	18	0,6 кг
БЧ		12		$\ell = 570...1470; \Delta = 900; \ell_{ср} = 1020$	8	0,6 кг
БЧ		13*		$\ell = 990$	31	0,6 кг
БЧ		14*		$\ell = 720$	29	0,4 кг
БЧ		15*		$\ell_{ср} = 750$	8	0,5 кг
БЧ		16		$\ell = 4400$	8	2,7 кг
БЧ		17*		$\ell = 1020$	22	0,6 кг
				Материалы		
				Бетон класса В15, W6		11,8 м³
				Бетон класса В7,5		1,2 м³

*) Позиции 1, 4, 8, 13, 14, 15, 17 – см. ведомость деталей.

Ведомость деталей

Поз.	Эскиз
1	3300 300
4	3000.....2300 300 Δ=350
8	130 1120
13	270 720 510 510
14	270 450 440 100
15	410...290 390 400 90 Δ=40
17	300 360

Ведомость расхода стали на элемент, кг

Марка элемента	Изделия арматурные					Общий расход
	Арматура класса				Всего	
	А-III		А-II			
	ГОСТ 5781-82		ГОСТ 5781-82			
	ф10	Итого	ф10	Итого		
Узел 1	133,3	133,3	102,2	102,2	235,5	236

3. Бетонирование боковых стенок производить после установки блоков СБ-35.
4. Защитный слой бетона до рабочей арматуры – 30 мм.

2521/2

Привязан	Нач. отд.	Смирнова		17.05.88	820-4-031.88-КЖ
	ГИП	Позднова		17.05.88	Водосбросы открытого типа автоматического действия
	Гл. спец.	Крыжановская		13.05.88	Стадия: Р; Лист: 18; Листов:
	Вед. инж.	Желудева		13.05.88	Лоток. Узел 1. Общий вид. Схема армирования.
Инв. №	Н. контр.	Макарова		13.05.88	ЛЕНГИПРОВОДХОЗ

Копировал Петров

Инв. № подл. | Подпись и дата | Взам. инв. №

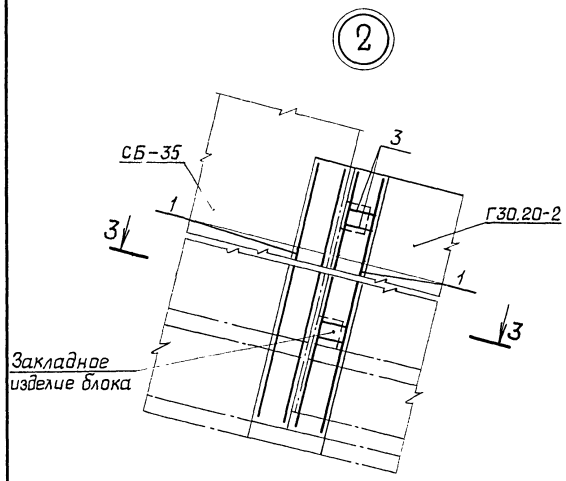

Разрез 1-1

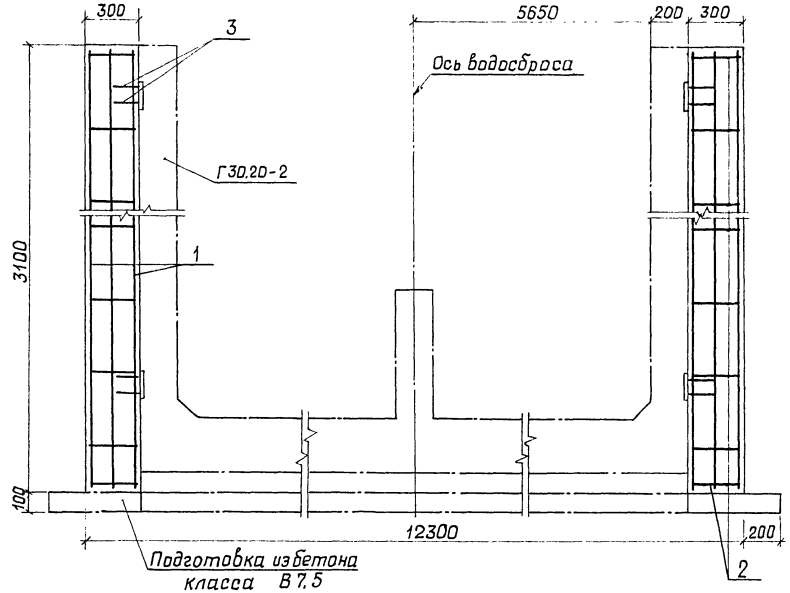

Разрез 3-3

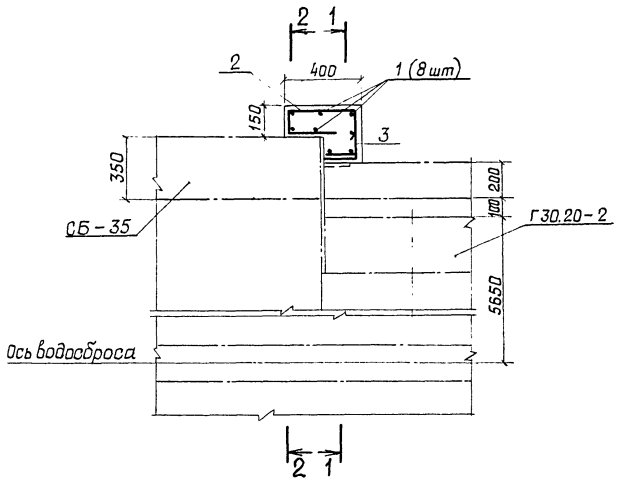

Разрез 2-2

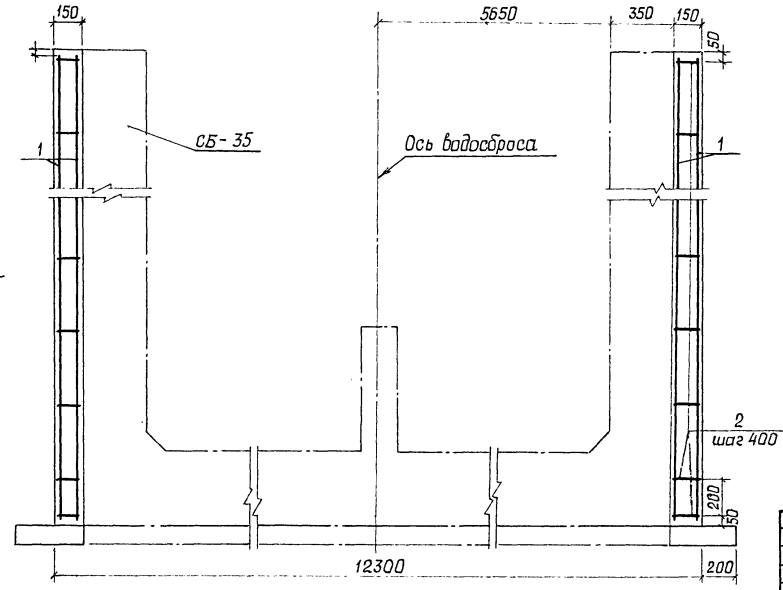

Спецификация

Формат	Зона	Поз.	Обозначение	Наименование	Кол.	Примечание
				Детали		
				ф 10 AIII, ГОСТ 5781-82		
Б4		1		ℓ = 3070	16	1,9 кг
				ф 10 AII, ГОСТ 5781-82		
Б4		2*		ℓ = 1140	18	0,7 кг
Б4		3*		ℓ = 280	8	0,2 кг
				Материалы		
				Бетон класса В15, W6		0,6 м³
				Бетон класса В7.5		0,1 м³

*) Позиции 2, 3 – см. ведомость деталей

Ведомость деталей

Поз.	Эскиз
2	360, 110, 250, 150, 260
3	130, 150

Ведомость расхода стали на элемент, кг

Марка элемента	Изделия арматурные					Общий расход
	Арматура класса				Всего	
	A-III		A-II			
	ГОСТ 5781-82		ГОСТ 5781-82			
	ф 10	Итого	ф 10	Итого		
Узел 2	30,3	30,3	14,0	14,0	44,3	44

1. На разрезе 3-3 подготовка из бетона условно не показана.
2. Защитный слой бетона до рабочей арматуры – 30 мм.

2521/2

Привязан				Нач.отд	Смирнова		11.05.88
				ГИП	Позднова		11.05.88
				Гл.спец.	Крыжановская		10.05.88
				Инженер	Сторыхина		10.05.88
Инв. №				Н.контр.	Макарова		10.05.88

820-4-031.88-КЖ

Водосбросы открытого типа автоматического действия

Стадия	Лист	Листов
Р	19	

Лоток. Узел 2. Общий вид. Схема армирования.

ЛЕНГИПРОВОДХОЗ

Копировал: Петр 50 Формат А2

Инв.№ подл. | Подпись и дата | Взам. инв. №

820-4-031.88 Альбом II

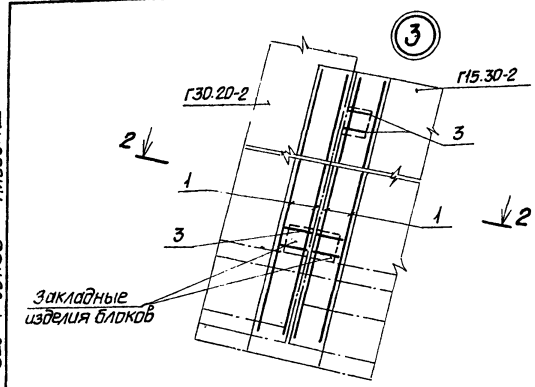

Разрез 1-1

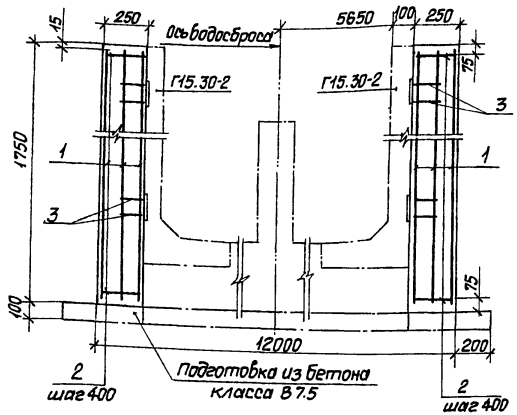

Ведомость деталей

Поз.	Эскиз
2	360, 110, 250, 160, 210
3	130, 150
4	1150, 300
7	180, 425, 300, 300
9	350, 350, 240

Разрез 2-2

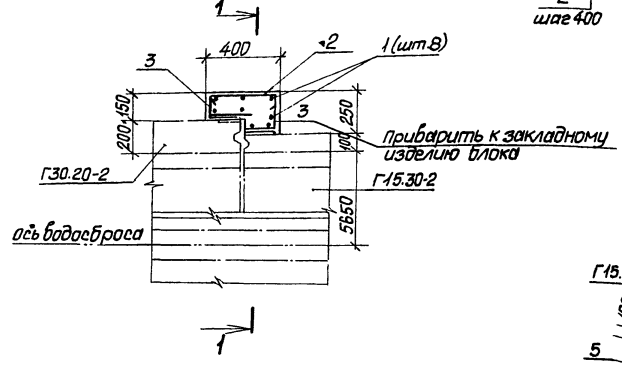

Ведомость расхода стали на элемент, кг

Марка элемента	Изделия арматурные					Общий расход
	Арматура класса				Всего	
	А-III ГОСТ 5781-82		А-II ГОСТ 5781-82			
	Ф10	Итого	Ф10	Итого		
Узел 3	17.0	17.0	8.8	8.8	25.8	26
Узел 4	61.1	61.1	30.3	30.3	91.4	91

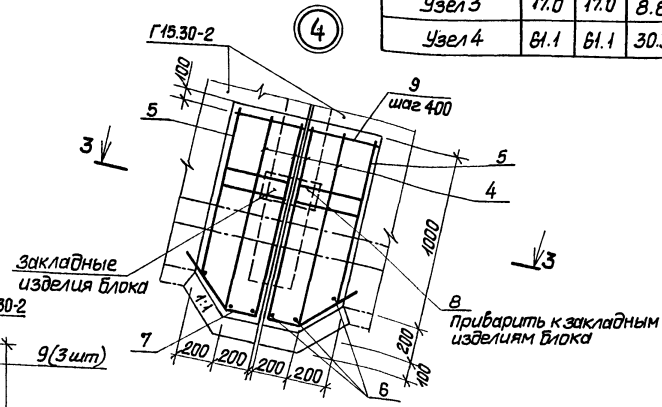

Разрез 4-4

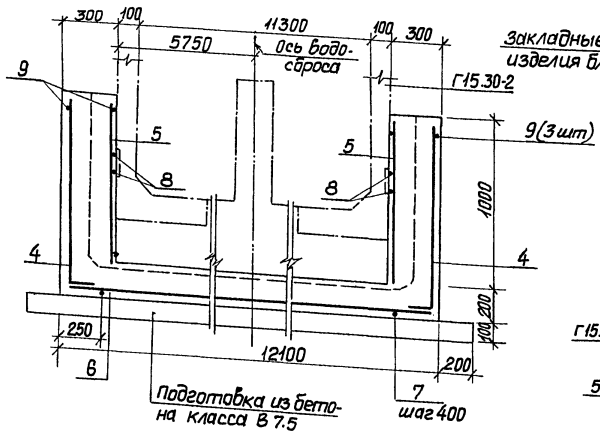

Разрез 3-3

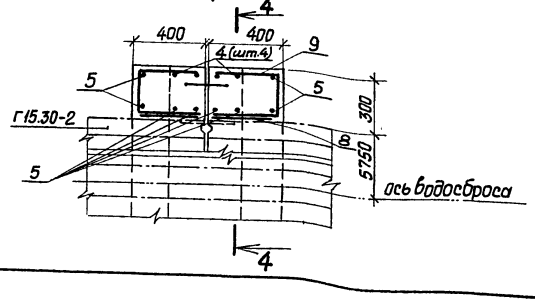

Спецификация

Формат	Зона	Поз.	Обозначение	Наименование	Кол.	Примечание
				Узел 3.		
				Детали.		
				Ф10АIII, ГОСТ 5781-82		
Б.ч		1		ℓ=1720	16	1.1 кг
				Ф10АII, ГОСТ 5781-82		
Б.ч		2*		ℓ=1090	10	0.7 кг
Б.ч		3*		ℓ=280	12	0.2 кг
				Материалы		
				Бетон класса В15, W6		0.3 м³
				Бетон класса В 7.5		0.1 м³
				Узел 4		
				Детали		
				Ф10АIII, ГОСТ 5781-82		
Б.ч		4*		ℓ=1450	8	0.9 кг
Б.ч		5		ℓ=950	16	0.6 кг
Б.ч		6		ℓ=12050	6	7.4 кг
				Ф10АII, ГОСТ 5781-82		
Б.ч		7*		ℓ=605	58	0.4 кг
Б.ч		8		ℓ=350	8	0.2 кг
Б.ч		9*		ℓ=940	12	0.6 кг
				Материалы		
				Бетон класса В15, W6		2.0 м³
				Бетон класса В 7.5		1.3 м³

*) Позиции 2, 3, 4, 7, 9 — см. ведомость деталей.

1. На разрезах 2-2 и 3-3 подготовка из бетона условно не показана.
2. Защитный слой бетона до рабочей арматуры — 30 мм.

2521/2

Привязан	Нач.отд.	Смирнова		17.05.88
	ГИП	Позднова		17.05.88
	Гл.спец.	Крыжановская		13.05.88
				13.05.88
Инв.№	Н.контр.	Ковкина		13.05.88

820-4-031.88-КЖ

Водосбросы открытого типа автоматического действия

Стадия	Лист	Листов
Р	20	

Лоток. Узлы 3 и 4. Общие виды. Схемы армирования.

ЛЕНГИПРОВОДХОЗ

Копировал Петрова 51 Формат А2

Инв.№ подл. | Подпись и дата | Взам. инв.№

Альбом II

820-4-031.88

Разрез 1-1

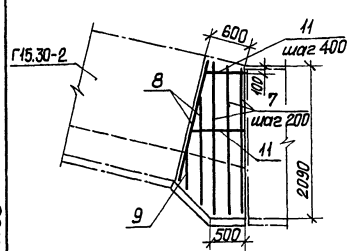

Разрез 2-2

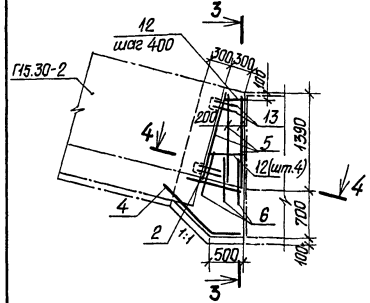

Разрез 3-3

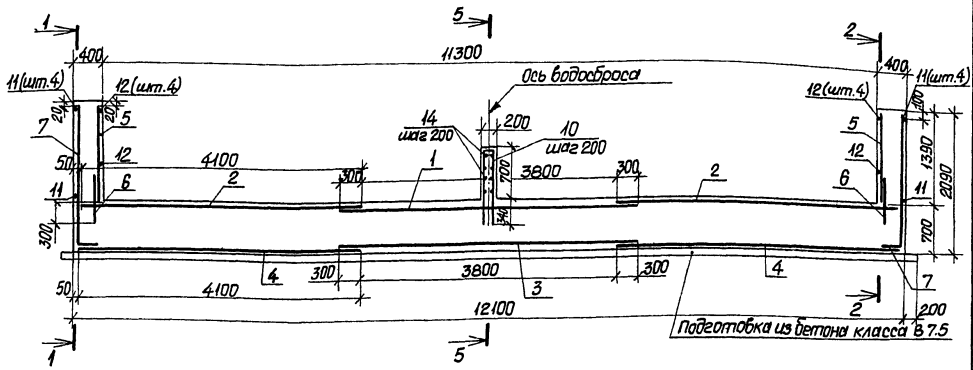

Разрез 4-4

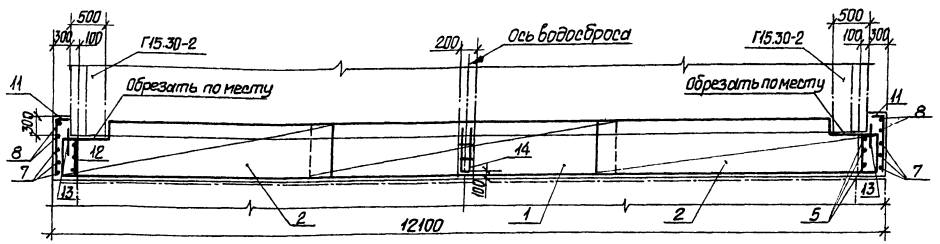

Разрез 5-5

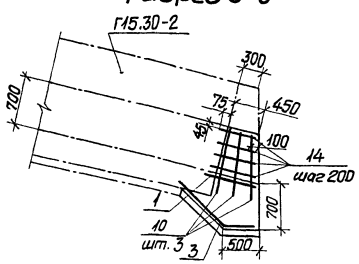

Спецификация

Формат	Зона	Поз.	Обозначение	Наименование	Кол.	Примечание
				Сборочные единицы		
				Сетки арматурные		
А4		1	КЖ.И. 1870	С 248	1	
А4		2	КЖ.И. 1870-01	С 249	2	
А4		3	КЖ.И. 0380	С 47	1	
А4		4	КЖ.И. 0380-01	С 48	2	
				Детали		
				Ф10 АIII, ГОСТ 5781-82		
Б.ч		5		l=1330	6	0.8 кг
Б.ч		6		l=700	6	0.4 кг
Б.ч		7*		$l_{ср}$=2375	6	1.5 кг
Б.ч		8*		l=2025	4	1.3 кг
Б.ч		9*		l=1200	2	0.7 кг
Б.ч		10*		l=2150	3	1.3 кг
				Ф10 АII, ГОСТ 5781-82		
Б.ч		11*		$l_{ср}$=1015	8	0.6 кг
Б.ч		12		l=270...570; $l_{ср}$=420; Δ=100	8	0.3 кг
Б.ч		13		l=400	8	0.2 кг
Б.ч		14		l=520...640; $l_{ср}$=580; Δ=40	8	0.4 кг
				Материалы		
				Бетон класса В15, W6		7.3 м³
				Бетон класса В7.5		1.2 м³

*) Позиции 7,8,9,10,11 — см. ведомость деталей.

1. Чертеж выполнен для сооружения при уклоне лотка i=0.24; при других уклонах спецификация на штучную арматуру уточняется.
2. На разрезе 4-4 подготовка из бетона условно не показана.
3. Защитный слой бетона до рабочей арматуры — 30 мм.

Ведомость расхода стали на элемент, кг

Марка элемента	Изделия арматурные					Общий расход
	Арматура класса				Всего	
	А-III		А-II			
	ГОСТ 5781-82		ГОСТ 5781-82			
	Ф10	Итого	Ф10	Итого		
Узел 5	120.1	120.1	56.9	56.9	177.0	177

Ведомость деталей

Поз.	Эскиз
7	300 | 2025...2125, Δ=50
8	300 | 1725
9	300 | 900
10	130 | 1010 / 1010
11	265 | 600...900, Δ=100

2521/2

Привязан	Нач.отд.	Смирнова		17.05.88	820-4-031.88-КЖ
	ГИП	Позднова		17.05.88	Водосбросы открытого типа автоматического действия
	Гл.спец.	Крыжановская		13.05.88	Стадия: Р; Лист: 21; Листов:
	Инженер	Налетова		13.05.88	Лоток. Узел 5. Общий вид. Схема армирования.
Инв.№	Н.контр.	Ковкина		13.05.88	ЛЕНГИПРОВОДХОЗ

Копировал Петрова 52 Формат А2

Инв.№ подл. | Подпись и дата | Взам. инв.№

820-4-031.88 Альбом II

КП-1

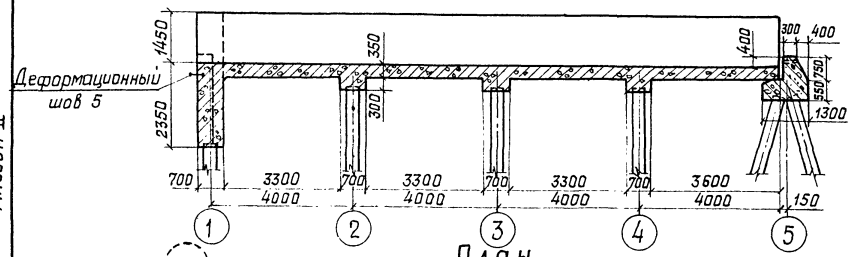

План

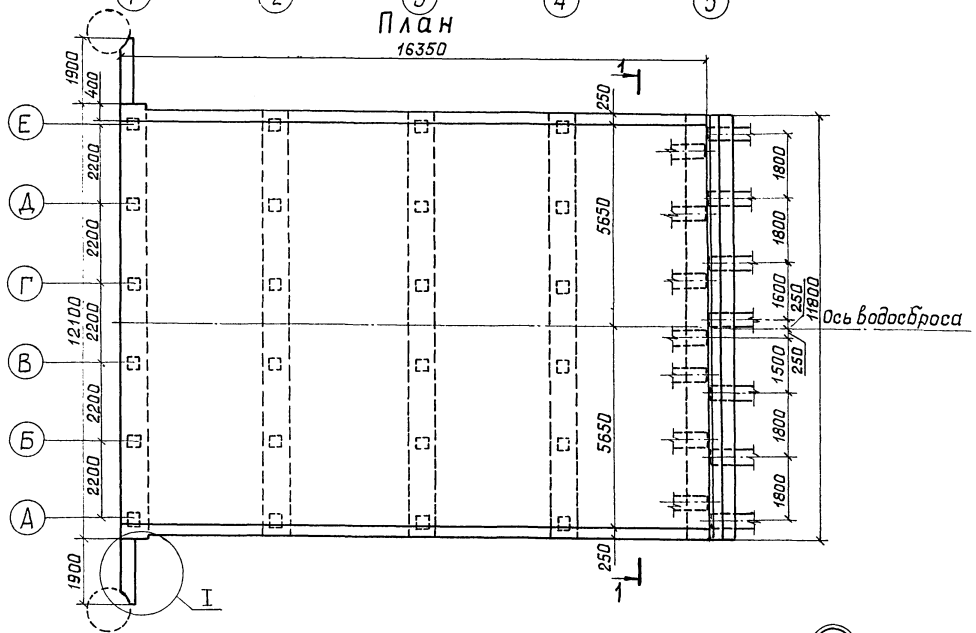

КП-2

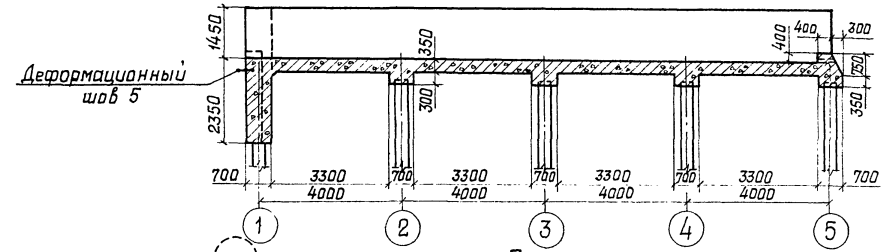

План

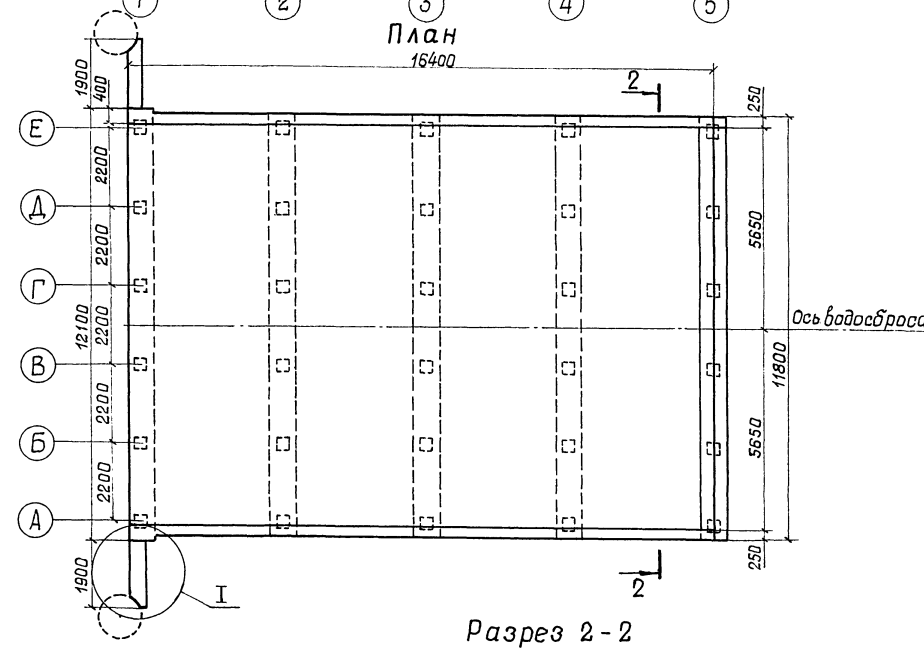

Разрез 1-1

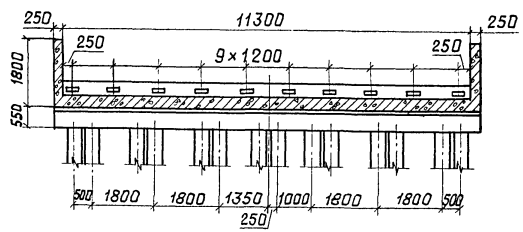

Конструкция деформационного шва приведена на АС лист 20.

Разрез 3-3

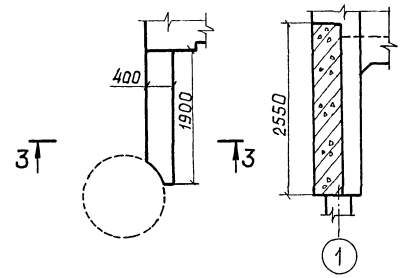

Разрез 2-2

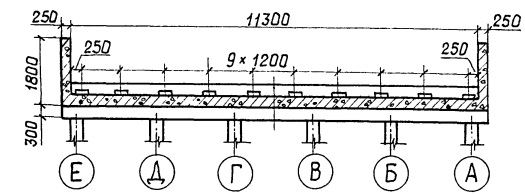

2521/2

					820-4-031.88-КЖ		
					Водосбросы открытого типа автоматического действия		
Привязан					Водосброс ВО-ГК	Стадия	Лист	Листов
						Р	22	
					Концевые площадки КП-1, КП-2 Общие виды.	ЛЕНГИПРОВОДХОЗ		
Инв. №	Нач.отд	Смирнова		10.06.88				
	ГИП	Позднова		10.06.88				
	Гл.спец.	Шпайзман		7.06.88				
	Вед.инж	Кавкина		7.06.88				
	Н.контр	Макарова		7.06.88				

Копировал Петров 53 Формат А2

Инв. № подл. | Подпись и дата | Взам. инв. №

План свайного основания концевой площадки КП-1

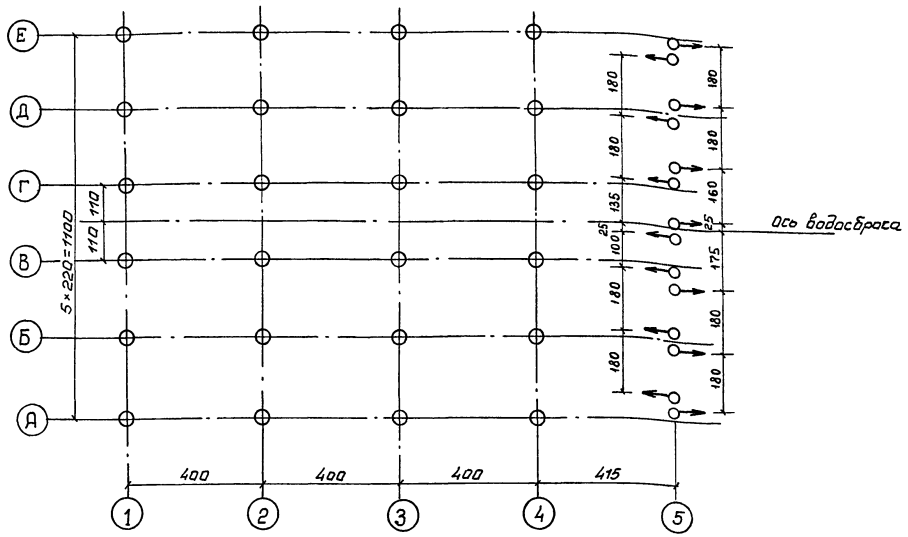

План свайного основания концевой площадки КП-2

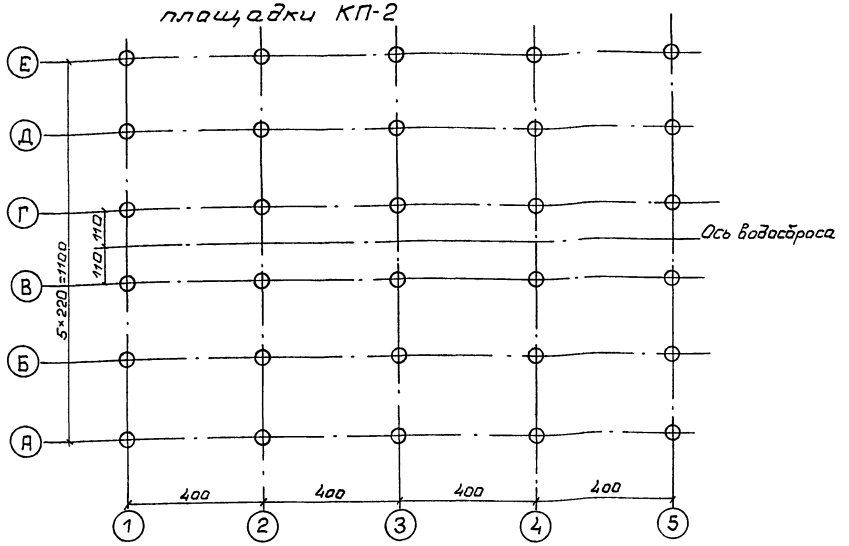

Расчётная несущая способность и минимальная глубина забивки свай

Таблица 1

Параметры	Концевая площадка	Ряд свай 1	2	3	4	5
Расчётная несущая способность N_0, кН (тс)	КП-1	210 (21)	200 (20)	220 (22)	250 (25)	320 (32)
	КП-2	210 (21)	200 (20)	220 (22)	250 (25)	270 (27)
Минимальная глубина забивки $l_{заб}$, м	КП-1	4.0	6.0	6.0	8.0	9.0
	КП-2	4.0	6.0	6.0	8.0	9.0

Расход материалов

Таблица 2

Концевая площадка	Марка сваи	Количество свай, шт. вертикальных	наклонных	всего	Объём железобетона, м³
КП-1	С10-35	24	14	38	47.5
КП-2	С10-35У	30	-	30	37.5

Схема расположения наклонных свай

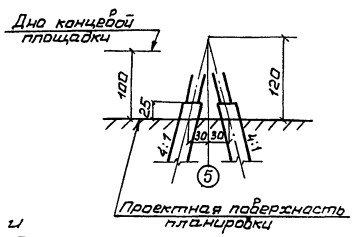

Условные обозначения:

○ – сваи вертикальные

←○ – сваи наклонные

1. Для устройства свайного основания концевой площадки КП-1 предусматривается применение железобетонных свай марки С10-35 по ГОСТ 19804.1-79, концевой площадки КП-2 – свай марки С10-35У по ГОСТ 19804.1-79 с заменой продольной арматуры 4Ф12 А III на 8Ф20 А II (см. лист 50).

2. Проектом предусматривается проведение, в процессе забивки свай, испытаний их динамической нагрузкой, в результате которых уточняется несущая способность свай „Ф." При этом величина Ф должна быть не менее расчётной величины N_0, а глубина забивки свай от проектной поверхности планировки должна быть не менее $l_{заб}$. Величины N_0 и $l_{заб}$ приведены в таблице 1. Контрольные динамические испытания проводятся строительной организацией, осуществляющей возведение свайного фундамента в соответствии с действующими правилами производства работ (СНиП 3.02.01-87 и ГОСТ 5686-78) по техническому заданию, выданному проектной организацией, привязавшей данные типовые проектные решения.

3. Поверхности свай на длине 6м от верха, с целью уменьшения касательных сил морозного пучения грунта, покрываются в 2 слоя эмалью КО-174.

4. Размеры на чертеже даны в сантиметрах.

2521/2

				820-4-031.88-КЖ	
				Водосбросы открытого типа автоматического действия	
Привязан	Нач. отд.	Смирнова		5.05.88	Стадия: Р; Лист: 23; Листов:
	ГИП	Позднова		5.05.88	
	Гл. спец.	Крыжановская		5.05.88	
	Инженер	Спорыхина		3.05.88	Концевые площадки КП-1, КП-2 Свайные основания
Инв. №	Н. контр.	Ковкина		3.05.88	Ленгипроводхоз

Копировал

Формат А2

Инв. № подл. | Подпись и дата | Взам. инв. №

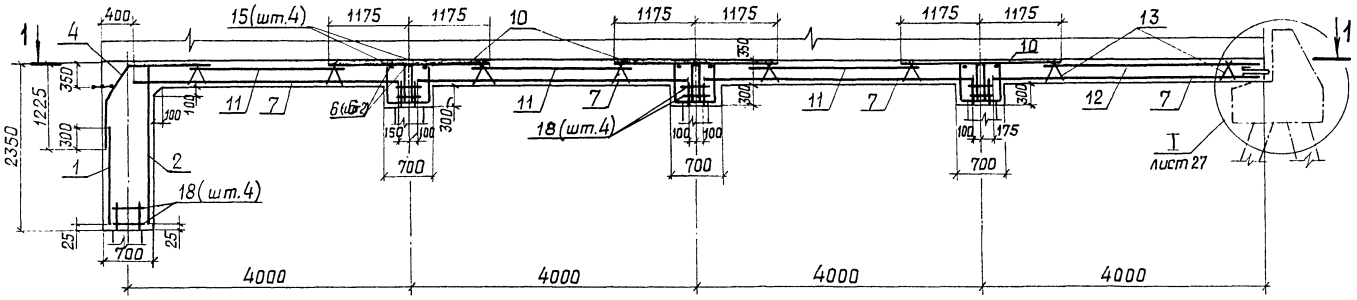

Разрез 1-1

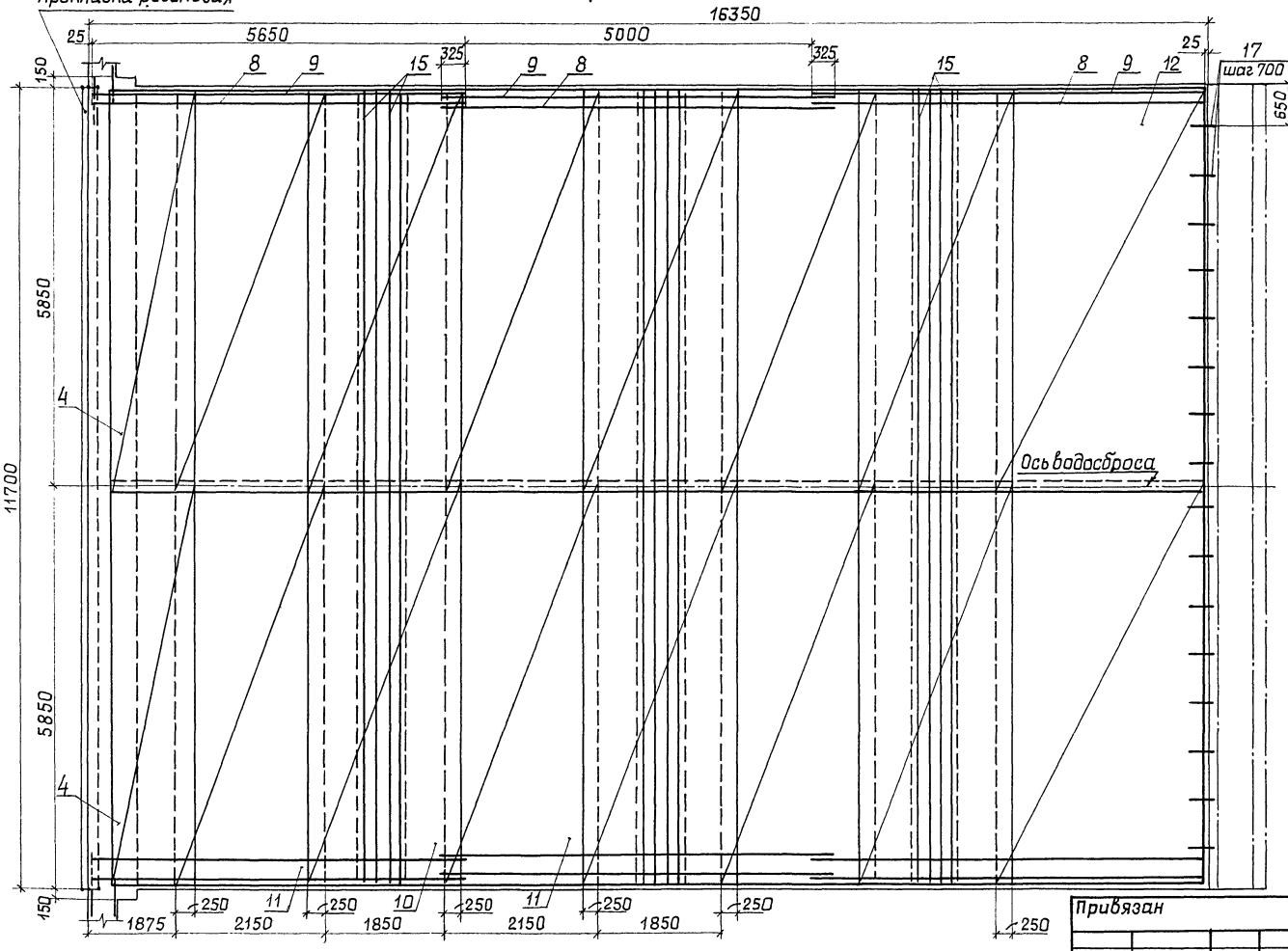

Спецификация КП-1

Формат	Зона	Поз.	Обозначение	Наименование	Кол.	Примечание
				Сборочные единицы		
				Сетки арматурные		
А4		1	КЖИ. 0410	С52	2	
А4		2	КЖИ. 0420	С53	2	
А4		3	КЖИ. 0430	С55	4	
А4		4	КЖИ. 0440	С56	2	
А4		5	КЖИ. 0450	С58	12	
А4		6	КЖИ. 0460	С60	6	
А4		7	КЖИ. 0470	С62	16	
А4		8	КЖИ. 0480	С64	6	
А4		9	КЖИ. 0490	С65	6	
А4		10	КЖИ. 0500	С66	6	
А4		11	КЖИ. 0510	С68	6	
А4		12	КЖИ. 0520	С70	2	
А4		13	КЖИ. 0530	С72	64	
А4		14	КЖИ. 0540	С74	20	
				Детали		
				ф10 AIII ГОСТ 5781-82		
Б4		15		ℓ = 11750	12	7,3 кг
Б4		16		ℓ = 11000	1	6,8 кг
				ф10 AI ГОСТ 5781-82		
Б4		17		ℓ = 890	16	0,5 кг
				ф6 AI ГОСТ 5781-82		
Б4		18		ℓ = 1310	95	0,3 кг
				Материалы		
				Бетон класса В15, w6		105,8 м³

*) поз. 17, 18 см. ведомость деталей на листе 28.

2521/2

				820-4-031.88 – КЖ	
				Водосбросы открытого типа автоматического действия	
Нач.отд.	Смирнова		10.06.88	Стадия: Р	Лист: 24	Листов:
ГИП	Позднова		10.06.88		
Вед.инж.	Кавкина		9.06.88		
Инженер	Напалков		9.06.88	Концевая площадка КП-1. Схема армирования. Разрез 1-1.	ЛЕНГИПРОВОДХОЗ
Н.контр.	Макарова		9.06.88		

Привязан

Инв. №

Инв. № подл. | Подпись и дата | Взам. инв. №

Копировал: Гецул

55 Формат А2

Вид А-А

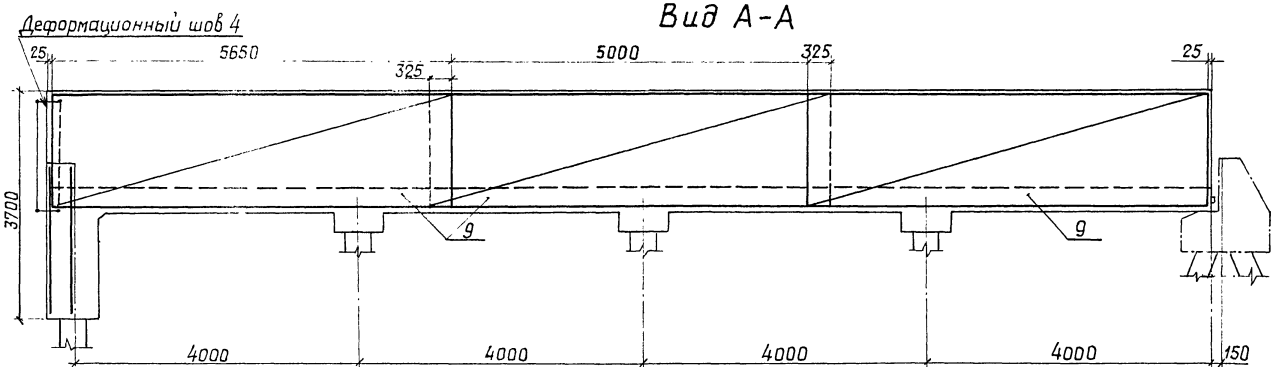

Разрез 2-2

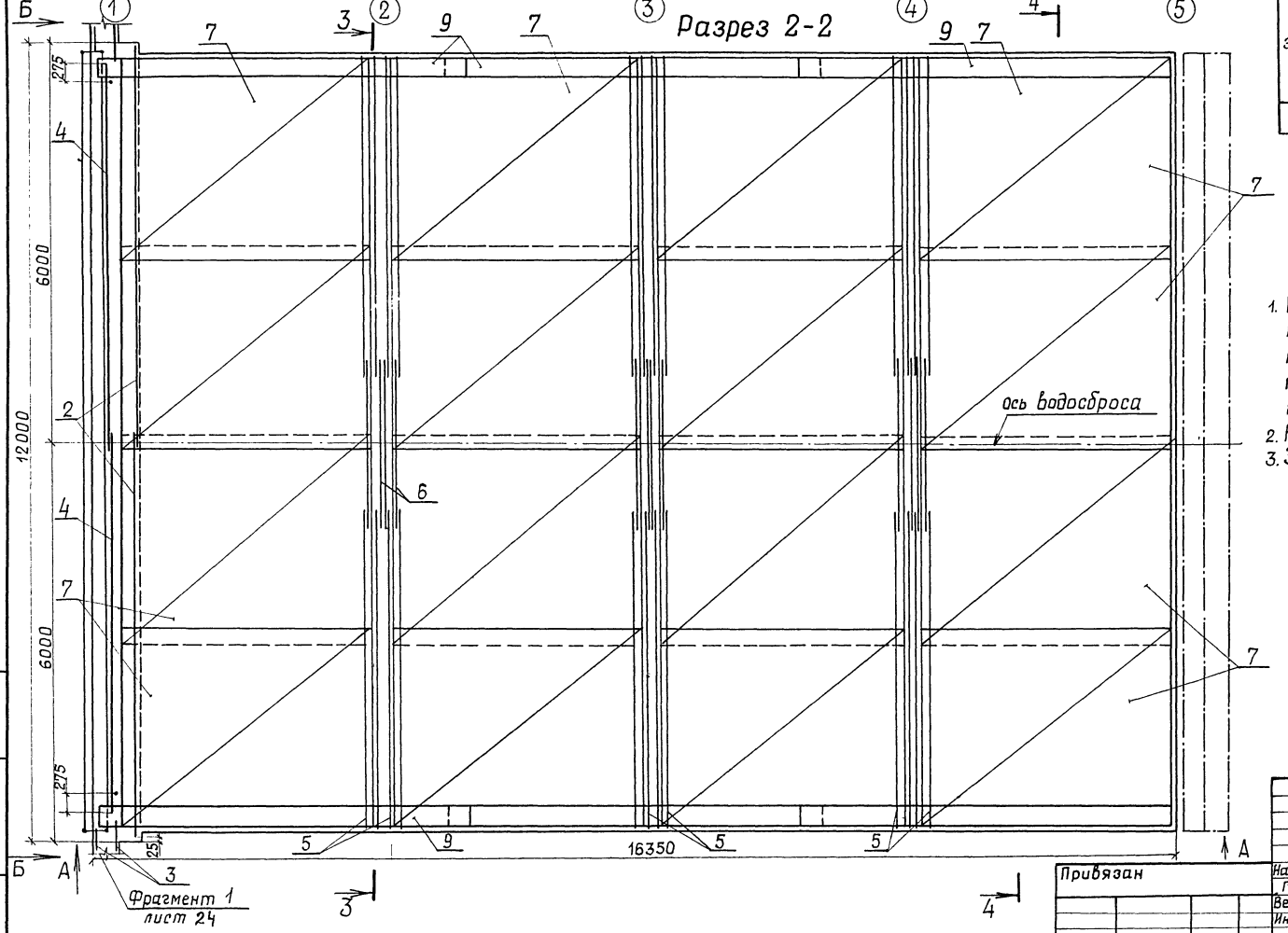

Ведомость деталей

Поз.	Эскиз
17	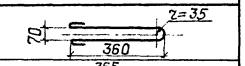
18	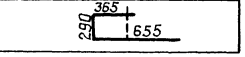

Ведомость расхода стали на элемент, кг

Марка элемента	Изделия арматурные								Всего	Общий расход
	Арматура класса									
	А-III			А-II		А-I				
	ГОСТ 5781-82			ГОСТ 5781-82		ГОСТ 5781-82				
	ф 12	ф 10	Итого	ф 10	Итого	ф 10	ф 6	Итого		
КП-1	1227.0	756.2	1983,2	1556,5	1556,5	413,1	27,9	441.0	3980,7	3981

1. Конец сваи после срубки должен быть заведен в монолитный бетон на 50 мм, выпуски арматуры – не менее чем на 300 мм. При недостаточной длине заделки обнажаемой арматуры необходимо доварить коротыши из арматурной стали класса А-III диаметром 12 мм.
2. Конструкцию деформационного шва см. АС лист 20.
3. Защитный слой бетона до арматуры – 30 мм.

2521/2

820-4-031.88-КЖ

Водосбросы открытого типа автоматического действия

				Стадия	Лист	Листов
Нач.отд.	Смирнова		10.06.88	Р	25	
ГИП	Позднова		10.06.88			
Вед.инж.	Кобкина		10.06.88			
Инженер	Напалков		9.06.88	Концевая площадка КП-1. Схема армирования. Вид А-А. Разрез 2-2.	ЛЕНГИПРОВОДХОЗ	
Н.контр.	Макарова		9.06.88			

Привязан

Инв. №

Инв. № подл. | Подпись и дата | Взам. инв. №

Копировал: Петрова 56 Формат А2

Вид Б-Б

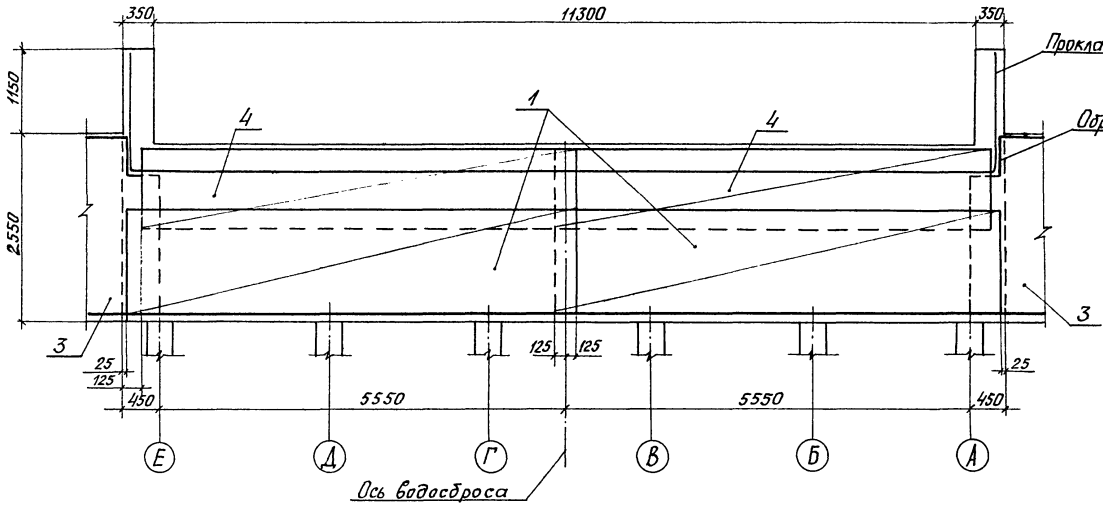

Фрагмент 1

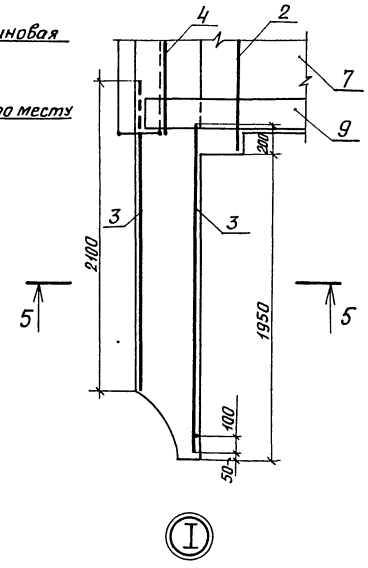

Разрез 5-5

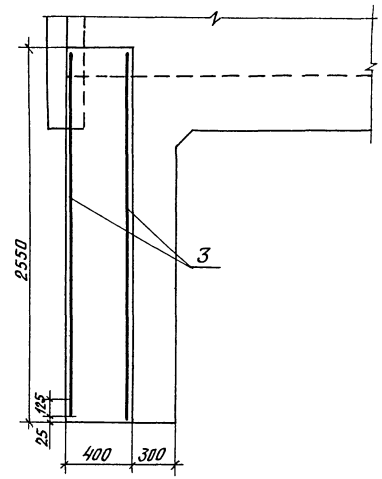

Разрез 3-3

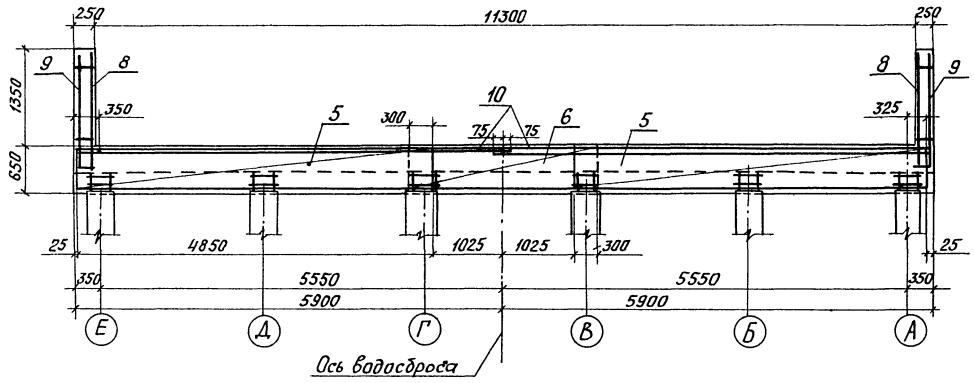

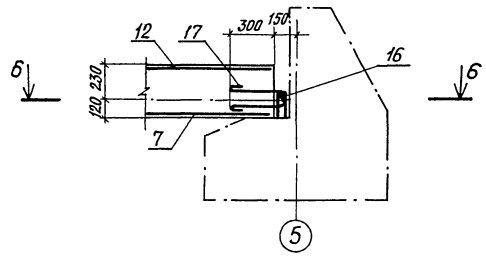

Разрез 6-6

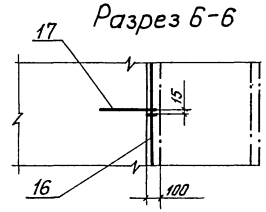

Разрез 4-4

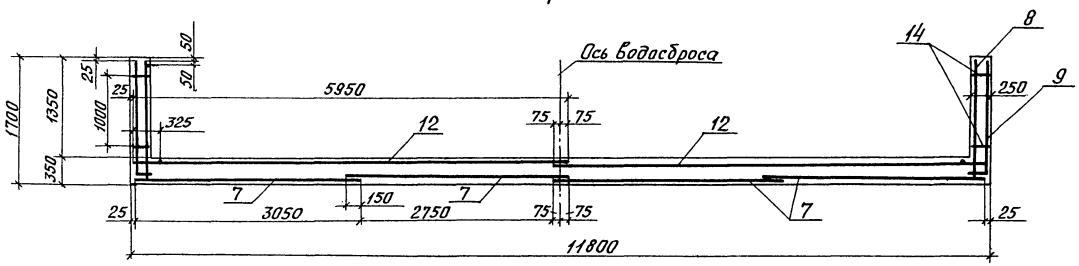

2521/2

Привязан:					820-4-031.88-КЖ		
					Водосбросы открытого типа автоматического действия		
						Стадия	Лист	Листов
						Р	2Б	
	Нач.отд.	Смирнова		11.06.88				
	ГИП	Позднева		11.06.88				
	Вед.инж.	Ковкина		7.06.88				
	Инженер	Наполков		6.06.88	Концевая площадка КП-1. Схема армирования. Вид Б-Б. Разрезы 3-3 – 6-6.	ЛЕНГИПРОВОДХОЗ		
Инв.№	Н.контр.	Макарова		7.06.88				

Инв.№ подл. | Подпись и дата | Взам.инв.№

Копировал: Лист 57 Формат: А2

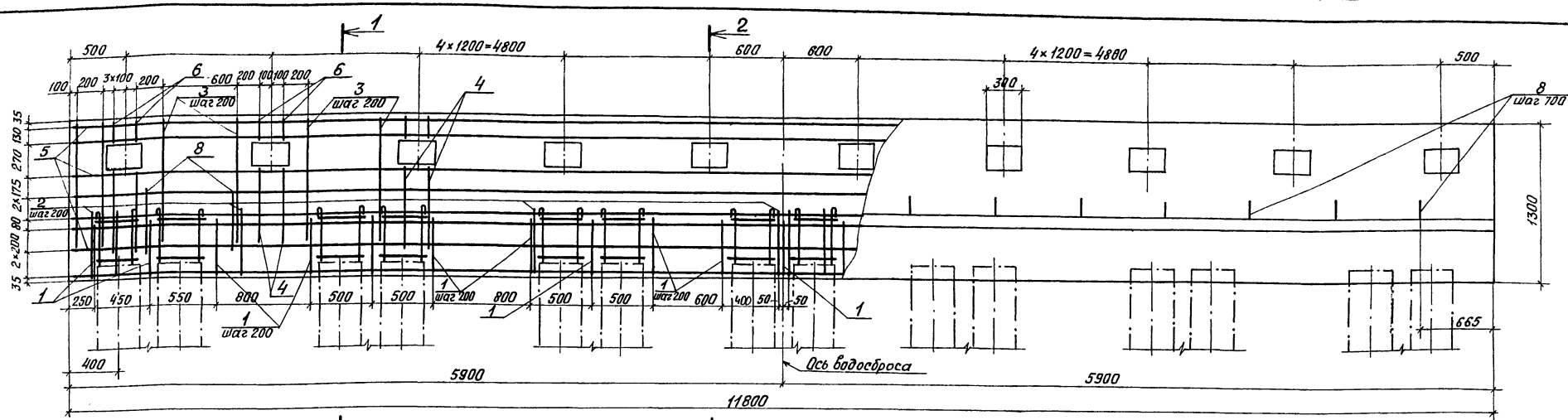

Разрез 1-1

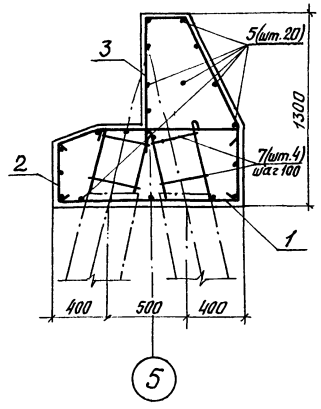

Разрез 2

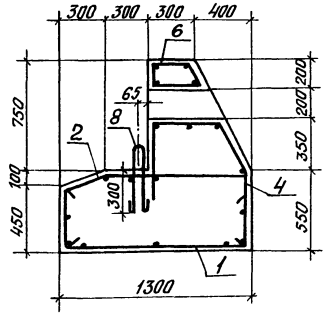

Ведомость деталей

Поз.	Эскиз
1	1230
2	980
3	1000
4	600
6	485
7	655
8	450

Спецификация ВП

Формат	Зона	Поз.	Обозначение	Наименование	Кол.	Примеч.
				Детали		
				ф10 AIII, ГОСТ 5781-82		
Б4		1*		ℓ=2030	37	1,3 кг
Б4		2*		ℓ=1640	56	1,0 кг
Б4		3*		ℓ=2560	40	1,6 кг
Б4		4*		ℓ=1930	20	1,2 кг
Б4		5		ℓ=11770	20	7,2 кг
				ф6 AI, ГОСТ 5781-82		
Б4		6*		ℓ=1020	20	0,2 кг
Б4		7*		ℓ=1310	56	0,3 кг
				ф10 AI, ГОСТ 5781-82		
Б4		8*		ℓ=1060	16	0,6 кг
				Материалы		
				Бетон класса В15, W6		12,6 м³

*) поз. 1... 4, 6...8 – см. ведомость деталей.

1. Конец сваи после срубки должен быть заведен в монолитный бетон на 100мм, выпуски арматуры не менее чем на 400мм. При недостаточной длине заделки обнажаемой арматуры необходимо приварить коротыши из арматурной стали класса А-III диаметром 12мм.
2. Защитный слой бетона до арматуры – 30мм.

Ведомость расхода стали на элемент, кг

Марка элемента	Изделия арматурные						Общий расход
	Арматура класса					Всего	
	А-III		А-I				
	ГОСТ 5781-82		ГОСТ 5781-82				
	ф10	Итого	ф6	ф10	Итого		
ВП	334,0	334,0	20,8	10,5	31,3	365,3	365

2521/2

				820-4-031.88-КЖ	
				Водосбросы открытого типа автоматического действия	
Привязан:	Нач.отд	Смирнова			Стадия: Р; Лист: 27; Листов:
	ГИП	Позднова		10.06.88	
	Вед.инж	Ковкина		7.06.88	
	Инженер	Напалков		7.06.88	Концевая площадка КП-1. Водобойный порог ВП. Общий вид. Схема армирования.
Инв. №	Н.контр	Макарова		7.06.88	ЛЕНГИПРОВОДХОЗ

Копировал: [illegible] 58 Формат: А2

Инв.№ подл. | Подпись и дата | Взам.инв.№

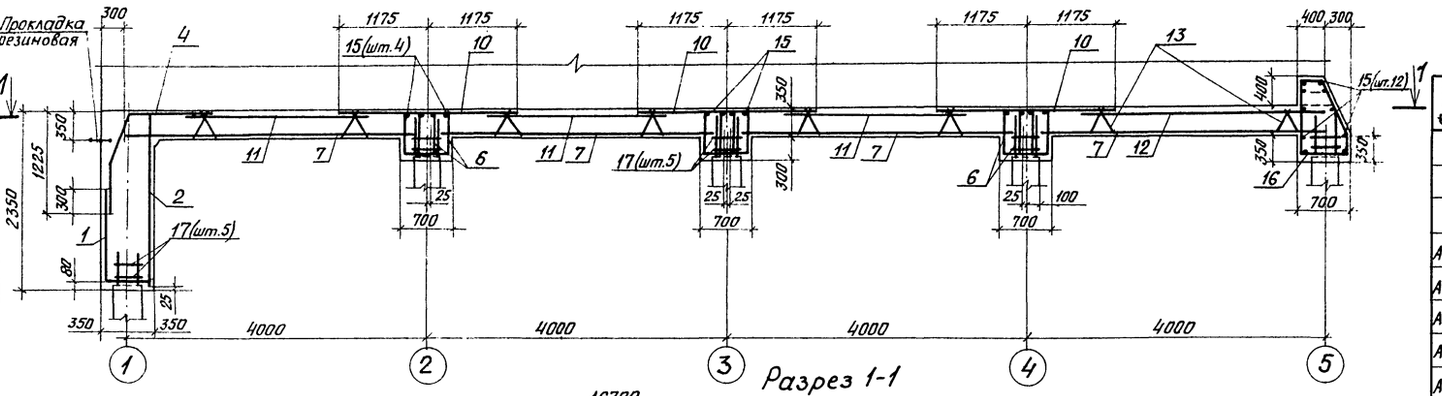

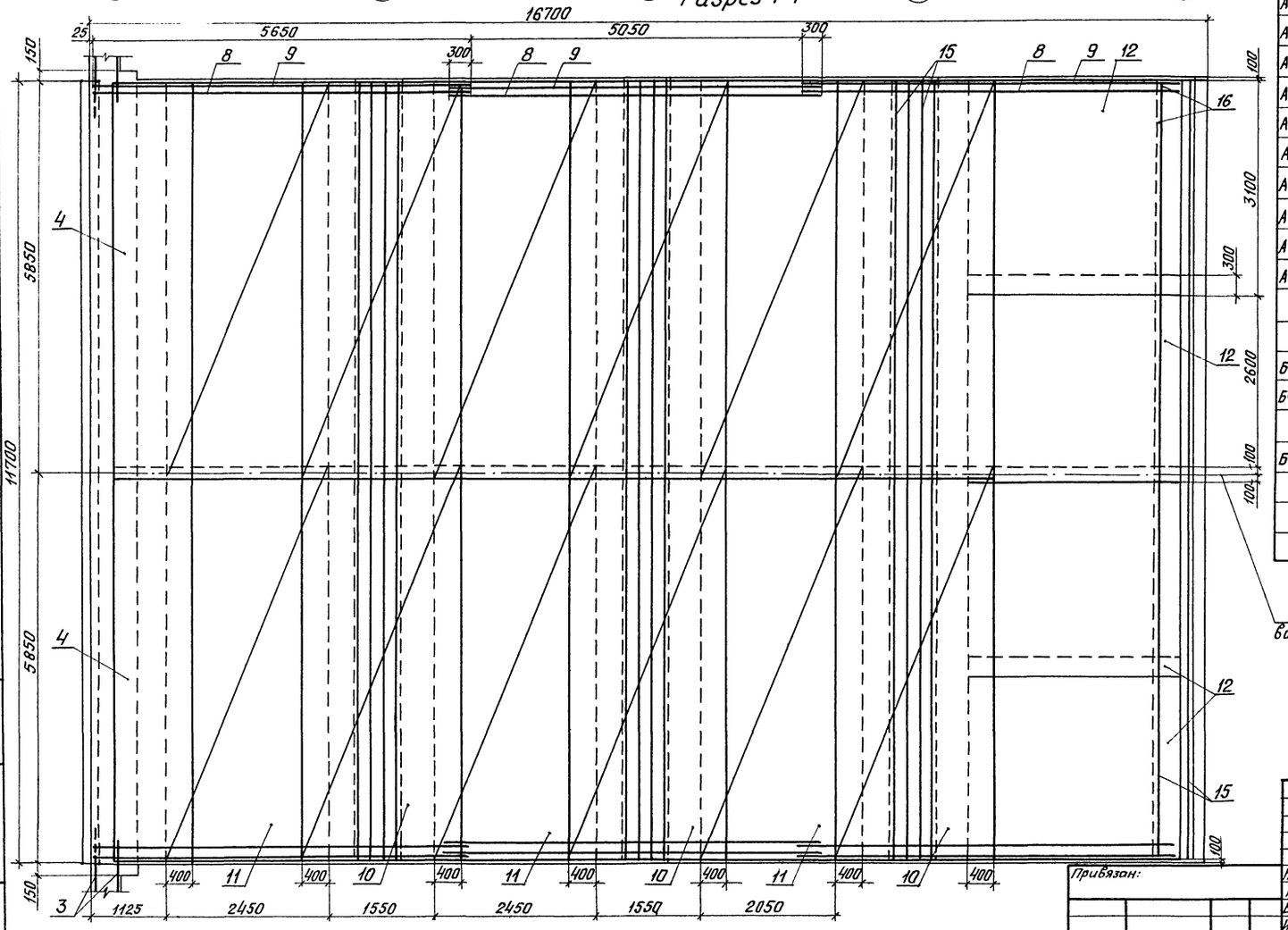

Спецификация

Формат	Зона	Поз.	Обозначение	Наименование	Кол.	Примечание
				Сборочные единицы		
				Сетки арматурные		
А4		1	КЖИ. 0590	С 82	2	
А4		2	КЖИ. 0560	С 76	2	
А4		3	КЖИ. 0430	С 55	4	
А4		4	КЖИ. 0440	С 56	2	
А4		5	КЖИ. 0450	С 58	12	
А4		6	КЖИ. 0460	С 60	6	
А4		7	КЖИ. 0580	С 80	16	
А4		8	КЖИ. 0480	С 64	6	
А4		9	КЖИ. 0490	С 65	6	
А4		10	КЖИ. 0500	С 66	6	
А4		11	КЖИ. 0570	С 78	6	
А4		12	КЖИ. 0600	С 83	4	
А4		13	КЖИ. 0530	С 72	64	
А4		14	КЖИ. 0540	С 74	20	
				Детали		
				ф10 AIII, ГОСТ 5781-82		
Б4		15		ℓ = 11750	24	7,3 кг
Б4		16*		ℓ = 3270	49	2,0 кг
				ф6 AI, ГОСТ 5781-82		
Б4		17*		ℓ = 1310	150	0,3 кг
				Материалы		
				Бетон В 15, W6		112,9 м³

* Поз. 16, 17 – см. ведомость деталей на листе 30.

2521/2

820-4-031.88-КЖ

Водосбросы открытого типа автоматического действия

				Стадия	Лист	Листов
Нач. отд.	Стирнова		10.06.88	Р	28	
ГИП	Позднова		10.06.88			
Вед. инж.	Ковкина		8.06.88			
Инженер	Напалков		8.06.88	Концевая площадка КП-2. Схема армирования. Разрез 1-1	ЛЕНГИПРОВОДХОЗ	
Н. контр.	Макарова		8.06.88			

Привязан:

Инв. №

Взам. инв. № | Подпись и дата | Инв. № подл.

Копировал: Формат: А2

Вид А-А

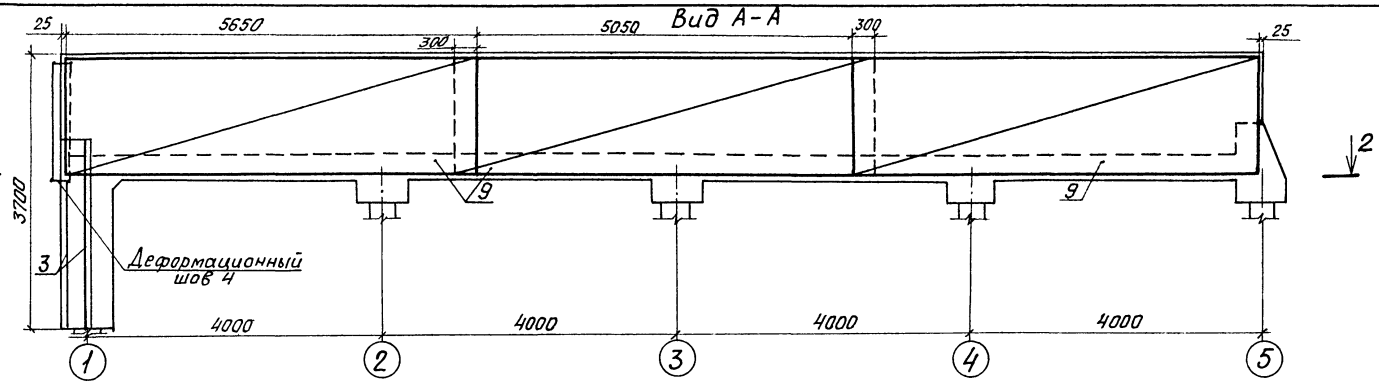

Разрез 2-2

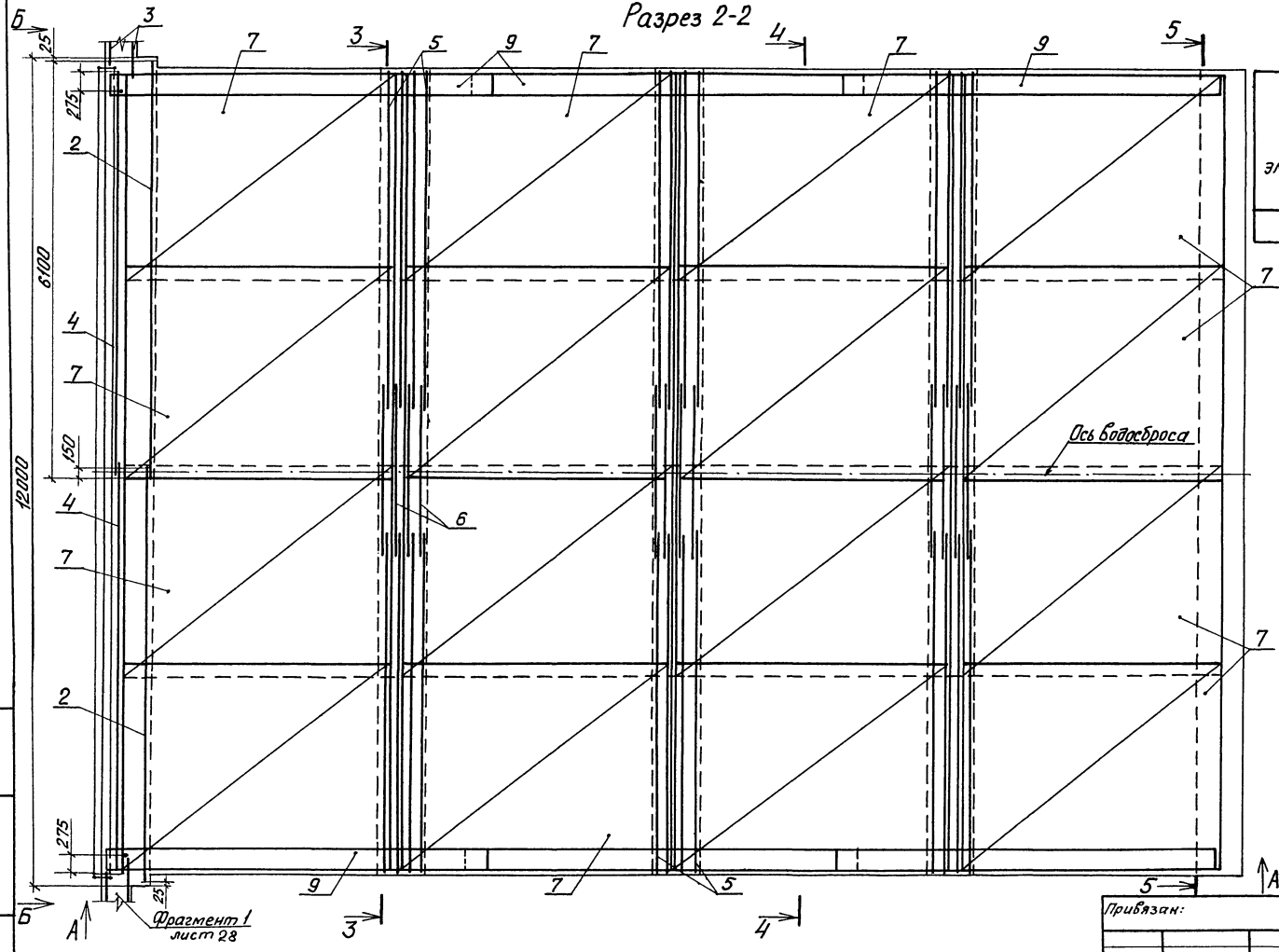

Ведомость деталей

Поз	Эскиз
16	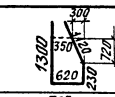
17	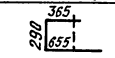

Ведомость расхода стали на элемент, кг

Марка элемента	Изделия арматурные									Всего	Общий расход
	Арматура класса										
	А-III				А-II		А-I				
	ГОСТ 5781-82				ГОСТ 5781-82		ГОСТ 5781-82				
	ф14	ф12	ф10	Итого	ф10	Итого	ф10	ф6	Итого		
КП-2	1396,1	929,2	957,8	3283,1	1156,6	1156,6	403,8	43,6	447,4	4887,1	4887

1. Конец сваи послерубки должен быть заведен в монолитный бетон на 100мм, выпуски арматуры не менее чем на 450мм.

При недостаточной длине заделки обнажаемой арматуры необходимо приварить коротыши из арматурной стали класса А-III диаметром 20мм.

2. Конструкцию деформационного шва см. АС лист 20.

3. Защитный слой бетона до арматуры -30мм.

2521/2

				820-4-031.88-КЖ		
				Водосбросы открытого типа автоматического действия		
					Стадия	Лист	Листов
					Р	29	
Привязан:				Концевая площадка КП-2. Схема армирования	ЛЕНГИПРОВОДХОЗ	
				Вид А-А. Разрез 2-2.		
Инв.№						

Нач.отд.	Смирнова		10.06.88
ГИП	Позднова		10.06.88
Ведущ.инж.	Ковкина		7.06.88
Инженер	Наталков		7.06.88
Н.контр.	Макарова		7.06.88

Копировал: [illegible] Формат: А2

Инв.№ подл. | Подпись и дата | Взам.инв.№

820-4-031.88 Альбом II

Вид Б-Б

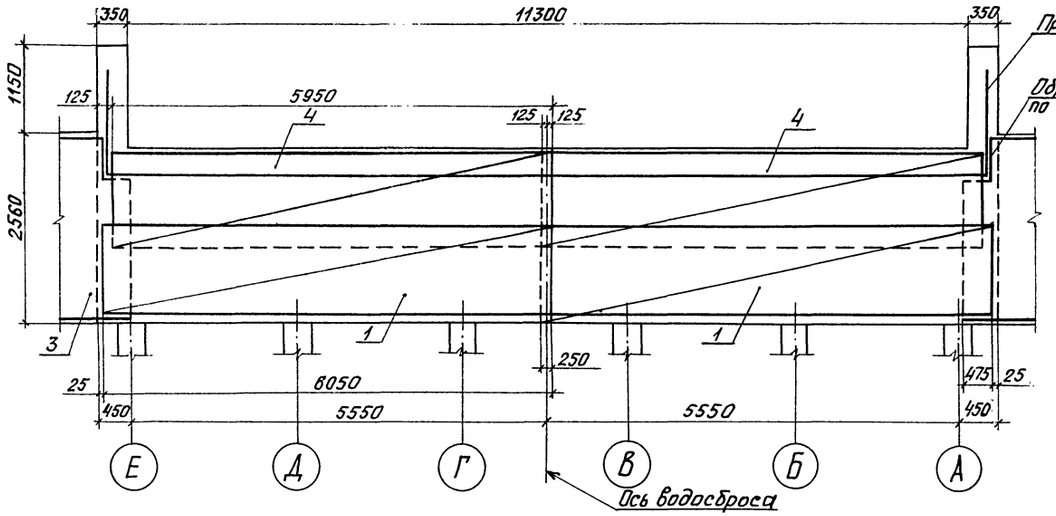

Разрез 5-5

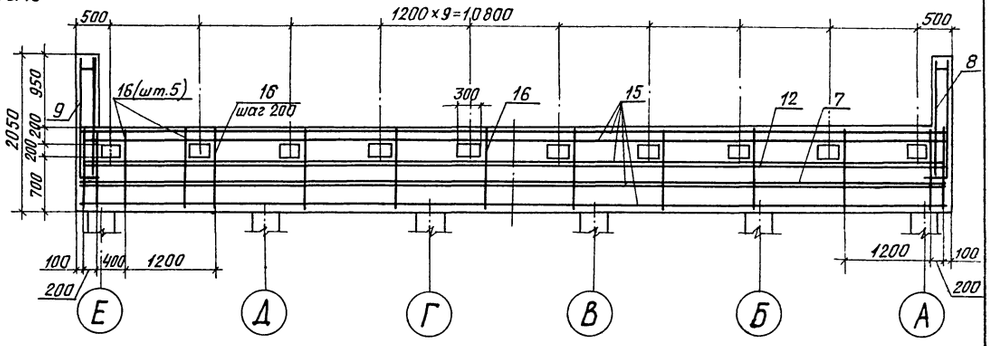

Разрез 3-3

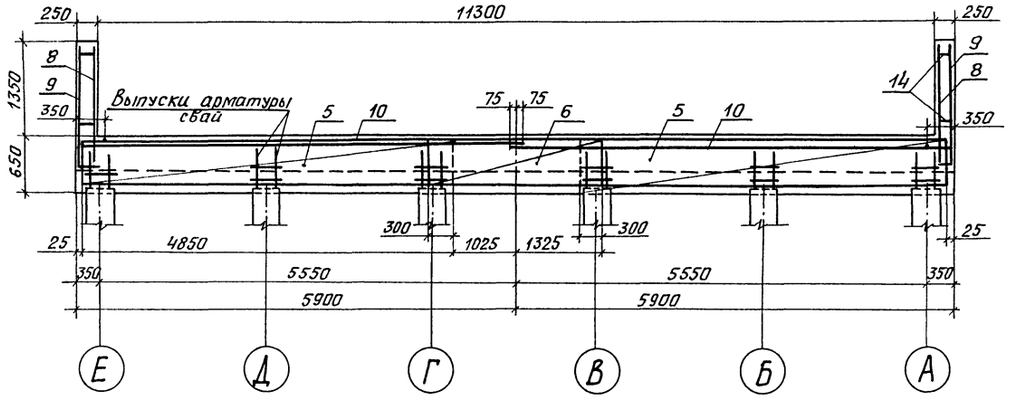

Фрагмент 1

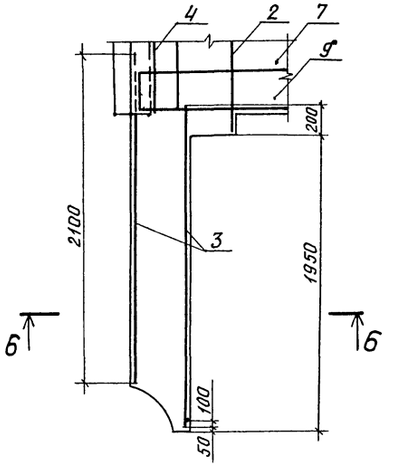

Разрез Б-Б

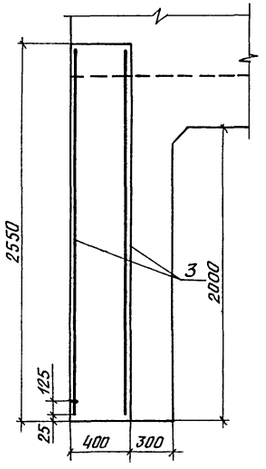

Разрез 4-4

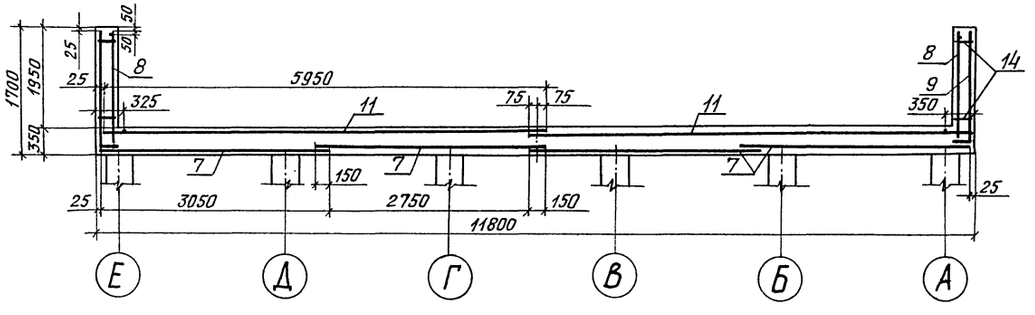

2521/2

				820-4-031.88-КЖ			
				Водосбросы открытого типа автоматического действия			
Привязан:	Нач.отд.	Смирнова		10.06.88	Стадия	Лист	Листов
	ГИП	Позднова		10.06.88	Р	30	
	Вед.инж.	Ковкина		10.06.88			
	Инженер	Напалков		9.06.88	Концевая площадка КП-2. Схема армирования.	ЛЕНГИПРОВОДХОЗ	
Инв.№	Н.контр.	Макарова		10.06.88	Вид Б-Б. Разрезы 3-3-6-6.		

Копировал: Петр 61 Формат: А2

Инв.№ подл. | Подпись и дата | Взам.инв.№

Альбом II

820-4-031.88

План

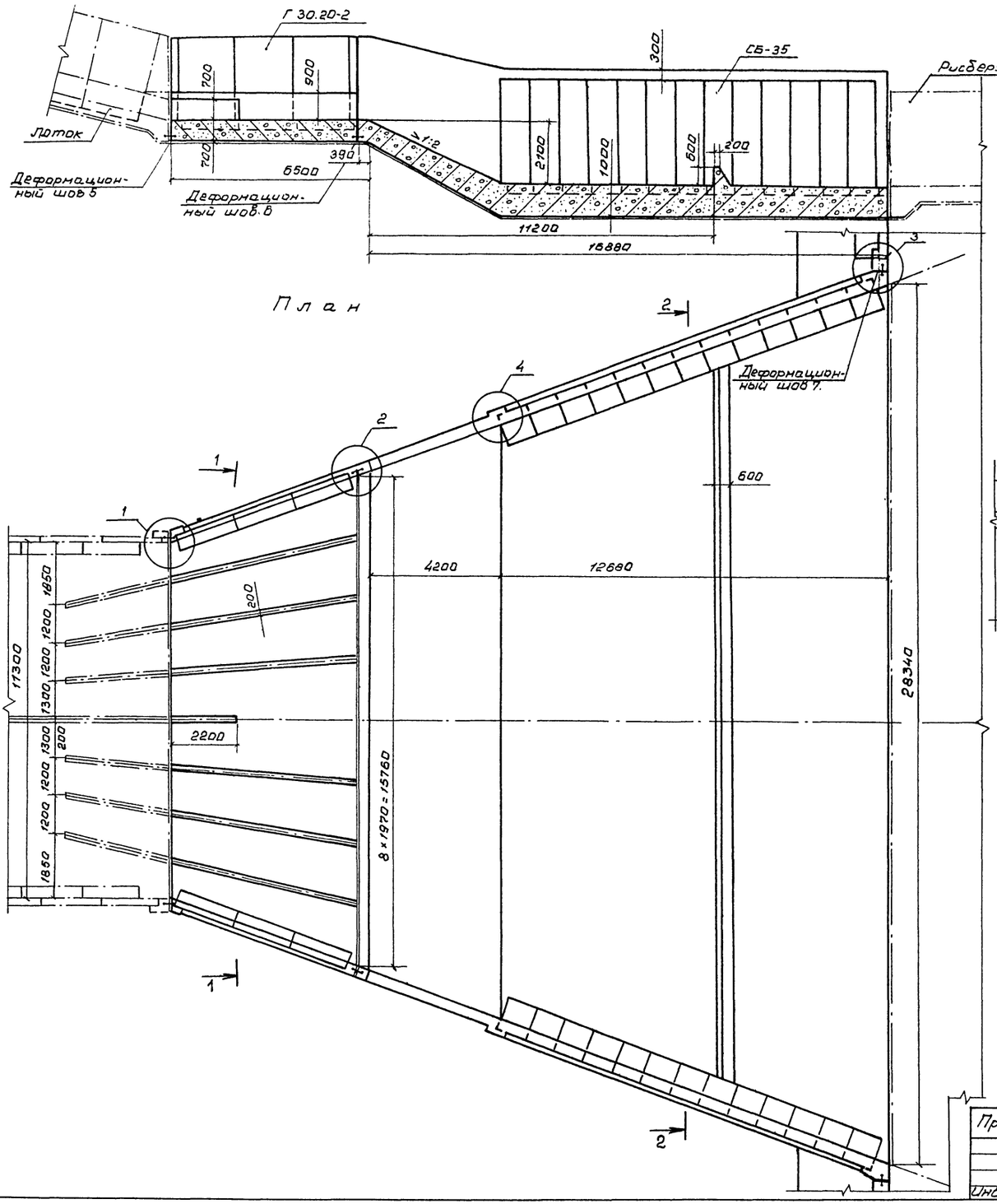

Разрез 1-1

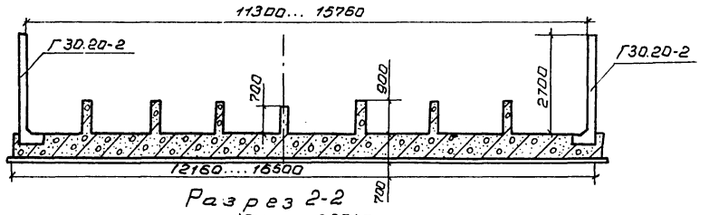

Разрез 2-2

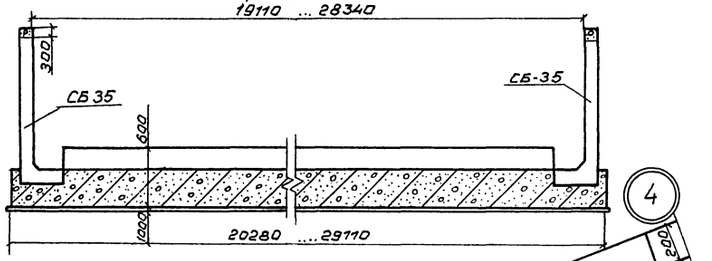

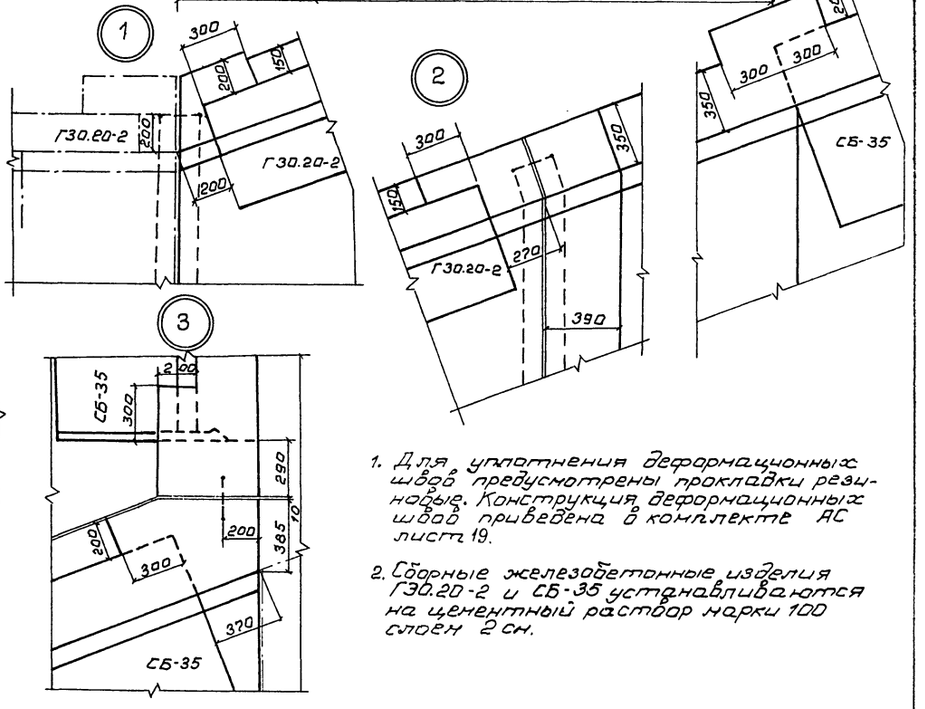

1. Для уплотнения деформационных швов предусмотрены прокладки резиновые. Конструкция деформационных швов приведена в комплекте АС лист 19.

2. Сборные железобетонные изделия Г30.20-2 и СБ-35 устанавливаются на цементный раствор марки 100 слоем 2 см.

2521/2

				820-4-031.88-КЖС		
				Водосбросы открытого типа автоматического действия		
Привязан	Нач.отд.	Смирнова	11.05.88		Стадия	Лист	Листов
	ГИП	Позднова	11.05.88		Р	31	
	Гл.спец.	Шпайзман	10.05.88				
	Инж.	Напалкав	10.05.88	Расширяющийся водобой ВР-1. Общий вид.	Ленгипроводхоз		
Инв.№	Н.контр.	Макарова	10.05.88				

Инв.№ подл. | Подпись и дата | Взам.инв.№

Копировал Гор 62 Формат А2

Альбом II

820-4-031.88

Разрез 1-1

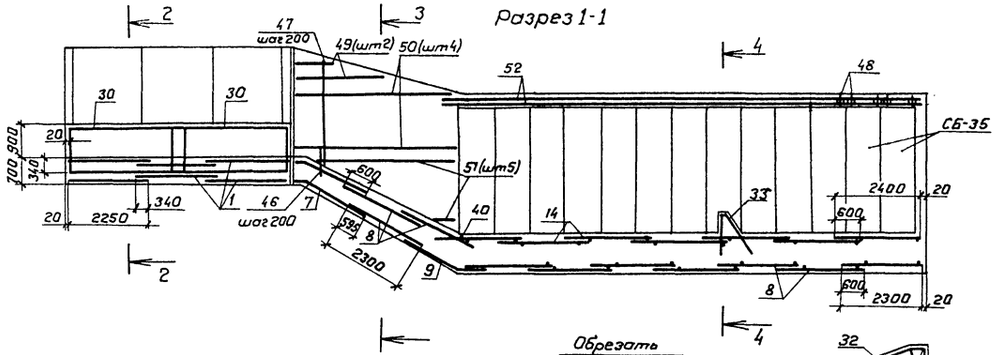

Разрез 2-2

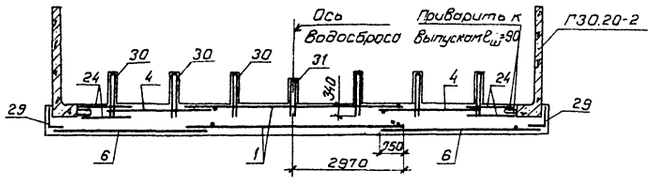

Разрез 3-3

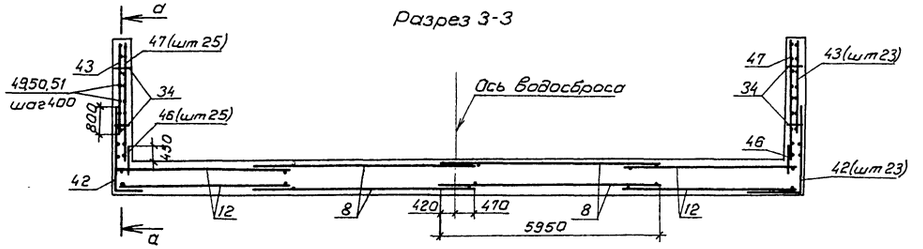

Разрез 4-4

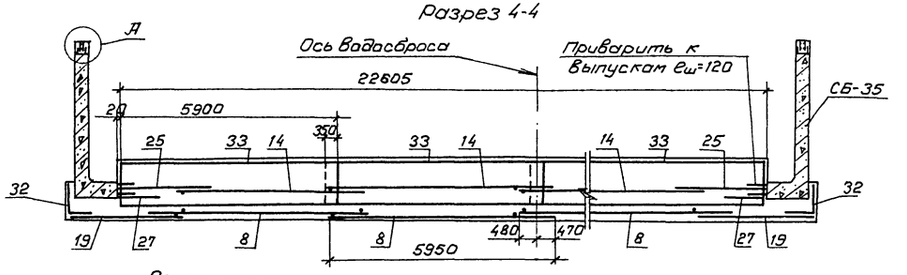

План нижней арматуры днища

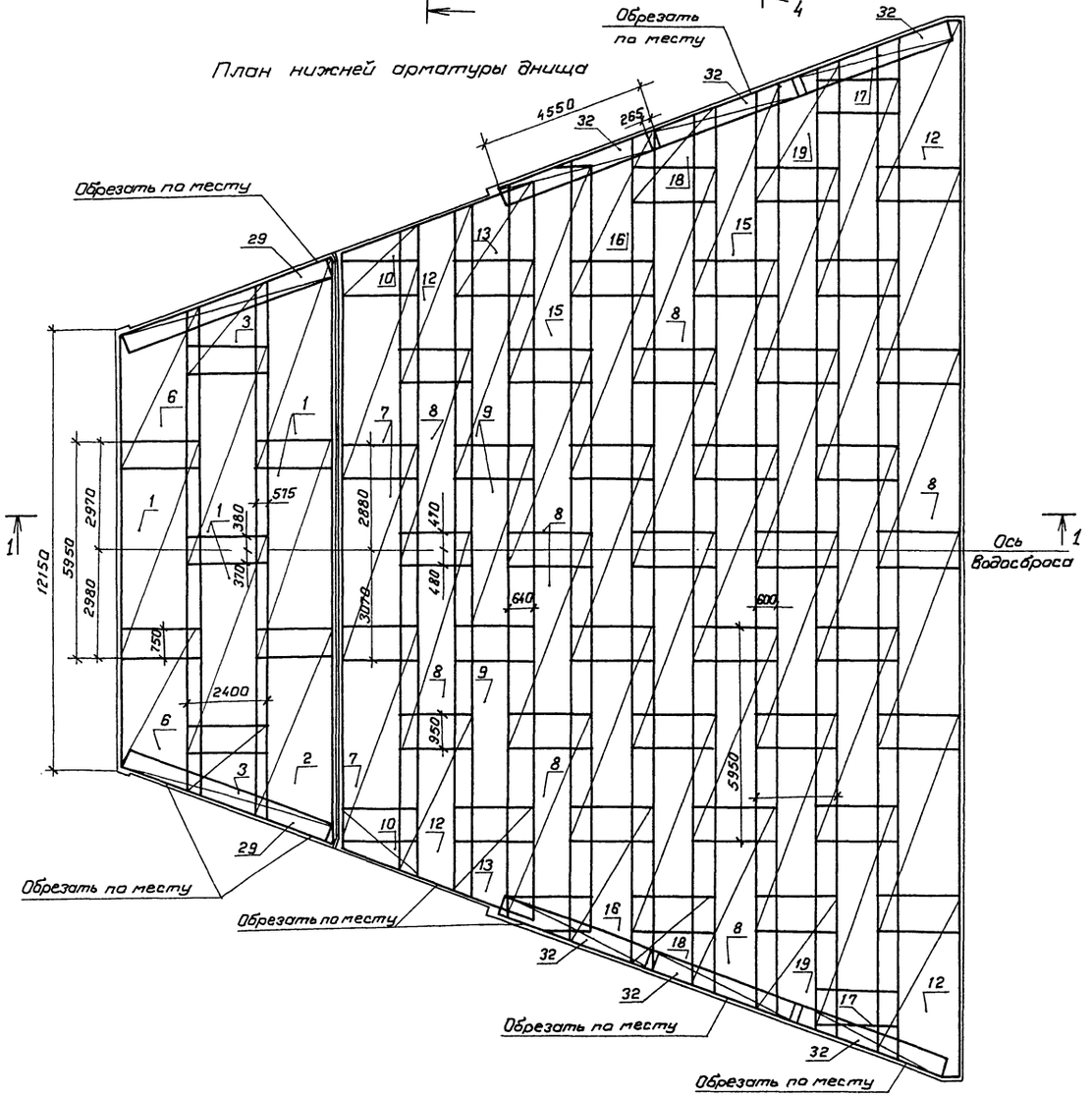

Сечение а-а

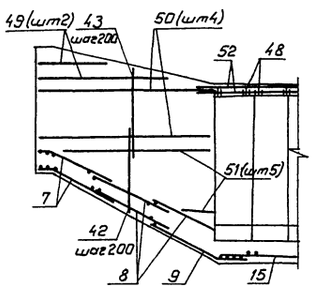

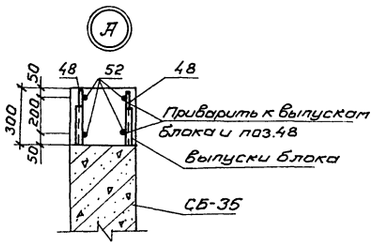

Сетки днища ориентированы. Ориентация сеток показана на разрезах.

Защитный слой бетона до арматуры-30мм.

2521/2

				820-4-031.88-КЖ	
				Водосбросы открытого типа автоматического действия	
Привязан	Нач.отд.	Скирнова		11.05.88	Стадия: Р; Лист: 32; Листов:
	ГИП	Позднова		11.05.88	
	Гл.спец.	Шлайзман		6.05.88	
	Ст.инж.	Канникова		4.05.88	Расширяющийся водобой ВР-1. Схема армирования. Разрезы. План нижней арматуры днища
Инв.№	Н.контр.	Ковкина		6.05.88	ЛЕНГИПРОВОДХОЗ

Копировал:

6 3 Формат А2

Инв.№ подл. | Подпись и дата | Взам. инв.№

План верхней арматуры днища

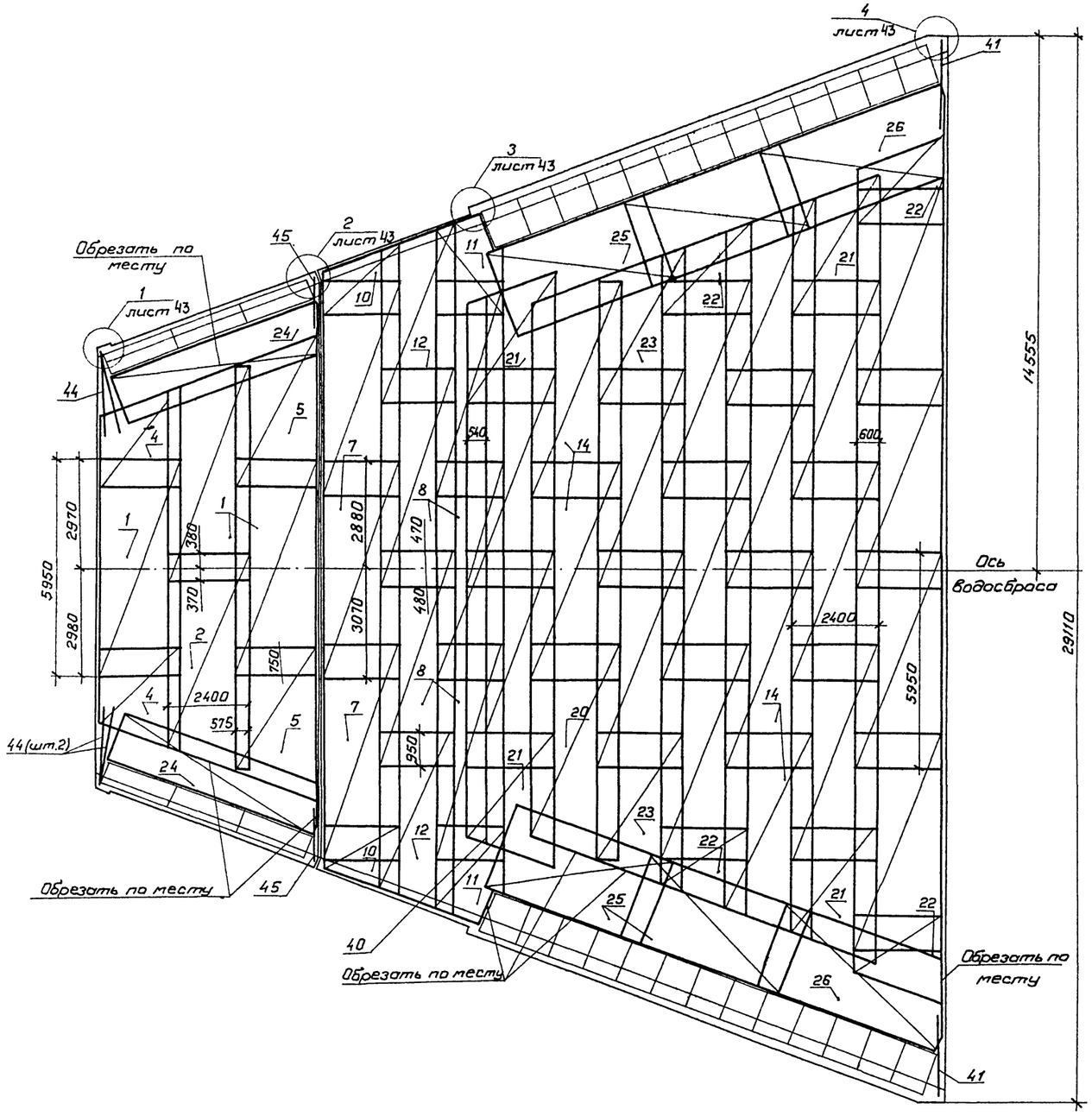

Ведомость деталей

Поз.	Эскиз
42	2300, 100
60	3350, 550
63	300, 150
65	520, 100
66	300, 220

Поз.	Эскиз
70	540; 300, 150
71	300; 140, 400
72	130; 450, 310, 340

Ведомость расхода стали на элемент, кг

Марка элемента	Изделия арматурные								Всего	Общий расход
	Арматура класса									
	А-III				А-II		А-I			
	ГОСТ 5781-82									
	ф16	ф12	ф10	Итого	ф10	Итого	ф10	Итого		
ВР-1	8424.7	7953.4	364.0	16742.1	535.5	535.5	19.8	19.8	17297.4	17297

2521/2

				820-4-031.88-КЖ	
				Водосбросы открытого типа автоматического действия	
Привязан	Нач.отд.	Смирнова		11.05.88	Стадия: Р; Лист: 33; Листов:
	ГИП	Позднова		11.05.88	
	Гл.спец.	Шлайзман		6.05.88	
	Ст.инж.	Конникова		11.05.88	Расширяющийся водобой ВР-1. Схема армирования. План верхней арматуры днища
Инв.№	Н.контр.	Ковкина		6.05.88	ЛЕНГИПРОВОДХОЗ

Копировал: Формат А2 64

Инв.№ подл. | Подпись и дата | Взам.инв.№

Спецификация

Формат	Зона	Поз	Обозначение	Наименование	Кол.	Примечание
				Сборочные единицы		
			3.820.1-29	Стеновой блок СБ-35	26	
				Г-образная конструкция		
			3.820.1-39	ГЗ0.20-2	6	
				Сетки арматурные		
А4		1	КЖС.И. 0720	С97	8	
А4		2	КЖС.И. 0720-01	С98	2	
А4		3	КЖС.И. 0800	С107	2	
А4		4	КЖС.И. 0810	С108	2	
А4		5	КЖС.И. 0870	С115	2	
А4		6	КЖС.И. 0870-01	С116	2	
А4		7	КЖС.И. 0920	С123	6	
А4		8	КЖС.И. 0970	С130	34	
А4		9	КЖС.И. 1020	С138	3	
А4		10	КЖС.И. 1070	С146	4	
А4		11	КЖС.И. 1130	С155	2	
А4		12	КЖС.И. 0970-01	С131	6	
А4		13	КЖС.И. 1230	С167	2	
А4		14	КЖС.И. 1290	С176	20	
А4		15	КЖС.И. 1350	С185	2	
А4		16	КЖС.И. 1410	С192	2	
А4		17	КЖС.И. 1450	С198	2	
А4		18	КЖС.И. 1500	С205	2	
А4		19	КЖС.И. 1490	С204	2	
А4		20	КЖС.И. 1290-01	С177	1	
А4		21	КЖС.И. 1690	С228	4	
А4		22	КЖС.И. 1700	С229	4	
А4		23	КЖС.И. 1780	С237	2	
А4		24	КЖС.И. 0900-01	С121	4	
А4		25	КЖС.И. 1560-01	С212	4	
А4		26	КЖС.И. 1570	С213	2	
А4		27	КЖС.И. 1560	С211	4	
А4		28	КЖС.И. 1570-01	С214	2	
А4		29	КЖС.И. 0930	С124	2	
А4		30	КЖС.И. 1030-01	С140	12	
А4		31	КЖС.И. 1080-01	С148	1	
А4		32	КЖС.И. 1470	С200	6	
А4		33	КЖС.И. 1320	С180	4	
А4		34	КЖС.И. 1640	С223	6	
				Детали		
				ф16 AIII ГОСТ 5781-82		
Б.г		40		ℓ=15000	1	23.7кг
Б.г		41		ℓ= 2400	2	3.8кг

Формат	Зона	Поз.	Обозначение	Наименование	Кол.	Примечание
				ф16 AIII ГОСТ 5781-82		
Бг		42*		ℓ=3000	46	4.7кг
Бг		43		ℓ=1600...3200, Δ=67, ℓср=2400	2×23	3.8кг
				ф12 AIII ГОСТ 5781-82		
Бг		44		ℓ=2400	4	2.1кг
Бг		45		ℓ=1500	2	1.3кг
Бг		46		ℓ= 800	50	0.71кг
Бг		47		ℓ=2500...3100, Δ=50, ℓср=3100	2×25	2.8кг
				ф10 AIII ГОСТ 5781-82		
Бг		48*		ℓ=280	104	0.2кг
				ф10 AII ГОСТ 5781-82		
Бг		49		ℓ=1800...3600, Δ=1800, ℓср=2700	2×4	1.7кг
Бг		50		ℓ=4840	16	3.0кг
Бг		51		ℓ=800...4000, Δ=800, ℓср=2400	4×5	1.5кг
Бг		52		ℓ=13800	8	8.5кг
				Узел 1		
				Детали		
				ф12 AIII ГОСТ 5781-82		
Бг		60*		ℓ= 3900	6	3.5кг
Бг		61		ℓ= 300	8	0.3кг
				ф10 AIII ГОСТ 5781-82		
Бг		62		ℓ=2980	8	1.8кг
				ф10 AII ГОСТ 5781-82		
Бг		63*		ℓ= 450	28	0.3кг
				Узел 2		
				Детали		
				ф12 AIII ГОСТ 5781-82		
Бг		60		ℓ= 3900	8	3.5кг
Бг		61		ℓ= 300	8	0.3кг
				ф10 AIII ГОСТ 5781-82		
Бг		62		ℓ=2980	8	1.8кг
				ф10 AII ГОСТ 5781-82		
Бг		65*		ℓ= 620	14	0.4кг
Бг		66*		ℓ= 520	14	0.3кг

Формат	Зона	Поз.	Обозначение	Наименование	Кол.	Примечание
				Узел 3		
				Детали		
				ф16 AIII ГОСТ 5781-82		
Бг		42*		ℓ=3000	8	4.7кг
Бг		68		ℓ=3280	8	5.2кг
				ф12 AIII ГОСТ 5781-82		
Бг		46		ℓ= 800	4	0.7кг
Бг		69		ℓ= 3780	4	3.4кг
				ф10 AII ГОСТ 5781-82		
Бг		70*		ℓ=990	20	0.6кг
				Узел 4		
				Детали		
				ф16 AII ГОСТ 5781-82		
Бг		42*		ℓ=3000	4	4.7кг
Бг		68		ℓ= 3280	4	5.2кг
				ф12 AIII ГОСТ 5781-82		
Бг		46		ℓ= 800	12	0.7кг
Бг		69		ℓ= 3780	12	3.4кг
				ф 10 AII ГОСТ 5781-82		
Бг		71*		ℓ= 840	20	0.5кг
Бг		72*		ℓ= 1100	20	0.7кг
				Материалы		
				Бетон класса В15, W6		462 м³
				Бетон класса В7.5		49.8 м³
				Профильная резина		29.5 м

* поз. 42, 60, 65, 66, 70...72 см. ведомость деталей на листе 33.

Альбом III

820-4-031.88

Инв.№ подл. | Подпись и дата | Взам.инв.№

Привязан

2521/2

820-4-031.88-КЖС

Водосбросы открытого типа автоматического действия

Нач.отд.	Смирнова		11.05.88
ГИП	Паздникова		11.05.88
Гл.спец.	Шлобизман		6.05.88
Ст.инж.	Конникова		4.05.88
Н.контр.	Кавкина		6.05.88

Стадия	Лист	Листов
Р	34	

Расширяющийся водобой ВР-1. Спецификация.

ЛЕНГИПРОВОДХОЗ

Копировал: Формат А2 65

820-4-031.88 Альбом II

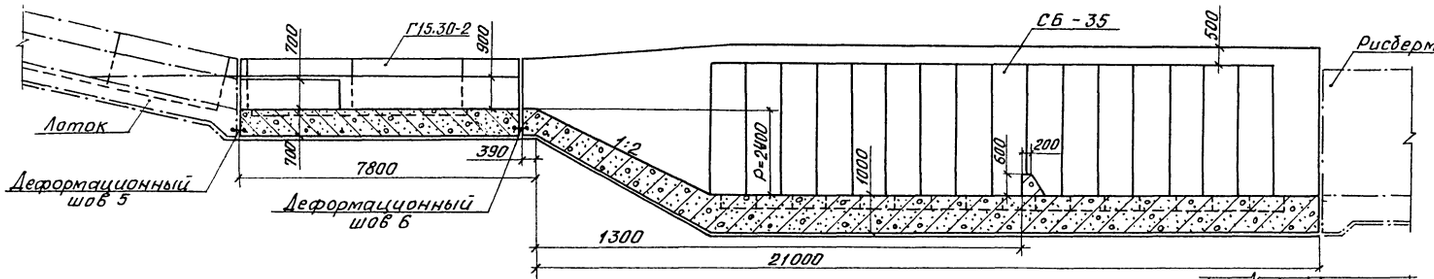

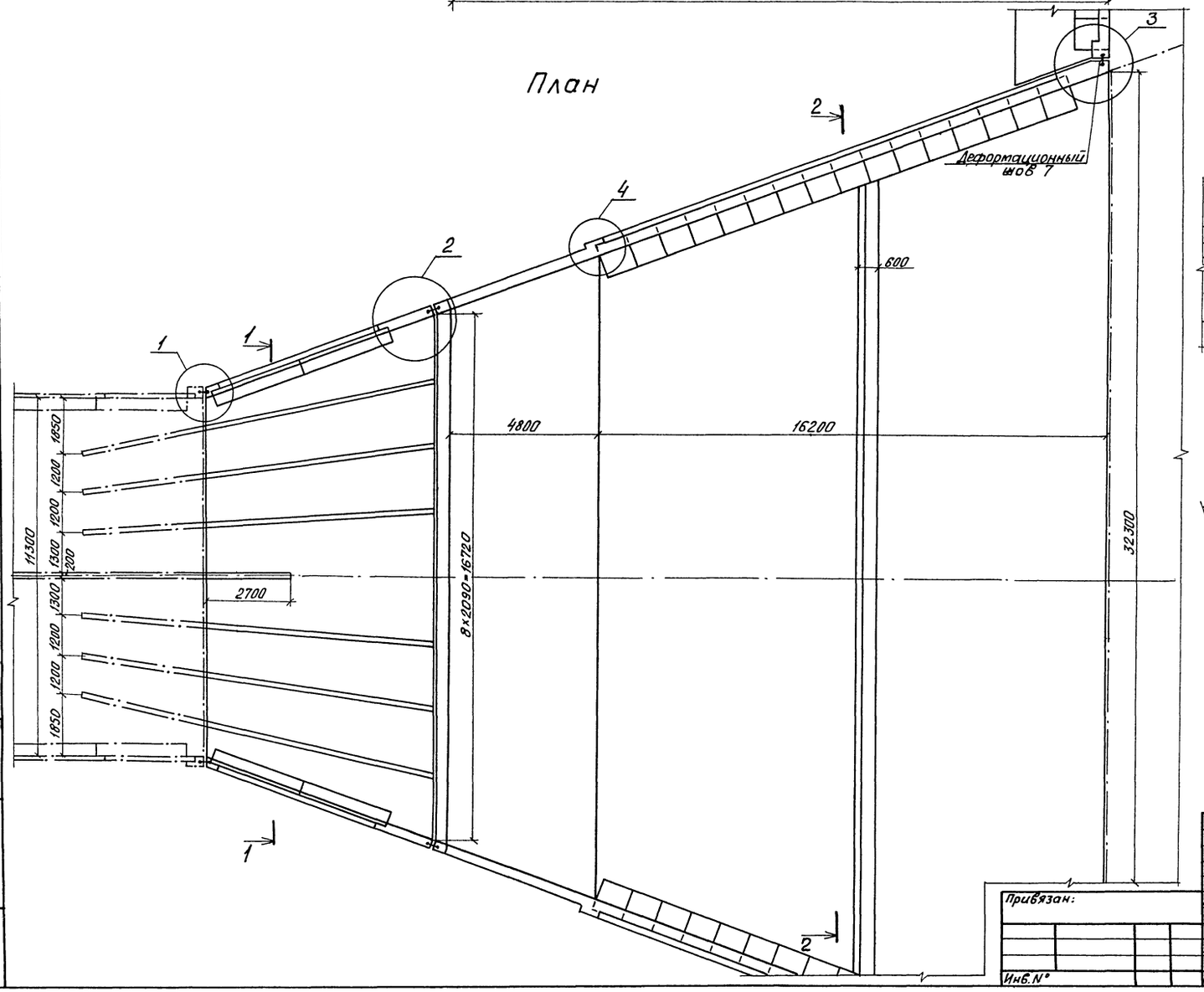

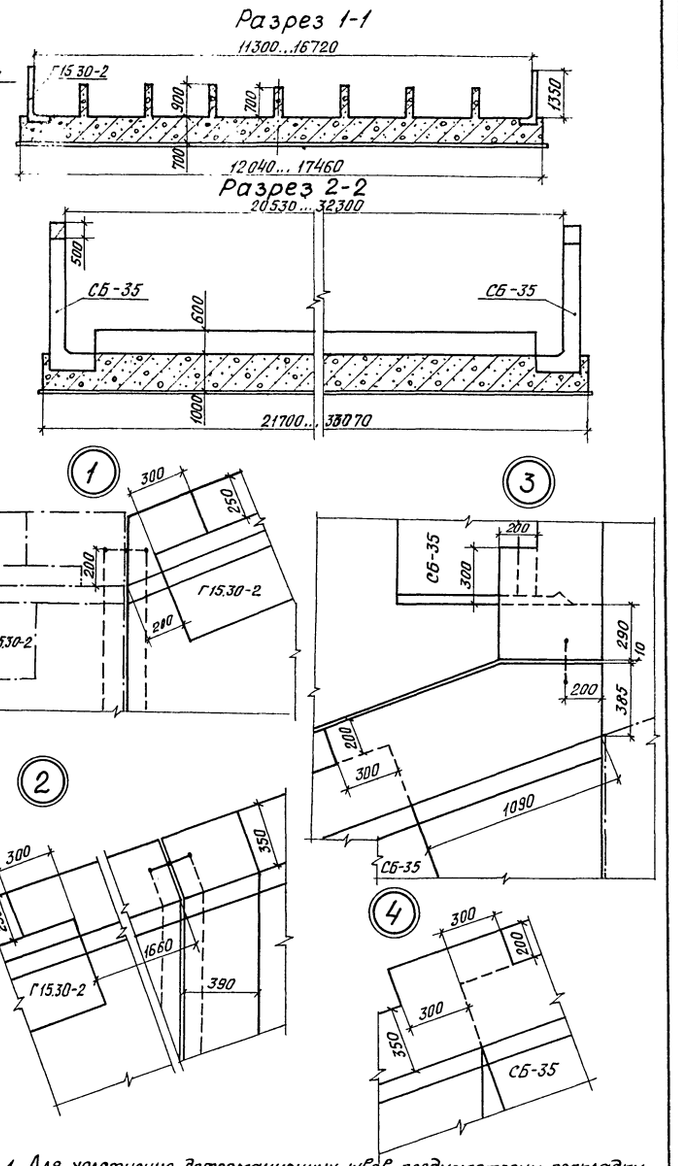

1. Для уплотнения деформационных швов предусмотрены прокладки резиновые. Конструкция деформационных швов приведена в комплекте АС лист 19.

2. Сборные железобетонные изделия Г15.30-2 и СБ-35 устанавливаются на цементный раствор марки слоем 2см. 2521/2

Привязан:	Нач.отд.	Смирнова		11.05.88	820-4-031.88-КЖ		
	ГИП	Позднова		11.05.88	Водосбросы открытого типа автоматического действия		
	Гл.спец.	Шпайзман		11.05.88		Стадия	Лист	Листов
	Инженер	Напалков		10.05.88	Расширяющийся водобой ВР-2. Общий вид.	Р	35	
Инв.№	Н.контр.	Макарова		10.05.88		ЛЕНГИПРОВОДХОЗ		

Копировал: Пен 66 Формат: А2

Инв.№ подл. | Подпись и дата | Взам.инв.№

Разрез 1-1

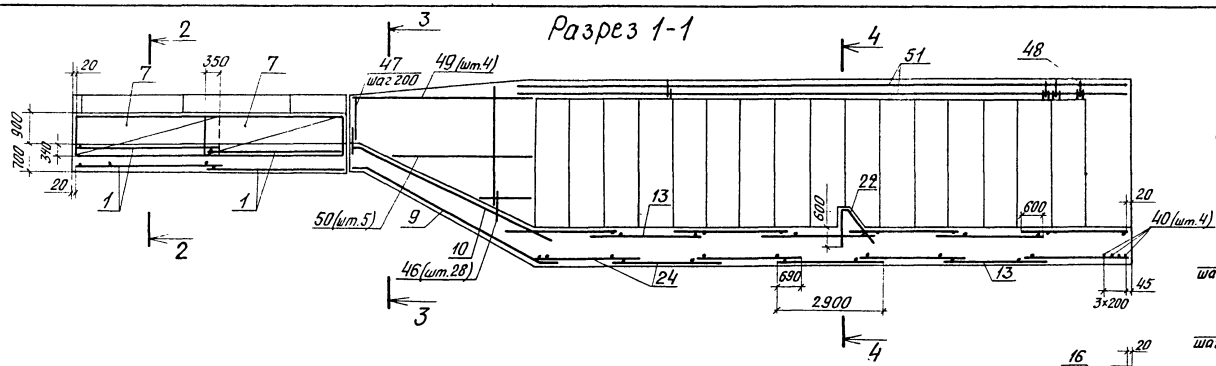

Разрез 2-2

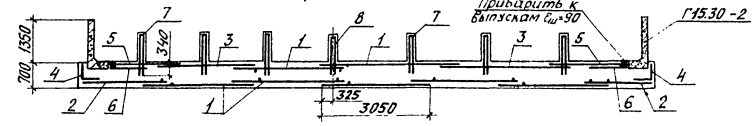

Разрез 3-3

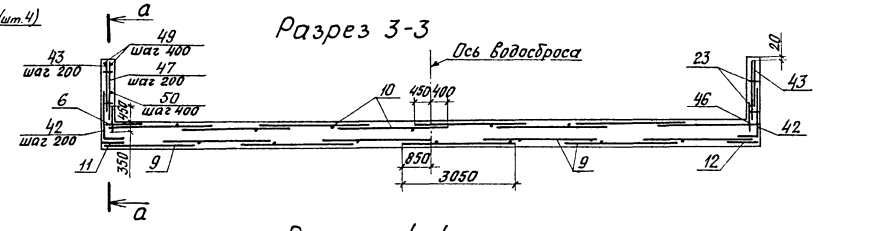

План нижней арматуры днища

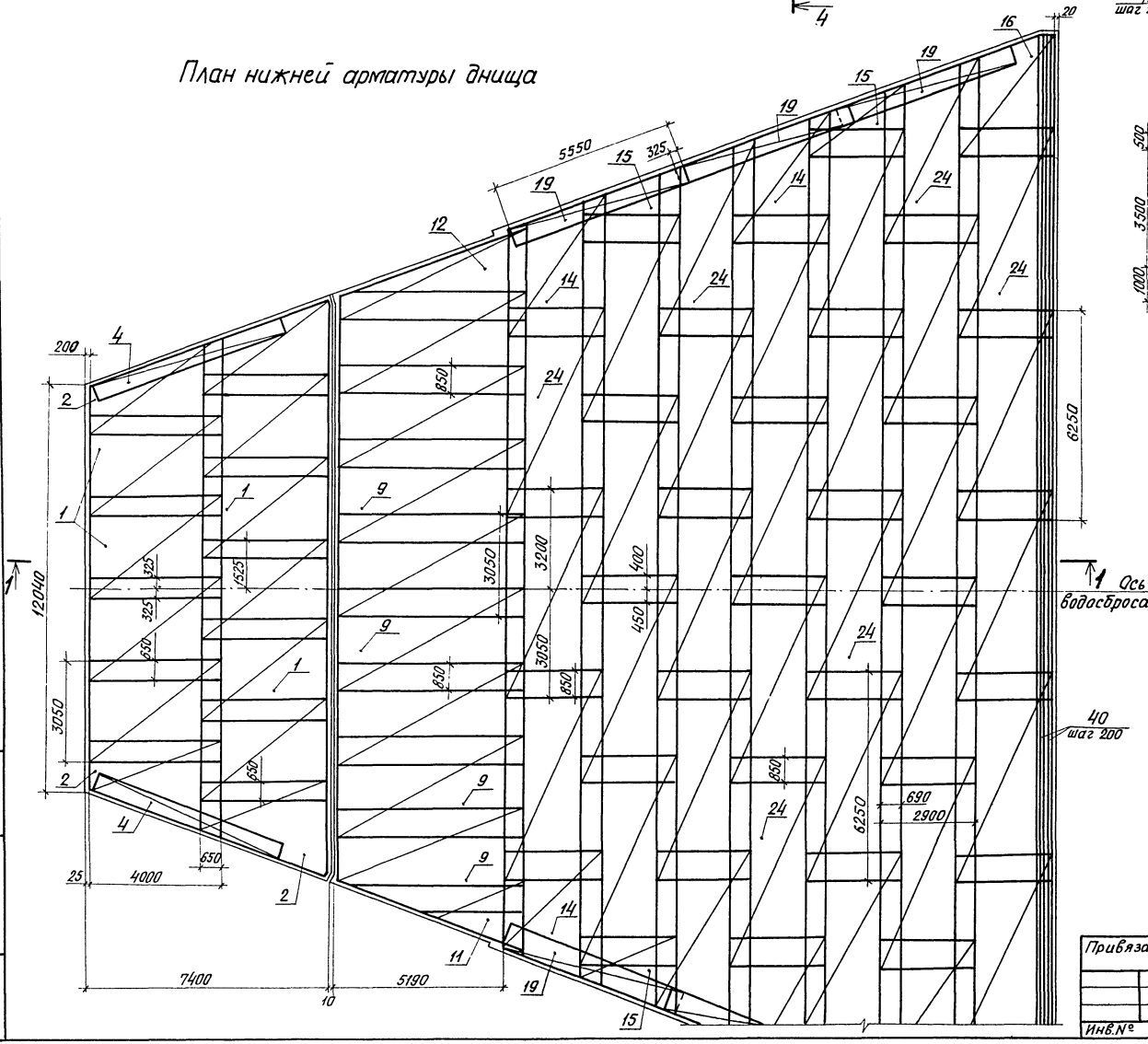

Разрез 4-4

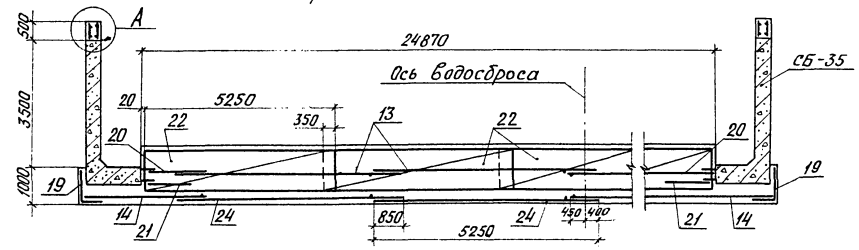

Сечение а-а

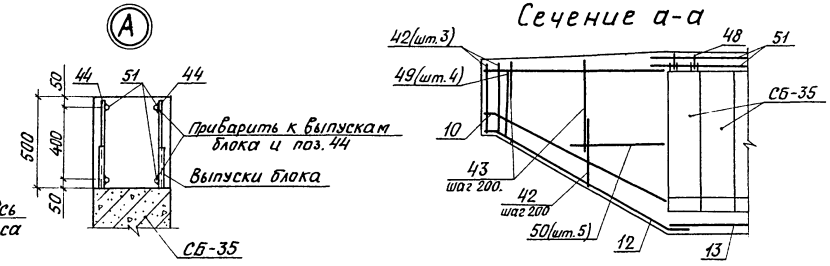

1. Сетки днища ориентированы. Ориентация сеток показана на разрезах.
2. Защитный слой бетона до арматуры – 30мм.

2521/2

Привязан:				820-4-031.88-КЖ	
				Водосбросы открытого типа автоматического действия	
	Нач.отд.	Смирнова	10.06.88	Стадия: Р	Лист: 36
	ГИП	Позднова	10.06.88		
	Гл.спец.	Шпайзман	10.06.88		
	Ст.инж.	Конникова	8.06.88	Расширяющийся водобой ВР-2. Схема армирования. Разрезы. План нижней арматуры днища	ЛЕНГИПРОВОДХОЗ
Инв.№	Н.контр.	Ковкина	8.06.88		

Копировал: Лена 67 Формат: А2

Инв.№ подл. | Подпись и дата | Взам.инв.№

820-4-031.88 Альбом II

План верхней арматуры днища

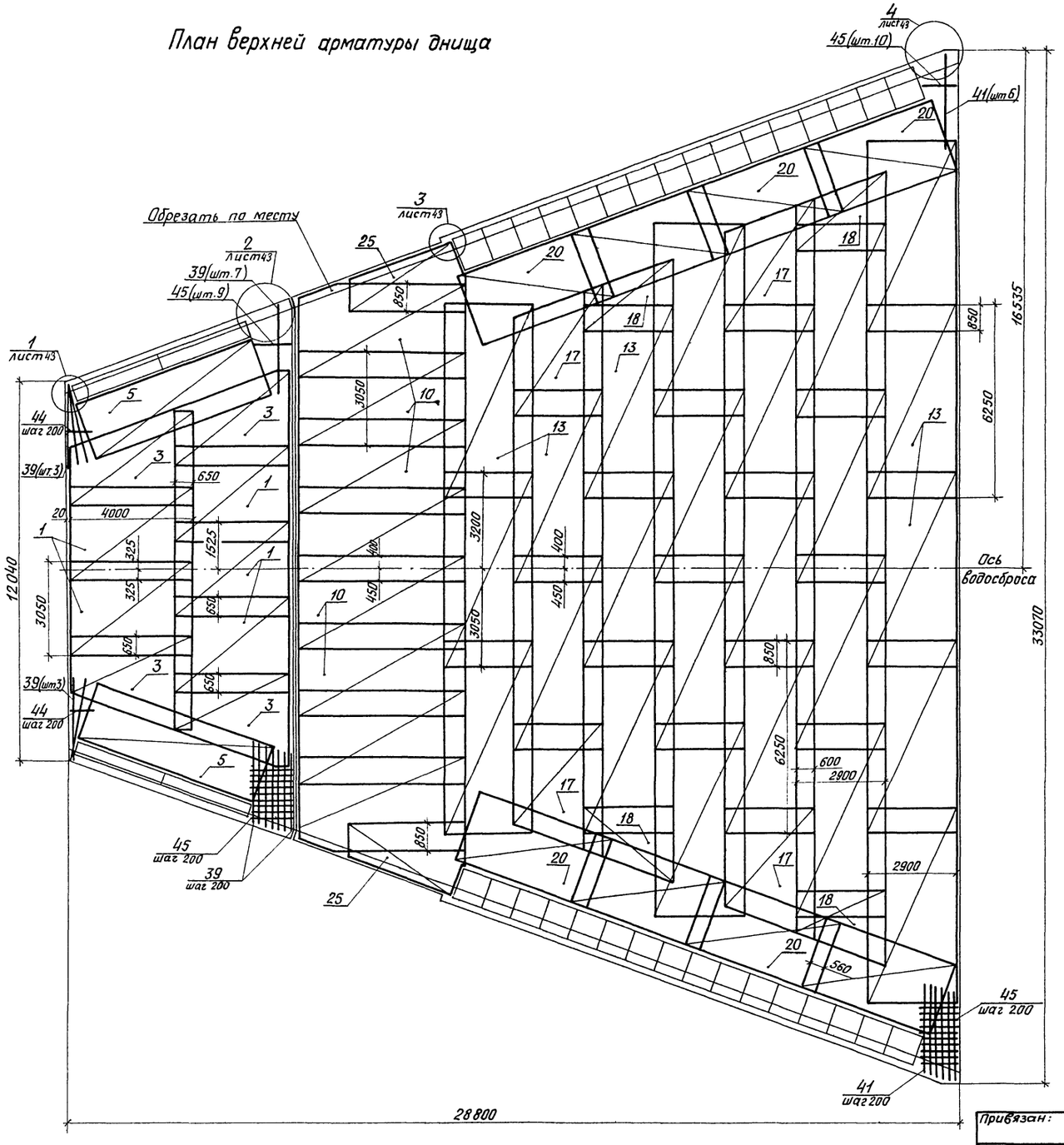

Ведомость деталей

Поз.	Эскиз
42	2000 700
60	2000 550
63	250 200
64	200 150
67	900 550
70	300 540 150

Поз.	Эскиз
71	140 1060 400
72	450 1030 160 330

Ведомость расхода стали на элемент, кг

Марка элемента	Изделия арматурные									Общий расход
	Арматура класса								Всего	
	А-III				А-II		А-I			
	ГОСТ 5781-82									
	ф16	ф12	ф10	Итого	ф10	Итого	ф10	Итого		
ВР-2	11774,0	9360,8	442,5	21577,3	767,9	767,9	19,8	19,8	22365,0	22365

2521/2

Привязан:	Нач.отд.	Смирнова		10.06.88	820-4-031.88-КЖ
	ГИП	Позднова		10.06.88	Водосбросы открытого типа автоматического действия
	Гл.спец.	Шпайзман		10.06.88	Стадия: Р; Лист: 37; Листов:
	Ст.инж.	Конникова		8.06.88	Расширяющийся вододой ВР-2. Схема армирования. План верхней арматуры днища.
Инв.№	Н.контр.	Ковкина		8.06.88	ЛЕНГИПРОВОДХОЗ

Копировал: Формат: А2

Инв.№ подл. | Подпись и дата | Взам.инв.№

Спецификация ВР-2

Формат	Зона	Поз.	Обозначение	Наименование	Кол.	Примечание
				Сборочные единицы		
			3.820.1-29	Стеновой блок СБ-35	32	
			3.820.1-39	Г-образная конструкция		
				Г 15.30-2	4	
				Сетки арматурные		
А4		1	КЖИ.0730	С 99	14	
А4		2	КЖИ.0820	С 109	4	
А4		3	КЖИ.0880	С 117	4	
А4		4	КЖИ.0930	С 124	2	
А4		5	КЖИ.0980	С 132	2	
А4		6	КЖИ.0990	С 133	2	
А4		7	КЖИ.1030	С 139	12	
А4		8	КЖИ.1080	С 147	1	
А4		9	КЖИ.1140	С 156	8	
А4		10	КЖИ.1140-01	С 157	8	
А4		11	КЖИ.1180	С 162	1	
А4		12	КЖИ.1240	С 168	1	
А4		13	КЖИ.1110	С 151	24	
А4		14	КЖИ.1360	С 186	4	
А4		15	КЖИ.1420	С 193	4	
А4		16	КЖИ.1460	С 199	2	
А4		17	КЖИ.1510	С 206	4	
А4		18	КЖИ.1520	С 207	4	
А4		19	КЖИ.1470-01	С 201	6	
А4		20	КЖИ.1580	С 215	8	
А4		21	КЖИ.1580-01	С 216	8	
А4		22	КЖИ.1330	С 182	5	
А4		23	КЖИ.1640	С 223	6	
А4		24	КЖИ.1390-01	С 190	32	
А4		25	КЖИ.1710	С 230	2	
				Детали		
				ф16 А III, ГОСТ 5781-82		
Б.ч		40		ℓ = 33030	4	52,1кг
Б.ч.		41		ℓ=3000	12	4,7кг
Б.ч.		42*		ℓ=2700	56	4,3кг
Б.ч.		43		ℓ=1000...3600, Δ=113, ℓср=2300	2×25	3,6кг
				ф12 А III, ГОСТ 5781-82		
Б.ч.		39		ℓ=2600	20	2,3кг
Б.ч.		44		ℓ=400...800, Δ=80, ℓср.=600	2×6	0,6кг
Б.ч.		45		ℓ=1300	38	1,2кг

Формат	Зона	Поз.	Обозначение	Наименование	Кол.	Примечание
				ф12 А III, ГОСТ 5781-82		
Б.ч.		46		ℓ= 800	56	0,7кг
Б.ч.		47		ℓ=1200...3980, Δ=120; ℓср=2590	56	2,3кг
				ф10 А III, ГОСТ 5781-82		
Б.ч.		48		ℓ=480	128	0,3кг
				ф10 А II, ГОСТ 5781-82		
Б.ч.		49		ℓ=5490	16	3,7кг
Б.ч.		50		ℓ=1000...4500, Δ=875; ℓср.=2750	20	1,7кг
Б.ч.		51		ℓ=17500	8	10,8кг
				Узел 1		
				Детали		
				ф12 А III, ГОСТ 5781-82		
Б.ч		60*		ℓ=2550	6	2,3кг
Б.ч.		61		ℓ=300	8	0,3кг
				ф10 А III, ГОСТ 5781-82		
Б.ч.		62		ℓ=1630	8	1,0кг
				ф10 А II, ГОСТ 5781-82		
Б.ч.		63*		ℓ=450	8	0,3кг
Б.ч.		64*		ℓ=350	8	0,2кг
				Узел 2		
				Сборочные единицы		
				Сетки арматурные		
Б.ч.		65		С 238	2	
Б.ч.		66		С 239	2	
				Детали		
				ф12 А III, ГОСТ 5781-82		
Б.ч.		46		ℓ= 800	18	0,7кг
Б.ч		61		ℓ=300	8	0,3кг
Б.ч.		67*		ℓ=1450	20	1,3кг
				Узел 3		
				Детали		
				ф16 А III, ГОСТ 5781-82		
Б.ч.		42*		ℓ=2700	8	4,3кг
Б.ч.		68		ℓ=3780	8	6,0кг
				ф12 А III, ГОСТ 5781-82		
Б.ч.		46		ℓ=800	4	0,7кг
Б.ч.		69		ℓ=3980	4	3,5кг
				ф10 А II, ГОСТ 5781-82		
Б.ч.		70*		ℓ=990	20	0,6кг

Формат	Зона	Поз.	Обозначение	Наименование	Кол.	Примечание
				Узел 4		
				Детали		
				ф16 А III, ГОСТ 5781-82		
Б.ч.		42*		ℓ=2700	12	4,3кг
Б.ч.		68		ℓ=3780	12	6,0кг
				ф12 А III, ГОСТ 5781-82		
Б.ч.		46		ℓ=800	18	0,7кг
Б.ч.		69		ℓ=3980	18	3,6кг
				ф10 А II, ГОСТ 5781-82		
Б.ч.		71*		ℓ=1600	20	1,0кг
Б.ч.		72*		ℓ=1810	20	1,1кг
				Материалы		
				Бетон класса В15, W6		630,5м³
				Бетон класса В7,5		67,2м³
				Профильная резина		28,8м

*) Поз. 42, 60, 63, 64, 67, 70, ...72 - см. ведомость деталей лист 36.

2521/2

820-4-031.88-КЖ

Водосбросы открытого типа автоматического действия

					Стадия	Лист	Листов
Нач.отд.	Смирнова		10.06.88		Р	38	
ГИП	Позднова		10.06.88				
Гл.спец.	Шпайзман		10.06.88				
Ст.инж.	Конникова		8.06.88	Расширяющийся водобой ВР-2. Спецификация.	ЛЕНГИПРОВОДХОЗ		
Н.контр.	Ковкина		8.06.88				

Привязан:

Инв.№

Инв.№ подл. | Подпись и дата | Взам.инв.№

Копировал: [illegible]

Формат: А2

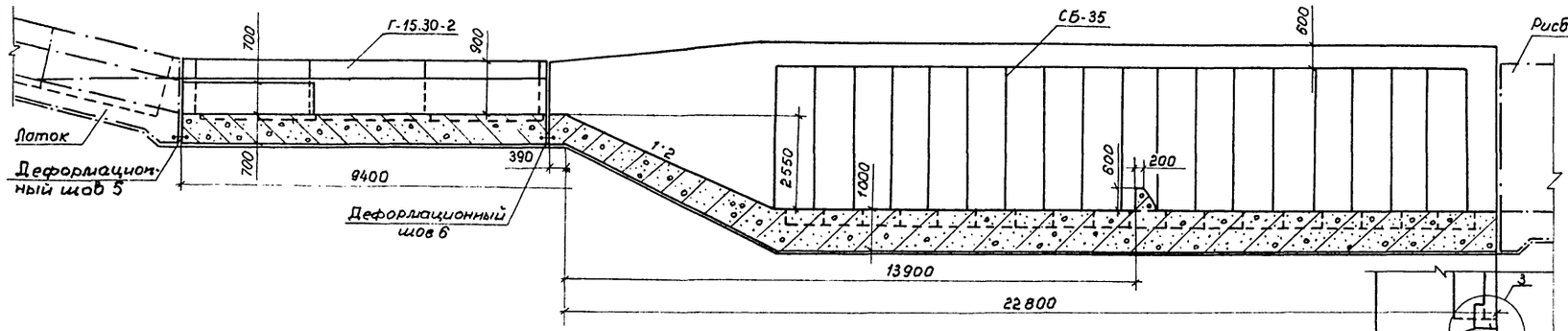

План

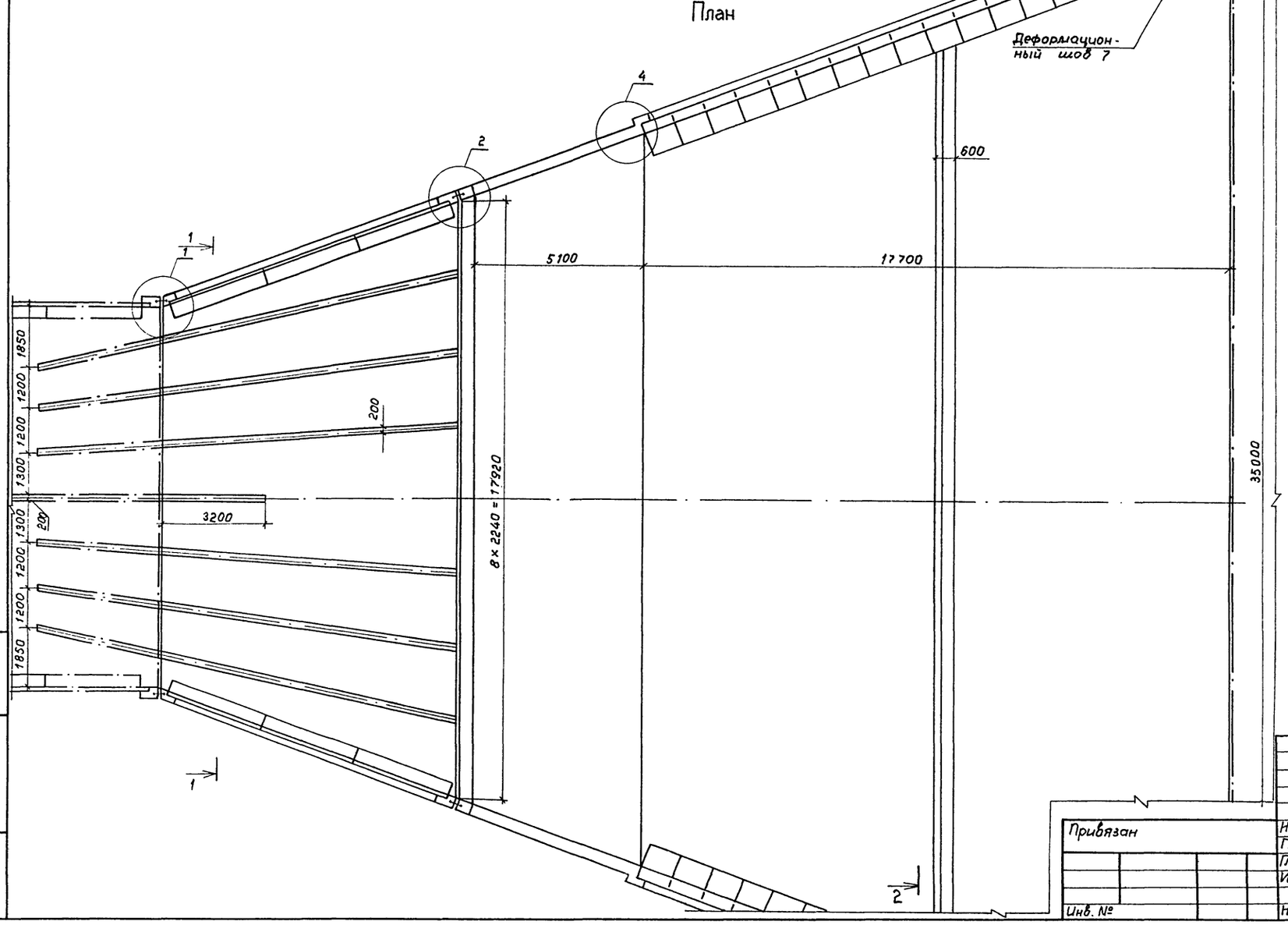

Разрез 1-1

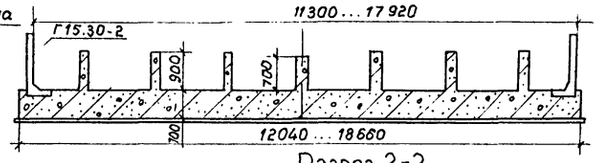

Разрез 2-2

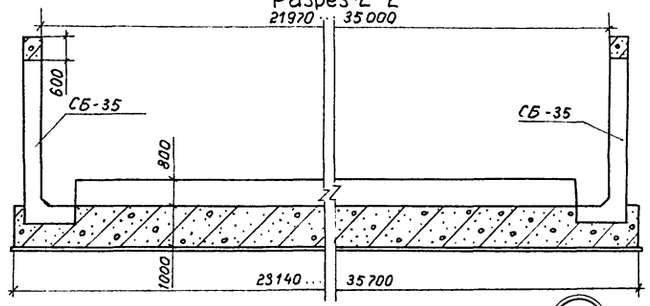

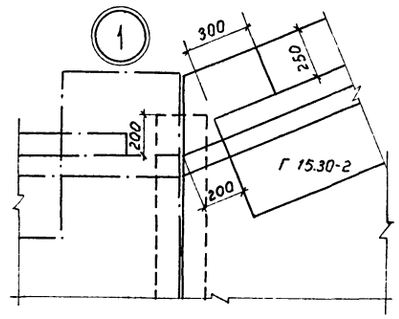

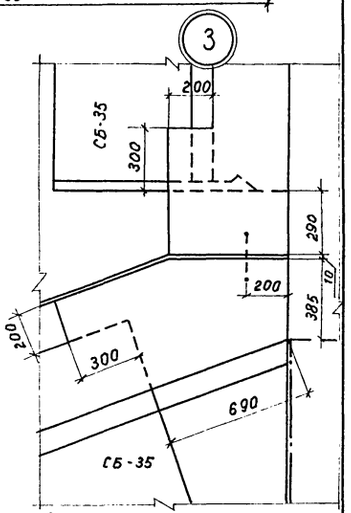

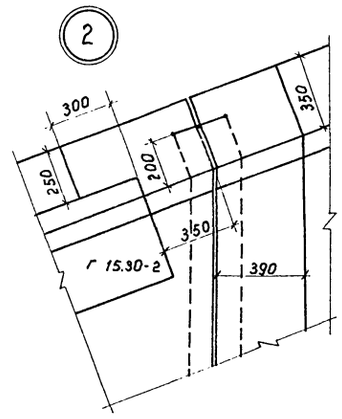

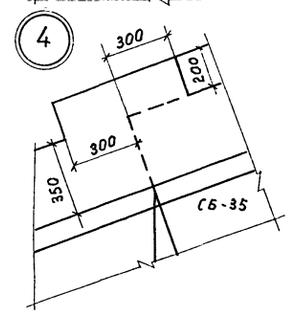

1. Для уплотнения деформационных швов предусмотрены прокладки резиновые. Конструкция деформационных швов приведено в комплекте АС лист 19.
2. Сборные железобетонные изделия Г15.30-2 и СБ-35 устанавливаются на цементный раствор марки 100 слоем 2 см.

2521/2

Привязан

Инв. №

Нач.отд.	Смирнова		10.06.88
ГИП	Позднова		10.06.88
Гл.спец.	Шпайзман		10.06.88
Инженер	Напалков		8.06.88
Н. контр.	Макарова		8.06.88

820-4-031.88-КЖ

Водосбросы открытого типа автоматического действия.

Стадия	Лист	Листов
Р	39	

Расширяющийся водобой ВР-3. Общий вид.

ЛЕНГИПРОВОДХОЗ

Инв. № подл. | Подпись и дата | Взам. инв. №

Копировал

Разрез 1-1

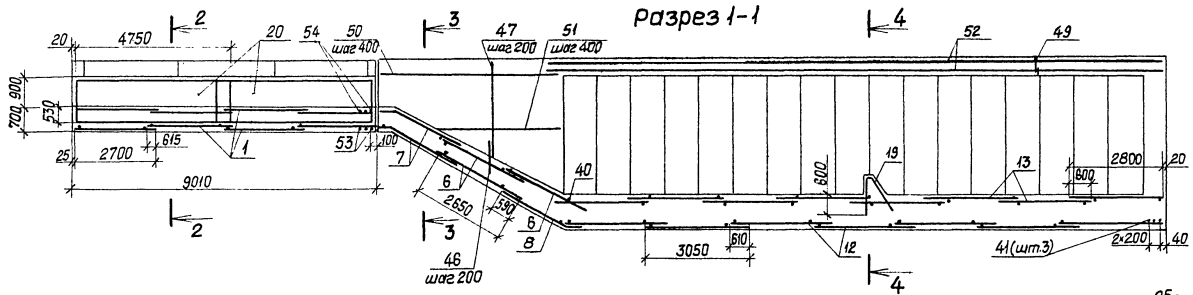

Разрез 2-2

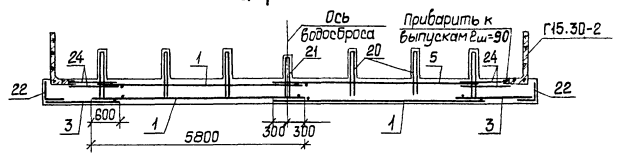

Разрез 3-3

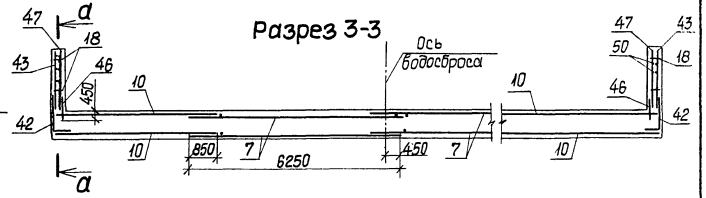

Разрез 4-4

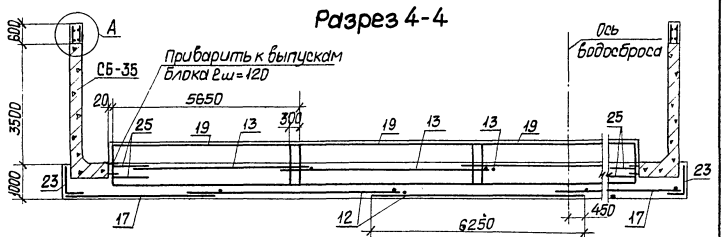

Сечение а-а

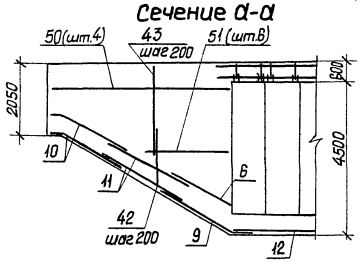

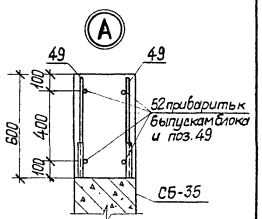

План нижней арматуры днища

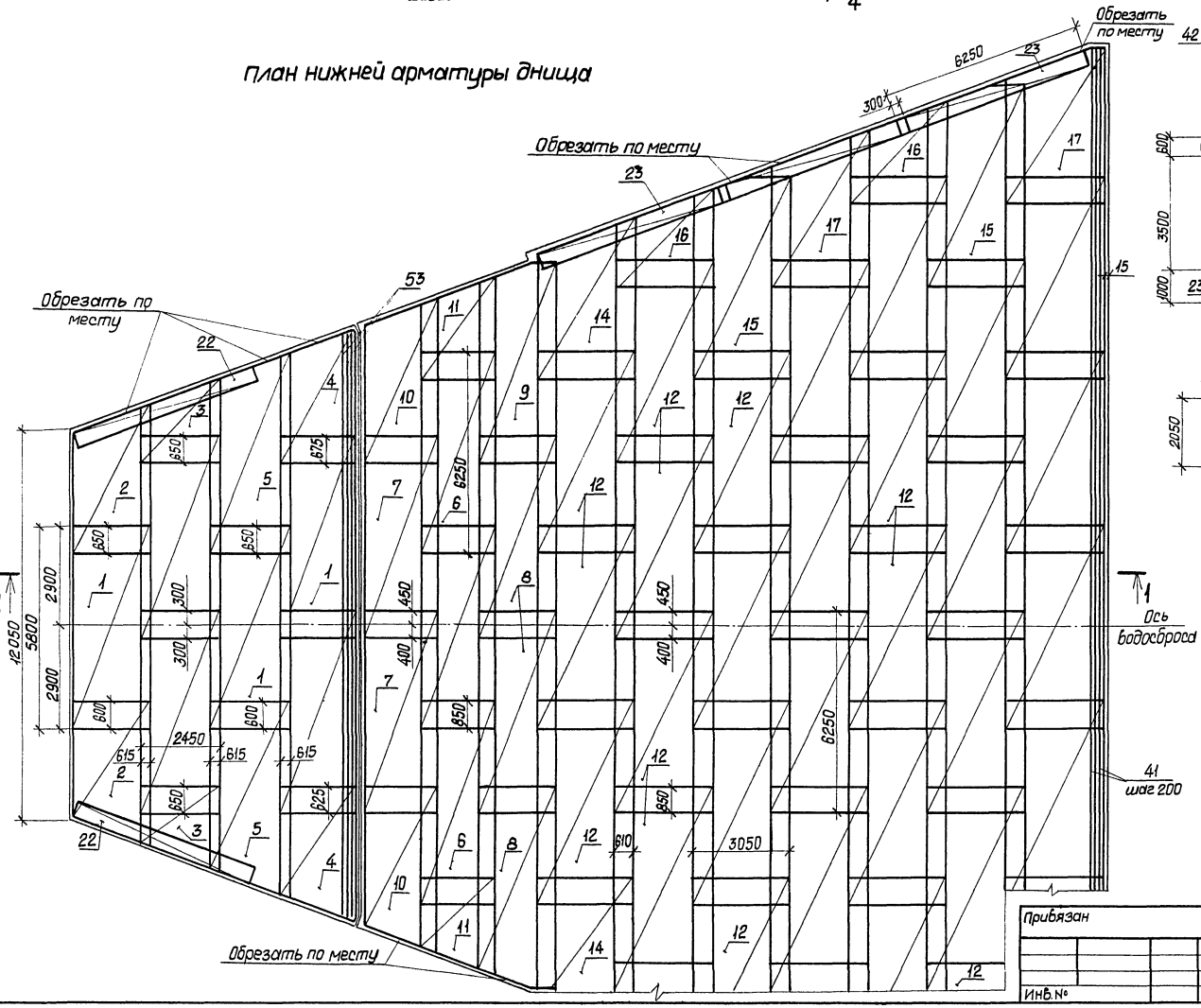

1. Сетки днища ориентированы. Ориентация сеток показана на разрезах.
2. Защитный слой бетона до арматуры — 30 мм.

2521/2

					820-4-031.88-КЖ		
					Водосбросы открытого типа автоматического действия		
						Стадия	Лист	Листов
						Р	40	
Нач.отд.	Смирнова			11.05.88				
ГИП	Поздняков			11.05.88				
Гл.спец.	Шлайзман			6.05.88				
Ст.инж.	Конникова			4.05.88	Расширяющийся водобой ВР-3. Схема армирования. Разрезы. План нижней арматуры днища.	ЛЕНГИПРОВОДХОЗ		
Н.контр.	Кобкина			6.05.88				

Привязан

Инв. №

Инв. № подл. | Подпись и дата | Взам. инв. №

Копировал: Гришина 71 Формат А2

820-4-031.88 Альбом II

План верхней арматуры днища

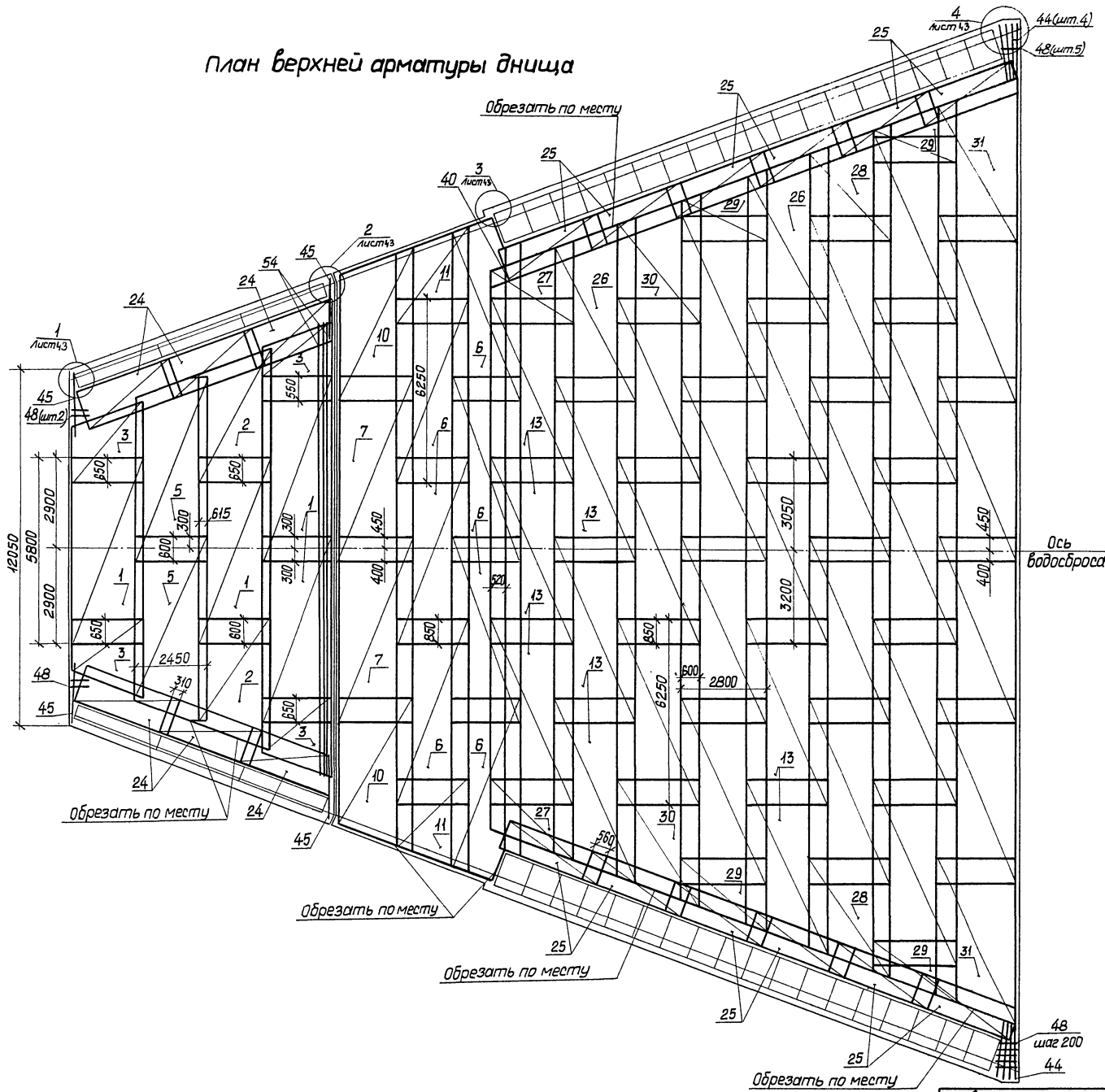

Ведомость деталей

Поз.	Эскиз
42	2000 700
60	2000 550
63	340 200
64	200 150
65	600 200

Поз.	Эскиз
66	300 250
71	600 140 400
72	450 630 140 300

Ведомость расхода стали на элемент, кг

Марка элемента	Изделия арматурные									Общий расход
	Арматура класса								Всего	
	А-III				А-II		А-I			
	ГОСТ 5781-82									
	Ф16	Ф12	Ф10	Итого	Ф10	Итого	Ф10	Итого		
ВР-3	13241.9	12369.9	69.6	25681.4	655.1	655.1	19.8	19.8	26356.3	26356

2521/2

Нач.отд.	Смирнова		11.05.88	820-4-031.88-КЖ
ГИП	Позднова		11.05.88	Водосбросы открытого типа автоматического действия
Гл.спец.	Шпайзман		10.05.88	Стадия: Р; Лист: 41; Листов:
Ст.инж.	Конникова		10.05.88	Расширяющийся водобой ВР-3. Схема армирования. План верхней арматуры днища.
Н.контр.	Ковкина		10.05.88	ЛЕНГИПРОВОДХОЗ

Привязан

Инв. №

Инв. № подл. | Подпись и дата | Взам. инв. №

Копировал Гришина 72 Формат А2

Спецификация ВР-3

Формат	Зона	Поз.	Обозначение	Наименование	Кол.	Примечание
				Сборочные единицы		
			3.820.1-29	Стеновой блок С6-35	36	
				Г-образная конструкция		
			3.820.1-39	Г15.30-2	6	
				Сетки арматурные		
А4		1	КЖ.И. 0740	С100	10	
А4		2	КЖ.И. 0740-01	С101	4	
А4		3	КЖ.И. 0830	С110	6	
А4		4	КЖ.И. 0890	С118	2	
А4		5	КЖ.И. 0890-01	С119	4	
А4		6	КЖ.И. 0850-01	С113	10	
А4		7	КЖ.И. 0940	С126	4	
А4		8	КЖ.И. 1000	С134	3	
А4		9	КЖ.И. 1000-01	С135	1	
А4		10	КЖ.И. 1040	С141	4	
А4		11	КЖ.И. 1090	С149	4	
А4		12	КЖ.И. 1150	С158	30	
А4		13	КЖ.И. 1150-01	С159	30	
А4		14	КЖ.И. 1190	С163	2	
А4		15	КЖ.И. 1250	С169	2	
А4		16	КЖ.И. 1300	С178	4	
А4		17	КЖ.И. 1370	С187	4	
А4		18	КЖ.И. 1640	С223	6	
А4		19	КЖ.И. 1320-01	С181	5	
А4		20	КЖ.И. 1430-01	С195	12	
А4		21	КЖ.И. 1430	С194	1	
А4		22	КЖ.И. 0930	С124	2	
А4		23	КЖ.И. 1480	С202	6	
А4		24	КЖ.И. 1650	С224	12	
А4		25	КЖ.И. 1600	С219	24	
А4		26	КЖ.И. 1250-01	С170	2	
А4		27	КЖ.И. 1720	С231	2	
А4		28	КЖ.И. 1730	С232	2	
А4		29	КЖ.И. 1740	С233	4	
А4		30	КЖ.И. 1810	С240	2	
А4		31	КЖ.И. 1810-01	С241	2	
				Детали		
				Ф16 АIII ГОСТ 5781-82		
Б.Ч		40		l=23000	1	36.3кг
Б.Ч		41		l=35720	3	56.4кг
Б.Ч		42*		l=2700	60	4.3кг
Б.Ч		43		l=1000...3880, Δ=115, lср=2440	26х2	3.9кг
Б.Ч		44		Ф16 АIII ГОСТ 5781-82		
				l=2000	8	3.2кг
				Ф12 АIII ГОСТ 5781-82		
Б.Ч		53		l=18300	3	16.5кг
Б.Ч		45		l=2100	4	1.9кг
Б.Ч		46		l=800	60	0.7кг
Б.Ч		47		l=1200...4080. Δ=100. lср=2640	30х2	2.3кг
Б.Ч		48		l=650	14	0.6кг
Б.Ч		54		l=15000	3	13.5кг
				Ф10 АIII ГОСТ 5781-82		
Б.Ч		49		l=580	144	0.4кг
				Ф10 АII ГОСТ 5781-82		
Б.Ч		50		l=5830	16	3.6кг
Б.Ч		51		l=320....4300. Δ=800, lср=2310	6х4	1.4кг
Б.Ч		52		l=19400	8	12.0кг
				Узел 1		
				Детали		
				Ф12 АIII ГОСТ 5781-82		
Б.Ч		60*		l=2550	6	2.3кг
Б.Ч		61		l=300	8	0.3кг
				Ф10 АIII ГОСТ 5781-82		
Б.Ч		62		l=1630	8	1.0кг
				Ф10 АII		
Б.Ч		63*		l=540	8	0.3кг
Б.Ч		64*		l=350	8	0.2кг
				Узел 2		
				Детали		
				Ф12 АIII ГОСТ 5781-82		
Б.Ч		60*		l=2550	8	2.3кг
Б.Ч		61		l=300	8	0.3кг
				Ф10 АIII ГОСТ 5781-82		
Б.Ч		62		l=1630	10	1.0кг
				Ф10 АII ГОСТ 5781-82		
Б.Ч		65*		l=800	8	0.5кг
Б.Ч		66*		l=500	8	0.3кг
				Узел 3		
				Детали		
				Ф16 АIII ГОСТ 5781-82		
Б.Ч		42*		l=2700	8	4.3кг
Б.Ч		68		l=3880	8	6.1кг
				Ф12 АIII ГОСТ 5781-82		
Б.Ч		46		l=800	4	0.7кг
Б.Ч		69		l=4080	4	3.6кг
				Ф10 АII ГОСТ 5781-82		
Б.Ч		70		l=990	22	0.6кг
				Узел 4		
				Детали		
				Ф16 АIII ГОСТ 5781-82		
Б.Ч		42*		l=2700	8	4.3кг
Б.Ч		68		l=3880	8	6.1кг
				Ф12 АIII ГОСТ 5781-82		
Б.Ч		46		l=800	14	0.7кг
Б.Ч		69		l=4080	14	3.7кг
				Ф10 АII ГОСТ 5781-82		
Б.Ч		71*		l=1140	22	0.7кг
Б.Ч		72*		l=1380	22	0.9кг
				Материалы		
				Бетон класса В15		741.0м³
				Бетон класса В7.5		79.3м³
				Профильная резина		30.0м

* Поз. 42, 60, 63...66, 71, 72 – См. ведомость деталей на листе 41.

2521/2

Нач.отд.	Смирнова		11.05.88	820-4-031.88-КЖ	
ГИП	Позднова		11.05.88	Водосбросы открытого типа автоматического действия	
Гл.спец.	Шлайзман		6.05.88	Стадия: Р; Лист: 42; Листов:	
Ст.инж.	Конникова		4.05.88	Расширяющийся водобой ВР-3. Спецификация.	ЛЕНГИПРОВОДХОЗ
Н.контр.	Кобкина		6.05.88		

Привязан

Инв.№

Копировал Гришина 73 Формат А2

820-4-031.88 Альбом II
Инв.№ подл. | Подпись и дата | Взам.инв.№

820-4-031.88 Альбом II

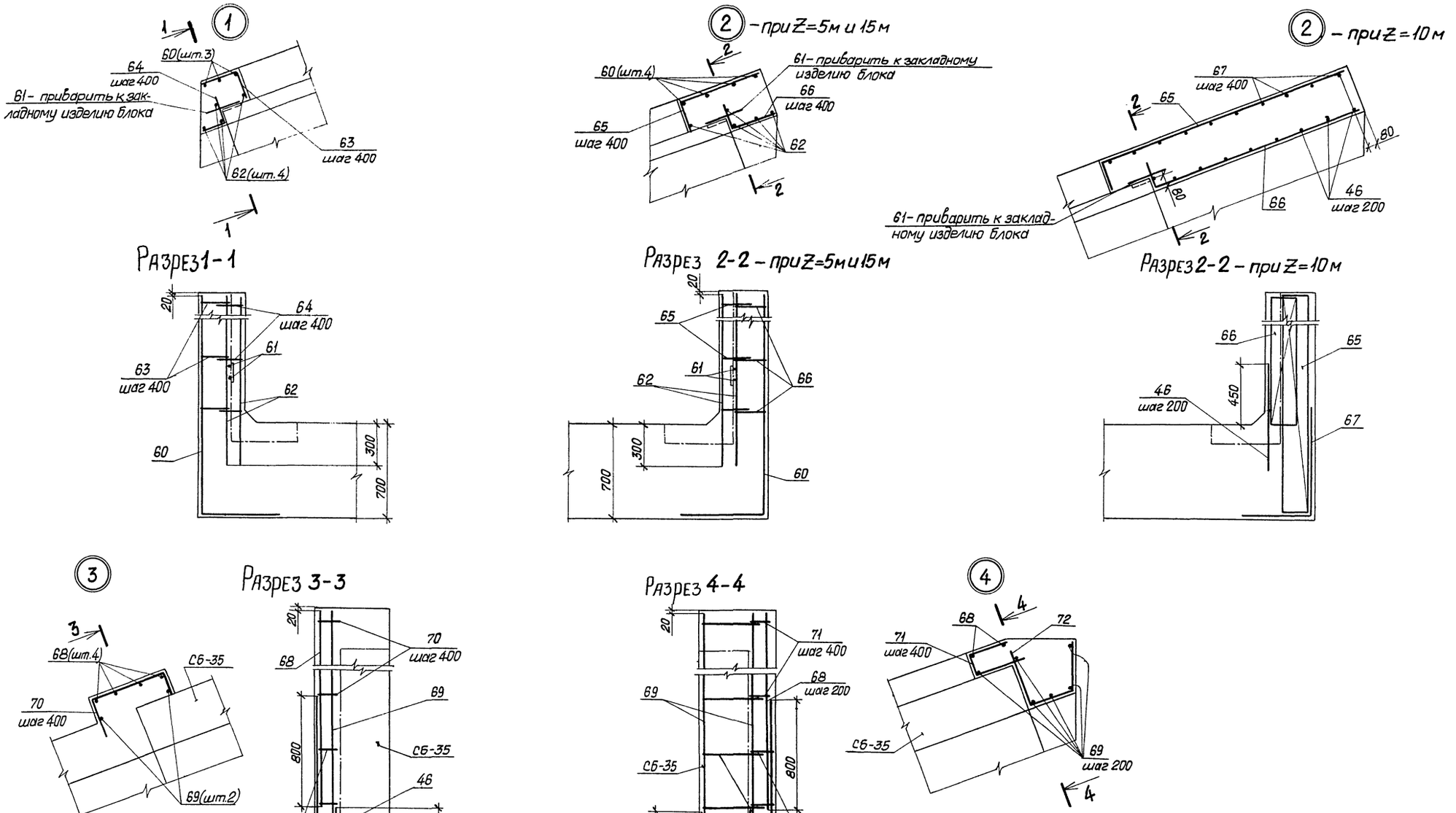

2521/2

				820-4-031.88-КЖ			
				Водосбросы открытого типа автоматического действия			
Привязан	Нач.отд.	Смирнова	10.06.88		Стадия	Лист	Листов
	ГИП	Позднова	10.06.88		Р	43	
	Гл.спец.	Шпайзман	10.06.88				
	Ст.инж.	Конникова	8.06.88	Расширяющиеся водобои ВР-1, ВР-2, ВР-3. Схема армирования. Узлы.	ЛЕНГИПРОВОДХОЗ		
Инв.№	Н.контр.	Ковкина	8.06.88				

Инв.№ подл. | Подпись и дата | Взам. инв.№

Копировал Гришина 74 Формат А2

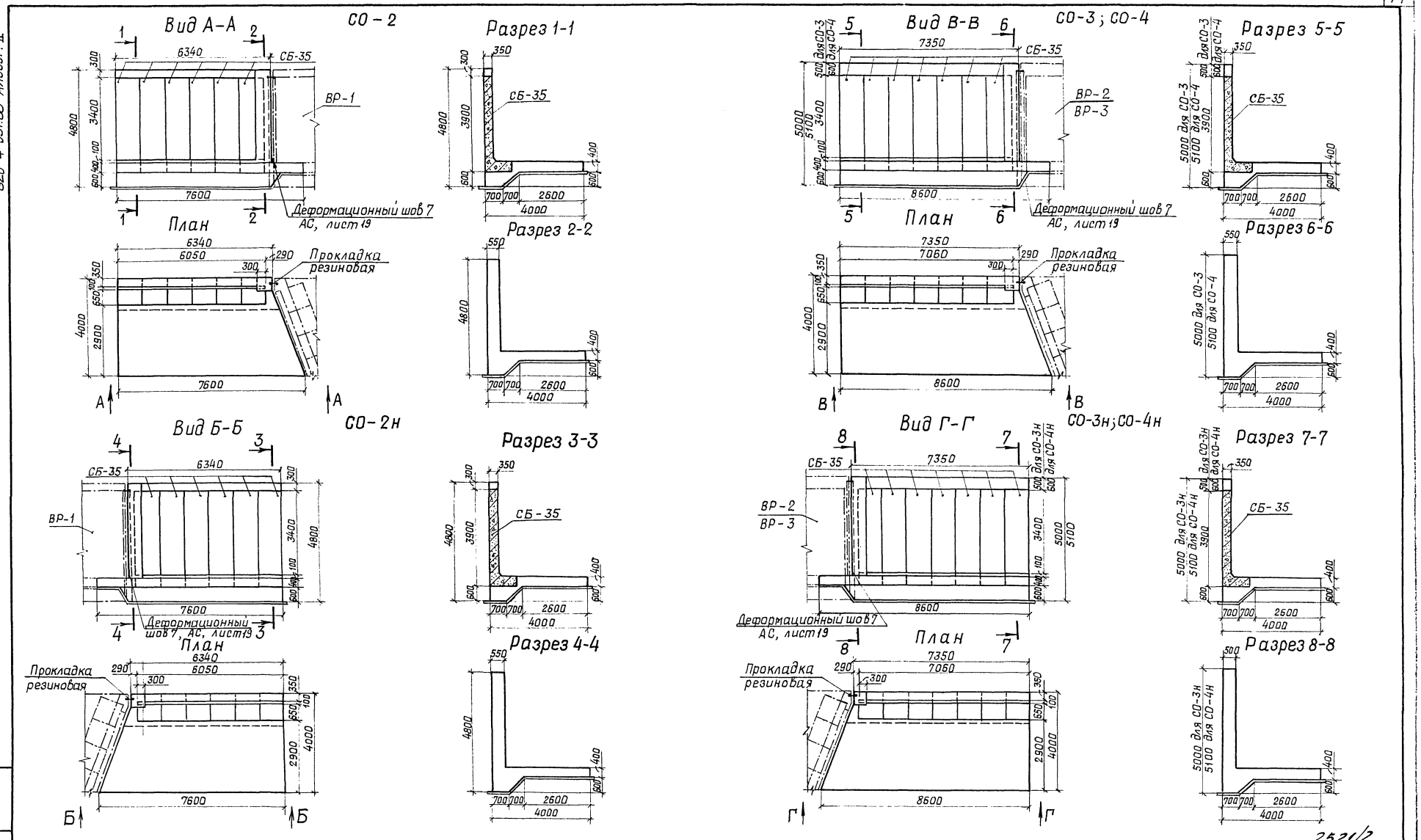

820-4-031.88 Альбом II

2521/2

Привязан	Нач.отд.	Смирнова		10.05.88
	ГИП	Позднова		10.05.88
	Гл.спец.	Шпайзман		11.05.88
	Вед.инж.	Макарова		11.05.88
Инв. №	Н.контр.	Ковкина		11.05.88

820-4-031.88-КЖ

Водосбросы открытого типа автоматического действия

Стадия	Лист	Листов
Р	44	

Обратные стенки СО-2, СО-2н; СО-3, СО-3н; СО-4, СО-4н
Общие виды.

ЛЕНГИПРОВОДХОЗ

Копировал Петрова 75 Формат А2

Инв. № подл. | Подпись и дата | Взам. инв. №

Разрез 1-1

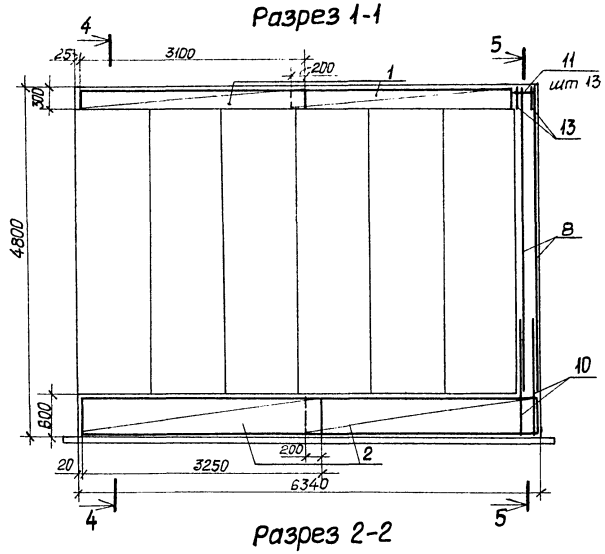

Разрез 4-4

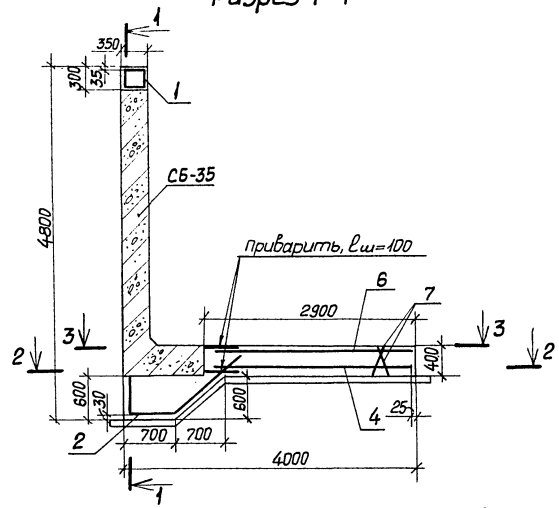

Разрез 2-2

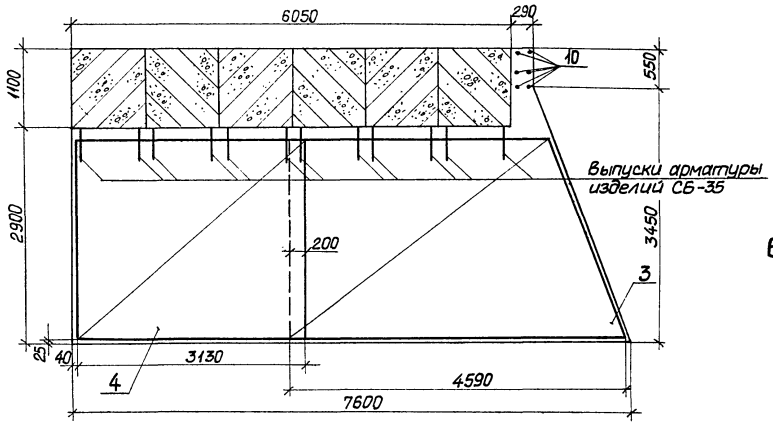

Разрез 5-5

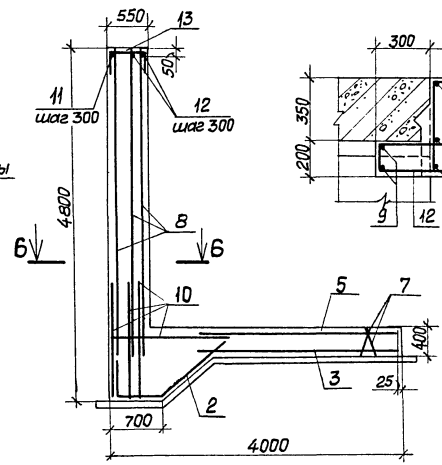

Разрез 6-6

Разрез 3-3

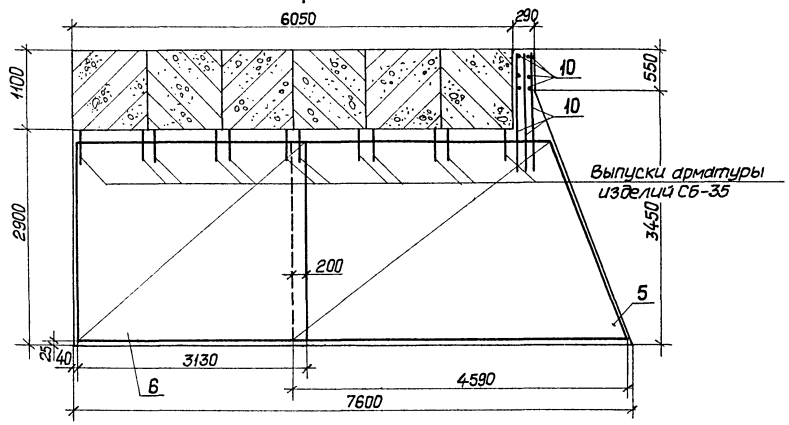

Ведомость деталей

Поз.	Эскиз
11	250 / 510
12	550 / 160 / 550
13	530 / 300 / 300

3. Защитный слой бетона до арматуры – 30мм

Спецификация

Формат	Зона	Поз.	Обозначение	Наименование	Кол.	Примечание
				Сборочные единицы		
			3.820.1-29	Стеновой блок СБ-35	12	
				Сетки арматурные		
А4		1	КЖ.И.0610-01	С 86	4	
А4		2	КЖ.И. 0640	С 89	4	
А4		3	КЖ.И.0690	С 94, С 94 Н	1+1	
А4		4	КЖ.И. 0670	С 92	2	
А4		5	КЖИ. 0680	С 93, С 93 Н	1+1	
А4		6	КЖ.И.0660	С 91	2	
А4		7	КЖ.И. 2190-01	С 295	12	
				Детали		
				Ф14 AIII, ГОСТ 5781-82		
Б.ч		8		ℓ=4180	12	5.0 кг
Б.ч		9		ℓ=3780	4	4.7 кг
Б.ч		10		ℓ=1600	18	1.9 кг
				Ф10 AII, ГОСТ 5781-82		
Б.ч		11*		ℓ=760	26	0.5 кг
Б.ч		12*		ℓ=1260	26	0.8 кг
Б.ч		13*		ℓ=1130	4	0.7 кг
				Материалы		
				Бетон класса В 7.5		6.2 м³
				Бетон класса В15, W6,		27.7м³

* Поз. 11, 12, 13 – см. ведомость деталей

Ведомость расхода стали на две стенки, кг

Марка элемента	Изделия арматурные							Всего	Общ. расход
	Арматура класса								
	A-III			A-II		A-I			
	ГОСТ 5781-82			ГОСТ 5781-82		ГОСТ 5781-82			
	Ф14	Ф10	Итого	Ф10	Итого	Ф10	Итого		
СО-2; СО-2н	541.7	246.5	788.2	254.3	254.3	43.0	43.0	1085.5	1086

1. На чертеже показано армирование стенки СО-2, стенка СО-2н армируется зеркально.
2. Спецификация арматурных и закладных изделий дана на две стенки 2521/2

Нач.отд.	Смирнова		11.05.88
ГИП	Позднова		11.05.88
Гл.спец.	Шлайзман		6.05.88
Вед.инж.	Макарова		4.05.88
Н.контр.	Кобкина		6.05.88

Привязан

Инв.№

820-4-031.88-КЖ

Водосбросы открытого типа автоматического действия

Стадия	Лист	Листов
Р	45	

Обратные стенки СО-2, СО-2н. Схемы армирования

ЛЕНГИПРОВОДХОЗ

Копировал Петрова 7.6 Формат А2

Инв.№подл. | Подпись и дата | Взам.инв.№

Разрез 1-1

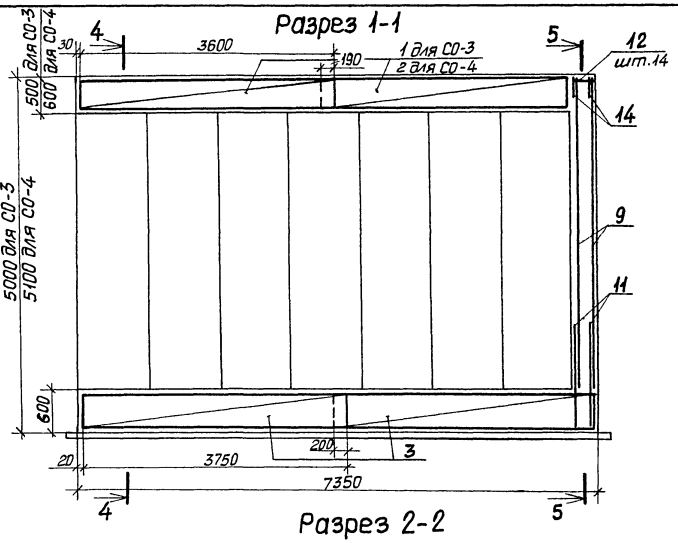

Разрез 4-4

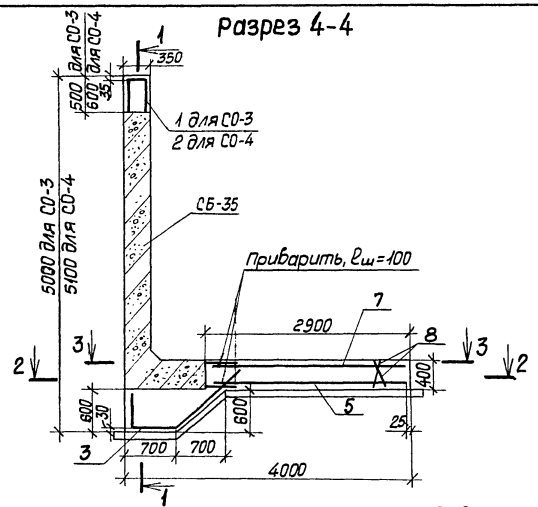

Разрез 2-2

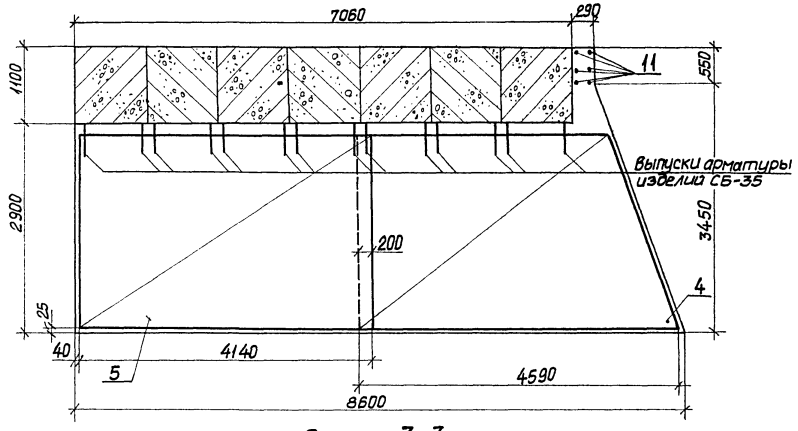

Разрез 5-5

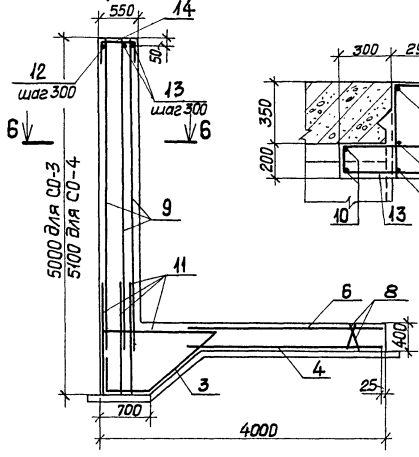

Разрез 6-6

Разрез 3-3

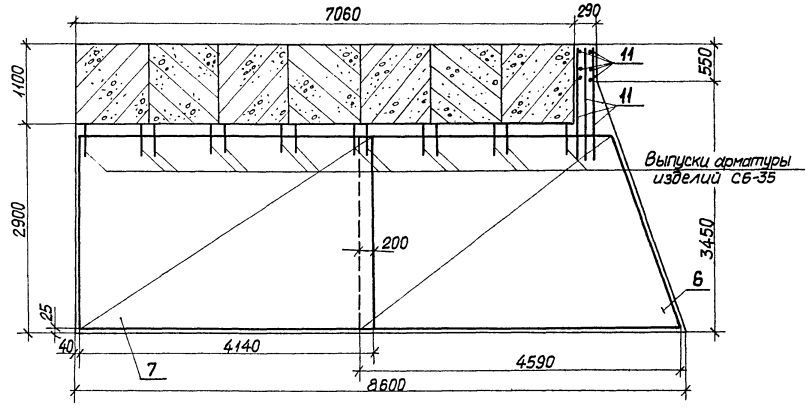

Ведомость деталей

Поз.	Эскиз
12	250, 510
13	160, 550, 550
14	300, 530, 300

3. Защитный слой бетона до арматуры - 30 мм.

Спецификация

Формат	Зона	Поз.	Обозначение	Наименование	Кол.	Примечание
				Сборочные единицы		
			3.820.1-29	Стеновой блок СБ-35	14	
				Арматурные сетки		
А4		1	КЖ.И.0620	С 87	4	
А4		2	КЖ.И.0630	С 88	4	
А4		3	КЖ.И.0650	С 90	4	
А4		4	КЖ.И.0690	С 94, С 94 Н	1+1	
А4		5	КЖ.И.0710	С 96	2	
А4		6	КЖ.И.0680	С 93, С 93 Н	1+1	
А4		7	КЖ.И.0700	С 95	2	
А4		8	КЖ.И.2180	С 293	12	
				Детали		
				Ф14 AIII, ГОСТ 5781-82		
Бч		9		ℓ=4380	12	5.3 кг
Бч		10		ℓ=3980	4	4.8 кг
Бч		11		ℓ=1600	18	1.9 кг
				Ф10 AII, ГОСТ 5781-82		
Бч		12*		ℓ=760	28	0.5 кг
Бч		13*		ℓ=1260	28	0.8 кг
Бч		14*		ℓ=1130	4	0.7 кг
				Материалы		
				Бетон класса В 7.5		7.1 м3
				Бетон класса В15, W6		334.3 для СО-3; 340.0 для СО-4

* поз. 12, 13, 14 - См. ведомость деталей.

Ведомость расхода стали на две стенки, кг

Марка элемента	Изделия арматурные							Всего	Общий расход
	Арматура класса								
	A-III			A-II		A-I			
	ГОСТ 5781-82			ГОСТ 5781-82		ГОСТ 5781-82			
	Ф14	Ф10	Итого	Ф10	Итого	Ф10	Итого		
СО-3; СО-3н	604.3	304.6	908.9	306.8	306.8	55.2	55.2	1270.9	1271
СО-4; СО-4н	604.3	313.5	917.8	306.8	306.8	55.2	55.2	1279.8	1280

1. На чертеже показано армирование стенок СО-3 и СО-4, стенки СО-3н и СО-4н армируются зеркально.
2. Спецификация арматурных и закладных изделий дана на две стенки. 23 24/2

Привязан

Инв.№

Нач.отд.	Смирнова		11.05.88
ГИП	Позднова		11.05.88
Гл.спец.	Шпайзман		6.05.88
Вед.инж.	Макаррова		4.05.88
Н.контр.	Ковкина		6.05.88

В20-4-031.88-КЖ

Водосбросы открытого типа автоматического действия

Стадия	Лист	Листов
Р	46	

Обратные стенки СО-3, СО-3н; СО-4, СО-4н. Схемы армирования

ЛЕНГИПРОВОДХОЗ

Копировал Петрова 77 Формат А2

Инв.№ подл. | Подпись и дата | Взам. инв.№

Разрез 1-1

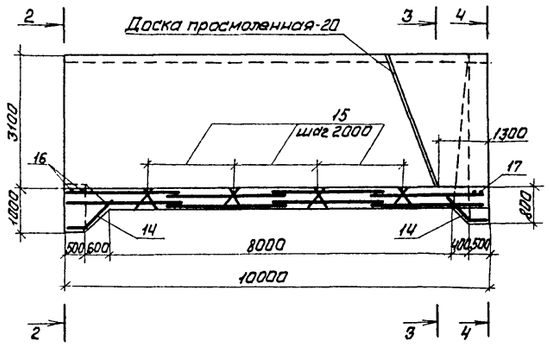

Разрез 2-2

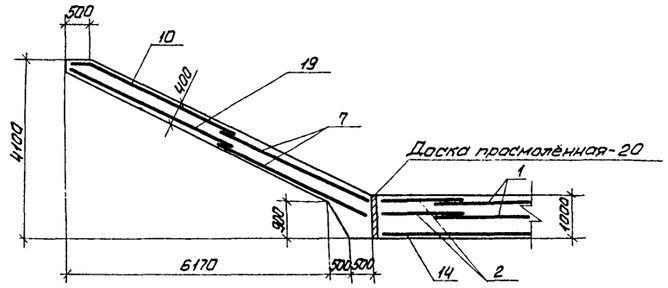

Разрез 3-3

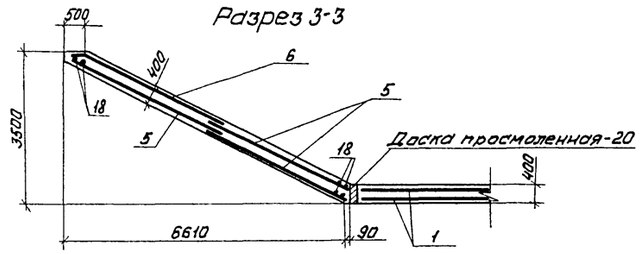

Разрез 4-4

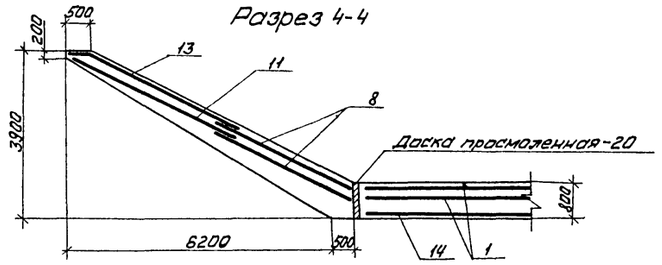

План раскладки сеток

верхние сетки

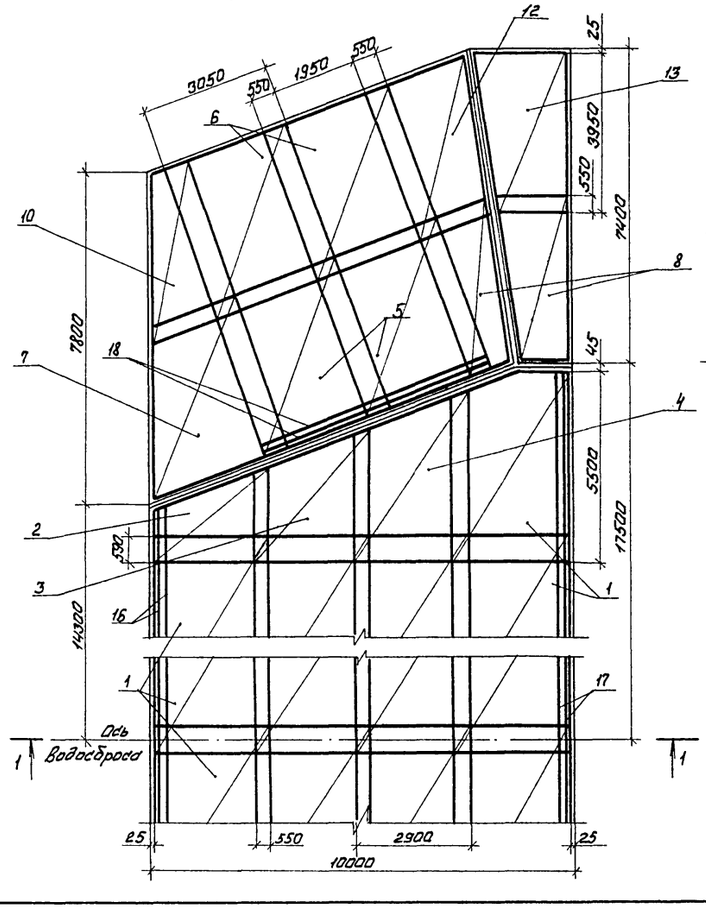

нижние сетки

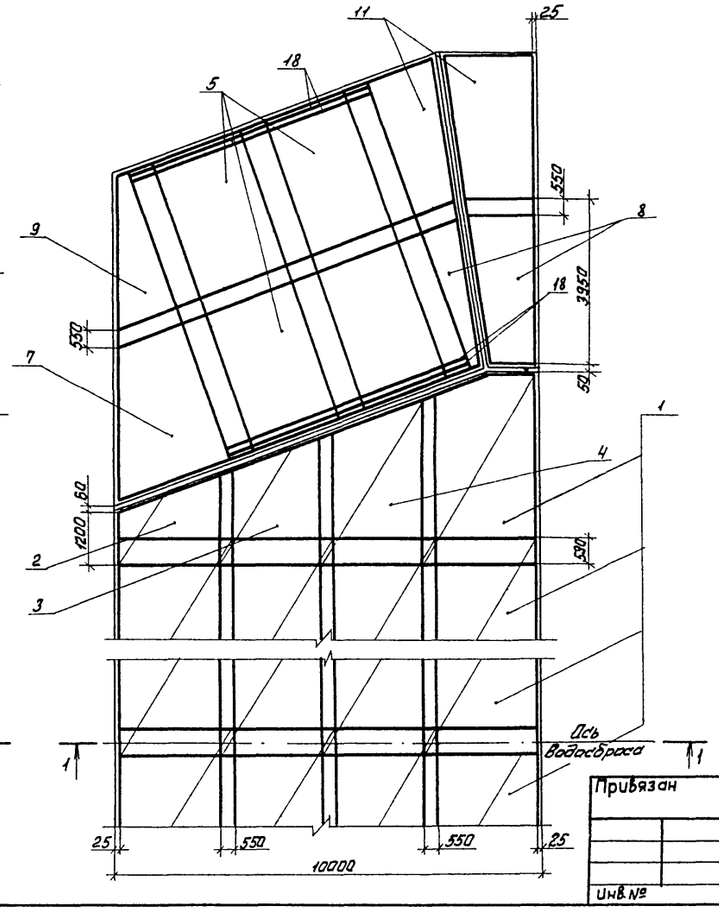

Формат	Зона	Поз.	Обозначение	Наименование	Кол.	Приме-чание
				Сборочные единицы		
				Сетки арматурные		
А4		1	КЖ.И. 1930	С259	44	
А4		2	КЖ.И. 1940	С260	4	
А4		3	КЖ.И. 1950	С261	4	
А4		4	КЖ.И. 1960	С262	4	
А4		5	КЖ.И. 1970	С263	12	
А-4		6	КЖ.И. 1970-01	С264	4	
А-4		7	КЖ.И. 1980	С265	4	
А4		8	КЖ.И. 1990	С266	8	
А4		9	КЖ.И. 2000	С267	2	
А4		10	КЖ.И. 2010	С268	2	
А4		11	КЖ.И. 2020	С269	2	
А4		12	КЖ.И. 2030	С270	4	
А4		13	КЖ.И. 2030-01	С271	2	
А4		14	КЖ.И. 2040	С272	9	
А4		15	КЖ.И. 2190-01	С295	186	
				Детали		
				⌀12 А-III, ГОСТ 5781-82		
Б.ч		16		ℓ = 28550	2	29.4 кг
Б.ч		17		ℓ = 34950	2	31,0 кг
Б.ч		18		ℓ = 5550	12	4,9 кг
				Материалы		
				Бетон класса В 7,5		47,8 м³
				Бетон класса В 15, W6		225,0 м³

Ведомость расхода стали на элемент, кг

Марка элемента	Изделия арматурные						Всего	Общий расход
	Арматура класса							
	А-III		А-II		А-I			
	ГОСТ 5781-82		ГОСТ 5781-82		ГОСТ 5781-82			
	⌀ 12	Итого	⌀ 10	Итого	⌀ 10	Итого		
	9543,4	9543,4	408,4	408,4	665,8	665,8	10617,6	10618

Защитный слой бетона до арматуры - 30мм.

2521/2

				820-4-031.88-КЖ	
				Водосбросы открытого типа автоматического действия	
Нач.отд.	Смирнова		10.06.88	Водосброс ВО-ВР при q_{max}=5,0м	Стадия: Р; Лист: 47; Листов:
ГИП	Позднова		10.06.88		
Гл.спец.	Шпайзман		10.06.88		
Вед.инж.	Ковкина		8.06.88	Рисберма. Общий вид. Схема армирования	ПЕНГИПРОВОДХОЗ
Инженер	Напалков		8.06.88		
Н.контр.	Макарова		8.06.88		

Привязан

Инв.№

Инв.№ подл. | Подпись и дата | Взам. инв.№

Копировал -

Формат А2

при L=10м

Разрез 1-1

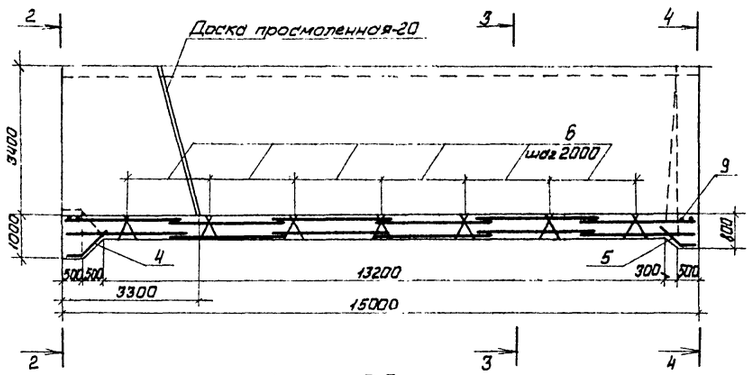

Разрез 2-2

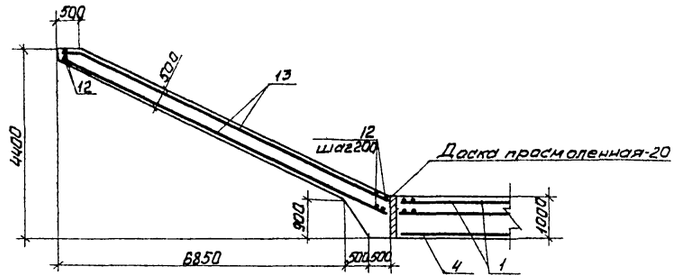

Разрез 3-3

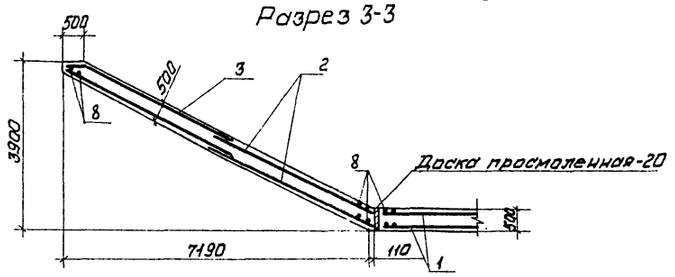

Разрез 4-4

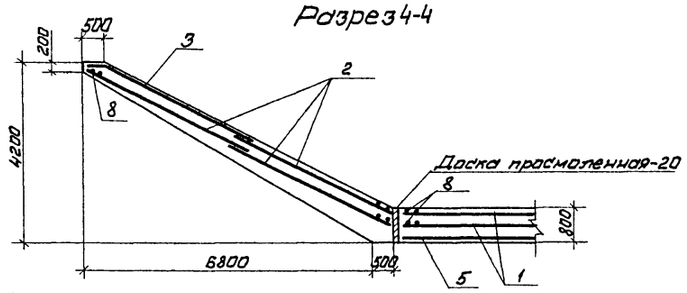

План раскладки сеток

Верхние сетки

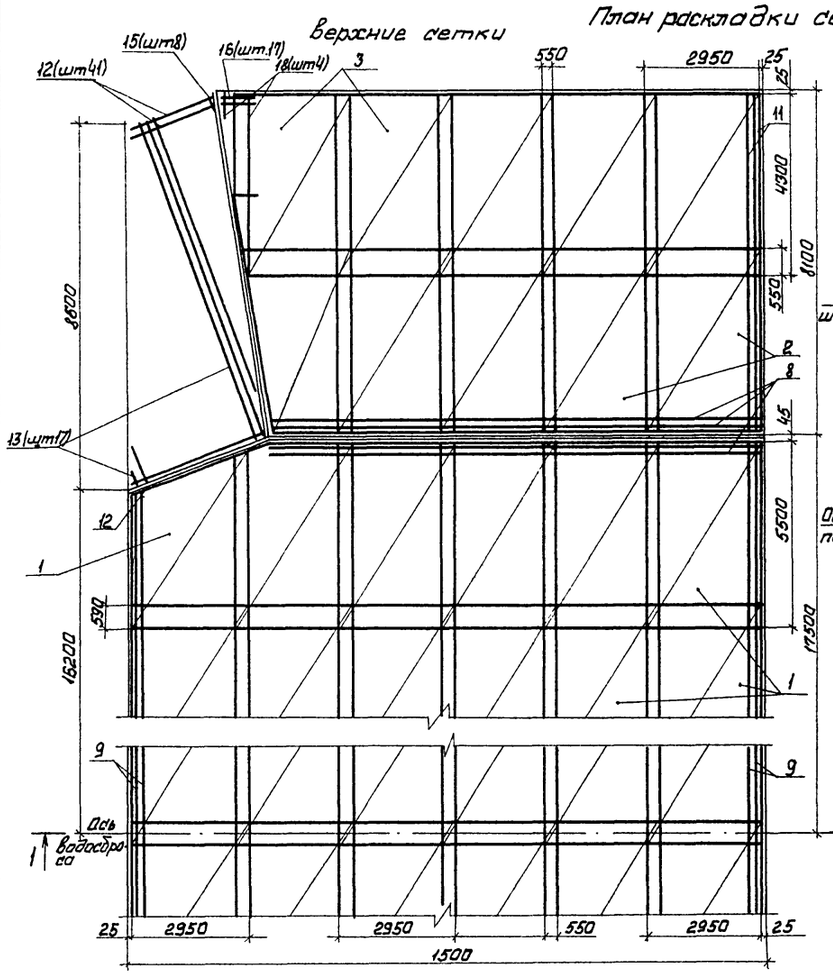

Нижние сетки

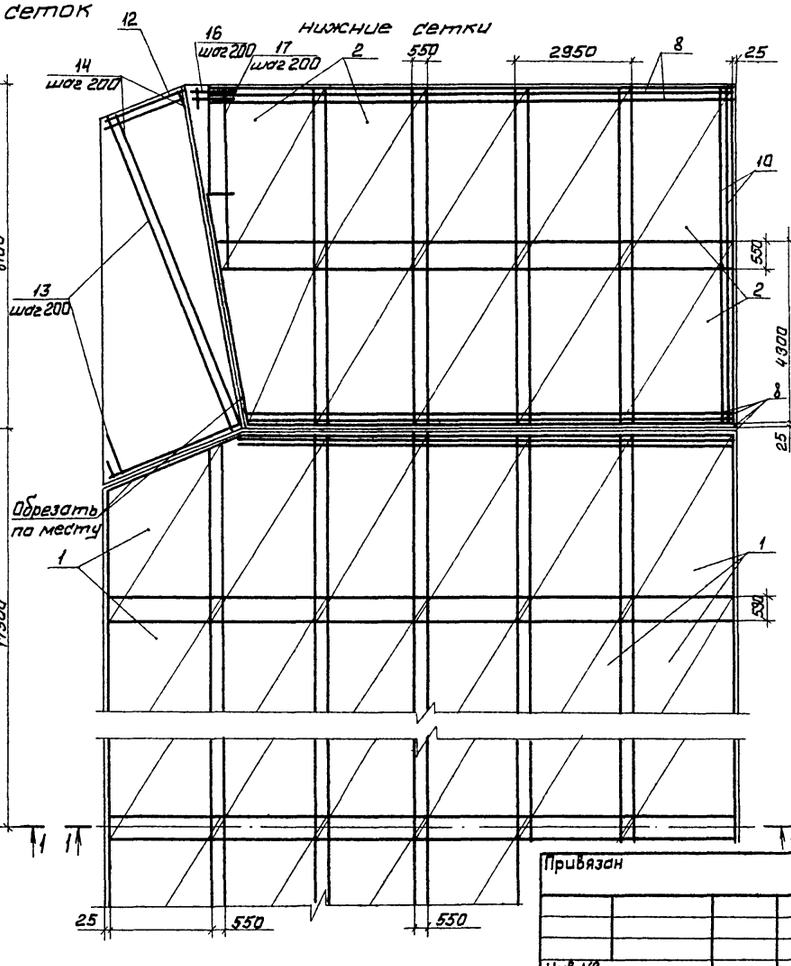

Привязан

Инв. №

Спецификация

Формат	Зона	Поз	Обозначение	Наименование	Кол.	Примечание
				Сборочные единицы		
				Сетки арматурные		
А4		1	КЖ.И.2060	С275	84	
А4		2	КЖ.И.2050	С274	30	
А4		3	КЖ.И.2060-01	С276	10	
А4		4	КЖ.И.2040-01	С273	5	
А4		5	КЖ.И.2070	С277	6	
А4		8	КЖ.И.2180	С293	350	
				Детали		
				⌀ 12 AIII, ГОСТ 5781-82		
Б.ч		7		l=14150	4	12,5 кг
Б.ч		8		l=12650	16	11,2 кг
Б.ч		9		l=34950	4	31,0 кг
Б.ч		10		l=8050	4	7,2 кг
Б.ч		11*		l=8050	4	7,2 кг
Б.ч		12		l=1820...3500, lср=2660, Δ=42	41×4	2,4 кг
Б.ч		13		l=250...8010, lср=4130, Δ 485	17×4	3,7 кг
Б.ч		14		l=595...8050, lср=4323, Δ=1065	8×2	3,8 кг
Б.ч		15*		l=595...8050, lср=4323, Δ=1065	8×2	3,8 кг
Б.ч		16		l=300...940, lср=620, Δ=40	17×4	0,6 кг
Б.ч		17		l=1400...4100, lср=2750, Δ=900	4×2	2,4 кг
Б.ч		18*		l=1400...4100, lср=2750, Δ=900	4×2	2,4 кг
				Материалы		
				Бетон класса В 7,5		55,7 м³
				Бетон класса В 15 W6		412,8 м³

* Поз. 11, 15, 18 - см ведомость деталей.

Ведомость расхода стали на элемент, кг.

Марка элемента	Изделия арматурные						Всего	Общий расход
	Арматура класса							
	A-III		A-II		A-I			
	ГОСТ 5781-82		ГОСТ 5781-82		ГОСТ 5781-82			
	⌀ 12	Итого	⌀ 10	Итого	⌀ 10	Итого		
Ригель	15515,6	15515,6	436,3	436,3	1344,0	1344,0	17296,0	17296

Ведомость деталей

Поз.	Эскиз
11	7575, 420, 210, 475
15	120... 7575, 420, 210, 475
18	925... 3625, 420, 210, 475

Защитный слой бетона до арматуры - 30 мм.

2521/2

				820-4-031.88-КЖ	
				Водосбросы открытого типа автоматического действия	
Нач.отд.	Смирнова		10.06.88	Водосброс ВО-ВР при L max=10.0м	Стадия: Р; Лист: 48; Листов:
ГИП	Лозднова		10.06.88		
Гл.спец.	Штейзман		10.06.88		
Вед.инж.	Ковкина		8.06.88	Ригель. Общий вид. Схема армирования	ЛЕНГИПРОВОДХОЗ
Инженер	Наталков		8.06.88		
Н.контр.	Макарова		8.06.88		

Копировал

79

Формат А2

Альбом II

820-4-031.88

Инв.№ подл. | Подпись и дата | Взам.инв.№

Альбом II

820-4-031.88

Разрез 1-1

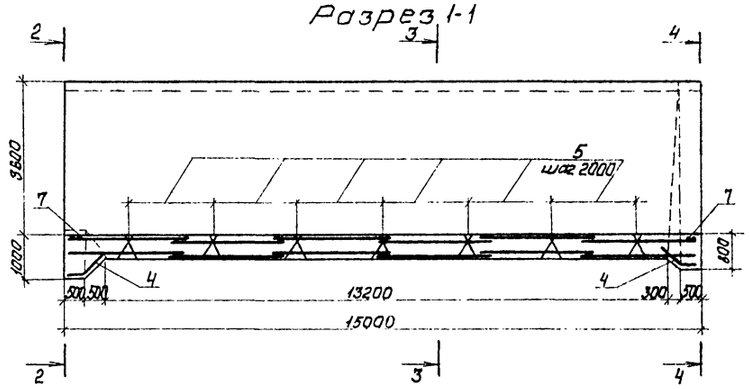

Разрез 2-2

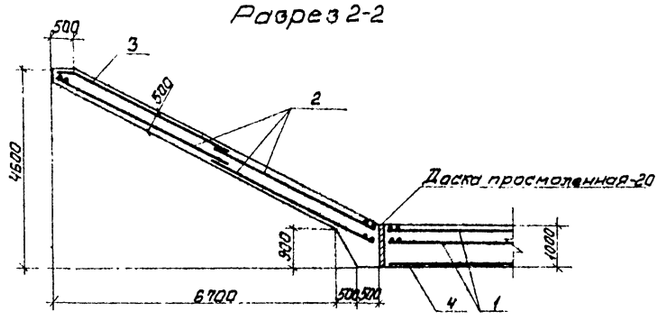

Разрез 3-3

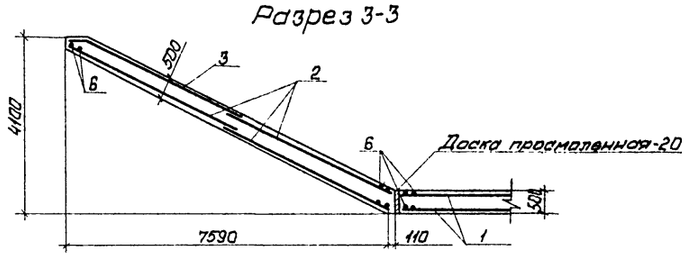

Разрез 4-4

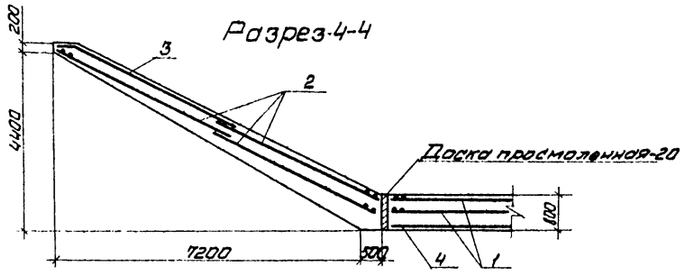

План раскладки сеток

Верхние сетки

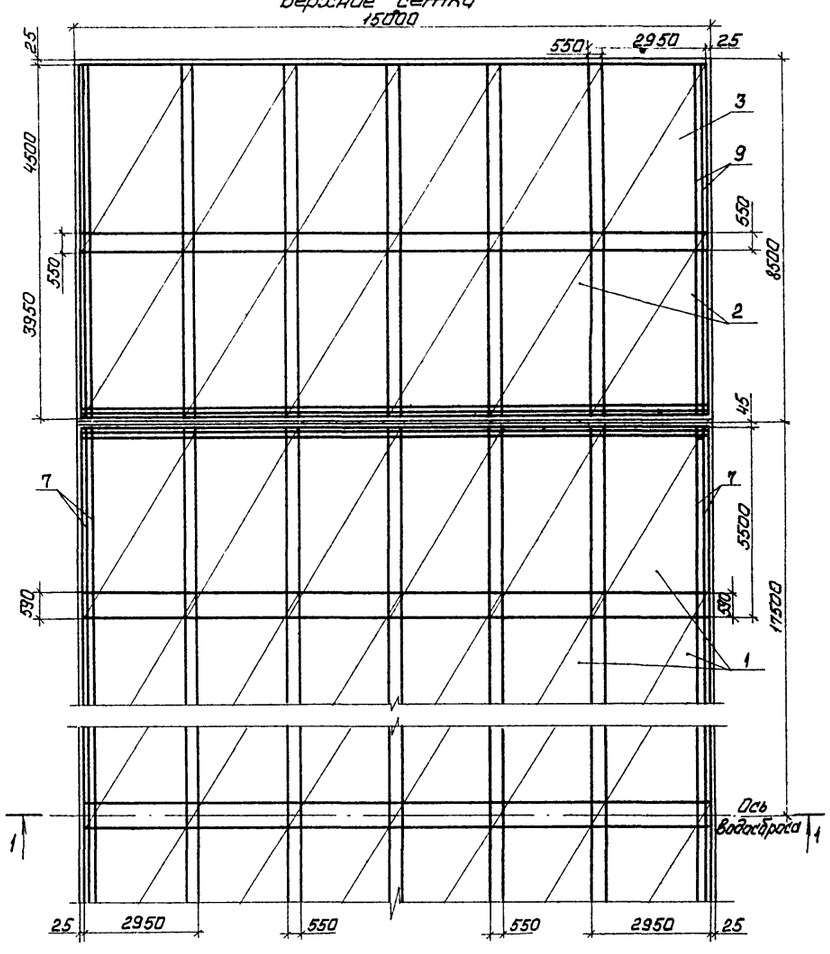

Нижние сетки

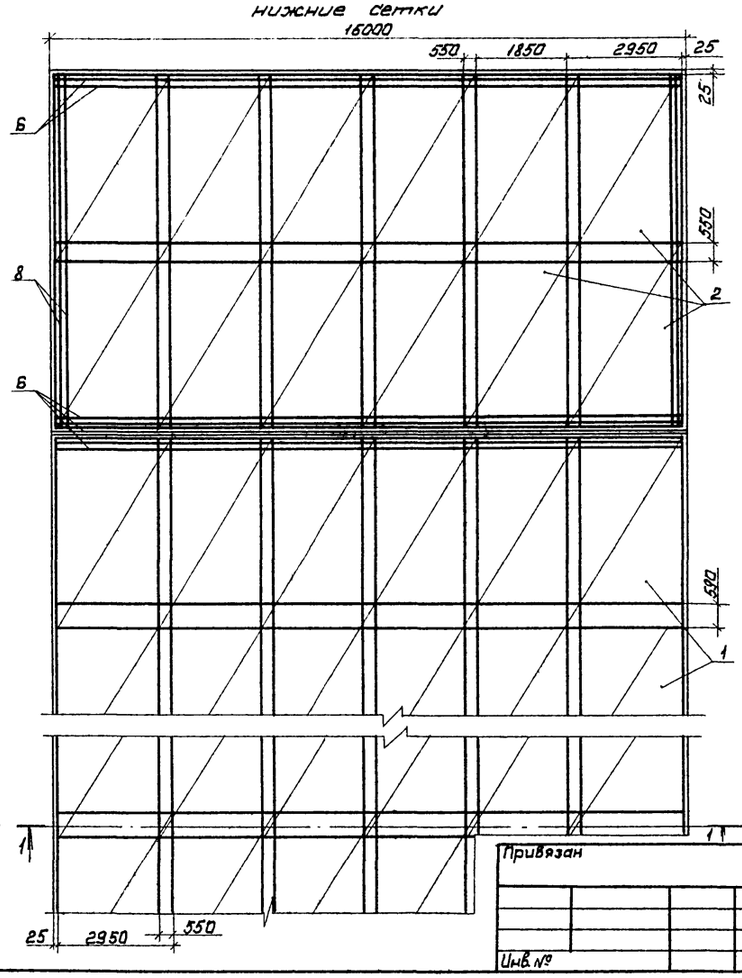

Спецификация

Формат	Зона	Поз.	Обозначение	Наименование	Кол.	Примечание
				Сборочные единицы		
				Сетки арматурные		
А4		1	КЖС.И 2080	С278	84	
А4		2	КЖС.У. 2080-01	С279	36	
А4		3	КЖС.У. 2050	С274	12	
А4		4	КЖС.У. 2040-01	С273	12	
А4		5	КЖС.У.2180	С293		
				Детали		
				Ø12 AIII, ГОСТ 5781-82		
Б.ч		6		l = 14950	20	13,3 кг
Б.ч		7		l = 34950	4	31,0 кг
Б.ч		8		l = 8450	8	7,5 кг
Б.ч		9		l = 8450	8	7,5 кг
				Материалы		
				Бетон класса В 7,5		57,4 м³
				Бетон класса В15, W6		421,1 м³

Поз. 9.

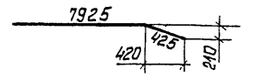

Ведомость расхода стали на элемент, кг.

Марка элемента	Изделия арматурные						Всего	Общий расход
	Арматура класса							
	A-III		A-II		A-I			
	ГОСТ 5781-82		ГОСТ 5781-82		ГОСТ 5781-82			
	Ø10	Итого	Ø10	Итого	Ø10	Итого		
Рисберма	15781,9	15781,9	455,7	455,7	1344,0	1344,0	17581,6	17582

Защитный слой бетона до арматуры - 30 мм.

2521/2

				820-4-031.88-КЖ	
				Водосбросы открытого типа автоматического действия	
Нач.отд.	Смирнова		10.06.88	Водосброс ВО-ВР при L max = 15.0м	Стадия: Р; Лист: 49; Листов:
ГИП	Лаздина		10.06.88		
Гл.спец.	Шпайзман		10.06.88		
Вед.инж.	Ковкина		8.06.88	Рисберма. Общий вид. Схема армирования	ЛЕНГИПРОВОДХОЗ
Н.контр.	Макарова		8.06.88		

Привязан

Инв.№

Инв.№ подл. | Подпись и дата | Взам.инв.№

Копировал

80

Формат А2.

Альбом II

820-4-031.88

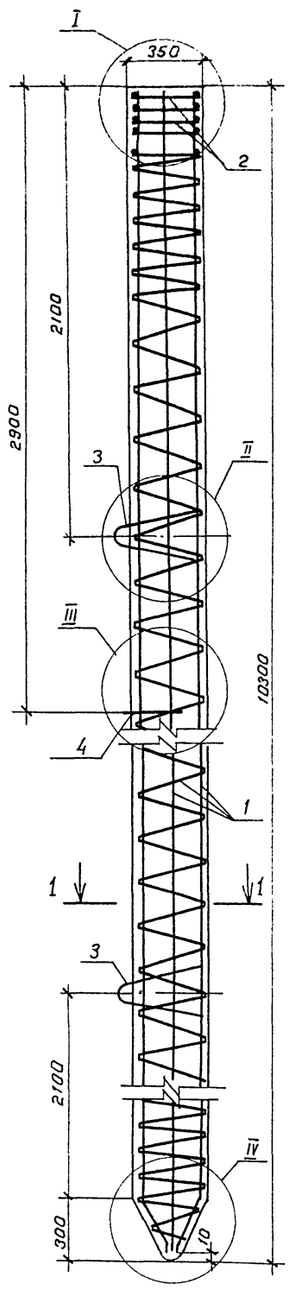

Разрез 1-1

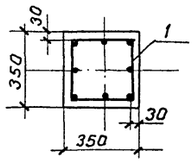

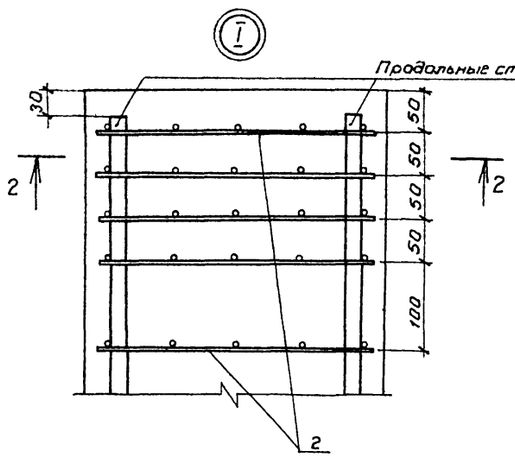

Разрез 2-2

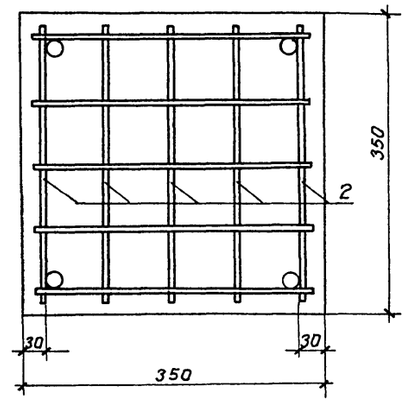

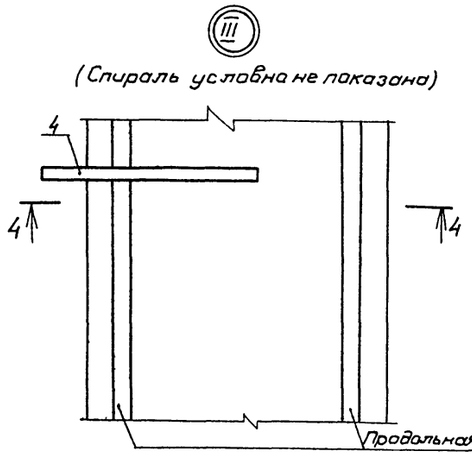

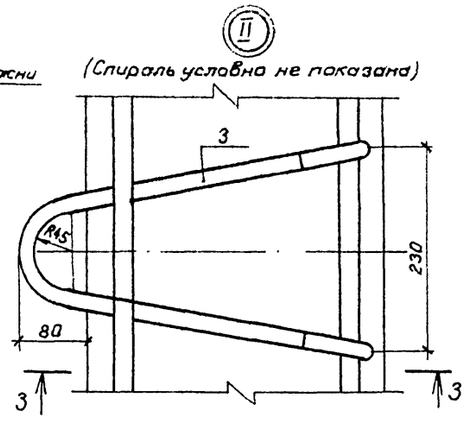

Разрез 3-3

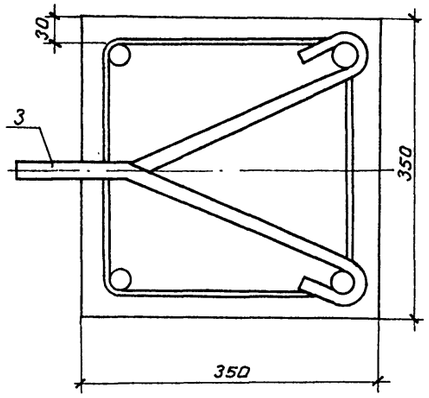

Разрез 4-4

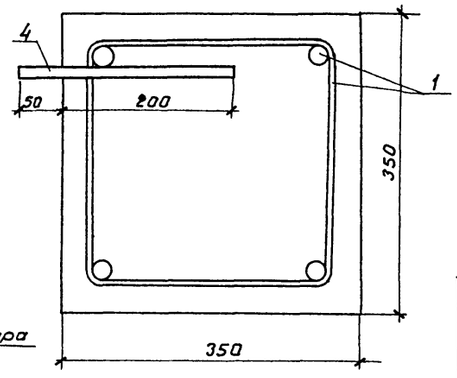

Спецификация

Формат	Зона	Поз.	Обозначение	Наименование	Кол.	Примечание
				Сборочные единицы		
		1	КЖС.И.	Каркас пространственный К10-35У	1	
		2	ГОСТ 19804.1-79	Сетка арматурная С35	5	
				Изделия закладные		
		3	ГОСТ 19804.1-79	Петля монтажная П 7	2	
		4	ГОСТ 19804.1-79	Штырь Ш1	1	
				Материалы		
				Бетон класса В20		1.24м³

Ведомость расхода стали на элемент, кг

Марка элемента	Изделия арматурные					Изделия закладные				Общий расход
	Арматура класса				Всего	Арматура класса			Всего	
	А-III ГОСТ 5781-82		В-I ГОСТ 6727-80			А I ГОСТ 5781-82				
	ф20	Итого	ф5	Итого		ф16	ф10	Итого		
С10-35У	203.0	203.0	13.3	13.3	216.3	4.4	0.1	4.5	4.5	221

1. Конструкция сваи С10-35У принята по ГОСТ 19804.1-79„ Сваи забивные железобетонные цельные сплошного квадратного сечения с ненапрягаемой арматурой. Конструкция и размеры с заменой стержней ф12 AIII (см. поз. 1 в каркасе К10-35 сваи С10-35) на стержни ф20 AIII (см. каркас К10-35У).
2. Петли, штырь и сетки головы привязать к продольной арматуре вязальной проволокой.

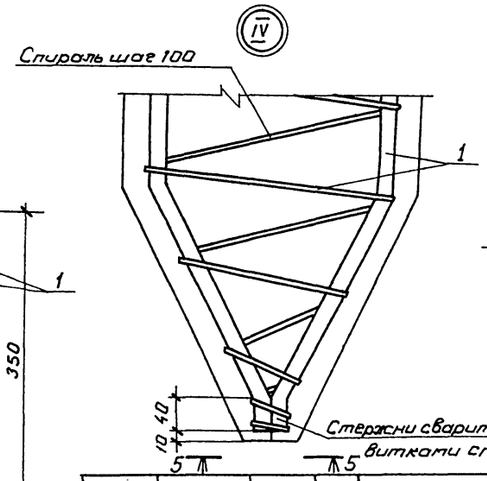

Вид 5-5

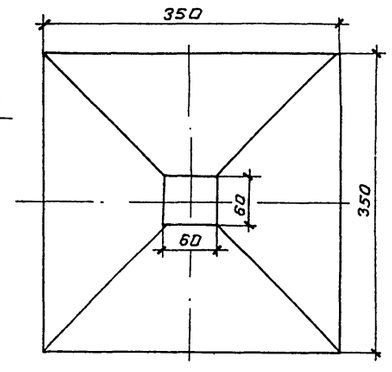

2521/2

				820-4-031.88-КЖ	
				Водосбросы открытого типа автоматического действия	
Привязан					Стадия: Р; Лист: 50; Листов:
	Нач.отд.	Смирнова	11.05.88		
	ГИП	Лозинова	11.05.88		
	Гл.спец.	Крыжановская	11.05.88		
	Инженер	Налётова	10.05.88	Свая С10-35-У Общий вид. Схема армирования.	ЛЕНГИПРОВОДХОЗ
Инв.№	Н.контр.	Макарова	10.05.88		

Копировал:

Инв.№ подл. | Подпись и дата | Взам. инв.№

Инв. № подл. | Подпись и дата | Взам. инв. №

Формат	Зона	Поз.	Обозначение	Наименование	Кол.	Примечание
				Документация		
А4			820-4-031.88-КМ 10.100 СБ	Сборочный чертеж		
				Детали		
Б4		1		Стойка		
				Полоса $\frac{Б\text{-}2\ 5\times50\ ГОСТ\ 103\text{-}76}{Ст3пс\ ГОСТ\ 535\text{-}79}$		
				$L = 1100 \pm \frac{JT14}{2}$	3	2.16 кг
Б4		2		Перила		
				Уголок $\frac{56\times56\times5\ ГОСТ\ 8509\text{-}86}{Ст3пс\ ГОСТ\ 535\text{-}79}$		
				$L = 2980 \pm \frac{JT14}{2}$	1	12.67 кг
Б4		3		Полоса		
				Полоса $\frac{Б\text{-}2\ 5\times20\ ГОСТ\ 103\text{-}76}{Ст3пс\ ГОСТ\ 535\text{-}79}$		
				$L = 2980 \pm \frac{JT14}{2}$	4	9.36 кг

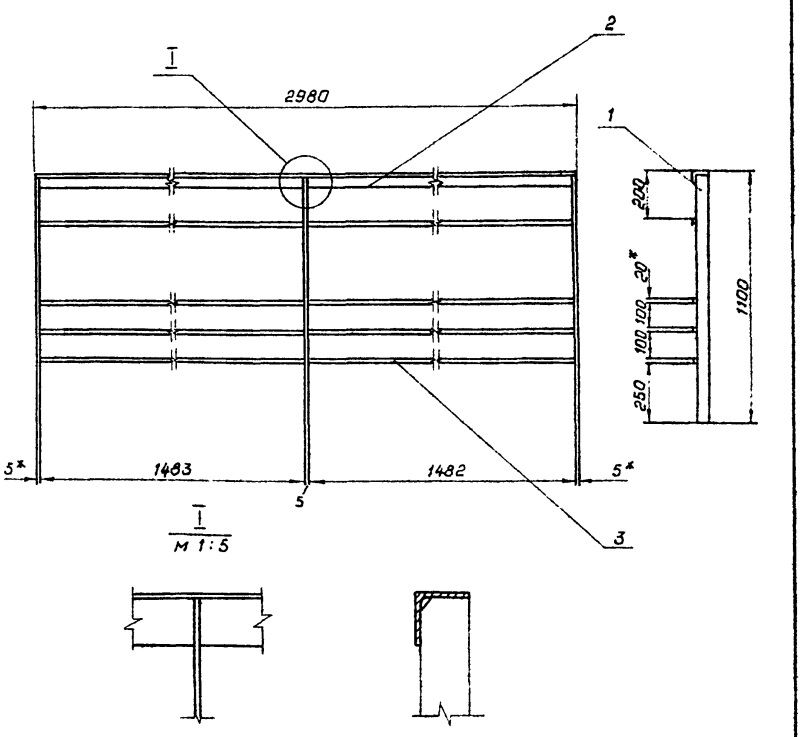

1. * Размеры для справок.
2. Сварные швы выполнять по ГОСТ 5264-80.
3. Сварку вести электродами Э42 ГОСТ 9466-75 по контуру прилегания деталей.
4. Конструкция перильного ограждения принята по ТПР 820-01-19с.
5. Неуказанные предельные отклонения размеров $\pm \frac{JT14}{2}$.

Привязан

Инв. №

Нач. отд.	Смирнова		11.05.88
ГИП	Поздняова		11.05.88
Гл. спец.	Шпайзман		10.05.88
Инженер	Ускова		10.05.88
Н. контр.	Ковкина		10.05.88

820-4-031.88-КМ 100.00

Блок перильного ограждения ПО-3

Лит.	Лист	Листов
А	1	

Ленгипроводхоз

Копировал: Формат А4

Нач. отд.	Смирнова		11.05.88
ГИП	Поздняова		11.05.88
Гл. спец.	Шпайзман		10.05.88
Инженер	Ускова		10.05.88
Н. контр.	Ковкина		10.05.88

820-4-031.88-КМ 100.00 СБ

Блок перильного ограждения ПО-3
Сборочный чертеж

Лит.	Масса	Масштаб
А	28.5	1:20
Лист 2	Листов	

Ленгипроводхоз

Копировал Формат А4

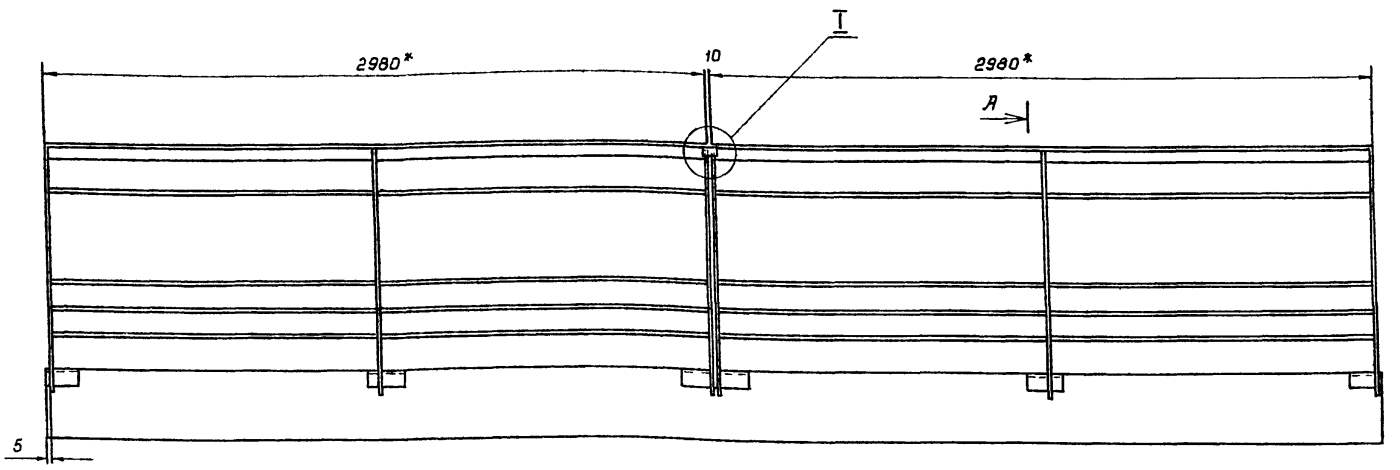

Расход стали (на сооружение).

Количество секций ПО-3	Масса 1 секции кг	Масса стали на сооружение кг
8	28.5	228.0

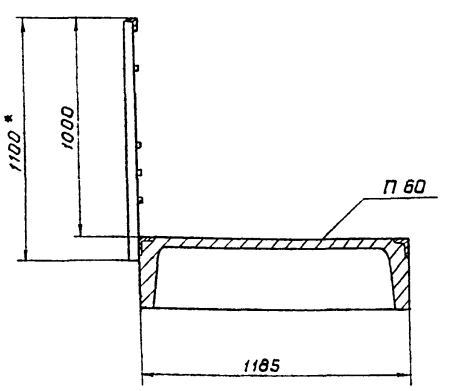

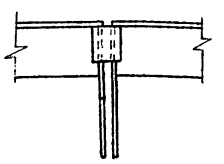

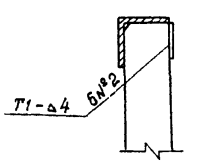

1. * Размер для справок.
2. Сварные швы выполнять по ГОСТ 5264-80.
3. Электроды Э42 ГОСТ 9466-75.
4. Все поверхности ограждения окрасить: грунт ХС-068 ТУ 6-10-820-75 в 2 слоя; окраска ХВ-1100 ГОСТ 6993-79 в 3 слоя. Площадь окраски S = 5.4 м².

2521/2

Привязан

Инв. №

Нач. отд.	Смирнова		11.05.88
ГИП	Поздняова		11.05.88
Гл. спец.	Шпайзман		10.05.88
Инженер	Ускова		10.05.88
Н. контр.	Ковкина		10.05.88

820-4-031.88-КМ 10.200 СБ

Перильное ограждение моста

Лит.	Масса	Масштаб
А	57.0	1:20
Лист 3	Листов	

Ленгипроводхоз

Копировал Формат А3

gost.e-ecolog.ru