Типовые конструкции, изделия и узлы зданий и сооружений

Серия 01.036-1

Защитно-герметические и герметические двери и ставни для убежищ

Выпуск 8

Дверь герметическая ДУ-IV-4

Рабочие чертежи

gost.e-ecolog.ru

Содержание альбома

Обозначение	Наименование	
5-83.00.00.000	Дверь ДУ-IV-4	3
5-83.0000.005	Упор	
5-83.00.00.006	Ограничитель	
5-83.00.00.000СБ	Дверь ДУ-IV-4	4
5-83.	Сборочный чертеж. Лист 1	
5-83.00.00.000СБ	Дверь ДУ-IV-4	5
	Сборочный чертеж. Лист 2	
5-83.00.00.000СБ	Дверь ДУ-IV-4	6
	Сборочный чертеж. Лист 3	
5-83.00.00.000СБ	Дверь ДУ-IV-4	7
	Сборочный чертеж. Лист 4	
5-83.00.00.001	Сухарь	8
5-83.00.00.002	Основание	
5-83.00.00.003	Палец	
5-83.00.00.004	Планка	
5-83.01.00.000	Полотно в сборе.	9
	Лист 1, 2, 3, 4	
5-83.01.00.000СБ	Полотно в сборе	10
	Сборочный чертеж. Лист 1	
5-83.01.00.000СБ	Полотно в сборе.	11
	Сборочный чертеж. Лист 2	
5-83.01.00.001	Клин	12
5-83.01.00.002	Вилка	
5-83.01.00.003	Опора	
5-83.01.00.004	Звездочка	13
5-83.01.00.005	Звездочка	
5-83.01.00.006	Винт	14
5-83.01.00.007	Тяга	
5-83.01.00.008	Палец	
5-83.01.00.009	Втулка прижимная	15
5-83.01.00.011	Палец	
5-83.01.00.010	Кожух	
5-83.01.00.012	Муфта	16
5-83.01.00.013	Шайба	
5-83.01.00.014	Планка стопарная	
5-83.01.00.015	Планка	
5-83.01.00.016	Шайба стопорная	17
5-83.01.00.017	Прокладка	
5-83.01.00.018	Прокладка	
5-83.01.00.019	Заглушка	
5-83.01.00.020	Ось	18
5-83.01.00.021	Втулка	
5-83.01.00.022	Втулка	
5-83.01.00.023	Втулка прижимная	19
5-83.01.00.024	Шайба торцевая	
5-83.01.00.025	Планка стопорная	
5-83.01.00.026	Кольцо	
5-83.01.01.000	Полотно. Лист 1, 2	20
5-83.01.01.019	Петля	
5-83.01.01.018	Кронштейн	
5-83.01.01.000СБ	Полотно	21
	Сборочный чертеж. Лист 1	
5-83.01.01.000СБ	Полотно	22
	Сборочный чертеж. Лист 2	
5-83.01.01.001	Полоса	23
5-83.01.01.002	Пластина	
5-83.01.01.004	Ребро	
5-83.01.01.003	Пластина	
5-83.01.01.005	Лист	24
5-83.01.01.006	Основание	
5-83.01.01.006-01	Основание	
5-83.01.01.007	Полоса	
5-83.01.01.008	Основание	
5-83.01.01.009	Втулка	25
5-83.01.01.010	Ребро	
5-83.01.01.012	Основание	
5-83.01.01.013	Направляющая	
5-83.01.01.014	Пластина	26
5-83.01.01.015	Стакан	
5-83.01.01.016	Скоба	
5-83.01.01.017	Ручка	

5-83.01.02.000	Редуктор	27
5-83.01.02.006	Прокладка регулировочная	
5-83.01.02.005	Вал	28
5-83.01.02.000СБ	Редуктор. Сборочный чертеж	
5-83.01.02.001	Шестерня	29
5-83.01.02.002	Колесо	
5-83.01.02.003	Корпус Лист 1	30
5-83.01.02.003	Корпус Лист 2	31
5-83.01.02.004	Крышка	32
5-83.01.03.000	Замок электромагнитный	33
	Лист 1, 2.	
5-83.01.03.001	Пружина	
5-83.01.03.200	Основанце	—
5-83.01.03.000СБ	Замок электромагнитный	34
	Сборочный чертеж	
5-83.01.03.002	Муфта	35
5-83.01.03.003	Хомут	
5-83.01.03.004	Шток	
5-83.01.03.005	Пружина	
5-83.01.03.100	Ключ в сборе	36
5-83.01.03.101	Ручка	
5-83.01.03.300	Шток в сборе	
5-83.01.03.301	Шток	
5-83.01.03.200СБ	Основание	37
	Сборочный чертеж	
5-83.01.03.400	Опора в сборе	38
5-83.01.03.401	Корпус	
5-83.01.03.303	Штырь	
5-83.01.03.302	Рамка	
5-83.01.03.402	Втулка	39
5-83.01.03.500	Валик в сборе	
5-83.01.03.501	Пруток	
5-83.01.03.502	Палец	
5-83.01.04.000	Регулятор	40
5-83.01.04.000СБ	Регулятор	
	Сборочный чертеж	
5-83.01.04.001	Звездочка	
5-83.01.04.002	Палец	
5-83.01.04.003	Кольцо	41
5-83.01.04.100	Кронштейн	
5-83.01.04.101	Пластина	
5-83.01.04.102	Ребро	
5-83.01.05.000	Штурвал в сборе	42
5-83.01.05.100	Штурвал	
5-83.01.05.000СБ	Штурвал в сборе	
	Сборочный чертеж	
5-83.01.05.002	Палец	43
5-83.01.05.001	Ручка	
5-83.01.05.003	Пружина	
5-83.01.05.103	Рычаг	
5-83.01.05.100СБ	Штурвал,	44
	Сборочный чертеж.	
5-83.01.05.101	Вилка	
5-83.01.05.102	Втулка	
5-83.02.00.000	Коробка Лист 1, 2.	45
5-83.03.00.000	Ходовая тележка	
	Лист 1, 2.	
5-83.03.00.000СБ	Коробка	46
	Сборочный чертеж. Лист 1.	
5-83.02.00.000СБ	Коробка	47
	Сборочный чертеж. Лист 2	
5-83.02.00.014	Косынка	48
5-83.02.00.001	Накладка	
5-83.02.00.002	Накладка	
5-83.02.00.003	Направляющая	
5-83.02.00.004	Ребро	49
5-83.02.00.005	Заглушка	
5-83.02.00.006	Бабышка	
5-83.02.00.007	Ребро	
5-83.02.00.008	Ребро	50
5-83.02.00.009	Ребро	
5-83.02.00.010	Полоса	
5-83.02.00.010-01	Полоса	
5-83.02.00.011	Дно	
5-83.02.00.011-01	Дно	

СОДЕРЖАНИЕ АЛЬБОМА

(продолжение)

Обозначение	Наименование	
5-83.03.00.000СБ	Ходовая тележка. Сборочный чертеж. Лист 1	51
5-83.03.00.000СБ	Ходовая тележка — Сборочный чертеж. Лист 2	52
5-83.03.00.001	Ролик	53
5-83.03.00.002	Ось	
5-83.03.00.004	Траверса	54
5-83.03.00.003	Траверса	
5-83.03.00.005	Палец	
5-83.03.00.100	Кронштейн правый	55
5-83.03.00.200	Кронштейн левый	
5-83.03.00.300	Серьга	
5-83.03.00.400	Кронштейн	
5-83.03.00.100СБ	Кронштейн правый	56
	Сборочный чертеж	
5-83.03.00.200СБ	Кронштейн левый	
	Сборочный чертеж	
5-83.03.00.101	Пластина	57
5-83.03.00.102	Ребро	
5-83.03.00.201	Пластина	58
5-83.03.00.103	Втулка	
5-83.03.00.006	Кольцо	
5-83.03.00.300СБ	Серьга	59
	Сборочный чертеж	
5-83.03.00.400СБ	Кронштейн	
	Сборочный чертеж	
5-83.03.00.301	Серьга	60
5-83.03.00.302	Втулка заготовка	
5-83.03.00.401	Ось	
5-83.03.00.402	Пластина	
5-83.04.00.000	Крышка	61
5-83.04.00.001	Ручка	
5-83.04.00.000СБ	Крышка	
	Сборочный чертеж	
5-83.04.00.002	Ушко	62
5-83.04.00.003	Обшивка	
5-83.02.00.012	Косынка	
5-83.02.00.013	Косынка	

5-83.00.00.006

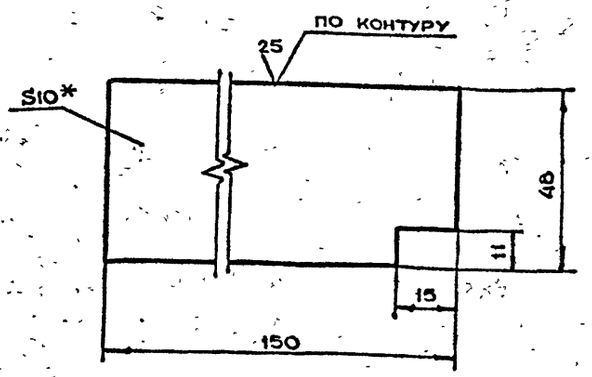

1. * Размер для справок
2. Неуказанные предельные отклонения размеров $-t_2, \pm\frac{t_2}{2}$

Изм	Лист	N докум	Подп	Дата	5-83.00.00.006	Лит	Масса	Масштаб
Разраб		Маркова			Ограничитель		0.5	1:1
Пров.		Черкасова				Лист	Листов 1	
Гл. инж. пр.		Черкасова						
Н. контр.		Ухорская						

Лист Б-ПН-10 ГОСТ 19903-74 / Ст3 сп ГОСТ 14637-79

Главапу Мосгорисполкома МОСПРОМПРОЕКТ МАСТЕРСКАЯ №6

Формат А4

5-83.00.00.005

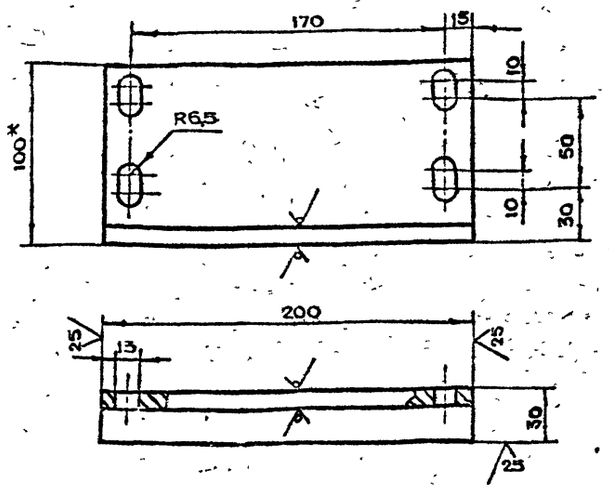

1. * Размер для справок
2. Неуказанные предельные отклонения размеров $+t_2, -t_2, \pm\frac{t_2}{2}$

Изм	Лист	N докум	Подп	Дата	5-83.00.00.005	Лит	Масса	Масштаб
Разраб		Маркова			Упор		1.9	1:2
Пров.		Черкасова				Лист	Листов 1	
Гл. инж. пр.		Черкасова						
Н. контр.		Ухорская						

Уголок 100×63×10-6 ГОСТ 8510-72 / Ст3 сп-II ГОСТ 535-79

Главапу Мосгорисполкома МОСПРОМПРОЕКТ МАСТЕРСКАЯ №6

Формат А4

Серия 01.036-1 Выпуск 8

Формат	Зона	Поз.	Обозначение	Наименование	Кол.	Примечание
БЧ		13	5-83.00.00.008	Полоса		
				Лист Б-ПН-5 ГОСТ 19903-74 / Ст3 сп ГОСТ 14637-79		
				(50×2506) h14	2	9.8 кг
БЧ		14	5-83.00.00.009	Полоса		
				Лист Б-ПН-16 ГОСТ 19903-74 / Ст3 сп ГОСТ 14637-79		
				(20×150) h14	2	0.7 кг
				Стандартные изделия		
				Болт ГОСТ 7798-70		
		15		М12-6q×25.58.01	4	
		16		М12-6q×45.58.01	4	
		17		Винт В.М8-6q×16.48.01		
				ГОСТ 1491-80	4	
		18		Винт В.М5-6q×45.48.01		
				ГОСТ 17473-80	2	
		19		Винт В.М8-6q×20.48.01		
				ГОСТ 17474-80	12	
				Шайба ГОСТ 11371-78		
		20		8.02.01	4	
		21		16.02.01	2	
		22		Шайба 12.65Г.02.9		
				ГОСТ 6402-70	8	
		23		Шплинт 4×25.2.019		
				ГОСТ 397-79	2	
				Прочие изделия		
		24		Выключатель ВПК-2110		
				ТУ16-526.433-78	1	

Изм	Лист	N докум.	Подп.	Дата	5-83.00.00.000	Лист 2

Формат А4

Формат	Зона	Поз	Обозначение	Наименование	Кол.	Примечание
				Документация		
А2			5-83.00.00.000СБ	Сборочный чертеж		
			Выпуск „0"	Технические условия на ... ДУ-1-7; ДУ-1-8; ДУ-3-5; ДУ-III-6; ДУ-IV-2; ДУ-IV-3 и отдельн. СУ-1-1; СУ-III-2; СУ-IV-1		
				Сборочные единицы		
А4		1	5-83.01.00.000	Полотно в сборе	1	
А4		2	5-83.02.00.000	Коробка	1	
А4		3	5-83.03.00.000	Тележка ходовая	2	
А4		4	5-83.04.00.000	Крышка	1	
А4		5	5-83.01.05.000	Штурвал в сборе	1	
				Детали		
А4		6	5-83.00.00.001	Сухарь	4	
А4		7	5-83.00.00.002	Основание	1	
А4		8	5-83.00.00.003	Палец	2	
А4		9	5-83.00.00.004	Планка	2	
А4		10	5-83.00.00.005	Упор	1	
А4		11	5-83.00.00.006	Ограничитель	2	
БЧ		12	5-83.00.00.007	Полоса		
				Лист Б-ПН-10 ГОСТ 19903-74 / Ст3 сп ГОСТ 14637-79		
				(50×1894) h14	2	15 кг

Изм	Лист	N докум	Подп.	Дата	5-83.00.00.000	Лит.	Лист 1	Листов 2
Разраб		Маркова			Дверь ДУ-IV-4			
Пров		Черкасова						
Гл. инж. пр.		Черкасова						
Н. контр.		Ухорская						

Главапу Мосгорисполкома МОСПРОМПРОЕКТ МАСТЕРСКАЯ №6

Копировал [signature] Формат А4

5-83.00.00.000СБ

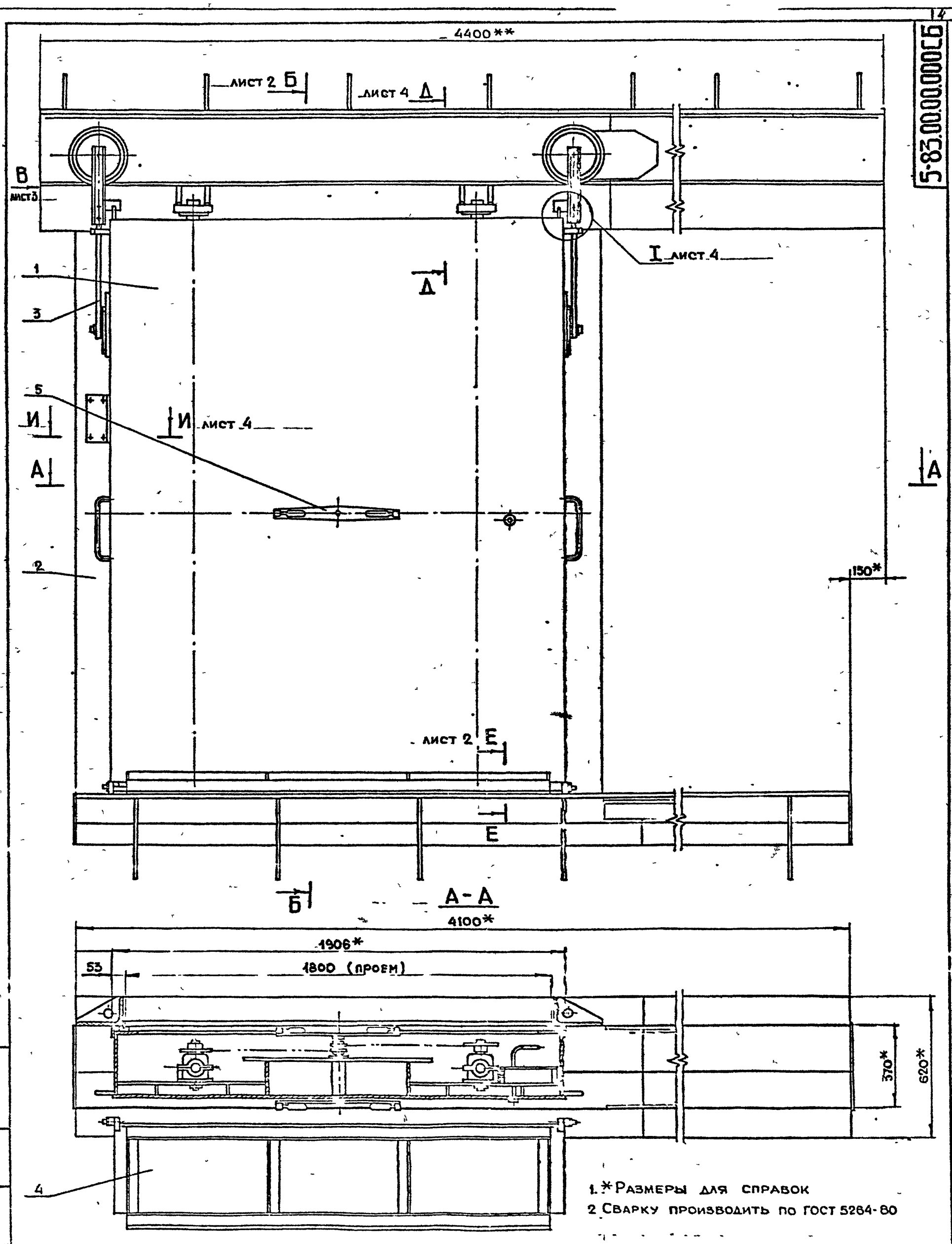

1. *Размеры для справок
2. Сварку производить по ГОСТ 5264-80

Серия 01.036-1 Выпуск 8

Изм	Лист	№ докум	Подп	Дата	5-83.00.00.000СБ
Разраб		Маркова			Дверь ДУ-IV-4 Сборочный чертеж
Пров		Черкасова			
Гарнизер		Черкасова			
Н.контр		Чхорсова			
Дерн					
Дерн					

Лит	Масса	Масштаб
	2575	1 10
Лист 1	Листов 4	

Главару Мосгорпромпроект

Б - Б лист 1
м 1:10

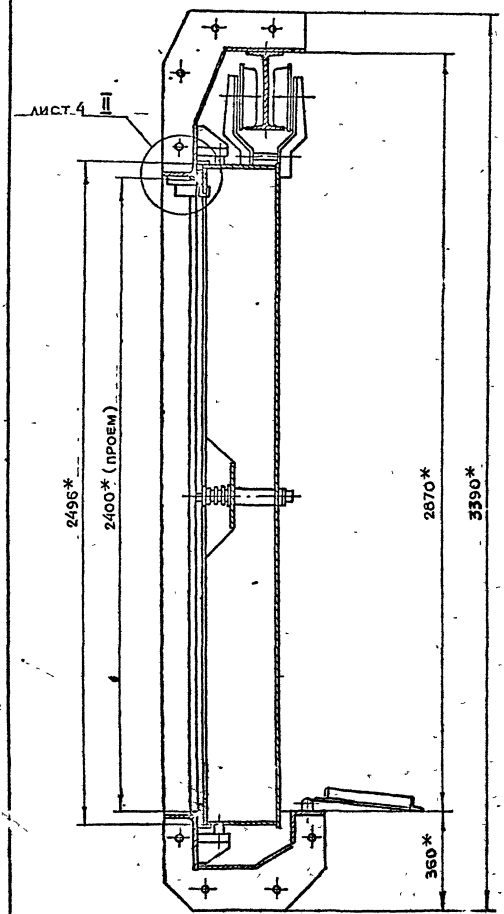

Г - Г лист 3
м 1:2

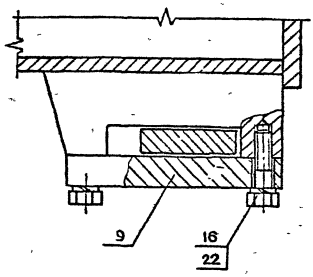

Ж - Ж
м 1:1

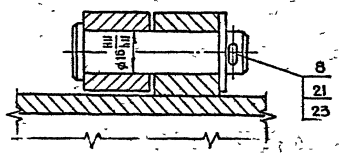

Е - Е лист 1
м 1:2

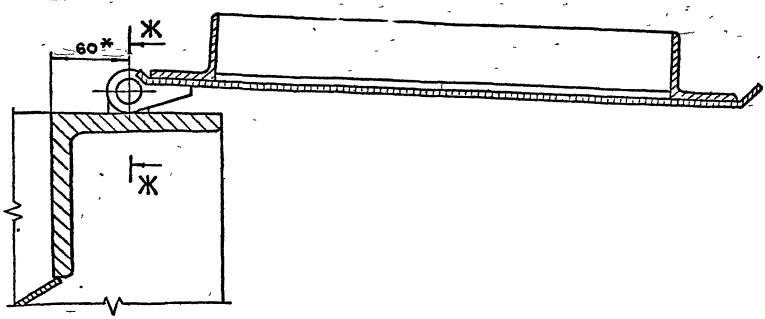

Серия 01.036-1 Выпуск 8

Инв. № подл. | Подп. и дата | Взам. инв. № | Инв. № дубл. | Подп. и дата

Изм.	Лит.	№ докум.	Подп.	Дата	5-83.00.00.000 СБ	Лист 2

Копировал Формат А2

5-83.00.00.000СБ

Вид В лист 1
м 1:2

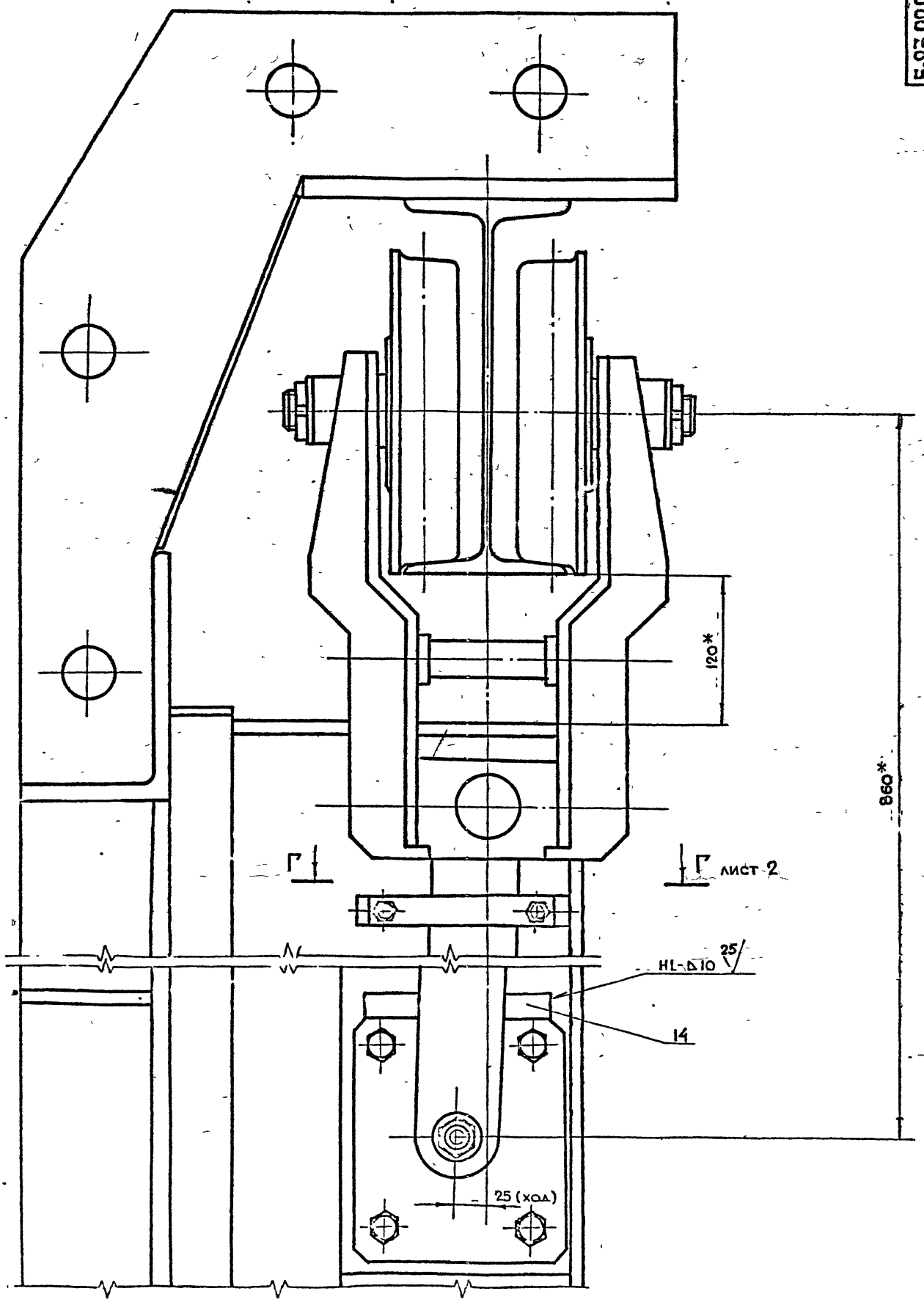

Серия 01.036-1, Выпуск 8

Инв.№ подл. | Подп. и дата | Взам. инв.№ | Инв.№ дубл. | Подп. и дата

А - А лист 1
м 1:2

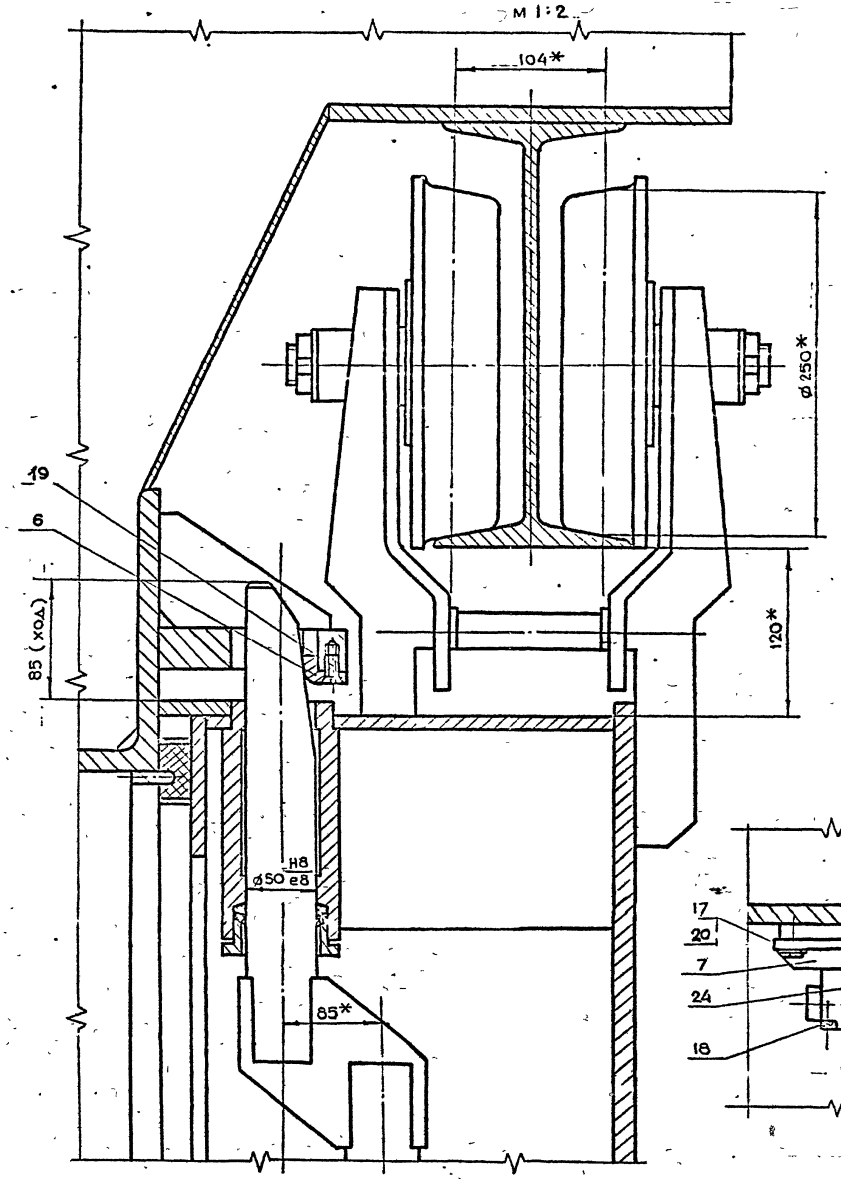

II лист 2
м 1:2

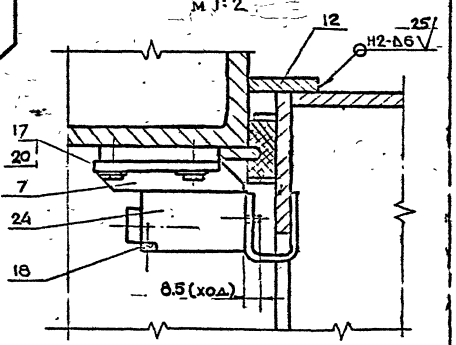

I лист 1
м 1:2

И - И лист 1
м 1:1

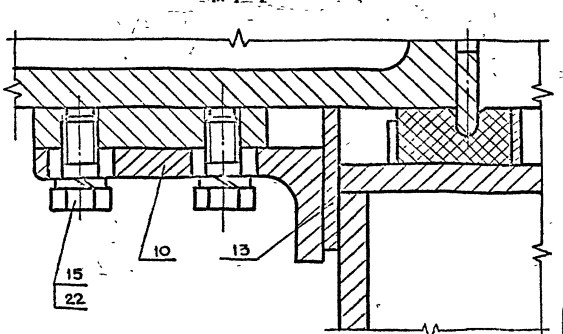

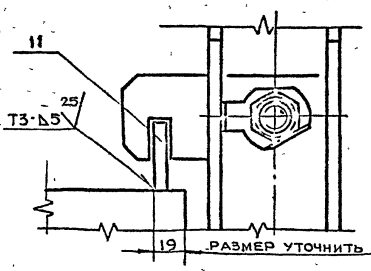

Серия 01.036-1 Выпуск 8

Инв.№ подл. | Подп. и дата | Взам. инв.№ | Инв.№ дубл. | Подп. и дата

Изм.	Лист	№ докум.	Подп.	Дата	5-83.00.00.000 СБ	Лист 4

Копировал Формат А2

5-83.00.00.004

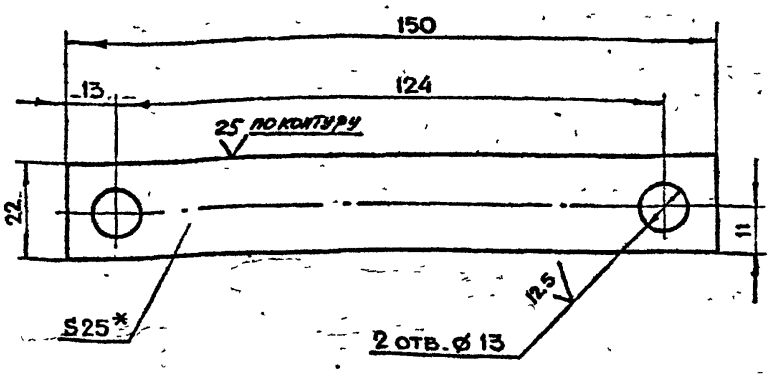

1 *Размер для справок

2. $+t_2, -t_2, \pm\frac{t_2}{2}$

Разраб.	Маркова		
Пров.	Черкасова		
Гл.инж.пр.	Черкасова		
Н.контр.	Ухорская		

5-83.00.00.004

Планка

Лит	Масса	Масштаб
	0.6	1:1

Лист | Листов 1

Лист Б-ПН-25 ГОСТ 19903-74 Ст3сп ГОСТ 14637-79

Главпу Мосгорисполкома Моспромпроект Мастерская №6

Формат А4

5-83.00.00.003

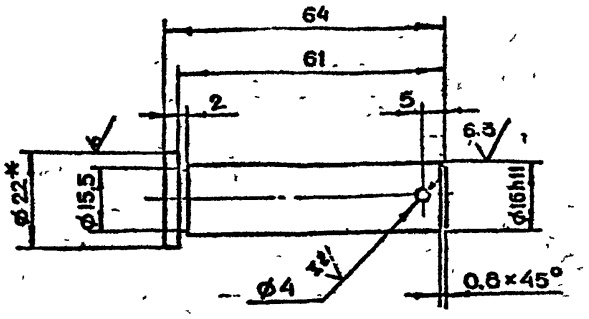

1 *Размер для справок

2. $+t_2, -t_2, \pm\frac{t_2}{2}$

Разраб.	Маркова		
Пров.	Черкасова		
Гл.инж.пр.	Черкасова		
Н.контр.	Ухорская		

5-83.00.00.003

Палец

Лит	Масса	Масштаб
	0.1	1:1

Лист | Листов 1

Круг В-22 ГОСТ 2590-71 / В Ст3сп-II ГОСТ 535-79

Главпу Мосгорисполкома Моспромпроект Мастерская №6

Формат А4

Серия 01.036-1 ... Выпуск 8

5-83.00.00.002

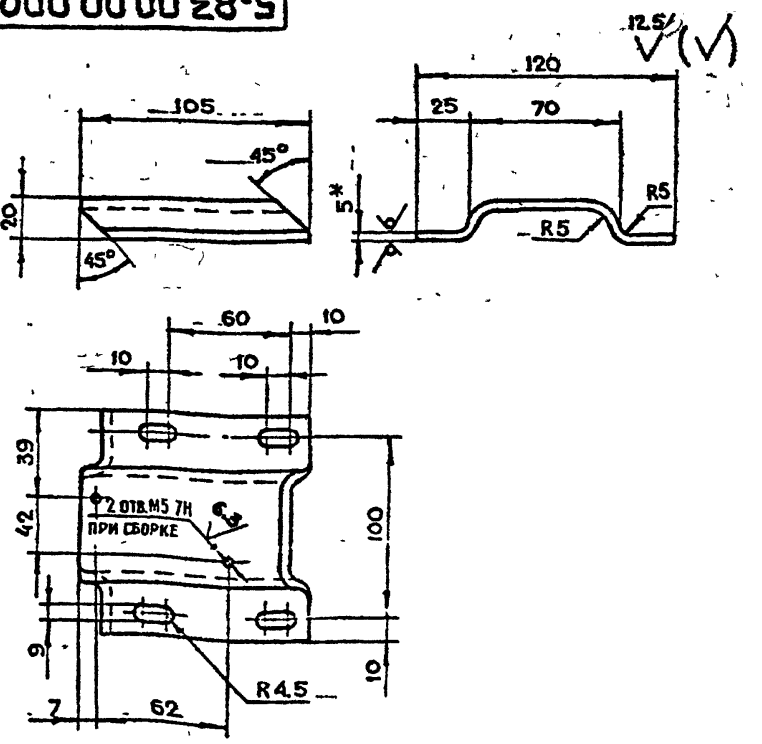

1 *Размер для справок

2 $+t_2, -t_2 \pm\frac{t_2}{2}$

3. Длина развертки L = 137 мм

Разраб.	Маркова		
Пров.	Черкасова		
Гл.инж.пр.	Черкасова		
Н.контр.	Ухорская		

5-83.00.00.002

Основание

Лит	Масса	Масштаб
	0.4	1:2

Лист | Листов 1

Лист Б-ПН-5 ГОСТ 19903-74 Ст3сп ГОСТ 14637-79

Главпу Мосгорисполкома Моспромпроект Мастерская №6

Формат А4

5-83.00.00.001

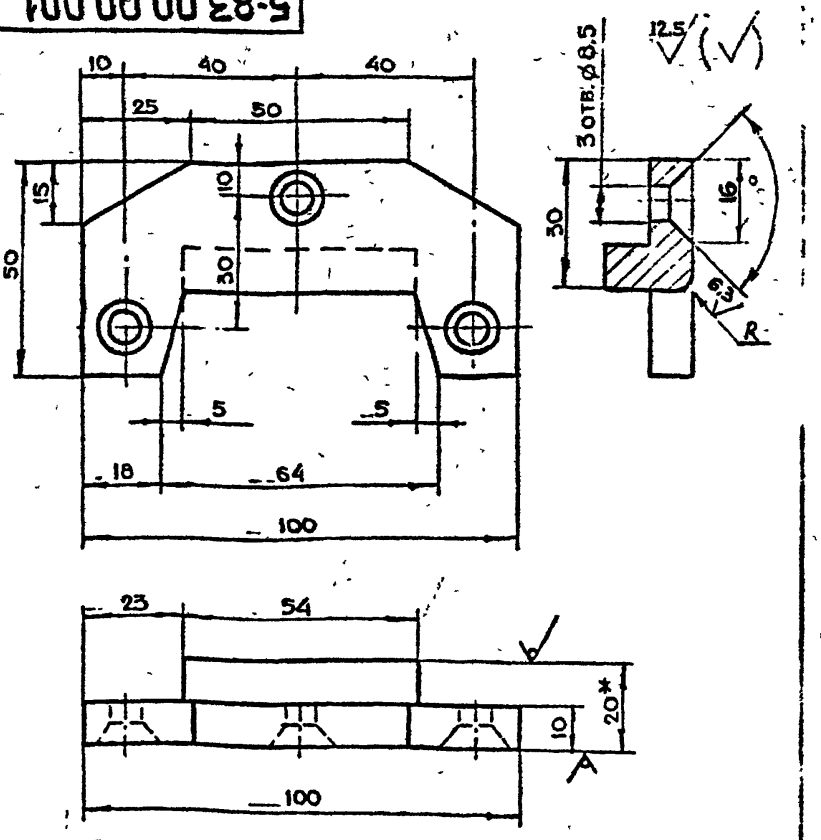

1. * Размер для справок

2. Неуказанные предельные отклонения размеров $+t_2, -t_2, \pm\frac{t_2}{2}$

Разраб.	Маркова		
Пров.	Черкасова		
Гл.инж.пр.	Черкасова		
Н.контр.	Ухорская		
Гл.констр.	Григорьев		
Гл.спец.	Бычков		
Наумаст	Грибков		

5-83.00.00.001

Сухарь

Лит	Масса	Масштаб
	0.3	1:1

Лист | Листов 1

Лист Б-ПН-20 ГОСТ 19903-74 Ст3сп ГОСТ 14637-79

Моспромпроект Мастерская №6

Копировал Формат А4

Зона	Поз.	Обозначение	Наименование	Кол.	Примечание
			Войлок ПС ГОСТ6308-71		
	52		23-14-2.5	1	
	53		40-27-4	2	
	54		66-49-6	8	
			Прочие изделия		
	55		Цепь ПР12.7-1820-2 ГОСТ 13568-75	231 см	2.1 кг

5-83.01.00.000 Лист 4

Копировал Формат А4

Зона	Поз.	Обозначение	Наименование	Кол.	Примечание
			Болт ГОСТ 7798-70		
	35		М8-6g×20.58.01	16	
	36		М10-6g×20.58.01	5	
	37		М10-6g×30.58.01	8	
			Винт ВМ5-6g×10.48.01 ГОСТ 17473-80	10	
			Гайка ГОСТ 5915-70		
	39		М6-7Н.5.01	4	
	40		М16-7Н.5.01.	2	
			Шайба ГОСТ 11371-78		
	41		5.02.01	10	
	42		6.02.01	4	
	43		8.02.01	16	
	44		20.02.01	8	
			Шайба ГОСТ 6402-70		
	45		6.65Г.02.9	4	
	46		10 65Г. 02.9	12	
	47		Шплинт 4×32.2.019 ГОСТ 397-79	8	
	48		Штифт 3 т 6×25 ГОСТ 3128-70	2	
			Шпонка ГОСТ 23360-78		
	49		8×7×20	2	
	50		8×7×40	1	
	51		16×10×125	4	

5-83.01.00.000 Лист 3

Копировал Формат А4

Серия 01.036-1 Выпуск 8

Зона	Поз.	Обозначение	Наименование	Кол.	Примечание
	16	5-83.01.00 011	Палец	1	
	17	5-83.01.00.012	Муфта	1	
	18	5-83.01.00.013	Шайба	2	
	19	5-83.01.00.014	Планка		
			стопорная	2	
	20	5-83.01.00.015.	Планка	4	
	21	5-83.01.00.016	Шайба		
			стопорная	1	
	22	5-83.01.00.017	Прокладка	2	
	23	5-83.01.00 018	Прокладка	1	
	24	5-83.01.00 019	Заглушка	1	
	25	5-83 01.00.020	Ось	1	
	26	5-83.01.00.021	Втулка	1	
	27	5-83.01.00.022	Втулка	1	
	28	5-83 01.00.023	Втулка		
			прижимная	1	
	29	5-83.01.00.024	Шайба торцевая	1	
	30	5-83.01.00.025	Планка		
			стопорная	1	
	31	5-83.01.00.026	Кольцо	1	
			Уплотнение		
			Резина губчатая		
			ТУ38-105.867-75		
	32	5 83.01 00.027	(20×40×1856) h14	2	4,5 кг
	33	5-83.01.00.028	(20×40×2376) h14.	2	5.7 кг
			Стандартные изделия		
			Болт ГОСТ 7798-70		
	34		М6-6g×20.58.01	8	

5-83.01.00.000 Лист 2

Копировал Формат А4

Формат	Зона	Поз	Обозначение	Наименование	Кол.	Примечание
				Документация		
А2			5-83.01.00.000СБ	Сборочный чертеж		
				Сборочные единицы		
А4		1	5-83.01.01.000	Полотно	1	
А4		2	5-83.01.02.000	Редуктор	2	
А4		3	5-83.01.03.000	Замок электро-магнитный	1	
А4		4	5-83.01.04.000	Регулятор	2	
А4		5	5-83.01.05.000	Штурвал в сборе	1	
				Детали		
А4		6	5-83.01.00.001	Клин	4	
А4		7	5-83.01.00.002	Вилка	4	
А3		8	5-83.01.00.003	Опора	4	
А4		9	5-83.01.00.004	Звездочка	2	
А4		10	5-83.01.00.005	Звездочка	2	
А3		11	5-83.01.00.006	Винт	4	
А1		12	5-83.01.00.007	Тяга	4	
А4		13	5-83 01.00.008	Палец	8	
А4		14	5-83.01.00.009	Втулка прижимная	4	
А3		15	5-83.01.00.010.	Кожух	1	

5-83.01.00.000

Полотно в сборе

Разраб	Маркова		Лит	Лист	Листов
Пров.	Черкасова			1	4
Гл.инж.пр	Черкасова		Главпу Мосгорисполкома Моспромпроект Мастерская №6		
Н.контр	Рачкова				

Копировал Формат А4

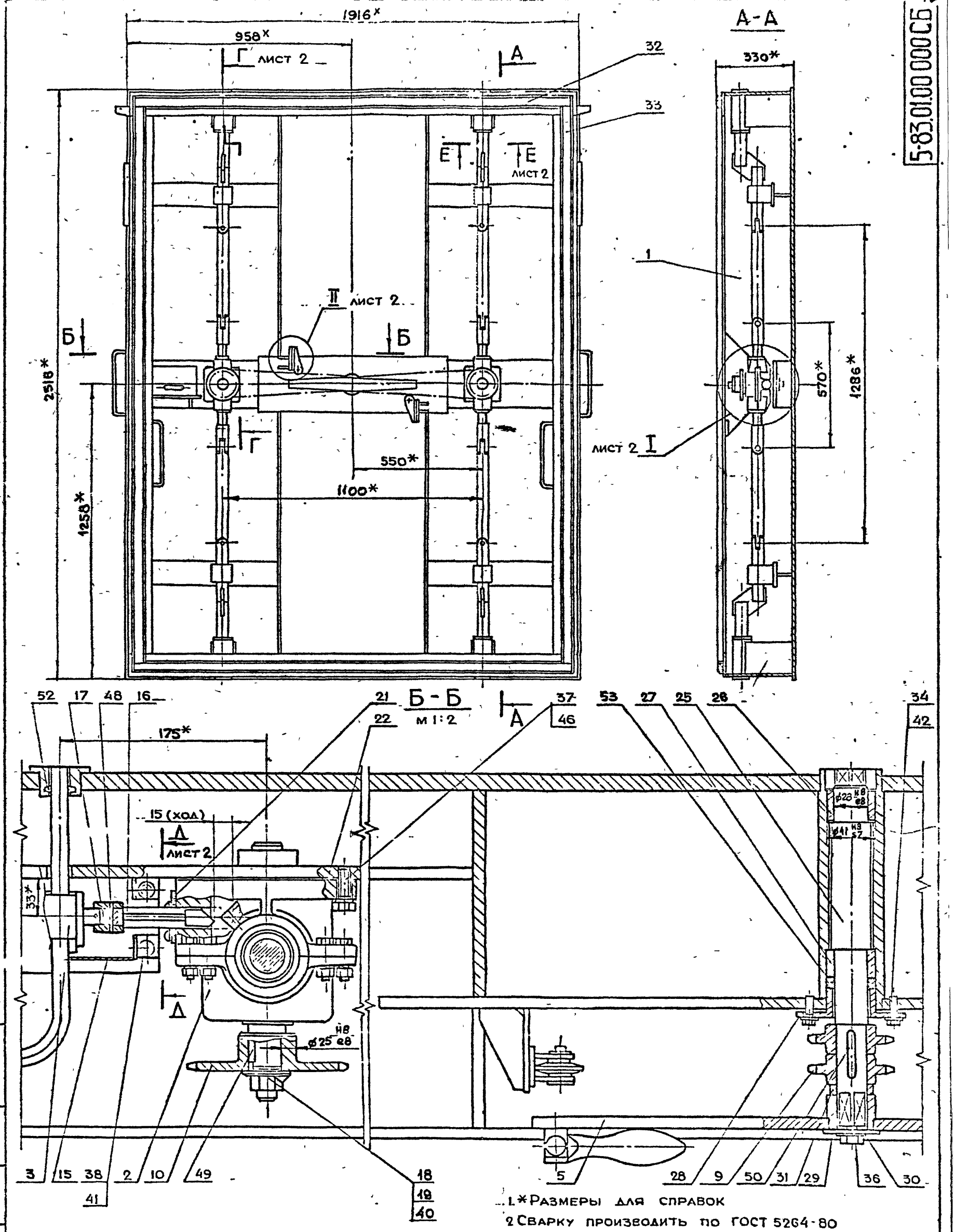

1. *Размеры для справок
2. Сварку производить по ГОСТ 5264-80

					5-83.01.00.000СБ				
Изм	Лит	N докум	Подп	Дата	Полотно в сборе Сборочный чертеж	Лит	Масса	Масштаб	
Разраб		Маркова					1170	1:10	
Пров		Черкасова				Лист 1	Листов 2		
Т.к. инж. пр.		Черкасова				Главпроект Мосгорисполкома МОСПРОМПРОЕКТ Мастерская № 6			
Н. контр.		Ухорская							
Гл. инж.		Григорьев							
Гл. инж.		Быков							
Гл. инж.		Грибков							

Серия 01.036-1 Выпуск 8

Инв. N подл. | Подп. и дата | Взам. инв. N | Инв. N дубл. | Подп. и дата

Формат А2

5-83.01.00.000СБ

Г-Г лист 1
м 1:2

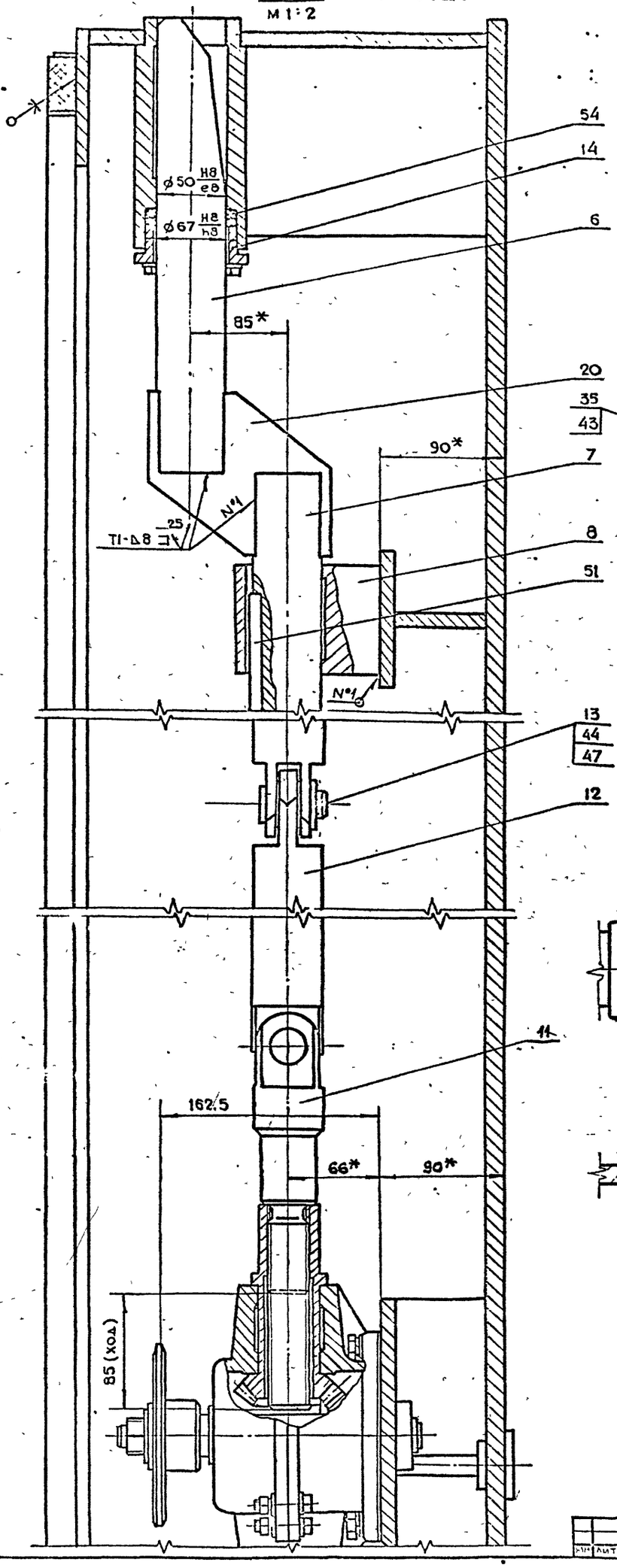

Д-Д лист 1

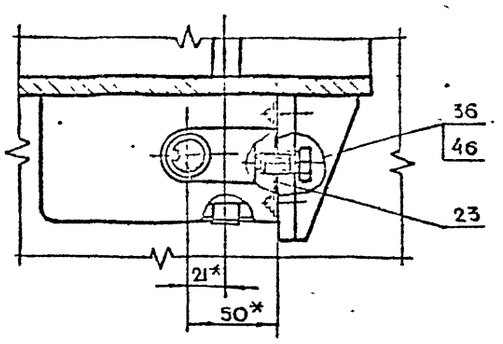

Е-Е лист 1
м 1:2

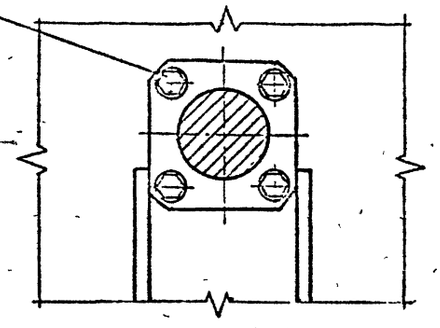

I лист 1 повернуто
м 1:2

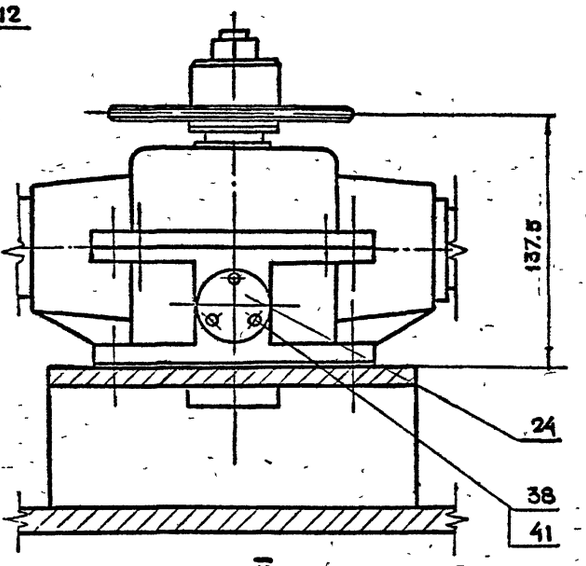

II лист 1
м 1:2

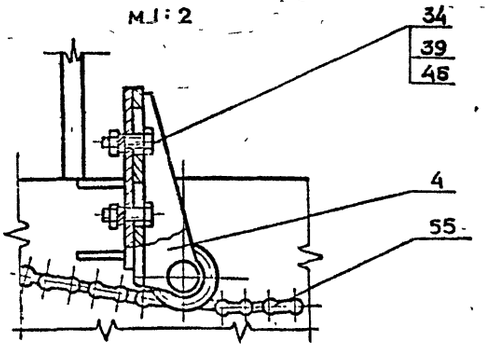

Серия 01.036-1. Выпуск. 8

Инв.N подл.	Подп. и дата	Взам. инв. N	Инв.N дубл.	Подп. и дата

Изм.	Лист	N докум.	Подп.	Дата	5-83.01.00.000СБ	Лист 2

Копировал Формат А2

5-83.01.00.003

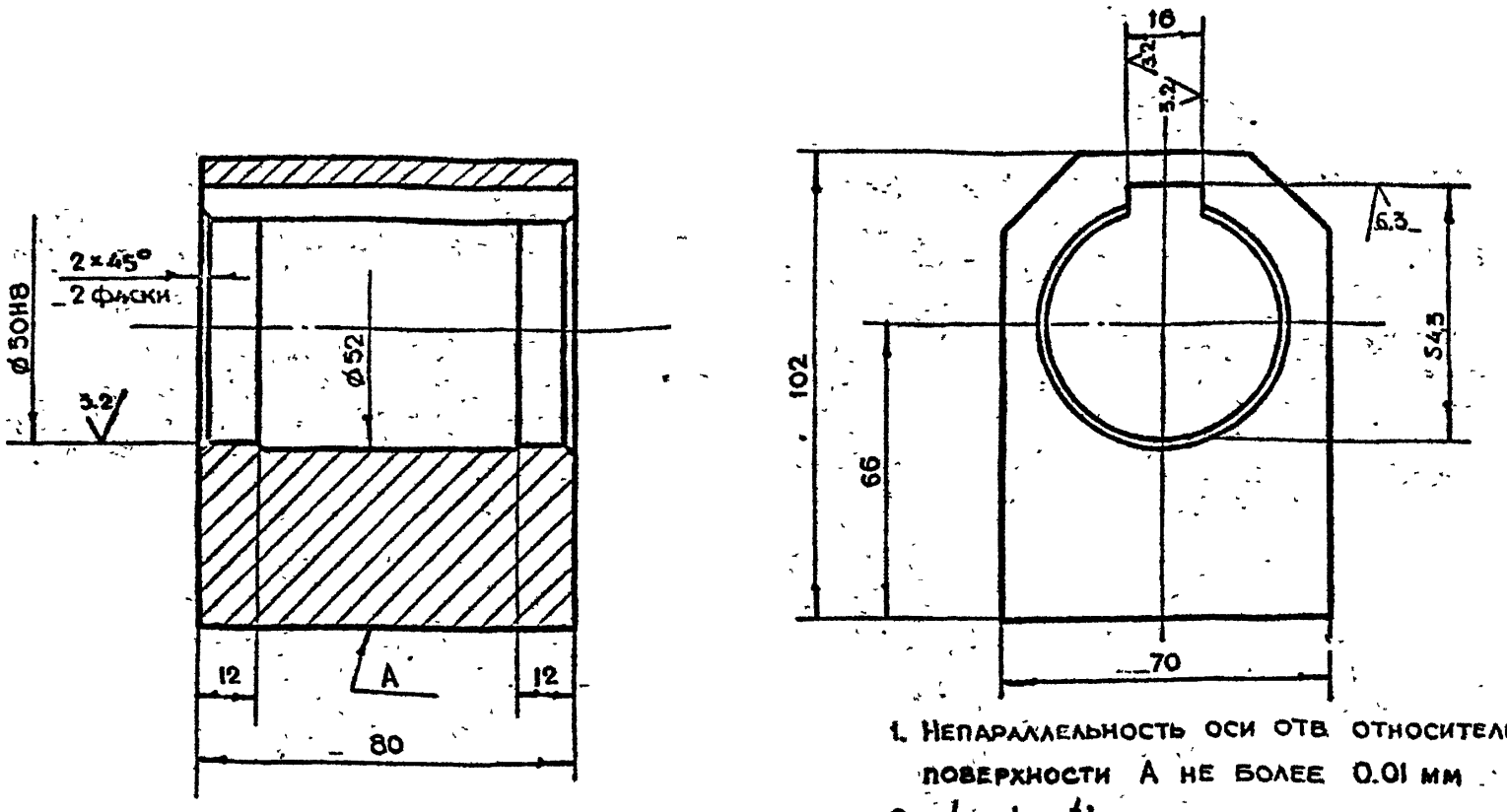

1. Непараллельность оси отв. относительно поверхности А не более 0.01 мм
2. $+t_2, -t_2, \pm\frac{t_2}{2}$

Изм.	Лит.	N докум.	Подп.	Дата	5-83.01.00.003		
Разраб.	Маркова				Опора	Лит.	Масса 3.2	Масштаб 1:1
Пров.	Андреева					Лист	Листов 1
Н.контр.	Укорская				Ст3сп ГОСТ 380-71	Главапу Мосгорисполкома МОСПРОМПРОЕКТ Мастерская №6	

Копировал Формат А3

Серия 01.036-1 Выпуск 8

5-83.01.00.002

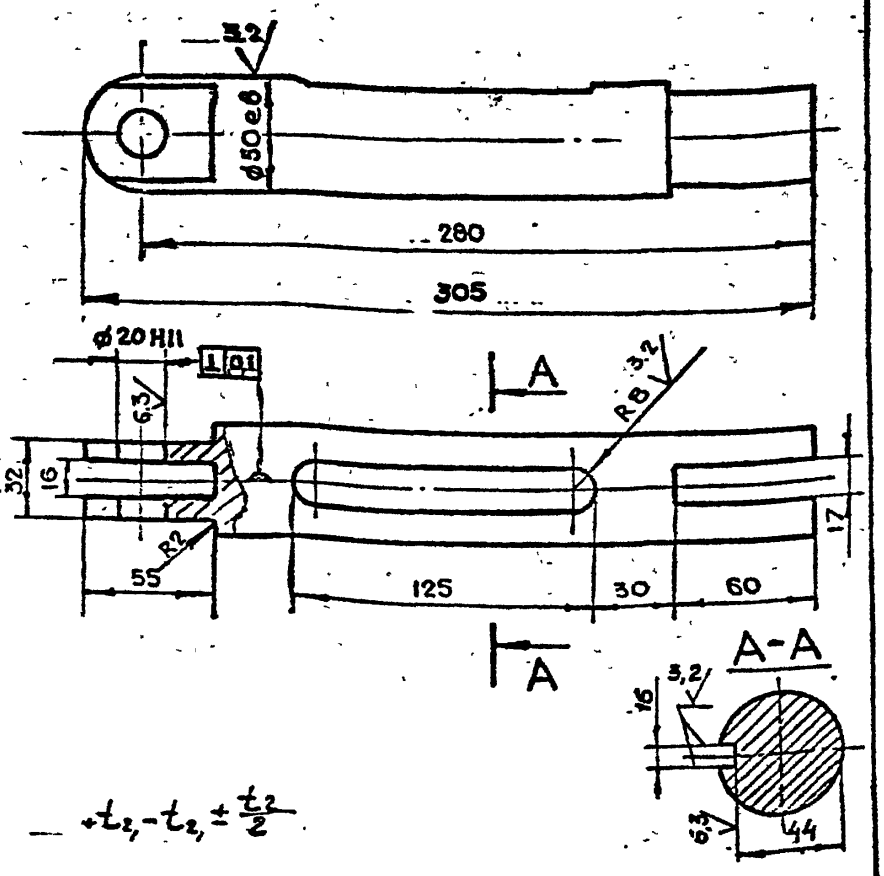

$+t_2, -t_2, \pm\frac{t_2}{2}$

Изм.	Лит.	N докум.	Подп.	Дата	5-83.01.00.002		
Разраб.	Маркова				Вилка	Лит.	Масса 3.9	Масштаб 1:2
Пров.	Андреева					Лист	Листов 1
Н.контр.	Укорская				Круг В-53 ГОСТ 2590-71 / В Ст3сп-II-ГОСТ 535-79	Главапу Мосгорисполкома МОСПРОМПРОЕКТ Мастерская №6	

Копировал Формат А4

5-83.01.00.001

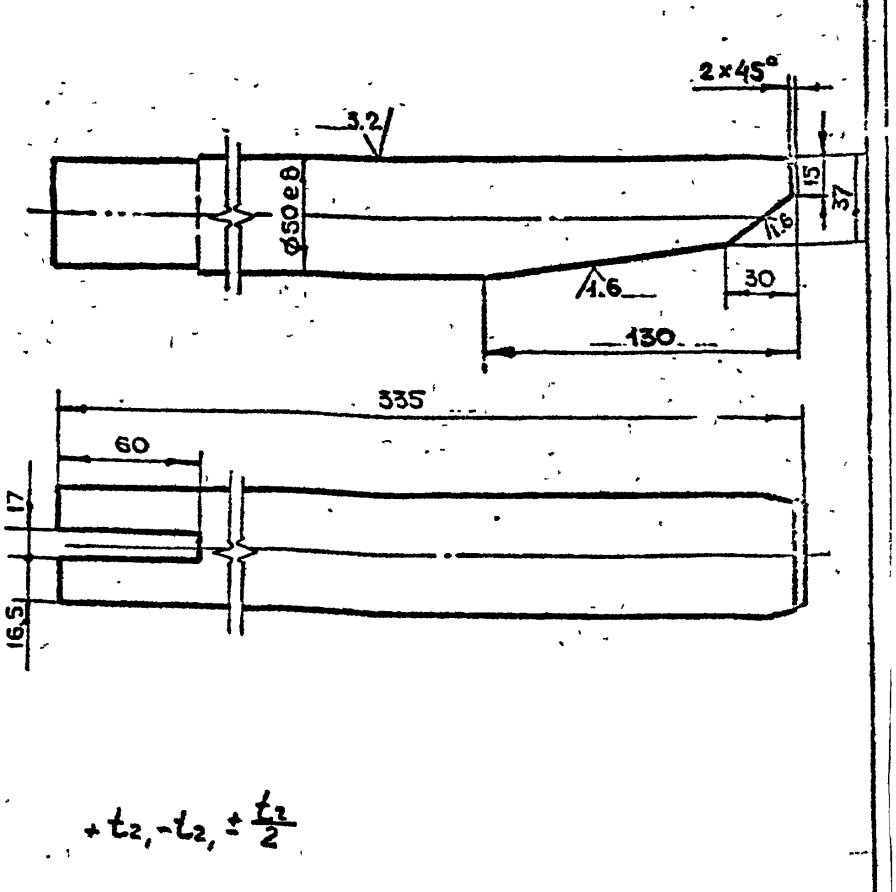

$+t_2, -t_2, \pm\frac{t_2}{2}$

Изм.	Лит.	N докум.	Подп.	Дата	5-83.01.00.001		
Разраб.	Маркова				Клин	Лит.	Масса 5.1	Масштаб 1:2
Пров.	Андреева					Лист	Листов 1
Н.контр.	Укорская				Круг В-53 ГОСТ 2590-71 / В Ст3сп-II-ГОСТ 535-79	Главапу Мосгорисполкома МОСПРОМПРОЕКТ Мастерская №6	

Копировал Формат А4

12.5 √(V)

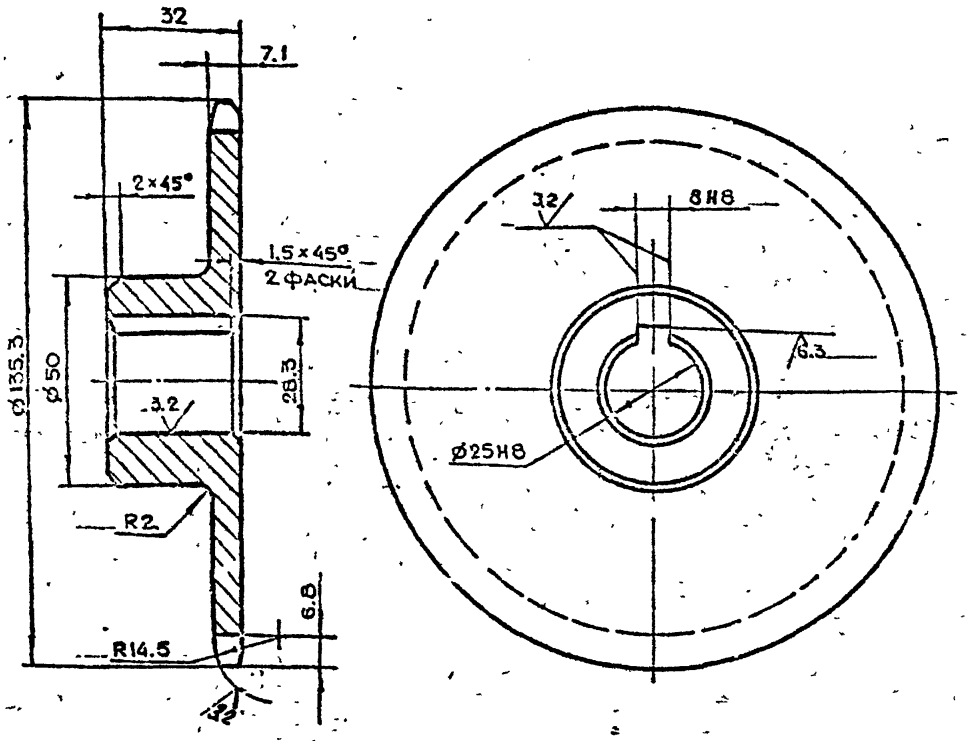

Число зубьев		z	32
Сопряг. цепь	Шаг	t	12.7
	Диаметр ролика	D	8.51
Профиль зуба ГОСТ 591-69		—	БЕЗ СМЕЩЕНИЯ ЦЕНТРОВ
Класс точности по ГОСТ 591-69		—	3
Допуск на разность шагов		δ_i	0.16
Торцовое биение зубчатого венца			0.5
Радиальное биение окружн впадин		E_o	0.5
Диаметр делительной окружности		$d_э$	129.5
Диаметр окружности впадин		$D_б$	120.91
Сопряг. цепь	Ширина внутр. пластины	h	11.8
	Расстояние между внутр. пластинами	$B_{вн}$	7.75

$+t_{z_1} -t_{z_1} \pm \frac{t_2}{2}$

Изм	Лист	N докум.	Подп.	Дата
Разраб		Маркова		
Пров.		Андреева		
Гл.инж.пр		Ухорская		
Н.контр.		Ухорская		

5-83.01.00.005

Звездочка

Лит.	Масса	Масштаб
	1.0	1:1

Лист | Листов 1

45-2-8 ГОСТ 1050-74

ГлавАПУ Мосгорисполкома МОСПРОМПРОЕКТ Мастерская №6

Копировал

Формат А3

Инв.№ подл. | Подп. и дата | Взам. инв.№ | Инв.№ дубл. | Подп. и дата

Серия 01.036-1 Выпуск 8

12.5 √(V)

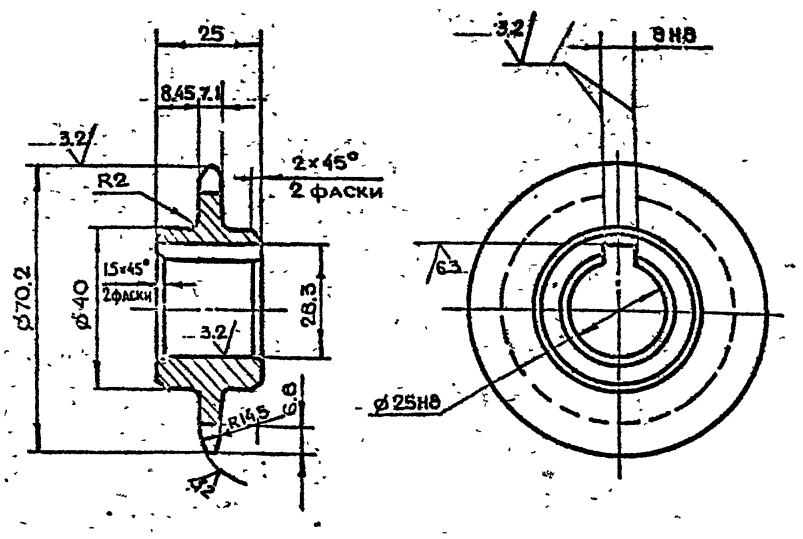

Число зубьев		z	16
Сопряг цепь	Шаг	t	12.7
	Диаметр ролика	D	8.51
Профиль зуба ГОСТ 591-69		—	БЕЗ СМЕЩЕНИЯ ЦЕНТРА
Класс точности по ГОСТ 591-69		—	3
Допуск на разность шагов		δ_i	0.16
Радиальное биение окружн. впадин		E_o	0.5
Торцовое биение зубчатого венца		—	0.5
Диаметр делительной окружности		$d_э$	65.1
Диаметр окружности впадин		$D_{вп}$	56.44
Сопряг. цепь	Ширина внутр. пластины	h	11.8
	Расстояние между внутр. пластинами	$B_{вн}$	7.75

$+t_{z_2} -t_{z_2} \pm \frac{t_2}{2}$

Изм	Лист	N докум.	Подп.	Дата
Разраб		Маркова		
Пров.		Андреева		
Гл.инж.пр		Ухорская		
Н.контр		Ухорская		
Гл.констр		Григорьев		
Гл.спец		Григорьев		
Нач.маст		Григорьев		

5-83.01.00.004

Звездочка

Лит.	Масса	Масштаб
	0.3	1:1

Лист | Листов 1

45-2-8 ГОСТ 1050-74

ГлавАПУ Мосгорисполкома МОСПРОМПРОЕКТ Мастерская №6

Копировал

Формат А3

Инв.№ подл. | Подп. и дата | Взам. инв.№ | Инв.№ дубл. | Подп. и дата

5-83.01.00.008

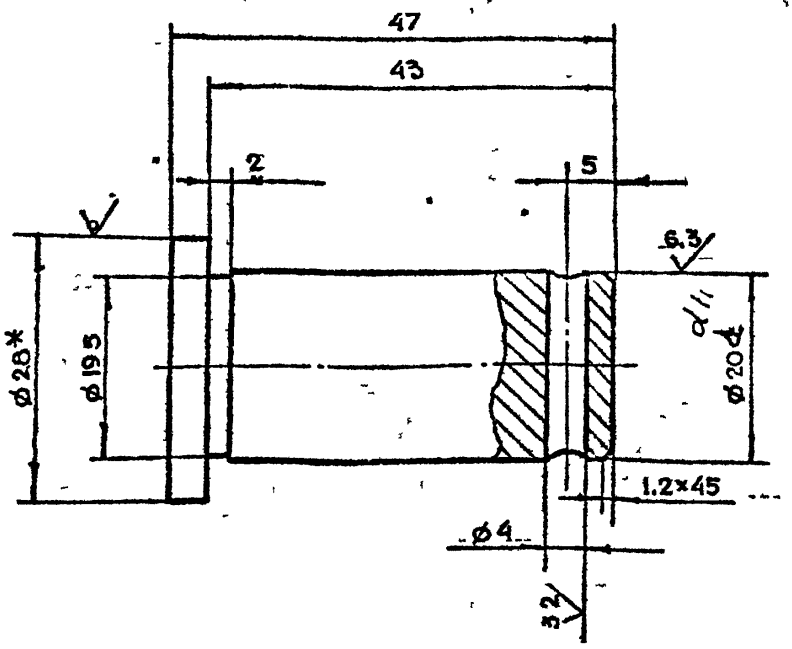

1 * Размер для справок
$2 + t_2 - t_2 \pm \frac{t_2}{2}$

Изм.	Лит.	N докум.	Подп.	Дата
Разраб.		Маркова		
Пров.		Андреева		
Т.контр.		Ухорская		
Н.контр.		Ухорская		

Палец

Лит.	Масса	Масштаб
	0.1	2:1

Лист Листов 1

Круг В-28 ГОСТ 2590-71 / Вст3сп-Г-ГОСТ 535-79

Главлу Мосгорисполкома Моспромпроект мастерская №6

Копировал Формат А4

Инв. N подл. | Подп. и дата | Взам. инв. N | Инв. N дубл. | Подп. и дата

5-83.01.00.007

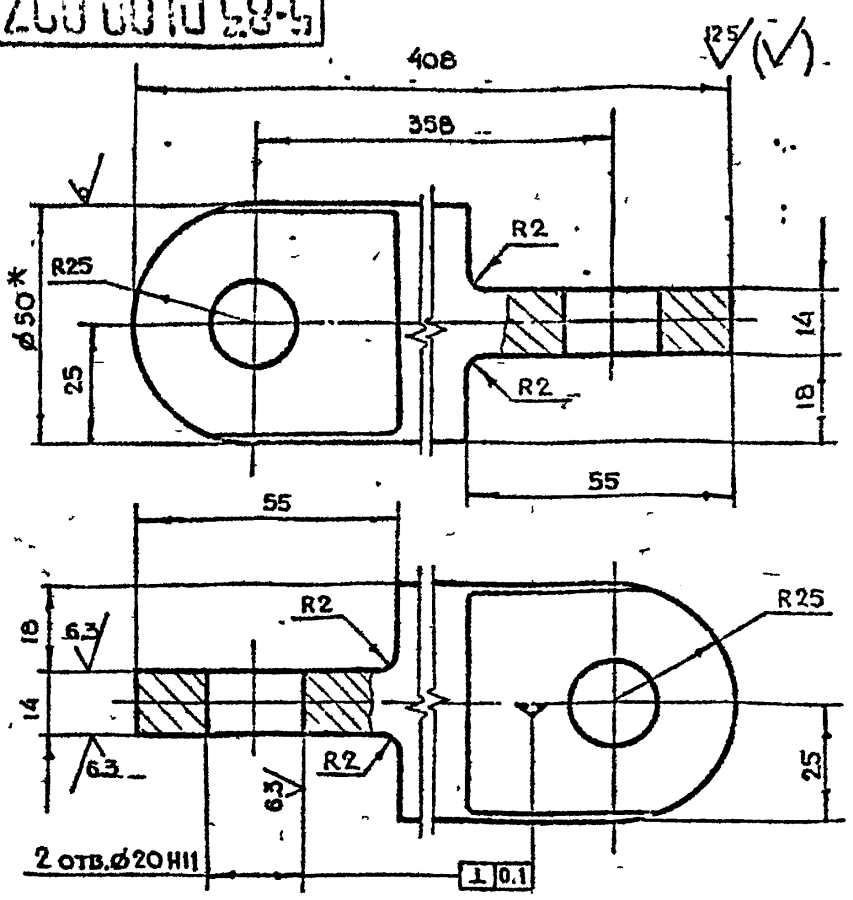

1 * Размер для справок
$2 + t_2 - t_2 \pm \frac{t_2}{2}$

Изм.	Лит.	N докум.	Подп.	Дата
Разраб.		Маркова		
Пров.		Андреева		
Т.контр.		Ухорская		
Н.контр.		Ухорская		

Тяга

Лит.	Масса	Масштаб
	6,6	1:1

Лист Листов 1

Круг В-50 ГОСТ 2590-71 / Вст3сп-Г-ГОСТ 535-79

Главлу Мосгорисполкома Моспромпроект мастерская №6

Копировал Формат А4

Инв. N подл. | Подп. и дата | Взам. инв. N | Инв. N дубл. | Подп. и дата

Серия 01 036-1 Выпуск 8

5-83.01.00.006

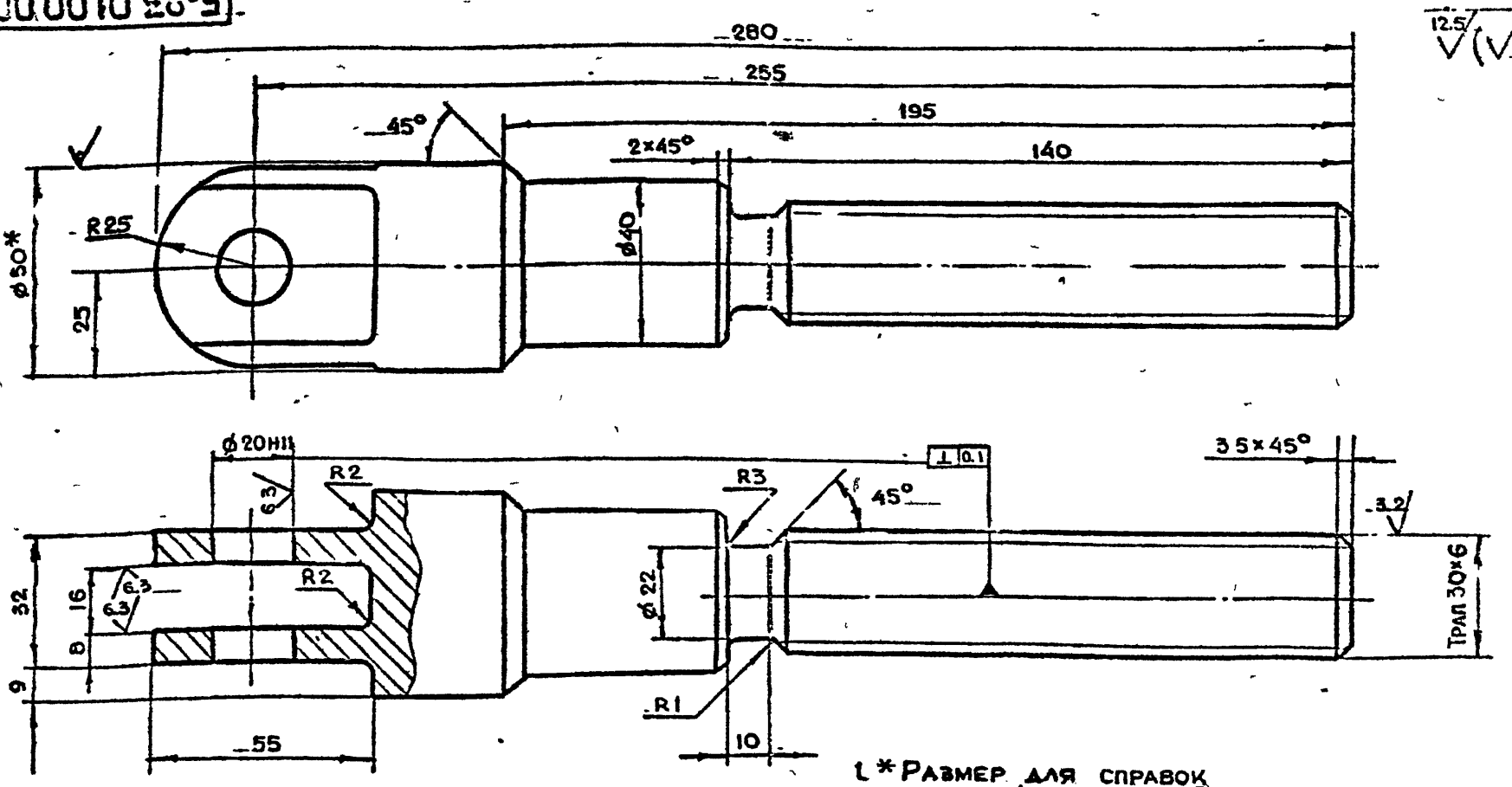

1 * Размер для справок
$2 + t_2 - t_2 \pm \frac{t_2}{2}$

Изм.	Лит.	N докум.	Подп.	Дата
Разраб.		Ухорская		
Пров.		Андреева		
Т.контр.		Ухорская		
Н.контр.		Ухорская		
Гл.конструктор		Игумнов		
Гл.спец.		Быков		
Контр.		Ухорская		

Винт

Лит.	Масса	Масштаб
	20	1:1

Лист Листов 1

Круг В-50 ГОСТ 2590-71 / Вст3сп-Г-ГОСТ 535-79

Главлу Мосгорисполкома Моспромпроект мастерская №6

Копировал Формат А4

Инв. N подл. | Подп. и дата | Взам. инв. N | Инв. N дубл. | Подп. и дата

5-83.01.00.010

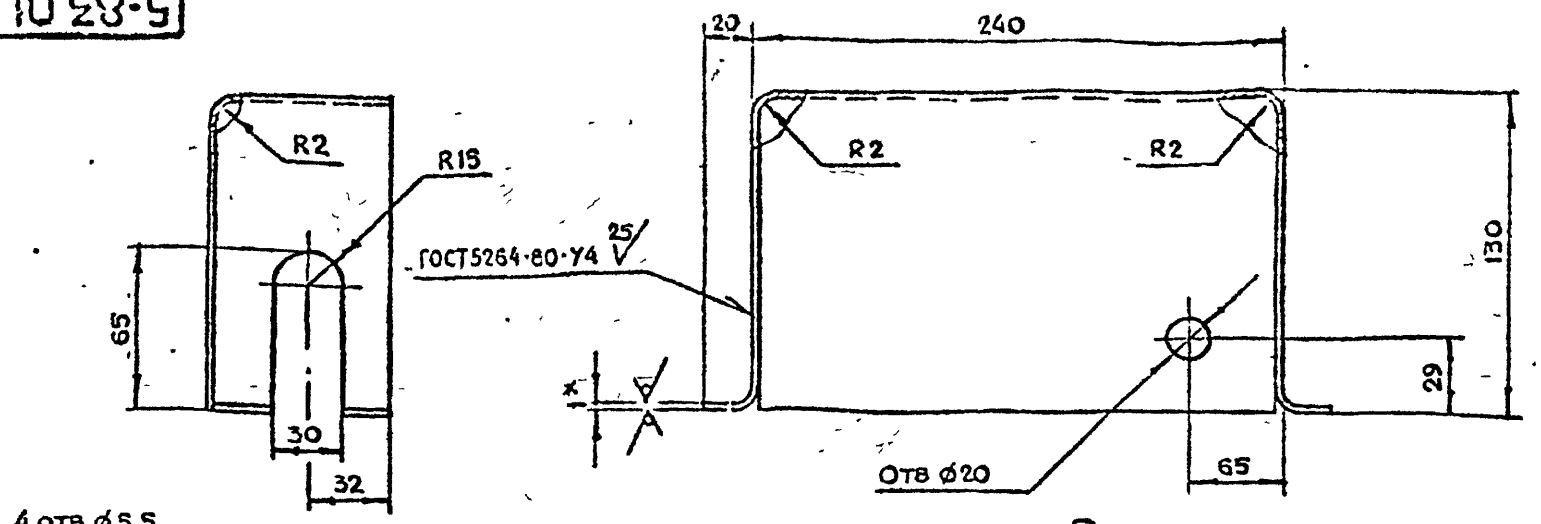

Развертка
М 1:5

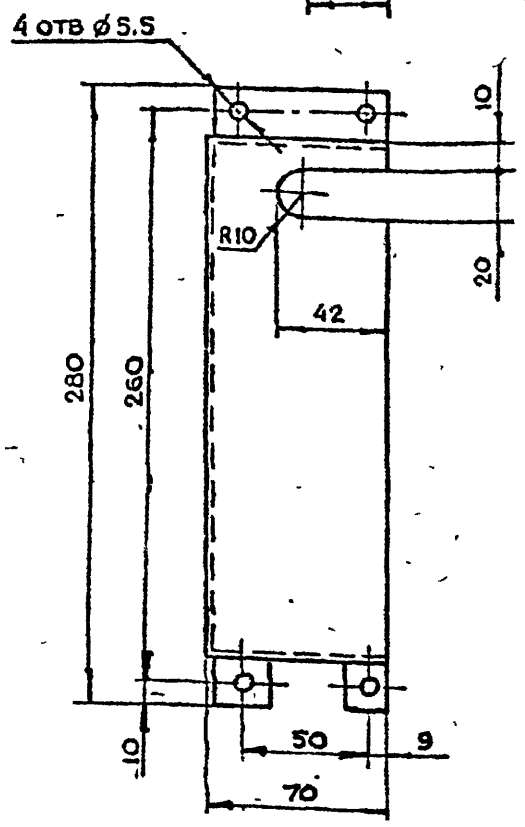

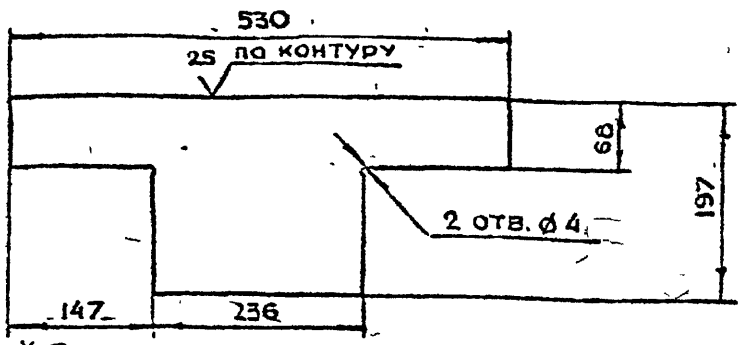

1.* Размер для справок
$2 + t_2, -t_2, \pm\frac{t_2}{2}$

					5-83.01.00.010		
Изм	Лист	N докум	Подп.	Дата			
Разраб		Маркова			Кожух	Лит	Масса	Масштаб
Пров		Алексеева					0.5	1:2
Гл.инж.пр		Укорская				Лист	Листов 1
Н.контр		Укорская			Лист Б-ПН-1 ГОСТ 19903-74 / 3-IV-Ст3сп ГОСТ 1577-70	Главпу Мосгорисполкома Моспромпроект Мастерская №6	

Копировал [illegible] Формат А3

Инв.N подл. | Подп. и дата | Взам.инв.N | Инв.N дубл. | Подп. и дата

Серия 01.036-1 Выпуск 8

5-83.01.00.011

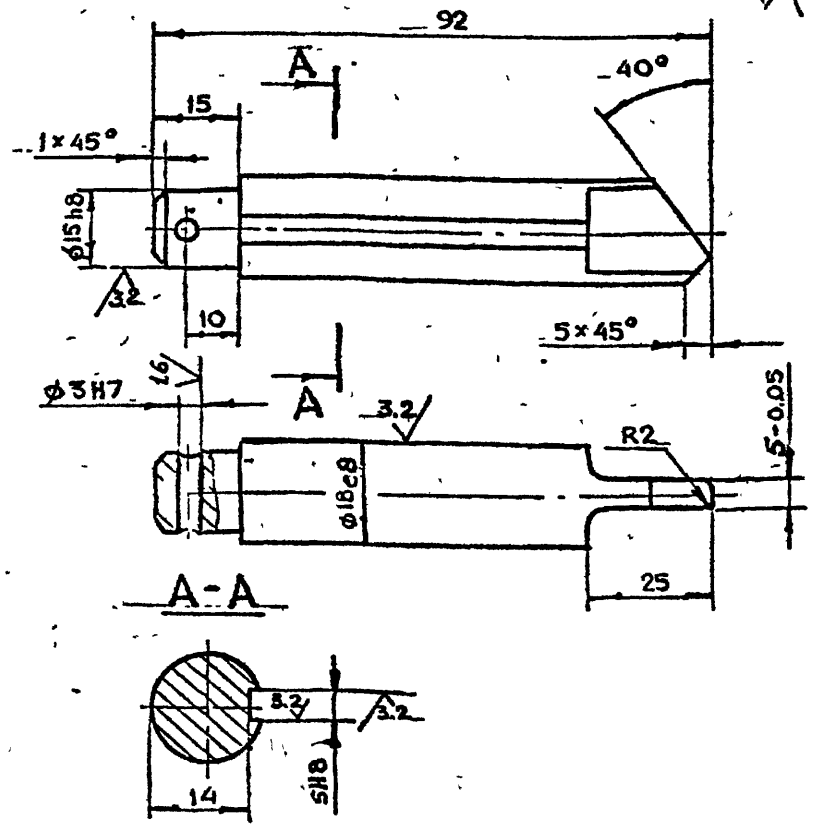

1. $-t_2, \pm\frac{t_2}{2}$

2. HRC 30÷40

3. Ц9хр

					5-83.01.00.011		
Изм	Лист	N докум	Подп.	Дата			
Разраб		Маркова			Палец	Лит	Масса	Масштаб
Пров		Алексеева					1.1	1:1
Гл.инж.пр		Укорская				Лист	Листов 1
Н.контр		Укорская			Круг В-50 ГОСТ 2590-71 / ВСт3сп-II-ГОСТ 535-79	Главпу Мосгорисполкома Моспромпроект Мастерская №6	

Копировал [illegible] Формат А4

5-83.01.00.009

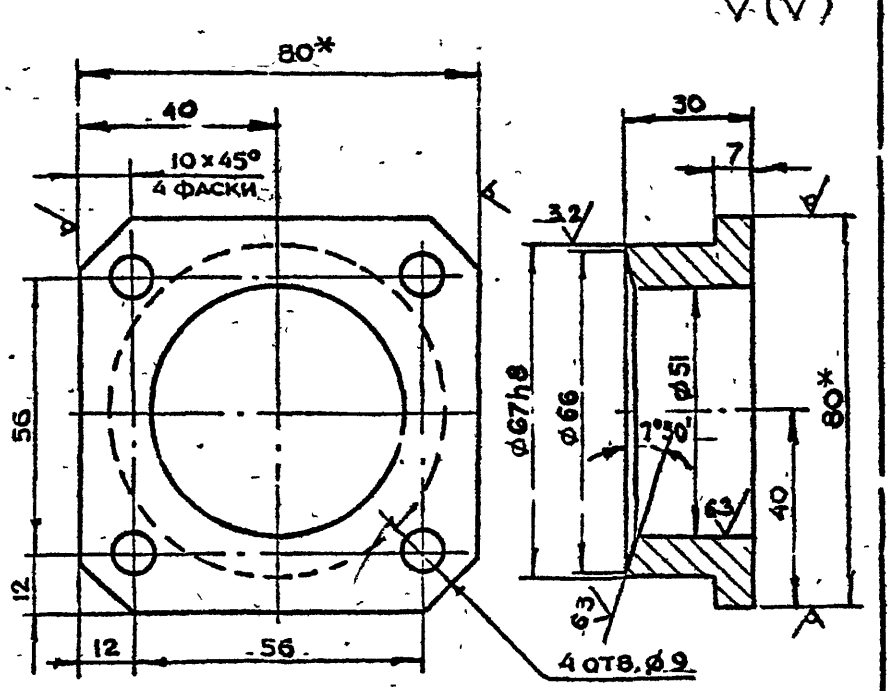

1.* Размеры для справок.
$2 + t_2, -t_2, \pm\frac{t_2}{2}$

					5-83.01.00.009		
Изм	Лист	N докум	Подп.	Дата			
Разраб		Маркова			Втулка прижимная	Лит	Масса	Масштаб
Пров		Алексеева					0.5	1:1
Гл.инж.пр		Укорская				Лист	Листов 1
Н.контр		Укорская			Квадрат В-80 ГОСТ 2591-71 / Ст3сп-II-ГОСТ 535-79	Главпу Мосгорисполкома Моспромпроект Мастерская №6	
Гл.констр		Горюнов					
Гл.спец.		Бычков					
Гл.мастер		Грибков					

Копировал [illegible] Формат А4

Инв.N подл. | Подп. и дата | Взам.инв.N | Инв.N дубл. | Подп. и дата

5-83.01.00.015

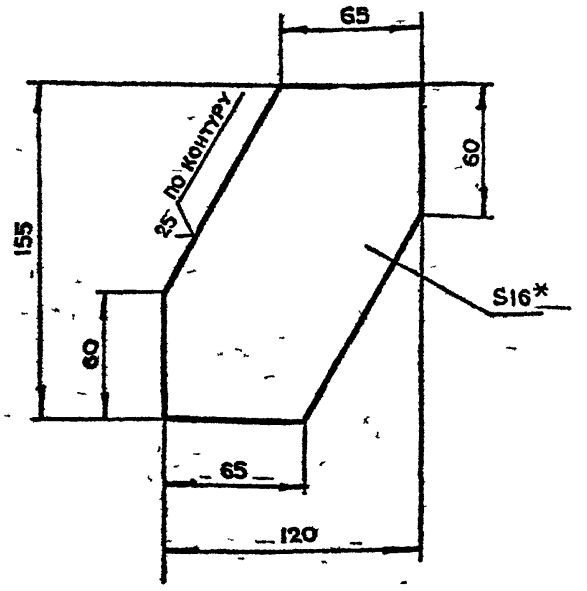

1. * Размер для справок
2 $-t_2, \pm\frac{t_2}{2}$

Изм	Лит	N докум	Подп	Дата	5-83.01.00.015		
Разраб	Маркова				Планка	Лит	Масса 1.3	Масштаб 1:2
Пров	Андреева					Лист	Листов 1
Гл инж пр	Ухорская				Лист Б-ПН-16 ГОСТ 19903-74 / Ст3сп ГОСТ 14637-79	Главапу Мосгорисполкома Моспромпроект Мастерская № 6	
Н.контр	Ухорская						

Копировал Формат А4

5-83.01.00.014

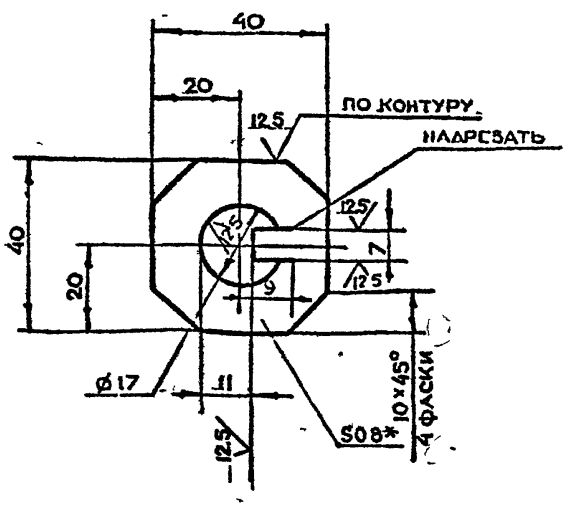

1. * Размер для справок
2 $+t_2, -t_2, \pm\frac{t_2}{2}$

Изм	Лит	N докум	Подп	Дата	5-83.01.00.014		
Разраб	Маркова				Планка стопорная	Лит	Масса 0001	Масштаб 1:1
Пров	Андреева					Лист	Листов 1
Гл инж пр	Ухорская				Лист Б-ПН-0.8 ГОСТ 19903-74 / 3-IV-Ст3сп ГОСТ 16523-70	Мосгорисполкома Моспромпроект Мастерская № 6	
Н.контр	Ухорская						

Копировал Формат А4

5-83.01.00.013

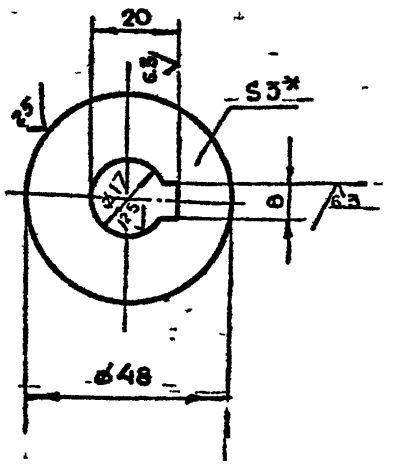

1. * Размер для справок
2 $+t_2, -t_2$

Изм	Лит	N докум	Подп	Дата	5-83.01.00.013		
Разраб	Маркова				Шайба	Лит	Масса 0001	Масштаб 1:1
Пров	Андреева					Лист	Листов 1
Гл инж пр	Ухорская				Лист Б-ПН-3 ГОСТ 19903-74 / 3-IV-Ст3сп ГОСТ 16523-70	Главапу Мосгорисполкома Моспромпроект Мастерская № 6	
Н.контр	Ухорская						

Копировал Формат А4

5-83.01.00.012

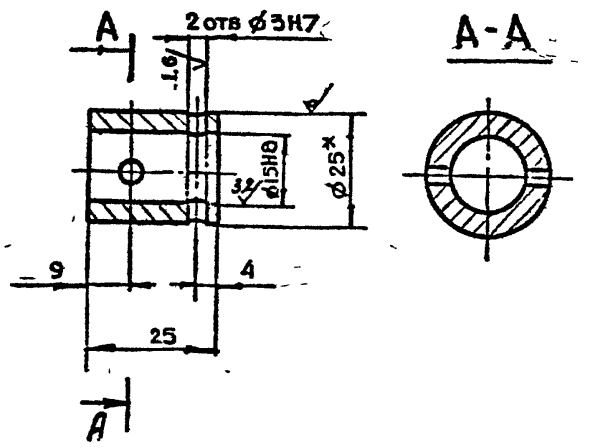

1. * Размер для справок
2 $-t_2, \pm\frac{t_2}{2}$

3Ц9ХР

Изм	Лит	N докум	Подп	Дата	5-83.01.00.012		
Разраб	Маркова				Муфта	Лит	Масса 0.05	Масштаб 1:1
Пров	Андреева					Лист	Листов 1
Гл инж пр	Ухорская				Круг В-25 ГОСТ 2590-71 / В Ст3сп-II-ГОСТ 535-79	Главапу Мосгорисполкома Моспромпроект Мастерская № 6	
Н.контр	Ухорская						
Гл.спец	Бычков						

Копировал Формат А4

Серия 01.036-1. Выпуск 8

5-83.01.00.019

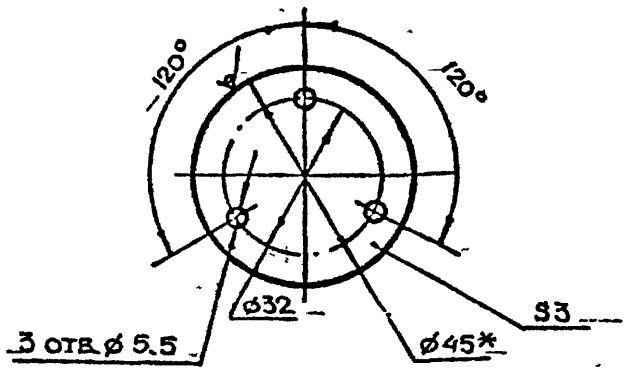

1. * Размер для справок
2. $+t_2, -t_2, \pm \frac{t_2}{2}$

					5-83.01.00.019		
Изм.	Лист	N докум.	Подп.	Дата			
Разраб.		Маркова			Заглушка	Лит	Масса 0.04	Масштаб 1:1
Пров.		Андреева				Лист	Листов 1
Гл. инж. пр.		Ухорская					
Н. контр.		Ухорская			Круг В-45 ГОСТ 2590-71 / ВСт3сп-II ГОСТ 535-79	Главпу Мосгорисполкома МОСПРОМПРОЕКТ Мастерская №6	

Копировал Формат А4

5-83.01.00.018

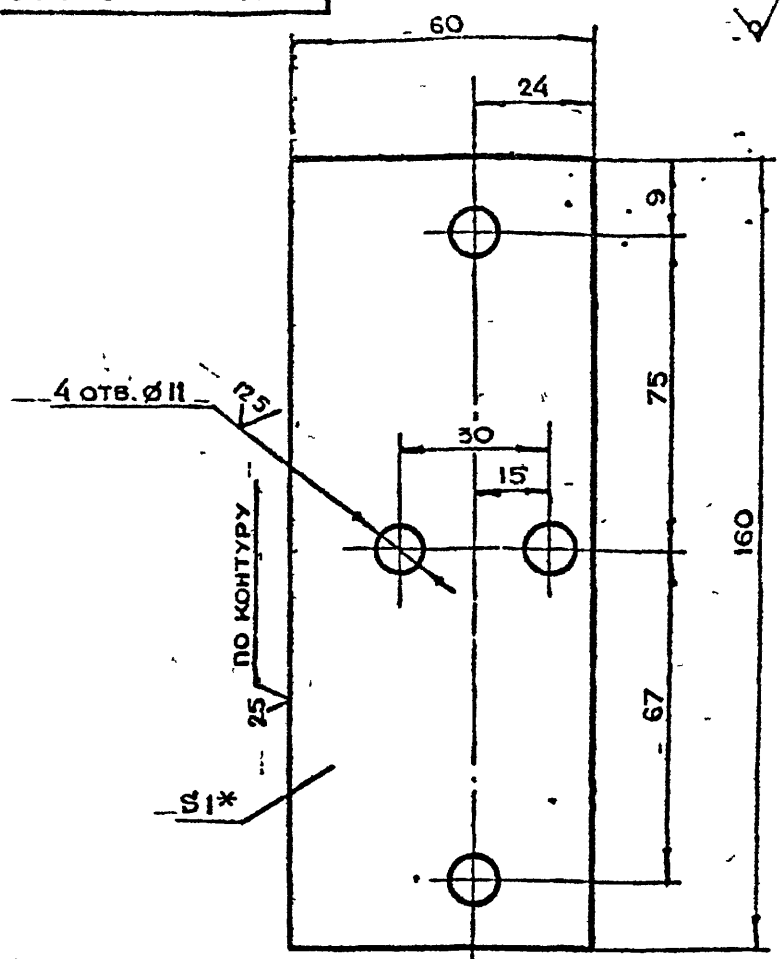

1. * Размер для справок
2. $+t_2, -t_2, \pm \frac{t_2}{2}$

					5-83.01.00.018		
Изм.	Лист	N докум.	Подп.	Дата			
Разраб.		Маркова			Прокладка	Лит	Масса 0.07	Масштаб 1:1
Пров.		Андреева				Лист	Листов 1
Гл. инж. пр.		Ухорская					
Н. контр.		Ухорская			Лист Б-ПН-1 ГОСТ 19903-74 / 3-Т-Ст3сп ГОСТ 16523-70	Главпу Мосгорисполкома МОСПРОМПРОЕКТ Мастерская №6	

Копировал Формат А4

Серия 1.036-1. Выпуск 8

5-83.01.00.017

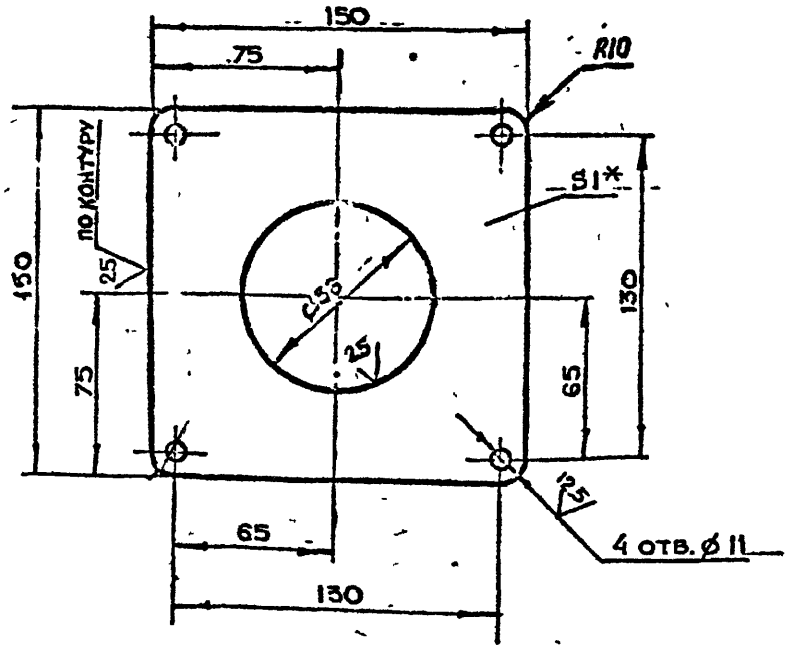

1. * Размер для справок
2. $+t_2, -t_2, \pm \frac{t_2}{2}$

					5-83.01.00.017		
Изм.	Лист	N докум.	Подп.	Дата			
Разраб.		Маркова			Прокладка	Лит	Масса 0.06	Масштаб 1:2
Пров.		Андреева				Лист	Листов 1
Гл. инж. пр.		Ухорская					
Н. контр.		Ухорская			Лист Б-ПН-1 ГОСТ 19903-74 / 3-Т-Ст3сп-II ГОСТ 16523-70	Главпу Мосгорисполкома МОСПРОМПРОЕКТ Мастерская №6	

Копировал Формат А4

5-83.01.00.016

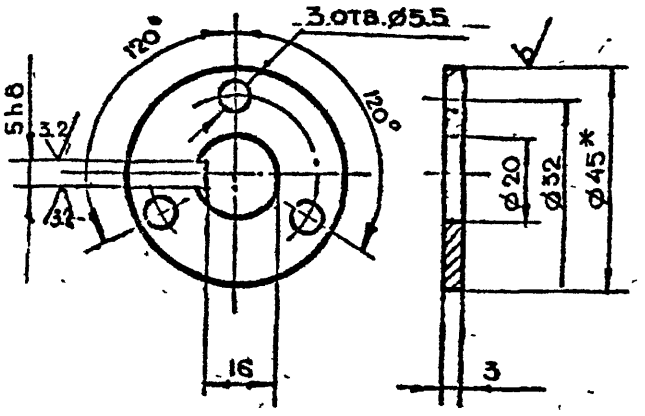

1. * Размер для справок
2. $+t_2, -t_2, \pm \frac{t_2}{2}$

					5-83.01.00.016		
Изм.	Лист	N докум.	Подп.	Дата			
Разраб.		Маркова			Шайба стопорная	Лит	Масса 0.04	Масштаб 1:1
Пров.		Андреева				Лист	Листов 1
Гл. инж. пр.		Ухорская					
Н. контр.		Ухорская			Круг В-45 ГОСТ 2590-71 / ВСт3сп-II ГОСТ 535-79	Главпу Мосгорисполкома МОСПРОМПРОЕКТ Мастерская №6	

Копировал Формат А4

5-83.01.00.022

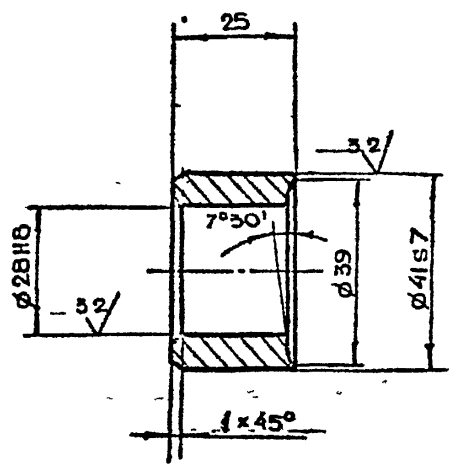

$-t_2, \pm \frac{t_2}{2}$

Изм	Лит	N докум.	Подп	Дата	5-83.01.00.022			
Разраб		Маркова			Втулка	Лит.	Масса	Масштаб
Пров		Андреева					0.14	1:1
Гл.инж.пр		Укорская				Лист	Листов 1	
Н.контр		Укорская			Бронза БрАЖ-9-4Л ГОСТ 493-79	Главпу Мосгорисполкома Моспромпроект Мастерская №6		

Копировал Формат А4

5-83.01.00.021

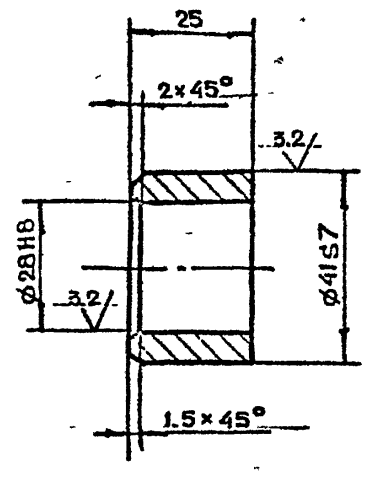

$t_2, \pm \frac{t_2}{2}$

Изм	Лит	N докум.	Подп	Дата	5-83.01.00.021			
Разраб		Маркова			Втулка	Лит.	Масса	Масштаб
Пров		Андреева					0.14	1:1
Гл.инж.пр		Укорская				Лист	Листов 1	
Н.контр		Укорская			Бронза БрАЖ-9-4Л ГОСТ 493-79	Главпу Мосгорисполкома Моспромпроект Мастерская №6		

Копировал Формат А4

Серия 01.036-1. Выпуск 8

5-83.01.00.020

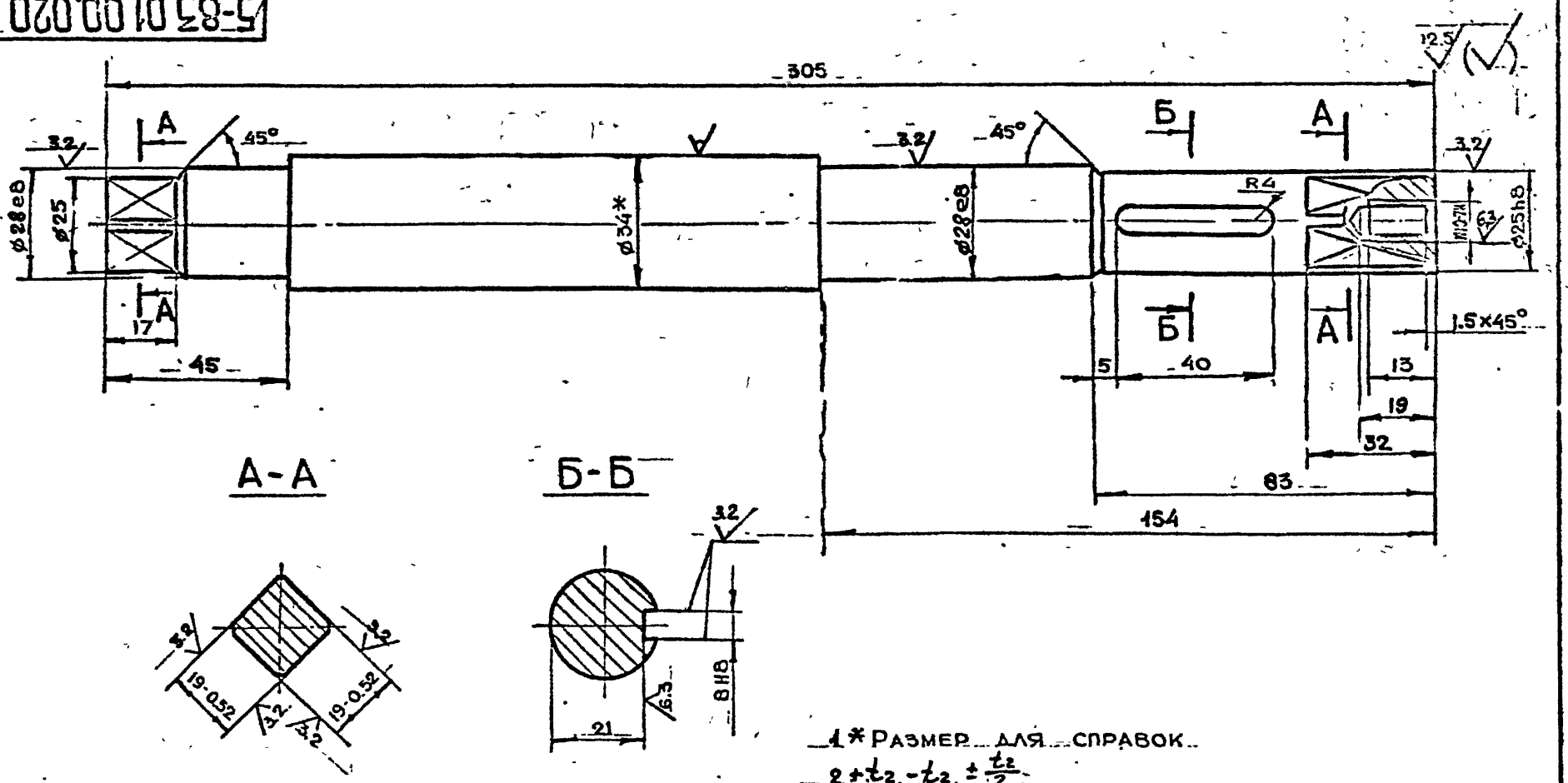

1* Размер для справок.

2* $t_2, -t_2, \pm \frac{t_2}{2}$

Изм	Лит	N докум.	Подп	Дата	5-83.01.00.020			
Разраб		Маркова			Ось	Лит.	Масса	Масштаб
Пров		Андреева					1.4	1:1
Гл.инж.пр		Укорская				Лист	Листов 1	
Н.контр		Укорская			Круг В-34 ГОСТ 2590-71 / 45-2-6 ГОСТ 1050-74	Главпу Мосгорисполкома Моспромпроект Мастерская №6		
Гл.конструктор		Григорьева						
Гл.спец.		Быков						

Копировал Формат А3

5-83.01.00.026

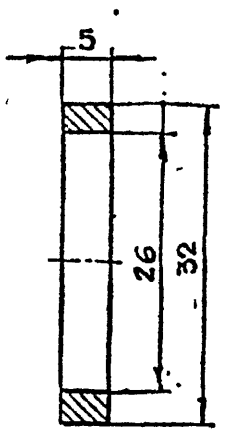

$+t_2, -t_2$.

Разраб.	Маркова			
Пров.	Андреева			
Гл.инж.пр.	Ухорская			
Н.контр.	Ухорская			

5-83.01.00.026

Кольцо

Лит	Масса	Масштаб
	0.01	2:1
Лист	Листов 1	

Ст3 сп ГОСТ 380-71

ГлавАПУ Мосгорисполкома МОСПРОМПРОЕКТ Мастерская №6

Копировал

Формат А4

5-83.01.00.025

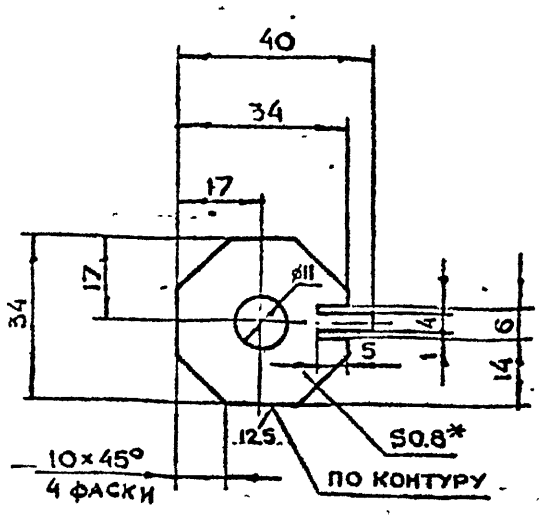

1. * Размер для справок.
2. $+t_2, -t_2, \pm\frac{t_2}{2}$.

Разраб.	Маркова			
Пров.	Андреева			
Гл.инж.пр.	Ухорская			
Н.контр.	Ухорская			

5-83.01.00.025

Планка стопорная

Лит	Масса	Масштаб
	0.003	1:1
Лист	Листов 1	

Лист Б-ПН-0,8 ГОСТ 19903-74 / 3-12 Ст3 сп ГОСТ 16523-70

ГлавАПУ Мосгорисполкома МОСПРОМПРОЕКТ Мастерская №6

Копировал

Формат А4

5-83.01.00.024

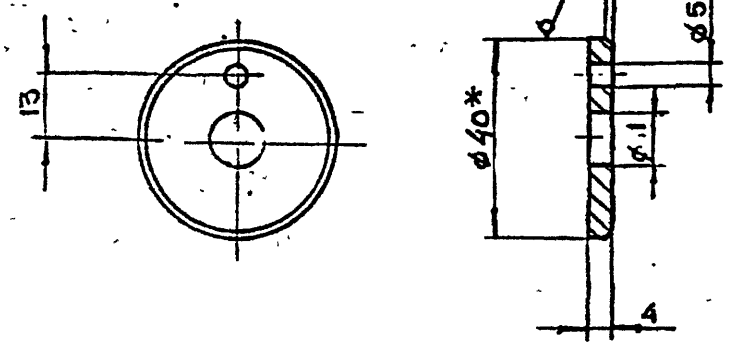

1. * Размер для справок.
2. $+t_2, -t_2, \pm\frac{t_2}{2}$.

Разраб.	Маркова			
Пров.	Андреева			
Гл.инж.пр.	Ухорская			
Н.контр.	Ухорская			

5-83.01.00.024

Шайба торцевая

Лит	Масса	Масштаб
	0.02	1:1
Лист	Листов 1	

Круг В-40 ГОСТ 2590-71 / В Ст3 сп-II ГОСТ 535-79

ГлавАПУ Мосгорисполкома МОСПРОМПРОЕКТ Мастерская №6

Копировал

Формат А4

5-83.01.00.023

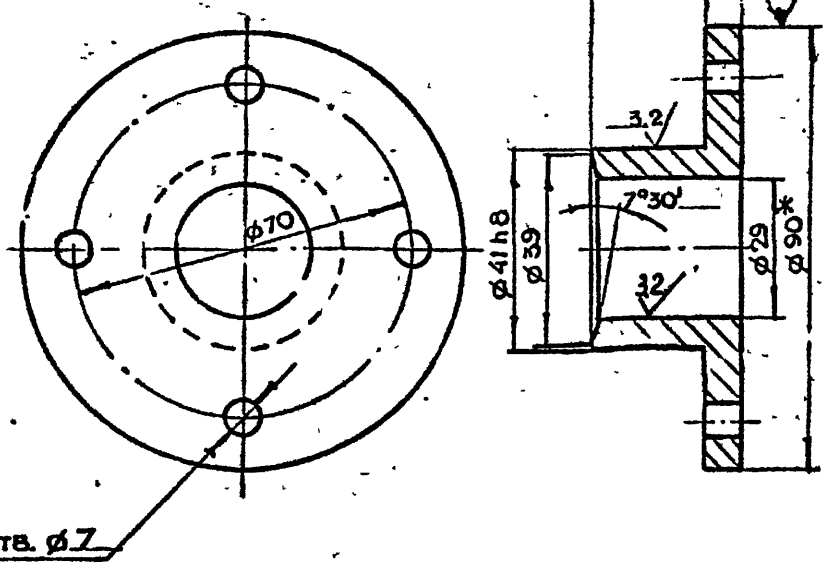

1. * Размер для справок
2. $+t_2, -t_2, \pm\frac{t_2}{2}$

Разраб.	Маркова			
Пров.	Андреева			
Гл.инж.пр.	Ухорская			
Н.контр.	Ухорская			
Гл.констр.	Григорьев			
Гл.спец.	Бычков			
Нач.маст.	Григ-ков			

5-83.01.00.023

Втулка прижимная

Лит	Масса	Масштаб
	0.4	1:1
Лист	Листов 1	

Круг В-90 ГОСТ 2590-71 / В Ст3 сп-II ГОСТ 535-79

ГлавАПУ Мосгорисполкома МОСПРОМПРОЕКТ Мастерская №6

Копировал

Формат А4

Серия 01.036-1 Выпуск 8

Подл. и дата | Взам. инв. N | Инв. N дубл. | Подл. и дата

5-83.01.01.018

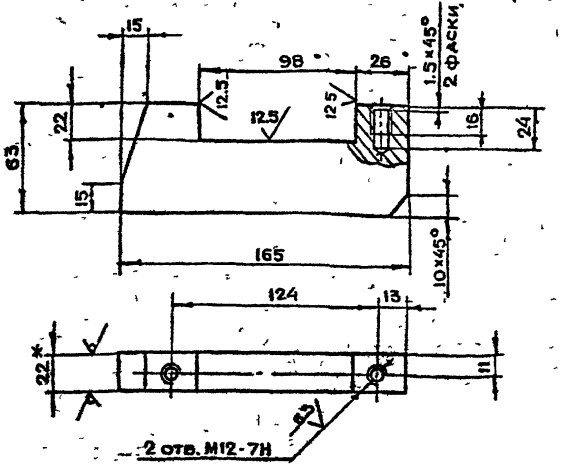

L* Размер для справок

$2+t_{z_1}+t_{z_2}\pm\frac{t_z}{2}$

Изм.	Лист	№ докум.	Подп.	Дата	
Разраб.		Андреева			
Пров.		Маркова			
Гл.инж.пр.		Укроеева			
Н.контр.		Укроеева			

5-83.01.01.018

Кронштейн

Лит	Масса	Масштаб
	1.4	1:2

Лист | Листов 1

Лист Б-ПН-22 ГОСТ 19903-74 Ст3сп ГОСТ 14637-79

ГлавАПУ Мосгорисполкома МОСПРОМПРОЕКТ Мастерская №6

Копировал Формат А4

5-83.01.01.019

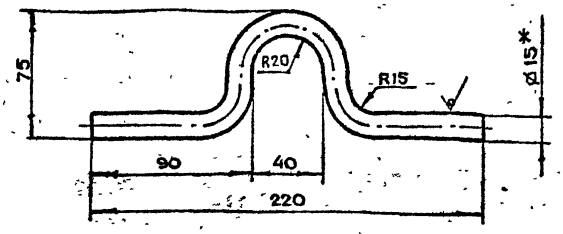

L* Размер для справок

$2+t_{z_1}+t_{z_2}\pm\frac{t_z}{2}$

3. Длина развертки L = 298 мм

Изм.	Лист	№ докум.	Подп.	Дата	
Разраб.		Андреева			
Пров.		Маркова			
Гл.инж.пр.		Укроеева			
Н.контр.		Укроеева			

5-83.01.01.019

Петля

Лит	Масса	Масштаб
	0.4	1:2

Лист | Листов

Круг В-15 ГОСТ 2590-71 / В-Ст3сп-1 ГОСТ 535-79

ГлавАПУ Мосгорисполкома МОСПРОМПРОЕКТ Мастерская №6

Копировал Формат А4

Серия 01.036-1 Выпуск 8

Формат	Зона	Поз.	Обозначение	Наименование	Кол.	Примечание
Б.ч.		21	5-83.01.01.021	Полоса		
				Лист Б-ПН-3 ГОСТ 19903-74 / 3-Г-Ст3сп ГОСТ 14637-79		
				(20×2370) h14	2	2.2 кг
Б.ч.		22	5-83.01.01.022	Полоса		
				Лист Б-ПН-3 ГОСТ 19903-74 / 3-Г-Ст3сп ГОСТ 14637-79		
				(18×1856) h14	2	1.6 кг
Б.ч.		23	5-83.01.01.023	Полоса		
				Лист Б-ПН-3 ГОСТ 19903-74 / 3-Г-Ст3сп ГОСТ 14637-79		
				(20×1770) h14	2	1.7 кг
Б.ч.		24	5-83.01.01.024	Полоса		
				Лист Б-ПН-10 ГОСТ 19903-74 / Ст3сп ГОСТ 14637-79		
				(90×1694) h14	2	24.0 кг
Б.ч.		25	5-83.01.01.025	Полоса		
				Лист Б-ПН-10 ГОСТ 19903-74 / Ст3сп ГОСТ 14637-79		
				(90×2474) h14	2	35.0 кг
Б.ч.		26	5-83.01.01.026	Полоса		
				Лист Б-ПН-10 ГОСТ 19903-74 / Ст3сп ГОСТ 14637-79		
				(295×2496) h14	2	115.8 кг
Б.ч.		27	5-83.01.01.027	Ребро		
				Лист Б-ПН-10 ГОСТ 19903-74 / Ст3сп ГОСТ 14637-79		
				(65×200) h14	4	4.1 кг
Б.ч.		28	5-83.01.01.028	Полоса		
				Лист Б-ПН-10 ГОСТ 19903-74 / Ст3сп ГОСТ 14637-79		
				(140×220) h14	8	17.6 кг

5-83.01.01.000 Лист 2

Копировал Формат А4

Формат	Зона	Поз.	Обозначение	Наименование	Кол.	Примечание
				Документация		
А2			5-83.01.01.000СБ	Сборочный чертеж		
				Детали		
А4		1	5-83.01.01.001	Полоса	2	
А4		2	5-83.01.01.002	Пластина	2	
А4		3	5-83.01.01.003	Пластина	4	
А4		4	5-83.01.01.004	Ребро	4	
А4		5	5-83.01.01.005	Лист	1	
А4		6	5-83.01.01.006	Основание	1	
			-01	Основание	1	
А4		7	5-83.01.01.007	Полоса	2	
А4		8	5-83.01.01.008	Основание	1	
А4		9	5-83.01.01.009	Втулка	1	
А4		10	5-83.01.01.010	Ребро	2	
А4		11	-01	Ребро	4	
А4		12	5-83.01.01.012	Основание	1	
А4		13	5-83.01.01.013	Направляющая	1	
А4		14	5-83.01.01.014	Пластина	2	
А4		15	5-83.01.01.015	Стакан	4	
А4		16	5-83.01.01.016	Скоба	1	
А4		17	5-83.01.01.017	Ручка	4	
А4		18	5-83.01.01.018	Кронштейн	2	
А4		19	5-83.01.01.019	Петля	4	
Б1		20	5-83.01.01.020	Полоса		
				Лист Б-ПН-3 ГОСТ 19903-74 / 3-Г-Ст3сп ГОСТ 14637-79		
				(18×2454) h14	2	2.1 кг

5-83.01.01.000

Изм.	Лист	№ докум.	Подп.	Дата	
Разраб.		Андреева			
Пров.		Маркова			
Гл.инж.пр.		Укроеева			
Н.контр.		Укроеева			

Полотно

Лит	Масса	Масштаб

Лист | Листов

ГлавАПУ Мосгорисполкома МОСПРОМПРОЕКТ Мастерская №6

Копировал Формат А4

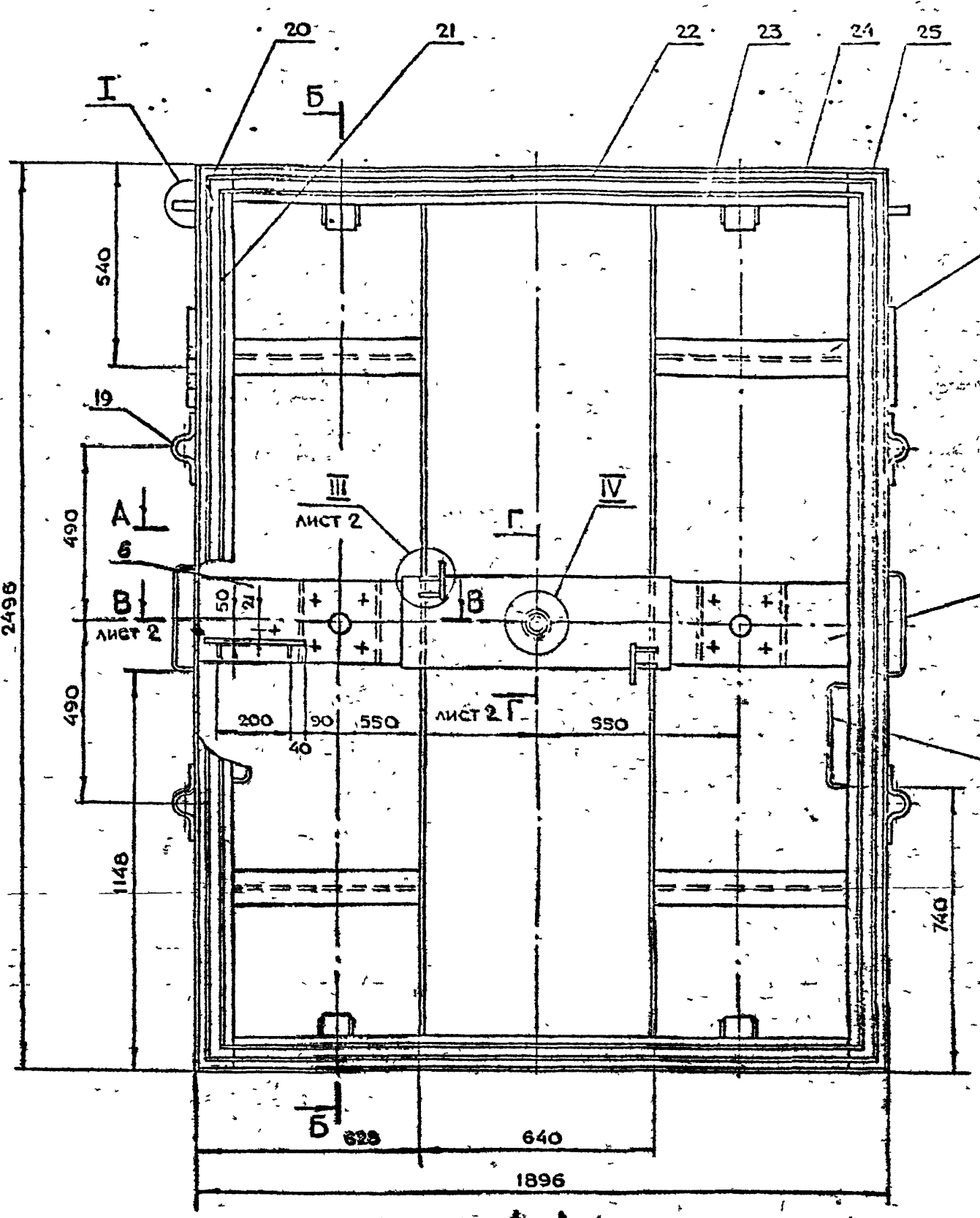

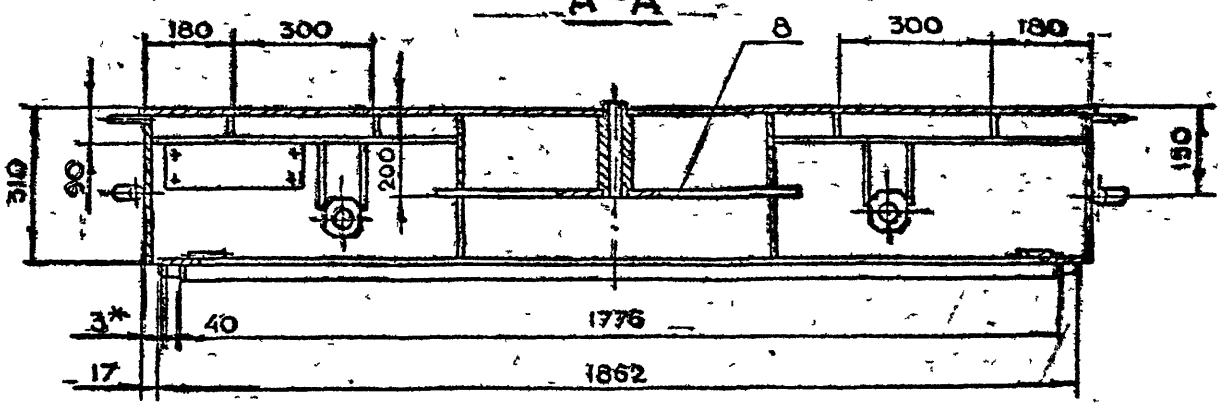

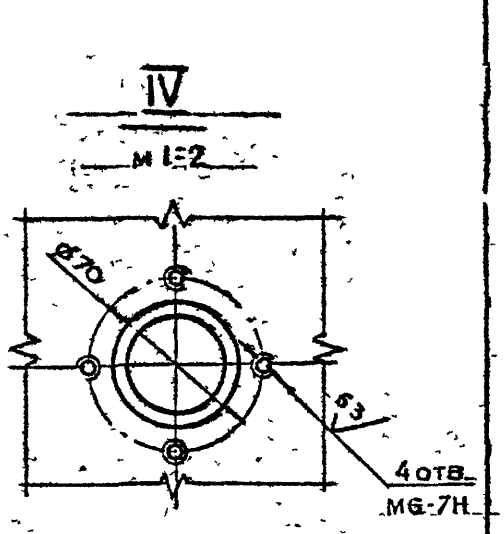

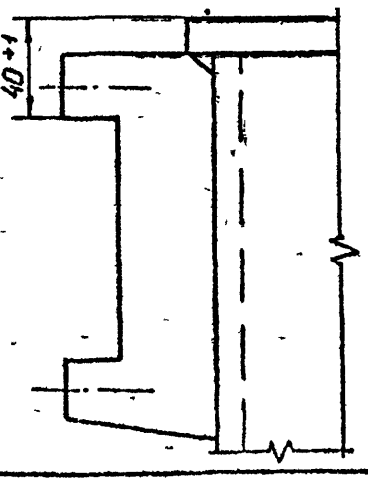

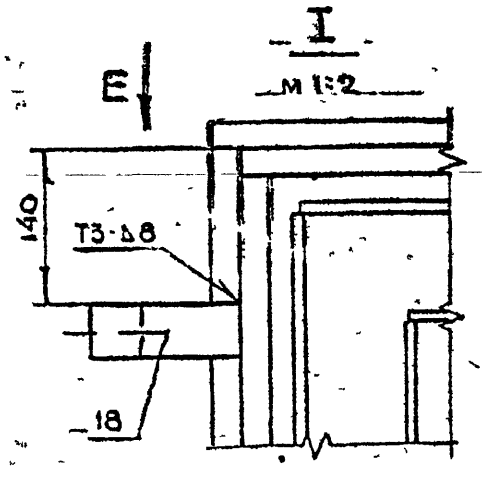

1.*Размеры для справок

$2 + t_{z_1} - t_{z_1} \pm \frac{t_{z_2}}{2}$

3 Сварку производить по ГОСТ 5264-80

					5-83.01.01.000СБ
Изм	Лит	N докум	Подп	Дата	
Разраб		Андреева			Полотно. Сборочный чертеж
Пров		Маркова			
Гл инж пр		Ухорская			
Н контр		Ухорская			
Гл констр		Григорьев			
Гл спец		Рычков			
Гл тех		Грибков			

Лит	Масса	Масштаб
	1035	1:10
Лист 1	Листов 2	

ГлавАПУ Мосгорисполкома МОСПРОМПРОЕКТ Мастерская №6

Копировал Дмитриев Формат А2

Серия 01.036-1 Выпуск 8

Инв N подл | Подп и дата | Взам инв N | Инв N дубл | Подп и дата

В-В лист 1
м 1:2

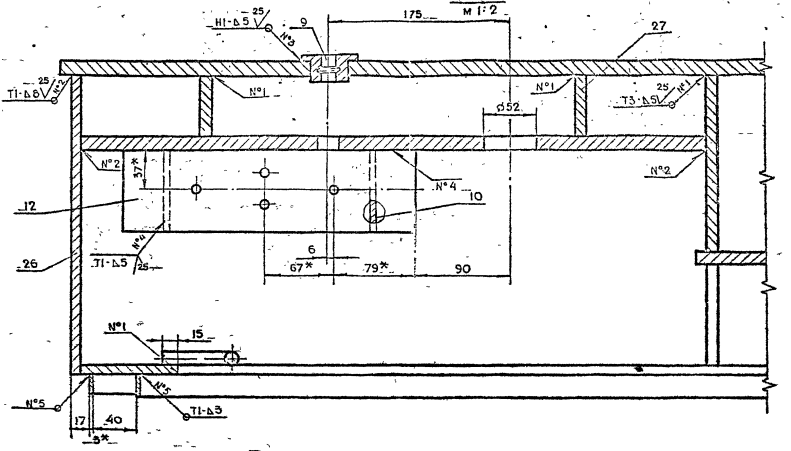

II лист 1
м 1:2

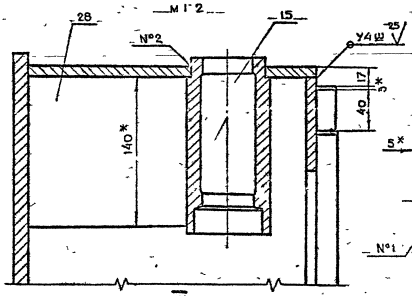

Г-Г лист 1
м 1:2

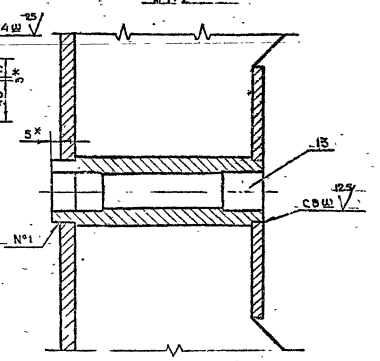

III лист 1
м 1:2

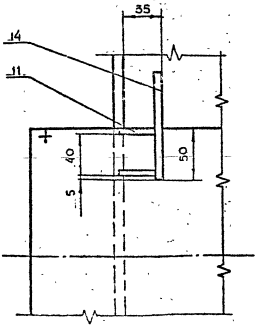

Д-Д лист 1
м 1:2

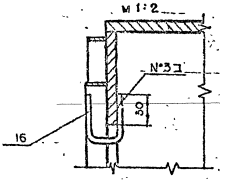

Серия 01.036-1 Выпуск 8

Инв. № подл. | Подп. и дата | Взам. инв. № | Инв. № дубл. | Подп. и дата

5-83.01.01.003

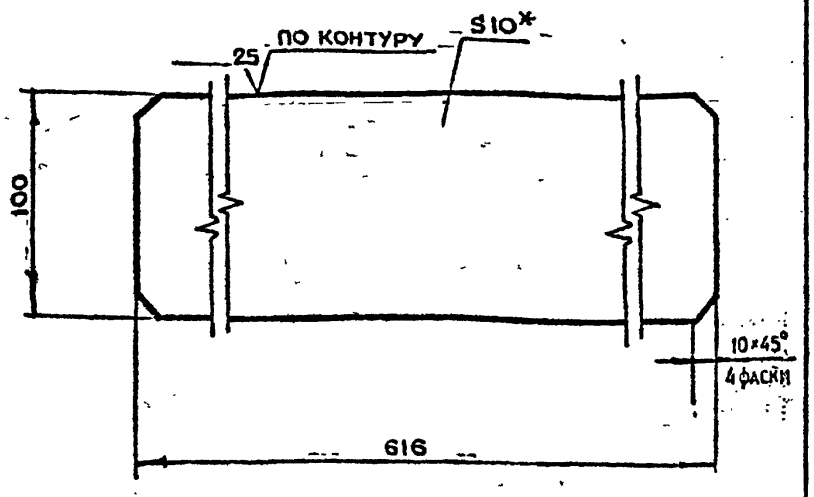

1 *Размер для справок
2 $+t_{z_1}, \pm \frac{t_{z_2}}{2}$

Изм	Лит	N докум	Подп.	Дата	5-83.01.01.003
Разраб	Андреева				Пластина
Пров	Маркова				Лит: Масса 4.8; Масштаб 1:2
Гл.инж.пр.	Ухорская				Лист; Листов 1
Н.контр.	Ухорская				Лист 5 ПН-10 ГОСТ 19903-74, Ст3сп ГОСТ 14637-79
					ГлавАПУ Мосгорисполкома МОСПРОМПРОЕКТ Мастерская №6

Копировал Формат А4

5-83.01.01.004

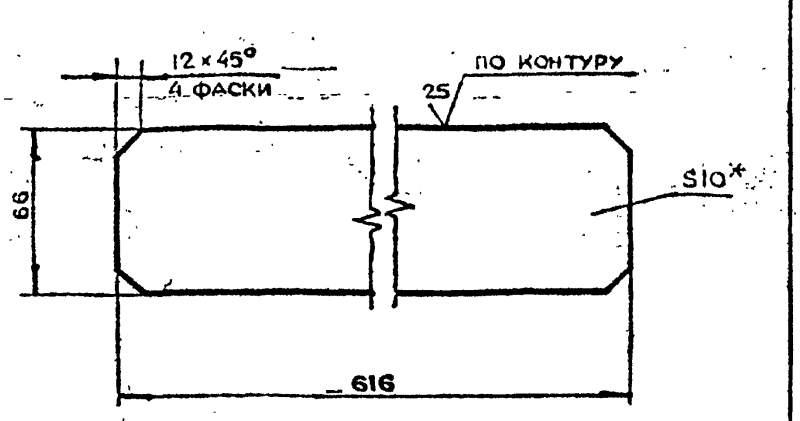

1 *Размер для справок
2 $+t_{z_1}, \pm \frac{t_{z_2}}{2}$

Изм	Лит	N докум	Подп.	Дата	5-83.01.01.004
Разраб	Андреева				Ребро
Пров	Маркова				Лит: Масса 3.1; Масштаб 1:2
Гл.инж.пр.	Ухорская				Лист; Листов 1
Н.контр.	Ухорская				Лист 5-ПН-10 ГОСТ 19903-74, Ст3сп ГОСТ 14637-79
					ГлавАПУ Мосгорисполкома МОСПРОМПРОЕКТ Мастерская №6

Копировал Формат А4

Серия 01.038-1 Выпуск 8

5-83.01.01.002

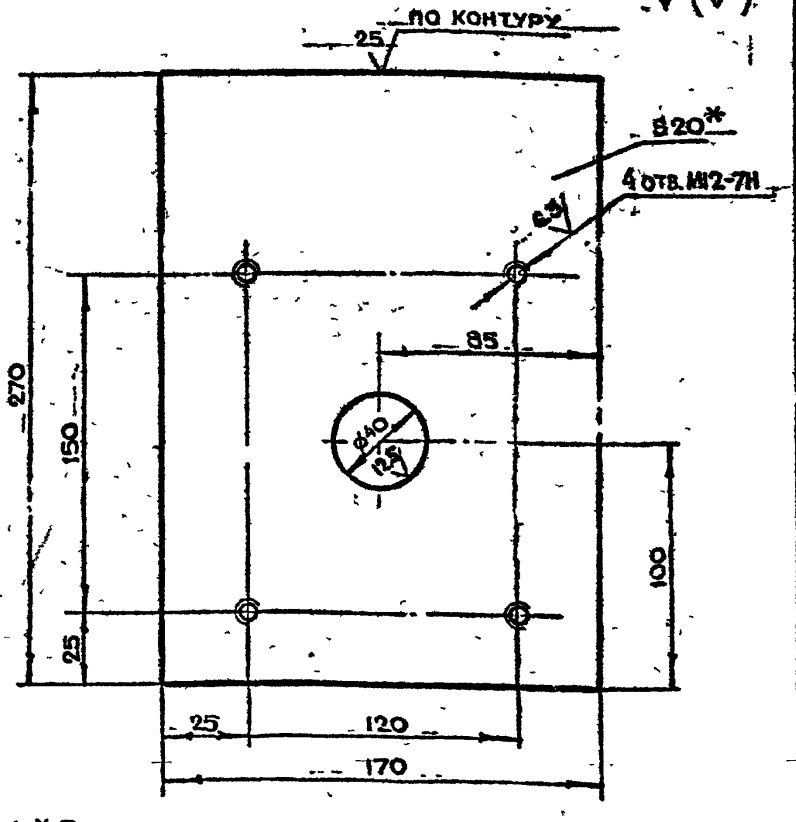

1 *Размер для справок
2 $+t_{z_2}, -t_{z_1}, \pm \frac{t_{z_2}}{2}$

Изм	Лит	N докум	Подп.	Дата	5-83.01.01.002
Разраб	Андреева				Пластина
Пров	Маркова				Лит: Масса 8.1; Масштаб 1:10
Гл.инж.пр.	Ухорская				Лист; Листов 1
Н.контр.	Ухорская				Лист 6-ПН-20 ГОСТ 19903-74, Ст3сп ГОСТ 14637-79
					ГлавАПУ Мосгорисполкома МОСПРОМПРОЕКТ Мастерская №6

Копировал Формат А4

5-83.01.01.001

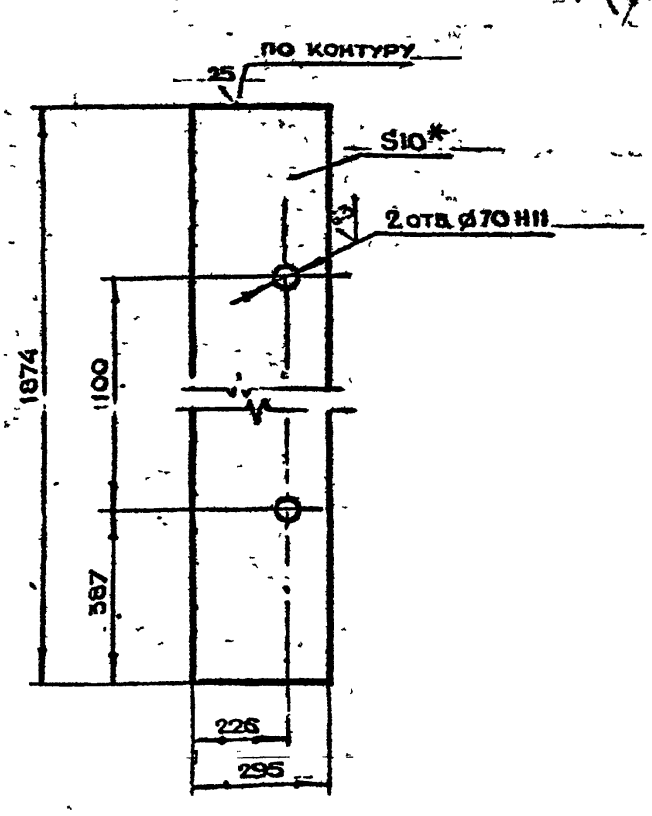

1 *Размер для справок
2 $+t_{z_2}, -t_{z_1}, \pm \frac{t_{z_2}}{2}$

Изм	Лит	N докум	Подп.	Дата	5-83.01.01.001
Разраб	Андреева				Полоса
Пров	Маркова				Лит: Масса 43.4; Масштаб 1:10
Гл.инж.пр.	Ухорская				Лист; Листов 1
Н.контр.	Ухорская				Лист 6-ПН-10 ГОСТ 19903-74, Ст3сп ГОСТ 14637-79
Гл.конструктор	Григорьев				ГлавАПУ Мосгорисполкома МОСПРОМПРОЕКТ Мастерская №8
Гл.спец.	Бычков				
Н.участ.	Грибков				

Копировал Формат А4

5-83.01.01.008

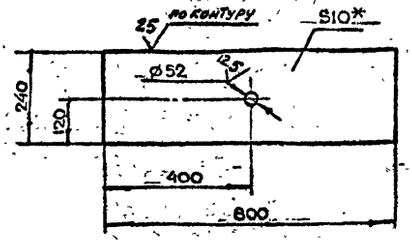

1. * Размер для справок
2. $+t_2, -t_2, \pm\frac{t_2}{2}$

Изм.	Лит.	N докум.	Подп.	Дата				
Разраб.		Андреева			Основание	Лит.	Масса	Масштаб
Пров.		Чаркова					15.1	1:10
Гл. инж. пр.		Ухорская				Лист	Листов 1	
Н. контр.		Ухорская			Лист Б-ПН-10 ГОСТ 19903-74 Ст3сп ГОСТ 14637-79	Главапу Мосгорисполкома МОСПРОМПРОЕКТ Мастерская №6		

Копировал Формат А4

5-83.01.01.007

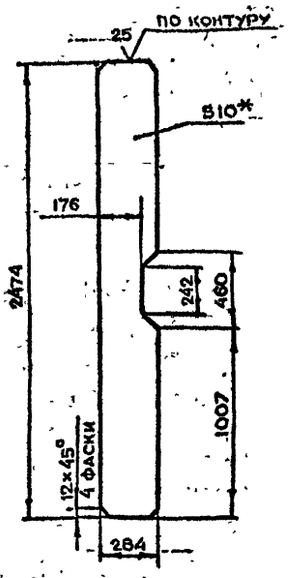

1. * Размер для справок
2. $-t_2, \pm\frac{t_2}{2}$

Изм.	Лит.	N докум.	Подп.	Дата				
Разраб.		Андреева			Полоса	Лит.	Масса	Масштаб
Пров.		Маркова					52.1	1:20
Гл. инж. пр.		Ухорская				Лист	Листов 1	
Н. контр.		Ухорская			Лист Б-ПН-10 ГОСТ 19903-74 Ст3сп ГОСТ 14637-79	Главапу Мосгорисполкома МОСПРОМПРОЕКТ Мастерская №6		

Копировал Формат А4

5-83.01.01.006

5-83.01.01.006

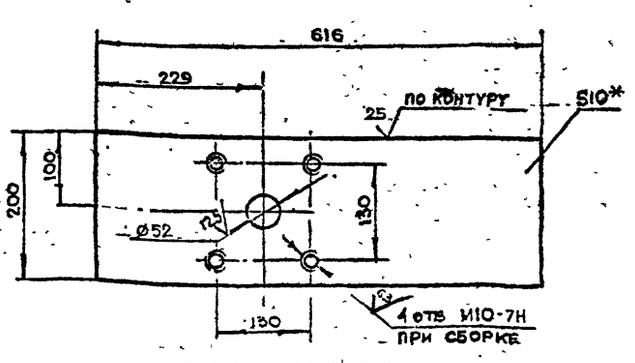

5-83.01.01.006-01

остальное - см. 5-83.01.01.006

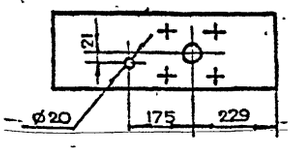

1. * Размер для справок
2. $+t_2, -t_2, \pm\frac{t_2}{2}$

					Основание	Лит.	Масса	Масштаб
							9.7	1:5
						Лист	Листов 1	
					Лист Б-ПН-10 ГОСТ 19903-74 Ст3сп ГОСТ 14637-79	Главапу Мосгорисполкома МОСПРОМПРОЕКТ Мастерская №6		

Копировал Формат А4

5-83.01.01.005

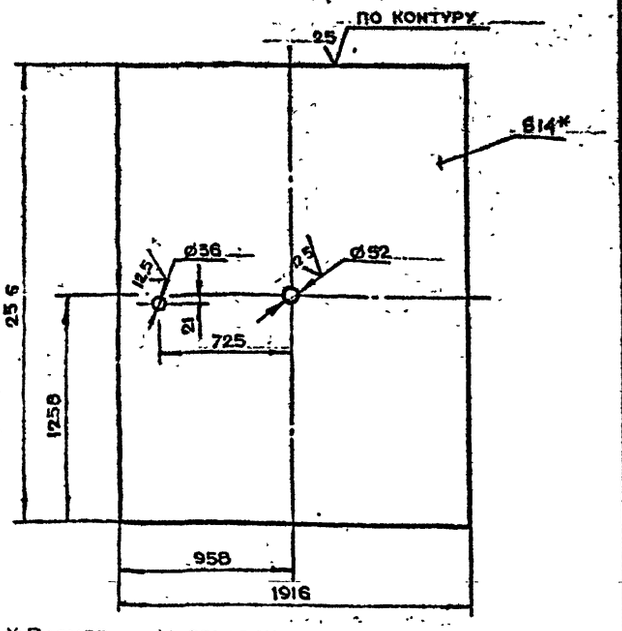

1. * Размер для справок
2. $+t_2, -t_2, \pm\frac{t_2}{2}$

					Лист	Лит.	Масса	Масштаб
							530.3	1:20
						Лист	Листов 1	
					Лист Б-ПН-14 ГОСТ 19903-74 Ст3 ГОСТ 14637-79	Главапу Мосгорисполкома МОСПРОМПРОЕКТ Мастерская №6		

Копировал Формат А4

Серия 01.036-1 Выпуск 8

5-83.01.01.013

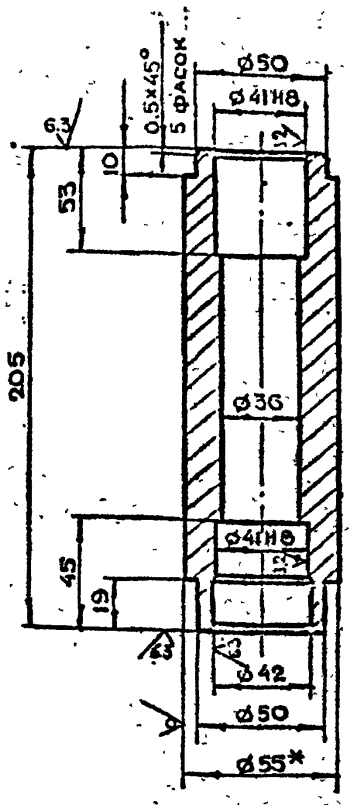

1. *Размер для справок
2. $+t_2, -t_2, \pm\frac{t_2}{2}$

Изм.	Лит.	N докум.	Подп.	Дата	5-83.01.01.013			
Разраб.		Андреева			Направляющая	Лит.	Масса 0.8	Масштаб 1:2
Пров.		Маркова				Лист	Листов 1	
Гл. инж. пр.		Ухорская			Круг 8-55 ГОСТ 2590-71 / 5 Ст3 сп-Е ГОСТ 535-79	Главапу Мосгорисполкома Моспромпроект Мастерская №6		
Н. контр.		Ухорская						

Копировал ... Формат А4

5-83.01.01.012

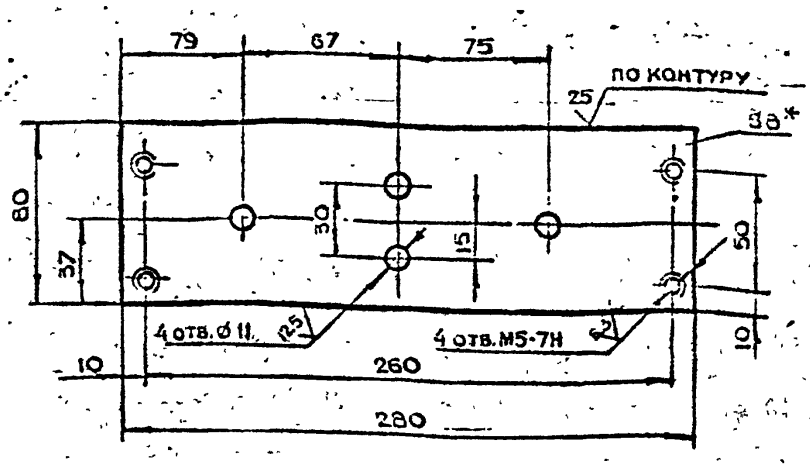

1. *Размер для справок
2. $+t_2, -t_2, \pm\frac{t_2}{2}$

Изм.	Лит.	N докум.	Подп.	Дата	5-83.01.01.012			
Разраб.		Андреева			Основание	Лит.	Масса 1.4	Масштаб 1:2
Пров.		Маркова				Лист	Листов 1	
Гл. инж. пр.		Ухорская			Лист Б-ПН-8 ГОСТ 19903-74 / Ст3 сп ГОСТ 14637-79	Главапу Мосгорисполкома Моспромпроект Мастерская №6		
Н. контр.		Ухорская						

Копировал ... Формат А4

См. таблицу

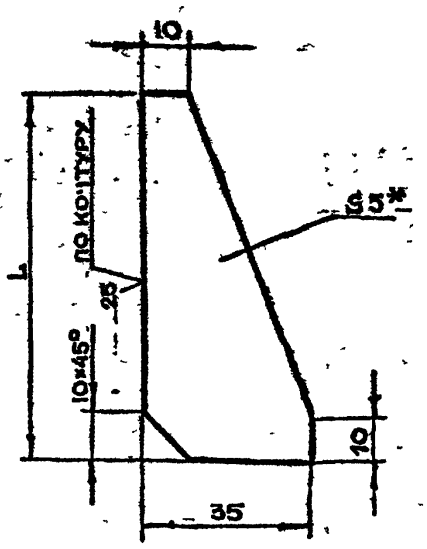

Обозначение	Размер L, мм	Масса кг
5-83.01.01.010	80	0.08
-01	70	0.07

1. *Размер для справок
2. $+t_2, -t_2, \pm\frac{t_2}{2}$

Изм.	Лит.	N докум.	Подп.	Дата	5-83.01.01.010			
Разраб.		Андреева			Ребро	Лит.	Масса 0.08	Масштаб 1:1
Пров.		Маркова				Лист	Листов 1	
Гл. инж. пр.		Ухорская			Лист Б-ПН-5 ГОСТ 19903-74 / Ст3 сп ГОСТ 14637-79	Главапу Мосгорисполкома Моспромпроект Мастерская №6		
Н. контр.		Ухорская						

Копировал ... Формат А4

5-83.01.01.009

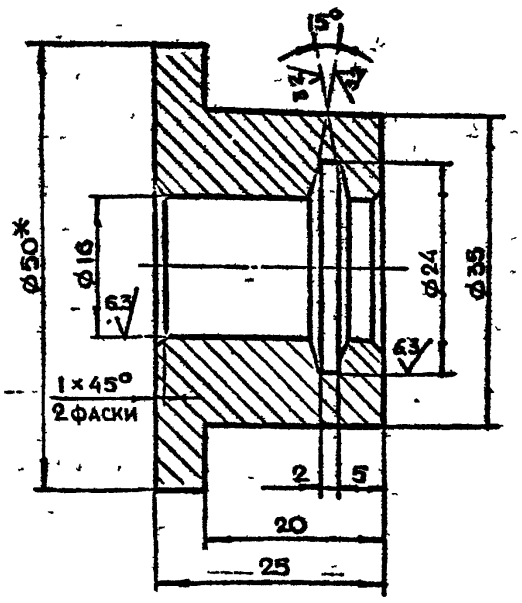

1. *Размер для справок
2. $+t_2, -t_2, \pm\frac{t_2}{2}$

Изм.	Лит.	N докум.	Подп.	Дата	5-83.01.01.009			
Разраб.		Андреева			Втулка	Лит.	Масса 0.19	Масштаб 2:1
Пров.		Маркова				Лист	Листов 1	
Гл. инж. пр.		Ухорская			Круг 8-50 ГОСТ 2590-71 / В Ст3 сп-Е ГОСТ 535-79	Главапу Мосгорисполкома Моспромпроект Мастерская №6		
Н. контр.		Ухорская						
Гл. констр.		Григорьев						
Гл. спец.		Бычков						
Нач. маст.		Грибков						

Копировал ... Формат А4

Серия 01.036-1 Выпуск 8

5-83.01.01.017

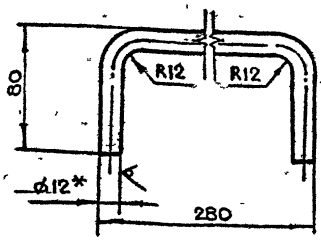

1. *Размер для справок
2. $-t_2, \pm\frac{t_2}{2}$

3. Длина развертки $l = 400$ мм

Изм	Лит	N докум	Подп	Дата
Разраб	Андреева			
Пров	Маркова			
Т инж пр	Ухорская			
Н контр	Ухорская			

5-83.01.01.017

Ручка

Лит	Масса	Масштаб
	0.4	1:2

Лист | Листов 1

Круг В-12 ГОСТ 2590-71
В Ст3 сп-II ГОСТ 535-79

Главапу Мосгорисполкома МОСПРОМПРОЕКТ Мастерская №6

Копировал | Формат А4

5-83.01.01.016

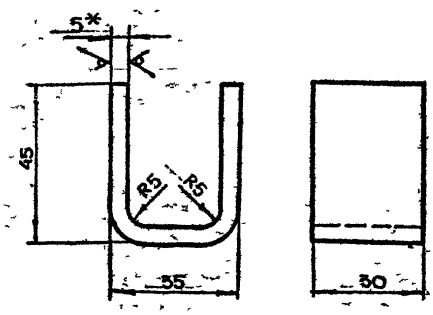

1. *Размер для справок
2. $+t_2, -t_2, \pm\frac{t_2}{2}$

3. Длина развертки $l = 109$ мм

Изм	Лит	N докум	Подп	Дата
Разраб	Андреева			
Пров	Маркова			
Т инж пр	Ухорская			
Н контр	Ухорская			

5-83.01.01.016

Скоба

Лит	Масса	Масштаб
	0.13	1:1

Лист | Листов 1

Лист Б-ПН-5 ГОСТ 19903-74
Ст6сп ГОСТ 14637-79

Главапу Мосгорисполкома МОСПРОМПРОЕКТ Мастерская №6

Копировал | Формат А4

5-83.01.01.015

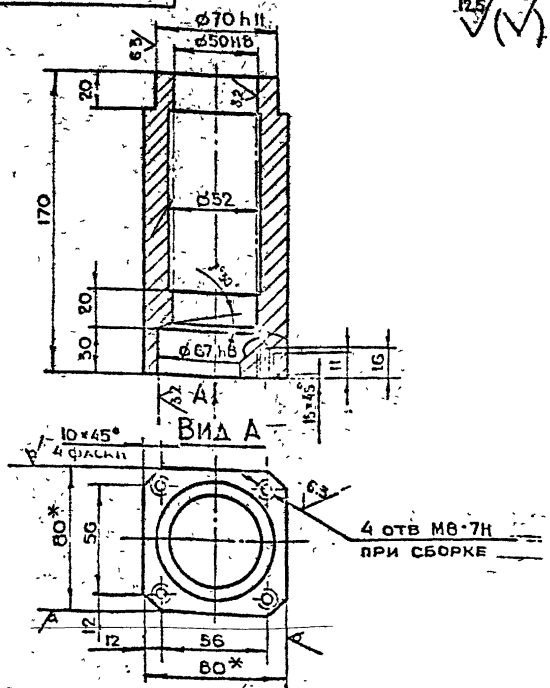

1. *Размеры для справок
2. $+t_2, -t_2, \pm\frac{t_2}{2}$

5-83.01.01.015

Стакан

Лит	Масса	Масштаб
	4.7	1:2

Лист | Листов 1

Б-80 ГОСТ 2590-71
Ст6сп ГОСТ 14637-79

5-83.01.01.014

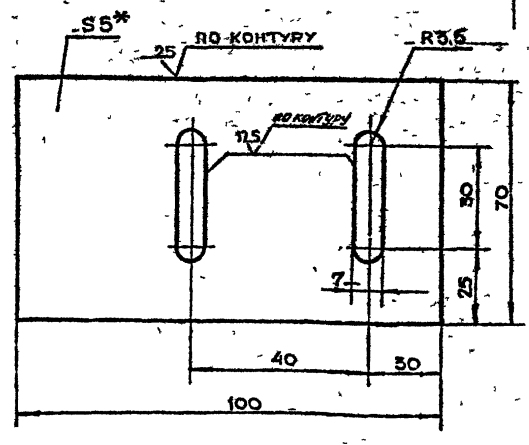

1. *Размер для справок
2. $+t_2, -t_2, \pm\frac{t_2}{2}$

5-83.01.01.014

Пластина

Лит	Масса	Масштаб
	0.32	1:1

Лист | Листов 1

Лист Б-ПН-5 ГОСТ 19903-74
Ст6сп ГОСТ 14637-79

Главапу Мосгорисполкома МОСПРОМПРОЕКТ Мастерская №6

Серия 01036-1 Выпуск 8

5-83.01.02.005

125 V (V)

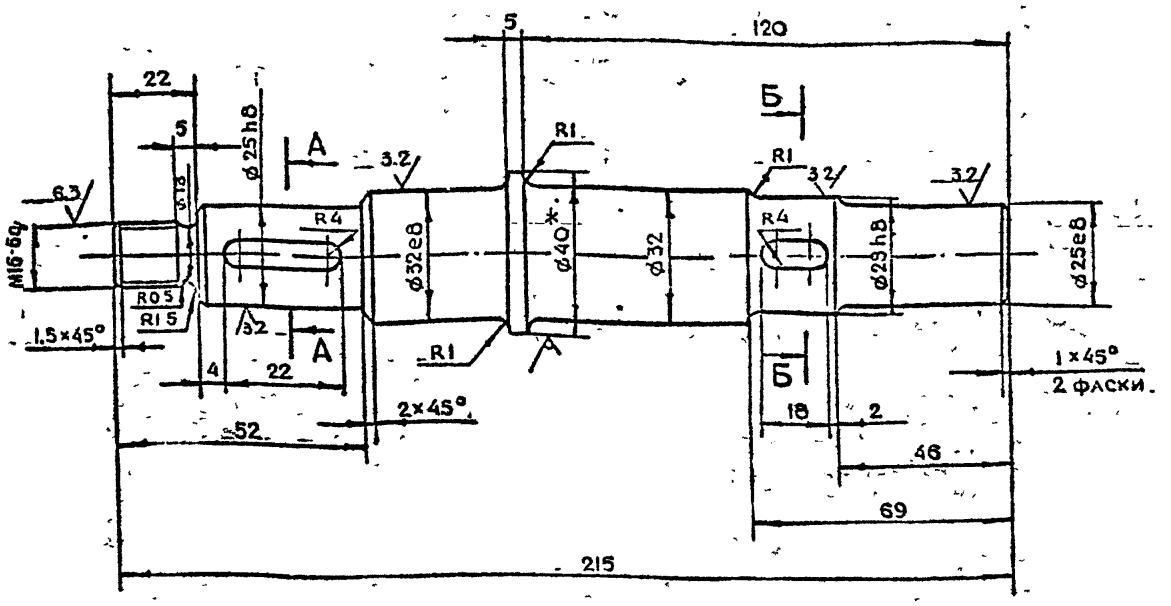

А-А

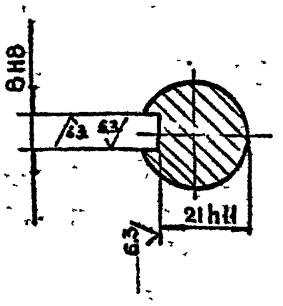

Б-Б

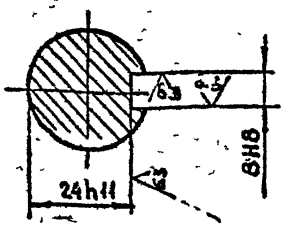

1.* Размер для справок

2. $+t_2, -t_2, \pm\frac{t_2}{2}$

				5-83.01.02.005	
Изм	Лит	N докум	Подп	Дата	
Разраб		Маркова		Вал	Лит: — Масса: 1.2 Масштаб: 1:1
Пров		Ухорская			Лист — Листов 1
Гл инж пр		Ухорская		Круг В-40 ГОСТ 2590-71 / Б Ст3сп-II ГОСТ 535-79	Главпу Мосгорисполкома Моспромпроект мастерская №6
Н контр		Ухорская			

Копировал — Формат А3

Инв. N подл. | Подп. и дата | Взам. инв. N | Инв. N дубл. | Подп. и дата

5-83.01.02.006

12.5 V (V)

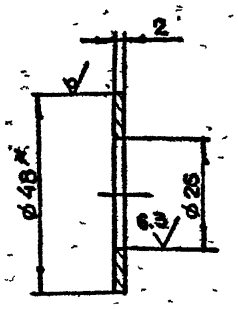

1.* Размер для справок

$2 \cdot +t_2, -t_2$

				5-83.01.02.006	
Изм	Лит	N докум	Подп	Дата	
Разраб		Маркова		Прокладка регулировочная	Лит: — Масса: 0.02 Масштаб: 1:1
Пров		Ухорская			Лист — Листов 1
Гл инж пр		Ухорская		Круг В-48 ГОСТ 2590-71 / Б Ст3сп-II ГОСТ 535-79	Главпу Мосгорисполкома Моспромпроект мастерская №6
Н контр		Ухорская			

Копировал — Формат А4

Серия 01.036-1 Выпуск 8

Инв. N подл. | Подп. и дата | Взам. инв. N | Инв. N дубл. | Подп. и дата

Формат	Зона	Поз	Обозначение	Наименование	Кол.	Примечание
				Документация		
А2			5-83.01.02.000 СБ	Сборочный чертеж		
				Детали		
А3		1	5-83.01.02.001	Шестерня	1	
А3		2	5-83.01.02.002	Колесо	2	
А2		3	5-83.01.02.003	Корпус	1	
		4	5-83.01.02.004	Крышка	1	
А3		5	5-83.01.02.005	Вал	1	
А4		6	5-83.01.02.006	Прокладка регулировочная	1	
				Стандартные изделия		
		7		Болт М8-6g×25.58.01 ГОСТ 7798-70	8	
		8		Гайка М8.5.01 ГОСТ 5915-70	8	
		9		Шайба 8.65Г.02.9 ГОСТ 6402-70	8	
		10		Штифт 6m6×20 ГОСТ 3128-70	2	
		11		Шпонка 8×7×18 ГОСТ 23360-78	1	
		12		Войлок ПС ГОСТ 6308-71 39-25-5	1	

				5-83.01.02.000	
Изм	Лит	N докум.	Подп	Дата	
Разраб		Маркова		Редуктор	Лит: — Лист: — Листов: 1
Пров		Ухорская			
Гл инж пр		Ухорская			Главпу Мосгорисполкома Моспромпроект мастерская №6
Н контр		Ухорская			

Копировал — Формат А4

Инв. N подл. | Подп. и дата | Взам. инв. N | Инв. N дубл. | Подп. и дата

5-83.01.02.000СБ

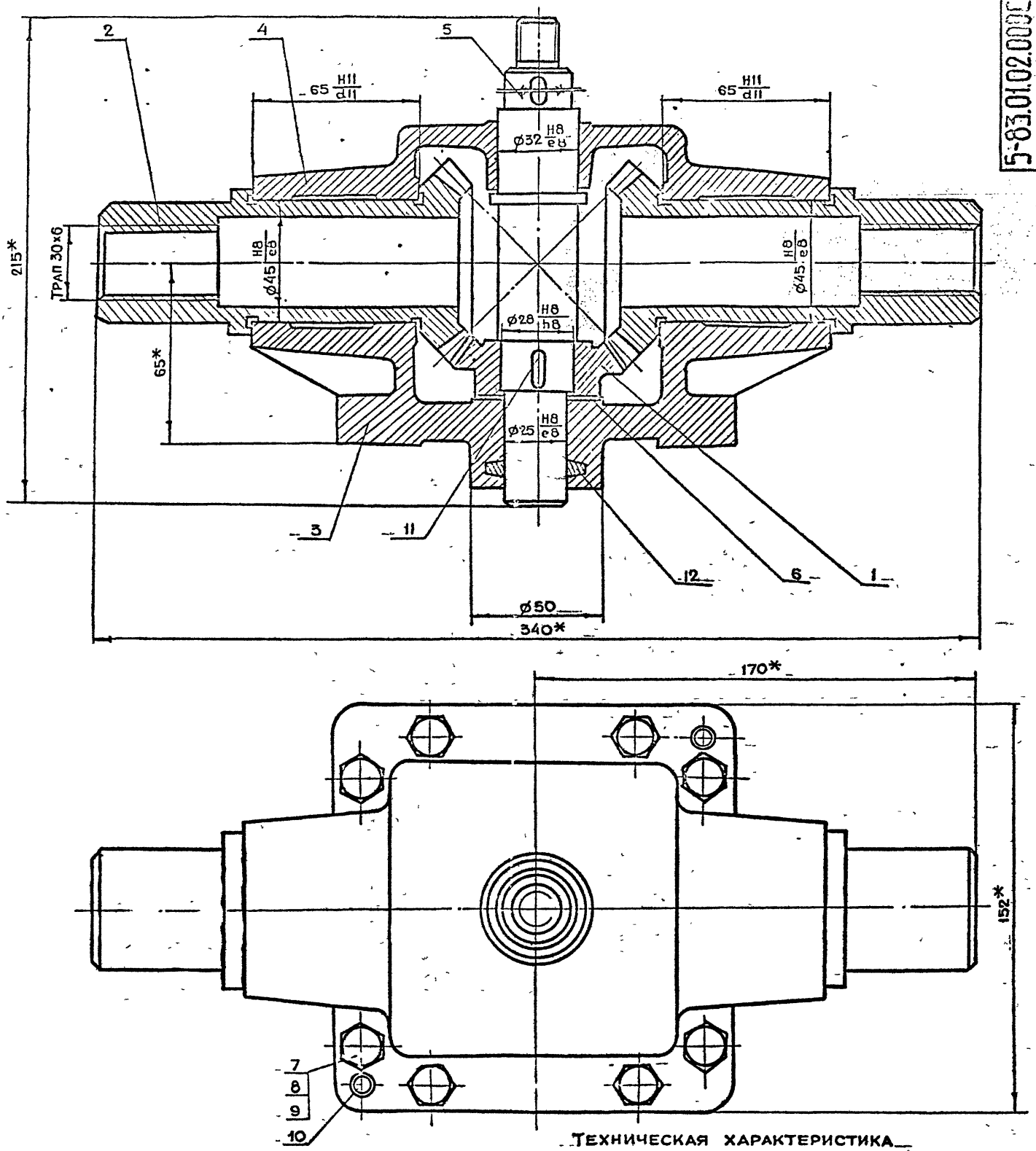

Техническая характеристика

1. Передаточное отношение $l=1$
2. Модуль зацепления $m=4$
3. Число зубьев $z=18$

Технические условия

Обеспечить свободное без рывков и заеданий вращение колес и шестерни.
Регулировку конической передачи производить с помощью прокладки поз. 6.
Смазку производить солидолом жировым ГОСТ 1033-79

* Размеры для справок.

				5-83.01.02.000СБ			
Изм.	Лист	№ докум.	Подп.	Дата	Редуктор. Сборочный чертеж	Лит.	Масса 13.2	Масштаб 1:1
Разраб.		Маркова				Лист	Листов 1
Пров.		Ухорская				Главапу Мосгорисполкома Моспромпроект Мастерская № 6	
Н.контр.		Ухорская					
Н.контр.		Ухорская					
Н.контр.		Григорьев					
Н.спец.		Бычков					
Начмаст.		Грибков					

Копировал

Формат А2

Серия 01.036-1 Выпуск 8

Подп. и дата | Взам. инв. № | Инв. № дубл. | Подп. и дата

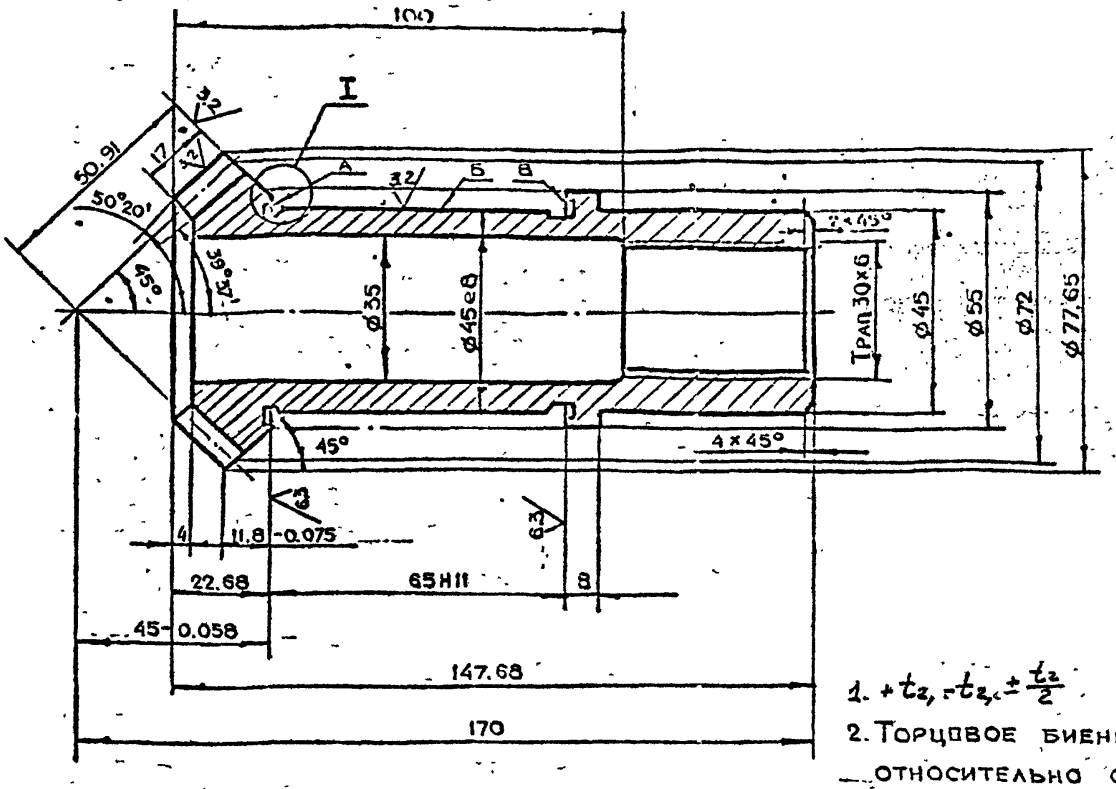

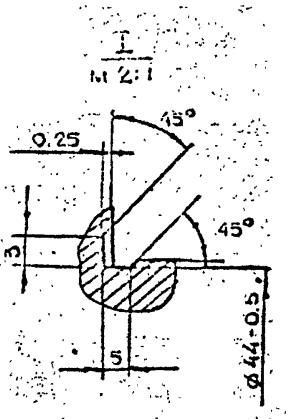

Профиль зуба в торцовом сечении м 2:1

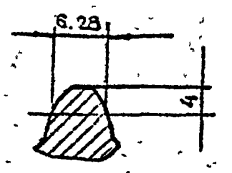

1. $+t_{z_1} - t_{z_2} \pm \frac{t_z}{2}$
2. Торцовое биение поверхностей А и В относительно оси отв. не более 0,01 мм
3. Радиальное биение поверхности Б относительно оси отв. не более 0,01 мм.

Модуль торцовый		ms	4
Число зубьев		z	18
Тип зубьев		—	Прямые
Исходный контур	Параметры	—	ГОСТ 13754-81
	Высота зубьев	h	8,8
Коэффициент смещения исходного контура		x	0
Степень точности по ГОСТ 1758-81		—	9

Изм.	Лит.	N докум.	Подп.	Дата
Разраб.		Маркова		
Пров.		Ухорская		
Гл. инж. пр.		Ухорская		
Н. контр.		Ухорская		
Гл. констр.		Ухорская		

5-83.01.02.002

Колесо

Лит.	Масса	Масштаб
	1,6	1:1
Лист	Листов 1	

Круг В-80 ГОСТ 2590-71 / 45-2-б ГОСТ 1050-74

Главпиу Мосгорисполкома МОСПРОМПРОЕКТ мастерская №6

Копировал

Формат А3

Инв. № подл. | Подп. и дата | Взам. инв. № | Инв. № дубл. | Подп. и дата

Серия 01.036-1 Выпуск 6

5-83.01.02.001

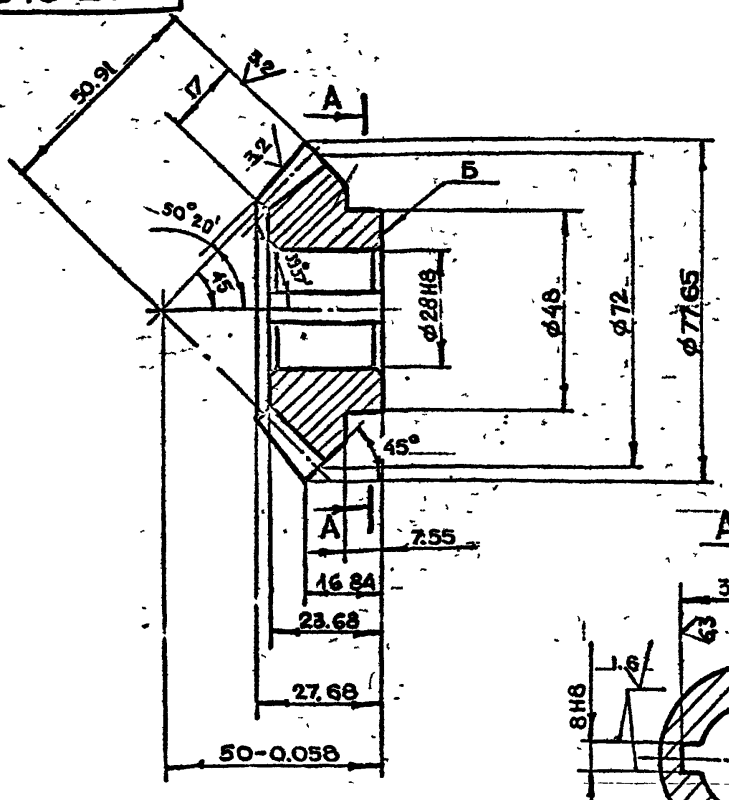

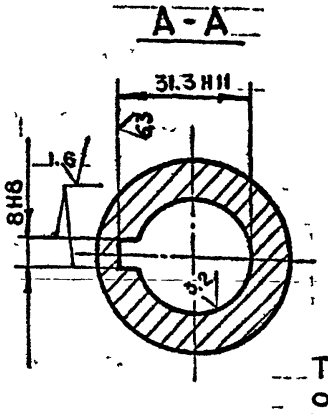

Модуль торцовый		ms	4
Число зубьев		z	18
Тип зубьев		—	Прямые
Исходный контур	Параметры	—	ГОСТ 13754-81
	Высота зуба	h	8,8
Коэффициент смещения исходного контура		x	0
Степень точности по ГОСТ 1758-81		—	9-III

Профиль зуба в торцовом сечении м 2:1

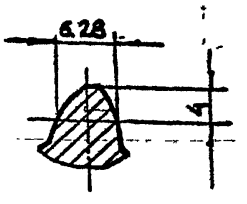

Торцовое биение поверхности Б относительно оси отв. не более 0,1 мм

Изм.	Лит.	N докум.	Подп.	Дата
Разраб.		Маркова		
Пров.		Ухорская		
Гл. инж. пр.		Ухорская		
Н. контр.		Ухорская		
Гл. констр.		Григорьев		
Гл. спец.		Бычков		
Нач. маст.		Грибков		

5-83.01.02.001

Шестерня

Лит.	Масса	Масштаб
	0,6	1:1
Лист	Листов 1	

Круг В-80 ГОСТ 2590-71 / 45-2-б ГОСТ 1050-74

Главпиу Мосгорисполкома МОСПРОМПРОЕКТ мастерская №6

Копировал

Формат А3

5-83.01.02.003

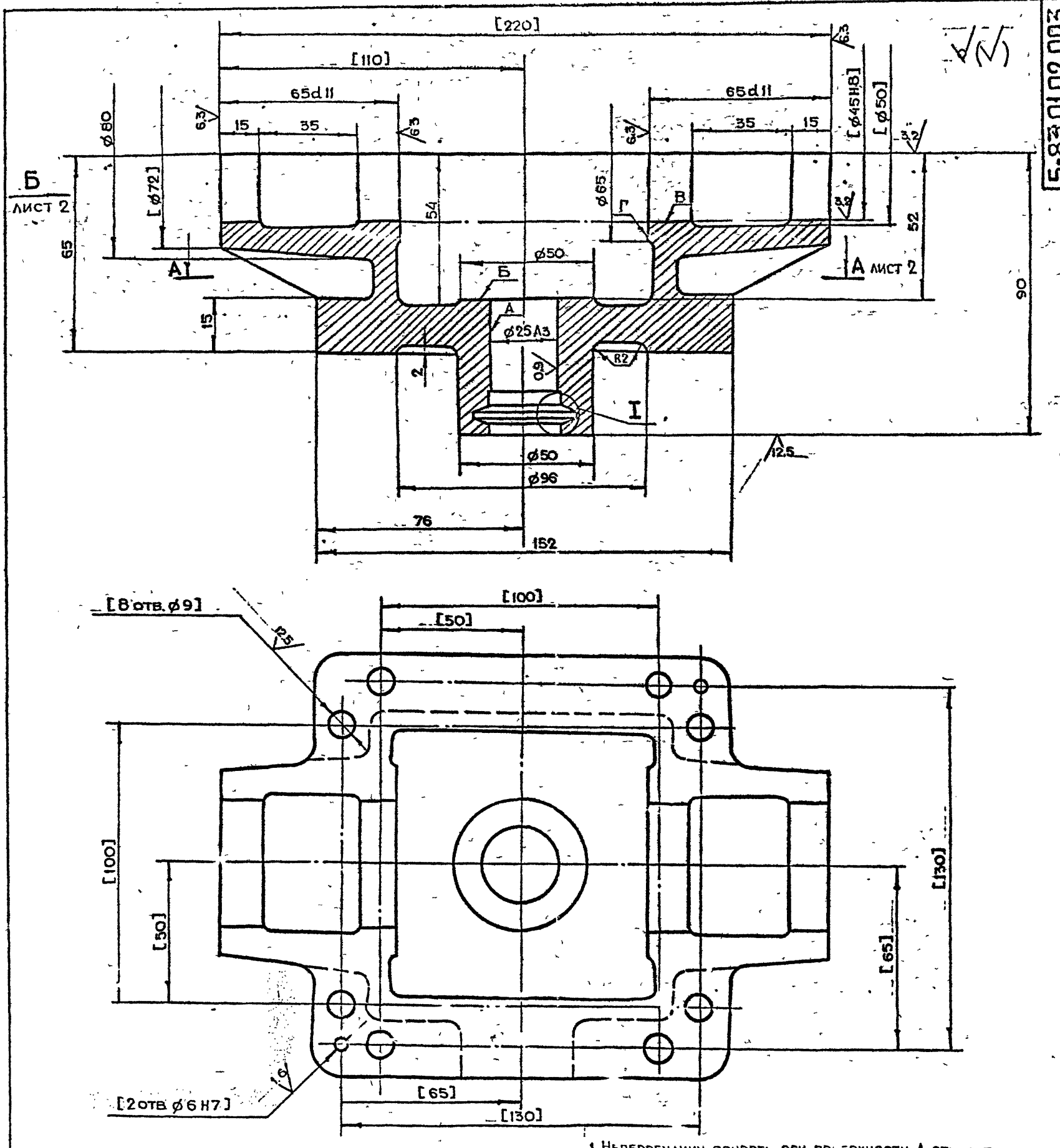

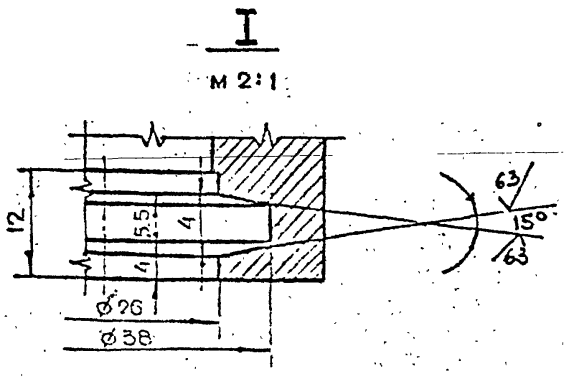

1. Неперпендикулярность оси поверхности А относительно поверхности В и поверхости Б не более 0.02 мм.
2. $+t_2, -t_2, \pm\frac{t_2}{2}$
3. Внутреннюю поверхность красить эмалью НЦ-132 ГОСТ 6631-74 Цвет красный.
4. Наружную поверхность красить эмалями глифталевой группы. Цвет серый.
5. Обработку по размерам в квадратных скобках производить совместно с дет. 5-83.01.02.004.
6. Неуказанные литейные радиусы R=4-8 мм.
7. Детали маркировать одним порядковым номером и применять совместно

				5-83.01.02.003			
Изм.	Лист	№ докум.	Подп.	Дата	Корпус	Лит.	Масса 4.5	Масштаб 1:1
Разраб.		Маркова				Лист 1	Листов 2
Пров.		Укорская					
Т.к.		Укорская					
Н.к.		Укорская			Сч 15-32 ГОСТ 1412 85	Главмосгорисполкома МОСПРОМПРОЕКТ	

Серия 01.036-1 Выпуск 3

Подп. и дата | Взам. инв. № | Инв. № дубл. | Подп. и дата

Вид Б лист 1.

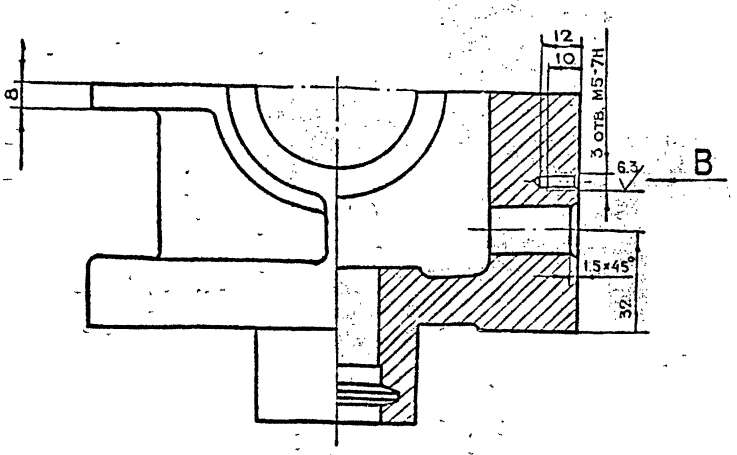

Вид В

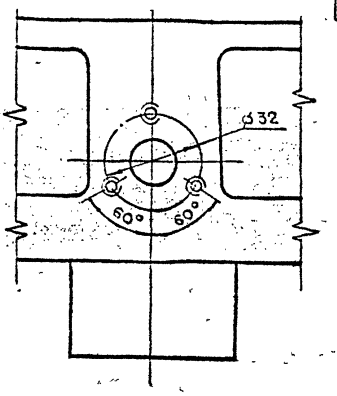

А-А лист 1.

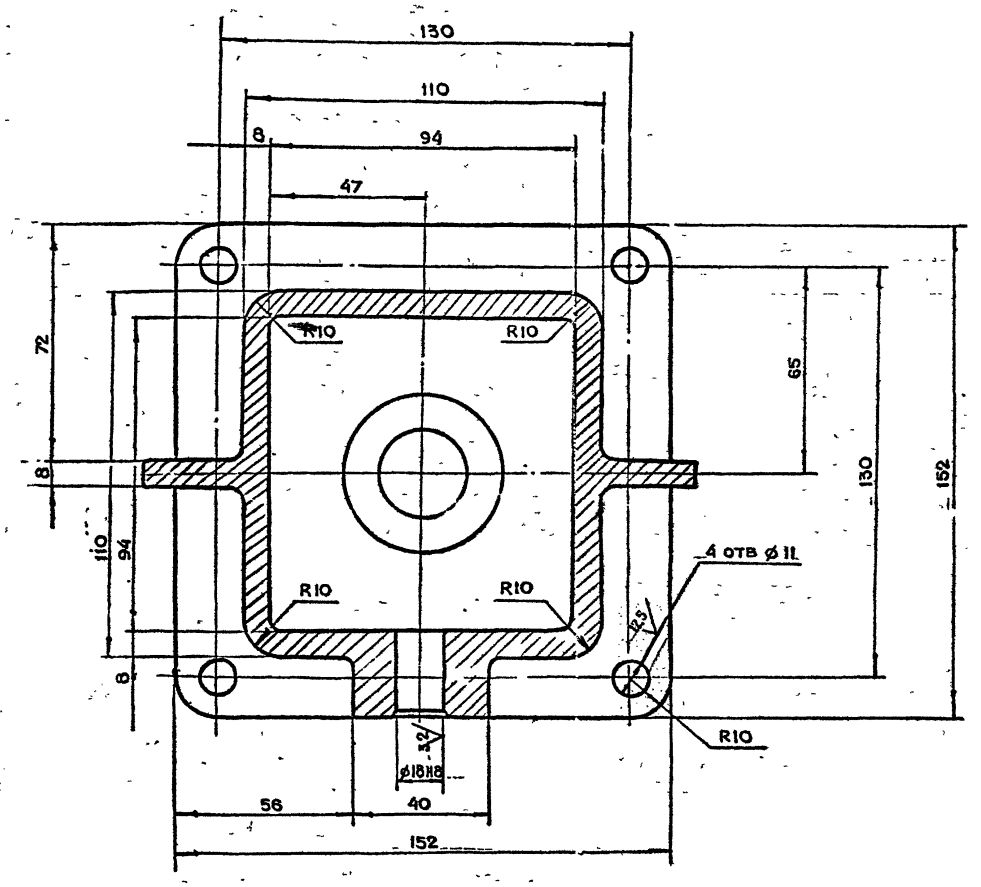

Серия 01 036-1 - Выпуск. 8

Инв.№ подл.	Подп. и дата	Взам. инв.№	Инв.№ дубл.	Подп. и дата

Изм.	Лит.	N докум.	Подп.	Дата

5-83.01.02.003 Лист 2

Копировал Формат А2

5-83.01.02.004

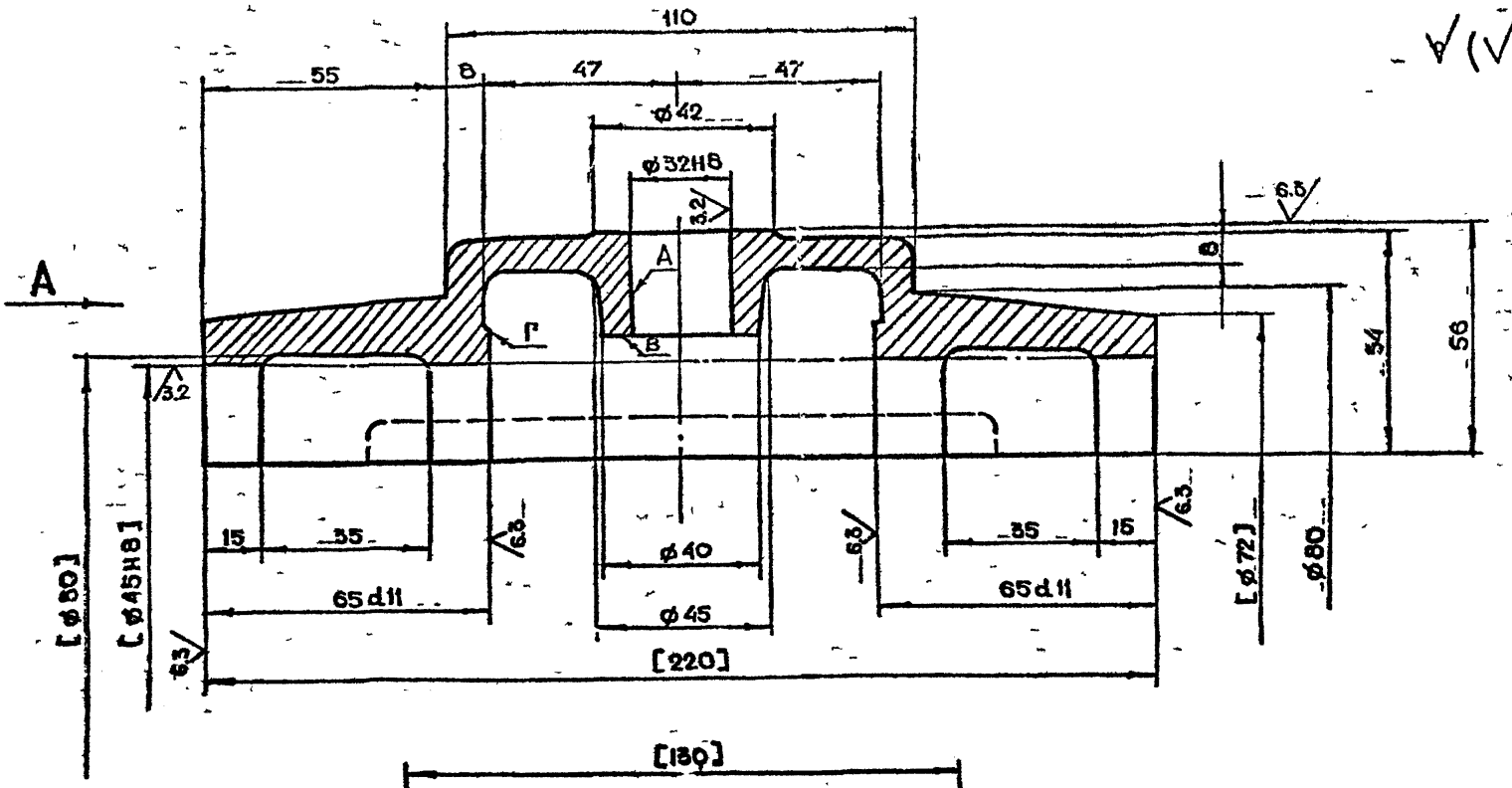

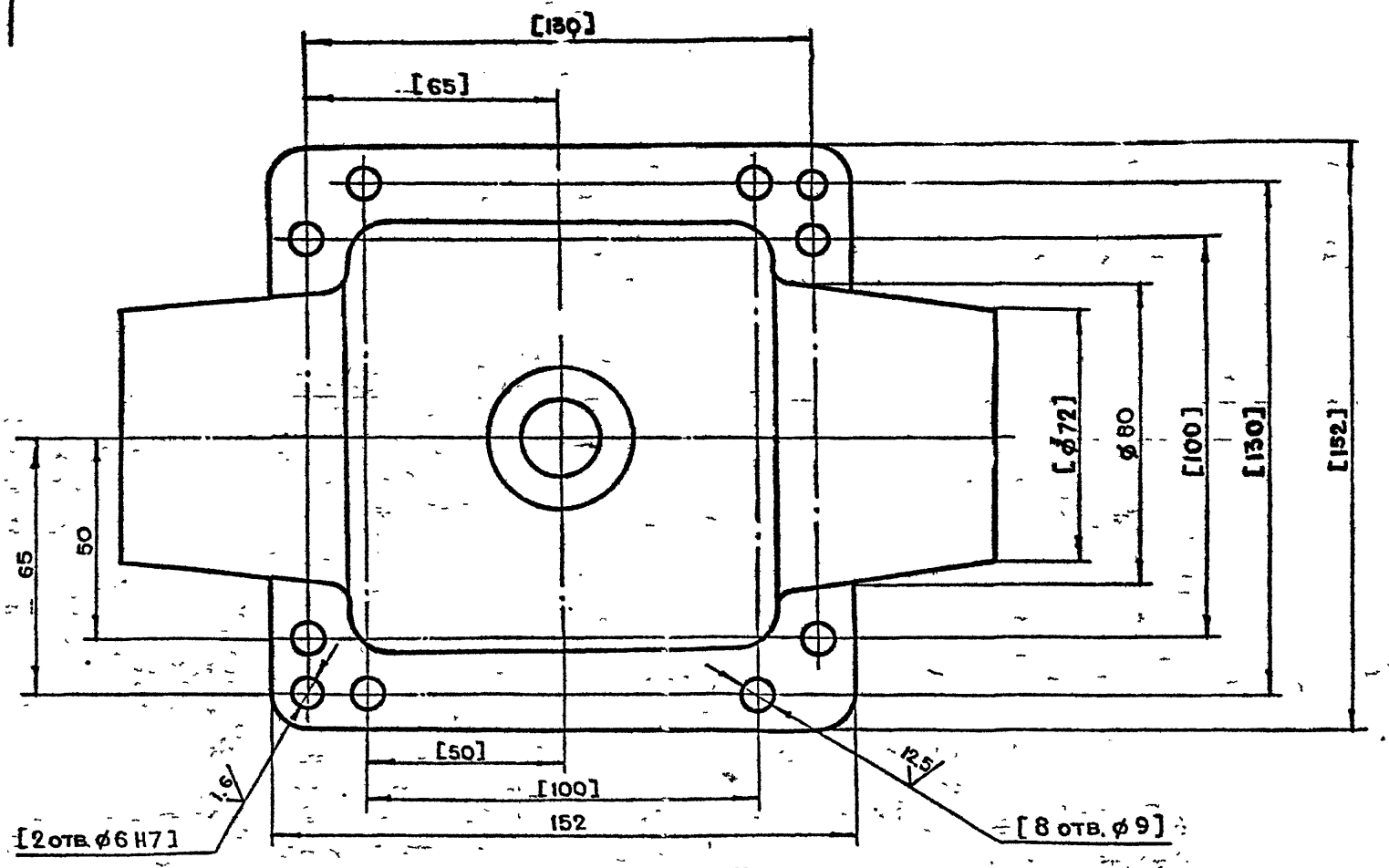

Вид А

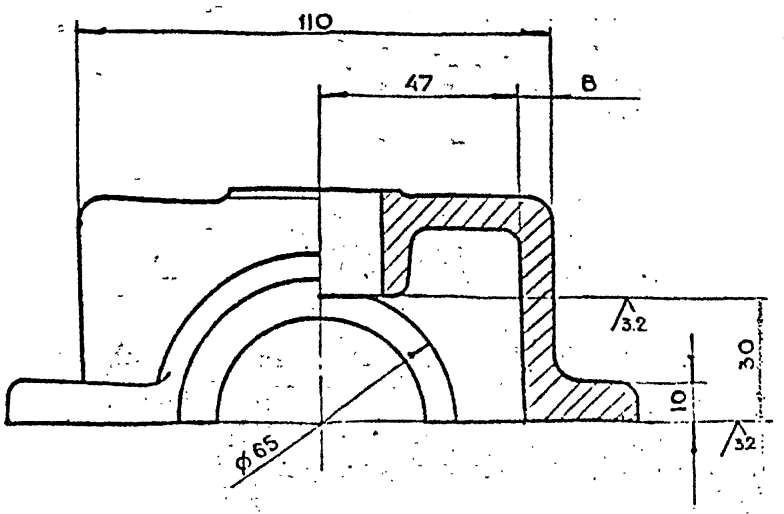

1 Неперпендикулярность оси поверхности А относительно поверхности В и поверхности Б не более 0.02 мм.
2. Неперпендикулярность оси отв. В относительно поверхности Г не более 0 02 мм.
3. $+t^2, -t_2, \pm\frac{t}{2}$.
4 Внутреннюю поверхность красить нитроглифталевой эмалью НЦ-132 ГОСТ 6631-74 Цвет красный.
5 Наружную поверхность красить эмалями глифталевой группы Цвет серый
6 Неуказанные литейные радиусы 4÷8 мм.
7 Обработку по размерам в квадратных скобках производить совместно с деталью 5-83 01 02 003
8 Деталь маркировать одним порядковым номером и применять совместно.

Изм.	Лист	№ докум.	Подп.	Дата	5-83.01.02.004
Разраб.		Маркова			Крышка
Пров.		Андреева			
Т.контр.		Ухорская			
Н.контр.		Ухорская			
Утв.					

Лит.	Масса	Масштаб
	3,0	1:1
Лист	Листов 1	

СЧ 15-32 ГОСТ 1412-85

ГлавАПУ Мосгорисполкома МОСПРОМПРОЕКТ Мастерская № 6

Формат А2

Серия 01.036-1 Выпуск 8.

Инв. № подл. | Подп. и дата | Взам. инв. № | Инв. № дубл. | Подп. и дата

Формат	Зона	Поз.	Обозначение	Наименование	Кол.	Примечание
				Документация		
А2			5-83.01.03200СБ	Сборочный чертеж		
				Детали		
Б4		1	5-83.01.03.201	Полоса		
				Лист Б-ПН-12 ГОСТ 19903-74 Ст3сп ГОСТ 14637-79		
				(52×160) h14		0.7 кг
Б4		2	5-83.01.03.202	Полоса		
				Лист Б-ПН-6 ГОСТ 19903-74 Ст3сп ГОСТ 14637-79		
				(46×100) h14		0.2 кг
Б4		3	5-83.01.03203	Полоса		
				Лист Б-ПН-6 ГОСТ 19903-74 Ст3сп ГОСТ 14637-79		
				(60×114) h14		0.3 кг

Подп. и дата | Инв. N дубл. | Взам. инв. N | Подп. и дата | Инв. N подл.

Изм.	Лит.	N докум.	Подп.	Дата
Разраб.		Маркова		
Пров.		Ухорская		
Т. контр.		Ухорская		

5-83.01.03.200

Основание

Лит	Лист	Листов
	1	

ГлавАПУ Мосгорисполкома Моспромпроект мастерская №6

Копировал Формат А4

5-83.01.03.001

Число рабочих витков	n	6
Число витков полное	n1	7.5
Направление навивки пружины	—	Правое
Диаметр по стержню	Dc	42
Длина развернутой пружины	L	1036

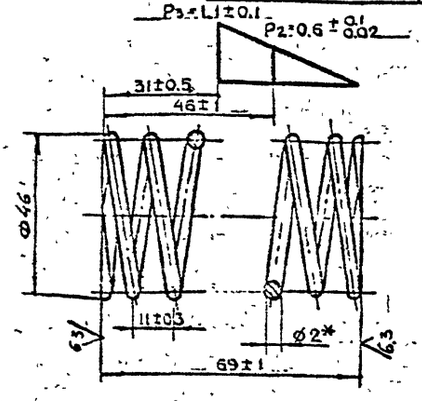

1. *Размер для справок.
2. Длина развертки = 138 мм.
3. Пружину выдержать под нагрузкой P=1.1 кг в течение 24 часов.
4. Остаточные деформации не допускаются.

Подп. и дата | Инв. N дубл. | Взам. инв. N | Подп. и дата | Инв. N подл.

Изм.	Лит.	N докум.	Подп.	Дата
Разраб.		Маркова		
Пров.		Андреева		
Т. инж. пр.		Ухорская		
Н. контр.		Ухорская		

5-83.01.03.001

Пружина

Лит.	Масса	Масштаб
	0.1	1:1

Лист	Листов 1

Проволока I-2 ГОСТ 9389-75

ГлавАПУ Мосгорисполкома Моспромпроект мастерская №6

Копировал Формат А4

Серия 01.036.1 Выпуск 8

Формат	Зона	Поз.	Обозначение	Наименование	Кол.	Примечание
		15		Гайка М6.5.01		
				ГОСТ 5915-70	4	
		16		Шайба 6.65Г.02.9		
				ГОСТ 6402-70	6	
		17		Штифт 3т6×25		
				ГОСТ 3128-70	2	
		18		Шарик		
				ГОСТ 3722-81	1	
				Прочие изделия		
		19		Электромагнит	1	Луганский эл.ап.з-д
				МИС-1100		
				ТУ16-529.009-75		

Подп. и дата | Инв. N дубл. | Взам. инв. N | Подп. и дата | Инв. N подл.

Изм.	Лит.	N докум.	Подп.	Дата

5-83.01.03.000 Лист 2

Копировал Формат А4

Формат	Зона	Поз.	Обозначение	Наименование	Кол.	Примечание
				Документация		
А2			5-83.01.03.000СБ	Сборочный чертеж		
				Сборочные единицы		
А4		1	5-83.01.03.100	Ключ в сборе	1	
А4		2	5-83.01.03.200	Основание	1	
А4		3	5-83.01.03.300	Шток в сборе	1	
А4		4	5-83.01.03.400	Опора в сборе	1	
А4		5	5-83.01.03.500	Валик в сборе	1	
				Детали		
А4		6	5-83.01.03.001	Пружина	1	
А4		7	5-83.01.03.002	Муфта	1	
А4		8	5-83.01.03.003	Хомут	1	
А4		9	5-83.01.03.004	Шток	1	
А4		10	5-83.01.03.005	Пружина	1	
				Стандартные изделия		
				Болт ГОСТ 7798-72		
		11		М6-6q×10.58.01	2	
		12		М6-6q×70.58.01	4	
				Винт ГОСТ 17474-80		
		13		ВМ8-6q×14.58.01	2	
		14		ВМ8-6q×16.58.01	2	

Подп. и дата | Инв. N дубл. | Взам. инв. N | Подп. и дата | Инв. N подл.

Изм.	Лит.	N докум.	Подп.	Дата
Разраб.		Маркова		
Пров.		Ухорская		
Т. инж. пр.		Ухорская		
Н. контр.		Рачкова		

5-83.01.03.000

Замок электромагнитный

Лит.	Лист	Листов
	1	2

ГлавАПУ Мосгорисполкома Моспромпроект мастерская №6

Копировал Формат А4

5-83.01.03.000СБ

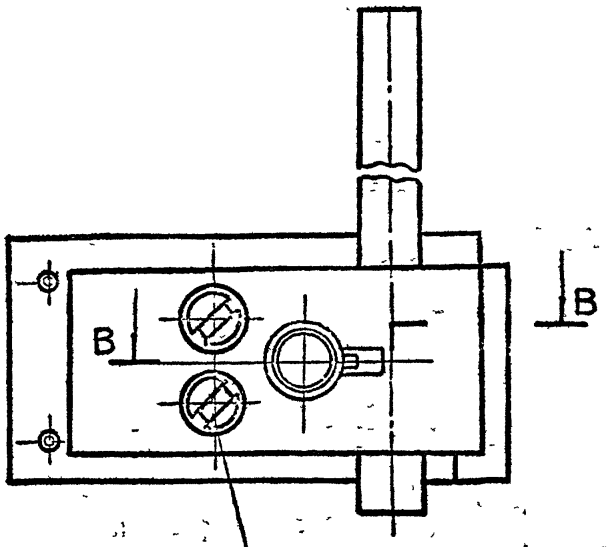

В - В
(ПРИ ВТЯНУТОМ ПОЛОЖЕНИИ)

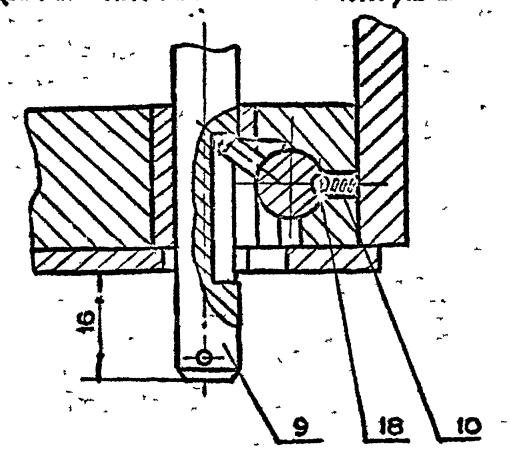

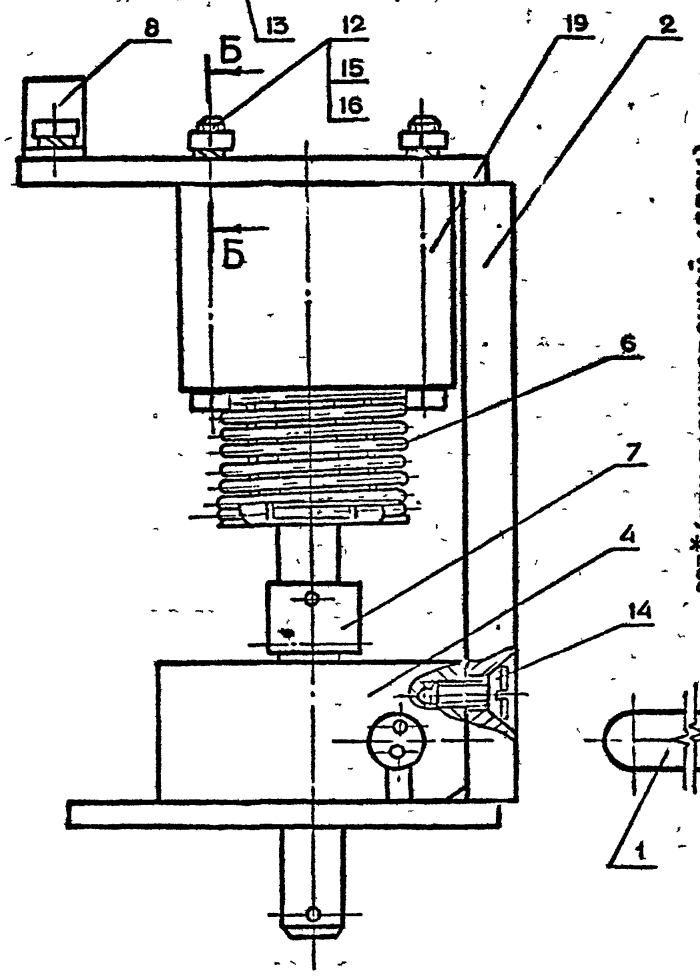

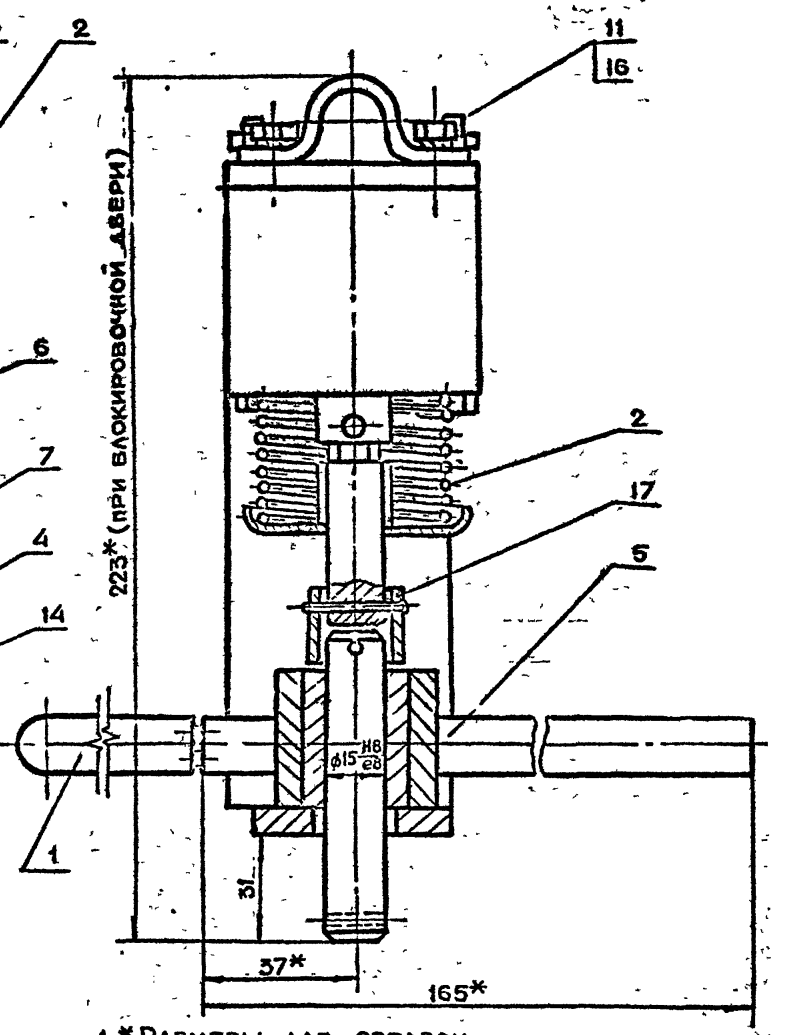

1. * Размеры для справок.
2. $+t_2, -t_2, \pm\frac{t_2}{2}$

Б - Б

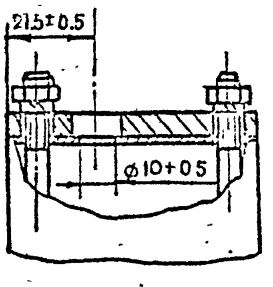

3. Шток поз. 9 должен без заеданий перемещаться в опоре поз 4
4. Шток замка при обесточенном электромагните должен фиксироваться шариком поз. 18 в крайнем втянутом положении, если он заведен в это положение ключом поз. 1 (см. В-В)
5. Ход якоря электромагнита 15 мм
6. Трущиеся поверхности смазать смазкой ЦИАТИМ-201 ГОСТ 6267-74
7. Просверлить отверстие ø 10 в корпусе магнита (см. Б-Б)
8. Винты поз. 13 и 14 ставить на железном сурике
9. При поставке замка ключ снять и упаковать в ящике вместе с изделием

					5-83.01.03.000СБ			
Изм.	Лист	№ докум.	Подп.	Дата	Замок электромагнитный Сборочный чертеж	Лит	Масса	Масштаб
Разраб.		Маркова					3.6	1:1
Пров.		Ухорская				Лист	Листов 1	
Н.контр.		Ухорская				Гладкову Мосгорисполкома МОСПРОМПРОЕКТ		
Н.контр.		Ухорская						
Утв.								

Серия 01.036-1 Выпуск 8

Инв. № подл. | Подп. и дата | Взам. инв. № | Инв. № дубл. | Подп. и дата

5-83.01.03.005

Число рабочих витков	П	6
Число витков полное	П₁	7.5
Направление навивки пружины	—	пра вот.
Диаметр по стержню	Dc	4.2
Длина развернутой пружины	L	99.

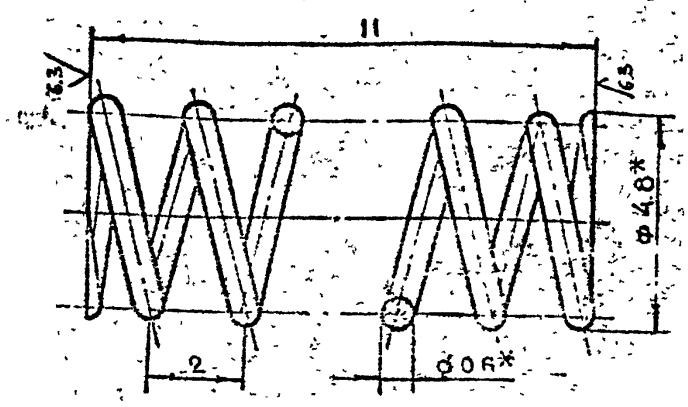

1. * Размеры для справок
2. $-t_2, \pm\frac{t_2}{2}$

Изм	Лит	N докум	Подп	Дата	5-83.01.03.005			
Разраб		Маркова			Пружина	Лит	Масса	Масштаб
Пров		Ухорская					0.003	10:1
Гл инж пр		Ухорская				Лист	Листов 1	
Н контр		Рачкова			Проволока I-0.6 ГОСТ 9389-75	Главапу Мосгорисполкома Моспромпроект Мастерская №6		

Копировал Формат А4

5-83.01.03.004

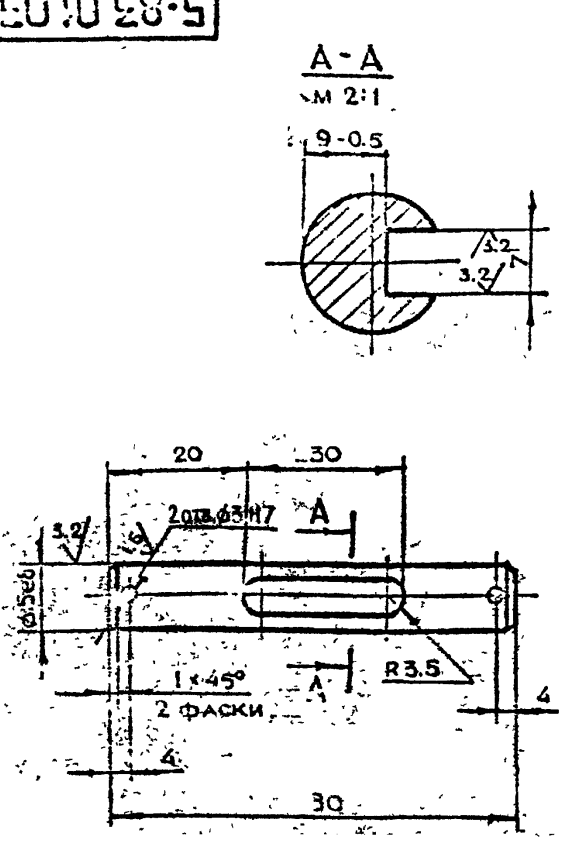

1. $+t_2, -t_2, \pm\frac{t_2}{2}$
2. Ц9хр

Изм	Лит	N докум	Подп	Дата	5-83.01.03.004			
Разраб		Маркова			Шток	Лит	Масса	Масштаб
Пров		Ухорская					0.16	1:1
Гл инж пр		Ухорская				Лист	Листов 1	
Н контр		Рачкова			Круг В-Н ГОСТ 2590-71 / 45-2-Б ГОСТ 1050-74	Главапу Мосгорисполкома Моспромпроект Мастерская №6		

Копировал Формат А4

5-83.01.03.003

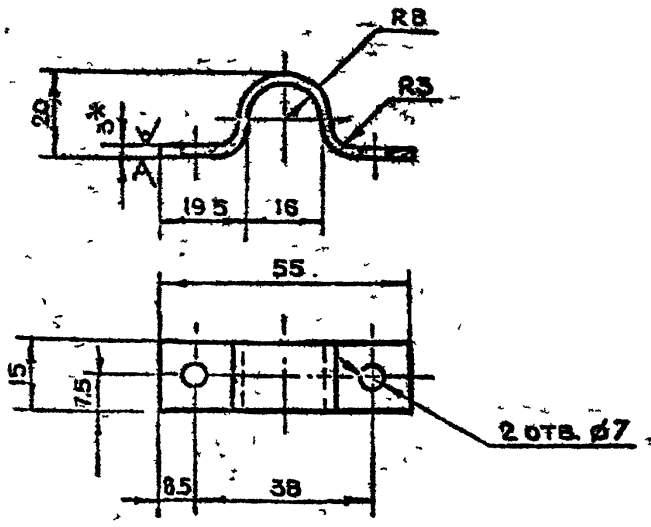

1. * Размер для справок
2. $+t_2, -t_2, \pm\frac{t_2}{2}$
3. Длина развертки $l = 77$
4. Ц9хр

Изм	Лит	N докум	Подп	Дата	5-83.01.03.003			
Разраб		Маркова			Хомут	Лит	Масса	Масштаб
Пров		Ухорская					0.025	1:1
Гл инж пр		Ухорская				Лист	Листов 1	
Н контр		Рачкова			Лист Б-ПН-3 ГОСТ 19903-74 / 3-IV Ст3сп ГОСТ 16523-70	Главапу Мосгорисполкома Моспромпроект Мастерская №6		

Копировал Формат А4

5-83.01.03.002

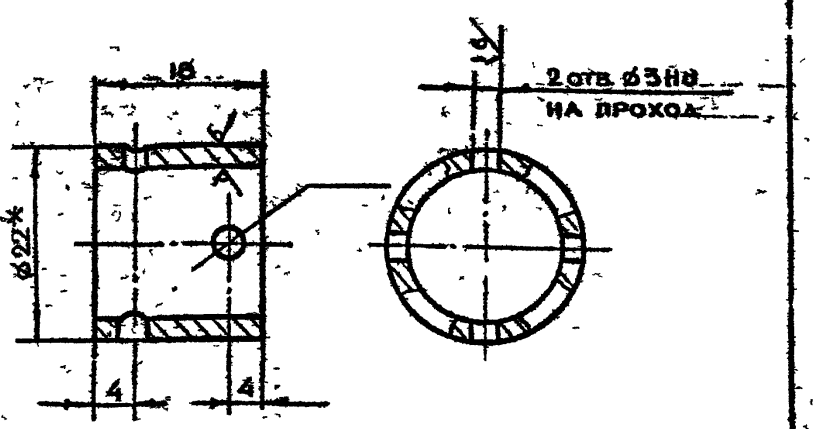

1. * Размер для справок
2. $+t_2, -t_2, \pm\frac{t_2}{2}$
3. Ц9хр

Изм	Лит	N докум	Подп	Дата	5-83.01.03.002			
Разраб		Маркова			Муфта	Лит	Масса	Масштаб
Пров		Ухорская					0.04	2:1
Гл инж пр		Ухорская				Лист	Листов 1	
Н контр		Рачкова			Труба 22×2.5 ГОСТ 8734-75 / Б20 ГОСТ 8733-74	Главапу Мосгорисполкома Моспромпроект Мастерская №6		

Копировал Формат А4

Серия 01.036-1 Выпуск 8

5-83.01.03.301

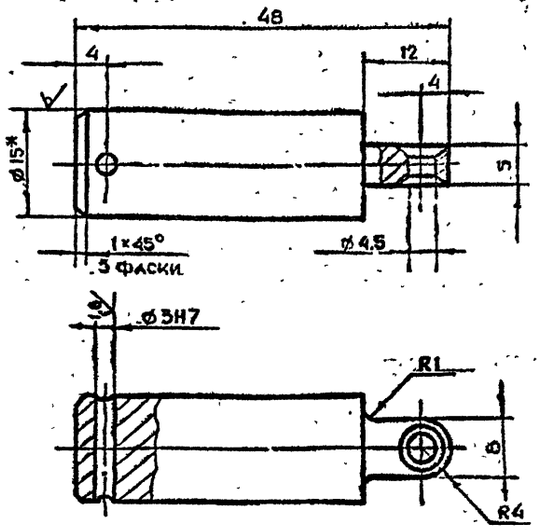

1. * Размер для справок
2. $+t_2, -t_2, \pm\frac{t_2}{2}$

3. Ц9хр

Изм	Лит	N докум.	Подп	Дата
Разраб		Маркова		
Пров		Ухорская		
Гл инж пр		Ухорская		
Н контр		Ухорская		

5-83.01.03.301

Шток

Лит	Масса	Масштаб
	0.1	2:1

Лист | Листов 1

Круг В-15 ГОСТ 2590-71 / В Ст3 сп-II ГОСТ 535-79

Главапу Мосгорисполкома Моспромпроект Мастерская №6

Копировал ... Формат А4

5-83.01.03.300

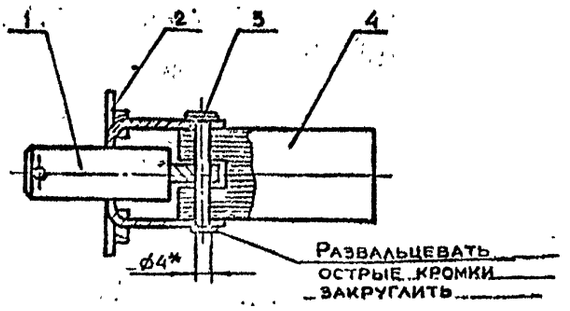

Формат	Зона	Поз.	Обозначение	Наименование	Кол.	Примечание
				Детали		
А4		1	5-83 01.03.301	Шток	1	
А4		2	5-83.01.03.302	Рамка	1	
А4		3	5-83.01.03 303	Штырь	1	
				Прочие изделия		
		4		Сердечник электро-		
				магнитный МИС 1100	1	

5-83.01.03.300

Шток в сборе

Лит	Масса	Масштаб
	0.4	1:1

Лист | Листов 1

Главапу Мосгорисполкома Моспромпроект Мастерская №6

Копировал ... Формат А4

5-83.01.03.101

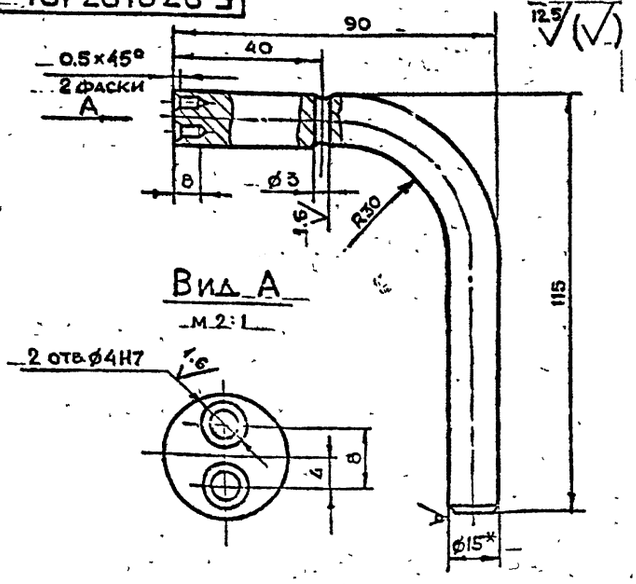

1. * Размер для справок
2. $+t_2, -t_2, \pm\frac{t_2}{2}$

3. Длина развертки l = 174 мм

5-83.01.03.101

Ручка

Лит	Масса	Масштаб
	0.24	1:1

Лист | Листов 1

Круг В-15 ГОСТ 2590-71 / В Ст3 сп-II ГОСТ 535-79

Серия 01.036-1 Выпуск 8

5-83.01.03.100

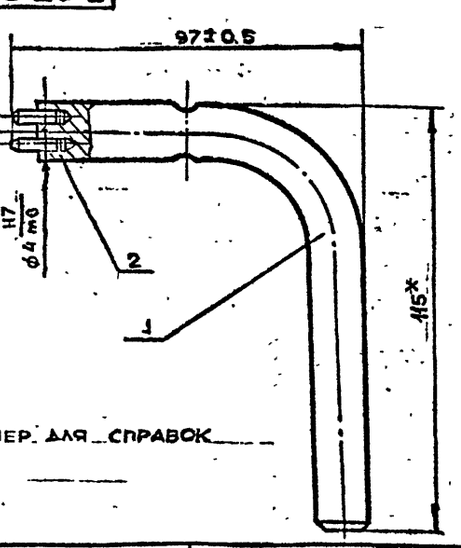

1. * Размер для справок
2. Ц9хр

Формат	Зона	Поз	Обозначение	Наименование	Кол.	Примечание
				Детали		
А4		1	5-83 01.03.101	Ручка	1	
				Стандартные изделия		
		2		Штифт 4 m 6×14		
				ГОСТ 3128-70		

5-83.01.03.100

Ключ в сборе

Лит	Масса	Масштаб
	0.24	1:1

Лист | Листов 1

Главапу Мосгорисполкома Моспромпроект Мастерская №6

5-83.01.03.200СБ

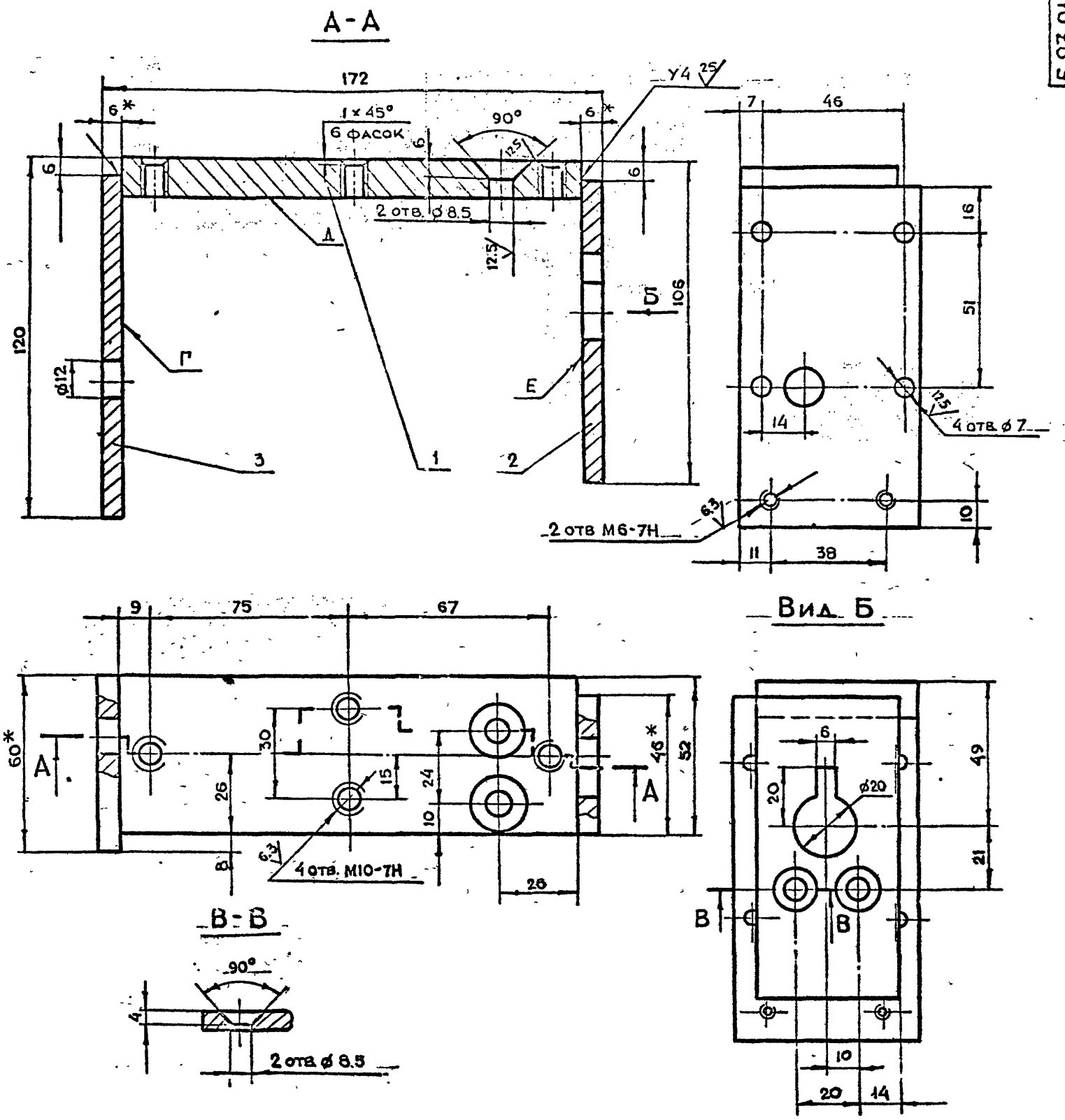

1 * Размеры для справок

2 $+t_2, -t_2, \pm\frac{t_2}{2}$

3 Отклонение оси перпендикулярности плоскостей Г и Е к плоскости Д по угольнику не более 0.2 мм по длине 172 мм.

4 Сварку производить по ГОСТ 5264-80.

5 Все резьбы и отверстия нарезать и сверлить после сварки основания.

					5-83.01.03.200СБ			
Изм	Лит.	N докум.	Подп.	Дата	Основание Сборочный чертеж	Лит.	Масса	Масштаб
Разраб.		Маркова					1.2	1:1
Пров.		Ухорская				Лист	Листов 1	
Гл.инж.пр.		Ухорская				Главалу Мосгорисполкома Моспромпроект Мастерская №6		
Н.контр.		Ухорская						
Гл.констр.		Григорьев						
Гл.спец.		Бычков						
Нач.маст.		Гривков						

Копировал

Формат А2

Серия 01.036-1 Выпуск 8

Инв. N подл. | Подп. и дата | Взам. инв. N | Инв. N дубл. | Подп. и дата

5-83.01.03.302

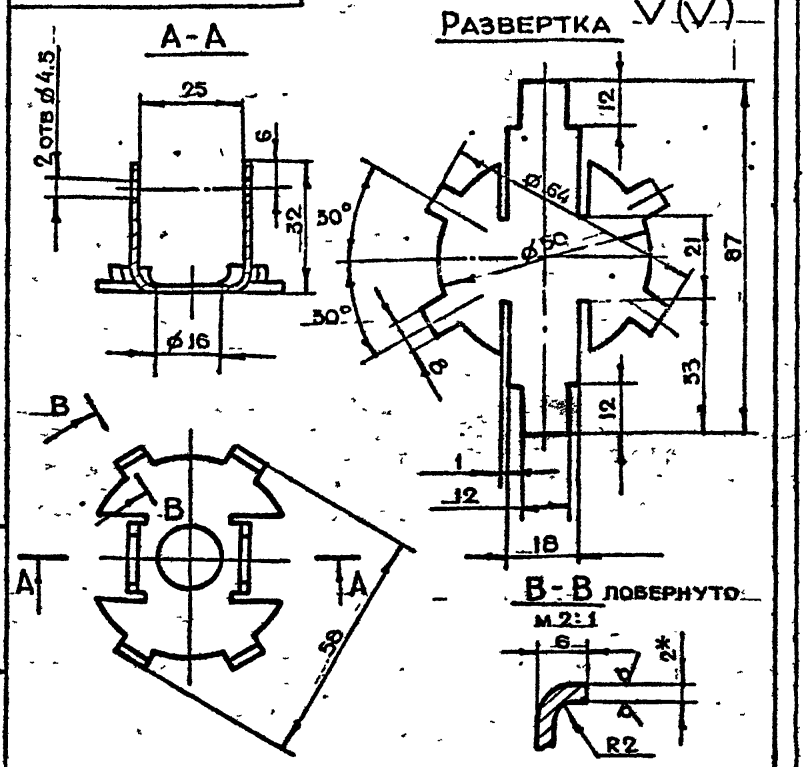

1.* Размер для справок

2. $+t_2, -t_2, \pm\frac{t_2}{2}$

3 Ц9 хр

Изм.	Лист	N докум.	Подп.	Дата	5-83.01.03.302			
Разраб.		Маркова			Рамка	Лит.	Масса	Масштаб
Пров.		Ухорская					0.05	1:1
Гл.инж.пр.		Ухорская				Лист	Листов 1	
Н.контр.		Ухорская			Лист 6-ЛН-2 ГОСТ19903-74 3-IV-Ст3сп ГОСТ16523-74	Главпу Мосгорисполкома МОСПРОМПРОЕКТ Мастерская №6		

Копировал

Формат А4

5-83.01.03.303

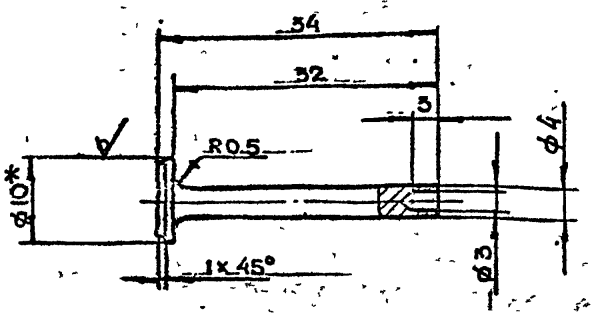

1.* Размер для справок

2. $+t_2, -t_2, \pm\frac{t_2}{2}$

3 Ц9 хр

Изм.	Лист	N докум.	Подп.	5-83.01.03.303			
Разраб.		Маркова		Штырь	Лит.	Масса	Масштаб
Пров.		Ухорская				0.012	2:1
Гл.инж.пр.		Ухорская			Лист	Листов 1	
Н.контр.		Ухорская		Круг	Главпу Мосгорисполкома МОСПРОМПРОЕКТ Мастерская №6		

Копировал

Формат А4

Серия 01.036-1 Выпуск 8

5-83.01.03.401

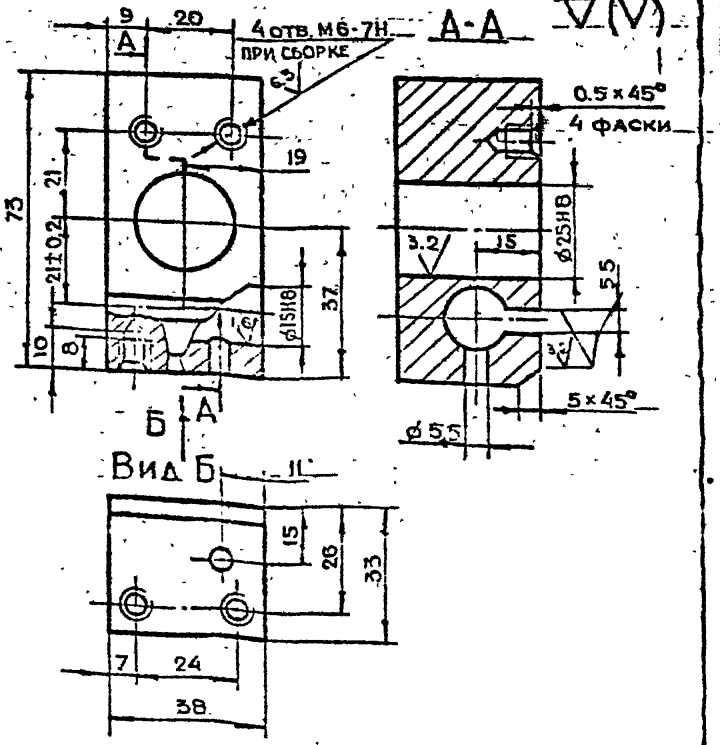

$+t_2, -t_2, \pm\frac{t_2}{2}$

Изм.	Лист	N докум.	Подп.	Дата	5-83.01.03.401			
Разраб.		Маркова			Корпус	Лит.	Масса	Масштаб
Пров.		Ухорская					0.5	1:1
Гл.инж.пр.		Ухорская				Лист	Листов 1	
Н.контр.		Ухорская			Ст3сп ГОСТ380-71	Мосгорисполкома		

5-83.01.03.400

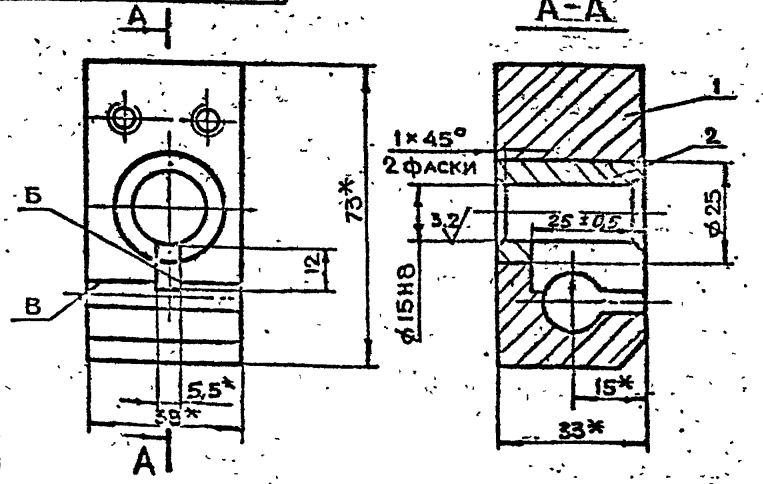

1.* Размер для справок.

2. Неперпендикулярность поверхности Б относительно поверхности В не более 0.1 мм на длине 24 мм.

3 Ц9 хр

Формат	Зона	Поз.	Обозначение	Наименование	Кол.	Примечание
				Детали		
А4		1	5-83.01.03.401	Корпус	1	
А4		2	5-83.01.03.402	Втулка	1	

5-83.01.03.400			
Опора в сборе	Лит.	Масса	Масштаб
		0.6	1:1
	Лист	Листов 1	
	Главпу Мосгорисполкома МОСПРОМПРОЕКТ Мастерская №6		

Формат А4

5-83.01.03.502

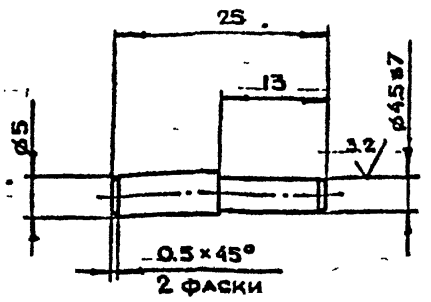

1. $+t_{2_1} - t_{2_1} \pm \frac{t_2}{2}$
2. HRC: 35 ÷ 40

Изм	Лит.	N докум.	Подп.	Дата	5-83.01.03.502	Лит.	Масса	Масштаб
Разраб.		Маркова			Палец		0.01	2:1
Пров.		Ухорская				Лист	Листов 1	
Гл.инж.пр.		Ухорская			Круг В-7 ГОСТ 2590-71 / 45-2-8 ГОСТ 1050-74	Главапу Мосгорисполкома МОСПРОМПРОЕКТ Мастерская №6		
Н контр.		Ухорская						

Копировал Формат А4

5-83.01.03.501

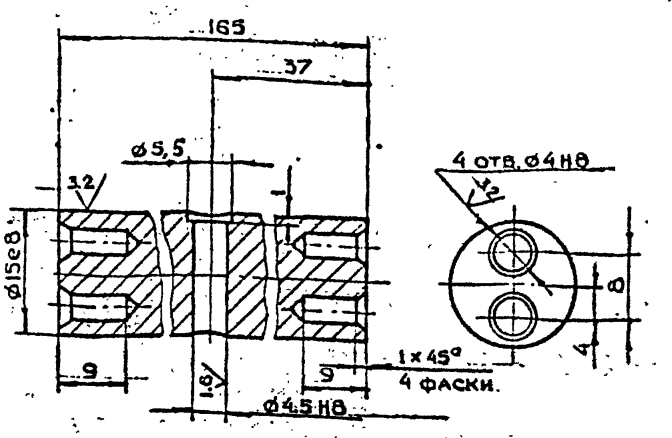

$+t_{2_1} - t_{2_1} \pm \frac{t_2}{2}$

Изм	Лит.	N докум.	Подп.	Дата	5-83.01.03.501	Лит.	Масса	Масштаб
Разраб.		Маркова			Пруток		0.4	2:1
Пров.		Ухорская				Лист	Листов 1	
Гл.инж.пр.		Ухорская			Круг В-16 ГОСТ 2590-71 / ВСт3сп-II ГОСТ 535-79	Главапу Мосгорисполкома МОСПРОМПРОЕКТ Мастерская №6		
Н контр.		Ухорская						

Копировал Формат А4

5-83.01.03.500

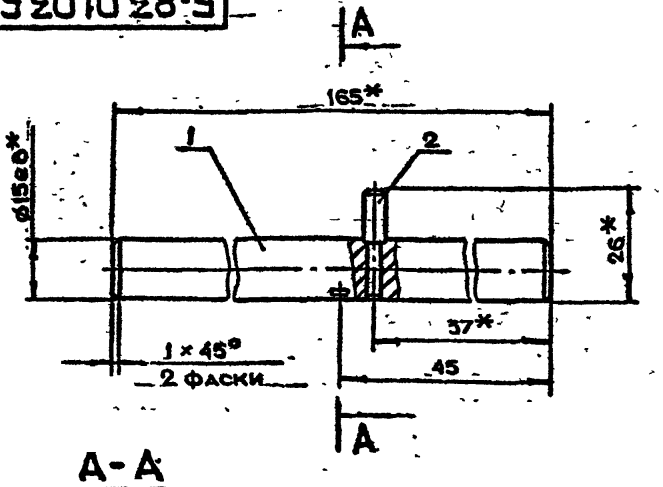

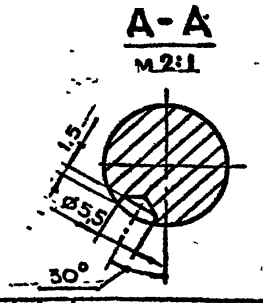

1. *Размеры для справок
2. Лунку ø5,5 выполнить при сборке при втянутом штоке (см. В-В чертеж 5-83.01.03.000СБ)

Формат	Зона	Поз.	Обозначение	Наименование	Кол.	Примечание
				Детали	–	
А4		1	5-83.01.03.501	Пруток	1	
А4		2	5-83.01.03.502	Палец	1	

Изм	Лит.	N докум.	Подп.	Дата	5-83.01.03.500	Лит.	Масса	Масштаб
Разраб.		Маркова			Валик в сборе		0.413	1:1
Пров.		Ухорская				Лист	Листов 1	
Гл.инж.пр.		Ухорская				Главапу Мосгорисполкома МОСПРОМПРОЕКТ Мастерская №5		
Н контр.		Ухорская						

Копировал Формат А4

5-83.01.03.402

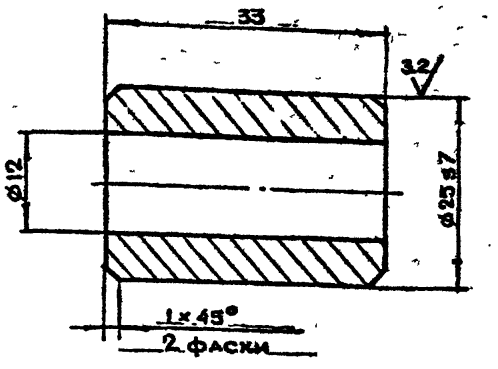

$+t_{2_1} - t_{2_1} \pm \frac{t_2}{2}$

Изм	Лит.	N докум.	Подп.	Дата	5-83.01.03.402	Лит.	Масса	Масштаб
Разраб.		Маркова			Втулка		0.06	2:1
Пров.		Ухорская				Лист	Листов 1	
Гл.инж.пр.		Ухорская			Круг В-26 ГОСТ 2590-71 / ВСт3сп-II ГОСТ 535-79	Главапу Мосгорисполкома МОСПРОМПРОЕКТ Мастерская №6		
Н контр.		Ухорская						
Гл.констр.		Григорьев						
Гл.спец.		Бычков						
Нач.маст.		Грибков						

Копировал Формат А4

Серия 01.036-1 Выпуск 8

5-83.01.04.002

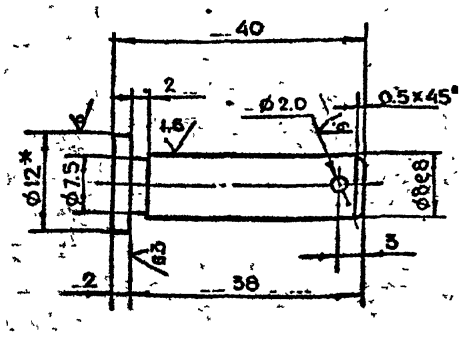

1. * Размер для справок
2. $+t_2, -t_2, \pm\frac{t_2}{2}$

Изм.	Лит.	N докум.	Подп.	Дата
Разраб.	Андреева			
Пров.	Маркова			
Гл. инж. пр.	Ухорская			
Н. контр.	Ухорская			

5-83.01.04.002

Палец

Лит.	Масса	Масштаб
	0.023	2:1

Лист | Листов 1

Круг В-12 ГОСТ 2590-71 / В Ст3сп-II ГОСТ 535-79

Главапу Мосгорисполкома МОСПРОМПРОЕКТ Мастерская №6

Копировал [signature] Формат А4

5-83.01.04.001

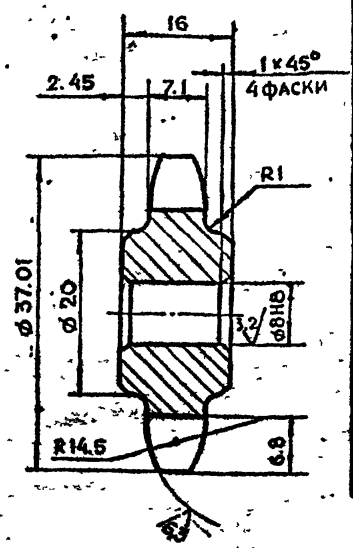

Число зубьев		Z	8
Сопряг. цепь	Шаг	t	12.7
	Диаметр ролика	D	8.51
Профиль зуба ГОСТ 591-69		—	без смещен. центр.
Класс точности по ГОСТ 591-69			3.
Допуск на разность шага		δi	0.16
Торцевое биение зубчатого венца			0.5
Радиальное биение окружност. впадин		Eo	0.5
Диаметр делит. окружности		da	33.18
Диаметр окружн. впадин		Dв	24.54
Сопряг. цепь	Ширина внутр. пластины		11.81
	Расстояние между внутрен. пластин	Bвн	7.75

$+t_2, -t_2, \pm\frac{t_2}{2}$

5-83.01.04.001

Звездочка

Лит.	Масса	Масштаб
	0.1	2:1

Лист | Листов 1

Круг В-40 ГОСТ 2590-71 / 45-2-6 ГОСТ 1050-57

Главапу Мосгорисполкома МОСПРОМПРОЕКТ Мастерская №6

Копировал [signature] Формат А4

5-83.01.04.000СБ

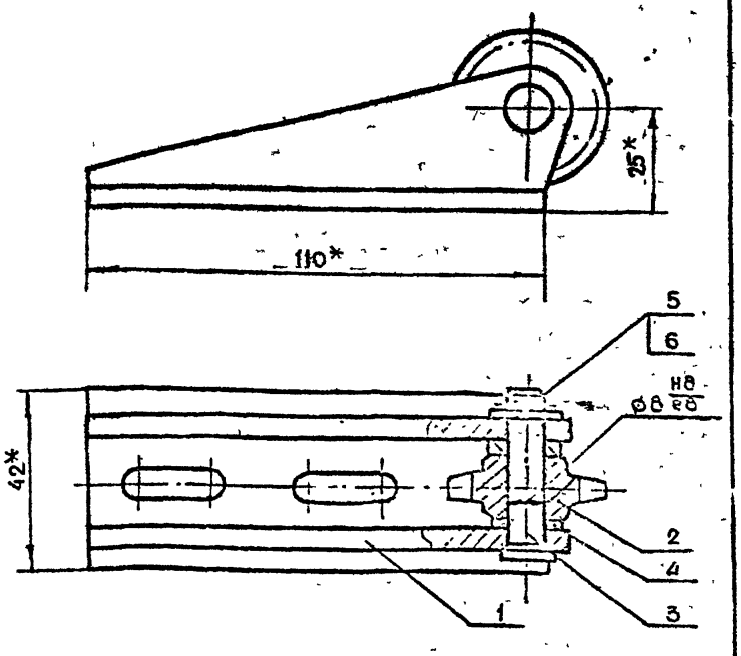

* Размеры для справок

5-83.01.04.000СБ

Регулятор
Сборочный чертеж

Лит.	Масса	Масштаб
	0.6	1:1

Лист | Листов 1

Главапу Мосгорисполкома МОСПРОМПРОЕКТ Мастерская №6

Копировал [signature] Формат А4

Формат	Зона	Поз.	Обозначение	Наименование	Кол.	Примечание
				Документация		
А4			5-83.01.04.000СБ	Сборочный чертеж		
				Сборочные единицы		
А4		1	5-83.01.04.100	Кронштейн	1	
				Детали		
А4		2	5-83.01.04.001	Звездочка	1	
А4		3	5-83.01.04.002	Палец	1	
А4		4	5-83.01.04.003	Кольцо	2	
				Стандартные изделия		
		5		Шайба 8-02.01 ГОСТ 11371-78	1	
		6		Шплинт 2×12-001 ГОСТ 397-79	1	

5-83.01.04.000

Регулятор

Лит.	Лист	Листов
		1

Главапу Мосгорисполкома МОСПРОМПРОЕКТ Мастерская №6

Копировал [signature] Формат А4

Серия 01.036-1 Вып. уск 8

5-83.01.04.102

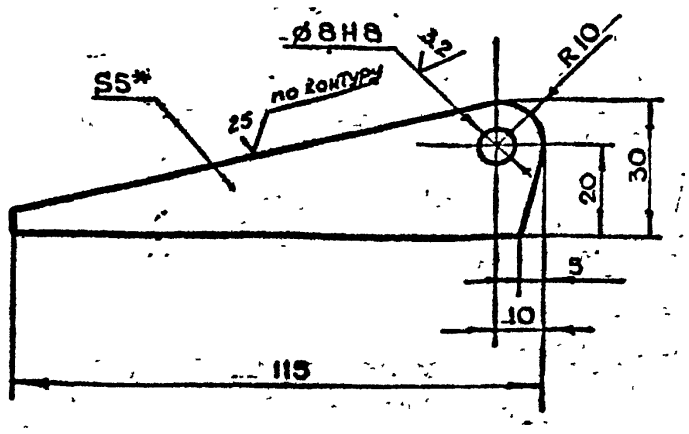

1.* Размер для справок.
2. $+t_2, -t_2, \pm \frac{t_2}{2}$

Изм	Лит	N докум	Подп	Дата	5-83.01.04.102			
Разраб		Андреева			Ребро	Лит	Масса	Масштаб
Пров		Маркова					0.07	1:1
Гл.инж.пр		Ухорская				Лист	Листов 1	
Н.контр		Ухорская			Лист Б ПН-5 ГОСТ 19903-74 / Ст3сп ГОСТ 14637-79	ГлавАПУ Мосгорисполкома МОСПРОМПРОЕКТ Мастерская №6		

Копировал Формат А4

5-83.01.04.101

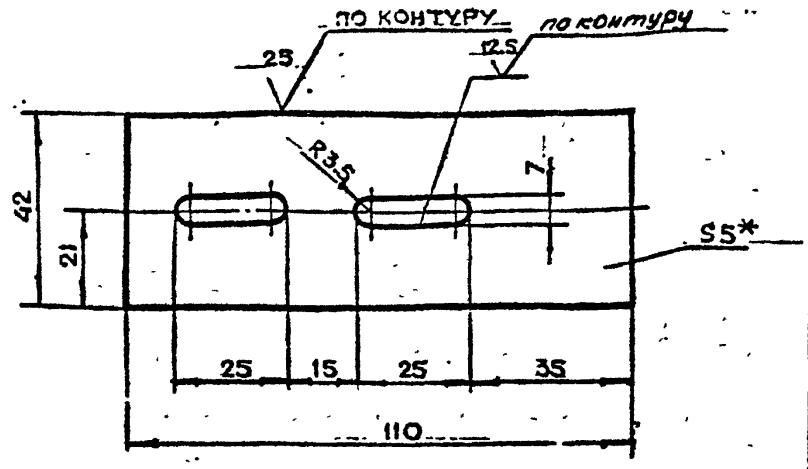

1.* Размер для справок.
2. $+t_2, -t_2, \pm \frac{t_2}{2}$

Изм	Лит	N докум	Подп	Дата	5-83.01.04.101			
Разраб		Андреева			Пластина	Лит.	Масса	Масштаб
Пров		Маркова					0.18	1:1
Гл.инж.пр		Ухорская				Лист	Листов 1	
Н.контр		Ухорская			Лист Б ПН-5 ГОСТ 19903-74 / Ст3сп ГОСТ 14637-79	ГлавАПУ Мосгорисполкома МОСПРОМПРОЕКТ Мастерская №6		

Копировал Формат А4

Серия 01.036-1 Выпуск 8

5-83.01.04.100

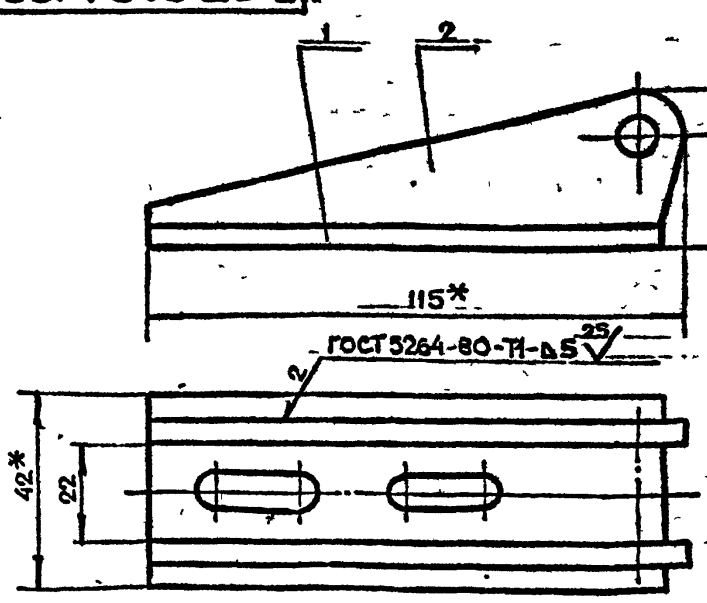

1.* Размеры для справок
2. $+t_2, -t_2, \pm \frac{t_2}{2}$

Формат	Зона	Поз.	Обозначение	Наименование	Кол.	Примечание
				Детали		
А4		1	5-83.01.04.101	Пластина	1	
А4		2	5-83.01.04.102	Ребро	2	

Изм	Лит	N докум	Подп	Дата	5-83.01.04.100			
Разраб		Андреева			Кронштейн	Лит.	Масса	Масштаб
Пров		Маркова					0.3	1:1
Гл.инж.пр		Ухорская				Лист	Листов 1	
Н.контр		Ухорская				ГлавАПУ Мосгорисполкома МОСПРОМПРОЕКТ Мастерская №6		

Копировал Формат А4

5-83.01.04.003

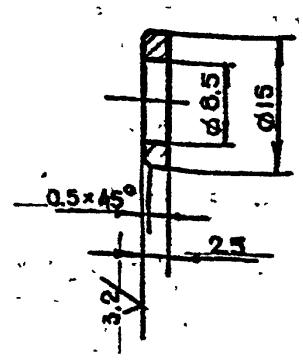

$\pm t_2, -t_2, \pm \frac{t_2}{2}$

Изм	Лит	N докум	Подп	Дата	5-83.01.04.003			
Разраб		Андреева			Кольцо	Лит	Масса	Масштаб
Пров		Маркова					0.001	2:1
Гл.инж.пр		Ухорская				Лист	Листов 1	
Н.контр		Ухорская				ГлавАПУ Мосгорисполкома МОСПРОМПРОЕКТ Мастерская №6		
Гл.констр		Григорьев			Ст3.сп ГОСТ 380-71			
Нач.отд		Бычков						
Нач.сект		Рябков						

Копировал Формат А4

5-83.01.05.000СБ

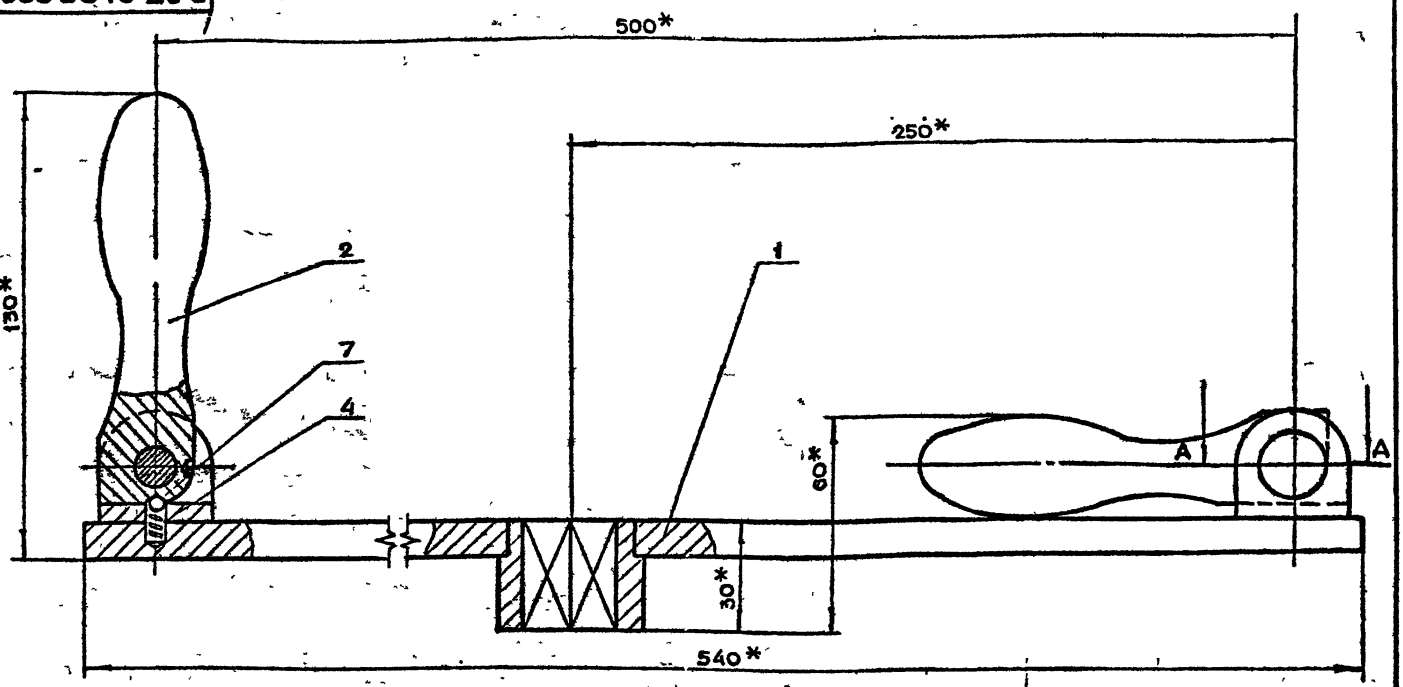

А-А

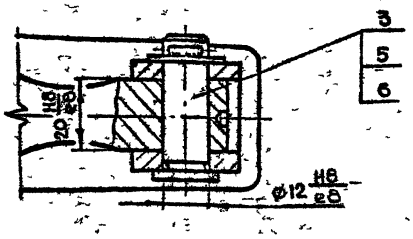

*Размеры для справок.

Изм	Лит	N докум	Подп	Дата	5-83.01.05.000СБ			
Разраб		Маркова			Штурвал в сборе Сборочный чертеж.	Лит	Масса	Масштаб
Пров		Ухорская					3.0	1:1
Гл.инж.пр		Ухорская				Лист	Листов 1	
Н.контр		Ухорская				Главапу Мосгорисполкома Моспромпроект. Мастерская N6		

Копировал Формат А3

Серия 01.036-1 Выпуск 8

Формат	Зона	Поз	Обозначение	Наименование	Кол	Примечание
				Документация		
А3			5-83.01.05.100СБ	Сборочный чертеж		
				Детали		
А4		1	5-83 01.05.101	Вилка	2	
А4		2	5-83 01.05.102	Втулка	1	
А4		3	5-83.01.05.103	Рычаг	1	

5-83.01.05.100

Штурвал

Формат	Зона	Поз	Обозначение	Наименование	Кол	Примечание
				Документация		
А3			5-83.01.05.000СБ	Сборочный чертеж		
				Сборочные единицы		
А4		1	5-83 01.05.100	Штурвал	1	
				Детали		
А4		2	5-83.01.05.001	Ручка	2	
А4		3	5-83.01.05.002	Палец	2	
А4		4	5-83.01.05.003	Пружина	2	
				Стандартные изделия		
		5		Шайба 12.02.01 ГОСТ 1(37)-78		
		6		Шплинт 3×20.01.9 ГОСТ 397-79		
		7		Шарик 5-10 ГОСТ 3722-81		

5-83.01.05.000

Штурвал в сборе

Лит | Лист | Листов 1

Главапу Мосгорисполкома Моспромпроект Мастерская N6

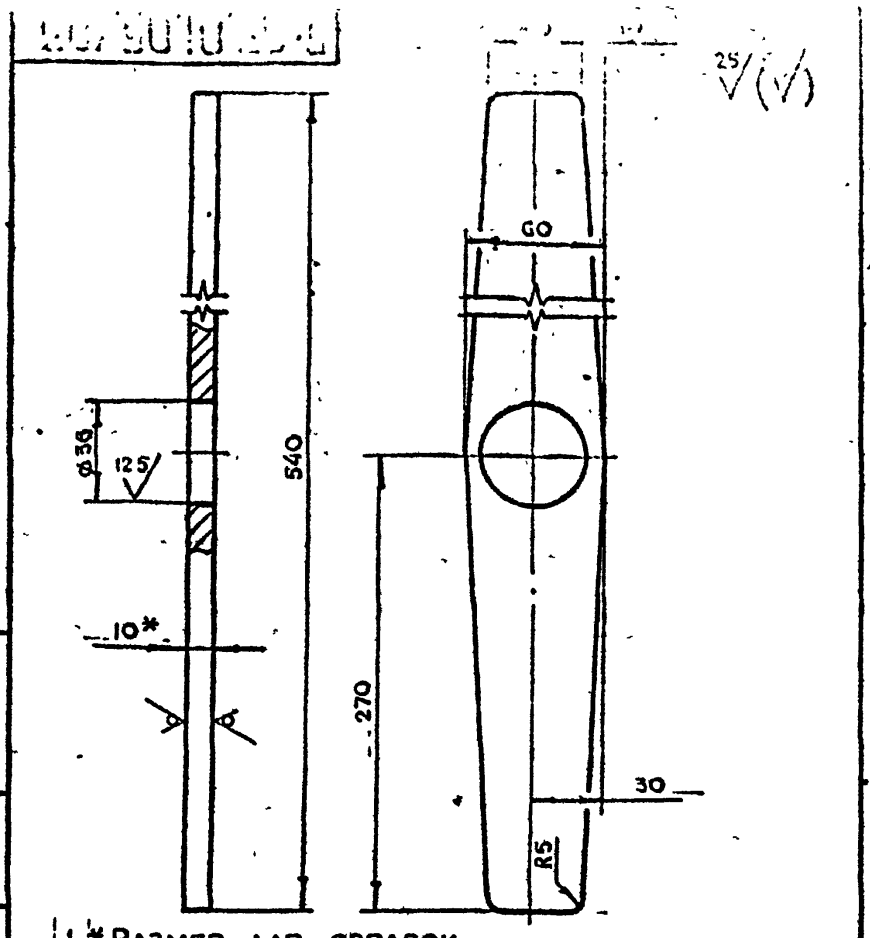

1. * Размер для справок

2. $+t_2, -t_2, \pm\frac{t_2}{2}$.

Изм	Лист	N докум	Подп	Дата	5-83.01.05.103			
Разраб		Андреева			Рычаг	Лит	Масса	Масштаб
Пров		Маркова					1 8	1 2
Гл.инж.пр.		Ухорская				Лист	Листов 1	
Н.контр.		Ухорская			Лист 5-ПН-10 ГОСТ 19903-74 Сталь ГОСТ 1463°-78	Главлу Мосгорисполкома МОСПРОМПРОЕКТ Мастерская №5		

Копировал Формат А4

Вид	Материал	Толщина	Размер заготовки
Б	Лист ГОСТ 19903-74	5	1500×710

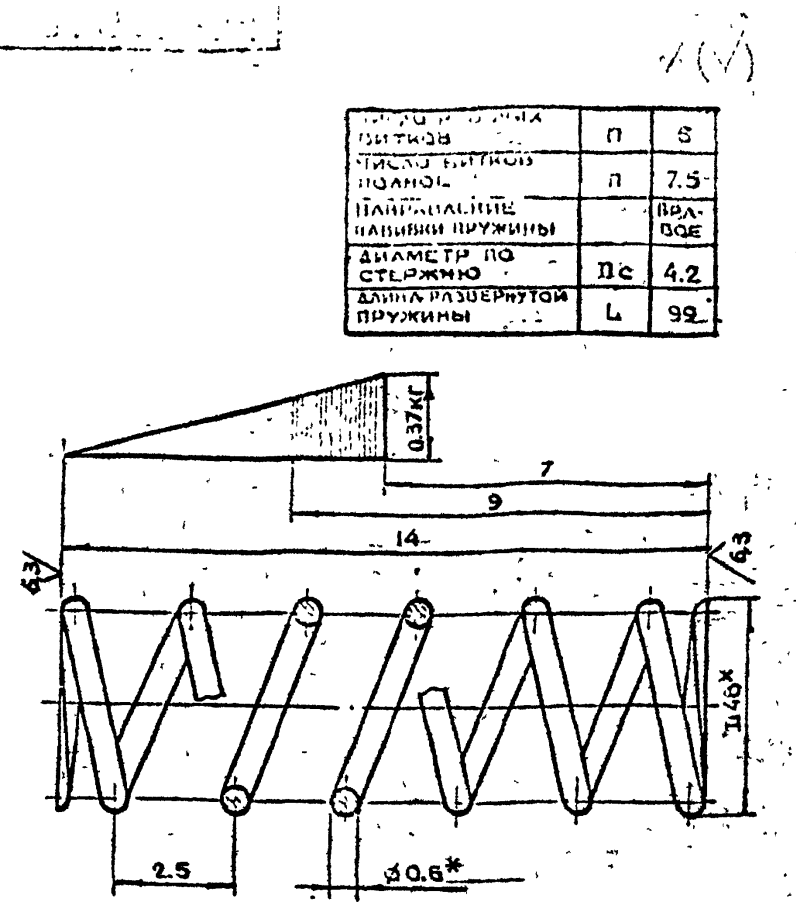

* Размеры для справок.

Изм	Лист	N докум	Подп	Дата	5-83.01.05.003			
Разраб		Андреева			Пружина	Лит	Масса	Масштаб
Пров		Маркова					0,003	10:1
Гл.инж.пр		Ухорская				Лист	Листов 1	
Н.контр		Ухорская			Проволока I-О-6 ГОСТ 9389-75	Главлу Мосгорисполкома МОСПРОМПРОЕКТ Мастерская №6		

Копировал Формат А4

Серия 01.036-1 Выпуск 8

5-83.01.05.001

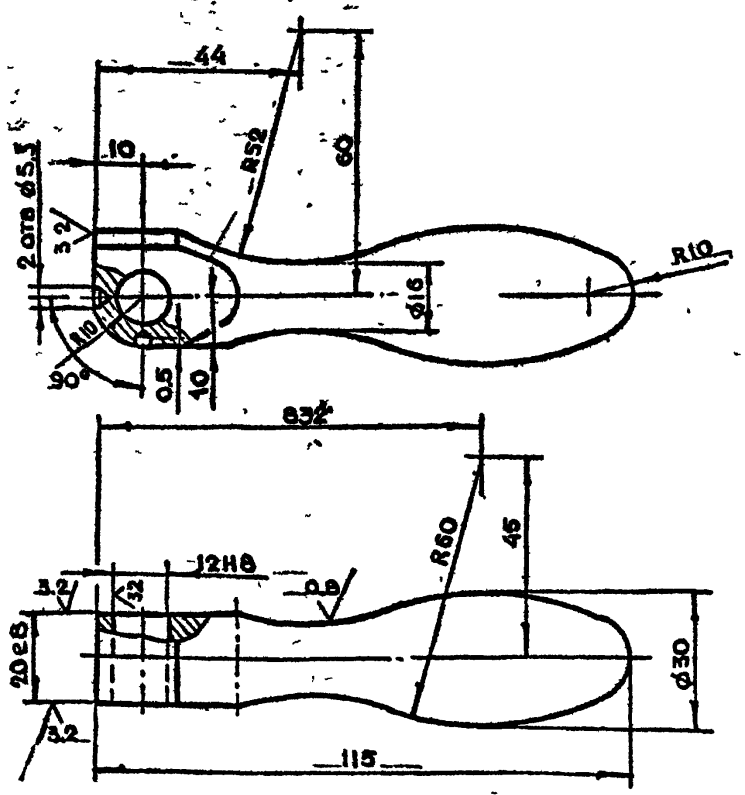

$+t_2, -t_2, \pm\frac{t_2}{2}$.

Изм	Лист	N докум	Подп	Дата	5-83.01.05.001			
Разраб		Андреева			Ручка	Лит.	Масса	Масштаб
Пров		Маркова					0.4	1:1
Гл.инж.пр		Ухорская				Лист	Листов 1	
Н.контр		Ухорская			Круг В-30 ГОСТ 2590-71 / Ст3сп-II ГОСТ 535-79	Главлу Мосгорисполкома МОСПРОМПРОЕКТ Мастерская №6		

Копировал Формат А4

5-83.01.05.002

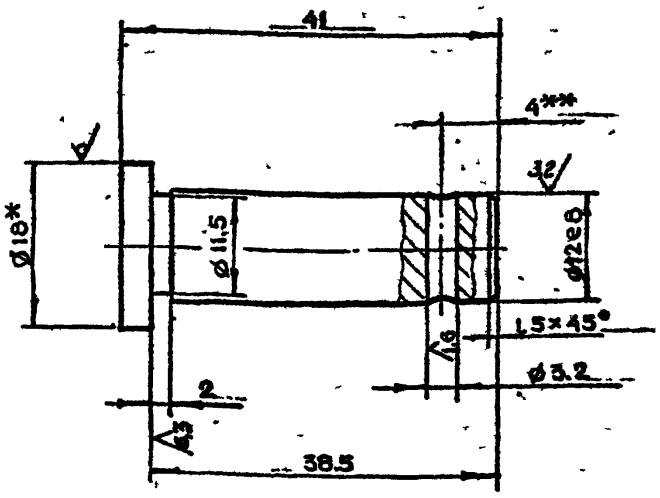

1. * Размер для справок

2. ** Уточнить при сборке

3. $+t_2, -t_2, \pm\frac{t_2}{2}$.

Изм	Лист	N докум	Подп	Дата	5-83.01.05.002			
Разраб		Андреева			Палец	Лит	Масса	Масштаб
Пров		Маркова					0.05	2:1
Гл.инж.пр		Ухорская				Лист	Листов 4	
Н.контр		Ухорская			Круг В-18 ГОСТ 2590-71 / ВСт3сп-II ГОСТ 535-79	Главлу Мосгорисполкома МОСПРОМПРОЕКТ Мастерская №6		
Гл.констр		Григорьева						
Гл.спец.		Бычков						
Нач.маст.		Гриценко						

Копировал Формат А4

5-83.01.05.102

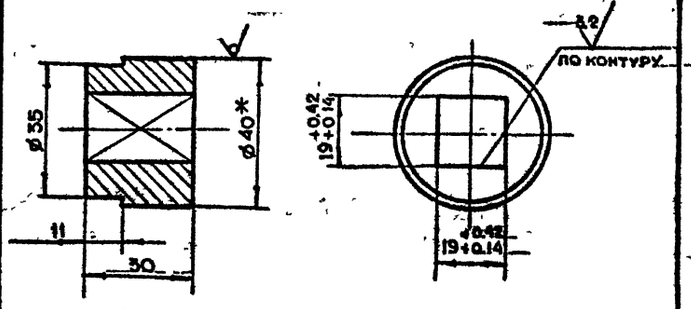

1 *Размер для справок

2 $+t_2, -t_2, \pm\frac{t_2}{2}$

Изм	Лит	N докум	Подп	Дата	5-83.01.05.102			
Разраб		Андреева			Втулка	Лит	Масса	Масштаб
Пров		Маркова					0.3	1:1
Гл инж пр		Ухорская				Лист	Листов 1	
Н контр		Ухорская			Круг В-40 ГОСТ 2590-71 / В Ст3сп-Е ГОСТ 635-79	Гальапу Мосгорисполкома МОСПРОМПРОЕКТ Мастерская №6		

Копировал Формат А4

5-83.01.05.101

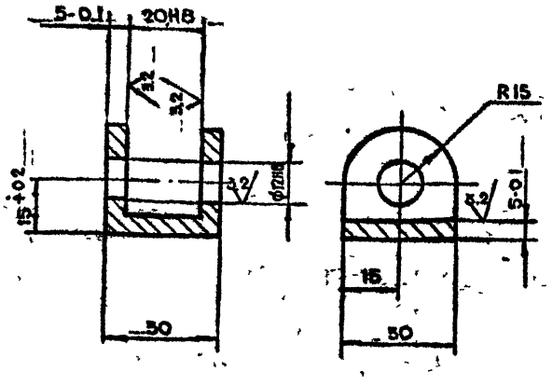

$+t_2, -t_2, \pm\frac{t_2}{2}$

Изм	Лит	N докум	Подп	Дата	5-83.01.05.101			
Разраб		Андреева			Вилка	Лит	Масса	Масштаб
Пров		Маркова					0.07	1:1
Гл инж пр		Ухорская				Лист	Листов 1	
Н контр		Ухорская			Ст3сп ГОСТ 380-71	Гальапу Мосгорисполкома МОСПРОМПРОЕКТ Мастерская №6		

Копировал Формат А4

5-83.01.05.100СБ

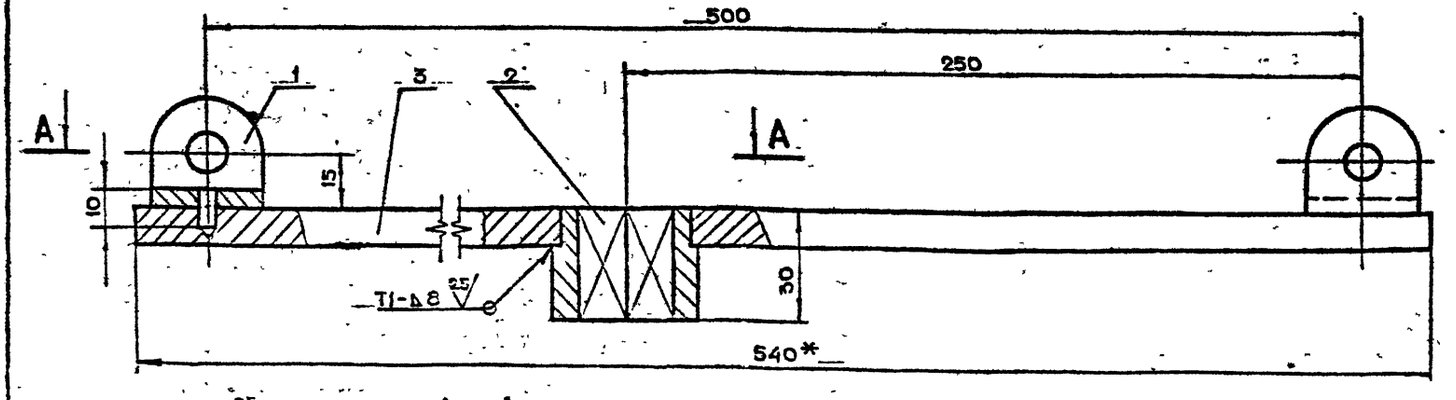

А-А

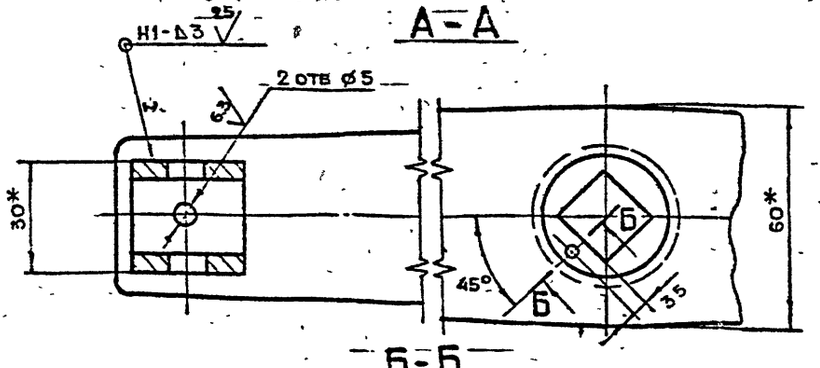

1 *Размеры для справок

2 $+t_2, -t_2, \pm\frac{t_2}{2}$

3 Сварку производить по ГОСТ 5264-80

Б-Б

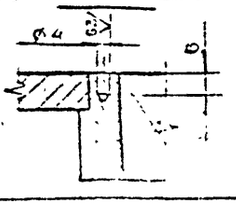

Изм	Лит	N докум	Подп	Дата	5-83.01.05.100СБ			
Разраб		Андреева			Штурвал Сборочный чертеж	Лит	Масса	Масштаб
Пров		Маркова					2.2	1:1
Гл инж пр		Ухорская				Лист	Листов 1	
Н контр		Ухорская				Гальапу Мосгорисполкома		
Гл конст		Григорьев						
Гл спец		Бычков						

Серия 01.036-1 Выпуск 8

Формат	Зона	Поз.	Обозначение	Наименование	Кол.	Примечание
				Гайка ГОСТ 5927-70		
				М20.5.01	1	
				М24.5.01	2	
				М30.5.01	2	
				Шайба ГОСТ 11371-78		
				20.02.01	1	
				36.02.01	1	
				Шайба 16.02.9		
				ГОСТ 6402-70	4	
				Шайба ГОСТ 13463-77		
				24.01.016	2	
				30.01.016	2	
				Шайба 30.02.019		
				ГОСТ 11872-80	2	
				Шплинт ГОСТ 397-79		
				4×32.2.019	1	
				5×50.2.019	1	
				Подшипник 60308		
				ГОСТ 7242-70	4	

Инв.№ подл. | Подп. и дата | Взам. инв.№ | Инв.№ дубл. | Подп. и дата

Изм. | Лист | № докум. | Подп. | Дата

5-83.03.00.000 Лист 2

Формат А4

Формат	Зона	Поз.	Обозначение	Наименование	Кол.	Примечание
				Документация		
А2			5-83.03.00.000СБ	Сборочный чертеж		
				Сборочные единицы		
А4		1	5-83.03.00.100	Кронштейн правый	1	
А4		2	5-83.03.00.200	Кронштейн левый	1	
А4		3	5-83.03.00.300	Серьга	1	
А4		4	5-83.03.00.400	Кронштейн	1	
				Детали		
А3		5	5-83.03.00.001	Ролик	2	
А3		6	5-83.03.00.002	Ось	2	
А4		7	5-83.03.00.003	Траверса	1	
А3		8	5-83.03.00.004	Траверса	1	
А4		9	5-83.03.00.005	Палец	1	
А4		10	5-83.03.00.006	Кольцо	1	
				Стандартные изделия		
		11				
		12				

Подл. и дата | Инв.№ дубл. | Взам. инв.№ | Подл. и дата | Инв.№ подл.

Изм. | Лист | № докум. | Подп. | Дата

5-83.03.00.000

Разраб. Маркова | Пров. Андреева | Гл. инж. пр. Угорская | Н. контр. Угорская

Ходовая тележка

Лит. | Лист 1 | Листов 2

Главпу Мосгорисполкома Моспромпроект Мастерская №6

Формат А4

Серия 01.036-1 Выпуск 8

Формат	Зона	Поз.	Обозначение	Наименование	Кол.	Примечание
Б4		21	5-83.02.00.019	Уголок		
				Уголок 125×125×14-Б ГОСТ 8509-72 / Ст3 сп-Г ГОСТ 535-79		
				L=2400 h14	1	62.9 кг
Б4		22	5-83.02.00.020	L=1800 h14	1	47.2 кг
Б4		23	5-83.02.00.021	Уголок		
				Уголок 200×125×14-Б ГОСТ 8510-72 / Ст3 сп-Г ГОСТ 535-79		
				L=2414 h14	2	166.1 кг
Б4		24	5-83.02.00.022	L=2400 h14	2	165 кг
Б4		25	5-83.02.00.023	L=2000 h14	1	68.8 кг
Б4		26	5-83.02.00.024	L=1800 h14	1	62 кг
Б4		27	5-83.02.00.025	Двутавр		
				Двутавр 30 ГОСТ 8239-72 / Б Ст3сп-Г ГОСТ 535-79		
				L=2400 h14	1	87.6 кг
Б4		28	5-83.02.00.026	L=2000 h14	1	73 кг
Б4		29	5-83.02.00.027	Труба		
				Труба 25×2,5 ГОСТ 8732-78 / В10 ГОСТ 8731-74		
				L=100 h14	16	2.2 кг
				Стандартные изделия		
		30		Болт ГОСТ 7798-72		
				М12×35.58.01	17	
		31		Гайка ГОСТ 5915-70		
				М12.5.01	17	
		32		Шайба ГОСТ 11371-78		
				12.02.01	17	
		33		Шайба ГОСТ 10906-78		
				12-011	4	

Подл. и дата | Взам. инв.№ | Инв.№ дубл. | Подл. и дата | Инв.№ подл.

Изм. | Лист | № докум. | Подп. | Дата

5-83.02.00.000 Лист 2

Формат А4

Формат	Зона	Поз.	Обозначение	Наименование	Кол.	Примечание
				Документация		
А2			5-83.02.00.000СБ	Сборочный чертеж		
				Детали		
А4		1	5-83.02.00.001	Накладка	1	
А4		2	5-83.02.00.002	Накладка	1	
А4		3	5-83.02.00.003	Направляющая	4	
А4		4	5-83.02.00.004	Ребро	8	
А4		5	5-83.02.00.005	Заглушка	2	
А4		6	5-83.02.00.006	Бобышка	2	
А4		7	5-83.02.00.007	Ребро	7	
А4		8	5-83.02.00.008	Ребро	8	
А4		9	5-83.02.00.009	Ребро	8	
А4		10	5-83.02.00.010	Полоса	2	
		11	-01	Полоса	2	
А4		12	5-83.02.00.011	Дно	1	
		13	-01	Дно	1	
А4		14	5-83.02.00.012	Косынка	1	
А4		15	5-83.02.00.013	Косынка	1	
А4		16	5-83.02.00.014	Косынка	4	
Б4		17	5-83.02.00.015	Лист		
				Лист Б-ПН-3 ГОСТ 19903-74 / 3-IV-Ст3сп ГОСТ 14637-79		
				(280×2400) h14	1	15.85 кг
Б4		18	5-83.02.00.016	(280×2000) h14	1	13.2 кг
Б4		19	5-83.02.00.017	Полоса		
				Лист Б-ПН16 ГОСТ 19903-74 / Ст3 сп ГОСТ 14637-79		
				(300×2100) h14	1	79.2 кг
Б4		20	5-83.02.00.018	(300×2300) h14	1	86.8 кг

Подл. и дата | Инв.№ дубл. | Взам. инв.№ | Подл. и дата | Инв.№ подл.

Изм. | Лист | № докум. | Подп. | Дата

5-83.02.00.000

Разраб. Маркова | Пров. Андреева | Гл. инж. пр. Угорская | Н. контр. Угорская

Коробка

Лит. | Лист 1 | Листов 2

Главпу Мосгорисполкома Моспромпроект Мастерская №6

Копировал | Формат А4

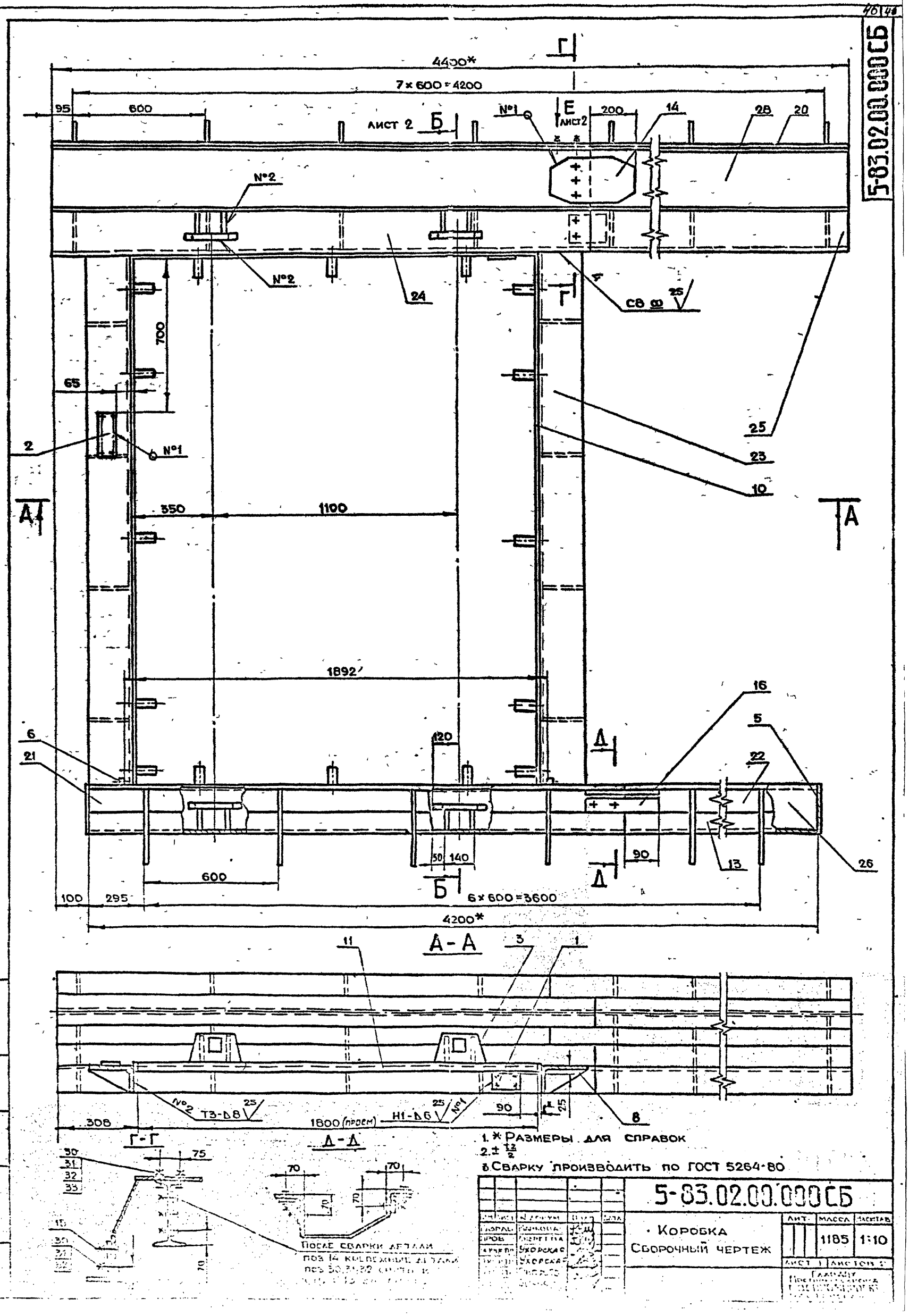

1. * Размеры для справок
2. ± $\frac{t2}{2}$
3. Сварку производить по ГОСТ 5264-80

				5-83.02.00.000СБ			
Разраб.	Жанкова			Коробка Сборочный чертеж	Лит.	Масса	Масштаб
Пров.	Шерстина					1185	1:10
Гл. инж. пр.	Ухорская				Лист 1	Листов 2	
Гл. инж.	Ухорская				Гл. инж. Проектного отдела		

Серия 01 036-1 Выпуск 8

5-83.02.00.000СБ

Б-Б лист 1

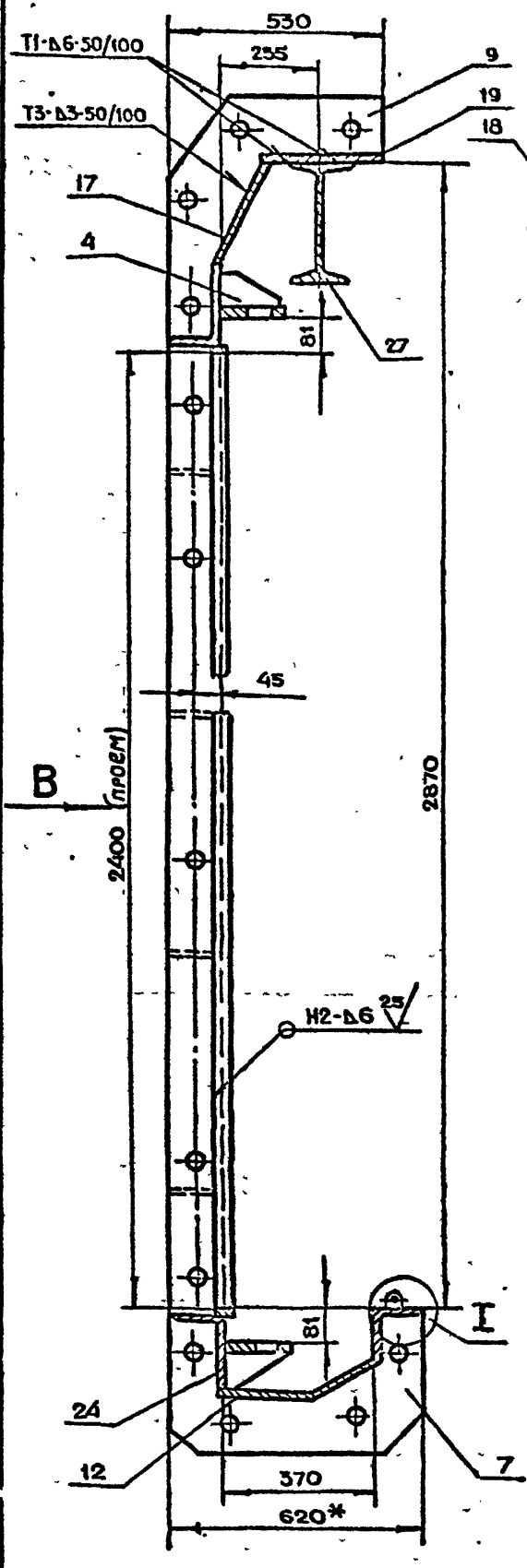

Вид В

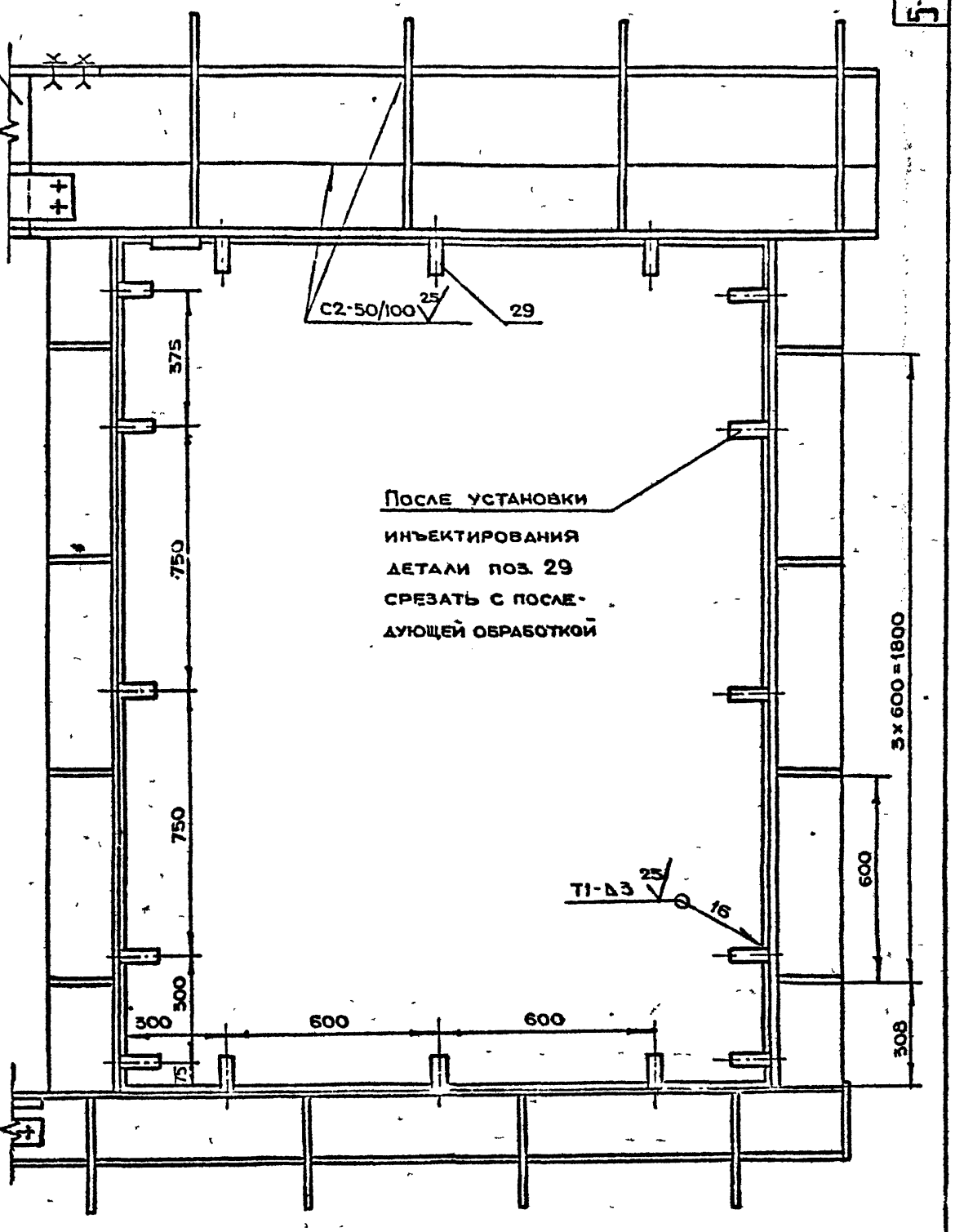

I
м1:2

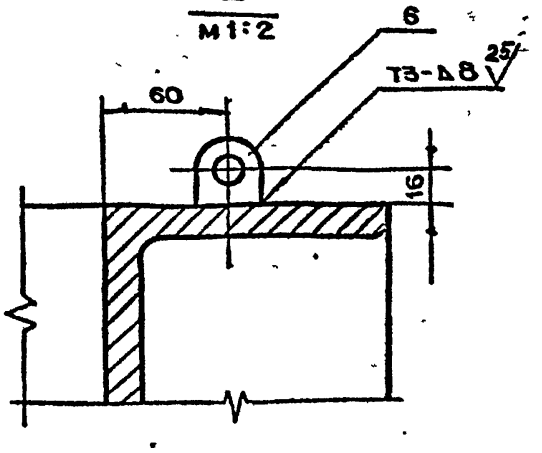

Вид Е лист 1

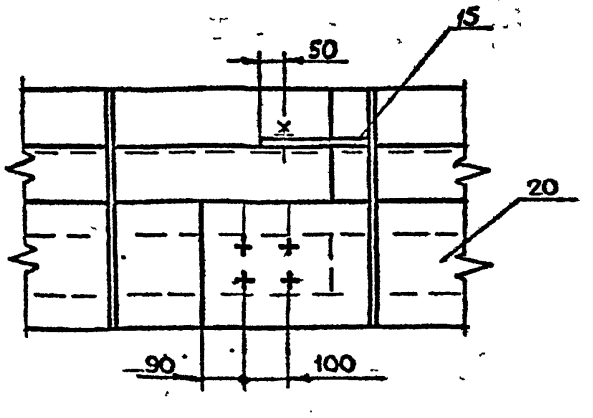

Серия 01.036-1 Выпуск 8

Инв.№ подл.	Подп. и дата	Взам.инв.№	Инв.№ дубл.	Подп. и дата

Изм.	Лист	N докум.	Подп.	Дата	5-83.02.00.000СБ	Лист 2

5-83.02.00.003

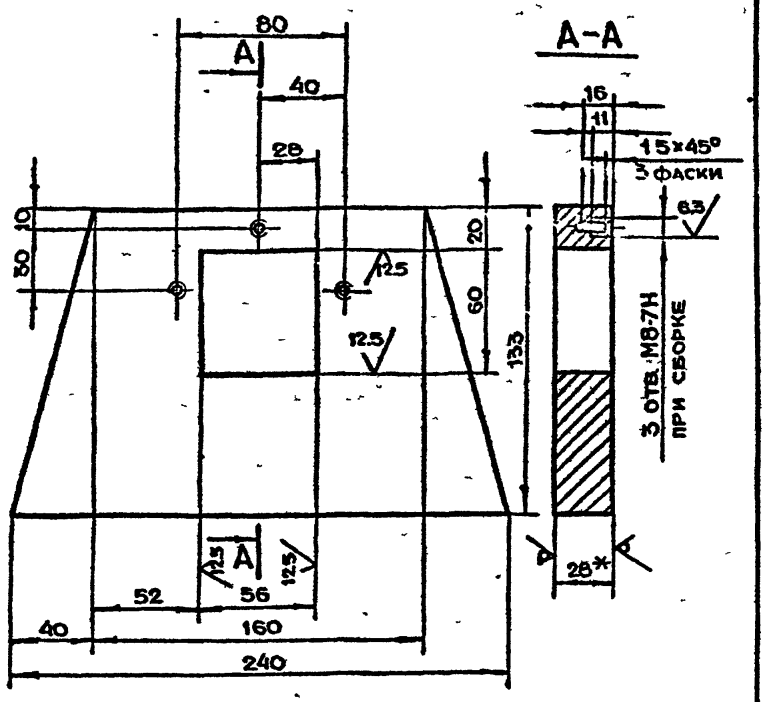

1 * Размер для справок

2 $\pm t_2, -t_2, \pm \frac{t_2}{2}$

Изм.	Лист	N докум.	Подп.	Дата	5-83.02.00.003		
Разраб.		Андреева			Направляющая	Лит	Масса 3.2 / Масштаб 1:1
Пров.		Маркова				Лист	Листов 1
Гл. инжпр.		Ухорская			Лист Б ПН-28 ГОСТ 19903-74 Ст3сп ГОСТ 14637-79	Главпу Мосгорисполкома МОСПРОМПРОЕКТ Мастерская №6	
Н. контр.		Ухорская					

Формат А4

5-83.02.00.002

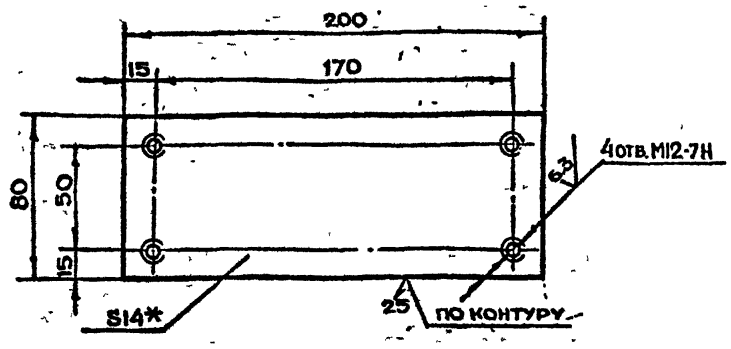

1 * Размер для справок

2 $\pm t_2, \pm \frac{t_2}{2}$

Изм.	Лист	N докум.	Подп.	Дата	5-83.02.00.002		
Разраб.		Андреева			Накладка	Лит	Масса 1.8 / Масштаб 1:2
Пров.		Маркова				Лист	Листов 1
Гл. инжпр.		Ухорская			Лист Б ПН-14 ГОСТ 19903-74 Ст3сп ГОСТ 14637-79	Главпу Мосгорисполкома МОСПРОМПРОЕКТ Мастерская №6	
Н. контр.		Ухорская					

Формат А4

Серия 01.036-1 Выпуск 8

5-83.02.00.001

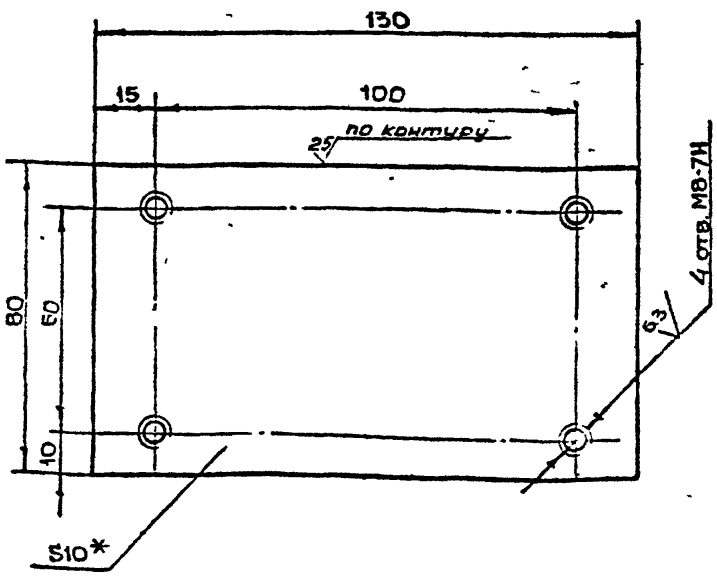

1 * Размер для справок

2 $-t_2, \pm \frac{t_2}{2}$

Изм.	Лист	N докум.	Подп.	Дата	5-83.02.00.001		
Разраб.		Андреева			Накладка	Лит	Масса 0.8 / Масштаб 1:1
Пров.		Маркова				Лист	Листов 1
Гл. инжпр.		Ухорская			Лист Б-Г-10 ГОСТ 19903-74 Ст3сп ГОСТ 14637-79	Главпу Мосгорисполкома МОСПРОМПРОЕКТ Мастерская №6	
Н. контр.		Ухорская					

5-83.02.00.014

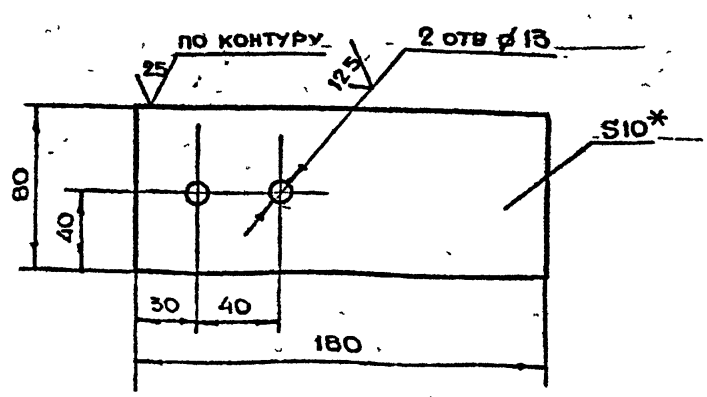

1 * Размер для справок

2 $+t_2, -t_2, \pm \frac{t_2}{2}$

Изм.	Лист	N докум.	Подп.	Дата	5-83.02.00.014		
Разраб.		Андреева			Ковынка	Лит	Масса 1.13 / Масштаб 1:2
Пров.		Маркова				Лист	Листов 1
Гл. инжпр.		Ухорская			Лист Б ПН-18 ГОСТ 19903-74 Ст3сп ГОСТ 14637-79	Главпу Мосгорисполкома МОСПРОМПРОЕКТ Мастерская №6	
Н. контр.		Ухорская					

5-83.02.00.007

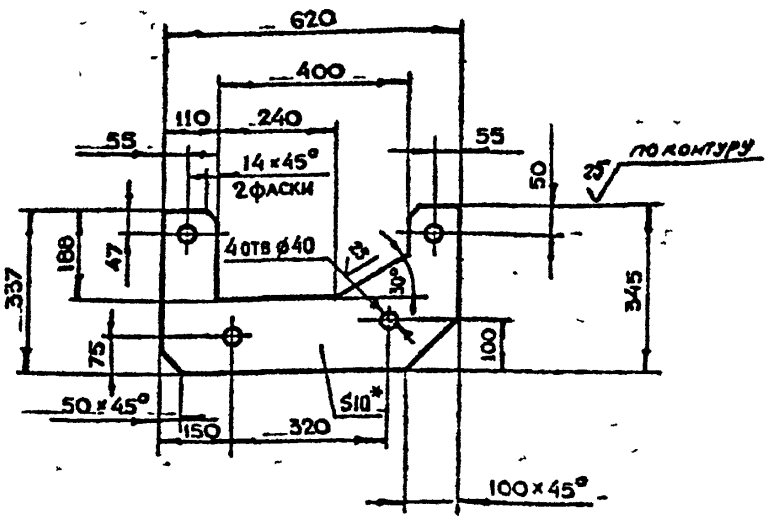

1 * Размер для справок

2. $t_{2_1} - t_{2_2} \pm \frac{t_2}{2}$;

Изм	Лит	N докум.	Подп.	Дата	5-83.02.00.007			
Разраб		Андреева			Ребро	Лит.	Масса	Масштаб
Пров.		Маркова					9.7	1:10
Гл.инж.пр.		Ухорская				Лист	Листов 1	
Н.контр.		Ухорская			Лист Б-ПН-1 ГОСТ 19903-74 Ст3сп ГОСТ 14637-79	Главпу Мосгорисполкома МОСПРОМПРОЕКТ Мастерская №6		

Копировал Формат А4

5-83.02.00.006

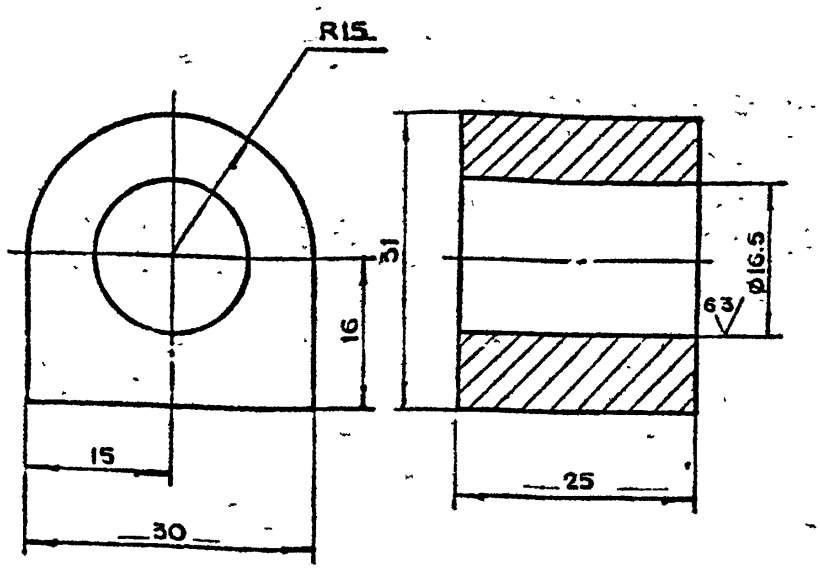

$+t_{2_1} - t_{2_2} \pm \frac{t_2}{2}$

Изм	Лит	N докум.	Подп.	Дата	5-83.02.00.006			
Разраб		Андреева			Бобышка	Лит.	Масса	Масштаб
Пров		Маркова					0.1	2:1
Гл.инж.пр.		Ухорская				Лист	Листов 1	
Н.контр.		Ухорская			Ст3сп ГОСТ 380-71	Главпу Мосгорисполкома МОСПРОМПРОЕКТ Мастерская №6		

Копировал Формат А4

Серия 01.036-1 Выпуск 8

5-83.02.00.005

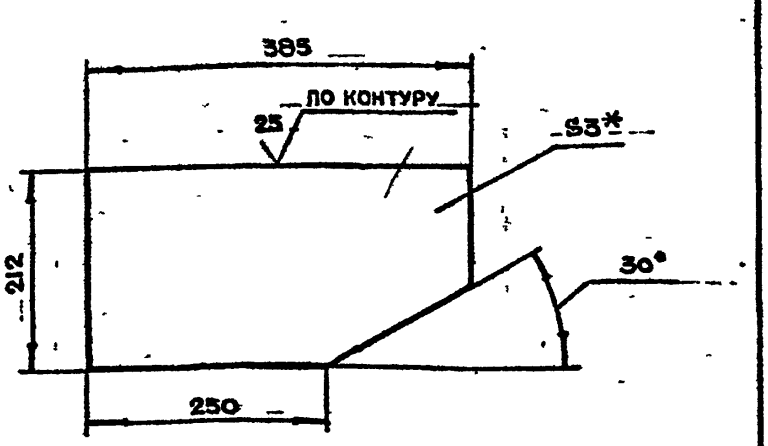

1 * Размер для справок

2. $t_{2_1} - t_{2_2} \pm \frac{t_2}{2}$

Изм	Лит	N докум	Подп	Дата	5-83.02.00.005			
Разраб		Андреева			Заглушка	Лит	Масса	Масштаб
Пров		Маркова					18	1:5
Гл инж пр		Ухорская				Лист	Листов 1	
Н контр		Ухорская			Лист Б-ПН-3 ГОСТ 19903-74 3-IV-Ст3сп ГОСТ 16523-70	Главпу Мосгорисполкома МОСПРОМПРОЕКТ Мастерская №6		

Копировал Формат А4

5-83.02.00.004

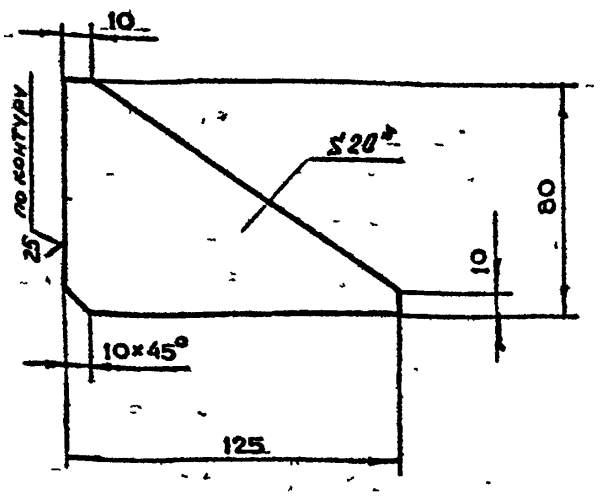

1 * Размер для справок

2. $t_{2_1} - t_{2_2} \pm \frac{t_2}{2}$

Изм	Лит.	N докум.	Подп.	Дата	5-83.02.00.004			
Разраб		Андреева			Ребро	Лит.	Масса	Масштаб
Пров		Маркова					1.1	1:2
Гл инж пр.		Ухорская				Лист	Листов 1	
Н контр.		Ухорская						
Гл констр		Григорьев			Лист Б-ПН-20 ГОСТ 19903-74 Ст3сп ГОСТ 14637-79	Главпу Мосгорисполкома МОСПРОМПРОЕКТ Мастерская №6		
Гл спец		Бычков						
Нач маст		Прилуцкий						

Копировал Формат А4

5-83.02.00.011

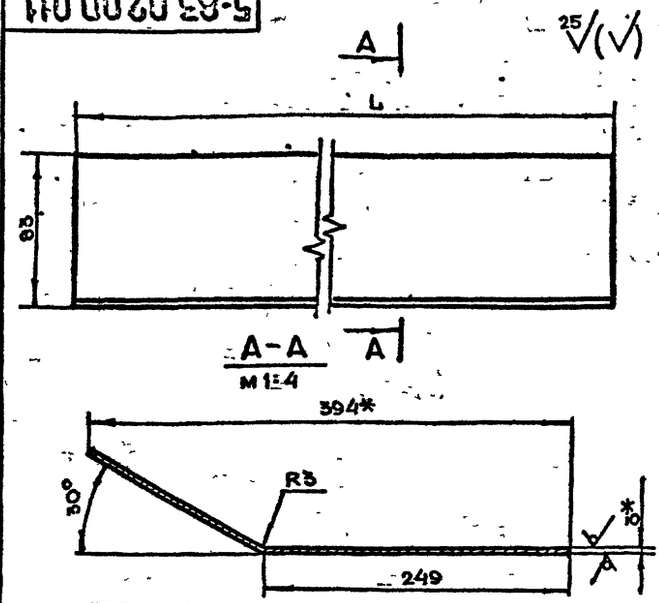

Обозначение	Размер L, мм	Масса, кг
5-83.02.00.011	2400	23.5
-01	1800	17.65

1.* Размеры для справок
2. $-t_{z_1} \pm \frac{t_{z_2}}{2}$
3. Ширина развертки L=416 мм

5-83.02.00.011					
Изм. Лист N докум. Подп. Дата			Лит.	Масса	Масштаб
Разраб. Андреева	Дно			23.5	1:2
Пров. Маркова			Лист	Листов 1	
Гл.инж.пр. Укорская					
Н.контр. Укорская					
Лист	Б-ПН-3 ГОСТ 19903-74 / 3-IX Ст3сп ГОСТ 16523-10		Главпу Мосгорисполкома Моспромпроект мастерская №6		

Формат А4

5-83.02.00.010

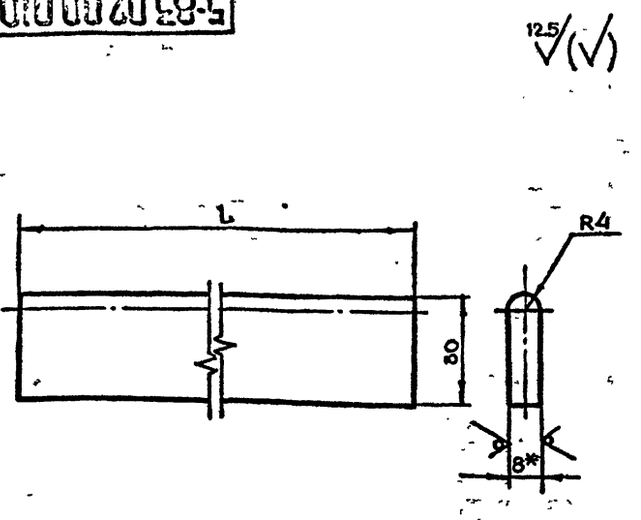

Обозначение	Размер L, мм	Масса, кг
5-83 02.00. 010	2398	4.5
-01	1814	3.4

1.* Размер для справок
2. $-t_{z_1} \pm \frac{t_{z_2}}{2}$

5-83.02.00.010					
Изм. Лист N докум. Подп. Дата			Лит.	Масса	Масштаб
Разраб. Андреева	Полоса			4.5	1:2
Пров. Маркова			Лист	Листов 1	
Гл.инж.пр. Укорская					
Н.контр. Укорская					
Лист	Б-ПН-8 ГОСТ 19903-74 / Ст3 сп ГОСТ 14637-79		Главпу Мосгорисполкома Моспромпроект мастерская №6		

Формат А4

5-83.02.00.009

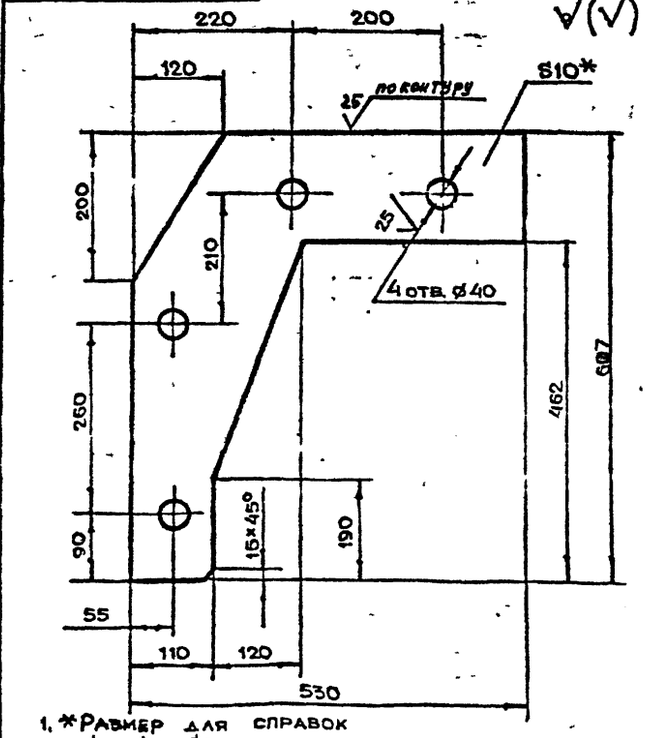

1.* Размер для справок
2. $-t_{z_1}, -t_{z_2}, \pm \frac{t_{z_2}}{2}$

5-83.02.00.009					
Изм. Лист N докум. Подп. Дата			Лит.	Масса	Масштаб
Разраб. Андреева	Ребро			13.4	1:5
Пров. Маркова			Лист	Листов 1	
Гл.инж.пр. Укорская					
Н.контр. Укорская					
Лист	Б-ПН-10 ГОСТ 19903-74 / Ст3 сп ГОСТ 14637-79		Главпу Мосгорисполкома Моспромпроект мастерская №6		

5-83.02.00.008

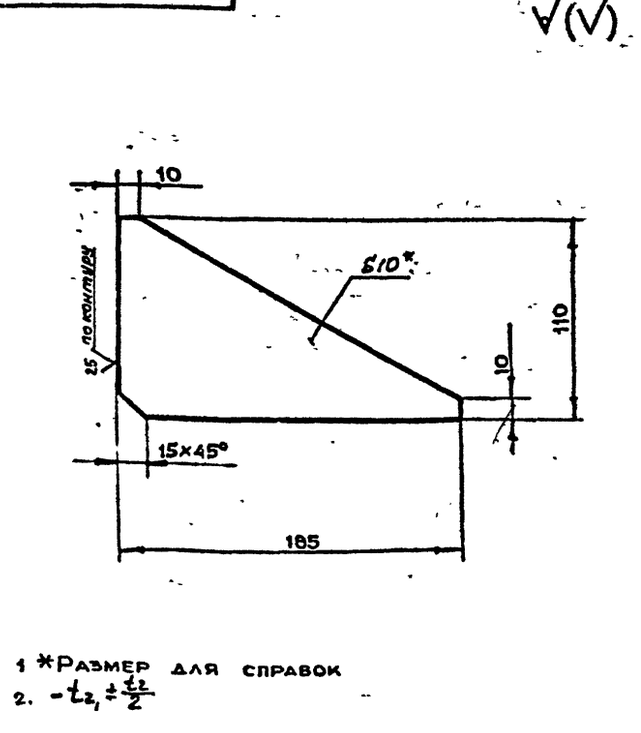

1.* Размер для справок
2. $-t_{z_1} \pm \frac{t_{z_2}}{2}$

5-83.02.00.008					
Изм. Лист N докум. Подп. Дата			Лит.	Масса	Масштаб
Разраб. Андреева	Ребро			0.8	1:2
Пров. Маркова			Лист	Листов 1	
Гл.констр. Укорская					
Н.контр. Укорская					
Гл.констр. Григорьев					
Лист	Б-ПН-10 ГОСТ 19903-74 / Ст3 сп ГОСТ 14637-79		Главпу Мосгорисполкома Моспромпроект мастерская №6		

Серия 01.036-1 Выпуск 8

Инв. N подл. | Подп. и дата | Взам. инв. N | Инв. N дубл. | Подп. и дата

5-83.03.00.000СБ

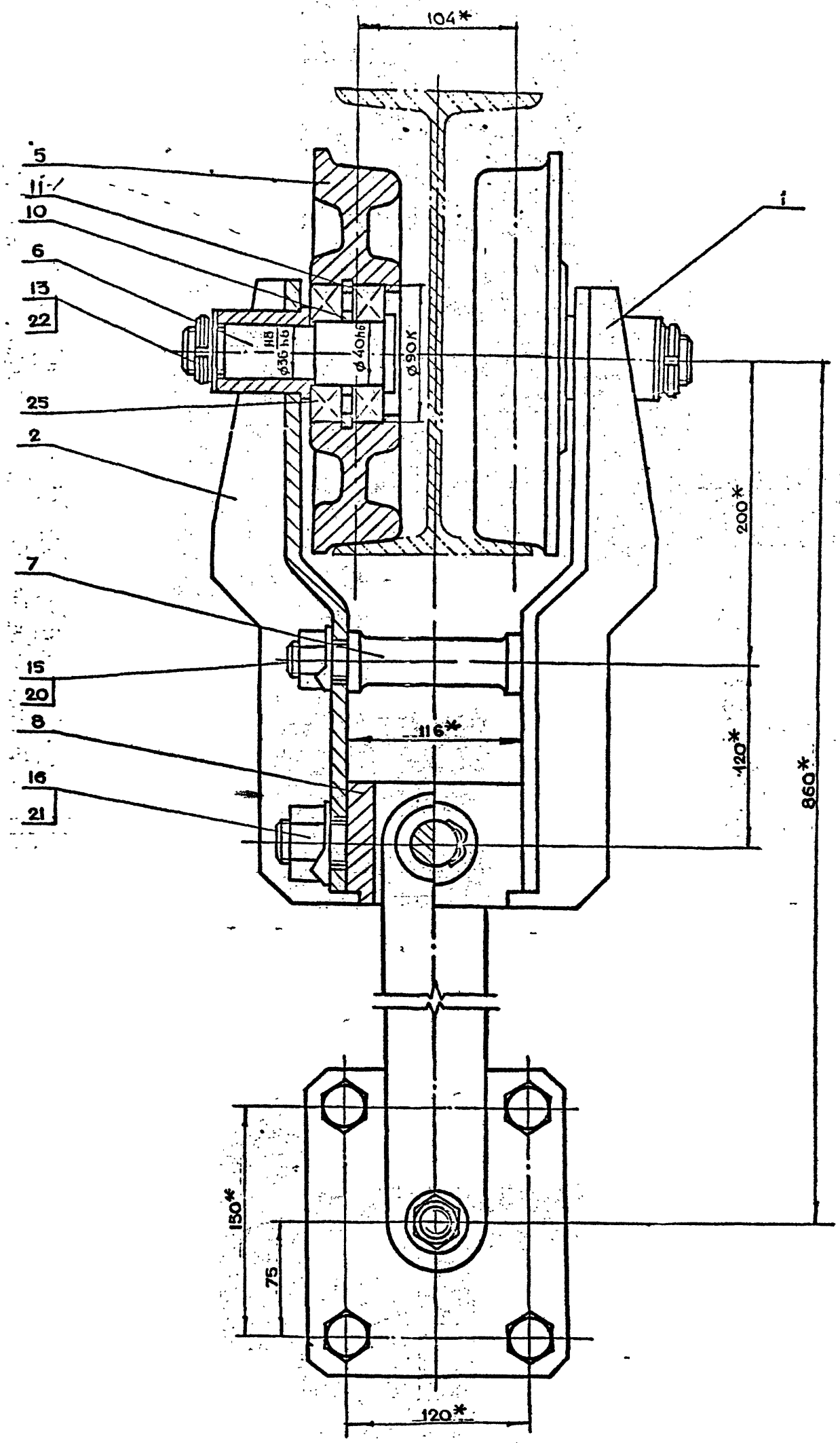

1. *Размеры для справок.
2. Обеспечить легкое, без рывков и заеданий, вращение роликов

Изм.	Лит.	N докум.	Подп.	Дата	5-83.03.00.000СБ			
Разраб.		Жаркова			Ходовая тележка Сборочный чертеж	Лит.	Масса	Масштаб
Пров.		Ухорская					64	1:2
Гл.инж.пр.		Ухорская				Лист 1	Листов 2	
Н.контр.		Ухорская				ГПИ АПУ Мосгорисполкома МОСПРОМПРОЕКТ МАСТЕРСКАЯ N 8		
Гл.конст.		Григорьев						
Гл.спец.		Бычков						
Нач.маст.		Грибков						

Серия 01.036-1 Выпуск 8

Инв.N подл. | Подп. и дата | Взам.инв.N | Инв.N дубл. | Подп. и дата

Копировал

Формат А2

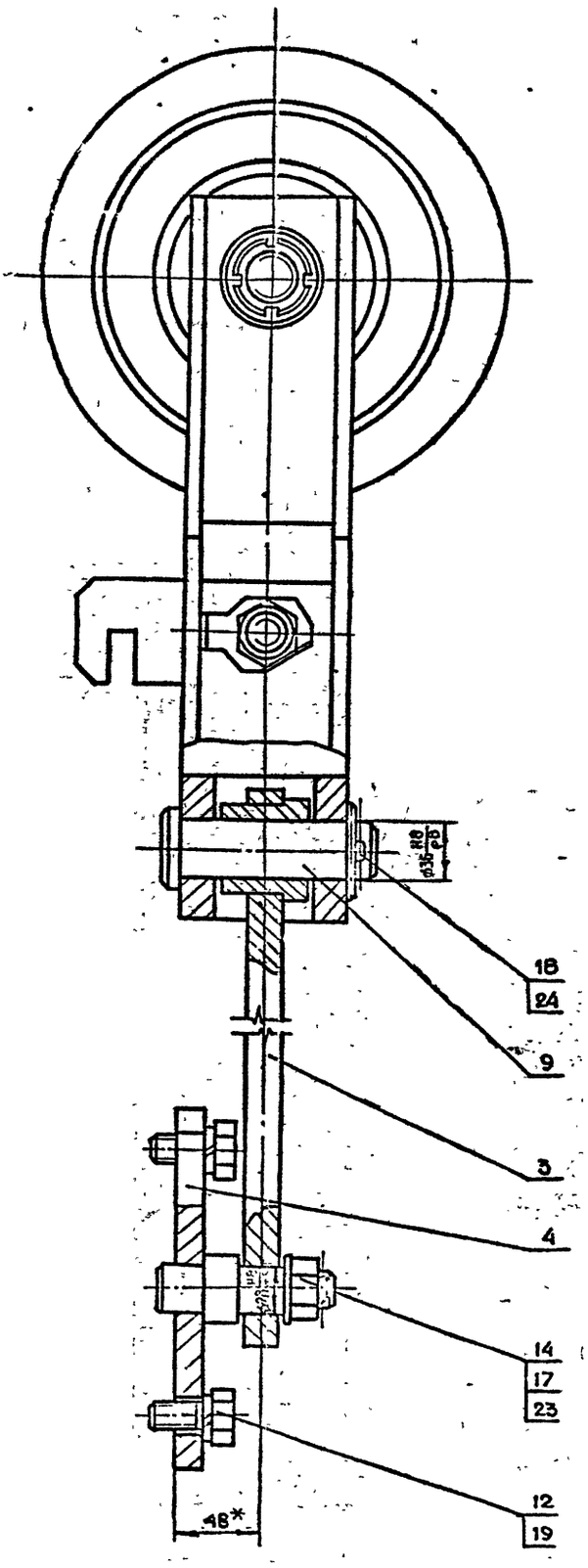

Серия 01.036-1 Выпуск 8

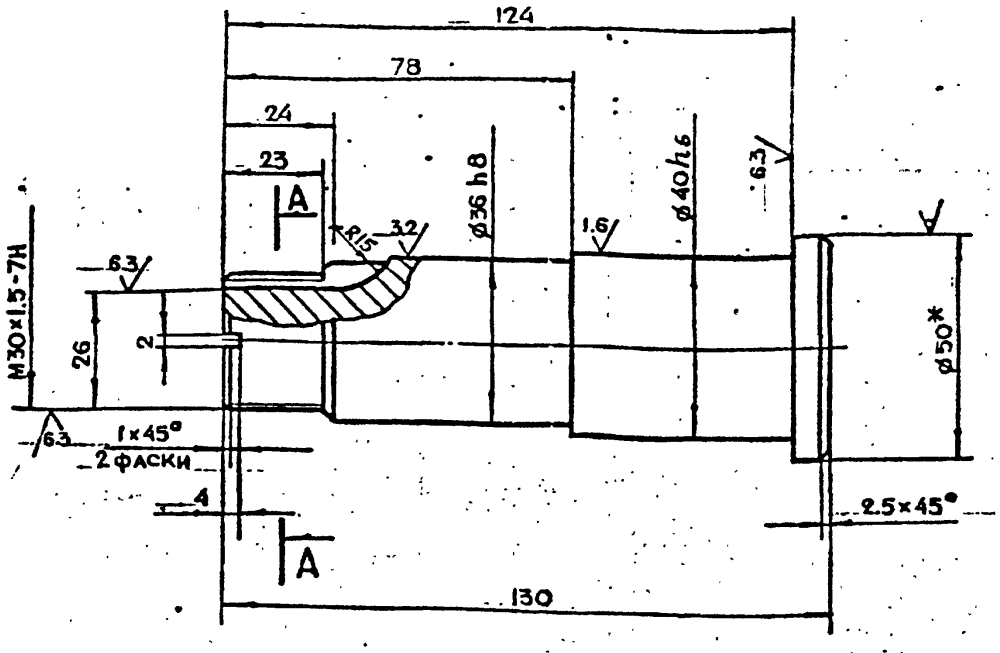

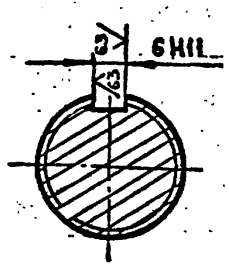

1.*Размер для справок $2+t_2; -t_2; \pm\frac{t_2}{2}$.

						5-83.03.00.002			
Изм.	Лит.	N докум.	Подп.	Дата			Лит.	Масса	Масштаб
Разраб.		Помазкова			Ось			1,3	1:1
Пров.		Маркова					Лист	Листов 1	
Гл.инж.пр.		Ухорская							
Н.контр.		Ухорская			Круг В-50 ГОСТ 2590-71 / Ст3сп-II ГОСТ 535-79		Главапу Мосгорисполкома МОСПРОМПРОЕКТ Мастерская №6		

Копировал Формат А3

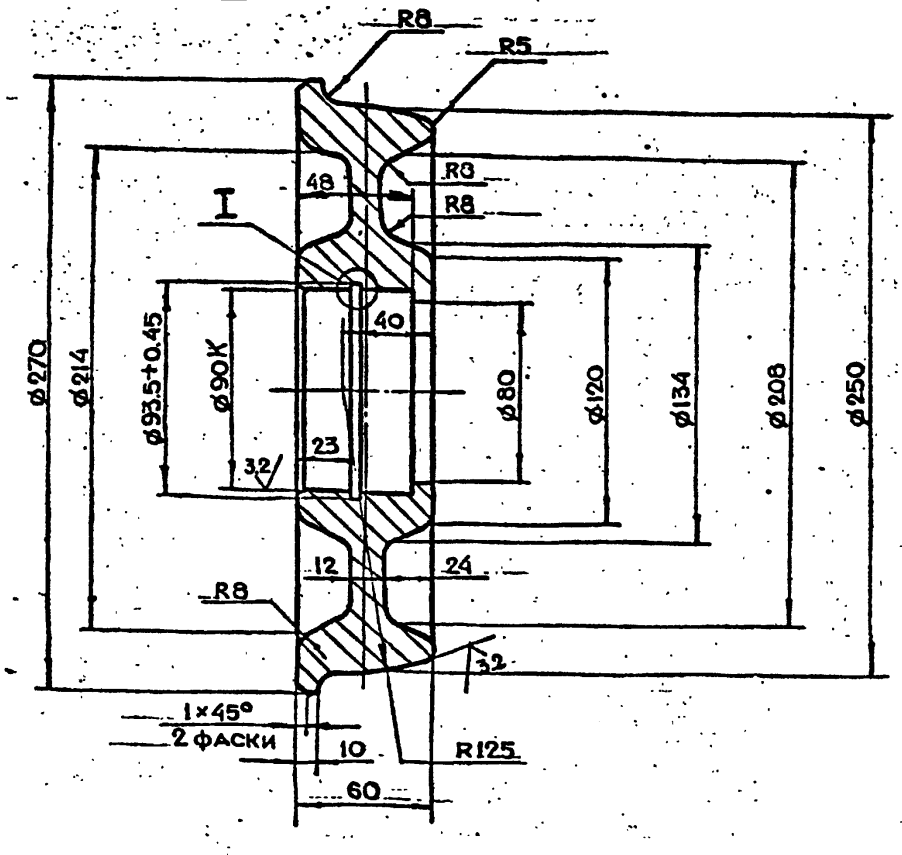

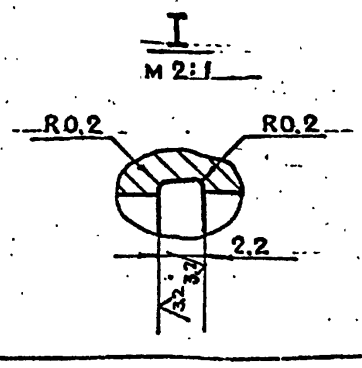

1. +t_2; -t_2; $\pm\frac{t_2}{2}$.
2. Допуски на литье по 3 кл. точности
3. Пороки литья допускаются в соответствии с ТУ на отливку ответственных деталей.
4. Термообработка - улучшение HRC 30÷35.

						5-83.03.00.001			
Изм.	Лит.	N докум.	Подп.	Дата			Лит.	Масса	Масштаб
Разраб.		Помазкова			Ролик			11,7	1:2
Пров.		Маркова					Лист	Листов 1	
Гл.инж.пр.		Ухорская							
Н.контр.		Ухорская							
Гл.констр.		Григорьев			Сталь 35Л ГОСТ 1050-74		Главапу Мосгорисполкома МОСПРОМПРОЕКТ Мастерская №6		
Гл.спец.		Бычков							
Нач.маст.		Гришкон							

Копировал Формат А3

Инв.N подл. | Подп. и дата | Взам.инв.N | Инв.N дубл. | Подп. и дата

5-83.03.00.005

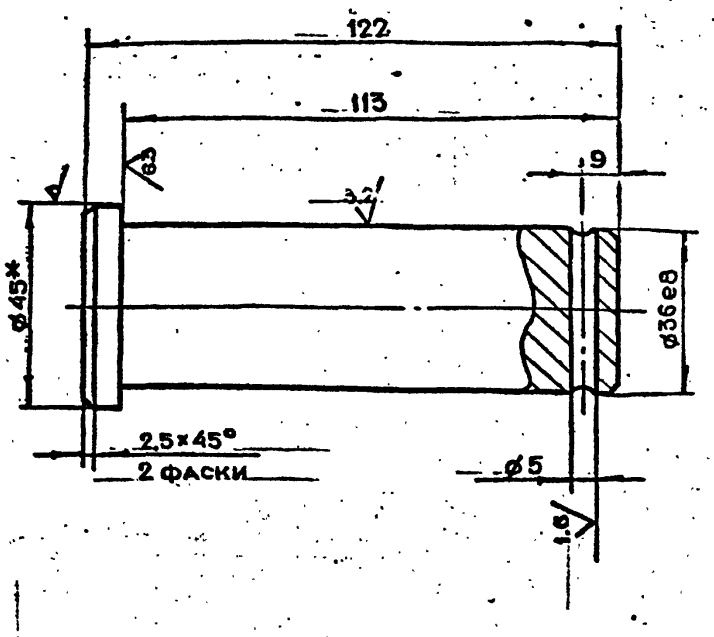

1. *Размер для справок
2. $+t_2, -t_2, \pm\frac{t_2}{2}$.

Изм.	Лит.	N докум.	Подп.	Дата
Разраб.		Ломазкова		
Пров.		Маркова		
Гл.инж.пр.		Ухорская		
Н.контр.		Ухорская		

5-83.03.00.005

Траверса

Лит.	Масса	Масштаб
	1.5	1:2
Лист	Листов 1	

Круг В-40 ГОСТ 2590-71 / ВСт3сп-2 ГОСТ 535-79

Главпу Мосгорисполкома Моспромпроект мастерская №6

Копировал

Формат А4

5-83.03.00.003

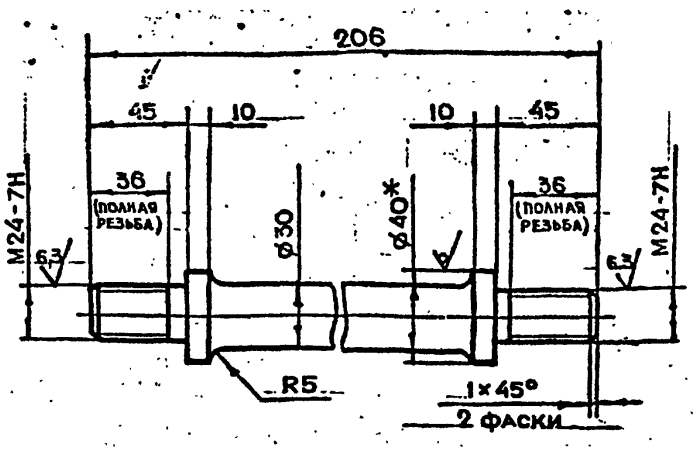

1. *Размер для справок
2. $-t_2, \pm\frac{t_2}{2}$.

Изм.	Лит.	N докум.	Подп.	Дата
Разраб.		Ломазкова		
Пров.		Маркова		
Гл.инж.пр.		Ухорская		
Н.контр.		Ухорская		

5-83.03.00.003

Траверса

Лит.	Масса	Масштаб
	1.5	1:2
Лист	Листов 1	

Круг В-40 ГОСТ 2590-71 / ВСт3сп-2 ГОСТ 535-79

Главпу Мосгорисполкома Моспромпроект мастерская №6

Копировал

Формат А4

5-83.03.00.004

Серия 01.036:1 Выпуск 8

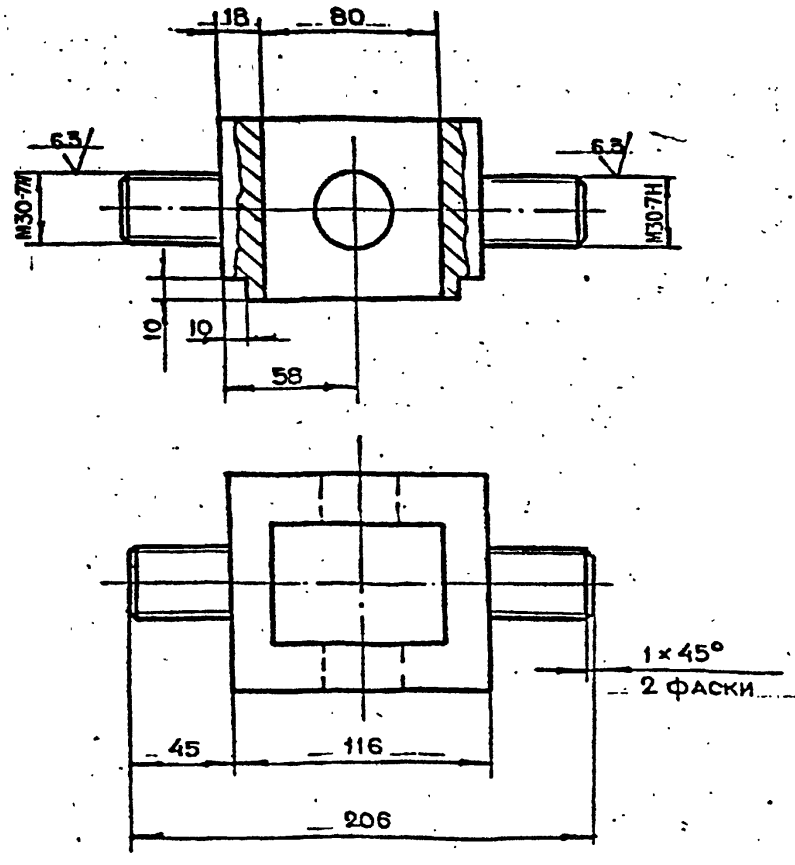

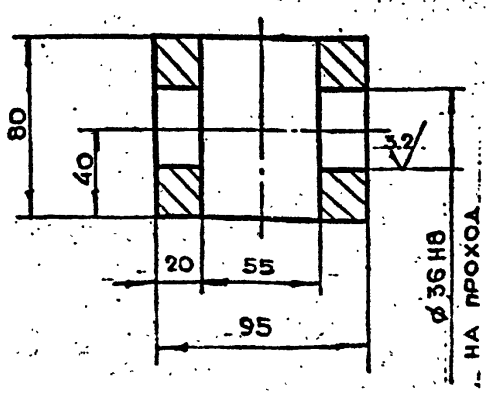

1. *Размер для справок
2. $+t_2, -t_2, \pm\frac{t_2}{2}$.

Изм.	Лит.	N докум.	Подп.	Дата
Разраб.		Ломазкова		
Пров.		Маркова		
Гл.инж.пр.		Ухорская		
Н.контр.		Ухорская		

5-83.03.00.004

Траверса

Лит.	Масса	Масштаб
	5.2	1:2
Лист	Листов 1	

Круг В-40 ГОСТ 2590-71 / ВСт3сп-2 ГОСТ 535-79

Главпу Мосгорисполкома Моспромпроект мастерская №6

Копировал

Формат А4

Инв.N подл. | Подп. и дата | Взам. инв.N | Инв.N дубл. | Подп. и дата

Формат	Зона	Поз.	Обозначение	Наименование	Кол.	Примечание
				Документация		
А3			5-83.03.00.400СБ	Сборочный чертеж		
				Детали		
А4		1	5-83.03.00.401	Ось	1	
А4		2	5-83.03.00.402	Пластина	1	

5-83.03.00.400

Изм. Лит. N докум. Подп. Дата

Разраб. Маркова

Пров. Андреева

Гл.инж.пр. Ухорская

Н.контр. Ухорская

Кронштейн

Лит. | Лист | Листов: 1

Главпу Мосгорисполкома МОСПРОМПРОЕКТ Мастерская №6

Копировал Формат А4

Формат	Зона	Поз.	Обозначение	Наименование	Кол.	Примечание
				Документация		
А3			5-83.03.00.300СБ	Сборочный чертеж		
				Детали		
А4		1	5-83.03.00.301	Серьга	1	
А4		2	5-83.03.00.302	Втулка	1	

5-83.03.00.300

Изм. Лит. N докум. Подп. Дата

Разраб. Маркова

Пров. Андреева

Гл.инж.пр. Ухорская

Н.контр. Ухорская

Серьга

Лит. | Лист | Листов: 1

Главпу Мосгорисполкома МОСПРОМПРОЕКТ Мастерская №6

Копировал Формат А4

Формат	Зона	Поз.	Обозначение	Наименование	Кол.	Примечание
				Документация		
А3			5-83.03.00.200СБ	Сборочный чертеж		
				Детали		
А3		1	5-83.03.00.201	Пластина	1	
А3		2	5-83.03.00.102	Ребро	2	
А4		3	5-83.03.00.103	Втулка	1	

5-83.03.00.200

Изм. Лит. N докум. Подп. Дата

Разраб. Маркова

Пров. Андреева

Гл.инж.пр. Ухорская

Н.контр. Ухорская

Кронштейн левый

Лит. | Лист | Листов: 1

Главпу Мосгорисполкома МОСПРОМПРОЕКТ Мастерская №6

Копировал Формат А4

Формат	Зона	Поз.	Обозначение	Наименование	Кол.	Примечание
				Документация		
А3			5-83.03.00.100СБ	Сборочный чертеж		
				Детали		
А3		1	5-83.03.00.101	Пластина	1	
А3		2	5-83.03.00.102	Ребро	2	
А4		3	5-83.03.00.103	Втулка	1	

5-83.03.00.100

Изм. Лит. N докум. Подп. Дата

Разраб. Маркова

Пров. Андреева

Гл.инж.пр. Ухорская

Н.контр. Ухорская

Кронштейн правый

Лит. | Лист | Листов: 1

Главпу Мосгорисполкома МОСПРОМПРОЕКТ Мастерская №6

Копировал Формат А4

Серия 01.036-1 Выпуск 8

Подл. и дата | Инв. N дубл. | Взам. инв. N | Подл. и дата | Инв. N подл.

5-83.03.00.200СБ

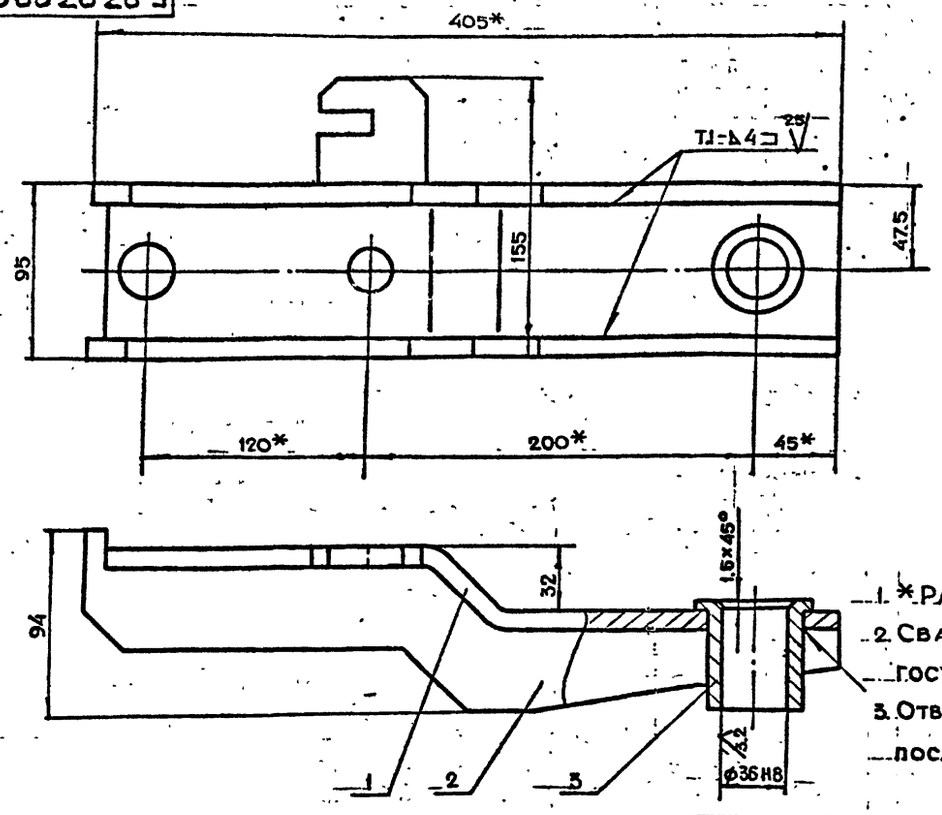

1. *Размеры для справок
2. Сварку производить по ГОСТ 5264-80
3. Отверстие ф36Н8 обработать после сварки

Изм.	Лист	N докум.	Подп.	Дат.	5-83.03.00.200СБ			
Разраб.		Помазкова			Кронштейн левый. Сборочный чертеж	Лит.	Масса	Масштаб
Пров.		Маркова					7.2	1:2
Т.контр.		Укорегов				Лист	Листов 1	
Н.контр.		Укорегов				Главпу Мосгорисполкома Моспромпроект мастерская №6		

Копировал Формат А3

Подл. и дата | Инв. N подл. | Взам. инв. N | Инв. N дубл. | Подп. и дата

Серия 01.036-1 Выпуск 8

5-83.03.00.100СБ

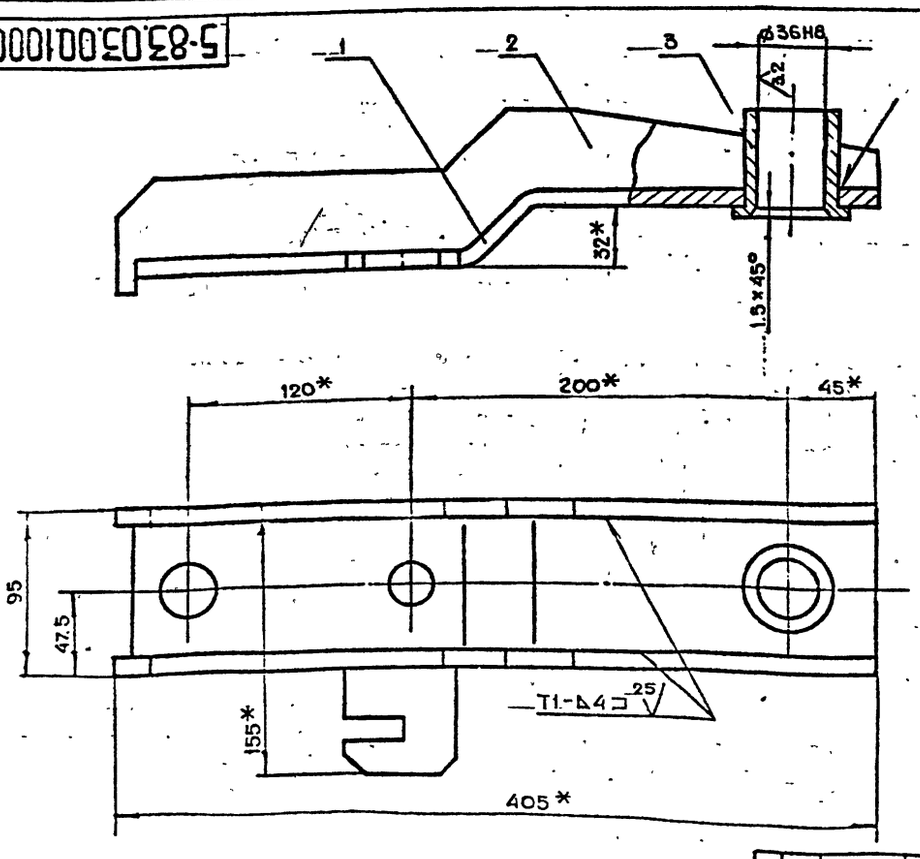

1. *Размеры для справок
2. Сварку производить по ГОСТ 5264-80
3. Отверстие ф36Н8 обработать после сварки

Изм.	Лист	N докум.	Подп.	Дата	5-83.03.00.100СБ			
Разраб.		Помазкова			Кронштейн правый Сборочный чертеж	Лит.	Масса	Масштаб
Пров.		Маркова					7.2	1:2
Т.контр.		Укорегов				Лист	Листов 1	
Н.контр.		Укорегов				Главпу Мосгорисполкома		

Подл. и дата | Инв. N дубл. | Взам. инв. N | Подп. и дата

5-83.03.00.102

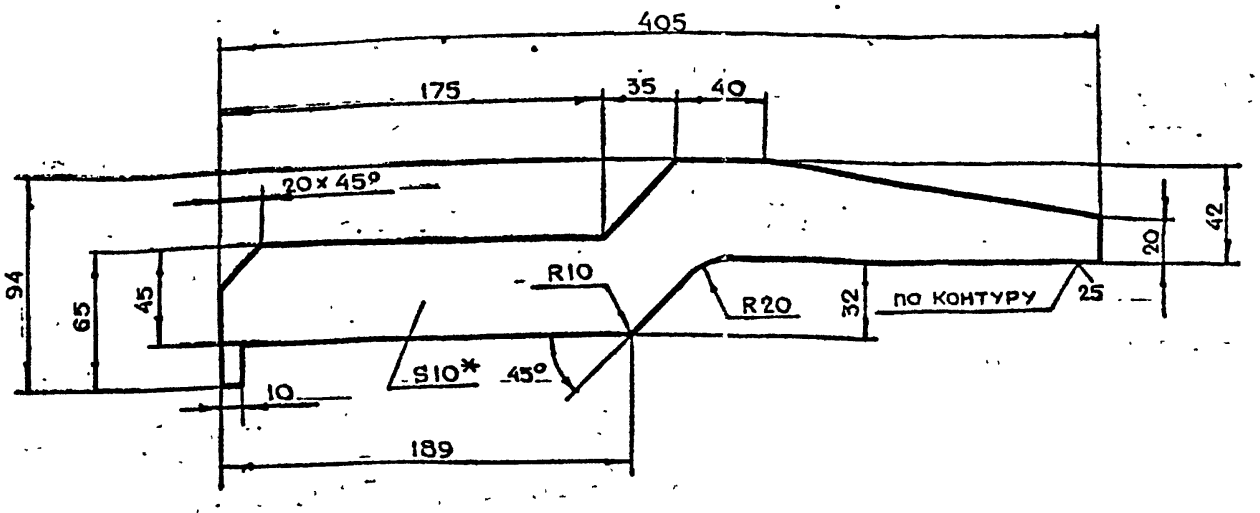

1.*Размер для справок.

2. $t_2 + t_{2_1} - t_{2_2} \pm \frac{t_{2_3}}{2}$

					5-83.03.00.102	
Изм.	Лит.	N докум.	Подп.	Дата		
Разраб.		Ломазкова			Ребро	Лит. / Масса 1.43 / Масштаб 1:2
Пров.		Маркова				Лист / Листов 1
Гл.инж.пр.		Ухорская			Лист Б-ПН-10 ГОСТ 19903-74 Ст3сп ГОСТ 14637-79	ГлавАПУ Мосгорисполкома МОСПРОМПРОЕКТ Мастерская №8
Н.контр.		Ухорская				

Копировал

Формат А3

Инв.№ подл. | Подп. и дата | Взам.инв.№ | Инв.№ дубл. | Подп. и дата

5-83.03.00.101

Серия 01.036-1 Выпуск 8

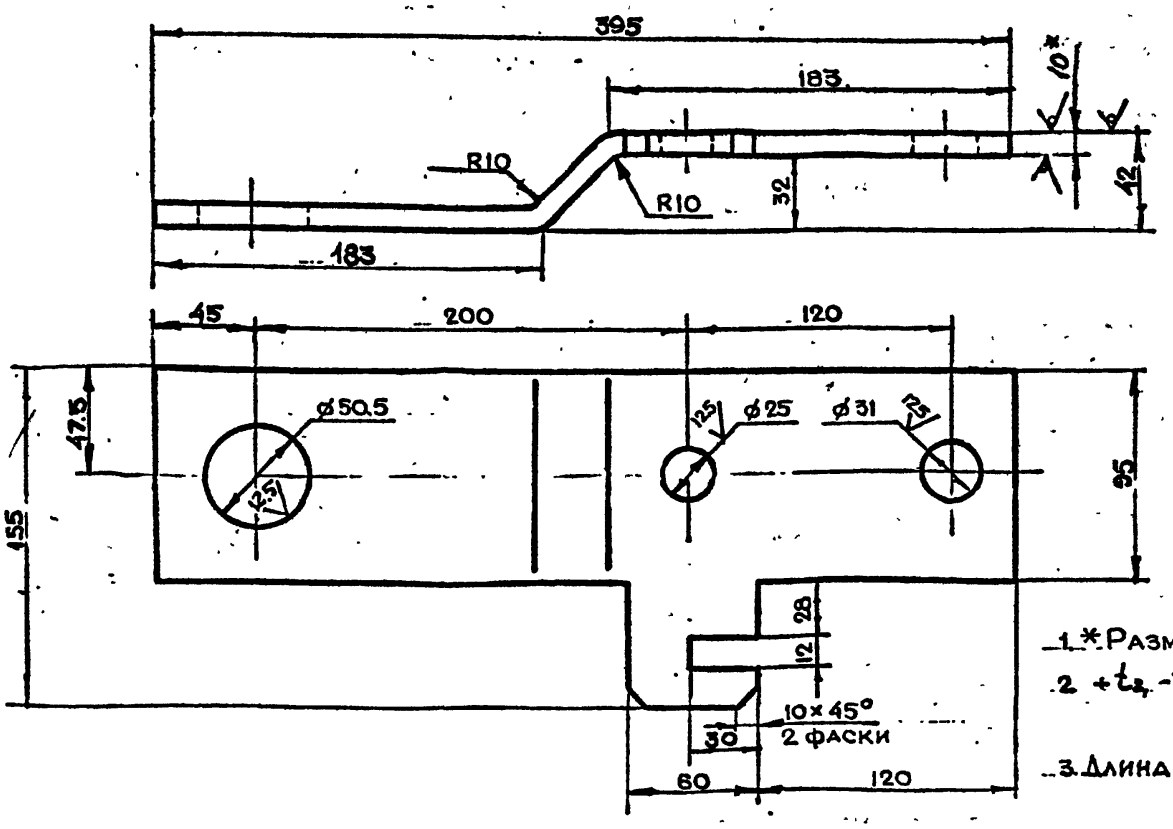

1.*Размеры для справок

2. $t_2 + t_{2_1} - t_{2_2} \pm \frac{t_{2_3}}{2}$

3. Длина развертки L=410 мм

					5-83.03.00.101	
Изм.	Лит.	N докум.	Подп.	Дата		
Разраб.		Поилзкова			Пластина	Лит. / Масса 3.5 / Масштаб 1:2
Пров.		Маркова				Лист / Листов 1
Гл.инж.пр.		Ухорская			Лист Б-ПН-10 ГОСТ 19903-74 Ст3сп ГОСТ 14637-79	ГлавАПУ Мосгорисполкома МОСПРОМПРОЕКТ Мастерская №8
Н.контр.		Ухорская				
Гл.констр.		Григорьев				
Гл.спец.		Бычков				
Рук.маст.		Грибков				

Копировал

Форм т А3

Инв.№ подл. | Подп. и дата | Взам.инв.№ | Инв.№ дубл. | Подп. и дата

5-83.03.00.006

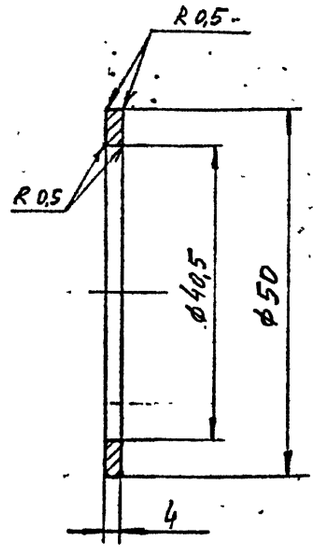

$-t_2; \pm\frac{t_2}{2}$

Изм	Лит	N докум	Подп.	Дата	5-83.03.00.006	Лит.	Масса	Масштаб
Разраб		Помазкова			Кольцо		0.02	1:1
Пров.		Маркова				Лист	Листов 1	
Гл инж пр		Ухорская			45-2-б. ГОСТ1050-74	Главапу Мосгорисполкома МОСПРОМПРОЕКТ Мастерская №6		
Н контр		Ухорская						

Копировал Формат А4

5-83.03.00.103

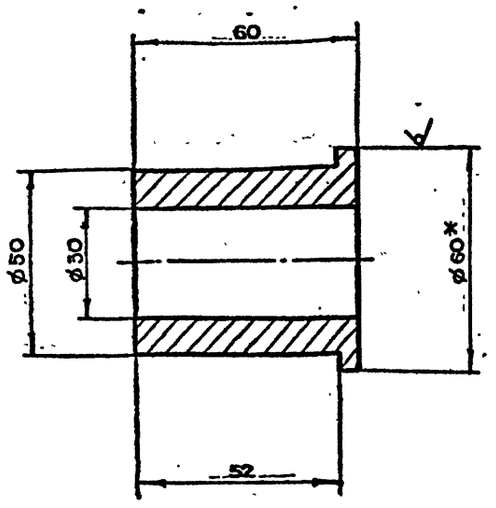

1. *Размер для справок
2. $+t_2; -t_2; \pm\frac{t_2}{2}$

Изм	Лит	N докум	Подп.	Дата	5-83.03.00.103	Лит.	Масса	Масштаб
Разраб		Помазкова			Втулка		0.45	1:1
Пров		Маркова				Лист	Листов 1	
Гл инж пр		Ухорская			Круг В-60 ГОСТ 2590-71 / В Ст3 сп-II ГОСТ 535-79	Главапу Мосгорисполкома МОСПРОМПРОЕКТ Мастерская №6		
Н контр		Ухорская						

Копировал Формат А4

5-83.03.00.201

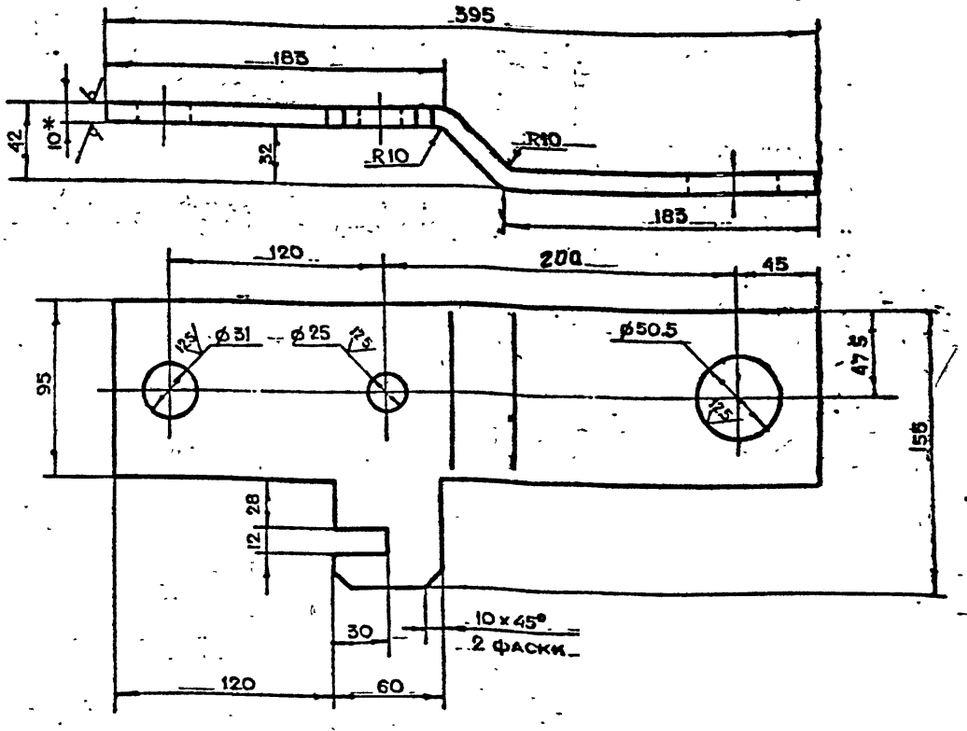

1. *Размер для справок.
2. $+t_2; -t_2; \pm\frac{t_2}{2}$
3. Длина развертки L=410 мм

Изм	Лит	N докум	Подп.	Дата	5-83.03.00.201	Лит	Масса	Масштаб
Разраб		Помазкова			Пластина		3.5	1:2
Пров		Маркова				Лист	Листов 1	
Гл инж пр		Ухорская			Лист Б-ПНО ГОСТ 19903-74 / Ст3 сп ГОСТ 14637-79	Главапу Мосгорисполкома МОСПРОМПРОЕКТ Мастерская №6		
Н контр		Ухорская						
Гл констр		Гнилосеев						
Гл спец		Бычков						
		Гнилосеев						

Серия 01.036-1 Выпуск 8

5-83.03.00.400СБ

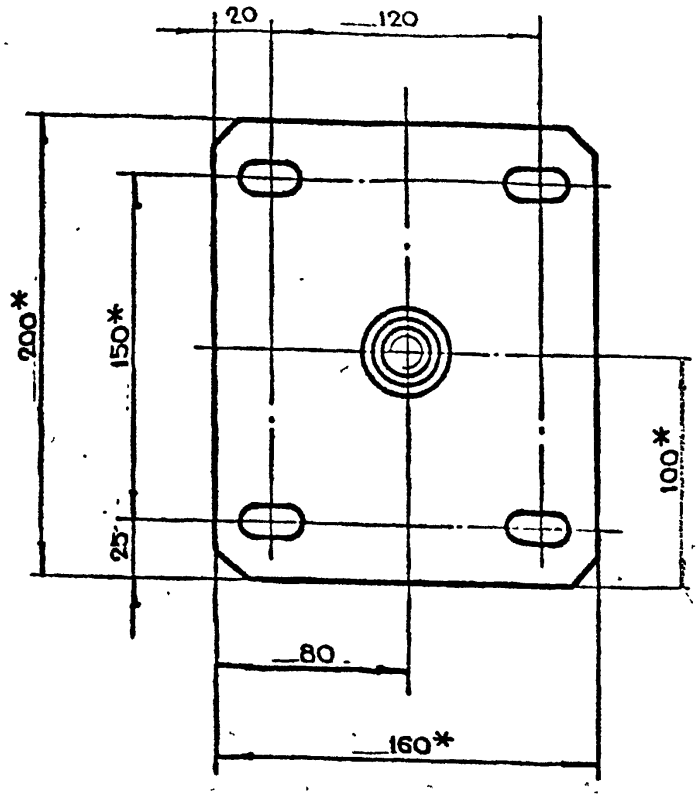

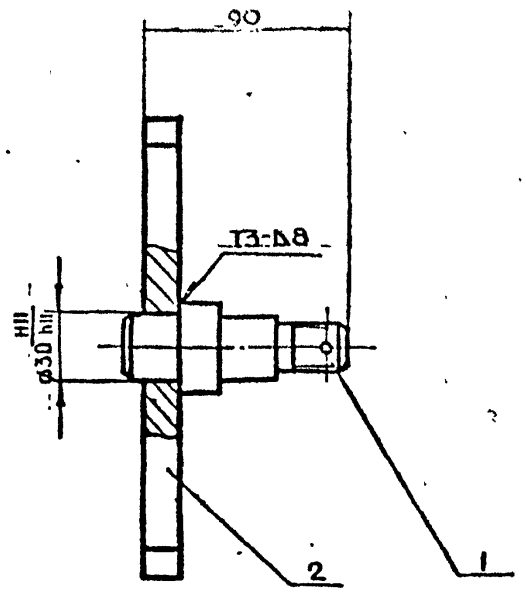

1.* Размеры для справок

2. Сварку производить по ГОСТ 5264-80

					5-83.03.00.400СБ	
Изм.	Лит.	N докум.	Подп.	Дата		
Разраб.		Ломазкова			Кронштейн Сборочный чертеж	Лит. / Масса 4.94 / Масштаб 1:2
Пров.		Маркова				Лист / Листов 1
Гл. инж. пр.		Ухорская				Главлу Мосгорисполкома МОСПРОМПРОЕКТ Мастерская №6
Н. контр.		Ухорская				

Копировал Формат А3

Инв. N подл. | Подп. и дата | Взам. инв. N | Инв. N дубл. | Подп. и дата

5-83.03.00.300СБ

Серия 01.036-1 Выпуск

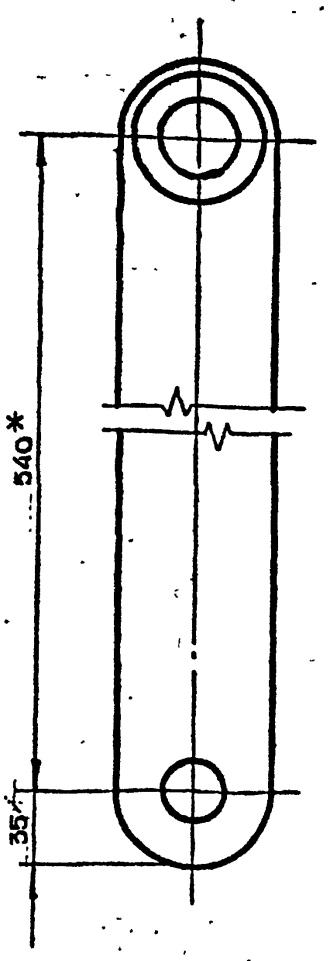

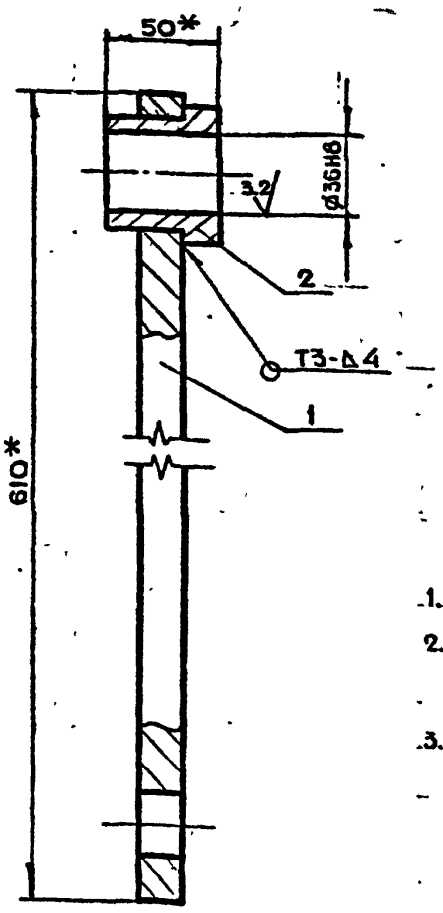

1.* Размеры для справок

2. Сварку производить по ГОСТ 5264-80

3. Отверстие ф36Н8 обработать после сварки.

					5-83.03.00.300СБ	
Изм.	Лит.	N докум.	Подп.	Дата		
Разраб.		Ломазкова			Серьга Сборочный чертеж	Лит. / Масса 6.84 / Масштаб 1:2
Пров.		Маркова				Лист / Листов 1
Гл. инж. пр.		Ухорская				Главлу Мосгорисполкома МОСПРОМПРОЕКТ Мастерская №6
Н. контр.		Ухорская				
Гл. констр.		Григорьев				

Копировал Формат А4

Инв. N подл. | Подп. и дата | Взам. инв. N | Инв. N дубл. | Подп. и дата

5-83.03.00.402

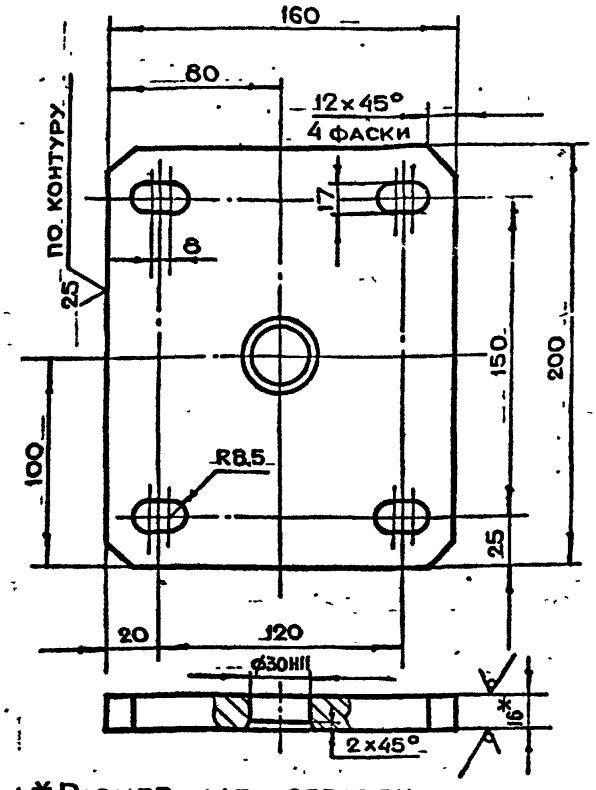

1.* Размер для справок.
2. $+t_2, -t_2, \pm \frac{t_2}{2}$

Изм	Лит	N докум	Подп.	Дата	5-83-03.00.402			
Разраб		Помазкова			Пластина	Лит	Масса 4.25	Масштаб 1:2
Пров.		Маркова				Лист	Листов 1	
Гл.инж.пр.		Ухорская			Лист Б-ПН-16 ГОСТ 19903-74 / Ст3сп ГОСТ 14637-79	Главапу Мосгорисполкома Моспромпроект Мастерская N6		
Н.контр.		Ухорская						

Копировал ... Формат А4

5-83.03.00.401

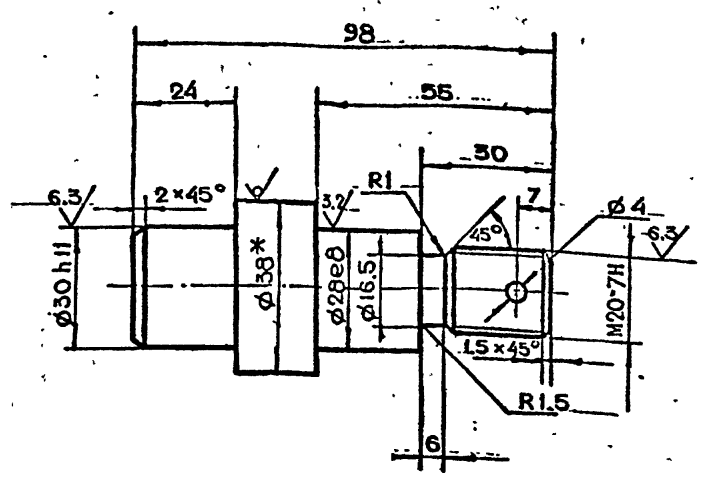

1.* Размер для справок.
2. $+t_2, -t_2, \pm \frac{t_2}{2}$

Изм	Лит	N докум	Подп.	Дата	5-83-03.00.401			
Разраб		Помазкова			Ось	Лит	Масса 0.59	Масштаб 1:1
Пров		Маркова				Лист	Листов 1	
Гл.инж.пр.		Ухорская			Круг В-38 ГОСТ 2590-71 / ВСт3сп-II ГОСТ 535-79	Главапу Мосгорисполкома Моспромпроект Мастерская N6		
Н.контр.		Ухорская						

Копировал ... Формат А4

5-83.03.00.302

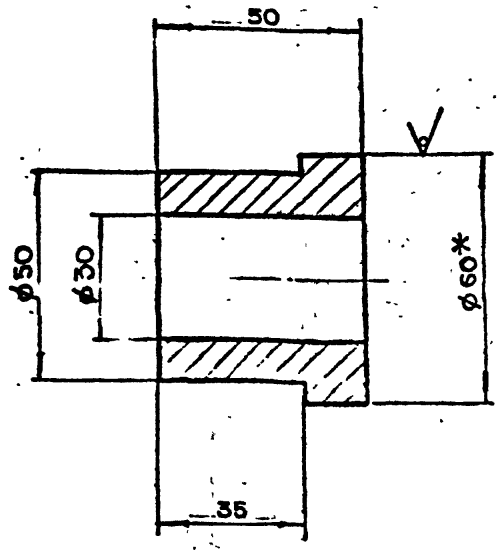

1.* Размер для справок.
2. $+t_2, -t_2, \pm \frac{t_2}{2}$

Изм	Лит	N докум	Подп.	Дата	5-83.03.00.302			
Разраб		Помазкова			Втулка (заготовка)	Лит	Масса 0.39	Масштаб 1:1
Пров		Маркова				Лист	Листов 1	
Гл.инж.пр.		Ухорская						
Н.контр.		Ухорская						

5-83.03.00.301

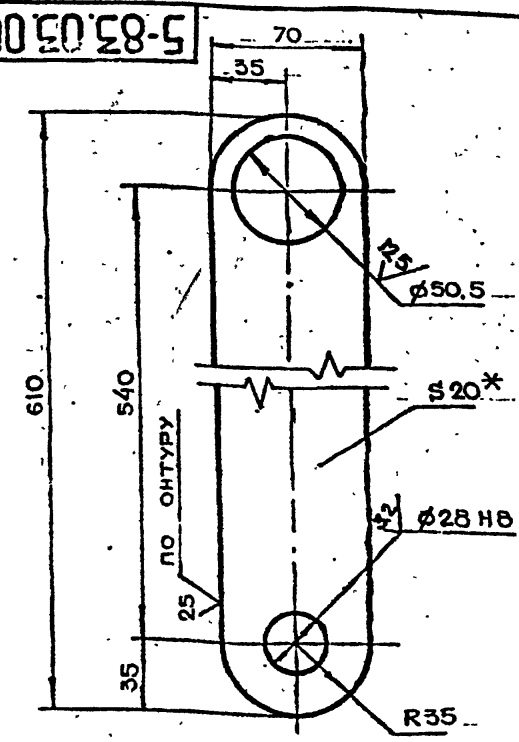

1.* Размер для справок.
2. $+t_2, -t_2, \pm \frac{t_2}{2}$

Изм	Лит	N докум	Подп.	Дата	5-83.03.00.301			
Разраб		Помазкова			Серьга	Лит	Масса 6.32	Масштаб 1:2
Пров		Маркова				Лист	Листов 1	
Гл.инж.пр.		Ухорская						
Н.контр.		Ухорская						

Серия 01.0.6:1 Выпуск 8

5-83.04.00.000СБ

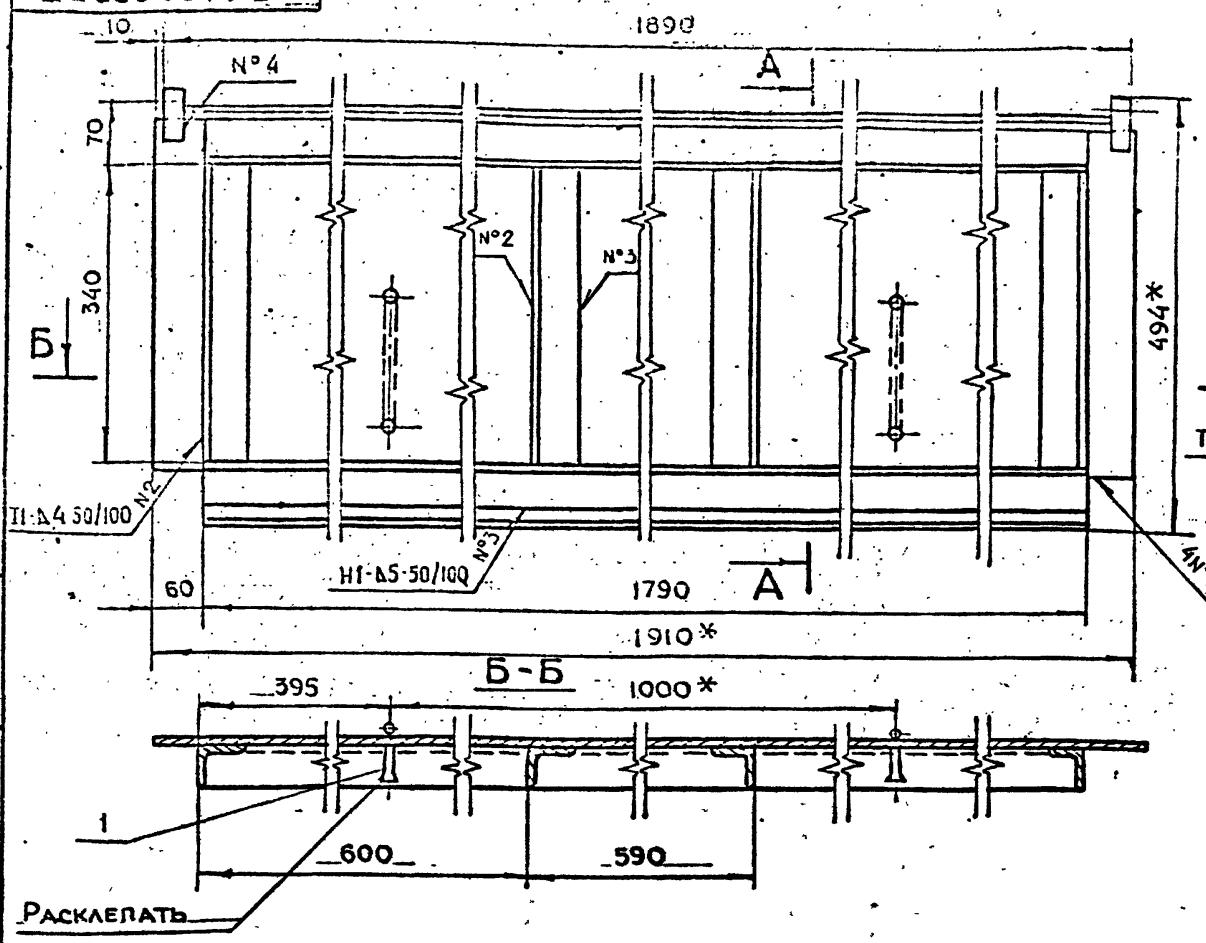

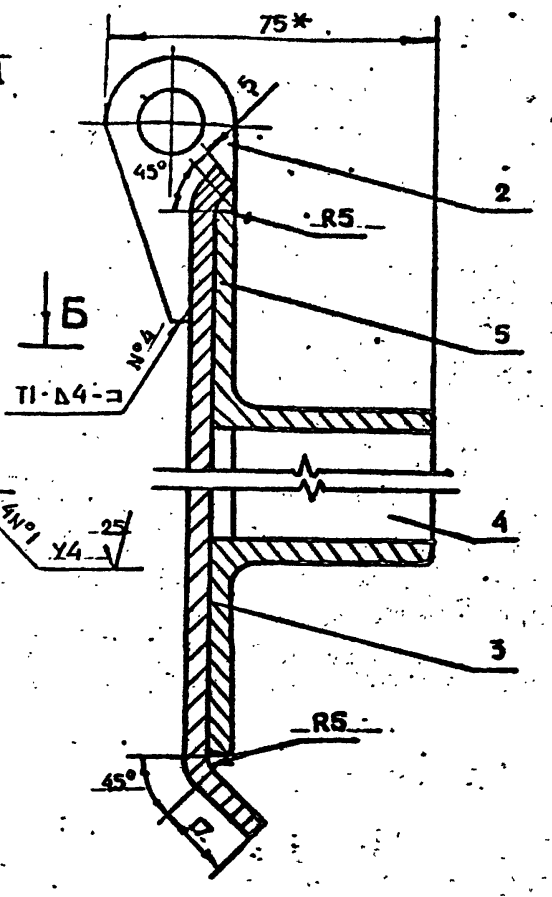

1. * Размеры для справок
2. $t_2, -t_2, \pm \frac{t_2}{2}$

3. Сварку производить по ГОСТ 5264-80

Изм	Лит	N докум	Подп.	Дата	5-83.04.00.000СБ			
Разраб		Ломазкова			Крышка. Сборочный чертеж	Лит.	Масса	Масштаб
Пров.		Маркова					58	1:5
Н.инж.пр		Ухорская				Лист	Листов 1	
Н.контр		Ухорская				ГлавАПУ Мосгорисполкома МОСПРОМПРОЕКТ мастерская №8		

Копировал Формат А3

Инв.№ подл. | Подп. и дата | Взам.инв.№ | Инв.№ дубл. | Подп. и дата

5-83.04.00.001 Выпуск 8

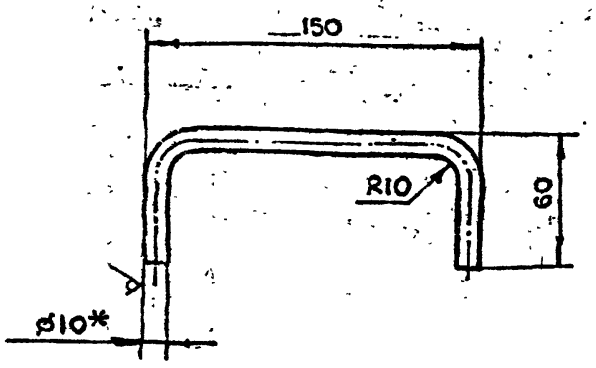

1. * Размер для справок
2. $-t_2, \pm \frac{t_2}{2}$

3. Длина развертки $\ell = 237$ мм

Изм	Лист	N докум.	Подп.	Дата	5-83.04.00.001			
Разраб		Ломазкова			Ручка	Лит.	Масса	Масштаб
Пров.		Маркова					0.15	1:2
Н.контр		Ухорская				Лист	Листов 1	
Утв.		Ухорская			Круг В-10 ГОСТ 2590-71 / Ст3сп-II-ГОСТ 535-79	ГлавАПУ Мосгорисполкома МОСПРОМПРОЕКТ мастерская №8		

Копировал Формат А4

Формат	Зона	Поз	Обозначение	Наименование	Кол	Примечание
				Документация		
А3			5-83.04.00.000СБ.	Сборочный чертеж		
				Детали		
А4		1	5-83.04.00.001	Ручка	2	
А4		2	5-83.04.00.002	Ушко	2	
А4		3	5-83.04.00.003	Обшивка	1	
Б4		4	5-83.04.00.004	Уголок		
				Уголок 50×50×5-В-ГОСТ 8509-72 / БСт3сп-II-ГОСТ 535-79		
				ℓ = 338 h14	4	5.1 кг
Б4		5	5-83.04.00.005	ℓ = 1790 h14	2	13.5 кг

Изм	Лист	N докум.	Подп.	Дата	5-83.04.00.000			
Разраб		Ломазкова			Крышка	Лит.	Лист	Листов
Пров.		Маркова						1
Н.инж.пр		Ухорская				ГлавАПУ Мосгорисполкома МОСПРОМПРОЕКТ мастерская №8		
Н.контр		Ухорская						

Копировал Формат А4

Инв.№ подл. | Подп. и дата | Взам.инв.№ | Инв.№ дубл. | Подп. и дата

5-83.02.00.013

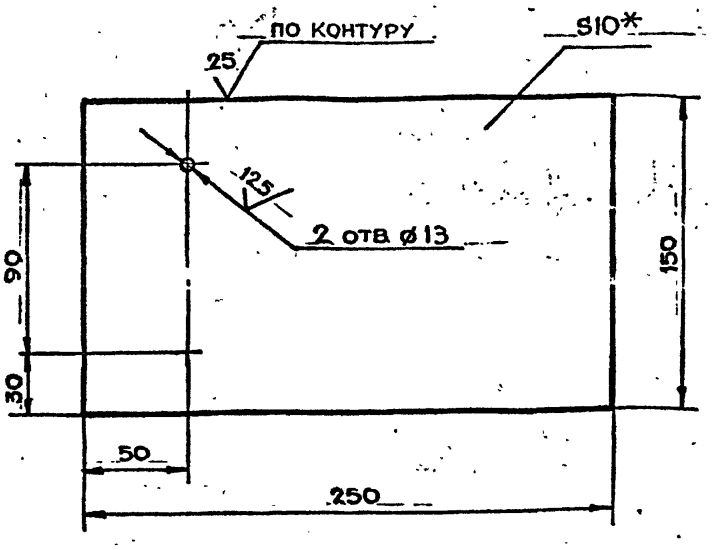

1. *Размер для справок
$2 + t_{z_1} - t_{z_1} \pm \frac{t_{z_2}}{2}$

					5-83.02.00.013			
Изм.	Лист	N докум.	Подп.	Дата				
Разраб.		Помазкова			Косынка	Лит.	Масса	Масштаб
Пров.		Маркова					2.95	1:2
Гл.инж.пр.		Ухорская				Лист	Листов 1	
Н.контр.		Ухорская						
					Лист Б-ПН-10 ГОСТ 19903-74 Сталь ГОСТ 14637-79	Главпу Мосгорисполкома Моспромпроект Мастерская №6		

Инв.№ подл. | Подп. и дата | Взам.инв.№ | Инв.№ дубл. | Подп. и дата

Формат А4

5-83.02.00.012

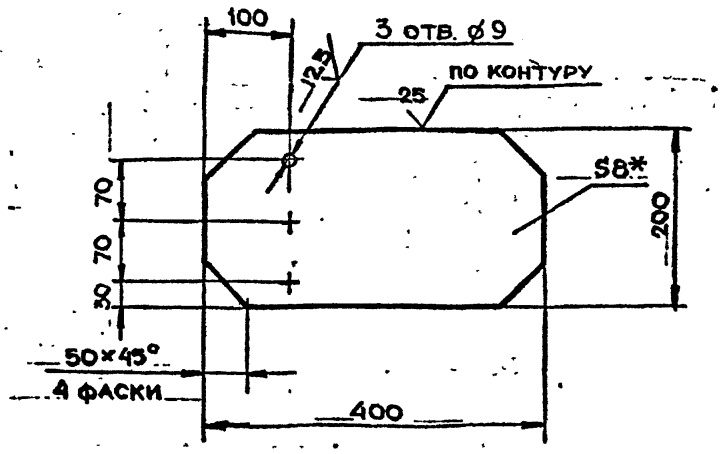

1. *Размер для справок
$2 + t_{z_3} - t_{z_4} \pm \frac{t_{z_5}}{2}$

					5-83.02.00.012			
Изм.	Лист	N докум.	Подп.	Дата				
Разраб.		Помазкова			Косынка	Лит.	Масса	Масштаб
Пров.		Маркова					5	1:5
Гл.инж.пр.		Ухорская				Лист	Листов 1	
Н.контр.		Ухорская						
					Лист Б-ПН-8 ГОСТ 19903-74 Ст3 сп ГОСТ 14637-79	Главпу Мосгорисполкома Моспромпроект Мастерская №6		

Инв.№ подл. | Подп. и дата | Взам.инв.№ | Инв.№ дубл. | Подп. и дата

5-83.04.00.003

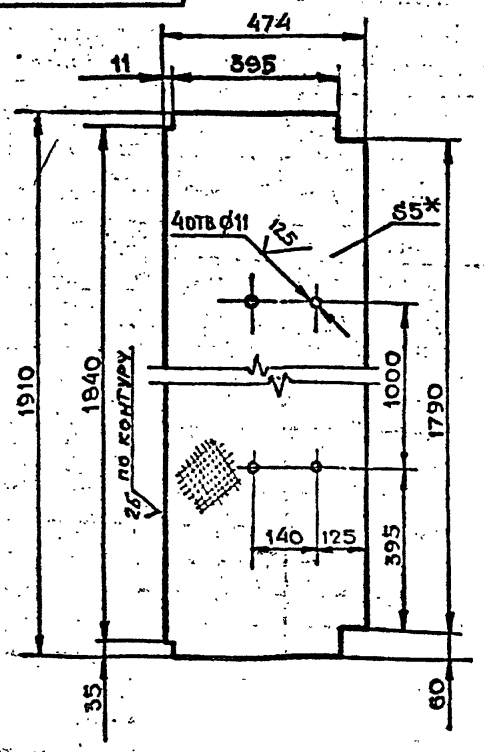

1. *Размер для справок
$2 + t_{z_1} - t_{z_2} \pm \frac{t_{z_3}}{2}$

					5-83.04.00.003			
Изм.	Лист	N докум.	Подп.	Дата				
Разраб.		Помазкова			Обшивка	Лит.	Масса	Масштаб
Пров.		Маркова					38.3	1:10
Гл.инж.пр.		Ухорская				Лист	Листов 1	
Н.контр.		Ухорская						
					Лист Б-ПН-25 ГОСТ 19903-74 Ст3 сп ГОСТ 14637-79	Главпу Мосгорисполкома Моспромпроект Мастерская №6		

Серия 01.036-1 Выпуск 13

Инв.№ подл. | Подп. и дата | Взам.инв.№ | Инв.№ дубл. | Подп. и дата

5-83.04.00.002

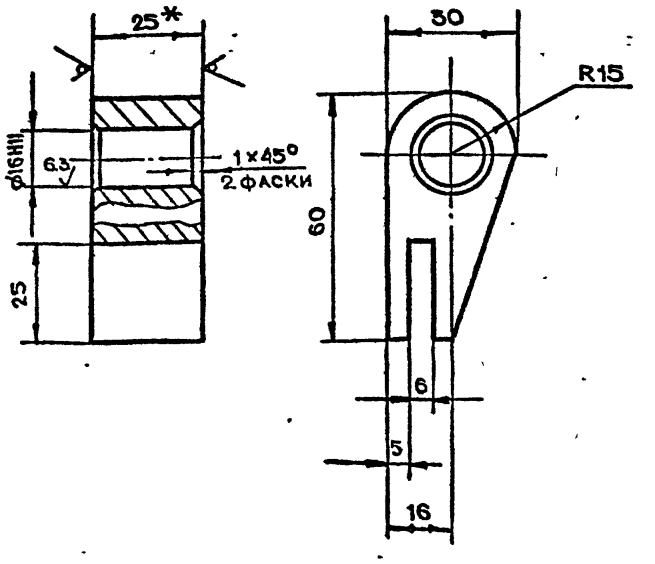

1. *Размер для справок
$2 + t_{z_1} - t_{z_2} \pm \frac{t_{z_3}}{2}$

					5-83.04.00.002			
Изм.	Лист	N докум.	Подп.	Дата				
Разраб.		Помазкова			Ушко	Лит.	Масса	Масштаб
Пров.		Маркова					0.3	1:1
Гл.инж.пр.		Ухорская				Лист	Листов 1	
Н.контр.		Ухорская						
					Лист Б-ПН-25 ГОСТ 19903-74 Ст3 сп ГОСТ 14637-79			

Инв.№ подл. | Подп. и дата | Взам.инв.№ | Инв.№ дубл. | Подп. и дата

gost.e-ecolog.ru