Типовые конструкции, изделия и узлы зданий и сооружений

Серия 01.036-1

Защитно-герметические и герметические двери и ставни для убежищ

Выпуск 6

Дверь герметическая ДУ-IV-3

Рабочие чертежи

gost.e-ecolog.ru

Типовые конструкции, изделия и узлы зданий и сооружений

Серия 01.036-1

Защитно-герметические и герметические двери и ставни для убежищ

Выпуск 6

Дверь герметическая ДУ-IV-3

Разработан
институтом Моспромпроект
Главный инженер института /Козлов/
Главный инженер проекта /Ухорская/

Утвержден
11 Управлением Г.О. СССР
от 8 июля 1982 г.
письмо № 235/11/1827
Введен в действие
институтом Моспромпроект
приказ № 148 от 17 ноября 1986 г.

Содержание альбома

Обозначение	Наименование	
4-83.00.00.000	Дверь ДУ-IV-3 Лист 1,2	3
4-83.01.00.000	Полотно в сборе Лист 1,2	
4-83.00.00.000СБ	Дверь ДУ-IV-3	4
	Сборочный чертеж Лист 1	
4-83.00.00.000СБ	Дверь ДУ-IV-3	5
	Сборочный чертеж Лист 2	
4-83.00.00.000СБ	Дверь ДУ-IV-3	6
	Сборочный чертеж Лист 3	
4-83.00.00.001	Сухарь	7
4-83.00.00.002	Основание	
4-83.00.00.003	Обшивка	
4-83.00.00.004	Обшивка	
4-83.01.00.000СБ	Полотно в сборе	8
	Сборочный чертеж Лист 1	
4-83.01.00.000СБ	Полотно в сборе	9
	Сборочный чертеж Лист 2	
4-83.01.00.001	Кожух	10
4-83.00.00.005	Обшивка	
4-83.00.00.002	Прокладка регулировочная	
4-83.01.00.003	Крышка	11
4-83.01.00.004	Втулка прижимная	
4-83.01.00.005	Втулка	
4-83.01.10.000	Полотно Лист 1,2	12
4-83.01.20.000	Механизм задраивания	
4-83.01.21.000	Редуктор	
4-83.01.10.000СБ	Полотно	13
	Сборочный чертеж Лист 1	
4-83.01.10.000СБ	Полотно	14
	Сборочный чертеж Лист 2	
4-83.01.10.001	Основание	15
4-83.01.10.002	Основание	
4-83.01.10.003	Планка	
4-83.01.10.004	Уголок	
4-83.01.10.005	Уголок	16
4-83.01.10.006	Ребро	
4-83.01.10.007	Пластина	
4-83.01.10.015	Ручка	
4-83.01.10.008	Лист	17
4-83.01.10.009	Втулка	
4-83.01.10.010	Фланец	
4-83.01.10.013	Петля	18
4-83.01.10.012	Накладка	
4-83.01.10.011	Накладка	
4-83.01.10.014	Швеллер	
4-83.01.20.000СБ	Механизм задраивания	19
	Сборочный чертеж	
4-83.01.20.007	Шайба	20
4-83.01.20.003	Палец	
4-83.01.20.005	Шайба торцевая	
4-83.01.20.006	Планка стопорная	
4-83.01.21.000СБ	Редуктор	21
	Сборочный чертеж	
4-83.01.21.001	Шестерня	22
4-83.01.21.003	Колесо	
4-83.01.21.002	Корпус Лист 1	23
4-83.01.21.002	Корпус Лист 2	24
4-83.01.21.004	Крышка	25
4-83.01.21.006	Прокладка регулировочная	26
4-83.01.22.101	Рычаг	
4-83.01.21.005	Вал	

4-83.01.22.000	Штурвал в сборе	27
4-83.01.22.100	Штурвал	
4-83.01.23.000	Тяга	
4-83.01.30.000	Блокировочное устройство	
4-83.01.22.000СБ	Штурвал в сборе	28
	Сборочный чертеж	
4-83.01.22.102	Вилка	
4-83.01.22.103	Втулка	
4-83.01.22.001	Ручка	29
4-83.01.22.002	Палец	
4-83.01.22.003	Пружина	
4-83.01.22.100СБ	Штурвал	
	Сборочный чертеж	
4-83.01.23.000СБ	Тяга Сборочный чертеж	30
4-83.01.23.001	Вилка	
4-83.01.23.002	Вилка	
4-83.01.30.000СБ	Блокировочное устройство	31
	Сборочный чертеж	
4-83.01.30.001	Муфта	32
4-83.01.30.002	Палец	
4-83.01.30.003	Шайба стопорная	
4-83.01.31.001	Пружина	
4-83.01.31.000	Замок электромагнитный Лист 1,2	33
4-83.01.31.200	Основание	
4-83.02.00.000	Коробка	
4-83.01.31.000СБ	Замок электромагнитный	34
	Сборочный чертеж	
4-83.01.31.002	Муфта	35
4-83.01.31.003	Хомут	
4-83.01.31.004	Шток	
4-83.01.31.005	Пружина	
4-83.01.31.100	Ключ в сборе	36
4-83.01.31.101	Ручка	
4-83.01.31.300	Шток в сборе	
4-83.01.31.301	Шток	
4-83.01.31.200СБ	Основание	37
	Сборочный чертеж	
4-83.01.31.400СБ	Опора в сборе	38
4-83.01.31.401	Корпус	
4-83.01.31.303	Штырь	
4-83.01.31.302	Рамка	
4-83.01.31.402	Втулка	39
4-83.01.31.500	Валик в сборе	
4-83.01.31.501	Пруток	
4-83.01.31.502	Палец	
4-83.02.00.000СБ	Коробка	40
	Сборочный чертеж	
4-83.02.00.001	Уголок	41
4-83.02.00.002	Полоса	
4-83.02.00.003	Полоса	
4-83.02.00.004	Лист	
4-83.02.00.005	Основание	42
4-83.02.00.006	Уголок	
4-83.01.20.001	Опора	
4-83.03.00.000СБ	Петля в сборе	43
	Сборочный чертеж	
4-83.03.00.005	Полупетля	
4-83.03.00.000	Петля в сборе	
4-83.03.00.001	Штырь	44
4-83.03.00.002	Шайба	
4-83.03.00.003	Втулка	
4-83.03.00.004	Полупетля	

Формат	Зона	Поз.	Обозначение	Наименование	Кол.	Примечание
				Стандартные изделия		
				Болт ГОСТ 7798-70		
		11		М8×16.58.01	4	
		12		М10×20.58.01	4	
		13		М10×30.58.01	12	
		14		Винт В.М5-6g×10.58.01	7	
				ГОСТ 17473-80		
		15		Винт В.М6-6g×16.58.01	3	
				ГОСТ 1482-75		
				Шайба ГОСТ 6204-70		
		16		8Н.65Г.005	4	
		17		10Н.65Г.005	16	
		18		Шайба 5-005	7	
				ГОСТ 11371-78		
				Материалы		
		19		Кольцо ПС-23-14-2.5	1	
				ГОСТ 6308-71		
		20		Кольцо ПС-37-24-5	3	
				ГОСТ 6308-71		

Подл. и дата | Инв. N дубл. | Взам. инв. N | Подл. и дата | Инв. N подл.

Изм	Лист	N докум.	Подп.	Дата	4-83.01.00.000	Лист 2

Формат А4

Формат	Зона	Поз.	Обозначение	Наименование	Кол.	Примечание
				Документация		
А2			4-83.01.00.000СБ	Сборочный чертеж		
				Сборочные единицы		
А4		1	4-83.01.10.000	Полотно	1	
А4		2	4-83.01.20.000	Механизм задраивания	1	
А4		3	4-83.01.30.000	Блокировочное устройство	1	
				Детали		
А3		4	4-83.01.00.001	Кожух	1	
А4		5	4-83.01.00.002	Прокладка	1	
А3		6	4-83.01.00.003	Крышка	1	
А4		7	4-83.01.00.004	Втулка прижимная	1	
А4		8	4-83.01.00.005	Втулка	1	
				Резина губчатая 20×40 ТУ38-105.867-75		
Бч		9	4-83.01.00.007	L=856 h14	2	0.64 кг
				Резина губчатая 20×40 ТУ38-105.867-75		
Бч		10	4-83.01.00.008	L=1776 h14	2	1.3 кг

Подл. и дата | Инв. N дубл. | Взам. инв. N | Подл. и дата | Инв. N подл.

Изм	Лист	N докум.	Подп.	Дата	4-83.01.00.000	Лит.	Лист 1	Листов 2
Разраб.		Андреева			Полотно в сборе	Главпу Мосгорисполкома Моспримпроект Мастерская №6		
Пров.		Маркова						
Гл.инж.пр.		Черкасова						
Н.контр.		Рачкова						

Формат А4

Серия 01.036-1 Выпуск 6

Формат	Зона	Поз.	Обозначение	Наименование	Кол.	Примечание
		13		Шайба 8-005	4	
				ГОСТ 11371-78		
				Прочие изделия		
		14		Выключатель	1	В-д изготовитель УПП ВОСП г. Москва
				ВПК 2110		
				ТУ16-526.433-78		
				Материалы		
				Растворитель		
				Эмаль ГФ-245		
				ГОСТ 5971-78		
				N558, 559, 808, 809		
				Грунт ГФ-020		
				ТУ6.10-1642-77		
				Минеральная вата в матах		
				*) Поз. 6, 7, 8, 12 применяются при изготовлении двери в исполнении с повышенной пожаростойкостью		

Подл. и дата | Инв. N дубл. | Взам. инв. N | Подл. и дата | Инв. N подл.

Изм	Лист	N докум.	Подп.	Дата	4-83.00.00.000	Лист 2

Формат А4

Формат	Зона	Поз.	Обозначение	Наименование	Кол.	Примечание
				Документация		
А2			4-83.00.00.000СБ	Сборочный чертеж		
			Выпуск „О"	Технические условия на изготовление дверей ДУ-I-7, ДУ-I-8, ДУ-III-5, ДУ-III-6, ДУ-IV-2, ДУ-IV-3 и ставней СУ-I-1, СУ-III-2, СУ-IV-1		
				Сборочные единицы		
А4		1	4-83.01.00.000	Полотно в сборе	1	
А4		2	4-83.02.00.000	Коробка	1	
А4		3	4-83.03.00.000	Петля в сборе	2	
				Детали		
А4		4	4-83.00.00.001	Сухарь	2	
А4		5	4-83.00.00.002	Основание	1	
А4		6	4-83.00.00.003	Обшивка	1	*)
А4		7	4-83.00.00.004	Обшивка	1	*)
А4		8	4-83.00.00.005	Обшивка	1	*)
				Стандартные изделия		
		9		Болт М8×15.58.01	4	
				ГОСТ 7798-70		
		10		Винт В.М8-6g×20.58.01	6	
				ГОСТ 17474-80		
		11		Винт В.М5-6g×45.58.01	4	
				ГОСТ 17473-80		
		12		Винт В.М5-6g×16.58.01	32	*)
				ГОСТ 1491-80		

Подл. и дата | Инв. N дубл. | Взам. инв. N | Подл. и дата | Инв. N подл.

Изм	Лист	N докум.	Подп.	Дата	4-83.00.00.000	Лит.	Лист 1	Листов 2
Разраб.		Андреева			Дверь ДУ-IV-3	Главпу Мосгорисполкома Моспримпроект Мастерская №6		
Пров.		Маркова						
Гл.инж.пр.		Черкасова						
Н.контр.		Рачкова						

Копировал | Формат А4

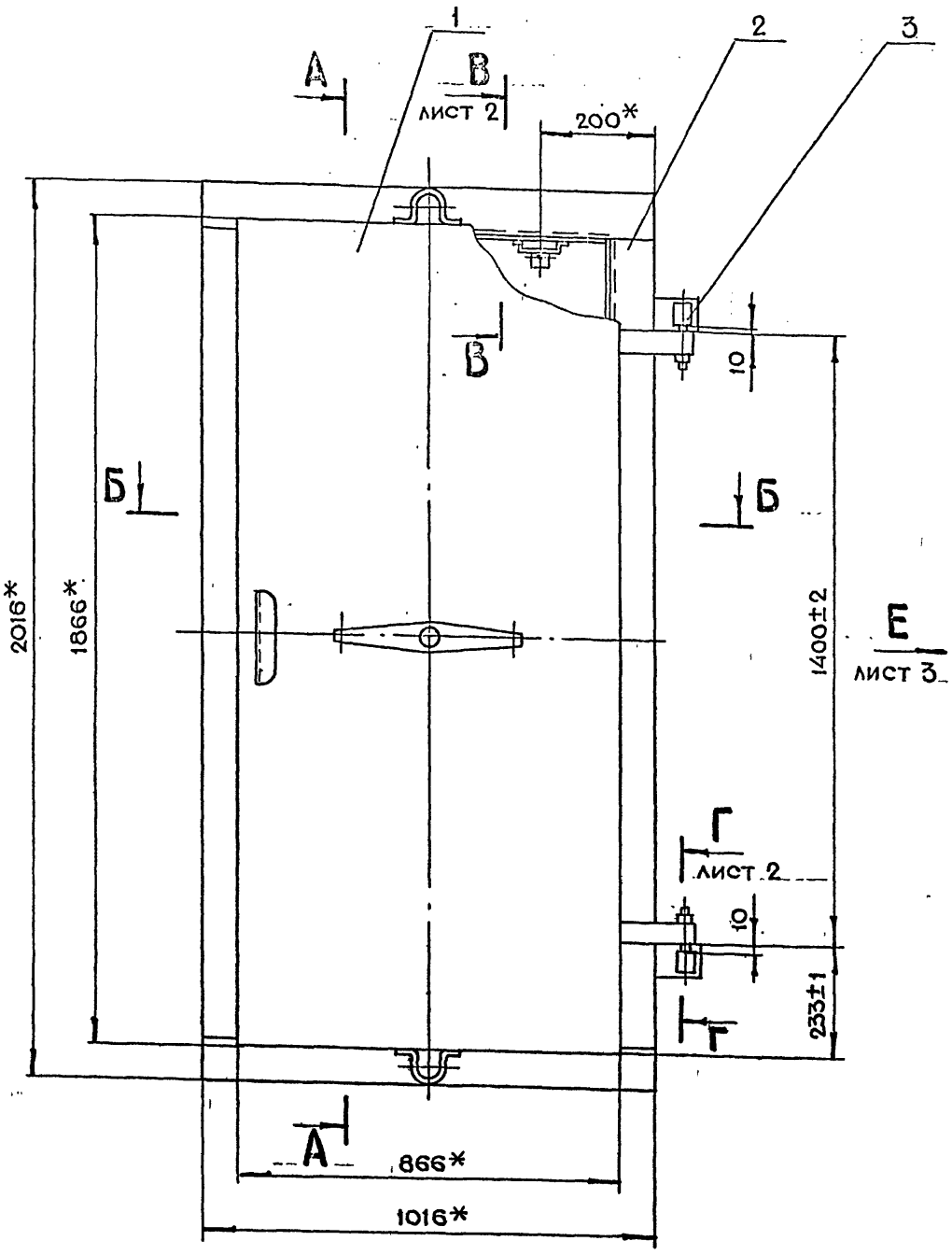

А-А

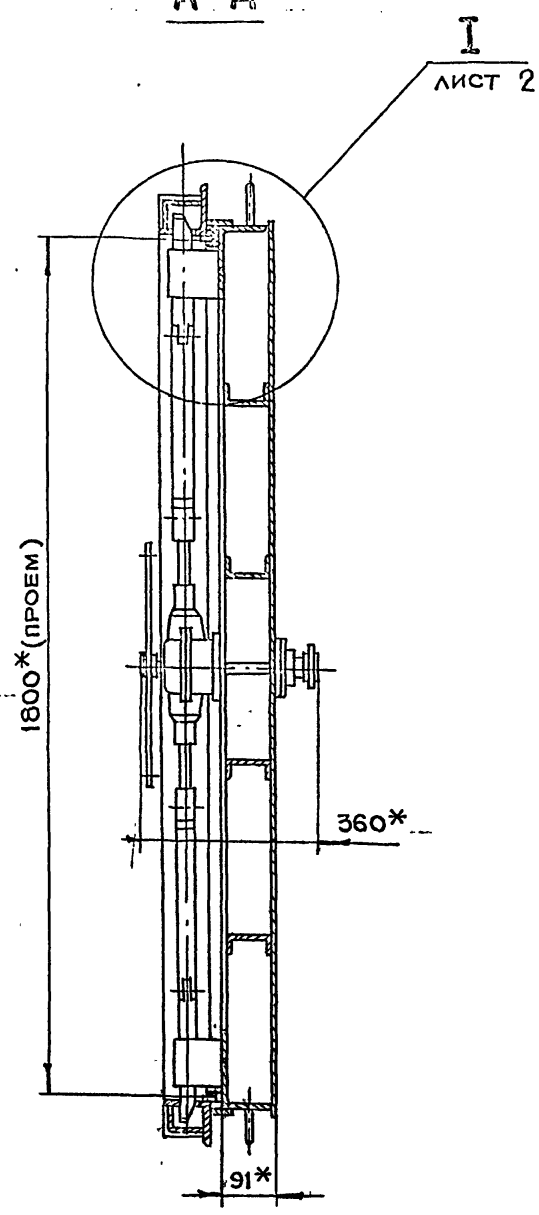

Б-Б

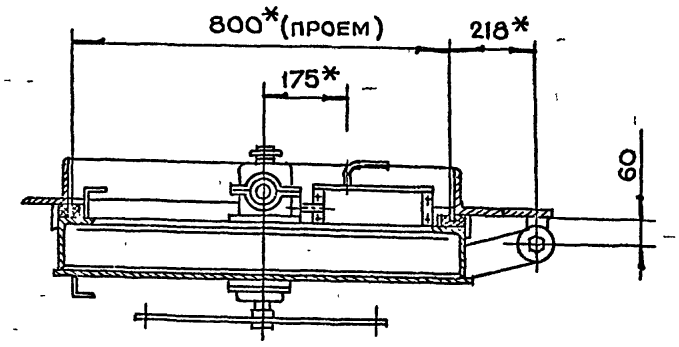

1. * Размеры для справок.
2. Сварку производить по ГОСТ 5264-80
3. Технические требования на изготовление двери см. выпуск „0"
4. Повышенная пожаростойкость должна указываться при оформлении заказа на изготовление изделия

					4-83.00.00.000СБ		
Изм.	Лит.	N докум.	Подп.	Дата	Дверь ДУ-IV-3 Сборочный чертеж	Лит.	Масса 325	Масштаб 1:10
Разраб.		Андреева					Лист 1	Листов 3
Пров.		Маркова				ГлавАПУ Мосгорисполкома МОСПРОМПРОЕКТ Мастерская №6		
Гл.инж.пр.		Черкасова						
Н.контр.		Рачкова						
Гл.констр.		Григорьев						
Гл.спец.		Бычков						
Нач.маст.		Грибков						

Серия 01.036-1 Выпуск 6

Инв.N подл. | Подп. и дата | Взам.инв.N | Инв.N дубл. | Подп.и дата

I лист 1
м1:1

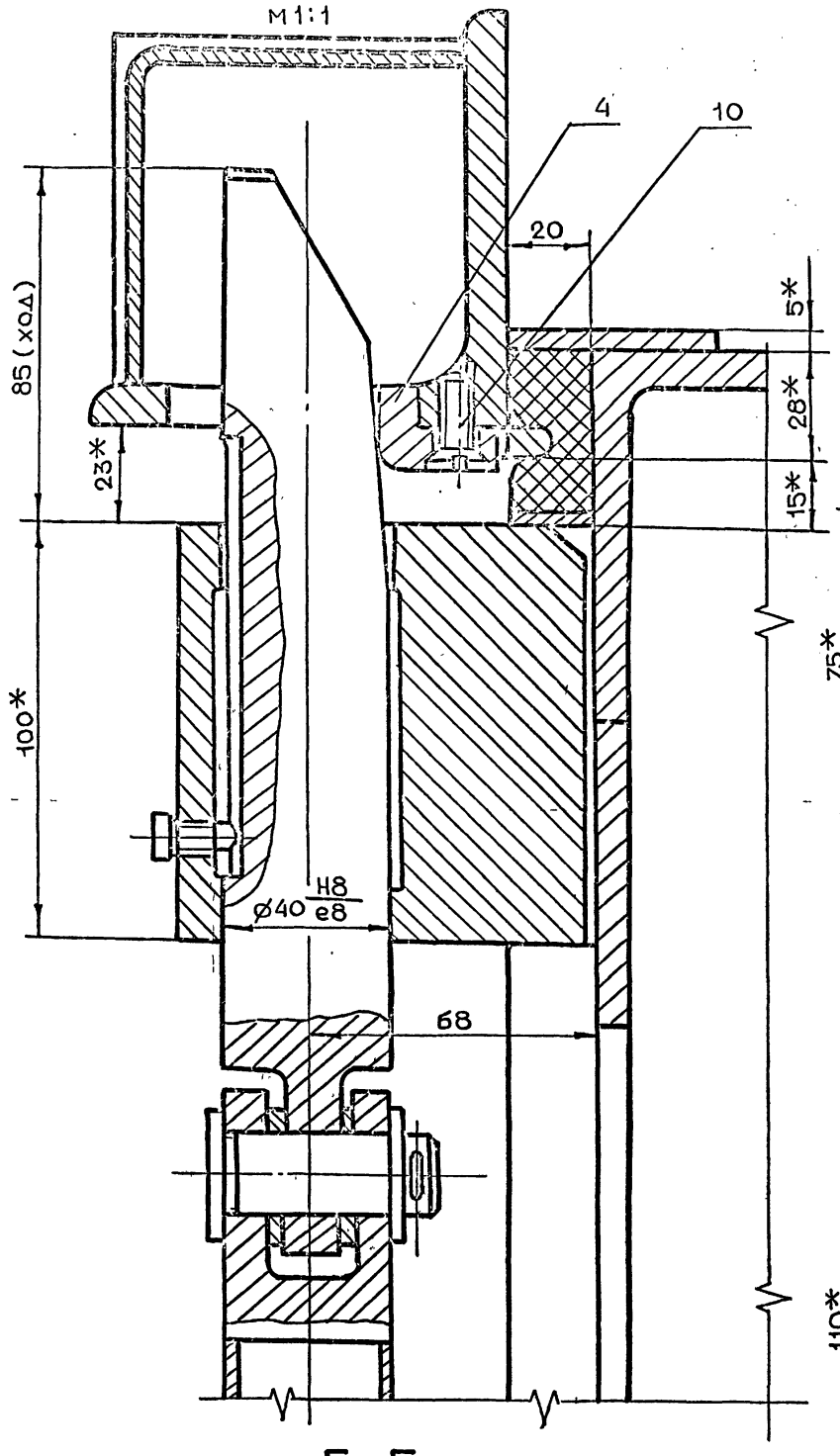

В-В лист 1
м1:1

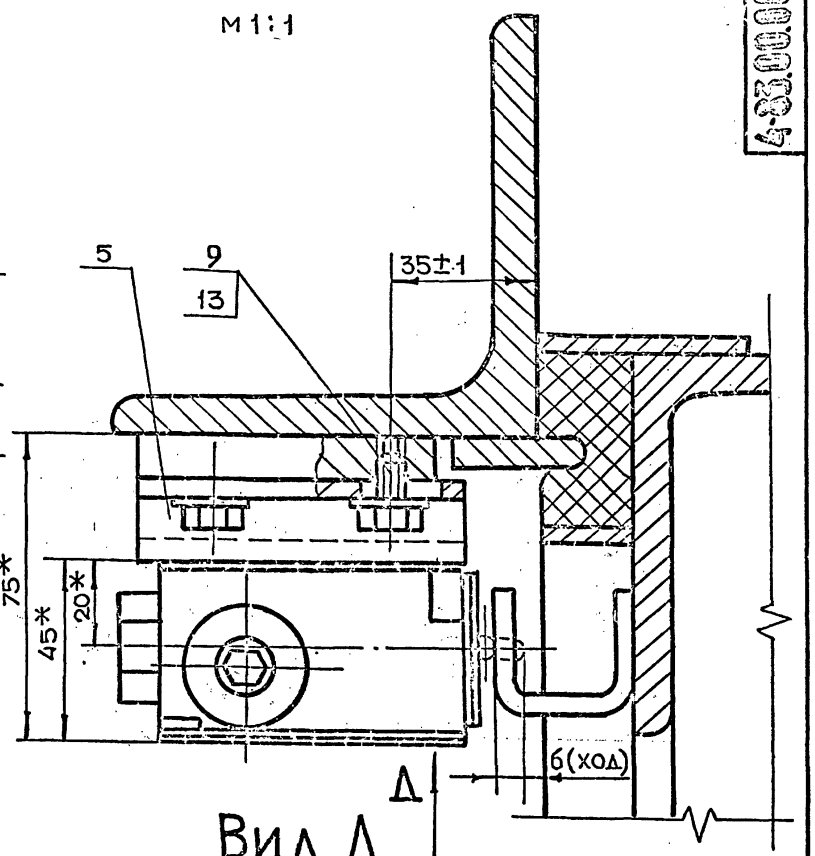

Вид Д

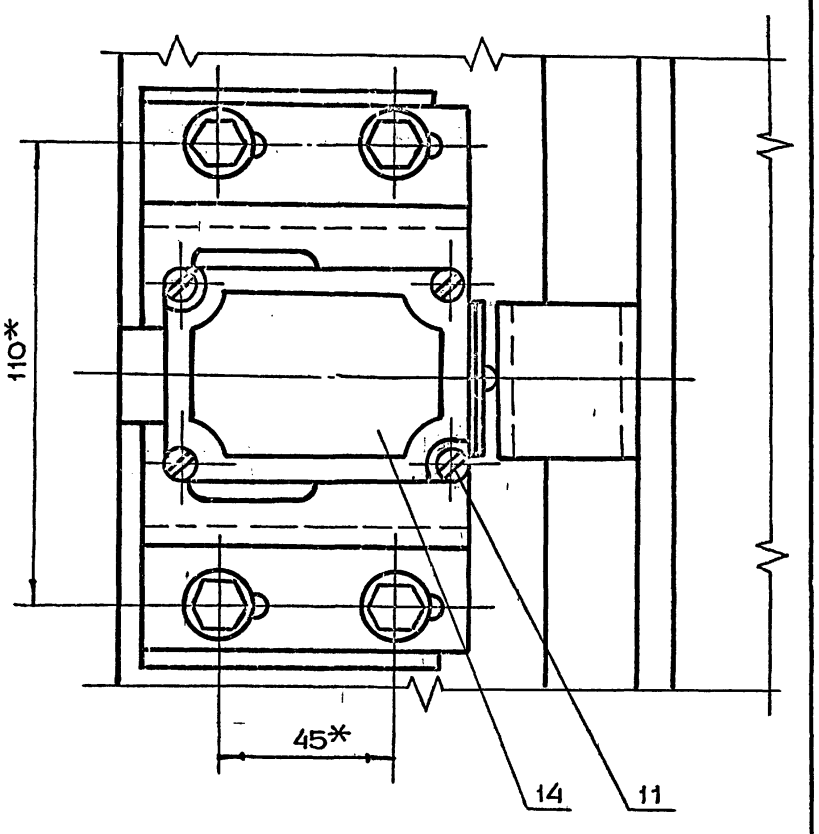

Г-Г лист 1
м1:2

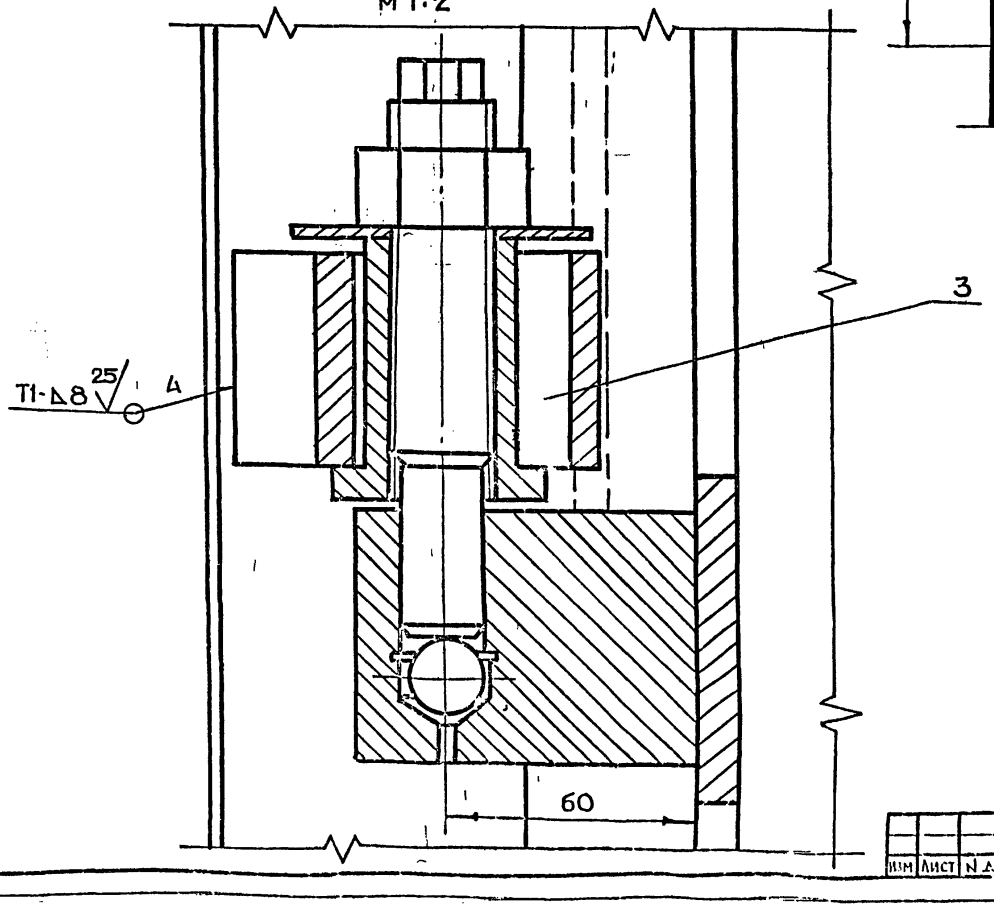

Серия 01.036-1 Выпуск 6

Инв.N подл.	Подп. и дата	Взам. инв.N	Инв.N дубл.	Подп. и дата

Изм.	Лист	N докум.	Подп.	Дата	4-83.00.00.000СБ	Лист 2

Вид Е (коробка условно не показана)

м 1:5

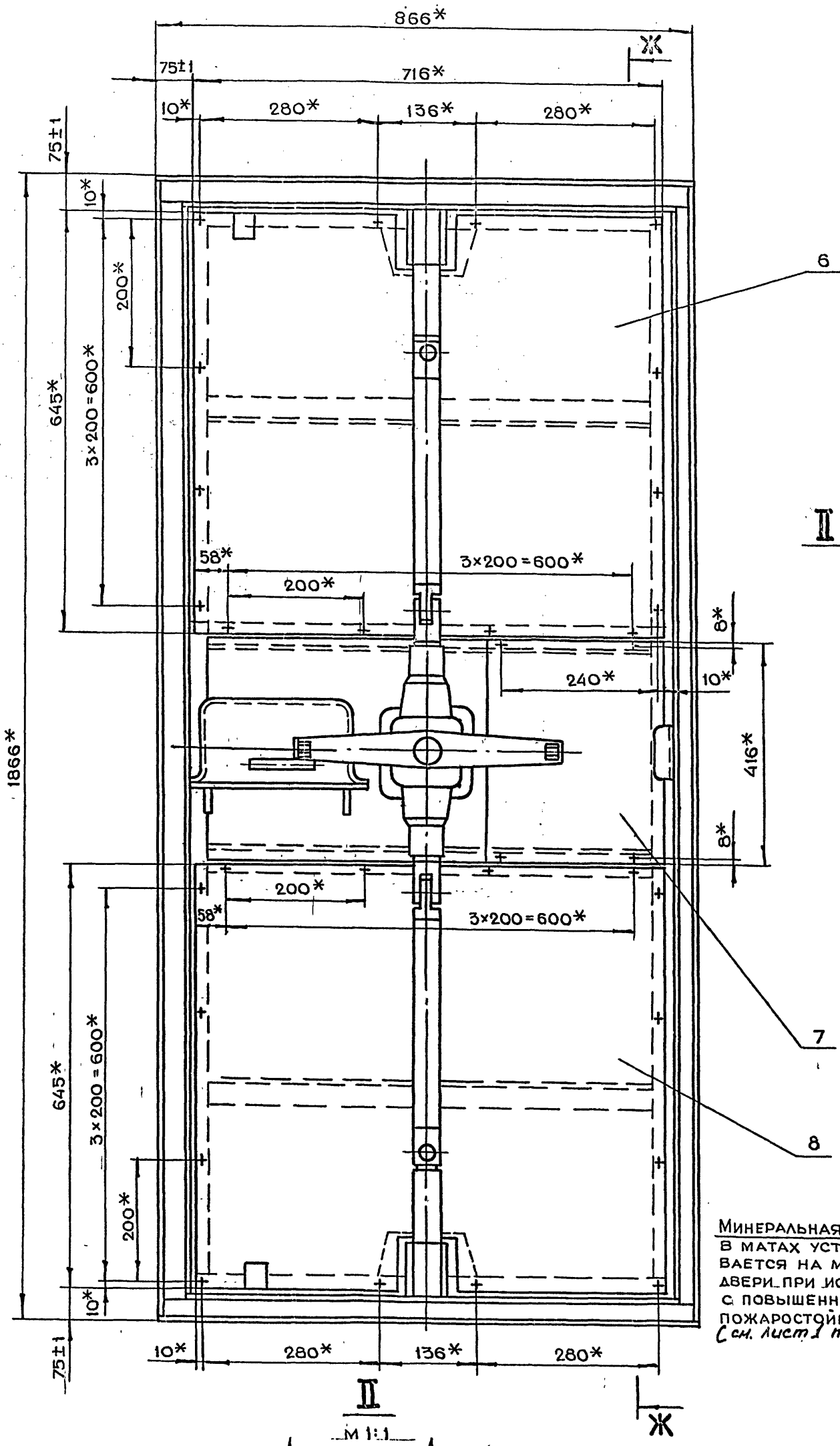

Ж-Ж

(Механизм задраивания условно не показан)

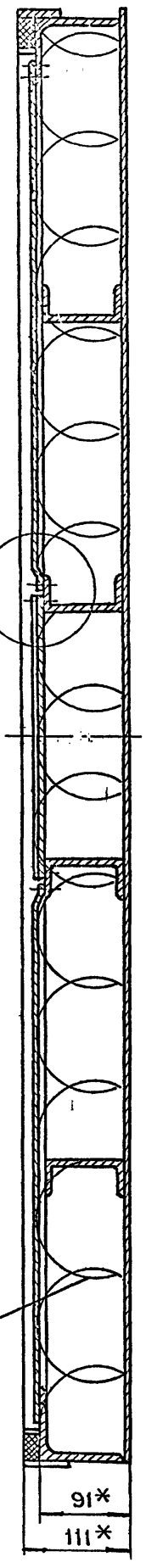

Минеральная вата в матах устанавливается на монтаже двери при исполнении с повышенной пожаростойкостью (см. лист 1 п. 4)

II

М 1:1

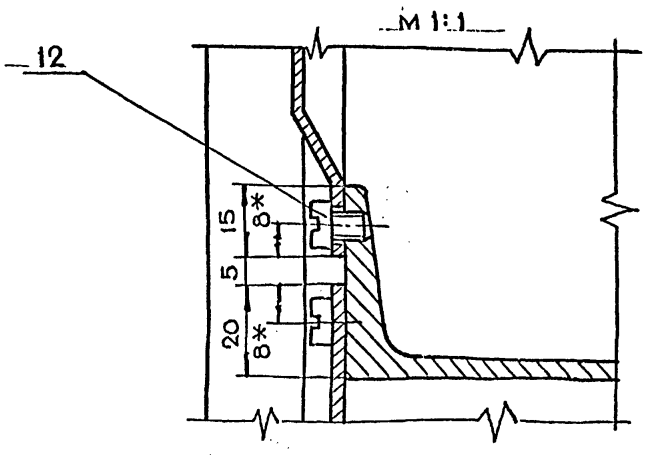

Серия 01.036-1 Выпуск 6

Инв.№ подл. | Подп. и дата | Взам.инв.№ | Инв.№ дубл. | Подп. и дата

Изм.	Лит.	№ докум.	Подп.	Дата	4-83.00.00.000СБ	Лист 3

4-83.00.00.004

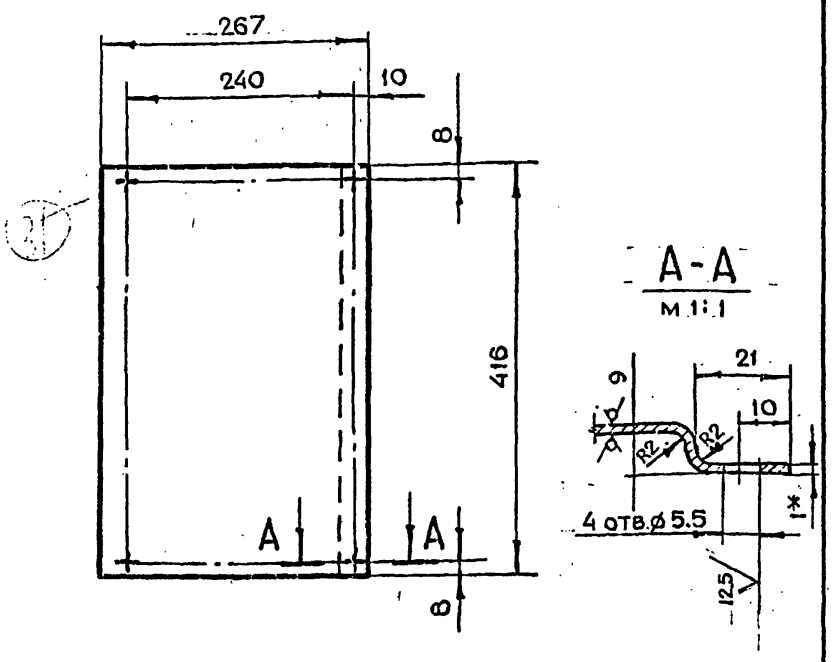

1. * Размер для справок
2. Неуказанные предельные отклонения размеров $+t_2, -t_2, \pm \frac{t_2}{2}$
3. Длина развертки L = 274 мм

Изм.	Лит.	N докум.	Подп.	Дата	4-83.00.00.004			
Разраб.		Андреева			Обшивка	Лит.	Масса 0.9	Масштаб 1:5
Пров.		Маркова				Лист	Листов 1	
Гл.инж.пр.		Черкасова						
Н.контр.		Рачкова						

Лист БПН1 ГОСТ19903-74 / 3-IV-Ст.3 ГОСТ16523-70

Главпу Мосгорисполкома МОСПРОМПРОЕКТ Мастерская №6

Копировал Формат А4

Подл. и дата | Инв.№ дубл. | Взам.инв.№ | Подл. и дата | Инв.№ подл.

4-83.00.00.003

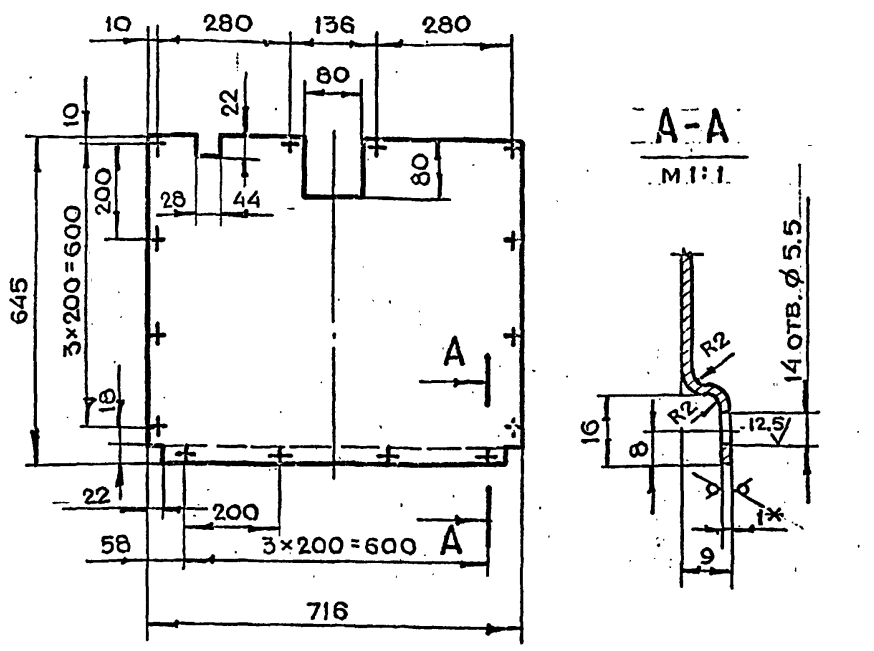

1. * Размер для справок
2. Неуказанные предельные отклонения размеров $+t_2, -t_2, \pm \frac{t_2}{2}$
3. Длина развертки L = 651 мм

Изм.	Лит.	N докум.	Подп.	Дата	4-83.00.00.003			
Разраб.		Андреева			Обшивка	Лит.	Масса 3.6	Масштаб 1:10
Пров.		Маркова				Лист	Листов 1	
Гл.инж.пр.		Черкасова						
Н.контр.		Рачкова						

Лист БПН1 ГОСТ19903-74 / 3-IV-Ст.3 ГОСТ16523-70

Главпу Мосгорисполкома МОСПРОМПРОЕКТ Мастерская №6

Копировал Формат А4

Серия 01.036-1 Выпуск 6

4-83.00.00.002

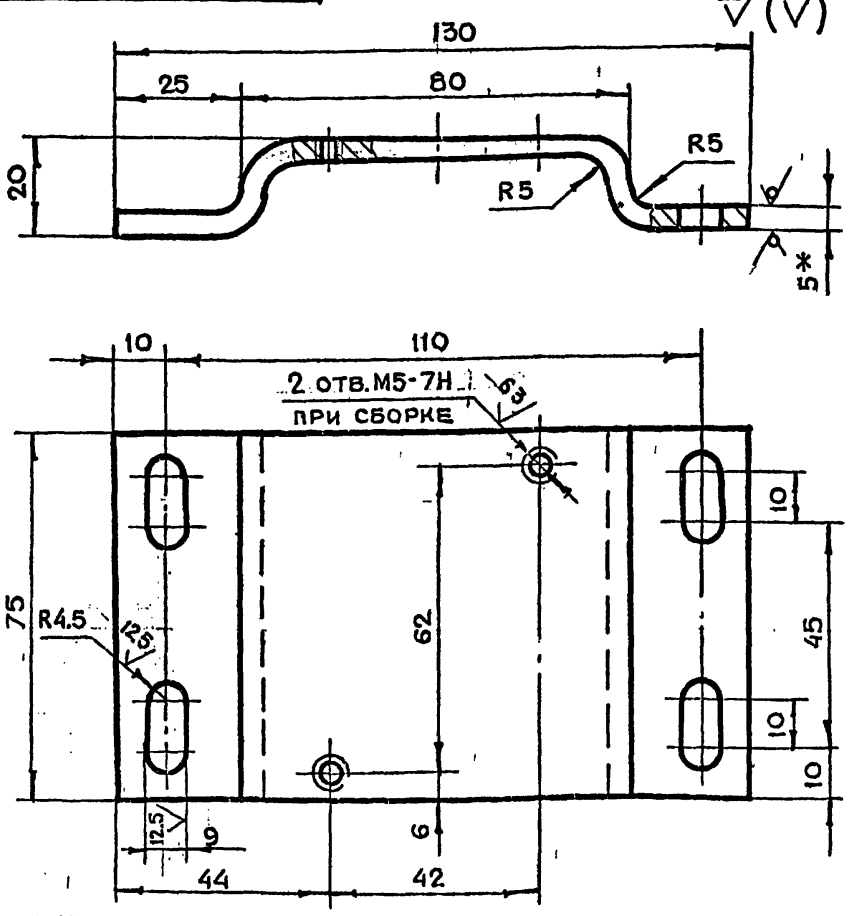

1. * Размер для справок
2. Неуказанные предельные отклонения размеров $+t_2, -t_2, \pm \frac{t_2}{2}$
3. Длина развертки L = 147 мм

Изм.	Лит.	N докум.	Подп.	Дата	4-83.00.00.002			
Разраб.		Андреева			Основание	Лит.	Масса 0.7	Масштаб 1:1
Пров.		Маркова				Лист	Листов 1	
Гл.инж.пр.		Черкасова						
Н.контр.		Рачкова						

Лист БПН5 ГОСТ19903-74 / Ст.3 ГОСТ14637-79

Главпу Мосгорисполкома МОСПРОМПРОЕКТ Мастерская №6

Копировал

4-83.00.00.001

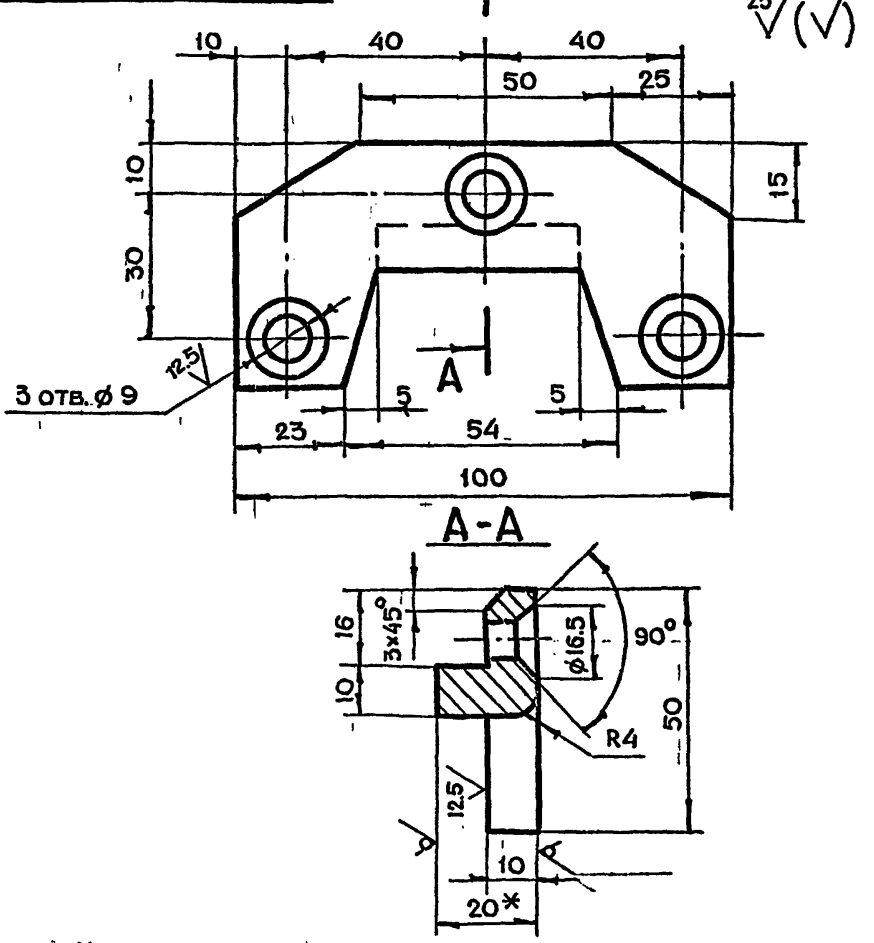

1. * Размер для справок
2. Неуказанные предельные отклонения размеров $+t_2, -t_2, \pm \frac{t_2}{2}$

Изм.	Лит.	N докум.	Подп.	Дата	4-83.00.00.001			
Разраб.		Андреева			Сухарь	Лит.	Масса 0.3	Масштаб 1:1
Пров.		Маркова				Лист	Листов 1	
Гл.инж.пр.		Черкасова						
Н.контр.		Рачкова						
Гл.констр.		Григорьев						
Нач.маст.		Грибков						

Лист БПН20 ГОСТ19903-74 / Ст.3 ГОСТ14637-79

Главпу Мосгорисполкома МОСПРОМПРОЕКТ Мастерская №6

4-83.01.00.000СБ

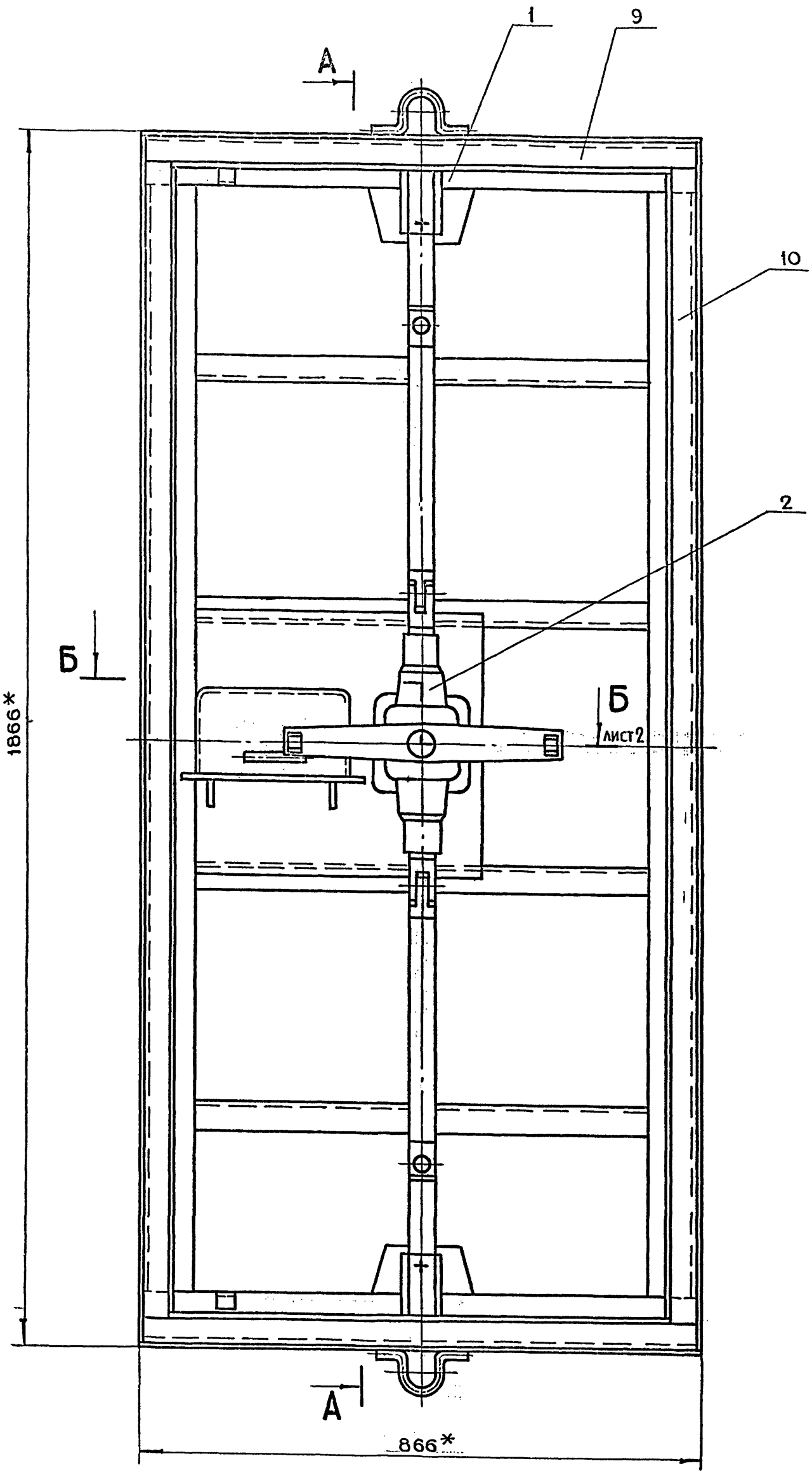

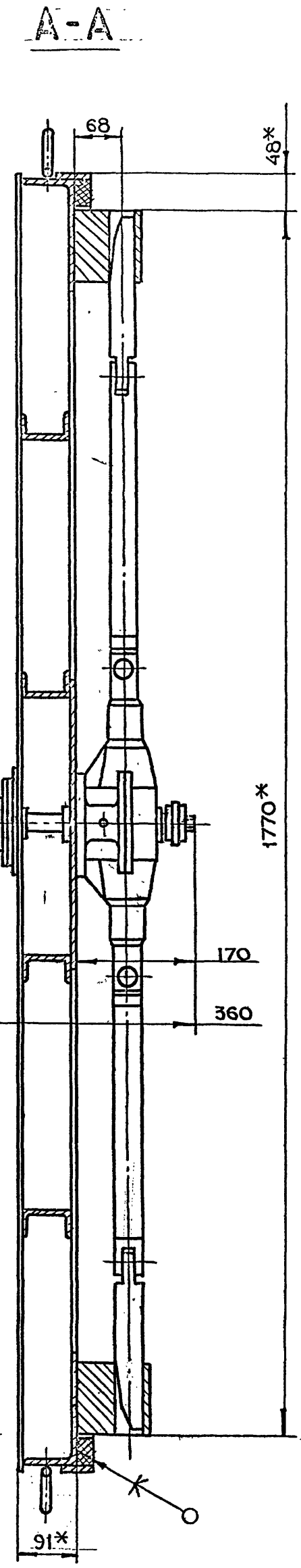

1. * Размеры для справок.
2. Сварку производить по ГОСТ 5264-80

					4-83.01.00.000СБ		
Изм.	Лит.	N докум.	Подп.	Дата			
Разраб.		Андреева			Полотно в сборе Сборочный чертеж	Лит. / Масса / Масштаб	
Пров.		Маркова					203.0 / 1:5
Гл.инж.пр.		Черкасова				Лист 1 / Листов 2	
Н.контр.		Рачкова					
Гл.констр.		Григорьев				Главпу Мособлисполкома МОСПРОМПРОЕКТ Мастерская №6	
Гл.спец.		Бычков					
Нач.маст.		Грибков					

Серия 01.036-1 Выпуск 6

Инв.N подл. | Подп. и дата | Взам.инв.N | Инв.N дубл. | Подп. и дата

Копировал [illegible] Формат А2

Б-Б лист 1
м 1:2

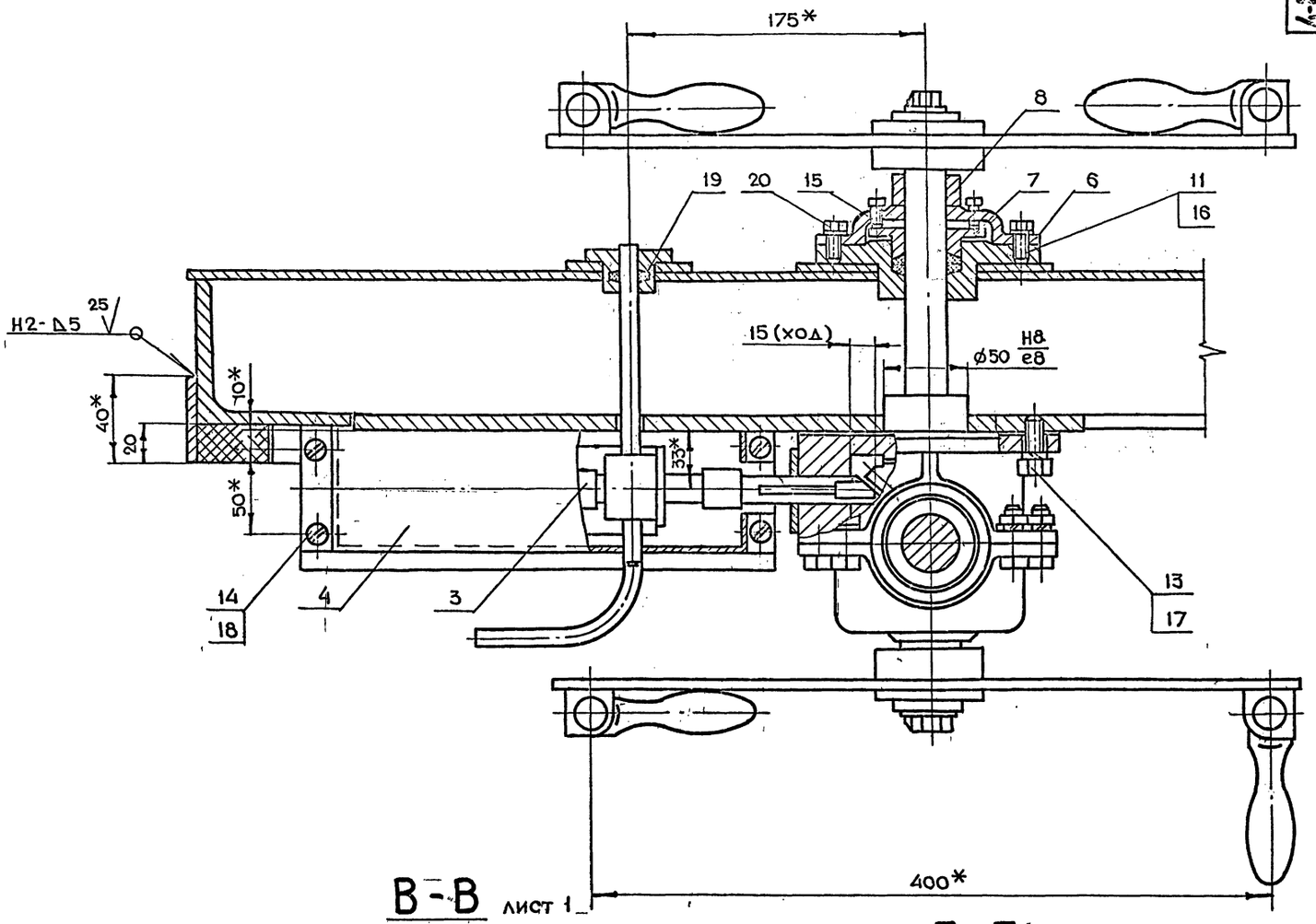

В-В лист 1
м 1:2

Г-Г
м 1:2

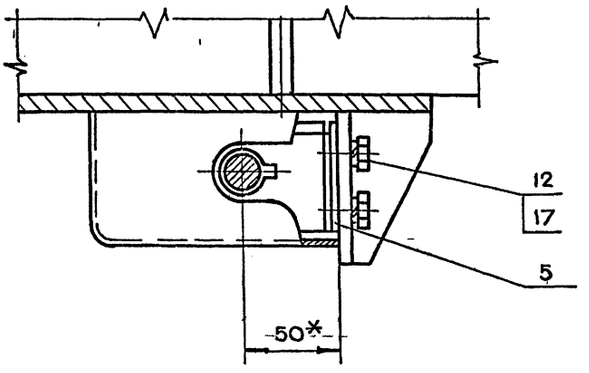

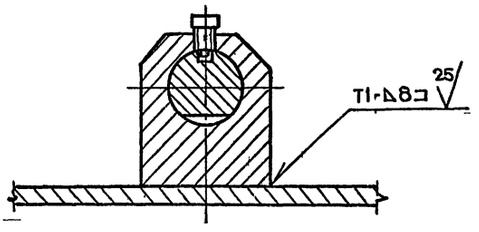

Д-Д
м 1:1

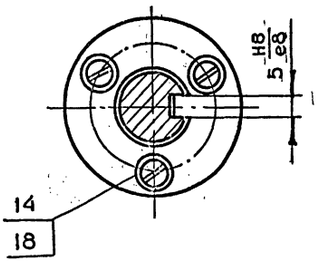

Серия 01.036-1 Выпуск 6

Инв.N подл.	Подп. и дата	Взам.инв.N	Инв.N дубл.	Подп. и дата

4-83.01.00.002

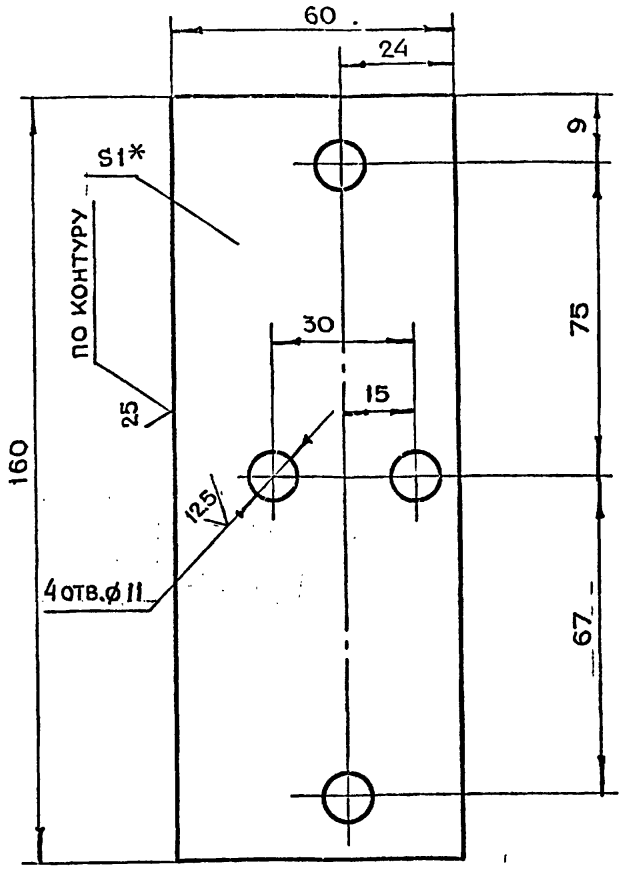

1.* Размер для справок
2. Неуказанные предельные отклонения размеров $+t_2, -t_2, \pm\frac{t_2}{2}$

Изм	Лит.	N докум.	Подп.	Дата	4-83.01.00.002			
Разраб.		Чернявский	Чернявский		Прокладка регулировочная	Лит.	Масса 0.07	Масштаб 1:1
Пров.		Маркова	Маркова			Лист	Листов 1	
Гл.инж.пр.		Черкасова						
Н.контр.		Рачкова			Лист БПН1.0 ГОСТ 19903-74 / 3-IV-Ст.3 ГОСТ 16523-70	Главапу Мосгорисполкома Моспромпроект Мастерская N 6		

Копировал Формат А4

4-83.00.00.005

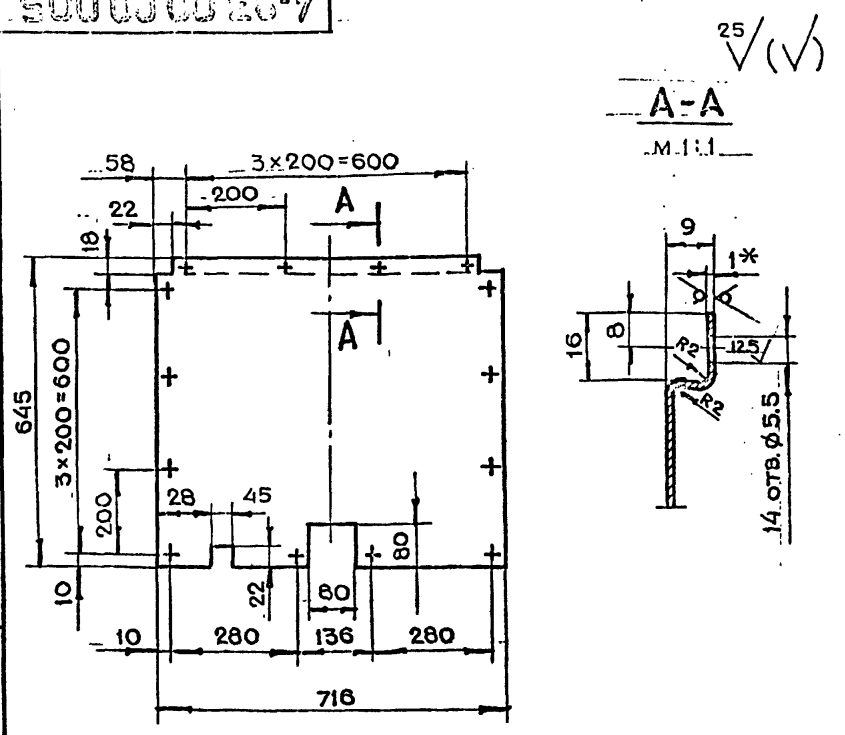

1.* Размер для справок
2. Неуказанные предельные отклонения размеров $+t_2, -t_2, \pm\frac{t_2}{2}$
3. Длина развертки L=651 мм

Изм	Лит.	N докум.	Подп.	Дата	4-83.00.00.005			
Разраб.		Чернявский	Чернявский		Обшивка	Лит.	Масса 3.6	Масштаб 1:10
Пров.		Маркова	Маркова			Лист	Листов 1	
Гл.инж.пр.		Черкасова						
Н.контр.		Рачкова			Лист БПН1.0 ГОСТ 19903-74 / 3-IV-Ст.3 ГОСТ 16523-70	Главапу Мосгорисполкома Моспромпроект Мастерская N 6		

4-83.01.00.001

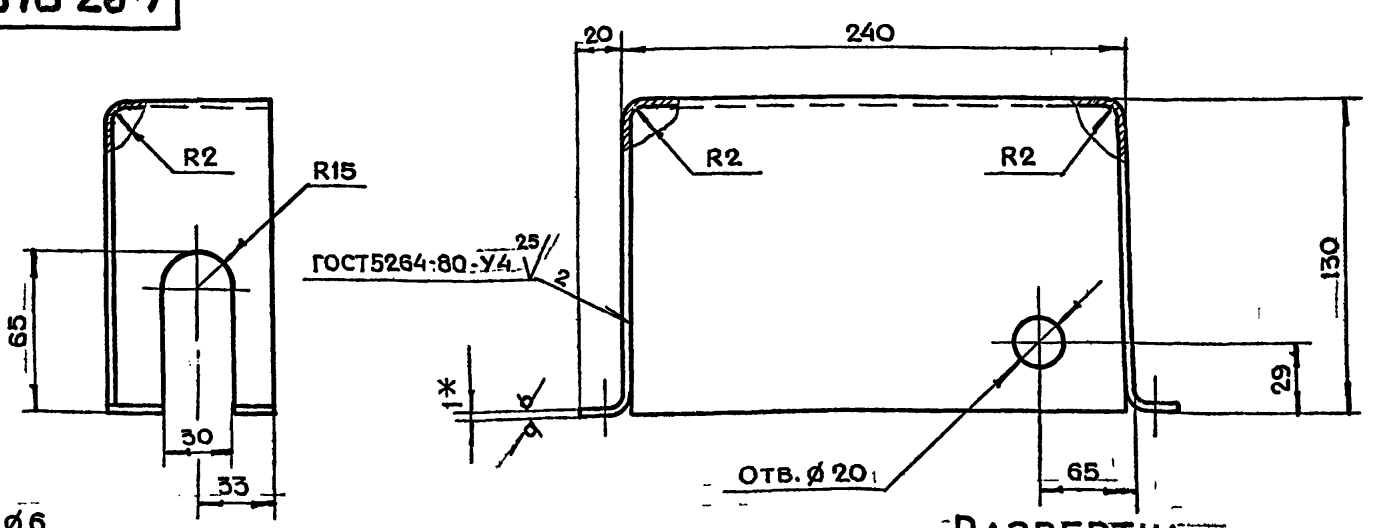

Развертка
М 1:5

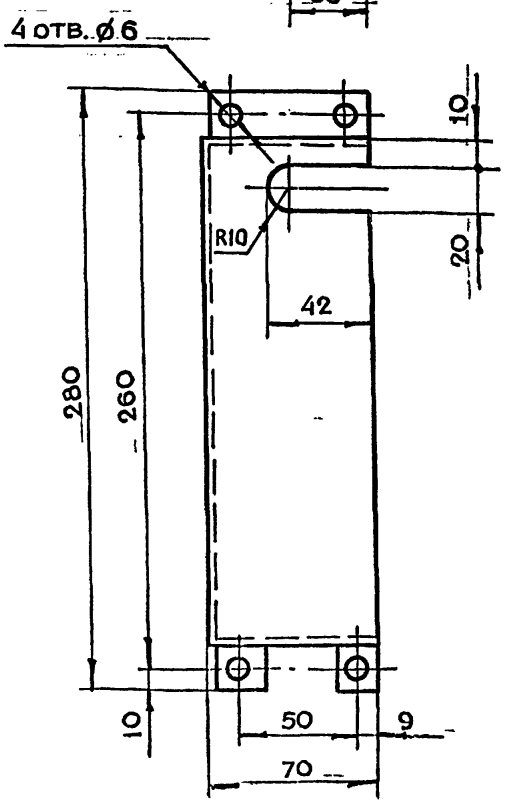

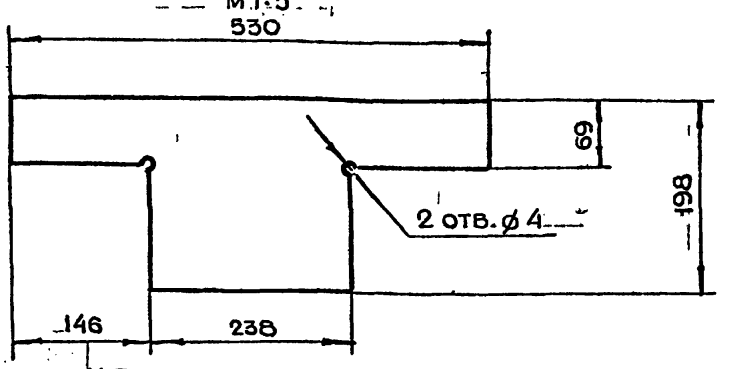

1.* Размер для справок
2. Неуказанные предельные отклонения размеров $+t_2, -t_2, \pm\frac{t_2}{2}$

Изм	Лит	N докум.	Подп.	Дата	4-83.01.00.001			
Разраб.		Чернявский	Чернявский		Кожух	Лит.	Масса 0.5	Масштаб 1:2
Пров.		Маркова	Маркова			Лист	Листов 1	
Гл.инж.пр.		Черкасова						
Н.контр.		Рачкова			Лист БПН1.0 ГОСТ 19903-74 / 3-IV-Ст.3 ГОСТ 16523-70	Главапу Мосгорисполкома Моспромпроект Мастерская N 6		
Гл.конст.		Григорьев						
Гл.спец.		Бычков						
Нач.маст.		Грибков						

Серия 01.036-1 Выпуск 6

Копировал Формат А3

4-83.01.00.005

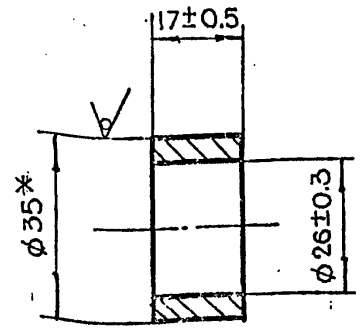

*Размер для справок

Изм.	Лит.	N докум.	Подп.	Дата	4-83.01.00.005			
Разраб.		Чернявский			Втулка	Лит.	Масса	Масштаб
Пров.		Маркова					0.07	1:1
Гл.инж.пр.		Черкасова				Лист	Листов 1	
Н.контр.		Рачкова			Круг В35 ГОСТ 2590-71 / Ст.3 ГОСТ 535-79	ГлавАПУ Мосгорисполкома МОСПРОМПРОЕКТ Мастерская №6		

Копировал Формат А4

4-83.01.00.004

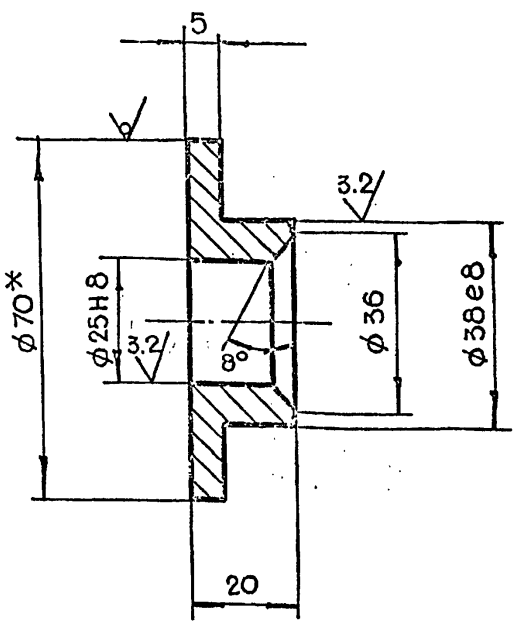

1. *Размер для справок
2. Неуказанные предельные отклонения размеров $\pm t_2, -t_2, \pm \frac{t_2}{2}$

Изм.	Лит	N докум.	Подп.	Дата	4-83.01.00.004			
Разраб		Чернявский			Втулка прижимная	Лит.	Масса	Масштаб
Пров.		Маркова					0.3	1:1
Гл.инж.пр.		Черкасова				Лист	Листов 1	
Н.контр.		Рачкова			Круг В70 ГОСТ 2590-71 / Ст.3 ГОСТ 535-79	ГлавАПУ Мосгорисполкома МОСПРОМПРОЕКТ Мастерская №6		

Копировал Формат А4

4-83.01.00.003

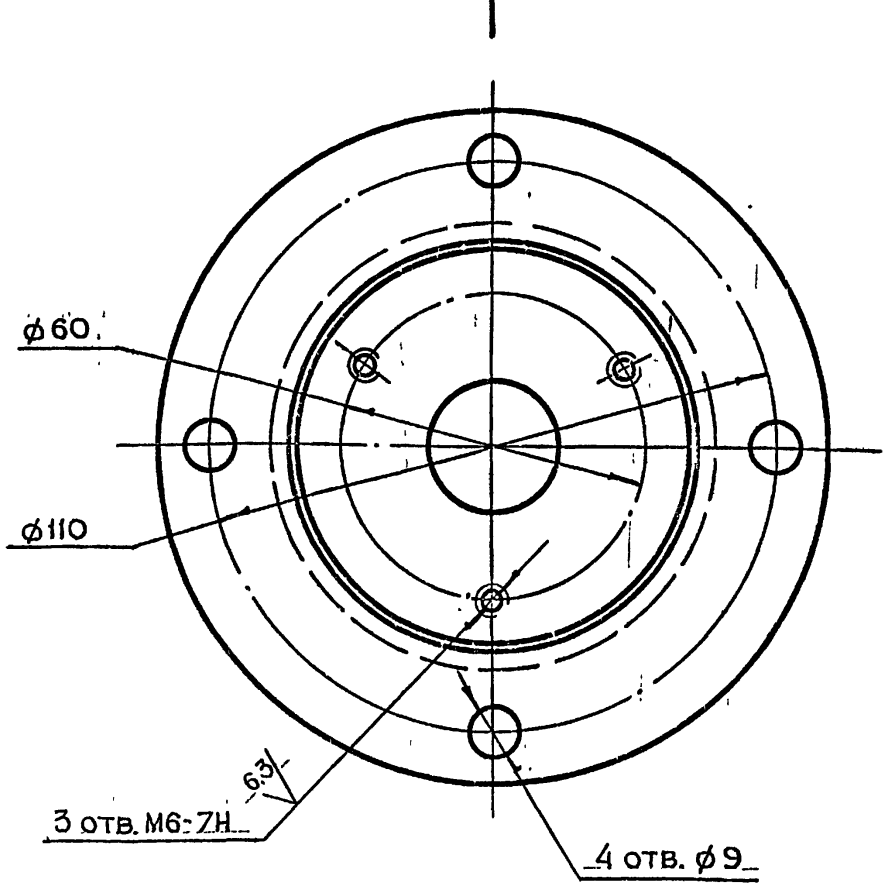

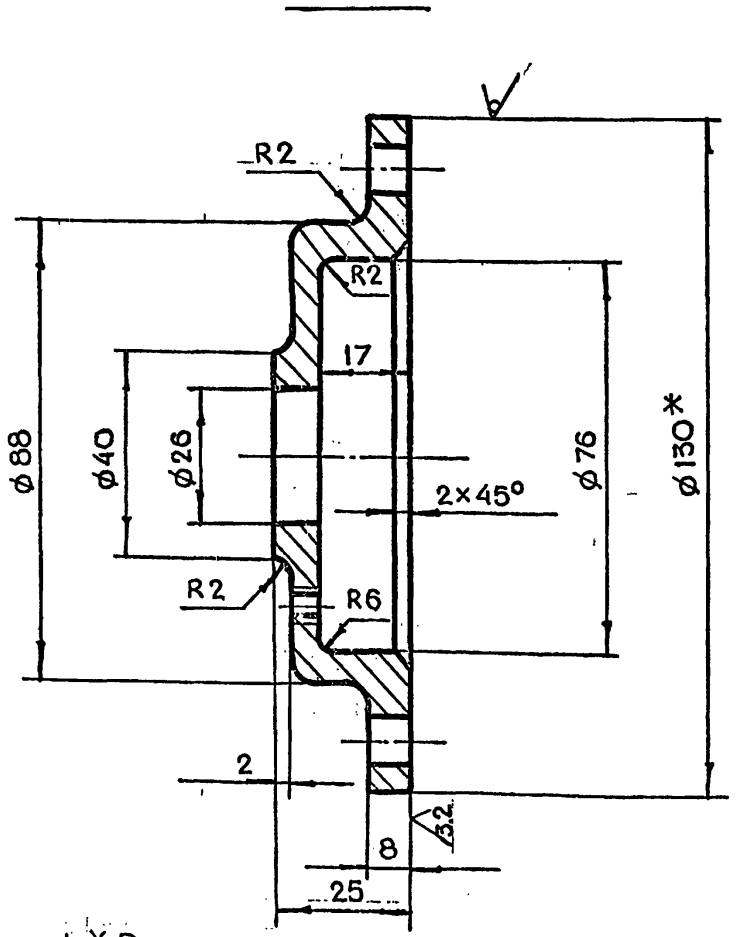

1. *Размер для справок
2. Неуказанные предельные отклонения размеров $\pm t_2, -t_2, \pm \frac{t_2}{2}$

Изм.	Лит.	N докум.	Подп.	Дата	4-83.01.00.003			
Разраб		Чернявский			Крышка	Лит.	Масса	Масштаб
Пров.		Маркова					0.6	1:1
Гл.инж.пр.		Черкасова				Лист	Листов 1	
Н.контр.		Рачкова			Круг В130 ГОСТ 2590-71 / Ст.3 ГОСТ 535-79	ГлавАПУ Мосгорисполкома МОСПРОМПРОЕКТ Мастерская №6		
Гл.констр.		Григорьев						
Гл.спец.		Бычков						
Нач.маст.		Грибков						

Копировал Формат А3

Инв.№ подл. | Подп. и дата | Взам.инв.№ | Инв.№ дубл. | Подп. и дата

Серия 01.036-1 Выпуск 6

Формат	Зона	Поз.	Обозначение	Наименование	Кол.	Примечание
				Документация		
А2			4-83.01.21.000СБ	Сборочный чертеж		
				Детали		
А3		1	4-83.01.21.001	Шестерня	1	
А2		2	4-83.01.21.002	Корпус	1	
А3		3	4-83.01.21.003	Колесо	2	
А2		4	4-83.01.21.004	Крышка	1	
А3		5	4-83.01.21.005	Вал	1	
А4		6	4-83.01.21.006	Прокладка регулировочная	1	
Б.Ч.		7	4-83.01.21.007	Войлок 39-25-5 ПС ГОСТ 6308-71	1	
				Стандартные изделия		
		8		Болт М8×25.58.01 ГОСТ 7798-70	8	
		9		Гайка М8.5.01 ГОСТ 5915-70	8	
		10		Шайба 8Л65Г ГОСТ 6402-70	8	
		11		Шпонка 8×7×16 ГОСТ 23360-78	1	
		12		Штифт 6т6×20 ГОСТ 3128-70	2	

Подп. и дата | Инв. N дубл. | Взам. инв. N | Подп. и дата | Инв. N подл.

Изм.	Лит.	N докум.	Подп.	Дата
Разраб.		Маркова		
Пров.		Ухорская		
Гл. инж. пр.		Черкасова		
Н. контр.		Рачкова		

4-83.01.21.000

Редуктор

Лит. | Лист | Листов: 1

Главпу Мосгорисполкома МОСПРОМПРОЕКТ Мастерская №6

Копировал — Формат А4

Формат	Зона	Поз.	Обозначение	Наименование	Кол.	Примечание
				Документация		
А2			4-83.01.20.000СБ	Сборочный чертеж		
				Сборочные единицы		
А4		1	4-83.01.21.000	Редуктор	1	
А4		2	4-83.01.22.000	Штурвал в сборе	2	
А4		3	4-83.01.23.000	Тяга	2	
				Детали		
А3		4	4-83.01.20.001	Опора	2	
А3		5	4-83.01.20.002	Клин	2	
А4		6	4-83.01.20.003	Палец	4	
А3		7	4-83.01.20.004	Винт	2	
А4		8	4-83.01.20.005	Шайба торцевая	2	
А4		9	4-83.01.20.006	Планка стопорная	2	
А4		10	4-83.01.20.007	Шайба	8	
				Стандартные изделия		
		11		Болт М10×20.58.01 ГОСТ 7798-70	2	
		12		Винт В.М8-6g×14.58.01 ГОСТ 1482-75	2	
		13		Шайба 20-005 ГОСТ 11371-78	4	
		14		Шплинт 4×32-011 ГОСТ 397-79	4	

Подп. и дата | Инв. N дубл. | Взам. инв. N | Подп. и дата | Инв. N подл.

Изм.	Лит.	N докум.	Подп.	Дата
Разраб.		Маркова		
Пров.		Ухорская		
Гл. инж. пр.		Черкасова		
Н. контр.		Рачкова		

4-83.01.20.000

Механизм задраивания

Лит. | Лист | Листов: 1

Главпу Мосгорисполкома МОСПРОМПРОЕКТ Мастерская №6

Копировал — Формат А4

Серия 01.036-1 Выпуск 6

Формат	Зона	Поз.	Обозначение	Наименование	Кол.	Примечание
				Полоса		
				Лист БПН5 ГОСТ 19903-74		
				Ст.3 ГОСТ 14637-79		
Б.Ч.		18	4-83.01.10.018	40×866 h14	2	2.72 кг
Б.Ч.		19	4-83.01.10.019	40×1854 h14	2	5.84 кг

Подп. и дата | Инв. N дубл. | Взам. инв. N | Подп. и дата | Инв. N подл.

Изм.	Лит.	N докум.	Подп.	Дата

4-83.01.10.000

Лист 2

Копировал — Формат А4

Формат	Зона	Поз.	Обозначение	Наименование	Кол.	Примечание
				Документация		
А2			4-83.01.10.000СБ	Сборочный чертеж		
				Детали		
А4		1	4-83.01.10.001	Основание	1	
А4		2	4-83.01.10.002	Основание	1	
А4		3	4-83.01.10.003	Планка	2	
А4		4	4-83.01.10.004	Уголок	2	
А4		5	4-83.01.10.005	Уголок	2	
А4		6	4-83.01.10.006	Ребро	2	
А4		7	4-83.01.10.007	Пластина	2	
А4		8	4-83.01.10.008	Лист	1	
А4		9	4-83.01.10.009	Втулка	1	
А3		10	4-83.01.10.010	Фланец	1	
А4		11	4-83.01.10.011	Накладка	1	
А4		12	4-83.01.10.012	Накладка	1	
А4		13	4-83.01.10.013	Петля	2	
А4		14	4-83.01.10.014	Швеллер	4	
А4		15	4-83.01.10.015	Ручка	2	
				Полоса		
				Лист БПН3 ГОСТ 19903-74		
				3-IV-Ст.3 ГОСТ 16523-70		
Б.Ч.		16	4-83.01.10.016	20×776 h14	2	0.74 кг
Б.Ч.		17	4-83.01.10.017	20×1768 h14	2	1.66 кг

Подп. и дата | Инв. N дубл. | Взам. инв. N | Подп. и дата | Инв. N подл.

Изм.	Лит.	N докум.	Подп.	Дата
Разраб.		Апарцева		
Пров.		Маркова		
Гл. инж. пр.		Черкасова		
Н. контр.		Рачкова		

4-83.01.10.000

Полотно

Лит. | Лист | Листов: 1 | 2

Главпу Мосгорисполкома МОСПРОМПРОЕКТ Мастерская №6

Копировал — Формат А4

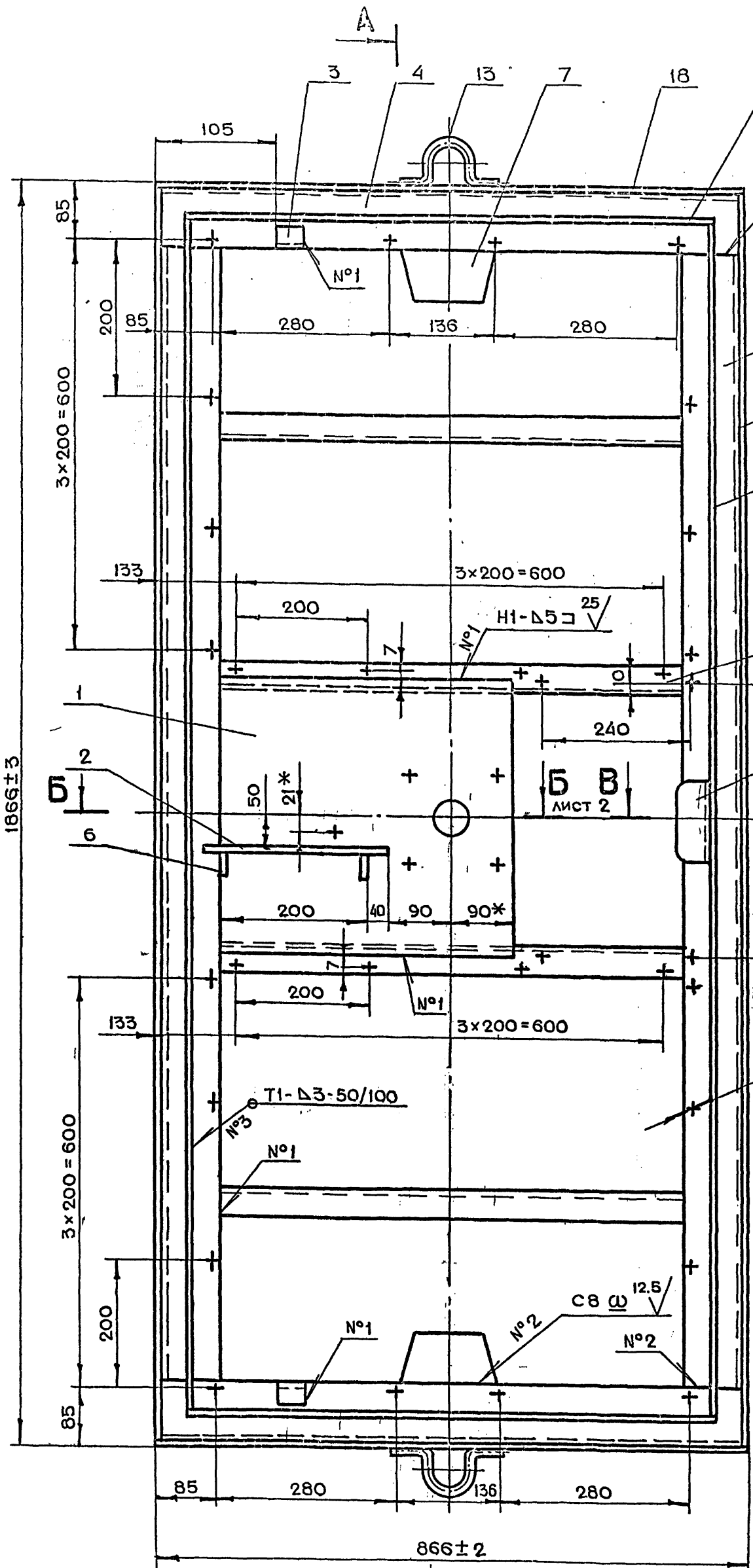

1. * Размеры для справок.
2. Неуказанные предельные отклонения размеров $+t_2, -t_2, \pm\frac{t_2}{2}$
3. Сварку производить по ГОСТ 5264-80

Изм.	Лит.	№ докум.	Подп.	Дата
Разраб.		Андреева		
Пров.		Маркова		
Гл.инж.пр.		Черкасова		
Н.контр.		Рачкова		
Гл.констр.		Григорьев		
Гл.спец.		Бычков		
Нач.маст.		Грибков		

4-83.01.10.000СБ

Полотно
Сборочный чертеж

Лит.	Масса	Масштаб
	151.0	1:5

Лист 1 | Листов 2

Главпу Мосгорисполкома
Моспромпроект
Мастерская №6

Серия 01.036-1 Выпуск 6

Инв.№ подл. | Подп. и дата | Взам. инв.№ | Инв.№ дубл. | Подп. и дата

Б-Б лист 1

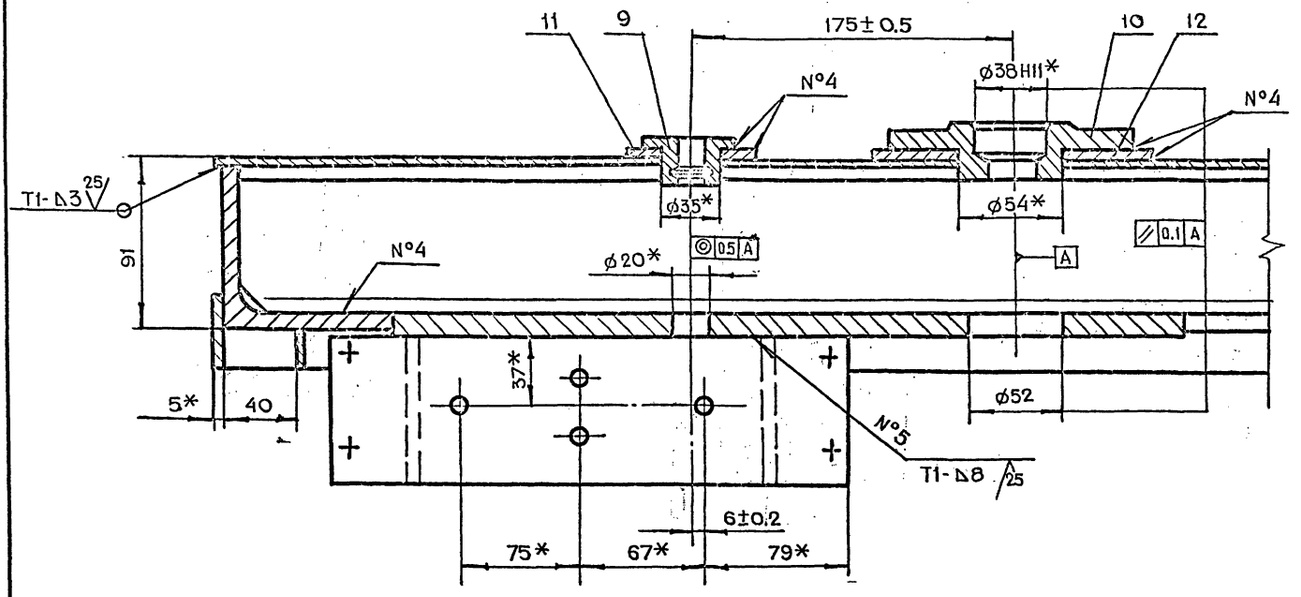

I лист 1

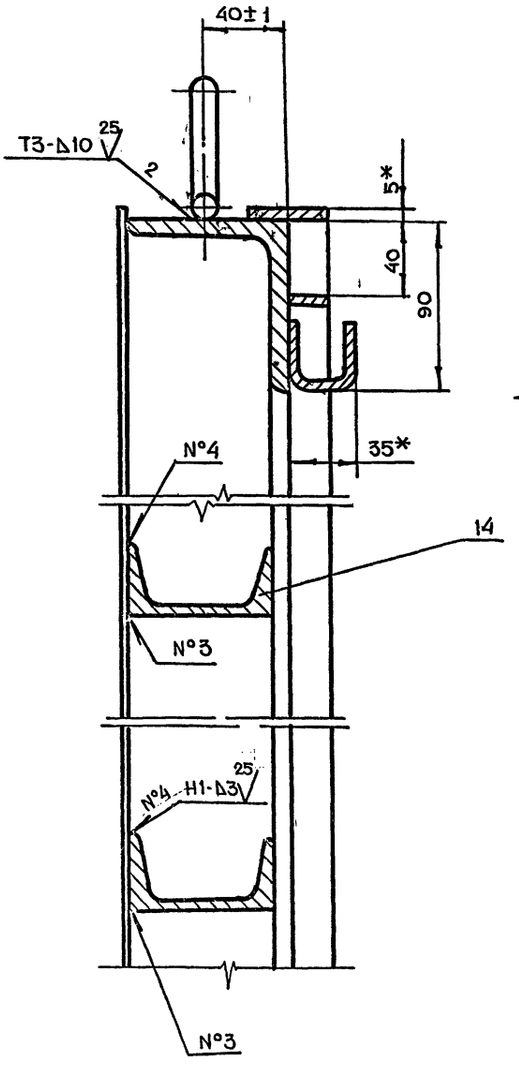

В-В лист 1

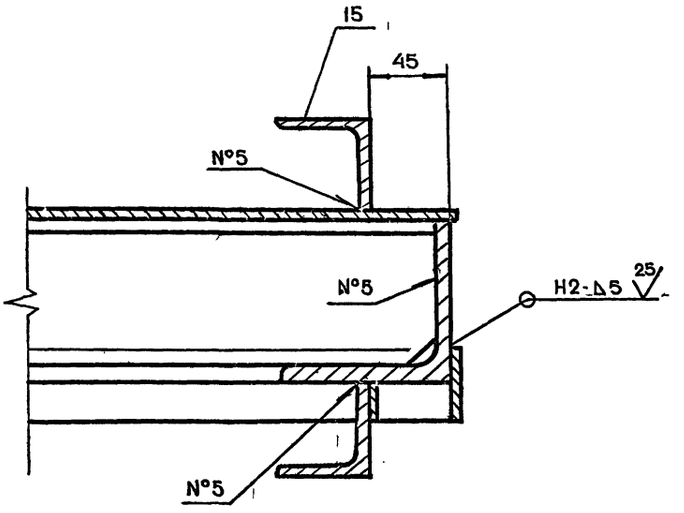

Серия 01.036-1 Выпуск 6

Инв.N подл.	Подп. и дата	Взам. инв.N	Инв.N дубл.	Подп. и дата

Изм.	Лит.	N докум.	Подп.	Дата	4-83.01.10.000СБ	Лист 2

Копировал Формат А2

4-83.01.10.004

√(√)

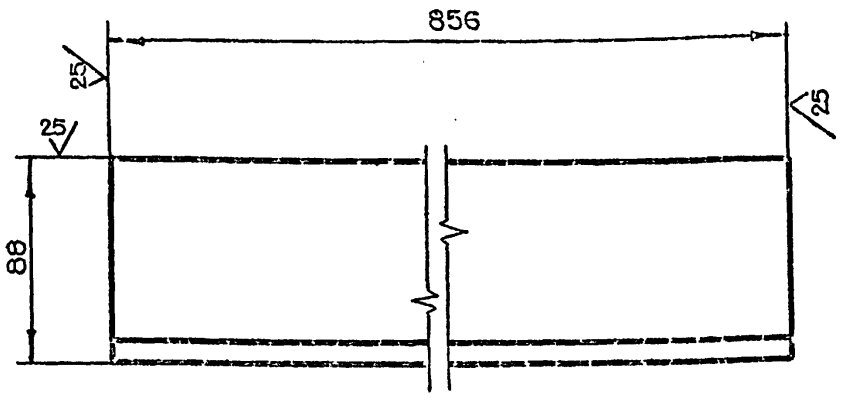

Неуказанные предельные отклонения размеров $\pm t_2$

Изм.	Лит.	N докум.	Подп.	Дата	4-83.01.10.004		
Разраб.		Андреева			Уголок	Лит.	Масса: 9.3
Пров.		Маркова					Масштаб: 1:2
Гл.инж.пр.		Черкасова				Лист	Листов 1
Н.контр.		Рачкова			Уголок Б-90×90×8 ГОСТ 8509-72 / Ст.3 сп ГОСТ 535-79	Главпу Мосгорисполкома Моспромпроект Мастерская №6	

Копировал — Формат А4

4-83.01.10.003

25 √(√)

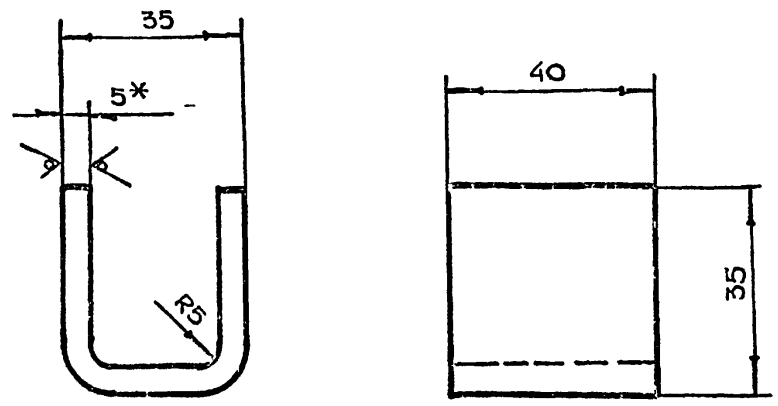

1. * Размер для справок
2. Неуказанные предельные отклонения размеров $\pm t_2, -t_2, \pm \frac{t_2}{2}$
3. Длина развертки L=89 мм

Изм.	Лит.	N докум.	Подп.	Дата	4-83.01.10.003		
Разраб.		Андреева			Планка	Лит.	Масса: 0.02
Пров.		Маркова					Масштаб: 1:1
Гл.инж.пр.		Черкасова				Лист	Листов 1
Н.контр.		Рачкова			Лист БПН5 ГОСТ 19903-74 / Ст.3 ГОСТ 14637-79	Главпу Мосгорисполкома Моспромпроект Мастерская №6	

Копировал — Формат А4

4-83.01.10.002

25 √(√)

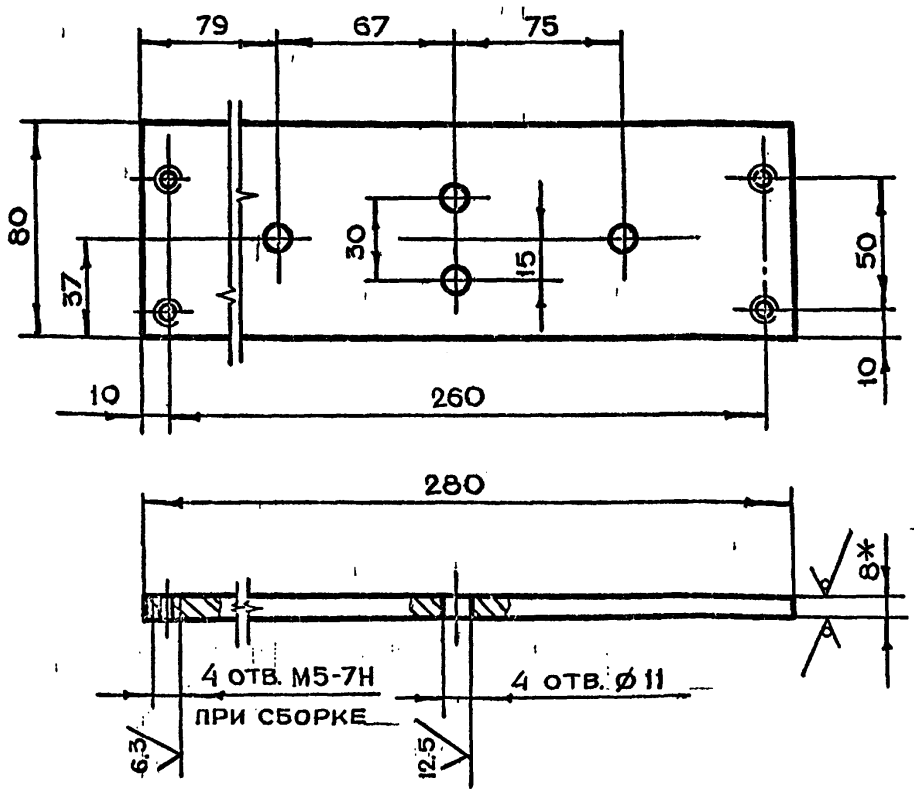

1. * Размер для справок
2. Неуказанные предельные отклонения размеров $\pm t_2, -t_2, \pm \frac{t_2}{2}$

Изм.	Лит.	N докум.	Подп.	Дата	4-83.01.10.002		
Разраб.		Андреева			Основание	Лит.	Масса: 1.4
Пров.		Маркова					Масштаб: 1:2
Гл.инж.пр.		Черкасова				Лист	Листов 1
Н.контр.		Рачкова			Лист БПН8 ГОСТ 19903-74 / Ст.3 ГОСТ 14637-79	Главпу Мосгорисполкома Моспромпроект Мастерская №6	

Копировал — Формат А4

4-83.01.10.001

√(√)

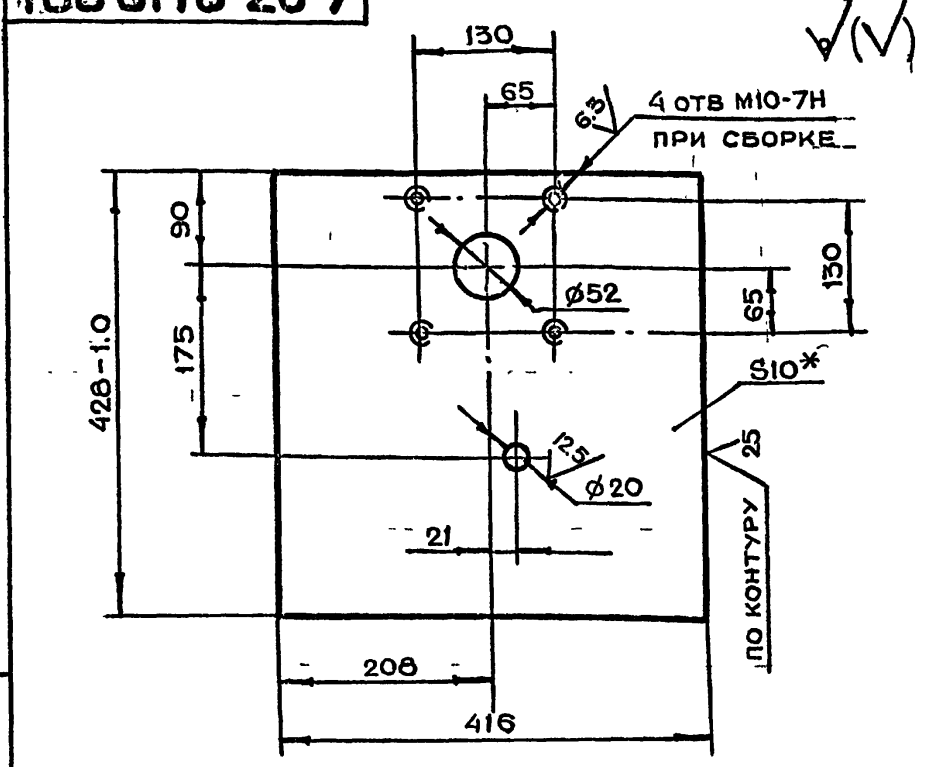

1. * Размер для справок.
2. Неуказанные предельные отклонения размеров $\pm t_2, -t_2, \pm \frac{t_2}{2}$

Изм.	Лит.	N докум.	Подп.	Дата	4-83.01.10.001		
Разраб.		Андреева			Основание	Лит.	Масса: 13.8
Пров.		Маркова					Масштаб: 1:5
Гл.инж.пр.		Черкасова				Лист	Листов 1
Н.контр.		Рачкова			Лист БПН10 ГОСТ 19903-74 / Ст.3 ГОСТ 14637-79	Главпу Мосгорисполкома Моспромпроект Мастерская №6	
Гл.констр.		Григорьев					
Гл.спец.		Бычков					
Нач.маст.		Грибков					

Копировал — Формат А4

Серия 01.036-1 Выпуск 6

Инв.№ подл. | Подп. и дата | Взам.инв.№ | Инв.№ дубл. | Подп. и дата

4-83.01.10.015

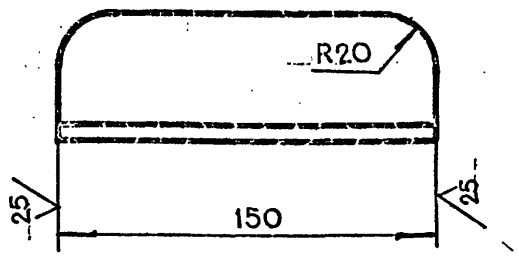

Неуказанные предельные отклонения размеров $\pm t_2, -t_2, \pm \frac{t_2}{2}$

Изм	Лит.	N докум.	Подп.	Дата	4-83.01.10.015			
Разраб.		Андреева			Ручка	Лит.	Масса	Масштаб
Пров.		Маркова					0.3	1:2
Гл.инж.пр.		Черкасова				Лист	Листов 1	
Н.контр.		Рачкова			Уголок Б-50×50×3 ГОСТ 8509-72 / Ст.3 ГОСТ 535-79	Главапу Мосгорисполкома Моспромпроект мастерская №6		

Копировал Формат А4

4-83.01.10.007

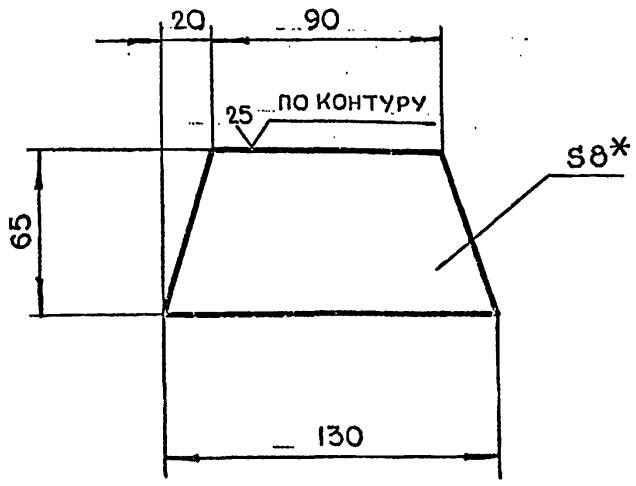

1. * Размер для справок
2. Неуказанные предельные отклонения размеров $\pm t_2, -t_2, \pm \frac{t_2}{2}$

Изм	Лит.	N докум.	Подп.	Дата	4-83.01.10.007			
Разраб.		Андреева			Пластина	Лит.	Масса	Масштаб
Пров.		Маркова					0.5	1:2
Гл.инж.пр.		Черкасова				Лист	Листов 1	
Н.контр.		Рачкова			Лист Б ПН 8 ГОСТ 19903-74 / Ст.3 ГОСТ 14637-79	Главапу Мосгорисполкома Моспромпроект мастерская №6		

Копировал Формат А4

Серия 01.036-1 Выпуск 6

4-83.01.10.006

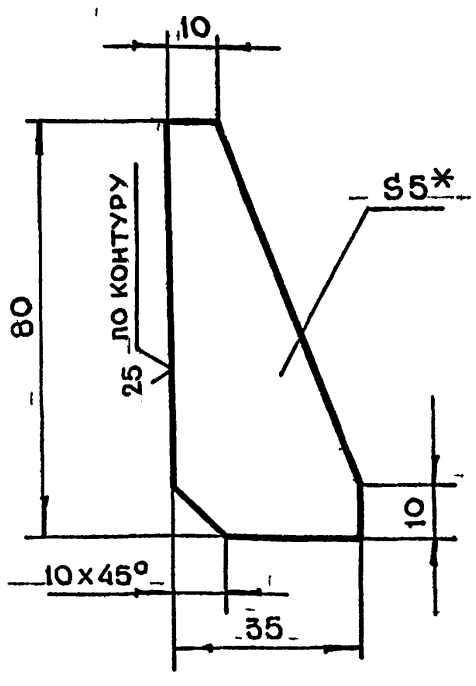

1. * Размер для справок
2. Неуказанные предельные отклонения размеров $\pm t_2, -t_2, \pm \frac{t_2}{2}$

Изм	Лит.	N докум.	Подп.	Дата	4-83.01.10.006			
Разраб.		Андреева			Ребро	Лит.	Масса	Масштаб
Пров.		Маркова					0.1	1:1
Гл.инж.пр.		Черкасова				Лист	Листов 1	
Н.контр.		Рачкова			Лист Б ПН 5 ГОСТ 19903-74 / Ст.3 ГОСТ 14637-79	Главапу Мосгорисполкома Моспромпроект мастерская №6		

Копировал Формат А4

4-83.01.10.005

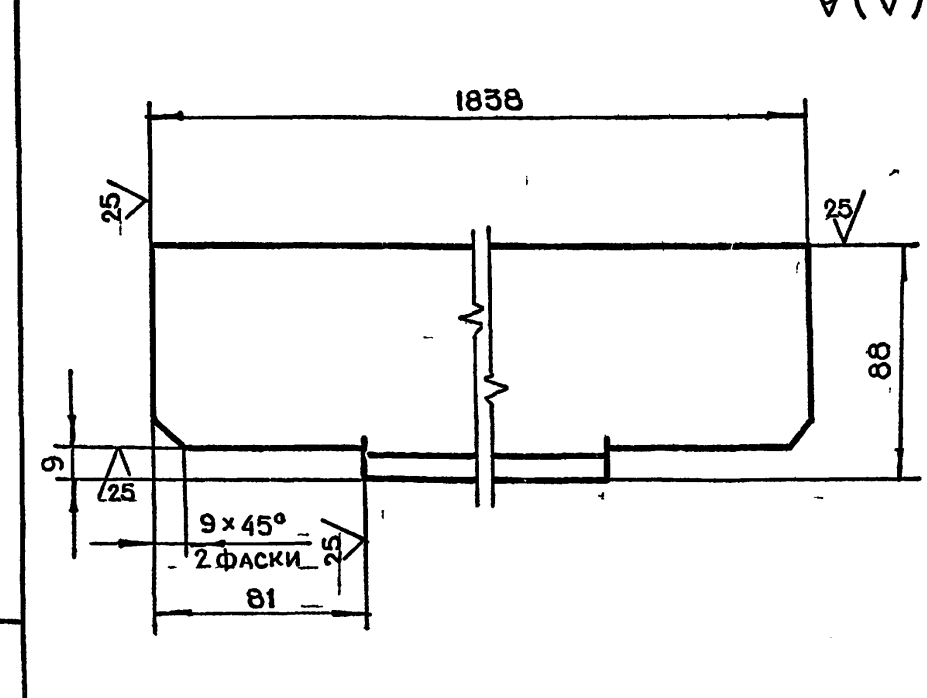

Неуказанные предельные отклонения размеров $\pm t_2, -t_2, \pm \frac{t_2}{2}$

Изм	Лит.	N докум.	Подп.	Дата	4-83.01.10.005			
Разраб.		Андреева			Уголок	Лит.	Масса	Масштаб
Пров.		Маркова					20	1:2
Гл.инж.пр.		Черкасова				Лист	Листов 1	
Н.контр.		Рачкова			Уголок Б-90×90×8 ГОСТ 8509-72 / Ст.3 сл. ГОСТ 535-79	Главапу Мосгорисполкома Моспромпроект мастерская №6		
Гл.констр.		Григорьев						
Гл.спец.		Бычков						
Нач.маст.		Грибков						

Копировал Формат А4

Инв.N подл. | Подп. и дата | Взам.инв.N | Инв.N дубл. | Подп. и дата

4-83.01.10.010

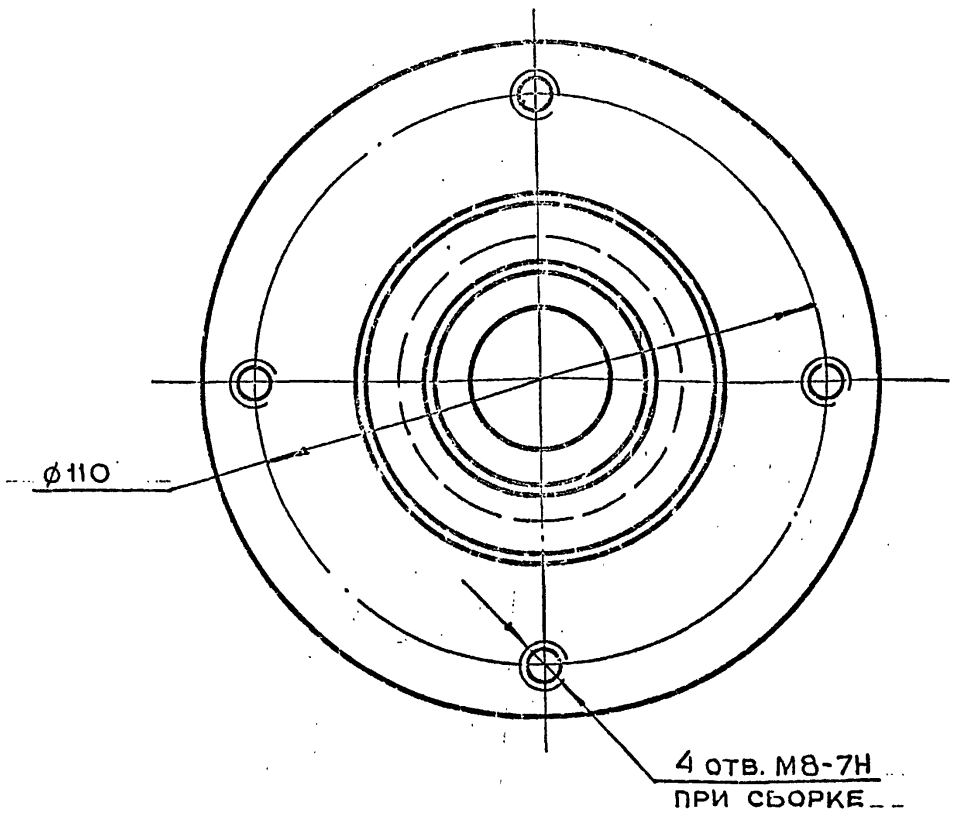

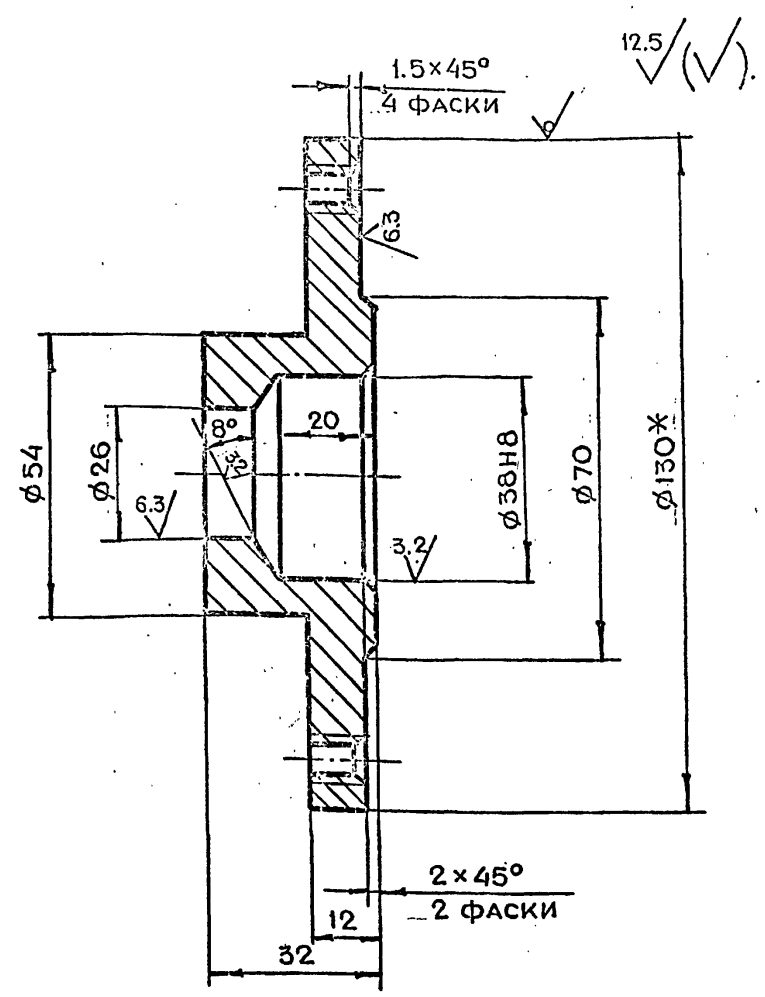

1.* Размер для справок
2. Неуказанные предельные отклонения размеров $+t_2, -t_2, \pm \frac{t_2}{2}$

Изм	Лит	N докум.	Подп.	Дата	4-83.01.10.010			
Разраб.		Андреева			Фланец	Лит.	Масса	Масштаб
Пров.		Маркова					1.2	1:1
Гл.инж.пр.		Черкасова				Лист	Листов 1	
Н.контр.		Рачкова			Круг В130 ГОСТ 2590-71 / Ст.3 ГОСТ 535-79	Главлу Мосгорисполкома МОСПРОМПРОЕКТ мастерская №6		

Копировал — Формат А3

Серия 01.036-1 Выпуск 6

4-83.01.10.009

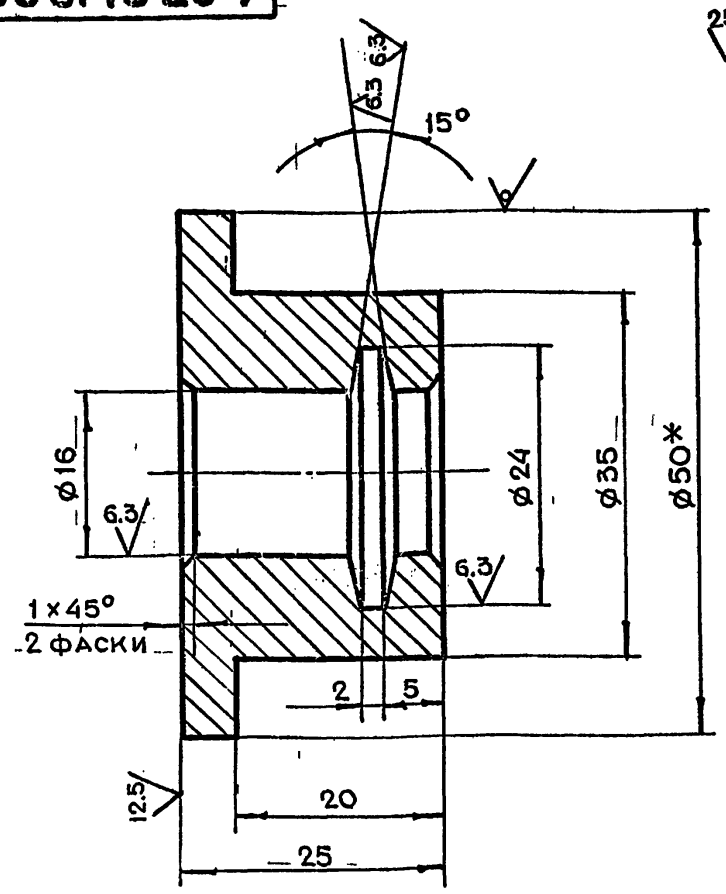

1.* Размер для справок.
2. Неуказанные предельные отклонения размеров $+t_2, -t_2, \pm \frac{t_2}{2}$

Изм	Лит	N докум.	Подп.	Дата	4-83.01.10.009			
Разраб.		Андреева			Втулка	Лит.	Масса	Масштаб
Пров.		Маркова					0.2	2:1
Гл.инж.пр.		Черкасова				Лист	Листов 1	
Н.контр.		Рачкова			Круг В50 ГОСТ 2590-71 / Ст.3 ГОСТ 535-79	Главлу Мосгорисполкома МОСПРОМПРОЕКТ мастерская №6		

Копировал — Формат А4

4-83.01.10.008

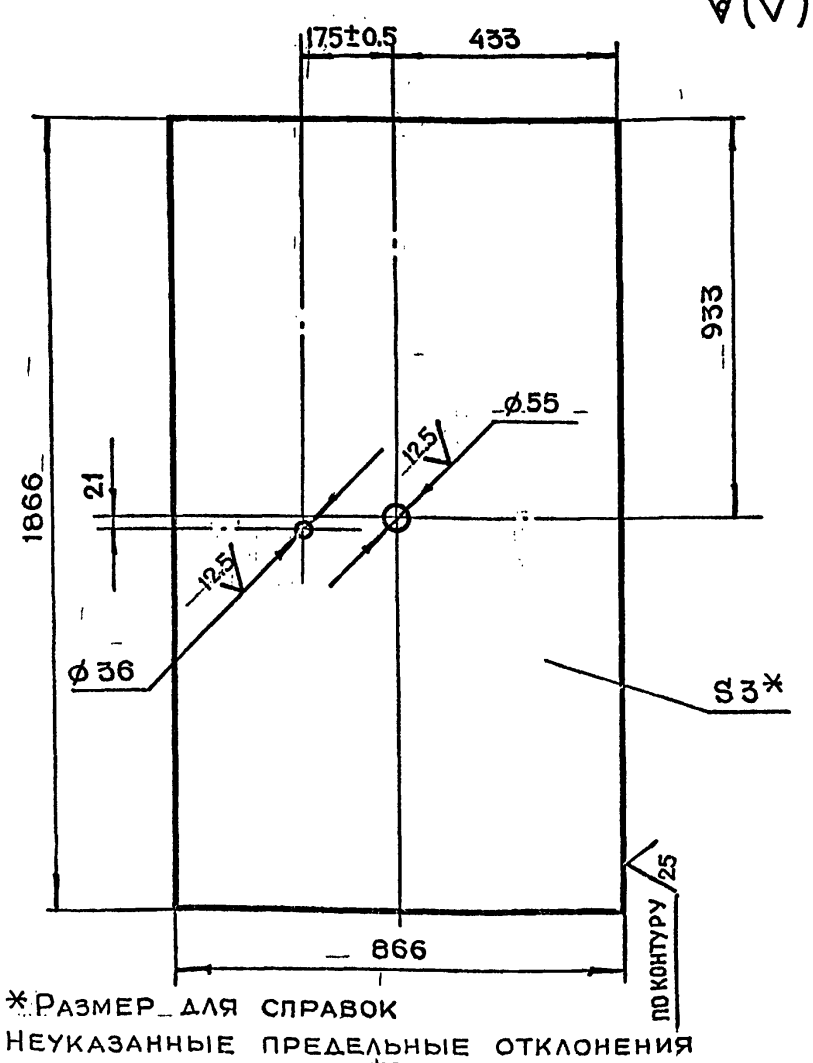

1.* Размер для справок
2. Неуказанные предельные отклонения размеров $+t_2, -t_2, \pm \frac{t_2}{2}$

Изм	Лит	N докум.	Подп.	Дата	4-83.01.10.008			
Разраб.		Андреева			Лист	Лит.	Масса	Масштаб
Пров.		Маркова					38.0	1:10
Гл.инж.пр.		Черкасова				Лист	Листов 1	
Н.контр.		Рачкова			Лист БПН3 ГОСТ 19903-74 / 3-IV-Ст.3 ГОСТ 16523-70	Главлу Мосгорисполкома МОСПРОМПРОЕКТ мастерская №6		
Гл.констр.		Григорьев						
Гл.спец.		Бычков						
Нач.маст.		Грибков						

Копировал — Формат А4

Инв.N подл. | Подп. и дата | Взам.инв.N | Инв.N дубл. | Подп. и дата

4-83.01.10.014

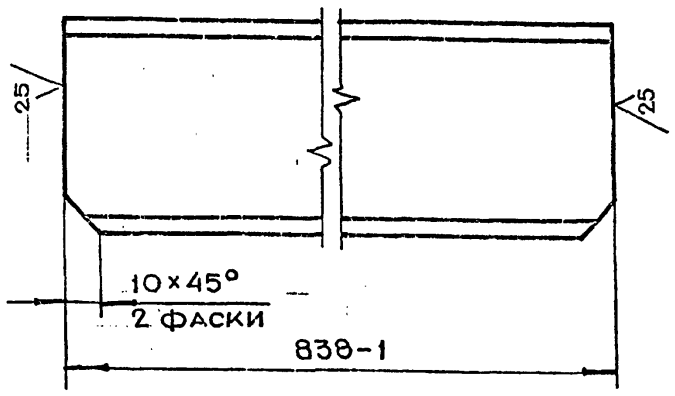

Изм.	Лит.	N докум.	Подп.	Дата
Разраб.		Андреева		
Пров.		Маркова		
Гл.инж.пр.		Черкасова		
Н.контр.		Рачкова		

4-83.01.10.014

Швеллер

Лит.	Масса	Масштаб
	5.8	1:5

Лист | Листов 1

Швеллер 8 ГОСТ 8240-72 / Ст.3 ГОСТ 535-79

Главапу Мосгорисполкома Моспромпроект Мастерская №6

Копировал | Формат А4

4-83.01.10.011

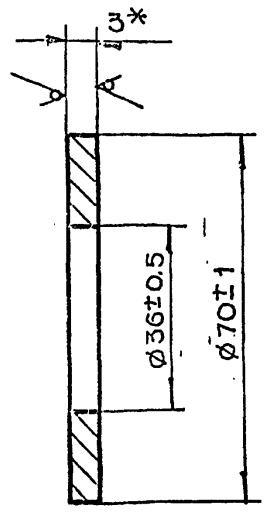

* Размер для справок

Изм.	Лит.	N докум.	Подп.	Дата
Разраб.		Андреева		
Пров.		Маркова		
Гл.инж.пр.		Черкасова		
Н.контр.		Рачкова		

4-83.01.10.011

Накладка

Лит.	Масса	Масштаб
	0.07	1:1

Лист | Листов 1

Лист БПН3 ГОСТ 19903-74 / 3-IV-Ст.3 ГОСТ 16523-70

Главапу Мосгорисполкома Моспромпроект Мастерская №6

Копировал | Формат А4

4-83.01.10.012

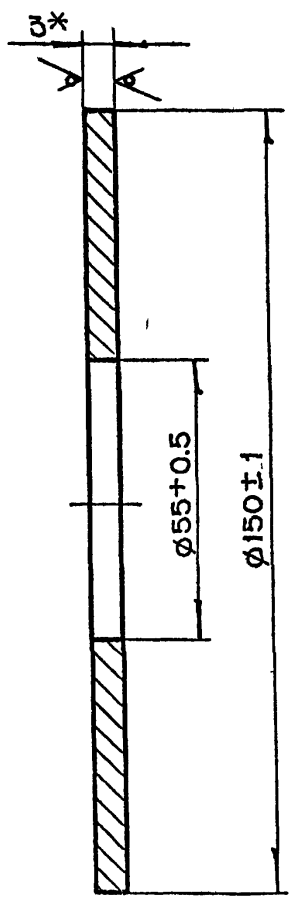

* Размер для справок

Изм.	Лит.	N докум.	Подп.	Дата
Разраб.		Андреева		
Пров.		Маркова		
Гл.инж.пр.		Черкасова		
Н.контр.		Рачкова		

4-83.01.10.012

Накладка

Лит.	Масса	Масштаб
	0.36	1:1

Лист | Листов 1

Лист БПН3 ГОСТ 19903-74 / 3-IV-Ст.3 ГОСТ 16523-70

Главапу Мосгорисполкома Моспромпроект Мастерская №6

Копировал | Формат А4

4-83.01.10.013

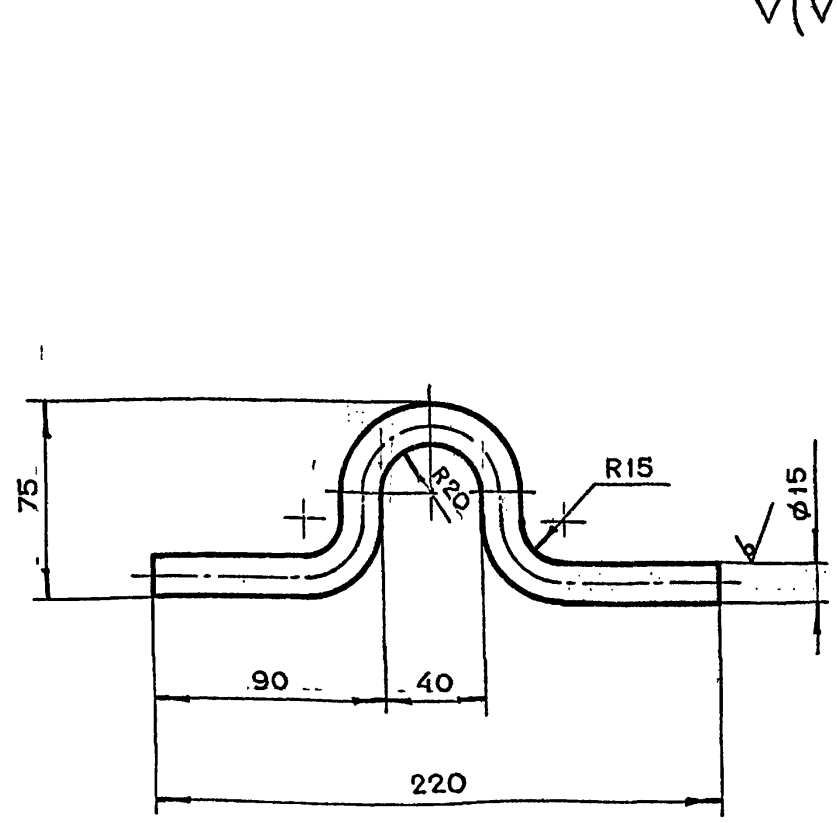

1. * Размер для справок
2. Неуказанные предельные отклонения размеров $+t_2, -t_2, \pm\frac{t_2}{2}$
3. Длина развертки L = 298 мм

Изм.	Лит.	N докум.	Подп.	Дата
Разраб.		Андреева		
Пров.		Маркова		
Гл.инж.пр.		Черкасова		
Н.контр.		Рачкова		
Гл.констр.		Григорьев		
Гл.спец.		Бычков		
Нач.маст.		Грибков		

4-83.01.10.013

Петля

Лит.	Масса	Масштаб
	0.41	1:2

Лист | Листов 1

Круг В15 ГОСТ 2590-71 / Ст.3 ГОСТ 535-79

Главапу Мосгорисполкома Моспромпроект Мастерская №6

Копировал | Формат А4

Инв.N подл. | Подп. и дата | Взам.инв.N | Инв.N дубл. | Подп. и дата

Серия 01.036-1 Выпуск 6

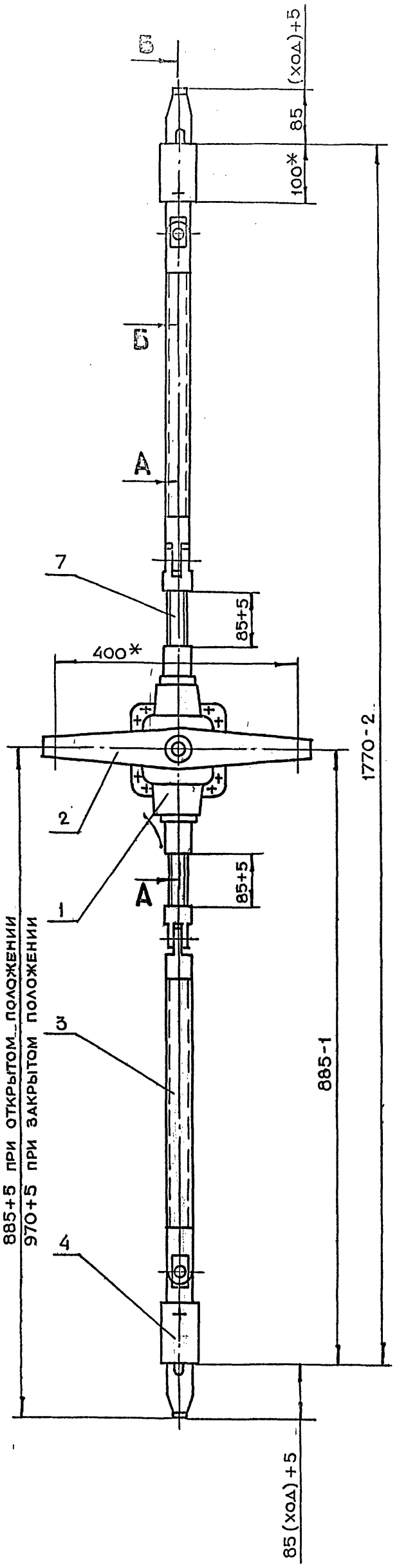

А - А повернуто
М 1:2

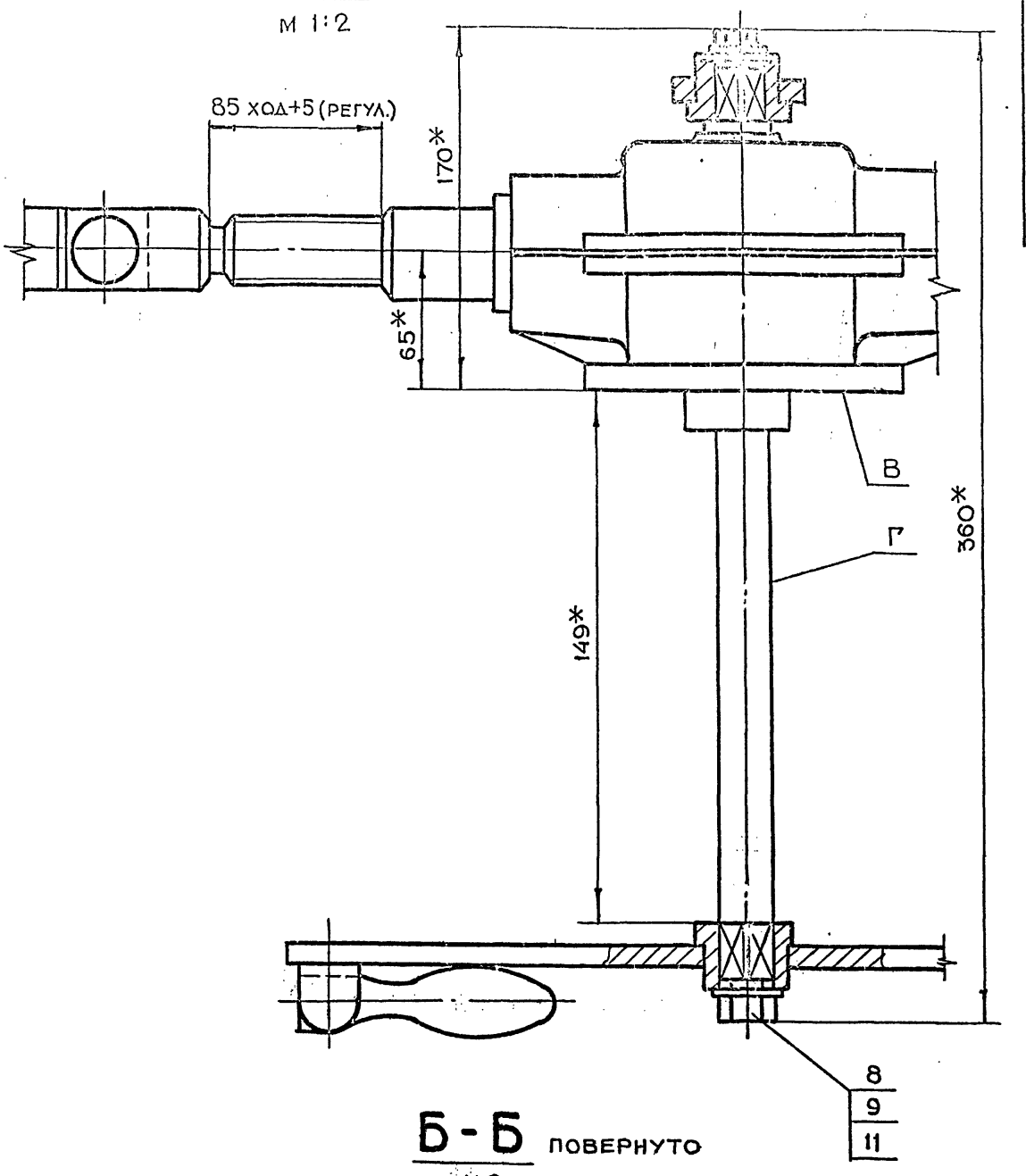

Б - Б повернуто
М 1:2

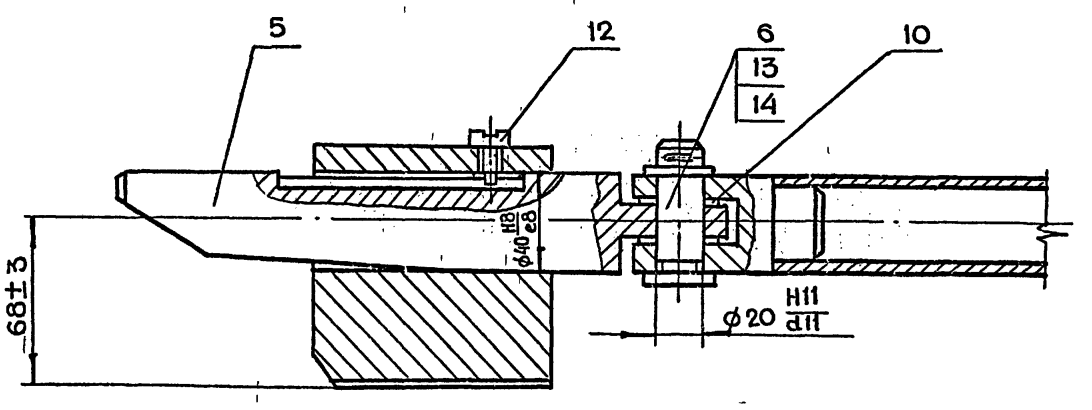

1. * Размеры для справок
2. Неперпендикулярность оси Г относительно основания В не более 0.5 мм
3. Непараллельность общей оси поз. 7, 3 и 5 относительно поверхности В не более 1.0 мм
4. Обеспечить легкое, без рывков и заеданий, перемещение клиньев в опорах

Серия 01 036-1 Выпуск 6

Инв. N подл.	Подп. и дата	Взам. инв. N	Инв. N дубл.	Подп. и дата

Изм	Лит.	N докум.	Подп.	Дата
Разраб.		Маркова		
Пров.		Ухорская		
Гл.инж.пр.		Черкасова		
Н.контр.		Рачкова		
Гл.констр.		Григорьев		
Гл.спец.		Бычков		
Нач.маст.		Грибков		

4-83.01.20.000СБ

Механизм задраивания
Сборочный чертеж

Лит.	Масса	Масштаб
	42.5	1:5
Лист	Листов 1	

Главпу Мосгорисполкома
Моспромпроект
Мастерская N6

Копировал

4-83.01.20.006

$\sqrt{}$ (√)

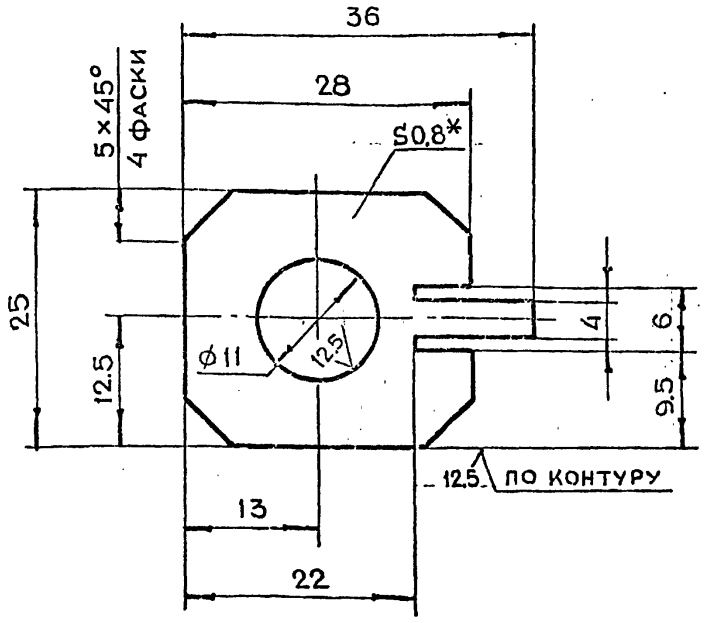

1. * Размер для справок
2. Неуказанные предельные отклонения размеров $+t_2, -t_2, \pm\frac{t_2}{2}$
3. Ц9Хр

Изм	Лит.	N докум.	Подп.	Дата	4-83.01.20.006			
Разраб.		Маркова			Планка стопорная	Лит.	Масса	Масштаб
Пров.		Ухорская					0.001	2:1
Гл.инж.пр		Черкасова				Лист	Листов 1	
Н.контр.		Рачкова						
					Лист БПН0.8 ГОСТ 19903-74 / 3-IV-Ст.3 ГОСТ 16523-70	Главапу Мосгорисполкома МОСПРОМПРОЕКТ Мастерская №6		

Копировал Формат А4

4-83.01.20.005

$\sqrt{}^{6,3}$ (√)

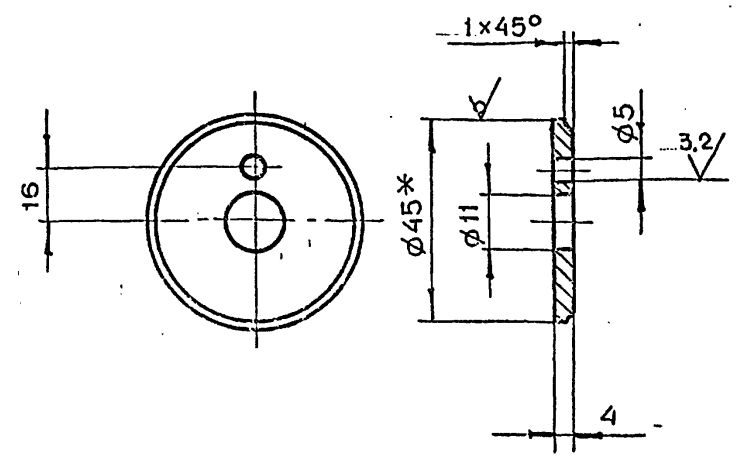

1. * Размер для справок
2. Неуказанные предельные отклонения размеров $+t_2, -t_2, \pm\frac{t_2}{2}$
3. Ц9Хр

Изм	Лит.	N докум.	Подп.	Дата	4-83.01.20.005			
Разраб.		Маркова			Шайба торцевая	Лит.	Масса	Масштаб
Пров.		Ухорская					0.02	1:1
Гл.инж.пр.		Черкасова				Лист	Листов 1	
Н.контр.		Рачкова						
					Круг В45 ГОСТ 2590-71 / Ст.3 ГОСТ 535-79	Главапу Мосгорисполкома МОСПРОМПРОЕКТ Мастерская №6		

Копировал Формат А4

4-83.01.20.003

$\sqrt{}^{12,5}$ (√)

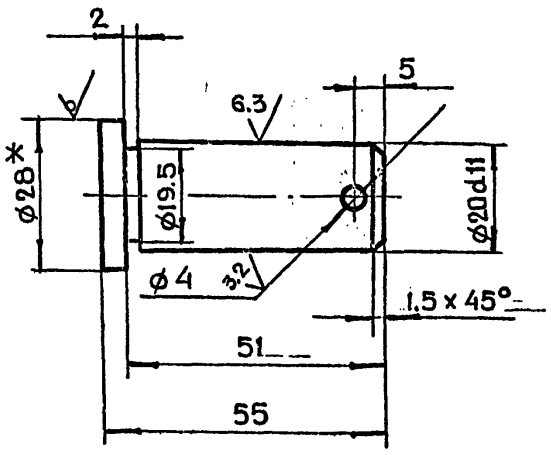

1. * Размер для справок
2. Неуказанные предельные отклонения размеров $+t_2, -t_2, \pm\frac{t_2}{2}$

Изм	Лит.	N докум.	Подп.	Дата	4-83.01.20.003			
Разраб.		Маркова			Палец	Лит.	Масса	Масштаб
Пров.		Ухорская					0.1	1:1
Гл.инж.пр.		Черкасова				Лист	Листов 1	
Н.контр.		Рачкова						
					Круг В28 ГОСТ 2590-71 / Ст.3 ГОСТ 535-79	Главапу Мосгорисполкома МОСПРОМПРОЕКТ Мастерская №6		

Копировал Формат А4

4-83.01.20.007

$\sqrt{}^{6,3}$ (√)

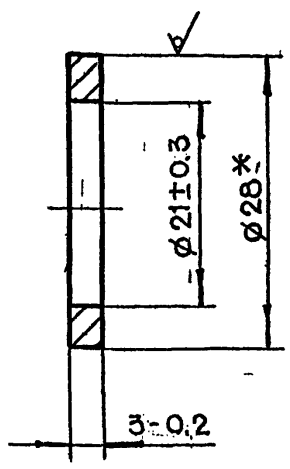

* Размер для справок

Изм	Лит	N докум.	Подп.	Дата	4-83.01.20.007			
Разраб.		Маркова			Шайба	Лит.	Масса	Масштаб
Пров.		Ухорская					0.001	2:1
Гл.инж.пр.		Черкасова				Лист	Листов 1	
Н.контр.		Рачкова						
Гл.констр.		Григорьев						
Гл.спец.		Бычков			Круг В28 ГОСТ 2590-71 / Ст.3 ГОСТ 535-79	Главапу Мосгорисполкома МОСПРОМПРОЕКТ Мастерская №6		
Нач.маст.		Грибков						

Копировал Формат А4

Серия 01.036-1 Выпуск 6

Инв.N подл. | Подп. и дата | Взам.инв.N | Инв.N дубл. | Подп. и дата

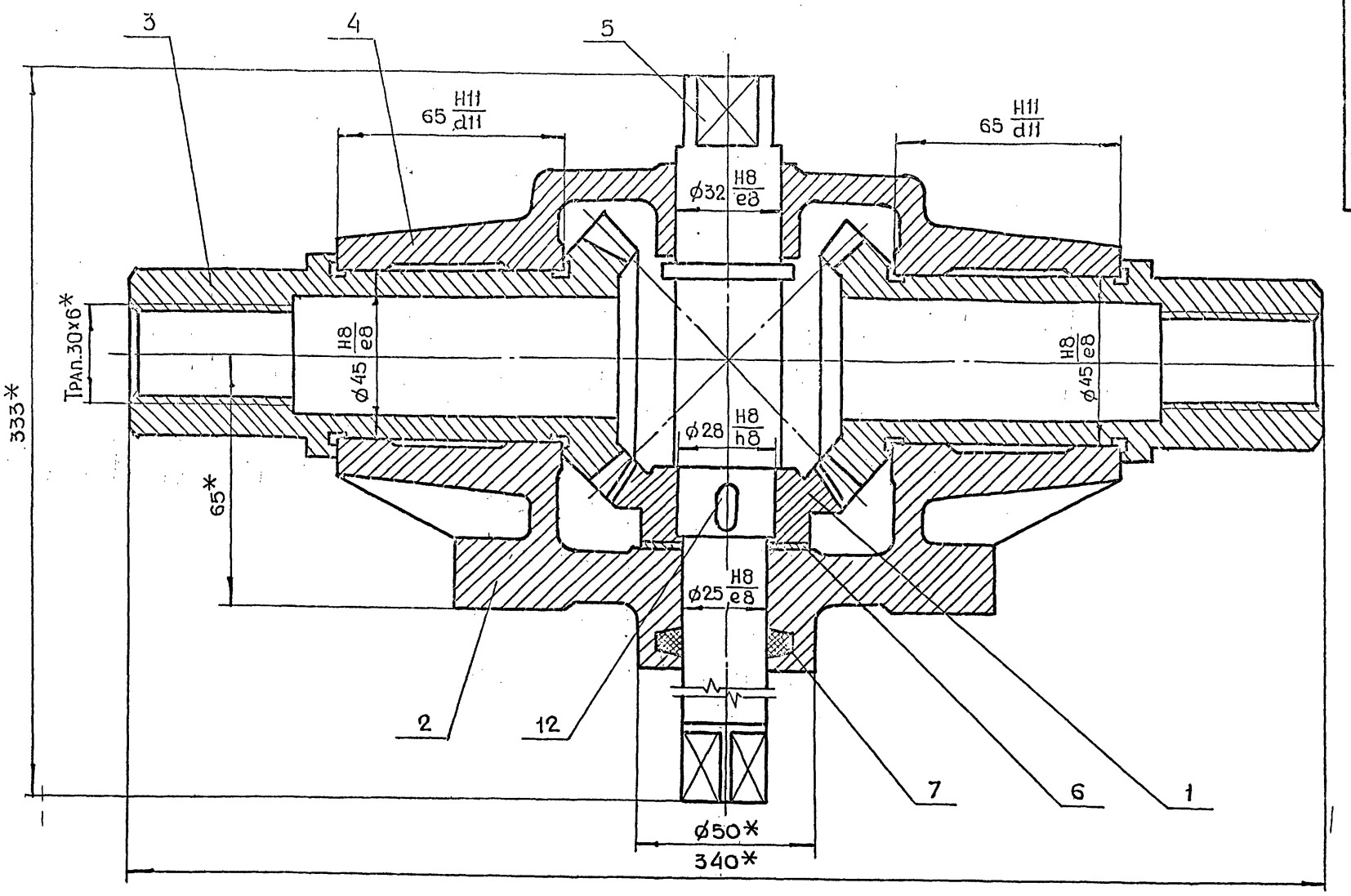

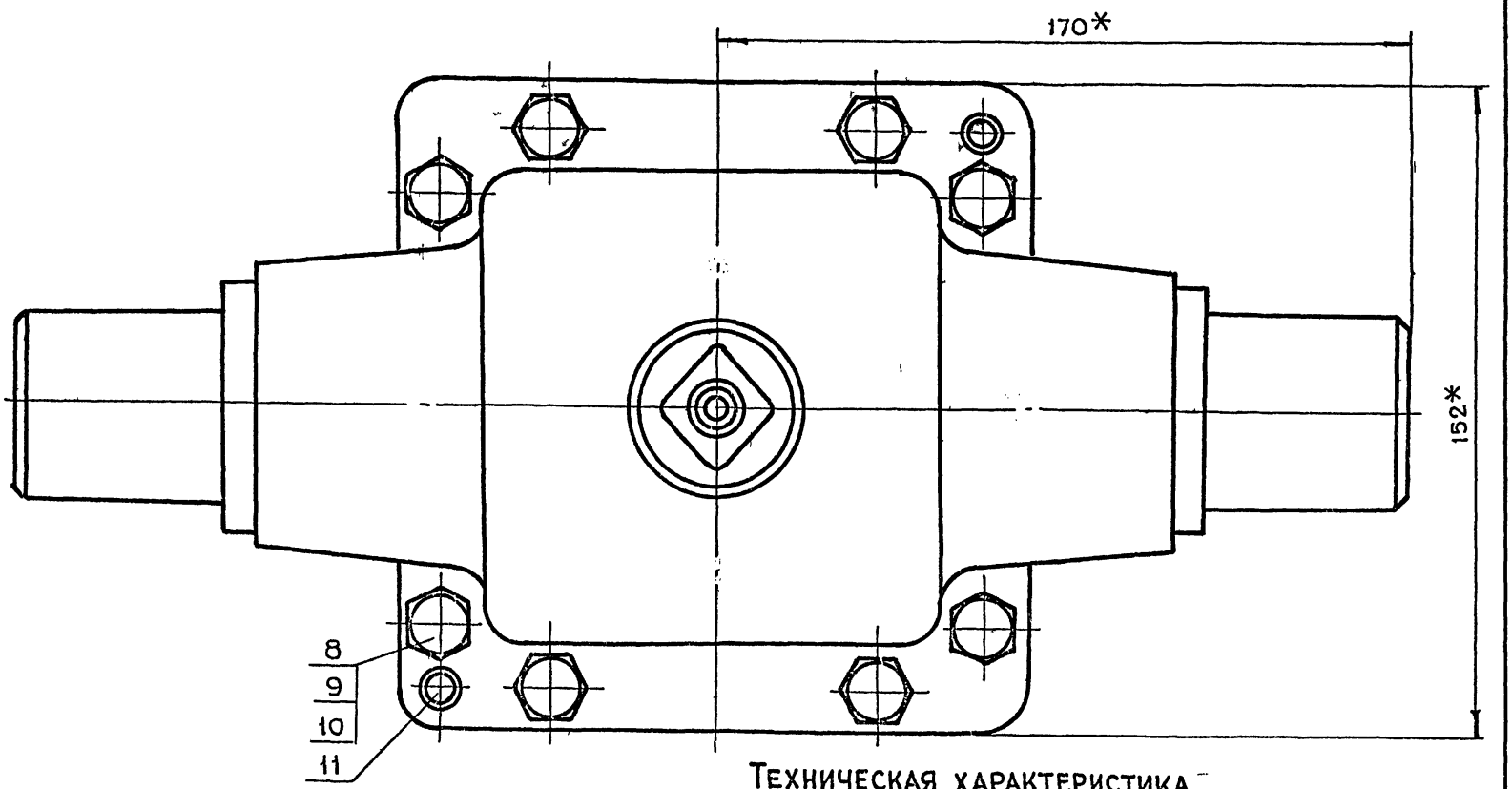

Техническая характеристика

Передаточное отношение	i = 1
Модуль зацепления	m = 4
Число зубьев	z = 18

Технические требования

Обеспечить свободное без рывков и заеданий вращение колес и шестерни

Регулировку конической передачи производить с помощью прокладки поз. 6

Смазку производить солидолом ПС ГОСТ 1033-79

*Размеры для справок

					4-83.01.21.000СБ	
Изм.	Лит.	N докум.	Подп.	Дата		
Разраб.		Маркова			Редуктор Сборочный чертеж	Лит. / Масса 13.2 / Масштаб 1:1
Пров.		Ухорская				Лист / Листов
Гл.инж.пр.		Черкасова				ГлавАПУ Мосгорисполкома МОСПРОМПРОЕКТ Мастерская №6
Н.контр.		Рачкова				
Гл.конструк.		Григорьев				
Гл.спец.		Бычков				
Нач.маст.		Грибков				

Инв.№подл. | Подп.и дата | Взам.инв.№ | Инв.№ дубл. | Подп.и дата

Серия 01.036-1 Выпуск 6

Копировал Формат А4

4-83.01.21.003

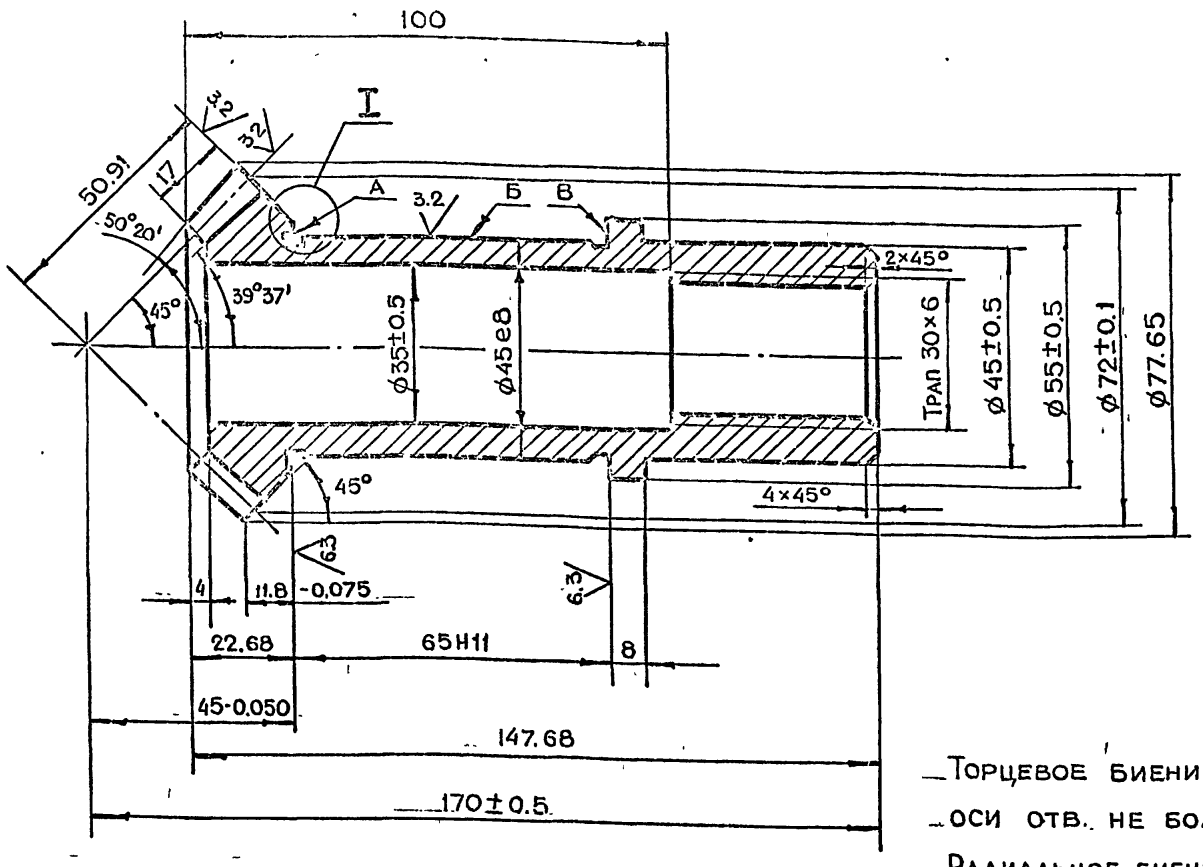

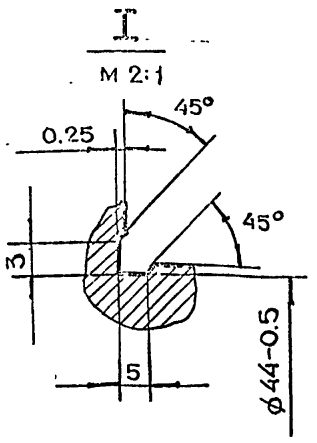

Профиль зуба в торцевом сечении М 2:1

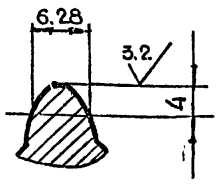

Модуль торцевой		ms	4
Число зубьев		z	18
Тип зубьев		—	Прямые
Исходный контур	Параметры		
	Высота зубьев	h	8.8
Коэффициент смещения исходного контура		x	0
Степень точности по ГОСТ 1758-81		—	9 ш

Торцевое биение поверхностей А и В относительно оси отв. не более 0.01 мм

Радиальное биение поверхности Б относительно оси отв не более 0.01 мм

Изм	Лит	N докум.	Подп.	Дата	4-83.01.21.003			
Разраб.		Маркова			Колесо	Лит.	Масса	Масштаб
Пров.		Ухорская					0.16	1:1
Гл.инж.пр.		Черкасова				Лист	Листов 1	
Н.контр.		Рачкова			Круг В80 ГОСТ 2590-71 / 45-2-8 ГОСТ 1050-74	Главпу Мосгорисполкома Моспромпроект Мастерская № 6		

Копировал Формат А3

4-83.01.21.001

Серия 01.036-1 Выпуск 6

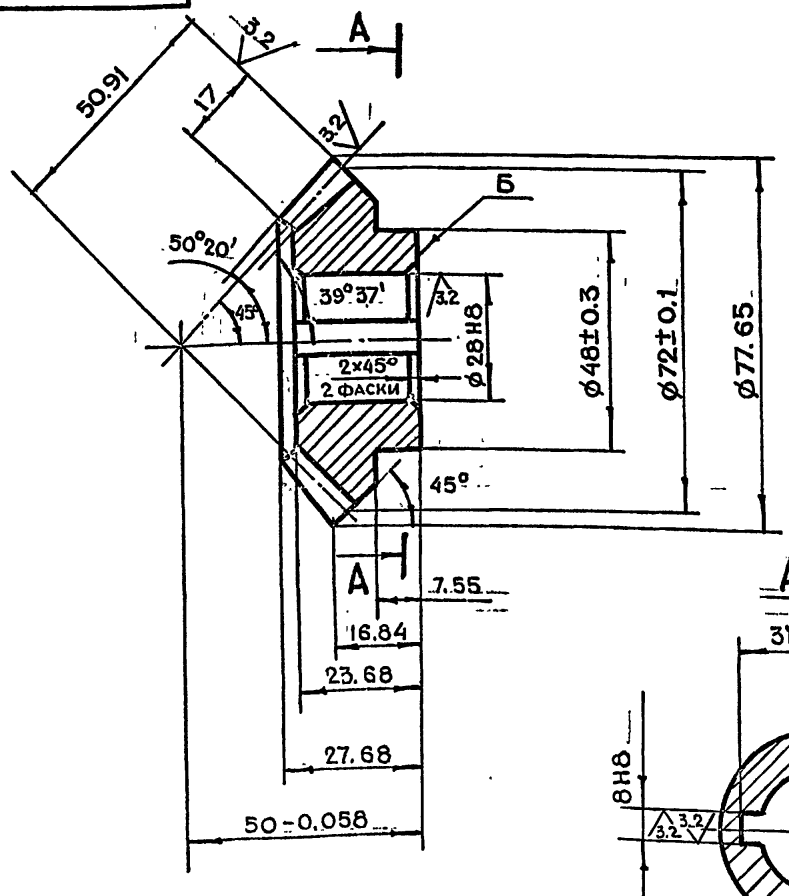

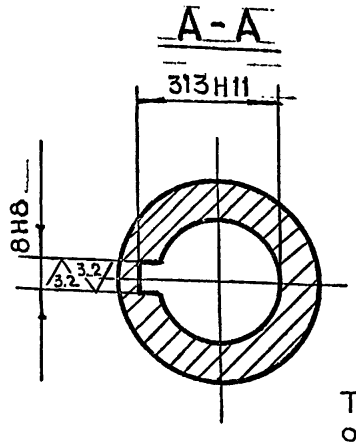

Модуль торцевой		ms	4
Число зубьев		z	18
Тип зубьев		—	Прямые
Исходный контур	Параметры		
	Высота зуба	h	8.8
Коэффициенты смещения исходного контура		x	0
Степень точности по ГОСТ 1758-81		—	9-ш

Профиль зуба в торцевом сечении М 2:1

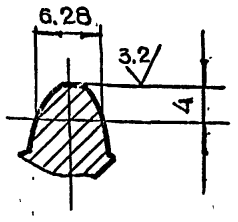

Торцевое биение поверхности Б относительно оси отверстия не более 0.1 мм

Изм	Лит	N докум.	Подп.	Дата	4-83.01.21.001			
Разраб.		Маркова			Шестерня	Лит.	Масса	Масштаб
Пров.		Ухорская					0.6	1:1
Гл.инж.пр.		Черкасова				Лист	Листов 1	
Н.контр.		Рачкова			Круг В80 ГОСТ 2590-71 / 45-2-8 ГОСТ 1050-74	Главпу Мосгорисполкома Моспромпроект Мастерская № 6		
Гл.констр.		Григорьев						
Гл.спец.		Бычков						
Нач.маст.		Грибков						

Копировал Формат А3

Инв.№ подл. | Подп. и дата | Взам.инв.№ | Инв.№ дубл. | Подп. и дата

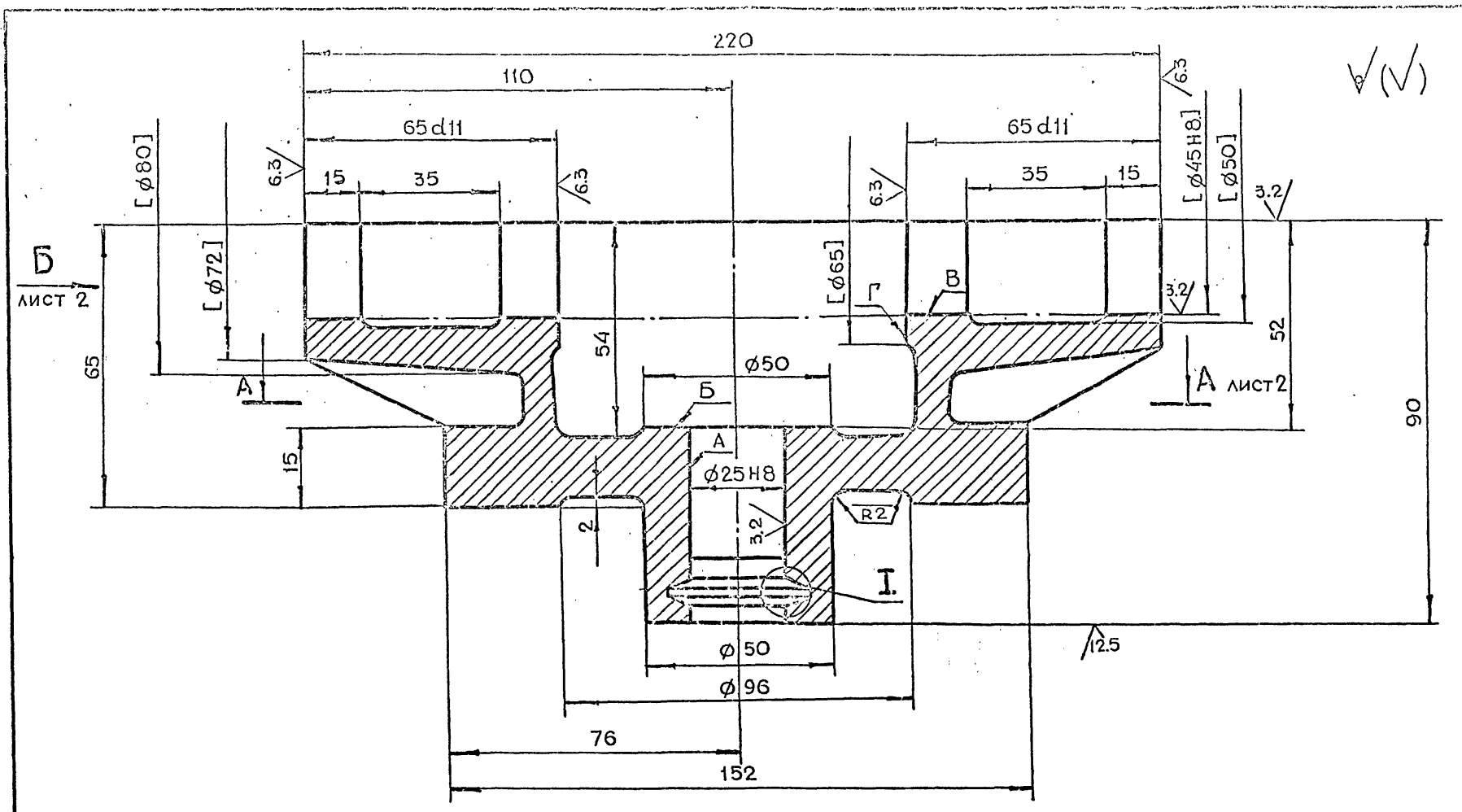

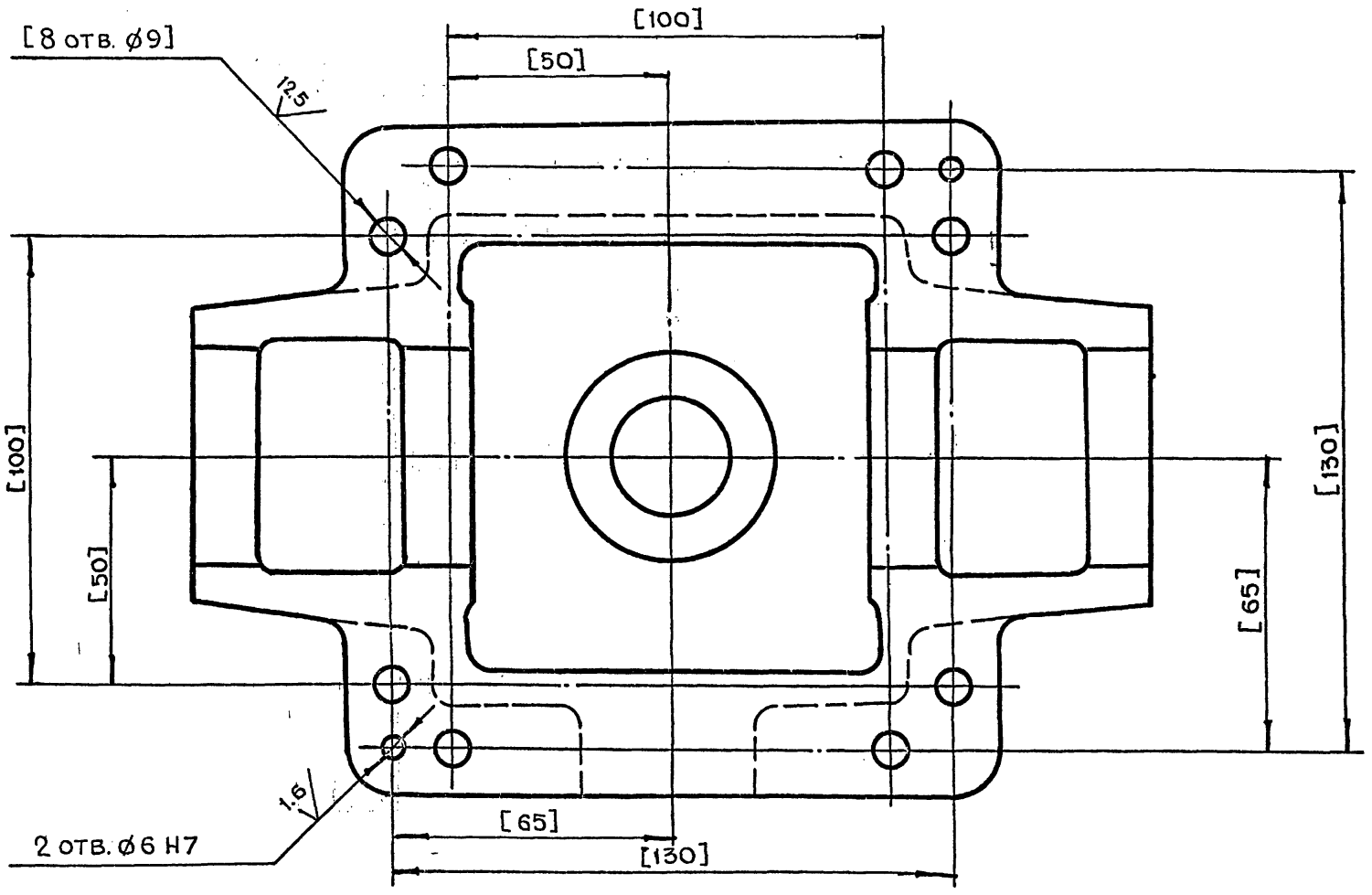

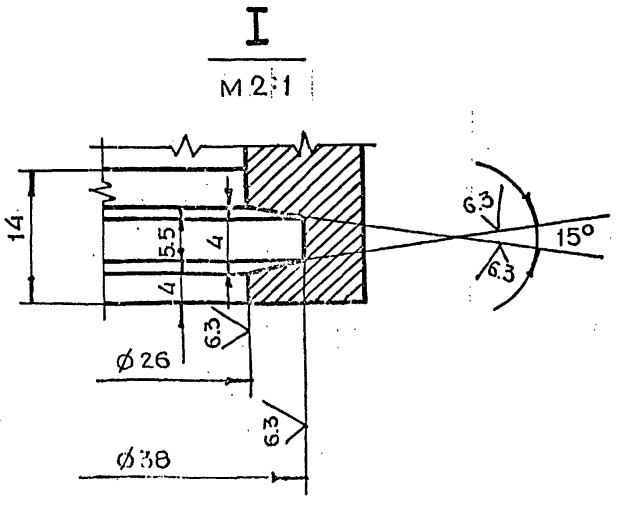

1. Неуказанные предельные отклонения размеров $+t_2, -t_2, \pm\frac{t_2}{2}$
2. Неуказанные литейные радиусы R=4÷8 мм
3. Обработку по размерам в квадратных скобках производить совместно с дет. 4-83.01.21 004
4. Детали маркировать одним порядковым номером и применять совместно
5. Неперпендикулярность оси поверхности А относительно поверхности В и поверхности Б не более 0 02 мм
6. Внутреннюю поверхность красить нитроглифталевой эмалью НЦ-132 ГОСТ 6631-74. Цвет красный
7. Наружную поверхность красить эмалью ГОСТ 64-77 Цвет серый

Изм.	Лит.	N докум.	Подп.	Дата	4-83.01.21.002
Разраб.		Маркова			Корпус
Пров.		Ухорская			
Гл.инж.пр.		Черкасова			
Н.контр.		Рачкова			
Гл.констр.		Григорьев			
Гл.спец.		Бычков			
Нач.маст.		Рябков			

Лит.	Масса	Масштаб
	4,5	1:1
Лист 1	Листов 2	

СЧ 15-32 ГОСТ 1412-79

Мосгорисполкома МОСПРОМПРОЕКТ Мастерская N6

Серия 01.036-1 Выпуск 6

Инв.N подл. | Подп. и дата | Взам.инв.N | Инв.N дубл. | Подп. и дата

А - А лист 1

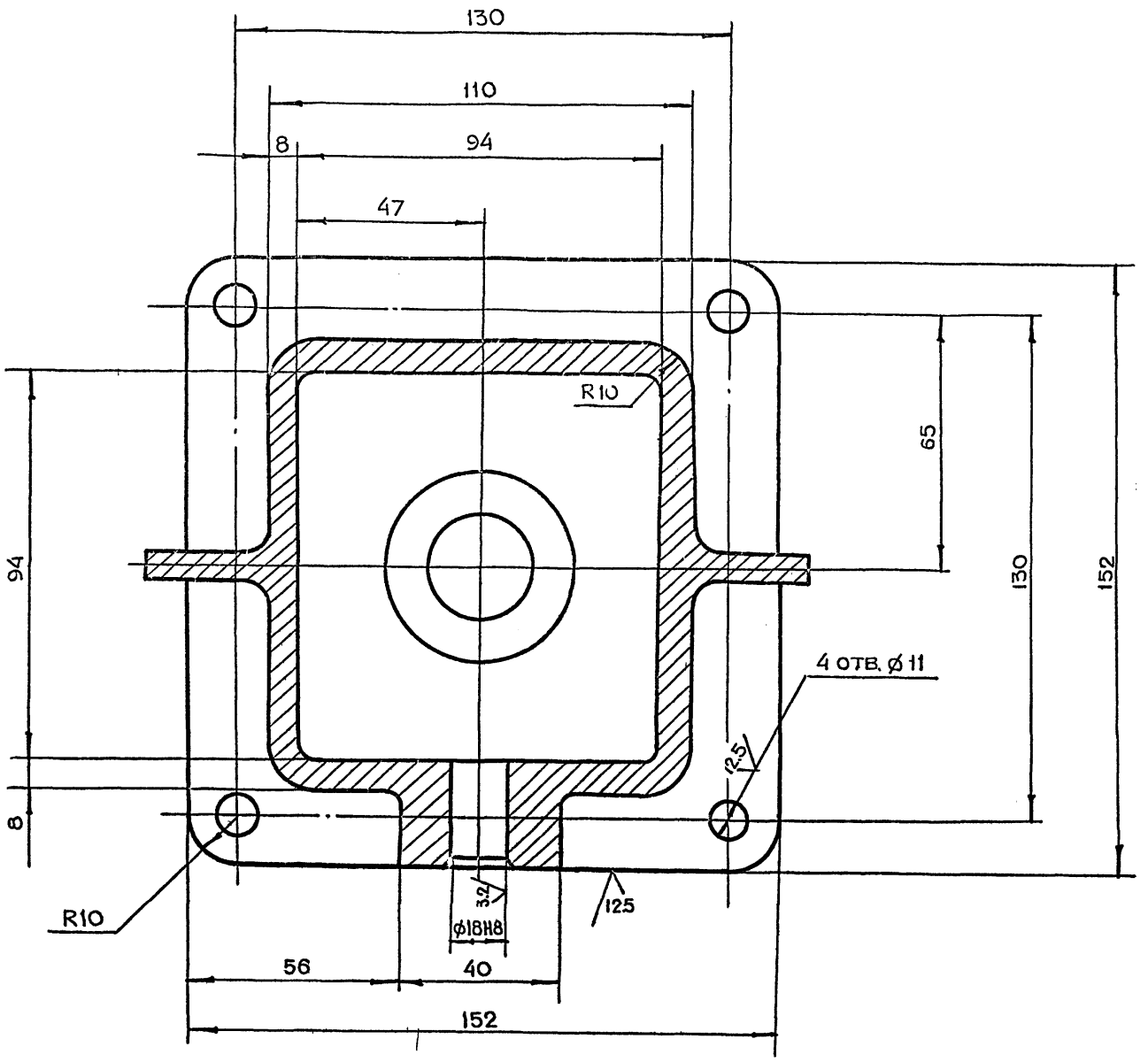

Вид Б лист 1

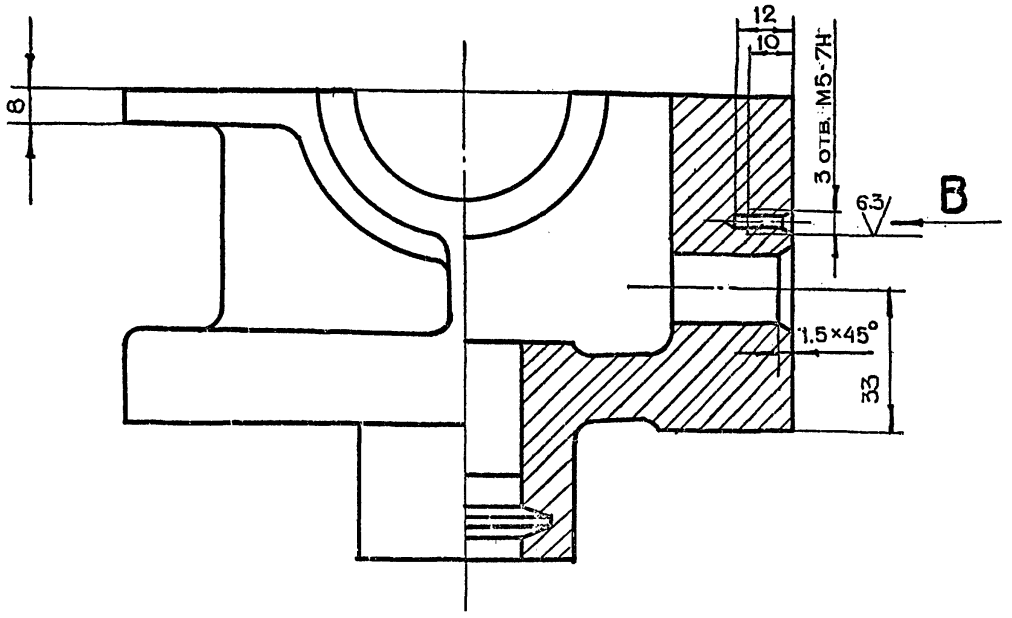

Вид В

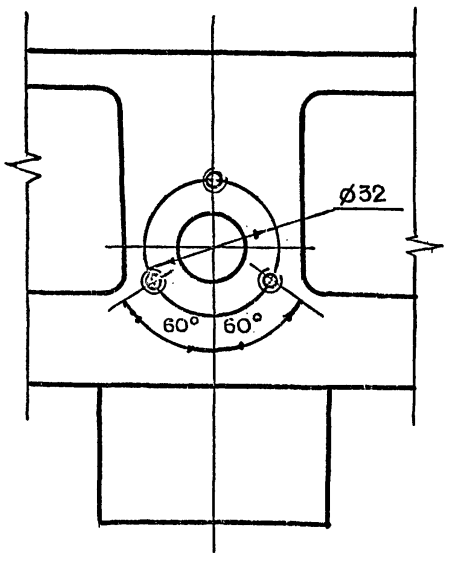

Инв.N подл. | Подп. и дата | Взам.инв.N | Инв.N дубл. | Подп. и дата

Копировал Формат А2

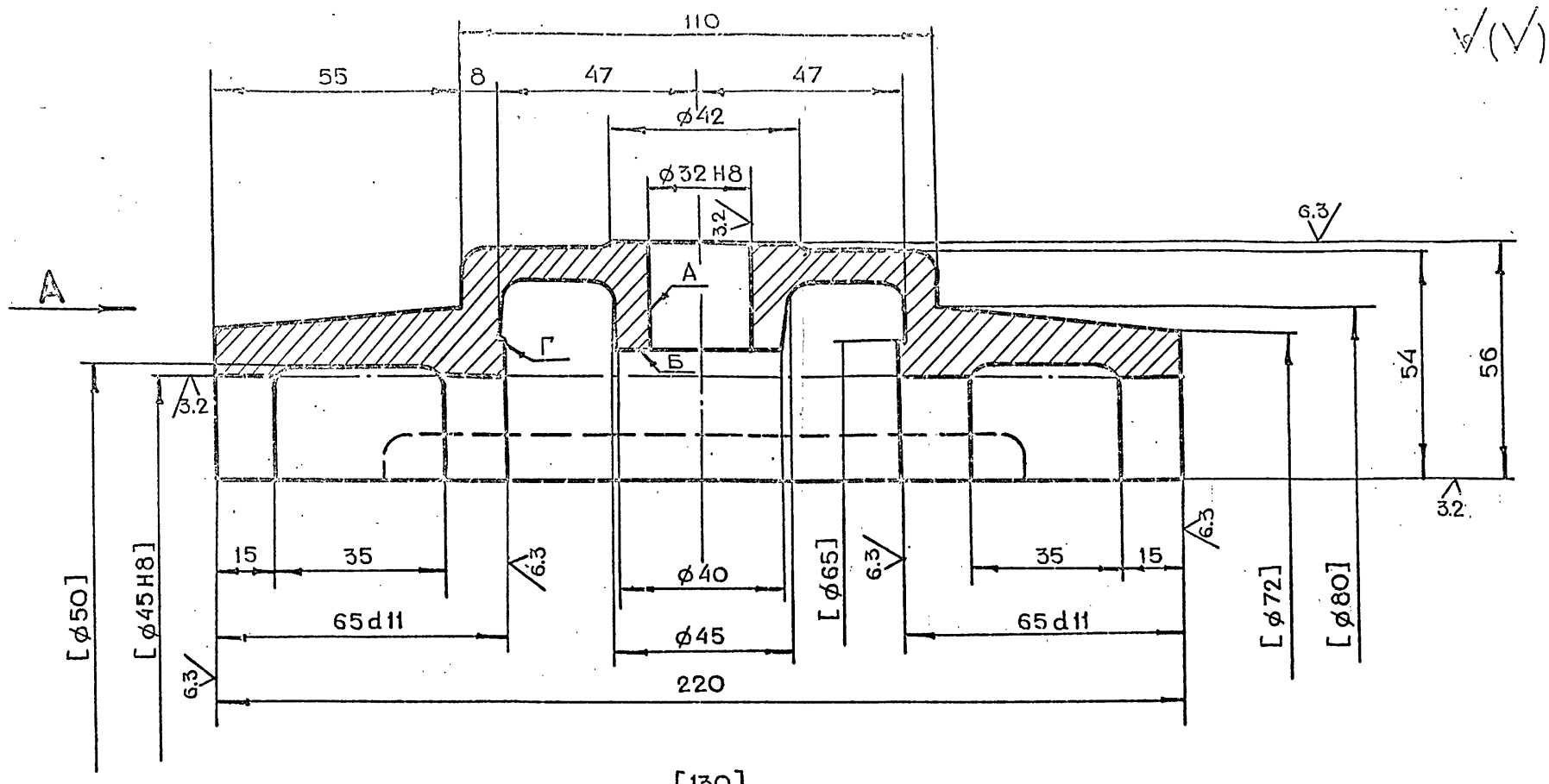

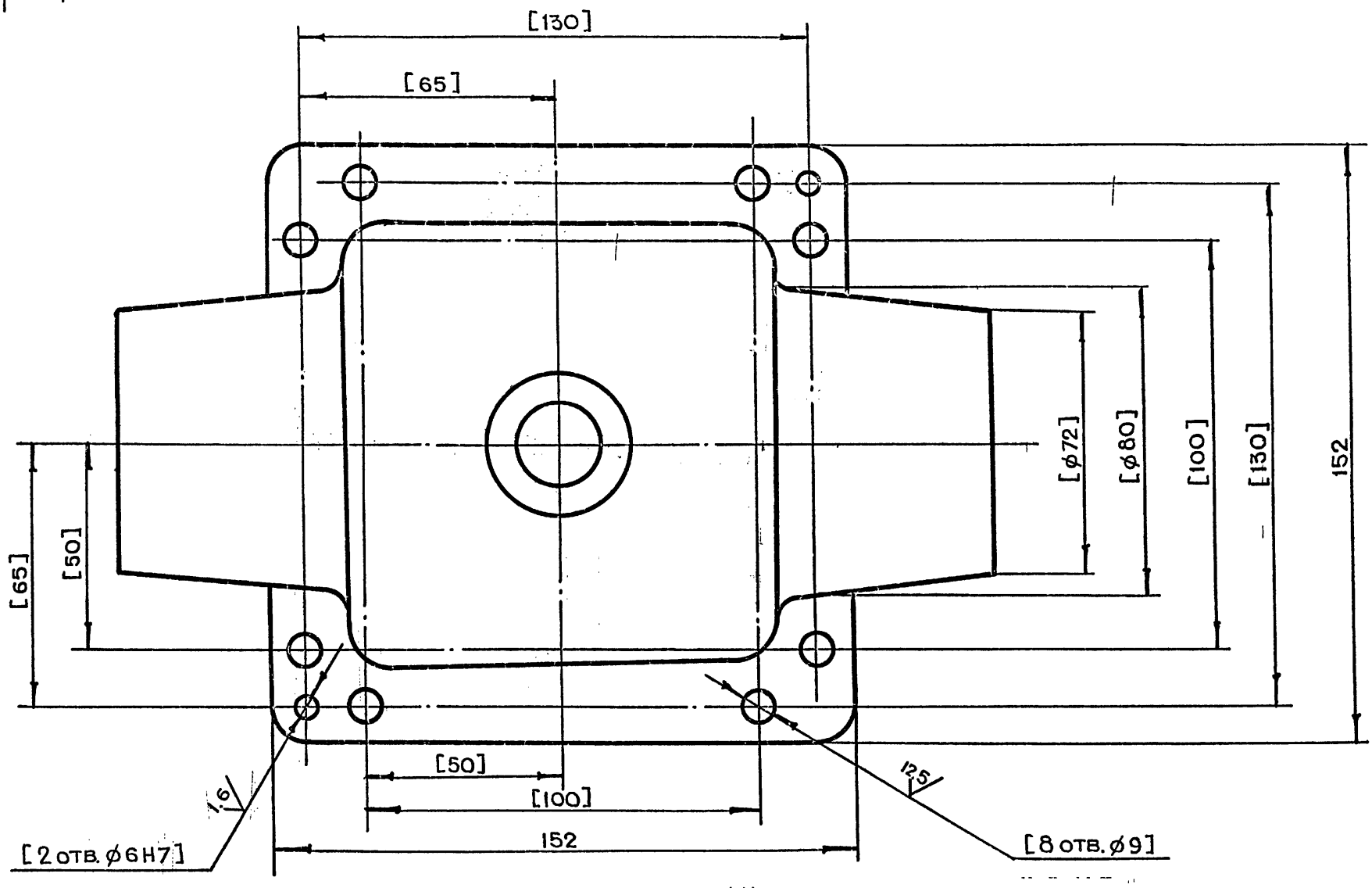

Вид А

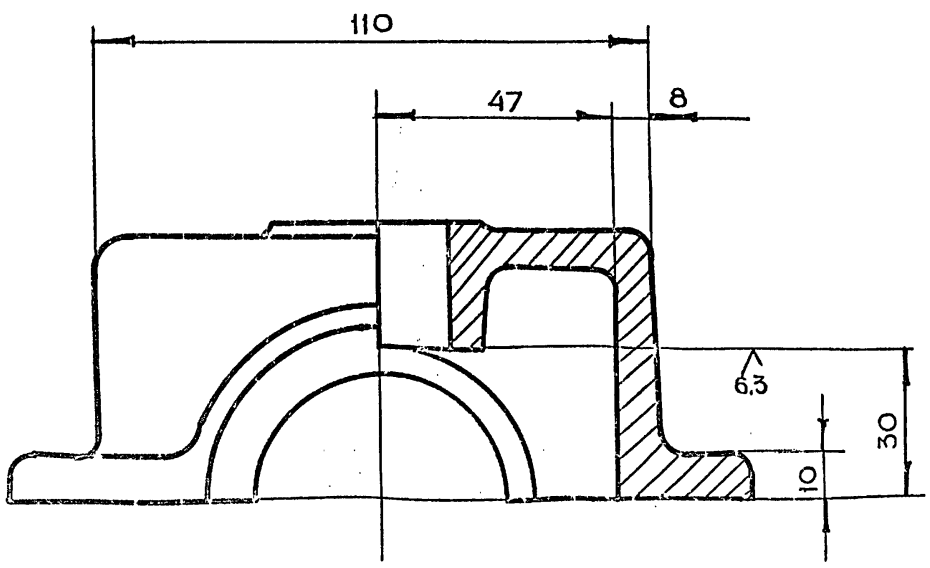

1. Неуказанные предельные отклонения размеров $+t_2, -t_2, \pm\frac{t_2}{2}$
2. Неуказанные литейные радиусы 4 ÷ 8 мм
3. Обработку по размерам в квадратных скобках производить совместно с деталью 4-83.01.21.002
4. Деталь маркировать одним порядковым номером и применять совместно
5. Неперпендикулярность оси поверхности А относительно поверхности В и поверхности Б не более 0.02 мм
6. Неперпендикулярность оси поверхности В относительно поверхности Г не более 0.02 мм
7. Внутреннюю поверхность красить нитроглифталевой эмалью НЦ-132 ГОСТ 6631-74. Цвет красный
8. Наружную поверхность красить эмалью ГФ-230 ГОСТ 6465-77 Цвет серый

Изм.	Лит.	№ докум.	Подп.	Дата	4-83.01.21.004
Разраб.		Маркова			Крышка
Пров.		Ухорская			
Гл.инж.пр.		Черкасова			
Н.контр.		Рачкова			
Гл.констр.		Григорьев			
Гл.спец.		Быков			
Нач.маст.		Гришков			

Лит	Масса	Масштаб
	3.0	1:1
Лист	Листов 1	

Сч 15-32
ГОСТ 1412-79

Главное управление Мосгорисполкома МОСПРОМПРОЕКТ Мастерская №6

Копировал Формат А2

Серия 01.036-1 Выпуск 6

Инв.№ подл. | Подп. и дата | Взам.инв.№ | Инв.№ дубл. | Подп. и дата

4-83.01.21.005

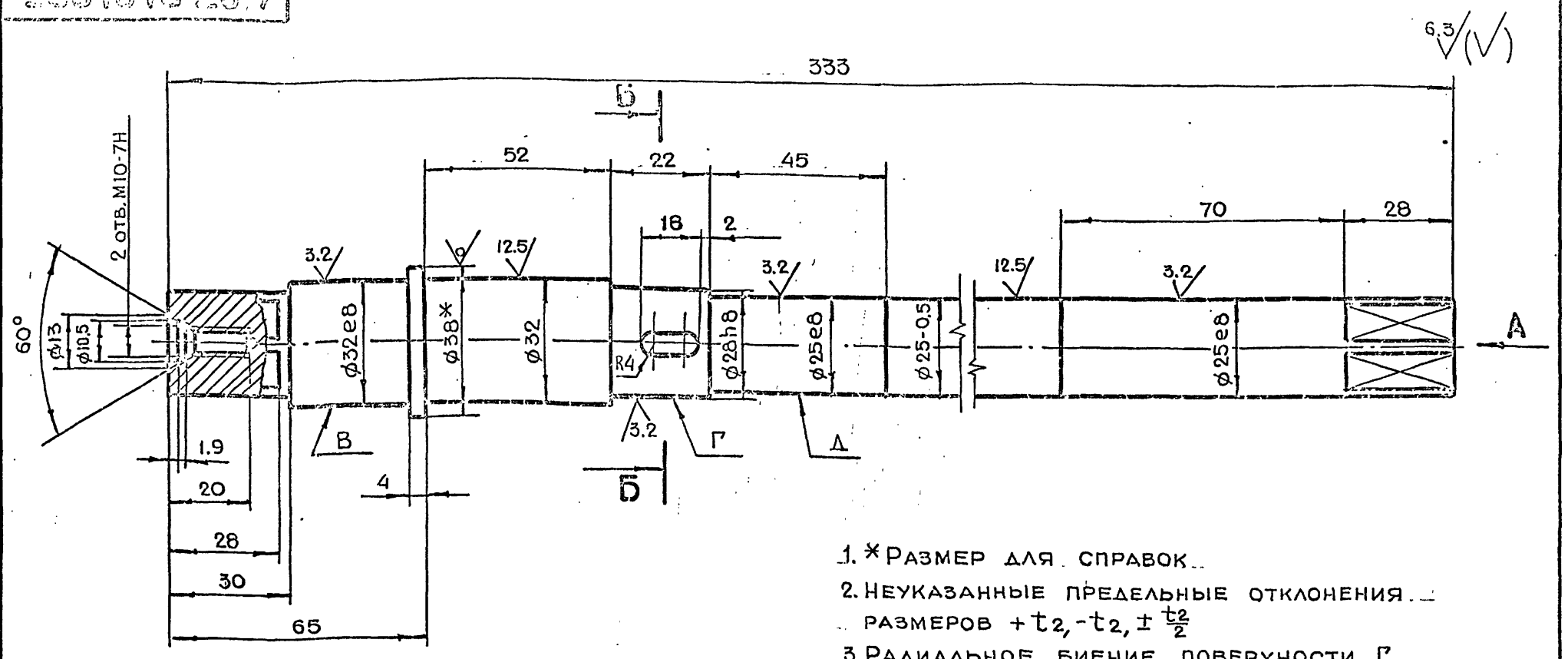

1. * Размер для справок.
2. Неуказанные предельные отклонения размеров $+t_2, -t_2, \pm \frac{t_2}{2}$
3. Радиальное биение поверхности Г относительно общей оси поверхности В и Д не более 0.05 мм
4. Изогнутость поверхности Д не более 0.1 мм на всей длине

Вид А

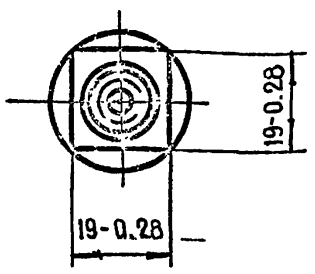

Б-Б

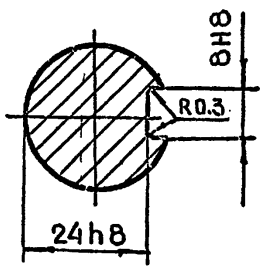

					4-83.01.21.005	
Изм.	Лит.	N докум.	Подп.	Дата		
Разраб.		Маркова			Вал	Лит. / Масса 1.4 / Масштаб 1:1
Пров.		Ухорская				Лист / Листов 1
Гл.инж.пр.		Черкасова			Круг В38 ГОСТ 2590-71 / 45-2-б ГОСТ 1050-74	Главапу Мосгорисполкома МОСПРОМПРОЕКТ мастерская N 6
Н.контр.		Рачкова				

Копировал — Формат А3

Серия 01.036-1 Выпуск 6

4-83.01.22.101

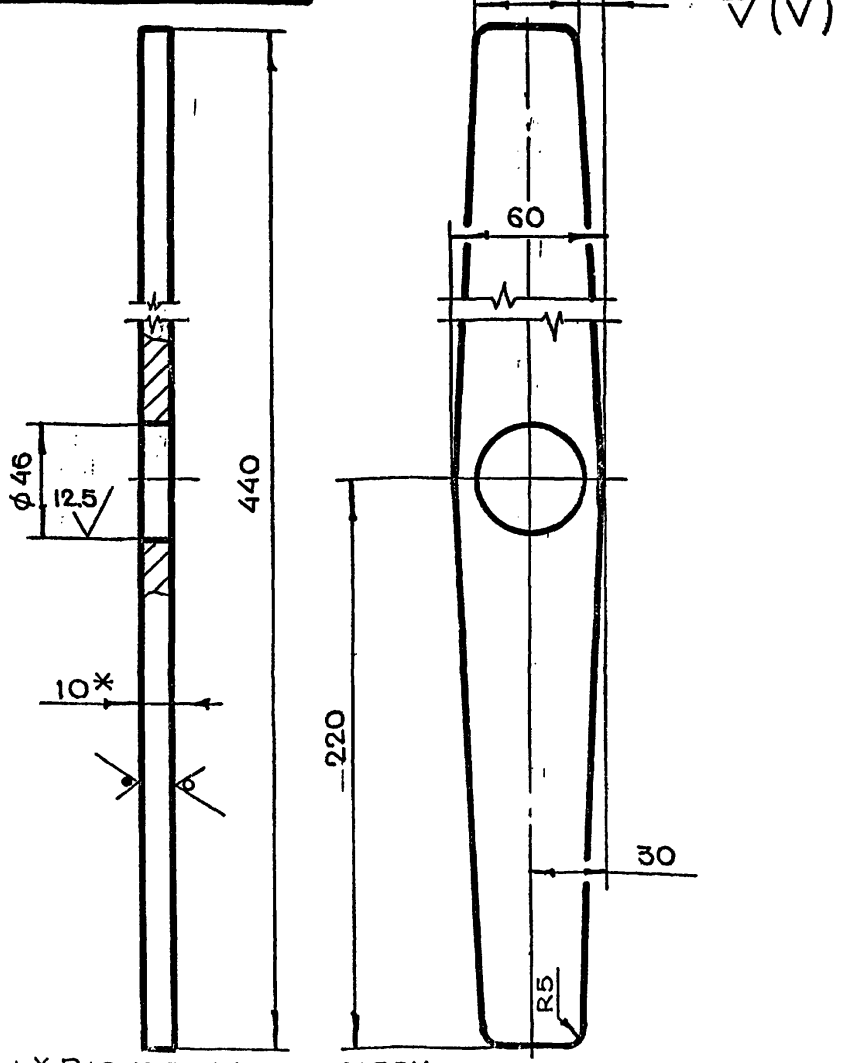

1. * Размер для справок
2. Неуказанные предельные отклонения размеров $+t_2, -t_2, \pm \frac{t_2}{2}$

					4-83.01.22.101	
Изм.	Лит.	N докум.	Подп.	Дата		
Разраб.		Маркова			Рычаг	Лит. / Масса 1.7 / Масштаб 1:2
Пров.		Ухорская				Лист / Листов 1
Гл.инж.пр.		Черкасова			Лист БПН10 ГОСТ 19903-74 / Ст.3 ГОСТ 14637-79	Главапу Мосгорисполкома МОСПРОМПРОЕКТ мастерская N 6
Н.контр.		Рачкова				

Копировал — Формат А4

4-83.01.21.006

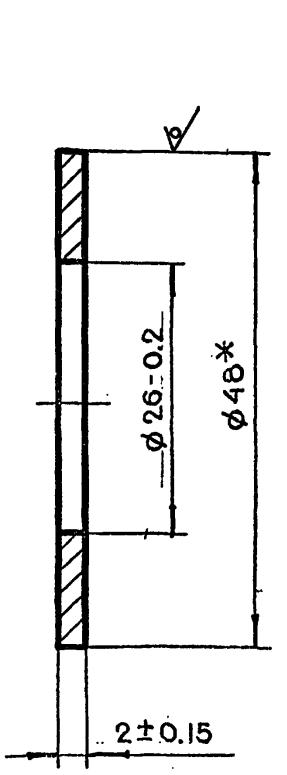

* Размер для справок

					4-83.01.21.006	
Изм.	Лит.	N докум.	Подп.	Дата		
Разраб.		Маркова			Прокладка регулировочная	Лит. / Масса 0.01 / Масштаб 2:1
Пров.		Ухорская				Лист / Листов 1
Гл.инж.пр.		Черкасова			Круг В48 ГОСТ 2591-71 / 45-2-б ГОСТ 1050-74	Главапу Мосгорисполкома МОСПРОМПРОЕКТ мастерская N 6
Н.контр.		Рачкова				
Гл.конструктор		Григорьев				
Гл.спец.		Бычков				
Нач.маст.		Грибков				

Копировал — Формат А4

Формат	Зона	Поз.	Обозначение	Наименование	Кол.	Примечание
				Документация		
А2			4-83.01.30.000СБ	Сборочный чертеж		
				Сборочные единицы		
А4		1	4-83.01.31.000	Замок электромагнитный	1	
				Детали		
А4		2	4-83.01.30.001	Муфта	1	
А4		3	4-83.01.30.002	Палец	1	
А4		4	4-83.01.30.003	Шайба стопорная	1	
				Стандартные изделия		
		5		Штифт цилиндрический 6m6×25 ГОСТ 3128-70	2	

Подл. и дата | Инв. N дубл. | Взам. инв. N | Подл. и дата | Инв. N подл.

Изм.	Лит.	N докум.	Подп.	Дата
Разраб.		Маркова		
Пров.		Ухорская		
Гл. инж. пр.		Черкасова		
Н. контр.		Рачкова		

4-83.01.30.000

Блокировочное устройство

Лит.	Лист	Листов
		1

Главапу Мосгорисполкома МОСПРОМПРОЕКТ Мастерская №6

Копировал Формат А4

Формат	Зона	Поз.	Обозначение	Наименование	Кол.	Примечание
				Документация		
А3			4-83.01.23.000СБ	Сборочный чертеж		
				Детали		
А4		1	4-83.01.23.001	Вилка	1	
А4		2	4-83.01.23.002	Вилка Труба Труба 36×3 ГОСТ 8732-78 А10 ГОСТ 8733-74	1	
Б.Ч.		3	4-83.01.23.003	L=345 h14	1	0.9 кг

Подл. и дата | Инв. N дубл. | Взам. инв. N | Подл. и дата | Инв. N подл.

Изм.	Лит.	N докум.	Подп.	Дата
Разраб.		Маркова		
Пров.		Ухорская		
Гл. инж. пр.		Черкасова		
Н. контр.		Рачкова		

4-83.01.23.000

Тяга

Лит.	Лист	Листов
		1

Главапу Мосгорисполкома МОСПРОМПРОЕКТ Мастерская №6

Копировал Формат А4

Серия 01.036-1 Выпуск 6

Формат	Зона	Поз.	Обозначение	Наименование	Кол.	Примечание
				Документация		
А4			4-83.01.22.100СБ	Сборочный чертеж		
				Детали		
А4		1	4-83.01.22.101	Рычаг	1	
А4		2	4-83.01.22.102	Вилка	2	
А4		3	4-83.01.22.103	Втулка	1	

Подл. и дата | Инв. N дубл. | Взам. инв. N | Подл. и дата | Инв. N подл.

Изм.	Лит.	N докум.	Подп.	Дата
Разраб.		Маркова		
Пров.		Ухорская		
Гл. инж. пр.		Черкасова		
Н. контр.		Рачкова		

4-83.01.22.100

Штурвал

Лит.	Лист	Листов
		1

Главапу Мосгорисполкома МОСПРОМПРОЕКТ Мастерская №6

Копировал Формат А4

Формат	Зона	Поз.	Обозначение	Наименование	Кол.	Примечание
				Документация		
А3			4-83.01.22.000СБ	Сборочный чертеж		
				Сборочные единицы		
А4		1	4-83.01.22.100	Штурвал	1	
				Детали		
А4		2	4-83.01.22.001	Ручка	2	
А4		3	4-83.01.22.002	Палец	2	
А4		4	4-83.01.22.003	Пружина	2	
				Стандартные изделия		
		5		Шарик ø5 ГОСТ 3722-81	2	
		6		Шайба 12-005 ГОСТ 11371-78	2	
		7		Шплинт 3×20-011 ГОСТ 397-79	2	

Подл. и дата | Инв. N дубл. | Взам. инв. N | Подл. и дата | Инв. N подл.

Изм.	Лит.	N докум.	Подп.	Дата
Разраб.		Маркова		
Пров.		Ухорская		
Гл. инж. пр.		Черкасова		
Н. контр.		Рачкова		

4-83.01.22.000

Штурвал в сборе

Лит.	Лист	Листов
		1

Главапу Мосгорисполкома МОСПРОМПРОЕКТ Мастерская №6

Копировал Формат А4

4-83.01.22.103

12.5

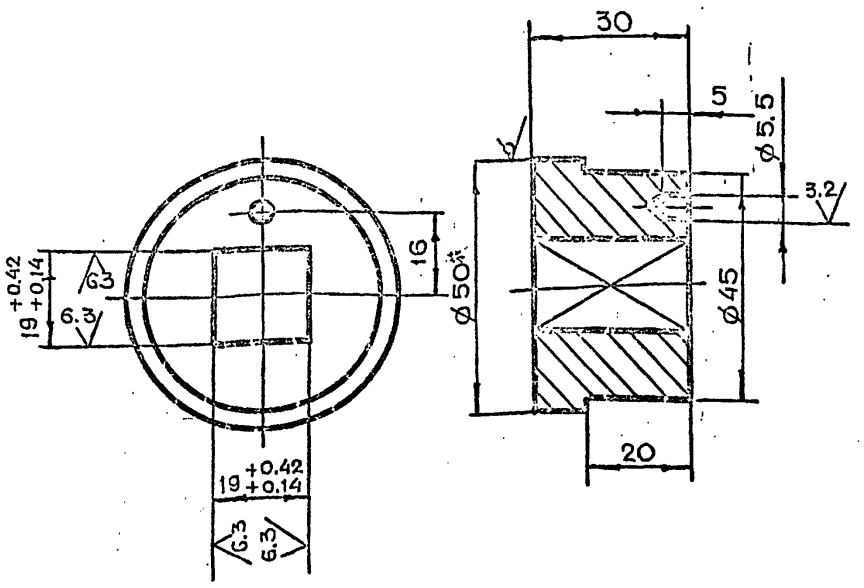

1. *Размер для справок
2. Неуказанные предельные отклонения размеров $+t_2, -t_2, \pm\frac{t_2}{2}$

Изм	Лит	N докум.	Подп.	Дата	4-83.01.22.103			
Разраб.		Маркова			Втулка	Лит.	Масса	Масштаб
Пров.		Ухорская					0.4	1:1
Гл.инж.пр.		Черкасова				Лист	Листов 1	
Н.контр.		Рачкова			Круг В50 ГОСТ 2590-71 / Ст.3 ГОСТ 535-79	Главпу Мосгорисполкома МОСПРОМПРОЕКТ Мастерская №6		

Копировал Формат А4

4-83.01.22.102

12.5

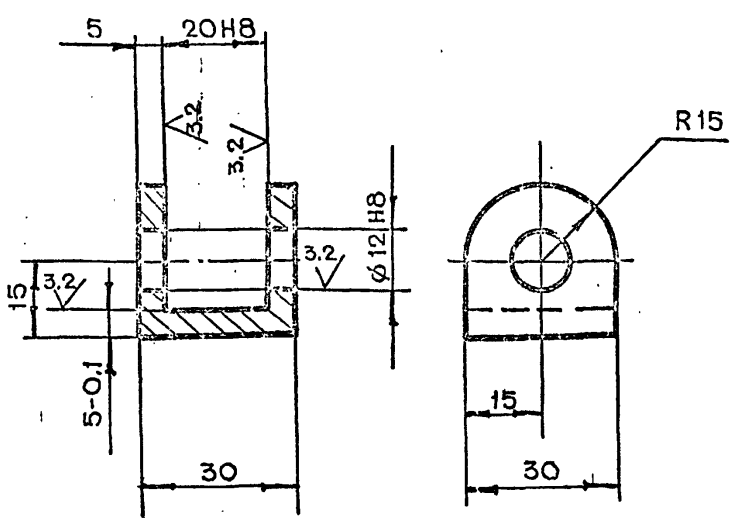

1. Неуказанные предельные отклонения размеров $+t_2, -t_2, \pm\frac{t_2}{2}$

Изм	Лит	N докум.	Подп.	Дата	4-83.01.22.102			
Разраб.		Маркова			Вилка	Лит.	Масса	Масштаб
Пров.		Ухорская					0.07	1:1
Гл.инж.пр.		Черкасова				Лист	Листов 1	
Н.контр.		Рачкова			Ст.3 ГОСТ 380-71	Главпу Мосгорисполкома МОСПРОМПРОЕКТ Мастерская №6		

Копировал Формат А4

Серия 01.036-1 Выпуск 6

4-83.01.22.000СБ

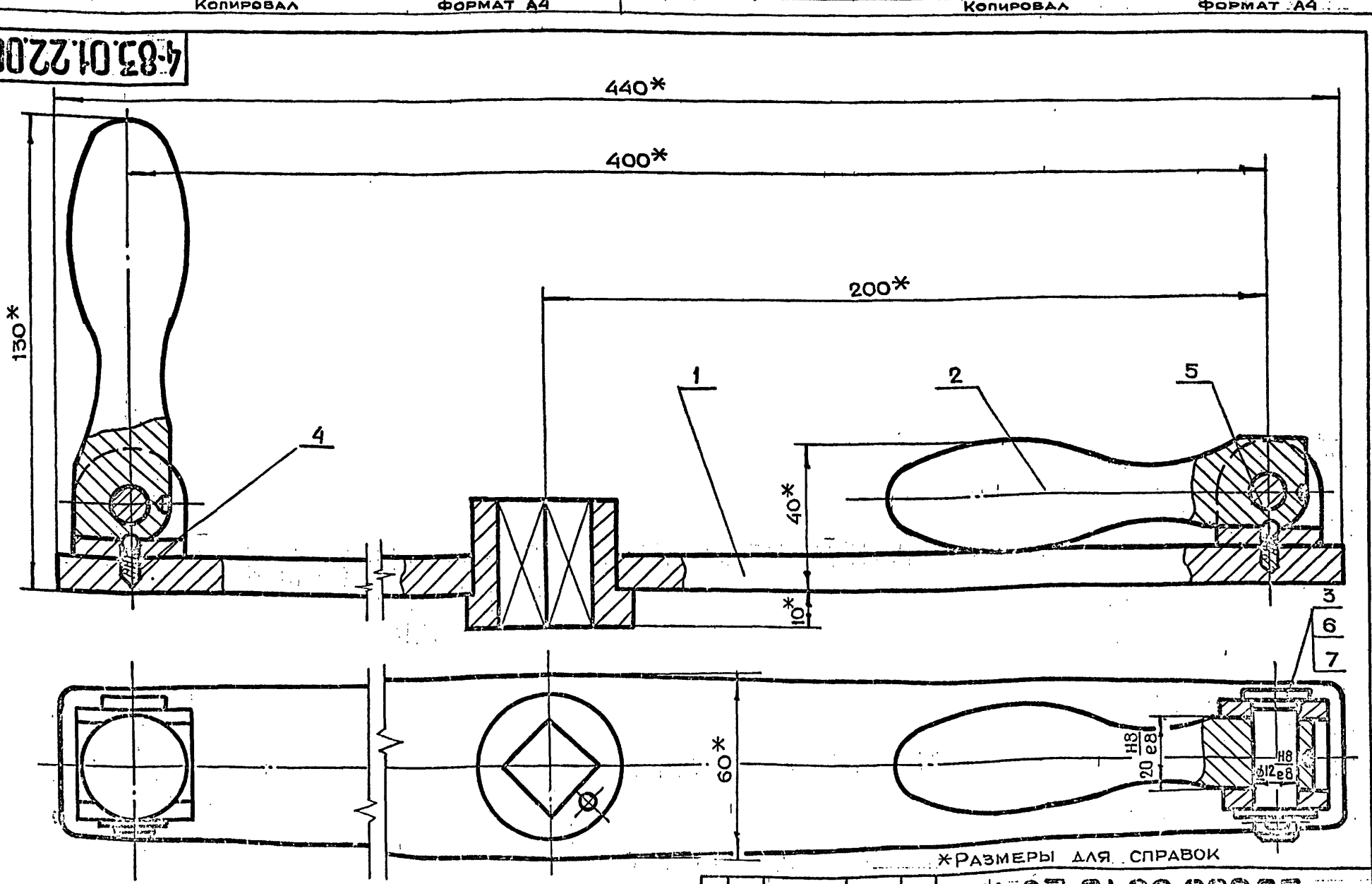

*Размеры для справок

Изм	Лит	N докум.	Подп.	Дата	4-83.01.22.000СБ			
Разраб.		Маркова			Штурвал в сборе — Сборочный чертеж	Лит.	Масса	Масштаб
Пров.		Ухорская					3.0	1:1
Гл.инж.пр.		Черкасова				Лист	Листов 1	
Н.контр.		Рачкова				Главпу Мосгорисполкома МОСПРОМПРОЕКТ Мастерская №6		
Гл.констр.		Григорьев						
Гл.спец.		Бычков						
Нач.маст.		Грибков						

Копировал Формат А3

Инв.N подл. | Подп. и дата | Взам.инв.N | Инв.N дубл. | Подп. и дата

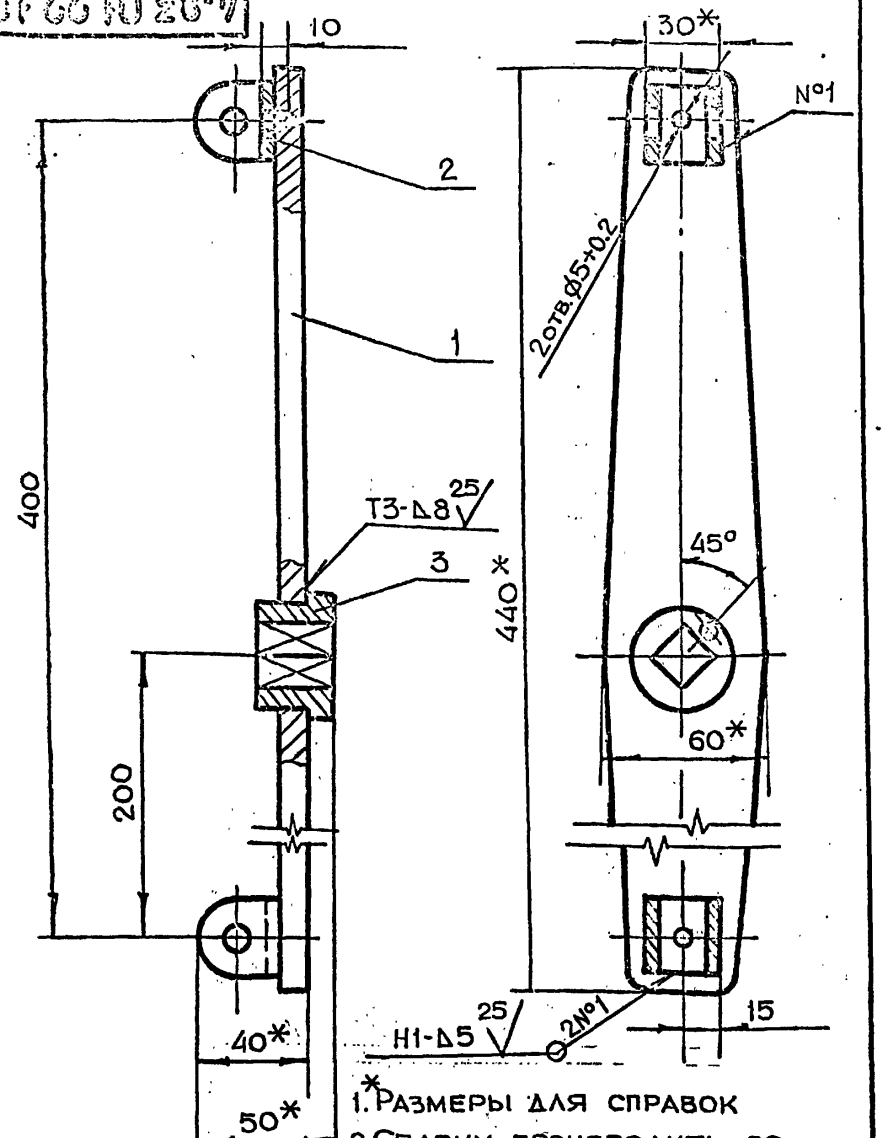

*Размеры для справок

1. Размеры для справок
2. Сварку производить по ГОСТ 5264-80

Изм	Лит	N докум.	Подп.	Дата
Разраб.		Маркова		
Пров.		Ухорская		
Гл.инж.пр.		Черкасова		
Н.контр.		Рачкова		

4-83.01.22.100СБ

Штурвал
Сборочный чертеж

Лит.	Масса	Масштаб
	2.1	1:2

Лист | Листов 1

Главпу Мосгорисполкома МОСПРОМПРОЕКТ Мастерская № 6

Формат А4

Число рабочих витков	n	6
Число витков полное	n	7.5
Направление навивки пружины		Правое
Диаметр по стержню	Dc	4.2
Длина развернутой пружины	L	99

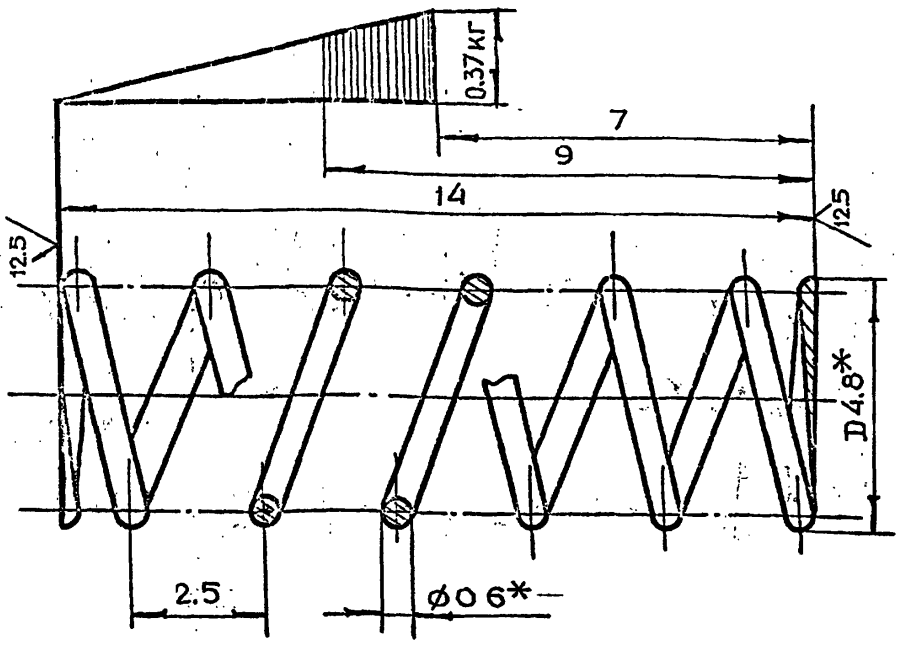

*Размеры для справок

Изм	Лит.	N докум.	Подп.	Дата
Разраб.		Маркова		
Пров.		Ухорская		
Гл.инж.пр.		Черкасова		
Н.контр.		Рачкова		

4-83.01.22.003

Пружина

Лит.	Масса	Масштаб
	0.003	10:1

Лист | Листов 1

Проволока I-0.6 ГОСТ 9389-75

Главпу Мосгорисполкома МОСПРОМПРОЕКТ Мастерская № 6

Формат А4

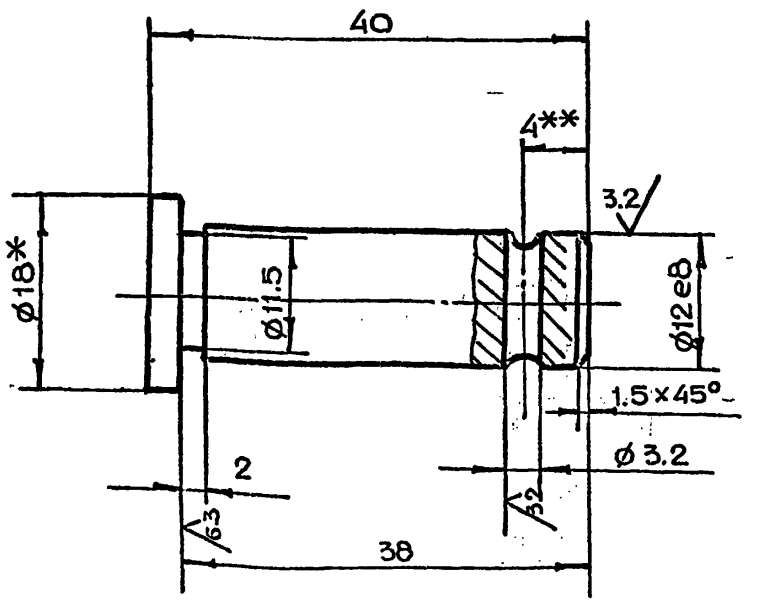

1. * Размер для справок
2. ** Уточнить при сборке
3. Неуказанные предельные отклонения размеров $+t_2, -t_2, \pm\frac{t_2}{2}$

Изм	Лит.	N докум	Подп.	Дата
Разраб.		Маркова		
Пров.		Ухорская		
Гл.инж.пр.		Черкасова		
Н.контр.		Рачкова		

4-83.01.22.002

Палец

Лит.	Масса	Масштаб
	0.04	2:1

Лист | Листов 1

Круг В18 ГОСТ 2590-71 / Ст3 ГОСТ 535-79

Главпу Мосгорисполкома МОСПРОМПРОЕКТ Мастерская № 6

Формат А4

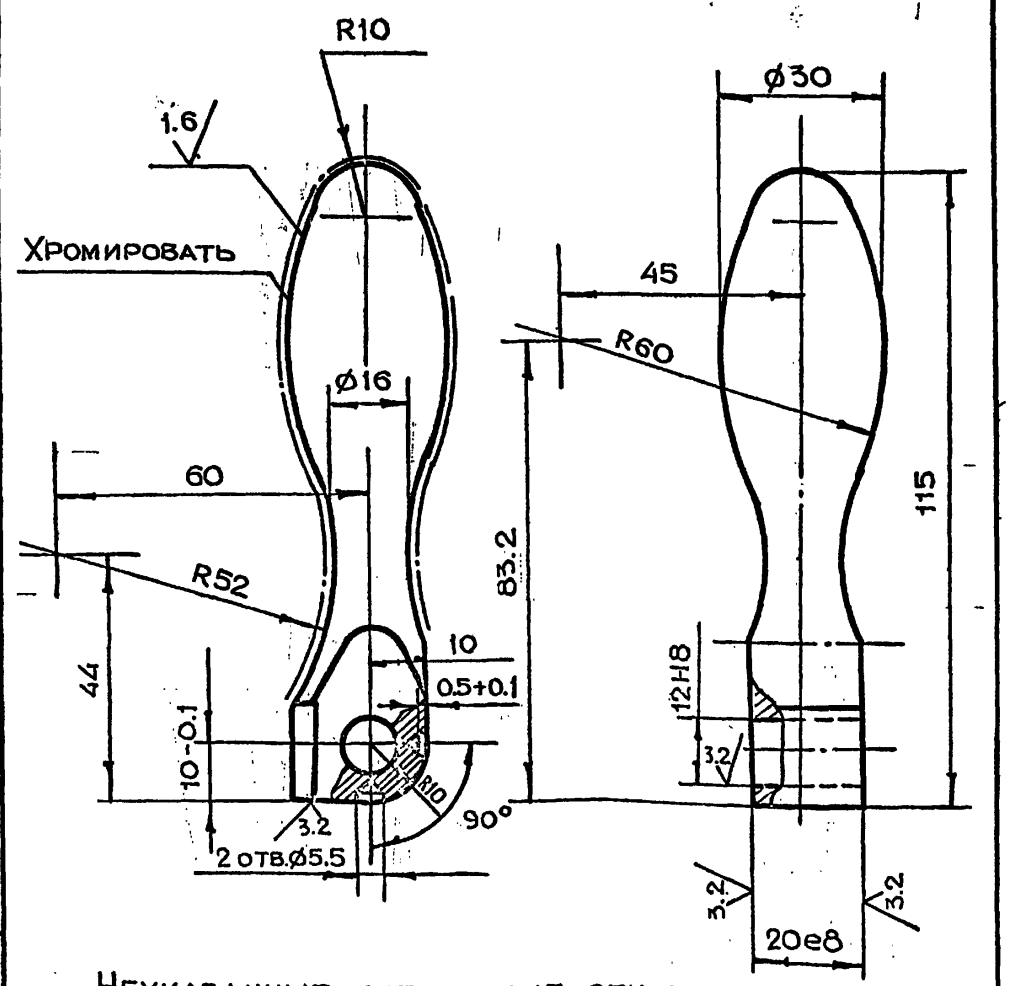

Неуказанные предельные отклонения размеров $+t_2, -t_2, \pm\frac{t_2}{2}$

Изм	Лит.	N докум.	Подп.	Дата
Разраб.		Маркова		
Пров.		Ухорская		
Гл.инж.пр.		Черкасова		
Н.контр.		Рачкова		
Гл.констр.		Григорьев		
Гл.спец.		Бычков		
Нач.маст.		Грибков		

4-83.01.22.001

Ручка

Лит.	Масса	Масштаб
	0.4	1:1

Лист | Листов 1

Круг В32 ГОСТ 2590-71 / 45-2-8 ГОСТ 1050-74

Главпу Мосгорисполкома МОСПРОМПРОЕКТ Мастерская № 6

Копировал

Формат А4

Инв.N подл. | Подп. и дата | Взам.инв.N | Инв.N дубл. | Подп. и дата

Серия 01.036-1 Выпуск 6

4-83.01.23.002

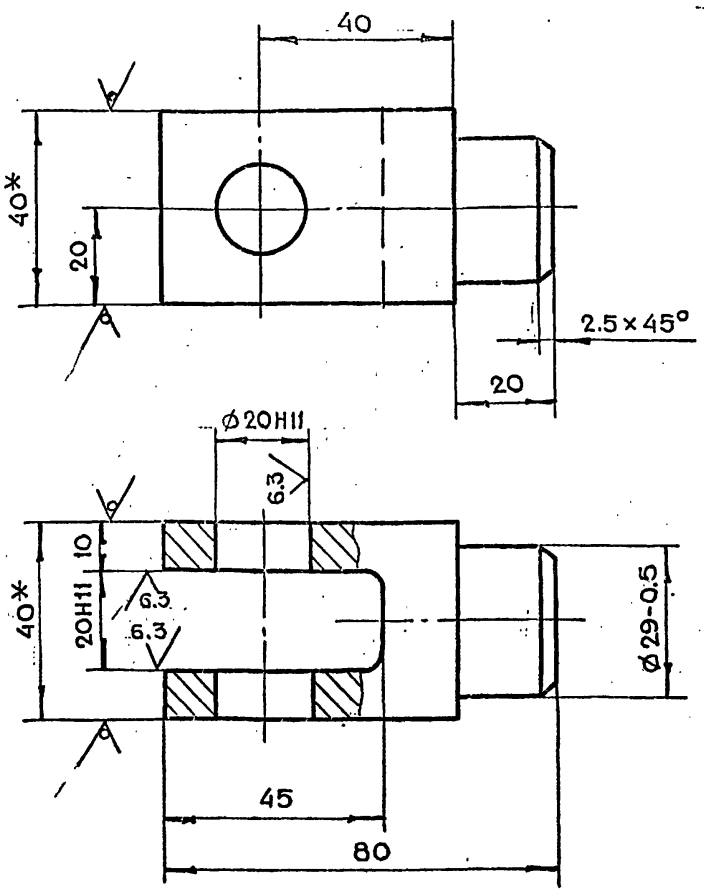

1. *Размеры для справок
2. Неуказанные предельные отклонения размеров $+t_2, -t_2, \pm \frac{t_2}{2}$

Изм.	Лит.	N докум.	Подп.	Дата	4-83.01.23.002			
Разраб.		Маркова			Вилка	Лит.	Масса	Масштаб
Пров.		Ухорская					0.8	1:1
Гл.инж.пр.		Черкасова				Лист	Листов 1	
Н.контр.		Рачкова			Квадрат В40 ГОСТ 2591-71 Ст.3 ГОСТ 535-79	Главпу Мосгорисполкома МОСПРОМПРОЕКТ Мастерская №6		

Подл. и дата | Инв.N подл. | Взам.инв.N | Инв.N дубл. | Подп. и дата

Копировал Формат А4

4-83.01.23.001

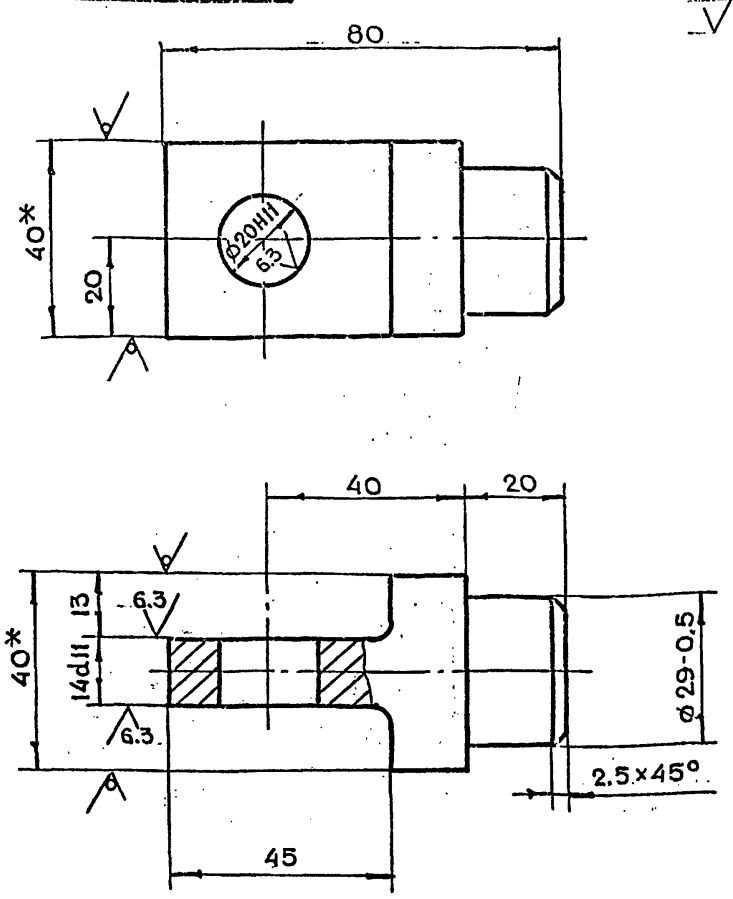

1. *Размеры для справок
2. Неуказанные предельные отклонения размеров $+t_2, -t_2, \pm \frac{t_2}{2}$

Изм.	Лит.	N докум.	Подп.	Дата	4-83.01.23.001			
Разраб.		Маркова			Вилка	Лит.	Масса	Масштаб
Пров.		Ухорская					0.6	1:1
Гл.инж.пр.		Черкасова				Лист	Листов 1	
Н.контр.		Рачкова			Квадрат В40 ГОСТ 2591-71 Ст.3 ГОСТ 535-79	Главпу Мосгорисполкома МОСПРОМПРОЕКТ Мастерская №6		

Подл. и дата | Инв.N подл. | Взам.инв.N | Инв.N дубл. | Подп. и дата

Копировал Формат А4

4.83.01.23.000СБ

Серия 01.036-1 Выпуск 6

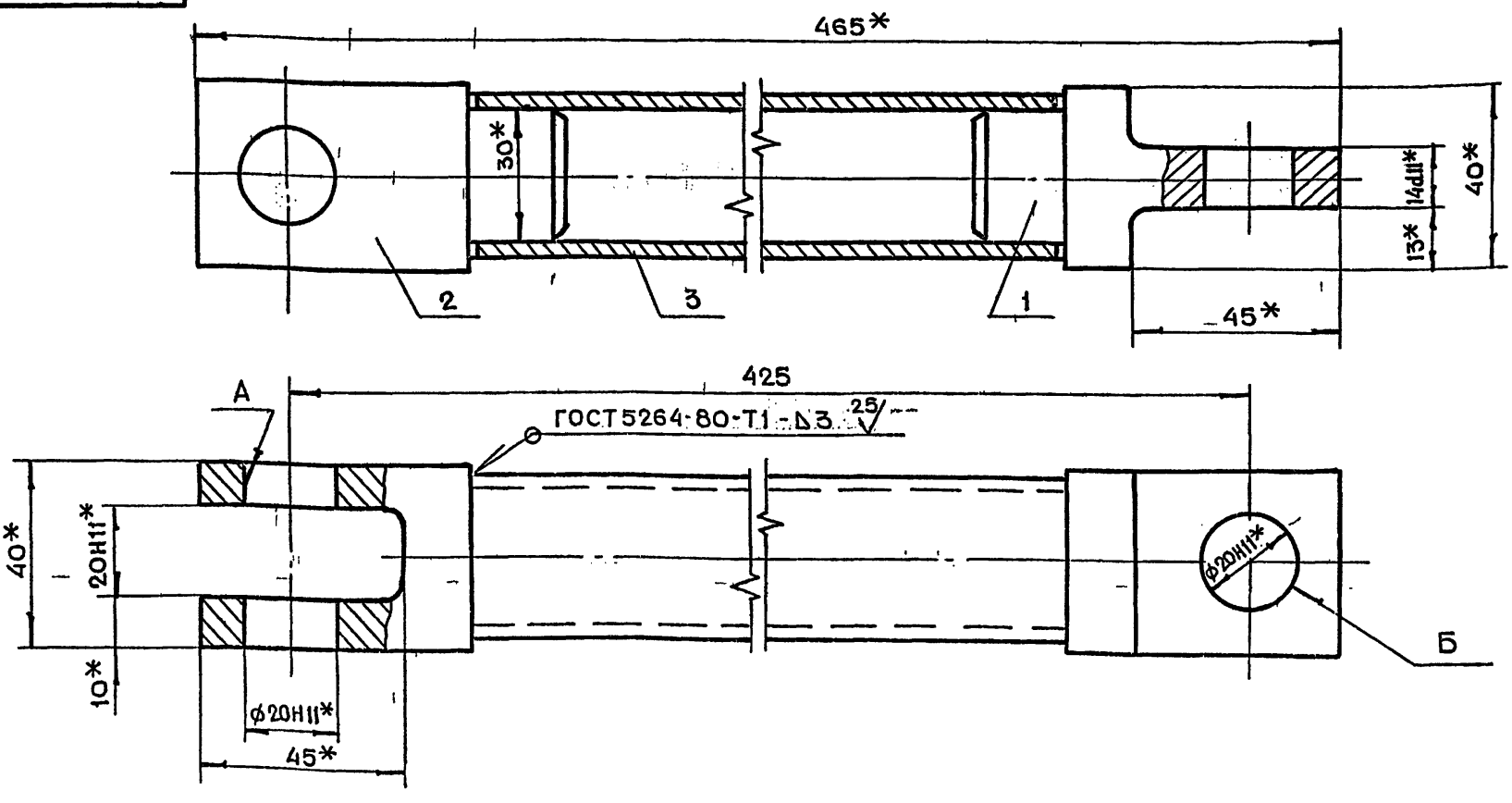

1. * Размеры для справок.
2. Неперпендикулярность оси отверстия Б относительно оси отв. А не более 0.5 мм.
3. Перекос оси трубы поз. 3 не более 0.5 мм.

Изм.	Лит.	N докум.	Подп.	Дата	4-83.01.23.000СБ			
Разраб.		Маркова			Тяга Сборочный чертеж	Лит.	Масса	Масштаб
Пров.		Ухорская					2.4	1:1
Гл.инж.пр.		Черкасова				Лист	Листов 1	
Н.контр.		Рачкова				Главпу Мосгорисполкома МОСПРОМПРОЕКТ Мастерская №6		
Гл.констр.		Григорьев						
Гл.спец.		Бычков						
Нач.сект.		Грибков						

Инв.N подл. | Подп. и дата | Взам.инв.N | Инв.N дубл. | Подп. и дата

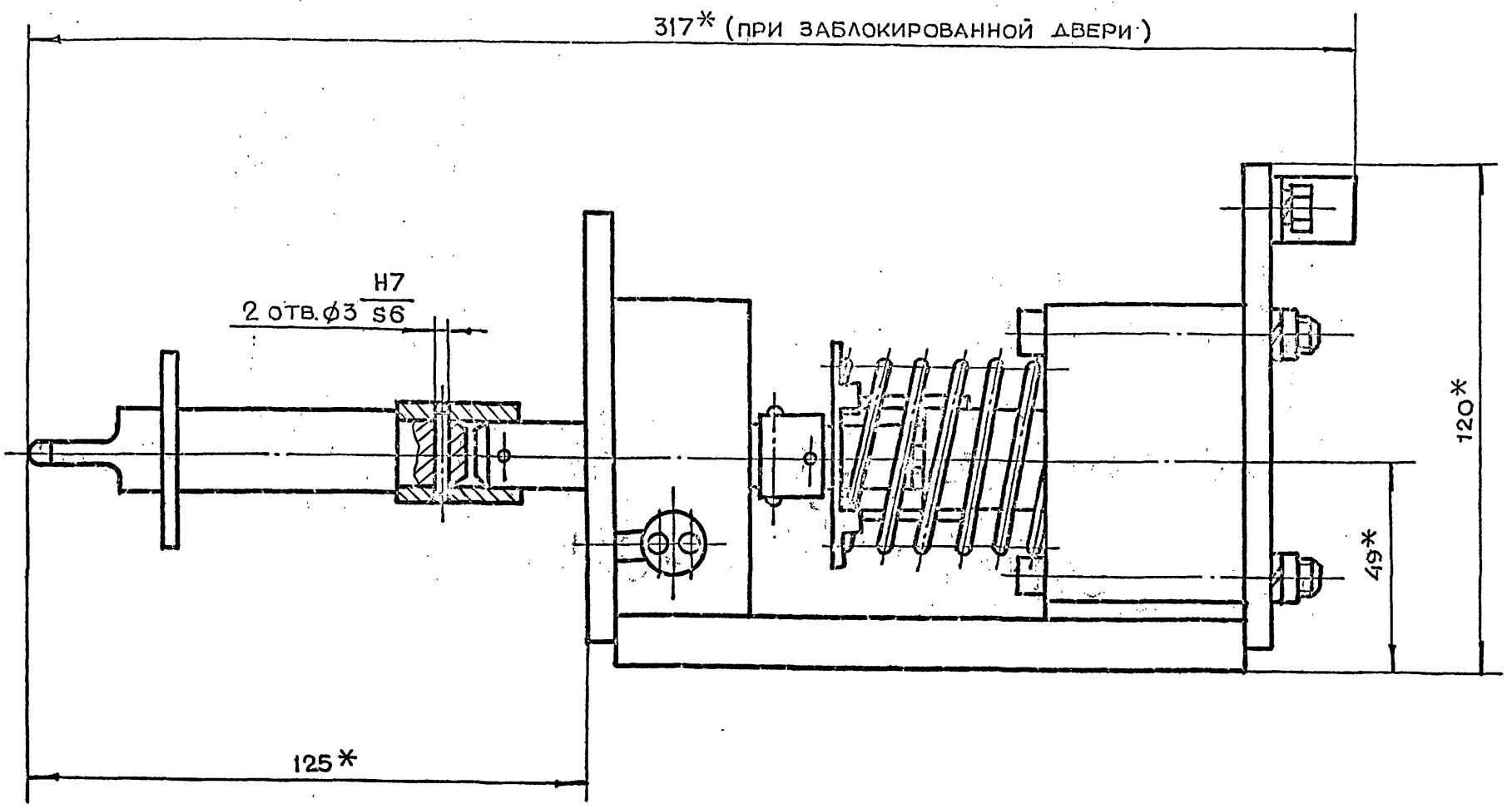

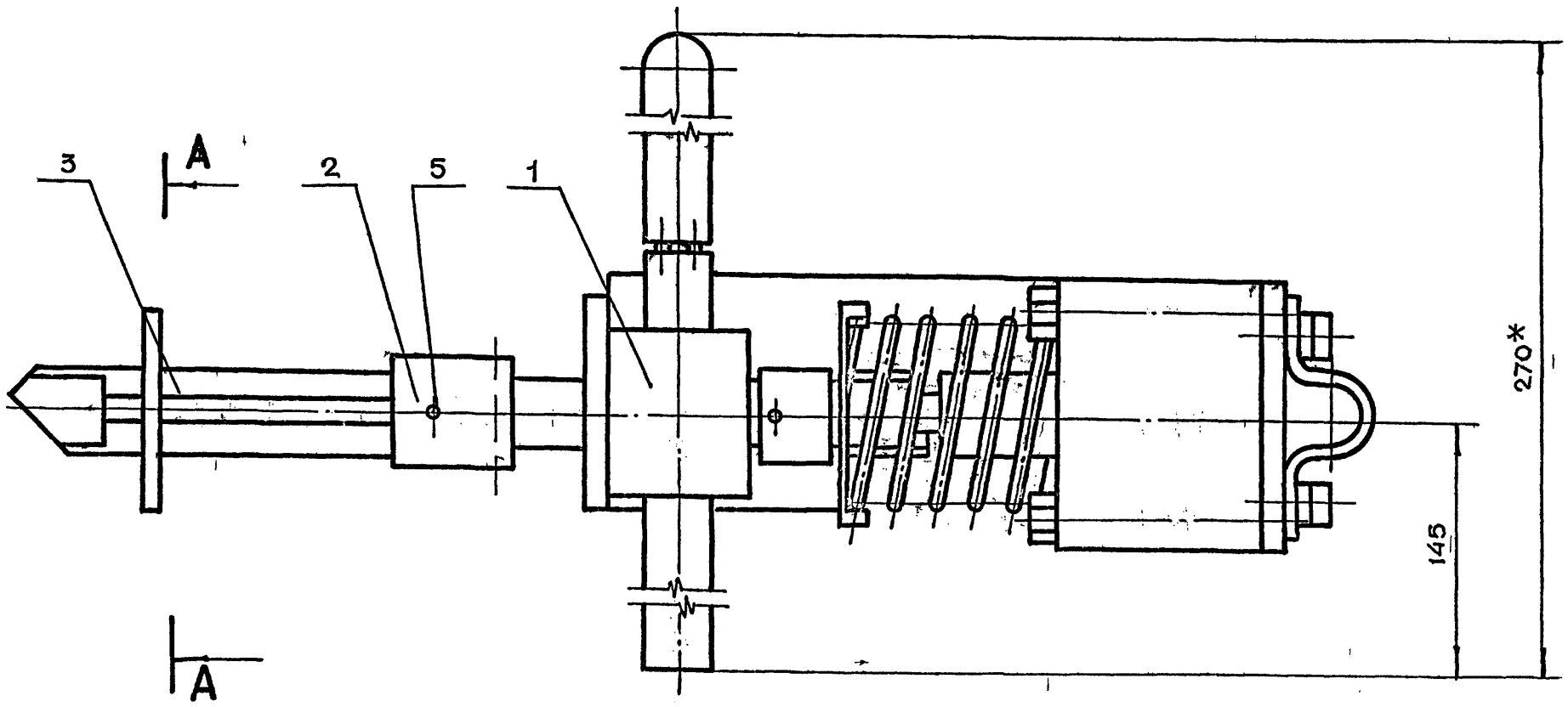

А-А

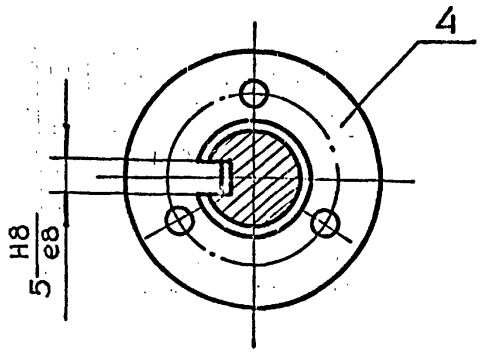

* Размеры для справок

					4-83.01.30.000СБ
Изм.	Лит.	N докум.	Подп.	Дата	
Разраб.		Маркова			Блокировочное устройство. Сборочный чертеж
Пров.		Ухорская			
Гл.инж.пр.		Черкасова			
Н.контр.		Рачкова			
Гл.констр.		Григорьев			
Гл.спец.		Бычков			
Нач.маст.		Грибков			

Лит.	Масса	Масштаб
	3.5	1:1
Лист	Листов 1	

Главпу Мосгорисполкома
Моспромпроект
Мастерская №6

Копировал

Инв.№ подл. | Подп. и дата | Взам.инв.№ | Инв.№ дубл. | Подп. и дата

Серия 01.036-1 Выпуск 6

4-83.01.31.001

ЧИСЛО РАБОЧИХ ВИТКОВ	n	6
ЧИСЛО ВИТКОВ ПОЛНОЕ	n1	7.5
НАПРАВЛЕНИЕ НАВИВКИ ПРУЖИНЫ	—	ПРАВОЕ
ДИАМЕТР ПО СТЕРЖНЮ	Dc	42
ДЛИНА РАЗВЕРНУТОЙ ПРУЖИНЫ	L	1036

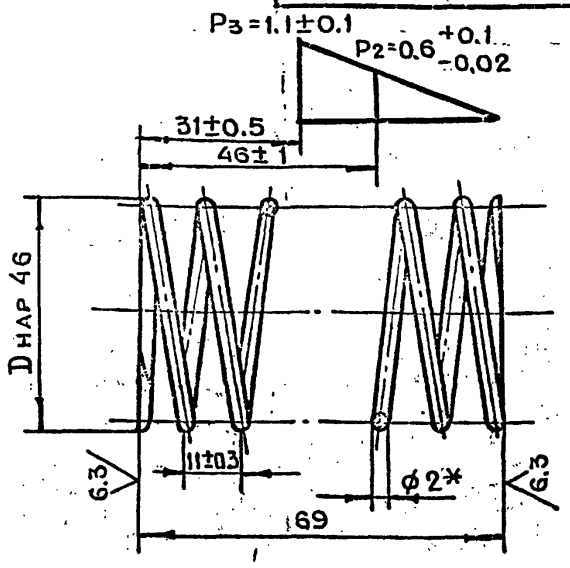

1. * Размер для справок
2. Пружину выдержать под нагрузкой Р=1.1 кг в течение 24 часов
3. Остаточные деформации не допускаются

Изм	Лит	N докум.	Подп.	Дата	4-83.01.31.001			
Разраб.		Маркова			Пружина	Лит.	Масса	Масштаб
Пров.		Ухорская					0.1	1:1
Гл.инж.пр.		Черкасова				Лист	Листов 1	
Н.контр.		Рачкова			Проволока I-2 ГОСТ 9389-75	ГлавАПУ Мосгорисполкома МОСПРОМПРОЕКТ Мастерская №6		

Копировал Формат А4

4-83.01.30.003

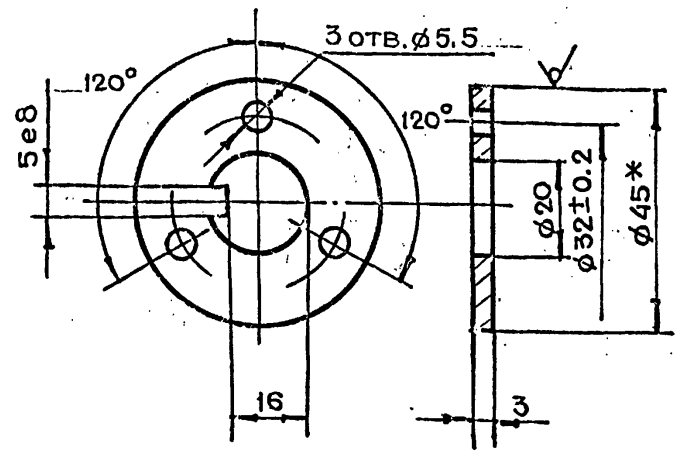

* Размер для справок

Изм	Лит	N докум.	Подп.	Дата	4-83.01.30.003			
Разраб.		Маркова			Шайба стопорная	Лит.	Масса	Масштаб
Прв.		Ухорская					0.04	1:1
Гл.инж.пр.		Черкасова				Лист 1	Листов 1	
Н.контр.		Рачкова			Круг В45 ГОСТ 2590-71 Ст.3 ГОСТ 535-79	ГлавАПУ Мосгорисполкома МОСПРОМПРОЕКТ Мастерская №6		

Копировал Формат А4

Серия 01.036-1 Выпуск 6

4-83.01.30.002

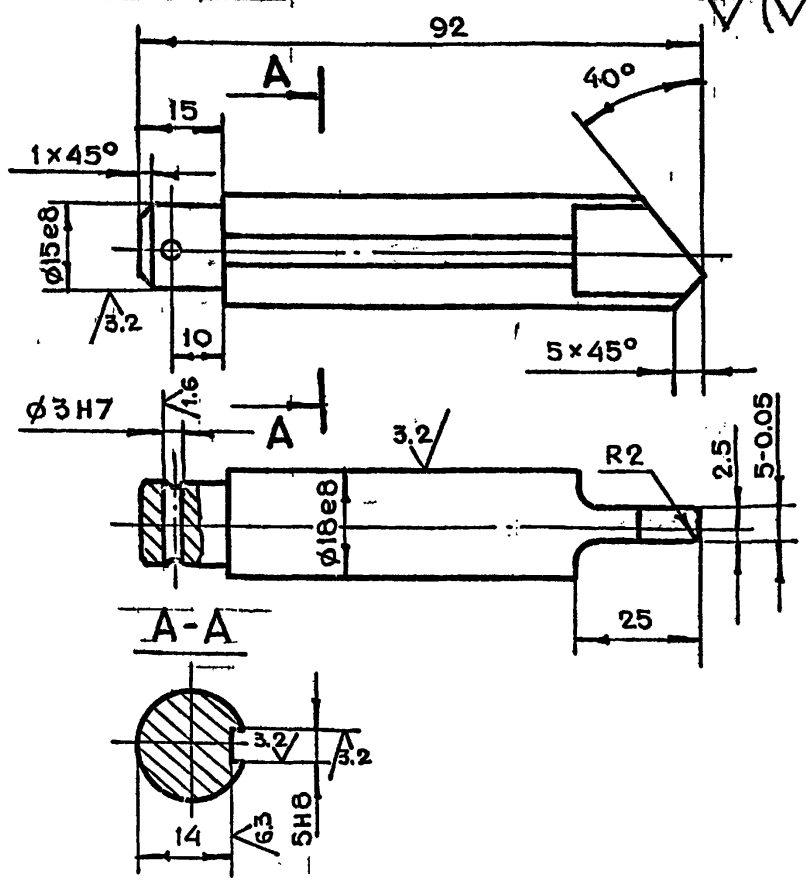

1. Неуказанные предельные отклонения размеров $+t_2, -t_2, \pm\frac{t_2}{2}$
2. Ц9хр
3. HRS

Изм	Лит	N докум.	Подп.	Дата	4-83.01.30.002			
Разраб.		Маркова			Палец	Лит.	Масса	Масштаб
Пров.		Ухорская					0.16	1:1
Гл.инж.пр.		Черкасова				Лист	Листов 1	
Н.контр.		Рачкова			Круг В20 ГОСТ 2590-71 Ст.3 ГОСТ 535-79	Главапу Мосгорисполкома МОСПРОМПРОЕКТ Мастерская №6		

Копировал Формат А4

4-83.01.30.001

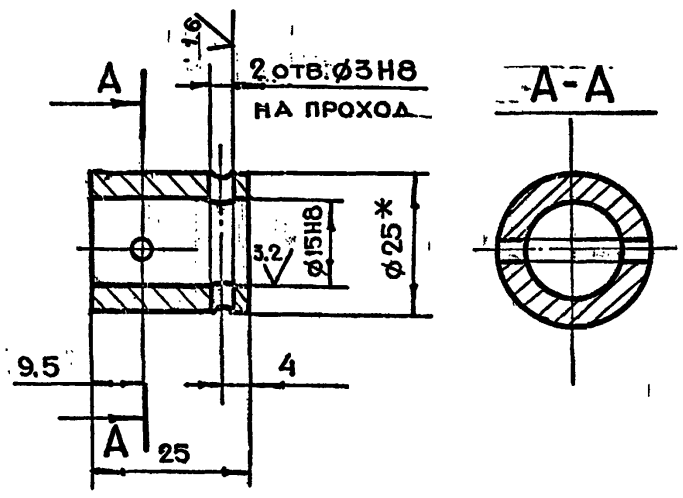

1. * Размер для справок
2. Неуказанные предельные отклонения размеров $+t_2, -t_2, \pm\frac{t_2}{2}$
3. Ц9хр

Изм	Лит	N докум.	Подп.	Дата	4-83.01.30.001			
Разраб.		Маркова			Муфта	Лит.	Масса	Масштаб
Пров.		Ухорская					0.05	1:1
Гл.инж.пр.		Черкасова				Лист	Листов 1	
Н.контр.		Рачкова			Круг В25 ГОСТ 2590-71 Ст.3 ГОСТ 535-79	Главапу Мосгорисполкома МОСПРОМПРОЕКТ Мастерская №6		
Гл.констр.		Григорьев						
Гл.спец.		Бычков						
Нач.маст.		Грибков						

Копировал Формат А4

Формат	Зона	Поз.	Обозначение	Наименование	Кол.	Примечание
				Документация		
А2			4-83.02.00.000СБ	Сборочный чертеж		
				Детали		
А4		1	4-83.02.00.001	Уголок	2	
А4		2	4-83.02.00.002	Полоса	2	
А4		3	4-83.02.00.003	Полоса	2	
А4		4	4-83.02.00.004	Лист	4	
А4		5	4-83.02.00.005	Основание	1	
А4		6	4-83.02.00.006	Уголок	2	
				Уголок Б-100×100×10 ГОСТ 8509-72		
				Ст.3 ГОСТ 535-79		
Б.Ч.		7	4-83.02.00.007	L=1816 h14	2	27.4 кг
				Труба		
				Труба 25×2,8 ГОСТ 3262-75		
Б.Ч.		8	4-83.02.00.008	L=80 h14	12	2.8 кг
				Пластина		
				Лист БПН10 ГОСТ 19903-74		
				Ст.3 ГОСТ 14637-79		
Б.Ч.		9	4-83.02.00.009	80×140 h14	2	0.9 кг

Инв.№ подл. | Подп. и дата | Взам. инв.№ | Инв.№ дубл. | Подп. и дата

Изм.	Лит.	№ докум.	Подп.	Дата
Разраб.		Маркова		
Пров.		Ухорская		
Гл.инж.пр.		Черкасова		
Н.контр.		Рачкова		

4-83.02.00.000

Коробка

Лит. | Лист | Листов: 1

Главпу Мосгорисполкома МОСПРОМПРОЕКТ Мастерская №6

Копировал Формат А4

Формат	Зона	Поз.	Обозначение	Наименование	Кол.	Примечание
				Документация		
А2			4-83.01.31.200СБ	Сборочный чертеж		
				Детали		
				Полоса		
				Лист БПН12 ГОСТ 19903-74		
				Ст.3 ГОСТ 14637-79		
Б.Ч.		1	4-83.01.31.201	52×160 h14	1	0.7 кг
				Полоса		
				Лист БПН6 ГОСТ 19903-74		
				Ст.3 ГОСТ 14637-79		
Б.Ч.		2	4-83.01.31.202	46×100 h14	1	0,23 кг
Б.Ч.		3	4-83.01.31.203	60×114 h14	1	0,32 кг

Инв.№ подл. | Подп. и дата | Взам. инв.№ | Инв.№ дубл. | Подп. и дата

Изм.	Лит.	№ докум.	Подп.	Дата
Разраб.		Маркова		
Пров.		Ухорская		
Гл.инж.пр.		Черкасова		
Н.контр.		Рачкова		

4-83.01.31.200

Основание

Лит. | Лист | Листов: 1

Главпу Мосгорисполкома МОСПРОМПРОЕКТ Мастерская №6

Копировал Формат А4

Серия 01.036-1 Выпуск 6

Формат	Зона	Поз.	Обозначение	Наименование	Кол.	Примечание
		15		Гайка М6.5.01	4	
				ГОСТ 5915-70		
		16		Шайба 6Л.65Г	6	
				ГОСТ 6402-70		
		17		Штифт цилиндрический 3m6×20	2	
				ГОСТ 3128-70		
		18		Шарик ⌀5	1	
				ГОСТ 3722-81		
				Прочие изделия		
		19		Электромагнит МИС-1100	1	Луганский эл.аппар.з-д

Инв.№ подл. | Подп. и дата | Взам. инв.№ | Инв.№ дубл. | Подп. и дата

Изм.	Лит.	№ докум.	Подп.	Дата

4-83.01.31.000

Лист 2

Копировал Формат А4

Формат	Зона	Поз.	Обозначение	Наименование	Кол.	Примечание
				Документация		
А2			4-83.01.31.000СБ	Сборочный чертеж		
				Сборочные единицы		
А4		1	4-83.01.31.100	Ключ в сборе	1	
А4		2	4-83.01.31.200	Основание	1	
А4		3	4-83.01.31.300	Шток в сборе	1	
А4		4	4-83.01.31.400	Опора в сборе	1	
А4		5	4-83.01.31.500	Валик в сборе	1	
				Детали		
А4		6	4-83.01.31.001	Пружина	1	
А4		7	4-83.01.31.002	Муфта	1	
А4		8	4-83.01.31.003	Хомут	1	
А4		9	4-83.01.31.004	Шток	1	
А4		10	4-83.01.31.005	Пружина	1	
				Стандартные изделия		
				Болт ГОСТ 7798-70		
		11		М6×10.58.01	2	
		12		М6×70.58.01	4	
				Винт ГОСТ 17474-80		
		13		В.М8-6q×14.58.01	2	
		14		В.М8-6q×16.58.01	2	

Инв.№ подл. | Подп. и дата | Взам. инв.№ | Инв.№ дубл. | Подп. и дата

Изм.	Лит.	№ докум.	Подп.	Дата
Разраб.		Маркова		
Пров.		Ухорская		
Гл.инж.пр.		Черкасова		
Н.контр.		Рачкова		

4-83.01.31.000

Замок электромагнитный

Лит. | Лист | Листов

Главпу Мосгорисполкома МОСПРОМПРОЕКТ Мастерская №6

Копировал Формат А4

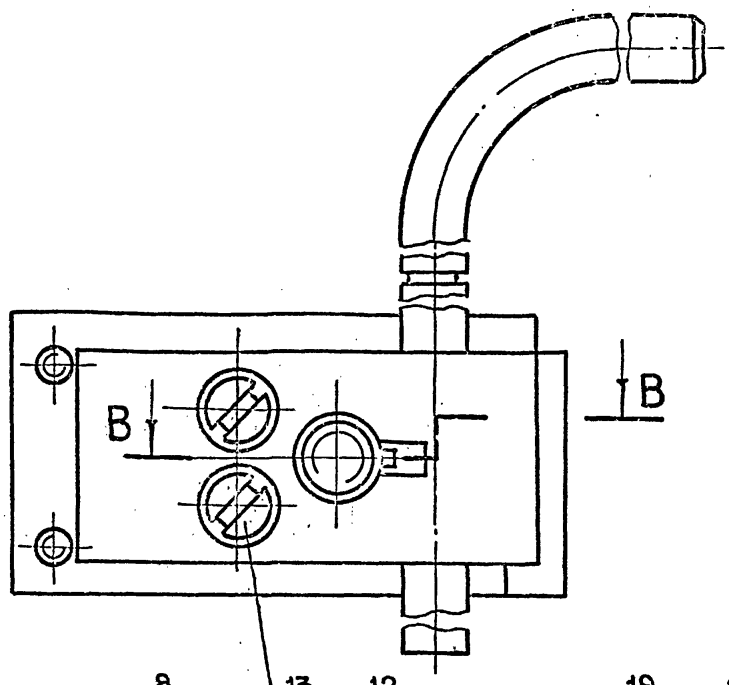

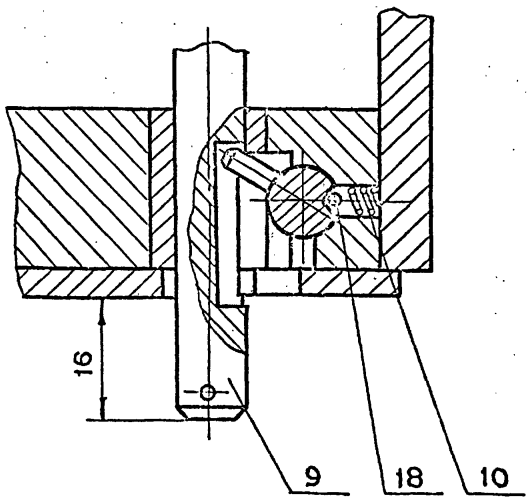

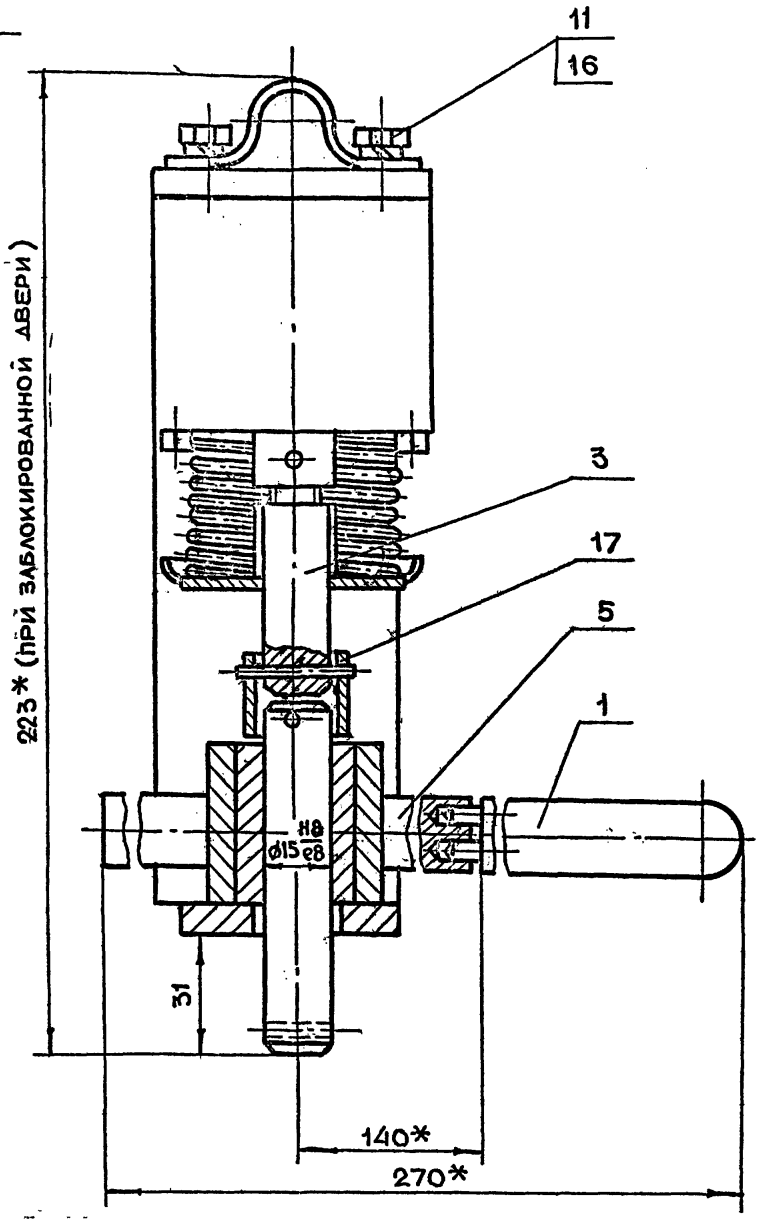

Б - Б

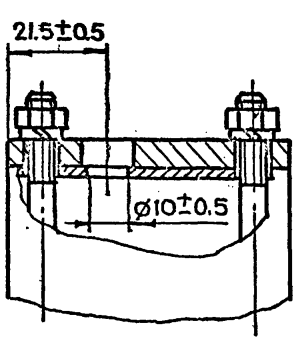

1. * Размеры для справок.
2. Шток поз. 9 должен без заеданий перемещаться в опоре поз. 4
3. Ход якоря электромагнита 15+2 мм
4. Шток замка при обесточенном электромагните должен фиксироваться шариком поз. 18 в крайнем втянутом положении если он заведен в это положение ключом поз. 1 (см. В-В)
5. Трущиеся поверхности смазать смазкой ЦИАТИМ 201 ГОСТ 6267-74
6. Просверлить отв. ø10 в корпусе магнита (см. Б-Б)
7. При поставке замка ключ снять и упаковать в ящике вместе с изделием
8. Винты поз. 13 и 14 ставить на железном сурике

Изм.	Лит.	№ докум.	Подп. Дата
Разраб		Маркова	
Пров.		Ухорская	
Гл.инж.пр.		Черкасова	
Н.контр.		Рычкова	
Гл.констр.		Григорьев	
Гл.спец.		Бычков	
Нач.маст.		Грибков	

4-83.01.31.000СБ

Замок электромагнитный
Сборочный чертеж

Лит.	Масса	Масштаб
	3.4	1:1
Лист	Листов 1	

ГлавАПУ Мосгорисполкома
МОСПРОМПРОЕКТ
Мастерская №6

Серия 01.036-1 Выпуск 6

Инв.№ подл. | Подп. и дата | Взам. инв.№ | Инв.№ дубл. | Подп. и дата

4-83.01.31.005

√(√)

Число рабочих витков	n	6
Число витков полное	n₁	7.5
Направление навивки пружины	—	правое
Диаметр по стержню	Dc	4.2
Длина развернутой пружины	L	99

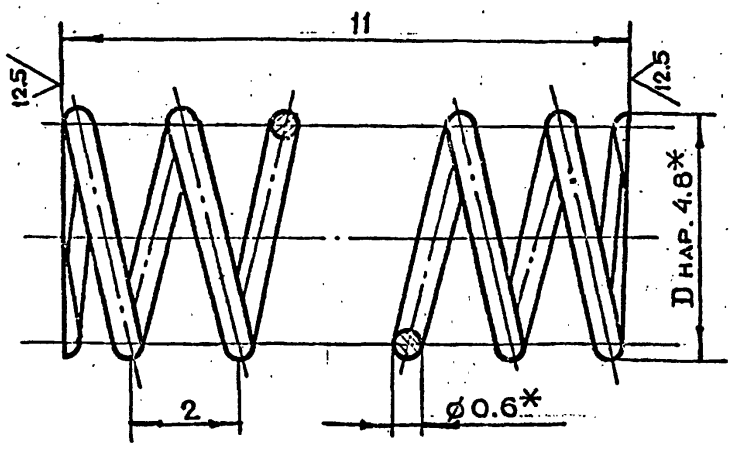

1. * Размер для справок.
2. Неуказанные предельные отклонения размеров $+t_2, -t_2, \pm \frac{t_2}{2}$

Изм	Лит	N докум.	Подп.	Дата	4-83.01.31.005			
Разраб.		Маркова			Пружина	Лит.	Масса	Масштаб
Пров.		Ухорская					0.003	10:1
Гл.инж.пр.		Черкасова				Лист	Листов 1	
Н.контр.		Рачкова			Проволока I-0.6. ГОСТ 9389-75	Главапу Мосгорисполкома МОСПРОМПРОЕКТ Мастерская №6		

Копировал — Формат А4

Подп. и дата | Инв. N дубл. | Взам. инв. N | Подп. и дата | Инв. N подл.

4-83.01.31.004

6.3 √(√)

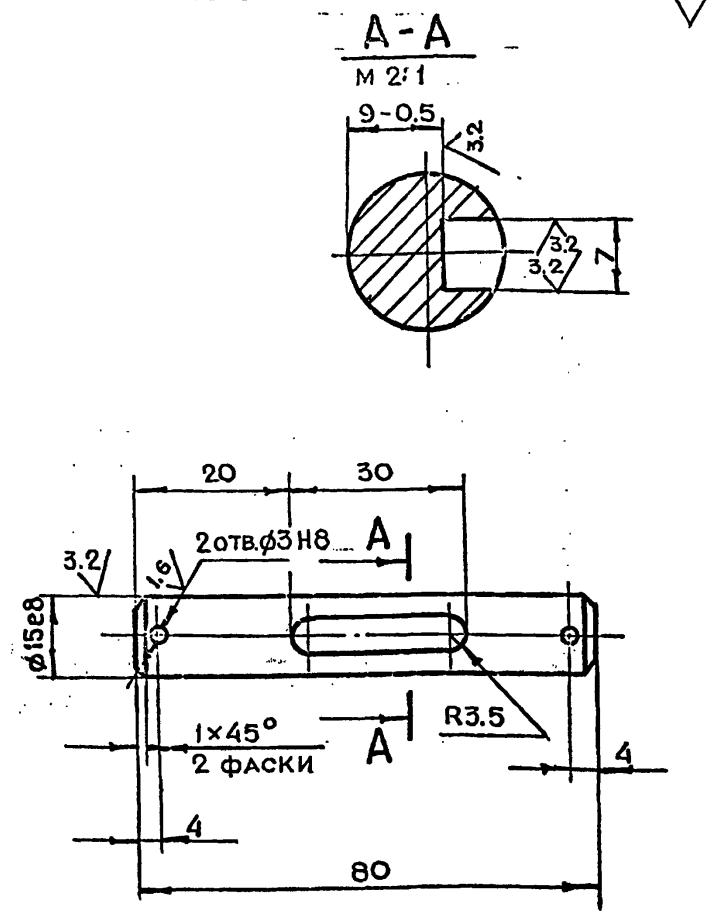

1. Неуказанные предельные отклонения размеров $+t_2, -t_2, \pm \frac{t_2}{2}$
2. Ц9Хр

Изм	Лит	N докум.	Подп.	Дата	4-83.01.31.004			
Разраб.		Маркова			Шток	Лит.	Масса	Масштаб
Пров.		Ухорская					0.16	1:1
Гл.инж.пр.		Черкасова				Лист	Листов 1	
Н.контр.		Рачкова			Круг В16 ГОСТ 2590-71 / 45-2-δ ГОСТ 1050-74	Главапу Мосгорисполкома МОСПРОМПРОЕКТ Мастерская №6		

Копировал — Формат А4

Подп. и дата | Инв. N дубл. | Взам. инв. N | Подп. и дата | Инв. N подл.

Серия 01.036-1 Выпуск 6

4-83.01.31.003

25 √(√)

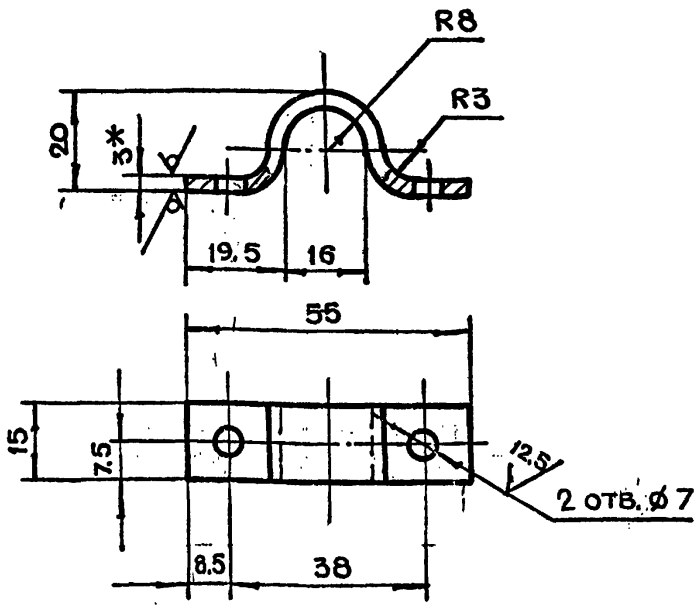

1. * Размер для справок.
2. Неуказанные предельные отклонения размеров $+t_2, -t_2, \pm \frac{t_2}{2}$
3. Развернутая длина 77 мм.
4. Ц9Хр

Изм	Лит	N докум.	Подп.	Дата	4-83.01.31.003			
Разраб.		Маркова			Хомут	Лит.	Масса	Масштаб
Пров.		Ухорская					0.025	1:1
Гл.инж.пр.		Черкасова				Лист	Листов 1	
Н.контр.		Рачкова			Лист БПН3 ГОСТ 19903-74 / 3-IV-Ст.3 ГОСТ 16523-70	Главапу Мосгорисполкома МОСПРИМПРОЕКТ Мастерская №6		

Копировал — Формат А4

Подп. и дата | Инв. N дубл. | Взам. инв. N | Подп. и дата | Инв. N подл.

4-83.01.31.002

12.5 √(√)

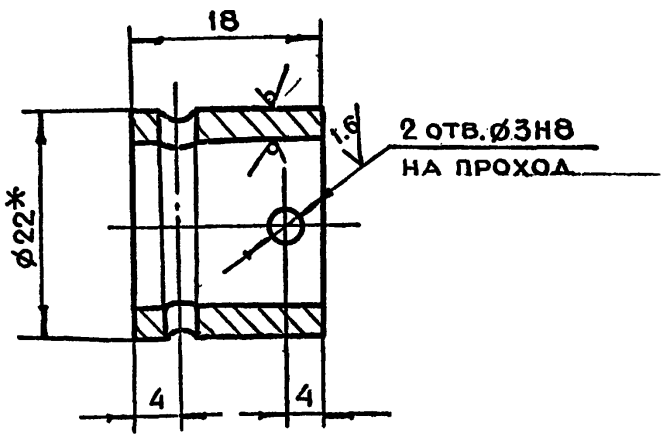

1. * Размер для справок.
2. Неуказанные предельные отклонения размеров $+t_2, -t_2, \pm \frac{t_2}{2}$
3. Ц9Хр

Изм	Лит	N докум.	Подп.	Дата	4-83.01.31.002			
Разраб.		Маркова			Муфта	Лит.	Масса	Масштаб
Пров.		Ухорская					0.04	2:1
Гл.инж.пр.		Черкасова				Лист	Листов 1	
Н.контр.		Рачкова			Труба 22×2.5 ГОСТ 8734-75 / А10 ГОСТ 8733-74	Главапу Мосгорисполкома МОСПРОМПРОЕКТ Мастерская №6		
Гл.констр.		Григорьев						
Гл.спец.		Быков						
Нач.маст.		Гришков						

Копировал — Формат А4

Подп. и дата | Инв. N дубл. | Взам. инв. N | Подп. и дата | Инв. N подл.

4-83.01.31.301

12.5

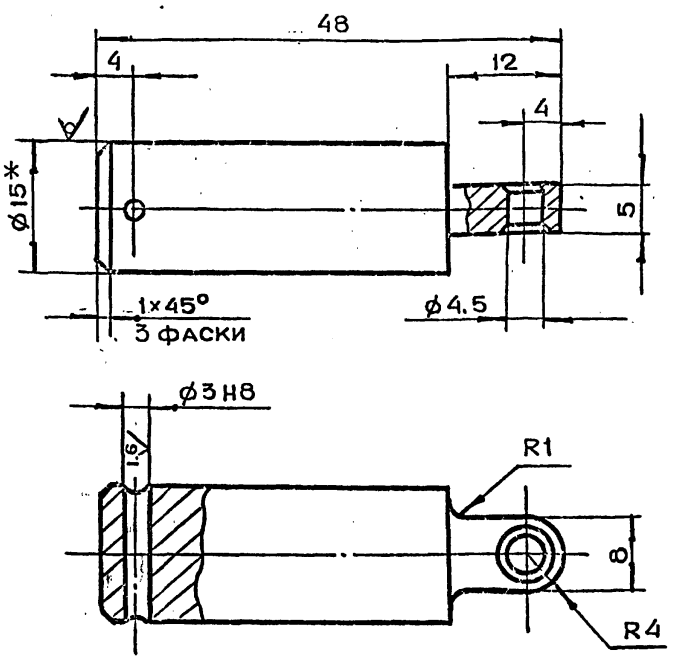

1. * Размер для справок
2. Неуказанные предельные отклонения размеров $+t_2, -t_2, \pm \frac{t_2}{2}$
3. Ц9хр

Изм	Лит.	N докум.	Подп.	Дата
Разраб.		Маркова		
Пров.		Ухорская		
Гл.инж.пр.		Черкасова		
Н.контр.		Рачкова		

4-83.01.31.301

Шток

Лит.	Масса	Масштаб
	0.1	2:1

Лист | Листов 1

Круг В15 ГОСТ 2590-71 / Ст.3 ГОСТ 535-79

ГлавАПУ Мосгорисполкома МОСПРОМПРОЕКТ Мастерская №6

Подл. и дата | Инв.№ дубл. | Взам.инв.№ | Подл. и дата | Инв.№ подл.

Копировал Формат А4

4-83.01.31.300

Формат	Зона	Поз	Обозначение	Наименование	Кол.	Примечание
				Детали		
А4		1	4-83.01.31.301	Шток	1	
А4		2	4-83.01.31.302	Рамка	1	
А4		3	4-83.01.31.303	Штырь	1	
				Прочие изделия		–
		4		Сердечник электромагнитный МИС 1100	1	

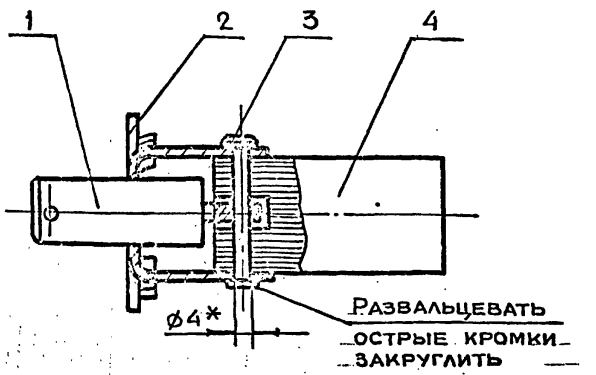

* Размер для справок

Изм	Лит.	N докум.	Подп.	Дата
Разраб.		Маркова		
Пров.		Ухорская		
Гл.инж.пр.		Черкасова		
Н.контр.		Рачкова		

4-83.01.31.300

Шток в сборе

Лит.	Масса	Масштаб
	0.4	1:1

Лист | Листов 1

ГлавАПУ Мосгорисполкома МОСПРОМПРОЕКТ Мастерская №6

Подл. и дата | Инв.№ дубл. | Взам.инв.№ | Подл. и дата | Инв.№ подл.

Копировал Формат А4

Серия 01.036-1 Выпуск 6

4-83.01.31.101

12.5

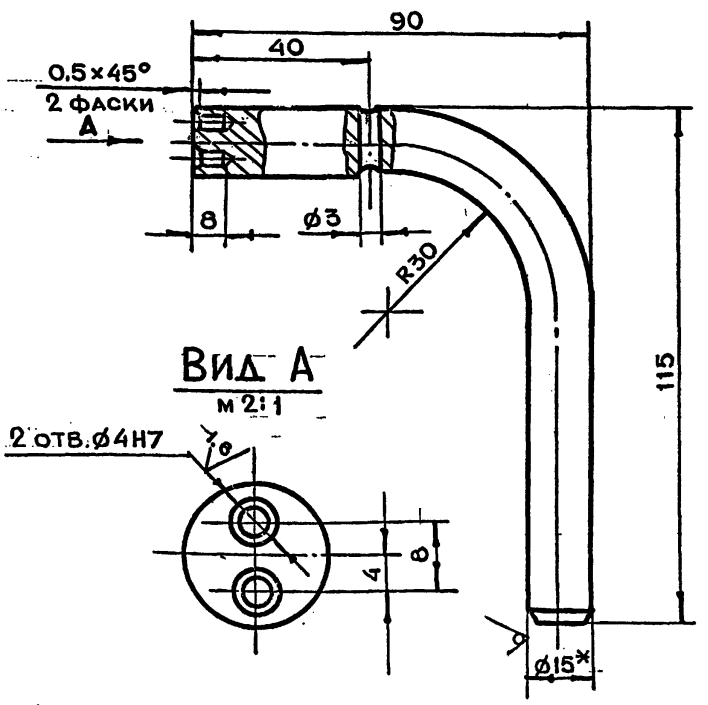

1. * Размер для справок
2. Неуказанные предельные отклонения размеров $+t_2, -t_2, \pm \frac{t_2}{2}$
3. Развернутая длина 174 мм

Изм	Лит.	N докум.	Подп.	Дата
Разраб.		Маркова		
Пров.		Ухорская		
Гл.инж.пр.		Черкасова		
Н.контр.		Рачкова		

4-83.01.31.101

Ручка

Лит.	Масса	Масштаб
	0.24	1:1

Лист | Листов 1

Круг В15 ГОСТ 2590-71 / Ст.3 ГОСТ 535-79

ГлавАПУ Мосгорисполкома МОСПРОМПРОЕКТ Мастерская №6

Инв.№ подл. | Подп. и дата | Взам.инв.№ | Инв.№ дубл. | Подл. и дата

Копировал Формат А4

4-83 01 31 100

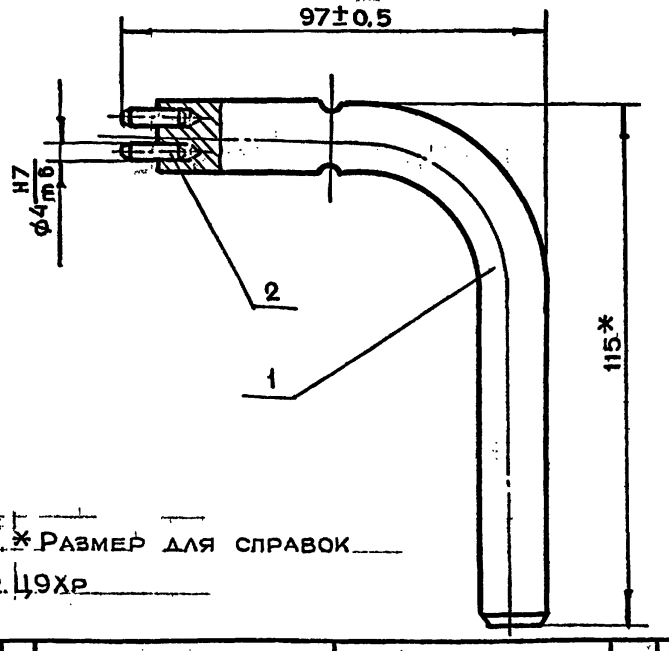

1. * Размер для справок
2. Ц9хр

Формат	Зона	Поз.	Обозначение	Наименование	Кол.	Примечание
				Детали		
А4		1	4-83.01.31.101	Ручка	1	–
				Стандартные изделия		
		2		Штифт ГОСТ 3128-70 4 m6×14	2	

Изм	Лит	N докум.	Подп.	Дата
Разраб.		Маркова		
Пров.		Ухорская		
Гл.инж.пр.		Черкасова		
Н.контр.		Рачкова		
Гл.констр.		Григорьев		
Гл.спец.		Бычков		
Нач.маст.		Грибков		

4-83 01 31 100

Ключ в сборе

Лит.	Масса	Масштаб
	0.25	1:1

Лист | Листов 1

ГлавАПУ Мосгорисполкома МОСПРОМПРОЕКТ Мастерская №6

Инв.№ подл. | Подп. и дата | Взам.инв.№ | Инв.№ дубл. | Подл. и дата

Копировал Формат А4

4-83.01.31.200СБ

√(√)

А-А

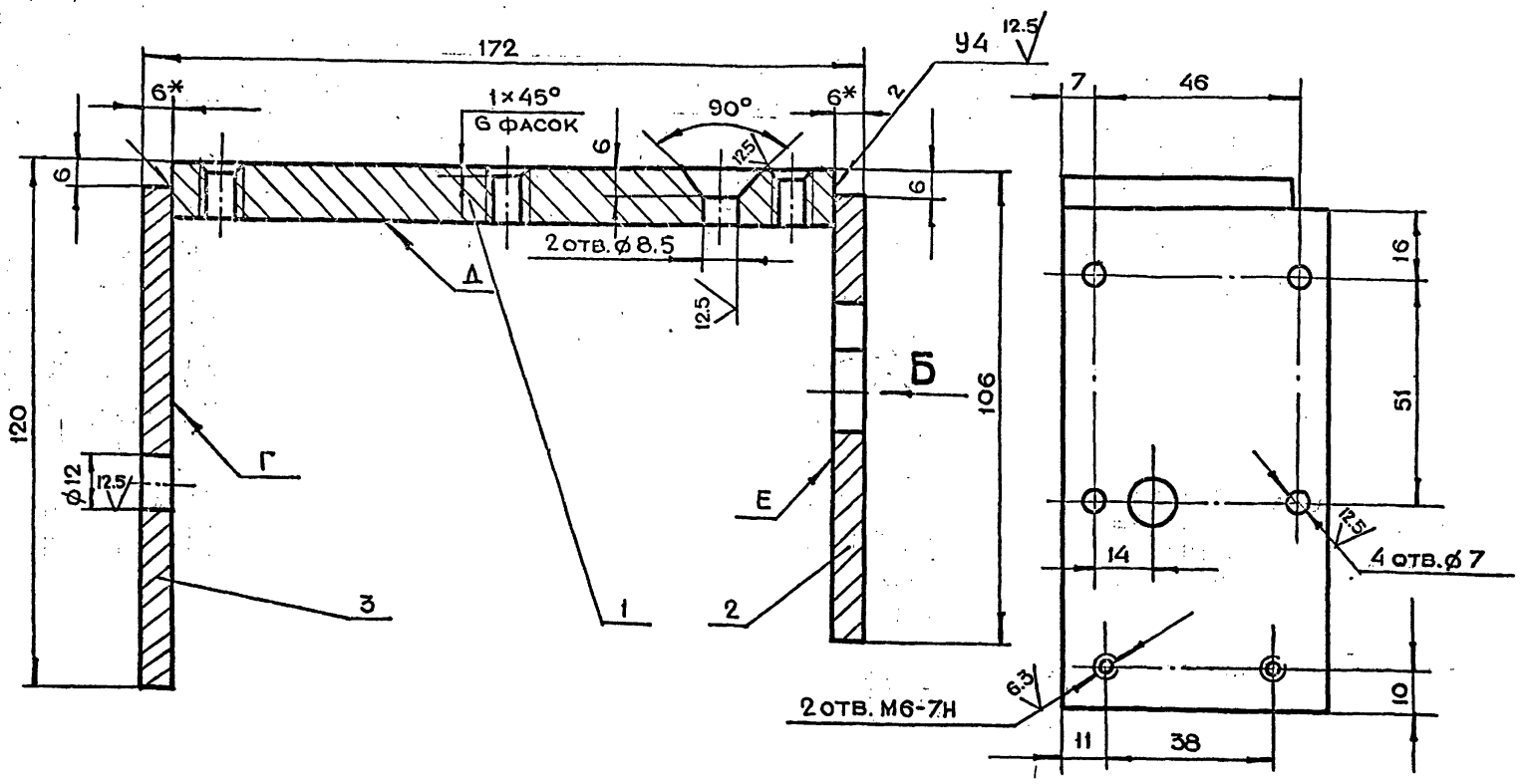

Вид Б

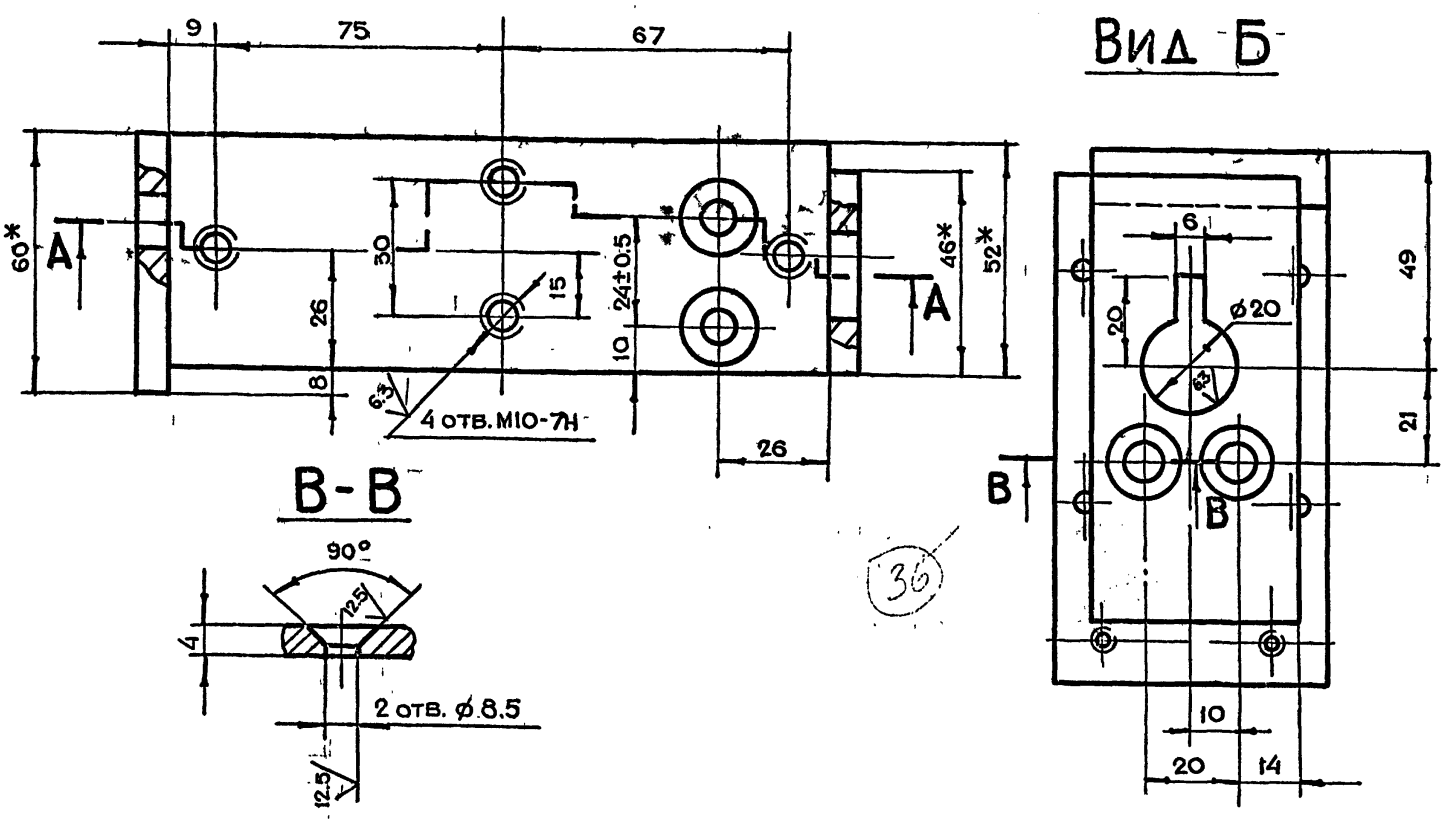

В-В

36

1. * Размеры для справок.
2. Неуказанные предельные отклонения размеров $+t_2, -t_2, \pm\frac{t_2}{2}$.
3. Сварку производить по ГОСТ 5264-80.
4. Все резьбы и отверстия нарезать и сверлить после сварки основания.
5. Отклонение оси перпендикулярности плоскостей Г и Е к плоскости Д по угольнику не более 0.2 мм по длине 172 мм.

					4-83.01.31.200СБ	
Изм.	Лит.	№ докум.	Подп.	Дата		
Разраб.		Маркова			Основание Сборочный чертеж	Лит. / Масса 2.37 / Масштаб 1:1
Пров.		Ухорская				Лист / Листов 1
Гл.инж.пр.		Черкасова				ГлавАПУ Мосгорисполкома МОСПРОМПРОЕКТ Мастерская №6
Н.контр.		Рачкова				
Гл.констр.		Григорьев				
Гл.спец.		Бычков				
Нач.маст.		Грибков				

Серия 01.036-1 Выпуск 6

Инв.№ подл. | Подп. и дата | Взам.инв.№ | Инв.№ дубл. | Подп. и дата

Копировал

Формат А2

4-83.01.31.302

12.5

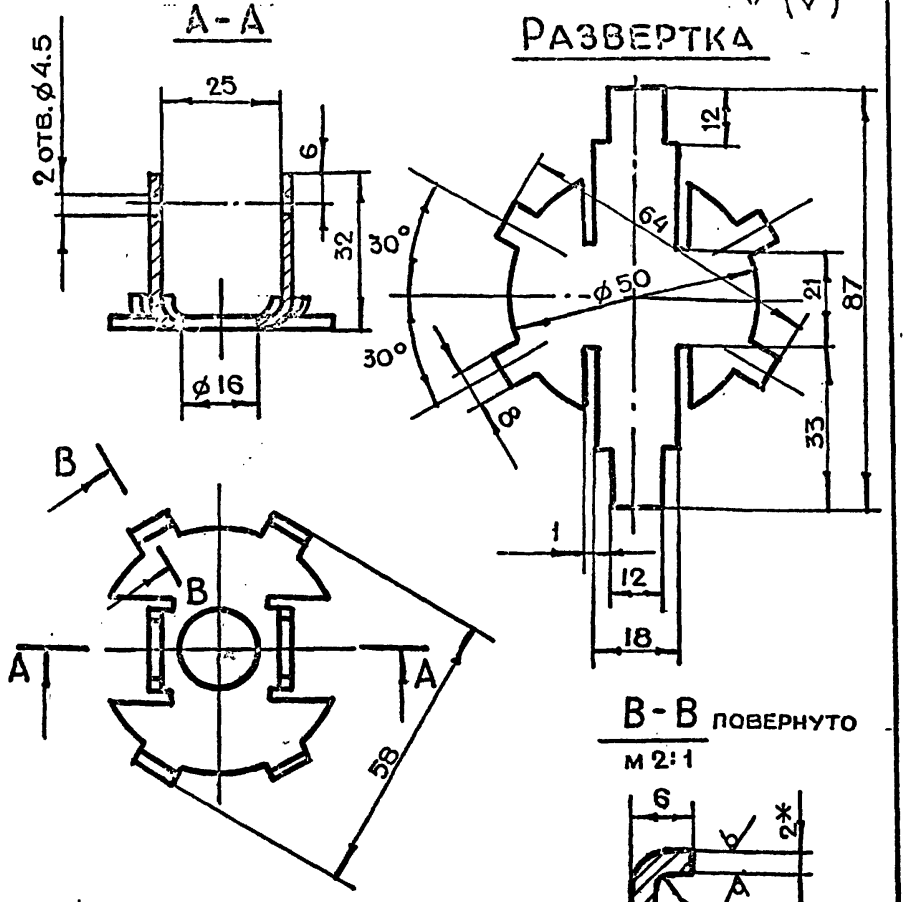

1. * Размер для справок
2. Неуказанные предельные отклонения размеров $+t_2, -t_2, \pm \frac{t_2}{2}$
3. Ц9хр

Изм.	Лит.	N докум.	Подп.	Дата	4-83.01.31.302			
Разраб.		Маркова			Рамка	Лит.	Масса	Масштаб
Пров.		Ухорская					0.05	1:1
Гл.инж.пр.		Черкасова				Лист	Листов 1	
Н.контр.		Рачкова						
					Лист БПН2.0 ГОСТ 19903-74 / 3-IV-Ст.3 ГОСТ 16523-70	Главапу Мосгорисполкома МОСПРОМПРОЕКТ мастерская №6		

Подп. и дата | Инв. N подл. | Взам. инв. N | Инв. N дубл. | Подп. и дата

Копировал Формат А4

4-83.01.31.303

6.3

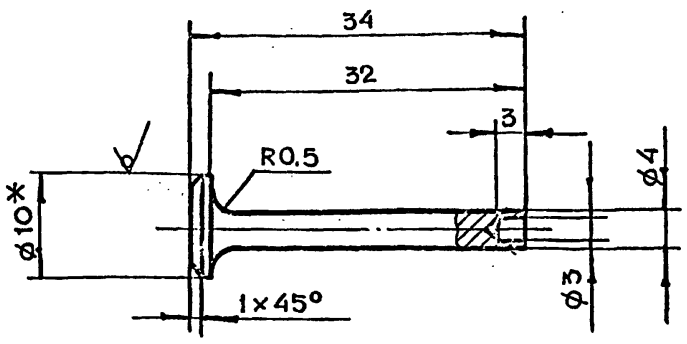

1. * Размер для справок
2. Неуказанные предельные отклонения размеров $+t_2, -t_2, \pm \frac{t_2}{2}$
3. Ц9хр

Изм.	Лит.	N докум.	Подп.	Дата	4-83.01.31.303			
Разраб.		Маркова			Штырь	Лит.	Масса	Масштаб
Пров.		Ухорская					0.012	2:1
Гл.инж.пр.		Черкасова				Лист	Листов 1	
Н.контр.		Рачкова						
					Круг В10 ГОСТ 2590-71 / Ст.3 ГОСТ 535-79	Главапу Мосгорисполкома МОСПРОМПРОЕКТ мастерская №6		

Подп. и дата | Инв. N подл. | Взам. инв. N | Инв. N дубл. | Подп. и дата

Копировал Формат А4

Серия 01.036-1 Выпуск 6

4-83.01.31.401

6.3

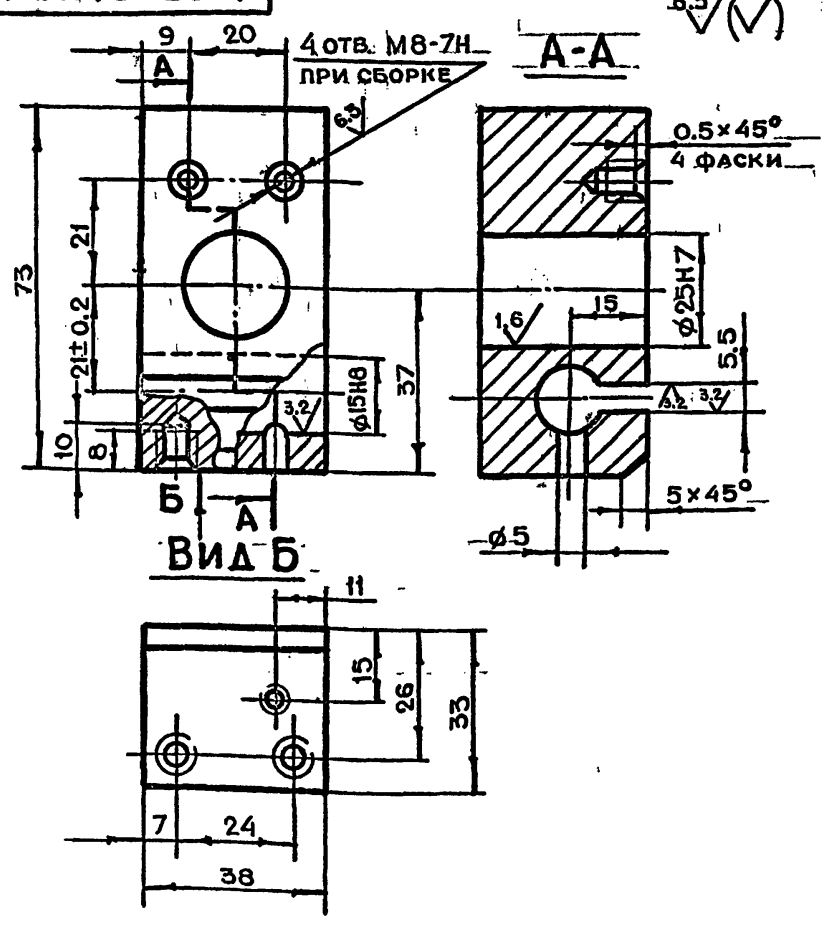

1. * Неуказанные предельные отклонения размеров $+t_2, -t_2, \pm \frac{t_2}{2}$

Изм.	Лит.	N докум.	Подп.	Дата	4-83.01.31.401			
Разраб.		Маркова			Корпус	Лит.	Масса	Масштаб
Пров.		Ухорская					0.5	1:1
Гл.инж.пр.		Черкасова				Лист	Листов 1	
Н.контр.		Рачкова						
					Ст.3 ГОСТ 380-71	Главапу Мосгорисполкома МОСПРОМПРОЕКТ мастерская №6		

Инв. N подл. | Подп. и дата | Взам. инв. N | Инв. N дубл. | Подп. и дата

Копировал Формат А4

4-83.01.31.400

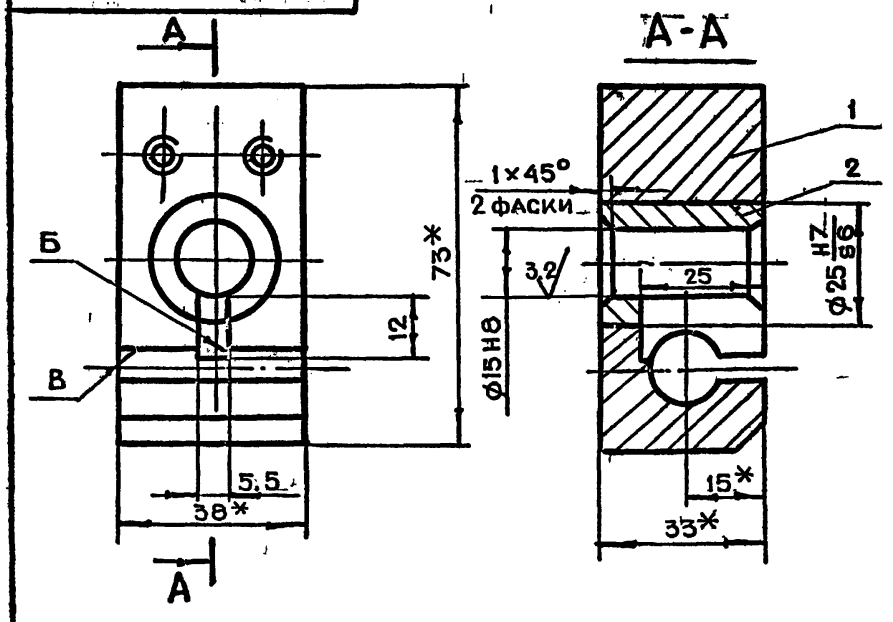

1. * Размеры для справок
2. Неперпендикулярность поверхности Б относительно поверхности В не более 0.1 мм на длине 24 мм
3. Ц9Хр

Формат	Зона	Поз.	Обозначение	Наименование	Кол.	Примечание
				Детали		
А4		1	4-83.01.31.401	Корпус	1	
А4		2	4-83.01.31.402	Втулка	1	

Изм.	Лит.	N докум.	Подп.	Дата	4-83.01.31.400			
Разраб.		Маркова			Опора в сборе	Лит.	Масса	Масштаб
Пров.		Ухорская					0.56	1:1
Гл.инж.пр.		Черкасова				Лист	Листов 1	
Н.контр.		Рачкова						
Гл.констр.		Григорьев						
Гл.спец.		Бычков				Главапу Мосгорисполкома МОСПРОМПРОЕКТ мастерская №6		
Нач.маст.		Гришков						

Инв. N подл. | Подп. и дата | Взам. инв. N | Инв. N дубл. | Подп. и дата

Копировал Формат А4

4-83.01.31.502

6.3

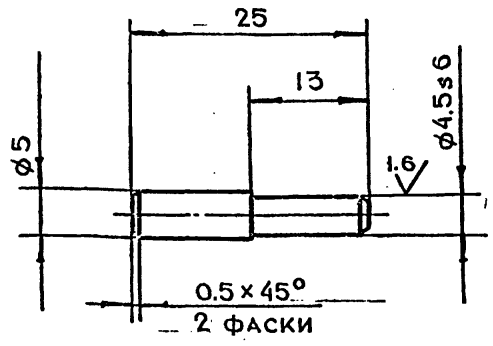

Неуказанные предельные отклонения размеров $+t_2, -t_2, \pm \frac{t_2}{2}$

Изм	Лит.	N докум.	Подп.	Дата	4-83.01.31.502			
Разраб.		Маркова			Палец	Лит.	Масса	Масштаб
Пров.		Ухорская					0.01	2:1
Гл.инж.пр.		Черкасова				Лист	Листов 1	
Н.контр.		Рачкова			Круг В7 ГОСТ 2590-71 / 45-2-8 ГОСТ 1050-74	Главапу Мосгорисполкома МОСПРОМПРОЕКТ Мастерская №6		

Копировал Формат А4

4-83.01.31.501

6.3

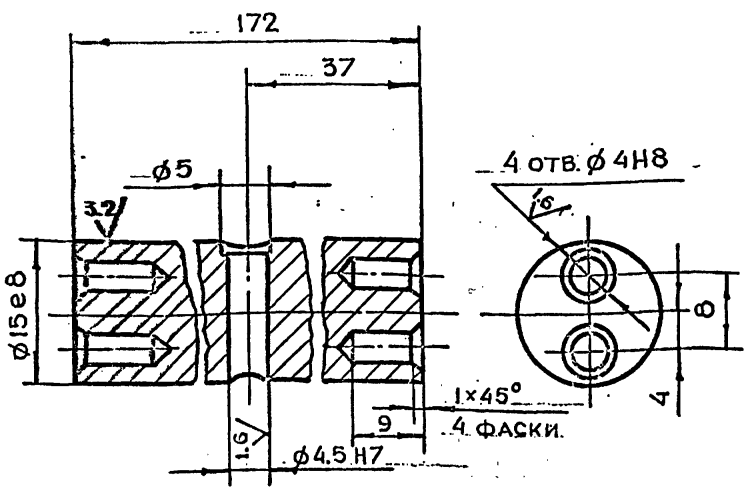

Неуказанные предельные отклонения размеров $+t_2, -t_2, \pm \frac{t_2}{2}$

Изм	Лит	N докум.	Подп.	Дата	4-83.01.31.501			
Разраб.		Маркова			Пруток	Лит.	Масса	Масштаб
Пров.		Ухорская					0.24	2:1
Гл.инж.пр.		Черкасова				Лист	Листов 1	
Н.контр.		Рачкова			Круг В16 ГОСТ 2590-71 / Ст.3 ГОСТ 535-79	Главапу Мосгорисполкома МОСПРОМПРОЕКТ Мастерская №6		

Копировал Формат А4

Серия 01.036-1 Выпуск 6

4-83.01.31.500

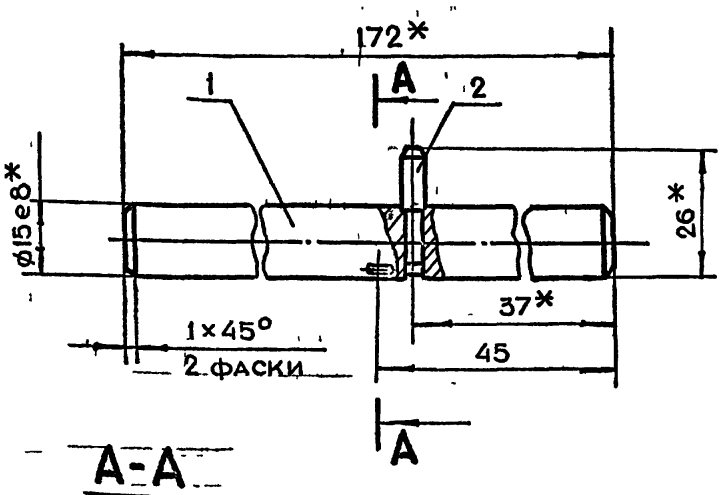

А-А

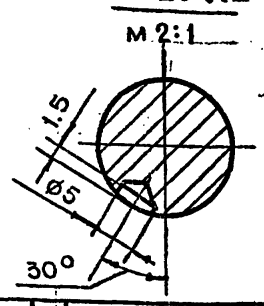

1*Размеры для справок.
2. Лунку ф5 выполнить при сборке при втянутом штоке (см. В-В чертеж 4-83.01.31.000СБ)

Формат	Зона	Поз.	Обозначение	Наименование	Кол.	Примечание
				Детали		
А4		1	4-83.01.31.501	Пруток	1	
А4		2	4-83.01.31.502	Палец	1	

Изм	Лит.	N докум.	Подп.	Дата	4-83.01.31.500			
Разраб.		Маркова			Валик в сборе	Лит.	Масса	Масштаб
Пров.		Ухорская					0.25	1:1
Гл.инж.пр.		Черкасова				Лист	Листов 1	
Н.контр.		Рачкова				Главапу Мосгорисполкома МОСПРОМПРОЕКТ Мастерская №6		

Копировал Формат А4

4-83.01.31.402

12.5

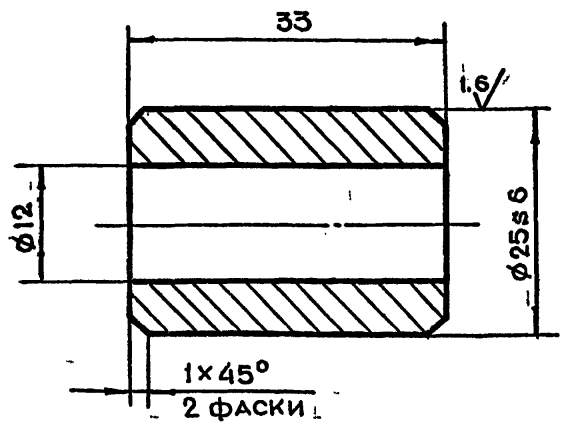

Неуказанные предельные отклонения размеров $+t_2, -t_2, \pm \frac{t_2}{2}$

Изм	Лит.	N докум.	Подп.	Дата	4-83.01.31.402			
Разраб.		Маркова			Втулка	Лит.	Масса	Масштаб
Пров.		Ухорская					0.06	2:1
Гл.инж.пр.		Черкасова				Лист	Листов 1	
Н.контр.		Рачкова			Круг В26 ГОСТ 2590-71 / ст.3 ГОСТ 535-79	Главапу Мосгорисполкома МОСПРОМПРОЕКТ Мастерская №6		
Гл.констр.		Григорьев						
Гл.спец.		Бычков						
Нач.маст.		Гречков						

Копировал Формат А4

4-83.02.00.000СБ

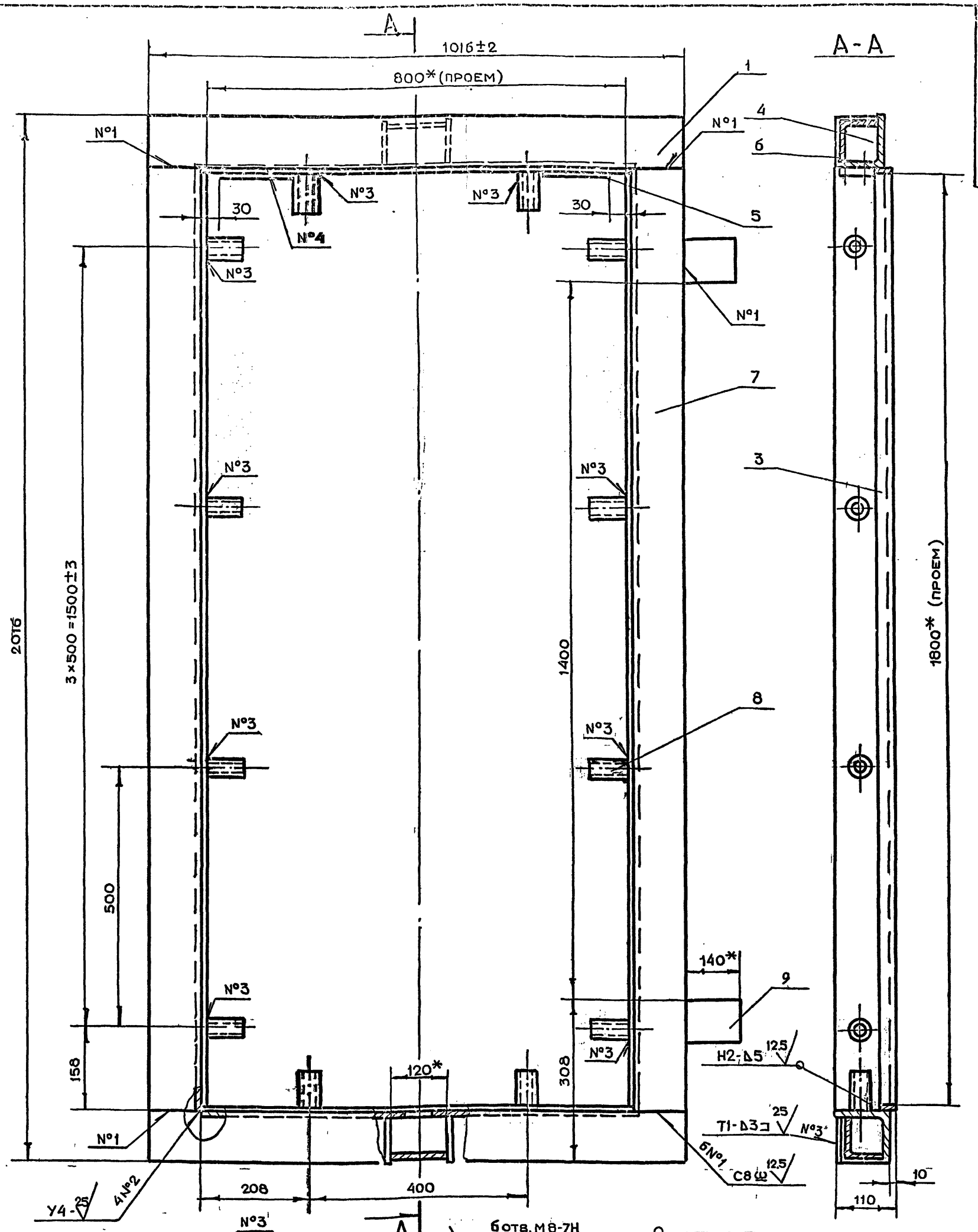

1.* Размеры для справок.

2. Неуказанные предельные отклонения размеров $\pm\frac{t_2}{2}$, $-t_2$, $\pm\frac{t_2}{2}$.

3. Сварку производить по ГОСТ 5264-80.

Изм.	Лист	№ докум.	Подп.	Дата
Разраб.		Андреева		
Пров.		Маркова		
Гл.инж.пр.		Черкасова		
Н.контр.		Рачкова		
Гл.констр.		Григорьев		
Гл. спец.		Быков		
Нач.маст.		Гриньков		

4-83.02.00.000СБ

Коробка
Сборочный чертеж

Лит.	Масса	Масштаб
	102.0	1:5

Лист	Листов 1

Главпу Мосгорисполкома
МОСПРОМПРОЕКТ
Мастерская №6

Копировал

Формат

Серия 01.036-1 Выпуск 6

Инв.№ подл. | Подп. и дата | Взам.инв.№ | Инв.№ дубл. | Подп. и дата

4-83.02.00.004

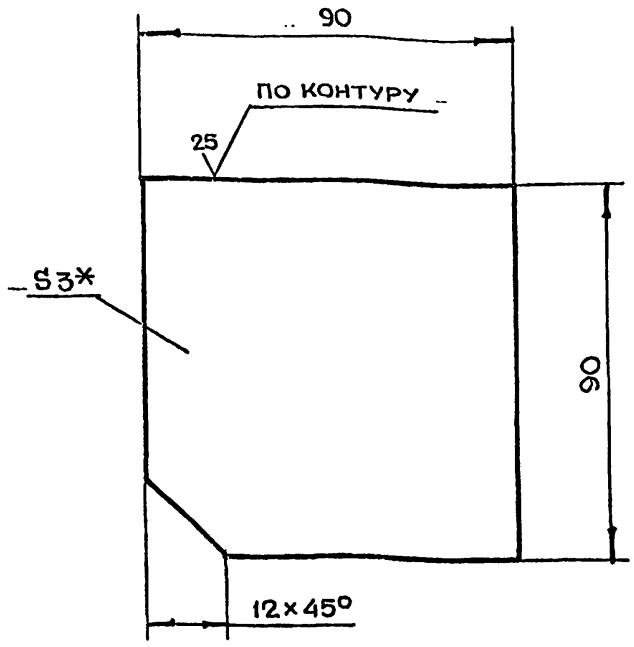

1.* Размер для справок.
2. Неуказанные предельные отклонения размеров $\pm t_2, -t_2, \pm \frac{t_2}{2}$

Изм.	Лит.	N докум.	Подп.	Дата	4-83.02.00.004			
Разраб.		Чернявский			Лист	Лит.	Масса	Масштаб
Пров.		Маркова					0.2	1:1
Гл.инж.пр.		Черкасова				Лист	Листов 1	
Н.контр.		Рачкова						

Лист БПН3 ГОСТ 19903-74 / 3-IV-Ст.3 ГОСТ 16523-70

Главпу Мосгорисполкома МОСПРОМПРОЕКТ Мастерская №6

Копировал Формат А4

Подп. и дата | Взам. инв. N | Инв. N дубл. | Подп. и дата | Инв. N подл.

4-83.02.00.003

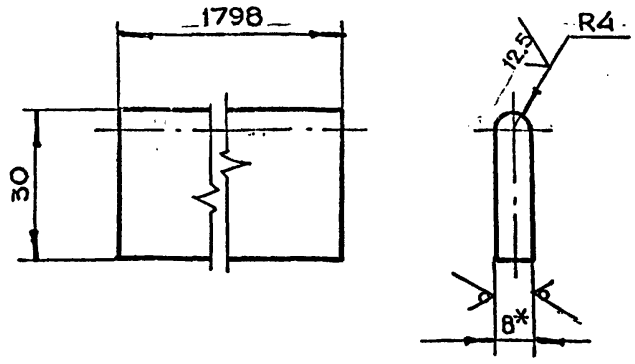

1.* Размер для справок.
2. Неуказанные предельные отклонения размеров $\pm t_2, -t_2, \pm \frac{t_2}{2}$

Изм.	Лит.	N докум.	Подп.	Дата	4-83.02.00.003			
Разраб.		Чернявский			Полоса	Лит.	Масса	Масштаб
Пров.		Маркова					3.3	1:1
Гл.инж.пр.		Черкасова				Лист	Листов 1	
Н.контр.		Рачкова						

Лист БПН8 ГОСТ 19903-74 / Ст.3 ГОСТ 14637-79

Главпу Мосгорисполкома МОСПРОМПРОЕКТ Мастерская №6

Копировал Формат А4

Подп. и дата | Взам. инв. N | Инв. N дубл. | Подп. и дата | Инв. N подл.

Серия 01.036-1 Выпуск 6

4-83.02.00.002

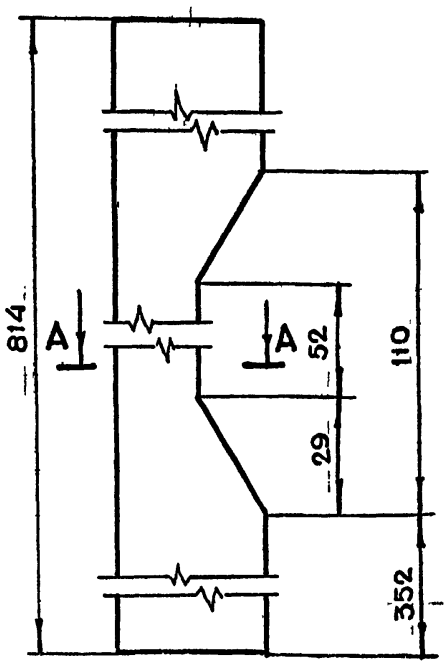

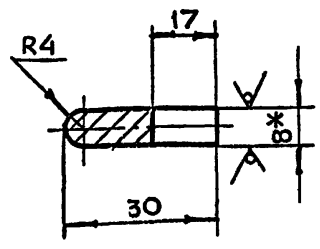

1.* Размер для справок.
2. Неуказанные предельные отклонения размеров $\pm t_2, -t_2, \pm \frac{t_2}{2}$

Изм.	Лит.	N докум.	Подп.	Дата	4-83.02.00.002			
Разраб.		Чернявский			Полоса	Лит.	Масса	Масштаб
Пров.		Маркова					1.5	1:1
Гл.инж.пр.		Черкасова				Лист	Листов 1	
Н.контр.		Рачкова						

Лист БПН8 ГОСТ 19903-74 / Ст.3 ГОСТ 14637-79

Главпу Мосгорисполкома МОСПРОМПРОЕКТ Мастерская №6

Копировал Формат А4

Подп. и дата | Взам. инв. N | Инв. N дубл. | Подп. и дата | Инв. N подл.

4-83.02.00.001

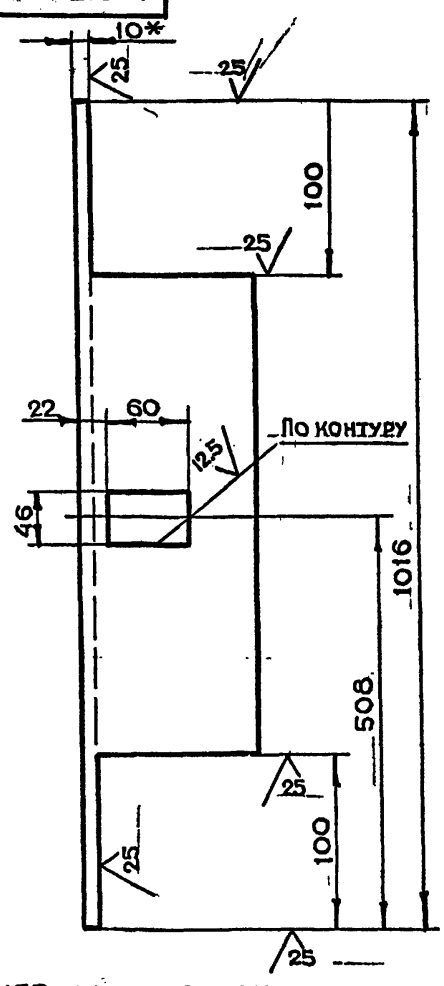

1.* Размер для справок.
2. Неуказанные предельные отклонения размеров $\pm t_2, -t_2, \pm \frac{t_2}{2}$

Изм.	Лит.	N докум.	Подп.	Дата	4-83.02.00.001			
Разраб.		Чернявский			Уголок	Лит.	Масса	Масштаб
Пров.		Маркова					15.2	1:5
Гл.инж.пр.		Черкасова				Лист	Листов 1	
Н.контр.		Рачкова						
Гл.констр.		Григорьев						
Гл.спец.		Бычков						
Нач.маст.		Гришков						

Уголок Б-100×100×10 ГОСТ 8509-72 / Ст.3сп ГОСТ 535-79

Главпу Мосгорисполкома МОСПРОМПРОЕКТ Мастерская №6

Копировал Формат А4

Подп. и дата | Взам. инв. N | Инв. N дубл. | Подп. и дата | Инв. N подл.

4-83.01.20.001

12.5

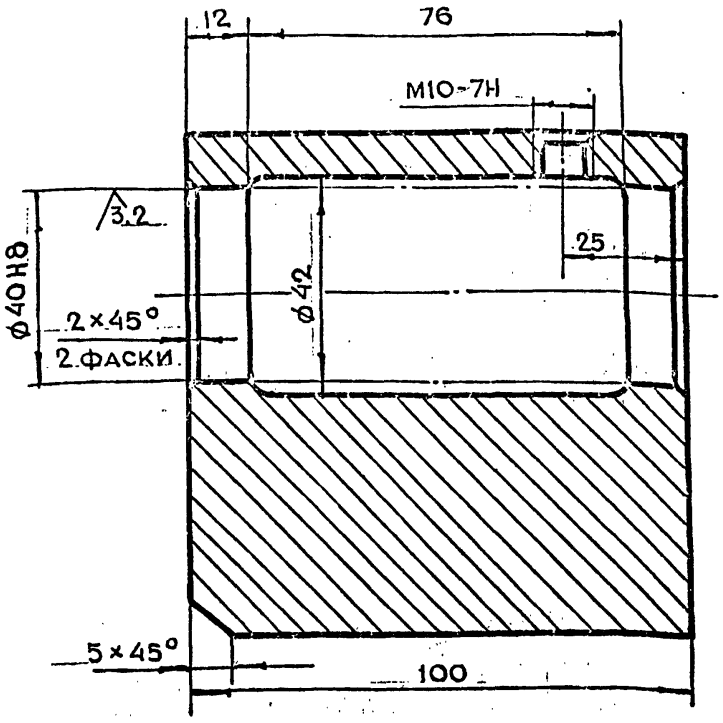

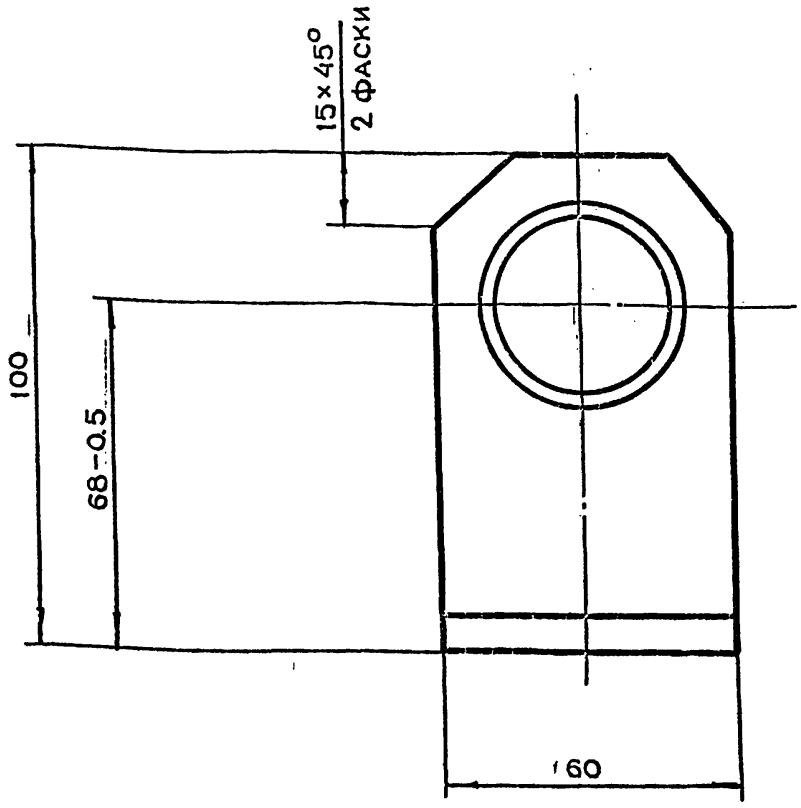

Неуказанные предельные отклонения размеров $+t_2, -t_2, \pm\frac{t_2}{2}$

Изм	Лит.	N докум.	Подп.	Дата	4-83.01.20.001			
Разраб.		Чернявский			Опора	Лит.	Масса	Масштаб
Пров.		Маркова					3,0	1:1
Гл.инж.пр.		Черкасова				Лист	Листов 1	
Н.контр.		Рачкова			Ст.3 ГОСТ 380-71	ГлавАПУ Мосгорисполкома МОСПРОМПРОЕКТ Мастерская N6		

Копировал Формат А3

Инв.N подл. | Подп. и дата | Взам.инв.N | Инв.N дубл. | Подп. и дата

Серия 01.036-1 Выпуск 6

4-83.02.00.006

25

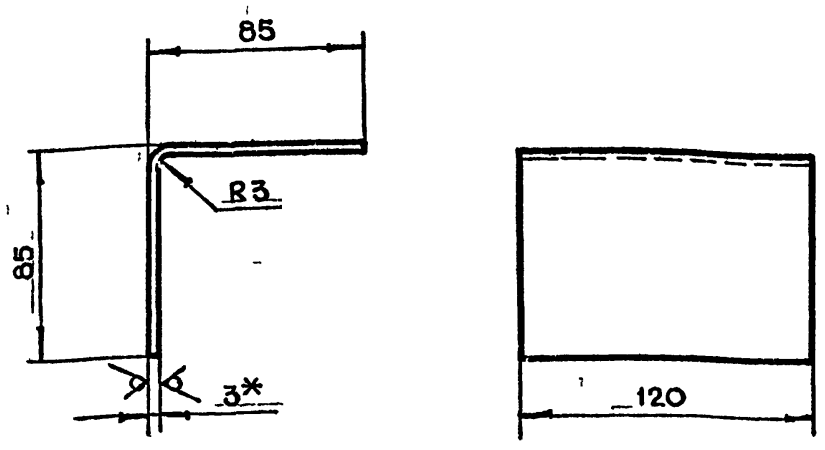

1. * Размер для справок.
2. Неуказанные предельные отклонения размеров $+t_2, -t_2, \pm\frac{t_2}{2}$
3. Развернутая длина L=165.

Изм	Лит.	N докум.	Подп.	Дата	4-83.02.00.006			
Разраб.		Чернявский			Уголок	Лит.	Масса	Масштаб
Пров.		Маркова					0.46	1:2
Гл.инж.пр.		Черкасова				Лист	Листов 1	
Н.контр.		Рачкова			Лист БПН3 ГОСТ 19903-74 / 3-IV-Ст.3 ГОСТ 16523-70	ГлавАПУ Мосгорисполкома МОСПРОМПРОЕКТ Мастерская N6		

Копировал Формат А4

4-83.02.00.005

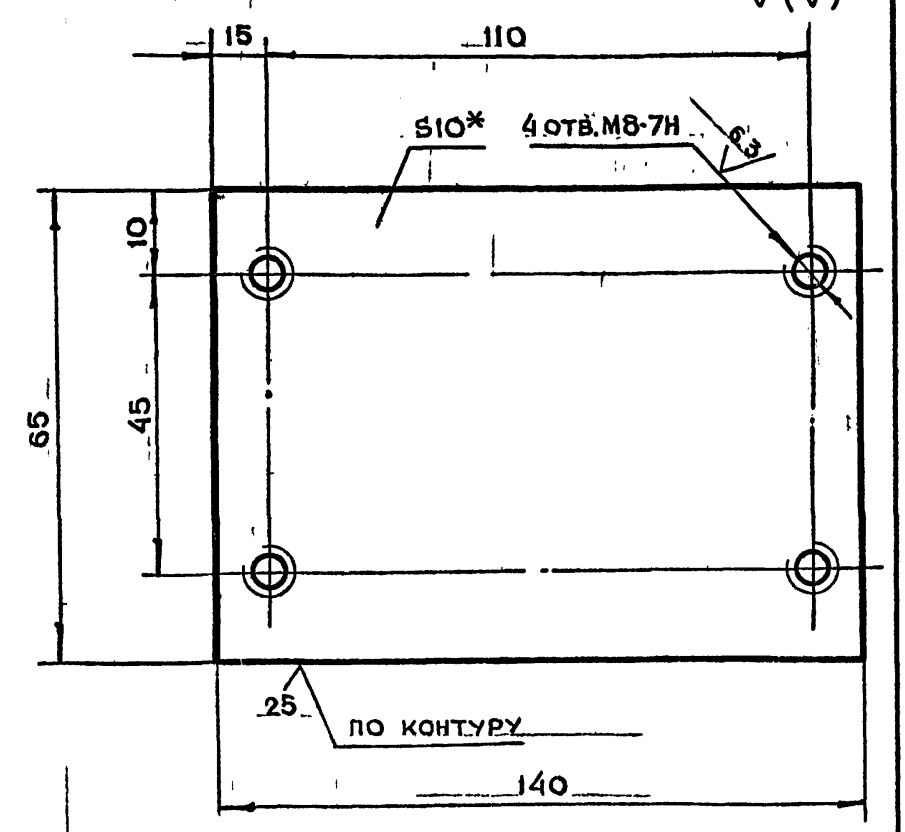

1. * Размер для справок.
2. Неуказанные предельные отклонения размеров $+t_2, -t_2, \pm\frac{t_2}{2}$

Изм	Лит.	N докум.	Подп.	Дата	4-83.02.00.005			
Разраб.		Чернявский			Основание	Лит.	Масса	Масштаб
Пров.		Маркова					0.7	1:1
Гл.инж.пр.		Черкасова				Лист	Листов 1	
Н.контр.		Рачкова			Лист БПН10 ГОСТ 19903-74 / Ст.3 ГОСТ 14637-79	ГлавАПУ Мосгорисполкома МОСПРОМПРОЕКТ Мастерская N6		
Гл.констр.		Григорьев						
Гл.спец.		Бычков						
Нач.маст.		Грибков						

Копировал Формат А4

Формат	Зона	Поз.	Обозначение	Наименование	Кол.	Примечание
				Документация		
А3			4-83.03.00.000СБ	Сборочный чертеж		
				Детали		
А4		1	4-83.03.00.001	Штырь	1	
А4		2	4-83.03.00.002	Шайба	1	
А4		3	4-83.03.00.003	Втулка	1	
А4		4	4-83.03.00.004	Полупетля	1	
А4		5	4-83.03.00.005	Полупетля	1	
				Стандартные изделия		
		6		Гайка М24.5.01 ГОСТ 5915-70	1	
		7	-	Шарик 19-10 ГОСТ 3722-81	1	
		8		Кольцо ВК-20 ГОСТ 13940-80	1	

Инв.N подл. | Подп. и дата | Взам.инв.N | Инв.N дубл. | Подп. и дата

Изм.	Лит.	N докум.	Подп.	Дата	4-83 03 00 000			
Разраб.		Черняевский			Петля в сборе	Лит.	Лист	Листов
Пров.		Маркова						1
Гл.инж.пр.		Черкасова				Главпу Мосгорисполкома МОСПРОМПРОЕКТ Мастерская №6		
Н.контр.		Рачкова						

Формат А4

4-83.03.00.005

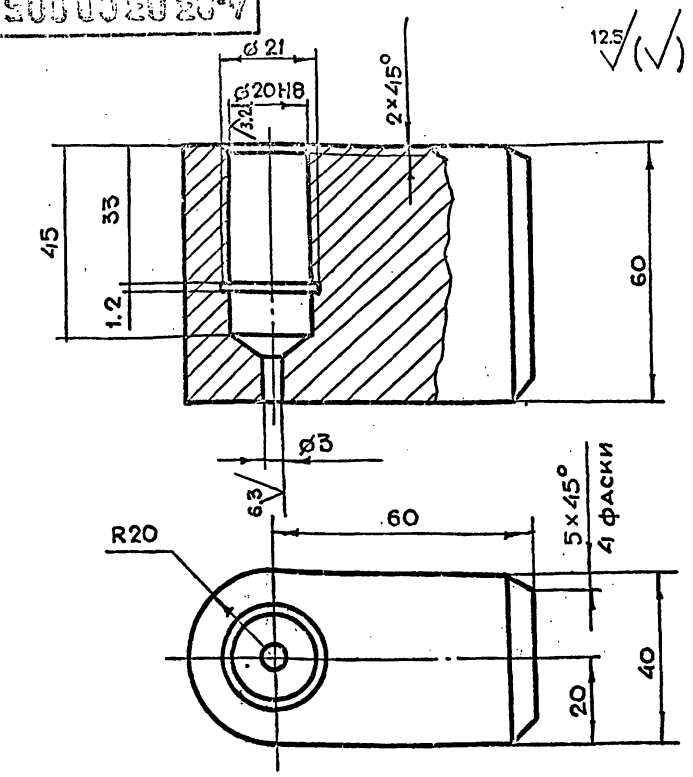

Неуказанные предельные отклонения размеров $+t_2, -t_2, \pm \frac{t_2}{2}$

Изм.	Лит.	N докум.	Подп.	Дата	4-83.03.00.005			
Разраб.		Черняевский			Полупетля	Лит.	Масса	Масштаб
Пров.		Маркова					1.0	1:1
Гл.инж.пр.		Черкасова				Лист	Листов 1	
Н.контр.		Рачкова			ст.3 ГОСТ 380-71	Главпу Мосгорисполкома МОСПРОМПРОЕКТ Мастерская №6		

Формат А4

4-83.03.00.000СБ

Серия 01.036-1 Выпуск 6

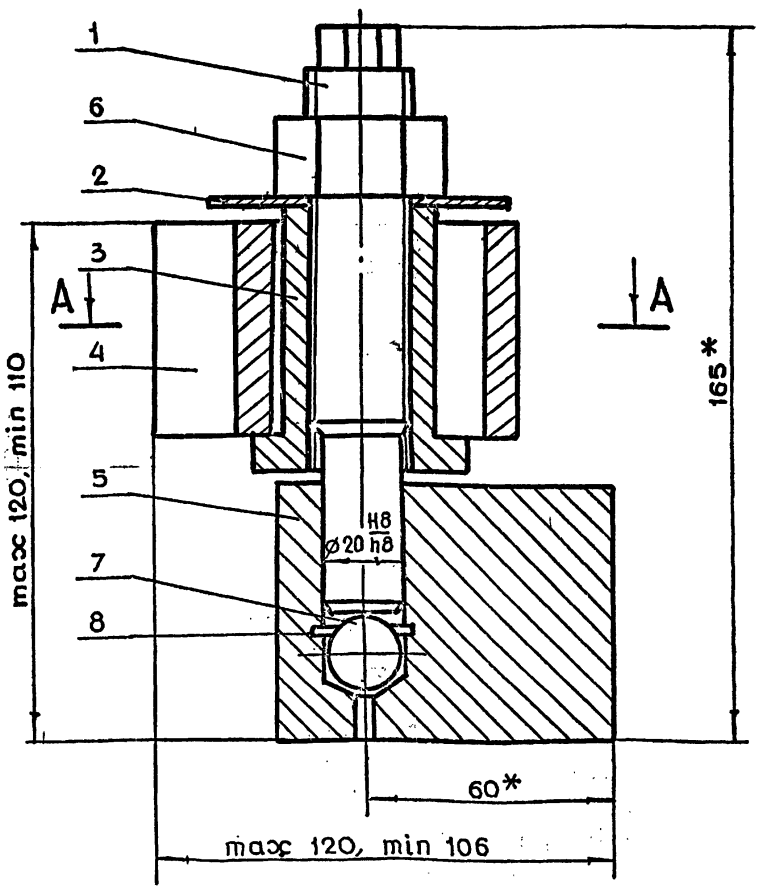

А - А

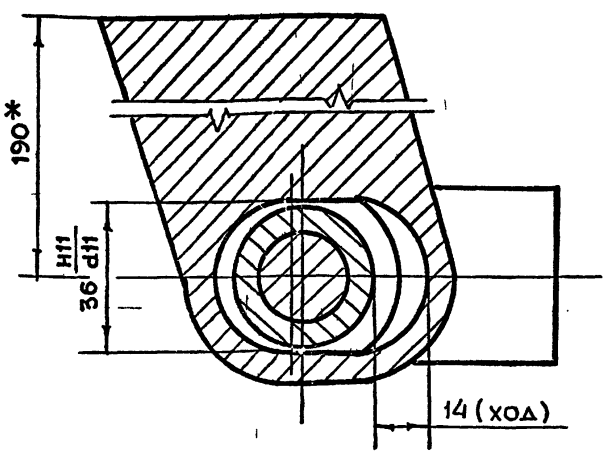

Изм.	Лит.	N докум.	Подп.	Дата	4-83.03.00.000СБ			
Разраб.		Черняевский			Петля в сборе Сборочный чертеж	Лит.	Масса	Масштаб
Пров.		Маркова					4.4	1:1
Гл.инж.пр.		Черкасова				Лист	Листов 1	
Н.контр.		Рачкова				Главпу Мосгорисполкома МОСПРОМПРОЕКТ Мастерская №6		
Гл.констр.		Григорьев						
Гл.спец.		Бычков						
Нач.маст.		Грибков						

Инв.N подл. | Подп. и дата | Взам.инв.N | Инв.N дубл. | Подп. и дата

Формат А3

12.5

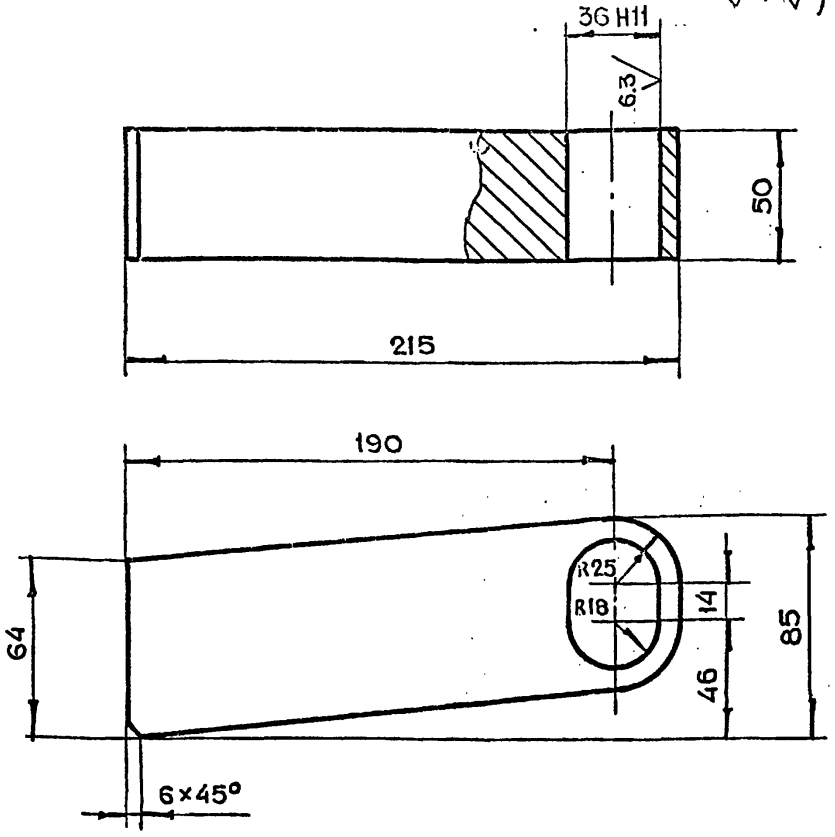

Неуказанные предельные отклонения размеров $+t_2, -t_2, \pm\frac{t_2}{2}$

					4-83.03.00.004		
Изм	Лит	N докум.	Подп.	Дата			
Разраб.		Чернявский			Полупетля	Лит. / Масса 2.7 / Масштаб 1:2	
Пров.		Маркова				Лист / Листов 1	
Гл.инж.пр.		Черкасова			Ст.3 ГОСТ 380-71	Главапу Мосгорисполкома МОСПРОМПРОЕКТ Мастерская №6	
Н.контр.		Рачкова					

Копировал — Формат А4

12.5

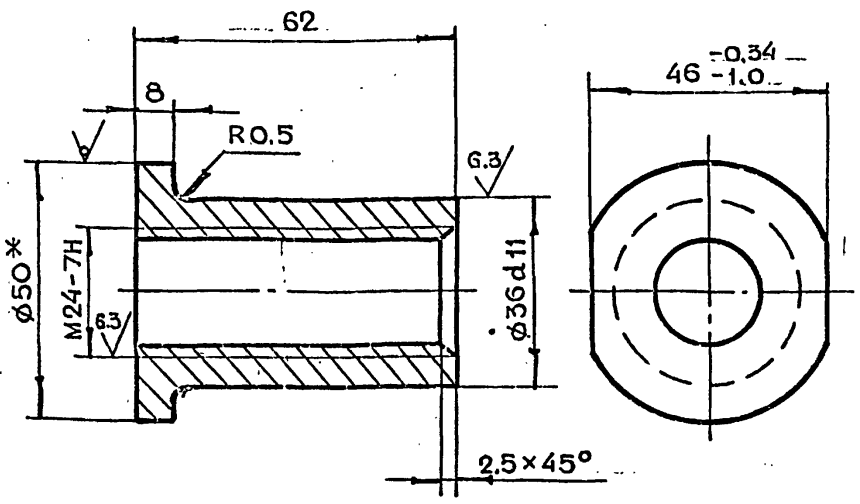

1. * Размер для справок
2. Неуказанные предельные отклонения размеров $+t_2, -t_2, \pm\frac{t_2}{2}$

					4-83.03.00.003		
Изм	Лит.	N докуме	Подп.	Дата			
Разраб.		Чернявский			Втулка	Лит. / Масса 0.22 / Масштаб 1:1	
Пров.		Маркова				Лист / Листов 1	
Гл.инж.пр.		Черкасова			Круг В50 ГОСТ 2590-71 / Ст.3 ГОСТ 535-79	Главапу Мосгорисполкома МОСПРОМПРОЕКТ Мастерская №6	
Н.контр.		Рачкова					

12.5

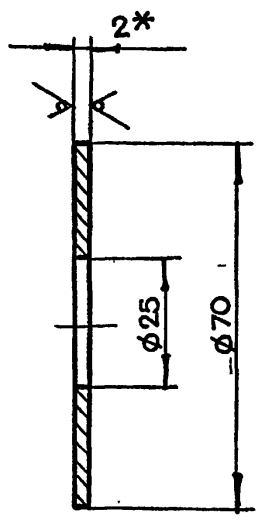

1. * Размеры для справок
2. Неуказанные предельные отклонения размеров $+t_2, -t_2, \pm\frac{t_2}{2}$

					4-83.03.00.002		
Изм	Лит.	N докум.	Подп.	Дата			
Разраб.		Чернявский			Шайба	Лит. / Масса 0.08 / Масштаб 1:1	
Пров.		Маркова				Лист / Листов 1	
Гл.инж.пр.		Черкасова			Лист БПН2 ГОСТ 19903-74 / 3-IV-Ст.3 ГОСТ 16523-70	Главапу Мосгорисполкома МОСПРОМПРОЕКТ Мастерская №6	
		Рачкова					

Копировал — Формат А4

12.5

Вид А

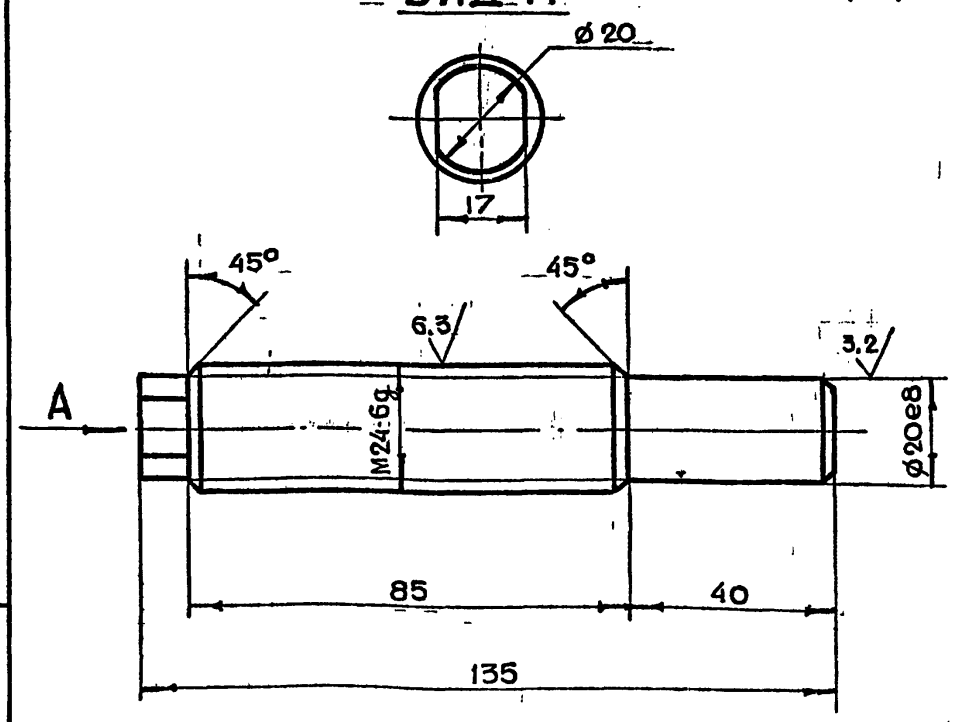

Неуказанные предельные отклонения размеров $+t_2, -t_2, \pm\frac{t_2}{2}$

					4-83.03.00.001		
Изм	Лит	N докум.	Подп.	Дата			
Разраб.		Чернявский			Штырь	Лит. / Масса 0.3 / Масштаб 1:1	
Пров.		Маркова				Лист / Листов 1	
Гл.инж.пр.		Черкасова			Круг В25 ГОСТ 2590-71 / Ст.3 ГОСТ 535-79	Главапу Мосгорисполкома МОСПРОМПРОЕКТ Мастерская №6	
Н.контр.		Рачкова					
Гл.констр.		Григорьев					
Гл.спец.		Бычков					
Нач.маст.		Грибков					

Копировал — Формат А4

Серия 01.036-1 Выпуск 6

gost.e-ecolog.ru