Типовые конструкции, изделия и узлы зданий и сооружений

Серия 01.036-1

Защитно-герметические и герметические двери и ставни для убежищ

Выпуск 5

Дверь герметическая ДУ-IV-2

Рабочие чертежи

gost.e-ecolog.ru

Типовые конструкции, изделия и узлы зданий и сооружений

Серия 01.036-1

Защитно-герметические и герметические двери и ставни для убежищ

Выпуск 5

Дверь герметическая ДУ-IV-2

Разработан
институтом Моспромпроект
Главный инженер института /Козлов/
Главный инженер проекта /Ухорская/

Утверждено
Управлением НГО СССР
от 8 июля 1982 г.
письмо N 235/11/1827
Введен в действие
институтом Моспромпроект
приказ N 148
от 17 ноября 1986 г.

Содержание альбома.

Обозначение	Наименование	
3-83.00.00.000	Дверь ДУ-IV-2 Лист 1,2	3
3-83.01.00.000	Полотно в сборе Лист 1,2	
3-83.00.00.000СБ	Дверь ДУ-IV-2	4
	Сборочный чертеж Лист 1	
3-83.00.00.000 СБ	Дверь ДУ-IV-2	5
	Сборочный чертеж Лист 2	
3-83.00.00.000СБ	Дверь ДУ-IV-2	6
	Сборочный чертеж Лист 3	
3-83.00.00.001	Сувдрь	7
3-83.00.00.002	Основание	
3-83.00.00.003	Обшивка	
3-83.00.00.004	Обшивка	
3-83.00.00.005	Обшивка	8
3-83.00.00.006	Обшивка	
3-88.01.00.000СБ	Полотно в сборе	9
	Сборочный чертеж Лист 1	
3-83.01.00.000СБ	Полотно в сборе	10
	Сборочный чертеж Лист 2	
3-83.01.00.001	Кожух	11
3-83.01.00.002	Крышка	
3-83.01.00.003	Прокладка регулировочная	12
3-83.01.00.004	Втулка прижимная	
3-83.01.00.005	Втулка	
3-83.01.00.006	прокладка	
3-83.01.10.000	Полотно Лист 1,2	13
3-83.01.10.012	Фланец	
3-83.01.10.000СБ	Полотно	14
	Сборочный чертеж Лист 1	
3-83.01.10.000СБ	Полотно	15
	Сборочный чертеж Лист 2	
3-83.01.10.001	Уголок	16
3-83.01.10.002	Уголок	
3-83.01.10.003	Петля	
3-83.01.10.004	Планка	
3-83.01.10.005	Пластина	17
3-83.01.10.006	Основание	
3-83.01.10.007	Ручка	
3-83.01.10.008	Основание	
3-83.01.10.009	Ребро	18
3-83.01.10.010	Лист	
3-83.01.10.011	Втулка	
3-83.01.10.013	Накладка	
3-83.01.20.000	Механизм задраивания	19
3-83.01.21.000	Редуктор	
3-83.01.22.000	Штурвал в сборе.	
3-83.01.22.100	Штурвал	
3-83.01.20.000СБ	Механизм задраивания	20
	сборочный чертеж	
3-83.01.20.001	Опора	21
3-83.01.20.002	Клин	
3-83.01.20.003	Палец	22
3-83.01.20.005	Шайба торцевая	
3-83.01.20.004	Винт	
3-83.01.20.006	Планка стопорная	
3-83.01.20.007	Шайба	23
3-83.01.23.000	Тяга	
3-83.01.21.000СБ	Редуктор сборочный чертеж	24
3-83.01.21.001	Шестерня	25
3-83.01.21.003	Колесо	
3-83.01.21.002	Корпус Лист 1	26
3-83.01.21.002	Корпус Лист 2	27
3-83.01.21.004	Крышка	28
3-83.01.21.005	Вал	29
3-83.01.21.006	Прокладка регулировочная	
3-83.01.22.101	Рычаг	
3-83.01.22.000СБ	Штурвал в сборе	30
	Сборочный чертеж	
3-83.01.22.001	Ручка	
3-83.01.22.002	Палец	
3-83.01.22.003	Пружина	
3-83.01.22.100СБ	Штурвал Сборочный чертеж	31
3-83.01.22.102	Вилка	
3-83.01.22.103	Вилка	
3-83.01.23.000СБ	Тяга. Сборочный чертеж	32
3-83.01.23.001	Вилка	
3-83.01.23.002	Вилка	
3-83.01.31.000	Замок электромагнитный	33
	Лист 1,2	
3-83.01.30.000	Блокировочное устройство	
3-83.01.31.200	Основание	
3-83.01.30.000СБ	Блокировочное устройство	34
	Сборочный чертеж	
3-83.30.001	Муфта	35
3-83.30.002	Палец	
3-83.30.003	Шайба стопорная	
3-83.31.001	Пружина	
3-83.31.000СБ	Замок электромагнитный	36
	Сборочный чертеж	
3-83.01.31.002	Муфта	37
3-83.01.31.003	Хомут	
3-83.01.31.004	Шток	
3-83.01.31.005	Пружина	
3-83.01.31.100	Ключ в сборе	38
3-83.01.31.101	Ручка	
3-83.01.31.300	Шток в сборе	
3-83.01.31.301	Шток	
3-83.01.31.200СБ	Основание	39
	Сборочный чертеж	
3-83.01.31.302	Рамка	40
3-83.01.31.303	Штырь	
3-83.01.31.400	Опора в сборе	
3-83.01.31.401	Корпус	
3-83.01.31.402	Втулка	41
3-83.01.31.500	Валик в сборе	
3-83.01.31.501	Пруток	
3-83.01.31.502	Палец	
3-83.02.00.000	Коробка	42
3-83.02.00.005	Пластина	
3-83.02.00.006	Лист	
3-83.02.00.000СБ	Коробка Сборочный чертеж	43
3-83.02.00.001	Уголок	44
3-83.02.00.002	Уголок	
3-83.02.00.003	Полоса	
3-83.02.00.004	Полоса	
3-83.03.00.000	Петля в сборе	45
3-83.03.00.005	Полупетля	
3-83.03.00.000СБ	Петля в сборе	
	Сборочный чертеж	
3-83.03.00.001	Штырь	46
3-83.03.00.002	Шайба	
3-83.03.00.003	Втулка	
3-83.03.00.004	Полупетля	

Формат	Зона	Поз.	Обозначение	Наименование	Кол.	Примечание
				Стандартные изделия		
				Болт ГОСТ 7798-70		
		12		М8×16.6q.58.01	4	
		13		М10×16.6q.58.01	4	
		14		М10×25.6q.58.01	4	
		15		Винт В.М6-6q×20.58.01	3	
				ГОСТ 1482-75		
		16		Винт В1.М5-6q×10.58.01	7	
				ГОСТ 17473-80		
		17		Шайба 5-005	7	
				ГОСТ 11371-78		
				Шайба ГОСТ 6204-70		
		18		8Н.65Г	4	
		19		10Н.65Г	8	
				Воилок ГОСТ 6308-71		
		20		ПС-23-14-2.5	1	
		21		ПС-37-24-5	3	

Инв.N подл. | Подп. и дата | Взам. инв.N | Инв.N дубл. | Подп. и дата

Изм	Лит	N докум.	Подп.	Дата

3-83.01.00.000

Лист 2

Копировал Формат А4

Формат	Зона	Поз.	Обозначение	Наименование	Кол.	Примечание
				Документация		
А2			3-83.01.00.000СБ	Сборочный чертеж		
				Сборочные единицы		
А4		1	3-83.01.10.000	Полотно	1	
А4		2	3-83.01.20.000	Механизм задраивания	1	
А4		3	3-83.01.30.000	Блокировочное устройство	1	
				Детали		
А3		4	3-83.01.00.001	Кожух	1	
А3		5	3-83.01.00.002	Крышка	1	
А4		6	3-83.01.00.003	Прокладка регулировочная	1	
А4		7	3-83.01.00.004	Втулка прижимная	1	
А4		8	3-83.01.00.005	Втулка	1	
А4		9	3-83.01.00.006	Прокладка	1	
				Материалы		
БЧ		10	3-83.01.00.007	Резина губчатая (20×40×1256) h14 ТУ38-105.867-75	2	0,92кг
БЧ		11	3-83.01.00.008	Резина губчатая (20×40×1976) h14 ТУ38-105.867-75	2	1,46кг

Инв.N подл. | Подп. и дата | Взам. инв.N | Инв.N дубл. | Подп. и дата

Изм	Лит	N докум.	Подп.	Дата
Разраб.		Чернявский		
Пров.		Маркова		
Гл.инж.пр		Черкасова		
Н.контр.		Воробьева		

3-83.01.00.000

Полотно в сборе

Лит.	Лист	Листов
	1	2

Главпу Мосгорисполкома Моспромпроект Мастерская №6

Копировал Формат А4

Серия 01.036-1. Выпуск 5

Формат	Зона	Поз.	Обозначение	Наименование	Кол.	Примечание
				Стандартные изделия		
		10		Болт М8×15.6q.58.01 ГОСТ 7798-70	4	
		11		Винт В.М5-6q×10 ГОСТ 1491-80	46	*)
		12		Винт В..М5-6q×45 ГОСТ 17473-80	2	
		13		Винт М8×20.6q.58.01 ГОСТ 17474-80	6	
		14		Шайба 8-005 ГОСТ 11371-78	4	
				Прочие изделия		
		15		Выключатель ВПК-2110 ТУ16-526.433-78	1	З-д изгот. УПП ВОС№8 г. Москва
				Материалы		
				Растворитель Эмаль ГФ-245 ГОСТ 5971-78 №558, 559, 808, 809		
				Грунт ГФ-020 ТУ6.10-1642-77		
				Минеральная вата-в матах		
				*) Поз. 6, 7, 8, 9, 11 применяют-ся при изготовлении двери в исполнении с повышен-ной пожаростойкостью		

Инв.N подл. | Подп. и дата | Взам. инв.N | Инв.N дубл. | Подп. и дата

Изм	Лит	N докум.	Подп.	Дата

3-83.00.00.000

Лист 2

Копировал Формат А4

Формат	Зона	Поз.	Обозначение	Наименование	Кол.	Примечание
				Документация		
А2			3-83.00.00.000СБ	Сборочный чертеж		
			Выпуск „0"	Технические условия на изготовление дверей ДУ-I-7, ДУ-I-8, ДУ-II-5, ДУ-II-6, ДУ-IV-2, ДУ-IV-3 и ставней СУ-I-1, СУ-III-2, СУ-IV-1		
				Сборочные единицы		
А4		1	3-83.00.00.000	Полотно в сборе	1	
А4		2	3-83.02.00.000	Коробка	1	
А4		3	3-83.03.00.000	Петля в сборе	2	
				Детали		
А4		4	3-83.00.00.001	Сухарь	2	
А4		5	3-83.00.00.002	Основание	1	
А4		6	3-83.00.00.003	Обшивка	1	*)
А4		7	3-83.00.00.004	Обшивка	1	*)
А4		8	3-83.00.00.005	Обшивка	1	*)
А4		9	3-83.00.00.006	Обшивка	1	*)

Инв.N подл. | Подп. и дата | Взам. инв.N | Инв.N дубл. | Подп. и дата

Изм	Лит	N докум.	Подп.	Дата
Разраб.		Чернявский		
Пров.		Маркова		
Гл.инж.пр		Черкасова		
Н.контр.		Воробьева		

3-83.00.00.000

Дверь ДУ-IV-2

Лит.	Лист	Листов
	1	2

Главпу Мосгорисполкома Моспромпроект Мастерская №6

Копировал Формат А4

3-83.00.00.000СБ

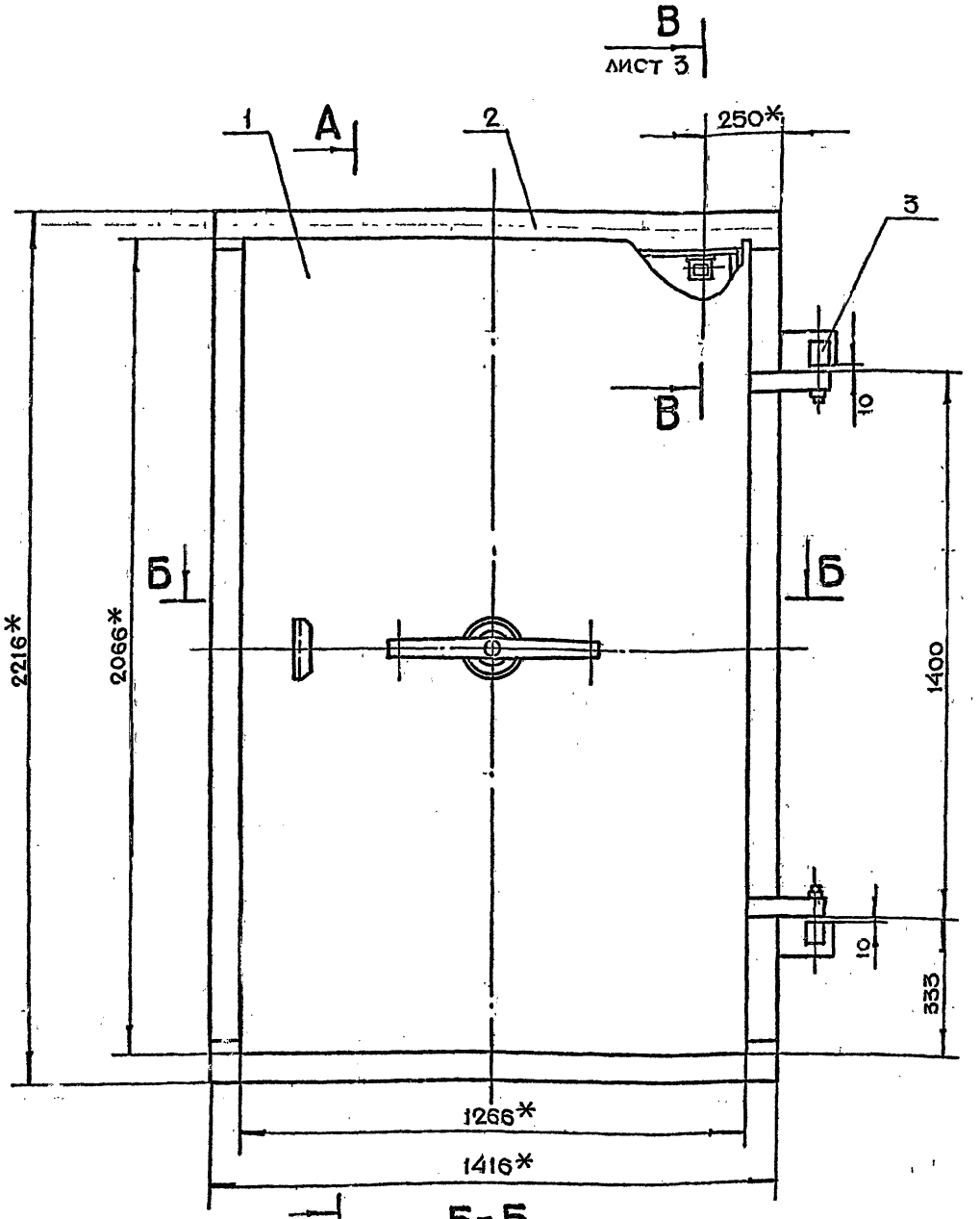

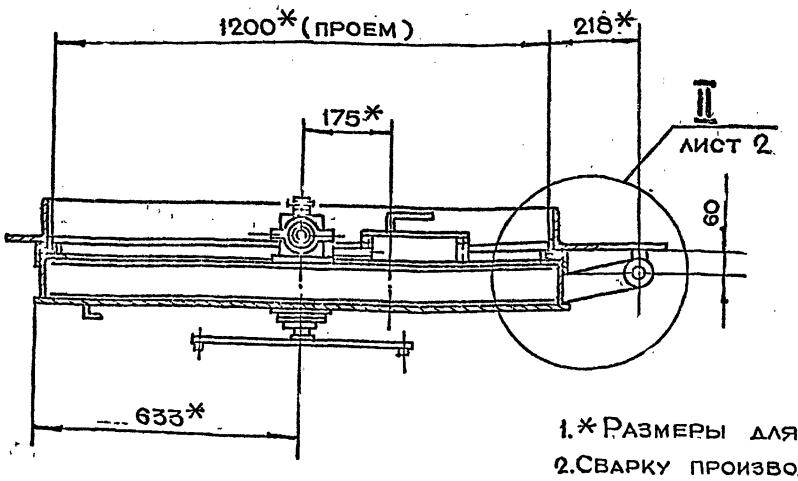

4. Повышенная пожаростойкость должна указываться при оформлении заказа на изготовление изделия.

1. * Размеры для справок
2. Сварку производить по ГОСТ 5264-80.
3. Технические требования на изготовление двери см. выпуск „0"

Изм.	Лит.	N докум.	Подп.	Дата
Разраб.		Маркова		
Пров.		Ухорская		
Гл.инж.пр.		Черкасова		
Н.контр.		Рычкова		
Гл.конструктор		Григорьев		
Гл.спец.		Бычков		
Нач.маст.		Гришков		

3-83.00.00.000СБ

Дверь
ДУ-IV-2
Сборочный чертеж

Лит.	Масса	Масштаб
	403	1:10

Лист 1 | Листов 3

ГлавАПУ Мосгорисполкома
МОСПРОМПРОЕКТ
Мастерская №6

Серия 01.036-1 Выпуск 5

Инв. N подл. | Подп. и дата | Взам. инв. N | Инв. N дубл. | Подп. и дата

I
м 1:1
лист 1

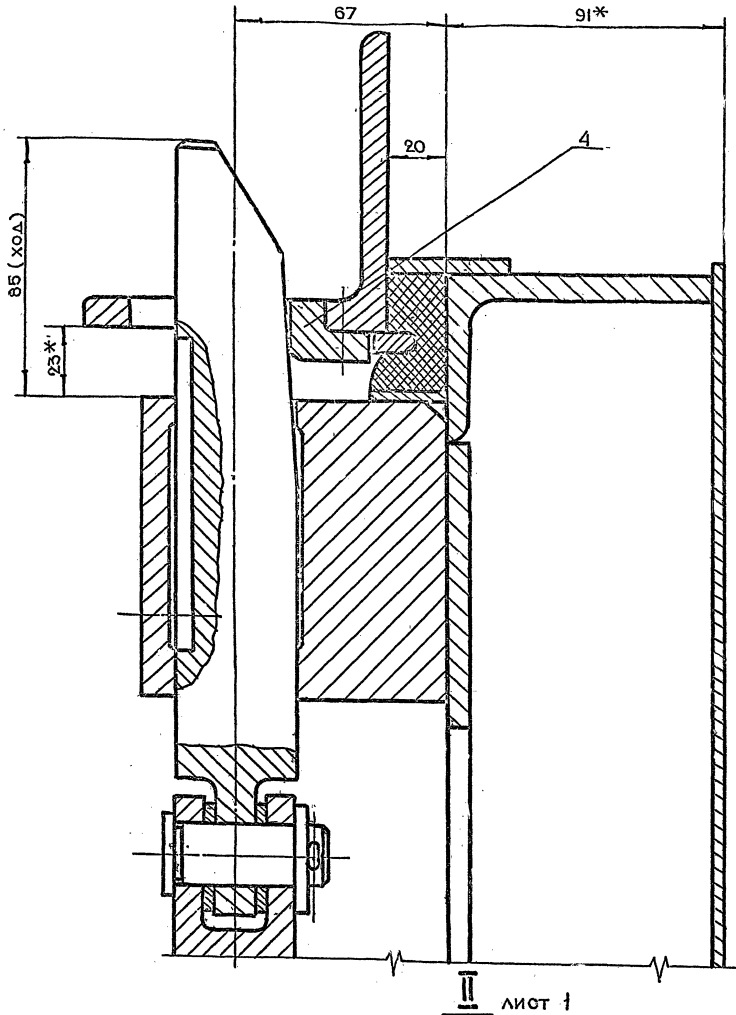

II
м 1:1
лист 1

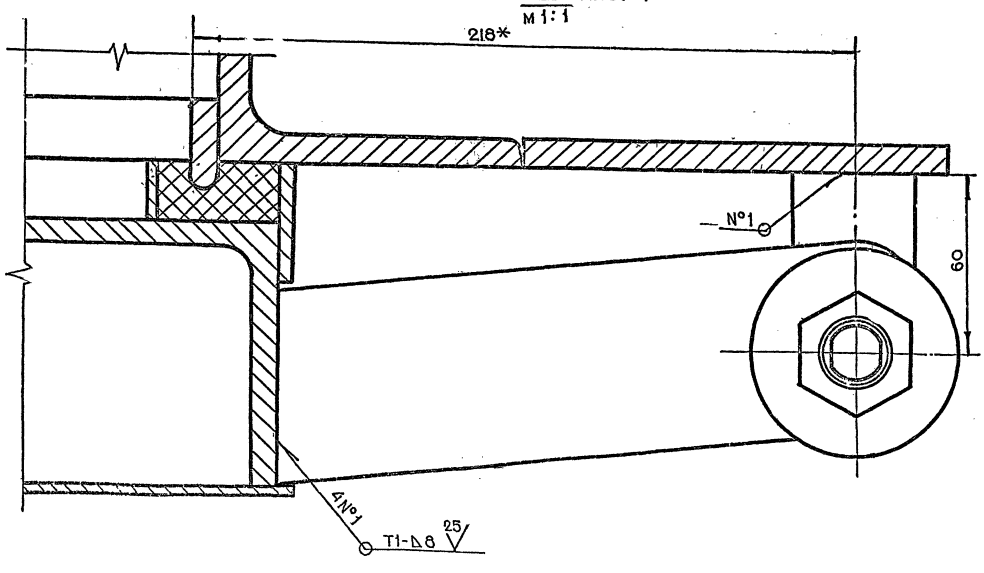

Серия 01.036-1 Выпуск 5

Инв.№ подл. | Подп. и дата | Взам. инв.№ | Инв.№ дубл. | Подп. и дата

Изм.	Лит.	№ докум.	Подп.	Дата	3-83.00.00.000СБ	Лист 2.

Вид Д
лист 1

Механизм задрадивания и блокировочное устройство условно не показаны

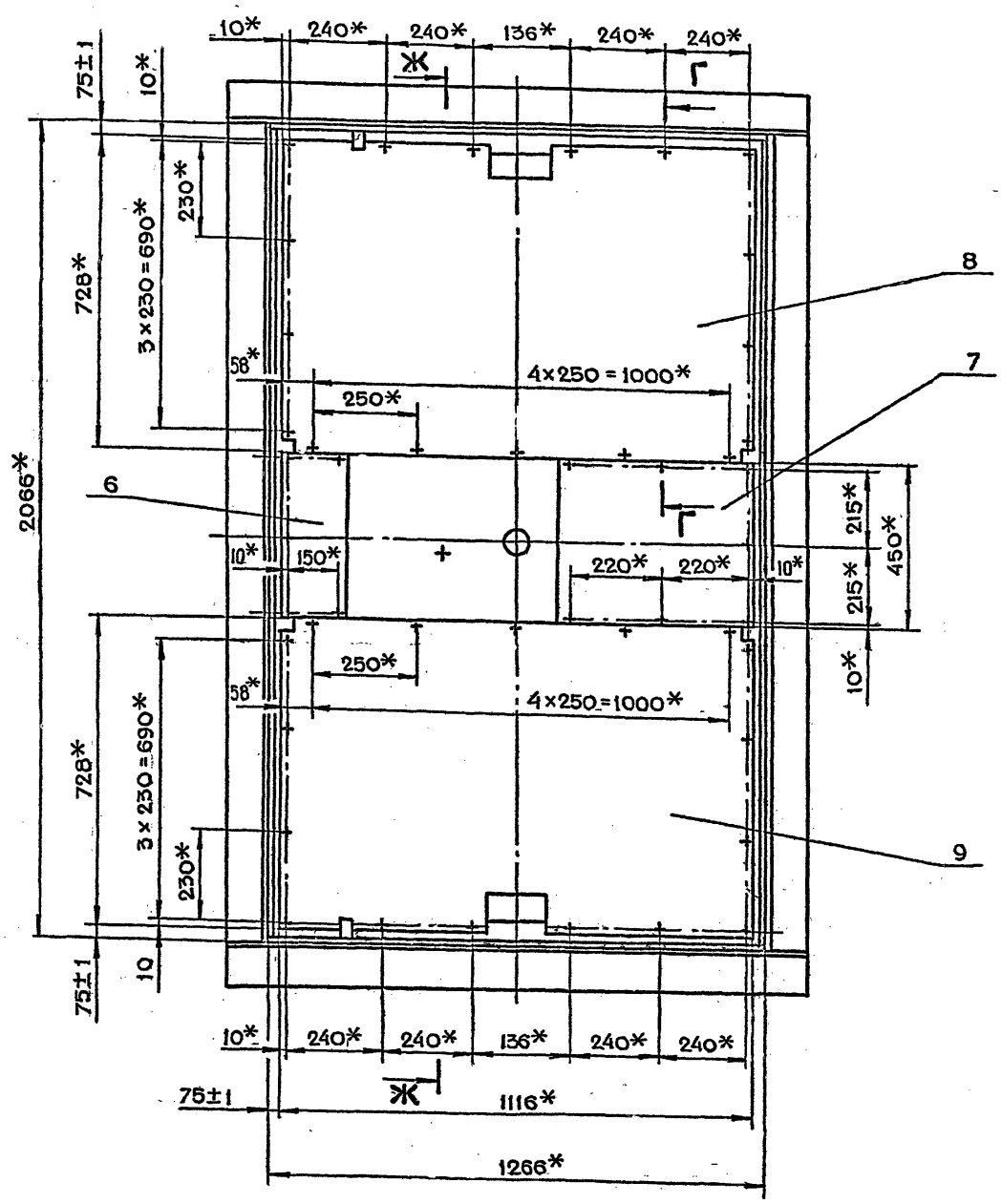

Ж-Ж

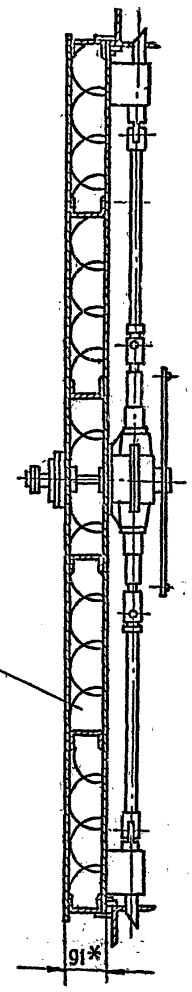

Минеральная вата в матах устанавливается на монтаже двере при исполнении с повышенной пожаростойкостью (см. лист 1, п. 4)

В-В лист 1
м 1:1

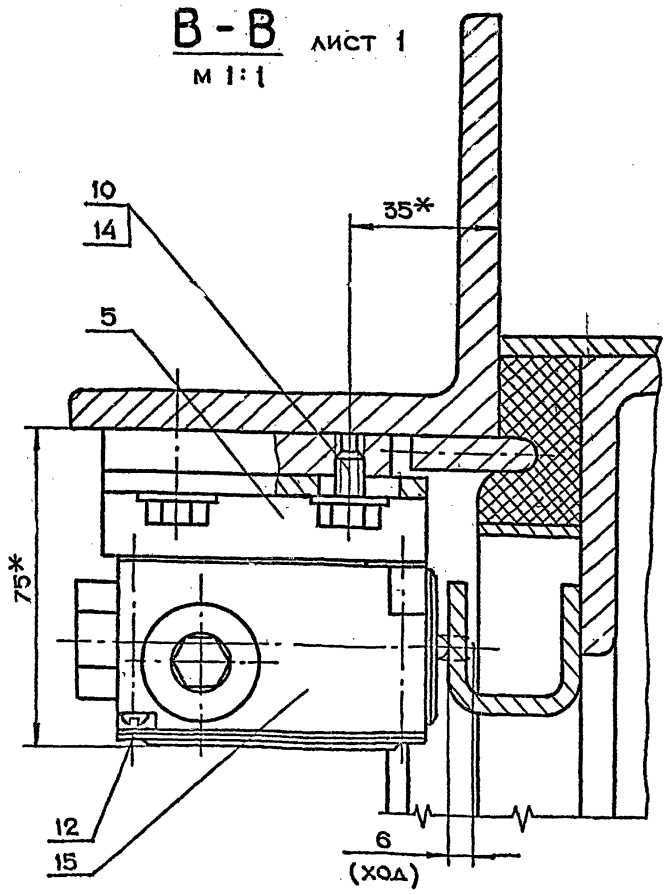

Г-Г
м 1:1

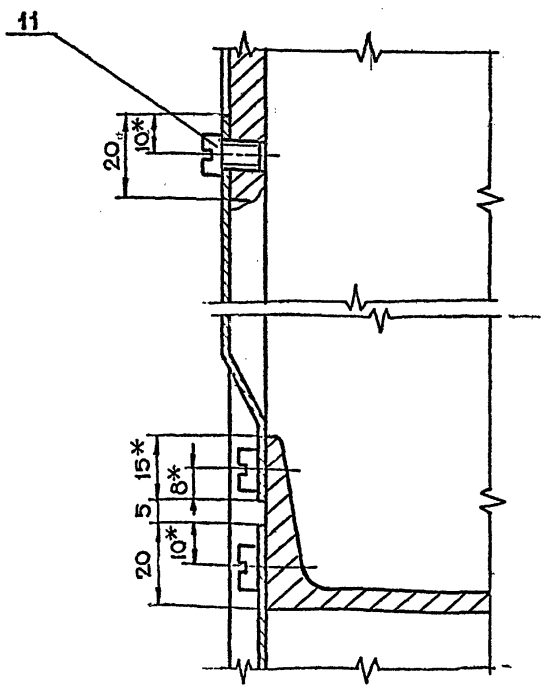

Серия 01.036-1 Выпуск 5

Инв.№ подл.	Подп. и дата	Взам. инв.№	Инв.№ дубл.	Подп. и дата

Изм.	Лит.	№ докум.	Подп.	Дата	3-83.00.00.000СБ	Лист 3

Копировал Формат А2

3-83.00.00.004

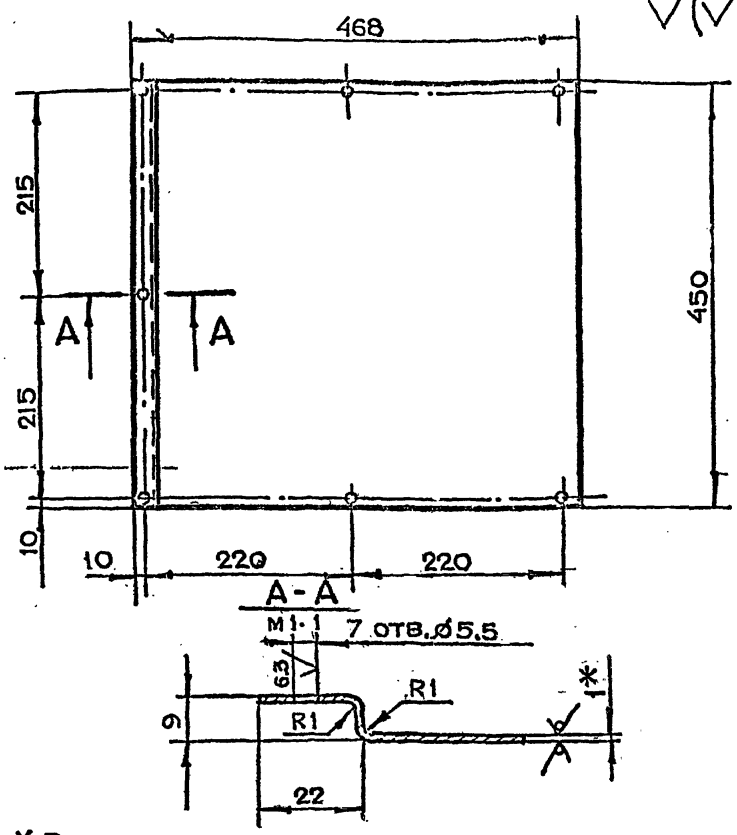

1. * Размер для справок
2. Неуказанные предельные отклонения размеров $+t_2, -t_2, \pm\frac{t_2}{2}$
3. Длина развертки $l = 475$ мм

Изм	Лит.	N докум	Подп	Дата	3-83.00.00.004			
Разраб		Чернявский			Обшивка	Лит.	Масса 1.7	Масштаб 1:5
Пров		Маркова				Лист	Листов 1	
Гл инж пр		Черкасова						
Н контр		Рачкова			Лист БПН1.0 ГОСТ19903-74 / 3-IV-Ст.3 ГОСТ16523-70	Главапу Мосгорисполкома Моспромпроект Мастерская N6		

Копировал — Формат А4

3-83.00.00.003

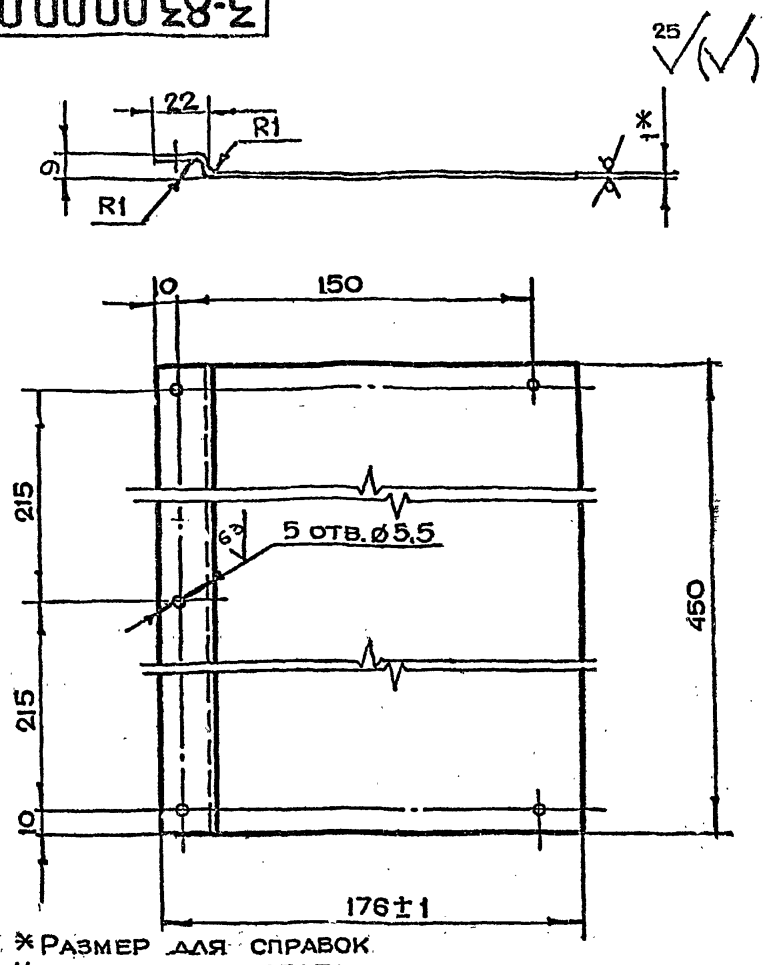

1. * Размер для справок
2. Неуказанные предельные отклонения размеров $+t_2, -t_2, \pm\frac{t_2}{2}$
3. Длина развертки $l = 185$ мм

Изм	Лит	N докум	Подп	Дата	3-83.00.00.003			
Разраб		Чернявский			Обшивка	Лит	Масса 0.6	Масштаб 1:2
Пров		Маркова				Лист	Листов 1	
Гл инж пр		Черкасова						
Н контр		Рачкова			Лист БПН1.0 ГОСТ19903-74 / 3-IV-Ст.3 ГОСТ16523-70	Главапу Мосгорисполкома Моспромпроект Мастерская N6		

Копировал — Формат А4

3-83.00.00.002

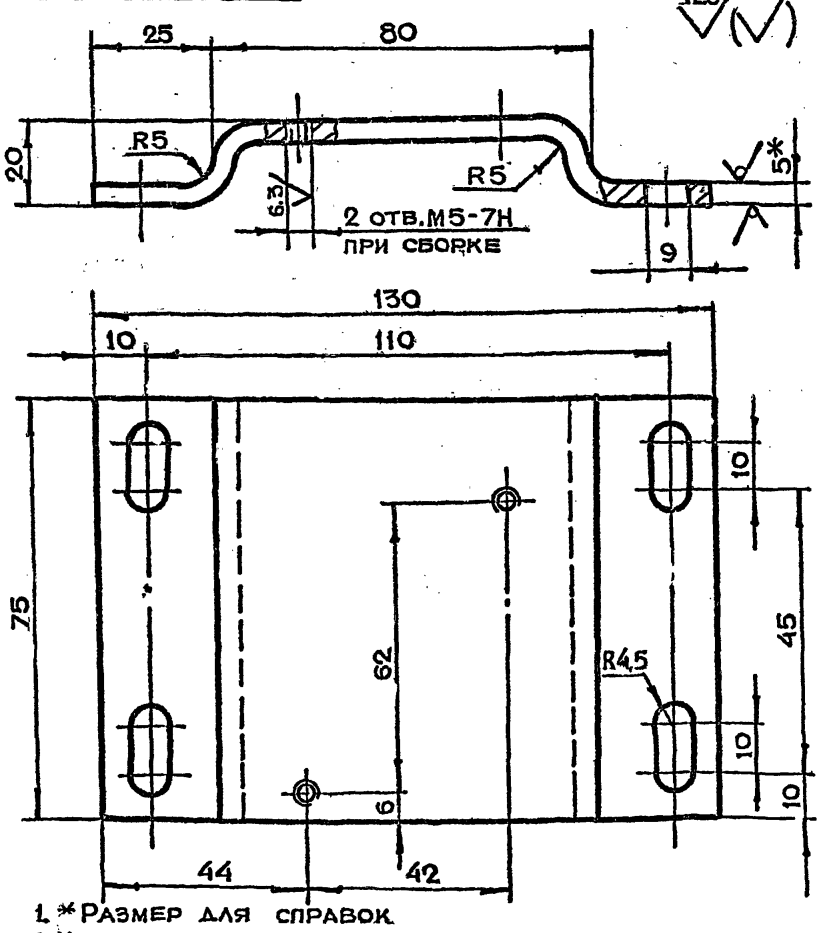

1. * Размер для справок
2. Неуказанные предельные отклонения размеров $+t_2, -t_2, \pm\frac{t_2}{2}$
3. Длина развертки $l = 147$ мм

Изм	Лит	N докум.	Подп	Дата	3-83.00.00.002			
Разраб		Чернявский			Основание	Лит	Масса 0.7	Масштаб 1:1
Пров		Маркова				Лист	Листов 1	
Гл инж пр		Черкасова						
Н контр		Рачкова			Лист БПН5 ГОСТ19903-74 / Ст.3 ГОСТ14637-79	Главапу Мосгорисполкома Моспромпроект Мастерская N6		

Копировал — Формат А4

3-83.00.00.001

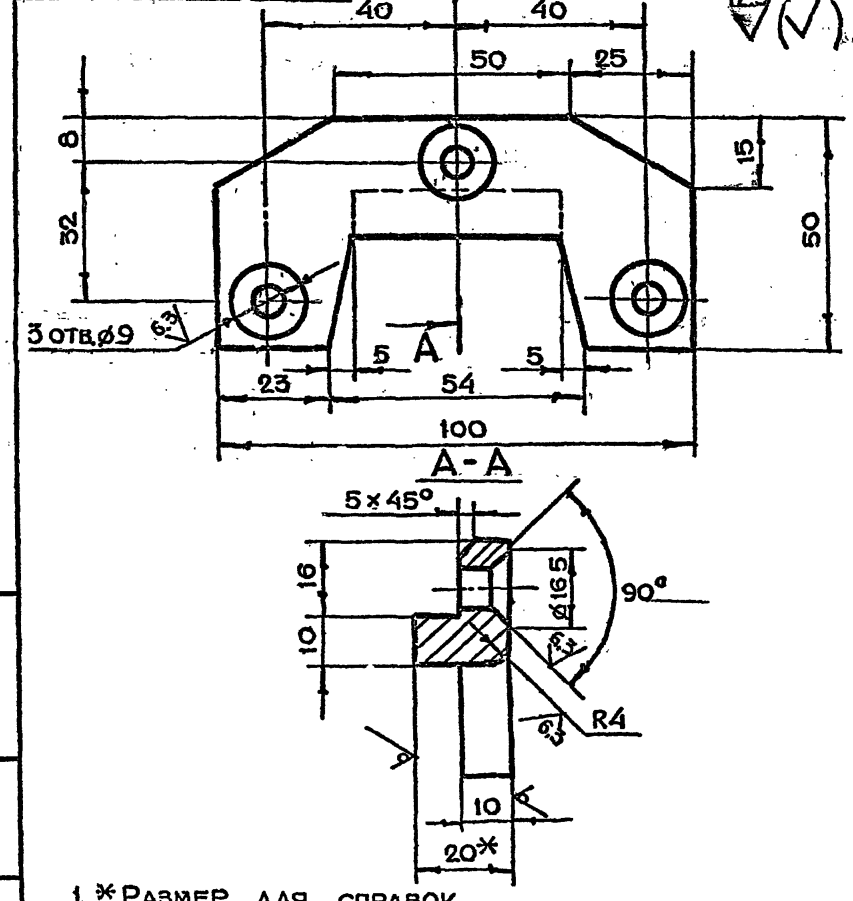

1. * Размер для справок
2. Неуказанные предельные отклонения размеров $+t_2, -t_2, \pm\frac{t_2}{2}$

Изм	Лит	N докум	Подп	Дата	3-83.00.00.001			
Разраб		Чернявский			Сухарь	Лит	Масса 0.3	Масштаб 1:1
Пров		Маркова				Лист	Листов 1	
Гл инж пр		Черкасова						
Н контр		Рачкова			Лист БПН20 ГОСТ19903-74 / Ст 3 ГОСТ14637-79	Главапу Мосгорисполкома Моспромпроект Мастерская N6		
Гл констр		Григорьев						
Гл спец		Бычков						
Нач маст		Грибков						

Копировал — Формат А4

Серия 01.036-1 Выпуск 5

3-83.00.00.006

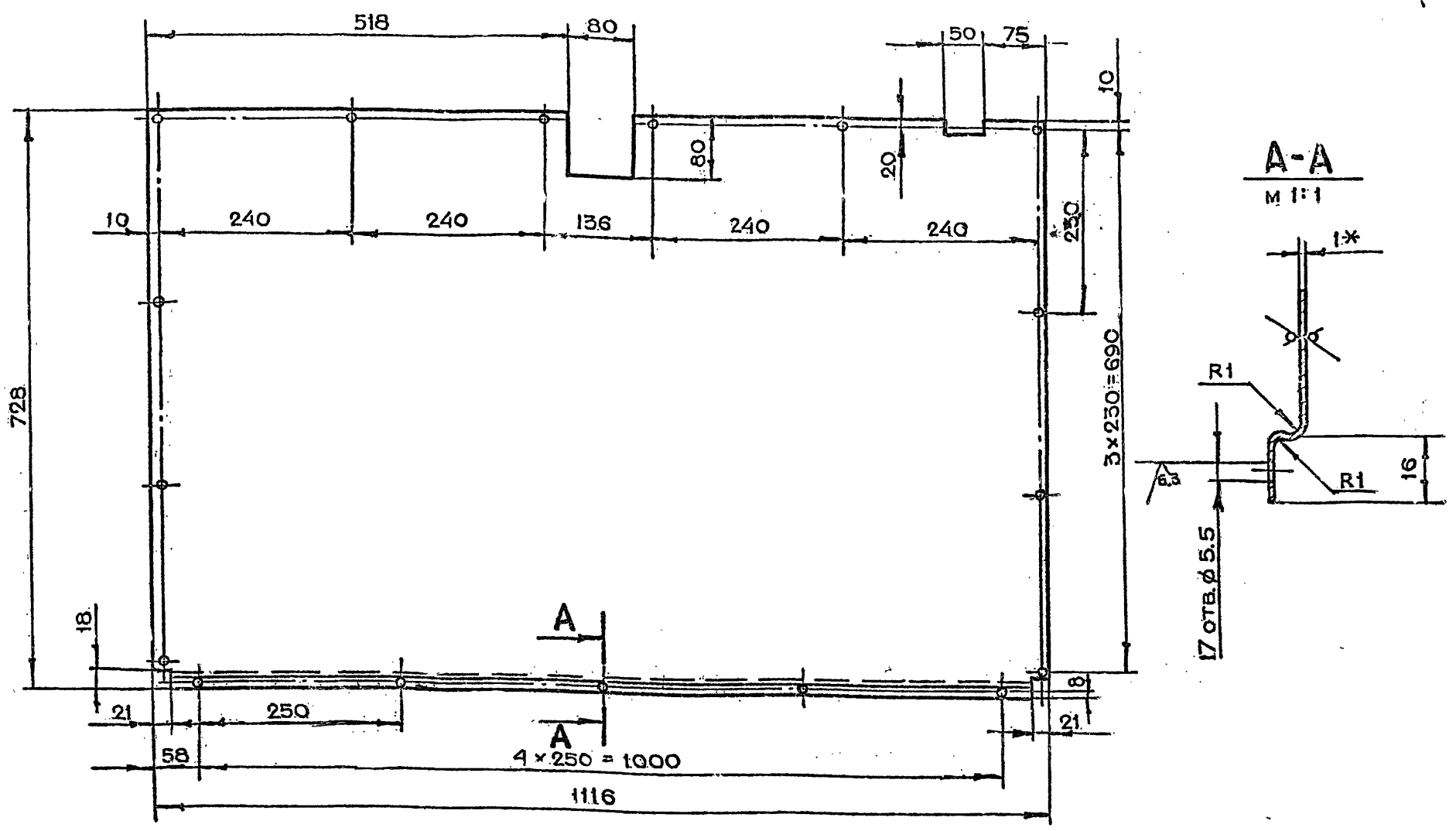

1. * Размер для справок
2. Неуказанные предельные отклонения размеров $+t_2, -t_2, \pm\frac{t_2}{2}$
3. Длина развертки $\ell = 735$ мм

Изм	Лит.	N докум.	Подп.	Дата	3-83.00.00.006			
Разраб		Чернявский			Обшивка	Лит.	Масса 6.4	Масштаб 1:5
Пров.		Маркова				Лист	Листов 1	
Гл.инж.пр.		Черкасова						
Н.контр.		Рачкова			Лист БПН1.0ГОСТ19903-74 / 3-IV-Ст.3ГОСТ16523-70	Главапу Мосгорисполкома МОСПРОМПРОЕКТ Мастерская N6		

Копировал — Формат А3

Инв N подл. | Подп и дата | Взам инв N | Инв N дубл. | Подп и дата

3-83.00.00.005

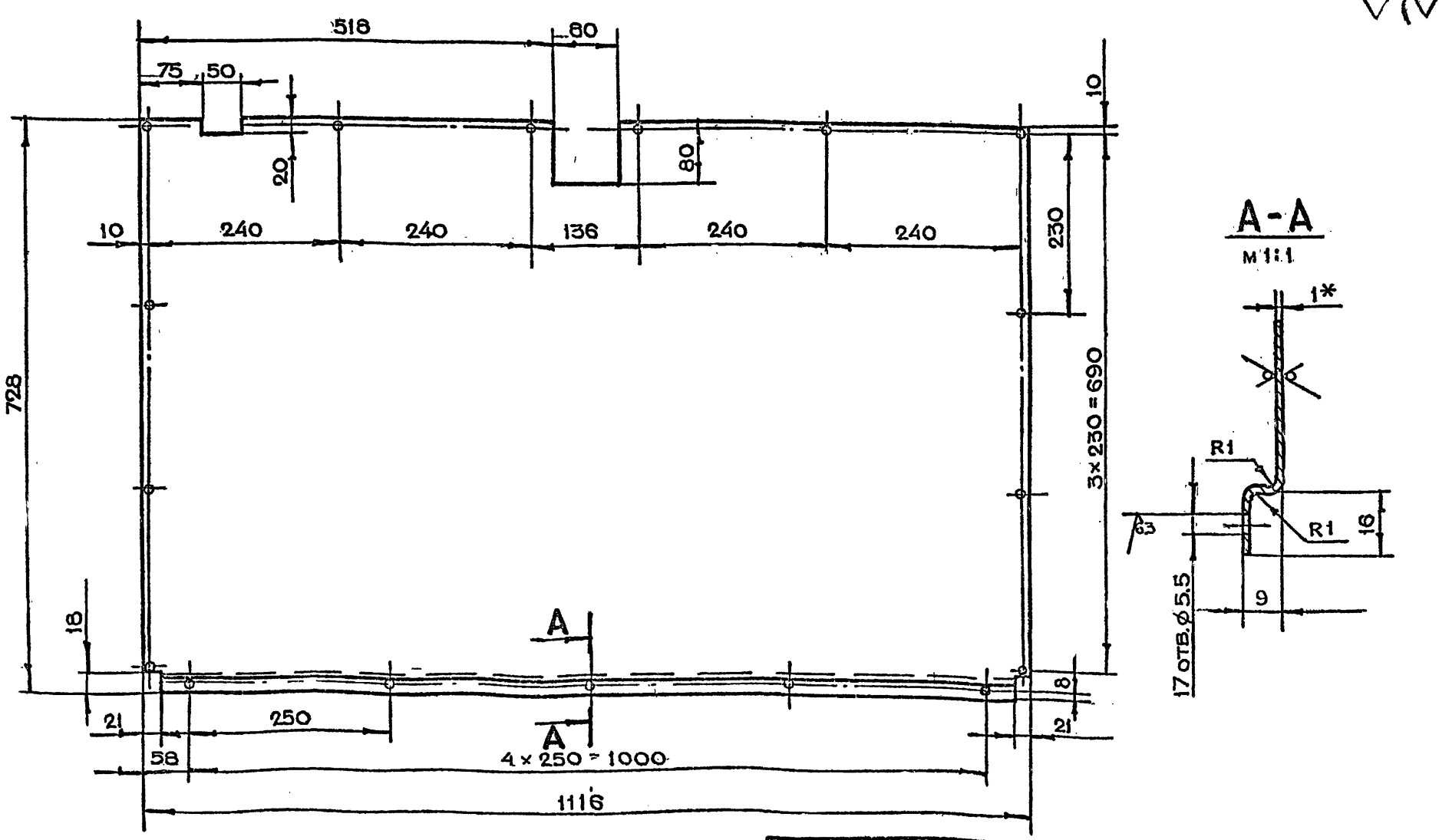

1. * Размер для справок
2. Неуказанные предельные отклонения размеров $+t_2, -t_2, \pm\frac{t_2}{2}$
3. Длина развертки $\ell = 735$ мм

Изм	Лит.	N докум.	Подп.	Дата	3-83.00.00.005			
Разраб.		Чернявский			Обшивка	Лит.	Масса 6.4	Масштаб 1:5
Пров.		Маркова				Лист	Листов 1	
Гл.инж.пр.		Черкасова						
Н.контр.		Рачкова						
Гл.констр.		Григорьев			Лист БПН1.0ГОСТ19903-74 / 3-IV-Ст.3ГОСТ16523-70	Главапу Мосгорисполкома МОСПРОМПРОЕКТ Мастерская N6		
Гл.спец.		Бычков						
Нач.маст.		Грибков						

Серия 01.036-1 Выпуск 5

Инв N подл. | Подп и дата | Взам инв N | Инв N дубл. | Подп и дата

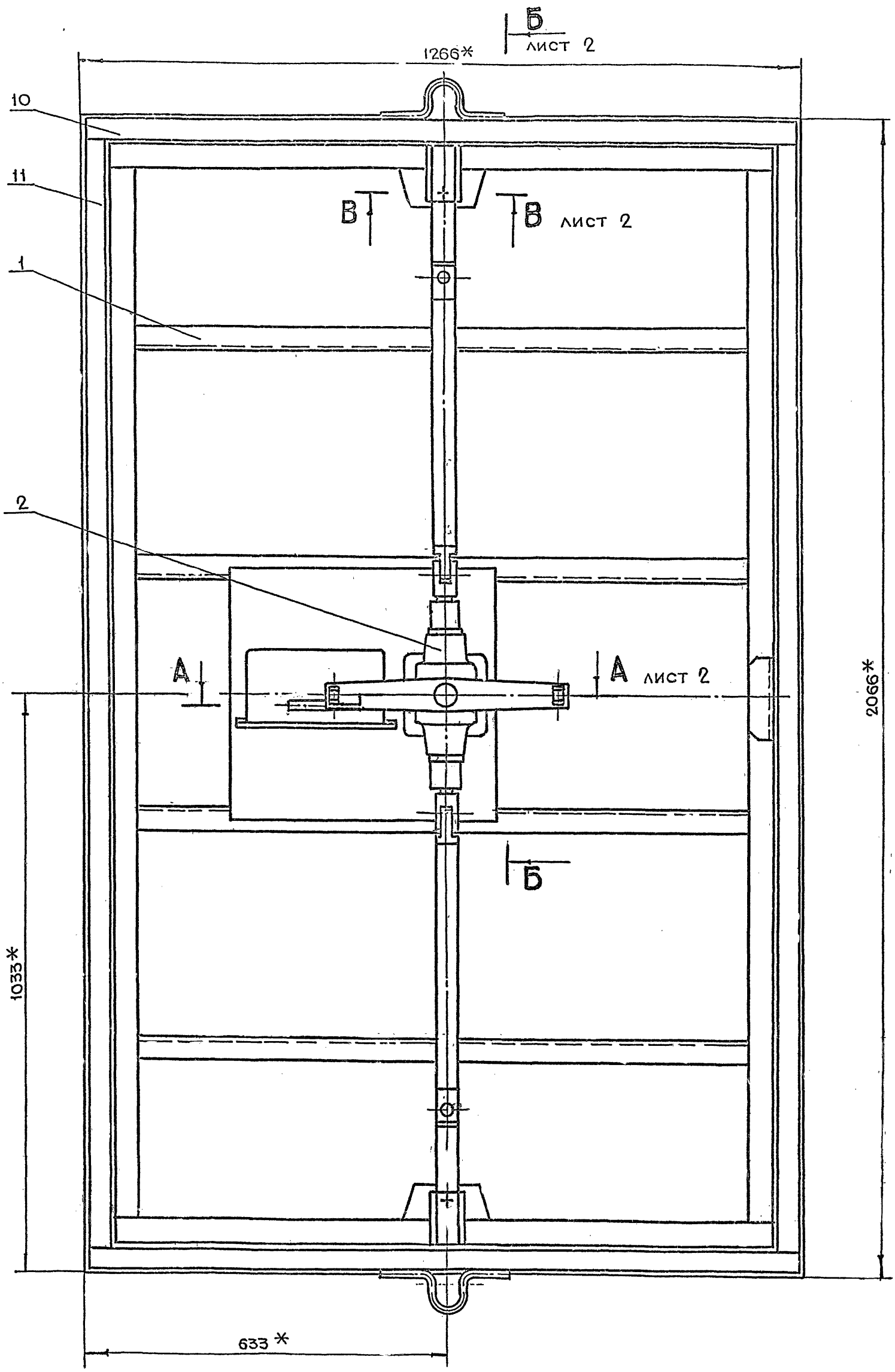

1. * Размеры для справок
2. Сварку производить по ГОСТ 5264-80.

Изм.	Лит.	N докум.	Подп.	Дата
Разраб.		Черняевский		
Пров.		Маркова		
Гл.инж.пр.		Черкасова		
Н.контр.		Рычкова		
Гл.констр.		Григорьев		
Гл.спец.		Бычков		
Нач.маст.		Грибков		

3-83.01.00.000СБ

Полотно в сборе
Сборочный чертеж

Лит.	Масса	Масштаб
	256,5	1:5

Лист 1 | Листов 2

Главпу Мосгорисполкома
МОСПРОМПРОЕКТ
Мастерская №6

Копировал

Инв.N подл. | Подп. и дата | Взам.инв.N | Инв.N дубл. | Подп. и дата

Серия 01.036-1 Выпуск 5

А - А
м 1:2

лист 1

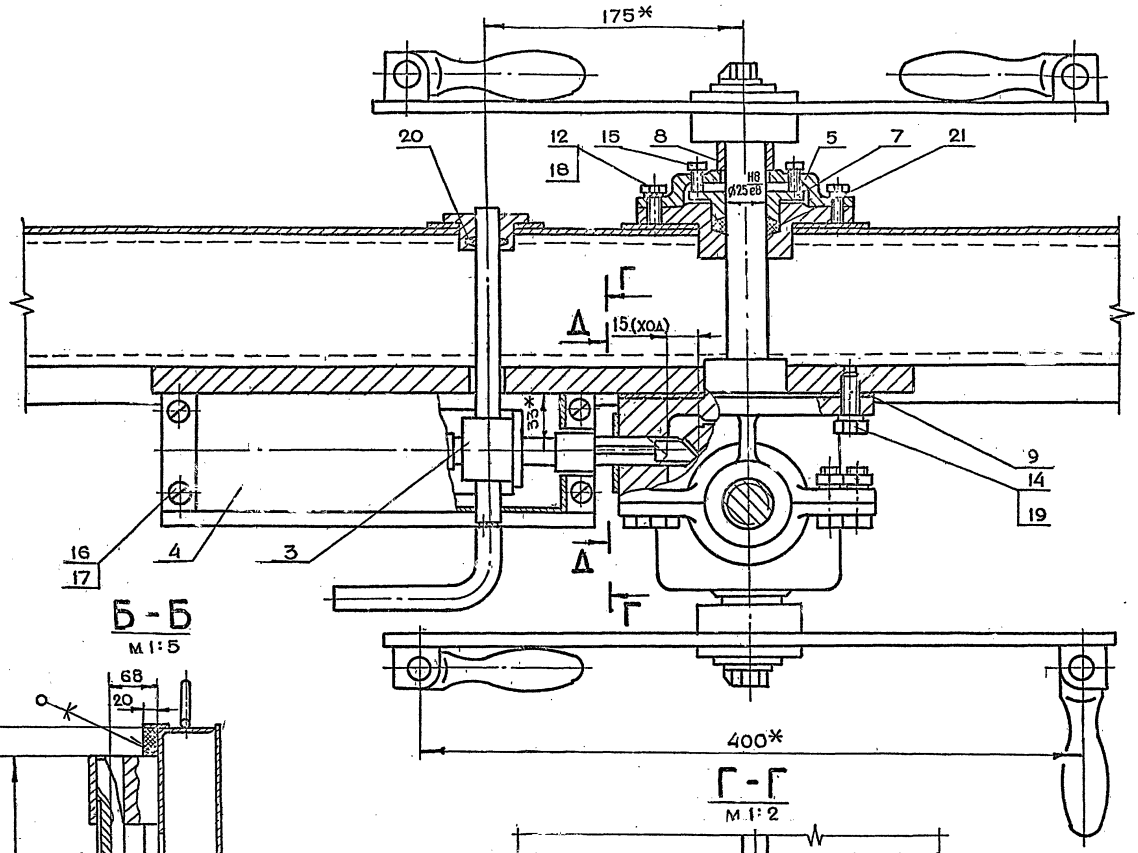

Б - Б
м 1:5

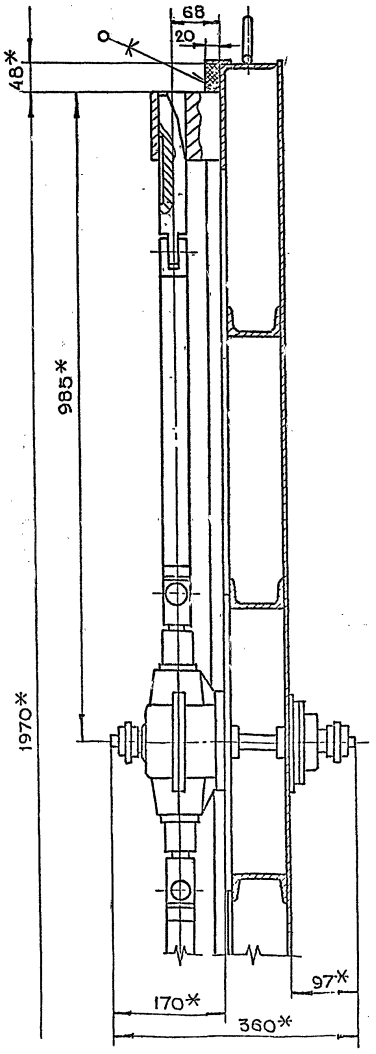

Г - Г
м 1:2

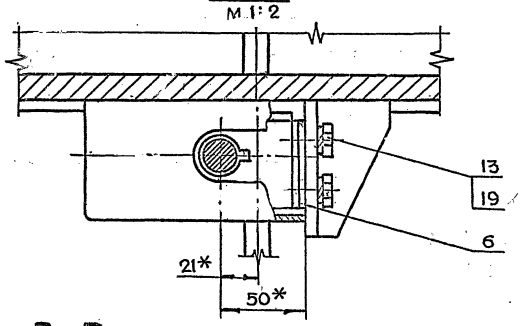

В - В
м 1:2

лист 1

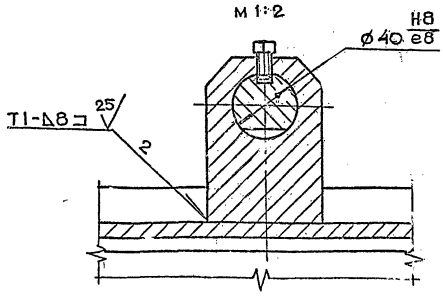

Д - Д
м 1:1

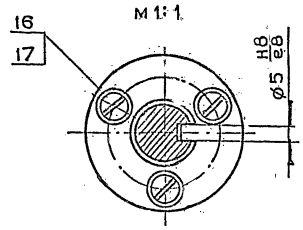

Серия 01.036-1 Выпуск 5

Инв.N подл.	Подп. и дата	Взам. инв.N	Инв.N дубл.	Подп. и дата

Изм.	Лист	N докум.	Подп.	Дата	3-83.01.00.000СБ	Лист 2

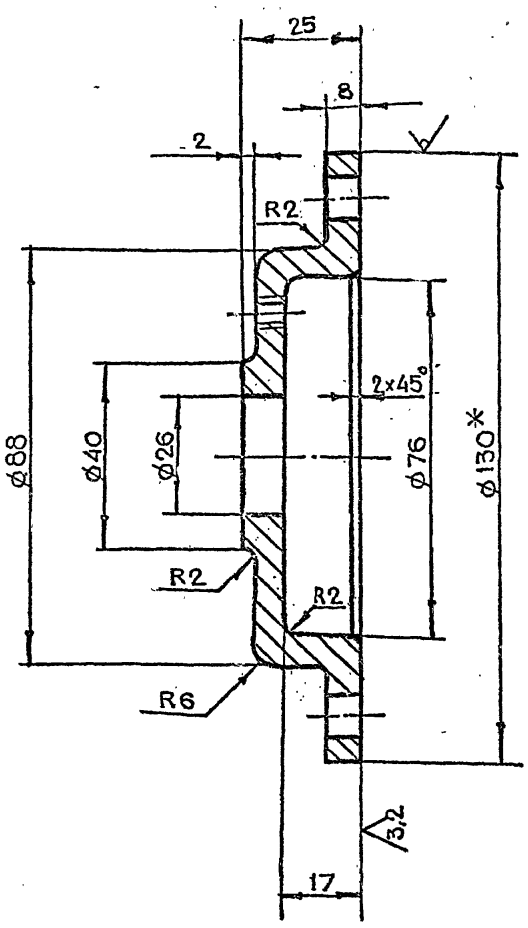

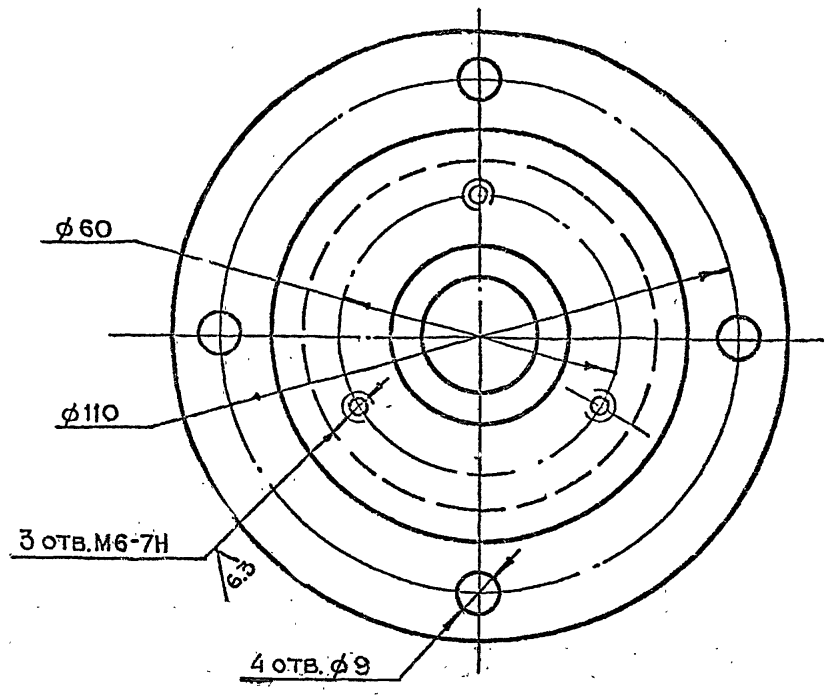

12,5 (√)

1. *Размер для справок.
2. Неуказанные предельные отклонения размеров $\pm t_2, -t_2, \pm \frac{t_2}{2}$

					3-83.01.00.002	
Изм	Лист	N докум.	Подп.	Дата		
Разраб.		Черняевский			Крышка	Лит. / Масса 0.6 / Масштаб 1:1
Пров.		Маркова				Лист / Листов 1
Гл.инж пр		Черкасова				
Н.контр		Рачкова			Круг В130 ГОСТ 2590-71 / Ст.3 ГОСТ 535-79	Главпу Мосгорисполкома Моспромпроект Мастерская №6
Гл.констр		Григорьев				
Гл.спец.		Бычков				
Нач.маст		Грибков			Копировал	Формат А3

Инв.№ подл. | Подп. и дата | Взам.инв.№ | Инв.№ дубл. | Подп. и дата

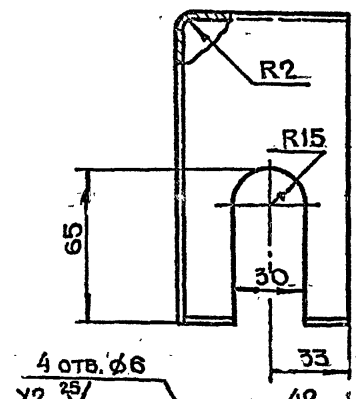

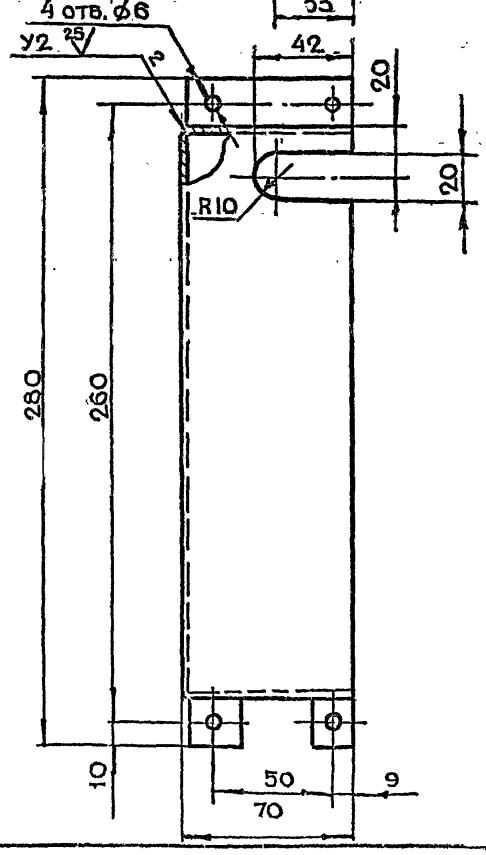

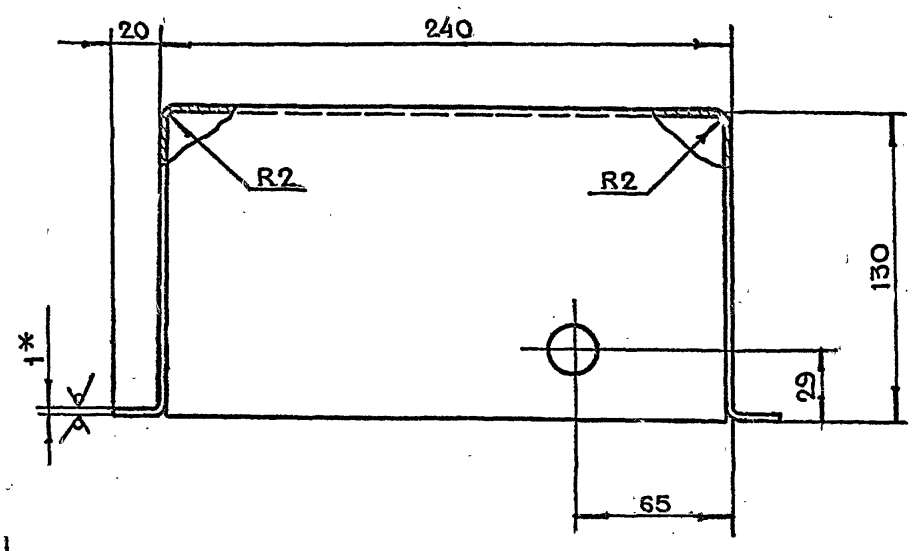

Развертка
м 1:5

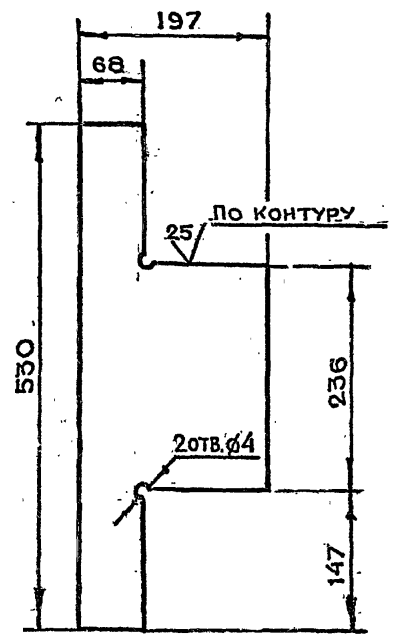

12,5 (√)

1. *Размеры для справок
2. Неуказанные предельные отклонения размеров $\pm t_2, -t_2, \pm \frac{t_2}{2}$
3. Сварку производить по ГОСТ 5264-80

					3-83.01.00.001	
Изм	Лист	N докум.	Подп.	Дата		
Разраб		Черняевский			Кожух	Лит / Масса 0.5 / Масштаб 1:2
Пров.		Маркова				Лист / Листов 1
Гл.инж пр		Черкасова				
Н.контр		Рачкова			Лист БПН 1.0 ГОСТ 19903-74 / 3-IV-Ст.3 ГОСТ 16523-70	Главпу Мосгорисполкома Моспромпроект Мастерская №6
Гл.констр		Григорьев				
Гл.спец.		Бычков				
Нач.маст		Грибков				

Инв.№ подл. | Подп. и дата | Взам.инв.№ | Инв.№ дубл. | Подп. и дата

Серия 01.036-1 Выпуск 5

3-83.01.00.006

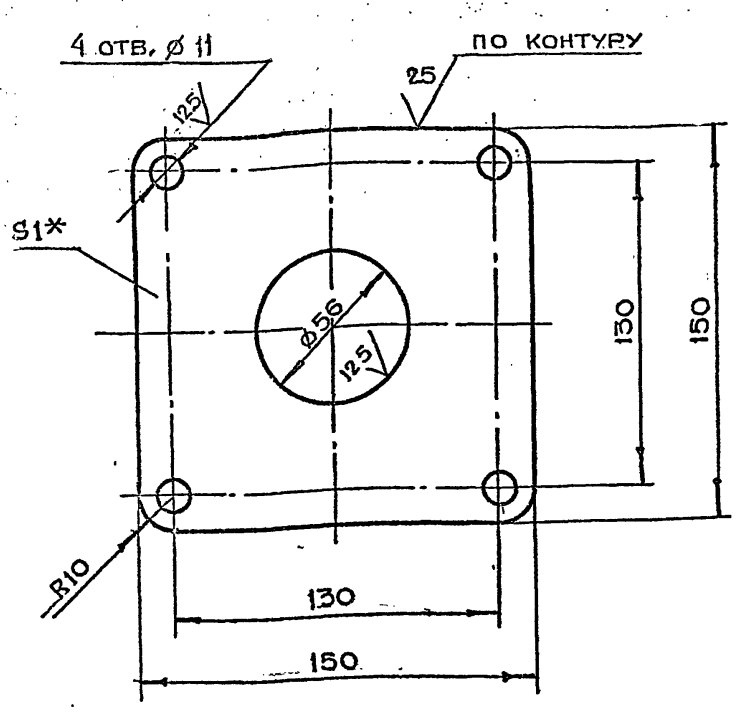

1. *Размер для справок
2. Неуказанные предельные отклонения размеров $+t_2, -t_2, \pm \frac{t_2}{2}$

Изм	Лит	N докум	Подп	Дата	3-83.01.00.006			
Разраб		Чернявский			Прокладка	Лит	Масса 0.06	Масштаб 1:2
Пров		Маркова				Лист	Листов	
Гл инж пр		Черкасова						
Н контр		Рачкова			Лист БПН1.0 ГОСТ 19903-74 / 3-IV-Ст3 ГОСТ 16523-70	Главапу Мосгорисполкома МОСПРОМПРОЕКТ Мастерская №6		

Копировал Формат А4

3-83.01.00.005

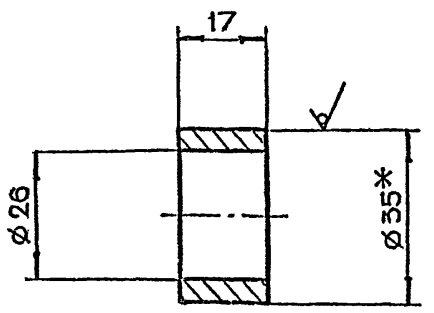

1. *Размер для справок
2. Неуказанные предельные отклонения размеров $+t_2, -t_2, \pm \frac{t_2}{2}$

Изм	Лит	N докум.	Подп	Дата	3-83.01.00.005			
Разраб		Чернявский			Втулка	Лит	Масса 0.07	Масштаб 1:1
Пров		Маркова				Лист	Листов	
Гл инж пр		Черкасова						
Н контр		Рачкова			Круг В35 ГОСТ 2590-71 / Ст.3 ГОСТ 535-79	Главапу Мосгорисполкома МОСПРОМПРОЕКТ Мастерская №6		

Копировал Формат А4

Серия 01.036-1 Выпуск 5

3-83.01.00.004

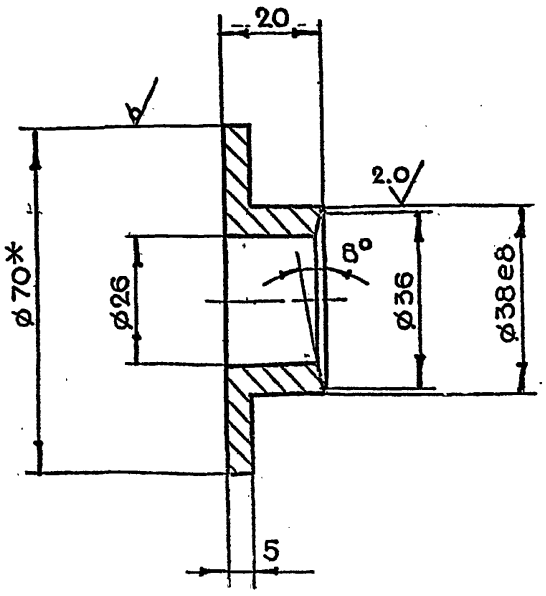

1. *Размер для справок
2. Неуказанные предельные отклонения размеров $+t_2, -t_2, \pm \frac{t_2}{2}$

Изм	Лит	N докум	Подп	Дата	3-83.01.00.004			
Разраб		Чернявский			Втулка прижимная	Лит	Масса 0.3	Масштаб 1:1
Пров		Маркова				Лист	Листов 1	
Гл инж. пр		Черкасова						
Н. контр		Рачкова			Круг В70 ГОСТ 2590-71 / Ст3 ГОСТ 535-79	Главапу Мосгорисполкома МОСПРОМПРОЕКТ Мастерская №6		

Копировал Формат А4

3-83.01.00.003

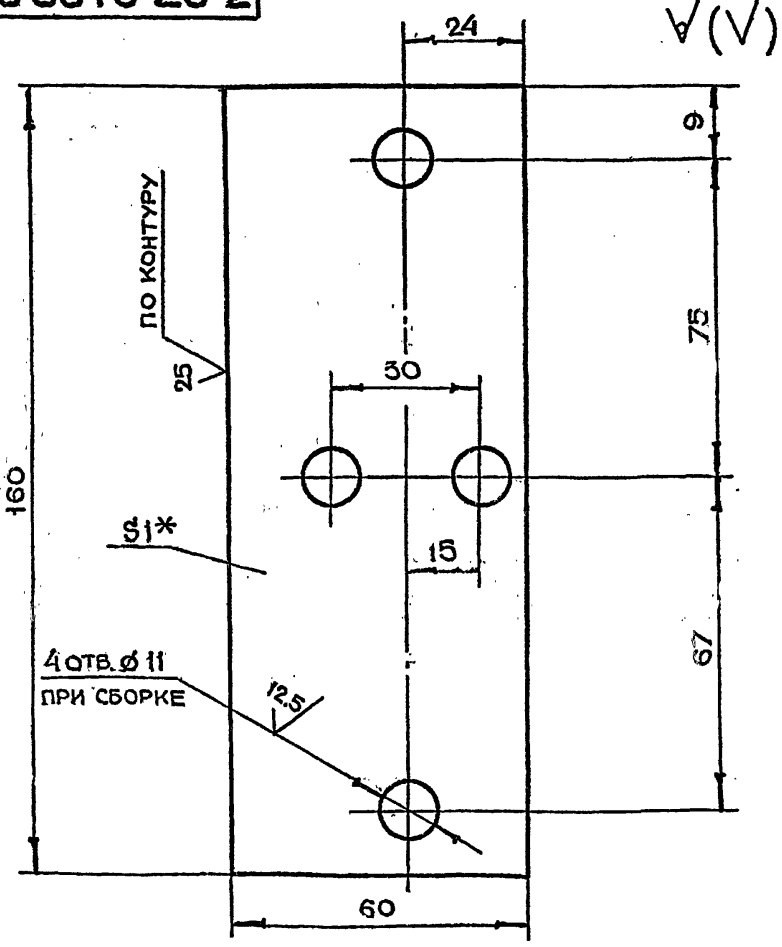

1. *Размер для справок
2. Неуказанные предельные отклонения размеров $+t_2, -t_2, \pm \frac{t_2}{2}$

Изм	Лит	N докум.	Подп.	Дата	3-83.01.00.003			
Разраб		Чернявский			Прокладка регулировочная	Лит	Масса 0.07	Масштаб 1:1
Пров		Маркова				Лист	Листов 1	
Гл инж пр.		Черкасова						
Н контр		Рачкова			Лист БПН1.0 ГОСТ 19903-74 / 3-IV-Ст3 ГОСТ 16523-70	Главапу Мосгорисполкома МОСПРОМПРОЕКТ Мастерская №6		
Гл констр		Григорьев						
Гл спец		Бычков						
Нач маст		Грибков						

Копировал Формат А4

3-83.01.10.012

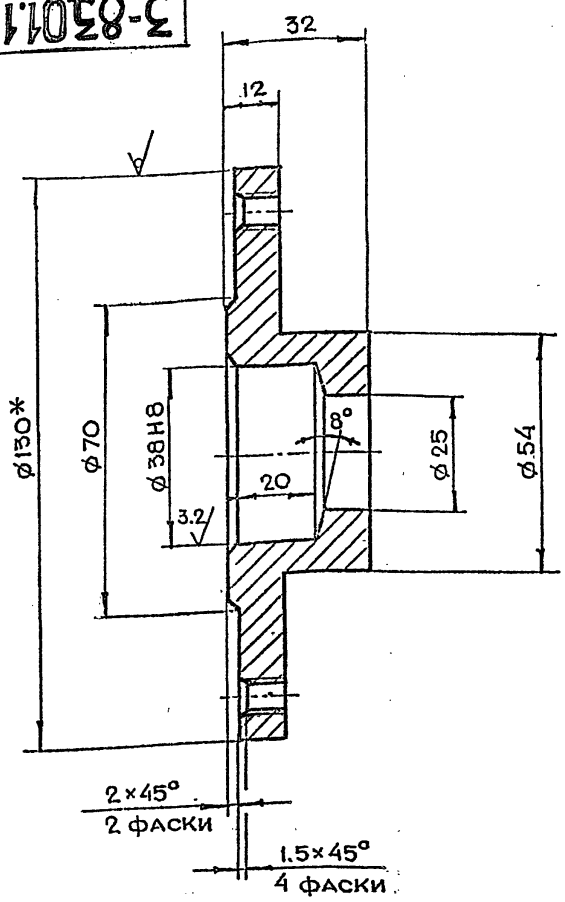

12,5 (√)

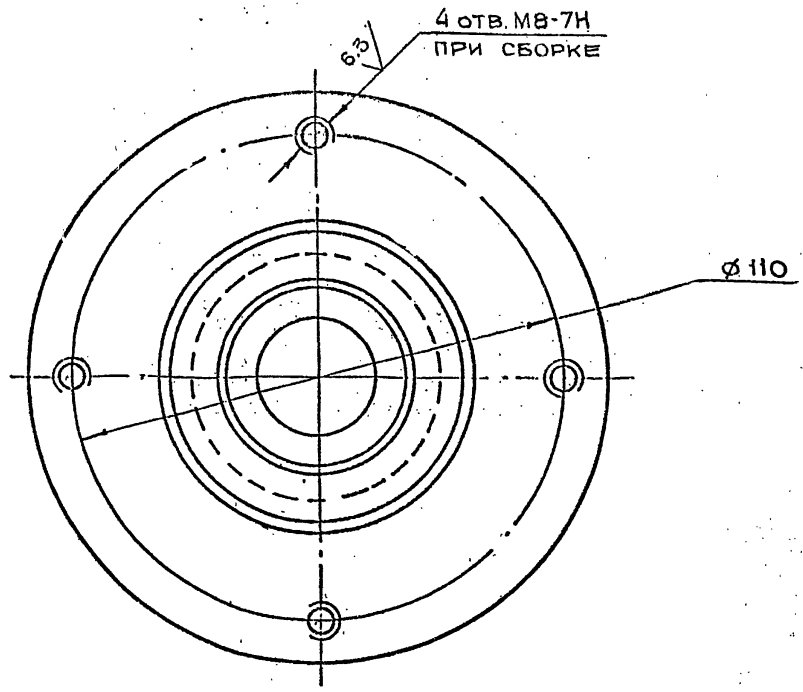

1. * Размер для справок.
2. Неуказанные предельные отклонения размеров $+t_2, -t_2, \pm \frac{t_2}{2}$

Изм	Лит	N докум.	Подп	Дата
Разраб		Чернявский		
Пров		Маркова		
Гл.инж.др		Черкасова		
Н.контр		Рачкова		

3-83.01.10.012

Фланец

Лит	Масса	Масштаб
	1.25	1:1

Лист | Листов

Круг В130 ГОСТ 2590-71
Ст.3 ГОСТ 535-79

Главпу Мосгорисполкома МОСПРОМПРОЕКТ Мастерская №6

Копировал | Формат А3

Подп. и дата | Инв. N дубл. | Взам. инв. N | Подп. и дата | Инв. N подл.

Серия 01.036-1 Выпуск 5

Формат	Зона	Поз.	Обозначение	Наименование	Кол.	Примечание
				Полоса		
				Лист БПН5 ГОСТ 19903-74		
				Ст.3 ГОСТ 14637-79		
БЧ		17	3-83.01.10 016	(40×1266) h14	2	3.98 кг
БЧ		18	3-83.01.10.017	(40×2054) h14	2	6.45 кг
БЧ		19	3-83.01.10.018	Швеллер		
				Швеллер ГОСТ 8240-72		
				Ст3 ГОСТ 535.79		
				L=1238 h14	4	3.61 кг

Изм	Лит	N докум	Подп	Дата

3-83.01.10.000

Лист 2

Формат	Зона	Поз.	Обозначение	Наименование	Кол.	Примечание
				Документация		
А2			3-83.01.10.000СБ	Сборочный чертеж		
				Детали		
А4		1	3-83.01.10.001	Уголок	2	
А4		2	3-83.01.10.002	Уголок	2	
А4		3	3-83.01.10.003	Петля	2	
А4		4	3-83.01.10.004	Планка	2	
А4		5	3-83.01.10.005	Пластина	2	
А4		6	3-83.01.10.006	Основание	1	
А4		7	3-83.01.10.007	Ручка	2	
А4		8	3-83.01.10.008	Основание	1	
А4		9	3-83.01.10.009	Ребро	2	
А4		10	3-83.01.10.010	Лист	1	
А4		11	3-83.01.10.011	Втулка	1	
А4		12	3-83.01.10.012	Фланец	1	
А4		13	3-83.01.10.013	Накладка	1	
А4		14	3-83.01.10.013-01	Накладка	1	
				Полоса		
		-		Лист БПН3 ГОСТ 19903-74		
				3-IV-Ст.3 ГОСТ 16523-70		
БЧ		15	3-83.01.10.014	(20×1176) h14	2	0.63 кг
БЧ		16	3-83.01.10.015	(20×1968) h14	2	1.83 кг

Изм	Лит.	N докум.	Подп.	Дата
Разраб.		Чернявский		
Пров.		Маркова		
Гл.инж.пр.		Черкасова		
Н.контр.		Рачкова		

3-83.01.10.000

Полотно

Лит.	Лист	Листов
	1	2

Главпу Мосгорисполкома МОСПРОМПРОЕКТ Мастерская №6

Подп. и дата | Инв. N дубл. | Взам. инв. N | Подп. и дата | Инв. N подл.

3-83.01.10.000СБ

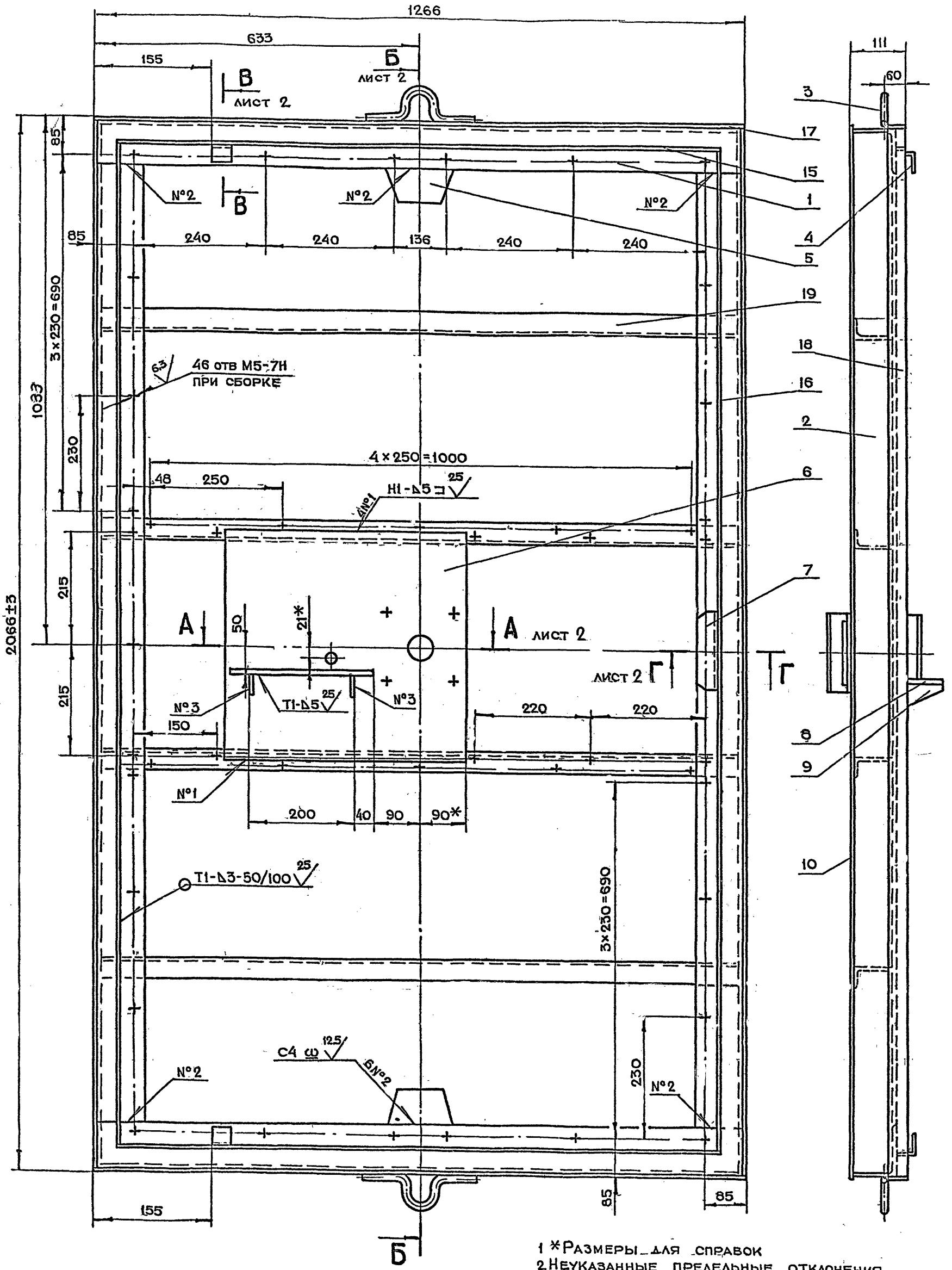

1 *Размеры для справок
2 Неуказанные предельные отклонения размеров $+t_2, -t_2, \pm\frac{t_2}{2}$
3 Сварку производить по ГОСТ 5264-80

Изм	Лит	N докум	Подп	Дата	3-83.01.10.000СБ		
Разраб		Чернявский			Полотно Сборочный чертеж	Лит	Масса 205	Масштаб 1:5
Пров		Маркова				Лист 1	Листов 2
Гл инж пр		Черкасова				Главапу Мосгорисполкома МОСПРОМПРОЕКТ Мастерская №6	
Н контр		Рачкова					
Гл констр		Григорьев					
Гл спец		Бычков					
Нач маст		Грибков					

Серия 01.036-1 Выпуск 5

Инв № подл | Подп и дата | Взам инв № | Инв № дубл | Подп и дата

А-А лист 1
м 1:2

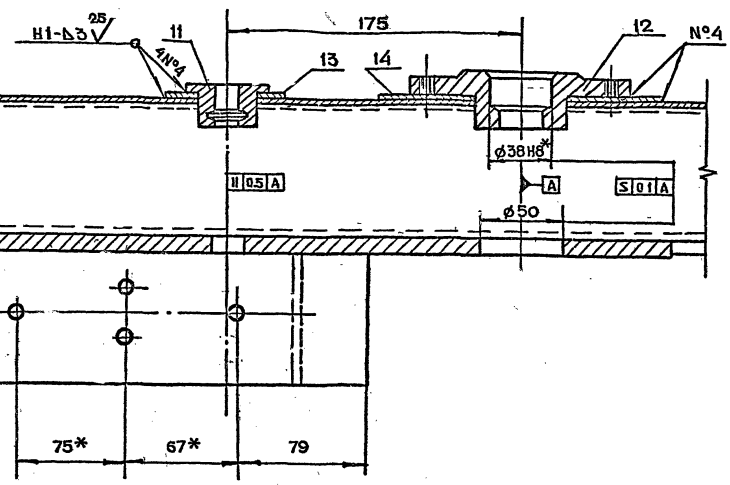

Б-Б лист 1
м 1:5

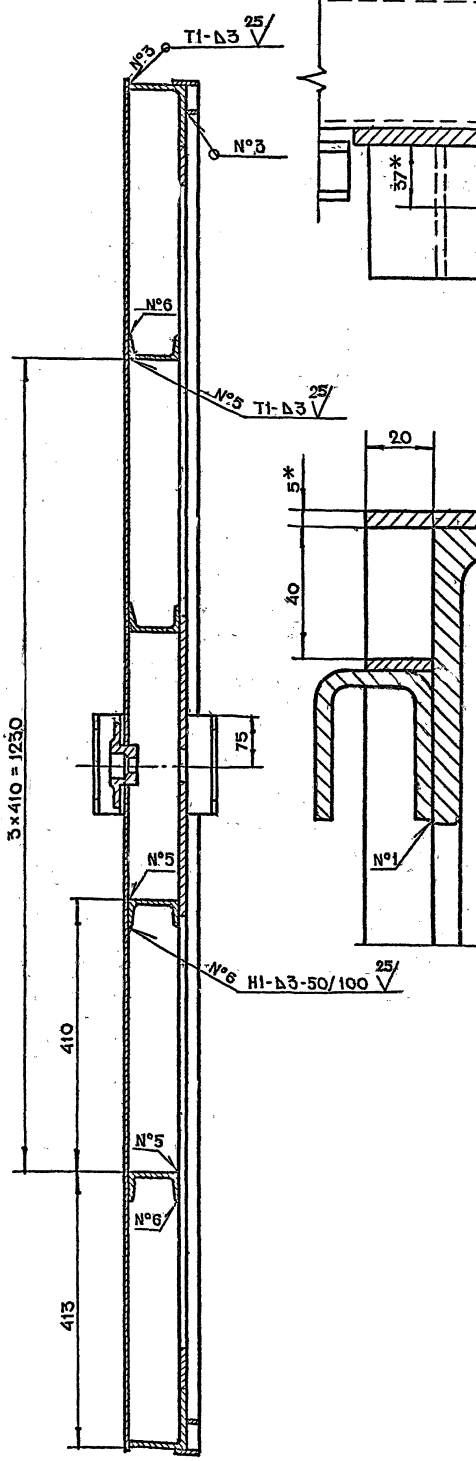

В-В лист 1
м 1:1

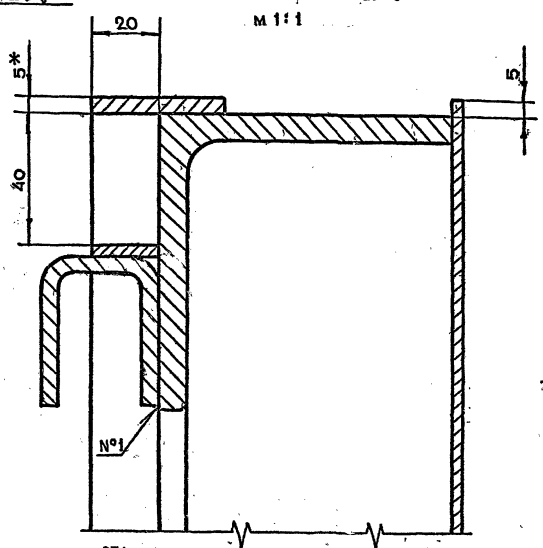

Г-Г лист 1
м 1:1

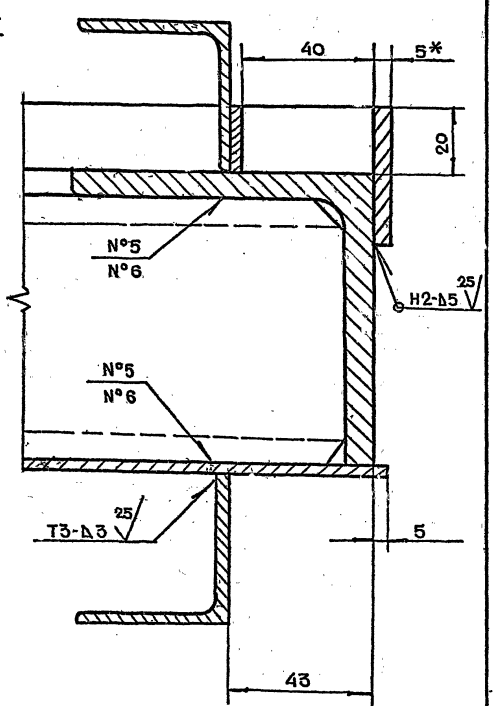

Серия 01.036-1 Выпуск 5

Инв N подл.	Подп и дата	Взам инв N	Инв N дубл.	Подпи дата

Изм.	Лист	N докум.	Подп.	Дата	3-83.01.10.000СБ	Лист 2

3-83.01.10.004

25 (√)

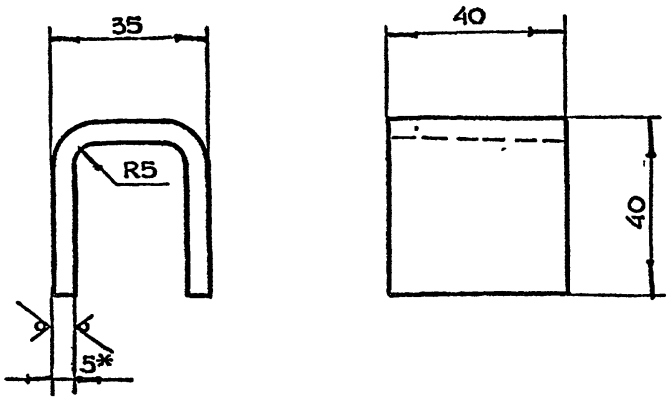

1.* Размер для справок

2. Неуказанные предельные отклонения размеров $+t_2, -t_2, \pm \frac{t_2}{2}$

3. Длина развертки ℓ = 99 мм

					3-83.01.10.004		
Изм	Лит	N докум	Подп.	Дата			
Разраб		Чернявский			Планка	Лит / Масса / Масштаб	
Пров		Маркова				0.2 / 1:1	
Гл.инж.пр		Черкасова				Лист / Листов 1	
Н.контр		Рачкова					
Лист					Б ПН5 ГОСТ 19903-74 / Ст3 ГОСТ 14637-79	Главапу Мосгорисполкома МОСПРОМПРОЕКТ Мастерская №6	

Копировал Формат А4

Подп. и дата | Инв. N дубл. | Взам. инв. N | Подп. и дата | Инв. N подл.

3-83.01.10.003

25 (√)

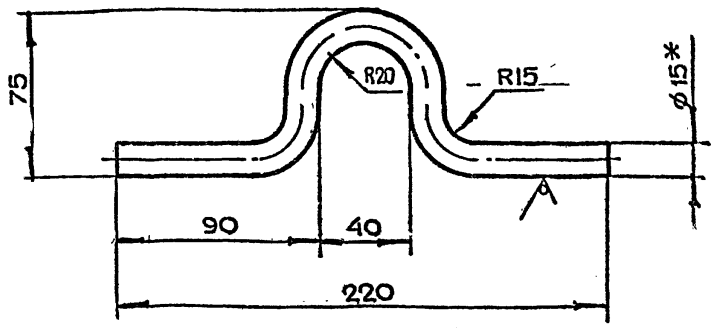

1.* Размер для справок

2. Неуказанные предельные отклонения размеров $+t_2, -t_2, \pm \frac{t_2}{2}$

3. Длина развертки ℓ = 298 мм

					3-83.01.10.003		
Изм	Лит	N докум.	Подп.	Дата			
Разраб		Чернявский			Петля	Лит / Масса / Масштаб	
Пров		Маркова				0.3 / 1:2	
Гл.инж.пр		Черкасова				Лист / Листов 1	
Н.контр		Рачкова					
					Круг В15 ГОСТ 2590-71 / Ст.3 ГОСТ 535-79	Главапу Мосгорисполкома МОСПРОМПРОЕКТ Мастерская №6	

Копировал Формат А4

Подп. и дата | Инв. N дубл. | Взам. инв. N | Подп. и дата | Инв. N подл.

Серия 01.036-1 Выпуск 5

3-83.01.10.002

(√)

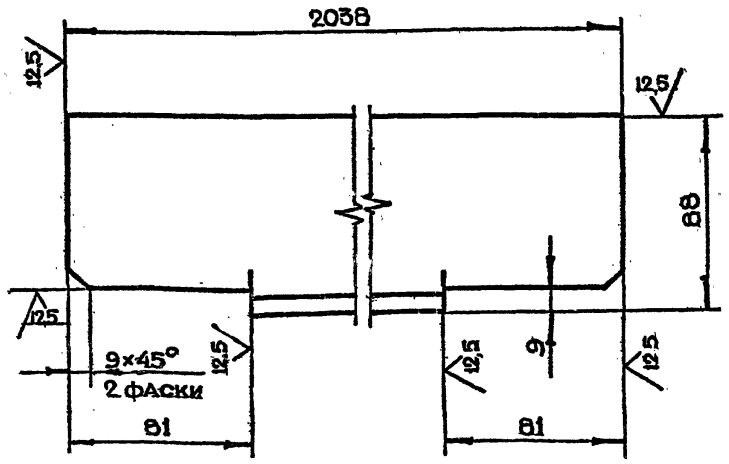

Неуказанные предельные отклонения размеров $+t_2, -t_2, \pm \frac{t_2}{2}$

					3-83.01.10.002		
Изм	Лит	N докум	Подп	Дата			
Разраб		Чернявский			Уголок	Лит / Масса / Масштаб	
Пров		Маркова				21 / 1:1	
Гл.инж пр		Черкасова				Лист / Листов 1	
Н контр		Рачкова					
					Уголок Б 90×90×8 ГОСТ 8509-72 / Ст3сп ГОСТ 535-79	Главапу Мосгорисполкома МОСПРОМПРОЕКТ Мастерская №6	

Копировал Формат А4

Подп. и дата | Инв. N подл.

3-83.01.10.001

(√)

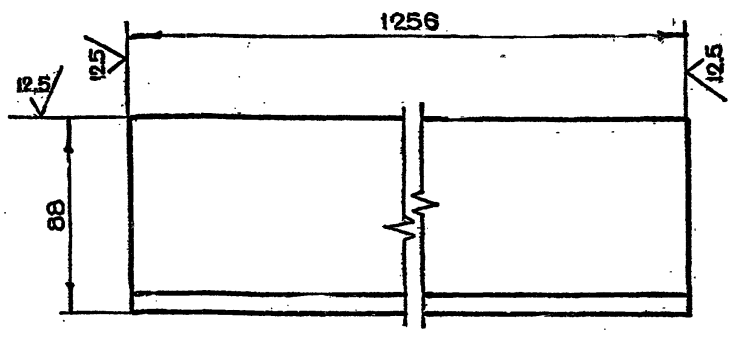

Неуказанные предельные отклонения размеров $+t_2, -t_2, \pm \frac{t_2}{2}$

					3-83.01.10.001		
Изм	Лит.	N докум.	Подп.	Дата			
Разраб.		Чернявский			Уголок	Лит / Масса / Масштаб	
Пров.		Маркова				13 / 1:2	
Гл.инж.пр.		Черкасова				Лист / Листов 1	
Н.контр.		Рачкова					
Гл.констр.		Григорьев					
Гл.спец.		Бычков			Уголок Б-90×90×8 ГОСТ 8509-72 / Ст.3сп ГОСТ 535-79	Главапу Мосгорисполкома МОСПРОМПРОЕКТ Мастерская №6	
Нач.маст.		Грибков					

Копировал Формат А4

Подп. и дата | Инв. N дубл. | Взам. инв. N | Подп. и дата | Инв. N подл.

3-83.01.10.008

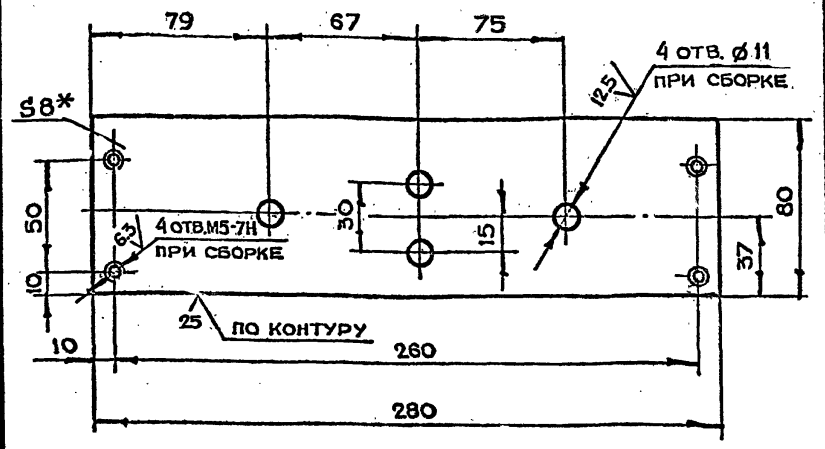

1. * Размер для справок.
2. Неуказанные предельные отклонения размеров $+t_2, -t_2, \pm \frac{t_2}{2}$

Изм	Лит.	№ докум.	Подп.	Дата	3-83.01.10.008			
Разраб.		Чернявский			Основание	Лит.	Масса	Масштаб
Пров.		Маркова					1.4	1:2
Гл.инж.пр.		Черкасова				Лист	Листов	
Н.контр.		Рачкова			Лист БПН8 ГОСТ 19903-74 / Ст.3 ГОСТ 14637-79	Главапу Мосгорисполкома МОСПРОМПРОЕКТ Мастерская №6		

Копировал Формат А4

3-83.01.10.007

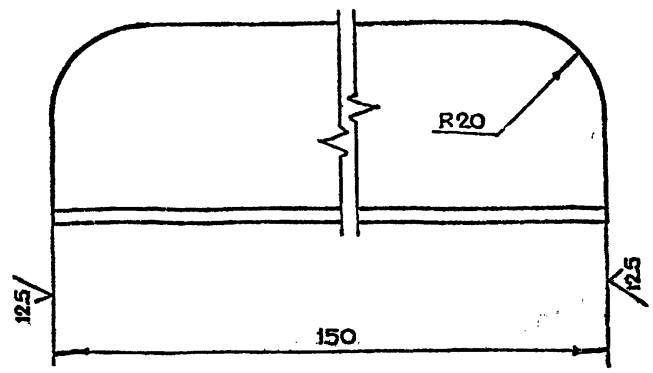

Неуказанные предельные отклонения размеров $+t_2, -t_2, \pm \frac{t_2}{2}$

Изм	Лит	№ докум	Подп	Дата	3-83.01.10.007			
Разраб		Чернявский			Ручка	Лит	Масса	Масштаб
Пров		Маркова					0.3	1:1
Гл.инж пр		Черкасова				Лист	Листов	
Н контр		Рачкова			Уголок Б-50×50×5 ГОСТ 8509-72 / Ст3сп ГОСТ 535-79	Главапу Мосгорисполкома МОСПРОМПРОЕКТ Мастерская №6		

Копировал Формат А4

3-83.01.10.006

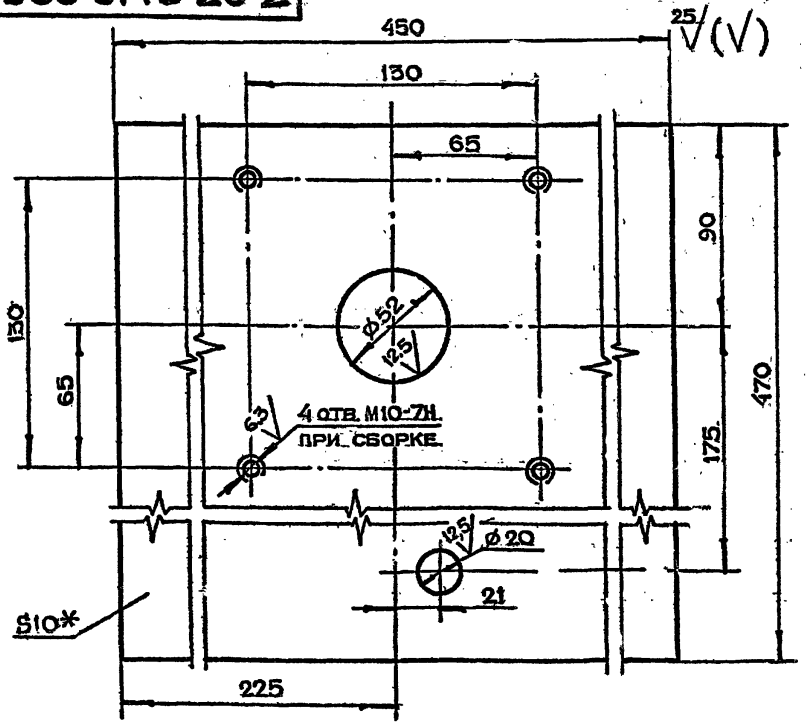

1. * Размер для справок.
2. Неуказанные предельные отклонения размеров $+t_2, -t_2, \pm \frac{t_2}{2}$

Изм	Лит.	N докум.	Подп.	Дата	3-83.01.10.006			
Разраб.		Чернявский			Основание	Лит.	Масса	Масштаб
Пров.		Маркова					16.6	1:2
Гл.инж.пр.		Черкасова				Лист	Листов	
Н.контр.		Рачкова			Лист БПН10 ГОСТ 19903-74 / Ст.3 ГОСТ 14637-79	Главапу Мосгорисполкома МОСПРОМПРОЕКТ Мастерская №6		

Копировал Формат А4

3-83.01.10.005

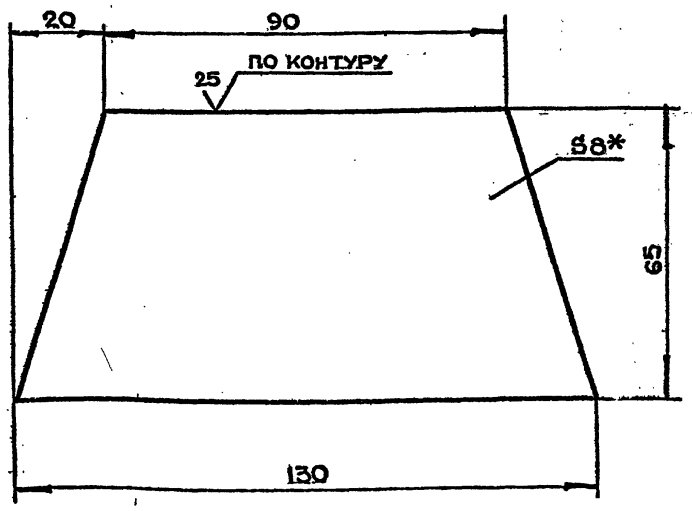

1. * Размер для справок.
2. Неуказанные предельные отклонения размеров $+t_2, -t_2, \pm \frac{t_2}{2}$

Изм	Лит.	N докум.	Подп.	Дата	3-83.01.10.005			
Разраб.		Чернявский			Пластина	Лит.	Масса	Масштаб
Пров.		Маркова					0.5	1:1
Гл.инж.пр.		Черкасова				Лист	Листов	
Н.контр.		Рачкова			Лист БПН8 ГОСТ 19903-74 / Ст.3 ГОСТ 14637-79	Главапу Мосгорисполкома МОСПРОМПРОЕКТ Мастерская №6		
Гл.констр.		Григорьев						
Гл. спец.		Бычков						
Нач.маст.		Грибков						

Копировал Формат А4

Инв.N подл. | Подп. и дата | Взам.инв.N | Инв.N дубл. | Подп. и дата

3-83.01.10.013

12.5 (√)

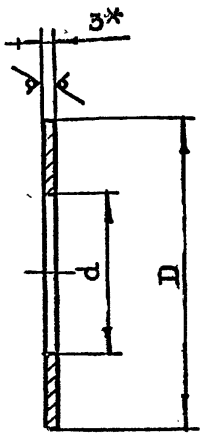

Обозначение	Размер, мм		Масса кг
	d	D	
3-83.01.10.013	36	70	0.07
3-83.01.10.013-01	55	150	0,4

1. * Размер для справок
2. Неуказанные предельные отклонения размеров $\pm t_2, -t_2, \pm \frac{t_2}{2}$

Изм	Лит	N докум.	Подп.	Дата	3-83.01.10.013			
Разраб		Чернявский			Накладка	Лит	Масса	Масштаб
Пров		Маркова						
Гл.инж.пр		Черкасова				Лист	Листов 1	
Н.контр		Рачкова						
					Лист БПН3 ГОСТ 19903-74 / 3-IV-Ст.3 ГОСТ 16523-70	Главапу Мособлисполкома МОСПРОМПРОЕКТ Мастерская №6		

Копировал Формат А4

3-83.01.10.011

12.5 (√)

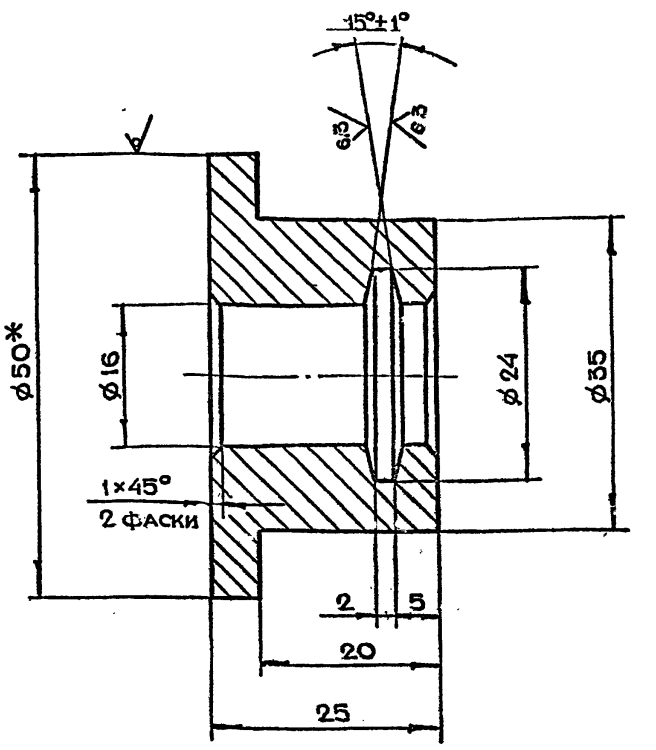

1. * Размер для справок
2. Неуказанные предельные отклонения размеров $\pm t_2, -t_2, \pm \frac{t_2}{2}$

Изм	Лит	N докум.	Подп.	Дата	3-83.01.10.011			
Разраб		Чернявский			Втулка	Лит.	Масса	Масштаб
Пров.		Маркова					0.19	2:1
Гл.инж.пр		Черкасова				Лист	Листов 1	
Н.контр.		Рачкова						
					Круг В50 ГОСТ 2590-71 / Ст.3 ГОСТ 535-79	Главапу Мособлисполкома МОСПРОМПРОЕКТ Мастерская №6		

Копировал Формат А4

Серия 01.036-1 Выпуск 5

3-83.01.10.010

√(√)

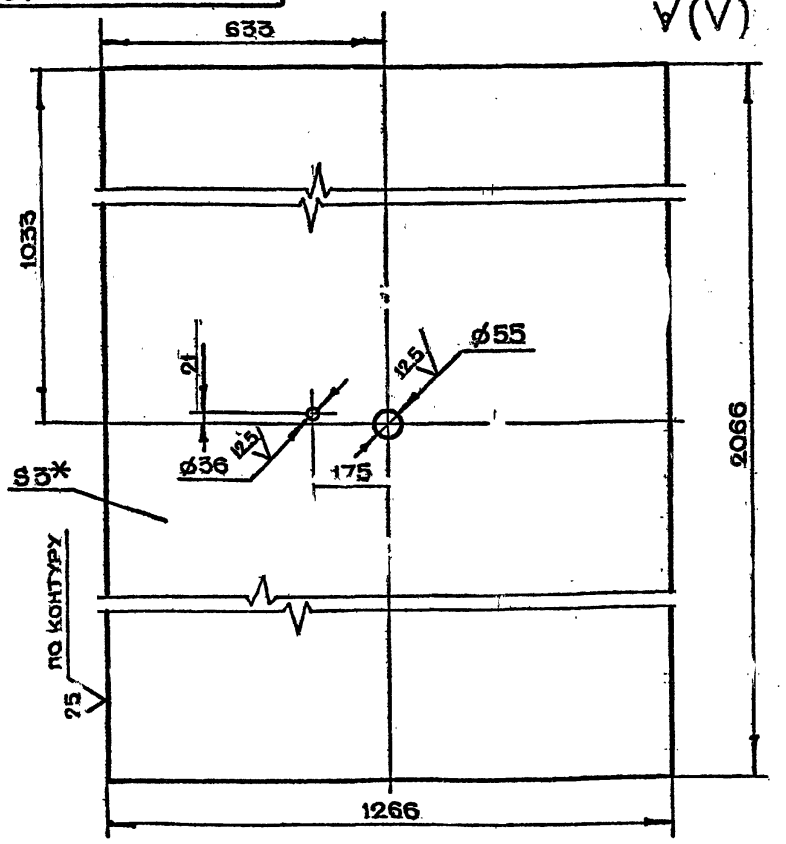

1. * Размер для справок
2. Неуказанные предельные отклонения размеров $\pm t_2, -t_2, \pm \frac{t_2}{2}$

Изм	Лит	N докум	Подп	Дата	3-83.01.10.010			
Разраб.		Чернявский			Лист	Лит	Масса	Масштаб
Пров.		Маркова					61.6	1:10
Гл.инж.пр		Черкасова				Лист	Листов 1	
Н контр		Рачкова						
					Лист БПН3 ГОСТ 19903-74 / 3-IV-Ст.3 ГОСТ 16523-70	Главапу Мособлисполкома МОСПРОМПРОЕКТ Мастерская №6		

Копировал Формат А4

3-83.01.10.009

√(√)

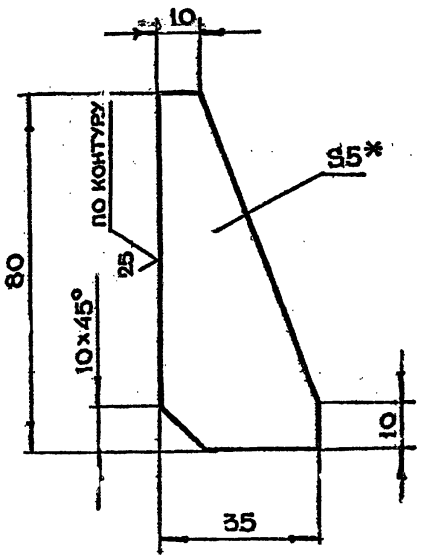

1. * Размер для справок
2. Неуказанные предельные отклонения размеров $\pm t_2, -t_2, \pm \frac{t_2}{2}$

Изм	Лит.	N докум.	Подп.	Дата	3-83.01.10.009			
Разраб.		Чернявский			Ребро	Лит.	Масса	Масштаб
Пров.		Маркова					0,6	1:1
Гл.инж.пр		Черкасова				Лист	Листов 1	
Н. контр.		Рачкова						
Гл.констр.		Григорьев						
Гл.спец.		Бычков			Лист БПН5 ГОСТ 19903-74 / Ст.3 ГОСТ 14637-79	Главапу Мособлисполкома МОСПРОМПРОЕКТ Мастерская №6		
Нач.маст.		Грибков						

Копировал Формат А4

Формат	Зона	Поз.	Обозначение	Наименование	Кол.	Примечание
				ДОКУМЕНТАЦИЯ		
А4			3-83.01.22.100 СБ	Сборочный чертеж		
				ДЕТАЛИ		
А4		1	3-83.01.22.101	Рычаг	1	
А4		2	3-83.01.22.102	Вилка	2	
А4		3	3-83.01.22.103	Втулка	1	

Изм.	Лист	N докум.	Подп.	Дата	3-83.01.22.100		
Разраб.		Маркова			Штурвал	Лит.	Лист 1 Листов 1
Пров.		Ухорская				Главалу Мосгорисполкома Моспромпроект Мастерская №6	
Гл.инж.пр.		Черкасова					
Н.контр.		Рачкова					

Инв.№ подл. | Подп. и дата | Взам.инв.№ | Инв.№ дубл. | Подп. и дата

Формат А4

Формат	Зона	Поз.	Обозначение	Наименование	Кол.	Примечание
				ДОКУМЕНТАЦИЯ		
А3			3-83.01.22.000 СБ	Сборочный чертеж		
				СБОРОЧНЫЕ ЕДИНИЦЫ		
А4		1	3-83.01.22.100	Штурвал	1	
				ДЕТАЛИ		
А4		2	3-83.01.22.001	Ручка	2	
А4		3	3-83.01.22.002	Палец	2	
А4		4	3-83.01.22.003	Пружина	2	
				СТАНДАРТНЫЕ ИЗДЕЛИЯ		
		5		Шарик ø5	2	
				ГОСТ 3722-81		
		6		Шайба 12-005	2	
				ГОСТ 11371-78		
		7		Шплинт 3×20-011	2	
				ГОСТ 397-79		

Изм.	Лист	N докум.	Подп.	Дата	3-83.01.22.000		
Разраб.		Маркова			Штурвал в сборе	Лит.	Лист 1 Листов 1
Пров.		Ухорская				Главалу Мосгорисполкома Моспромпроект Мастерская №6	
Гл.инж.пр.		Черкасова					
Н.контр.		Рачкова					

Инв.№ подл. | Подп. и дата | Взам.инв.№ | Инв.№ дубл. | Подп. и дата

Формат А4

Формат	Зона	Поз.	Обозначение	Наименование	Кол.	Примечание
				ДОКУМЕНТАЦИЯ		
А2			3-83.01.21.000 СБ	Сборочный чертеж		
				ДЕТАЛИ		
А3		1	3-83.01.21.001	Шестерня	1	
А2		2	3-83.01.21.002	Корпус	1	
А3		3	3-83.01.21.003	Колесо	2	
А2		4	3-83.01.21.004	Крышка	1	
А3		5	3-83.01.21.005	Вал	1	
А4		6	3-83.01.21.006	Прокладка	1	
				Регулировочная		
				СТАНДАРТНЫЕ ИЗДЕЛИЯ		
		7		Болт М8×25.6q.58.01	8	
				ГОСТ 7798-70		
		8		Гайка М8.5.01	8	
				ГОСТ 5915-70		
		9		Шайба 8Л.65Г	8	
				ГОСТ 6402-70		
		10		Шпонка 8×7×18	1	
				ГОСТ 23360-78		
		11		Штифт	2	
				6т6×20		
				ГОСТ 3128-70		
		12		Кольцо ПС-37-24-4		
				ГОСТ 6308-71		

Изм.	Лист	N докум.	Подп.	Дата	3-83.01.21.000		
Разраб.		Маркова			Редуктор	Лит.	Лист 1 Листов 1
Пров.		Ухорская				Главалу Мосгорисполкома Моспромпроект Мастерская №6	
Гл.инж.пр.		Черкасова					
Н.контр.		Рачкова					

Инв.№ подл. | Подп. и дата | Взам.инв.№ | Инв.№ дубл. | Подп. и дата

Формат А4

Формат	Зона	Поз.	Обозначение	Наименование	Кол.	Примечание
				ДОКУМЕНТАЦИЯ		
А2			3-83.01.20.000 СБ	Сборочный чертеж		
				СБОРОЧНЫЕ ЕДИНИЦЫ		
А4		1	3-83.01.21.000	Редуктор	1	
А4		2	3-83.01.22.000	Штурвал в сборе	2	
А4		3	3-83.01.23.000	Тяга	2	
				ДЕТАЛИ		
А3		4	3-83.01.20.001	Опора	2	
А3		5	3-83.01.20.002	Клин	2	
А4		6	3-83.01.20.003	Палец	4	
А3		7	3-83.01.20.004	Винт	2	
А4		8	3-83.01.20.005	Шайба торцевая	2	
А4		9	3-83.01.20.006	Планка стопорная	2	
А4		10	3-83.01.20.007	Шайба	8	
				СТАНДАРТНЫЕ ИЗДЕЛИЯ		
		11		Болт М10×20.6q.58.01	2	
				ГОСТ 7798-70		
		12		Винт В.М8-6q.×14.58.01	2	
				ГОСТ 1482-75		
		13		Шайба 20-005	4	
				ГОСТ 11371-78		
		14		Шплинт 4×32-011	4	
				ГОСТ 397-79		

Изм.	Лист	N докум.	Подп.	Дата	3-83.01.20.000		
Разраб.		Маркова			Механизм задраивания	Лит.	Лист 1 Листов 1
Пров.		Ухорская				Главалу Мосгорисполкома Моспромпроект Мастерская №6	
Гл.инж.пр.		Черкасова					
Н.контр.		Рачкова					

Инв.№ подл. | Подп. и дата | Взам.инв.№ | Инв.№ дубл. | Подп. и дата

Формат А4

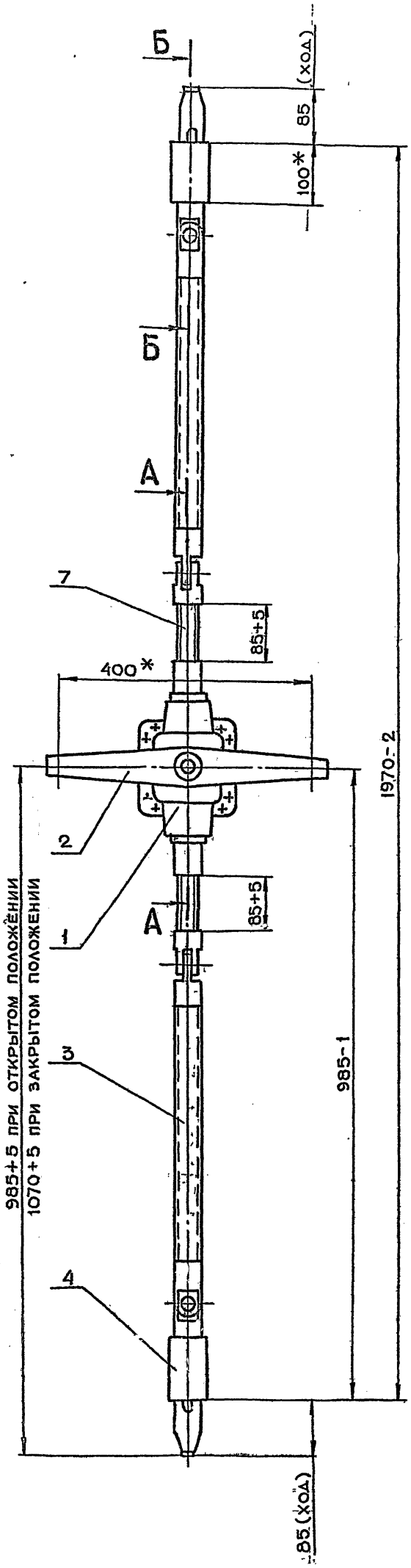

А - А
м 1:2
повернуто

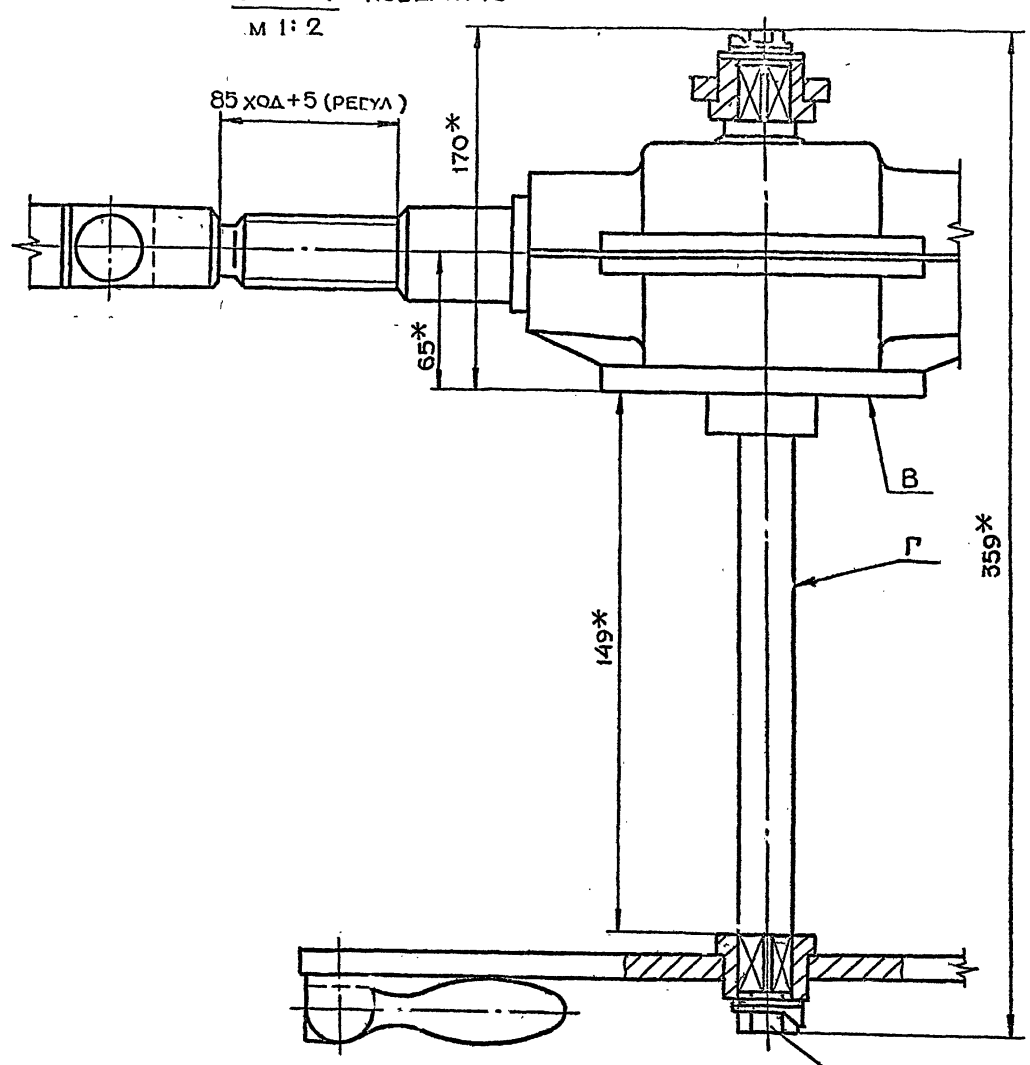

Б - Б
м 1:2
повернуто

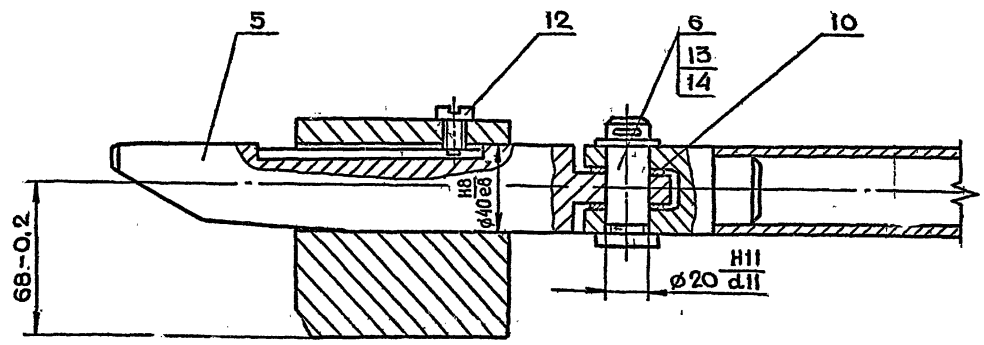

1. * Размеры для справок
2. Обеспечить легкое, без рывков и заеданий, перемещение клиньев в опорах
3. Неперпендикулярность оси Г относительно основания В не более 0,5 мм
4. Непараллельность общей оси поз. 7, 3 и 5 относительно поверхности В не более 1.0 мм

Серия 01.036-1 Выпуск 5

Инв.N подл	Подп и дата	Взам инв N	Инв N дубл	Подп и дата

Изм	Лит	N докум	Подп	Дата
Разраб		Маркова		
Пров		Ухорский		
Гл инж пр		Черкасова		
Н. контр		Рачкова		
Гл констр		Григорьев		
Гл спец		Бычков		
Нач маст		Грибков		

3-83.01.20.000СБ

Механизм задраивания
Сборочный чертеж

Лит	Масса	Масштаб
	42.5	1:5
Лист	Листов 1	

Главапу Мосгорисполкома
Моспромпроект
Мастерская №5

3-83.01.20.002

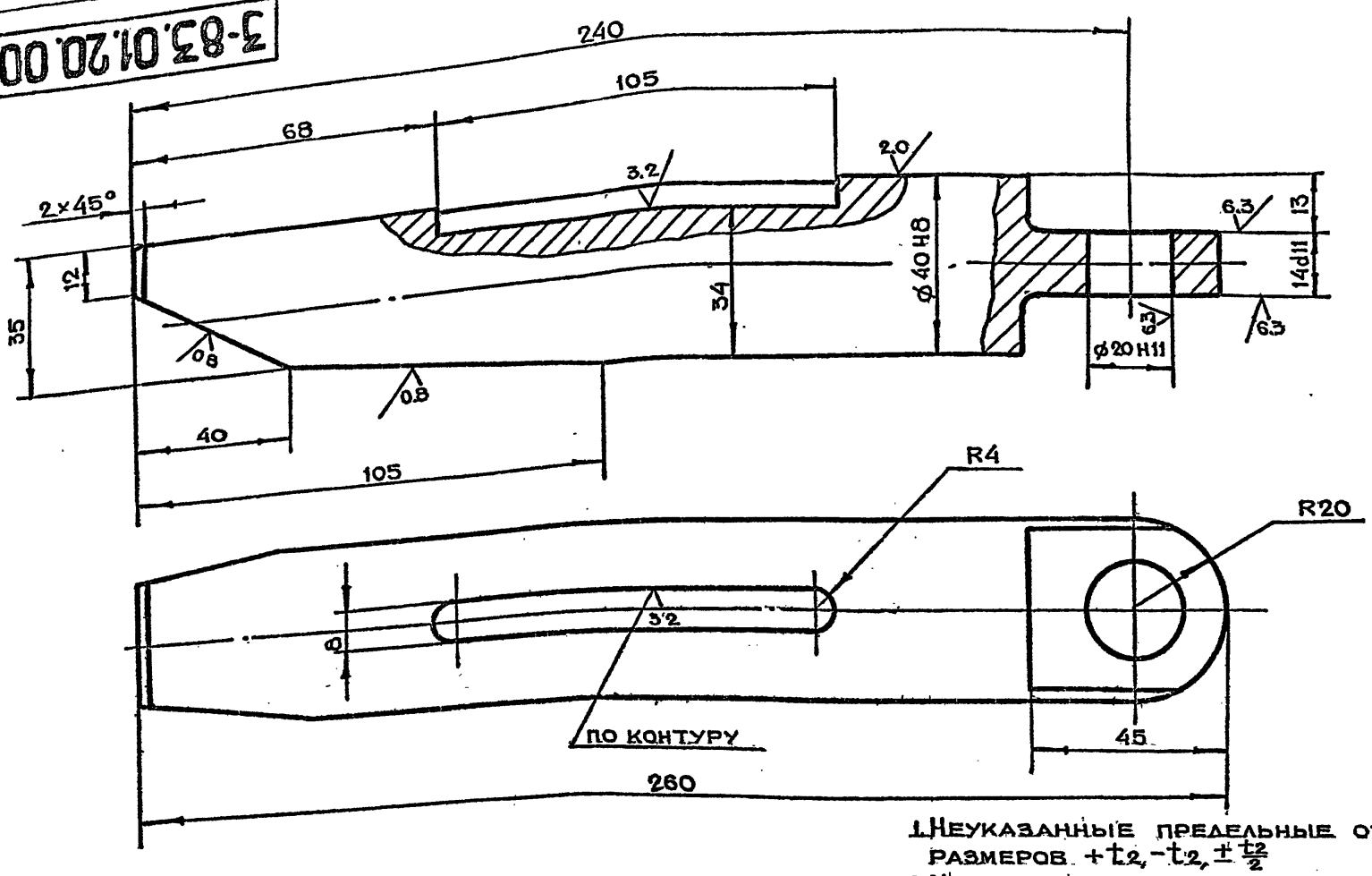

1. Неуказанные предельные отклонения размеров $+t_2, -t_2, \pm\frac{t_2}{2}$
2. Неперпендикулярность оси вала ф40 относительно оси отв. ф20 не более 0.1 мм
3. Перекос оси ф40h8 не более 0.1 мм

Изм	Лист	N докум.	Подп.	Дата	3-83.01.20.002			
Разраб.		Маркова			Клин	Лит.	Масса	Масштаб
Пров.		Ухорская					2.0	1:1
Гл.инж.др		Черкасова				Лист	Листов 1	
Н.контр.		Рачкова			Круг В42 ГОСТ 2590-71 / Ст.3 ГОСТ 535-79	ГлавАПУ Мосгорисполкома МОСПРОМПРОЕКТ Мастерская №6		
Гл.констр		Григорьев						
Гл.спец.		Бычков						
Нач.маст		Грибков						

Копировал Формат А3

Серия 01.036-1 Выпуск 5

Инв.№ подл. | Подп. и дата | Взам. инв.№ | Инв.№ дубл. | Подп. и дата

3-83.01.20.001

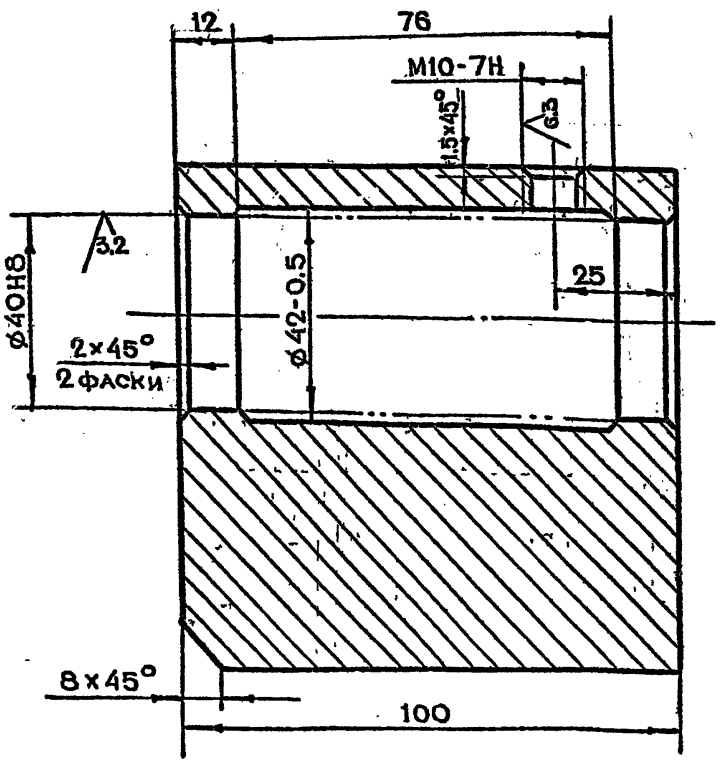

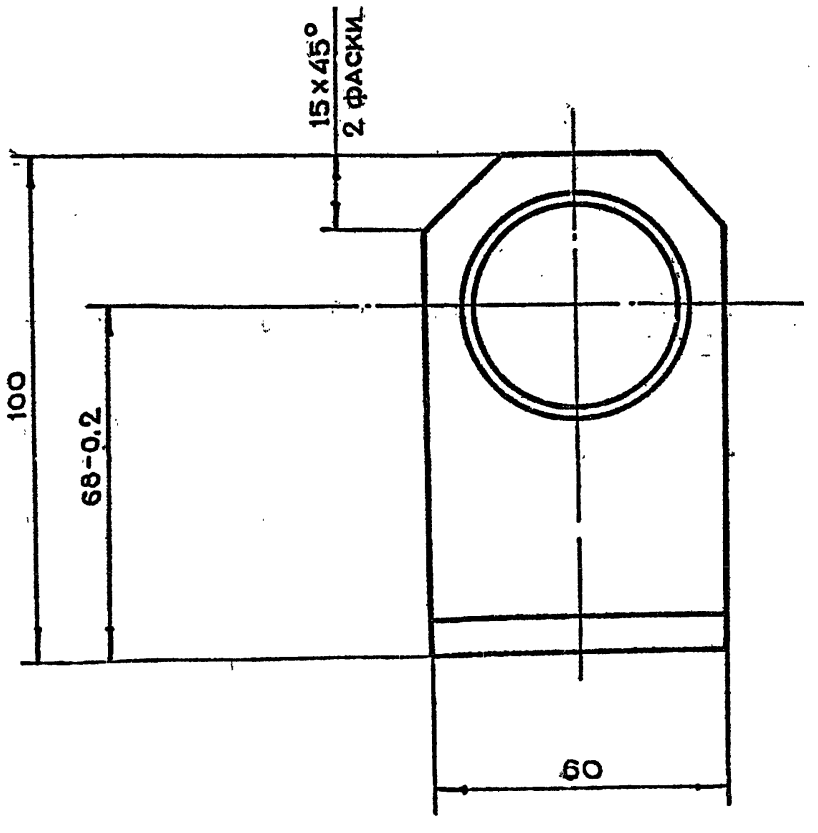

Неуказанные предельные отклонения размеров $+t_2, -t_2, \pm\frac{t_2}{2}$

Изм	Лист	N докум	Подп	Дата	3-83.01.20.001			
Разраб.		Маркова			Опора	Лит	Масса	Масштаб
Пров		Ухорская					3.6	1:1
Гл.инж.пр		Черкасова				Лист	Листов 1	
Н.контр		Рачкова			Ст.3 ГОСТ 380-71	ГлавАПУ Мосгорисполкома МОСПРОМПРОЕКТ Мастерская №6		
Гл.констр		Григорьев						
Гл.спец		Бычков						
Нач.маст		Грибков						

Инв.№ подл. | Подп. и дата | Взам. инв.№ | Инв.№ дубл. | Подп. и дата

Серия 01.036-1 Выпуск 5

3-83.01.20.004

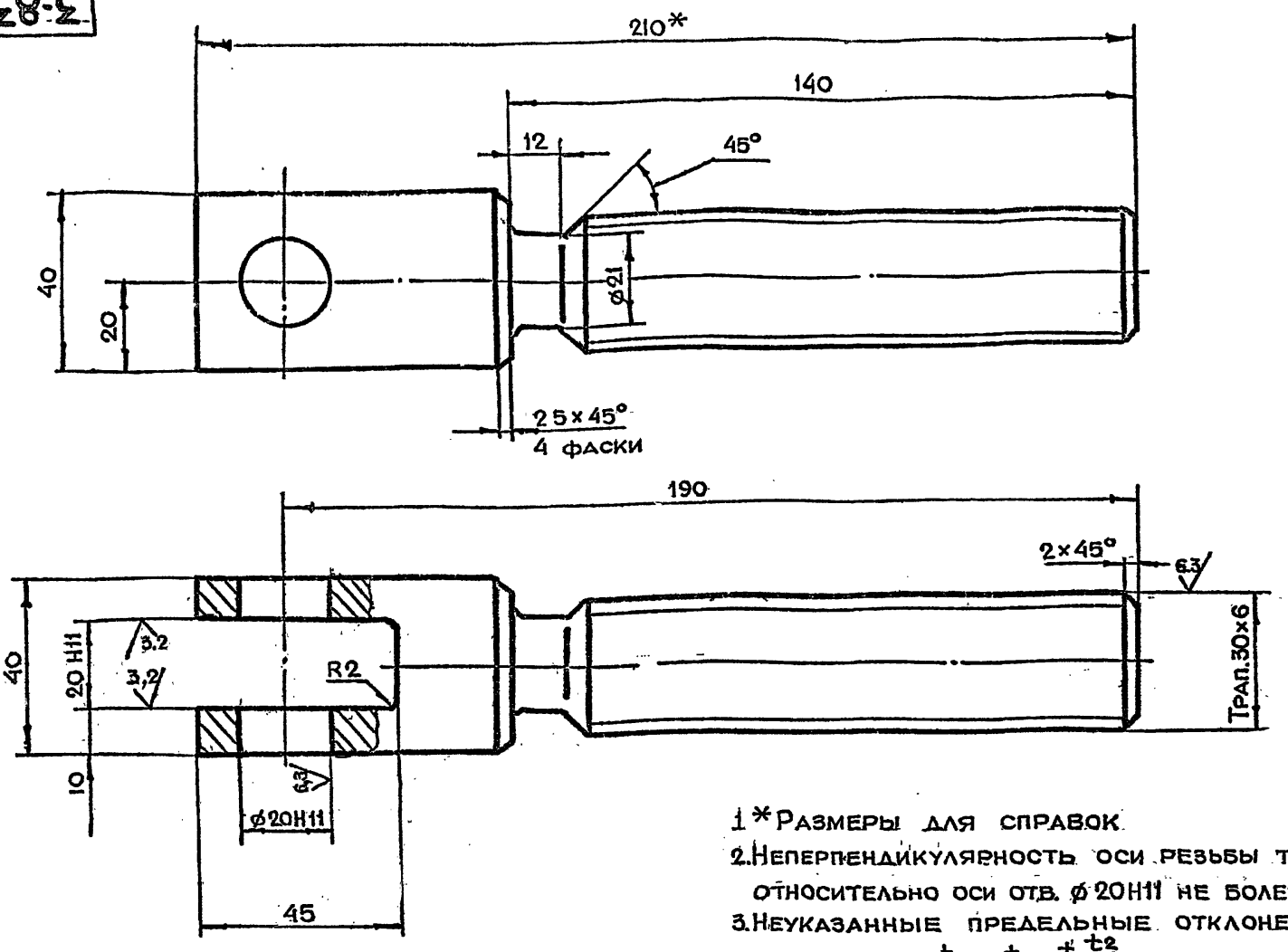

12,5 (√)

1 * Размеры для справок.
2. Неперпендикулярность оси резьбы трап 30×6 относительно оси отв. ø20H11 не более 0.1 мм
3. Неуказанные предельные отклонения размеров $+t_2, -t_2, \pm \frac{t_2}{2}$

Изм	Лит	N докум	Подп	Дата	3-83.01.20.004			
Разраб		Маркова			Винт	Лит	Масса	Масштаб
Пров		Ухорская					1.1	1:1
Гл инж пр		Черкасова				Лист	Листов 1	
Н контр		Рачкова			Ст 3 ГОСТ 380-71	Главапу Мосгорисполкома МОСПРОМПРОЕКТ Мастерская N6		

Копировал Формат А3

Инв.N подл. | Подп. и дата | Взам.инв.N | Инв.N дубл. | Подп. и дата

3-83.01.20.005

6,3 (√)

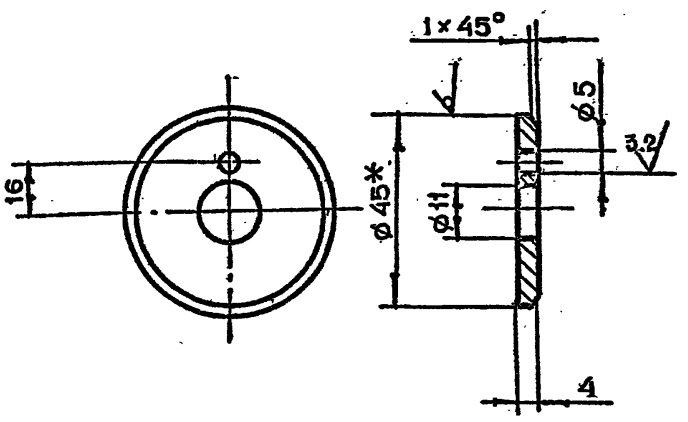

1. * Размер для справок
2. Неуказанные предельные отклонения размеров $+t_2, -t_2, \pm \frac{t_2}{2}$
3. Ц9Хр

Изм	Лит	N докум	Подп	Дата	3-83.01.20.005			
Разраб		Маркова			Шайба торцевая	Лит	Масса	Масштаб
Пров		Ухорская					0.02	1:1
Гл инж пр		Черкасова				Лист	Листов 1	
Н контр		Рачкова			Круг В45 ГОСТ 2590-71 / Ст.3 ГОСТ 535-79	Главапу Мосгорисполкома МОСПРОМПРОЕКТ Мастерская N6		

Инв.N подл. | Подп. и дата | Взам.инв.N | Инв.N дубл. | Подп. и дата

3-83.01.20.003

12,5 (√)

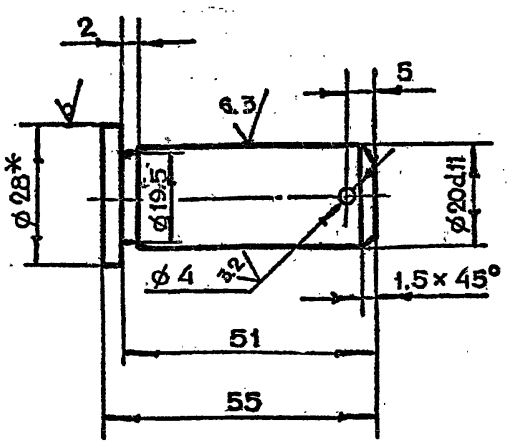

1. * Размер для справок
2. Неуказанные предельные отклонения размеров $+t_2, -t_2, \pm \frac{t_2}{2}$

Изм	Лит	N докум	Подп	Дата	3-83.01.20.003			
Разраб		Маркова			Палец	Лит	Масса	Масштаб
Пров		Ухорская					0.1	1:1
Гл инж пр		Черкасова				Лист	Листов 1	
Н контр		Рачкова			Круг В28 ГОСТ 2590-71 / Ст.3 ГОСТ 535-79	Главапу Мосгорисполкома МОСПРОМПРОЕКТ Мастерская N6		
Гл констр		Григорьев						
Гл спец		Бычков						
Нач маст		Гриков						

Инв.N подл. | Подп. и дата | Взам.инв.N | Инв.N дубл. | Подп. и дата

Серия 01.036-1 Выпуск 5

Формат	Зона	Поз	Обозначение	Наименование	Кол	Примечание
				Документация		
А3			3-83.01.23.000СБ	Сборочный чертеж		
				Детали		
А4		1	3-83.01.23.001	Вилка	1	
А4		2	3-83.01.23.002	Вилка	1	
БЧ		3	3-83.01.23.003	Труба L=440 h14	1	1.0 кг
				Труба 36×3 ГОСТ 8734-75 / А10 ГОСТ 8733-74		

Подп. и дата | Инв. N дубл. | Взам. инв. N | Подп. и дата | Инв. N подл.

Изм	Лит	N докум	Подп	Дата
Разраб.		Маркова		
Пров.		Ухорская		
Гл. инж. пр.		Черкасова		
Н. контр.		Рачкова		

3-83.01.23.000

Тяга

Лит	Лист	Листов
		1

Главапу Мосгорисполкома МОСПРОМПРОЕКТ Мастерская № 6

Копировал Формат А4

3-83.01.20.007

6.3 (√)

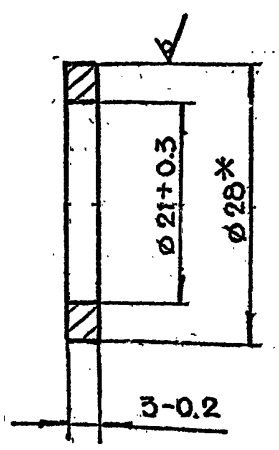

* Размер для справок

Серия 01.036-1 Выпуск 5

Изм	Лит	N докум	Подп	Дата
Разраб		Маркова		
Пров		Ухорская		
Гл инж пр		Черкасова		
Н контр		Рачкова		

3-83.01.20.007

Шайба

Лит	Масса	Масштаб
	0001	2:1
Лист	Листов 1	

Круг В28 ГОСТ 2590-71 / Ст3 ГОСТ 535-79

Главапу Мосгорисполкома МОСПРОМПРОЕКТ Мастерская № 6

Копировал Формат А4

3-83.01.20.006

(√)

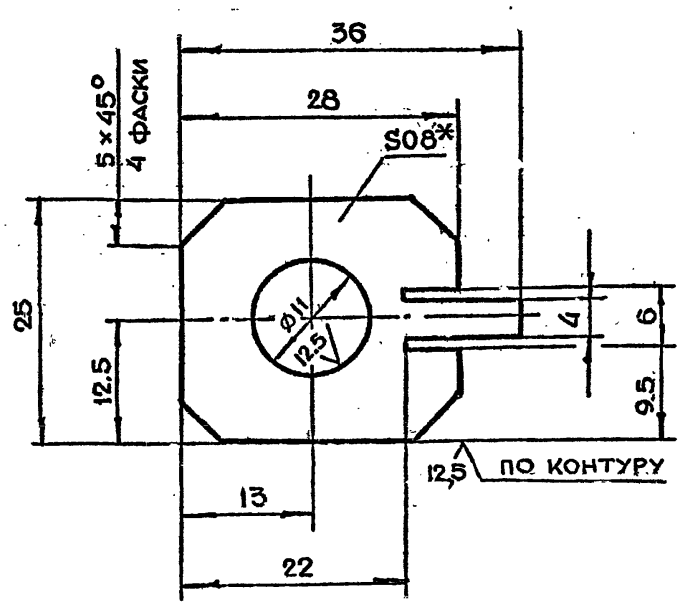

1. * Размер для справок
2. Неуказанные предельные отклонения размеров $+t_2, -t_2, \pm\frac{t_2}{2}$

Изм	Лит	N докум	Подп	Дата
Разраб		Маркова		
Пров		Ухорская		
Гл инж пр		Черкасова		
Н. контр		Рачкова		
Гл. констр		Григорьев		
Гл спец		Бычков		
Нач маст		Грибков		

3-83.01.20.006

Планка стопорная

Лит	Масса	Масштаб
	0001	2:1
Лист	Листов 1	

Лист БПК 0,8 ГОСТ 19903-74 / 3 IV-Ст3 ГОСТ 16523-70

Главапу Мосгорисполкома МОСПРОМПРОЕКТ Мастерская № 6

3-83.01.21.000СБ

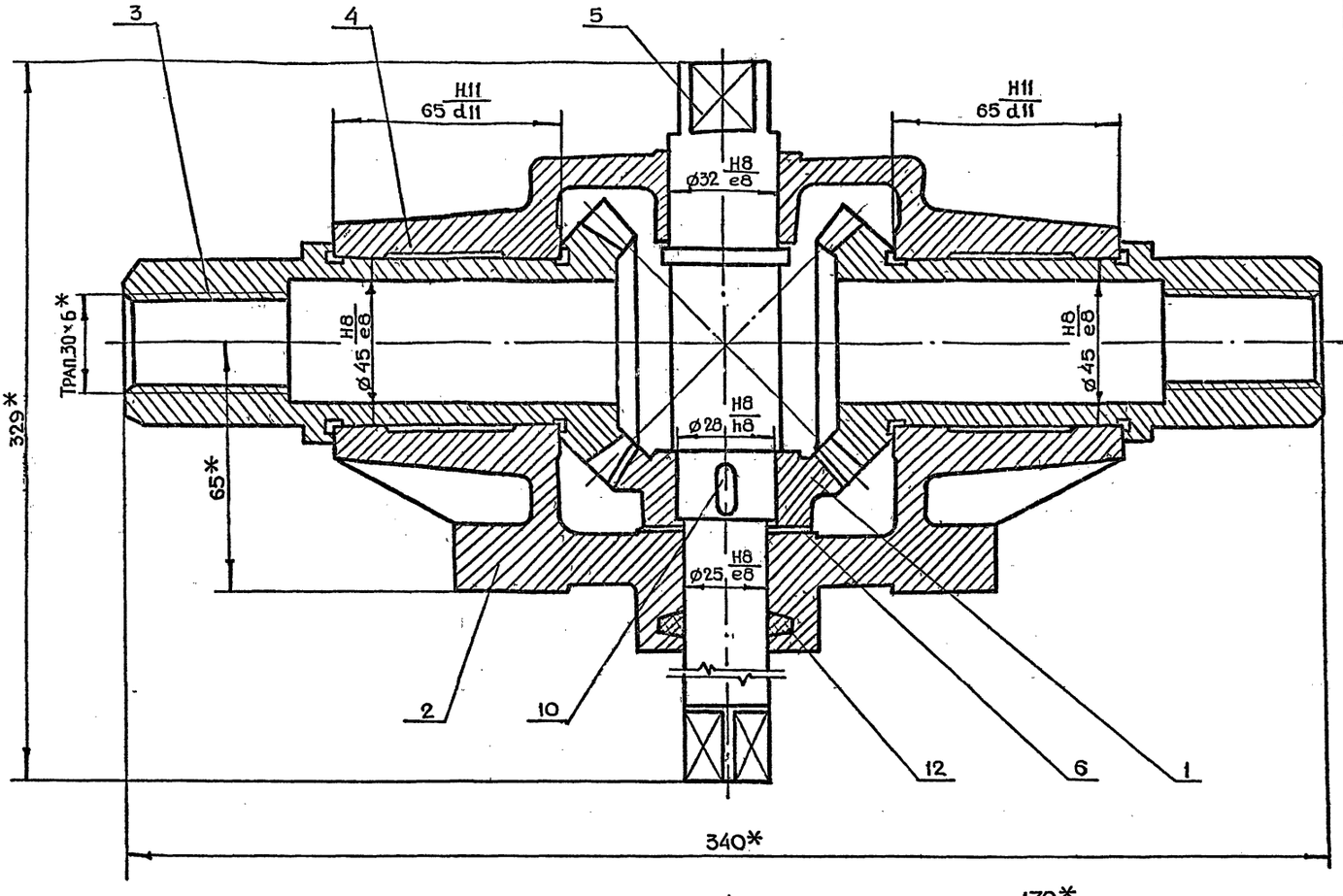

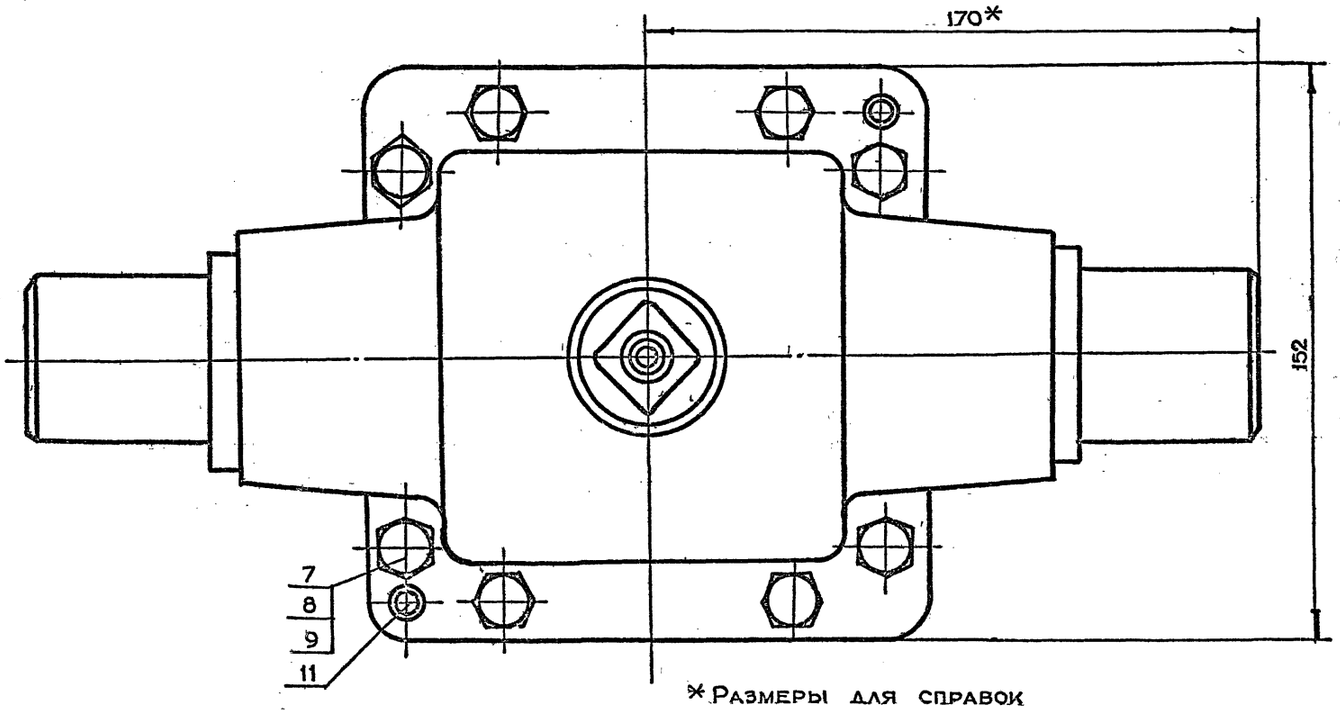

* Размеры для справок

Техническая характеристика

Передаточное отношение	i = 1
Модуль зацепления	m = 4
Число зубьев	z = 18

Технические условия

Обеспечить свободное без рывков и заеданий вращение колес и шестерни.

Регулировку конической передачи производить с помощью прокладки поз 6.

Смазку производить солидолом марки УС 2 ГОСТ 1033-73

					3-83.01 21.000СБ		
Изм	Лит	N докум	Подп	Дата			
Разраб.		Маркова			Редуктор сборочный чертеж	Лит	Масса	Масштаб
Пров.		Ухорская					13 2	1:1
Гл инж пр.		Черкасова				Лист	Листов 1	
Н контр		Рачкова						
Гл констр		Григорьев				Главпу Мосгорисполкома Моспромпроект Мастерская №6		
Гл спец		Бычков						
Нач.маст.		Грибков						

Серия 01.036-1 Выпуск 5

Инв.N подл. | Подп. и дата | Взам.инв.N | Инв.N дубл. | Подп. и дата

3-83.01.21.003

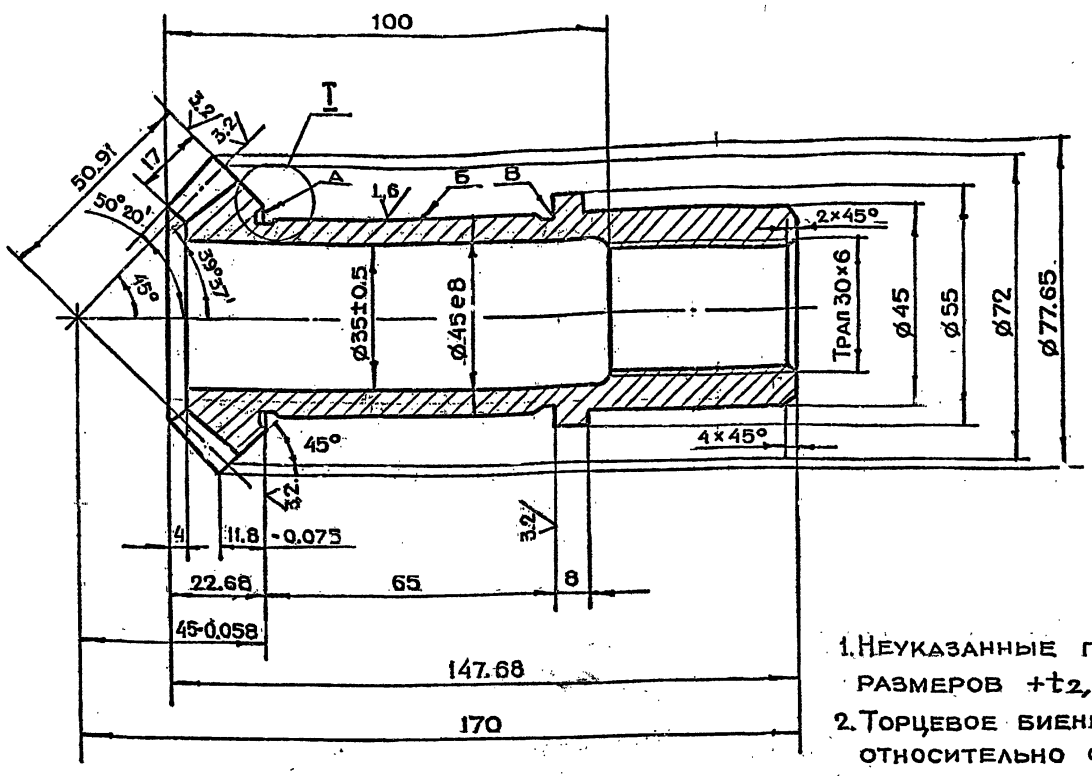

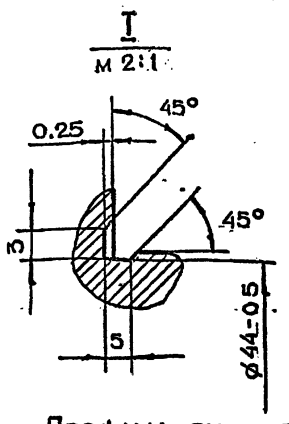

Профиль зуба в торцевом сечении м 2:1

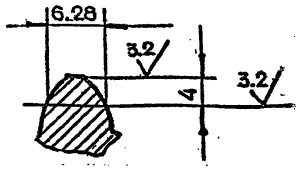

1. Неуказанные предельные отклонения размеров $+t_2, -t_2, \pm\frac{t_2}{2}$
2. Торцевое биение поверхностей А и В относительно оси отв. не более 0.01 мм
3. Радиальное биение поверхности Б относительно оси отв не более 0.01 мм

Модуль торцевой		m_s	4
Число зубьев		z	18
Тип зубьев		—	Прямые
Исходный контур	Параметры		ГОСТ 13754-81
	Высота зубьев	h	8.8
Коэффициент смещения исходного контура		x	0
Степень точности по ГОСТ 1758-81.		—	9-Ш

Изм	Лит	N докум	Подп	Дата	3-83.01.21.003			
Разраб		Маркова			Колесо	Лит	Масса	Масштаб
Пров.		Ухорская					1.2	1:1
Гл.инж.пр		Черкасова				Лист	Листов	
Н.контр		Рачкова			Круг В80 ГОСТ 2590-71 / 45-2-5 ГОСТ 1050-74	Главапу Мосгорисполкома Моспромпроект мастерская №6		

Копировал Формат А3

Инв.№ подл. | Подп. и дата | Взам. инв.№ | Инв.№ дубл. | Подп. и дата

3-83.01.21.001

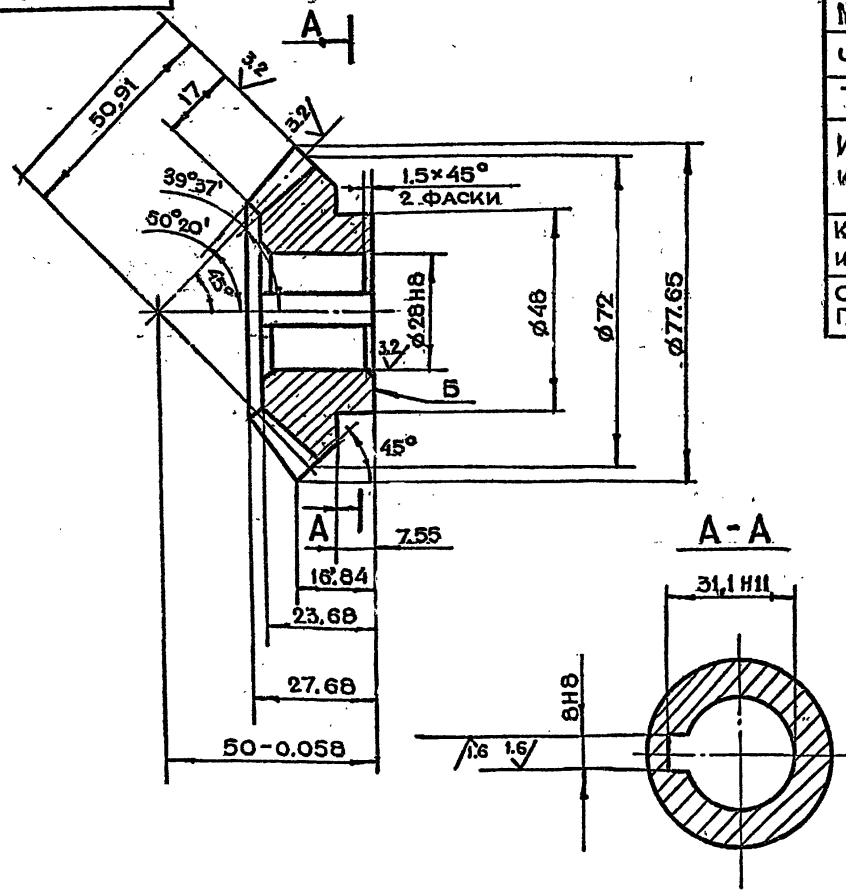

Модуль торцевой		m_s	4
Число зубьев		z	18
Тип зубьев		—	Прямые
Исходный контур	Параметры		ГОСТ 13754-81
	Высота зуба	h	8.8
Коэффициенты смещения исходного контура		x	0
Степень точности по ГОСТ 1758-81		—	9-Ш

6,3

Профиль зуба в торцевом сечении м 2:1

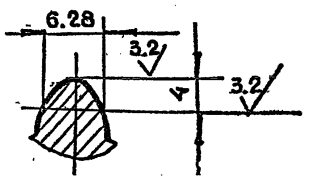

1. Неуказанные предельные отклонения размеров $+t_2, -t_2, \pm\frac{t_2}{2}$
2. Торцевое биение поверхности Б относительно оси отверстия не более 0.1 мм

Изм	Лит	N докум	Подп.	Дата	3-83.01.21.001			
Разраб		Маркова			Шестерня	Лит.	Масса	Масштаб
Пров.		Ухорская					0.6	1:1
Гл.инж.пр		Черкасова				Лист	Листов	
Н.контр		Рачкова			Круг В80 ГОСТ 2590-71 / 45-2-5 ГОСТ 1050-74	Главапу Мосгорисполкома Моспромпроект мастерская №6		
Гл.констр		Григорьев						
Гл.спец		Бычков						
Нач.маст		Грибков						

Копировал Формат А3

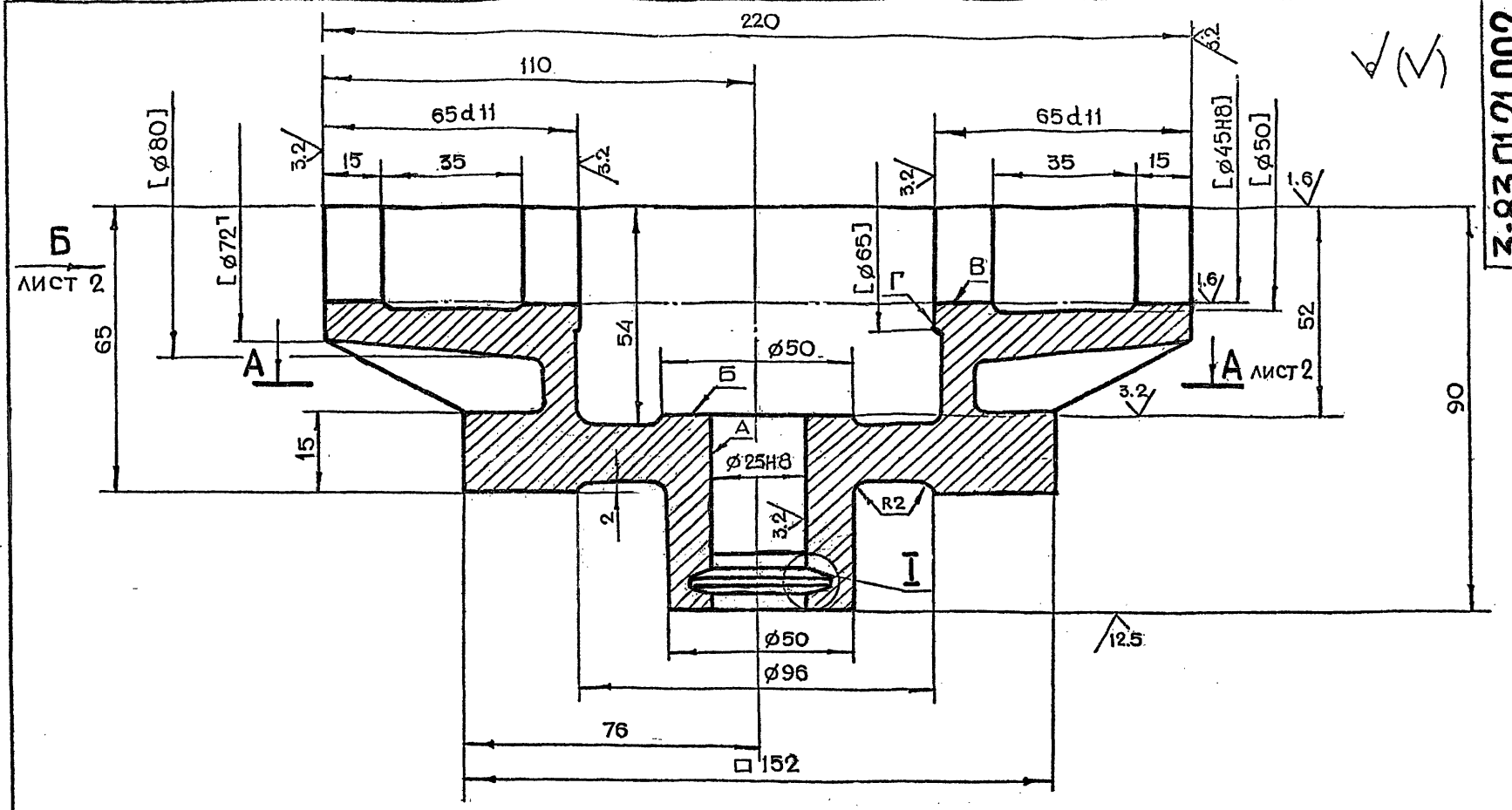

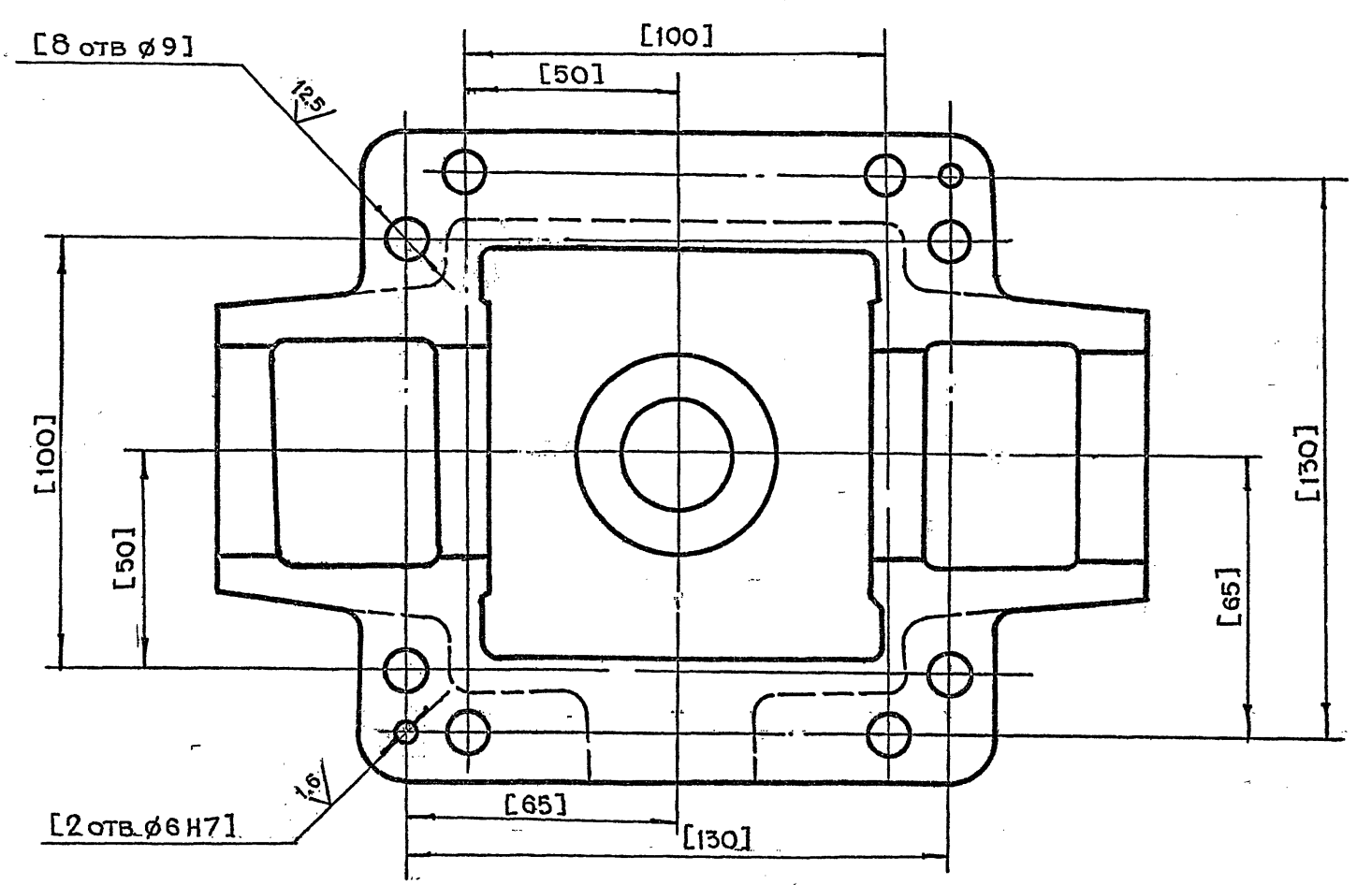

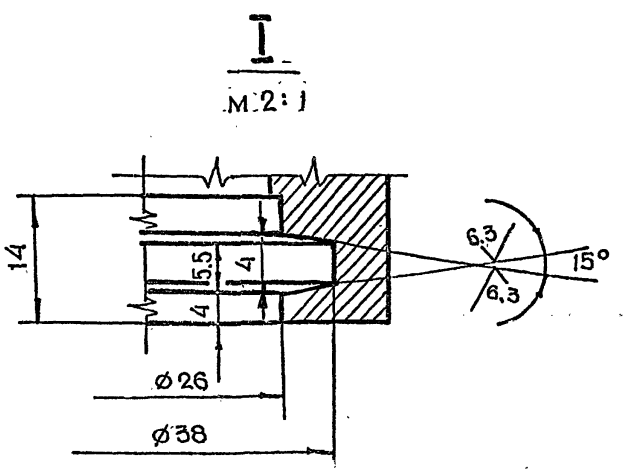

1. Неуказанные предельные отклонения размеров $+t_2, -t_2, \pm\frac{t_2}{2}$
2. Неуказанные литейные радиусы R = 4 ÷ 8 мм.
3. Неперпендикулярность оси отв. А относительно отв. В и поверхности Б не более 0.02 мм
4. Обработку по размерам в квадратных скобках производить совместно с дет. 3-83.01.21.004
5. Детали маркировать одним порядковым номером и применять совместно
6. Внутреннюю поверхность красить эмалью НЦ-132 ГОСТ 6631-74. Цвет красный
7. Наружную поверхность красить эмалью ГФ-230 ГОСТ 64-77. Цвет серый

Изм.	Лит.	N докум.	Подп.	Дата
Разраб.		Маркова		
Пров.		Ухорская		
Гл.инж.пр.		Черкасова		
Н.контр.		Рачкова		
Гл.констр.		Григорьев		
Гл.спец.		Бычков		
Нач.маст.		Грибков		

3-83.01.21.002

Корпус

Лит.	Масса	Масштаб
	4.5	1:1

Лист 1 Листов 2

Сч.15-32 ГОСТ 1412-70

Главпу Мосгорисполкома МОСПРОМПРОЕКТ Мастерская №6

Серия 01.036-1 Выпуск 5

Инв.N подл. | Подп. и дата | Взам.инв.N | Инв.N дубл. | Подп. и дата

А-А лист 1

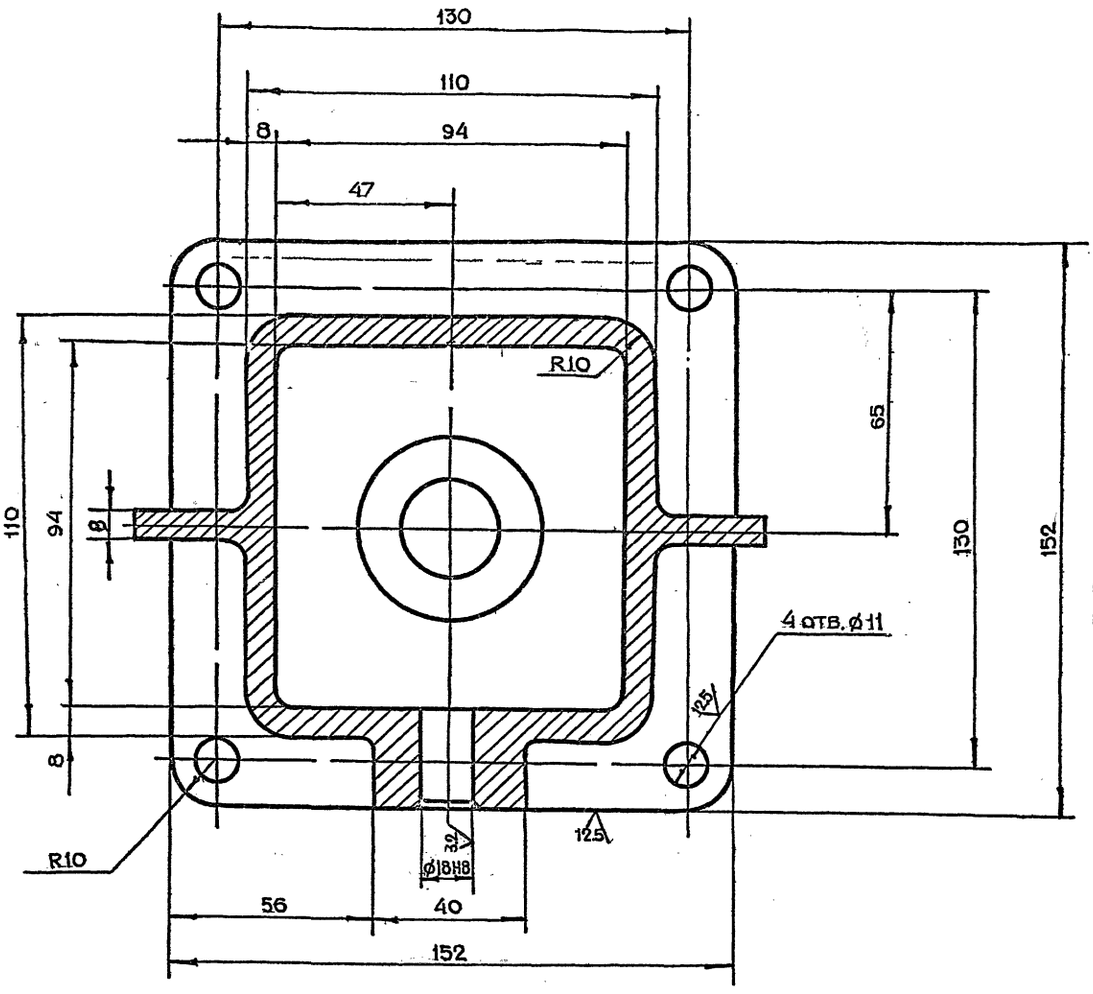

Вид Б лист 1

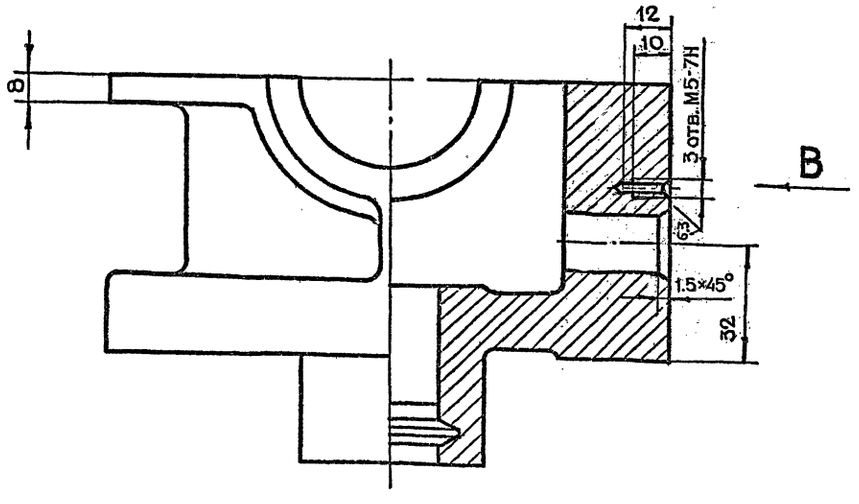

Вид В

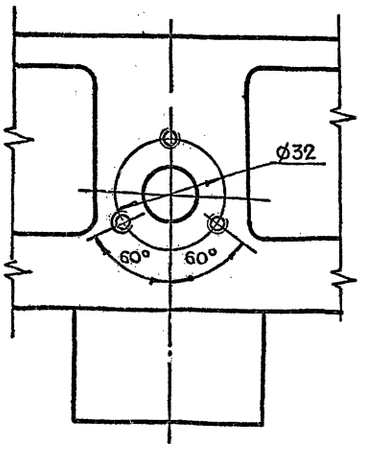

Серия 01 036-1 Выпуск 5

Инв.N подл.	Подп. и дата	Взам. инв.N	Инв.N дубл.	Подп. и дата

3-83.01.21.004

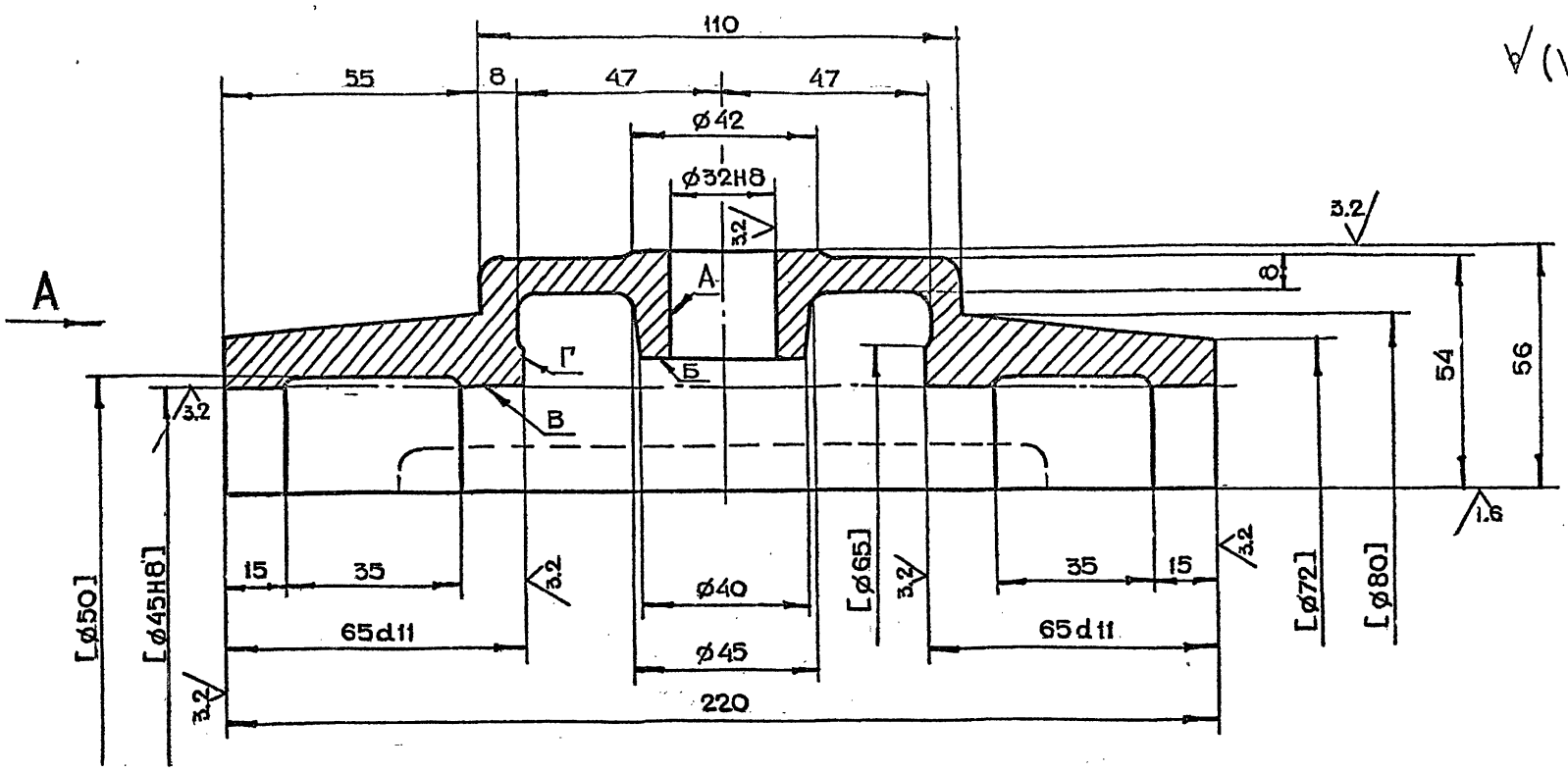

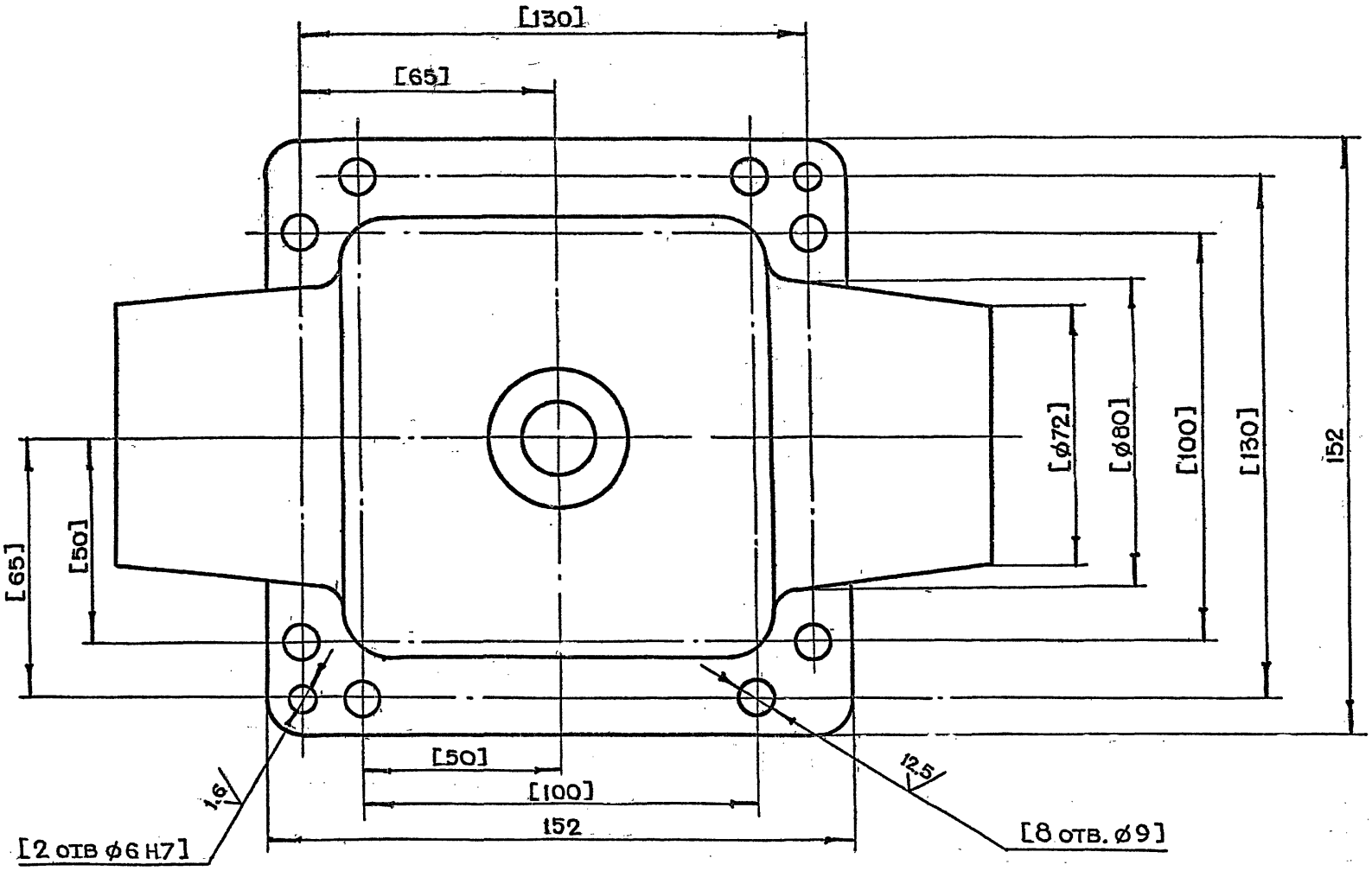

Вид А

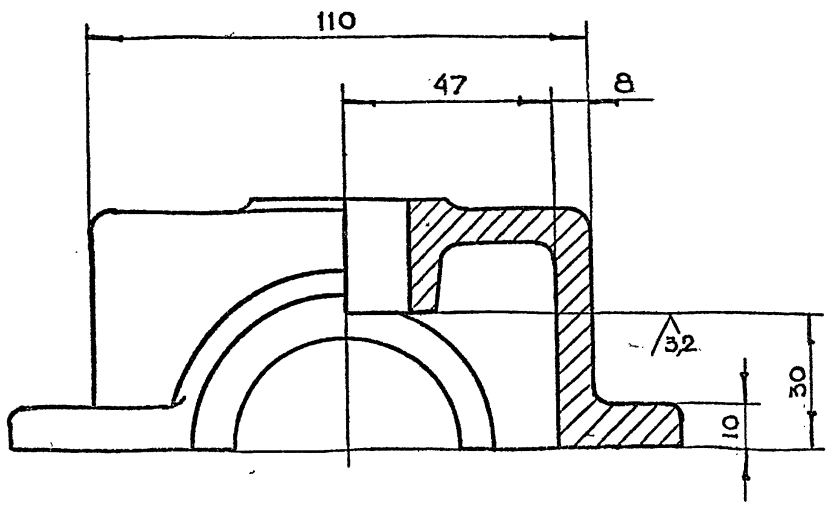

1. Неуказанные предельные отклонения размеров $+t_2, -t_2, \pm \frac{t_2}{2}$
2. Неуказанные литейные радиусы 4÷8 мм
3. Неперпендикулярность оси отв А относительно оси В и поверхности Б не более 0,02 мм
4. Неперпендикулярность оси отв. В относительно поверхности Г не более 0.02 мм
5. Обработку по размерам в квадратных скобках производить совместно с деталью 3-83.01.21.002
6. Деталь маркировать одним порядковым номером и применять совместно
7. Внутреннюю поверхность красить нитроглифталевой эмалью НЦ-132 ГОСТ 6631-74. Цвет красный
8. Наружную поверхность красить эмалью ГФ-230 ГОСТ 64-77 . Цвет серый

Изм	Лит	N докум	Подп.	Дата
Разраб		Маркова		
Пров		Ухорская		
Гл.инж.пр		Черкасова		
Н.контр		Рачкова		
Гл.констр		Григорьев		
Гл.спец		Бычков		
Нач.маст		Грибков		

3-83.01.21.004

Крышка

Лит	Масса	Масштаб
	3.0	1:1

Лист | Листов 1

Сч15-32 ГОСТ 1412-79

ГлавАПУ Мосгорисполкома МОСПРОМПРОЕКТ Мастерская №6

Серия 01.036-1 Выпуск 5

Инв.№ подл. | Подп. и дата | Взам. инв.№ | Инв.№ дубл. | Подп. и дата

Серия 01.036-1 Выпуск 5

3-83.01.22.101

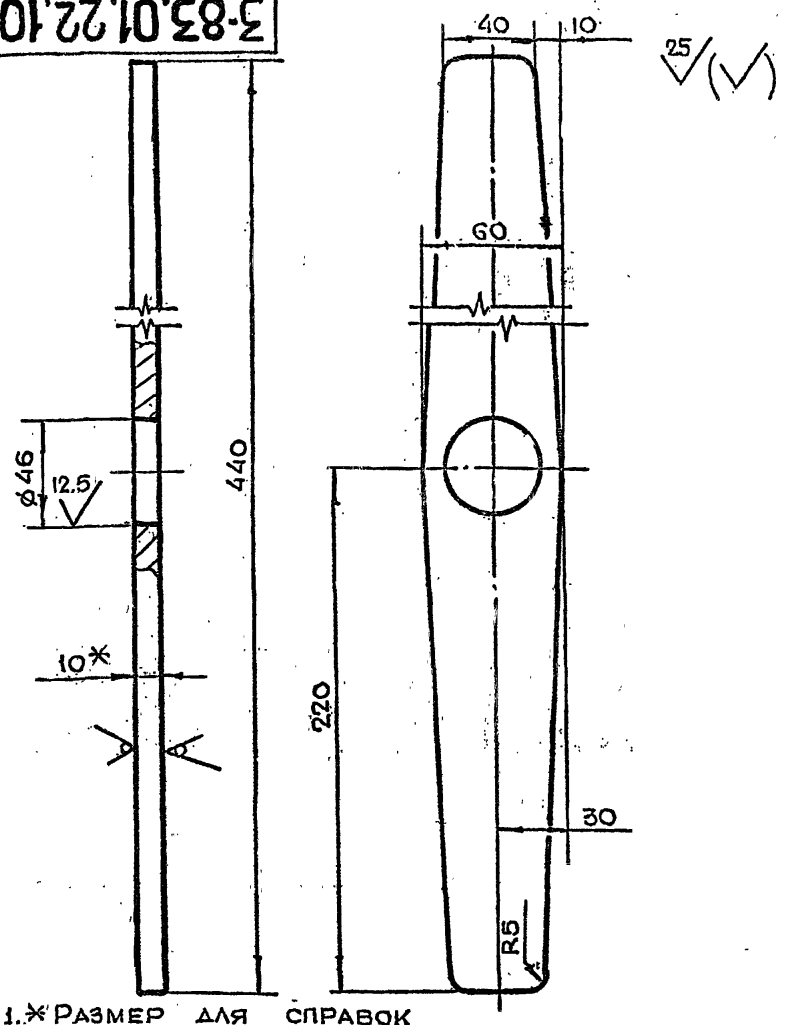

1. * Размер для справок
2. Неуказанные предельные отклонения размеров $+t_2, -t_2, \pm\frac{t_2}{2}$

Изм	Лит	N докум	Подп	Дата
Разраб		Маркова		
Пров		Ухорская		
Гл инж пр		Черкасова		
Н. контр		Рачкова		

3-83.01.22.101

Рычаг

Лит	Масса	Масштаб
	1.7	1:2

Лист | Листов 1

Лист БПН10 ГОСТ 19903-74 / Ст.3 ГОСТ 14637-79

Главапу Мосгорисполкома МОСПРОМПРОЕКТ Мастерская №6

Копировал | Формат А4

Подл. и дата | Инв. N дубл. | Взам. инв. N | Подп. и дата | Инв. N подл.

3-83.01.21.006

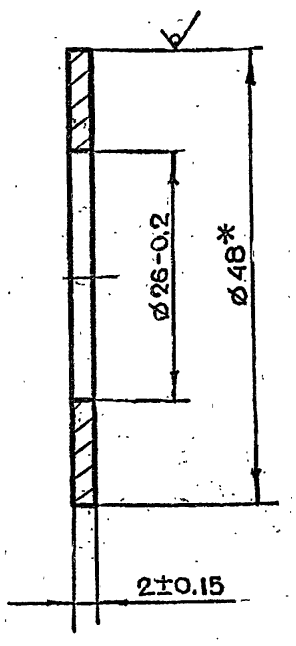

* Размер для справок

Изм	Лит	N докум	Подп	Дата
Разраб		Маркова		
Пров		Ухорская		
Гл инж пр		Черкасова		
Н. контр		Рачкова		

3-83.01.21.006

Прокладка регулировочная

Лит	Масса	Масштаб
	0,01	2:1

Лист | Листов 1

Круг В48 ГОСТ 2590-71 / 45-2 б ГОСТ 1050-74

Главапу Мосгорисполкома МОСПРОМПРОЕКТ Мастерская №6

Копировал | Формат А4

Подл. и дата | Инв. N дубл. | Взам. инв. N | Подп. и дата | Инв. N подл.

Серия 01.036-1 Выпуск 5

3-83.01.21.005

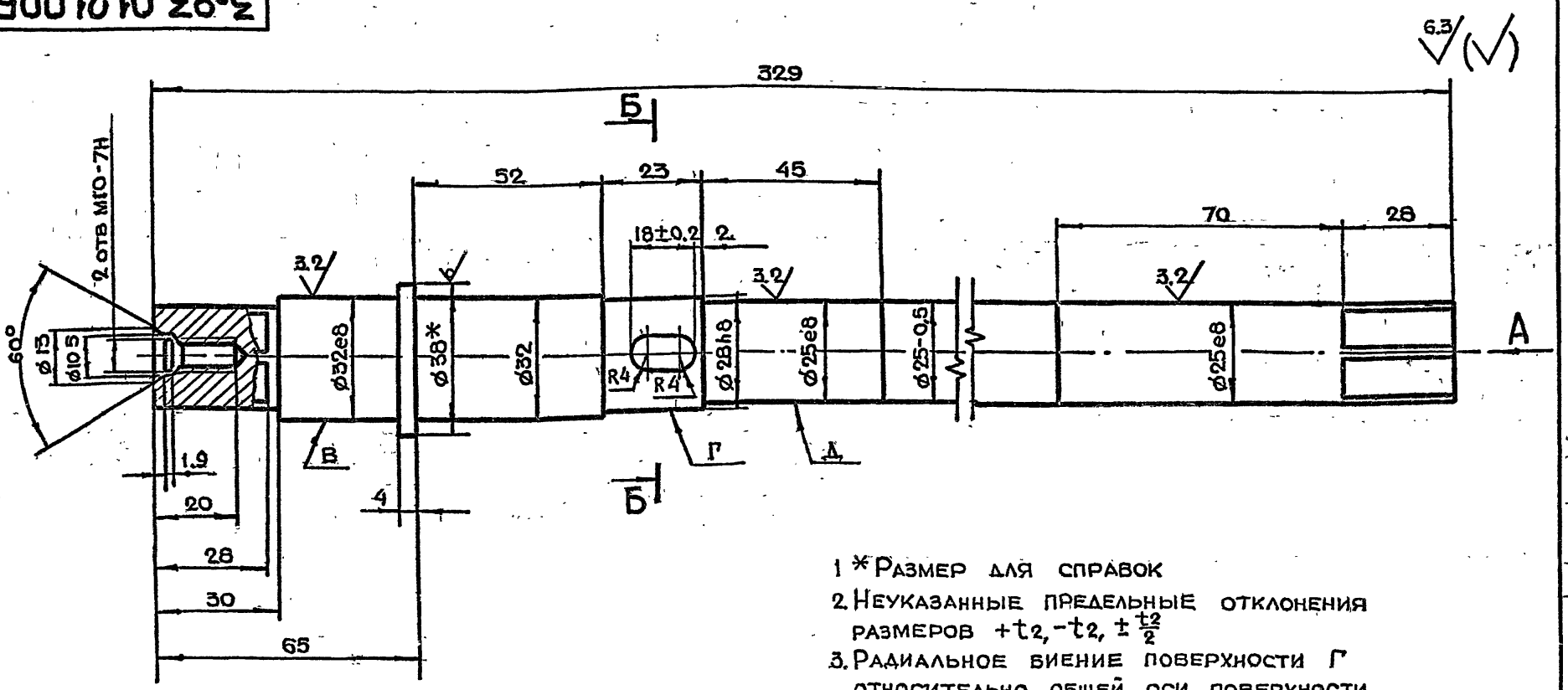

1 * Размер для справок

2. Неуказанные предельные отклонения размеров $+t_2, -t_2, \pm\frac{t_2}{2}$

3. Радиальное биение поверхности Г относительно общей оси поверхности В и Д не более 0.05 мм

4. Изогнутость поверхности Д не более 0,1 мм на всей длине

Вид А

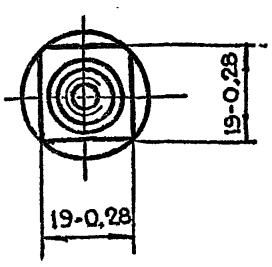

Б-Б

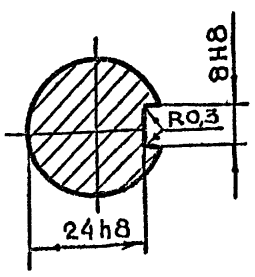

Изм	Лит	N докум	Подп	Дата
Разраб		Маркова		
Пров		Ухорская		
Гл инж пр		Черкасова		
Н контр		Рачкова		
Гл констр		Григорьев		
Гл спец.		Бычков		
Нач. маст.		Грибков		

3-83.01.21.005

Вал

Лит	Масса	Масштаб
	1,4	1:1

Лист | Листов 1

Круг В38 ГОСТ 2590-71 / 45-2-б ГОСТ 1050-74

Главапу Мосгорисполкома МОСПРОМПРОЕКТ Мастерская №6

Копировал | Формат А3

Подл. и дата | Инв. N дубл. | Взам. инв. N | Подп. и дата | Инв. N подл.

Серия 01.036-1 Выпуск 5

3-83.01.22.002

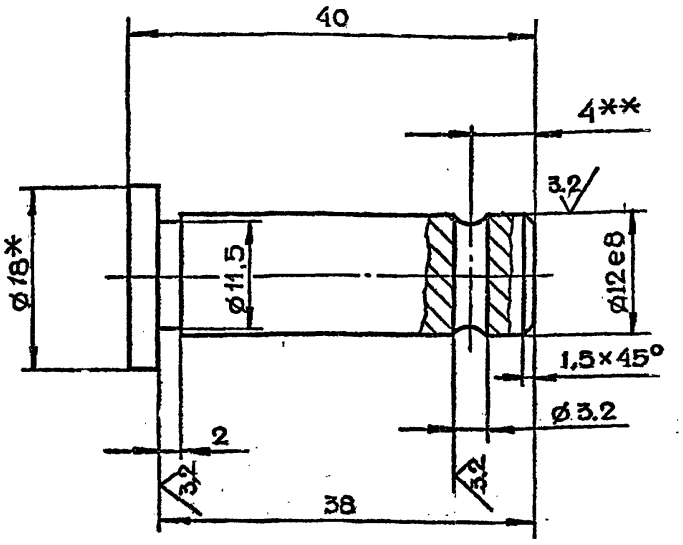

1.*Размер для справок
2.**Уточнить при сборке
3.Неуказанные предельные отклонения размеров $+t_2, -t_2, \pm\frac{t_2}{2}$

Изм	Лит	N докум	Подп	Дата	3-83.01.22.002			
Разраб		Маркова			Палец	Лит.	Масса	Масштаб
Пров.		Ухорская					0 04	2:1
Гл.инж.пр		Черкасова				Лист	Листов	
Н.контр		Рачкова			Круг В18 ГОСТ 2590-71 / Ст.3 ГОСТ 535-79	Главапу Мосгорисполкома МОСПРОМПРОЕКТ Мастерская №6		

Подп. и дата | Инв. N дубл. | Взам. инв. N | Подп. и дата | Инв. N подл.

Копировал Формат А4

3-83.01.22.001

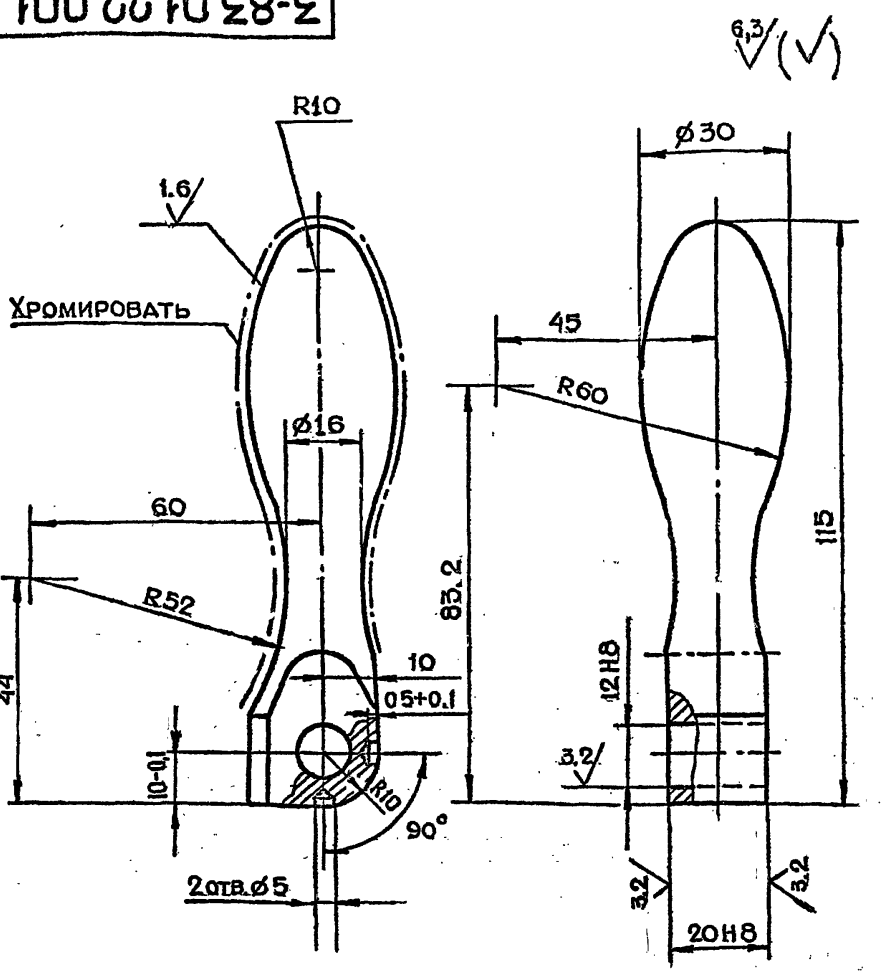

Неуказанные предельные отклонения размеров $+t_2, -t_2, \pm\frac{t_2}{2}$

Изм	Лит	N докум	Подп	Дата	3-83.01.22.001			
Разраб		Маркова			Ручка	Лит	Масса	Масштаб
Пров		Ухорская					0 4	1 1
Гл инж пр		Черкасова				Лист	Листов 1	
Н контр		Рачкова			Круг В32 ГОСТ 2590-71 / Ст 3 ГОСТ 535-79	Главапу Мосгорисполкома МОСПРОМПРОЕКТ Мастерская №6		

Подп и дата | Взам инв N | Инв N дубл | Подп и дата | Инв N подл

Копировал Формат А4

Серия 01.036-1 Выпуск 5

3-83.01.22.000СБ

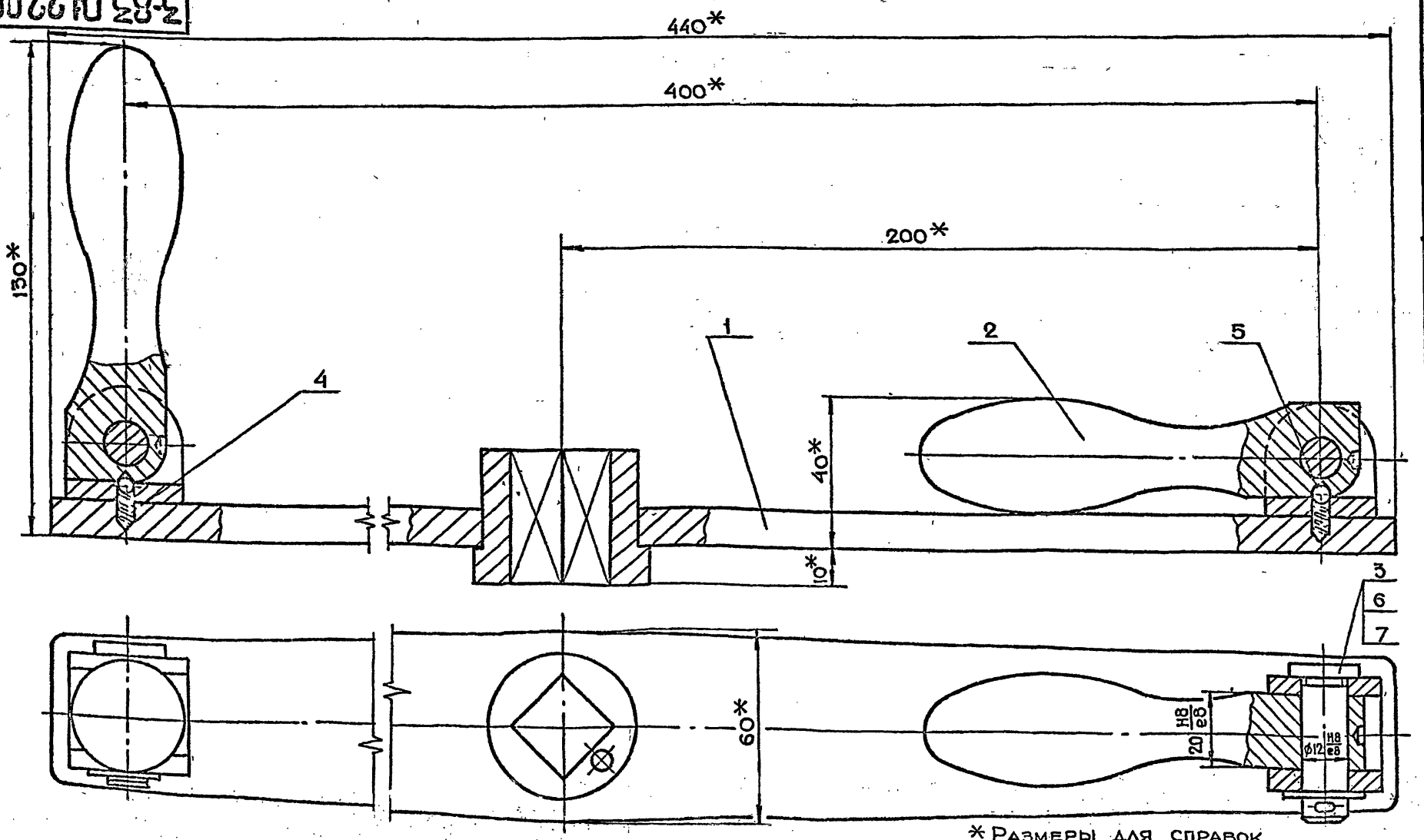

*Размеры для справок

Изм.	Лит.	N докум.	Подп.	Дата	3-83.01.22.000СБ			
Разраб.		Маркова			Штурвал в сборе Сворочный чертеж	Лит.	Масса	Масштаб
Пров.		Ухорская					3.0	1:1
Гл.инж.пр.		Черкасова				Лист	Листов	
Н.контр.		Рачкова				Главапу Мосгорисполкома МОСПРОМПРОЕКТ Мастерская №6		
Гл.констр.		Григорьев						
Гл.спец.		Бычков						
Нач.маст.		Грибков						

Подп. и дата | Взам. инв. N | Инв. N дубл. | Подп. и дата | Инв. N подл.

3-83.01.22.103

12.5 (√)

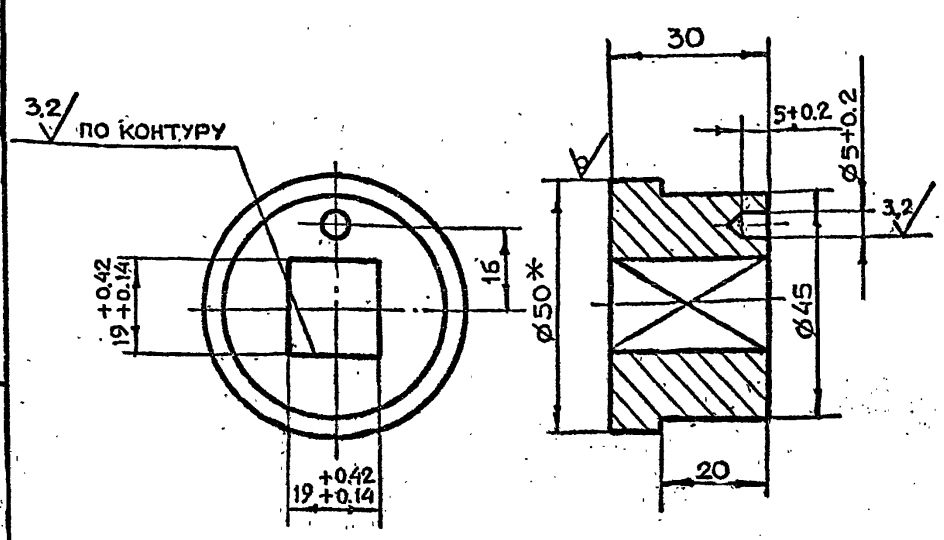

1. * Размер для справок
2. Неуказанные предельные отклонения размеров $+t_2, -t_2, \pm \frac{t_2}{2}$

Изм	Лист	N докум	Подп	Дата	3-83.01.22.103		
Разраб		Маркова			Втулка	Лит	Масса 0.4 / Масштаб 1:1
Пров		Ухорская				Лист	Листов 1
Гл инж пр		Черкасова			Круг В50 ГОСТ 2590-71 / Ст3 ГОСТ 535-79	Главапу Мосгорисполкома МОСПРОМПРОЕКТ Мастерская №6	
Н контр		Рачкова					

Подл. и дата | Инв. N дубл. | Взам. инв. N | Подл. и дата | Инв. N подл.

Формат А4

3-83.01.22.102

12.5 (√)

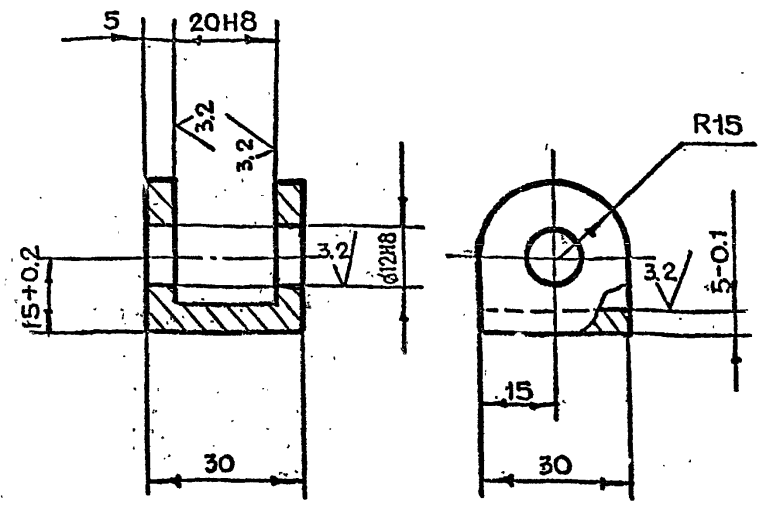

Неуказанные предельные отклонения размеров $+t_2, -t_2, \pm \frac{t_2}{2}$

Изм	Лист	N докум	Подп	Дата	3-83.01.22.102		
Разраб		Маркова			Вилка	Лит	Масса 0.07 / Масштаб 1:1
Пров		Ухорская				Лист	Листов 1
Гл инж пр		Черкасова			Ст3 ГОСТ 380-71	Главапу Мосгорисполкома МОСПРОМПРОЕКТ Мастерская №6	
Н контр		Рачкова					

Подл. и дата | Инв. N дубл. | Взам. инв. N | Подл. и дата | Инв. N подл.

Формат А4

Серия 01.036-1 Выпуск 5

3-83.01.22.100СБ

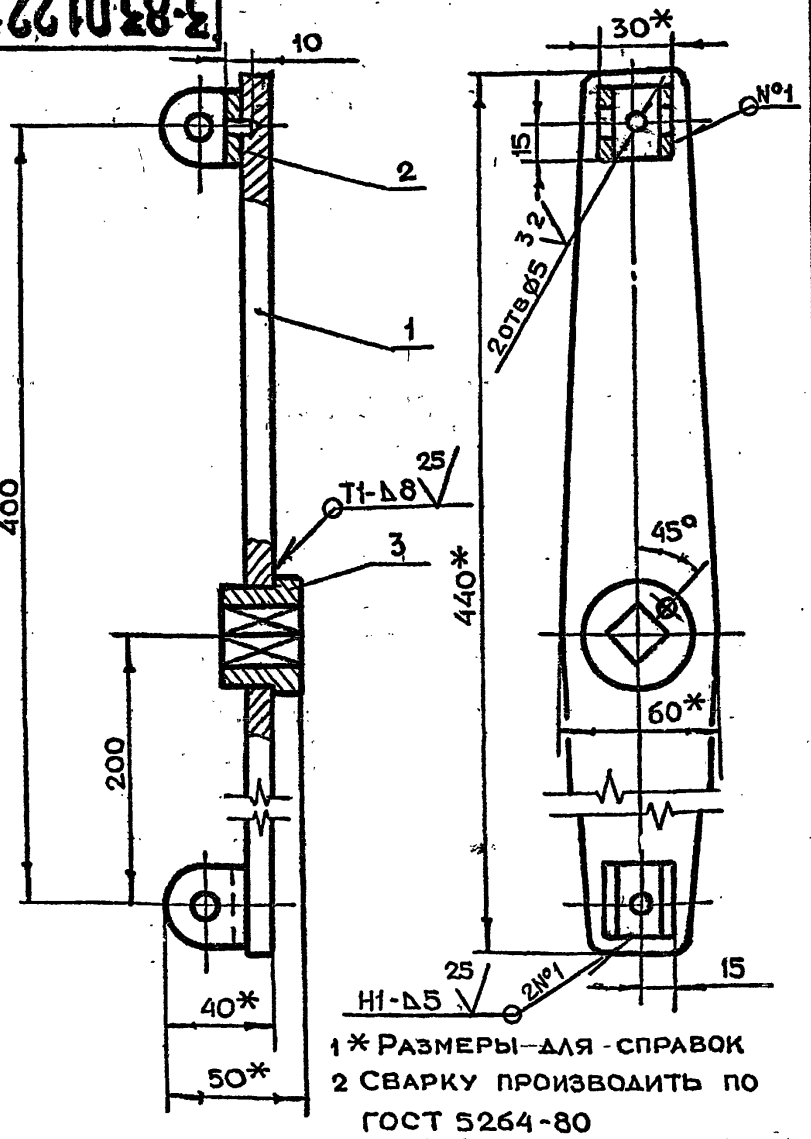

1. * Размеры для справок
2. Сварку производить по ГОСТ 5264-80

Изм	Лист	N докум.	Подп	Дата	3-83.01.22.100СБ		
Разраб		Маркова			Штурвал сборочный чертеж	Лит	Масса 2.1 / Масштаб 1:2
Пров		Ухорская				Лист	Листов 1
Гл инж пр		Черкасова				Главапу Мосгорисполкома МОСПРОМПРОЕКТ Мастерская №6	
Н контр		Рачкова					

Подл. и дата | Инв. N дубл. | Взам. инв. N | Подл. и дата | Инв. N подл.

Формат А4

3-83.01.22.003

(√)

Число рабочих витков	n	6
Число витков полное	n1	7.5
Направление навивки пружины		правое
Диаметр по стержню	Dc	4.2
Длина развернутой пружины	L	99

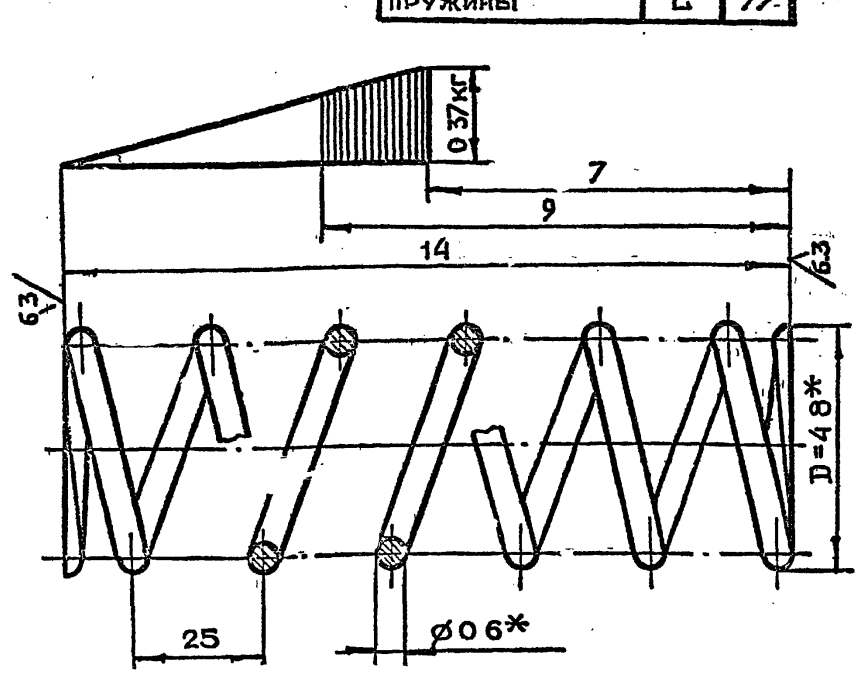

*Размеры для справок

Изм	Лист	N докум	Подп	Дата	3-83.01.22.003		
Разраб		Маркова			Пружина	Лит	Масса 0.003 / Масштаб 10:1
Пров		Ухорская				Лист	Листов 1
Гл инж пр		Черкасова			Проволока I-Об ГОСТ 9389-75	Главапу Мосгорисполкома МОСПРОМПРОЕКТ Мастерская №6	
Н контр		Рачкова					
Гл констр		Григорьев					
Гл спец		Бычков					
Нач маст		Грибков					

Подл. и дата | Инв. N дубл. | Взам. инв. N | Подл. и дата | Инв. N подл.

3-83.01.23.002

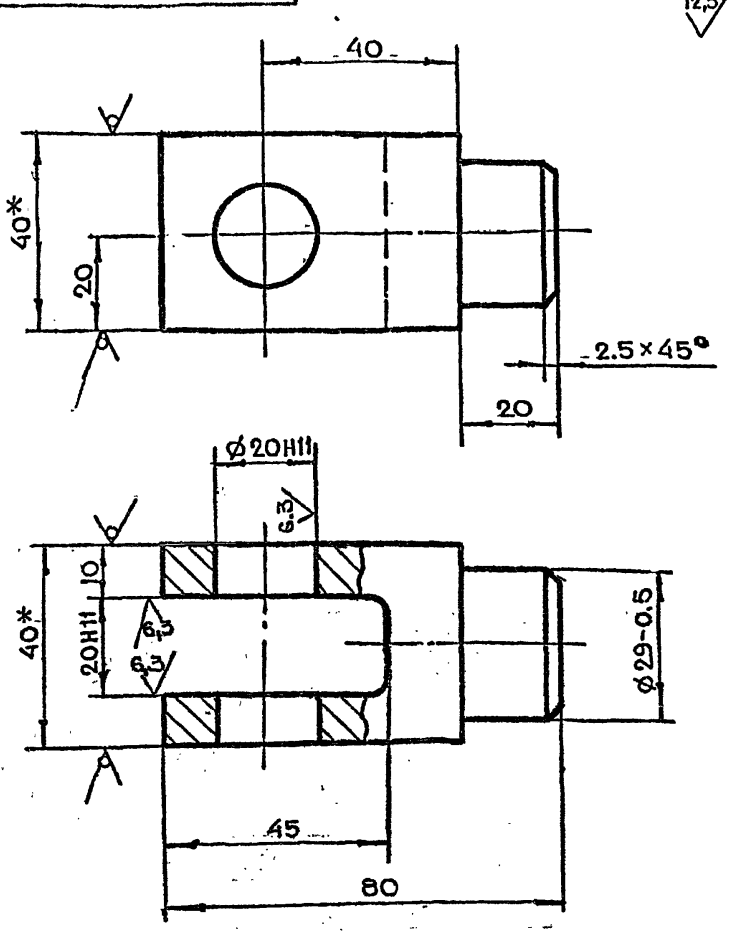

1.*Размеры для справок

2.Неуказанные предельные отклонения размеров $+t_2, -t_2, \pm\frac{t_2}{2}$

					3-83.01.23.002		
Изм	Лист	N докум	Подп	Дата			
Разраб		Маркова			Вилка	Лит	Масса 0.8 / Масштаб 1:1
Пров		Ухорская				Лист	Листов 1
Гл.инж.пр		Черкасова			Квадрат В40 ГОСТ 2591-71 / Ст3 ГОСТ 535-79	Главапу Мосгорисполкома МОСПРОМПРОЕКТ Мастерская №6	
Н.контр		Рачкова					

Копировал Формат А4

3-83.01.23.001

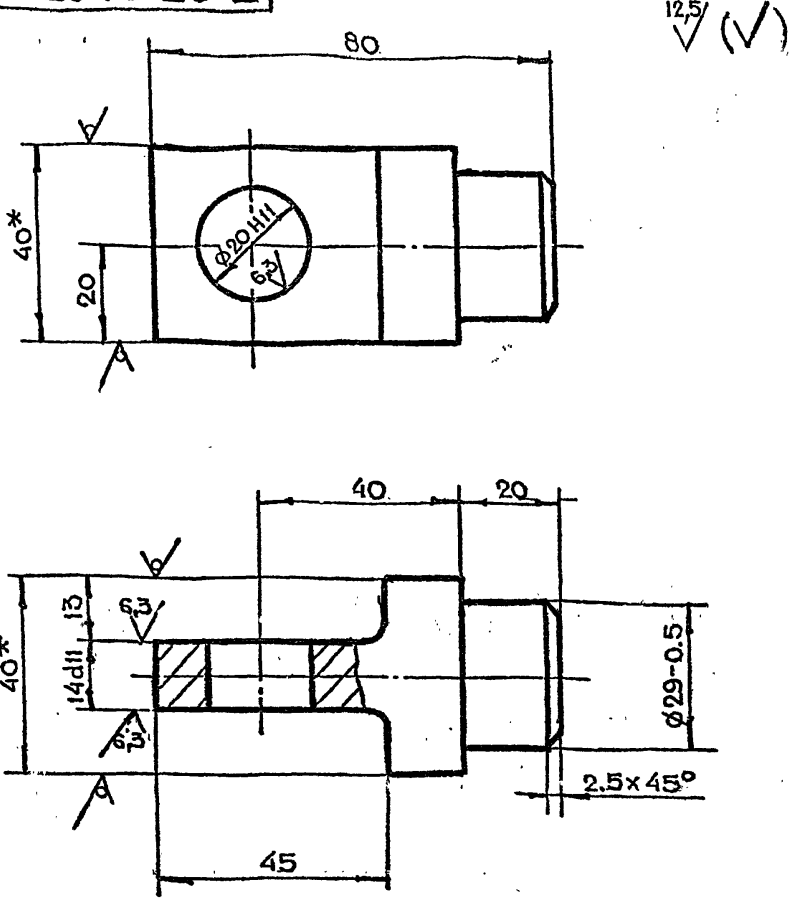

1.*Размеры для справок

2.Неуказанные предельные отклонения размеров $+t_2, -t_2, \pm\frac{t_2}{2}$

					3-83.01.23.001		
Изм	Лист	N докум	Подп	Дата			
Разраб		Маркова			Вилка	Лит	Масса 0,6 / Масштаб 1:1
Пров		Ухорская				Лист	Листов 1
Гл.инж.пр		Черкасова			Квадрат В40 ГОСТ 2591-71 / Ст3 ГОСТ 535-79	Главапу Мосгорисполкома МОСПРОМПРОЕКТ Мастерская №6	
Н.контр.		Рачкова					

Копировал Формат А4

Серия 01.036-1 Выпуск 5

3-83.01.23.000СБ

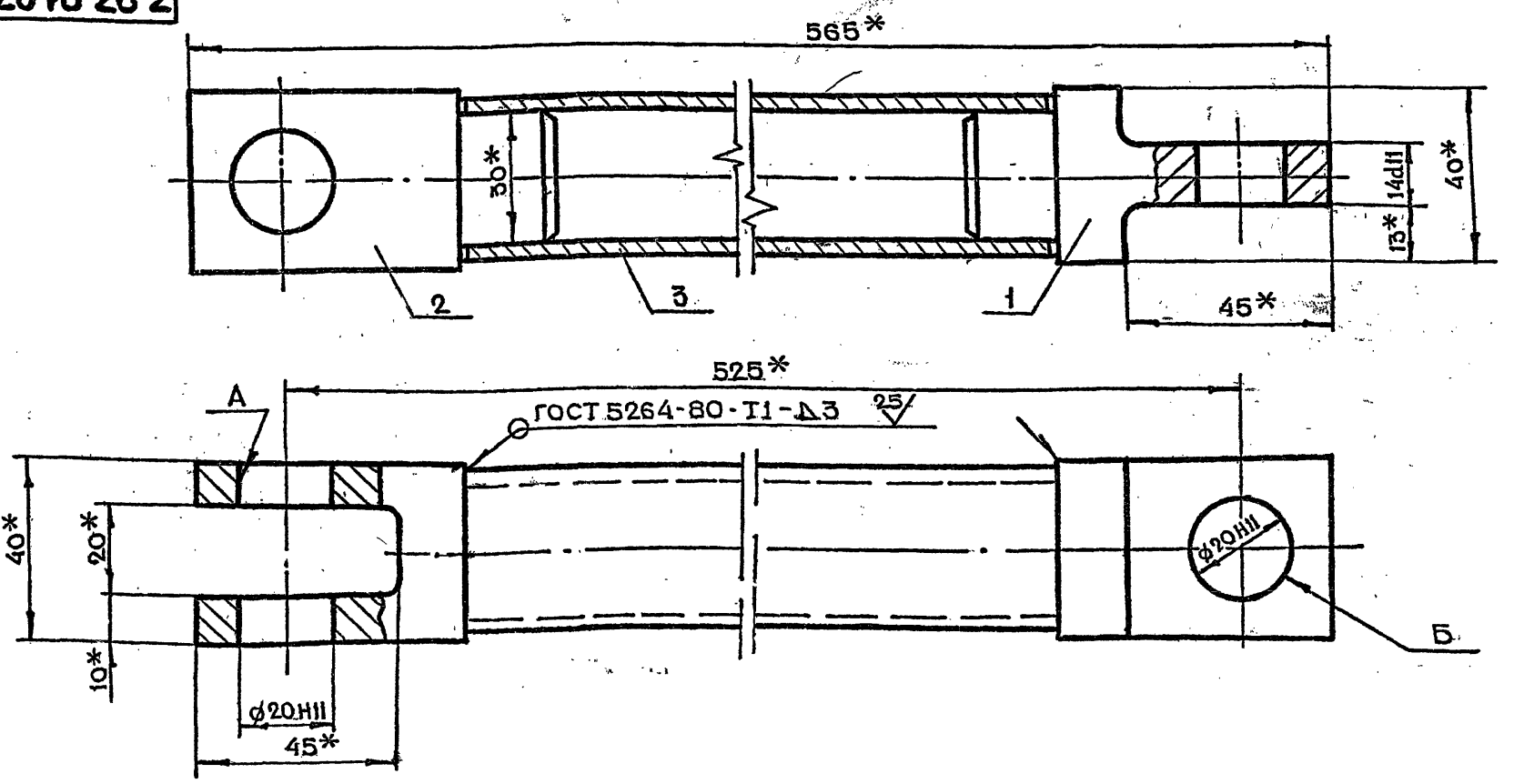

1.*Размеры для справок

2.Неперпендикулярность оси отверстия Б относительно оси отв. А не более 0.5 мм

3.Перекос оси трубы поз. 3 не более 0.5 мм

					3-83.01.23.000СБ		
Изм	Лист	N докум	Подп	Дата			
Разраб		Маркова		6е	Тяга Сборочный чертеж	Лит	Масса 2.4 / Масштаб 1:1
Пров		Ухорская				Лист	Листов 1
Гл.инж.пр		Черкасова		6е		Главапу Мосгорисполкома МОСПРОМПРОЕКТ Мастерская №6	
Н.контр.		Рачкова					
Гл.констр.		Григорьев					
Гл.спец.		Бычков					
Нач.маст.		Гривков					

Инв.N подл. | Подп. и дата | Взам.инв.N | Инв.N дубл. | Подп. и дата

Формат	Зона	Поз.	Обозначение	Наименование	Кол.	Примечание
				Документация		
А2			3-83.01.31.200СБ	Сборочный чертеж		
				Детали		
Б4		1	3-83.01.31.201	Полоса		
				Лист БПН12 ГОСТ 19903-74		
				Ст.3 ГОСТ 14637-79		
				(52×160) h14	1	0.78 кг
				Полоса		
				Лист БПН6 ГОСТ 19903-74		
				Ст.3 ГОСТ 14637-79		
Б4		2	3-83.01.31.202	(46×100) h14	1	0.22 кг
Б4		3	3-83.01.31.203	(60×114) h14	1	0.32 кг

Инв.N подл. | Подп. и дата | Взам. инв.N | Инв.N дубл. | Подп. и дата

Изм.	Лит.	N докум.	Подп.	Дата
Разраб.		Маркова		
Пров.		Ухорская		
Гл.инж.пр.		Черкасова		
Н.контр.		Рачкова		

3-83.01.31.200

Основание

Лит.	Лист	Листов
		1

Главапу Мосгорисполкома Моспромпроект мастерская №6

Копировал Формат А4

Формат	Зона	Поз.	Обозначение	Наименование	Кол.	Примечание
				Документация		
А2			3-83.01.30.000СБ	Сборочный чертеж		
				Сборочные единицы		
А4		1	3-83.01.31.000	Замок электромагнитный	1	
				Детали		
А4		2	3-83.01.30.001	Муфта	1	
А4		3	3-83.01.30.002	Палец	1	
А4		4	3-83.01.30.003	Шайба стопорная	1	
				Стандартные изделия		
		5		Штифт	2	
				3 m6×25		
				ГОСТ 3128-70		

Инв.N подл. | Подп. и дата | Взам. инв.N | Инв.N дубл. | Подп. и дата

Изм.	Лит.	N докум.	Подп.	Дата
Разраб.		Маркова		
Пров.		Ухорская		
Гл.инж.пр.		Черкасова		
Н.контр.		Рачкова		

3-83.01.30.000

Блокировочное устройство

Лит.	Лист	Листов
		1

Главапу Мосгорисполкома Моспромпроект мастерская №6

Копировал Формат А4

Зона	Поз.	Обозначение	Наименование	Кол.	Примечание
	18		Шарик ⌀5	1	
			ГОСТ 3722-81		
			Прочие изделия		
	19		Электромагнит		
			МИС-1100	1	Луганский электроаппаратный завод

Инв.N подл. | Подп. и дата | Взам. инв.N | Инв.N дубл. | Подп. и дата

Изм.	Лит.	N докум.	Подп.	Дата

3-83.01.31.000

Лист 2

Копировал Формат А4

Формат	Зона	Поз.	Обозначение	Наименование	Кол.	Примечание
				Документация		
А2			3-83.01.31.000СБ	Сборочный чертеж		
				Сборочные единицы		
А4		1	3-83.01.31.100	Ключ в сборе	1	
А4		2	3-83.01.31.200	Основание	1	
А4		3	3-83.01.31.300	Шток в сборе	1	
А4		4	3-83.01.31.400	Опора в сборе	1	
А4		5	3-83.01.31.500	Валик в сборе	1	
				Детали		
А4		6	3-83.01.31.001	Пружина	1	
А4		7	3-83.01.31.002	Муфта	1	
А4		8	3-83.01.31.003	Хомут	1	
А4		9	3-83.01.31.004	Шток	1	
А4		10	3-83.01.31.005	Пружина	1	
				Стандартные изделия		
		11		Болт ГОСТ 7798-70		
		12		М6×10.6q.58.01	2	
		12		М6×70.6q.58.01	4	
				Винт ГОСТ 17474-72		
		13		В.М8-6q×14.58.01	2	
		14		В.М8-6q×16.58.01	2	
		15		Гайка М6-7Н.5.01	4	
				ГОСТ 5915-70		
		16		Шайба 6Л.65Г	6	
				ГОСТ 6402-70		
		17		Штифт	2	
				3 m6×25		
				ГОСТ 3128-70		

Инв.N подл. | Подп. и дата | Взам. инв.N | Инв.N дубл. | Подп. и дата

Изм.	Лит.	N докум.	Подп.	Дата
Разраб.		Маркова		
Пров.		Ухорская		
Гл.инж.пр.		Черкасова		
Н.контр.		Рачкова		

3-83.01.31.000

Замок электромагнитный

Лит.	Лист	Листов
	1	2

Главапу Мосгорисполкома Моспромпроект мастерская №6

Копировал Формат А4

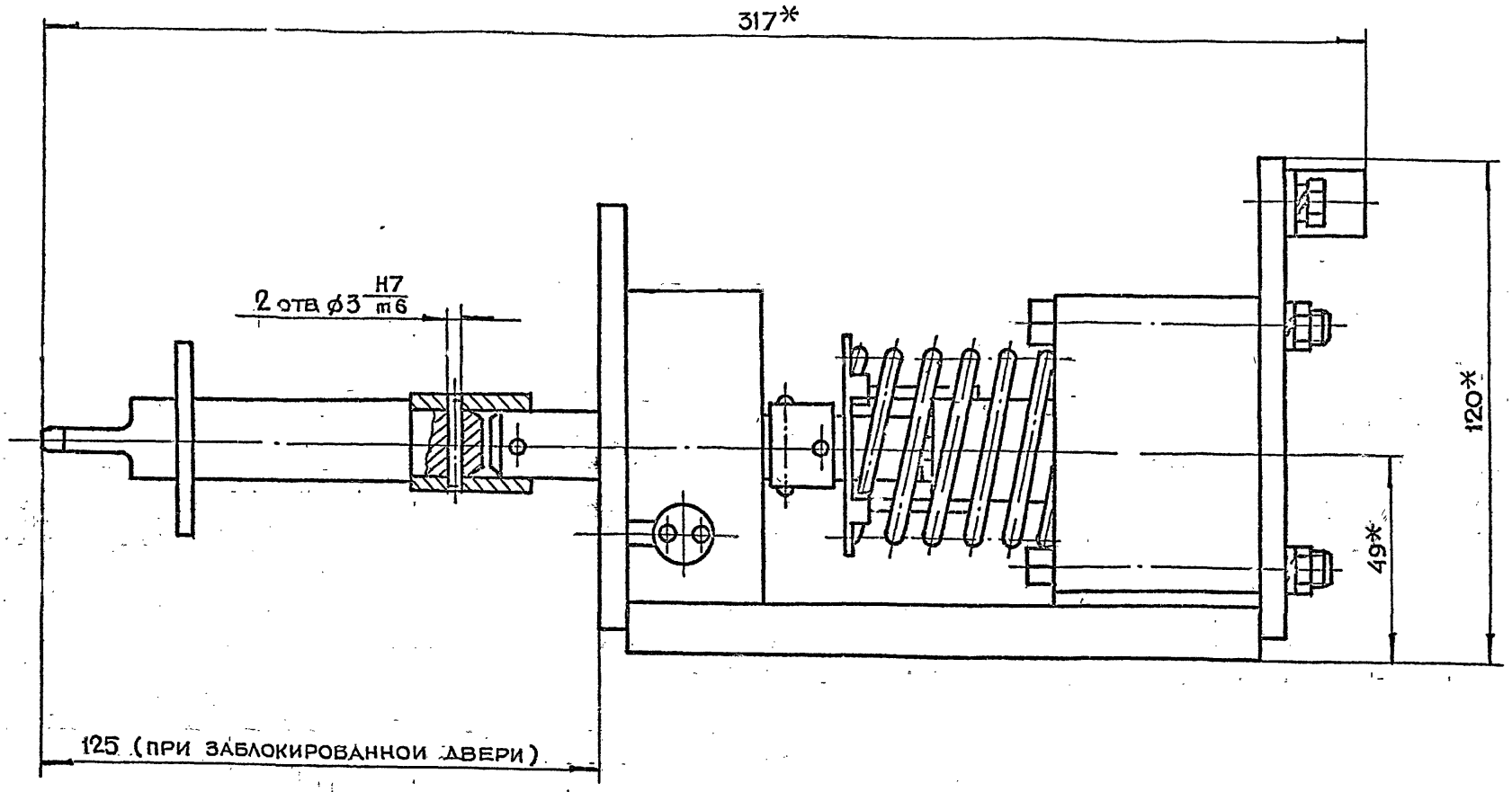

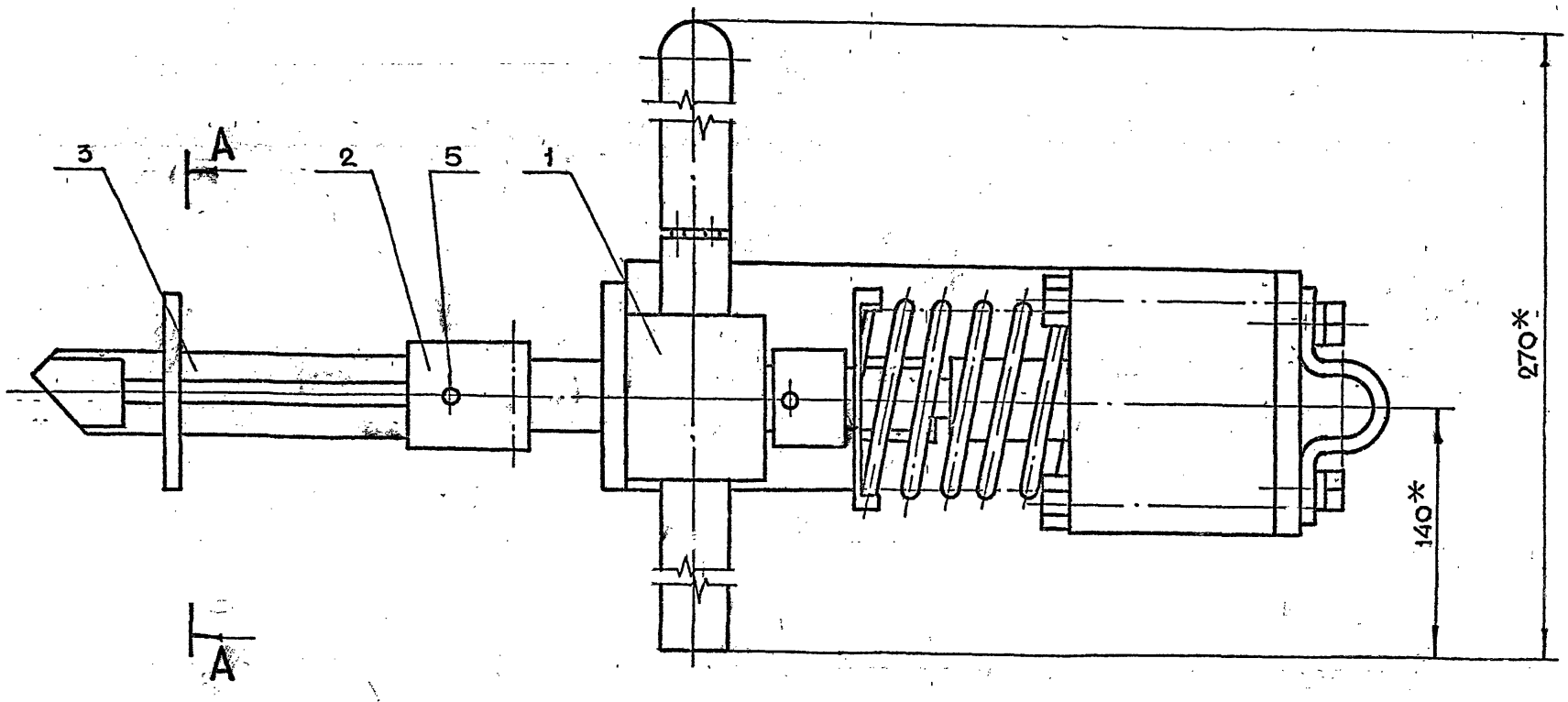

А-А

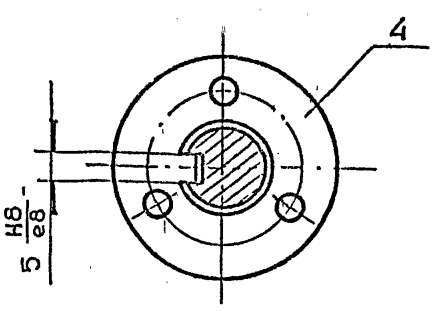

*Размеры для справок

					3-83.01.30.000СБ			
Изм.	Лит.	N докум.	Подп.	Дата				
Разраб.		Маркова			Блокировочное устройство Сборочный чертеж	Лит.	Масса	Масштаб
Пров.		Ухорская					42	1:1
Гл.инж.пр.		Черкасова				Лист	Листов 1	
Н.контр.		Рачкова				Главапу Мосгорисполкома Моспромпроект Мастерская №6		
Гл.констр.		Григорьев						
Гл.спец.		Бычков						
Нач.маст.		Грибков						

Серия 01.036-1 Выпуск 5

Инв.№ подл.	Подп. и дата	Взам.инв.№	Инв.№ дубл.	Подп. и дата

3-83.01.31.001

Число рабочих витков	n	6
Число витков полное	n1	7.5
Направление навивки пружины	—	правое
Диаметр по стержню	dc	4.2
Длина развернутой пружины	L	1036

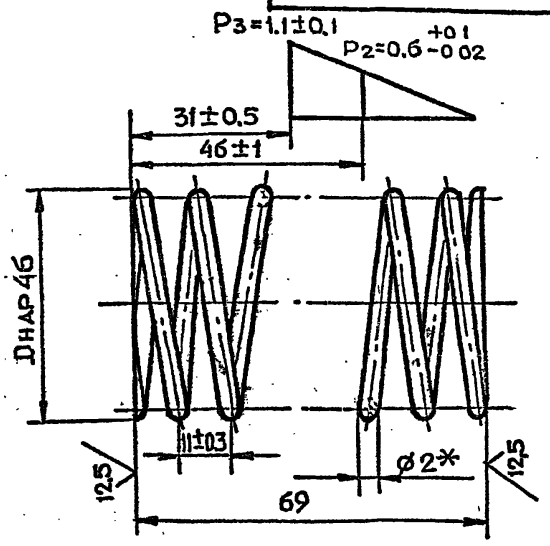

1. *Размер для справок
2. Пружину выдержать под нагрузкой P=1.1 кг в течение 24 часов
3. Остаточные деформации не допускаются

Изм	Лист	N докум	Подп	Дата
Разраб		Маркова		
Пров		Ухорская		
Гл инж пр		Черкасова		
Н контр		Рачкова		

3-83.01.31.001

Пружина

Лит	Масса	Масштаб
	0.1	1:1
Лист	Листов 1	

Проволока I-2 ГОСТ 9389-75

Главапу Мосгорисполкома МОСПРОМПРОЕКТ Мастерская №6

Формат А4

3-83.01.30.003

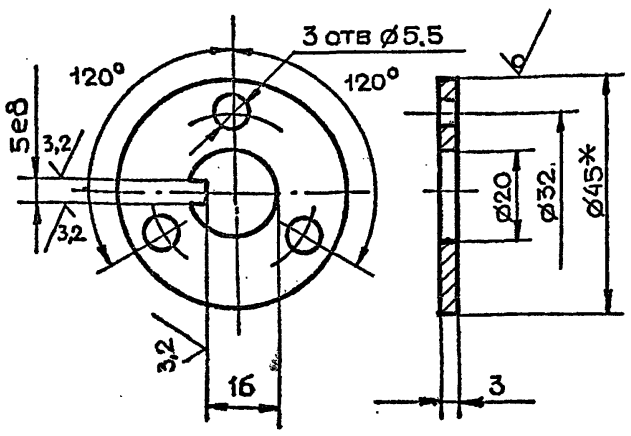

1. * Размер для справок
2. Неуказанные предельные отклонения размеров $+t_2, -t_2, \pm \frac{t_2}{2}$

Изм	Лист	N докум	Подп.	Дата
Разраб		Маркова		
Пров		Ухорская		
Гл.инж.пр		Черкасова		
Н.контр		Рачкова		

3-83.01.30.003

Шайба стопорная

Лит	Масса	Масштаб
	0.04	1:1
Лист	Листов 1	

Круг В45 ГОСТ 2590-71 / Ст3 ГОСТ 535-79

Главапу Мосгорисполкома МОСПРОМПРОЕКТ Мастерская №6

Формат А4

3-83.01.30.002

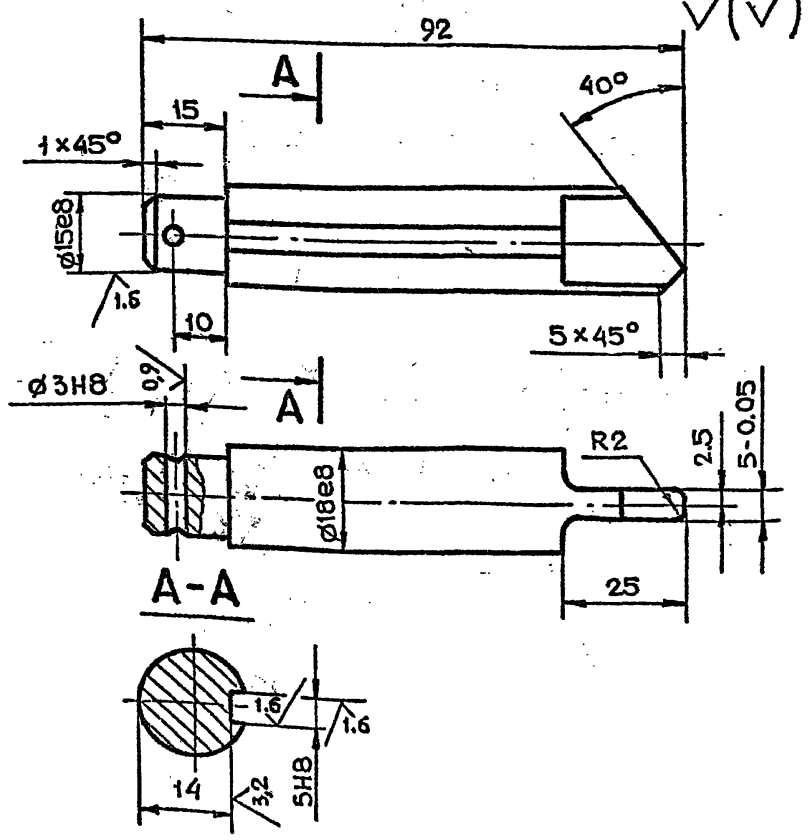

1. Неуказанные предельные отклонения размеров $+t_2, -t_2, \pm \frac{t_2}{2}$
2. Закалить HRS =30-40
3. Ц9хр

Изм	Лист	N докум	Подп.	Дата
Разраб		Маркова		
Пров		Ухорская		
Гл.инж.пр		Черкасова		
Н контр		Рачкова		

3-83.01.30.002

Палец

Лит	Масса	Масштаб
	0,16	1:1
Лист	Листов 1	

Круг В20 ГОСТ 2590-71 / Ст3 ГОСТ 535-79

Главапу Мосгорисполкома МОСПРОМПРОЕКТ Мастерская №6

Формат А4

3-83.01.30.001

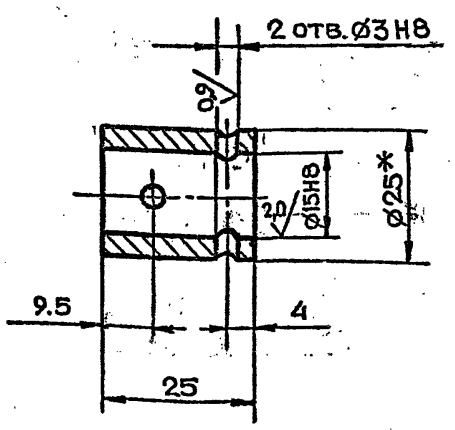

1. * Размер для справок
2. Неуказанные предельные отклонения размеров $+t_2, -t_2, \pm \frac{t_2}{2}$
3. Ц9хр

Изм	Лист	N докум	Подп	Дата
Разраб		Маркова		
Пров		Ухорская		
Гл.инж.пр		Черкасова		
Н.контр		Рачкова		
Гл.констр.		Григорьев		
Гл.спец.		Бычков		
Нач.маст.		Грибков		

3-83.01.30.001

Муфта

Лит	Масса	Масштаб
	0,05	1:1
Лист	Листов 1	

Круг В25 ГОСТ 2590-71 / Ст3 ГОСТ 535-79

Главапу Мосгорисполкома МОСПРОМПРОЕКТ Мастерская №6

Копировал Формат А4

3-83.01.31.000СБ

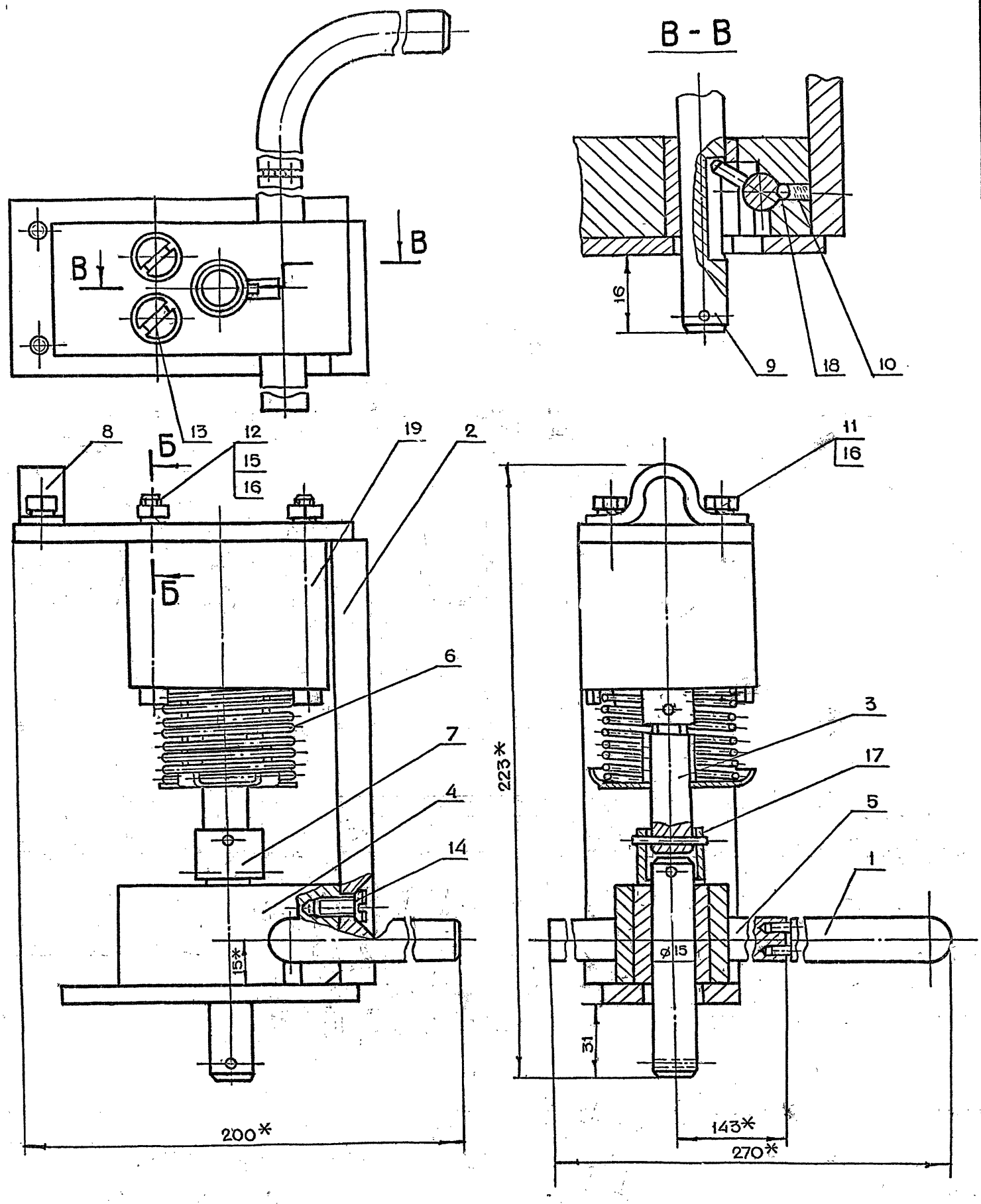

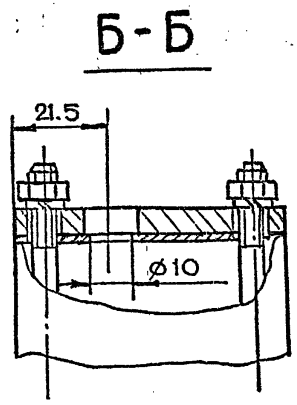

1.* Размеры для справок.
2. Шток поз.9 должен без заеданий перемещаться в опоре поз. 4.
3. Ход якоря электромагнита 15+2 мм.
4. Шток замка при обесточенном электромагните должен фиксироваться шариком поз.18 в крайнем втянутом положении, если он заведен в это положение ключом поз. 1 (см. В-В).
5. Трущиеся поверхности смазать смазкой ЦИАТИМ 201 ГОСТ 6267-74.
6. Просверлить отверстие ø10 в корпусе магнита (см Б-Б).
7. При поставке замка ключ снять и упаковать в ящике вместе с изделием.
8 Винты поз. 13 и 14 ставить на железном сурике.

Изм	Лит.	N докум.	Подп.	Дата	3-83.01.31.000СБ			
Разраб		Маркова			Замок электромагнитный Сборочный чертеж	Лит	Масса	Масштаб
Пров.		Ухорская					3.6	1 1
Гл.инж.пр.		Черкасова				Лист	Листов 1	
Н.контр.		Рачкова				Главапу Мосгорисполкома Моспромпроект Мастерская №5		
Гл.констр.		Григорьев						
Гл.спец		Бычков						
Нач.маст.		Грибков						

Серия 01.036-1 Выпуск 5.

Инв. N подл. | Подп. и дата | Взам инв N | Инв. N дубл. | Подп. и дата

Копировал ... Формат А2

3-83.01.31.005

$\sqrt{b}$ ($\sqrt{}$)

Число рабочих витков	n	6
Число витков полное	n1	7 5
Направление навивки пружины	—	пра-вое
Диаметр по стержню	Dc	4.2
Длина развернутой пружины	L	99

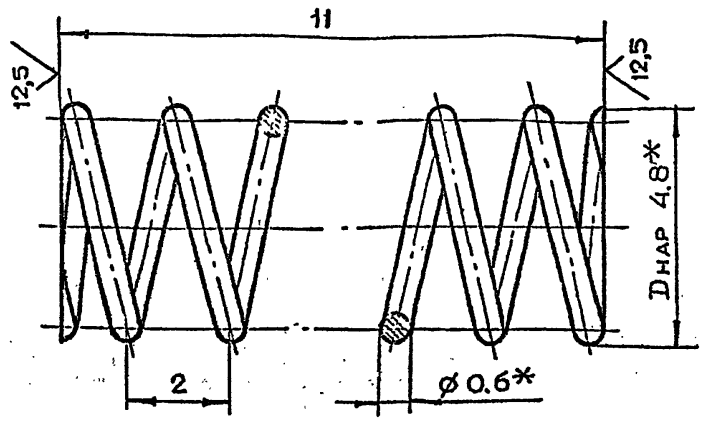

1. * Размер для справок
2. Неуказанные предельные отклонения размеров $\pm \frac{t_2}{2}$

Изм	Лист	N докум.	Подп.	Дата	3-83.01.31.005			
Разраб		Маркова			Пружина	Лит	Масса	Масштаб
Пров		Ухорская					0,003	10:1
Гл.инж.пр		Черкасова				Лист	Листов 1	
Н.контр		Рачкова			Проволока I-06 ГОСТ 9389-75	Главапу Мосгорисполкома МОСПРОМПРОЕКТ Мастерская №6		

Взам инв N | Подп. и дата | Инв. N дубл. | Взам инв N | Подп. и дата | Инв. N подл.

Формат А4

3-83.01.31.004

$\sqrt{6,3}$ ($\sqrt{}$)

А-А
м 2:1

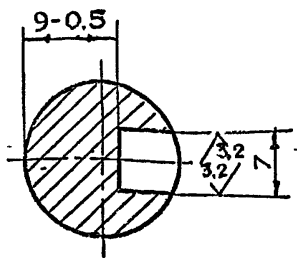

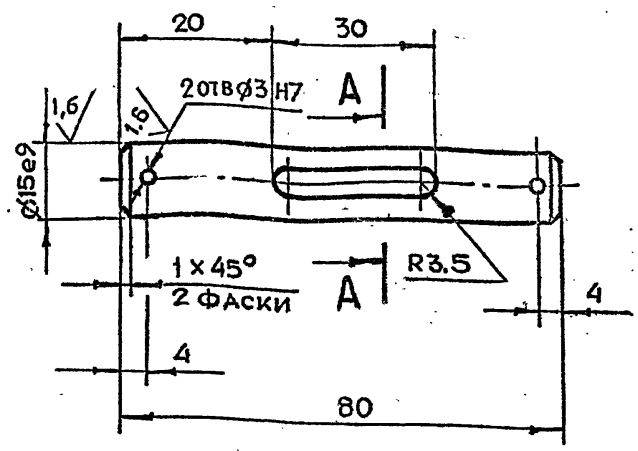

1. Неуказанные предельные отклонения размеров $+t_2, -t_2, \pm \frac{t_2}{2}$
2. Ц9хр

Изм	Лист	N докум.	Подп	Дата	3-83.01.31.004			
Разраб		Маркова			Шток	Лит	Масса	Масштаб
Пров		Ухорская					0,16	1:1
Гл.инж.пр		Черкасова				Лист	Листов 1	
Н.контр		Рачкова			Круг В17 ГОСТ 2590-71 / 45-2-δ ГОСТ 1050-74	Главапу Мосгорисполкома МОСПРОМПРОЕКТ Мастерская №6		

Взам инв N | Подп. и дата | Инв. N дубл. | Взам инв N | Подп. и дата | Инв. N подл.

Формат А4

Серия 01.036-1 Выпуск 5

3-83.01.31.003

$\sqrt{25}$ ($\sqrt{}$)

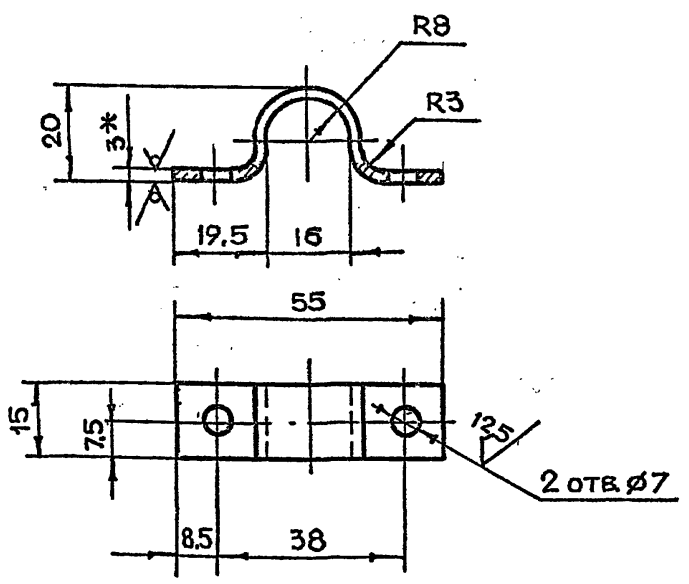

1. * Размер для справок
2. Неуказанные предельные отклонения размеров $+t_2, -t_2, \pm \frac{t_2}{2}$
3. Ц9хр
4. Длина развертки L=77 мм

Изм	Лист	N докум.	Подп	Дата	3-83.01.31.003			
Разраб		Маркова			Хомут	Лит	Масса	Масштаб
Пров.		Ухорская					0,025	1 1
Гл.инж.пр		Черкасова				Лист	Листов 1	
Н контр		Рачкова			Лист БПН3 ГОСТ 19903-74 / 3-IV СТ3 ГОСТ 16523-70	Главапу Мосгорисполкома МОСПРОМПРОЕКТ Мастерская №6		

Инв N подл. | Подп. и дата | Инв. N дубл. | Взам инв N | Подп. и дата

Формат А4

3-83.01.31.002

$\sqrt{12,5}$ ($\sqrt{}$)

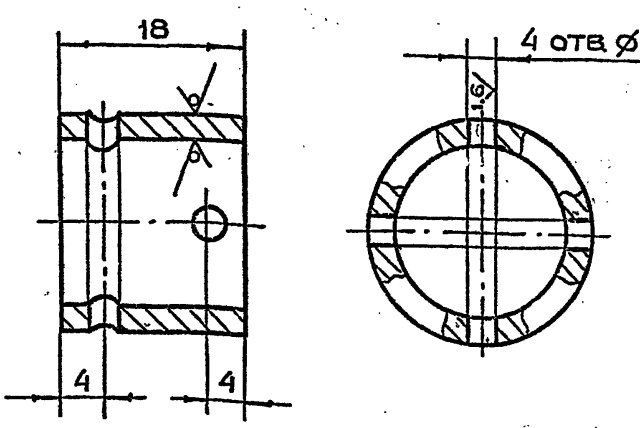

1. Неуказанные предельные отклонения размеров $+t_2, -t_2, \pm \frac{t_2}{2}$
2. Ц9хр

Изм	Лист	N докум	Подп.	Дата	3-83.01.31.002			
Разраб		Маркова			Муфта	Лит	Масса	Масштаб
Пров		Ухорская					0,04	2:1
Гл.инж.пр		Черкасова				Лист	Листов 1	
Н контр		Рачкова			Труба 22×2,5 ГОСТ 8734-75 / Б20 ГОСТ 8733-74	Главапу Мосгорисполкома МОСПРОМПРОЕКТ Мастерская №6		
Гл.констр		Григорьев						
Гл.спец.		Бычков						
Нач.маст.		Грибков						

Инв N подл. | Подп. и дата | Инв. N дубл. | Взам инв N | Подп. и дата

Формат А4

3-83.01.31.301

6,3

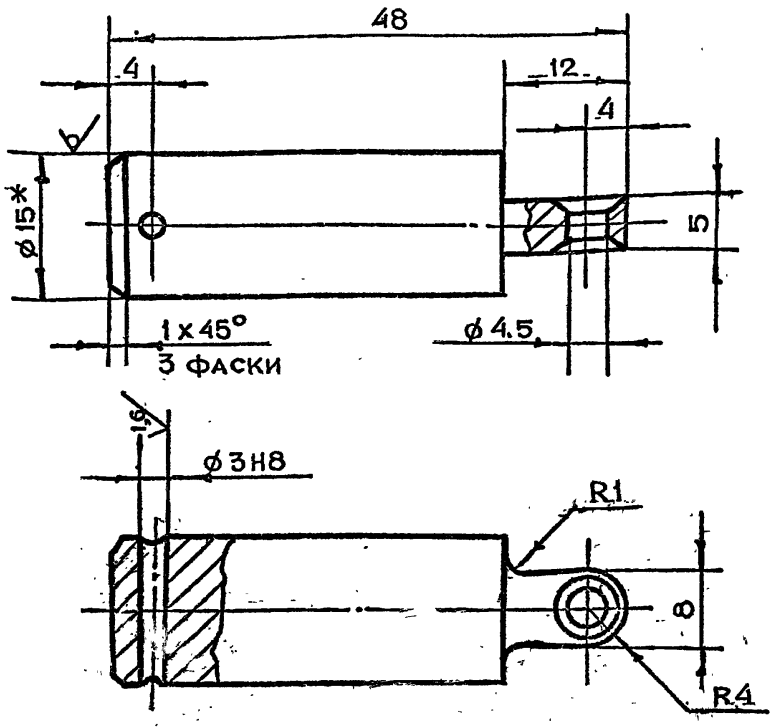

1. *Размер для справок
2. Неуказанные предельные отклонения размеров $+t_2, -t_2, \pm\frac{t_2}{2}$
3. Ц9хр

Изм	Лит	N докум.	Подп	Дата	3-83.01.31.301			
Разраб		Маркова			Шток	Лит	Масса	Масштаб
Пров.		Ухорская					0.1	2:1
Гл.инж.пр		Черкасова				Лист	Листов	
Н.контр		Рачкова			Круг В15 ГОСТ 2590-71 / Ст.3 ГОСТ 535-79	ГлавАПУ Мосгорисполкома МОСПРОМПРОЕКТ Мастерская №6		

Подл. и дата | Инв.N дубл. | Взам.инв.N | Подп. и дата | Инв.N подл.

Копировал Формат А4

3-83.01.31.300

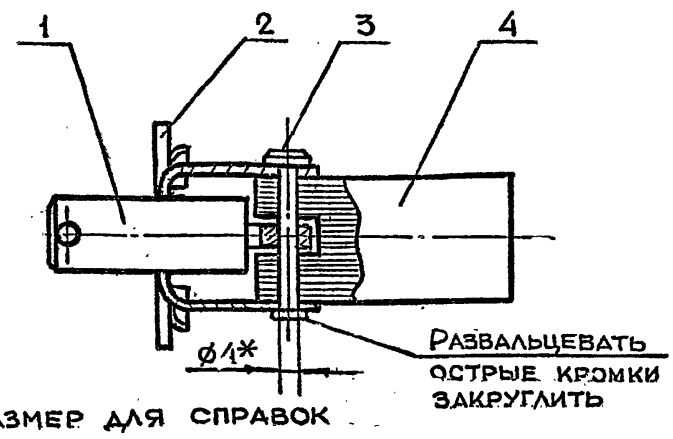

*Размер для справок

Формат	Зона	Поз.	Обозначение	Наименование	Кол.	Примечание
				Детали		
А4		1	3-83.01.31.301	Шток	1	
А4		2	3-83.01.31.302	Рамка	1	
А4		3	3-83.01.31.303	Штырь	1	
				Прочие изделия		
		4		Сердечник электромагнитный МИС 1100	1	Луганский эл. аппаратный завод

Изм	Лит	N докум.	Подп.	Дата	3-83.01.31.300			
Разраб		Маркова			Шток в сборе	Лит	Масса	Масштаб
Пров.		Ухорская					0.4	1:1
Гл.инж.пр		Черкасова				Лист 1	Листов 1	
Н.контр		Рачкова				ГлавАПУ Мосгорисполкома МОСПРОМПРОЕКТ Мастерская №6		

Подл. и дата | Инв.N дубл. | Взам.инв.N | Подп. и дата | Инв.N подл.

Копировал Формат А4

3-83.01.31.101

6,3

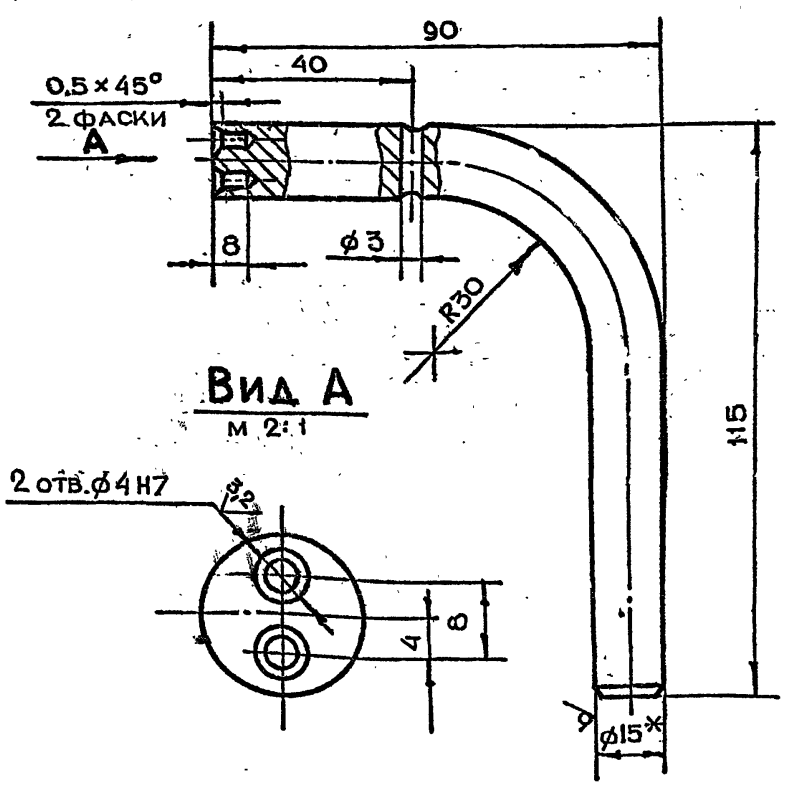

1. *Размер для справок
2. Неуказанные предельные отклонения размеров $+t_2, -t_2, \pm\frac{t_2}{2}$
3. Длина развертки ℓ = 174 мм

Изм	Лит	N докум.	Подп	Дата	3-83.01.31.101			
Разраб		Маркова			Ручка	Лит	Масса	Масштаб
Пров		Ухорская					0.24	1:1
Гл.инж.пр		Черкасова				Лист	Листов	
Н.контр		Рачкова			Круг В15 ГОСТ 2590-71 / Ст3 ГОСТ 535-79	ГлавАПУ Мосгорисполкома МОСПРОМПРОЕКТ Мастерская №6		

Подл. и дата | Инв.N дубл. | Взам.инв.N | Подп. и дата | Инв.N подл.

3-83.01.31.100

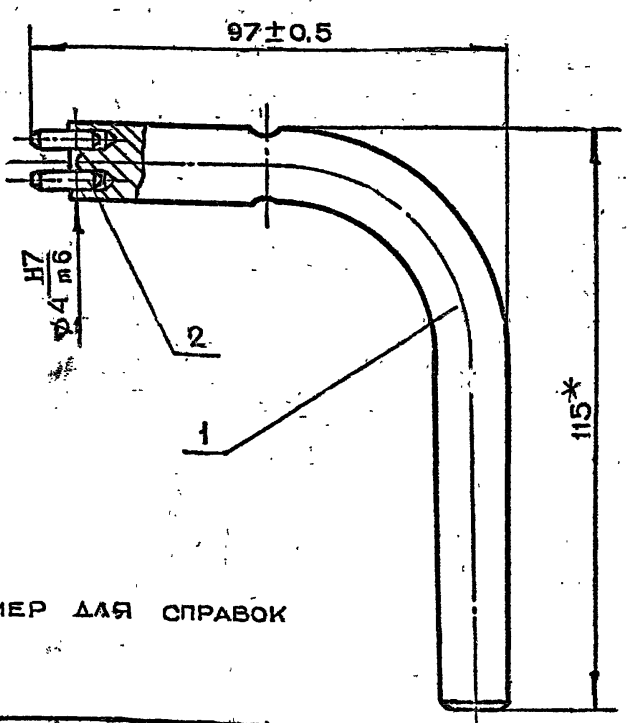

1 *Размер для справок
2. Ц9хр

Формат	Зона	Поз.	Обозначение	Наименование	Кол.	Примечание
				Детали		
А4		1	3-83.01.31.101	Ручка	1	
				Стандартные изделия		
		2		Штифт ГОСТ 3128-70 4mc x 14	2	

Изм	Лит	N докум	Подп	Дата	3-83.01.31.100			
Разраб		Маркова			Ключ в сборе	Лит	Масса	Масштаб
Пров		Ухорская					0.24	1:1
Гл.инж.пр		Черкасова				Лист	Листов 1	
Н.контр		Рачкова				ГлавАПУ Мосгорисполкома МОСПРОМПРОЕКТ Мастерская №6		
Гл.констр		Григорьев						
Гл.спец.		Бычков						
Нач.маст		Грибков						

Подл. и дата | Инв.N дубл. | Взам.инв.N | Подп. и дата | Инв.N подл.

3-83.01.31.200СБ

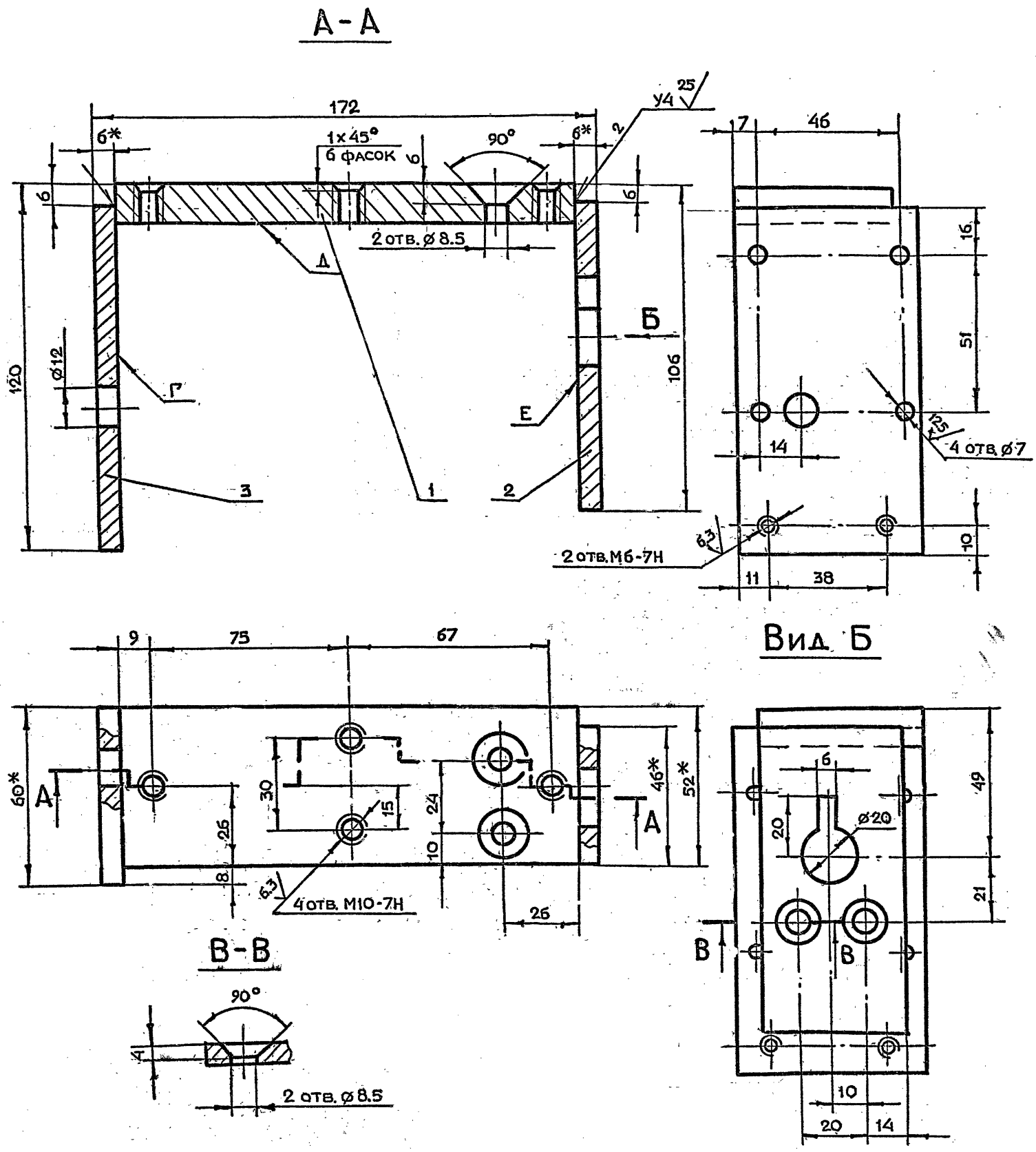

1. * Размеры для справок
2. Неуказанные предельные отклонения размеров $+t_2, -t_2, \pm\frac{t_2}{2}$
3. Все резьбы и отверстия нарезать и сверлить после сварки основания
4. Отклонение оси перпендикулярности плоскостей Г и Е. к плоскости Д по угольнику не более 0.2 мм по длине 162 мм
5. Сварку производить по ГОСТ 5264-80

					3-83.01.31.200 СБ			
Изм	Лист	N докум	Подп.	Дата	Основание Сборочный чертеж	Лит	Масса	Масштаб
Разраб		Маркова					1.32	1:1
Пров		Ухорская				Лист	Листов 1	
Гл инж пр		Черкасова				Главапу Мосгорисполкома МОСПРОМПРОЕКТ Мастерская №6		
Н контр.		Рачкова						
Гл констр		Григорьев						
Гл спец		Бычков						
Нач маст		Грибков						

Копировал ... Формат А2

Серия 01.036-1 Выпуск 5

Инв N подл | Подп. и дата | Взам. инв. N | Инв. N дубл. | Подп. и дата

Серия 01.036-1 Выпуск 5

3-83.01.31.401

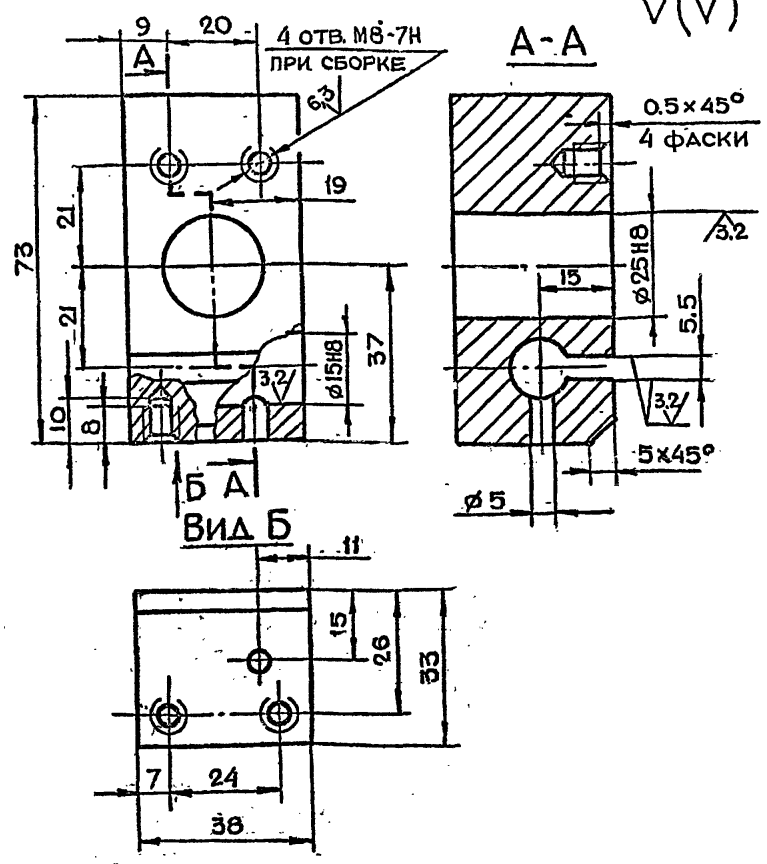

Неуказанные предельные отклонения размеров $\pm t_2, -t_2, \pm \frac{t_2}{2}$

Формат	Зона	Поз.	Обозначение	Наименование	Кол.	Примечание
				Детали		
А4		1	3-83.01.31.401	Корпус	1	
А4		2	3-83.01.31.402	Втулка	1	

Изм	Лит	N докум.	Подп.	Дата	3-83.01.31.401			
Разраб.		Маркова			Корпус	Лит.	Масса	Масштаб
Пров.		Ухорская					0.5	1:1
Гл.инж.пр		Черкасова				Лист	Листов	
Н.контр		Рачкова			Ст.3 ГОСТ 380-71	ГлавАПУ Мосгорисполкома МОСПРОМПРОЕКТ Мастерская №6		

Копировал Формат А4

3-83.01.31.400

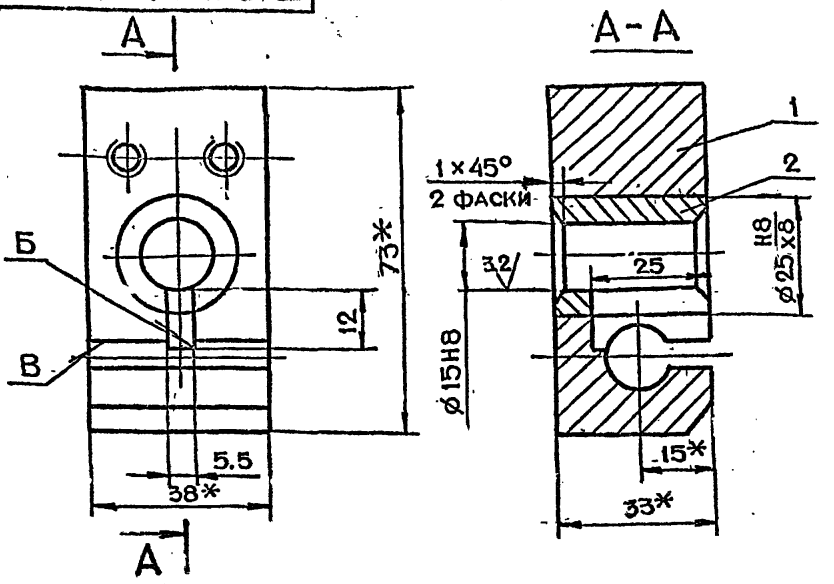

1. *Размеры для справок
2. Неперпендикулярность поверхности Б относительно поверхности В не более 0.1 мм на длине 24 мм
3. Ц9хр

Изм	Лит	N докум.	Подп	Дата	3-83.01.31.400			
Разраб.		Маркова			Опора в сборе	Лит.	Масса	Масштаб
Пров.		Ухорская					0.563	1:1
Гл.инж пр		Черкасова				Лист	Листов 1.	
Н.контр.		Рачкова				ГлавАПУ Мосгорисполкома МОСПРОМПРОЕКТ Мастерская №6		

Копировал Формат А4

Серия 01.036-1 Выпуск 5

3-83.01.31.303

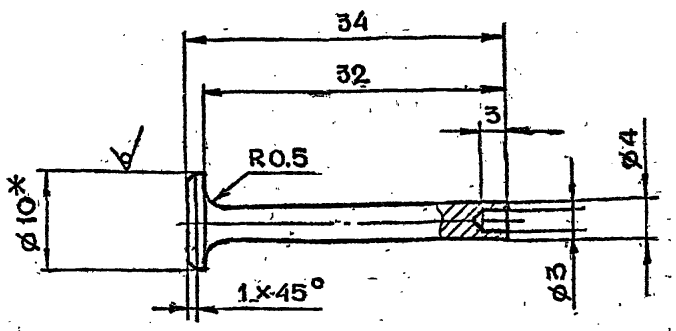

1. *Размер для справок
2. Неуказанные предельные отклонения размеров $\pm t_2, -t_2, \pm \frac{t_2}{2}$
3. Ц9хр

Изм	Лит	N докум.	Подп.	Дата	3-83.01.31.303			
Разраб.		Маркова			Штырь	Лит	Масса	Масштаб
Пров.		Ухорская					0.012	2:1
Гл.инж.пр.		Черкасова				Лист	Листов	
Н.контр.		Рачкова			Круг В10 ГОСТ 2590-71 / Ст.3 ГОСТ 535-79	ГлавАПУ Мосгорисполкома МОСПРОМПРОЕКТ Мастерская №6		

Копировал Формат А4

3-83.01.31.302

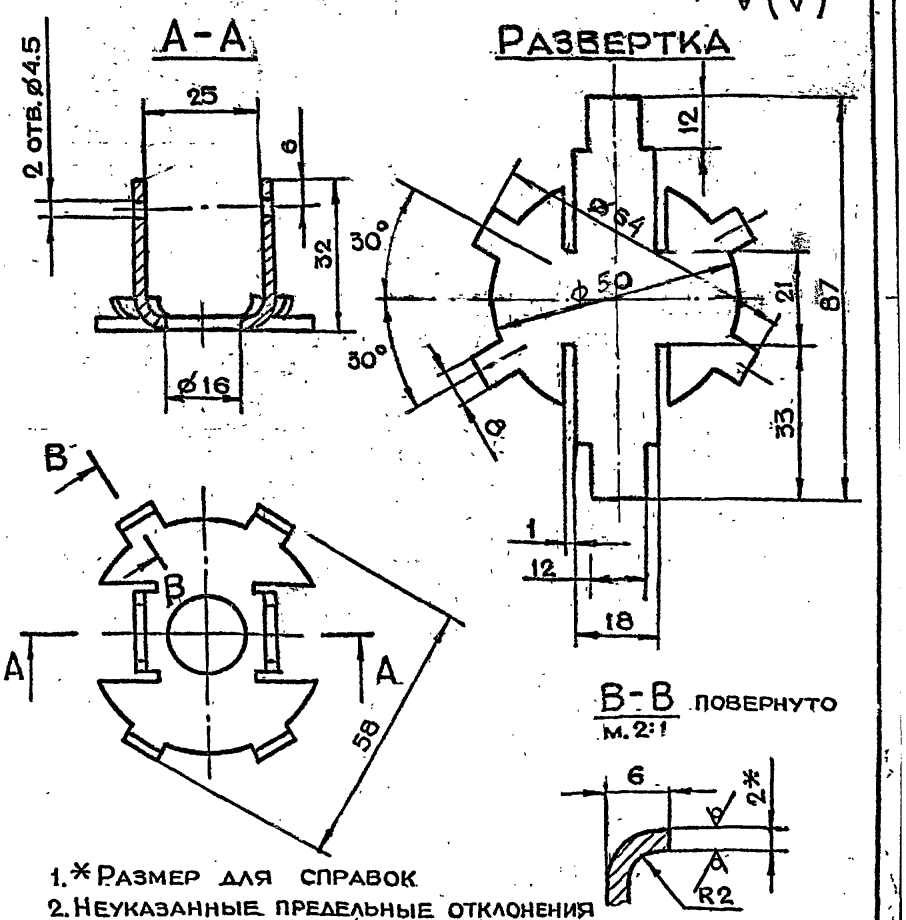

1. *Размер для справок
2. Неуказанные предельные отклонения размеров $\pm t_2, -t_2, \pm \frac{t_2}{2}$
3. Ц9хр

Изм	Лит	N докум.	Подп	Дата	3-83.01.31.302			
Разраб.		Маркова			Рамка	Лит.	Масса	Масштаб
Пров.		Ухорская					0.05	1:1
Гл.инж пр		Черкасова				Лист	Листов	
Н.контр.		Рачкова				ГлавАПУ Мосгорисполкома МОСПРОМПРОЕКТ Мастерская №6		
Гл.констр		Григорьев						
Гл.спец.		Бычков						
Нач.маст.		Грибков			Лист БПН 2,0 ГОСТ 19903-74 / 3 IV-Ст.3 ГОСТ 16523-70			

Копировал Формат А4

3-83.01.31.502

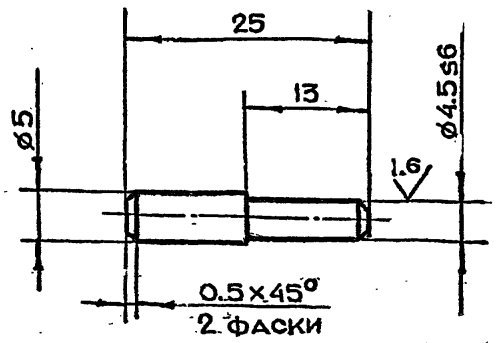

1 Неуказанные предельные отклонения размеров $\pm \frac{t_2}{2}$

2. Закалить HRC - 35÷40

Изм	Лит	N докум.	Подп.	Дата	3-83.01.31.502			
Разраб		Маркова			Палец	Лит	Масса	Масштаб
Пров.		Ухорская					0.01	2:1
Гл инж пр		Черкасова				Лист	Листов	
Н контр.		Рачкова			Круг В7 ГОСТ 2590-71 / 45-2-5 ГОСТ 1050-74	ГЛАВАПУ Мосгорисполкома МОСПРОМПРОЕКТ МАСТЕРСКАЯ №6		

Копировал Формат А4

3-83.01.31.501

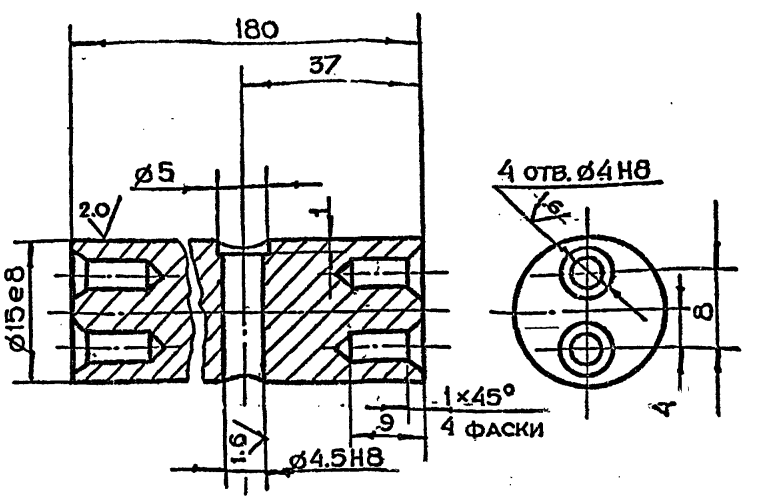

Неуказанные предельные отклонения размеров $+t_2, -t_2, \pm \frac{t_2}{2}$

Изм	Лит	N докум	Подп.	Дата	3-83.01.31.501			
Разраб		Маркова			Пруток	Лит.	Масса	Масштаб
Пров		Ухорская					0.24	2:1
Гл инж пр		Черкасова				Лист	Листов	
Н.контр		Рачкова			Круг В16 ГОСТ 2590-71 / Ст.3 ГОСТ 535-79	ГЛАВАПУ Мосгорисполкома МОСПРОМПРОЕКТ МАСТЕРСКАЯ №6		

Копировал Формат А4

3-83.01.31.500

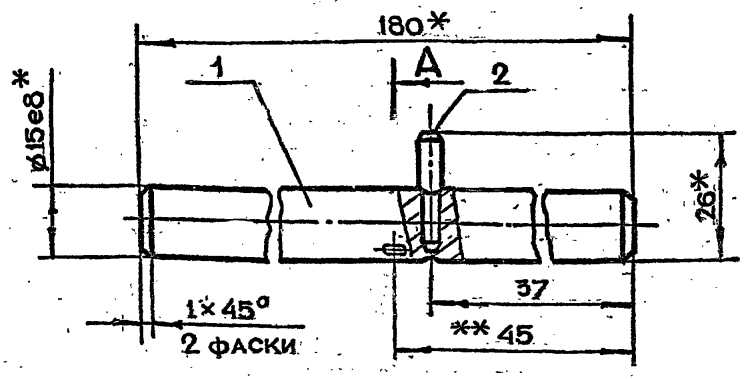

A-A
м 2:1

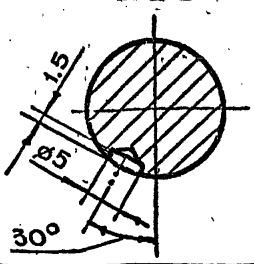

1. * Размеры для справок
2. ** Лунку ø5 выполнить при сборке при втянутом штоке (см. В-В чертеж 3-83.01.31.000СБ)

Формат	Зона	Поз.	Обозначение	Наименование	Кол.	Примечание
				Детали		
А4		1	3-83.01.31.501	Пруток	1	
А4		2	3-83.01.31.502	Палец	1	

Изм	Лит.	N докум	Подп.	Дата	3-83.01.31.500			
Разраб		Маркова			Валик в сборе	Лит	Масса	Масштаб
Пров		Ухорская					0.25	1:1
Гл инж пр		Черкасова				Лист	Листов	
Н контр		Рачкова				ГЛАВАПУ Мосгорисполкома МОСПРОМПРОЕКТ МАСТЕРСКАЯ №6		

Копировал Формат А4

3-83.01.31.402

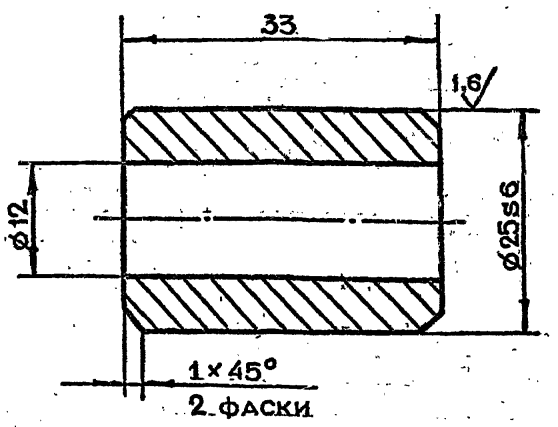

Неуказанные предельные отклонения размеров $+t_2, -t_2, \pm \frac{t_2}{2}$

Изм	Лит	N докум.	Подп.	Дата	3-83.01.31.402			
Разраб		Маркова			Втулка	Лит	Масса	Масштаб
Пров		Ухорская					0.06	2:1
Гл инж.пр		Черкасова				Лист	Листов	
Н контр		Рачкова			Круг В26 ГОСТ 2590-71 / Ст.3 ГОСТ 535-79	ГЛАВАПУ Мосгорисполкома МОСПРОМПРОЕКТ МАСТЕРСКАЯ №6		
Гл констр		Григорьев						
Гл спец		Бычков						
Нач маст		Грибков						

3-83.02.00.006

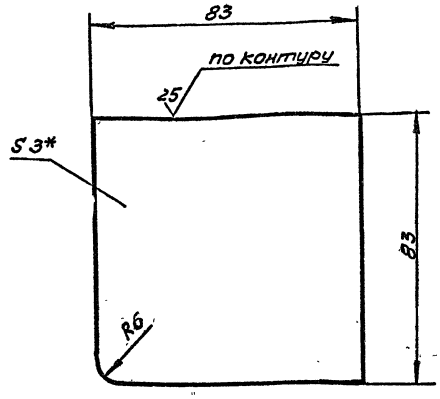

1. *) Размер для справок.
2. Неуказанные предельные отклонения размеров $-t_2$, $\pm\frac{t_2}{2}$.

Изм.	Лист	N докум.	Подп.	Дата
Разраб.		Маркова		
Пров.		Андреева		
Гл.инж.пр.		Усорская		
Н.контр.		Усорская		

3-83.02.00.006

Лист

Лит.	Масса	Масштаб
	8,64	1:1

Лист | Листов 1

Лист БПН 3 ГОСТ 19903-74 / 3-IV. Ст. 3 ГОСТ 16523-70

Главпу Мосгорисполкома Моспромпроект мастерская №6

Формат А4

Инв.№ подл. | Подп. и дата | Взам. инв.№ | Инв.№ дубл. | Подп. и дата

3-83.02.00.005

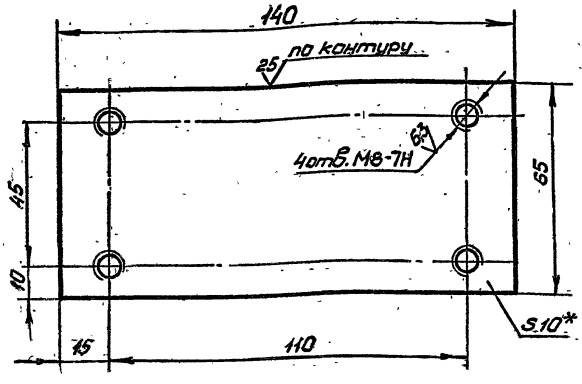

1. *Размер для справок.
2. Неуказанные предельные отклонения размеров $+t_2$, $-t_2$, $\pm\frac{t_2}{2}$.

Изм.	Лист	N докум.	Подп.	Дата
Разраб.		Маркова		
Пров.		Андреева		
Гл.инж.пр.		Усорская		
Н.контр.		Усорская		

3-83.02.00.005

Пластина

Лит.	Масса	Масштаб
	0,7	1:1

Лист | Листов 1

Лист БПН 10 ГОСТ 19903-74 / Ст 3 ГОСТ 14637-79

Главпу Мосгорисполкома Моспромпроект мастерская №6

Формат А4

Инв.№ подл. | Подп. и дата | Взам. инв.№ | Инв.№ дубл. | Подп. и дата

Серия 01.036-1 Выпуск 5

Формат	Зона	Поз.	Обозначение	Наименование	Кол.	Прим.
				Документация		
А2			3-83.02.00.000 СБ	Сборочный чертеж		
				Детали		
А4		1	3-83.02.00.001	Уголок	2	
А4		2	3-83.02.00.002	Уголок	2	
А4		3	3-83.02.00.003	Полоса	2	
А4		4	3-83.02.00.004	Полоса	2	
А4		5	3-83.02.00.005	Пластина	2	
А4		6	3-83.02.00.006	Лист	4	
Б4		7	3-83.02.00.007	Лист БПН 10 ГОСТ 19903-74 / Ст 3 ГОСТ 14637-79		
				(80×140) h 14	2	1,4кг
Б4		8	3-83.02.00.008	Уголок		
				Уголок Б-100×100×10 ГОСТ 8509-72 / Ст 3сп ГОСТ 535-79		
				L = 2014 h 14	2	60,8
Б4		9	3-83.02.00.009	Труба		
				Труба 30×2,5 ГОСТ 8732-78 / А10 ГОСТ 8733-74		
				L = 80 h 14	12	1,6кг

Изм.	Лист	N докум.	Подп.	Дата
Разраб.		Маркова		
Пров.		Андреева		
Гл.инж.пр.		Усорская		
Н.контр.		Усорская		

3-83.02.00.000

Коробка

Лит.	Лист	Листов
		1

Главпу Мосгорисполкома Моспромпроект мастерская №6

Формат А1

Инв.№ подл. | Подп. и дата | Взам. инв.№ | Инв.№ дубл. | Подп. и дата

3-83.02.00.000СБ

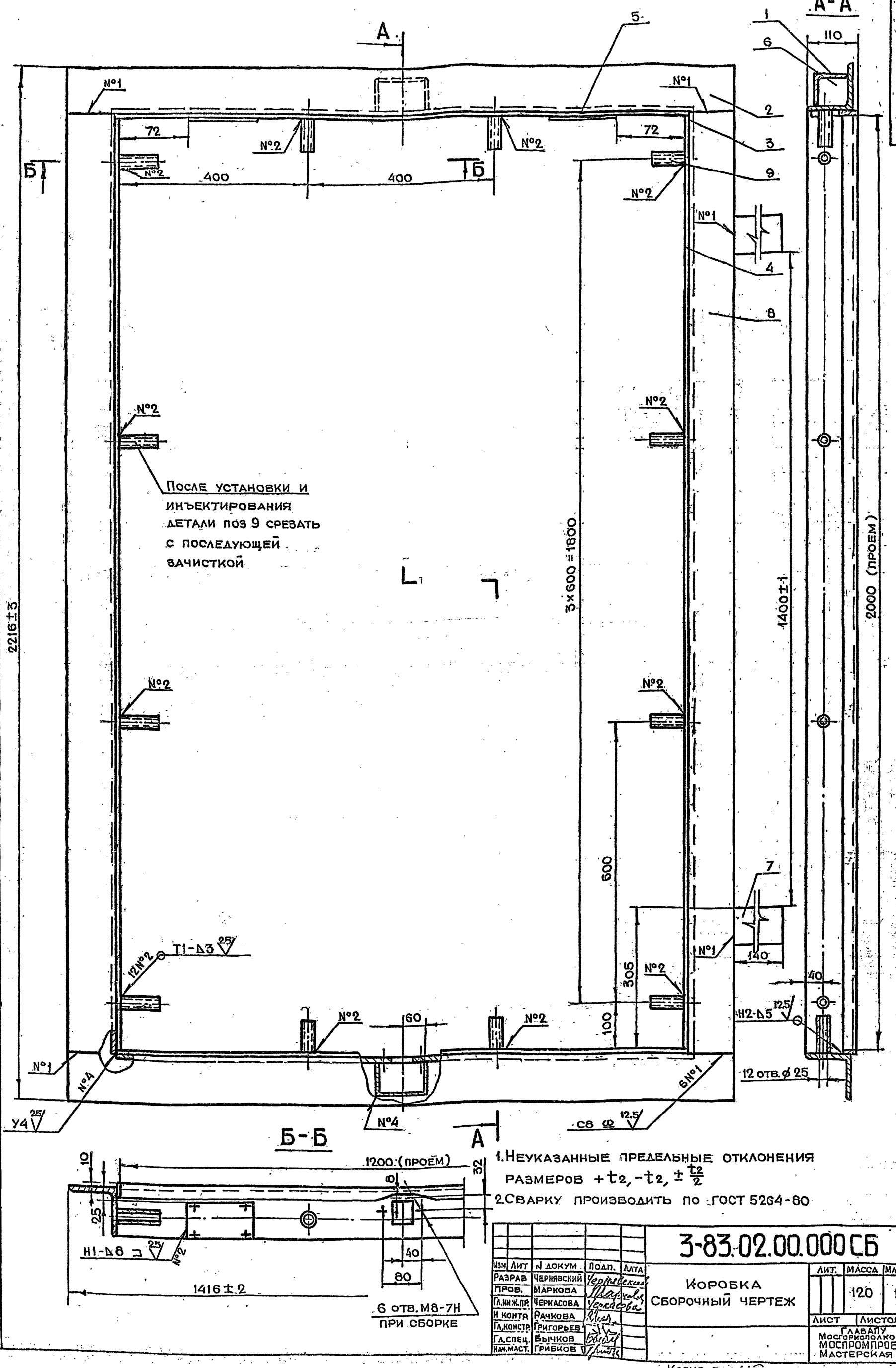

1. Неуказанные предельные отклонения размеров $+t_2, -t_2, \pm \frac{t_2}{2}$
2. Сварку производить по ГОСТ 5264-80

Изм.	Лит.	N докум.	Подп.	Дата
Разраб.		Чернявский		
Пров.		Маркова		
Гл.инж.пр.		Черкасова		
Н.контр.		Рачкова		
Гл.констр.		Григорьев		
Гл.спец.		Бычков		
Нач.маст.		Грибков		

3-83.02.00.000СБ

Коробка
Сборочный чертеж

Лит.	Масса	Масштаб
	120	1:5
Лист	Листов 1	

Главпу Мосгорисполкома
Моспромпроект
Мастерская №6

Инв.№ подл. | Подп. и дата | Взам.инв.№ | Инв.№ дубл. | Подп. и дата

Серия 01.036-1 Выпуск 5

Серия 01.036-1 Выпуск 5

3-83.02.00.004

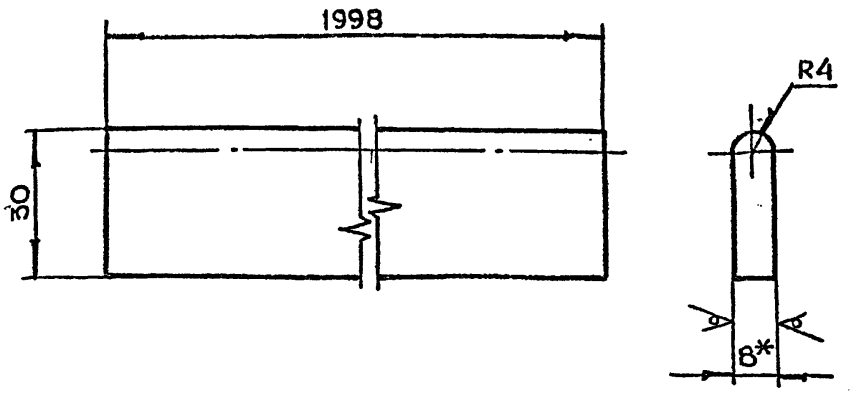

1. * Размер для справок
2. Неуказанные предельные отклонения размеров $\pm t_2, \pm \frac{t_2}{2}$

Изм	Лит	N докум.	Подп.	Дата	3-83.02.00.004			
Разраб		Чернявский			Полоса	Лит	Масса	Масштаб
Пров.		Маркова					3.7	1:1
Гл.инж.пр.		Черкасова				Лист	Листов	
Н.контр.		Рачкова						
					Лист БПН8 ГОСТ19903-74 / Ст.3 ГОСТ14637-79	ГлавАПУ Мосгорисполкома МОСПРОМПРОЕКТ Мастерская №6		

Копировал Формат А4

3-83.02.00.003

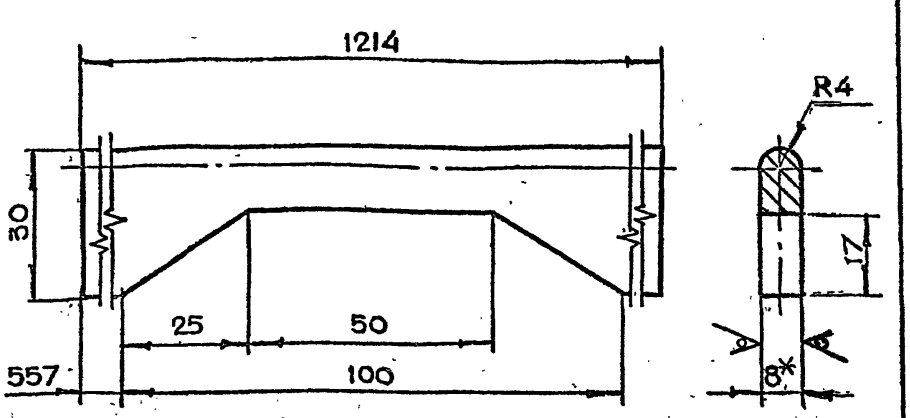

1. * Размер для справок
2. Неуказанные предельные отклонения размеров $\pm t_2, \pm \frac{t_2}{2}$

Изм	Лит	N докум.	Подп.	Дата	3-83.02.00.003			
Разраб		Чернявский			Полоса	Лит.	Масса	Масштаб
Пров.		Маркова					2.2	1:1
Гл.инж.пр.		Черкасова				Лист	Листов 1	
Н.контр		Рачкова						
					Лист БПН8 ГОСТ19903-74 / Ст.3 ГОСТ14637-79	ГлавАПУ Мосгорисполкома МОСПРОМПРОЕКТ Мастерская №6		

Копировал Формат А4

Серия 01.036-1 Выпуск 5

3-83.02.00.002

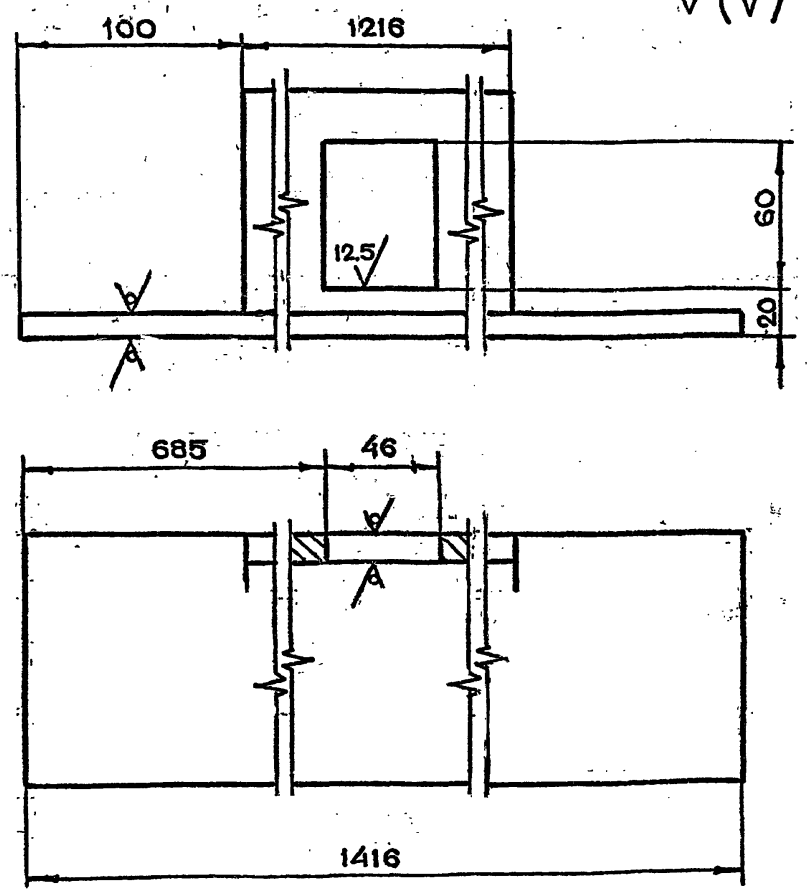

Неуказанные предельные отклонения размеров $+t_2, -t_2, \pm \frac{t_2}{2}$

Изм	Лит	N докум	Подп.	Дата	3-83.02.00.002			
Разраб		Чернявский			Уголок	Лит	Масса	Масштаб
Пров		Маркова					19.7	1:2
Гл инж.пр		Черкасова				Лист	Листов 1	
Н контр		Рачкова						
					Уголок Б·100×100×10 ГОСТ8509-72 / Ст.3сп ГОСТ 535-79	ГлавАПУ Мосгорисполкома МОСПРОМПРОЕКТ Мастерская №6		

Копировал Формат А4

3-83.02.00.001

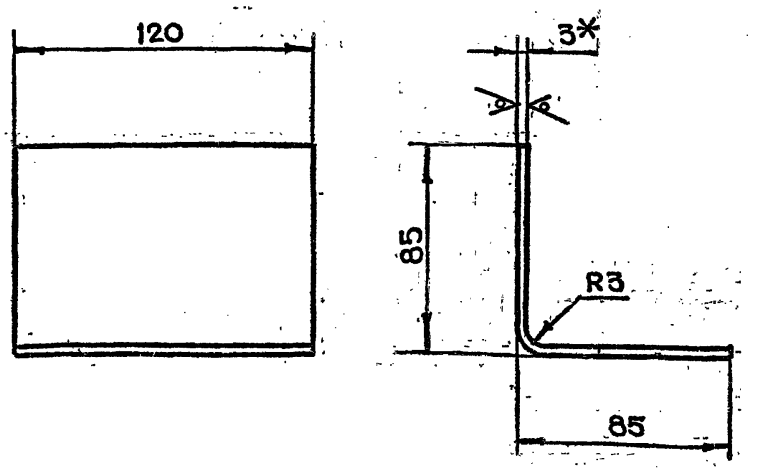

1. * Размер для справок
2. Неуказанные предельные отклонения размеров $\pm t_2, \pm \frac{t_2}{2}$
3. Длина развертки ℓ = 165 мм

Изм	Лит.	N докум	Подп.	Дата	3-83.02.00.001			
Разраб		Чернявский			Уголок	Лит.	Масса	Масштаб
Пров		Маркова					0.5	1:2
Гл инж.пр		Черкасова				Лист	Листов 1	
Н контр.		Рачкова						
Гл констр		Григорьев						
Гл спец.		Бычков			Лист БПН3 ГОСТ19903-74 / 3-IV-Ст.3 ГОСТ16523-70	ГлавАПУ Мосгорисполкома МОСПРОМПРОЕКТ Мастерская №6		
Нач маст		Грибков						

Копировал Формат А4

3-83.03.00.000СБ

Серия 01.036-1 Выпуск 5

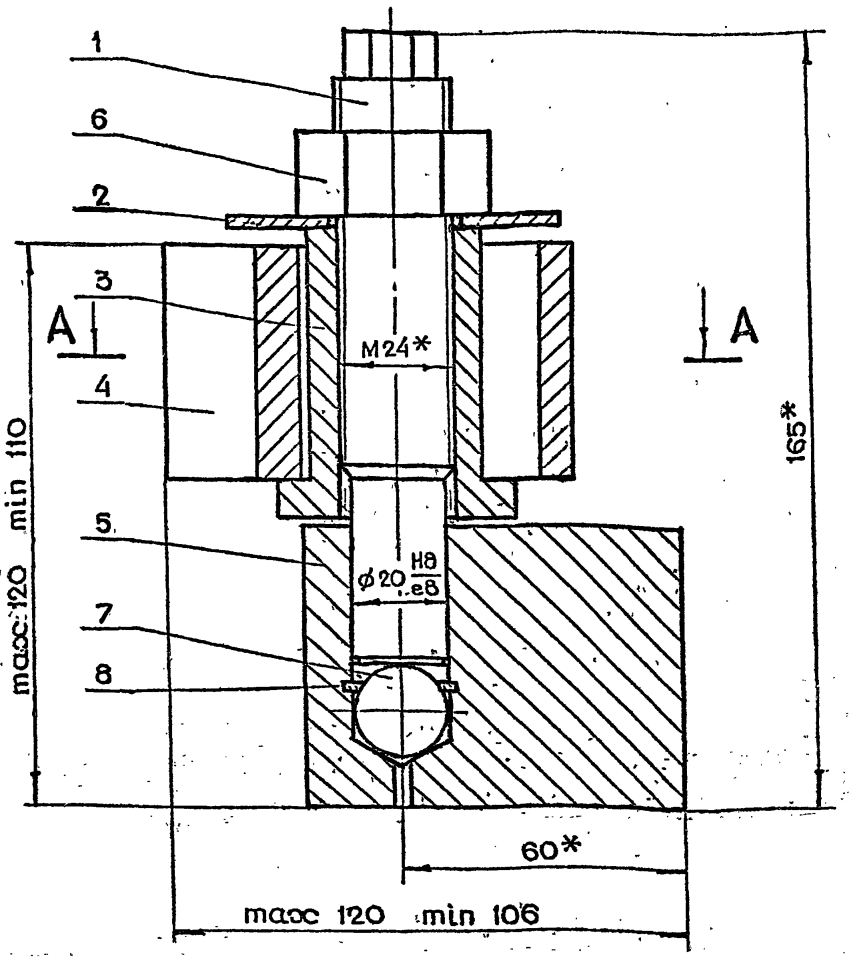

А-А

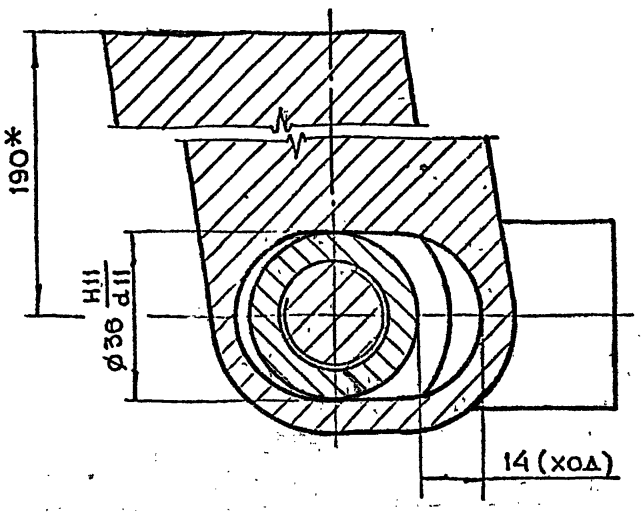

* Размеры для справок

Изм	Лит	N докум.	Подп.	Дата	3-83.03.00.000СБ			
Разраб.		Чернявский			Петля в сборе Сборочный чертеж	Лит.	Масса	Масштаб
Пров.		Маркова					4.4	1:1
Гл.инж.пр		Черкасова				Лист	Листов 1	
Н.контр.		Рачкова				Главапу Мосгорисполкома МОСПРОМПРОЕКТ Мастерская №6		

Копировал — Формат А3

Инв.№ подл. | Подп. и дата | Взам.инв.№ | Инв.№ дубл. | Подп. и дата

3-83.03.00.005

Серия 01.036-1 Выпуск 5

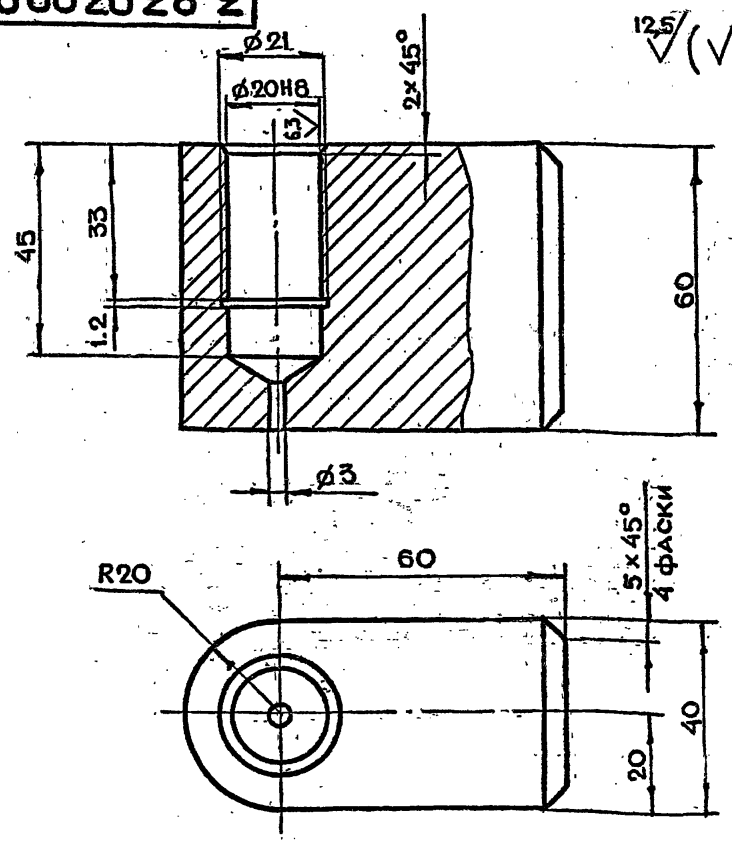

Неуказанные предельные отклонения размеров $+t_2, -t_2, \pm \frac{t_2}{2}$

Изм	Лит	N докум.	Подп.	Дата	3-83.03.00.005			
Разраб.		Чернявский			Полупетля	Лит	Масса	Масштаб
Пров		Маркова					1.0	1:1
Гл.инж.пр		Черкасова				Лист	Листов	
Н.контр.		Рачкова			Ст.3 ГОСТ 380-71	Главапу Мосгорисполкома МОСПРОМПРОЕКТ Мастерская №6		

Копировал — Формат А4

Формат	Зона	Поз.	Обозначение	Наименование	Кол.	Примечание
				Документация		
А3			3-83.03.00.000СБ	Сборочный чертёж		
				Детали		
А4		1	3-83.03.00.001	Штырь	1	
А4		2	3-83.03.00.002	Шайба	1	
А4		3	3-83.03.00.003	Втулка	1	
А4		4	3-83.03.00.004	Полупетля	1	
А4		5	3-83.03.00.005	Полупетля	1	
				Стандартные изделия		
		6		Гайка М24,5 ГОСТ 5915-70	1	
		7		Шарик ф19.844 ГОСТ 3722-81	1	
		8		Кольцо ВК-20 ГОСТ 13940-80	1	

Изм	Лит	N докум.	Подп.	Дата	3-83.03.00.000			
Разраб		Чернявский			Петля в сборе	Лит.	Лист	Листов
Пров		Маркова						1
Гл.инж.пр		Черкасова				Главапу Мосгорисполкома МОСПРОМПРОЕКТ Мастерская №6		
Н.контр		Рачкова						

Инв.№ подл. | Подп. и дата | Взам.инв.№ | Инв.№ дубл. | Подп. и дата

3-83.03.00.004

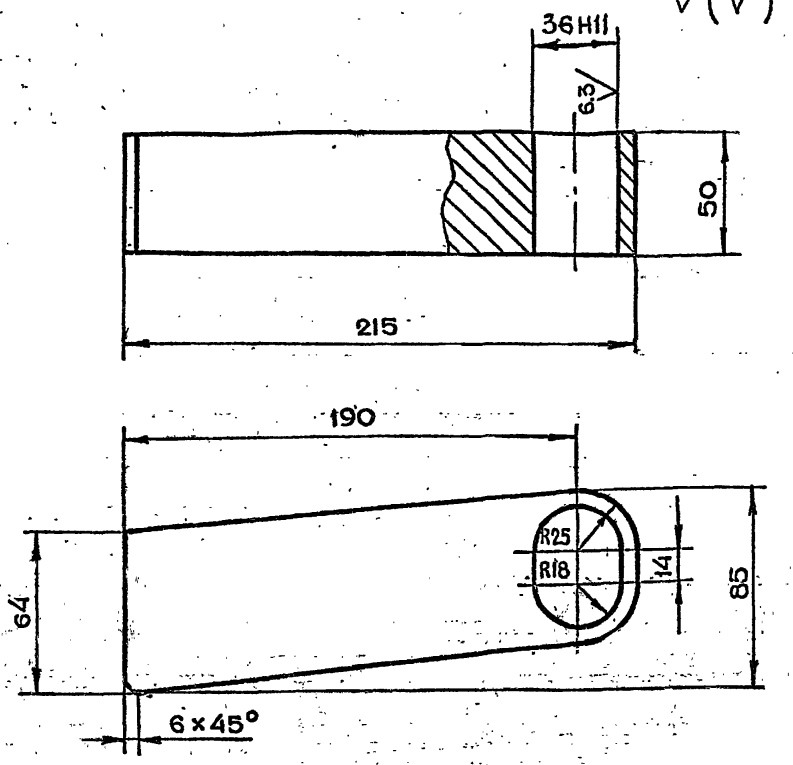

Неуказанные предельные отклонения размеров $+t_2, -t_2, \pm \frac{t_2}{2}$

Изм	Лит.	N докум.	Подп.	Дата	3-83.03.00.004			
Разраб.		Чернявский			Полупетля	Лит.	Масса	Масштаб
Пров.		Маркова					2.7	1:2
Гл.инж.пр		Черкасова				Лист	Листов 1	
Н.контр.		Рачкова			Ст.3 ГОСТ 380-71	Главапу Мосгорисполкома МОСПРОМПРОЕКТ Мастерская №6		

Подп. и дата | Инв.N подл. | Взам.инв.N | Инв.N дубл. | Подп. и дата

Копировал Формат А4

3-83.03.00.003

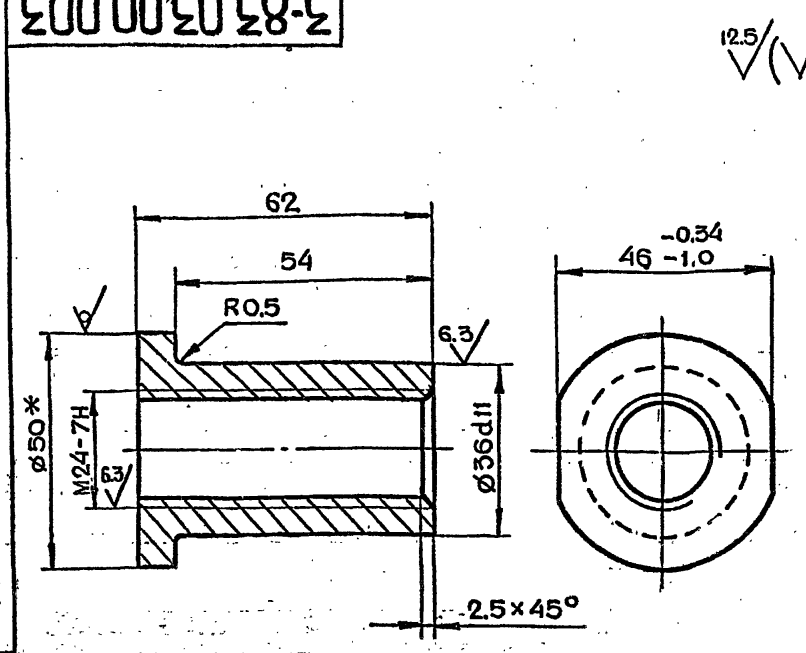

1. * Размер для справок
2. Неуказанные предельные отклонения размеров $+t_2, -t_2, \pm \frac{t_2}{2}$

Изм	Лит.	N докум.	Подп.	Дата	3-83.03.00.003			
Разраб.		Чернявский			Втулка	Лит.	Масса	Масштаб
Пров.		Маркова					0.22	1:1
Гл.инж.пр.		Черкасова				Лист	Листов 1	
Н.контр.		Рачкова			Круг В50 ГОСТ 2590-71 / Ст.3 ГОСТ 535-79	Главапу Мосгорисполкома МОСПРОМПРОЕКТ Мастерская-№6		

Подп. и дата | Инв.N подл. | Взам.инв.N | Инв.N дубл. | Подп. и дата

Копировал Формат А4

3-83.03.00.002

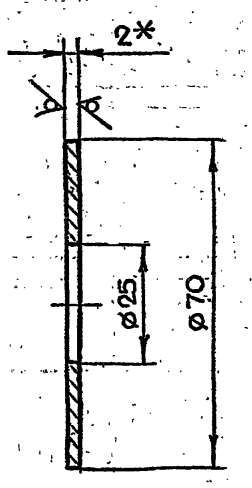

1. * Размер для справок
2. Неуказанные предельные отклонения размеров $+t_2, -t_2, \pm \frac{t_2}{2}$

Изм	Лит.	N докум.	Подп.	Дата	3-83.03.00.002			
Разраб.		Чернявский			Шайба	Лит	Масса	Масштаб
Пров.		Маркова					0.08	1:1
		Еркасова				Лист	Листов 1	
Н.контр.		Рачкова			Лист БПН2 ГОСТ 19903-74 / 3-IV-Ст.3 ГОСТ 16523-70	Главапу Мосгорисполкома МОСПРОМПРОЕКТ Мастерская №6		

Подп. и дата | Инв.N подл. | Взам.инв.N | Инв.N дубл. | Подп. и дата

Копировал Формат А4

3-83.03.00.001

Вид А

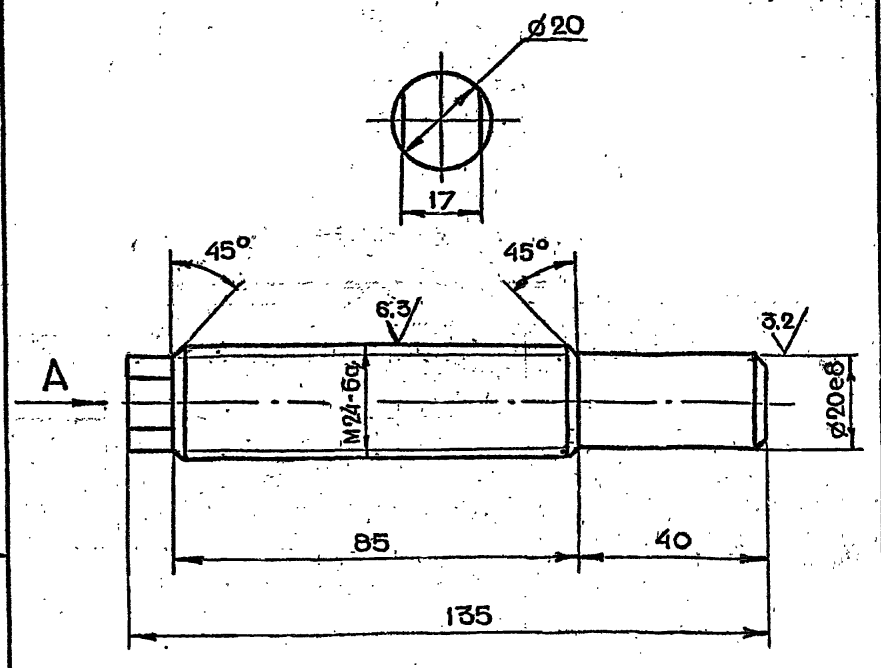

Неуказанные предельные отклонения размеров $+t_2, -t_2, \pm \frac{t_2}{2}$

Изм	Лит.	N докум	Подп.	Дата	3-83.03.00.001			
Разраб		Чернявский			Штырь	Лит.	Масса	Масштаб
Пров.		Маркова					0.3	1:1
Гл.инж.пр		Черкасова				Лист	Листов 1	
Н. контр		Рачкова			Круг В25 ГОСТ 2590-71 / Ст.3 ГОСТ 535-79	Главапу Мосгорисполкома МОСПРОМПРОЕКТ Мастерская №6		
Гл. констр		Григорьев						
Гл. спец.		Бычков						
Нач.маст.		Грибков						

Подп. и дата | Инв.N подл. | Взам.инв.N | Инв.N дубл. | Подп. и дата

Копировал Формат А4

gost.e-ecolog.ru