ИСПОЛНИТЕЛЬНЫЙ КОМИТЕТ ЛЕНИНГРАДСКОГО ГОРОДСКОГО СОВЕТА НАРОДНЫХ ДЕПУТАТОВ

ГЛАВНОЕ АРХИТЕКТУРНО-ПЛАНИРОВОЧНОЕ УПРАВЛЕНИЕ

ТИПОВЫЕ КОНСТРУКЦИИ И ДЕТАЛИ ЗДАНИЙ И СООРУЖЕНИЙ ДЛЯ СТРОИТЕЛЬСТВА В ЛЕНИНГРАДЕ

СЕРИЯ 1.141.1 КЛ-3

ПЛИТЫ ПЕРЕКРЫТИЙ ЖЕЛЕЗОБЕТОННЫЕ МНОГОПУСТОТНЫЕ ДЛЯ ЖИЛЫХ И ОБЩЕСТВЕННЫХ КИРПИЧНЫХ ЗДАНИЙ

ВЫПУСК 2-1

АРМАТУРНЫЕ ИЗДЕЛИЯ

1988 г.

gost.e-ecolog.ru

ИСПОЛНИТЕЛЬНЫЙ КОМИТЕТ ЛЕНИНГРАДСКОГО ГОРОДСКОГО СОВЕТА НАРОДНЫХ ДЕПУТАТОВ

ГЛАВНОЕ АРХИТЕКТУРНО-ПЛАНИРОВОЧНОЕ УПРАВЛЕНИЕ

ТИПОВЫЕ КОНСТРУКЦИИ И ДЕТАЛИ ЗДАНИЙ И СООРУЖЕНИЙ ДЛЯ СТРОИТЕЛЬСТВА В ЛЕНИНГРАДЕ

СЕРИЯ 1.141.1 КЛ-3

ПЛИТЫ ПЕРЕКРЫТИЙ ЖЕЛЕЗОБЕТОННЫЕ МНОГОПУСТОТНЫЕ ДЛЯ ЖИЛЫХ И ОБЩЕСТВЕННЫХ КИРПИЧНЫХ ЗДАНИЙ

ВЫПУСК 2-1

АРМАТУРНЫЕ ИЗДЕЛИЯ

РАЗРАБОТАНЫ
ИНСТИТУТОМ ЛЕННИИПРОЕКТ

ВВЕДЕНЫ В ДЕЙСТВИЕ
УКАЗАНИЕМ № 129у от 6.12.88
№ 25 от 25.03.91

1988г.

ЛЕННИИПРОЕКТ

Гл. конс-та		Гл. конструктор	БУЙКИЧ
Нач. Упр. №		Гл. спец.	НОВАЛЕВА
Гл. инж. СПУ-3	ЗАХАРКИН	Рук. группы	БАБИНА
Нач. ОКУ	УСАНОВ	Разработал	—
	ПЕЧЕРСКИЙ	Рассчитал	БАБИНА
		Исполнил	БОРОВИЦКАЯ

согласовано

ЗАМ. ГЛ. ТЕХН. ПО БАРРИКАДЕ	ПАК
ГЛ. ТЕХНОЛОГ	
ЮЖНИЧ ГАСК	РЕЗАНОВА

Проверил	БАБИНА
Нормоконтролер	БУЙКИЧ

внесены изменения

Дата	Рег №	Должность	Подпись	Фамилия

Рег №

Номер изм.	Основание изменений	Краткое содержание изменений	Номера листов: корректировка	Номера листов: дополнение	Номера листов: аннулирование	Подписи: ГИП, ГАП	Подписи: Гл.спец
1	УКАЗАНИЕ	ВЫПУСК ДОПОЛНЕН	СТР. 2,3,4,8,11	СТР. 12			
	№25 от 25.03.91	НОВЫМ ИЗДЕЛИЕМ					БУНИЧ

Номер изм.	Основание изменений	Краткое содержание изменений	Номера листов: корректировка	Номера листов: дополнение	Номера листов: аннулирование	Подписи: ГИП, ГАП	Подписи: Гл.спец.

Согласовано

Инв. № подл. | Подпись и дата | Взам. инв. №

Изм	№ уч	Лист	№ докум	Дата	Подп	Фамилия
1		ЗАМ	Ук № 054	01.91		БАБИНА

НАЧ. ОТД.	ПЕЧЕРСКИЙ	
ГЛ. КОНСТ.	БУНИЧ	
ГЛ. СПЕЦ.	ИОВЛЕВА	
РУК. ГР.	БАБИНА	
ПРОВЕР.	БАБИНА	
РАСЧИТ.	—	
ИСПОЛН.	БОРОВИЦКАЯ	
Н. КОНТР.	БУНИЧ	

1.141.1 КА-3 2-1 ИК

ИНФОРМАЦИОННАЯ КАРТА

Стадия	Лист	Листов
Р	1	1

ЛЕННИИПРОЕКТ
ОКУ

Т-925

Формат А3

Номер выпуска	Наименование выпуска	Документ утверждения	Документ изменения
1 - 1	Плиты длиной 238, 268, 298, 358, 418 см, шириной 119 и 179 см с рабочей арматурой класса AIII	Указ №129-у от 6.12.88	
1 - 2	Плиты длиной 478, 508, 538, 598, 628 см, шириной 99, 119, 179, 238 см с предварительно напрягаемой арматурой класса AIV	— " —	Указание №25у от 25.03.91
1 - 3	Плиты длиной 478, 508, 538, 598, 628 см, шириной 99, 119, 179, 238 см с предварительно напрягаемой арматурой класса AтV	— " —	
2 - 1	**Арматурные изделия**	— " —	Указание №25у от 25.03.91
1-4	Плиты длиной 658 см; шириной 119, 179 см с предварительно напрягаемой арматурой класса AIV и AтV		

Номер выпуска	Наименование выпуска	Документ утверждения	Документ изменения

Изм	№ уч	Лист	№ докум	Дата	Подп	Фамилия
1		Зам	25у	01.91		Бабина

Нач отд	Печерский		15.11.90
Гл констр	Бунич		"
Гл спец	Новлева		"
Рук гр	Бабина		"
Проверил	Бабина		"
Рассчит	—	—	"
Исполнил	Кузьмина		"
Н контр	Бунич		"

1 141 1 КЛ-3 2-1 СС

Состав серии

Стадия	Лист	Листов
Р	1	1

ЛЕННИИПРОЕКТ
ОКУ

Взам. инв. №

Подпись и дата

Инв. № подл

Обозначение	Наименование	№ стр.	Примечание
1.141.1 КЛ-3 2-1	Обложка		
	Титульный лист	1	
ИК	Информационная карта	2	изм 1, зам
СС	Состав серии	3	изм. 1, зам
С	Содержание	4	изм. 1, зам
ПЗ	Пояснительная записка	5	
01	Сетки 4с... по ГОСТ 23279-85	6÷7	
	Отдельные позиции ОС-1 ÷ ОС-3	8	изм. 1, зам
	Каркасы: КК-1 ÷ КК-8		
	Сетки: СК-1 ÷ СК-4		
01СБ	Сетки 4с... по ГОСТ 23279-85	9	
	Отдельные позиции ОС-1 ÷ ОС-3	10	изм. 1 зам
	Каркасы: КК-1 ÷ КК-8	11	
	Сетки: СК-1 ÷ СК-4		
	Сборочный чертеж		
02	Сетка С-1. Фиксатор ОС-4	12	изм. 1 зам

Обозначение	Наименование	№ стр.	Примечание

Изм	№ чч	Лист	№ докум	Дата	Подп.	Фамилия
1		зам	№25	01.91	[signature]	Бабина

Нач. отд.	Печерский	[signature]	15.11.89
Гл. конст.	Бунич	[signature]	"
Гл. спец.	Новлева	[signature]	"
Рук. гр.	Бабина	[signature]	"
Проверил	Бабина	[signature]	"
Рассчит.	—	—	"
Исполнил	Майзлина	[signature]	"
Н. контр.	Бунич	[signature]	"

1.141.1 КЛ-3 2-1 С

СОДЕРЖАНИЕ

Стадия	Лист	Листов
Р	1	1

ЛЕННИИПРОЕКТ

Взам. инв. №

Подпись и дата

Инв. № подл

Т-923-I

Формат А3

I. ОБЩИЕ ПОЛОЖЕНИЯ.

I.I Настоящий выпуск содержит рабочие чертежи арматурных изделий многопустотных плит перекрытий для общественных и жилых каменных зданий.

I.2 Опалубочно-арматурные чертежи плит перекрытий даны в выпусках I-I; I-2; I-3.

I.3 Монтажные петли приняты по серии I.03IКЛ-I, вып.6-I.2.

I.4 Перечень нормативно-технической документации дан в выпуске I-I.

2. КОНСТРУКЦИЯ.

2.I Многопустотные плиты перекрытий длиной 2380, 2680, 2980, 3580, 4180мм армируются плоскими сварными каркасами и сварными сетками,

2.2 Многопустотные плиты длиной 4780, 5080, 5380, 5980, 6280 армируются
- верхние зоны и приопорные участки сварными сетками и каркасами;
- нижняя зона - предварительно напрягаемой рабочей арматурой классов AIУ и Ат-У(АтIУ).

2.3 Пространственные каркасы собираются из плоских каркасов, отдельных стержней.

2.4 Сварные крестообразные соединения стержней имеют ненормированную прочность в сварных сетках типа "4С" по ГОСТ 23279-85, сварных сетках марок СК-I-СК-4; в остальных арматурных изделиях - нормируется.

3. ТЕХНИЧЕСКИЕ ТРЕБОВАНИЯ.

3.I Плоские арматурные изделия и сборка пространственных каркасов выполняются с применением контактной точечной сварки в соответствии с требованиями ГОСТ I4098-85, ГОСТ I0922-75 и СН 393-78.

3.2 Для обеспечения защитного слоя рабочей арматуры в ненапрягаемых плитах предусмотрена установка специальных У- образных хомутов.

3.3 Сварные арматурные сетки для армирования многопустотных плит приняты по ГОСТ 23279-85.

3.4 Плоские арматурные каркасы выполнены из стали класса Вр-I по ГОСТ 6727-80 и арматуры класса AIII по ГОСТ 5781-82.

3.5 В качестве предварительно напрягаемой рабочей арматуры принята стержневая горячекатанная арматура класса AIУ по ГОСТ 5781-82^{X}. и стержневая термически упрочненная сталь класса Ат-IУ Ат-У по ГОСТ I0884-8I.

3.6 Предварительное натяжение стержневой арматуры предусмотрено электротермическим способом.

Нач. отд.	Печерский		II.88
Гл. констр.	Бунич		"
Гл. спец.	Новлева		"
Рук. гр.	Бабина		"
Провер.	Бунич		"
Разработ.	Новлева		"
Исполнил	Седова		"
Н. контр.	Бунич		"

1 141 1 КЛ-3 2-1 ПЗ

Пояснительная записка

Стадия	Лист	Листов
Р		

ЛЕННИИПРОЕКТ ОКУ

Взам. инв. № | Подпись и дата | Инв. № подл

Т-565

Формат 12

Формат	Зона	Поз	Обозначение	Наименование	Кол. на исполнение –	01	02	03	04	05	06	07	08	09	10	11	12	Примечание МАССА 1 ПОЗ., КГ
				ДОКУМЕНТАЦИЯ														
А3			1.141.1 КЛ-3 2-1 01СБ	Сборочный чертеж														
А3			ПЗ	Пояснительная записка														
				ДЕТАЛИ														
				ГОСТ 6727-80														
А3		1	1.141.1 КЛ-3 2-1 01 СБ	Ф3ВрI ℓ=1140	9	11	12	14	17									0.06
А3		2		Ф4ВрI ℓ=2330	3					5								0.21
А3		2		Ф4ВрI ℓ=2630		3					5							0.24
А3		2		Ф4ВрI ℓ=2930			3					5						0.27
А3		2		Ф4ВрI ℓ=3530				3					5					0.32
А3		2		Ф4ВрI ℓ=4130					3					5				0.38
А3		1		Ф3ВрI ℓ=1740						9	11	12	14	17				0.09
А3		1		Ф4ВрI ℓ=200											18	21	22	0.02
А3		2		Ф5ВрI ℓ=2330											1			0.34
А3		2		Ф5ВрI ℓ=2630												1		0.38
А3		2		Ф5ВрI ℓ=2930													1	0.42
А3		3		Ф8АIII ℓ=2330 ГОСТ 5781-82											1			0.92
А3		3		Ф8АIII ℓ=2630												1		1.04
А3		3		Ф8АIII ℓ=2930													1	1.16
					4С 4Вр1-500 114×233 150+180 / 3Вр1-250 70	4С 4Вр1-500 114×263 50+80 / 3Вр-250 70	4С 4Вр1-500 114×293 100+80 / 3Вр1-250 70	4С 4Вр1-500 114×353 100+130 / 3Вр1-250 70	4С 4Вр1-500 114×413 50+80 / 3Вр1-250 70	4С 4Вр1-500(200) 174×233 150+180 / 3Вр1-250 20	4С 4Вр1-500(200) 174×263 50+80 / 3Вр1-250 20	4С 4Вр1-500(200) 174×293 100+80 / 3Вр1-250 20	4С 4Вр1-500(200) 174×353 100+130 / 3Вр1-250 20	4С 4Вр1-500(200) 174×413 50+80 / 3Вр1-250 20	КК-8	КК-2	КК-3	

НАЧ. ОТД.	ПЕЧЕРСКИЙ		15.11.87
ГЛ. КОНСТ.	БУНИЧ		"
ГЛ. СПЕЦ.	НОВАЕВА		"
РУК. ГР.	БАБИНА		"
ПРОВЕР.	БАБИНА		"
РАССЧИТ.	БАБИНА		"
ИСПОЛН.	БОРОВИЦКАЯ		"
Н. КОНТР.	БУНИЧ		"

1.141.1 КЛ-3 2-1 01

СЕТКИ 4С...ПО ГОСТ 23279-85
ОТДЕЛЬНЫЕ ПОЗИЦИИ ОС-1÷ОС5
КАРКАСЫ КК-1÷ КК-8
СЕТКИ СК-1 ÷ СК-4

Стадия	Лист	Листов
Р	1	3

ЛЕННИИПРОЕКТ ОКУ

Согласовано

Взам. инв. №

Подпись и дата

Инв. № подл.

Формат	Зона	Поз.	Обозначение	Наименование	Кол. на исполнение 1.141.1 КЛ-3 2-1 01																				Примечание
					13	14	15	16	17	18	19	20	21	22	23	24									
				ГОСТ 6727-80																					Масса 1поз.кг
		1		⌀4ВрI l=200	22	28	33	33								10									0.02
		2		⌀5ВрI l=2930	1																				0.42
		2		⌀5ВрI l=3530		1																			0.51
		2		⌀5ВрI l=4130			1	1																	0.59
		1		⌀4ВрI l=690					1																0.06
		2		⌀4ВрI l=590						1															0.05
		1		⌀3ВрI l=290							1														0.02
		1		⌀4ВрI l=320								8	9	12	15										0.03
		2		⌀5ВрI l=1350								5													0.19
		2		⌀5ВрI l=1550									5												0.22
		2		⌀5ВрI l=2150										5											0.31
		2		⌀5ВрI l=2740											5										0.39
		2		⌀4ВрI l=1000												2									0.09
				ГОСТ 5781-82																					
		3		⌀10АIII l=2930	1																				1.81
		3		⌀10АIII l=3530		1																			2.18
		3		⌀10АIII l=4130			1																		2.55
		3		⌀12АIII l=4130				1																	3.67
					КК-4	КК-5	КК-6	КК-7	ОС-1	ОС-2	ОС-3	СК-1	СК-2	СК-3	СК-4	КК-1									

Взам.инв.№ | Подпись и дата | Инв.№ подл.

1.141.1 КЛ-3 2-1 01

Лист 2

Формат А3

Формат	Зона	Поз.	Обозначение	Наименование	Кол. на исполнение 1.141.1КЛ-3 2-1 01																		Примечание
					25	26	27	28	29	30	31	32	33	34	35	36	37	38	39	40					Масса 1поз. кг
				ГОСТ 6727-80																					
		1		⌀3 Bp I L=940	19		20		21		24			25											0.05
		2		⌀4 Bp I L=4700	3	3																			0.43
		1		⌀3 Bp I L=1140		19		20		21		24			25			26							0.06
		2		⌀4 Bp I L=5000			3	3																	0.46
		2		⌀4 Bp I L=5300					3	3															0.49
		2		⌀4 Bp I L=5900							3	3	5							6					0.54
		1		⌀3 Bp I L=1740									24			25			26						0.09
		2		⌀4 Bp I L=6200										3	3	5	6								0.57
		1		⌀3 Bp I L=2340													25			24					0.12
		2		⌀4 Bp I L=6500														3	5						0.60

Ас 4Bp I-400 / 3Bp I-250	94×470	50×150 / 70	Ас 4Bp I-500 / 3Bp I-250	114×470	50×150 / 70	Ас 4Bp I-400 / 3Bp I-250	94×500	125 / 70	Ас 4Bp I-500 / 3Bp I-250	114×500	125 / 70	Ас 4Bp I-400 / 3Bp I-250	94×530	100×900 / 70	Ас 4Bp I-500 / 3Bp I-250	114×530	100×900 / 70	Ас 4Bp I-400 / 3Bp I-250	94×590	50×150 / 70	Ас 4Bp I-500 / 3Bp I-250	114×590	80×150 / 70	Ас 4Bp I-500 / 3Bp I-250	114×590	90×300 / 80
Ас 4Bp I-400 / 3Bp I-250	94×680	80×150 / 70	Ас 4Bp I-500 / 3Bp I-250	114

Рис. 1

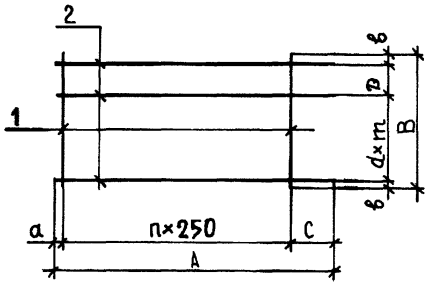

Рис. 2

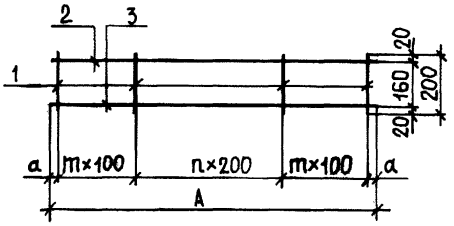

Рис. 3

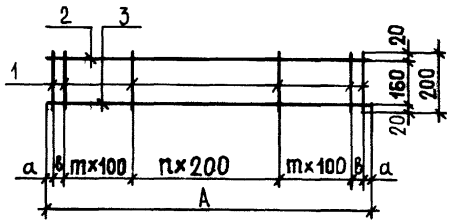

Обозначение	Марка	Рис.	Размеры, мм						Шаги, мм			Масса, кг
			A	B	C	D	a	в	d	m	n	
1	2	3	4	5	6	7	8	9	10	11	12	13
1.141.1 КЛ-3 2-1 01 –	4С $\frac{4ВрI\text{-}500}{3ВрI\text{-}250}$ 114×233 $\frac{150+180}{70}$	1	2330	1140	180	—	150	70	2	500	8	1.17
-01	4С $\frac{4ВрI\text{-}500}{3ВрI\text{-}250}$ 114×263 $\frac{50+80}{70}$	1	2630	1140	80	—	50	70	2	500	10	1,38
-02	4С $\frac{4ВрI\text{-}500}{3ВрI\text{-}250}$ 114×293 $\frac{100+80}{70}$	1	2930	1140	80	—	100	70	2	500	11	1,53
-03	4С $\frac{4ВрI\text{-}500}{3ВрI\text{-}250}$ 114×353 $\frac{100+130}{70}$	1	3530	1140	130	—	100	70	2	500	13	1,80
-04	4С $\frac{4ВрI\text{-}500}{3ВрI\text{-}250}$ 114×413 $\frac{50+80}{70}$	1	4130	1140	80	—	50	70	2	500	16	2.16
-05	4С $\frac{4ВрI\text{-}500(200)}{3ВрI\text{-}250}$ 174×233 $\frac{150+180}{20}$	1	2330	1740	180	200	150	20	3	500	8	1.86
-06	4С $\frac{4ВрI\text{-}500(200)}{3ВрI\text{-}250}$ 174×263 $\frac{50+80}{20}$	1	2630	1740	80	200	50	20	3	500	10	2,19
-07	4С $\frac{4ВрI\text{-}500(200)}{3ВрI\text{-}250}$ 174×293 $\frac{100+80}{20}$	1	2930	1740	80	200	100	20	3	500	11	2,43
-08	4С $\frac{4ВрI\text{-}500(200)}{3ВрI\text{-}250}$ 174×353 $\frac{100+130}{20}$	1	3530	1740	130	200	100	20	3	500	13	2,86
-09	4С $\frac{4ВрI\text{-}500(200)}{3ВрI\text{-}250}$ 174×413 $\frac{50+80}{20}$	1	4130	1740	80	200	50	20	3	500	16	3.43
-10	КК-8	2	2330	—	—	—	45	—	—	6	5	1.62 кг

Согласовано

Взам. инв. №

Подпись и дата

Инв. № подл.

Изм.	№ уч.	Лист	№ докум.	Дата	Подп.	Фамилия

НАЧ. ОТД.	ПЕЧЕРСКИЙ	15.11.87
ГЛ. КОНСТ.	БУНИЧ	"
ГЛ. СПЕЦ.	ИОВЛЕВА	"
РУК. ГР.	БАБИНА	"
ПРОВЕР.	БАБИНА	"
РАССЧИТ.	БАБИНА	"
ИСПОЛН.	БОРОВИЦКАЯ	"
Н. КОНТР.	БУНИЧ	"

1.141.1 КЛ-3 2-1 01 СБ

Сетки 4С... по ГОСТ23279-85. Отдельные позиции ОС-1÷ОС-5. Каркасы КК-1÷КК-8. Сетки СК-1÷СК-4. Сборочный чертеж.

Стадия	Масса	Масштаб
Р	(М. ТАБЛ.	—
Лист 1	Листов 3	

ЛЕННИИПРОЕКТ ОКУ

Формат 12

Обозначение	Марка	Рис.	Размеры мм						Щаги			Масса кг
			A	B	C	D	a	b	d	m	n	
1	2	3	4	5	6	7	8	9	10	11	12	13
1.141.1 КЛ-3 2-1 01-19	ОС-3	8	—	—	—	—	—	—	—	—	—	0.01
-20	СК-1	7	1350	900	950	15	200	205	10	—	5	1.19
-21	СК-2	7	1550	1100	1150	20	210	210	20	—	6	1.37
-22	СК-3	7	2150	1700	1750	40	235	230	45	—	9	1.91
-23	СК-4	7	2740	2290	2340	60	250	250	60	—	12	2.40
-24	КК-1	6	—	—	—	—	—	—	—	—	—	0.38
-25	4С $\frac{4ВрI-400}{3ВрI-250}$ 94×470 $\frac{50+150}{70}$	1	4700	940	150	—	50	70	2	400	18	2.24
-26	4С $\frac{4ВрI-500}{3ВрI-250}$ 114×470 $\frac{50+150}{70}$	1	4700	1140	150	—	50	70	2	500	18	2.43
-27	4С $\frac{4ВрI-400}{3ВрI-250}$ 94×500 $\frac{125}{70}$	1	5000	940	125	—	125	70	2	400	19	2.38
-28	4С $\frac{4ВрI-500}{3ВрI-250}$ 114×500 $\frac{125}{70}$	1	5000	1140	125	—	125	70	2	500	19	2.58
-29	4С $\frac{4ВрI-400}{3ВрI-250}$ 94×530 $\frac{100+200}{70}$	1	5300	940	200	—	100	70	2	400	20	2.52
-30	4С $\frac{4ВрI-500}{3ВрI-250}$ 114×530 $\frac{100+200}{70}$	1	5300	1140	200	—	100	70	2	500	20	2.73
-31	4С $\frac{4ВрI-400}{3ВрI-250}$ 94×590 $\frac{50+100}{70}$	1	5900	940	100	—	50	70	2	400	23	2.82
-32	4С $\frac{4ВрI-500}{3ВрI-250}$ 114×590 $\frac{50+100}{70}$	1	5900	1140	100	—	50	70	2	500	23	3.06
-33	4С $\frac{4ВрI-500/800}{3ВрI-250}$ 174×590 $\frac{50+100}{80}$	1	5900	1740	100	200	50	80	3	500	23	4.86
-34	4С $\frac{4ВрI-400}{3ВрI-250}$ 94×620 $\frac{50+150}{70}$	1	6200	940	150	—	50	70	2	400	24	2.96
-35	4С $\frac{4ВрI-500}{3ВрI-250}$ 114×620 $\frac{50+150}{70}$	1	6200	1140	150	—	50	70	2	500	24	3.21
-36	4С $\frac{4ВрI-500/800}{3ВрI-250}$ 174×620 $\frac{50+150}{80}$	1	6200	1740	150	200	50	80	3	500	24	5.10
-37	4С $\frac{4ВрI-500/300/}{3ВрI-250}$ 234×620 $\frac{50+150}{70}$	1	6200	2340	150	300	50	80	4	500	24	6.42
-38	4С $\frac{4ВрI-500}{3ВрI-250}$ 114×650 $\frac{100+150}{70}$	1	6500	1140	150	—	100	70	2	500	25	3.36
-39	4С $\frac{4ВрI-800/200/}{3ВрI-250}$ 174×650 $\frac{100+150}{80}$	1	6500	1740	150	200	100	80	3	500	25	5.31
-40	4С $\frac{4ВрI-500/300/}{3ВрI-250}$ 234×590 $\frac{50+100}{80}$	1	5900	2340	100	300	50	80	4	500	23	6.12

Взам. инв. №

Подпись и дата

Инв. № подл.

1		ЗАМ.	№64	01.91		БАБИНА
Изм.	№ уч.	Лист	№ докум.	Дата	Подп.	Фамилия

1.141.1 КЛ-3 2-1 01СБ

Лист 2

Формат 12

Обозначение	Марка	Рис.	Размеры, мм						Шаги, мм			Масса, кг
			A	B	C	D	a	b	d	m	n	
1	2	3	4	5	6	7	8	9	10	11	12	13
1.141.1 КЛ-3 2-1 01-11	КК-2	2	2630	—	—	—	15	—	—	7	6	1.84
-12	КК-3	2	2930	—	—	—	15	—	—	7	7	2.02
-13	КК-4	2	2930	—	—	—	15	—	—	7	7	2.67
-14	КК-5	3	3530	—	—	—	25	40	—	8	9	3.25
-15	КК-6	3	4130	—	—	—	25	40	—	10	10	3.80
-16	КК-7	3	4130	—	—	—	25	40	—	10	10	4.32
-17	ОС-1	4	-	-	-	-	-	-	-	-	-	0,06
-18	ОС-2	5	-	-	-	-	-	-	-	-	-	0.05

Рис. 4

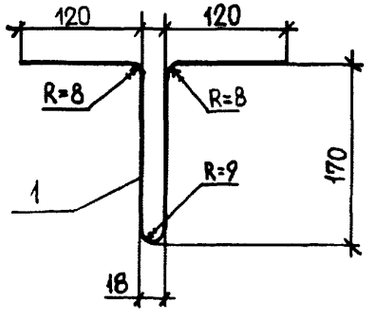

Рис. 5

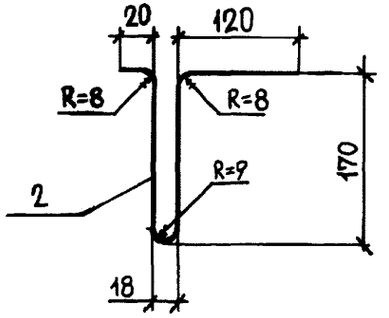

Рис. 6

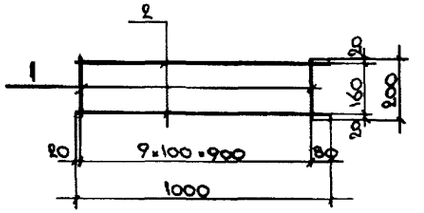

Рис. 8

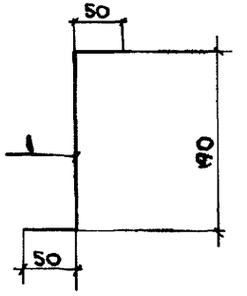

Рис. 7

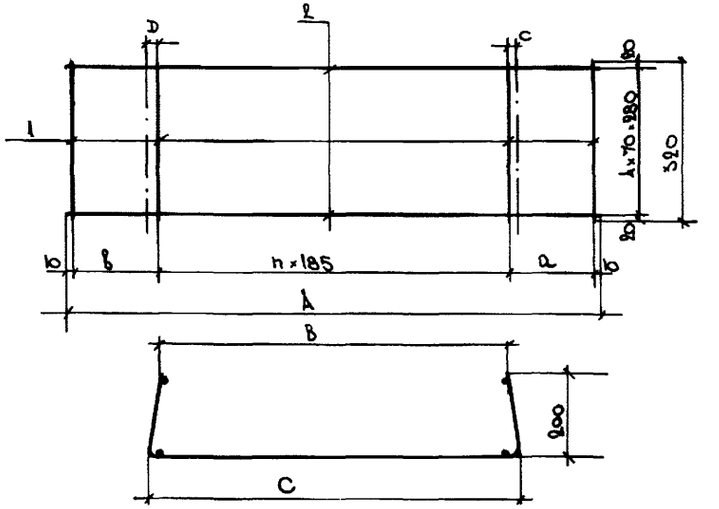

Изм.	№ уч.	Лист	№ докум.	Дата	Подп.	Фамилия

1.141.1 КЛ-3 2-1 01 СБ

Лист 3

Взам.инв. № | Подпись и дата | Инв.№ подл

Формат А2

С — 1

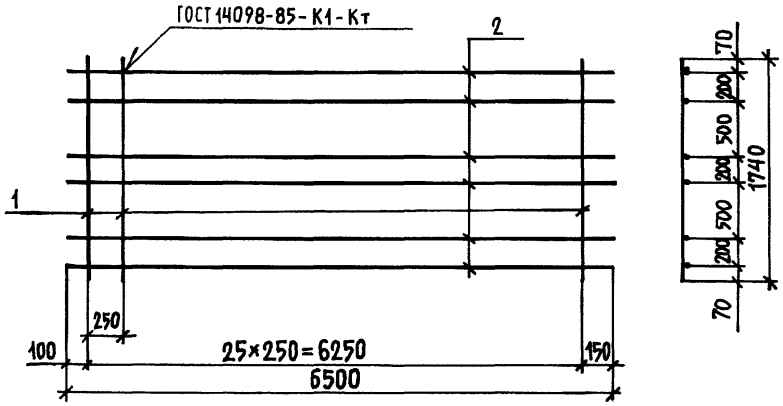

ОС-4

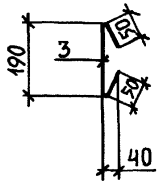

Формат	Зона	Поз.	Обозначение	Наименование	Кол.	Примечание
				Документация		
А3			1.141.1 КЛ-3 2-1 ПЗ	Пояснительная записка		
				Переменные данные		
				1.141.1 КЛ-3 2-1 02		
						Масса 1 поз. кг
				Сетка С-1		5,94
БЧ		1		Ф3 ВрI ℓ=1740 ГОСТ 6727-80	26	0,09
БЧ		2		Ф4 ВрI ℓ=6500 ГОСТ 6727-80	6	0,60
				1.141.1 КЛ-3 2-1 02-01		
				Фиксатор ОС-4		
А3		3		Ф3 ВрI ℓ=290 ГОСТ 6727-80	1	0,02

Изм	№ уч.	Лист	№ докум.	Дата	Подп.	Фамилия
1		нов	1254	01.91		Бабина

Нач.отд.	Бунич	28.01.88
Гл.конст.	Бунич	
Гл.спец.	Иовлева	
Рук.гр.	Бабина	
Провер.	Усатенко	
Исполн.	Боровицкая	
Н.контр.	Иовлева	

1.141.1 КЛ-3 2-1 02

Сетка С-1.
Фиксатор ОС-4.

Стадия	Масса	Масштаб
Р	(М. табл.)	—
Лист 1	Листов 1	

ЛЕННИИПРОЕКТ ОКУ

Формат А3

Согласовано

Взам.инв.№

Подпись и дата

Инв.№ подл.

gost.e-ecolog.ru