ИСПОЛНИТЕЛЬНЫЙ КОМИТЕТ ЛЕНИНГРАДСКОГО ГОРОДСКОГО СОВЕТА НАРОДНЫХ ДЕПУТАТОВ

ГЛАВНОЕ АРХИТЕКТУРНО-ПЛАНИРОВОЧНОЕ УПРАВЛЕНИЕ

ТИПОВЫЕ КОНСТРУКЦИИ И ДЕТАЛИ ЗДАНИЙ И СООРУЖЕНИЙ ДЛЯ СТРОИТЕЛЬСТВА В ЛЕНИНГРАДЕ

СЕРИЯ 1.141.1 КЛ-3

ПЛИТЫ ПЕРЕКРЫТИЙ ЖЕЛЕЗОБЕТОННЫЕ МНОГОПУСТОТНЫЕ ДЛЯ ЖИЛЫХ И ОБЩЕСТВЕННЫХ КИРПИЧНЫХ ЗДАНИЙ

ВЫПУСК 1-1

ПЛИТЫ ДЛИНОЙ 238, 268, 298, 358 И 418 СМ ШИРИНОЙ 119 И 179 СМ,

С РАБОЧЕЙ АРМАТУРОЙ КЛАССА AIII

1988

gost.e-ecolog.ru

ИСПОЛНИТЕЛЬНЫЙ КОМИТЕТ ЛЕНИНГРАДСКОГО ГОРОДСКОГО СОВЕТА НАРОДНЫХ ДЕПУТАТОВ

ГЛАВНОЕ АРХИТЕКТУРНО-ПЛАНИРОВОЧНОЕ УПРАВЛЕНИЕ

ТИПОВЫЕ КОНСТРУКЦИИ И ДЕТАЛИ ЗДАНИЙ И СООРУЖЕНИЙ ДЛЯ СТРОИТЕЛЬСТВА В ЛЕНИНГРАДЕ

СЕРИЯ 1.141.1 КЛ-3

ПЛИТЫ ПЕРЕКРЫТИЙ ЖЕЛЕЗОБЕТОННЫЕ МНОГОПУСТОТНЫЕ ДЛЯ ЖИЛЫХ И ОБЩЕСТВЕННЫХ КИРПИЧНЫХ ЗДАНИЙ

ВЫПУСК 1-1

ПЛИТЫ ДЛИНОЙ 238 268 298 358 И 418 СМ ШИРИНОЙ 119 И 179 СМ

С РАБОЧЕЙ АРМАТУРОЙ КЛАССА AIII

РАЗРАБОТАНЫ
ИНСТИТУТОМ ЛЕННИИПРОЕКТ

ВВЕДЕНЫ В ДЕЙСТВИЕ
УКАЗАНИЕМ № 129-У от 6.12.88

1988

ЛЕННИИПРОЕКТ

Гл. конструктор		Гл. констр.	
Нач. Упр. №	ЗАХАРКИН	Гл. спец.	БУНИЧ
Гл. инж. СПУ-3	УСАНОВ	Рук. группы	ИОВЛЕВА
Нач. ОКУ	ПЕЧЕРСКИЙ	Разработал	БАБИНА
		Рассчитал	
		Исполнил	БОРОВИЦКАЯ

согласовано

Проверил	БАБИНА
Нормоконтролер	БУНИЧ

внесены изменения

Дата	Рег. №	Должность	Подпись	Фамилия

Рег. №

Т-479

Номер изм.	Основание изменений	Краткое содержание изменений	Номера листов: корректировка	Номера листов: дополнение	Номера листов: аннулирование	Подписи: ГИП, ГАП	Подписи: Гл.спец

Номер изм.	Основание изменений	Краткое содержание изменений	Номера листов: корректировка	Номера листов: дополнение	Номера листов: аннулирование	Подписи: ГИП, ГАП	Подписи: Гл.спец.

Согласовано

Взам.инв.№

Подпись и дата

Инв.№ подл.

Нач.отд.	Печерский		15.11.85
Гл.конст.	Бунич		"
Гл.спец.	Иовлева		"
Рук.гр.	Бабина		"
Провер.		—	"
Рассчит.	Бабина	—	"
Исполнил	Боровицкая		"
Н.контр.	Бунич		"

1.141.1 КЛ-3 1-1 ИК

Информационная карта

Стадия	Лист	Листов
Р	1	1

ЛЕННИИПРОЕКТ
ОКУ

Формат А3

Номер выпуска	Наименование выпуска	Документ утверждения	Документ изменения
I - I	Плиты длиной 238, 268, 298, 358, 418см, шириной 119 и 179см с рабочей арматурой класса А III.	Указание N 129-у от 6.12.88	
I - 2	Плиты длиной 478, 508, 538, 598, 628см, шириной 99, 119, 179, 238см с предварительно напрягаемой арматурой класса А-IУ.	— " —	
I - 3	Плиты длиной 478, 508, 538, 598, 628см, шириной 99, 119, 179, 238см с предварительно напрягаемой арматурой класса АтУ.	— " —	
2 - I	**Арматурные изделия**	— " —	
1-4	Плиты длиной 658 см шириной 119, 179 см с предварительно напряженной арматурой класса АIV и АтV		

Номер вып. стр.	Наименование выпуска	Документ утверждения	Документ изменения

НАЧ. ОТД	ПЕЧЕРСКИЙ		15.11.89
ГЛ. КОНС.	БУНИЧ		"
ГЛ. СПЕЦ.	ЮВЛЕВА		"
РУК. ГР.	БАБИНА		"
ПРОВЕР.	БАБИНА		"
РАССЧИТ.	—		"
ИСПОЛН.	СЕДОВА		"
Н. КОНТР.	БУНИЧ		"

1.141.1 КЛ-3 1-1 СС

Состав серии

Стадия	Лист	Листов
Р	1	1

ЛЕННИИПРОЕКТ
ОКУ

Взам. инв. № | Подпись и дата | Инв. № подл.

Обозначение	Наименование	№ стр.	Примечание
I.I4I.IKЛ-3 I-I	Обложка		
	Титульный лист	1	
ИК	Информационная карта	2	
СС	Состав серии	3	
С	Содержание	4,5	
ПЗ	Пояснительная записка	6÷11	
ДИ	Данные для испытаний	12	
Н	Номенклатура	13	
0I	Плита перекрытия		
	ПК 24.I2-8АIIIт	14	
0ICБ	Плита перекрытия		
	ПК24.I2-8АIIIт.Сборочный чертеж	15,16	
02	Плиты перекрытий		
	ПК24.I8-5АIIIт;ПК24.I8-8АIIIт	17	
02СБ	Плиты перекрытий		
	ПК24.I8-5АIIIт;ПК24.I8-8АIIIт		
	Сборочный чертеж	18÷20	
03	Плиты перекрытий		
	ПК27.I2-5АIIIт;ПК27.I2-8АIIIт	21	
03СБ	Плиты перекрытий		
	ПК27.I2-5АIIIт;ПК-27.I2-8АIIIт		
	Сборочный чертеж	22÷24	
04	Плиты перекрытий		
	ПК27.I8-5АIIIт;ПК27.I8-8АIIIт	25	
04СБ	Плиты перекрытий		
	ПК27.I8-5АIIIт;ПК27.I8-8АIIIт		
	Сборочный чертеж	26÷28	
05	Плиты перекрытий		
	ПК30.I2-5АIIIт;ПК30.I2-8АIIIт	29	

Обозначение	Наименование	№ стр.	Примечание
05СБ	Плиты перекрытий		
	ПК30.I2-5АIIIт,ПК30.I2-8АIIIт		
	Сборочный чертеж	30,31	
06	Плиты перекрытий		
	ПК30.I8-5АIIIт,ПК30.I2-8АIIIт	32	
06СБ	Плиты перекрытий		
	ПК30.I8-5АIIIт;ПК30.I8-8АIIIт		
	Сборочный чертеж	33÷35	
07	Плиты перекрытий		
	ПК36.I2-5АIIIт;ПК36.I2-8АIIIт	36	
07СБ	Плиты перекрытий		
	ПК36.I2-5АIIIт;ПК36.I2-8АIIIт		
	Сборочный чертеж	37÷39	
08	Плиты перекрытий		
	ПК36.I8-5АIIIт;ПК36.I8-8АIIIт	40	
08СБ	Плиты перекрытий		
	ПК36.I8-5АIIIт;ПК36.I8-8АIIIт		
	Сборочный чертеж	41÷43	
09	Плиты перекрытий		
	ПК42.I2-5АIIIт;ПК42.I2-8АIIIт	44	

Взам.инв. №

Подпись и дата

Инв.№ подл.

НАЧ.ОТД.	ПЕЧЕРСКИЙ	
ГА.КОНСТ.	БУНИЧ	
ГА.СПЕЦ.	МОВЛЕВА	
РУК.ГР.	БАБИНА	
ПРОВЕР.	БАБИНА	
РАССЧИТ.		
ИСПОЛН.	ГЕДОВА	
Н.КОНТР.	БУНИЧ	

1.141.1 КЛ-3 1-1 С

Содержание

Стадия	Лист	Листов
Р	1	2

ЛЕННИИПРОЕКТ
ОКУ

Обозначение	Наименование	№ стр.	Примечание
09СБ	Плиты перекрытий		
	ПК42.12-5АШТ;ПК42.12-8АШТ		
	Сборочный чертеж	45,46	
10	Плиты перекрытий		
	ПК42.18-5АШТ;ПК42.18-8АШТ	47	
10СБ	Плиты перекрытий		
	ПК42.18-5АШТ; ПК42.18-8АШТ		
	Сборочный чертеж	48,49	
11	Детали 1-8	50÷53	
12	Ведомость расхода стали		
	на элемент,кг	54	

Обозначение	Наименование	№ стр.	Примечание

Взам.инв.№

Подпись и дата

Инв.№ подл.

1.141.1 КЛ-3 1-1 С

Лист 2

I. ОБЩИЕ ПОЛОЖЕНИЯ.

I.I Настоящая серия содержит рабочие чертежи многопустотных плит перекрытий для кирпичных жилых и общественных зданий.

I.2 Выпуск I-I содержит общие материалы, номенклатуру и рабочие чертежи многопустотных плит перекрытий с рабочей арматурой класса АШ.

I.3 Многопустотные плиты разработаны в соответствии с:

- ГОСТ 9561-76[X]	Плиты железобетонные многопустотные для перекрытий зданий и сооружений. Технические условия.
- СНиП 2.03.01-84	Бетонные и железобетонные конструкции.

I.4 Изготовление плит предусмотрено по технологии, принятой на п.о. "Баррикада".

I.5 Строповочные петли приняты по серии I.03IКЛ-I выпуск 6-I.2.

I.6 Изготовление и приемка плит серийного производства должны производиться только после проведения испытаний в соответствии с требованиями ГОСТ 8829-85 и таблицами испытаний настоящего выпуска.

I.7 Предел огнестойкости плит ... Iчас.

I.8 Глубина опирания плит на кирпичную стену не менее 100мм.

2. КОНСТРУКТИВНАЯ ХАРАКТЕРИСТИКА.

2.I Плиты перекрытий разработаны многопустотными с круглыми пустотами длиной 2380,2680,2980,3580,4180мм, шириной II90,I790мм.
Высота всех изделий 220мм.

2.2 На боковых гранях изделий имеются углубления, предназначенные для образования, после замоноличивания швов между плитами, прерывистой шпонки.

2.3 Один из торцов плит усиливается при формовании за счет уменьшения диаметра пустоты. С другого торца пустота заделывается вкладышами диаметром I58мм длиной I30мм из бетона (включен в объем бетона плиты).

2.4 Плиты армируются каркасами с рабочей арматурой класса АШ. Верхние сетки по ГОСТ 23299-85 из арматуры класса Вр-I.
Для обеспечения защитного слоя в процессе изготовления изделий предусмотрена установка специальных V образных хомутов.

2.5 Толщина защитного слоя рабочей арматуры 25мм.

3. РАСЧЕТ.

3.I Плиты рассчитаны на вертикальные равномерно-распределенные нагрузки (без учета собственного веса изделия) 450;800кгс/м^2.

3.2 Расчет изделий выполнен в соответствии с требованиями СНиП 2.03.01-83 и ГОСТ 9561-76[X].

3.3 Плиты рассчитаны как шарнирно опертые балки двутаврового сечения.

4. ПРИНЦИП МАРКИРОВКИ.

4.I Маркировка изделий принята в соответствии с ГОСТ 23009-78 и состоит из буквенных и цифровых индексов, обозначающих следующие характеристики:
Буквенные индексы:
- ПК - пустотная панель перекрытия с круглыми пустотами;
- Т - тяжелый бетон

Цифровые индексы после буквенных обозначают длину и ширину панели в дециметрах (округленно).
Цифровые индексы после дефиса обозначают расчетную вертикальную унифицированную нагрузку (без учета собственного веса изделия) в сотнях кгс/м^2, класс рабочей арматуры.

Нач.отд	Печерский		1.141.1 КЛ-1 1-1 ПЗ		
Гл.конст	Бунич				
Гл.спец	Иовлева				
Рук.гр	Бабина		Пояснительная записка	Стадия	Лист	Листов
Провер	Бабина			Р	1	6
Разработ	Иовлева			ЛЕННИИПРОЕКТ ОКУ	
Исполнил	Седова				
Н.контр	Бунич				

Согласовано

Инв.№ подл. | Подпись и дата | Взам.инв. №

Т-585

Формат 1.

Например:

ПК 42.12 - 8 АIII Т

- Т — тяжелый бетон
- АIII — рабочая стержневая термически упрочненная арматура класса АIII
- 8 — расчетная вертикальная унифицированная нагрузка 800кгс/м²
- 42 — длина 4180мм, ширина 1190мм
- 12 — пустотная панель с круглыми пустотами

5. ТЕХНИЧЕСКИЕ ТРЕБОВАНИЯ.

5.1 Многопустотные плиты следует изготовлять в соответствии с требованиями ГОСТ 9561-76*, ГОСТ 13015.0-83 и настоящих рабочих чертежей.

5.2 Изготовление изделий предусматривается в условиях специализированных заводов в горизонтальных металлических формах, соответствующих ГОСТ 25781-83.

5.3 Формовочное оборудование и технология изготовления изделий должны обеспечивать проектное положение арматурных изделий закладных деталей и монтажных петель.

5.4 Плиты должны изготовляться из тяжелого бетона класса В 20 по ГОСТ 26633-85. Марка бетона по морозостойкости F 50. Водонепроницаемость не нормируется.

5.5 Категория нижней потолочной бетонной поверхности плит устанавливается А 2; верхней поверхности - А 7; категория торцевых и боковых поверхностей не нормируется (диаметр раковин 25мм, глубина 6мм).

5.6 Нормируемая отпускная прочность бетона в соответствии с ГОСТ 13015.0-83 должна быть не менее 70% от проектной для теплого периода года и 85% - для холодного периода года.

5.7 Отклонение действительных размеров плит перекрытий от указанных в рабочих чертежах не должны превышать по длине ± 6мм, ширине и толщине ± 5мм.
Непрямолинейность профиля боковых граней плит не должна превышать на участке 2м - 3мм; на всей панели ± 8мм
Неплоскостность нижней поверхности плиты не должна превышать 8мм.

6. ПРАВИЛА ПРИЕМКИ, МЕТОДЫ КОНТРОЛЯ И ИСПЫТАНИЙ.

6.1 Приемку плит следует производить партиями в соответствии с требованиями ГОСТ 13015.1-81 и настоящих рабочих чертежей.

6.2 Приемку плит по показателям прочности бетона (классу или марке бетона по прочности на сжатие, передаточной или отпускной прочности), соответствия арматурных изделий рабочим чертежам, прочности сварных соединений, толщины защитного слоя бетона до арматуры, точности геометрических параметров, качества поверхностей, отклонения фактической массы плит проводят по результатам приемо- сдаточных испытаний и выборочного одноступенчатого контроля по ГОСТ 13015.1-81.

6.3 Приемку плит по показателям прочности, жесткости, трещиностойкости и морозостойкости бетона проводят по результатам

Взам.инв.№ | Подпись и дата | Инв.№ подл.

Изм.	№ уч.	Лист	№ докум.	Дата	Подп.	Фамилия

1.141.1 КА-3 1-1 ПЗ Лист 2

Формат А2

Т-637

периодических испытаний.

6.4 Контроль за качеством бетона следует производить в соответствии с ГОСТ 13015.3-81 и ГОСТ 18105-86. Прочность бетона следует определять по ГОСТ 10180-86, морозостойкость - по ГОСТ 10060-87.

7. МАРКИРОВКА, ХРАНЕНИЕ, ТРАНСПОРТИРОВКА.

7.1 Транспортирование и хранение плит перекрытий производится в горизонтальном (рабочем) положении в соответствии с ГОСТ 13015.4-84.

7.2 Маркировку плит выполнять в соответствии с ГОСТ 13015.2-81.

7.3 Плиты должны храниться в штабелях высотой не более 3м, уложенными в рабочем положении и рассортированными по маркам.

Между плитами должны быть уложены деревянные прокладки прямоугольного сечения толщиной не менее 30мм, а при наличии выступающих монтажных петель - толщиной не менее чем на 20мм больше высоты выступающей части петель.

Прокладки под нижний ряд плит следует укладывать по плотному тщательно выровненному основанию. Прокладки всех вышележащих панелей должны быть расположены одна над другой по вертикали вблизи монтажных петель.

7.4 Выемка из форм, погрузка и разгрузка плит должна производиться с захватом за строповочные петли.

7.5 При перевозке плит следует укладывать в рабочем положении, продольной осью по направлению движения, с деревянными прокладками согласно п.7.3. При этом должны быть приняты меры, предохраняющие плиты от смещения.

На специализированных транспортных средствах допускается перевозка плиты в наклонном или вертикальном положениях.

7.6 Погрузка, перегрузка и разгрузка плит должны производиться в условиях, предохраняющих от повреждения.

Схема к пунктам 6.1 ÷ 6.4

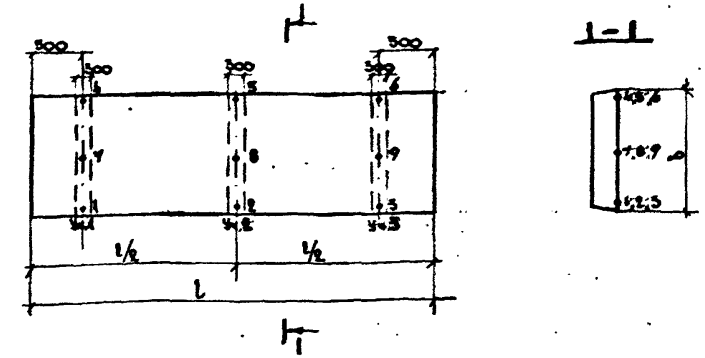

Точки 1÷9 - точки замера диаметра арматуры и толщины защитного слоя

Участки 1÷5 - зоны замера прочности бетона неразрушающими методами

ПЕРЕЧЕНЬ НОРМАТИВНО-ТЕХНИЧЕСКОЙ ЛИТЕРАТУРЫ ДЛЯ РУКОВОДСТВА ПРИ ИЗГОТОВЛЕНИИ И ПРИМЕНЕНИИ ИЗДЕЛИЙ

ГОСТ 9561-76 x	Плиты железобетонные многопустотные для перекрытий зданий и сооружений. Технические условия,
ГОСТ 13015-75 xx	Изделия железобетонные сборные.
ГОСТ 13015.0-83 x	Конструкции и изделия железобетонные и бетонные сборные. Общие технические требования.
ГОСТ 13015.1-81 x	Конструкции и изделия железобетонные и бетонные сборные. Правила приемки.
ГОСТ 13015.2-81	Конструкции и изделия железобетонные и бетонные сборные. Правила маркировки.
ГОСТ 13015.3-81	Конструкции и изделия железобетонные и бетонные сборные. Документы о качестве.
ГОСТ 13015.4-84	Конструкции и изделия железобетонные и бетонные сборные. Правила транспортирования и хранения.
ГОСТ 21779-81	Система обеспечения точности геометрических параметров в строительстве. Технологические допуски.
ГОСТ 15.901-85	Система разработки и постановки продукции на производство. Конструкции строительные.
ГОСТ 4.250-74	Строительство. Бетонные и железобетонные изделия и конструкции. Номенклатура показателей.
ГОСТ 25192-82	Бетоны. Классификация и общие технические требования.
ГОСТ 10060-87	Бетоны. Методы определения морозостойкости.
ГОСТ 26633-85	Бетон тяжелый. Технические условия.
ГОСТ 10180-78	Бетон тяжелый. Методы определения прочности.
ГОСТ 18105-86	Бетоны. Правила контроля прочности.
ГОСТ 22929-85	Конструкции и изделия железобетонные и бетонные сборные. Методы испытаний жесткости и трещиностойкости.
ГОСТ 13087-81	Бетон. Методы определения истираемости.
ГОСТ 10884-81	Сталь стержневая арматурная термомеханическая и термически упрочненная периодического профиля. Технические условия.
ГОСТ 6727-80	Проволока стальная низкоуглеродистая холоднотянутая для армирования железобетонных конструкций.
ГОСТ 5781-82 x	Сталь горячекатанная для армирования железобетонных конструкций.
ГОСТ 10922-75	Арматурные изделия и закладные детали сварные для железобетонных изделий и конструкций.
ГОСТ 14098-85	Соединения сварные арматуры железобетонных изделий и конструкций.
ГОСТ 23279-85	Сетки арматурные сварные для железобетонных конструкций и изделий.
СНиП 2.03.11-85	Защита строительных конструкций от коррозии.
СН 393-78	Указания по сварке соединений арматуры и закладных деталей железобетонных конструкций.
СНиП 2.03.01-84	Бетонные и железобетонные конструкций.
СНиП 2.01.07-85	Нагрузки и воздействия.
СНиП III-16-80	Бетонные и железобетонные конструкции сборные.
ГОСТ 17624-87	Бетоны. Ультразвуковой метод определения прочности.
ГОСТ 17625-83	Радиационный метод определения толщины защитного слоя бетона, размеров и расположения арматуры.
ГОСТ 22904-78	Магнитный метод определения толщины защитного слоя бетона и расположения арматуры.
ГОСТ 22362-77	Методы измерения силы натяжения арматуры.
ГОСТ 25781-83 x	Формы стальные для изготовления железобетонных изделий. Технические условия.
ГОСТ 26438-85	Формы стальные для железобетонных изделий. Методы испытаний на деформативность.
ГОСТ 12805-78	Установки касетные по изготовлению железобетонных изделий для жилых и общественных зданий. Технические условия
ГОСТ 27204-87	Формы стальные для изготовления железобетонных изделий. Борта. Конструкции и размеры.

Взам.инв.№ | Подпись и дат | Инв.№ подл.

Изм.	№ уч.	Лист	№ докум.	Дата	Подп.	Фамилия

1.141.1 КЛ-3 1-1 ПЗ

Лист 4

Формат А2

Т-637

Марка изделия	Схема опирания и загружения изделия	Расчетный пролет см	Обозначение нагрузок, размерность	Нагрузка: полная расчетная	Нагрузка: нормативная длительно действующая от постоянных и длительных нагрузок	Расчетный прогиб от постоянной и длительной нагрузки f см	Полная эквивалентная равномерно-распределенная нормативная нагрузка (с учетом собственного веса)
ПК 42.12 – 5АIIIТ	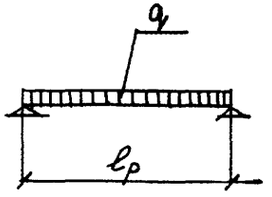	406	$\left[\frac{q}{кг/м^2}\right]$	780	510	1.08	660
ПК 42.18 – 5АIIIТ						1.08	
ПК 36.12 – 5АIIIТ		349				1.0	
ПК 36.18 – 5АIIIТ						1.0	
ПК 30.12 – 5АIIIТ		289				0.5	
ПК 30.18 – 5АIIIТ						0.5	
ПК 27.12 – 5АIIIТ		259				0.3	
ПК 27.18 – 5АIIIТ						0.5	
ПК 24.18 – 5АIIIТ		229				0.19	

Взам.инв. №

Подпись и дата

Инв.№ подл

Марка изделия	Схема опирания и загружения изделия	Расчетный пролет, см	Обозначение нагрузок, размерность	Нагрузка: полная расчетная	Нагрузка: нормативная длительно действующая от постоянных и длительных нагрузок	Расчетный прогиб от постоянной и длительной нагрузки f см	Полная эквивалентная равномерно-распределенная нормативная нагрузка (с учетом собственного веса)
ПК 42.12 – 8АIIIТ	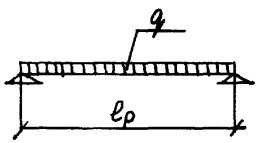	406	q [кгс/м²]	1130	820	1.63	970
ПК 42.18 – 8АIIIТ						1.63	
ПК 36.12 – 8АIIIТ		349				1.05	
ПК 36.18 – 8АIIIТ						1.05	
ПК 30.12 – 8АIIIТ		289				0.52	
ПК 30.18 – 8АIIIТ						0.52	
ПК 27.12 – 8АIIIТ		259				0.35	
ПК 27.18 – 8АIIIТ						0.35	
ПК 24.12 – 8АIIIТ		229				0.20	
ПК 24.18 – 8АIIIТ						0.20	

Взам. инв. №

Подпись и дата

Инв. № подл.

Марка изделия	Схема опирания и загружения изделия	Расчетный пролет $l_р$ см	Обозначение нагрузок. Размерность	Проверка прочности по ГОСТ 8829-85. Характеристика разрушения конструкции: Текучесть стали продольной растянутой и поперечной арматуры в нормальном и наклонном сечении до раздробления бетона сжатой зоны. C=1.25 — Контрольная нагрузка с учетом собственного веса конструкции	Текучесть стали продольной растянутой и поперечной арматуры в нормальном и наклонном сечении до раздробления бетона сжатой зоны. C=1.25 — Контрольная нагрузка без учета собственного веса конструкции	Разрыв продольной растянутой арматуры. Раздробление бетона сжатой зоны в нормальном и наклонном сечении до наступления текучести стали. C=1,6 — Контрольная нагрузка с учетом собственного веса конструкции	Разрыв продольной растянутой арматуры. Раздробление бетона сжатой зоны в нормальном и наклонном сечении до наступления текучести стали. C=1,6 — Контрольная нагрузка без учета собственного веса конструкции	Проверка жесткости и ширина раскрытия трещин по ГОСТ 8829-85. Контрольная нагрузка без учета собственного веса конструкции	Контрольный прогиб от контрольной нагрузки $f_к$, мм	Контрольная ширина раскрытия трещин, мм
ПК42.12-5АIIIТ	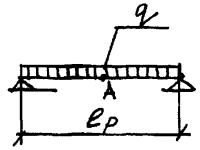	406	q кгс/м²	975	675	1248	948	210	5.2	0.2
ПК42.18-5АIIIТ									5.2	
ПК36.12-5АIIIТ		349							6.4	
ПК36.18-5АIIIТ									6.4	
ПК30.12-5АIIIТ		289							2.4	
ПК30.18-5АIIIТ									2.4	
ПК27.12-5АIIIТ		259							2.0	
ПК27.18-5АIIIТ									2.0	
ПК24.18-5АIIIТ		229							1.3	
ПК42.12-8АIIIТ		406		1413	1113	1808	1508	520	10	
ПК42.18-8АIIIТ									10	
ПК36.12-8АIIIТ		349							7.5	
ПК36.18-8АIIIТ									7.5	
ПК30.12-8АIIIТ		289							3.8	
ПК30.18-8АIIIТ									3.8	
ПК27.12-8АIIIТ		259							2.5	
ПК27.18-8АIIIТ									2.5	
ПК24.12-8АIIIТ		229							1.3	
ПК24.18-8АIIIТ									1.3	

Примечания:

1. При испытании изделий их следует опирать на двухшарнирные опоры, одна из которых допускает свободное перемещение вдоль оси изделия.
2. Место замера контрольного прогиба ($f_к$) по проверке жесткости – точка А (см. схему опирания и загружения).

Нач. отд.	Печерский		
Гл. кон.	Бунич		
Гл. спец.	Иовлева		
Рук. гр.	Бабина		
Провер.	Иовлева		
Разработ.	Бабина		
Исполнил	Бабина		
Н контр.	Бунич		

1.141.1 КЛ-3 1-1 ДИ

Данные для испытаний

Стадия	Лист	Листов
Р	1	

ЛЕННИИПРОЕКТ ОКУ

Согласовано

Взам.инв. №

Подпись и дата

Инв.№ подл.

№ п/п	Эскиз изделия	Марка изделия по ГОСТ (каталогу)	Марка изделия сокращенная	Габариты, мм ℓ	B	h	Масса, т	Площадь изделия, м² брутто	Бетон Вид	Класс	Объем, м³	Расход цемента,	Расход стали (натуральной), кг Арматурная сталь AI	AII	AIII	AIV	AtV	BpI	Итого	Закладные детали	Всего	на 1 м³ изделия	Объем бетона брутто м³
1	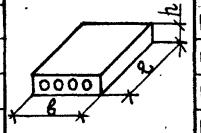	ПК24.12-8АШТ		2380	1190	220	9.75	2.83	ТЯЖЕЛЫЙ	B20	0.38		2.64	–	2.76	–	–	3.63	9.03	–	9.03		0.61
2		ПК24.18-5АШТ		2380	1790	220	14.25	4.26		B20	0.57		2.64	–	2.76	–	–	4.32	9.72	–	9.72		0.93
3		ПК24.18-8АШТ		2380	1790	220	14.25	4.26		B20	0.57		2.64	–	3.68	–	–	5.14	11.46	–	11.46		0.93
4		ПК27.12-5АШТ		2680	1190	220	10.75	3.19		B20	0.43		2.64	–	3.12	–	–	4.14	9.90	–	9.90		0.69
5		ПК27.12-8АШТ		2680	1190	220	10.75	3.19		B20	0.43		2.64	–	4.16	–	–	5.02	11.82	–	11.82		0.69
6		ПК27.18-5АШТ		2680	1790	220	15.75	4.80		B20	0.63		2.64	–	4.16	–	–	5.87	12.67	–	12.67		1.05
7		ПК27.18-8АШТ		2680	1790	220	15.75	4.80		B20	0.63		2.64	–	5.20	–	–	6.79	14.63	–	14.63		1.05
8		ПК30.12-5АШТ		2980	1190	220	12.00	3.55		B20	0.48		2.64	–	3.48	–	–	4.47	10.59	–	10.59		0.77
9		ПК30.12-8АШТ		2980	1190	220	12.00	3.55		B20	0.48		2.64	–	5.43	–	–	4.47	12.54	–	12.54		0.77
10		ПК30.18-5АШТ		2980	1790	220	17.25	5.33		B20	0.69		2.64	–	5.80	–	–	7.33	15.77	–	15.77		1.16
11		ПК30.18-8АШТ		2980	1790	220	17.25	5.33		B20	0.69		2.64	–	7.24	–	–	6.35	16.23	–	16.23		1.16
12		ПК36.12-5АШТ		3580	1190	220	14.00	4.26		B20	0.56		2.64	–	6.54	–	–	5.55	14.73	–	14.73		0.92
13		ПК36.12-8АШТ		3580	1190	220	14.00	4.26		B20	0.56		2.64	–	8.72	–	–	6.74	18.10	–	18.10		0.92
14		ПК36.18-5АШТ		3580	1790	220	20.50	6.41		B20	0.82		2.64	–	8.72	–	–	7.86	19.22	–	19.22		1.40
15		ПК36.18-8АШТ		3580	1790	220	20.50	6.41		B20	0.82		2.64	–	13.08	–	–	10.30	26.02	–	26.02		1.40
16		ПК42.12-5АШТ		4180	1190	220	16.00	4.97		B20	0.64		2.64	–	10.20	–	–	7.82	20.66	–	20.66		1.08
17		ПК42.12-8АШТ		4180	1190	220	16.00	4.97		B20	0.64		2.64	–	14.68	–	–	7.82	25.14		25.14		1.08
18		ПК42.18-5АШТ		4180	1790	220	23.75	7.48		B20	0.95		2.64	–	15.30	–	–	11.99	29.89		29.89		1.63
19		ПК42.18-8АШТ		4180	1790	220	23.75	7.48		B20	0.95		2.64	–	22.04	–	–	11.95	36.63		36.63		1.63

НАЧ.ОТД.	ПЕЧЕРСКИЙ		15.11.88
ГЛ.КОНС.	БУНИЧ		
ГЛ.СПЕЦ.	ИОВЛЕВА		
РУК.ГР.	БАБИНА		
ПРОВЕР.	БАБИНА		
РАС(ЧИТ.	БОРОВИЦКАЯ		
И(ПРАН.	БОРОВИЦКАЯ		
Н.КОНТР.	БУНИЧ		

1.141.1 КЛ-3 1-1 Н

НОМЕНКЛАТУРА

Стадия	Лист	Листов
Р	1	1

ЛЕННИИПРОЕКТ
ОКУ

Взам.инв. № | Подпись и дата | Инв.№ подл.

Формат	Зона	Поз.	Обозначение	Наименование	Кол.	Примечание
				Документация		
А3			1.141.1 КЛ-3 1-1 ОВ СБ	Сборочный чертеж		
А3			ПЗ	Пояснительная записка		
А3			ВРС	Ведомость расхода стали на элемент, кг		
				Сборочные единицы		
А3		1	1.141.1 КЛ-3 2-1 ОВ -10	Каркас КК-8	3	
		2	—	Сетка $4С\frac{4Вр\text{I}-500}{3Вр\text{I}-250}\frac{114\times237}{150-180}\frac{150-180}{70}$	1	
				Детали		Масса 1 поз. кг
АЧ		3	1.031 КЛ-1 Вып. Б-1.2	Петля СП8-10	4	0.66
А3		4	1.141.1 КЛ-3 2-1 ОВ -17	ОС-1	6	"
				Материалы		
				Бетон тяжелый класса В20 ГОСТ 26633-85	0,78	м³

Формат	Зона	Поз.	Обозначение	Наименование	Кол.	Примечание

Согласовано

Взам. инв. №

Подпись и дата

Инв. № подл.

Изм.	№ уч.	Лист	№ докум.	Дата	Подп.	Фамилия

Нач. отд.	Печерский	15.9.88
Гл. конст.	Бунич	"
Гл. спец.	Иовдева	"
Рук. гр.	Бабина	"
Провер.	Бабина	"
Рассчит.	Бабина	"
Исполн.	Боровицкая	"
Н. контр.	Бунич	"

1.141.1 КЛ-3 1-1 ОВ

Панель перекрытия ПК 24.12. — 8АIIIт

Стадия	Лист	Листов
Р	1	1

ЛЕННИИПРОЕКТ ОКУ

Форм. А3

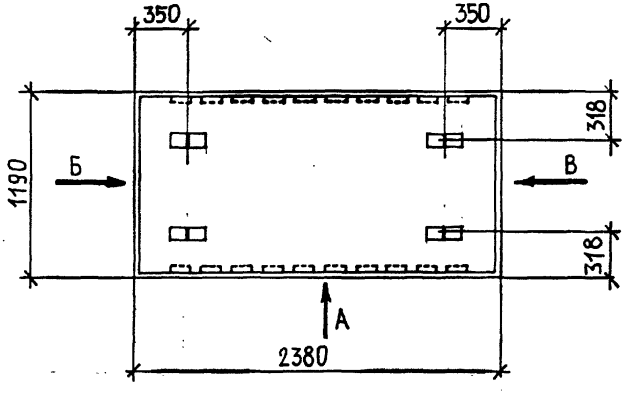

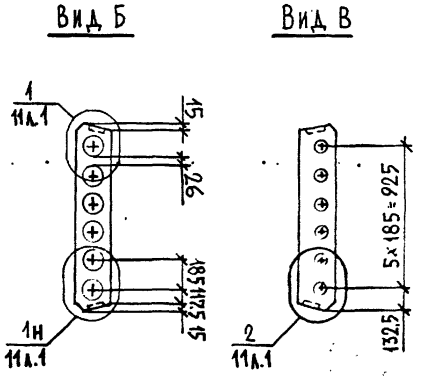

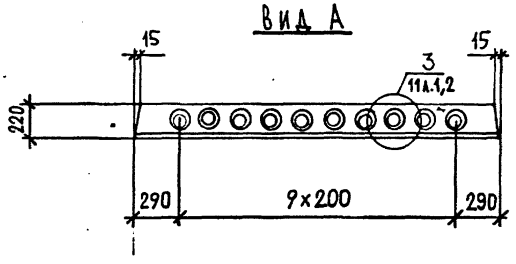

Изм	№ уч.	Лист	№ докум	Дата	Подп.	Фамилия

НАЧ.ОТД.	ПЕЧЕРСКИЙ		15.11.88
ГЛ.КОНСТ.	БУНИЧ		"
ГЛ.СПЕЦ.	ИОВЛЕВА		"
РУК.ГР.	БАБИНА		"
ПРОВЕР.	БАБИНА		"
РАССЧИТ.	БАБИНА		"
ИСПОЛН.	БОРОВИЦКАЯ		"
Н.КОНТР.	БУНИЧ		"

1.141.1 КЛ-3 1-1 01 СБ

ПЛИТА ПЕРЕКРЫТИЯ

ПК24.12 — 8АШТ

СБОРОЧНЫЙ ЧЕРТЕЖ

Стадия	Масса	Масштаб
Р	9.75	1:25

Лист 1 Листов 2

ЛЕННИИПРОЕКТ ОКУ

Формат 12

КЛ

Согласовано

Взам инв №

Подпись и дата

Инв.№ подл.

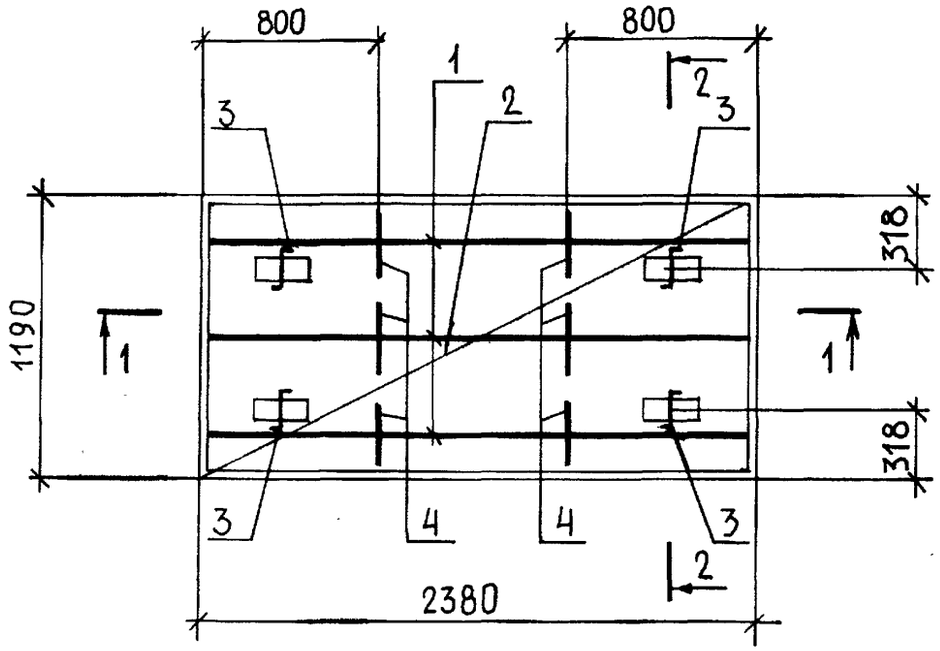
800
800
1
2
3
3
318
1190
1
1
318
3
4
4
3
2
2380

2—2

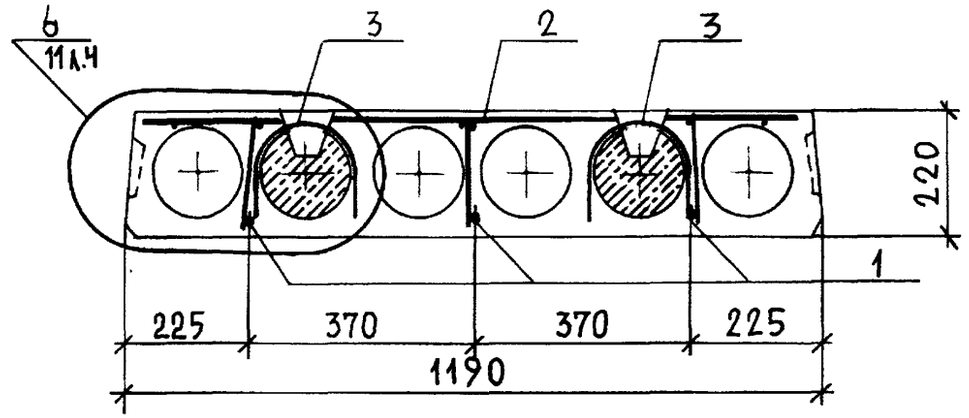
6
11л.4
3
2
3
220
1
225
370
370
225
1190

1—1

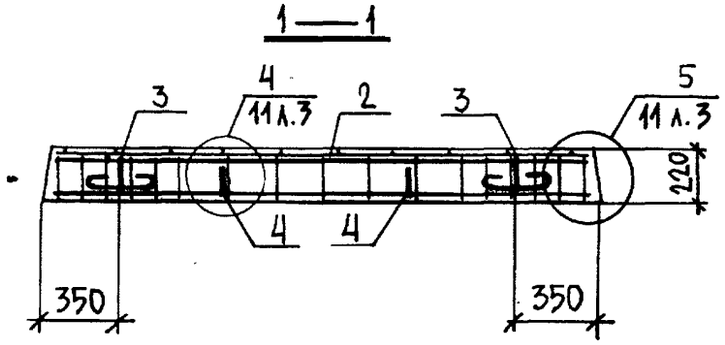
3
4
11л.3
2
3
5
11л.3
220
4
4
350
350

Формат	Зона	Поз	Обозначение	Наименование	Кол. на исполнение 1.141.1 КЛ-3 1-1 02 –	01	Примечание
				ДОКУМЕНТАЦИЯ			
А3			1.141.1 КЛ-3 1-1 02 СБ	СБОРОЧНЫЙ ЧЕРТЕЖ			
А3			ПЗ	ПОЯСНИТЕЛЬНАЯ ЗАПИСКА			
А3			ВРС	ВЕДОМОСТЬ РАСХОДА			
				СТАЛИ НА ЭЛЕМЕНТ, КГ			
				СБОРОЧНЫЕ ЕДИНИЦЫ			МАССА 1 ПОЗ., КГ
А3		1	1.141.1 КЛ-3 2-1 01 -10	КАРКАС КК-8	3	4	
А3		2	-05	СЕТКА ЧС $\frac{4ВрI-500(200)}{3ВрI-250}$ 174×233 $\frac{150+180}{20}$	1	1	
				ДЕТАЛИ			
А4		3	1.031.КЛ-1 ВЫП. 6-1.2	ПЕТЛЯ СП8-10	4	4	0,66
А3		4	1.141.1 КЛ-3 2-1 01 -17	ОС-1	6	8	
				МАТЕРИАЛЫ			
				БЕТОН ТЯЖЕЛЫЙ			
				КЛАССА В20			
				ГОСТ 26633-85	0,57	0,57	$М^3$
					ПК24.18 — 5АШТ	ПК24.18 — 8АШТ	

Согласовано

Взам.инв.№

Подпись и дата

Инв.№ подл.

НАЧ.ОТД.	ПЕЧЕРСКИЙ		15.11.87
ГЛ.КОНСО	БУНИЧ		"
ГЛ.СПЕЦ.	ИОВЛЕВА		"
РУК.ГР.	БАБИНА		"
ПРОВЕР.	БАБИНА		"
РАССЧИТ.	БАБИНА		"
ИСПОЛН.	БОРОВИЦКАЯ		"
Н.КОНТР.	БУНИЧ		"

1.141.1 КЛ-3 1-1 02

ПЛИТЫ ПЕРЕКРЫТИЙ
ПК 24.18 — 5АШТ
ПК 24.18 — 8АШТ

Стадия	Лист	Листов
Р	1	1

ЛЕННИИПРОЕКТ
ОКУ

Формат А3

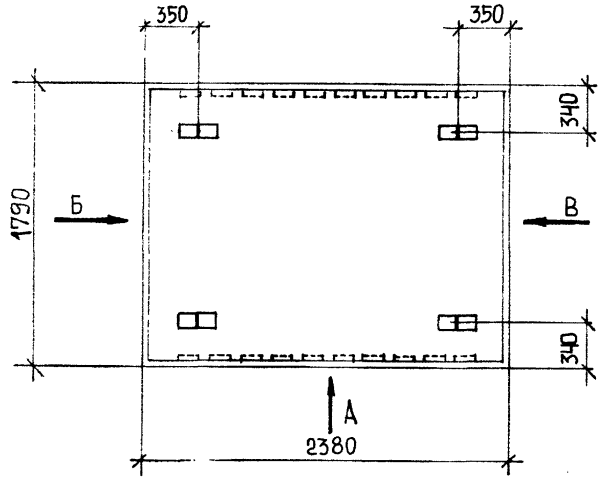

Вид Б

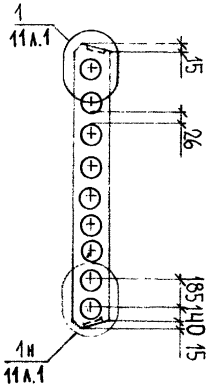

Вид В

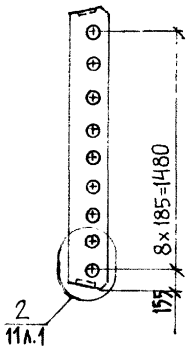

Вид А

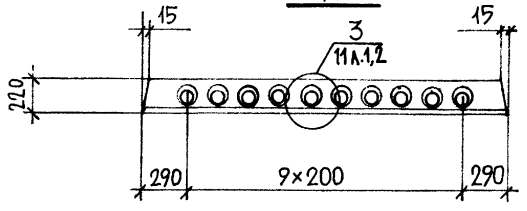

Обозначение	Марка	Рис.	Масса, кг
1.141.1 КЛ-3 1-1 02 -	ПК24.18.- 5АIIIТ	1	1425
01	ПК24.18.- 8АIIIТ	2	1425

Изм.	№ уч.	Лист	№ докум.	Дата	Подп.	Фамилия

1.141.1 КЛ-3 1-1 02 СБ

Нач.отд.	Печерский		15.11.90
Гл.конс.	Бунич		"
Гл.спец.	Иовлева		"
Рук.гр.	Бабина		"
Провер.	Бабина		"
Рассчит.	Бабина		"
Исполн.	Боровицкая		"
Н.контр.	Бунич		"

Плиты перекрытий ПК24.18.- 5АIIIТ ПК24.18.- 8АIIIТ Сборочный чертеж.

Стадия	Масса	Масштаб
Р	(см. табл.)	1:25
Лист 1	Листов 2	

ЛЕННИИПРОЕКТ ОКУ

Формат 12

Согласовано

Инв.№ подл. | Подпись и дата | Взам.инв.№

РИС. 1

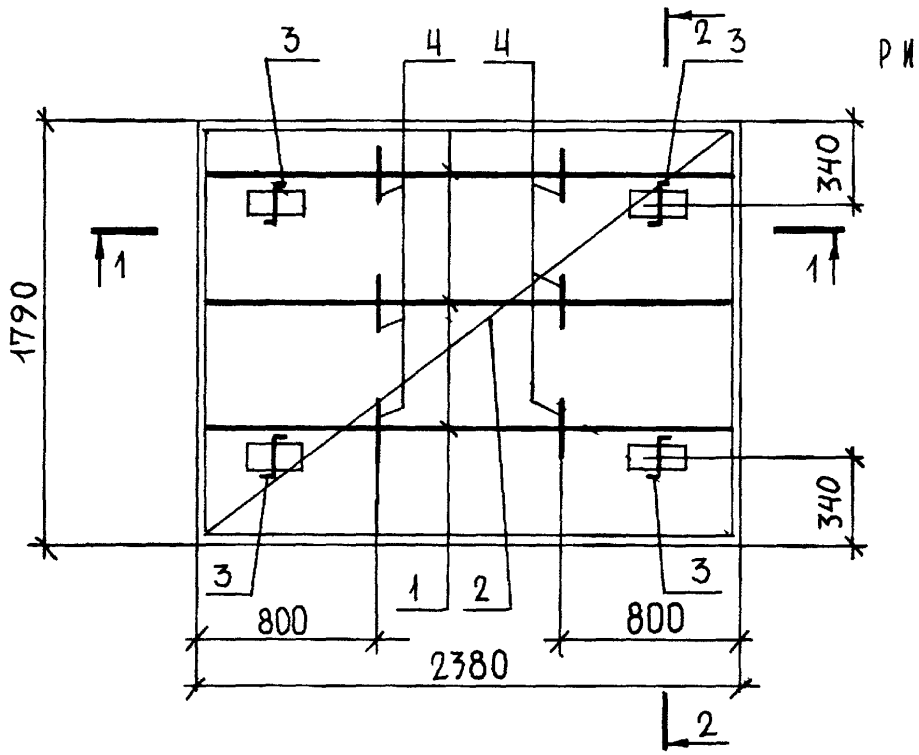

1—1

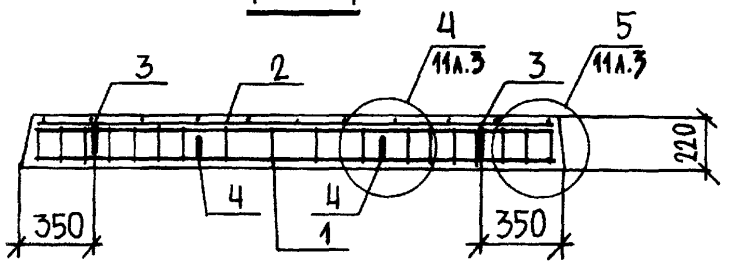

2—2

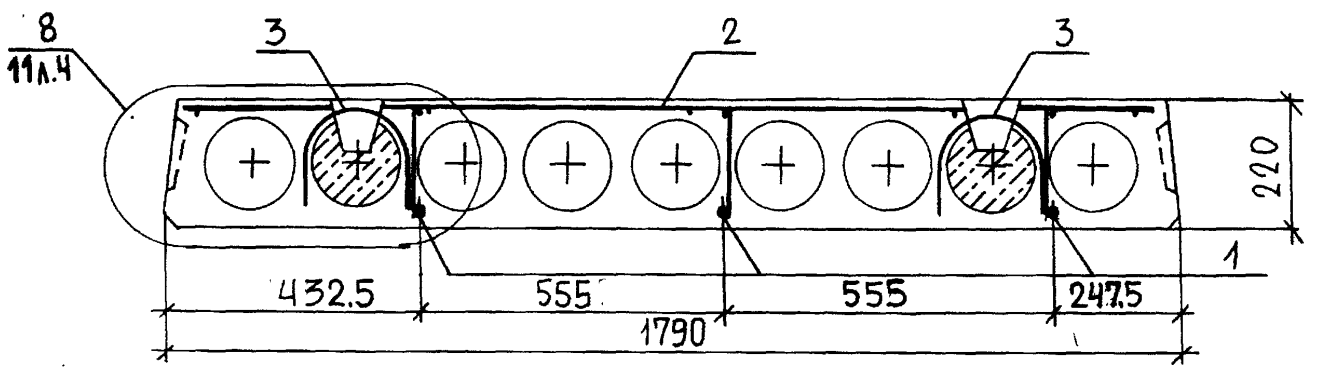

Изм.	№ уч.	Лист	№ докум.	Дата	Подп.	Фамилия

1.141.1 КЛ-3 1-1 02

Лист 2

Формат А2

Инв.№ подл. | Подпись и дата | Взам.инв.№

Т-637

РИС. 2

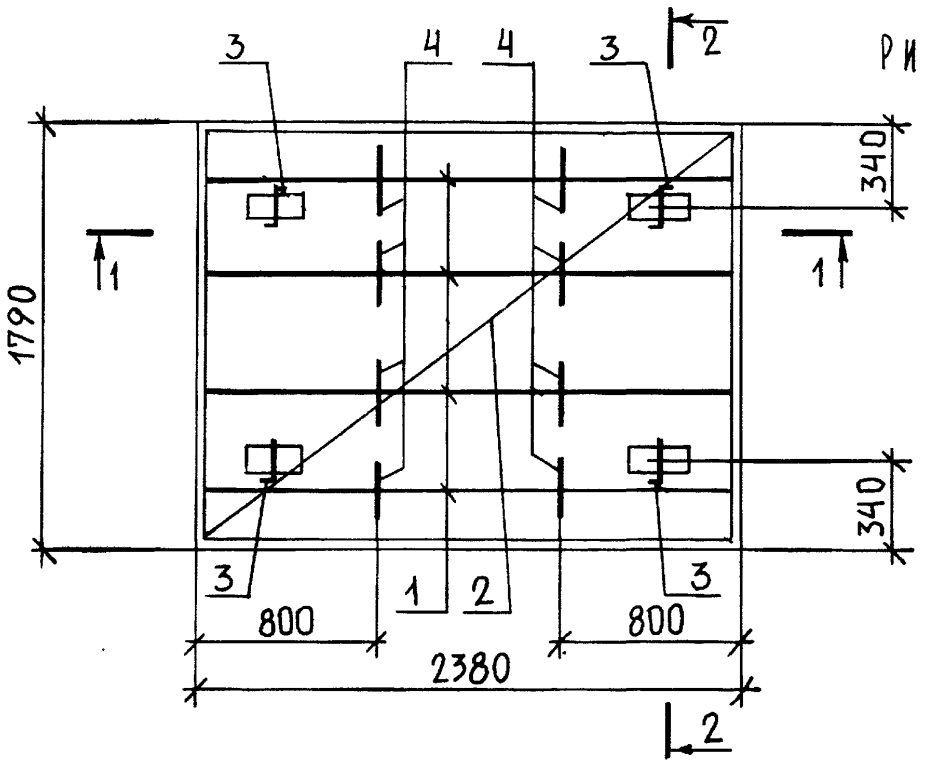

1—1

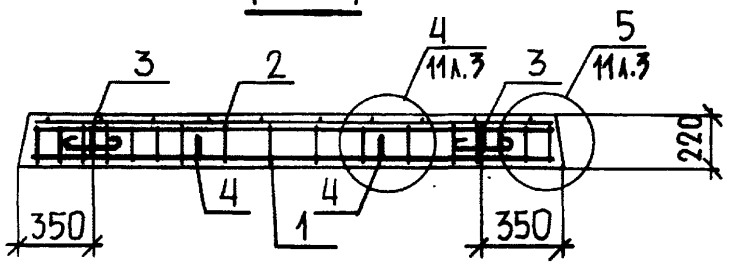

2—2

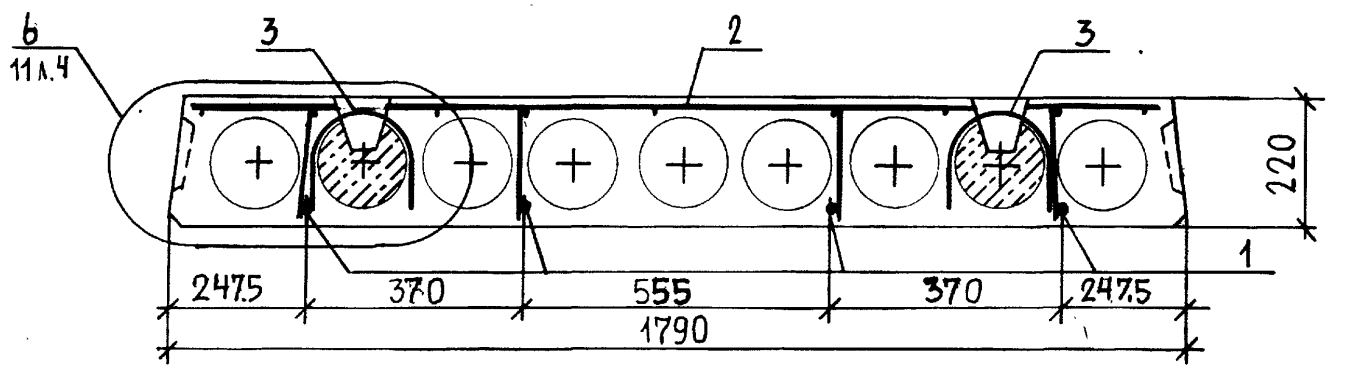

Изм.	№ уч.	Лист	№ докум.	Дата	Подп.	Фамилия

1.141.1 КЛ-3 1—1 02

Лист 3

Формат А2

Инв.№ подл. | Подпись и дата | Взам.инв.№

Т-637

Формат	Зона	Поз	Обозначение	Наименование	Кол. на исполнение 1.141.1 КЛ-3 1-1 03		Примечание
					–	01	
				Документация			
А3			1.141.1 КЛ-3 1-1 03 СБ	Сборочный чертеж			
А3			ПЗ	Пояснительная записка			
А3			ВРС	Ведомость расхода			
				стали на элемент, кг			
				Сборочные единицы			Масса 1 поз., кг
А3		1	1.141.1 КЛ-3 2-1 01 -11	Каркас КК-2	3	4	
		2	-01	Сетка $\frac{4ВрI-500}{3ВрI-270}$ 114×165 $\frac{50+80}{70}$	1	1	
				Детали			
А4		3	1.031 КЛ-1 вып. 6-1.2	Петля СП8-10	4	4	0,66
А3		4	1.141.1 КЛ-3 2-1 01 -17	ОС-1	6	4	
			-18	ОС-2	–	4	
				Материалы			
				Бетон тяжелый			
				класса В20			
				ГОСТ 26633-85	0,43	0,43	м³
					ПК 27.12 – 5 АШТ	ПК 27.12 – 8 АШТ	

Согласовано

Инв.№ подл. | Подпись и дата | Взам.инв.№

Нач.отд.	Печерский		15.11.91
Гл. конс.	Бунич		"
Гл. спец.	Иовлева		"
Рук. гр.	Бабина		"
Провер.	Бабина		"
Рассчит.	Бабина		"
Исполн.	Боровицкая		"
Н.контр.	Бунич		"

1.141.1 КЛ-3 1-1 03

Плиты перекрытий
ПК 27.12 – 5 АШТ
ПК 27.12 – 8 АШТ

Стадия	Лист	Листов
Р	1	1

ЛЕННИИПРОЕКТ
ОКУ

Т-92I-I

Формат А3

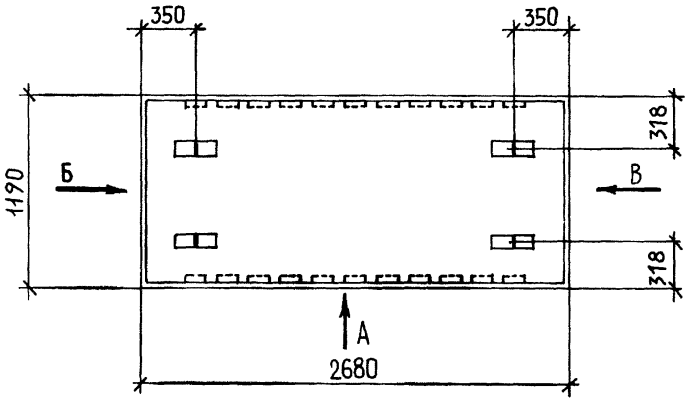

Вид Б

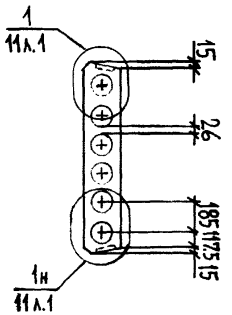

Вид В

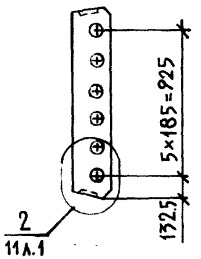

Вид А

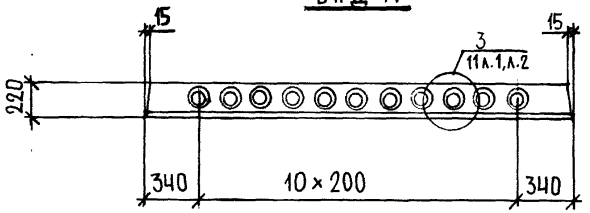

Обозначение	Марка	Рис.	Масса, кг
1.141.1 КЛ-3 1-1 03 —	ПК 27.12 — 5 АIIIТ	1	1075
— 01	ПК 27.12 — 8 АIIIТ	2	1078

Изм.	№ уч.	Лист	№ докум.	Дата	Подп.	Фамилия

1.141.1 КЛ-3 1-1 03 СБ

НАЧ. ОТД.	ПЕЧЕРСКИЙ		05.11.88
ГЛ. КОНСТ.	БУНИЧ		
ГЛ. СПЕЦ.	ИОВЛЕВА		
РУК. ГР.	БАБИНА		
ПРОВЕР.	БАБИНА		
РАССЧИТ.	БАБИНА		
ИСПОЛН.	БОРОВИЦКАЯ		
Н. КОНТР.	БУНИЧ		

Плиты перекрытий
ПК 27.12 — 5 АIIIТ
ПК 27.12 — 8 АIIIТ
Сборочный чертеж

Стадия	Масса	Масштаб
Р	СМ. ТАБЛ.	1:25

Лист 1 Листов 3

ЛЕННИИПРОЕКТ
ОКУ

Формат 12

Согласовано

Взам. инв. №

Подпись и дата

Инв. № подл.

Рис. 1

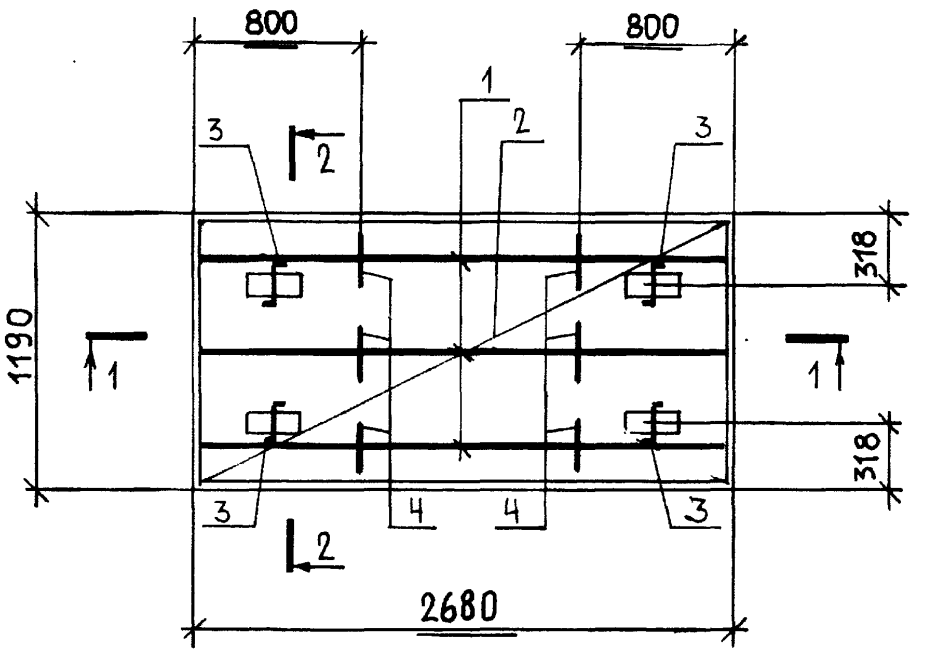

2—2

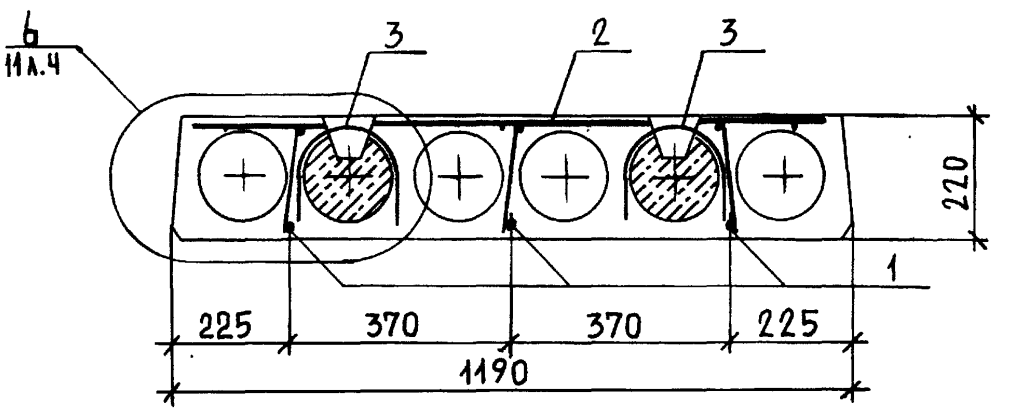

1—1

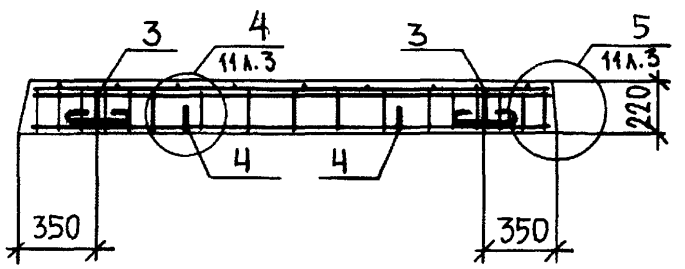

Инв.№ подл. | Подпись и дата | Взам.инв.№

Изм	№ уч.	Лист	№ докум	Дата	Подп.	Фамилия

1.141.1 КЛ-3 1—1 ОЗ СБ

Лист 2

Формат А2

КЛ-

Рис. 2

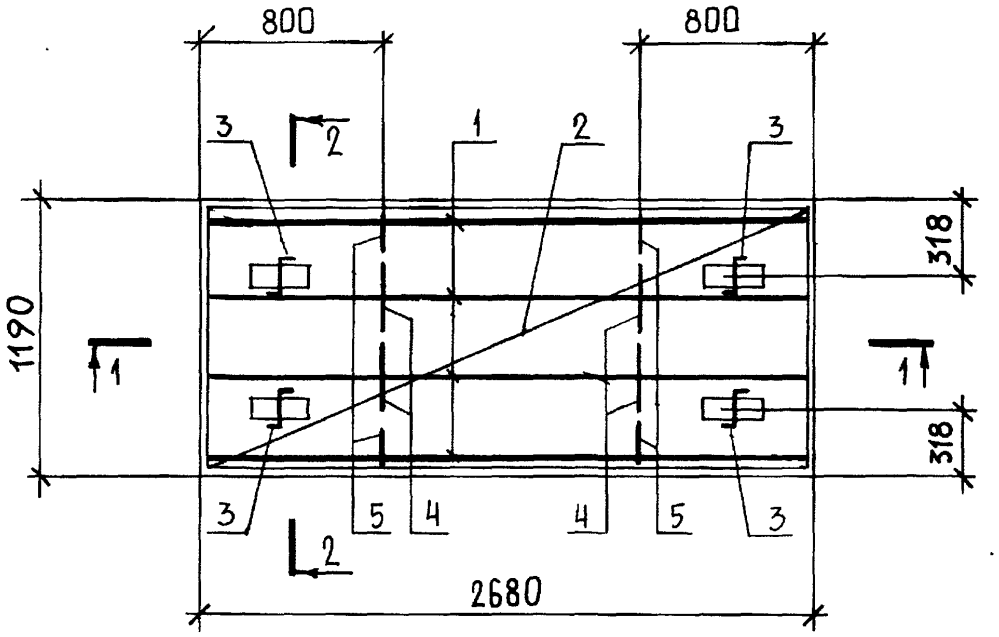

2—2

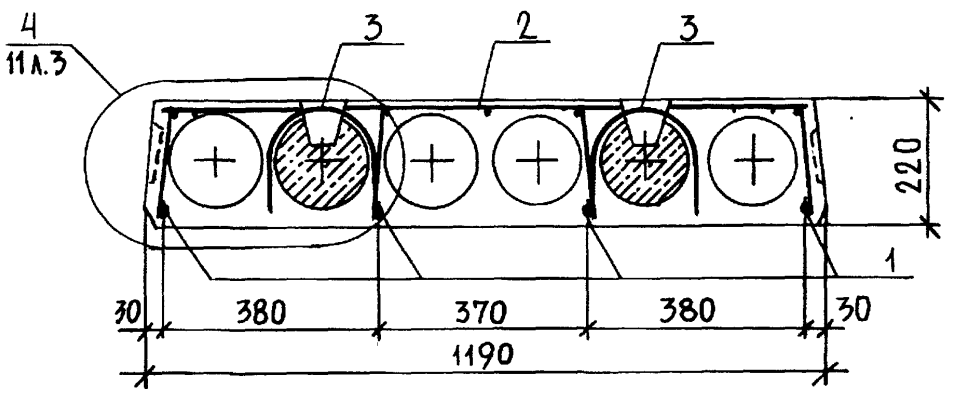

1—1

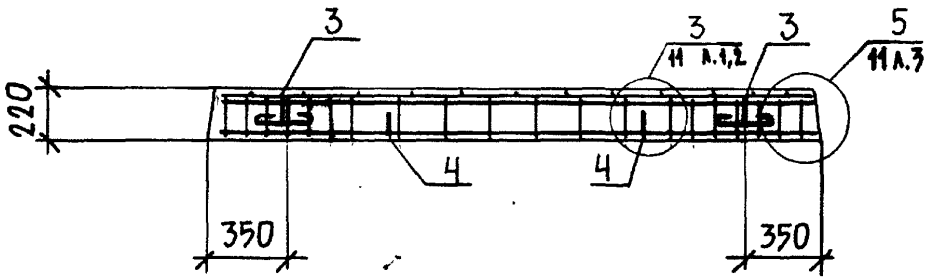

Изм.	№ уч.	Лист	№ докум.	Дата	Подп.	Фамилия

1.141.1 КЛ-3 1—1 ОЗ СБ

Лист 3

Формат А2

Инв. № подл. | Подпись и дата | Взам. инв. №

Т-637

Формат	Зона	Поз	Обозначение	Наименование	Кол. на исполнение 1.141.1 КЛ-3 1-1 04 —	01	Примечание
				ДОКУМЕНТАЦИЯ			
А3			1.141.1 КЛ-3 1-1 04 СБ	Сборочный чертеж			
А3			ПЗ	Пояснительная записка			
А3			ВРС	Ведомость расхода			
				стали на элемент, кг.			
				СБОРОЧНЫЕ ЕДИНИЦЫ			МАССА 1 ПОЗ., КГ
А3		1	1.141.1 КЛ-3 2-1 01 -11	Каркас КК-2	4	5	
А3		2	-06	Сетка 4С $\frac{4ВрI-500(200)}{3ВрI-250}$ 174×263 $\frac{50+80}{20}$	1	1	
				ДЕТАЛИ			
А4		3	1.031. КЛ-1 вып. 6-1.2	Петля СП8-10	4	4	0.66
А3		4	1.141.1 КЛ-3 2-1 01 -17	ОС-1	8	10	
				МАТЕРИАЛЫ			
				Бетон тяжелый			
				класса В20			
				ГОСТ 26633-85	0,63	0,63	М3
					ПК27.18 -5АШТ	ПК27.18 -8АШТ	

Согласовано

Взам.инв.№

Подпись и дата

Инв.№ подл.

НАЧ.ОТД.	ПЕЧЕРСКИЙ		15.11.88
ГЛ.КОНСТ.	БУНИЧ		"
ГЛ.СПЕЦ.	ИОВЛЕВА		"
РУК.ГР.	БАБИНА		"
ПРОВЕР.	БАБИНА		"
РАССЧИТ.	БАБИНА		"
ИСПОЛН.	БОРОВИЦКАЯ		"
Н.КОНТР.	БУНИЧ		"

1.141.1 КЛ-3 1-1 04

ПЛИТЫ ПЕРЕКРЫТИЙ
ПК 27.18 — 5АШТ
ПК 27.18 — 8АШТ

Стадия	Лист	Листов
Р	1	1

ЛЕННИИПРОЕКТ
ОКУ

Формат А3

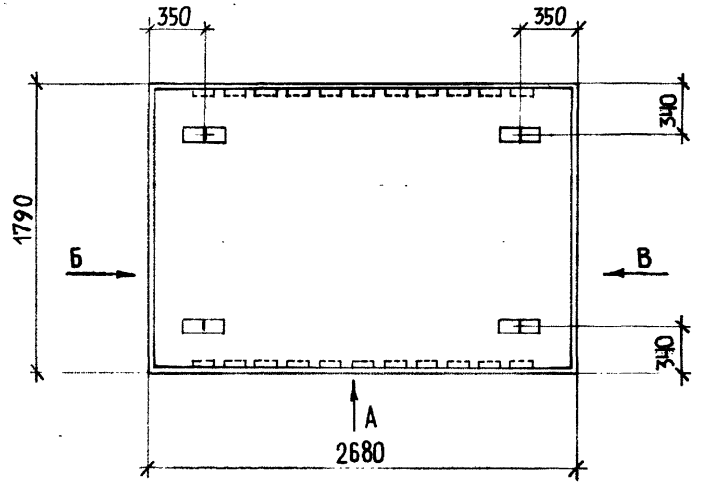

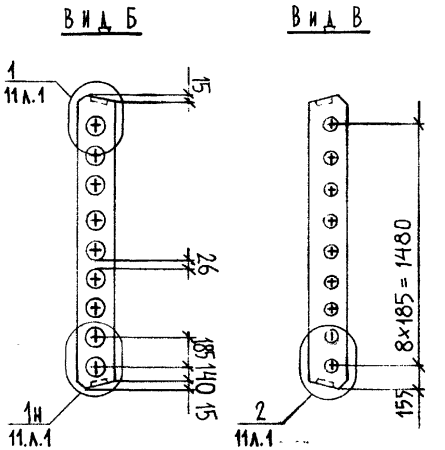

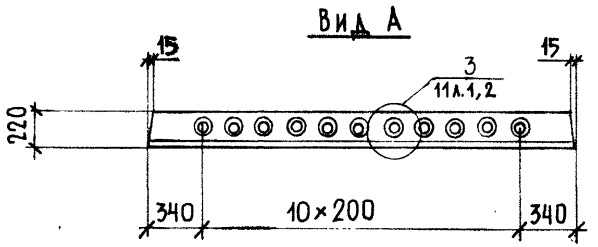

Обозначение	Марка	Рис.	Масса, кг
1.141.1 КЛ-3 1-1 04 –	ПК 27.18 — 5АIIIТ	1	1575
01	ПК 27.18 — 8АIIIТ	2	1575

Изм	№ уч.	Лист	№ докум	Дата	Подп.	Фамилия

Нач.отд.	Печерский		15.11.88
Гл.конст.	Бунич		"
Гл.спец.	Иовлева		"
Рук.гр.	Бабина		"
Провер.	Бабина		"
Рассчит.	Бабина		"
Испол.	Боровицкая		"
Н.контр.	Бунич		"

1.141.1 КЛ-3 1-1 04 СБ

Плиты перекрытий
ПК 27.18 — 5АIIIТ
ПК 27.18 — 8АIIIТ
Сборочный чертеж

Стадия	Масса	Масштаб
Р	(М. ТАБЛ.)	1:25
Лист 1	Листов 3	

ЛЕННИИПРОЕКТ
ОКУ

Формат 12

Согласовано

Взам.инв.№ | Подпись и дата | Инв.№ подл.

Рис. 1

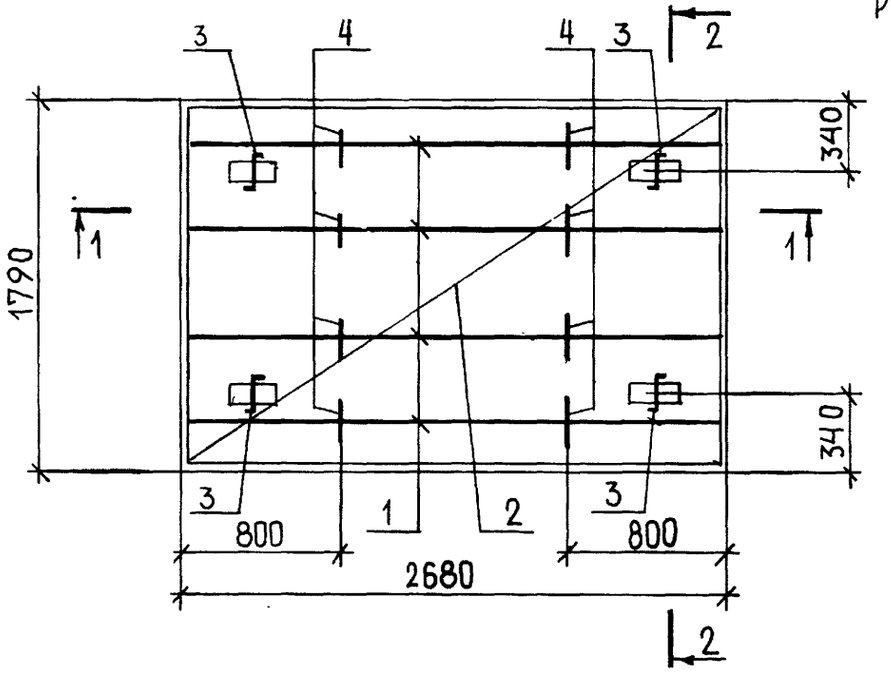

1—1

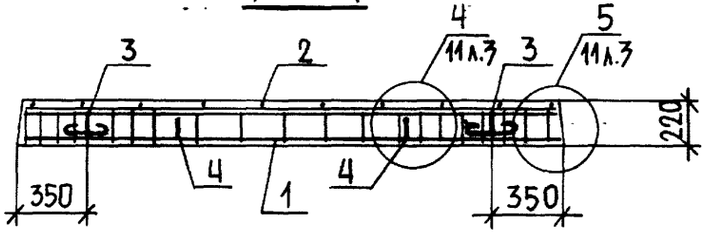

2—2

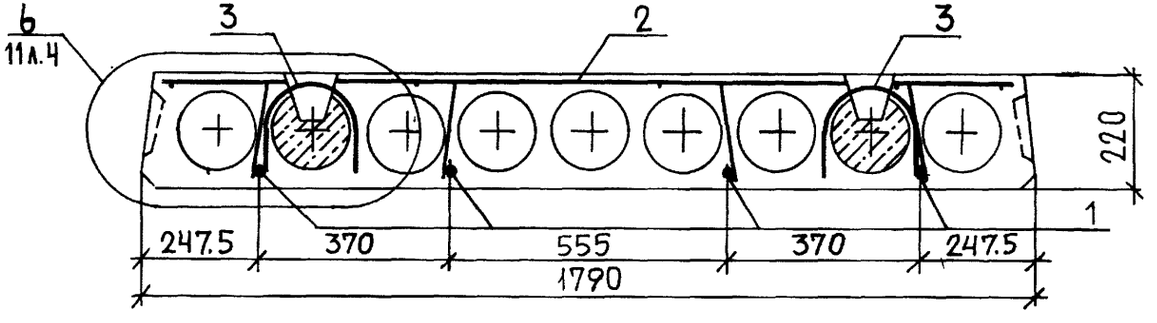

Изм.	№ уч.	Лист	№ докум.	Дата	Подп.	Фамилия

1.141.1 КЛ-3 1-1 ОЧ СБ

Лист 2

Формат А2

Инв. № подл. | Подпись и дата | Взам. инв. №

Т-637

Рис. 2

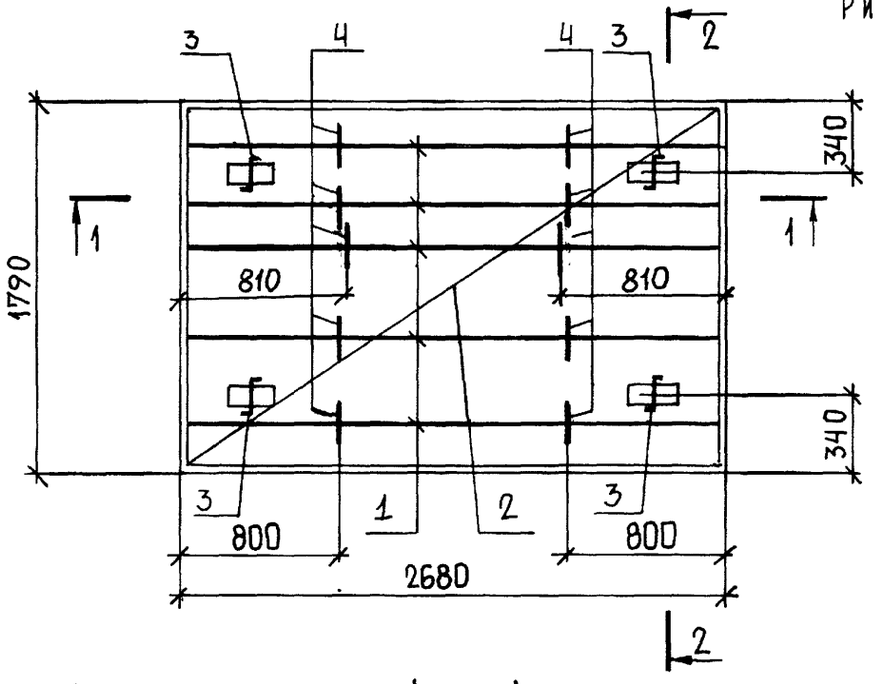

1 — 1

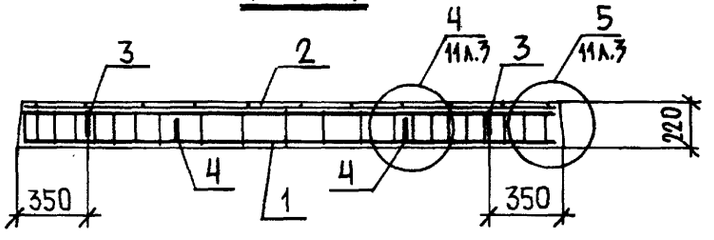

2 — 2

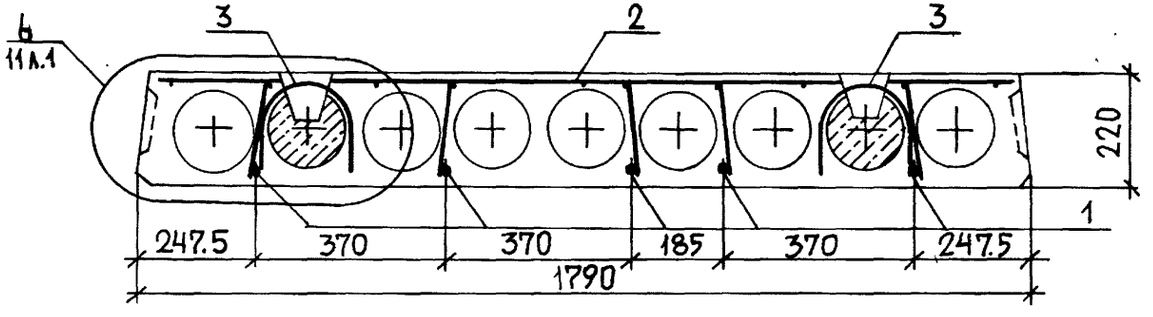

Изм.	№ уч.	Лист	№ докум.	Дата	Подп.	Фамилия

1.141.1 КЛ-3 1-1 04 СБ

Лист 3

Формат А2

Инв.№ подл. | Подпись и дата | Взам.инв.№

Т-637

Формат	Зона	Поз	Обозначение	Наименование	Кол. на исполнение –	01	Примечание
				ДОКУМЕНТАЦИЯ			
А3			1.141.1 КЛ-3 1-1 05 СБ	Сборочный чертеж			
А3			ПЗ	Пояснительная записка			
А3			ВРС	Ведомость расхода			
				стали на элемент, кг			
				СБОРОЧНЫЕ ЕДИНИЦЫ			МАССА 1 ПОЗ, КГ
А3		1	1.141.1 КЛ-3 2-1 01 -12	Каркас КК-3	3		
А3		1	-13	Каркас КК-4		3	
А3		2	-02	Сетка 4С $\frac{4ВРК-500}{3ВРК-250}$ 114×293 $\frac{100+80}{70}$	1	1	
				ДЕТАЛИ			
А4		3	1.031 КЛ-1 вып.6-1.2	Петля СП8-10	4	4	0,66
А3		4	1.141.1 КЛ-3 2-1 01 -17	ОС-1	6	6	
				МАТЕРИАЛЫ			
				Бетон тяжелый			
				класса В20			
				ГОСТ 26633-85	0,48	0,48	м³
					ПК30.12 – 5АШТ	ПК30.12 – 8АШТ	

Согласовано

Взам.инв.№

Подпись и дата

Инв.№ подл.

НАЧ.ОТД.	ПЕЧЕРСКИЙ		15.11.85
ГЛ.КОНСТ.	БУНИЧ		"
ГЛ.СПЕЦ.	МОВЛЕВА		"
РУК.ГР.	БАБИНА		"
ПРОВЕР.	БАБИНА		"
РАССЧИТ.	БАБИНА		"
ИСПОЛН.	БОРОВИЦКАЯ		"
Н.КОНТР.	БУНИЧ		"

1.141.1 КЛ-3 1-1 05

Плиты перекрытий
ПК30.12 – 5АШТ
ПК30.12 – 8АШТ

Стадия	Лист	Листов
Р	1	1

ЛЕННИИПРОЕКТ
ОКУ

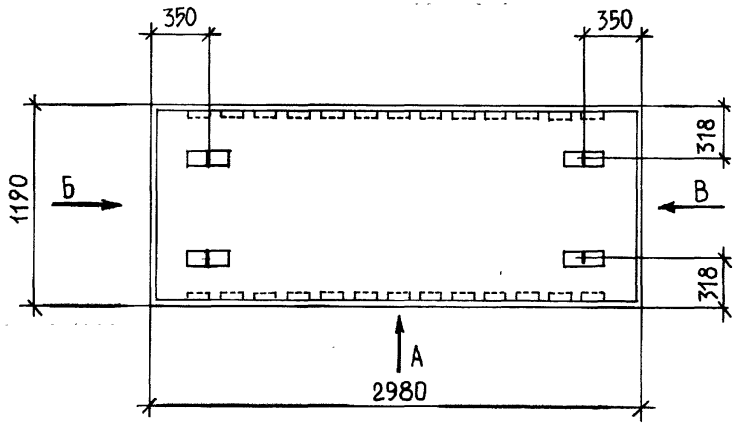

Вид Б

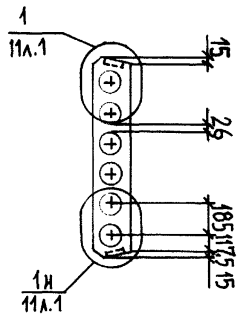

Вид В

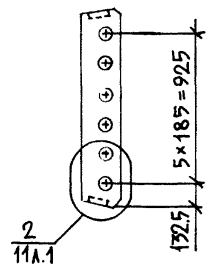

Вид А

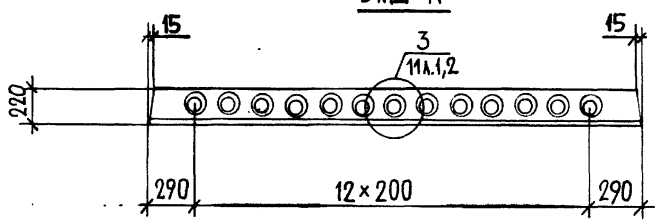

Обозначение	Марка	Рис.	Масса, кг
1.141.1 КА-3 1-1 05	ПК 30.12 — 5 АIIIт	–	1206
01	ПК 30.12 — 8 АIIIт	–	1200

Нач. отд.	Печерский		15.11.89
Гл. конс.	Бунич		
Гл. спец.	Новлева		
Рук. гр.	Бабина		
Провер.	Бабина		
Рассчит.	Бабина		
Исполн.	Боровицкая		
Н. конт.	Бунич		

1.141.1 КА-3 1-1 05 СБ

Плиты перекрытий
ПК 30.12 — 5 АIIIт
ПК 30.12 — 8 АIIIт
Сборочный чертеж

Стадия	Масса	Масштаб
Р	См. табл.	1:25

Лист 1 Листов 2

ЛЕННИИПРОЕКТ
ОКУ

Изм. | № уч. | Лист | № докум. | Дата | Подп. | Фамилия

Согласовано

Взам. инв. № | Подпись и дата | Инв. № подл.

Формат 12

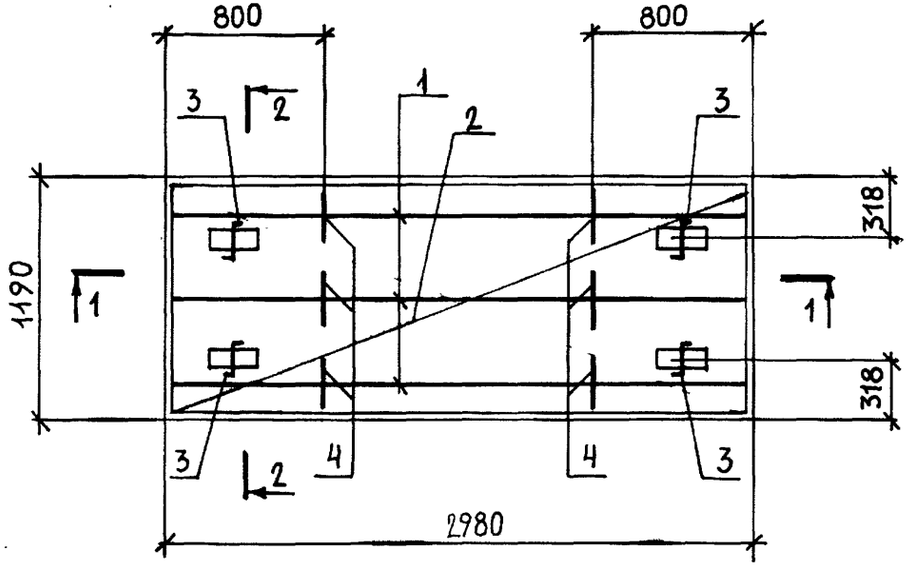

2—2

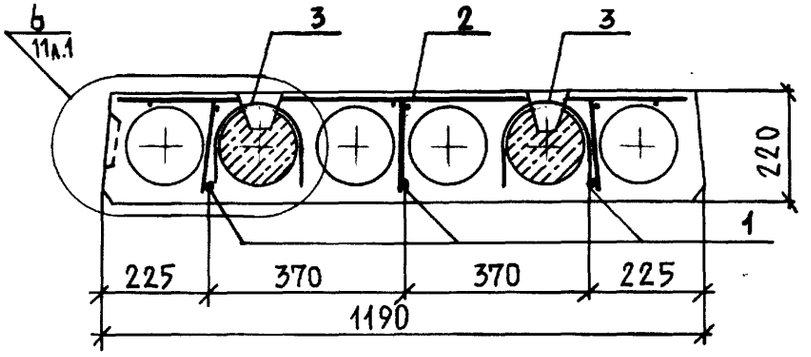

1—1

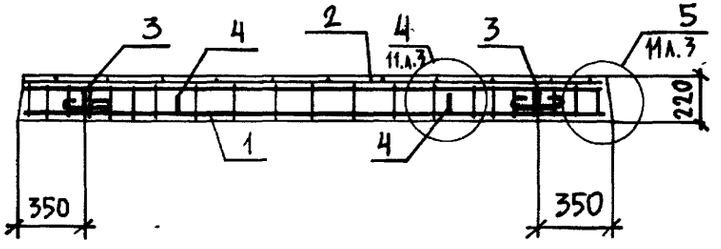

Изм.	№ уч.	Лист	№ докум.	Дата	Подп.	Фамилия

1.141.1 КЛ-3 1—1 ОС СБ

Лист 2

Формат А3

Инв.№ подл. | Подпись и дата | Взам.инв.№

Т-637

Формат	Зона	Поз	Обозначение	Наименование	Кол. на исполнение 1.141.1 КЛ-3 1-1 06		Примечание
					–	01	
				ДОКУМЕНТАЦИЯ			
А3			1.141.1 КЛ-3 1-1 06 СБ	СБОРОЧНЫЙ ЧЕРТЕЖ			
А3			ПЗ	ПОЯСНИТЕЛЬНАЯ ЗАПИСКА			
А3			ВРС	ВЕДОМОСТЬ РАСХОДА			
				СТАЛИ НА ЭЛЕМЕНТ, КГ.			
				СБОРОЧНЫЕ ЕДИНИЦЫ			МАССА 1 ПОЗ., КГ
А3		1	1.141.1 КЛ-3 2-1 01 -12	КАРКАС КК-3	5	–	
А3		1	-13	КАРКАС КК-4	–	4	
А3		2	-07	СЕТКА 4С $\frac{4ВрI-500(200)}{3ВрI-250}$ 174×293 $\frac{100+80}{20}$	1	1	
				ДЕТАЛИ			
А4		3	1.031.КЛ-1 ВЫП. 6-1.2	ПЕТЛЯ СП8-10	4	4	0.66
А3		4	1.141.1 КЛ-3 2-1 01 -17	ОС-1	10	8	
				МАТЕРИАЛЫ			
				БЕТОН ТЯЖЕЛЫЙ			
				КЛАССА В20			
				ГОСТ 26633-85	0.69	0.69	$М^3$
					ПК 30.18 -5 АШТ	ПК 30.18 -8 АШТ	

НАЧ. ОТД.	ПЕЧЕРСКИЙ		15.11.88
ГЛ. КОНСТ.	БУНИЧ		"
ГЛ. СПЕЦ.	МОВЛЕВА		"
РУК. ГР.	БАБИНА		"
ПРОВЕР.	БАБИНА		"
РАССЧИТ.	БАБИНА		"
ИСПОЛН.	БОРОВИЦКАЯ		"
Н. КОНТР.	БУНИЧ		"

1.141.1 КЛ-3 1-1 06

ПЛИТЫ ПЕРЕКРЫТИЙ
ПК 30.18. – 5 АШТ
ПК 30.18. – 8 АШТ

Стадия	Лист	Листов
Р	1	1

ЛЕННИИПРОЕКТ ОКУ

Согласовано

Взам. инв. №

Подпись и дата

Инв. № подл.

Формат А3

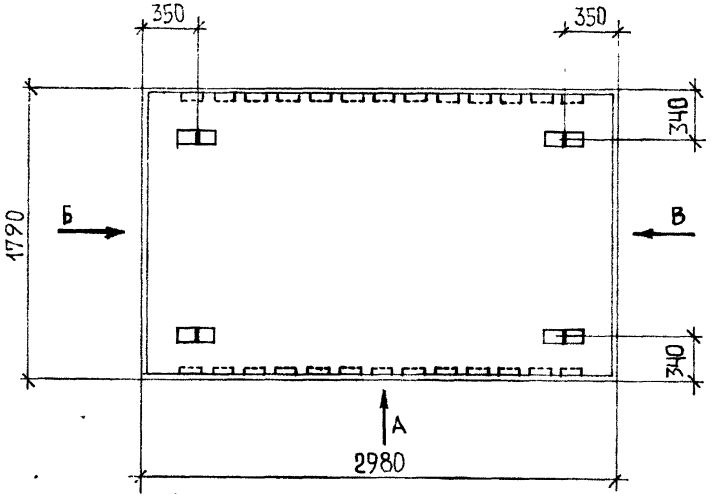

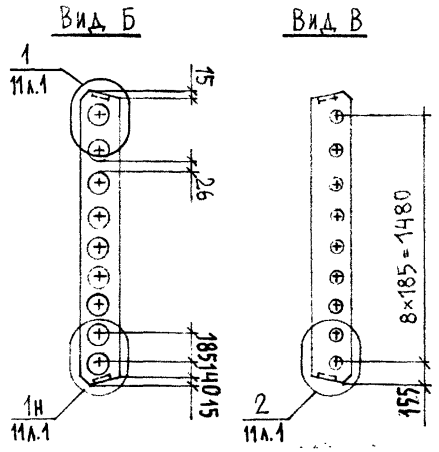

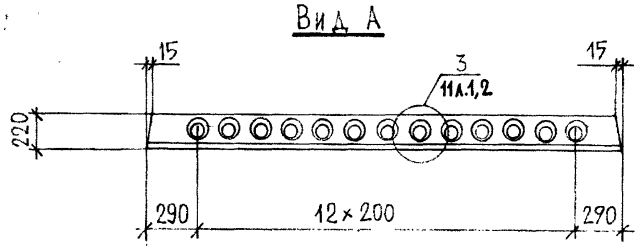

Обозначение	Марка	Рис.	Масса, кг
1.141.1 КЛ-3 1-1 06 —	ПК30.18 — 5АШТ	1	1725
01	ПК30.18. — 8АШТ	2	1725

Изм	№ уч.	Лист	№ докум	Дата	Подп.	Фамилия

Нач.отд.	Печерский		15.11.88
Гл.конс.	Бунич		"
Гл.спец.	Иовлева		"
Рук.гр.	Бабина		"
Провер.	Бабина		"
Рассчит.	Бабина		"
Исполн.	Боровицкая		"
Н.контр.	Бунич		"

1.141.1 КЛ-3 1-1 06 СБ

ПЛИТЫ ПЕРЕКРЫТИЙ
ПК30.18 — 5АШТ
ПК30.18. — 8АШТ
СБОРОЧНЫЙ ЧЕРТЕЖ.

Стадия	Масса	Масштаб
Р	СМ. ТАБЛ.	1:25

Лист 1 Листов 2

ЛЕННИИПРОЕКТ
ОКУ

Формат 12

Согласовано

Взам инв №

Подпись и дата

Инв.№ подл

Рис. 1

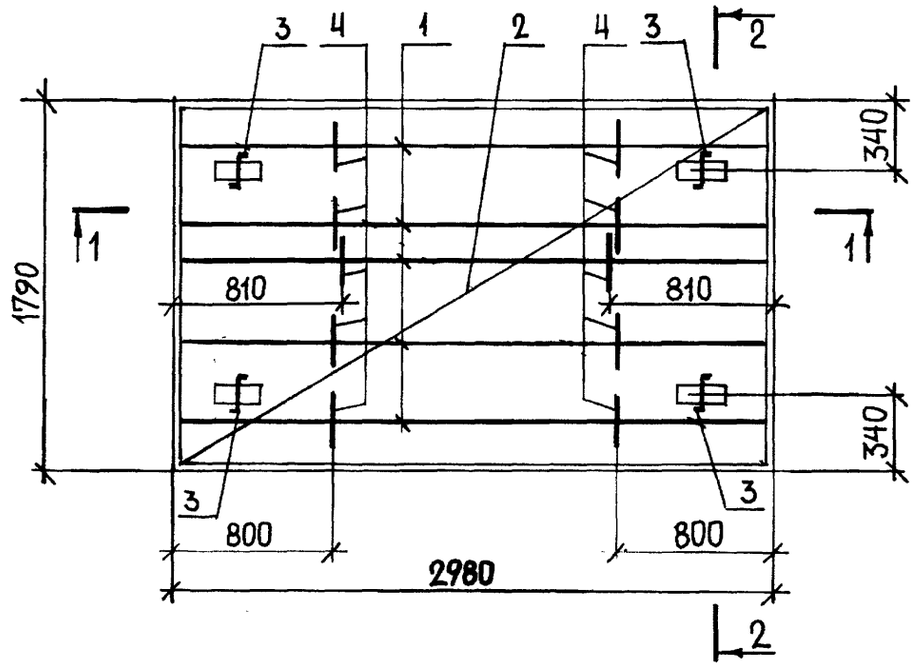

1—1

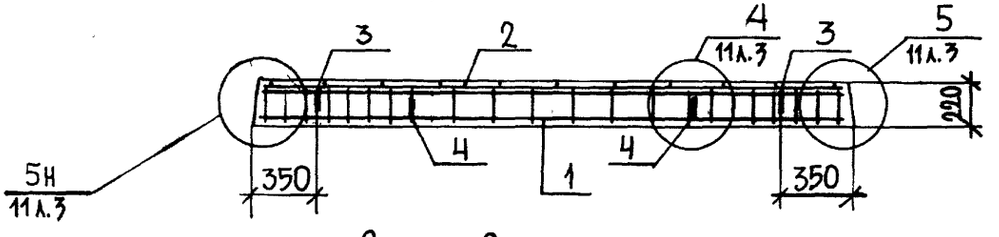

2—2

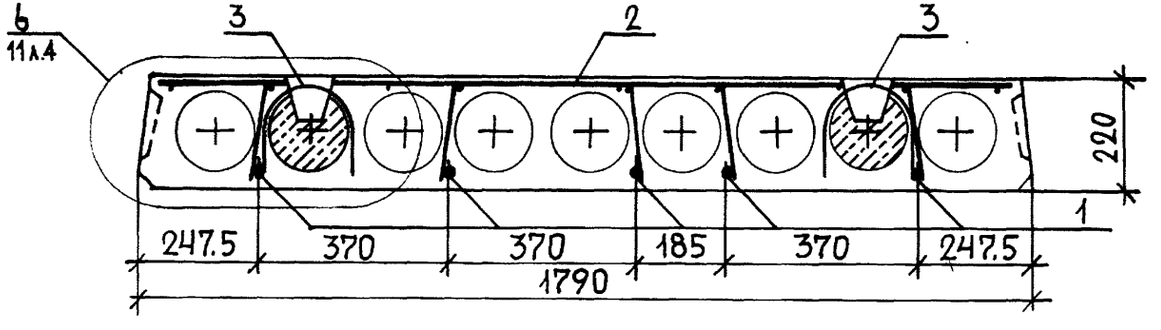

Изм.	№ уч.	Лист	№ докум.	Дата	Подп.	Фамилия

1.141.1 КЛ-3 1-1 ОВ СБ

Лист 2

Формат А2

Инв.№ подл. | Подпись и дата | Взам.инв.№

Рис. 2

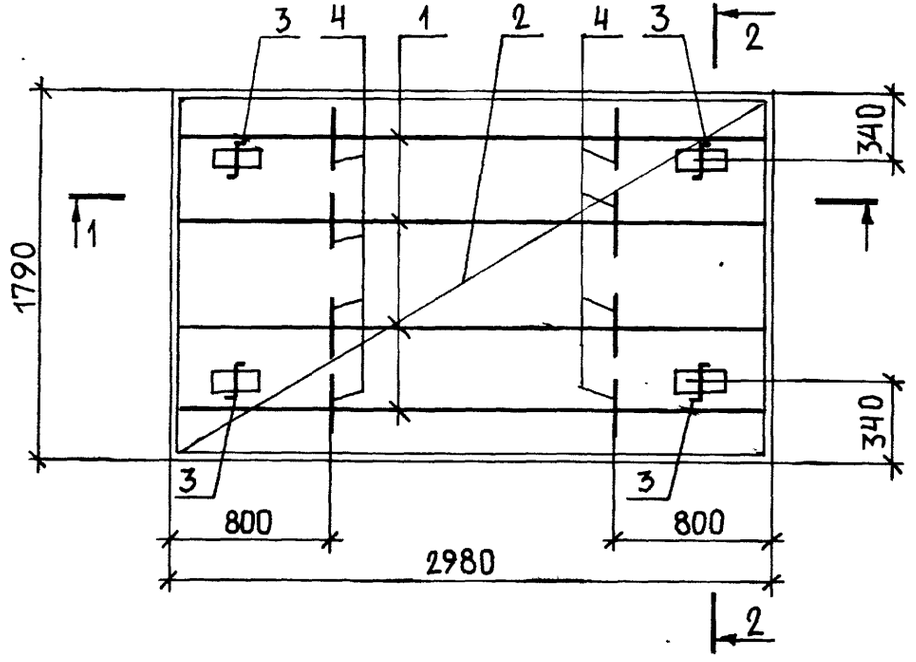

1——1

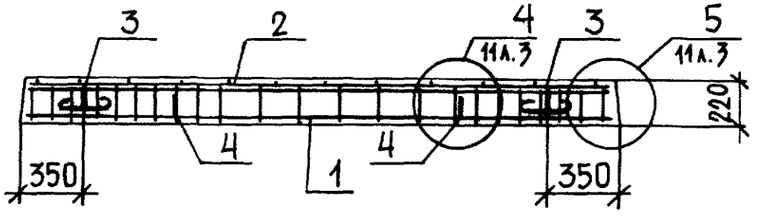

2——2

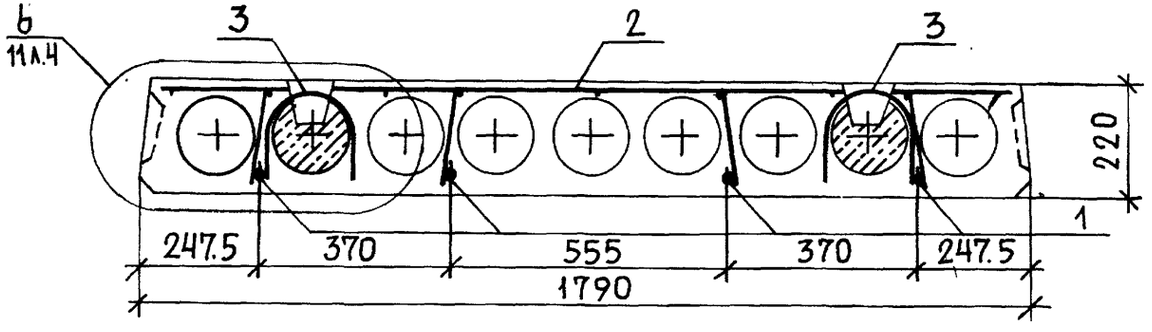

Изм.	№ уч.	Лист	№ докум.	Дата	Подп.	Фамилия

1.141.1 КЛ-3 1-1 ОБ СБ

Лист 3

Формат А2

Инв. № подл. | Подпись и дата | Взам. инв. №

Т-637

Формат	Зона	Поз	Обозначение	Наименование	Кол. на исполнение 1.141.1 КЛ-3 1-1 07		Примечание
					–	01	
				ДОКУМЕНТАЦИЯ			
А3			1.141.1 КЛ-3 1-1 07 СБ	СБОРОЧНЫЙ ЧЕРТЕЖ			
А3			ПЗ	ПОЯСНИТЕЛЬНАЯ ЗАПИСКА			
А3			ВРС	ВЕДОМОСТЬ РАСХОДА			
				СТАЛИ НА ЭЛЕМЕНТ, КГ			
				СБОРОЧНЫЕ ЕДИНИЦЫ	–		МАССА 1 ПОЗ., КГ
А3		1	1.141.1 КЛ-3 2-1 01 -14	КАРКАС КК-5	3	4	
А3		2	-03	СЕТКА 4С $\frac{4ВрI-500}{3ВрI-250}$ 114×353 $\frac{100+130}{70}$	1	1	
				ДЕТАЛИ			
А4		3	1.031 КЛ-1 ВЫП. 6-1.2	ПЕТЛЯ СП8-10	4	4	0.66
А3		4	1.141.1 КЛ-3 2-1 01 -17	ОС-1	9	6	
А3		5	-18	ОС-2	–	6	
				МАТЕРИАЛЫ			
				БЕТОН ТЯЖЕЛЫЙ			
				КЛАССА В20			
				ГОСТ 26633-85	0,56	0,56	$м^3$
					ПК36.12 – 5АШТ	ПК36.12 – 8АШТ	

Согласовано

Взам.инв.№ | Подпись и дата | Инв.№ подл.

НАЧ.ОТД.	ПЕЧЕРСКИЙ		15.11.88
ГЛ.КОНСТ.	БУНИЧ		"
ГЛ.СПЕЦ.	ИОВЛЕВА		"
РУК.ГР.	БАБИНА		"
ПРОВЕР.	БАБИНА		"
РАССЧИТ.	БАБИНА		"
ИСПОЛН.	БОРОВИЦКАЯ		"
Н.КОНТР.	БУНИЧ		"

1.141.1 КЛ-3 1-1 07

ПЛИТЫ ПЕРЕКРЫТИЙ
ПК36.12 – 5АШТ
ПК36.12 – 8АШТ

Стадия	Лист	Листов
Р	1	1

ЛЕННИИПРОЕКТ ОКУ

Формат А3

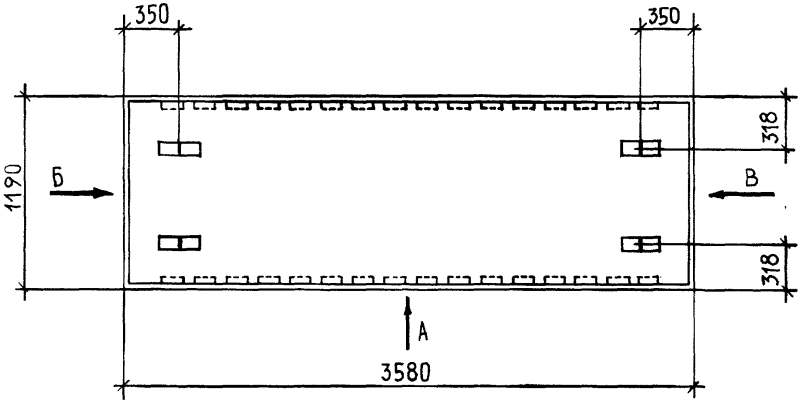

Вид Б

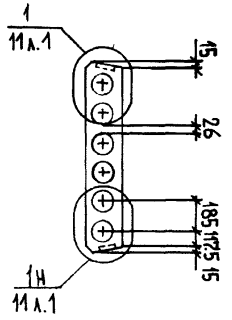

Вид В

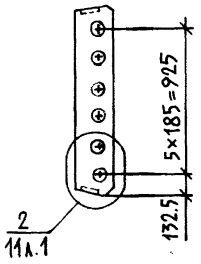

Вид А

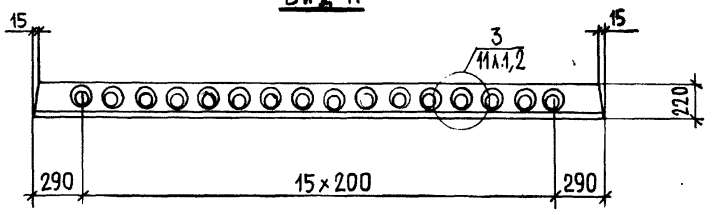

Обозначение	Марка	Рис.	Масса, кг
1.141.1 КЛ-3 1-1 07 –	ПК36.12 – 5АIIIт	1	1400
01	ПК36.12 – 8АIIIт	2	1400

Изм.	№ уч.	Лист	№ докум.	Дата	Подп.	Фамилия

1.141.1 КЛ-3 1-1 07 СБ

Нач.отд.	Печерский		5.11.87
Гл.конст.	Бунич		"
Гл.спец.	Иовлева		"
Рук.гр.	Бабина		"
Провер.	Бабина		"
Рассчит.	Бабина		"
Исполн.	Боровицкая		"
Н.контр.	Бунич		"

Плиты перекрытий
ПК36.12 – 5АIIIт
ПК36.12 – 8АIIIт
Сборочный чертеж

Стадия	Масса	Масштаб
Р	см. табл.	1:25
Лист 1	Листов 2	

ЛЕННИИПРОЕКТ
ОКУ

Формат 12

Согласовано

Взам.инв.№

Подпись и дата

Инв.№ подл.

Рис. 1

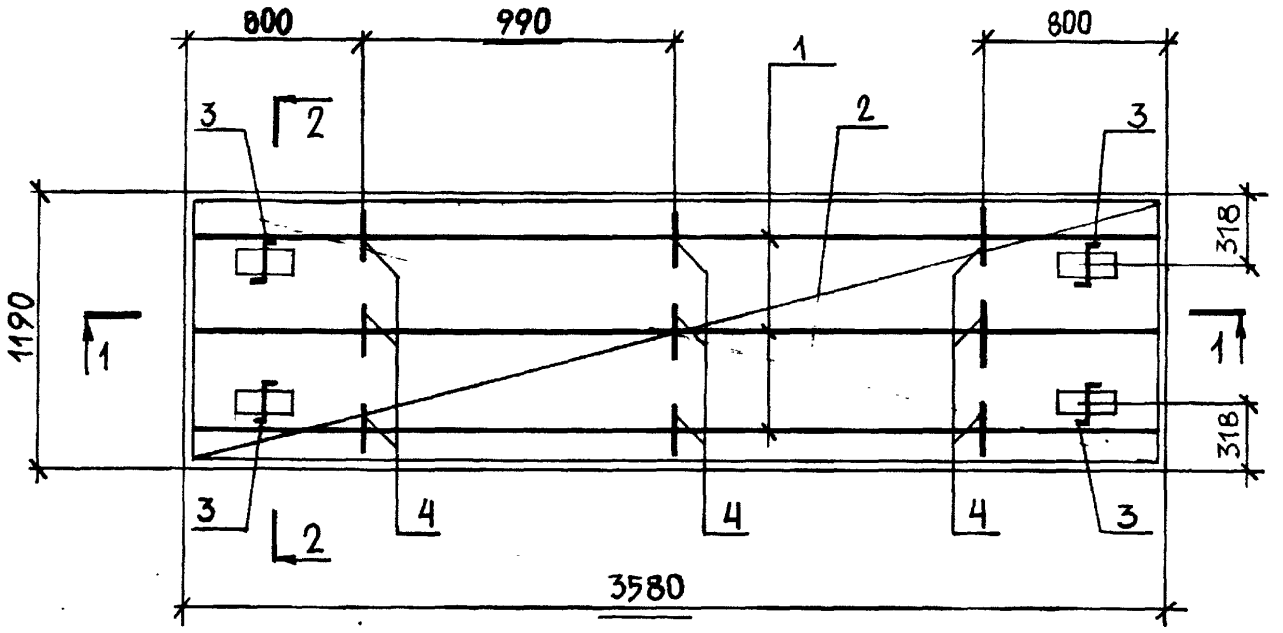

2—2

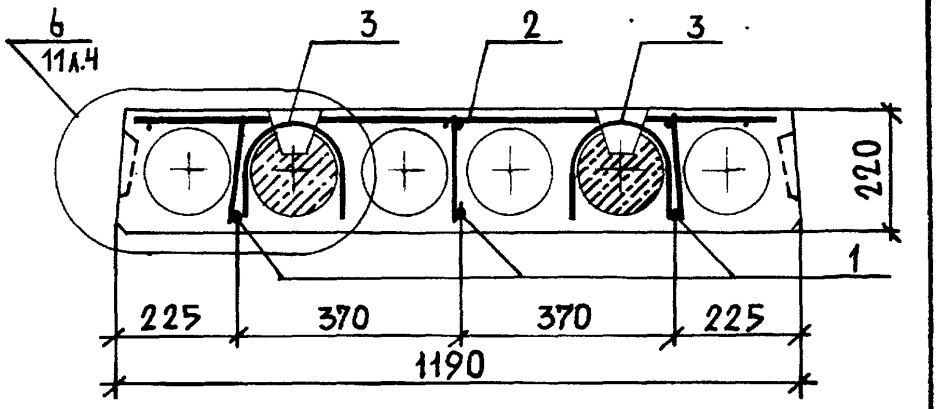

1—1

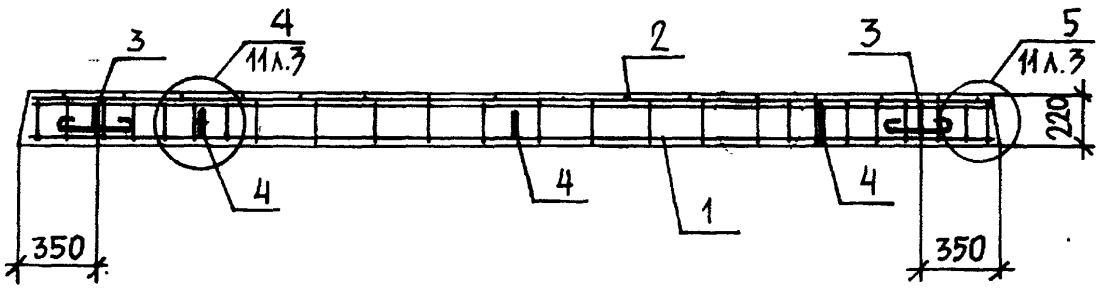

Изм.	№ уч.	Лист	№ докум.	Дата	Подп.	Фамилия

1.141.1 КЛ-3 1-1 07 СБ

Лист 2

Формат А2

Инв.№ подл. | Подпись и дата | Взам.инв.№

Т-637

Рис. 2

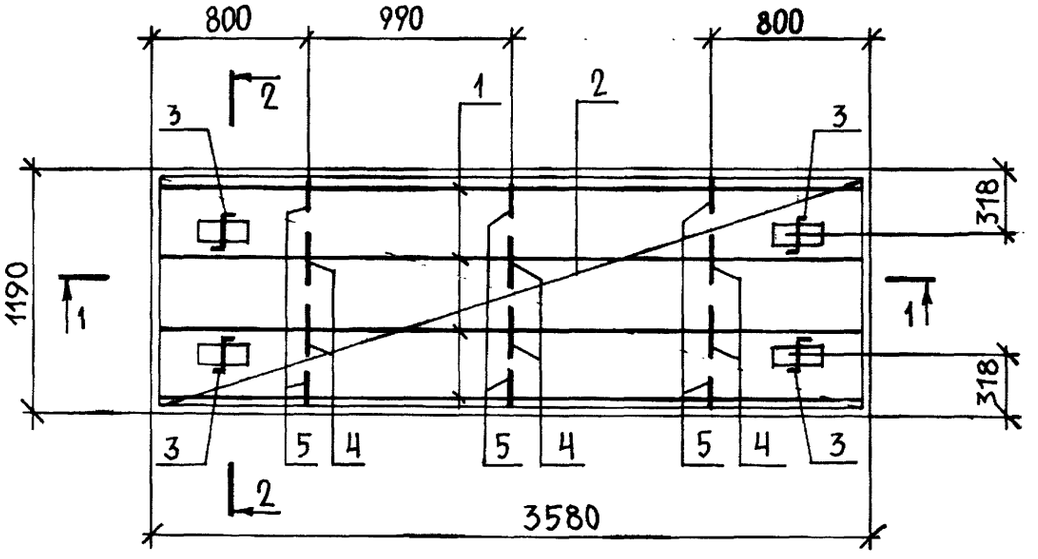

2—2

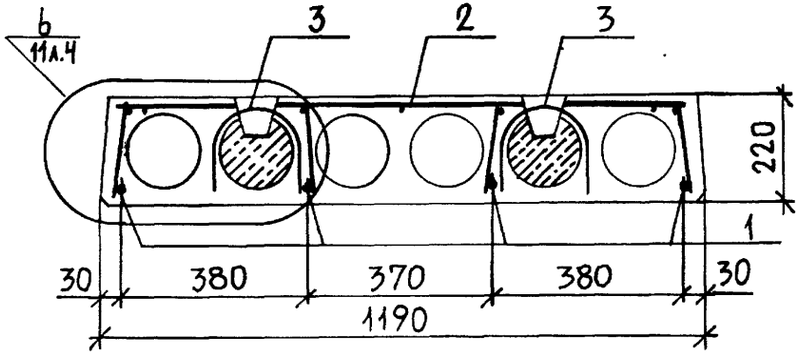

1—1

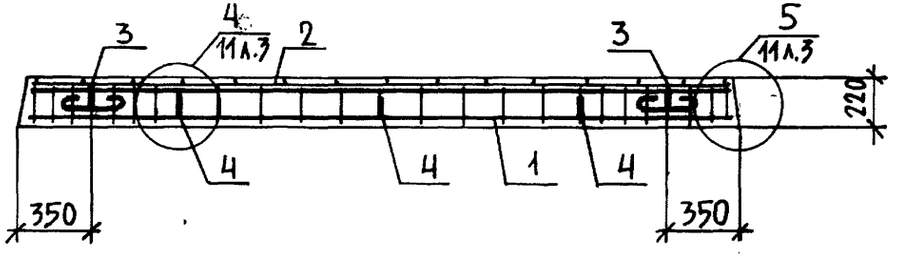

Изм.	№ уч.	Лист	№ докум.	Дата	Подп.	Фамилия

1.141.1 КЛ-3 1-1 07 СБ

Лист 3

Формат А2

Инв.№ подл. | Подпись и дата | Взам.инв.№

Т-637

Формат	Зона	Поз	Обозначение	Наименование	Кол. на исполнение 1.141.1 КЛ-3 1-1 08		Примечание
					–	01	
				ДОКУМЕНТАЦИЯ			
А3			1.141.1 КЛ-3 1-1 08 СБ	Сборочный чертеж			
А3			ПЗ	Пояснительная записка			
А3			ВРС	Ведомость расхода			
				стали на элемент, кг			
					–		
				Сборочные единицы	–		Масса 1 поз., кг
А3		1	1.141.1 КЛ-3 2-1 01 -14	Каркас КК-5	4	6	
А3		2	-08	Сетка 4С $\frac{4ВрI-500(200)}{3ВрI-250}$ 174×353 $\frac{180+170}{20}$	1	1	
				Детали			
А4		3	1.031 КЛ-1 вып. 6-1.2	Петля СП8-10	4	4	0,66
А3		4	1.141.1 КЛ-3 2-1 01 -17	ОС-1	12	12	
А3		5	-18	ОС-2	–	6	
				Материалы			
				Бетон тяжелый			
				класса В20			
				ГОСТ 26633-85	0,82	0,82	$М^3$
					ПК36.18 -5АШТ	ПК36.18 -8АШТ	

Согласовано

Взам.инв.№

Подпись и дата

Инв.№ подл.

НАЧ ОТД.	ПЕЧЕРСКИЙ		15.11.87
ГЛ.КОНСТ.	БУНИЧ		"
ГЛ.СПЕЦ.	ИОВЛЕВА		"
РУК.ГР.	БАБИНА		"
ПРОВЕР.	БАБИНА		"
РАССЧИТ.	БАБИНА		"
ИСПОЛН.	БОРОВИЦКАЯ		"
Н.КОНТР.	БУНИЧ		"

1.141.1 КЛ-3 1-1 08

Плиты перекрытий
ПК 36.18 – 5АШТ
ПК 36.18 – 8АШТ

Стадия	Лист	Листов
Р	1	1

ЛЕННИИПРОЕКТ
ОКУ

Формат А3

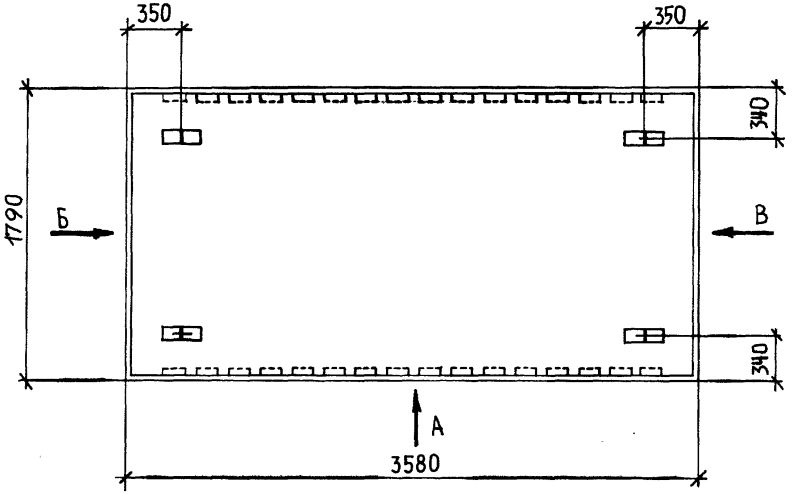

Вид Б

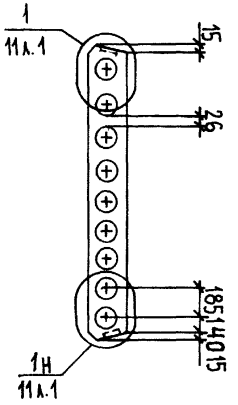

Вид В

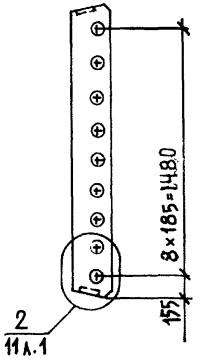

Вид А

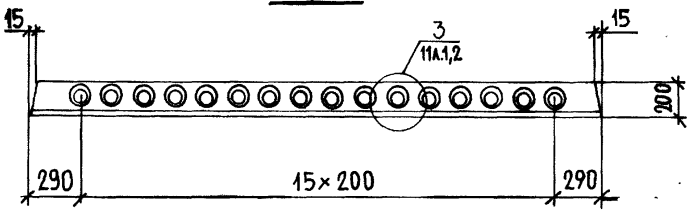

Обозначение	Марка	Рис.	Масса
ПК36.18.22 1-1 08 —	ПК36.18.— 5АШТ	1	2050
01	ПК36.18.— 8АШТ	2	2050

Изм.	№ уч.	Лист	№ докум.	Дата	Подп.	Фамилия	

Нач.отд.	Печерский		
Гл.конс.	Бунич		
Гл.спец.	Иовлева		
Рук.гр.	Бабина		
Провер.	Бабина		
Рас(чит.	Бабина		
Исполн.	Боровицкая		
Н.контр.	Бунич		

Плиты перекрытий
ПК36.18.— 5АШТ
ПК36.18.— 8АШТ
Сборочный чертеж.

Стадия	Масса	Масштаб
Р	(см. табл.)	1:25
Лист 1	Листов 3	

ЛЕННИИПРОЕКТ
ОКУ

Формат 12

Согласовано

Взам.инв.№

Подпись и дата

Инв.№ подл.

Рис. 1

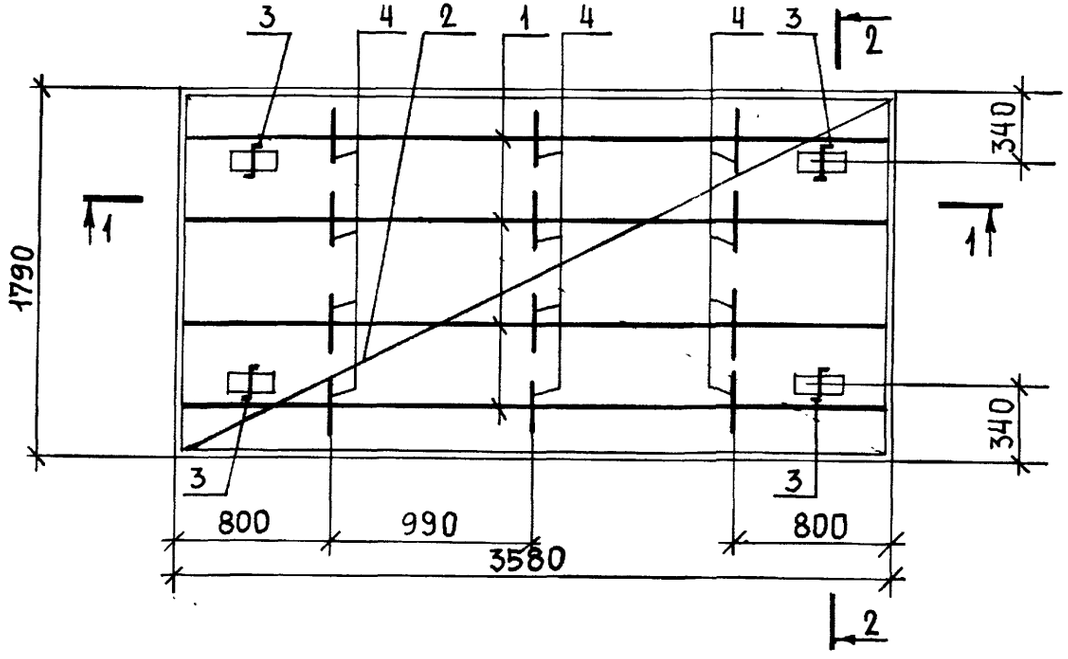

1 — 1

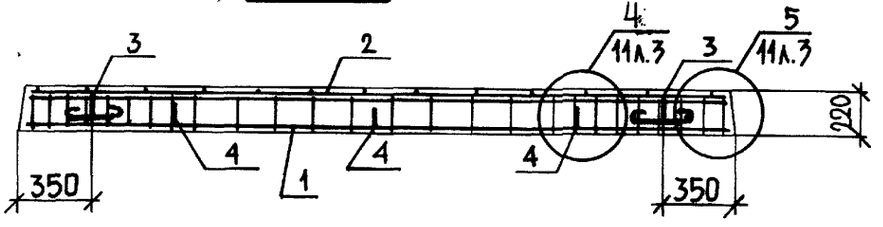

2 — 2

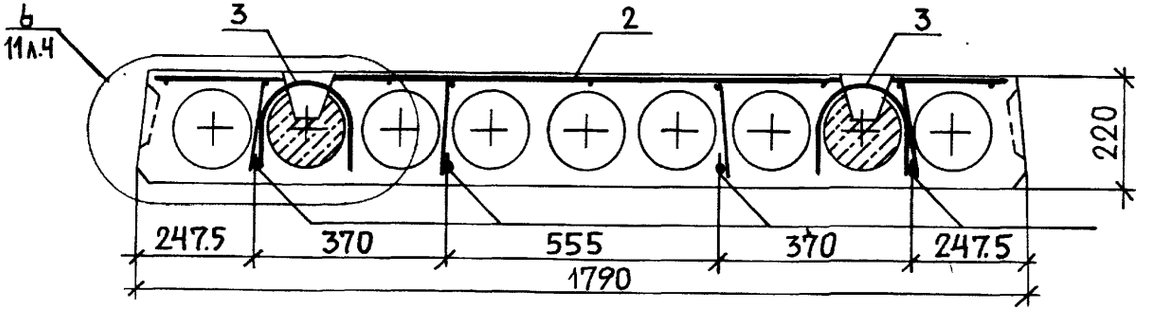

Изм.	№ уч.	Лист	№ докум.	Дата	Подп.	Фамилия

1.141.1 КЛ-3 1-1 08 СБ

Лист 2

Формат А2

Инв.№ подл. | Подпись и дата | Взам.инв.№

Т-637

Рис. 2

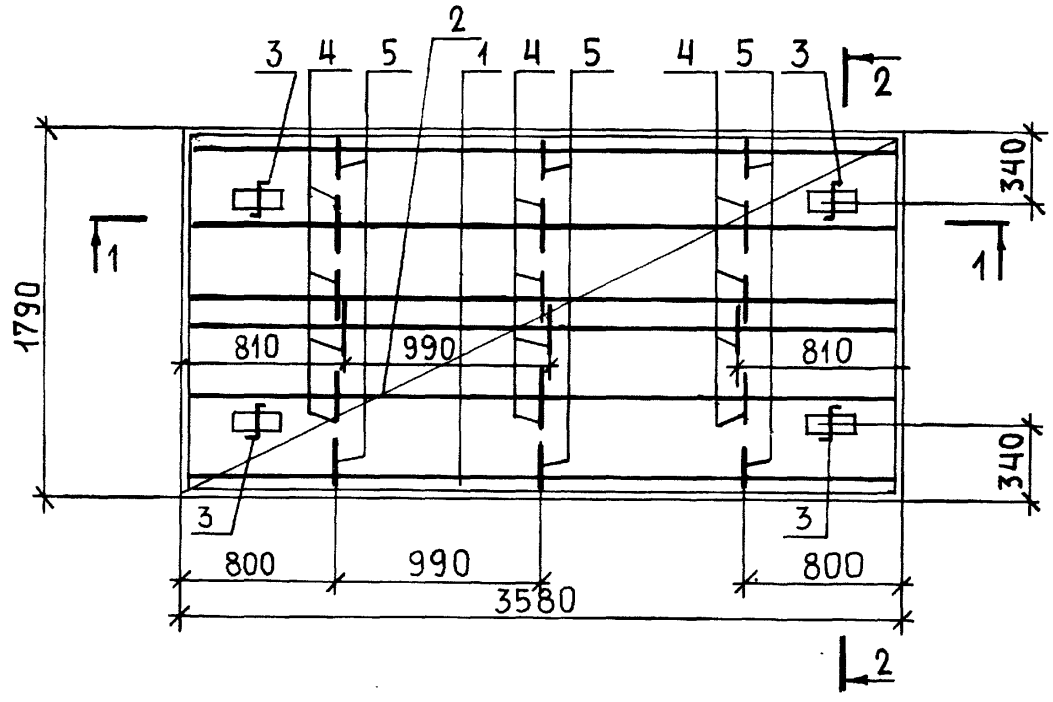

1—1

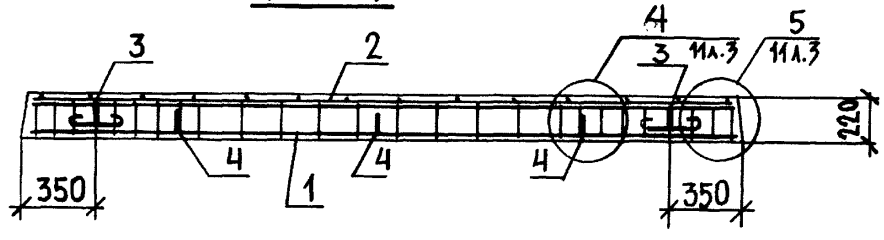

2—2

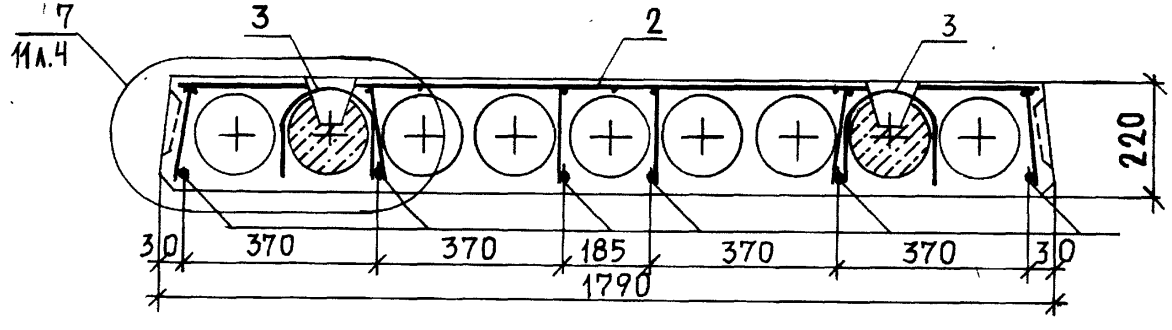

Изм.	№ уч.	Лист	№ докум.	Дата	Подп.	Фамилия

1.141.1 КЛ-3 1-1 08 СБ

Лист 3

Формат А2

Инв. № подл. | Подпись и дата | Взам. инв. №

Т-637

Формат	Зона	Поз	Обозначение	Наименование	Кол. на исполнение 1.141.1 КЛ-3 1-1 09 —	01	Примечание
				Документация			
А3			1.141.1 КЛ-3 1-1 09 СБ	Сборочный чертеж			
А3			ПЗ	Пояснительная записка			
А3			ВРС	Ведомость расхода стали на элемент, кг			
				Сборочные единицы			Масса 1 поз., кг
А3		1	1.141.1 КЛ-3 2-1 01 -15	Каркас КК-6	4	—	
А3		1	-16	Каркас КК-7	—	4	
А3		2	-04	Сетка $\text{С}\frac{4\text{Вн}-500}{3\text{Вн}-2700}\ 114\text{к}4\text{Ш}3\ \frac{50\div80}{70}$	1	1	
				Детали			
А1		3	1.031 КЛ-1 вып. 6-1.2	Петля СП8-10	4	4	0,66
А3		4	1.141.1 КЛ-3 2-1 01 -17	ОС-1	6	6	
А3		5	-18	ОС-2	6	6	
				Материалы			
				Бетон тяжелый			
				класса В20			
				ГОСТ 26633-85	0,64	0,64	м3
					ПК 42.12 — 5АIIIТ	ПК 42.12 — 8АIIIТ	

Согласовано

Взам.инв.№

Подпись и дата

Инв.№ подл.

Нач.отд.	Печерский		15.11.89
Гл.конст.	Бунич		"
Гл.спец.	Иовлева		"
Рук.гр.	Бабина		"
Провер.	Бабина		"
Рассчит.	Бабина		"
Исполн.	Боровицкая		"
Н.контр.	Бунич		"

1.141.1 КЛ-3 1-1 09

Плиты перекрытий
ПК 42.12 — 5АIIIТ
ПК 42.12 — 8АIIIТ

Стадия	Лист	Листов
Р	1	1

ЛЕННИИПРОЕКТ
ОКУ

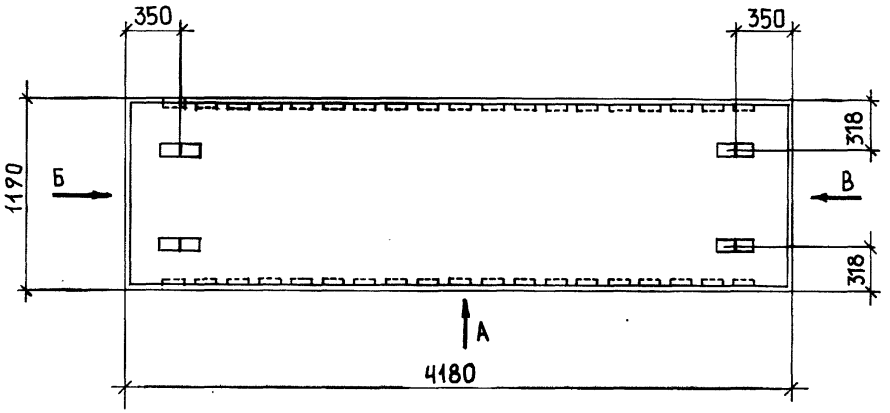

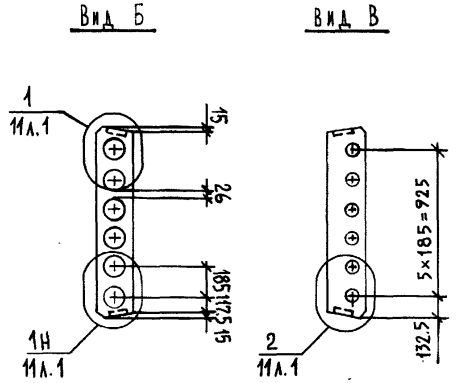

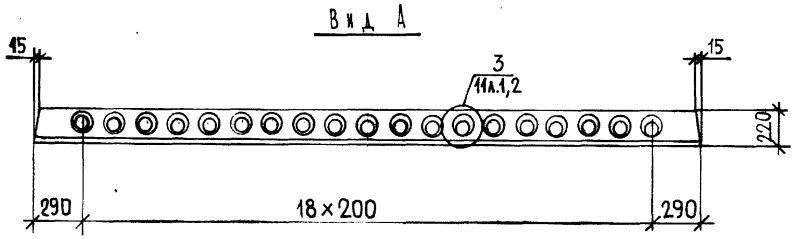

Обозначение	Марка	Рис.	Масса
1.141.1 КЛ-3 1-1 09 –	ПК42.12. – 5АШТ	–	1600
01	ПК42.12. – 8АШТ	–	1600

Изм	№ уч.	Лист	№ докум	Дата	Подп.	Фамилия

НАЧ.ОТД.	ПЕЧЕРСКИЙ		15.11.88
ГЛ.КОНСТ.	БУНИЧ		"
ГЛ.СПЕЦ.	ИОВЛЕВА		"
РУК.ГР.	БАБИНА		"
ПРОВЕР.	БАБИНА		"
РАССЧИТ.	БАБИНА		"
ИСПОЛН.	БОРОВИЦКАЯ		"
Н.КОНТР.	БУНИЧ		"

1.141.1 КЛ-3 1-1 09СБ

ПЛИТЫ ПЕРЕКРЫТИЙ
ПК42.12 – 5АШТ
ПК42.12 – 8АШТ
СБОРОЧНЫЙ ЧЕРТЕЖ

Стадия	Масса	Масштаб
Р		1:25

Лист 1 Листов 2

ЛЕННИИПРОЕКТ
ОКУ

Формат 12

Согласовано

Взам инв №

Подпись и дата

Инв. № подл.

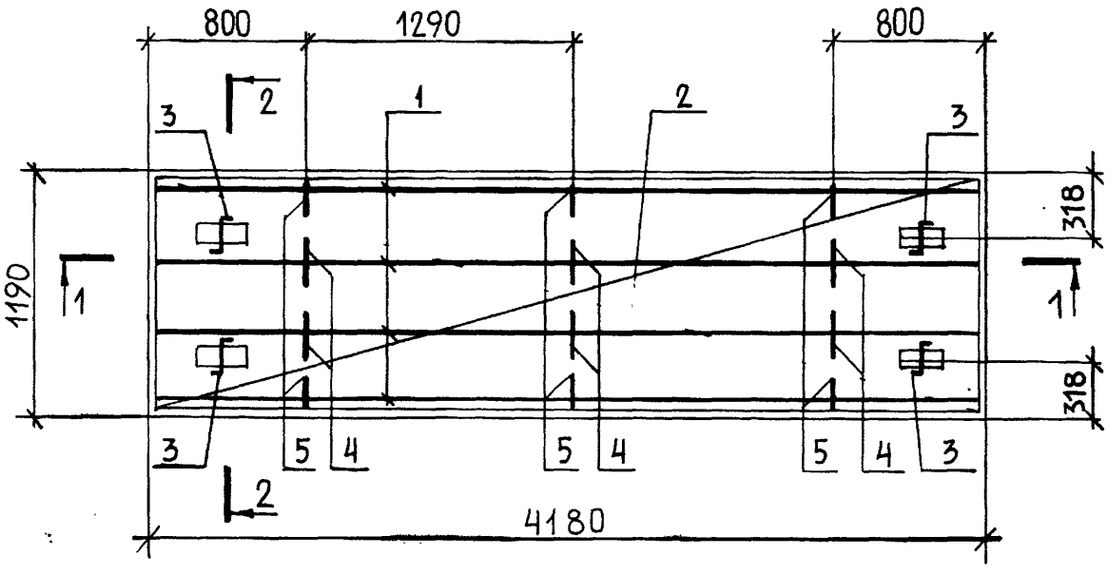

2—2

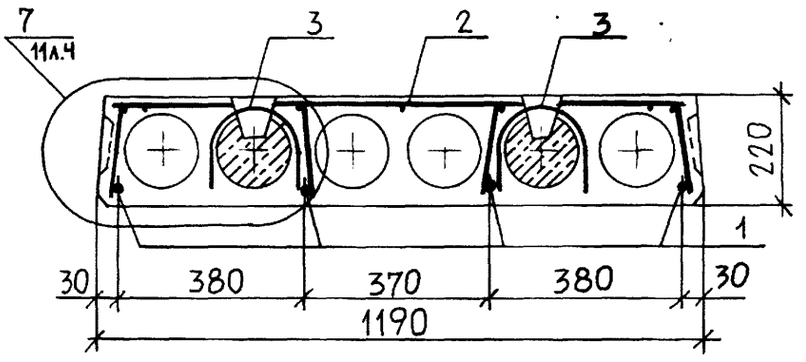

1—1

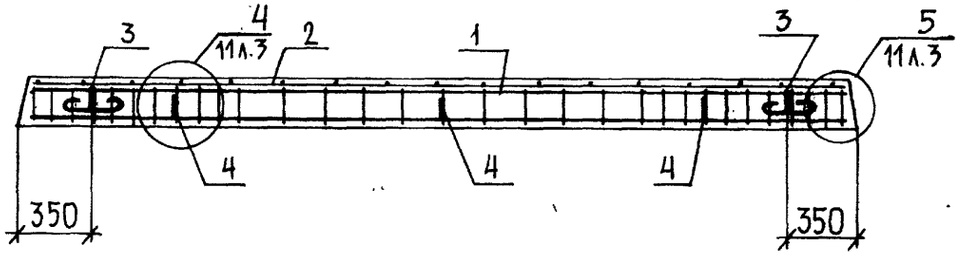

Инв.№ подл. | Подпись и дата | Взам.инв.№

Изм.	№ уч.	Лист	№ докум.	Дата	Подп.	Фамилия

1.141.1 КЛ-3 1—1 09 СБ

Лист 2

Формат А2

Формат	Зона	Поз	Обозначение	Наименование	Кол. на исполнение 1.141.1 КЛ-3 1-1 10		Примечание
					–	01	
				ДОКУМЕНТАЦИЯ			
А3			1.141.1 КЛ-3 1-1 10 СБ	Сборочный чертеж			
А3			ПЗ	Пояснительная записка			
А3			ВРС	Ведомость расхода			
				стали на элемент, кг			
				СБОРОЧНЫЕ ЕДИНИЦЫ			МАССА 1 ПОЗ, КГ
А3		1	1.141.1 КЛ-3 2-1 01 -15	КАРКАС КК-6	6	–	
А3		2	-09	СЕТКА 4С $\frac{4ВрI-500(\pm 40)}{3ВрI-250}$ 174×413 $\frac{50+80}{20}$	1	1	
А3		1	-16	КАРКАС КК-7	–	6	
А4		3		ДЕТАЛИ			
А4		3	1.031. КЛ-1 ВЫП. 6-1.2	ПЕТЛЯ СП8-10	4	4	0,66
А3		4	1.141.1 КЛ-3 2-1 01 -17	ОС-1	12	12	
А3		5	-18	ОС-2	6	6	
				МАТЕРИАЛЫ			
				БЕТОН ТЯЖЕЛЫЙ			
				КЛАССА В20			
				ГОСТ 26633-85	0,95	0,95	$м^3$
					ПК 42.18. – 5АШТ	ПК 42.18. – 8АШТ	

Согласовано

Взам.инв.№

Подпись и дата

Инв.№ подл.

НАЧ. ОТД.	ПЕЧЕРСКИЙ		15.11.82
ГЛ. КОНС.	БУНИЧ		"
ГЛ. СПЕЦ.	ИОВЛЕВА		"
РУК. ГР.	БАБИНА		"
ПРОВЕР.	БАБИНА		"
РАССЧИТ.	БАБИНА		"
ИСПОЛН.	БОРОВИЦКАЯ		"
Н. КОНТР.	БУНИЧ		"

1.141.1 КЛ-3 1-1 10

ПЛИТЫ ПЕРЕКРЫТИЙ
ПК42.18.2 – 5АШТ
ПК42.18.2 – 8АШТ

Стадия	Лист	Листов
Р	1	1

ЛЕННИИПРОЕКТ
ОКУ

Формат А3

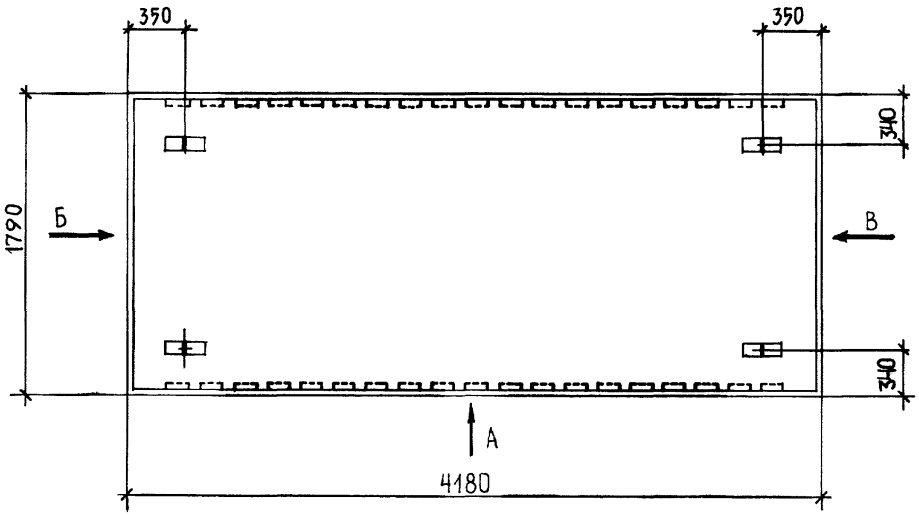

Вид Б

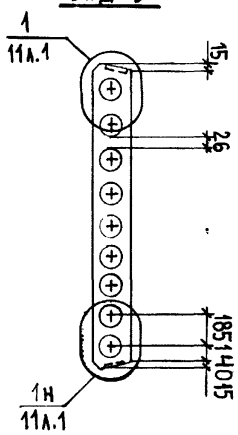

Вид В

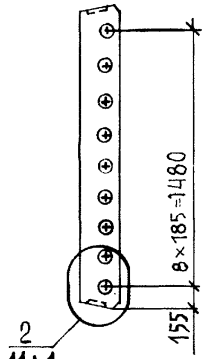

Вид А

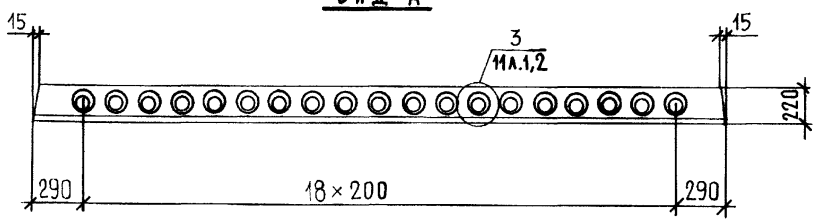

Обозначение	Марка	
1.141.1 КЛ-3 1-1 10СБ	ПК42.18-5АIIIт	2375
01	ПК42.18-8АIIIт	2375

Нач.отд.	Печерский		15.11.88
Гл.конс.	Бунич		"
Гл.спец.	Иовлева		"
Рук.гр.	Бабина		"
Провер.	Бабина		"
Рассчит.	Бабина		"
Испол.	Боровицкая		"
Н. контр.	Бунич		"

1.141.1 КЛ-3 1-1 10СБ

Плиты перекрытий
ПК42.18-5АIIIт
ПК42.18-8АIIIт
Сборочный чертеж

Стадия	Масса	Масштаб
Р		1:25
Лист 1	Листов 2	

ЛЕННИИПРОЕКТ
ОКУ

Формат 12

Согласовано

Взам инв №

Подпись и дата

Инв.№ подл

Изм | № уч. | Лист | № докум | Дата | Подп. | Фамилия

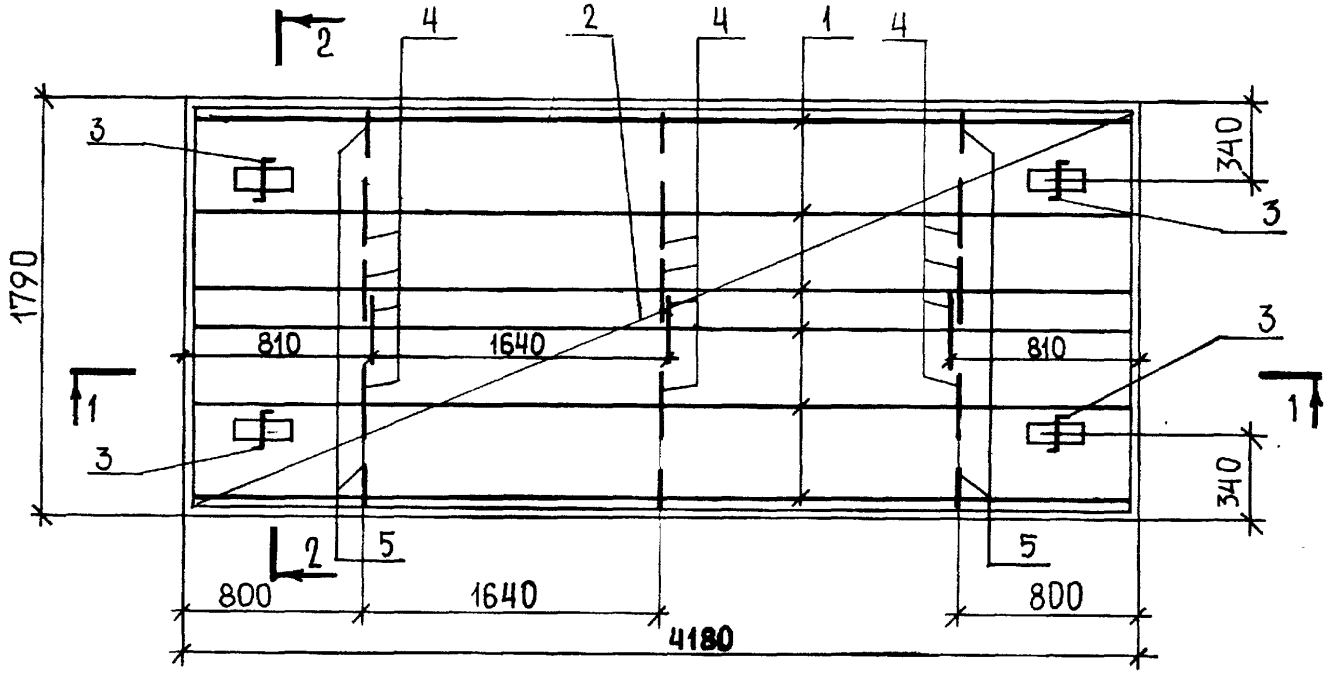

1 — 1

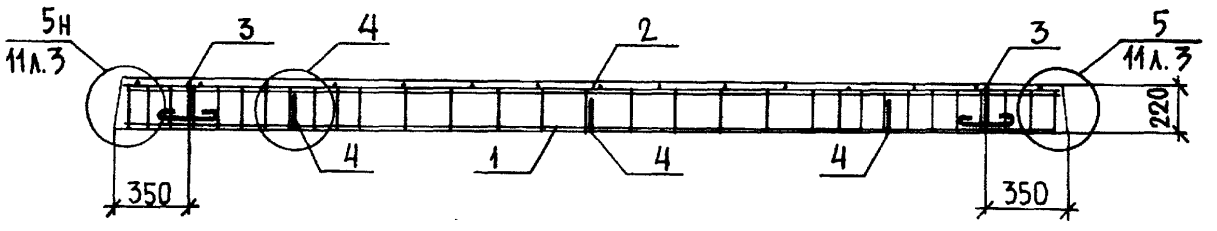

2 — 2

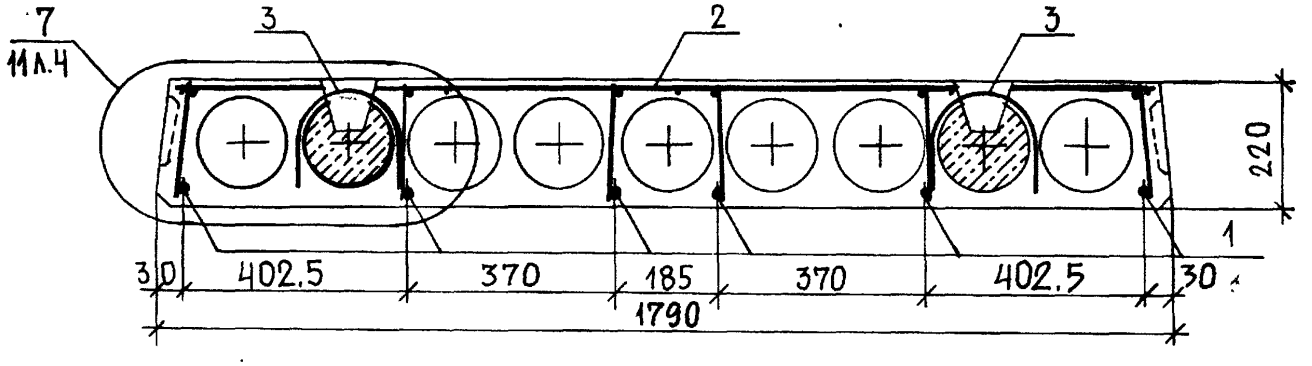

Взам.инв. №
Подпись и дата
Инв.№ подл.

1.141.1 КЛ-3 1-1 10 СБ

Лист 2

Формат 12

Т-586

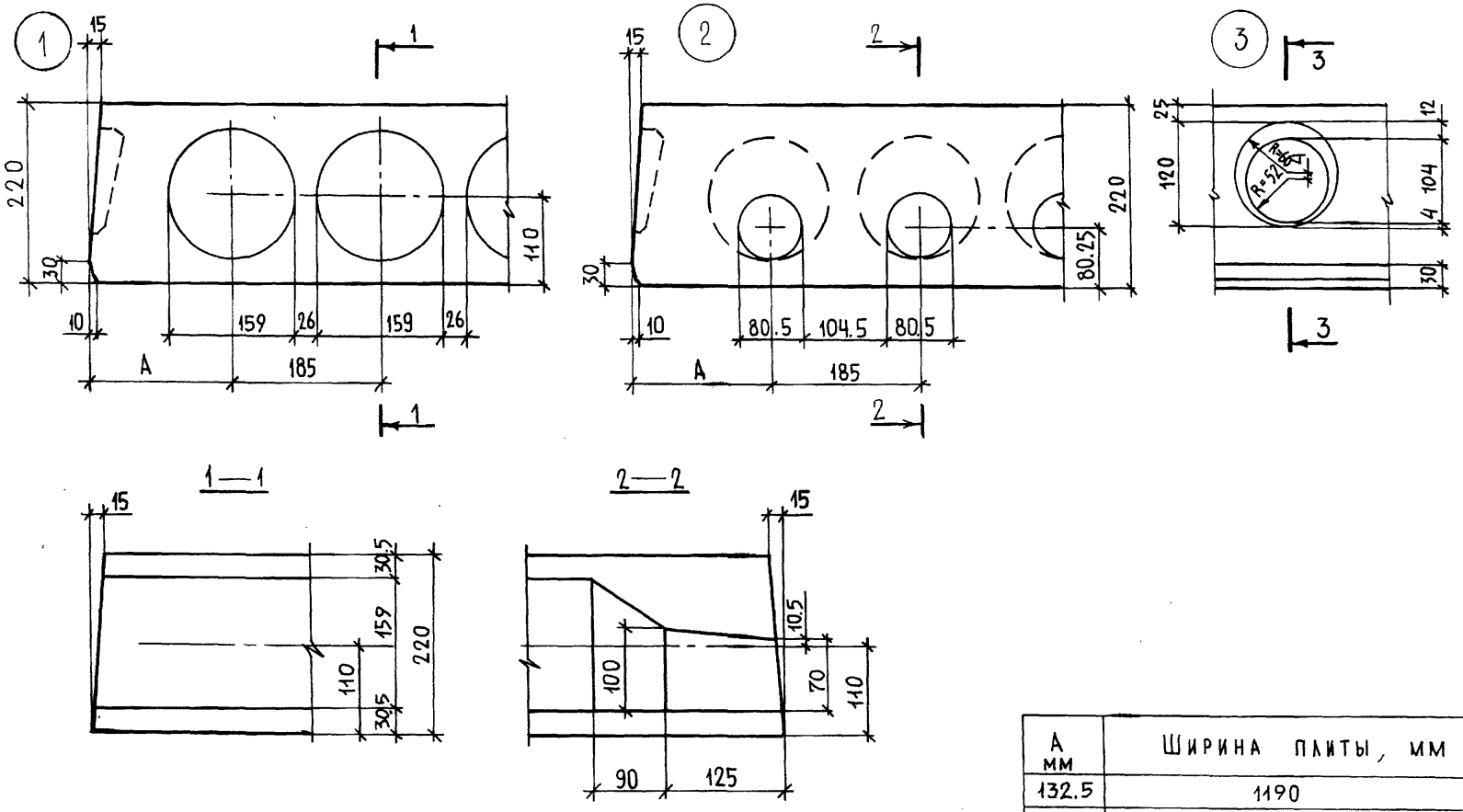

A мм	Ширина плиты, мм
132.5	1190
155	1790

Нач.отд.	Печерский		15.11.88
Гл.конс.	Бунич		"
Гл.спец.	Иовлева		"
Рук.гр.	Бабина		"
Провер.	Бабина		"
Разработ.	Боровицкая		"
Исполнил	Боровицкая		"
Н.контр.	Бунич		"

1.141.1 КЛ-3 1-1 11

Детали 1÷8

Стадия	Лист	Листов
Р	1	4

ЛЕННИИПРОЕКТ
ОКУ

Формат А2

Согласовано

Инв.№ подл. | Подпись и дата | Взам.инв. №

Т-585

3 — 3

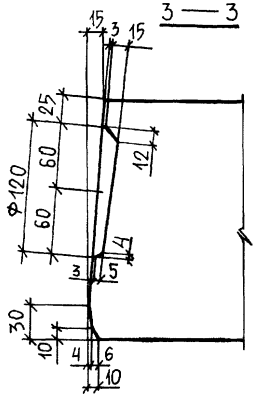

Деталь заделки торца панели

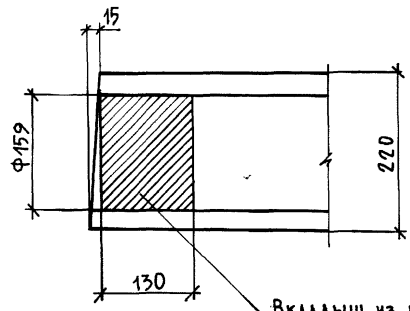

Вкладыш из бетона марки, соответствующей марке бетона панели

Бетонный вкладыш

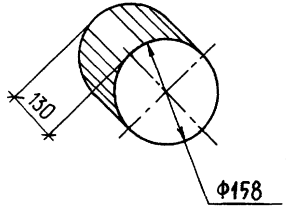

Изм.	№ уч.	Лист	№ докум.	Дата	Подп.	Фамилия

1.141.1 КЛ-3 1-1 11

Лист 2

Формат А2

Инв. № подл. | Подпись и дата | Взам. инв. №

Т-637

4

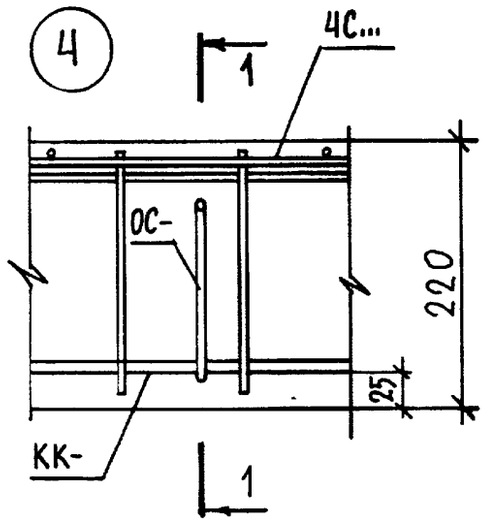

5

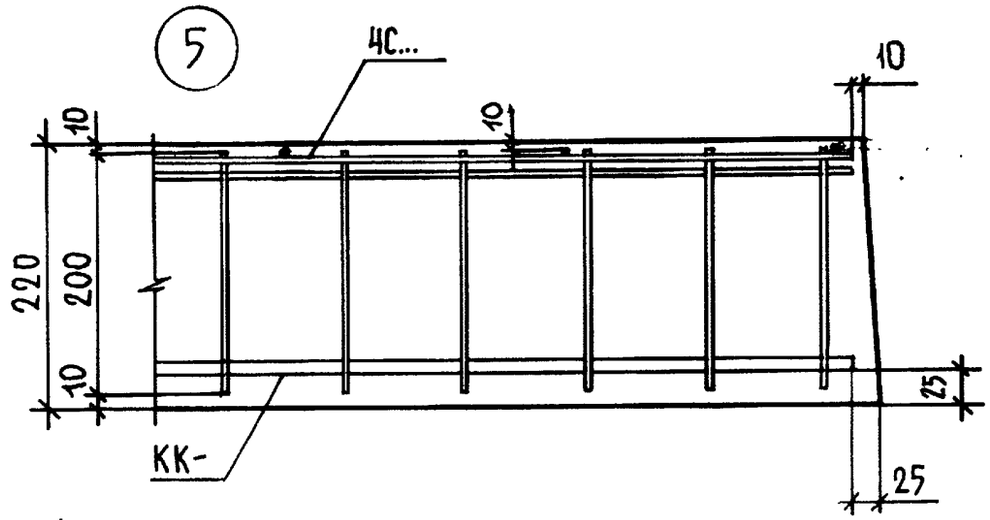

1—1

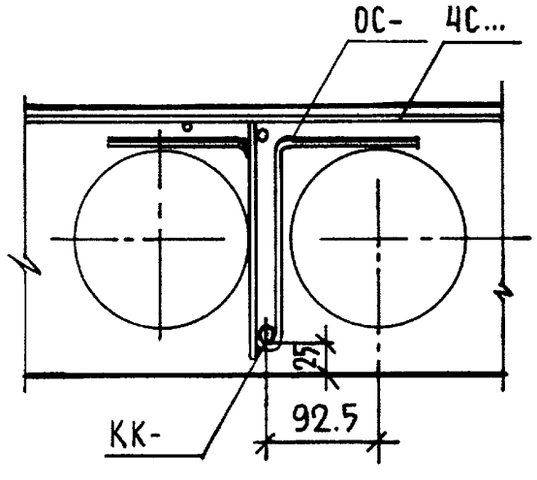

Инв.№ подл.	Подпись и дата	Взам.инв.№

Изм.	№ уч.	Лист	№ докум.	Дата	Подп.	Фамилия

1.141.1 КЛ-3 1-1 11

Лист 3

Формат А2

Т-637

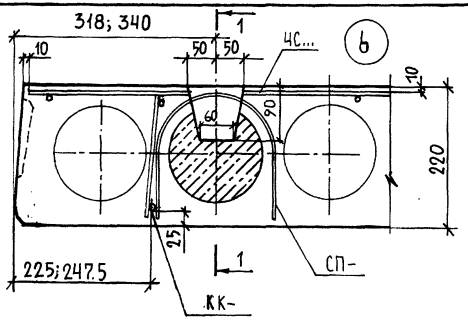

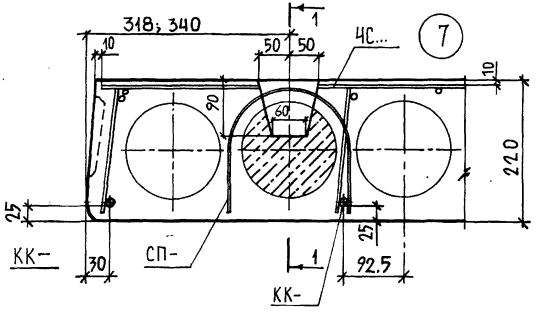

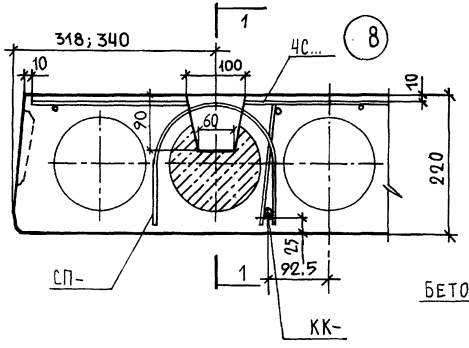

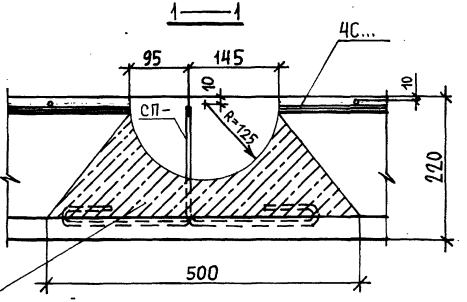

БЕТОН КЛАССА В20

Изм.	№ уч.	Лист	№ докум.	Дата	Подп.	Фамилия

1.141.1 КЛ-3 1-1 11

Лист 4

Инв. № подл. | Подпись и дата | Взам. инв. №

Формат А2

Т-637

Марка элемента	Напрягаемая арматура класса				Всего	Изделия арматурные										Всего	Изделия закладные									Общий расход
						Арматура класса											Прокат марки									
	ГОСТ					BpI				AIII				AI			ГОСТ					ГОСТ					
						ГОСТ 6727-80				ГОСТ 5781-82											Итого					Итого	
						Ф3	Ф4	Ф5	Итого	Ф8	Ф10	Ф12	Итого	Ф10	Итого												
ПК 24.12 – 8 AIIIT						0.54	2.07	1.02	3.63	2.76	–	–	2.76	2.64	2.64	9.03											9.03
ПК 24.18 – 5 AIIIT						0.81	2.49	1.02	4.32	2.76	–	–	2.76	2.64	2.64	9.72											9.72
ПК 24.18 – 8 AIIIT						0.81	2.97	1.36	5.14	3.68	–	–	3.68	2.64	2.64	11.46											11.46
ПК 27.12 – 5 AIIIT						0.66	2.34	1.14	4.14	3.12	–	–	3.12	2.64	2.64	9.90											9.90
ПК 27.12 – 8 AIIIT						0.66	2.84	1.52	5.02	4.16	–	–	4.16	2.64	2.64	11.82											11.82
ПК 27.18 – 5 AIIIT						0.99	3.36	1.52	5.87	4.16	–	–	4.16	2.64	2.64	12.67											12.67
ПК 27.18 – 8 AIIIT						0.99	3.90	1.90	6.79	5.20	–	–	5.20	2.64	2.64	14.63											14.63
ПК 30.12 – 5 AIIIT						0.72	2.49	1.26	4.47	3.48	–	–	3.48	2.64	2.64	10.59											10.59
ПК 30.12 – 8 AIIIT						0.72	2.49	1.26	4.47	–	5.43	–	5.43	2.64	2.64	12.54											12.54
ПК 30.18 – 5 AIIIT						1.08	4.15	2.10	7.33	5.80	–	–	5.80	2.64	2.64	15.77											15.77
ПК 30.18 – 8 AIIIT						1.08	3.59	1.68	6.35	–	7.24	–	7.24	2.64	2.64	16.23											16.23
ПК 36.12 – 5 AIIIT						0.84	3.18	1.53	5.55	–	6.54	–	6.54	2.64	2.64	14.73											14.73
ПК 36.12 – 8 AIIIT						0.84	3.86	2.04	6.74	–	8.72	–	8.72	2.64	2.64	18.10											18.10
ПК 36.18 – 5 AIIIT						1.26	4.56	2.04	7.86	–	8.72	–	8.72	2.64	2.64	19.22											19.22
ПК 36.18 – 8 AIIIT						1.26	5.98	3.06	10.30	–	13.08	–	13.08	2.64	2.64	26.02											26.02
ПК 42.12 – 5 AIIIT						1.02	4.44	2.36	7.82	–	10.20	–	10.20	2.64	2.64	20.66											20.66
ПК 42.12 – 8 AIIIT						1.02	4.44	2.36	7.82	–	–	14.68	14.68	2.64	2.64	25.14											25.14
ПК 42.18 – 5 AIIIT						1.53	6.88	3.54	11.95	–	15.30	–	15.30	2.64	2.64	29.89											29.89
ПК 42.18 – 8 AIIIT						1.53	6.88	3.54	11.95	–	–	22.04	22.04	2.64	2.64	36.63											36.63

Нач.отд.	Печерский		15.11.88
Гл.конст.	Бунич		"
Гл.спец.	Жовлева		"
Рук.гр.	Бабина		"
Провер.	Адзинец		"
Рассчит.	Бабина		"
Исполн.	Боровицкая		"
Н.контр.	Бунич		"

1.141.1 КЛ-3 1–1 12

Ведомость расхода стали на элемент, кг

Стадия	Лист	Листов
Р	1	1

ЛЕННИИПРОЕКТ
ОКУ

Взам.инв. № | Подпись и дата | Инв.№ подл.

gost.e-ecolog.ru

Формат А3