Типовая проектная документация защитных сооружений гражданской обороны

Серия 01.036-6

Ворота защитно-герметические и герметические

Выпуск 1

Ворота защитно-герметические распашные ВУ-III-5

Рабочие чертежи

24430

Отпускная цена на момент реализации указана в накладной

gost.e-ecolog.ru

Типовая проектная документация
защитных сооружений гражданской обороны

Серия 01.036-6

Ворота защитно-герметические и герметические

Выпуск 1
Ворота защитно-герметические распашные ВУ-III-5

Рабочие чертежи

Разработан
институтом Моспромпроект
Главный инженер института Гаврилов
Главный инженер проекта Ухорская

Утверждено
Управлением НГО СССР
от 18 мая 1988г
письмо N 235/13/1453
Введено в действие
с 31 декабря 1991г
институтом Моспромпроект
приказ от 11.11.91г. N209

Содержание альбома

Продолжение

Обозначение	Наименование	стр.
01.036-6.1-ТУ	Технические условия	4
45-85.00.00.000	Ворота ВУ-III-5 л.1,2	5
45-85.00.00.001	Основание	
45-85.00.00.002	Сухарь	
45-85.00.00.000СБ	Ворота ВУ-III-5	6
	Сборочный чертеж. Лист 1	
45-85.00.00.000СБ	Ворота ВУ-III-5	7
	Сборочный чертеж. Лист 2	
45-85.00.00.000СБ.	Ворота ВУ-III-5	8
	Сборочный чертеж. Лист 3	
45-85.00.00.003	Палец	9
45-85.00.00.004	Кольцо	
45-85.00.00.005	Полоса	
45-85.01.00.011	Кольцо	
45-85.01.00.000	Створка в сборе, левая. Л.1,2	10
45-85.01.00.009	Звездочка	
45-85.01.00.010	Палец	
45-85.01.00.000СБ	Створка в сборе, левая	11
	Сборочный чертеж. Лист 1	
45-85.01.00.000СБ	Створка в сборе, левая	12
	Сборочный чертеж. Лист 2	
45-85.01.00.000СБ	Створка в сборе, левая	13
	Сборочный чертеж. Лист 3	
45-85.01.00.001	Кожух	14
45-85.01.00.002	Прокладка	
45-85.01.00.003	Прокладка регулировочная	
45-85.01.00.004	Клин	15
45-85.01.00.005	Винт	
45-85.01.00.006	Опора	16
45-85.01.00.007	Втулка прижимная	
45-85.01.00.008	Заглушка	
45-85.01.10.000	Полотно левое. Л. 1,2	17
45-85.01.10.001	Основание	
45-85.01.10.000СБ	Полотно левое	18
	Сборочный чертеж. Лист 1	
45-85.01.10.000СБ	Полотно левое	19
	Сборочный чертеж Лист 2	
45-85.01.10.002	Лист	20
45-85.01.10.003	Основание	
45-85.01.10.004	Ребро	
45-85.01.10.005	Планка	
45-85.01.10.006	Фланец	21
45-85.01.10.007	Швеллер	
45-85.01.10.008	Ребро	
45-85.01.10.009	Втулка	
45-85.01.10.010	Ручка	22
45-85.01.10.011	Пластина	
45-85.01.10.012	Бобышка	
45-85.01.20.000	Редуктор ведущий	23
45-85.01.30.000	Редуктор ведомый	
45-85.01.20.006	Прокладка регулировочная	
45-85.01.50.101	Рычаг	
45-85.01.20.000СБ	Редуктор ведущий	24
	Сборочный чертеж	
45-85.01.20.001	Шестерня	25
45-85.01.20.002	Колесо	
45-85.01.20.003	Корпус Лист 1	25
45-85.01.20.003	Корпус Лист 2	27
45-85.01.20.004	Крышка	28
45-85.01.20.005	Вал	29
45-85.01.30.001	Вал	
45-85.01.30.000СБ	Редуктор ведомый	30
	Сборочный чертеж	

Обозначение	Наименование	стр.
45-85.01.40.000	Блокировочное устройство	31
45-85.01.41.200	Основание	
45-85.01.41.000	Замок электромагнитный л.1,2	
45-85.01.40.000СБ	Блокировочное устройство	32
	Сборочный чертеж	
45-85.01.40.001	Муфта	33
45-85.01.40.002	Палец	
45-85.01.40.003	Шайба стопорная	
45-85.01.41.001	Пружина	
45-85.01.41.000СБ	Замок электромагнитный	34
	Сборочный чертеж	
45-85.01.41.002	Муфта	35
45-85.01.41.003	Хомут	
45-85.01.41.004	Шток	
45-85.01.41.005	Пружина	
45-85.01.41.100	Ключ в сборе	36
45-85.01.41.101	Ручка	
45-85.01.41.300	Шток в сборе	
45-85.01.41.301	Шток	
45-85.01.41.200СБ	Основание. Сборочн. черт.	37
45-85.01.41.400	Опора в сборе	38
45-85.01.41.401	Корпус	
45-85.01.41.303	Штырь	
45-85.01.41.302	Рамка	
45-85.01.41.402	Втулка	39
45-85.01.41.500	Валик в сборе	
45-85.01.41.501	Пруток	
45-85.01.41.502	Палец	
45-85.01.50.000	Штурвал в сборе	40
45-85.01.50.100	Штурвал	
45-85.01.60.000	Штурвал в сборе	
45-85.01.60.100	Штурвал	
45-85.01.50.000СБ	Штурвал в сборе	41
	Сборочный чертеж	
45-85.01.60.000СБ	Штурвал в сборе	
	Сборочный чертеж	
45-85.01.50.001	Ручка	42
45-85.01.50.002	Палец	
45-85.01.50.003	Пружина	
45-85.01.50.100СБ	Штурвал. Сборочный чертеж	
45-85.01.60.100СБ	Штурвал. Сборочный чертеж	43
45-85.01.60.101	Втулка	
45-85.01.50.102	Вилка	
45-85.01.50.103	Втулка	
45-85.01.70.000СБ	Тяга. Сборочный чертеж	44
45-85.01.70.001	Вилка	
45-85.01.70.002	Вилка	
45-85.01.80.000	Кожух	45
45-85.01.80.001	Полоса	
45-85.01.80.002	Уголок	
45-85.01.80.003	Уголок	
45-85.01.80.000СБ	Кожух. Сборочный чертеж	46
45-85.02.00.000	Створка в сборе, правая л.1,2	47
45-85.02.10.000	Полотно правое. л. 1,2	
45-85.02.00.000СБ	Створка в сборе, правая	48
	Сборочный чертеж. Лист 1	
45-85.02.00.000СБ	Створка в сборе, правая	49
	Сборочный чертеж. Лист 2	
45-85.02.10.000СБ	Полотно правое	50
	Сборочный чертеж. Лист	
45-85.02.10.000СБ	Полотно правое	51
	Сборочный чертеж. Лист	
45-85.03.00.000	Коробка в сборе	52
45-85.01.70.000	Тяга	
45-85.03.01.000	Коробка л.1,2	

Продолжение

Обозначение	Наименование	Стр.
45-85.03.00.000СБ	Коробка в сборе	53
	Сборочный чертеж	
45-85.03.01.000СБ	Коробка	54
	Сборочный чертеж. Лист 1	
45-85.03.01.000СБ	Коробка	55
	Сборочный чертеж. Лист 2	
45-85.03.01.001	Полоса	56
45-85.03.01.002	Уголок	
45-85.03.01.003	Полоса	57
45-85.03.01.004	Пластина	
45-85.03.01.005	Пластина	
45-85.03.01.006	Полоса	
45-85.03.02.001	Направляющая	58
45-85.03.02.000	Стойка в сборе. л.1,2	
45-85.03.02.000СБ	Стойка в сборе	59
	Сборочный чертеж	
45-85.03.02.002	Клин	60
45-85.03.02.004	Опора	
45-85.03.02.003	Муфта	61
45-85.03.02.005	Винт	
45-85.03.02.006	Кольцо	
45-85.03.02.007	Рукоятка	
45-85.03.02.100СБ	Стойка. Сборочный чертеж	62
45-85.03.02.101	Уголок	63
45-85.03.02.102	Полупетля	
45-85.03.02.103	Полоса	
45-85.03.02.105	Лист „Т"	
45-85.03.00.000	Петля в сборе, тип I, л.1,2	64
45-85.05.00.100	Полупетля	
45-85.03.02.100	Стойка	
45-85.05.00.000	Петля в сборе, тип II л.1,2	65
45-85.04.00.100	Полупетля	
45-85.04.00.200	Полупетля	
45-85.04.00.000СБ	Петля в сборе, тип I	66
	Сборочный чертеж	
45-85.04.00.001	Ось	67
45-85.04.00.003	Крышка	
45-85.04.00.002	Крышка	
45-85.04.00.004	Втулка	68
45-85.04.00.005	Втулка	
45-85.04.00.006	Ось	
45-85.04.00.007	Кольцо	
45-85.04.00.100СБ	Полупетля	69
	Сборочный чертеж	
45-85.04.00.101	Ребро	70
45-85.04.00.102	Ребро	
45-85.04.00.103	Стакан-заготовка	
45-85.04.00.104	Основание	
45-85.04.00.200СБ	Полупетля	71
	Сборочный чертеж	
45-85.04.00.201	Ребро	72
-01	Ребро	
45-85.04.00.008	Прокладка	
45-85.04.00.203	Направляющая	
45-85.04.00.204	Основание	
45-85.05.00.000СБ	Петля в сборе, тип II	73
	Сборочный чертеж	
45-85.05.00.100СБ	Полупетля	74
	Сборочный чертеж	

Настоящие технические условия распространяются на опытный образец ворот: Ворота защитно-герметические ВУ-III-5.

1 Технические требования

1.1. Опытный образец ворот ВУ-III-5 с проемом 3000×2400 должен соответствовать требованиям настоящих технических условий, комплекту документации, разработанной институтом „Моспромпроект."

1.2 Основные параметры и размеры.

Наименование основных параметров	Тип ворот
Усилие на рукоятке, Н, кг	78,4
Полный ход затвора, мм	85
Габаритные размеры, мм	
длина	3656
ширина	570
Высота	2816
масса изделия, кг	2465

1.2.1. Основные параметры и размеры ворот должны соответствовать указанным в таблице.

1.2.2. Допускаемые отклонения размеров ворот должны соответствовать допускам, указанным в чертежах.

1.3. Характеристика.

1.3.1. Применение материалов для изготовления деталей допускается при наличии на них документов, подтверждающих их соответствие требованиям стандартов и технических условий, указанных в рабочих чертежах.

1.3.2. Детали полотен ворот должны изготавливаться из стали марки Ст3 сп ГОСТ 380-88 или других марок, физико-механические свойства которых не ниже указанной.

1.3.3. Крепежные изделия должны изготавливаться из стали марок 10кп. 10. 20кп ГОСТ 1050-88 с последующим цинкованием по ГОСТ 9.301-86 с толщиной покрытия 6мкм.

1.3.4. Поверхности деталей перед сваркой должны быть очищены от окалины.

1.3.5. Сварные швы должны выполняться дуговой сваркой по ГОСТ 5264-80 и соответствовать требованиям указанным в чертежах. Сварку производить электродами типа Э-42 марки ОЗС-3 ГОСТ 9467-75.

1.3.6. Резиновые уплотнители должны быть изготовлены из пластины губчатой, приклеены клеем 88НП ТУ38-1051760-87, войлока ПС ГОСТ 6308-71, обеспечивающих герметичность ворот. Допускается резиновые уплотнители выполнять многослойными, при этом соединение отдельных слоев производить клеем 88 НП.

1.3.7. При затяжке механизма задраивания должно быть обеспечено легкое без ощутимых толчков и заеданий перемещение запирающих клиньев.

1.3.8 Вращающиеся части петель, редукторов, внутренние поверхности направляющих и клиньев, цепи смазать солидолом жировым „Ж" ГОСТ 1033-79.

1.3.9. Подготовка металлических поверхностей перед окрашиванием должно производиться в соответствии с требованиями ГОСТ 9.402-80.

1.3.10. Полотно ворот, коробка и стойка должны быть загрунтованы грунтом ГФ-021 ГОСТ 25129-82 и окрашены эмалью ГФ-230 ВЗ ГОСТ 64-77 класс покрытия IV ГОСТ 9.032-74. Окраске подлежат все наружные поверхности деталей и узлов, за исключением трущихся, посадочных, резьбовых, неметаллических.

2. Правила приемки.

2.1. Ворота должны быть приняты ОТК завода-изготовителя в соответствии с рабочими чертежами и техническими условиями.

2.2. К контрольной проверке ворота предъявляются в собранном виде, согласно чертежам.

2.3. Приемно-сдаточные испытания должны предусматривать сплошной контроль качества ворот (п.п. 1.2.1 ÷ 1.3.10)

2.4. При несоответствии ворот одному из указанных пунктов настоящих технических условий, предъявленные ворота возвращают для устранения дефектов, а затем предъявляют к повторной приемке.

2.5. В соответствии с ГОСТ 15.001-88 опытный образец изделия должен быть подвергнут испытаниям в установленном порядке и принят в качестве эталона.

Необходимость изготовления установочной серии указывается в акте приемки опытного образца.

3. Методы контроля.

3.1. Проверка качества применяемых материалов п.п. 1.3.1., 1.3.2., 1.3.3., 1.3.6 проводится по сертификатам заводов-поставщиков.

3.2. Проверку геометрических размеров должны производить измерительными инструментами:

рулетки проверочные по ГОСТ 3749-77;
микрометры по ГОСТ 6507-90;
щупы по ТУ2.034.225-87.

3.3. Проверку отверстий под оси, штыри, валики, а также резьбовые отверстия производить специальными инструментами:

калибр-пробки по ГОСТ 14811-69;
калибр-скобки по ГОСТ 2216-84;
калибр для резьбы по ГОСТ 1623-89.

3.4. Контроль качества сварных швов на герметичность производить по ГОСТ 3242-79.

3.5. Смазка вращающихся деталей проверяется визуально.

3.6. Проверка наличия покрытия, класса и цвета проводится визуальным контролем.

3.7. Прилегание опорной полосы притвора проверяется щупом с ценой деления 0,2мм ТУ2.034.225-87.

Зазор не должен превышать 1,5мм на суммарной длине 1/3 периметра.

Контроль производится при затянутом механизме задраивания.

3.8. Проверка на герметичность притвора ворот производится водой.

Для этой цели ворота установить в горизонтальном положении, залить водой на 10-20 мм выше уровня притвора и выдержать 10 мин., предварительно замазать зазоры между стойкой и коробкой.

Наличие влажных пятен на обратной стороне притвора не допускается.

3.9. Работа замка электромагнитного проверяется поворотом ключа вручную до фиксации шестерен редуктора, штурвал не должен проворачиваться. Проверку произвести три раза.

Изм.	Лист	№ докум.	Подп.	Дата	01.036-6.1-ТУ		
Разраб.		Ухорская			Технические условия	Лит	Лист 1	Листов
Пров.		Андреева						
Н. контр.		Захарова				Главмосархитектура Мосгорисполкома Мосгипропроект мастерская № 7		
Гл. инж. пр.		Ухорская						

Формат А2

45-85.00.00.002

12,5

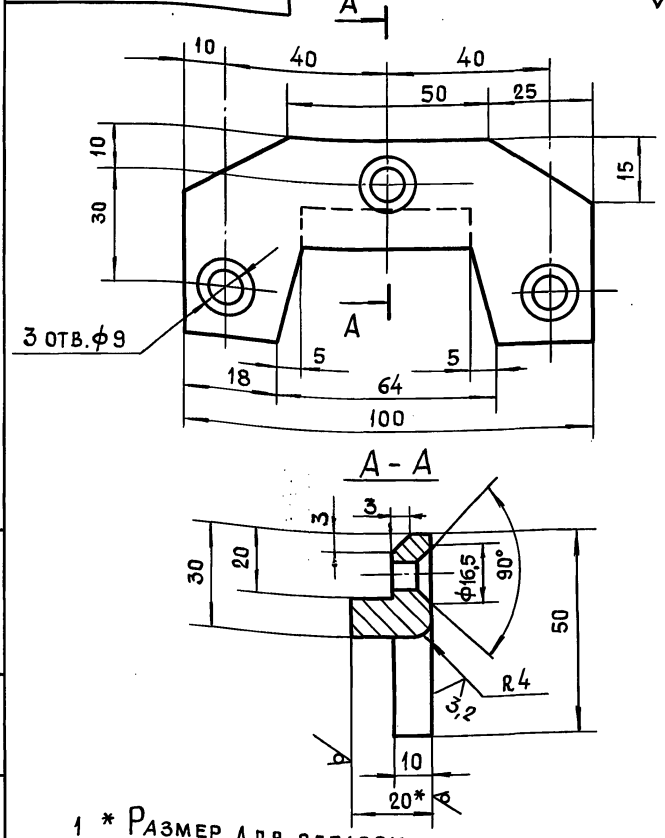

1 * Размер для справок
2. $+t_2, -t_2, \pm\frac{t_2}{2}$.

Изм.	Лист	№ докум.	Подп.	Дата
Разраб.		Помазкова		
Пров.		Маркова		
Гл. инж. пр		Ухорская		
Н. контр.		Ухорская		

45-85.00.00.002

Сухарь

Лит.	Масса	Масштаб
	0,3	1:1

Лист | Листов 1

Лист Б-ПН-20 Гост 19903-74
Ст3сп Гост 14637-89

Главмосархитектура Мосгорисполкома Моспромпроект мастерская № 7

Инв. № подл. | Подп. и дата | Взам. инв. № | Инв. № дубл. | Подп. и дата

45-85.00.00.001

12,5

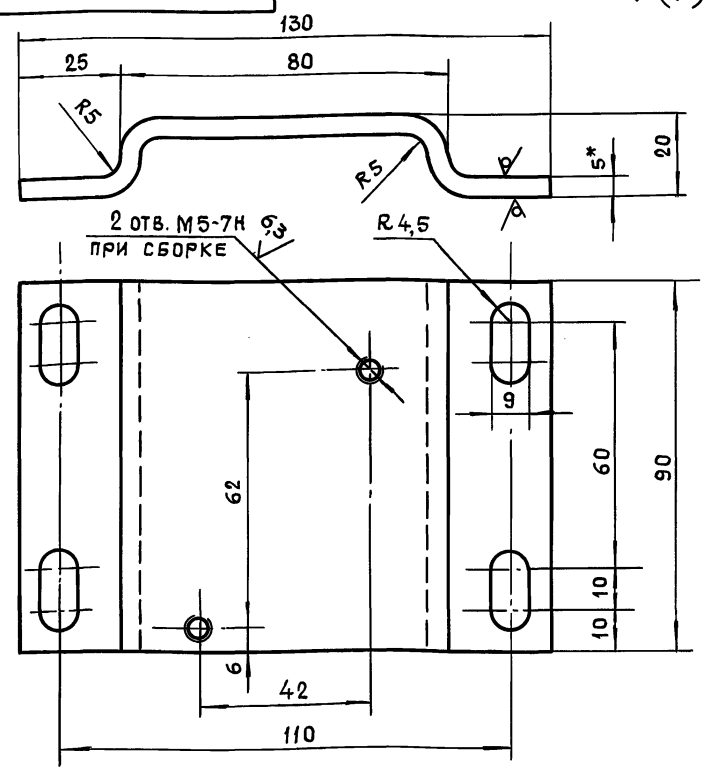

1. * Размер для справок.
2. $+t_2, -t_2, \pm\frac{t_2}{2}$.
3. Длина развертки $\ell = 147$ мм.

Изм.	Лист	№ докум.	Подп.	Дата
Разраб.		Помазкова		
Пров.		Маркова		
Гл. инж. пр		Ухорская		
Н. контр.		Ухорская		

45-85.00.00.001

Основание

Лит.	Масса	Масштаб
	0,5	1:1

Лист | Листов 1

Лист Б-ПН-5 Гост 19903-74
Ст3сп Гост 14637-89

Главмосархитектура Мосгорисполкома Моспромпроект мастерская № 7

Формат А4

Инв. № подл. | Подп. и дата | Взам. инв. № | Инв. № дубл. | Подп. и дата

Серия 01.036-6 Выпуск 1

Формат	Зона	Поз.	Обозначение	Наименование	Кол.	Примеч.
Б.Ч		13	45-85.00.00.008	Планка		
				Лист Б-ПН-14 Гост 19903-74 Ст3сп Гост 14637-89		
				(25×140) h 14	8	3,1 кг
				Стандартные изделия		
		14		Болт Гост 7798-70		
				М8-6g×16.58.016	8	
		15		М16-6g×40.58.016	32	
		16		Винт В.М8-6g×20.48.016		
				Гост 17474-80	24	
		17		Винт В.М5-6g×45.48.016		
				Гост 17473-80	4	
		18		Гайка М20-6Н.5.016		
				Гост 5915-70	2	
		19		Шайба 8-04.016		
				Гост 11371-78	8	
		20		Шайба 16.65Г.016		
				Гост 6402-70	32	
				Прочие изделия		
				Выключатель		
				ВПК 2110		
		21		ТУ16-526.433-78	2	Завод-изготовитель Уппвос №1 г. Москва

Изм. | Лист | № докум. | Подп. | Дата

45-85.00.00.000

Лист 2

Формат А4

Формат	Зона	Поз.	Обозначение	Наименование	Кол.	Примеч.
				Документация		
А2			45-85.00.00.000 СБ	Сборочный чертеж		
			01.036-6 ТУ	Технические условия на ворота		
				Сборочные единицы		
А4		1	45-85.01.00.000	Створка в сборе		
				левая	1	
А4		2	45-85.02.00.000	Створка в сборе		
				правая	1	
А4		3	45-85.03.00.000	Коробка в сборе	1	
А4		4	45-85.04.00.000	Петля в сборе		
				тип I	2	
А4		5	45-85.05.00.000	Петля в сборе,		
				тип II	2	
				Детали		
А4		6	45-85.00.00.001	Основание	2	
А4		7	45-85.00.00.002	Сухарь	8	
А4		8	45-85.00.00.003	Палец	2	
А4		9	45-85.00.00.004	Кольцо	2	
А3		10	45-85.00.00.005	Полоса	2	
				Полоса		
				Лист Б-ПН-5 Гост 19903-74 Ст3сп Гост 14637-89		
А4		11	45-85.00.00.006	(50×2494) h 14	2	9,8 кг
Б.Ч		12	45-85.00.00.007	(50×1546) h 14	4	24,5 кг

Изм. | Лист | № докум. | Подп. | Дата

45-85.00.00.000

Ворота ВУ-III-5

Лит.	Лист	Листов
	1	2

Главмосархитектура Мосгорисполкома Моспромпроект мастерская № 7

24430 6

Формат А4

45-85.00.00.000СБ

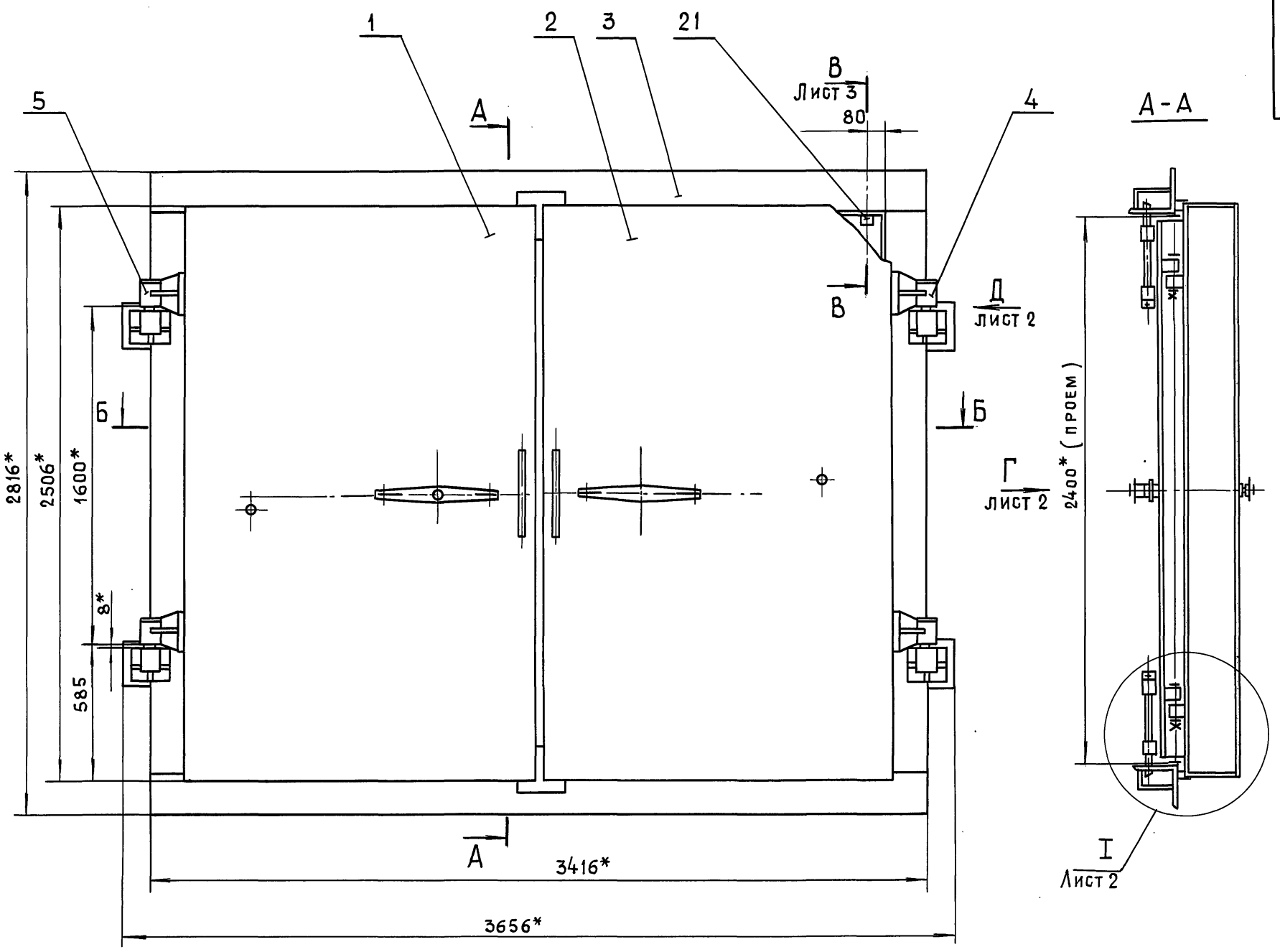

Б-Б

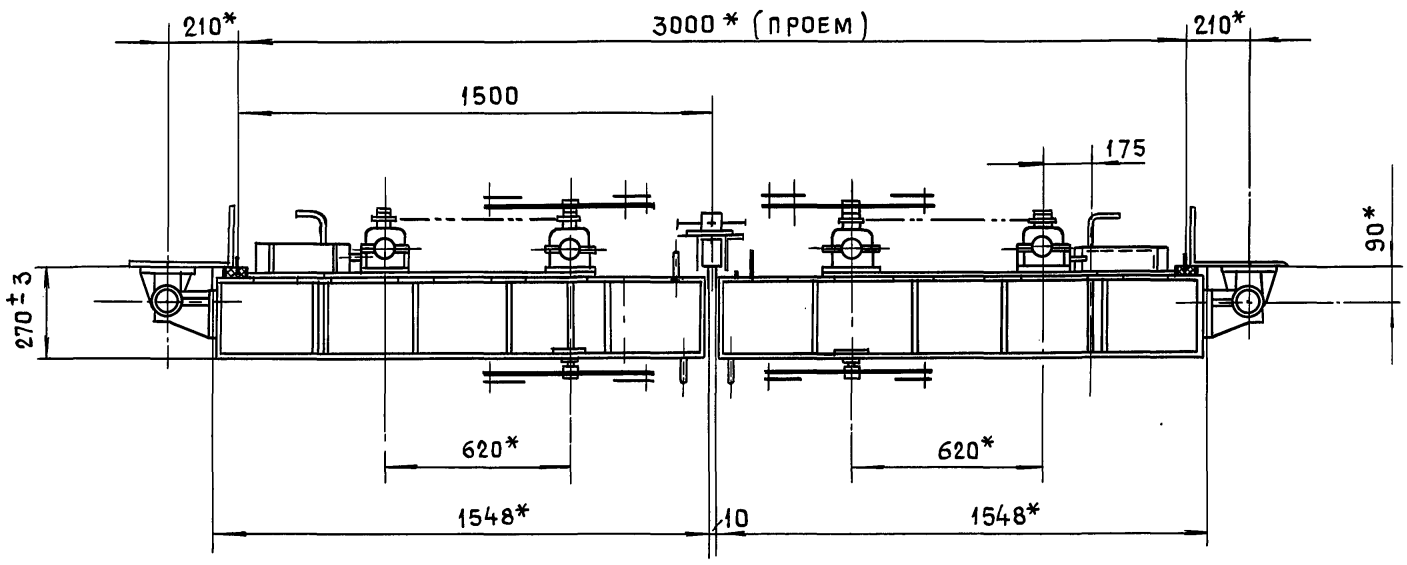

1 * Размеры для справок

2. Сварку производить по ГОСТ 5264-80.

					45-85.00.00.000СБ		
Изм.	Лист	№докум.	Подп.	Дата			
Разраб.		Маркова			Ворота ВУ-III-5 Сборочный чертеж	Лит	Масса 2465 / Масштаб 1:15
Пров.		Андреева				Лист 1	Листов 3
Гл.инж.пр.		Ухорская				Главмосархитектура Мосгорисполкома Моспромпроект мастерская №7	
Н.контр.		Ухорская					
Гл.констр		Алесанянц					
Гл.спец.		Синяков					
Нач.маст.		Виноградов					

24430 7 Формат А2

Серия 01.036-6 Выпуск 1

Инв.№подл. | Подп. и дата | Взам.инв.№ | Инв.№дубл. | Подп. и дата

Вид Г лист 1

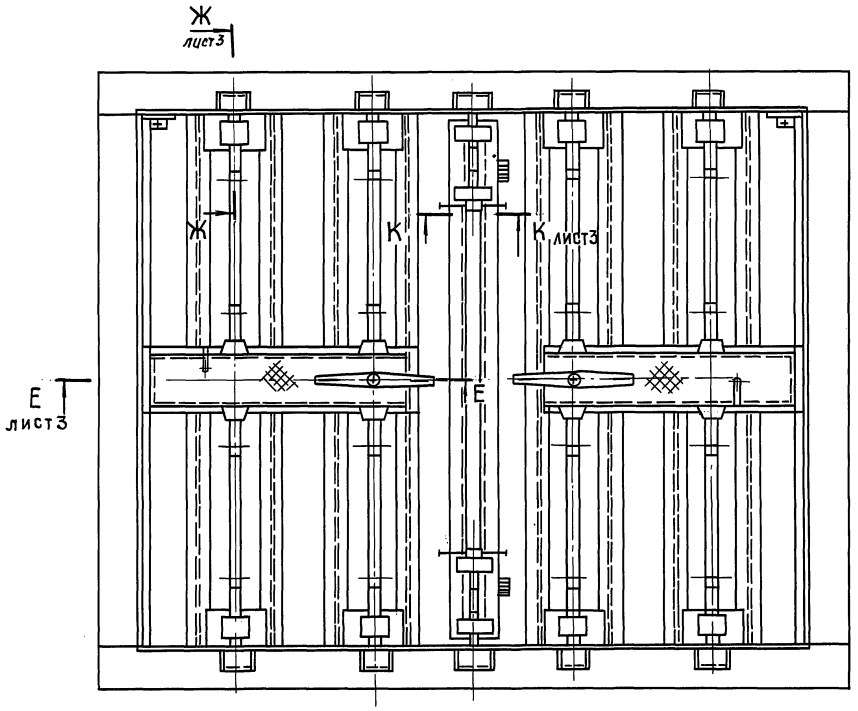

I лист 1
М1:2

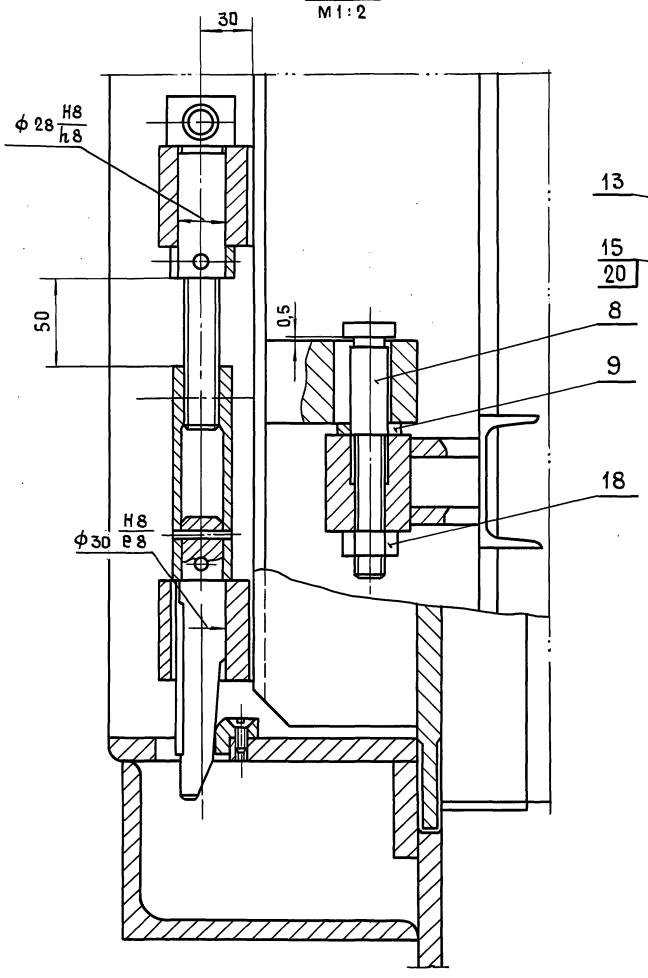

Вид Д лист 1
М1:2

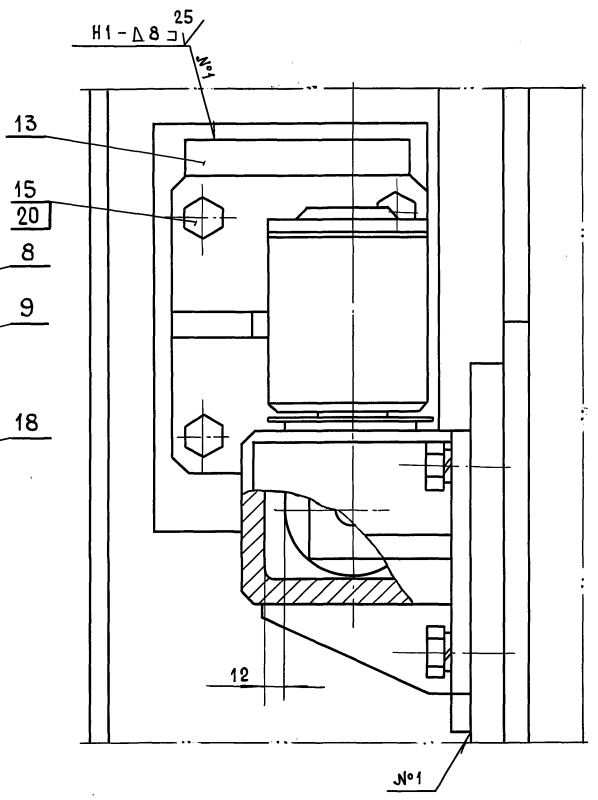

Серия 01.036-6 Выпуск 1

Инв.№подл. | Подп. и дата | Взам.инв.№ | Инв.№дубл. | Подп. и дата

Е - Е лист 2
М 1 : 2

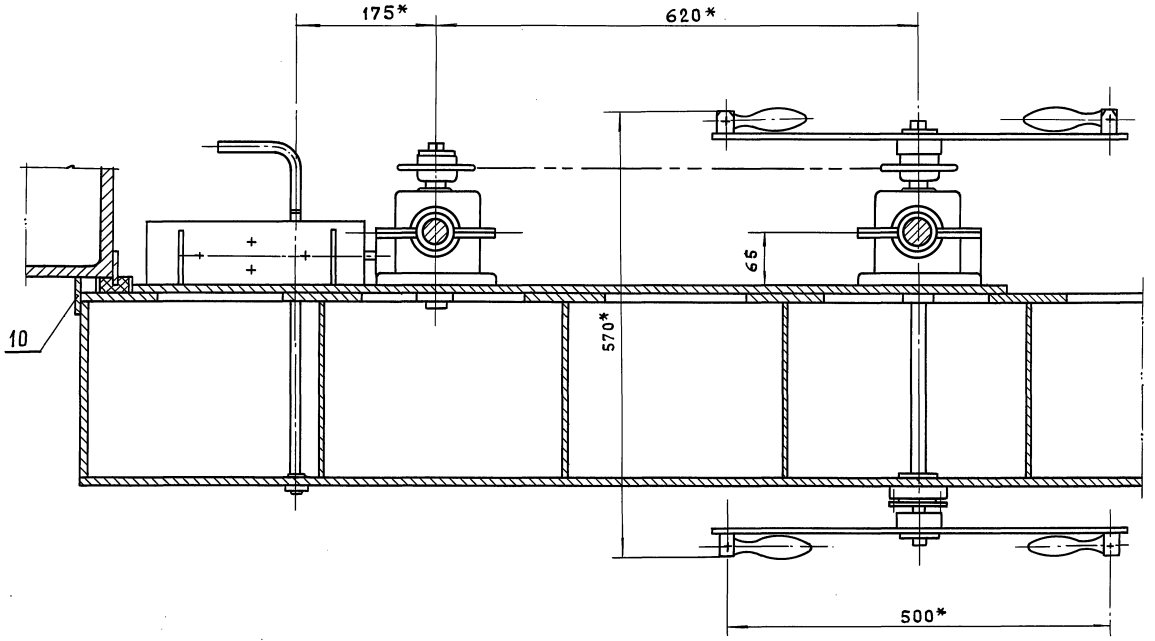

К - К лист 2
М 1 : 2

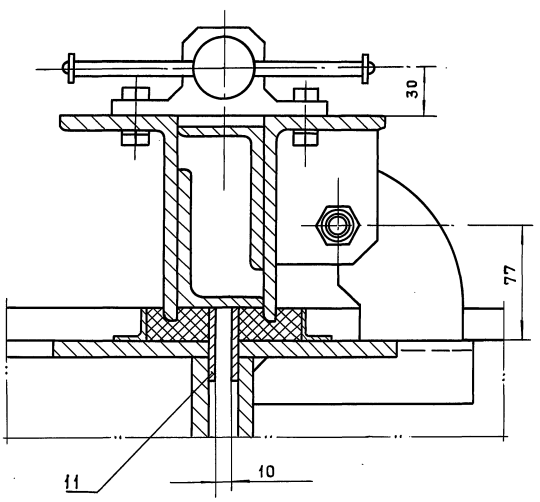

Ж - Ж лист 2
М 1 : 2

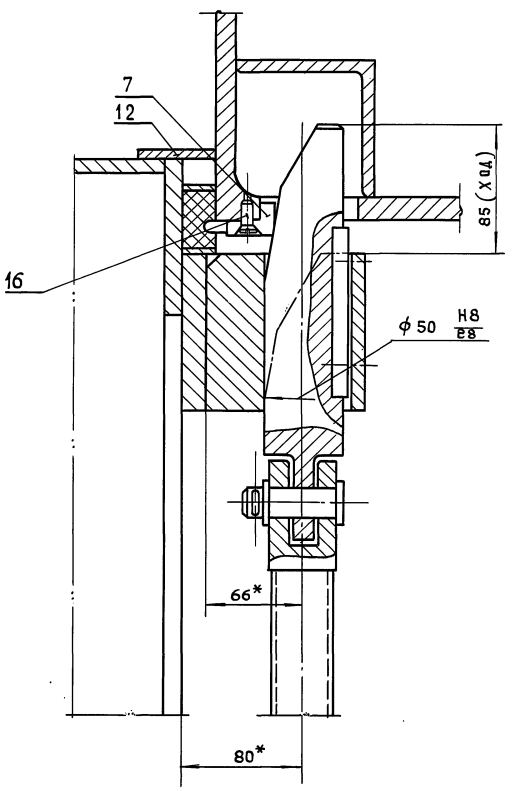

В - В лист 1
М 1 : 2

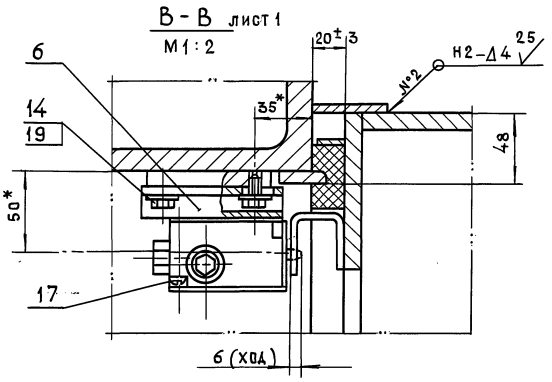

Серия 01.036-6 Выпуск 1

Инв. № подл.	Подп. и дата	Взам. инв. №	Инв. № дубл.	Подп. и дата

Изм.	Лист	№ докум.	Подп.	Дата	45-85.00.00.000СБ	Лист 3

45-85.01.00.011

12,5 (√)

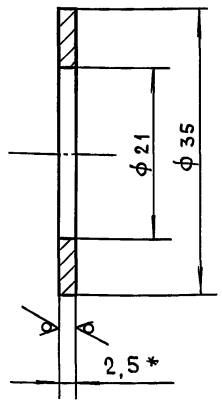

1. * Размер для справок.
2. Неуказанные предельные отклонения размеров: $^{+}t_2, ^{-}t_2$.

Изм.	Лист	№ докум.	Подп.	Дата	45-85.01.00.011		
Разраб.		Помазкова			Кольцо	Лит.	Масса: 0,01
Пров.		Маркова					Масштаб: 2:1
Гл. инж. пр.		Ухорская				Лист	Листов 1
Н. контр.		Ухорская			Лист	Главмосархитектура Мосгорисполкома Моспромпроект мастерская №7	
					Круг 5-ПН-2,5 ГОСТ 19903-74 / Ст3сп ГОСТ 16523-89		

Инв. № подл. | Подп. и дата | Взам. инв. № | Инв. № дубл. | Подп. и дата

Формат А4

45-85.00.00.005

(√)

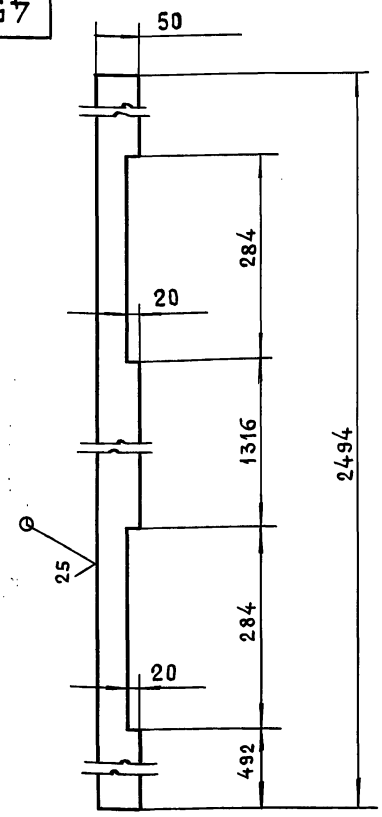

Неуказанные предельные отклонения размеров: $^{-}t_2, \pm \frac{t_2}{2}$

Изм.	Лист	№ докум.	Подп.	Дата	45-85.00.00.005		
Разраб.		Помазкова			Полоса	Лит.	Масса: 4,9
Пров.		Маркова					Масштаб: 1:5
Гл. инж. пр.		Ухорская				Лист	Листов 1
Н. контр.		Ухорская			Лист	Главмосархитектура Мосгорисполкома Моспромпроект мастерская №7	
					Лист 5-ПН-5 ГОСТ 19903-74 / Ст3сп ГОСТ 14637-89		

Инв. № подл. | Подп. и дата | Взам. инв. № | Инв. № дубл. | Подп. и дата

Формат А4

Серия 01.036-6 Выпуск 1

45-85.00.00.004

12,5 (√)

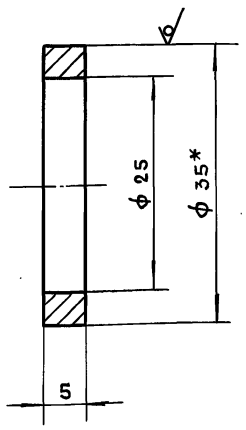

1. *Размер для справок
2. $^{+}t_2, ^{-}t_2$.

Изм.	Лист	№ докум.	Подп.	Дата	45-85.00.00.004		
Разраб.		Помазкова			Кольцо	Лит.	Масса: 0,01
Пров.		Маркова					Масштаб: 2:1
Гл. инж. пр.		Ухорская				Лист	Листов 1
Н. контр.		Ухорская			Круг	Главмосархитектура Мосгорисполкома Моспромпроект мастерская №7	
					В-35 ГОСТ 2590-88 / Ст3сп-II ГОСТ 535-88		

Инв. № подл. | Подп. и дата | Взам. инв. № | Инв. № дубл. | Подп. и дата

Формат А4

45-85.00.00.003

6,3 (√)

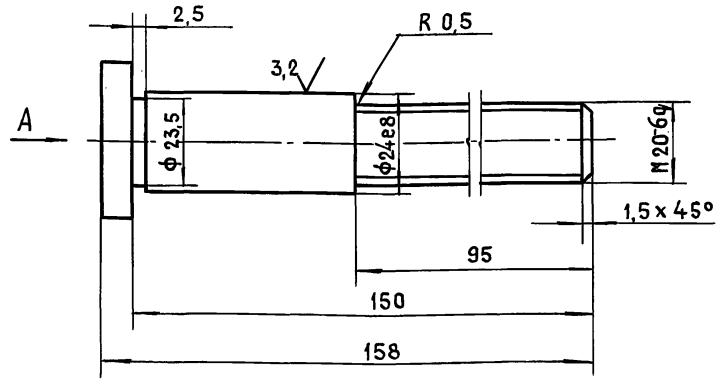

Вид А

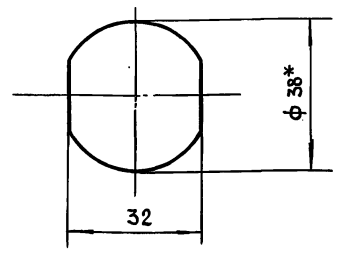

1 * Размер для справок.
2 $^{-}t_2, \pm \frac{t_2}{2}$.

Изм.	Лист	№ докум.	Подп.	Дата	45-85.00.00.003		
Разраб.		Помазкова			Палец	Лит.	Масса: 0,5
Пров.		Маркова					Масштаб: 1:1
Гл. инж. пр.		Ухорская				Лист	Листов 1
Н. контр.		Ухорская			Круг	Главмосархитектура Мосгорисполкома Моспромпроект мастерская №7	
Гл. констр.		Александянц			В-38 ГОСТ 2590-88 / Ст3сп-II ГОСТ 535-88		
Гл. спец.		Синяков					
Нач. маст.		Виноградов					

Инв. № подл. | Подп. и дата | Взам. инв. № | Инв. № дубл. | Подп. и дата

Формат А4

45-85.01.00.010

12,5 (✓)

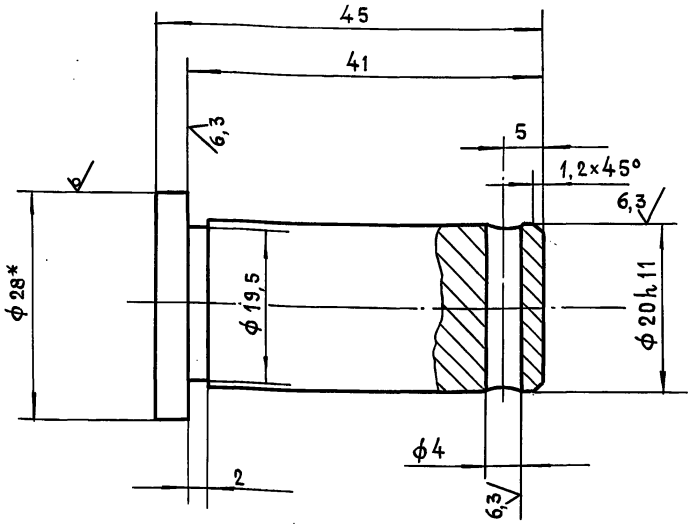

1. *Размер для справок.
2. $+t_2, -t_2, \pm \frac{t_2}{2}$.

Изм.	Лист	№ докум.	Подп.	Дата
Разраб.		Ломазкова		
Пров.		Маркова		
Гл. инж. пр.		Ухорская		
Н. контр.		Ухорская		

45-85.01.00.010

Палец

Лит.	Масса	Масштаб
	0,1	2:1

Лист | Листов 1

Круг В-28 ГОСТ 2590-88 / Ст3сп-II ГОСТ 535-88

ГлавМосархитектура Мосгорисполкома Моспромпроект мастерская №7

Инв. № подл. | Подп. и дата | Взам. инв. № | Инв. № дубл. | Подп. и дата

45-85.01.00.009

12,5 (✓)

Число зубьев		z	23
сопряг. цепь.	Шаг	t	12,7
	Диаметр ролика	d	8,51
Профиль зуба ГОСТ 591-69		—	без смещ.
Класс точности по ГОСТ 591-69		—	3
Диаметр окружности впадин		di	84,62
Допуск на разность шагов		δi	0,16
Радиальное биение окруж. впадин		—	0,5
Торцевое биение зубчат. венца			0,5
Диаметр делительн. окружности		dз	93,27
сопряг. цепь	Ширина внутр. пластины	h	11,8
	Расстояние между внутренними пластинами	Bвн	7,75

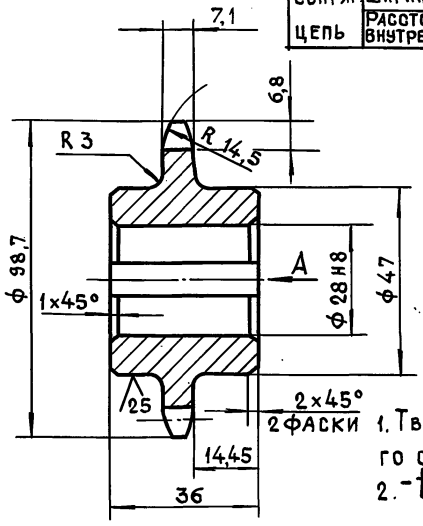

Вид А

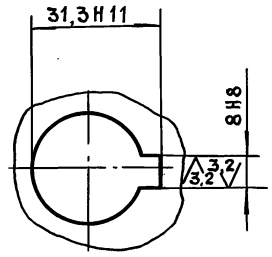

1. Твердость поверхностного слоя венца 40-50 HRCэ
2. $-t_2, \pm \frac{t_2}{2}$.

Изм.	Лист	№ докум.	Подп.	Дата
Разраб.		Ломазкова		
Пров.		Маркова		
Гл. инж. пр.		Ухорская		
Н. контр.		Ухорская		

45-85.01.00.009

Звездочка

Лит.	Масса	Масштаб
	0,54	1:1

Лист | Листов 1

Круг В-100 ГОСТ 2590-88 / 40-2-Б ГОСТ 1050-88

ГлавМосархитектура Мосгорисполкома Моспромпроект мастерская №7

Инв. № подл. | Подп. и дата | Взам. инв. № | Инв. № дубл. | Подп. и дата

Формат А4

Серия 01.036-6 Выпуск 1

Формат	Зона	Поз.	Обозначение	Наименование	Кол.	Прим.
				Стандартные изделия		
				Болт ГОСТ 7798-70		
		21		М10-6q×20.58.016	4	
		22		М10-6q×30.58.016	8	
		23		М6-6q×16.58.016	16	
		24		Винт В.М5-6q×10.48.016		
				ГОСТ 17473-80	10	
		25		Винт В.М4-6q×10.48.016		
				ГОСТ 1491-80	8	
		26		Шайба 7019-0623		
				ГОСТ 14734-69	3	
		27		Шайба 10.65Г.016		
				ГОСТ 6402-70	8	
		28		Шайба ГОСТ 11371-78		
				2.20.04.01	8	
		29		10.04.01	4	
		30		6.04.01	10	
		31		5.04.01	10	
		32		Шплинт 5×32.016		
				ГОСТ 397-79	8	
		33		Шпонка ГОСТ 23360-78		
				8×7×56	1	
		34		8×7×28	1	
		35		Шпонка 12×8×110		
				ГОСТ 8790-79	4	
		36		Штифт 4т6×12		
				ГОСТ 3128-70	3	
		37		Цепь ПР-12,7-1820-2		
				ГОСТ 13568-75	1,6пм	1,2кг
				Материалы		
		38		Войлок ПС-5		
				ГОСТ 6308-71		

Изм.	Лист	№ докум.	Подп.	Дата

45-85.01.00.000

Лист 2

Формат А4

Формат	Зона	Поз.	Обозначение	Наименование	Кол.	Прим.
				Документация		
А2			45-85.01.00.000СБ	Сборочный чертеж		
				Сборочные единицы		
А4		1	45-85.01.10.000	Полотно левое	1	
А4		2	45-85.01.20.000	Редуктор ведущий	1	
А4		3	45-85.01.30.000	Редуктор ведомый	1	
А4		4	45-85.01.40.000	Блокировочное		
				устройство	1	
А4		5	45-85.01.50.000	Штурвал	1	
А4		6	45-85.01.60.000	Штурвал	1	
А4		7	45-85.01.70.000	Тяга	4	
А4		8	45-85.01.80.000	Кожух	1	
				Детали		
А3		9	45-85.01.00.001	Кожух	1	
А4		10	45-85.01.00.002	Прокладка	2	
А4		11	45-85.01.00.003	Прокладка регулир.	1	
А3		12	45-85.01.00.004	Клин	4	
А3		13	45-85.01.00.005	Винт	4	
А3		14	45-85.01.00.006	Опора	4	
А4		15	45-85.01.00.007	Втулка прижимная	1	
А4		16	45-85.01.00.008	Заглушка	1	
А4		17	45-85.01.00.009	Звездочка	2	
А4		18	45-85.01.00.010	Палец	8	
А4		19	45-85.01.00.011	Кольцо	16	
БЧ		20	45-85.01.00.012	Резина		
				Пластина техническ.		
				ТУ38-105.867-75		
				(20×40) h14; L=9,5пм		3,2кг

Изм.	Лист	№ докум.	Подп.	Дата
Разраб.		Маркова		
Пров.		Андреева		
Гл. инж. пр.		Ухорская		
Н. контр.		Ухорская		

45-85.01.00.000

Створка в сборе, левая

Лит.	Лист	Листов
	1	2

ГлавМосархитектура Мосгорисполкома Моспромпроект мастерская №7

Формат А4

45-85.01.00.000 СБ

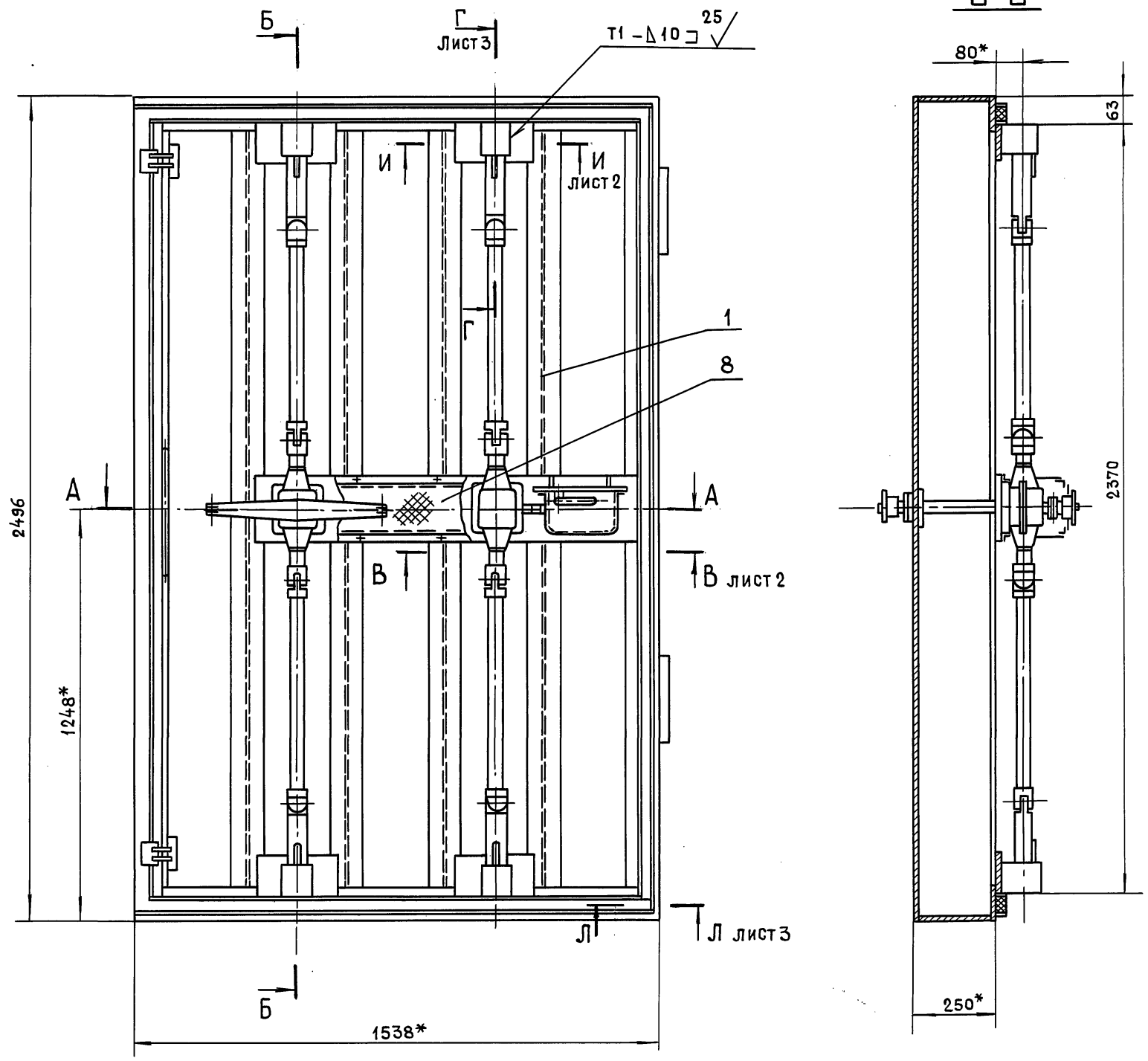

А - А

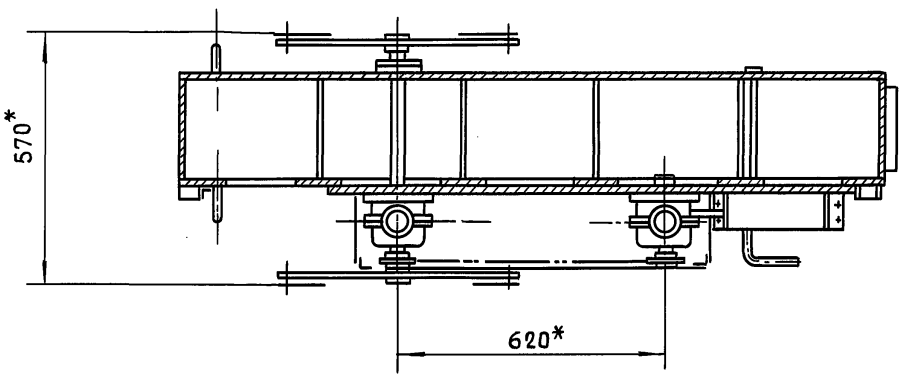

1. *Размеры для справок.
2. Сварку производить по ГОСТ 5264-80.
3. Склеиваем клеем № 88.

					45-85.01.00.000 СБ			
Изм	Лист	№ докум.	Подп.	Дата	Створка в сборе левая Сборочный чертеж	Лит.	Масса	Масштаб
Разраб.		Маркова					832	1:10
Пров.		Андреева						
Гл.инж.пр.		Ухорская				Лист 1	Листо 3	
Н.контр.		Ухорская				Главмосархитектура Мосгорисполкома Моспромпроект Мастерская № 7		
Гл.констр		Алексанянц						
Гл.спец.		Синяков						
Нач.маст.		Виноградов						

24430 12 Формат А2

Серия 01.036-6 Выпуск 1

Инв. № подл. | Подп. и дата | Взам. инв. № | Инв. № дубл. | Подп. и дата

45-85.01.00.000СБ

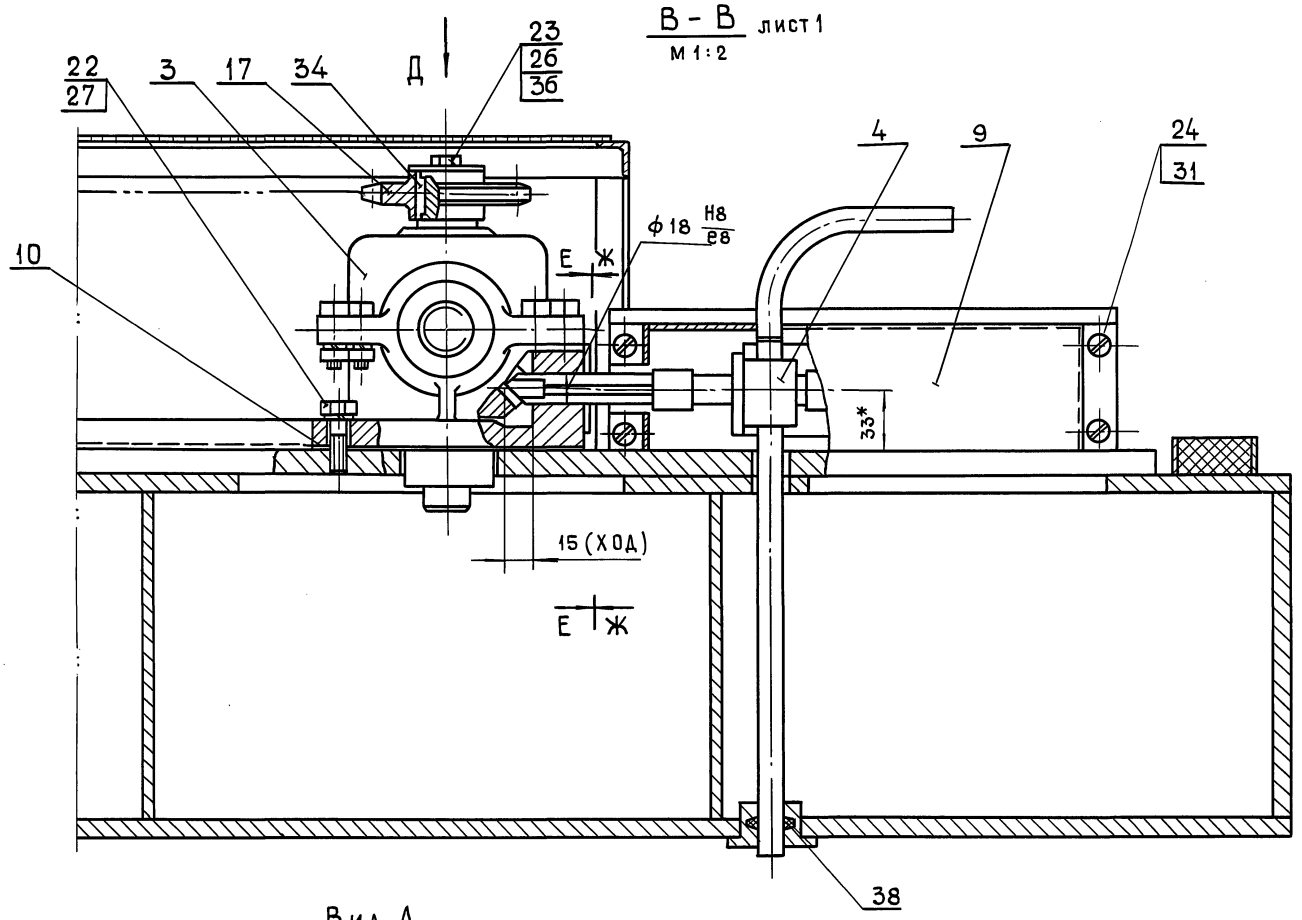

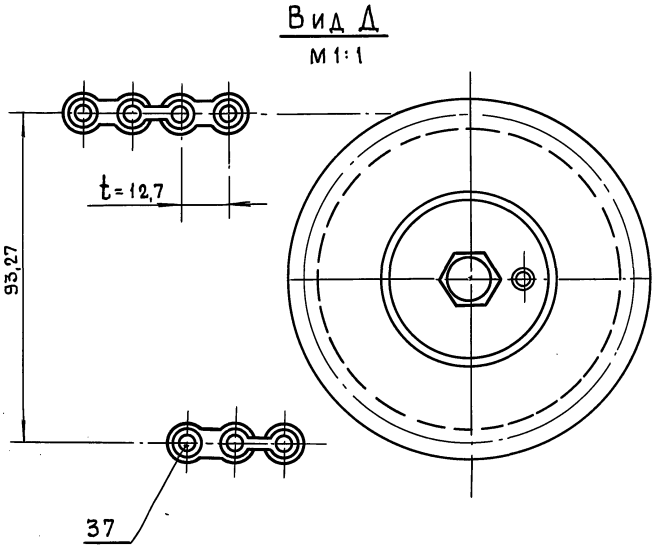

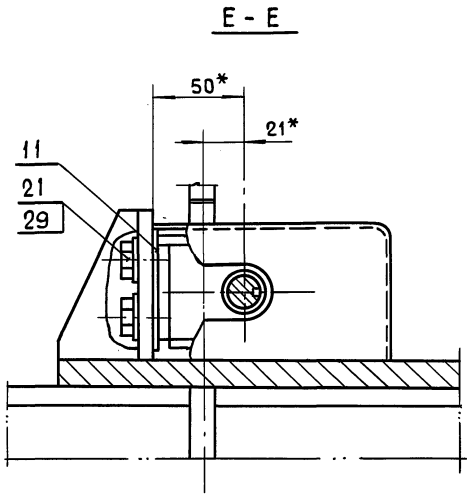

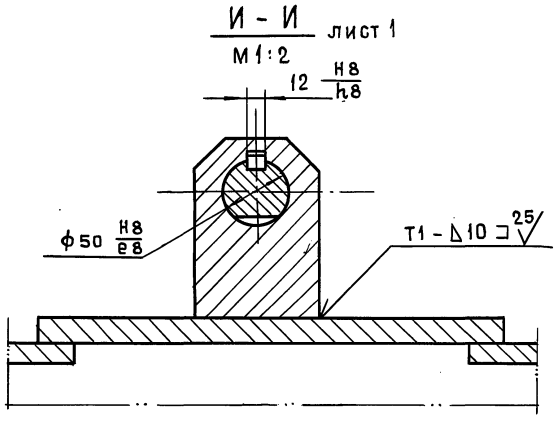

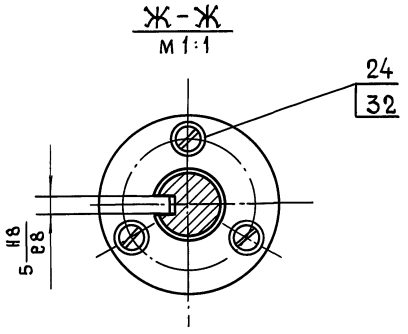

Серия 01.036-6 Выпуск 1

Инв. № подл.	Подп. и дата	Взам. инв. №	Инв. № дубл.	Подп. и дата

Изм.	Лист	№ докум.	Подп.	Дата	45-85.01.00.000СБ.	Лист 2

Г - Г лист 1
М 1:2

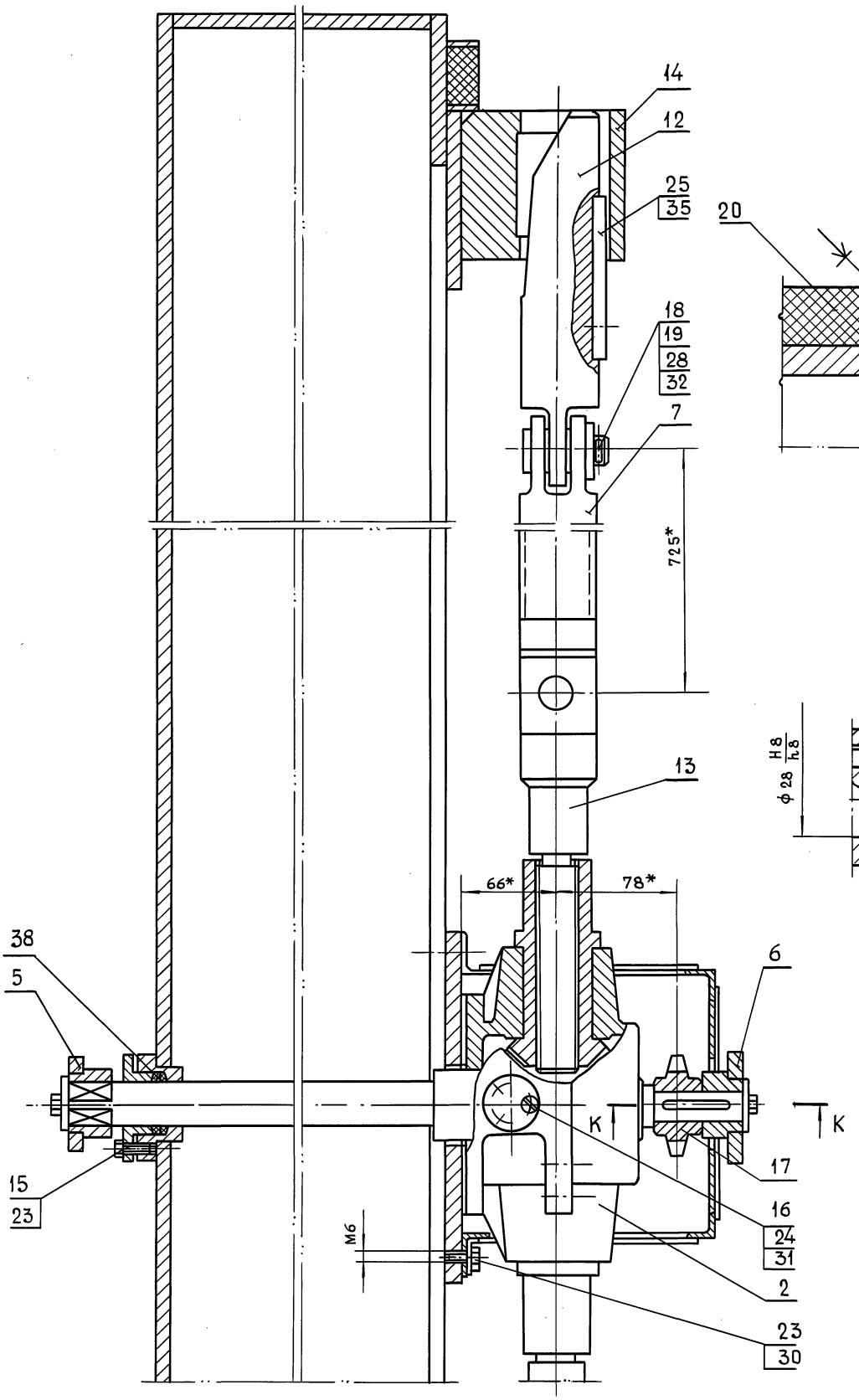

Л - Л лист 1

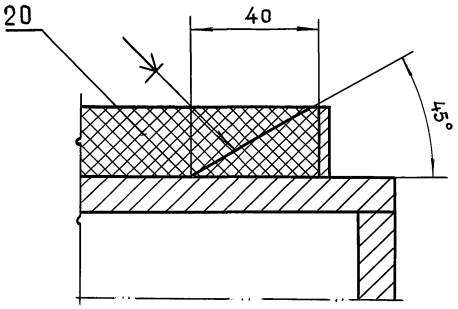

К-К

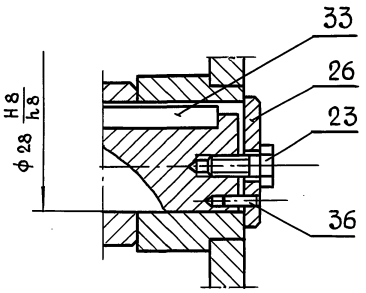

Серия 01.036-6 Выпуск 1

Инв.№подл.	Подп. и дата	Взам.инв.№	Инв.№дубл.	Подп. и дата

Изм.	Лист	№ докум.	Подп.	Дата	45-85.01.00.000СБ	Лист 3

45-85.01.00.003

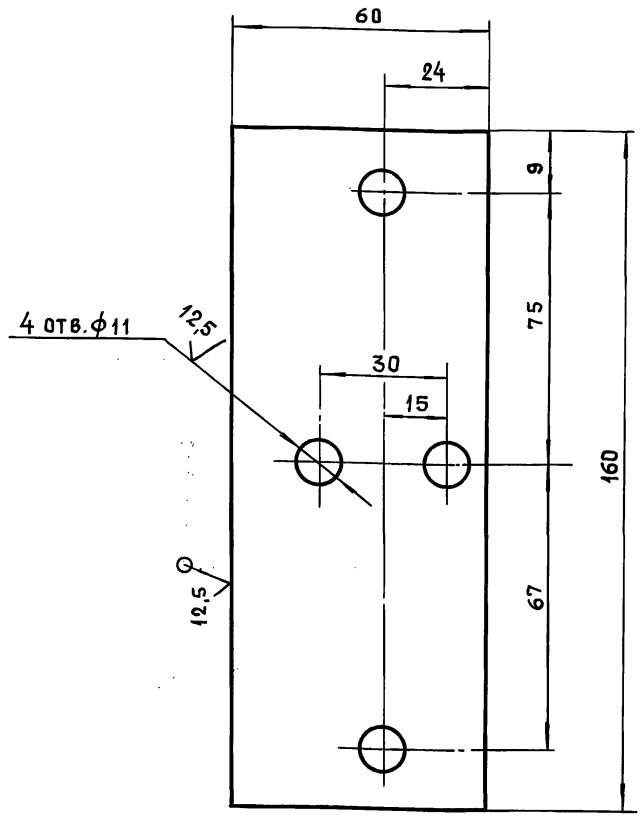

Неуказанные предельные отклонения размеров: $+t_2, -t_2, \pm\frac{t_2}{2}$.

Изм.	Лит.	№ докум.	Подп.	Дата	45-85.01.00.003.			
Разраб.		Помазкова			Прокладка регулировочная	Лит.	Масса	Масштаб
Пров.		Маркова					0,07	1:1
Гл.инж.пр.		Ухорская				Лист	Листов 1	
Н.контр.		Ухорская			Лист Б-ПН-1,0 ГОСТ 19903-74 3-IV Ст3сп ГОСТ 16523-89	Главмосархитектура Мосгорисполкома Моспромпроект мастерская №7		

Инв.№ подл. | Подп. и дата | Взам.инв.№ | Инв.№ дубл. | Подп. и дата

Формат А4

45-85.01.00.002

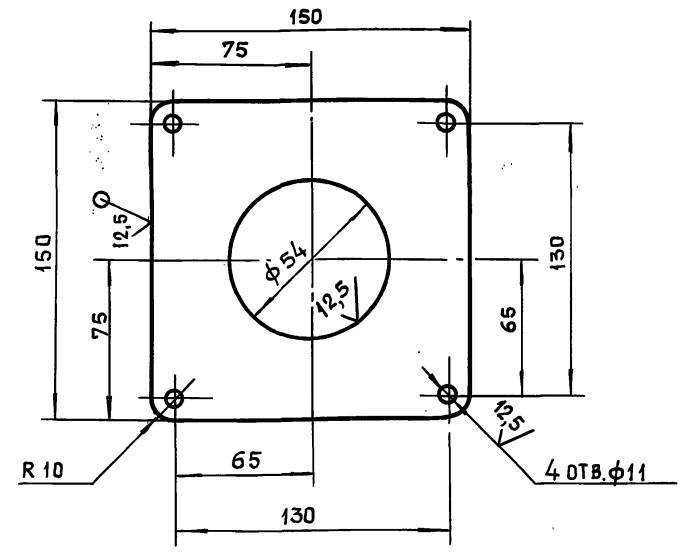

Неуказанные предельные отклонения размеров: $+t_2, -t_2, \pm\frac{t_2}{2}$

Изм.	Лит.	№ докум.	Подп.	Дата	45-85.01.00.002			
Разраб.		Помазкова			Прокладка	Лит.	Масса	Масштаб
Пров.		Маркова					0,06	1:2
Гл.инж.пр.		Ухорская				Лист	Листов 1	
Н.контр.		Ухорская			Лист Б-ПН-1,0 ГОСТ 19903-74 3-IV Ст3сп ГОСТ 16523-89	Главмосархитектура Мосгорисполкома Моспромпроект мастерская №7		

Инв.№ подл. | Подп. и дата | Взам.инв.№ | Инв.№ дубл. | Подп. и дата

Формат А4

45-85.01.00.001

Серия 01.036-6 Выпуск 1

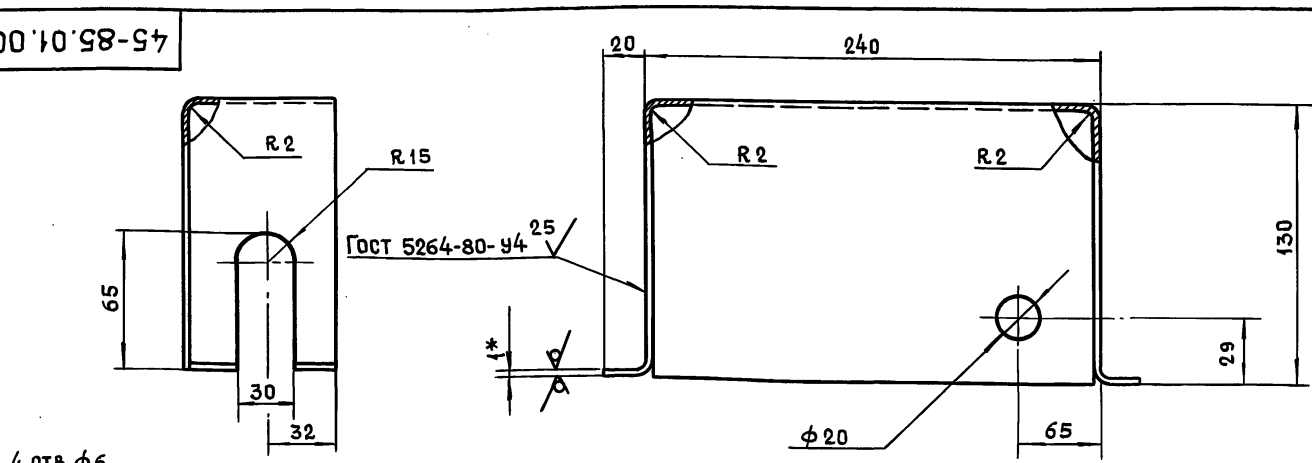

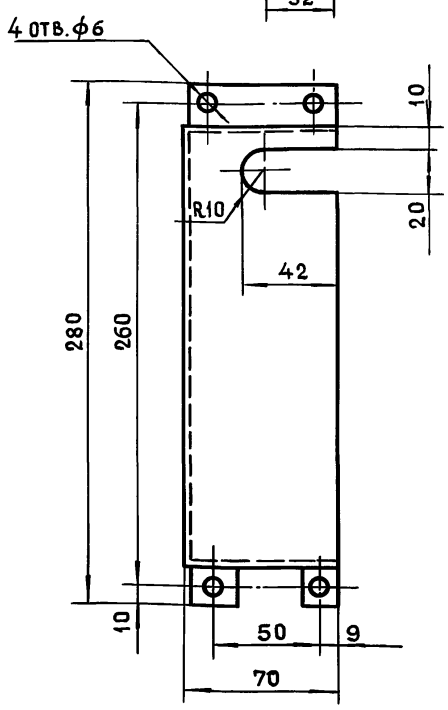

Развертка
М 1:5

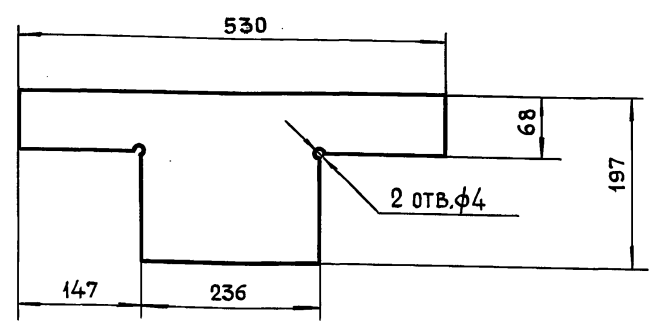

1. *Размер для справок
2. $+t_2, -t_2, \pm\frac{t_2}{2}$.

Изм.	Лит.	№ докум.	Подп.	Дата	45-85.01.00.001			
Разраб.		Помазкова			Кожух	Лит.	Масса	Масштаб
Пров.		Маркова					0,5	1:2
Гл.инж.пр.		Ухорская				Лист	Листов 1	
Н.контр.		Ухорская			Лист Б-ПН-1,0 ГОСТ 19903-74 3-IV Ст3сп ГОСТ 16523-89	Главмосархитектура Мосгорисполкома Моспромпроект мастерская №7		
Гл.констр.		Александиц						
Гл.спец.		Синяков						
Нач.маст.		Виноградов						

Инв.№ подл. | Подп. и дата | Взам.инв.№ | Инв.№ дубл. | Подп. и дата

Формат А3

45-85.01.00.005

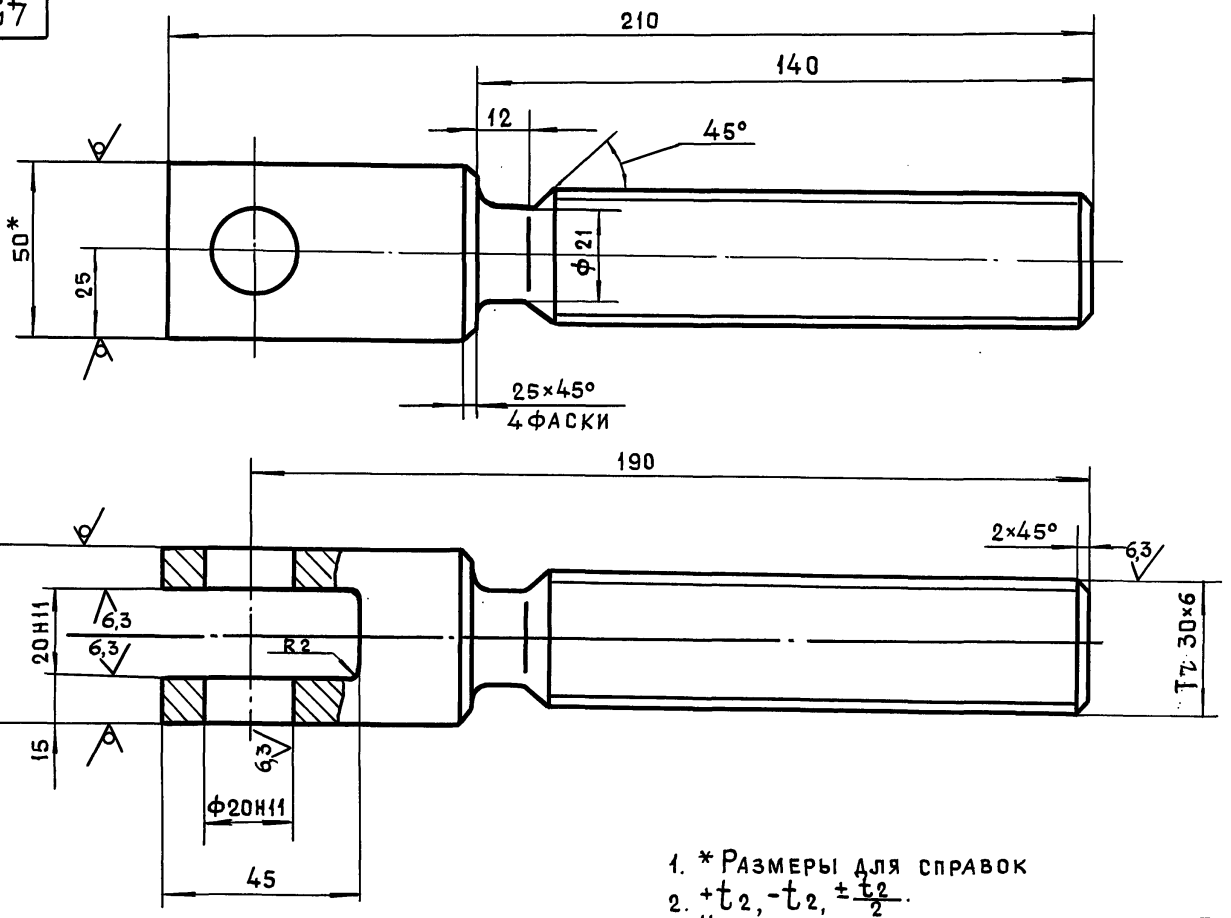

12,5 (✓)

1. * Размеры для справок
2. $+t_2, -t_2, \pm\frac{t_2}{2}$.
3. Неперпендикулярность оси резьбы Tr 30×6 относительно оси отв. ф20 не более 0.1 мм.

					45-85.01.00.005		
Изм.	Лит.	№докум.	Подп.	Дата		Лит.	Масса	Масштаб
Разраб.		Помазкова			Винт		1,1	1:1
Пров.		Маркова				Лист	Листов 1
Гл.инж.пр.		Ухорская					
Н.контр.		Ухорская			Квадрат В-50-ГОСТ 2591-88 / Ст3сп-II-ГОСТ 535-88	Главмосархитектура Мосгорисполкома Моспромпроект мастерская №7	

Формат А3

45-85.01.00.004

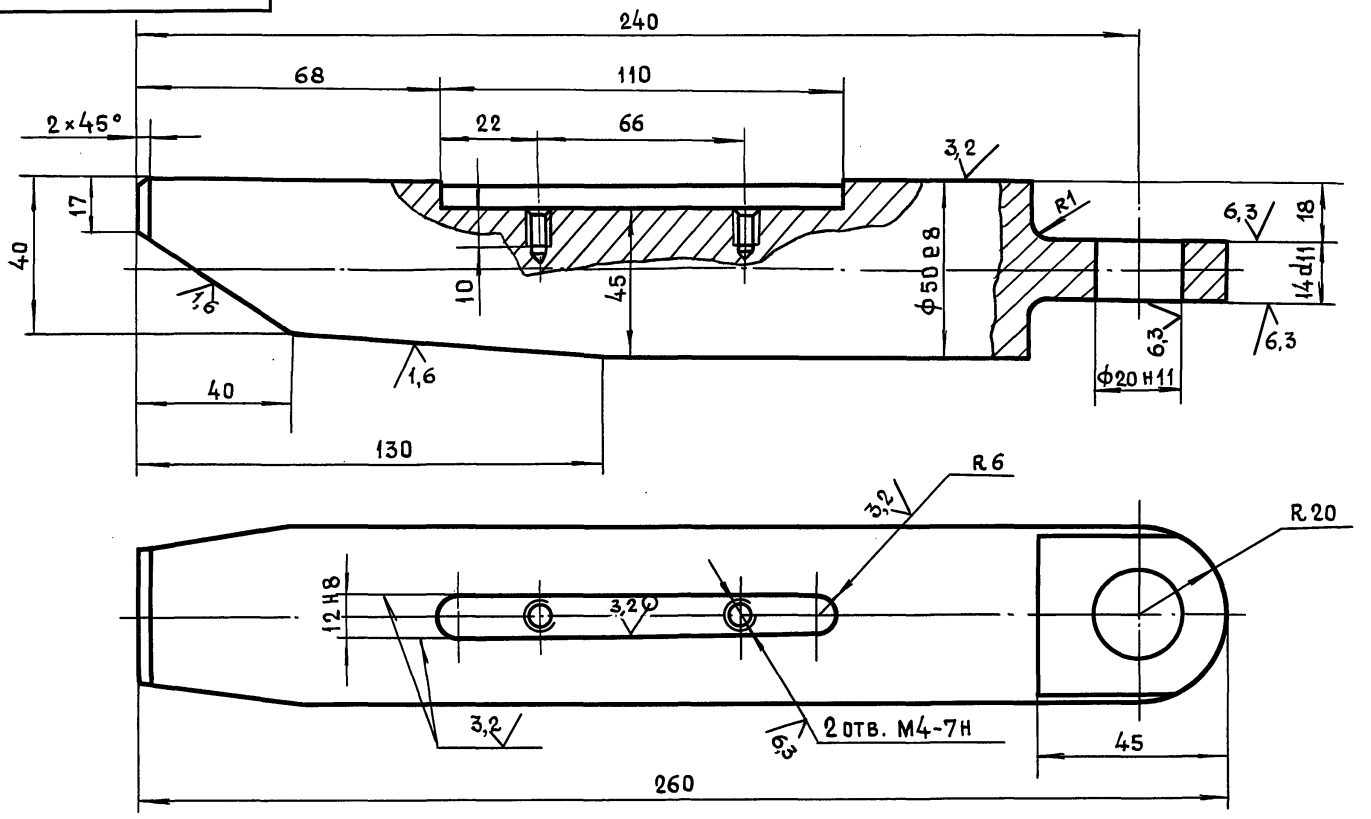

12,5 (✓)

1. $+t_2, -t_2, \pm\frac{t_2}{2}$.
2. Неперпендикулярность оси вала ф50 относительно оси отв. ф20 не более 0,1 мм.
3. Перекос оси ф50Н8 не более 0,1 мм.

					45-85.01.00.004		
Изм.	Лит.	№докум.	Подп.	Дата		Лит.	Масса	Масштаб
Разраб.		Помазкова			Клин		3.3	1:1
Пров.		Маркова				Лист	Листов 1
Гл.инж.пр.		Ухорская					
Н.контр.		Ухорская					
Гл.констр.		Алексанянц			Круг В-53-ГОСТ 2590-88 / Ст3сп-II-ГОСТ 535-88	Главмосархитектура Мосгорисполкома Моспромпроект мастерская №7	
Нач.маст.		Виноградов					

24430 16

Формат А3

Серия 01.036-6 Выпуск 1

Инв.№подл. | Подп. и дата | Взам.инв.№ | Инв.№дубл. | Подп. и дата

45-85.01.00.008

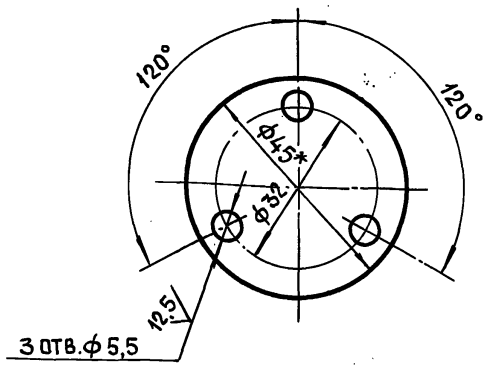

Неуказанные предельные отклонения размеров: $+t_2, -t_2, \pm\frac{t_2}{2}$

Изм	Лит.	№докум.	Подп.	Дата	45-85.01.00.008			
Разраб.		Помазкова			Заглушка	Лит.	Масса	Масштаб
Пров.		Маркова					0,04	1:1
Гл.инж.пр		Ухорская				Лист	Листов 1	
Н.контр.		Ухорская			Лист Б-ПН-5 ГОСТ 19903-74 Ст3сп ГОСТ 14637-89	Главмосархитектура Мосгорисполкома Моспромпроект Мастерская №7		

Инв.№подл. | Подп. и дата | Взам.инв.№ | Инв.№дубл. | Подп. и дата

Формат А4

45-85.01.00.007

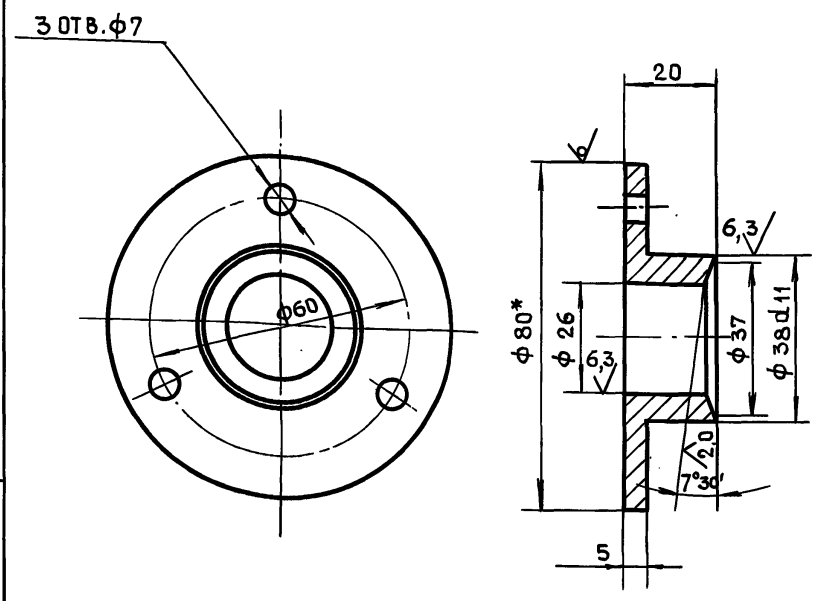

1. * Размер для справок
2. $+t_2, -t_2, \pm\frac{t_2}{2}$.

Изм	Лит.	№докум.	Подп.	Дата	45-85.01.00.007.			
Разраб.		Помазкова			Втулка прижимная	Лит.	Масса	Масштаб
Пров.		Маркова					0,2	1:1
Гл.инж.пр		Ухорская				Лист	Листов 1	
Н.контр.		Ухорская			Круг В-80 ГОСТ 2590-88 Ст3сп-II ГОСТ 535-88	Главмосархитектура Мосгорисполкома Моспромпроект Мастерская №7		

Инв.№подл. | Подп. и дата | Взам.инв.№ | Инв.№дубл. | Подп. и дата

Формат А4

Серия 01.036-6 Выпуск 1

45-85.01.00.006

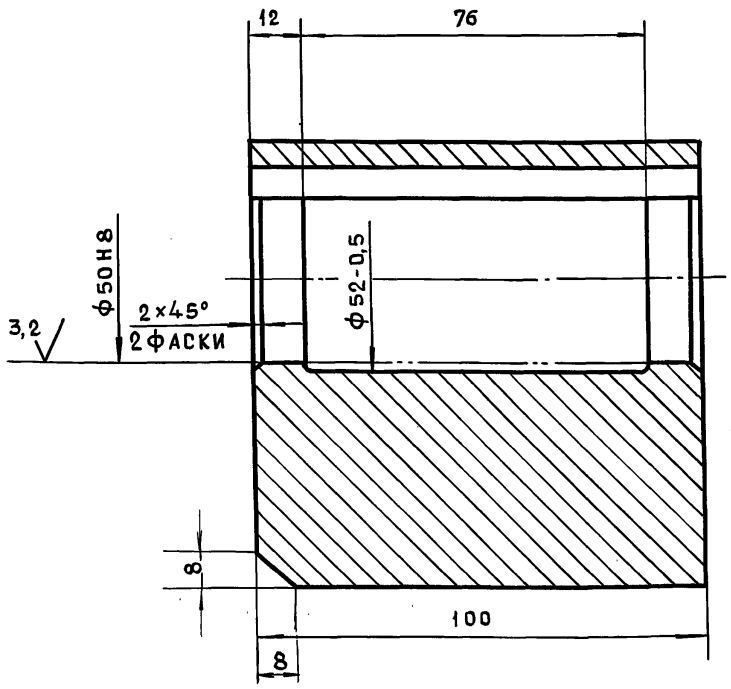

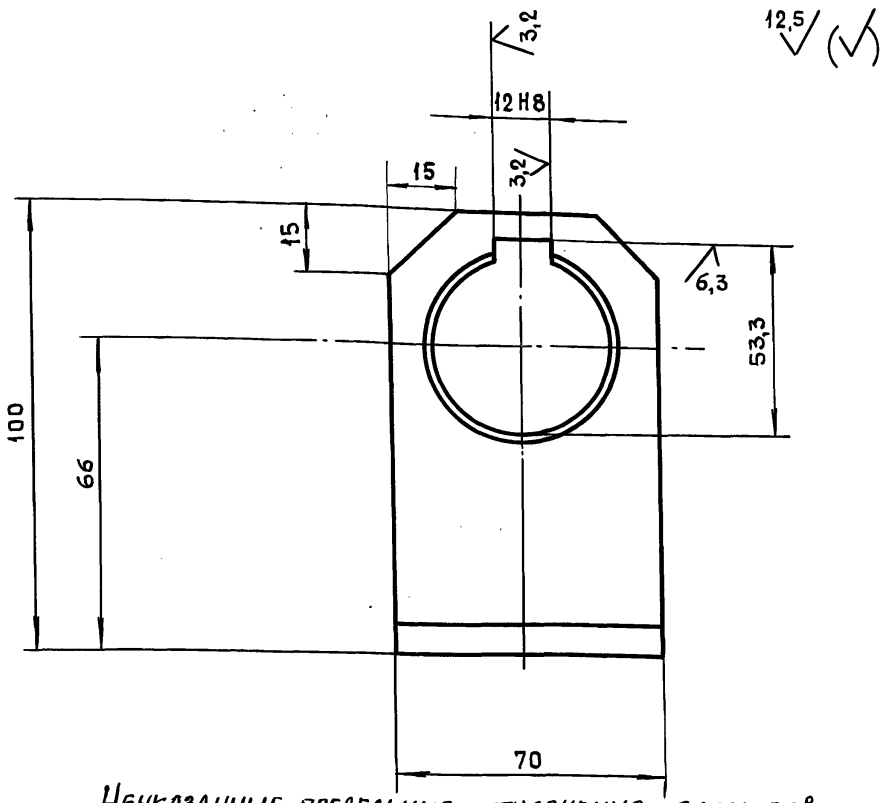

Неуказанные предельные отклонения размеров: $-t_2, \pm\frac{t_2}{2}$.

Изм	Лит.	№докум.	Подп.	Дата	45-85.01.00.006			
Разраб.		Помазкова			Опора	Лит.	Масса	Масштаб
Пров.		Маркова					3,8	1:1
Гл.инж.пр		Ухорская				Лист	Листов 1	
Н.контр.		Ухорская			Ст.3пс ГОСТ 380-88	Главмосархитектура Мосгорисполкома Моспромпроект Мастерская №7		
Гл.констр.		Александиц						
Гл.спец.		Синяков						
Нач.маст		Виноградов						

24430 17

Инв.№подл. | Подп. и дата | Взам.инв.№ | Инв.№дубл. | Подп. и дата

Формат А3

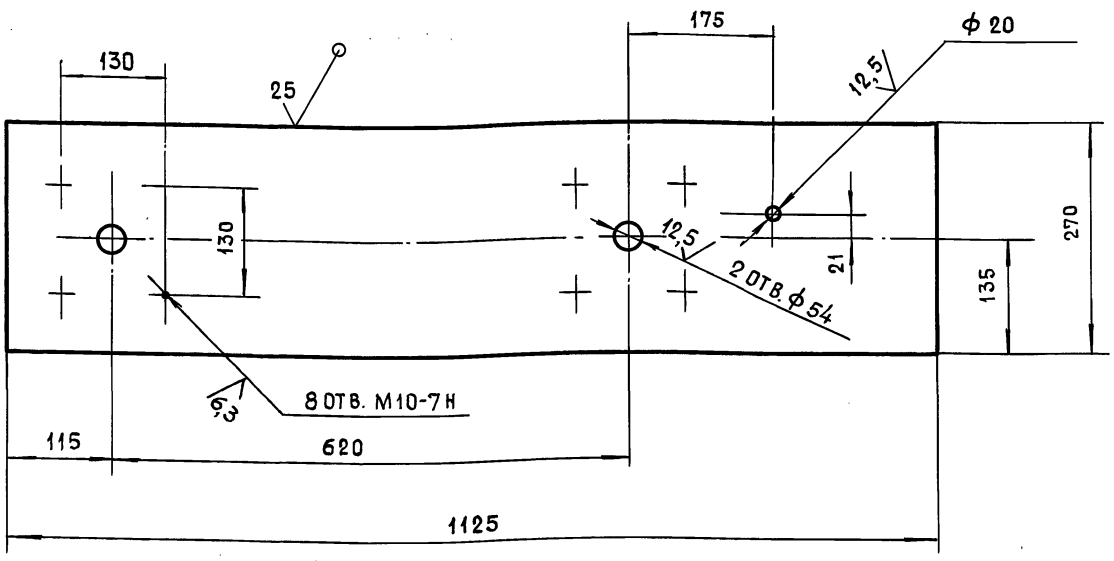

Неуказанные предельные отклонения размеров: $+t_2, -t_2, \pm\frac{t_2}{2}$.

Изм.	Лист	№ докум.	Подп.	Дата	45-85.01.10.001			
Разраб.		Помазкова			Основание	Лит.	Масса	Масштаб
Пров.		Маркова					33,4	1:5
Гл.инж.пр.		Ухорская				Лист	Листов 1	
Н.контр.		Ухорская			Лист 6-ПН-14 ГОСТ 19903-74 Ст3сп ГОСТ 14637-89	ГЛАВМОСАРХИТЕКТУРА МОСГОРИСПОЛКОМА МОСПРОМПРОЕКТ МАСТЕРСКАЯ №7		

Формат А4

Серия 01.036-6 Выпуск 1

Формат	Зона	Поз.	Обозначение	Наименование	Кол	Прим.
				Полоса		
				Лист 6-ПН-10 ГОСТ 19903-74 Ст3сп ГОСТ 14637-79		
Б.ч		17	45-85.01.10.017	(230×2474) h14	2	89,4кг
Б.ч		18	45-85.01.10.018	(230×1538) h14	2	55,6кг
Б.ч		19	45-85.01.10.019	(100×2294) h14	6	108,2кг
Б.ч		20	45-85.01.10.020	(100×1538) h14	2	24,2кг
Б.ч		21	45-85.01.10.021	Ребро		
				Лист 6-ПН-5 ГОСТ 19903-74 Ст3сп ГОСТ 14637-79		
				(230×2474) h14	4	89,5кг
Б.ч		22	45-85.01.10.022	Пластина		
				Лист 6-ПН-14 ГОСТ 19903-74 Ст3сп ГОСТ 14637-79		
				(120×260) h14	4	13,7кг
Б.ч		23	45-85.01.10.023	Уголок		
				Уголок 20×20×3-Б ГОСТ 8509-86 Ст3сп ГОСТ 535-88		
				L = 2370 h14	1	2,1кг

Изм.	Лист	№ докум.	Подп.	Дата	45-85.01.10.000	Лист 2

Формат А4

Формат	Зона	Поз.	Обозначение	Наименование	Кол.	Прим.
				Документация		
А2			45-85.01.10.000СБ	Сборочный чертеж		
				Детали		
А3		1	45-85.01.10.001	Основание	1	
А4		2	45-85.01.10.002	Лист	1	
А4		3	45-85.01.10.003	Основание	1	
А4		4	45-85.01.10.004	Ребро	2	
А4		5	45-85.01.10.005	Планка	1	
А4		6	45-85.01.10.006	Фланец	1	
А4		7	45-85.01.10.007	Швеллер	2	
А4		8	45-85.01.10.008	Ребро	4	
А4		9	45-85.01.10.009	Втулка	1	
А4		10	45-85.01.10.010	Ручка	2	
А4		11	45-85.01.10.011	Пластинка	2	
А4		12	45-85.01.10.012	Бобышка	2	
				Полоса		
				Лист 6-ПН-3 ГОСТ 19903-74 3-IV-Ст3сп ГОСТ 16523-89		
Б.ч		13	45-85.01.10.013	(18×1520) h14	2	1,3кг
Б.ч		14	45-85.01.10.014	(18×2454) h14	1	1,0кг
Б.ч		15	45-85.01.10.015	(20×1438) h14	2	1,36кг
Б.ч		16	45-85.01.10.016	(20×2368) h14	1	1,12кг

Изм.	Лист	№ докум.	Подп.	Дата	45-85.01.10.000			
Разраб.		Маркова			Полотно левое	Лит.	Лист 1	Листов 2
Пров.		Андреева				ГЛАВМОСАРХИТЕКТУРА МОСГОРИСПОЛКОМА МОСПРОМПРОЕКТ МАСТЕРСКАЯ №7		
Гл.инж.пр.		Ухорская						
Н.контр.		Ухорская						

Формат А4

Инв. № подл. | Подпись и дата | Взам. инв. № | Инв. № дубл. | Подп. и дата

45-85.01.40.00005

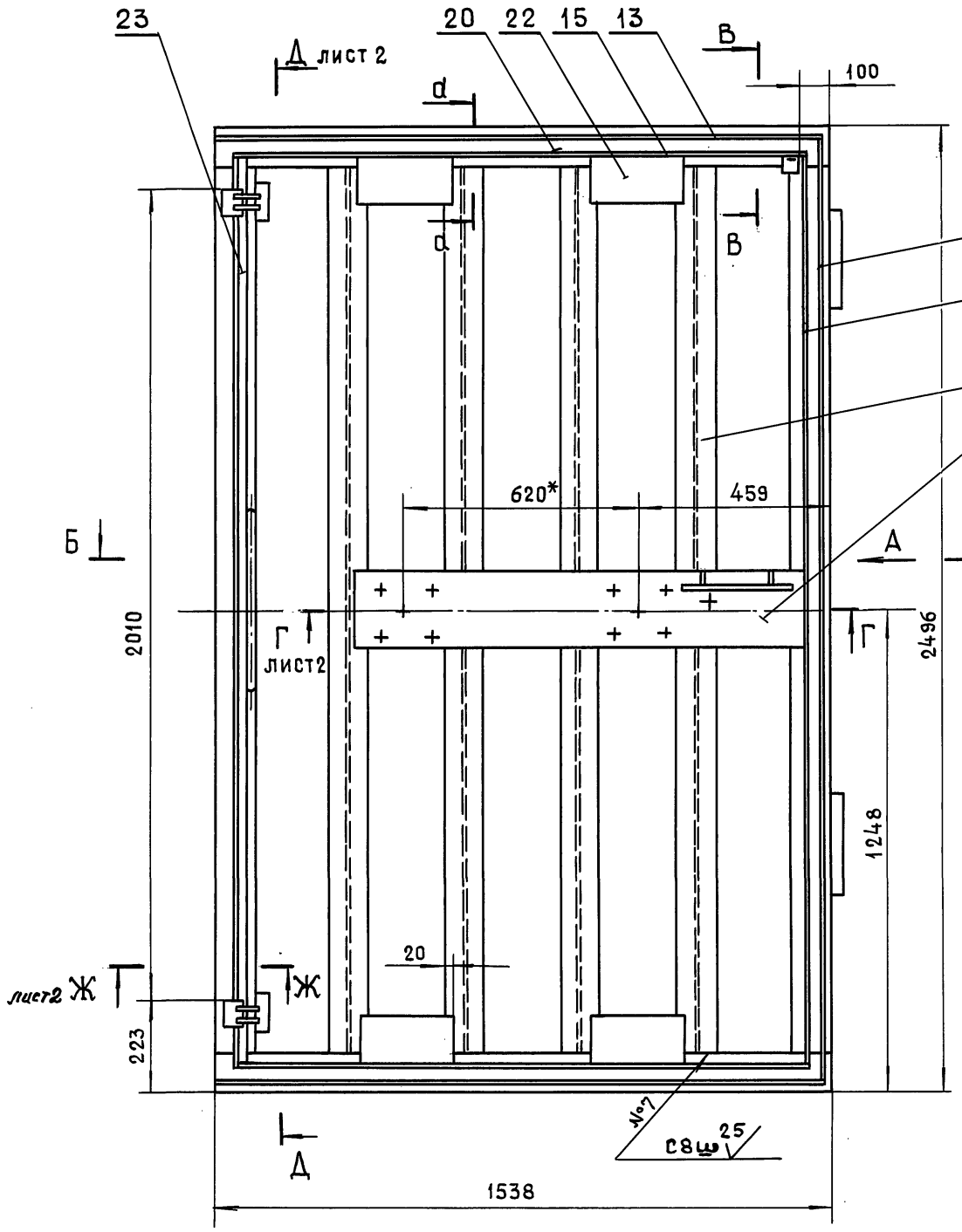

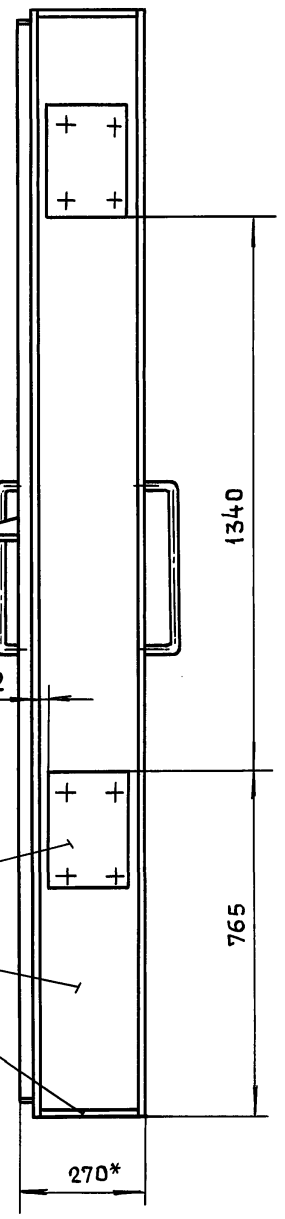

Б - Б

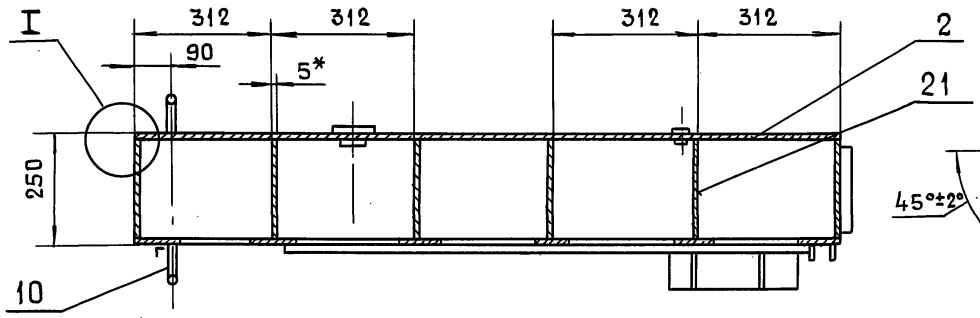

I
М1:1

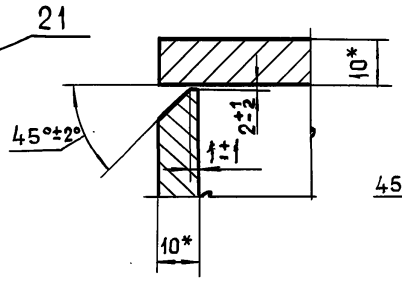

d-d
М1:1

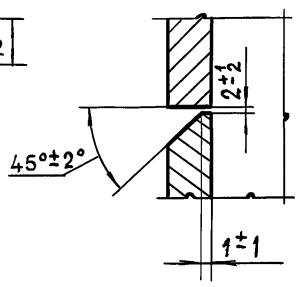

В - В
М1:2

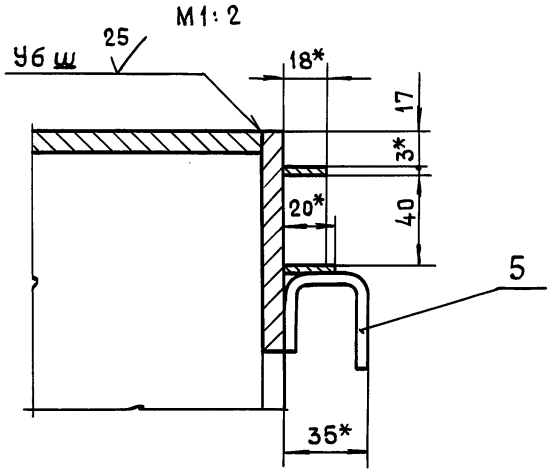

1. * Размеры для справок.
2. $+t_2, -t_2, \pm\frac{t_2}{2}$.
3. Сварку производить по ГОСТ 5264-80.

					45-85.01.10.00005			
Изм.	Лист	№докум.	Подп.	Дата				
Разраб.		Маркова			Полотно левое. Сборочный чертеж	Лит.	Масса	Масштаб
Пров.		Андреева					746	1:10
Гл.инж.пр.		Ухорская				Лист 1	Листов 2	
Н.контр.		Ухорская				Главмосархитектура Мосгорисполкома Моспромпроект мастерская №7		
Гл.констр.		Александянц						
Гл.спец.		Синяков						
Нач.маст.		Виноградов						

Формат А2

Серия 01.036-6 Выпуск 1

Инв.№подл. | Подп. и дата | Взам.инв.№ | Инв.№дубл. | Подп. и дата

Г-Г лист 1
М1:2

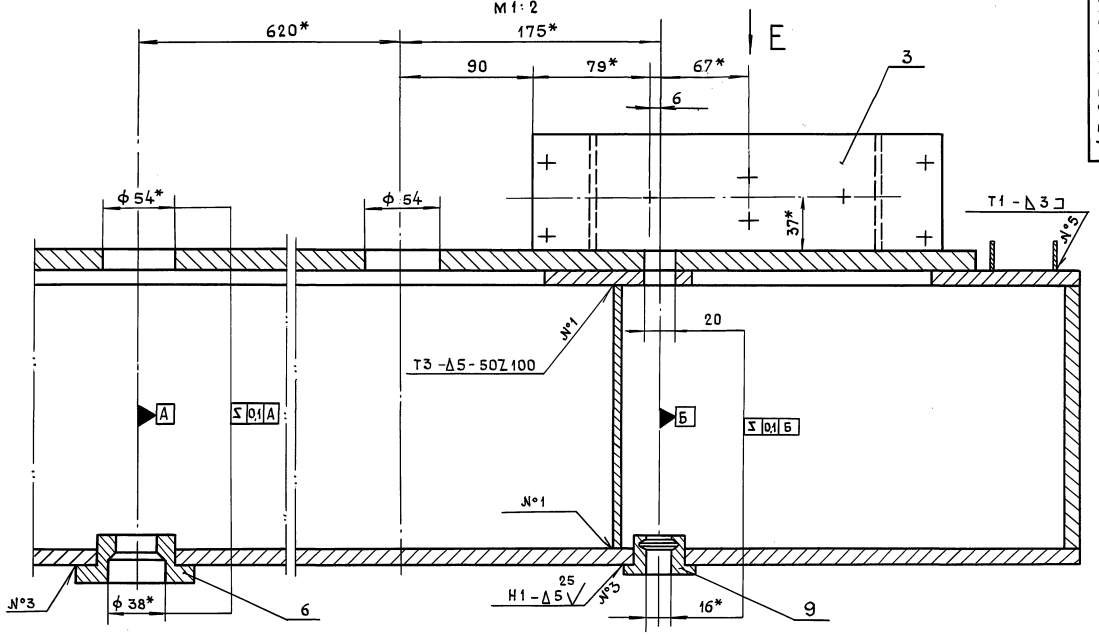

Д-Д лист 1
М1:2

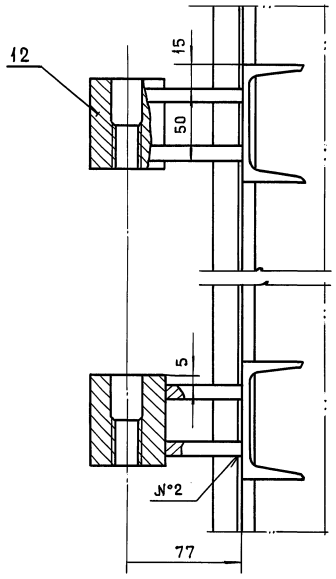

Вид Е

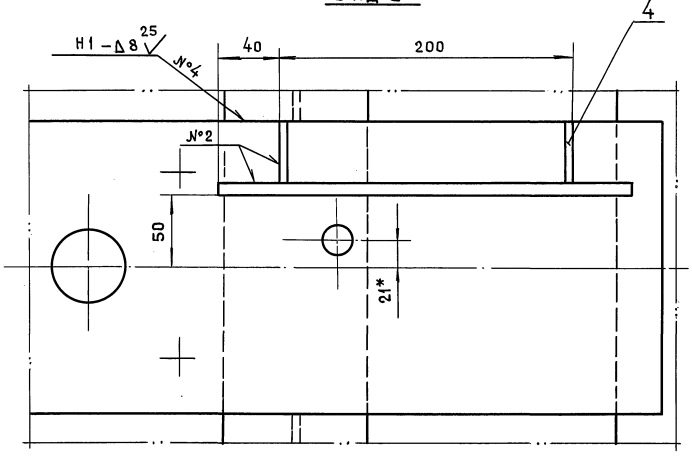

Ж-Ж лист 1
М1:2

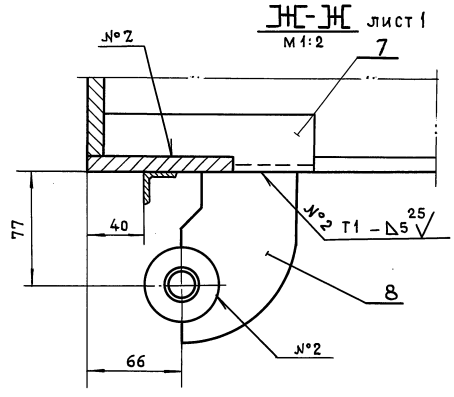

Серия 01.036-6 Выпуск 1

Инв. №подл.	Подп. и дата	Взам. инв.	Инв. №дубл.	Подп. и дата

Изм.	Лист	№докум.	Подп.	Дата	45-85.01.10.000СБ	Лист 2

45-85.01.10.005

25 √(√)

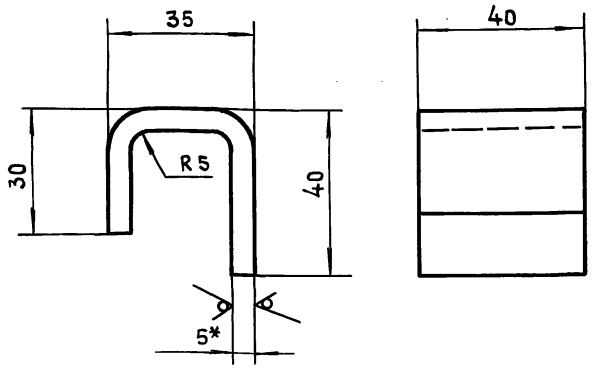

1. Размер для справок
2. $-t_2, \pm \frac{t_2}{2}$.
3. Длина развертки ℓ = 90мм.

Изм.	Лит.	№ докум.	Подп.	Дата
Разраб.		Помазкова		
Пров.		Маркова		
Гл. инж. пр.		Ухорская		
Н. контр.		Ухорская		

45-85.01.10.005

Планка

Лит.	Масса	Масштаб
	0,14	1:1

Лист | Листов 1

Лист 5-ПН-5 ГОСТ 19903-74
Ст3сп ГОСТ 14637-89

Главмосархитектура Мосгорисполкома
Моспромпроект
Мастерская №7

Формат А4

Инв. № подл. | Подпись и дата | Взам. инв. № | Инв. № дубл. | Подп. и дата

45-85.01.10.004

√(√)

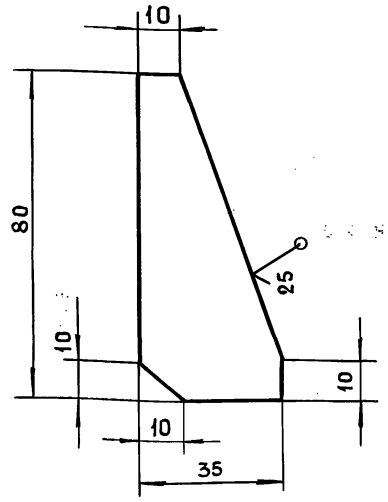

Неуказанные предельные отклонения размеров:
$-t_2, \pm \frac{t_2}{2}$

Изм.	Лит.	№ докум.	Подп.	Дата
Разраб.		Помазкова		
Пров.		Маркова		
Гл. инж. пр.		Ухорская		
Н. контр.		Ухорская		

45-85.01.10.004.

Ребро

Лит.	Масса	Масштаб
	0,08	1:1

Лист | Листов 1

Лист 5-ПН-5 ГОСТ 19903-74
Ст3сп ГОСТ 14637-89

Главмосархитектура Мосгорисполкома
Моспромпроект
Мастерская №7

Формат А4

Инв. № подл. | Подп. и дата | Взам. инв. № | Инв. № дубл. | Подп. и дата

Серия 01.036-6 Выпуск 1

45-85.01.10.003

√(√)

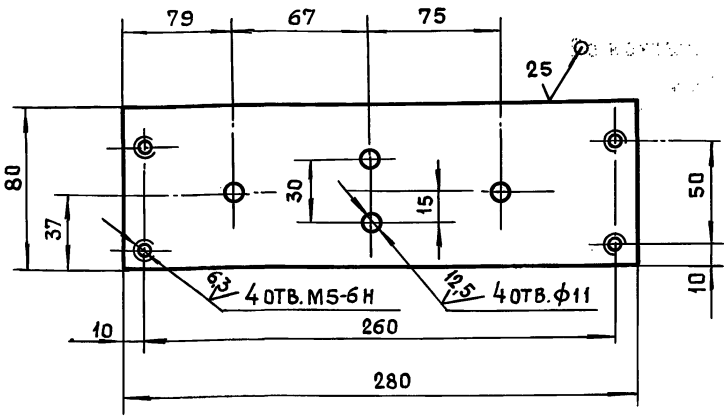

Неуказанные предельные отклонения размеров:
$+t_2, -t_2, \pm \frac{t_2}{2}$

Изм.	Лит.	№ докум.	Подп.	Дата
Разраб.		Помазкова		
Пров.		Маркова		
Гл. инж. пр.		Ухорская		
Н. контр.		Ухорская		

45-85.01.10.003

Основание

Лит.	Масса	Масштаб
	1,4	1:2

Лист | Листов 1

Лист 5-ПН-8 ГОСТ 19903-74
Ст3сп ГОСТ 14637-89

Главмосархитектура Мосгорисполкома
Моспромпроект
Мастерская №7

Формат А4

Инв. № подл. | Подп. и дата | Взам. инв. № | Инв. № дубл. | Подп. и дата

45-85.01.10.002

√(√)

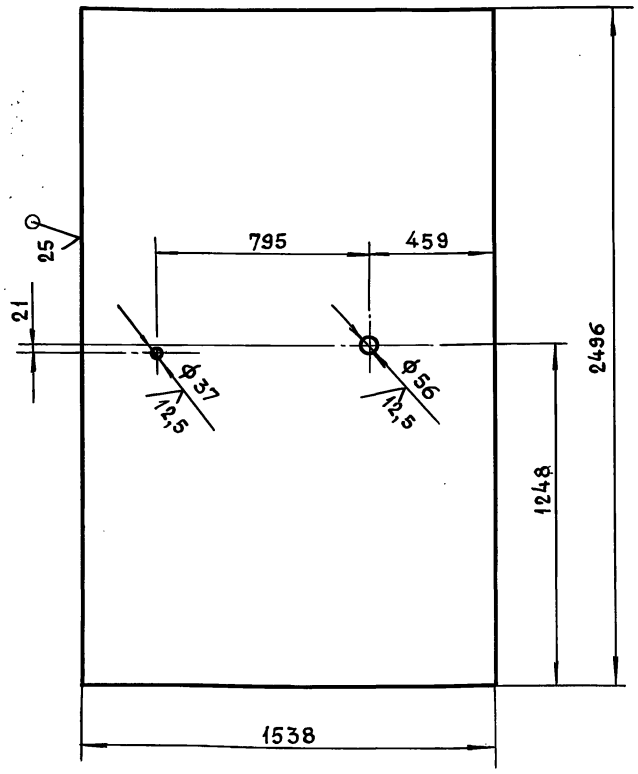

Неуказанные предельные отклонения размеров:
$+t_2, -t_2, \pm \frac{t_2}{2}$

Изм.	Лит.	№ докум.	Подп.	Дата
Разраб.		Помазкова		
Пров.		Маркова		
Гл. инж. пр.		Ухорская		
Н. контр.		Ухорская		
Гл. констр.		Александянц		
Гл. спец.		Синяков		
Нач. маст.		Виноградов		

45-85.01.10.002

Лист

Лит.	Масса	Масштаб
	301	1:15

Лист | Листов 1

Лист 5-ПН-10 ГОСТ 19903-74
Ст3сп ГОСТ 14637-89

Главмосархитектура Мосгорисполкома
Моспромпроект
Мастерская №7

Формат А4

Инв. № подл. | Подп. и дата | Взам. инв. № | Инв. № дубл. | Подп. и дата

45-85.01.10.009

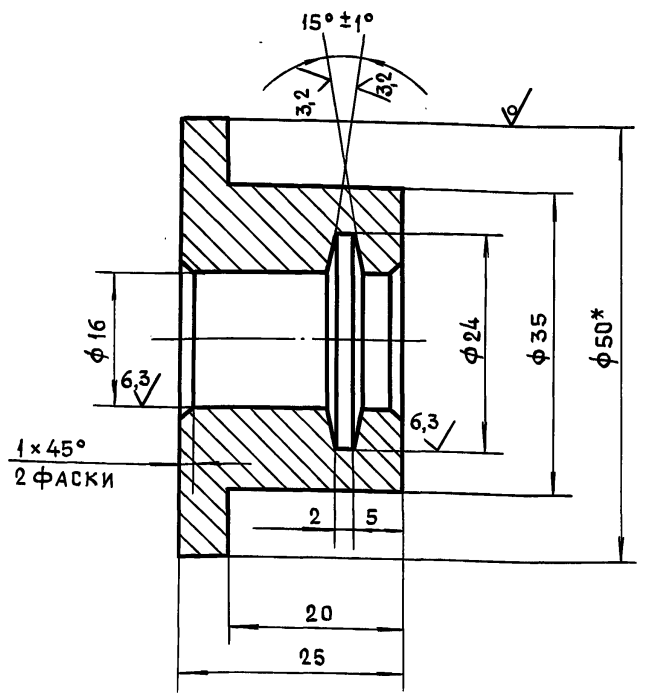

1. *Размер для справок
2. $+t_2, -t_2, \pm\frac{t_2}{2}$.

Изм.	Лит.	№ докум.	Подп.	Дата	45-85.01.10.009			
Разраб.		Помазкова			Втулка	Лит.	Масса	Масштаб
Пров.		Маркова					0,19	2:1
Гл.инж.пр.		Ухорская				Лист	Листов 1	
Н.контр.		Ухорская			Круг В-50 Гост 2590-88 / Ст3сп Гост 535-88	Главмосархитектура Мосгорисполкома Моспромпроект мастерская №7		

Формат А4

45-85.01.10.008

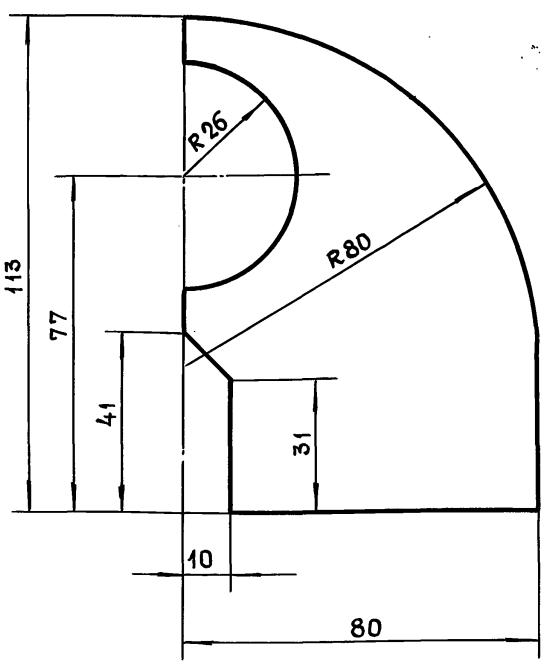

Неуказанные предельные отклонения размеров: $-t_2, \pm\frac{t_2}{2}$.

Изм.	Лит.	№ докум.	Подп.	Дата	45-85.01.10.008			
Разраб.		Помазкова			Ребро	Лит.	Масса	Масштаб
Пров.		Маркова					0,5	1:1
Гл.инж.пр.		Ухорская				Лист	Листов 1	
Н.контр.		Ухорская			Лист Б-пн-5 Гост 19903-74 / Ст3сп Гост 14637-89	Главмосархитектура Мосгорисполкома Моспромпроект мастерская №7		

Формат А4

Серия 01.036-6 Выпуск 1

45-85.01.10.007

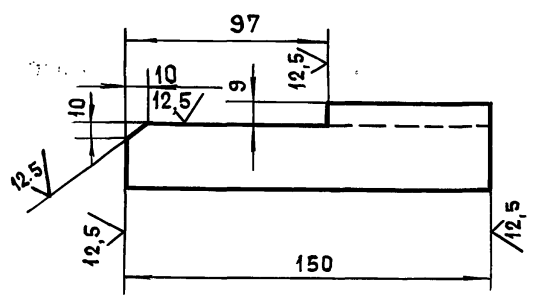

Неуказанные предельные отклонения размеров: $-t_2, \pm\frac{t_2}{2}$

Изм.	Лит.	№ докум.	Подп.	Дата	45-85.01.10.007			
Разраб.		Помазкова			Швеллер	Лит.	Масса	Масштаб
Пров.		Маркова					1,06	1:2
Гл.инж.пр.		Ухорская				Лист	Листов 1	
Н.контр.		Ухорская			Швеллер 8 ГОСТ 8240-89 / Ст3сп Гост 535-88	Главмосархитектура Мосгорисполкома Моспромпроект мастерская №7		

Формат А4

45-85.01.10.006

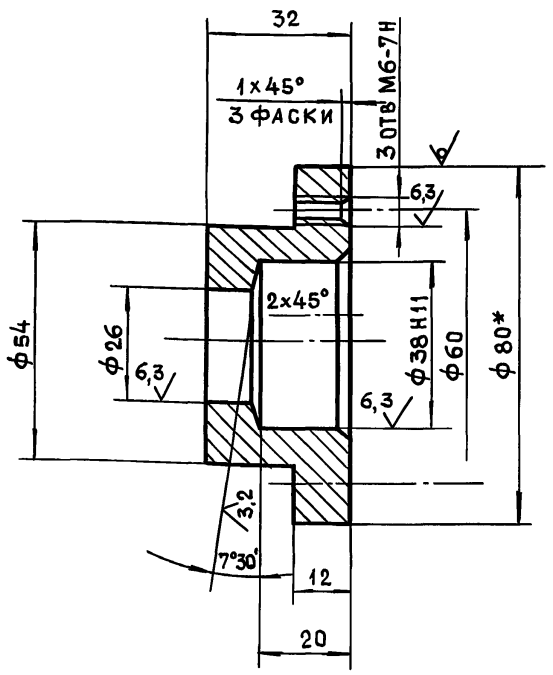

1. *Размер для справок
2. $+t_2, -t_2, \pm\frac{t_2}{2}$.

Изм.	Лит.	№ докум.	Подп.	Дата	45-85.01.10.006			
Разраб.		Помазкова			Фланец	Лит.	Масса	Масштаб
Пров.		Маркова					0,6	1:1
Гл.инж.пр.		Ухорская				Лист	Листов 1	
Н.контр.		Ухорская			Круг В-80 Гост 2590-88 / Ст3сп Гост 535-88	Главмосархитектура Мосгорисполкома Моспромпроект мастерская №7		
Гл.констр.		Александянц						
Гл.спец.		Синяков						
Нач.маст.		Виноградов						

Формат А4

45-85.01.10.012

12,5 √(√)

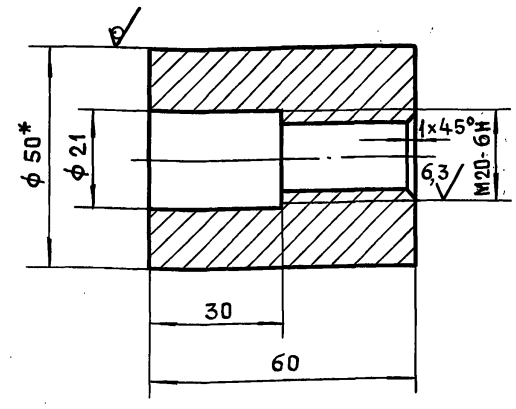

1.* Размер для справок
2. $+t_2, -t_2, \pm\frac{t_2}{2}$

Изм.	Лист	№докум.	Подп.	Дата	45-85.01.10.012.			
Разраб.		Помазкова			Бобышка	Лит.	Масса	Масштаб
Пров.		Маркова					0,76	1:1
Гл.инж.пр		Ухорская				Лист	Листов 1	
Н.контр.		Ухорская			Круг В-50 ГОСТ 2591-88 / Ст3сп-II ГОСТ 535-88	Главмосархитектура Мосгорисполкома Моспромпроект мастерская №7		

Формат А4

Инв.№ подл. | Подп. и дата | Взам.инв.№ | Инв.№ дубл. | Подп. и дата

Серия 01.036-6 Выпуск 1

45-85.01.10.011

√(√)

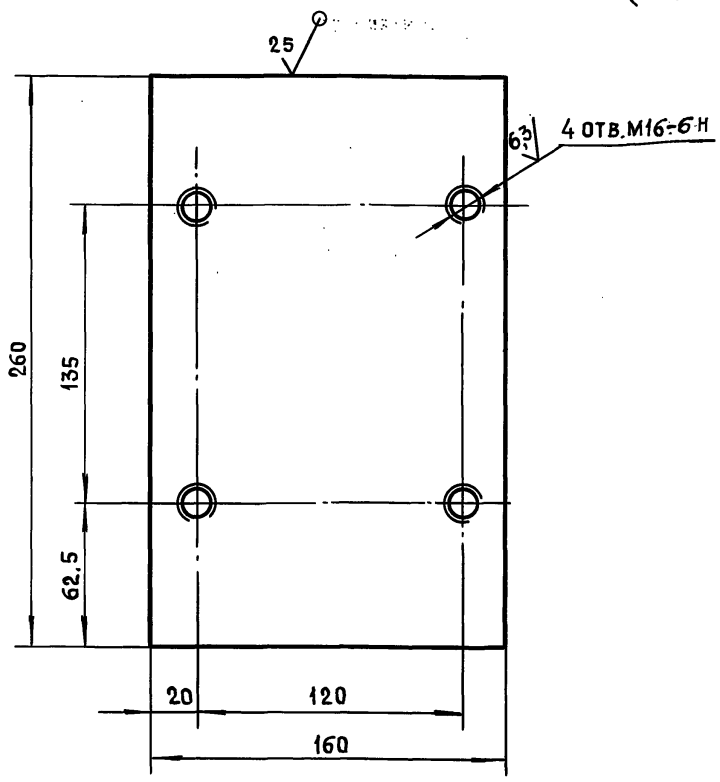

Неуказанные предельные отклонения размеров:
$+t_2, -t_2, \pm\frac{t_2}{2}$

Изм.	Лист	№докум.	Подп.	Дата	45-85.01.10.011			
Разраб.		Помазкова			Пластина	Лит.	Масса	Масштаб
Пров.		Маркова					6,5	1:2
Гл.инж.пр.		Ухорская				Лист	Листов 1	
Н.контр.		Ухорская			Лист Б-ПН-20 ГОСТ 19903-74 / Ст3сп. ГОСТ 14637-89	Главмосархитектура Мосгорисполкома Моспромпроект мастерская №7		

Формат А4

45-85.01.10.010

25 √(√)

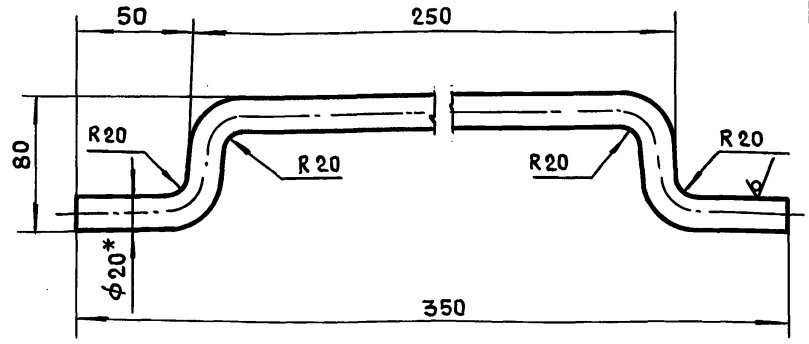

1. *Размер для справок.
2. $-t_2, \pm\frac{t_2}{2}$
3. Длина развертки ℓ = 420мм.

Изм.	Лист	№докум.	Подп.	Дата	45-85.01.10.010			
Разраб.		Помазкова			Ручка	Лит.	Масса	Масштаб
Пров.		Маркова					1,0	1:2
Гл.инж.пр.		Ухорская				Лист	Листов 1	
Н.контр.		Ухорская			Круг В-20 ГОСТ 2590-88 / Ст3сп-II ГОСТ 535-88	Главмосархитектура Мосгорисполкома Моспромпроект мастерская №7		
Гл.констр.		Алексанянц						
Гл.спец.		Синяков						
Нач.маст.		Виноградов						

Формат А4

45-85.01.50.101

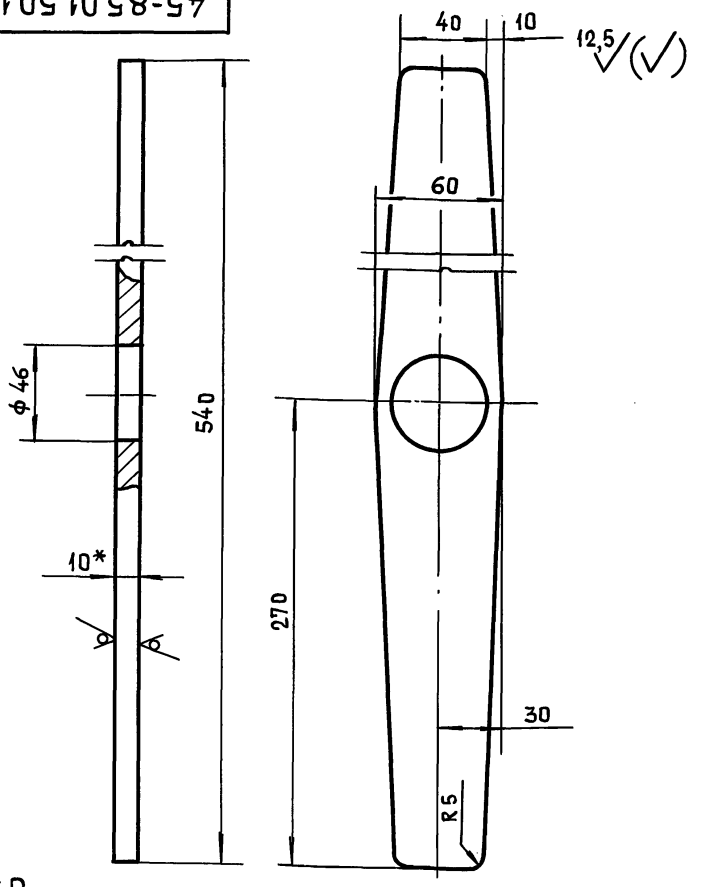

1. * Размер для справок.
2. $+t_2, -t_2, \pm\frac{t_2}{2}$.

Изм.	Лист	№ докум.	Подп.	Дата	45-85.01.50.101			
Разраб.		Помазкова			Рычаг	Лит.	Масса	Масштаб
Пров.		Маркова					1,7	1:2
Гл.инж.пр.		Ухорская				Лист	Листов 1	
Н.контр.		Ухорская			Лист 6-ПН-10 ГОСТ 19903-74 Ст3сп ГОСТ 14637-89	Главмосархитектура Мосгорисполкома Моспромпроект мастерская № 7		

Инв.№подл. | Подп. и дата | Взам.инв.№ | Инв.№дубл. | Подп. и дата

Формат А4

45-85.01.20.006

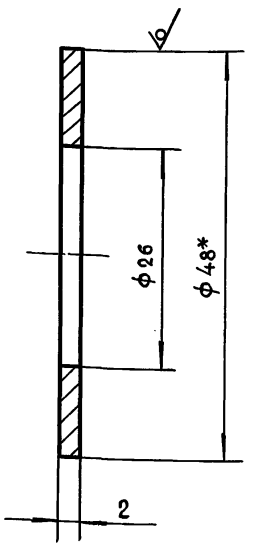

1. * Размер для справок.
2. $+t_2, -t_2$.

Изм.	Лист	№ докум.	Подп.	Дата	45-85.01.20.006			
Разраб.		Помазкова			Прокладка регулировочная	Лит.	Масса	Масштаб
Пров.		Маркова					0,01	2:1
Гл.инж.пр.		Ухорская				Лист	Листов 1	
Н.контр.		Ухорская			Круг В-48 ГОСТ 2590-88 / 45-2-б ГОСТ 1050-88	Главмосархитектура Мосгорисполкома Моспромпроект мастерская № 7		

Инв.№подл. | Подп. и дата | Взам.инв.№ | Инв.№дубл. | Подп. и дата

Формат А4

Серия 01.036-6 Выпуск 1

Формат	Зона	Поз.	Обозначение	Наименование	Кол.	Прим.
				Документация		
А2			45-85.01.30.000СБ	Сборочный чертеж		
				Детали		
А3		1	45-85.01.20.001	Шестерня	1	
А3		2	45-85.01.20.002	Колесо	2	
А2		3	45-85.01.20.003	Корпус	1	
А2		4	45-85.01.20.004	Крышка	1	
А3		5	45-85.01.30.001	Вал	1	
А4		6	45-85.01.20.006	Прокладка регулиро-бочная	1	
				Стандартные изделия		
		7		Болт М8-6g×25.58.016		
				Гост 7798-70	8	
		8		Гайка М8-6Н.5.016		
				Гост 5915-70	8	
		9		Шайба 8 65Г.01.6		
				Гост 6402-70	8	
		10		Шпонка 8×7×18		
				Гост 23360-78	1	
		11		Штифт 6т 6×20		
				Гост 3128-70	2	
				Материалы		
		12		Войлок ПС5 ГОСТ 6308-71	1	

Инв.№подл. | Подп. и дата | Взам.инв.№ | Инв.№дубл. | Подп. и дата

Изм.	Лист	№ докум.	Подп.	Дата	45-85.01.30.000			
Разраб.		Маркова			Редуктор ведомый	Лит.	Лист	Листов 1
Пров.		Ухорская						
Гл.инж.пр.		Ухорская				Главмосархитектура Мосгорисполкома Моспромпроект мастерская № 7		
Н.контр.		Ухорская						

Формат А4

Формат	Зона	Поз.	Обозначение	Наименование	Кол.	Прим.
				Документация		
А2			45-85.01.20.000СБ	Сборочный чертеж		
				Детали		
А2		1	45-85.01.20.001	Шестерня	1	
А3		2	45-85.01.20.002	Колесо	2	
А2		3	45-85.01.20.003	Корпус	1	
А2		4	45-85.01.20.004	Крышка	1	
А3		5	45-85.01.20.005	Вал	1	
А4		6	45-85.01.20.006	Прокладка регулир.	1	
				Стандартные изделия		
		7		Болт М8-6g×25.58.016		
				Гост 7798-70	8	
		8		Гайка М8-6Н.5.016		
				Гост 5915-70	8	
		9		Шайба 8 65Г.01.6		
				Гост 6402-70	8	
		10		Шпонка 8×7×18		
				Гост 23360-78	1	
		11		Штифт 6т 6×20		
				Гост 3128-70	2	
				Материалы		
		12		Войлок ПС5 ГОСТ 6308-71	1	

Инв.№подл. | Подп. и дата | Взам.инв.№ | Инв.№дубл. | Подп. и дата

Изм.	Лист	№ докум.	Подп.	Дата	45-85.01.20.000			
Разраб.		Маркова			Редуктор ведущий	Лит.	Лист	Масштаб
Пров.		Андреева						1
Гл.инж.пр.		Ухорская				Главмосархитектура Мосгорисполкома Моспромпроект мастерская № 7		
Н.контр.		Ухорская						

Формат А4

45-85.01.20.000СБ

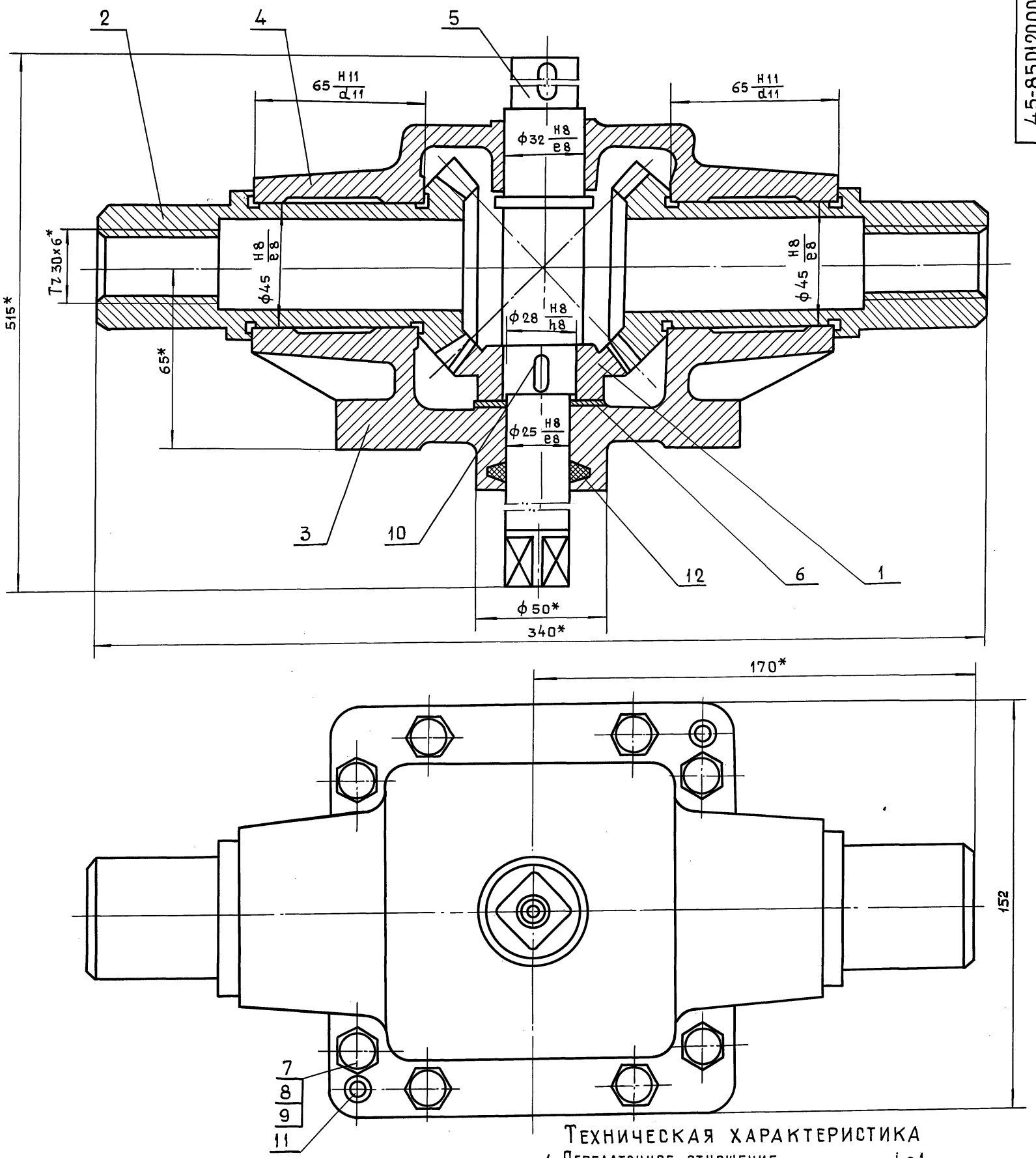

Техническая характеристика

1. Передаточное отношение $i = 1$
2. Модуль зацепления $m = 4$
3. Число зубьев $z = 18$

Технические требования

1. Обеспечить свободное без рывков и заеданий вращение колес и шестерни.
2. Регулировку конической передачи производить с помощью прокладки поз. 6.
3. Смазку производить солидолом жировым ГОСТ 1033-79.

* Размеры для справок.

					45-85.01.20.000СБ			
Изм	Лит.	№докум.	Подп.	Дата	Редуктор ведущий Сборочный чертеж	Лит.	Масса	Масштаб
Разраб.		Маркова					13,2	1:1
Пров.		Андреева				Лист	Листов 1	
Гл.инж.пр.		Ухорская				Главмосархитектура Мосгорисполкома Моспромпроект Мастерская №7		
Н.контр.		Ухорская						
Гл.констр.		Алексанянц						
Гл.спец.		Синяков						
Нач.маст.		Виноградов						

Серия 01.036-6 Выпуск 1

Инв. № подл.	Подп. и дата	Взам. инв. №	Инв. № дубл.	Подп. и дата

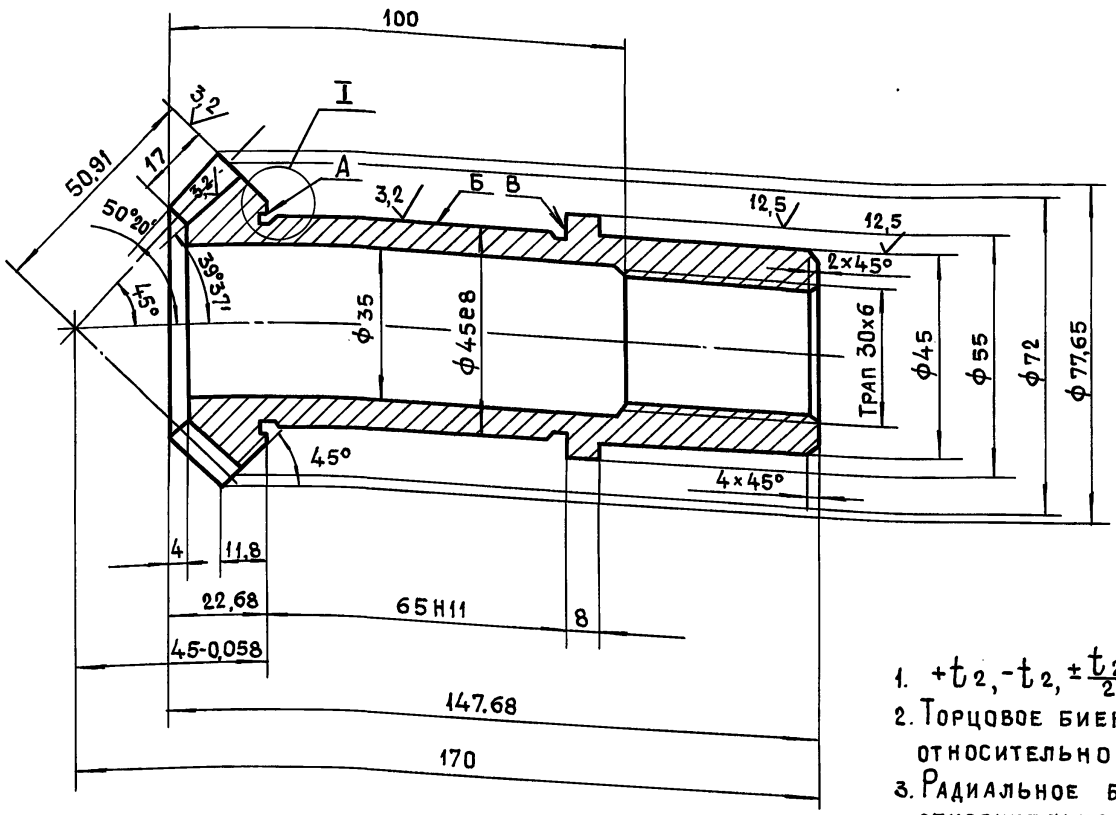

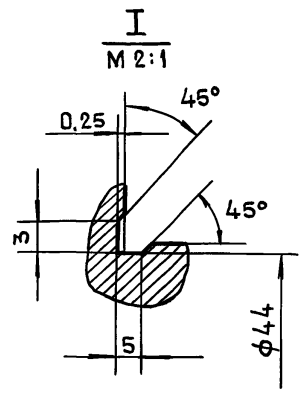

Профиль зуба в торцовом сечении

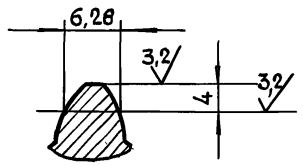

1. $+t_2, -t_2, \pm\frac{t_2}{2}$
2. Торцовое биение поверхностей А и В относительно оси отв. не более 0,01 мм.
3. Радиальное биение поверхности Б относительно оси отв. не более 0,01 мм.

Модуль торцовый		ms	4
Число зубьев		z	18
Тип зубьев			Прямые
Исходный контур	Параметры		Гост 13754-81
	Высота зубьев	h	8,8
Коэффициент смещения исходного контура		x	0
Степень точности по ГОСТ 1758-81		—	9

Изм.	Лит	№докум.	Подп.	Дата
Разраб.		Помазкова		
Пров.		Маркова		
Гл.инж.пр.		Ухорская		
Н.контр.		Ухорская		

45-85.01.20.002

Колесо

Лит.	Масса	Масштаб
	1,0	1:1

Лист | Листов 1

Круг В-80 ГОСТ 2590-88 / 45-2-Б ГОСТ 1050-88

Главмосархитектура Мосгорисполкома Моспромпроект мастерская №7

Формат А3

Инв.№подл. | Подп. и дата | Взам.инв.№ | Инв.№дубл. | Подп. и дата

Серия 01.036-6 Выпуск 1

45-85.01.20.001

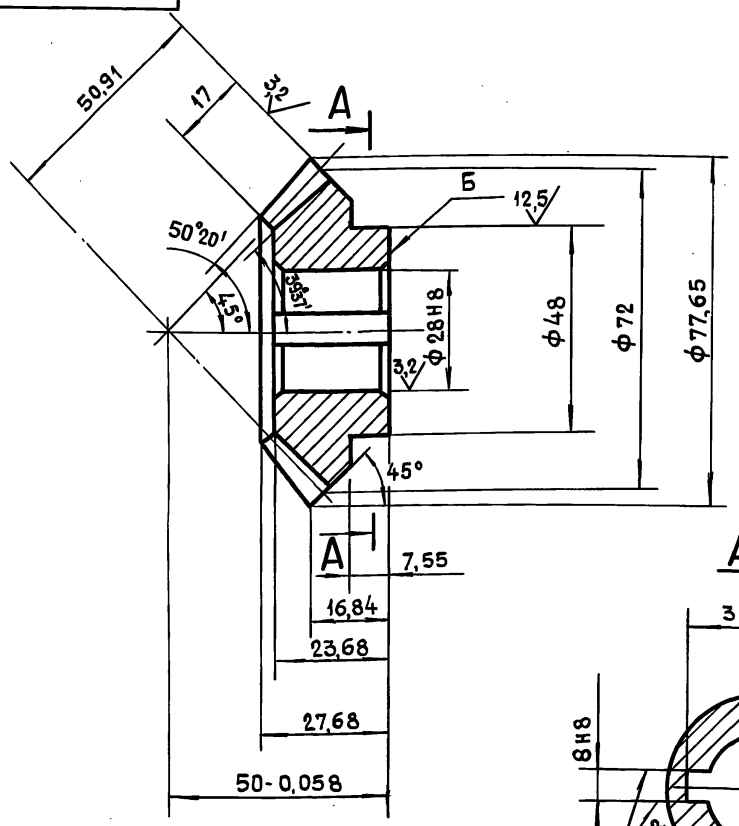

А-А

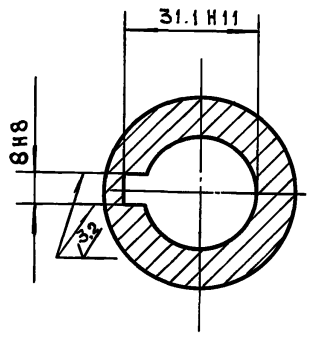

Модуль торцовый		ms	4
Число зубьев		z	18
Тип зубьев		—	Прямые
Исходный контур	Параметры		Гост 13754-81
	Высота зуба	h	8,8
Коэффициенты смещения исходного контура		x	0
Степень точности по ГОСТ 1758-81		—	9-Ш

Профиль зуба в торцовом сечении

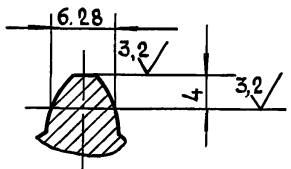

1. $+t_2, -t_2, \pm\frac{t_2}{2}$.
2. Торцовое биение поверхности Б относительно оси отв. не более 0,1 мм.

Изм.	Лит.	№докум.	Подп.	Дата
Разраб.		Помазкова		
Пров.		Маркова		
Гл.инж.пр.		Ухорская		
Н.контр.		Ухорская		
Гл.констр		Александянц		
Гл.спец.		Синяков		
Нач.маст		Виноградов		

45-85.01.20.001

Шестерня

Лит.	Масса	Масштаб
	0,6	1:1

Лист | Листов 1

Круг В-80 ГОСТ 2590-88 / 45-2-Б ГОСТ 1050-88

Главмосархитектура Мосгорисполкома Моспромпроект мастерская №7

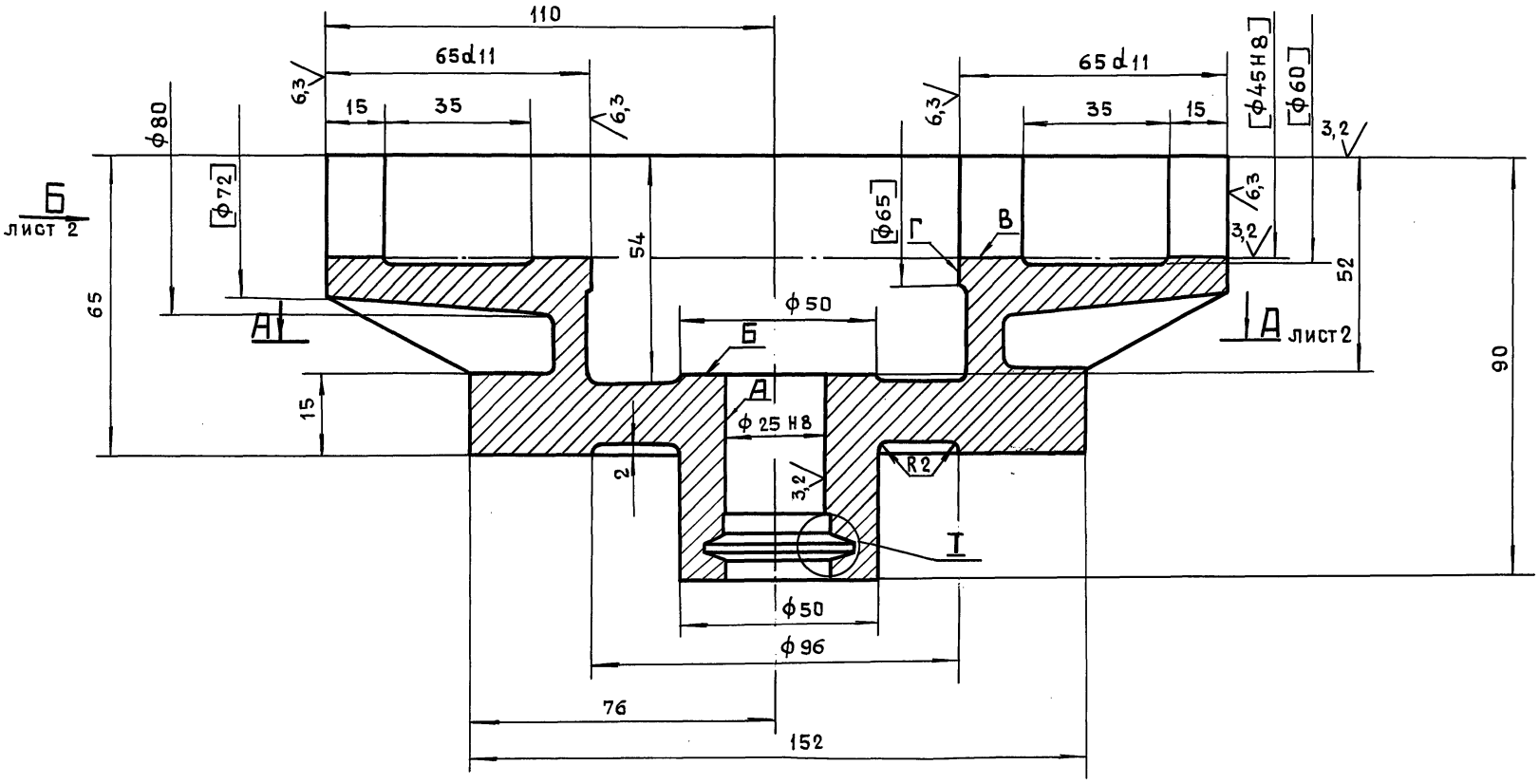

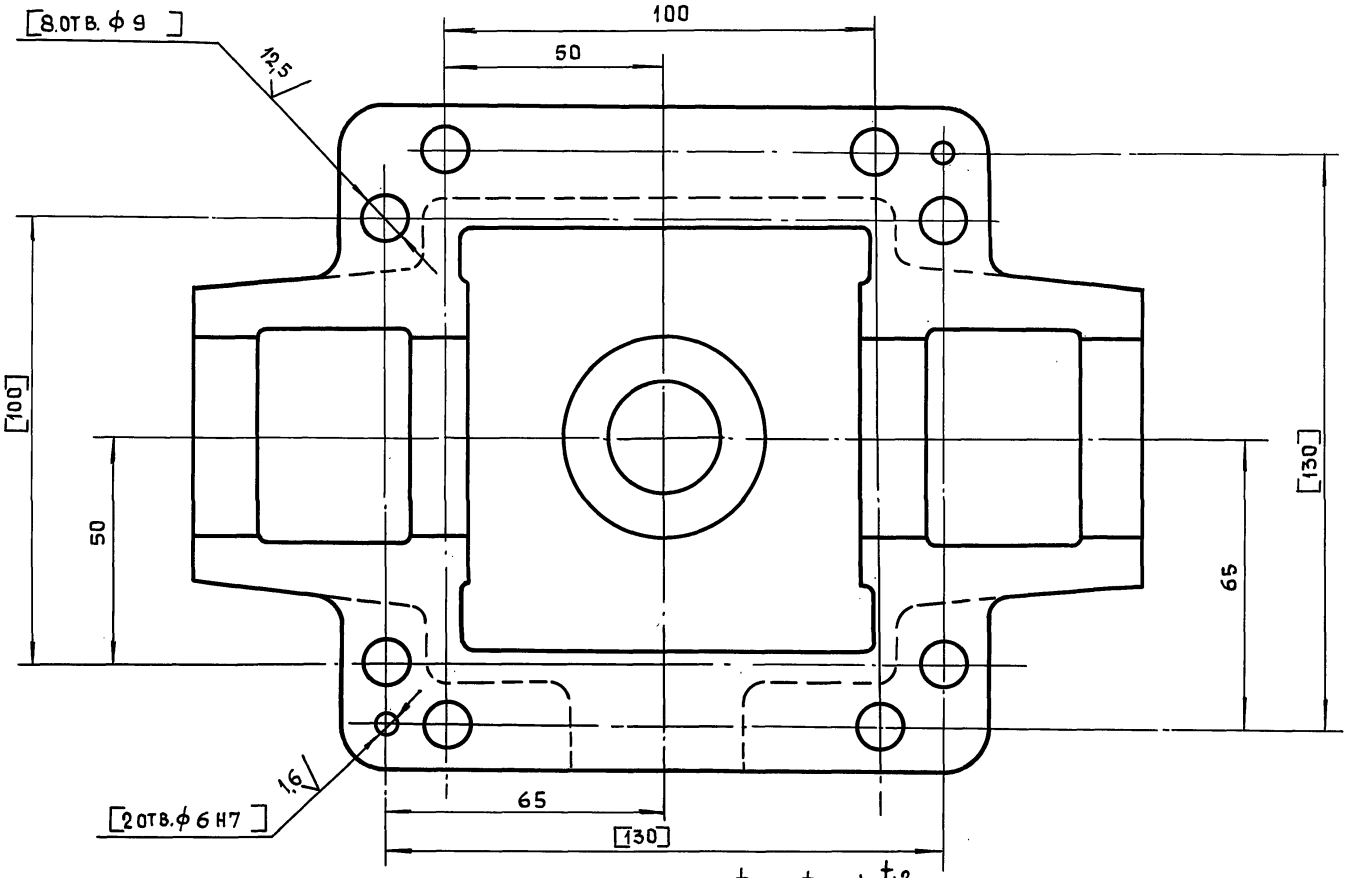

I
М 2:1

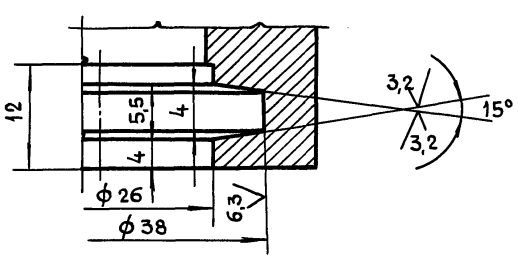

1. $+t_2, -t_2, \pm\frac{t_2}{2}$.
2. Внутреннюю поверхность красить нитроглифталевой эмалью НЦ-132 ГОСТ 6631-74. Цвет красный.
3. Наружную поверхность красить эмалью НЦ 5123. ГОСТ 7462-73. Цвет серый.
4. Неуказанные литейные радиусы $R=4\div8$ мм.
5. Обработку по размерам в квадратных скобках производить совместно с дет. 45-85.01.20.004.
6. Детали маркировать одним порядковым номером и применять совместно.
7. Неперпендикулярность оси отв. А относительно отв. В и поверхности Б не более 0,02 мм.

					45-85.01.20.003.			
Изм.	Лит.	№ докум.	Подп.	Дата		Литера	Масса	Масштаб
Разраб.		Маркова			Корпус		4,5	1:1
Пров.		Андреева						
Гл.инж.пр.		Ухорская				Лист 1	Листов 2	
Н.контр.		Ухорская						
Гл.констр.		Александц						
Гл.спец.		Синяков			сч-15 ГОСТ 1412-85	Главмосархитектура Мосгорисполкома Моспромпроект мастерская № 7		
Нач.маст.		Виноградов						

Серия 01.036-6 Выпуск 1

Инв. № подл. | Подпись и дата | Взам. инв. № | Инв. № дубл. | Подпись и дата

Формат А2

Вид Б лист 1

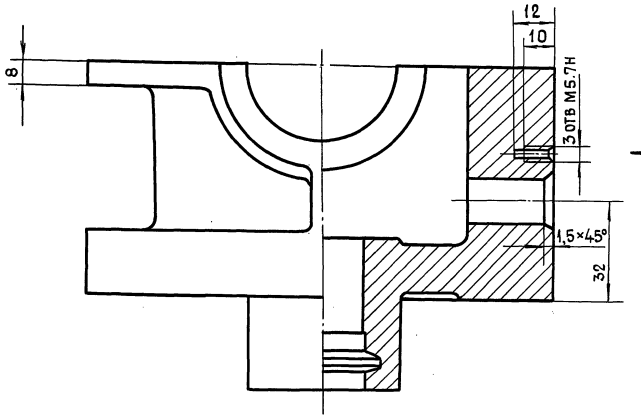

Вид В

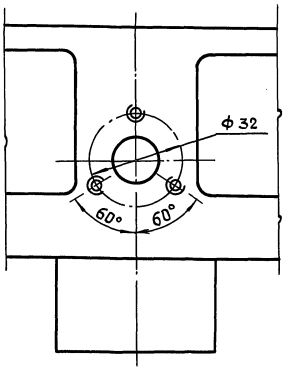

А-А лист 1

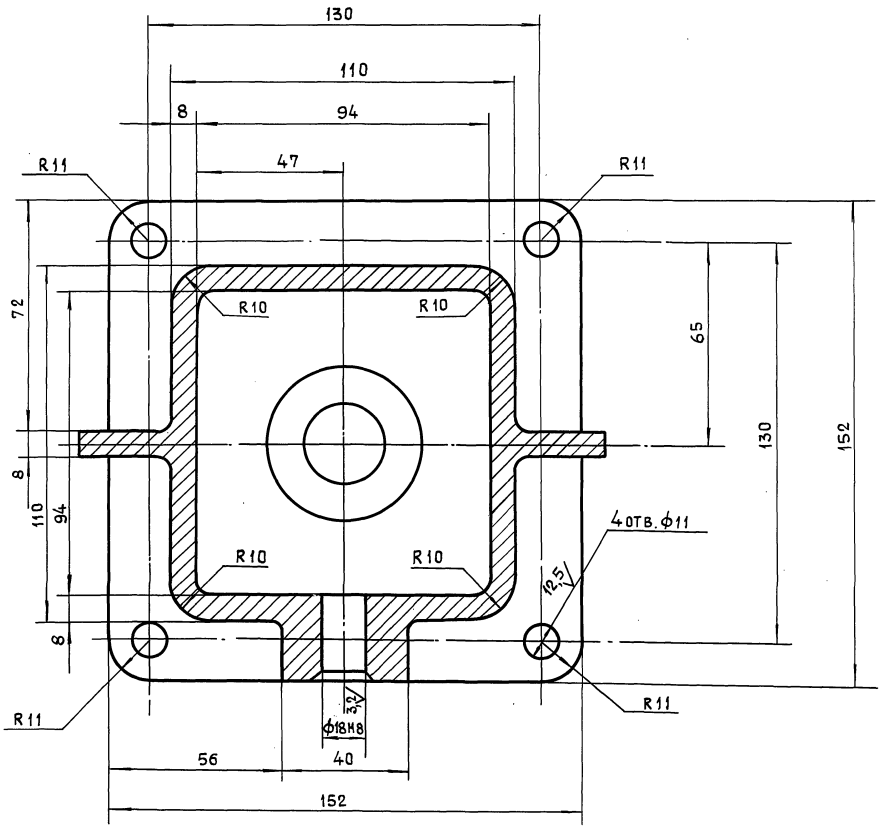

Серия 01.036-6 Выпуск 1

Инв.№подл.	Подп. и дата	Взам.инв.№	Инв.№дубл.	Подп. и дата

Изм	Лист	№докум.	Подп.	Дата	45-85.01.20.003	Лист 2

45-85.01.20.004

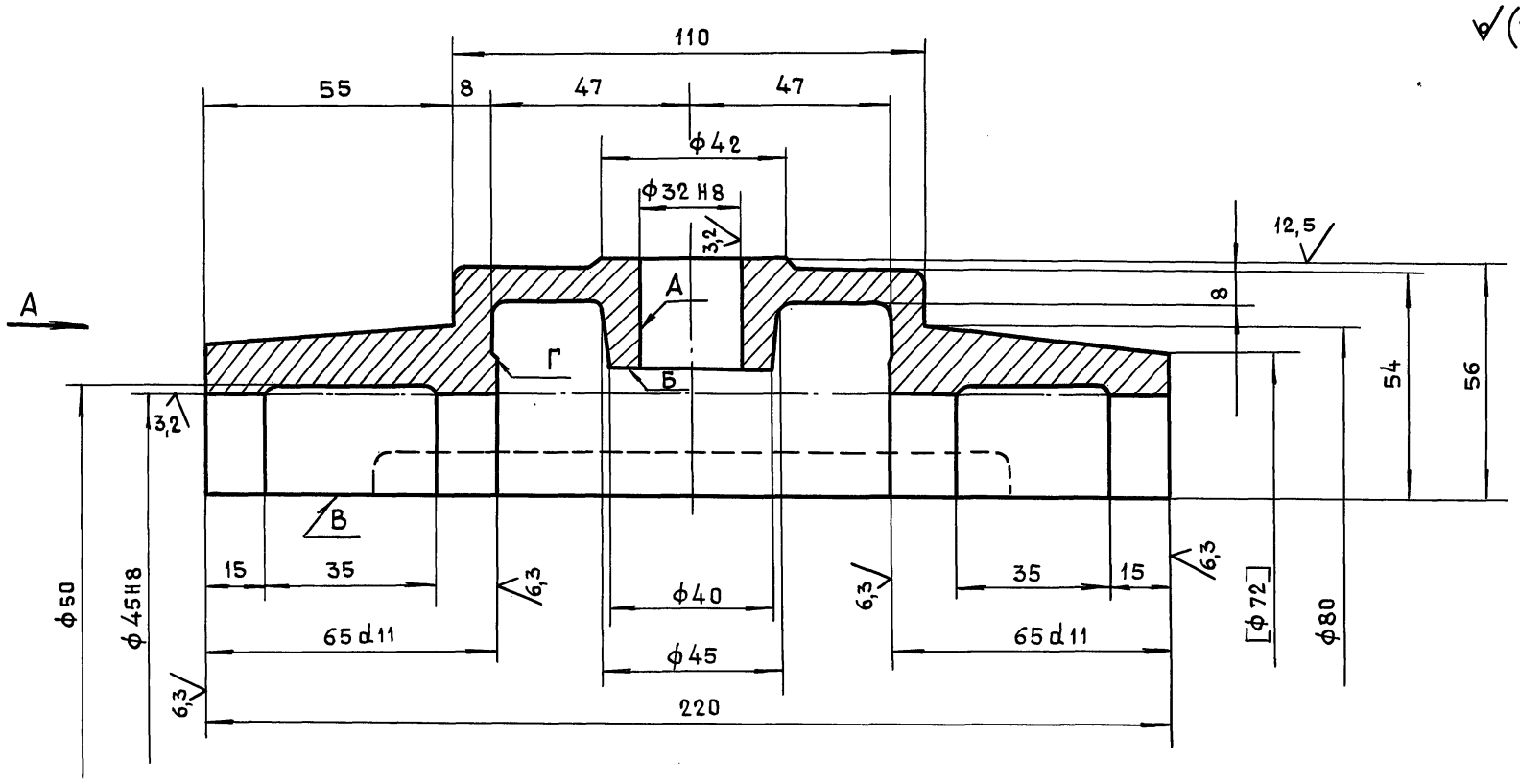

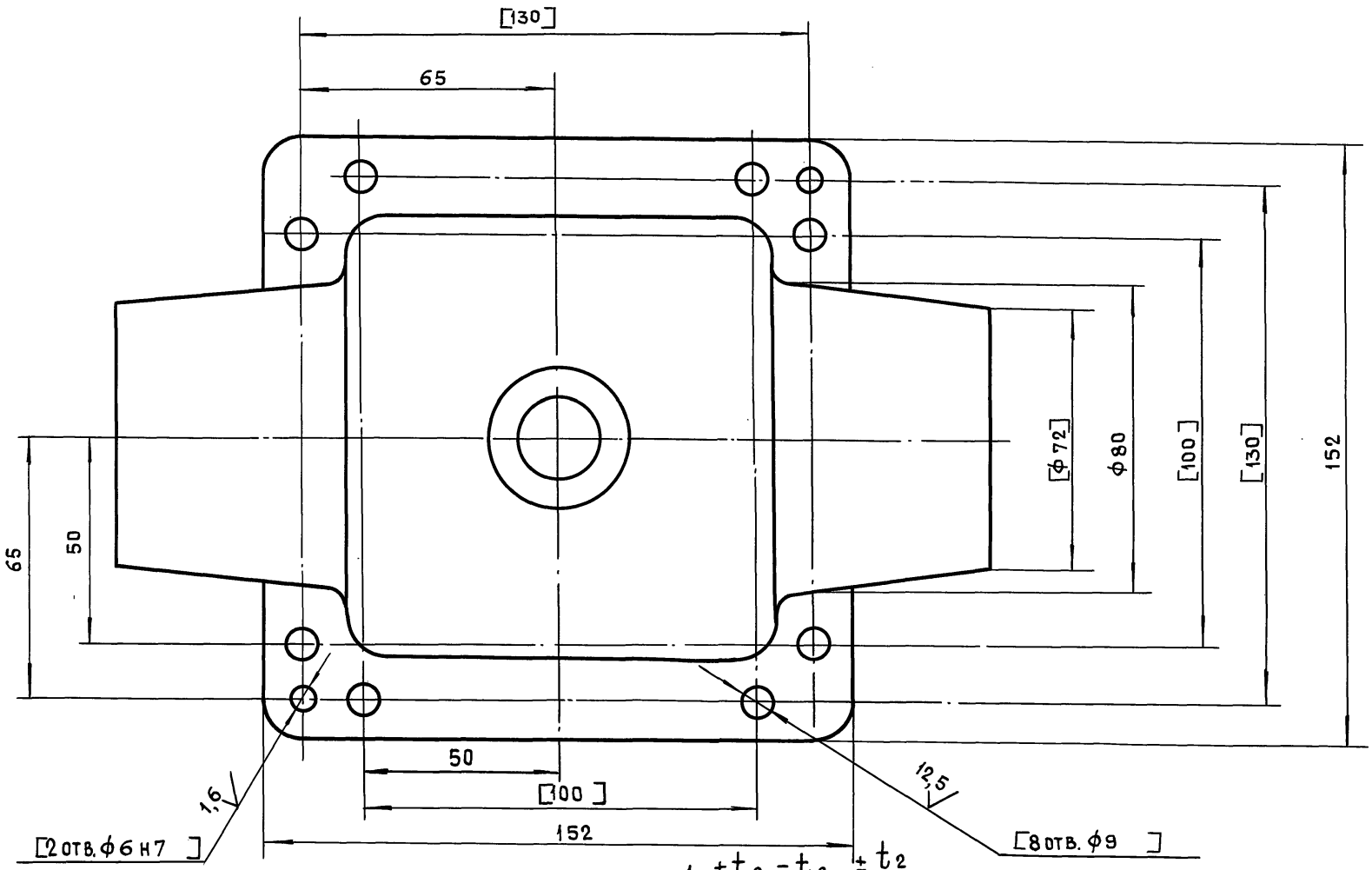

Вид А

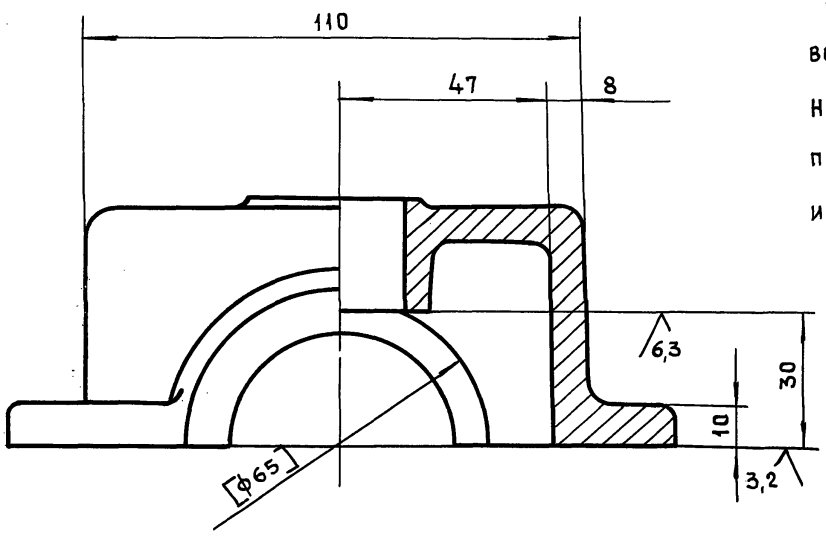

1. $+t_2, -t_2, \pm\frac{t_2}{2}$.
2. Неперпендикулярность оси отв. А относительно оси В и поверхности Б неболее 0,02мм.
3. Неперпендикулярность оси отв. В относительно поверхности Г неболее 0,02мм.
4. Неуказанные литейные радиусы 4÷8мм.
5. Внутренную поверхность красить нитроглифталевой эмалью НЦ-132 ГОСТ 6631-74. Цвет красный.
6. Наружную поверхность красить эмалью НЦ-5123 ГОСТ 7462-73 цвет серый.
7. Обработку по размерам в квадратных скобках производить совместно с деталью 45-85.01.20.003.
8. Деталь маркировать одним порядковым номером и применять совместно.

Изм	Лит.	№Докум.	Подп.	Дата
Разраб.		Маркова		
Пров.		Андреева		
Гл.инж.пр.		Ухорская		
Н.контр.		Ухорская		
Гл.констр.		Александянц		
Гл.спец.		Синяков		
Нач.маст.		Виноградов		

45-85.01.20.004

Крышка

Лит.	Масса	Масштаб
	3,0	1:1

Лист | Листов 1

Сч 15 ГОСТ 1412-85

Главмосархитектура Мосгорисполкома Моспромпроект мастерская № 7

Формат А2

Серия 01.036-6 Выпуск 1

Инв. № подл. | Подп. и дата | Взам. инв. № | Инв. № дубл. | Подп. и дата

45-85.01.30.001

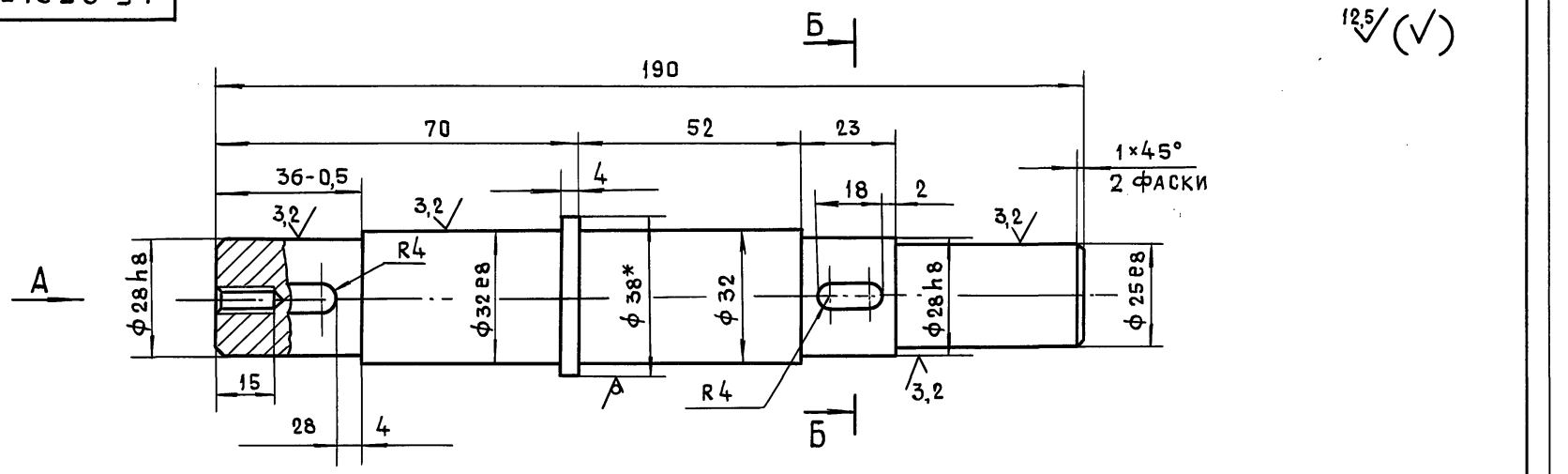

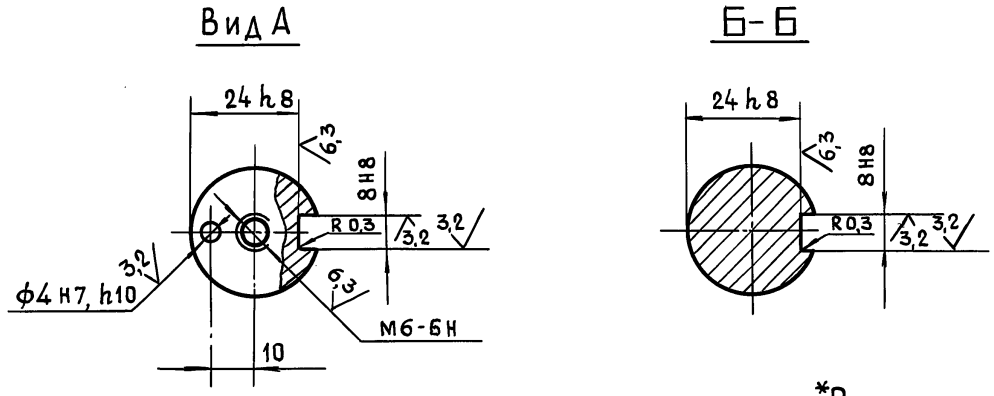

1. *Размер для справок.
2. $+t_2, -t_2, \pm\frac{t_2}{2}$

					45-85.01.30.001		
Изм.	Лит.	№докум.	Подп.	Дата			
Разраб.		Маркова			Вал	Лит.	Масса: 1,0
Пров.		Андреева					Масштаб: 1:1
Гл.инж.пр		Ухорская				Лист	Листов 1
Н.контр.		Ухорская			Круг В-38 ГОСТ 2590-88 / 45-2-Б ГОСТ 1050-88	Главмосархитектура Мосгорисполкома Моспромпроект мастерская №7	

Формат А3

Инв.№подл. | Подп. и дата | Взам.инв.№ | Инв.№дубл. | Подп. и дата

45-85.01.20.005

Серия 01.036-6 Выпуск 1

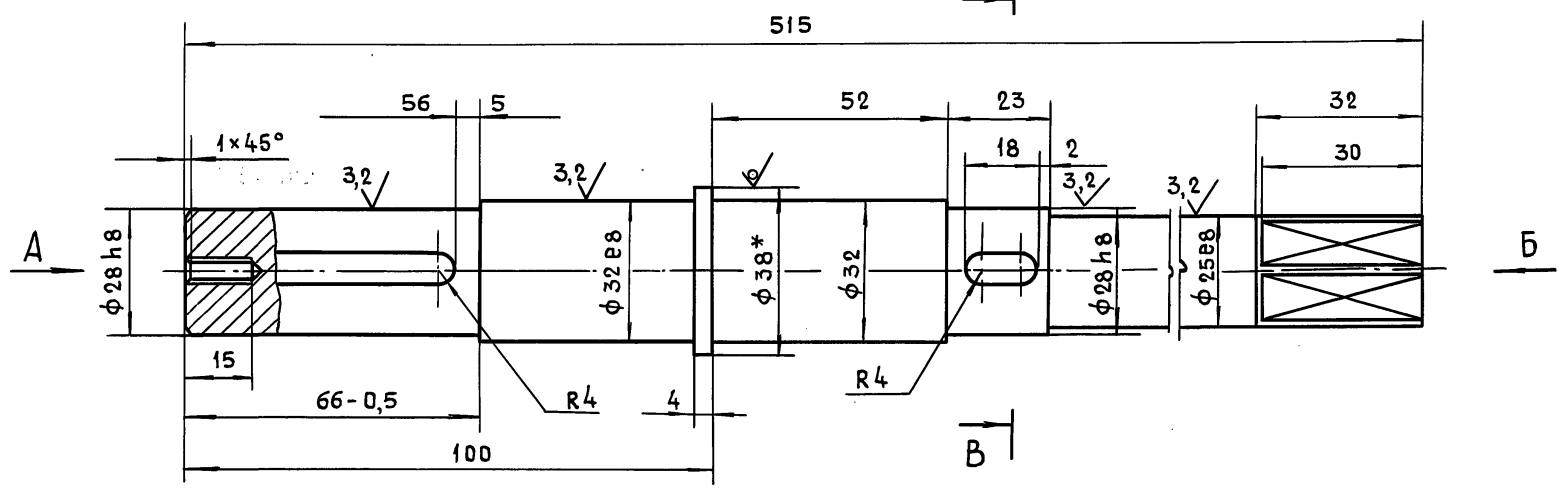

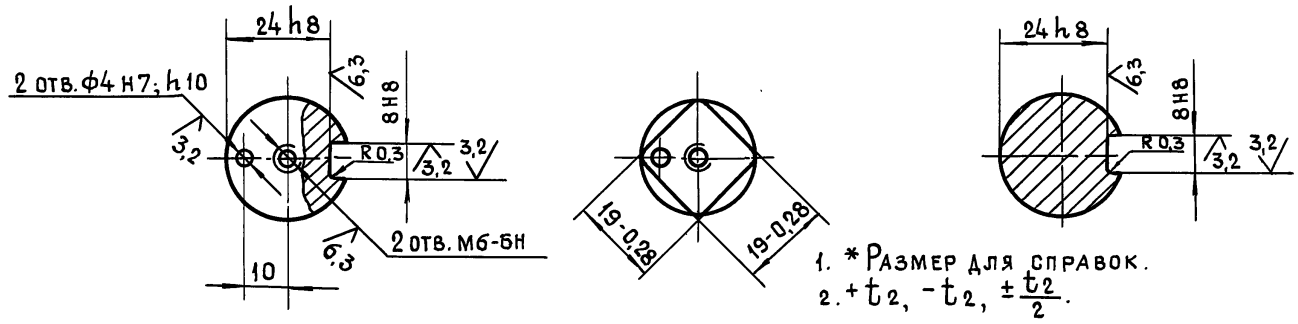

1. *Размер для справок.
2. $+t_2, -t_2, \pm\frac{t_2}{2}$.

					45-85.01.20.005		
Изм.	Лист	№докум.	Подп.	Дата			
Разраб.		Маркова			Вал	Лит.	Масса: 2,45
Пров.		Андреева					Масштаб: 1:1
Гл.инж.пр.		Ухорская				Лист	Листов 1
Н.контр.		Ухорская			Круг В-38 ГОСТ 2590-88 / 45-2-Б ГОСТ 1050-88	Главмосархитектура Мосгорисполкома Моспромпроект мастерская №7	
Гл.констр.		Александянц					
Гл.спец.		Синяков					
Нач.маст.		Виноградов					

24430 30

Формат А3

Инв.№подл. | Подп. и дата | Взам.инв.№ | Инв.№дубл. | Подп. и дата

45-8501.30.000СБ

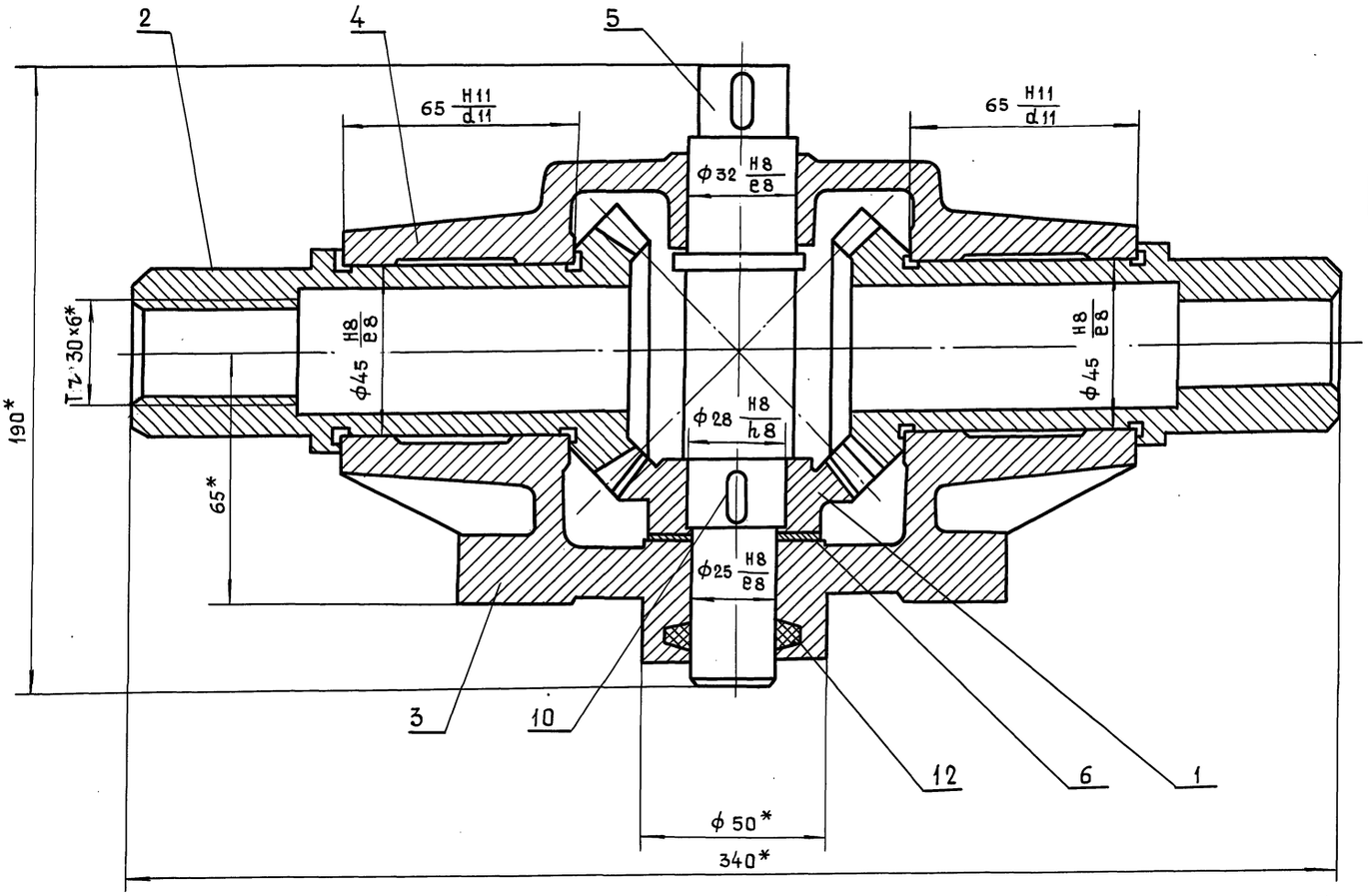

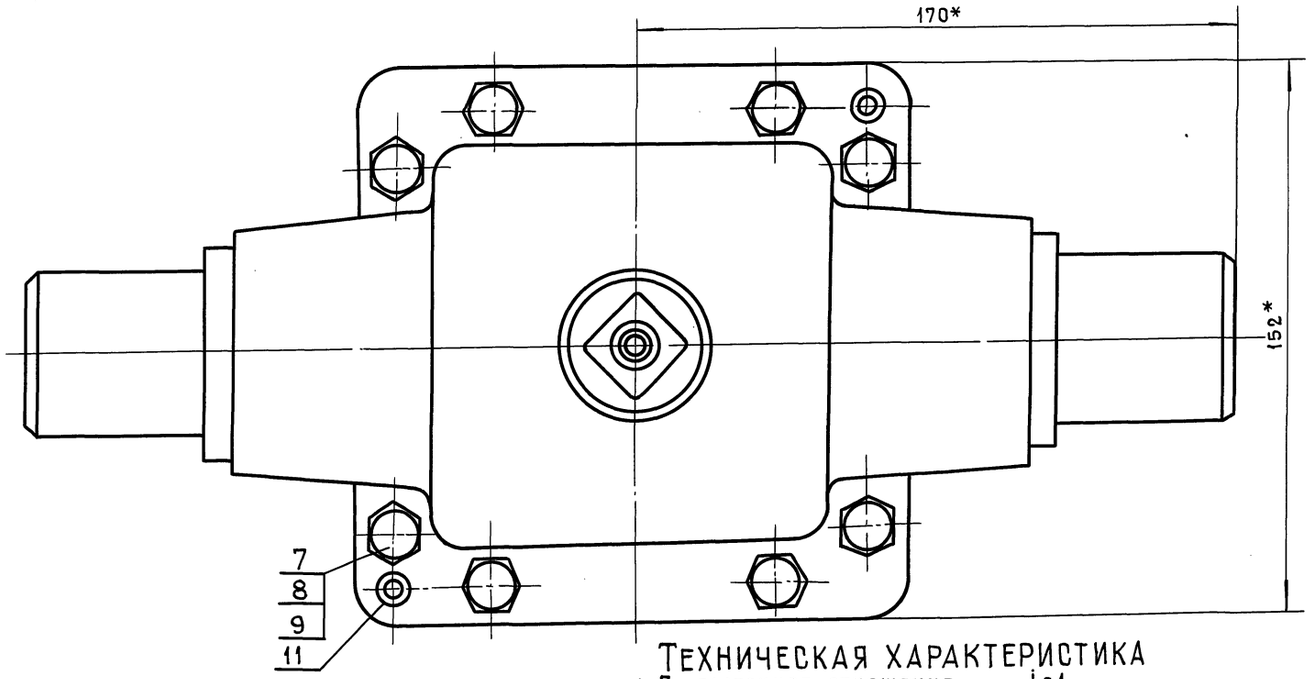

Техническая характеристика

1. Передаточное отношение $i=1$
2. Модуль зацепления $m=4$
3. Число зубьев $Z=18$

Технические требования

1. * Размеры для справок
2. Смазку производить солидолом жировым ГОСТ 1033-79
3. Обеспечить свободное без рывков и заеданий вращение колес и шестерни.
4. Регулировку конической передачи производить с помощью прокладки поз. 6.

Серия 01.036-6 Выпуск 1

Инв. №подл. | Подп. и дата | Взам.инв.№ | Инв.№дубл. | Подп. и дата

Изм	Лит.	№докум.	Подп.	Дата
Разраб.		Маркова		
Пров.		Андреева		
Гл.инж.пр.		Ухорская		
Н.контр.		Ухорская		
Гл.констр.		Александянц		
Гл.инж.		Синяков		
Рук.мас.		Виноградов		

45-85.01.30.000СБ

Редуктор ведомый
Сборочный чертеж

Лит.	Масса	Масштаб
	13,2	1:1

Лист | Листов 1

ГлавМосархитектура МОСГОРИСПОЛКОМА
МОСПРОМПРОЕКТ мастерская №7

Формат А2

Формат	Зона	Поз.	Обозначение	Наименование	Кол.	Прим.
		16		Гайка М6-6н.5.016		
				Гост 5915-70	4	
		17		Шайба 6.65Г.01.6		
				Гост 6402-70	6	
		18		Штифт 3т 6×25		
				Гост 3128-70	2	
		19		Шарик 5-10		
				Гост 3722-81	1	
				Прочие изделия		
		20		Электромагнит		
				МИС-1100		
				ГУ 16-529.009-75		Луганский эл.-аппар.з-д

Изм	Лит.	№докум.	Подп.	Дата	45-85.01.41.000	Лист 2

Формат А4

Формат	Зона	Поз.	Обозначение	Наименование	Кол.	Прим.
				Документация		
А2			45-85.01.41.000СБ	Сборочный чертеж	1	
				Сборочные единицы		
А4		1	45-85.01.41.100	Ключ в сборе	1	
А4		2	45-85.01.41.200	Основание	1	
А4		3	45-85.01.41.300	Шток в сборе	1	
А4		4	45-85.01.41.400	Опора в сборе	1	
А4		5	45-85.01.41.500	Валик в сборе	1	
				Детали		
А4		6	45-85.01.41.001	Пружина	1	
А4		7	45-85.01.41.002	Муфта	1	
А4		8	45-85.01.41.003	Хомут	1	
А4		9	45-85.01.41.004	Шток	1	
А4		10	45-85.01.41.005	Пружина	1	
				Стандартные изделия		
				Болт Гост 7798-70		
		12		М6-6q×10.58.016	2	
		13		М6-6q×70.58.016	4	
				Винт Гост 17474-80		
		14		В.М8-6q×14.48.016	2	
		15		В.М8-6q×16.48.016	2	

Изм	Лит.	№докум.	Подп.	Дата	45-85.01.41.000		
Разраб.		Маркова			Замок электромагнитный	Лит.	Лист 1 / Листов 2
Пров.		Андреева				Главмосархитектура Мосгорисполкома Моспромпроект мастерская №7	
Гл.инж.пр.		Ухорская					
Н.контр.		Ухорская					

Формат А4

Серия 01.036-6 Выпуск 1

Формат	Зона	Поз.	Обозначение	Наименование	Кол.	Прим.
				Документация		
А2			45-85.01.41.200СБ	Сборочный чертеж	1	
				Детали		
Бч.		1		Полоса		
				Лист Б-ПН-12 Гост 19903-74 / Ст3сп Гост 14637-89		
			45-85.01.41.201	(52×160) h14	1	0,8кг
Бч		2		Полоса		
				Лист Б-ПН-6 Гост 19903-74 / Ст3сп Гост 14637-89		
			45-85.01.41.202	(46×100) h14	1	0,2кг
Бч		3		Полоса		
				Лист Б-ПН-6 Гост 19903-74 / Ст3сп Гост 14637-89		
			45-85.01.41.203	(60×114) h14	1	0,3кг

Изм	Лит.	№докум.	Подп.	Дата	45-85.01.41.200		
Разраб.		Маркова			Основание	Лит.	Лист 1 / Листов 1
Пров.		Андреева				Главмосархитектура Мосгорисполкома Моспромпроект мастерская №7	
Гл.инж.пр.		Ухорская					
Н.контр.		Ухорская					

Формат А4

Формат	Зона	Поз.	Обозначение	Наименование	Кол.	Прим.
				Документация		
А2			45-85.01.40.000СБ	Сборочный чертеж	1	
				Сборочные единицы		
А4		1	45-85.01.41.000	Замок электро-магнитный	1	
				Детали		
А4		2	45-85.01.40.001	Муфта	1	
А4		3	45-85.01.40.002	Палец	1	
А4		4	45-85.01.40.003	Шайба стопорная	1	
				Стандартные изделия		
		5		Штифт 3т 6×25		
				Гост 3128-70	2	

Изм	Лит.	№докум.	Подп.	Дата	45-85.01.40.000.		
Разраб.		Маркова			Блокировочное устройство	Лит.	Лист 1 / Листов 1
Пров.		Андреева				Главмосархитектура Мосгорисполкома Моспромпроект мастерская №7	
Гл.инж.пр.		Ухорская					
Н.контр.		Ухорская					

Формат А4

45-85.01.40.000СБ

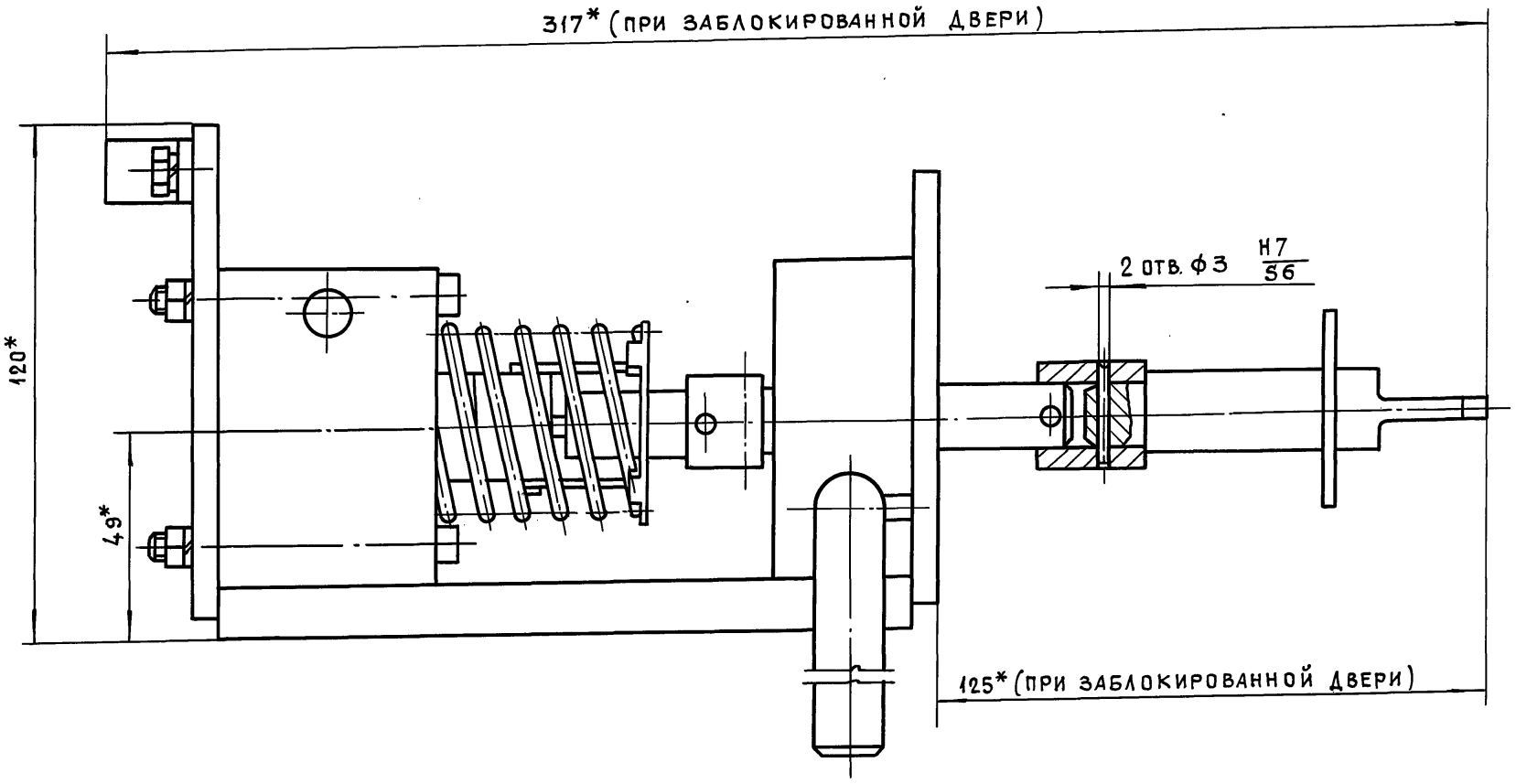

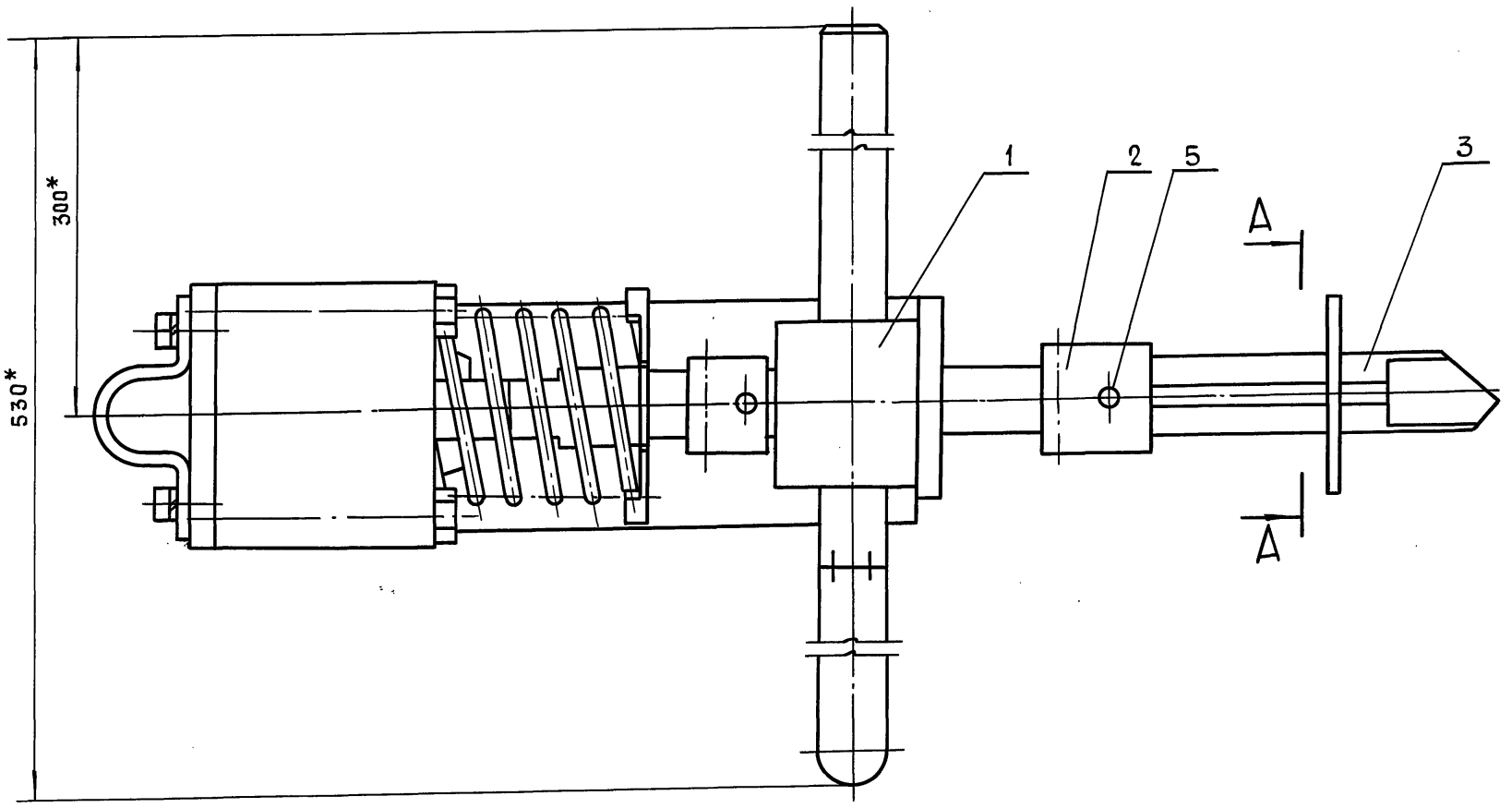

А-А

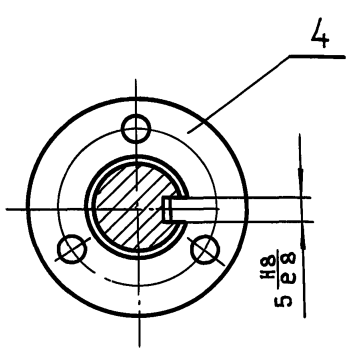

* Размеры для справок

					45-85.01.40.000СБ			
ИЗМ	ЛИТ.	№ДОКУМ.	ПОДП.	ДАТА	БЛОКИРОВОЧНОЕ УСТРОЙСТВО СБОРОЧНЫЙ ЧЕРТЕЖ	ЛИТ.	МАССА	МАСШТАБ
РАЗРАБ.		МАРКОВА					4.2	1:1
ПРОВ.		АНДРЕЕВА				ЛИСТ	ЛИСТОВ 1	
ГЛ.ИНЖ.ПР		УХОРСКАЯ				ГЛАВМОСАРХИТЕКТУРА МОСГОРИСПОЛКОМА МОСПРОМПРОЕКТ МАСТЕРСКАЯ №7		
Н.КОНТР.		УХОРСКАЯ						
ГЛ.КОНСТР.		АЛЕКСАНЯНЦ						
ГЛ.СПЕЦ.		СИНЯКОВ						
НАЧ.МАСТ.		ВИНОГРАДОВ						

Серия 01.036-6 Выпуск 1

Инв. №подл.	Подп. и дата	Взам.инв.№	Инв. №дубл.	Подп. и дата

45-85.01.41.001

Число рабочих витков	n	6
Число витков полное	n1	7,5
Направление навивки пружины	—	правое
Диаметр по стержню	Dc	4,2
Длина развернутой пружины	L	1036

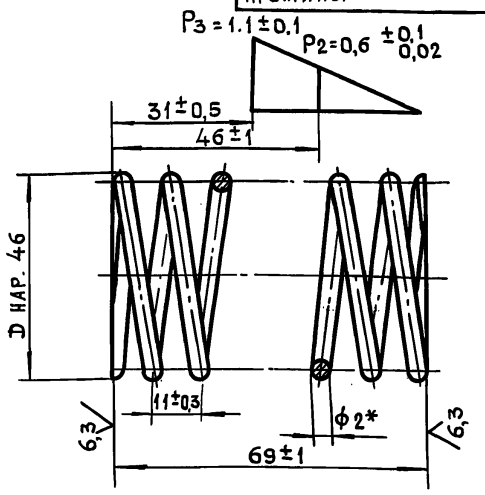

1. *Размер для справок.
2. Пружину выдержать под нагрузкой P=1,1 кг в течение 24 часов
3. Остаточные деформации не допускаются.

Изм.	Лит.	№ докум.	Подп.	Дата	45-85.01.41.001			
Разраб.		Помазкова			Пружина	Лит.	Масса	Масштаб
Пров.		Маркова					0,1	1:1
Гл.инж.пр.		Ухорская				Лист	Листов 1	
Н.контр.		Ухорская			Проволока I-2 ГОСТ 9389-75	Главмосархитектура Мосгорисполкома Моспромпроект мастерская №7		

Формат А4

45-85.01.40.003

12,5 √(√)

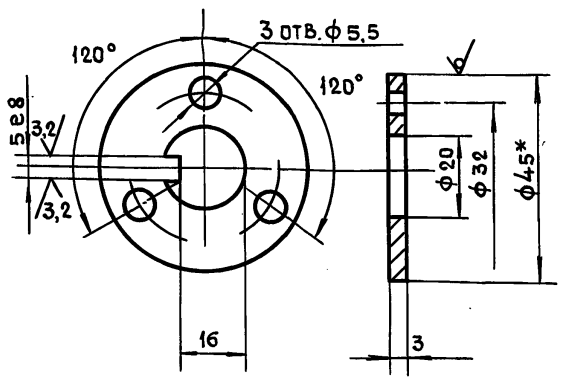

1. *Размер для справок
2. $+t_2, -t_2, \pm\frac{t_2}{2}$.
3. Ц9хр

Изм.	Лит.	№ докум.	Подп.	Дата	45-85.01.40.003			
Разраб.		Помазкова			Шайба стопорная	Лит.	Масса	Масштаб
Пров.		Маркова					0,04	1:1
Гл.инж.пр.		Ухорская				Лист	Листов 1	
Н.контр.		Ухорская			Круг В-45 ГОСТ 2590-88 / Ст3сп-II ГОСТ 535-88	Главмосархитектура Мосгорисполкома Моспромпроект мастерская №7		

Формат А4

Серия 01.036-6 Выпуск 1

45-85.01.40.002

12,5 √(√)

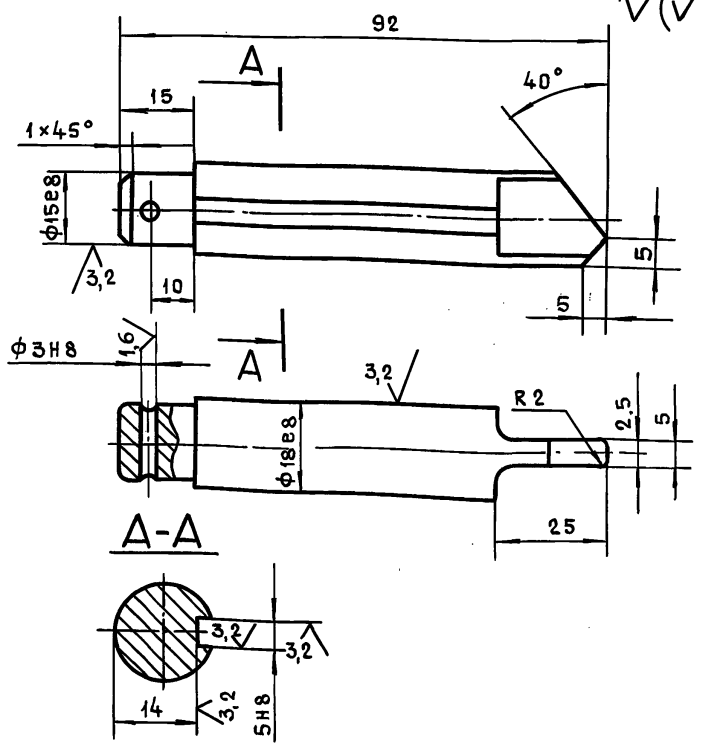

1. $-t_2, \pm\frac{t_2}{2}$.
2. Ц9хр.

Изм.	Лит.	№ докум.	Подп.	Дата	45-85.01.40.002			
Разраб.		Помазкова			Палец	Лит.	Масса	Масштаб
Пров.		Маркова					0,15	1:1
Гл.инж.пр.		Ухорская				Лист	Листов 1	
Н.контр.		Ухорская			Круг В-20 ГОСТ 2590-88 / Ст3сп-II ГОСТ 535-88	Главмосархитектура Мосгорисполкома Моспромпроект мастерская №7		

Формат А4

45-85.01.40.001

12,5 √(√)

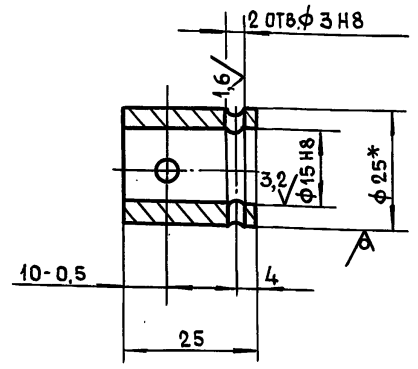

1. * Размер для справок.
2. $-t_2, \pm\frac{t_2}{2}$.
3. Ц9хр.

Изм.	Лит.	№ докум.	Подп.	Дата	45-85.01.40.001			
Разраб.		Помазкова			Муфта	Лит.	Масса	Масштаб
Пров.		Маркова					0,05	1:1
Гл.инж.пр.		Ухорская				Лист	Листов 1	
Н.контр.		Ухорская			Круг В-25 ГОСТ 2590-88 / Ст3сп-II ГОСТ 535-88	Главмосархитектура Мосгорисполкома Моспромпроект мастерская №7		
Гл.констр.		Александрищ						
Гл.спец.		Синяков						
Нач.маст.		Виноградов						

Формат А4

Взам.инв.№ | Инв.№дубл. | Подп. и дата | Инв.№подл.

45-85.01.41.000СБ

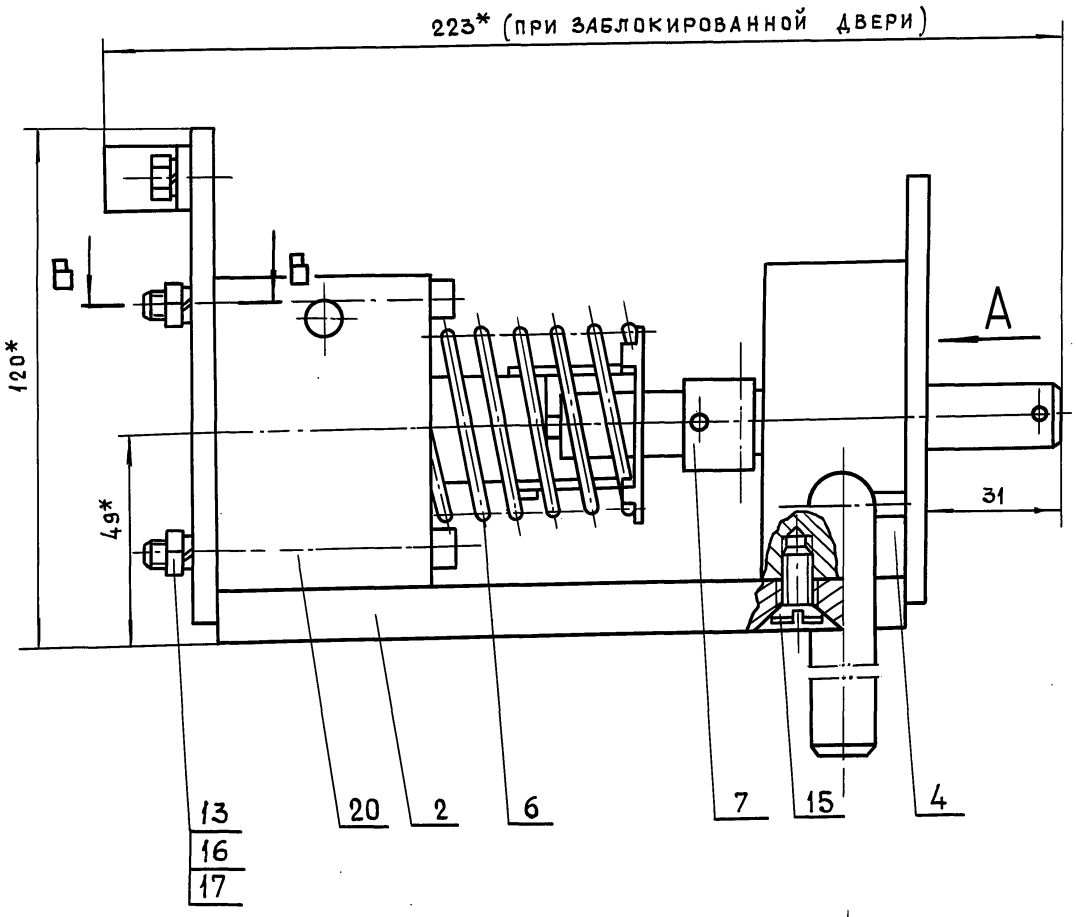

Б-Б

(при открытой двери)

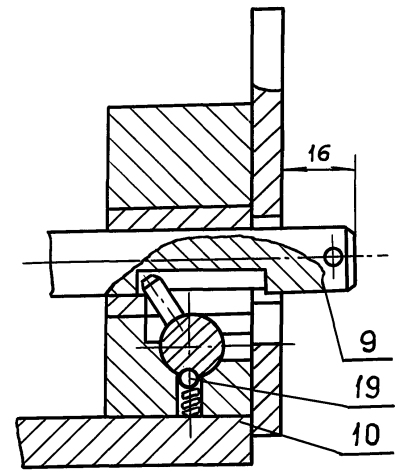

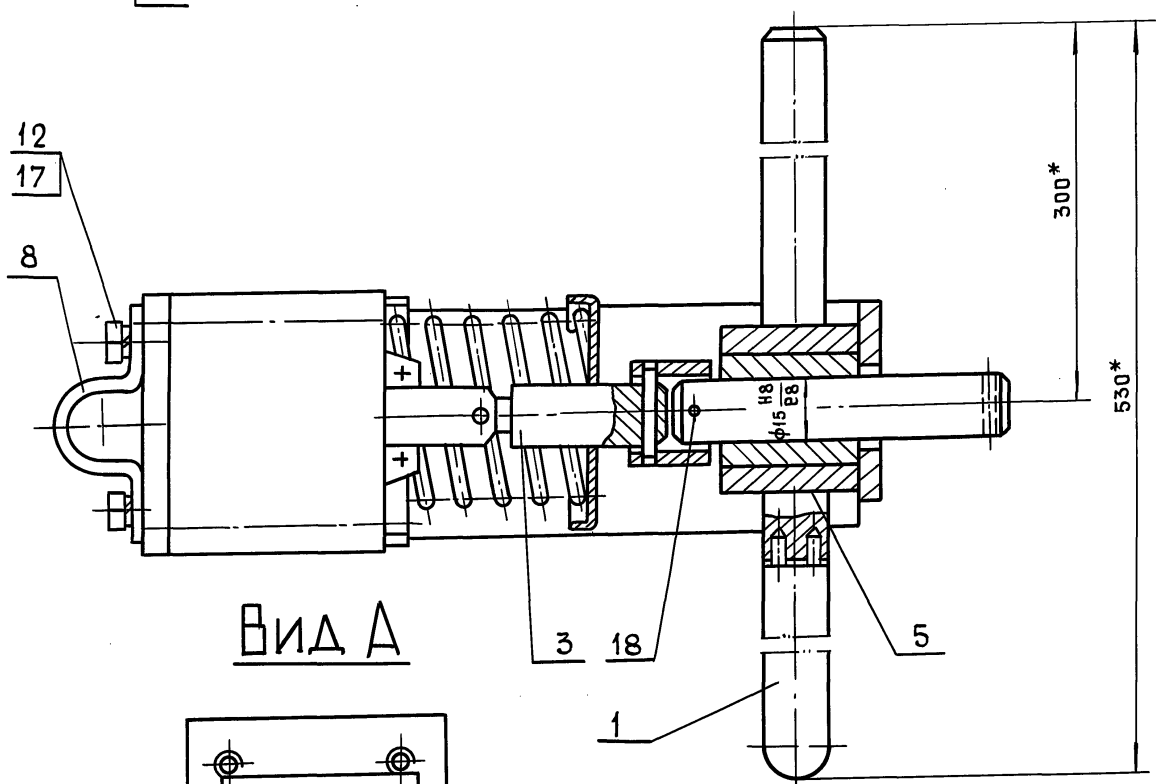

Вид А

В-В

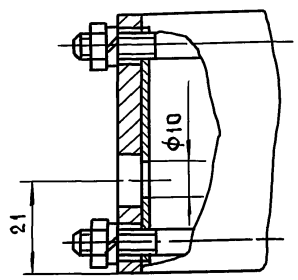

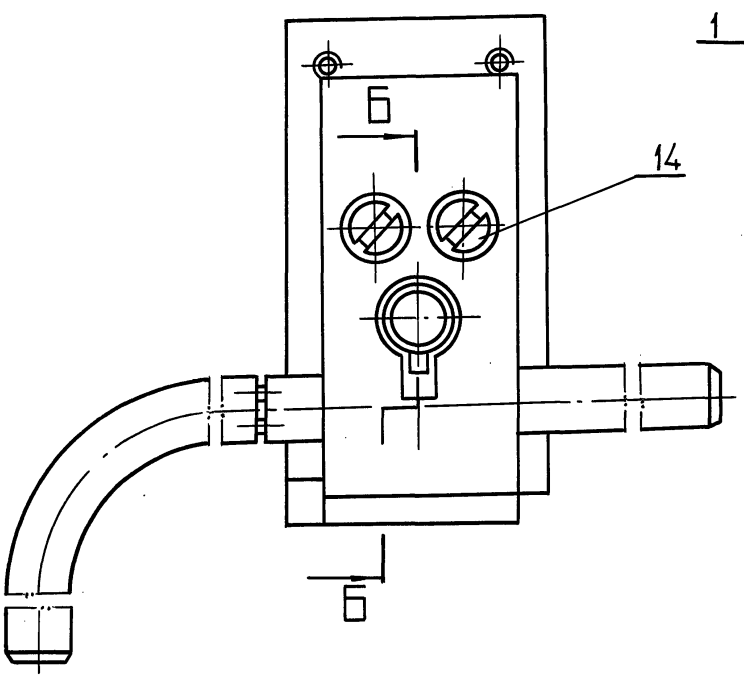

1. * Размеры для справок.
2. $+t_2, -t_2, \pm\frac{t_2}{2}$.
3. Шток поз. 9 должен без заеданий перемещаться в опоре поз. 4.
4. Шток замка при обесточенном электромагните должен фиксироваться шариком поз. 19 в крайнем втянутом положении, если он заведен в это положение ключом поз. 1 (см. Б-Б).
5. Ход якоря электромагнита 15^{+2} мм.
6. Трущиеся поверхности смазать смазкой ЦИАТИМ-201 ГОСТ 6267-74.
7. Просверлить отв. Ф10 в корпусе магнита (см. В-В).
8. При поставке замка ключ снять и упоковать в ящике вместе с изделием.
9. Винты поз. 14 и 15 ставить на железном сурике.

					45-85.01.41.000СБ			
ИЗМ	ЛИТ.	№ДОКУМ.	ПОДП.	ДАТА	ЗАМОК ЭЛЕКТРОМАГНИТНЫЙ СБОРОЧНЫЙ ЧЕРТЕЖ	ЛИТ.	МАССА	МАСШТАБ
РАЗРАБ.		МАРКОВА					3,6	1:1
ПРОВ.		АНДРЕЕВА				ЛИСТ.	ЛИСТОВ 1	
ГЛ. ИНЖ. ПР.		УХОРСКАЯ				ГЛАВМОСАРХИТЕКТУРА МОСГОРИСПОЛКОМА МОСПРОМПРОЕКТ МАСТЕРСКАЯ №7		
Н. КОНТР.		УХОРСКАЯ						
ГЛ. КОНСТР.		АЛЕКСАНЯНЦ						
ГЛ. СПЕЦ.		СИНЯКОВ						
НАЧ. МАСТ.		ВИНОГРАДОВ						

24430 35

ФОРМАТ А2

Серия 01.036-6 Выпуск 1

Инв. № подл.	Подп. и дата	Взам. инв. №	Инв. № дубл.	Подп. и дата

45-85.01.41.005

Число рабочих витков	n	6
Число витков полное	n_1	7,5
Направление навивки пружины	—	Правое
Диаметр по стержню	Dc	4,2
Длина развернутой пружины	L	99

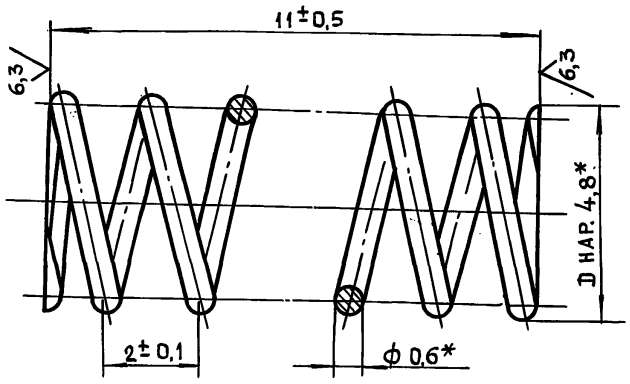

* Размер для справок

Изм.	Лист	№ докум.	Подп.	Дата	45-85.01.41.005			
Разраб.		Помазкова			Пружина	Лит.	Масса	Масштаб
Пров.		Маркова					0,003	10:1
Гл.инж.пр.		Ухорская				Лист	Листов 1	
Н.контр.		Ухорская			Проволока I-06 ГОСТ 9389-75	ГЛАВМОСАРХИТЕКТУРА МОСГОРИСПОЛКОМА МОСПРОМПРОЕКТ МАСТЕРСКАЯ №7		

Инв.№ подл. | Подп. и дата | Взам.инв.№ | Инв.№ дубл. | Подп. и дата

Формат А4

45-85.01.41.004

6,3 (√)

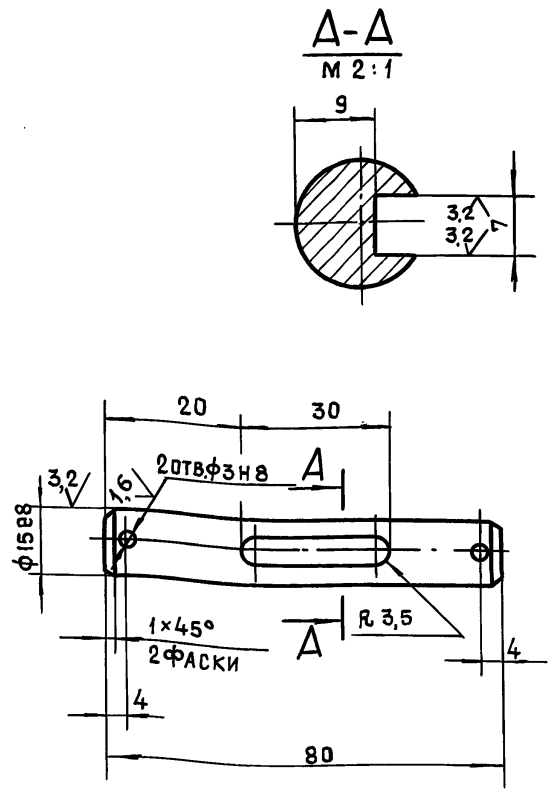

1. $+t_2, -t_2, \pm\frac{t_2}{2}$.
2. Ц9хр

Изм.	Лист	№ докум.	Подп.	Дата	45-85.01.41.004.			
Разраб.		Помазкова			Шток	Лит.	Масса	Масштаб
Пров.		Маркова					0,16	1:1
Гл.инж.пр.		Ухорская				Лист	Листов 1	
Н.контр.		Ухорская			Круг В-17 ГОСТ 2590-88 / 45-2-б ГОСТ 1050-88	ГЛАВМОСАРХИТЕКТУРА МОСГОРИСПОЛКОМА МОСПРОМПРОЕКТ МАСТЕРСКАЯ №7		

Инв.№ подл. | Подп. и дата | Взам.инв.№ | Инв.№ дубл. | Подп. и дата

Формат А4

Серия 01.036-6 Выпуск 1

45-85.01.41.003

12,5 (√)

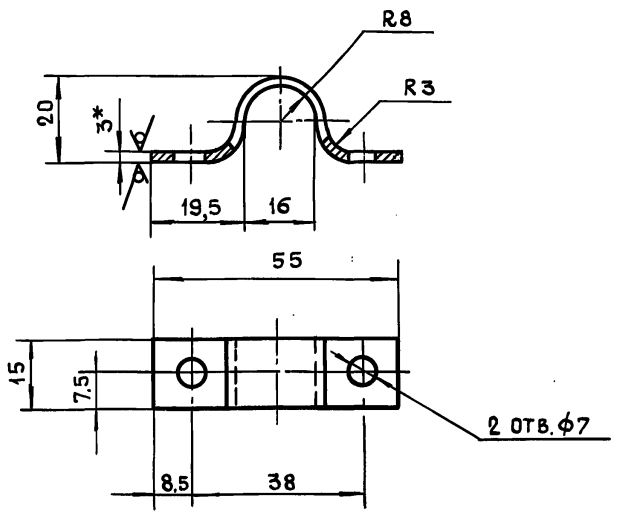

1. *Размер для справок.
2. $+t_2, -t_2, \pm\frac{t_2}{2}$.
3. Длина развертки L=77 мм.
4. Ц9хр

Изм.	Лист	№ докум.	Подп.	Дата	45-85.01.41.003			
Разраб.		Помазкова			Хомут	Лит	Масса	Масштаб
Пров.		Маркова					0,025	1:1
Гл.инж.пр.		Ухорская				Лист	Листов 1	
Н.контр.		Ухорская			Лист 5-ПН-3 ГОСТ 19903-74 / 3-IV Ст3сп ГОСТ 16523-89	ГЛАВМОСАРХИТЕКТУРА МОСГОРИСПОЛКОМА МОСПРОМПРОЕКТ МАСТЕРСКАЯ №7		

Инв.№ подл. | Подп. и дата | Взам.инв.№ | Инв.№ дубл. | Подп. и дата

Формат А4

45-85.01.41.002

12,5 (√)

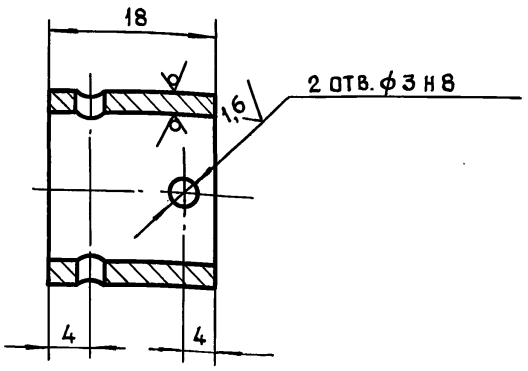

1. $-t_2, \pm\frac{t_2}{2}$.
2. Ц9хр

Изм.	Лист	№ докум.	Подп.	Дата	45-85.01.41.002			
Разраб.		Помазкова			Муфта	Лит.	Масса	Масштаб
Пров.		Маркова					0,04	2:1
Гл.инж.пр.		Ухорская				Лист	Листов 1	
Н.контр.		Ухорская			Труба 22×2,5 ГОСТ 8734-75 / Б 20 ГОСТ 8733-87	ГЛАВМОСАРХИТЕКТУРА МОСГОРИСПОЛКОМА МОСПРОМПРОЕКТ МАСТЕРСКАЯ №7		
Гл.констр.		Алексанянц						
Гл.спец.		Синяков						
Нач.маст		Виноградов						

Инв.№ подл. | Подп. и дата | Взам.инв.№ | Инв.№ дубл. | Подп. и дата

24430 36

Формат А4

45-85.01.41.301

12,5

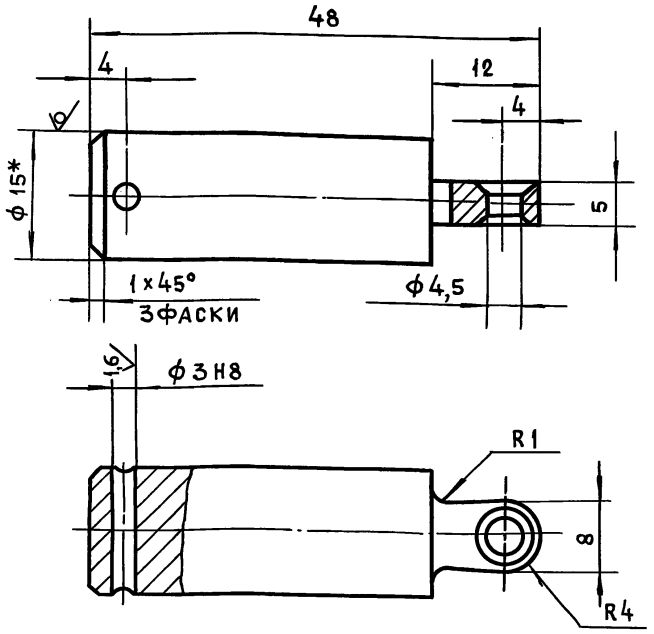

1. *Размер для справок
2. $+t_2, -t_2, \pm\frac{t_2}{2}$.
3. Ц9хр.

Изм.	Лит.	№докум.	Подп.	Дата
Разраб.		Помазкова		
Пров.		Маркова		
Гл.инж.пр.		Ухорская		
Н.контр.		Ухорская		

45-85.01.41.301

Шток

Лит.	Масса	Масштаб
	0,1	2:1

Лист | Листов 1

Круг В-15 ГОСТ 2590-88 / Ст3сп-II ГОСТ 535-88

Главмосархитектура Мосгорисполкома Моспромпроект мастерская №7

Формат А4

45-85.01.41.300сб

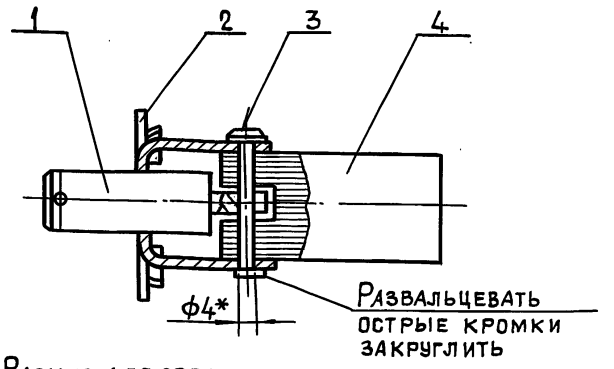

* Размер для справок

Формат	Зона	Поз.	Обозначение	Наименование	Кол.	Прим.
				Детали		
А4		1	45-85.01.41.301	Шток	1	
А4		2	45-85.01.41.302	Рамка	1	
А4		3	45-85.01.41.303	Штырь	1	
				Прочие изделия		
		4		Сердечник электро-магнитный МИС1100	1	

Изм.	Лист	№докум.	Подп.	Дата
Разраб.		Помазкова		
Пров.		Маркова		
Гл.инж.пр.		Ухорская		
Н.контр.		Ухорская		

45-85.01.41.300 СБ

Шток в сборе
Сборочный чертеж

Лит.	Масса	Масштаб
	0,4	1:1

Лист | Листов 1

Главмосархитектура Мосгорисполкома Моспромпроект мастерская №7

Формат А4

Серия 01.036-6 Выпуск 1

45-85.01.41.101

6,3

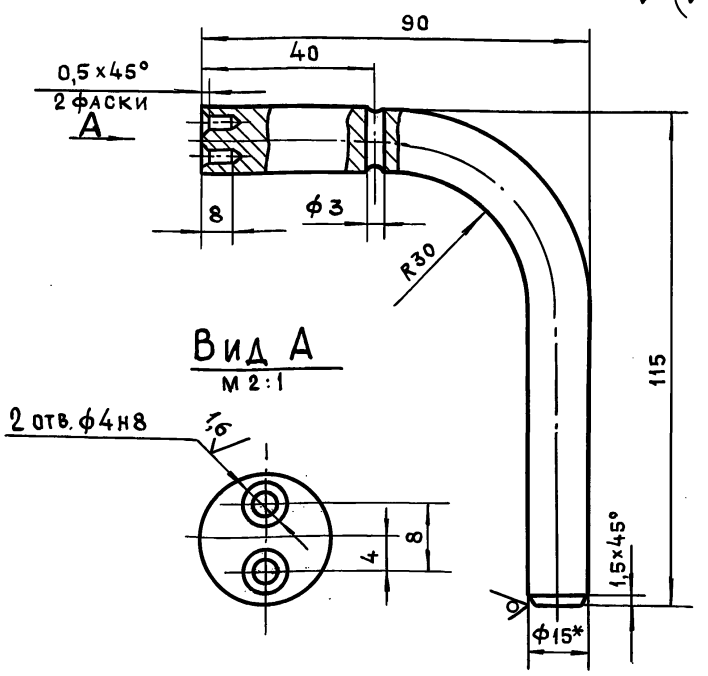

1. *Размер для справок.
2. $+t_2, -t_2, \pm\frac{t_2}{2}$.
3. Длина развертки $L = 174$мм.

Изм.	Лист	№докум.	Подп.	Дата
Разраб.		Помазкова		
Пров.		Маркова		
Гл.инж.пр.		Ухорская		
Н.контр.		Ухорская		

45-85.01.41.101

Ручка

Лит.	Масса	Масштаб
	0,24	1:1

Лист | Листов 1

Круг В-15 ГОСТ 2590-88 / Ст3сп-II ГОСТ 535-88

Главмосархитектура Мосгорисполкома Моспромпроект мастерская №7

Формат А4

45-85.01.41.100СБ

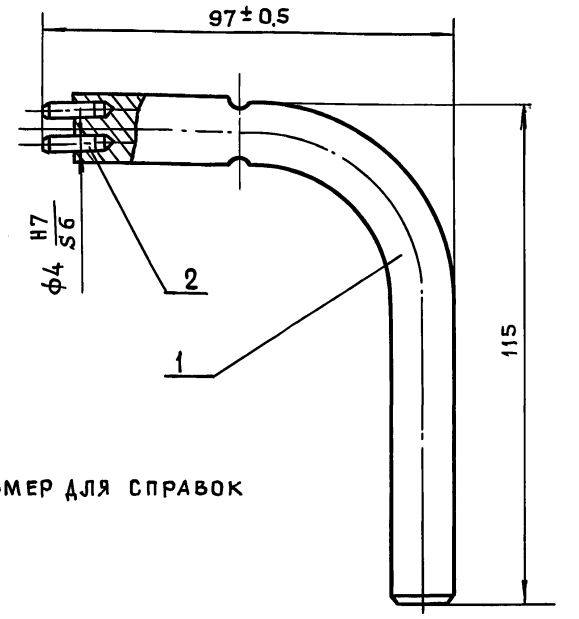

1. * Размер для справок
2. Ц9хр.

Формат	Зона	Поз.	Обозначение	Наименование	Кол.	Прим.
				Детали		
А4		1	45-85.01.41.101	Ручка	1	
				Стандартные изделия		
		2		Штифт 4m6х14 Гост 3128-70	2	

Изм.	Лист	№докум.	Подп.	Дата
Разраб.		Помазкова		
Пров.		Маркова		
Гл.инж.пр.		Ухорская		
Н.контр.		Ухорская		
Гл.констр.		Александц		
Гл.спец.		Синяков		
Нач.маст.		Виноградов		

45-85.01.41.100 СБ

Ключ в сборе
Сборочный чертеж

Лит	Масса	Масштаб
	0,242	1:1

Лист | Листов 1

Главмосархитектура Мосгорисполкома Моспромпроект мастерская №7

Формат А4

45-85.01.41.200СБ

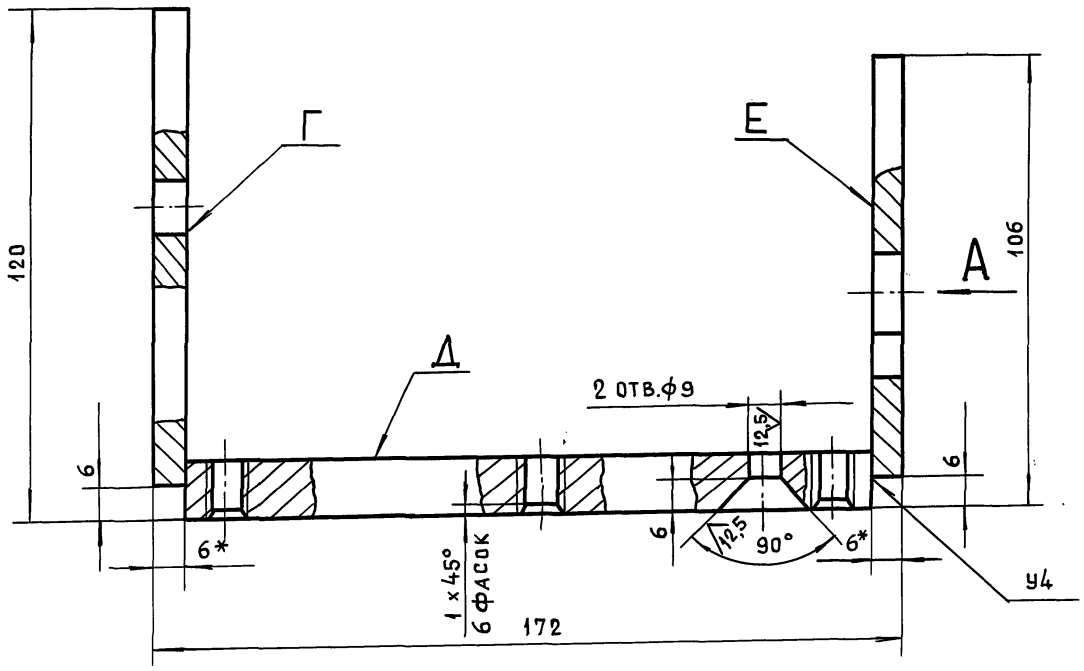

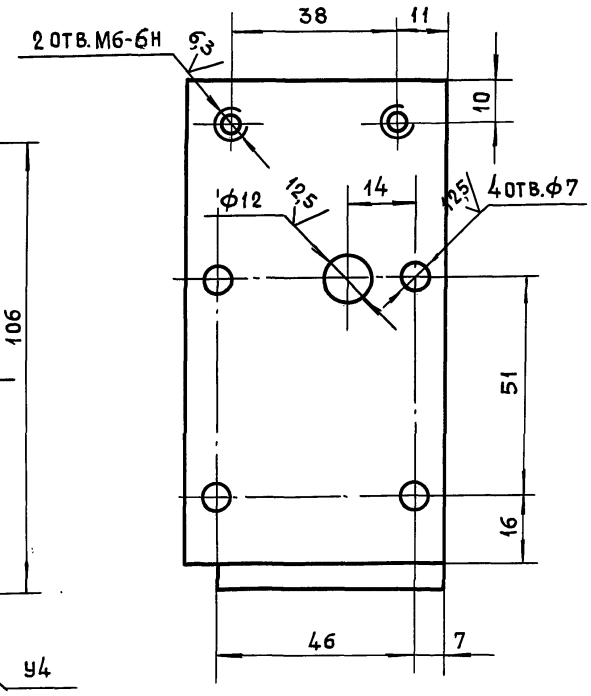

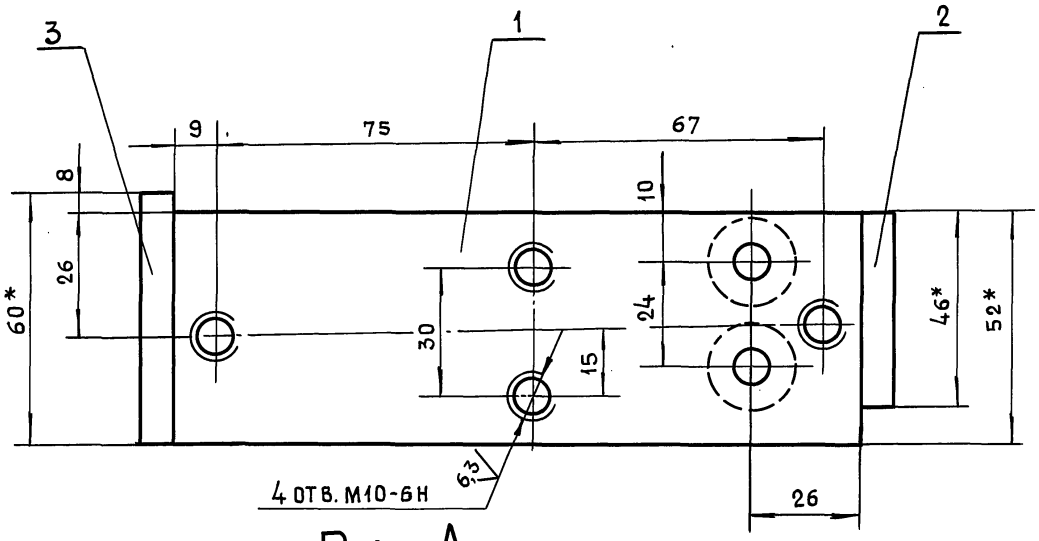

Б-Б

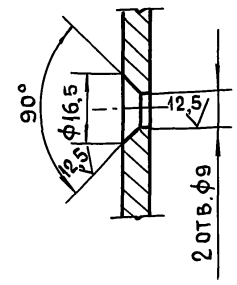

Вид А

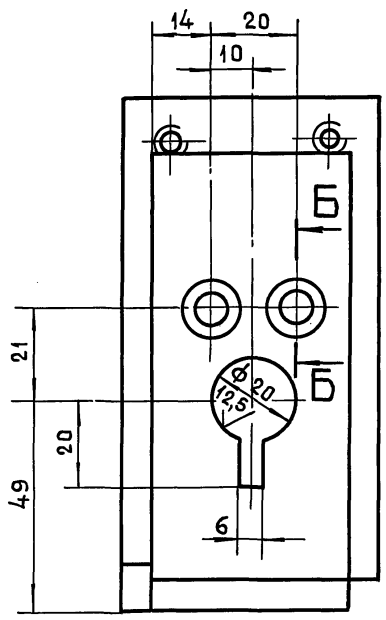

1. * Размеры для справок.
2. $+t_2, -t_2, \pm\frac{t_2}{2}$.
3. Сварку производить по ГОСТ 5264-80.
4. Все резьбы и отверстия нарезать и сверлить после сварки основания.
5. Отклонение оси перпендикулярности плоскостей Г и Е к плоскости Д по угольнику не более 0,2 мм по длине 172 мм.

					45-85.01.41.200 СБ.			
Изм.	Лист	№ докум.	Подп.	Дата				
Разраб.		Маркова			Основание	Лит.	Масса	Масштаб
Пров.		Андреева			Сборочный чертеж		1,3	1:1
Гл. инж. пр.		Ухорская				Лист	Листов 1	
Н. контр.		Ухорская				ГлавМосАрхитектура Мосгорисполкома Моспромпроект мастерская №7		
Гл. констр		Александянц						
Гл. спец.		Синяков						
Нач. маст		Виноградов						

Инв. № подл. | Подп. и дата | Взам. инв. № | Инв. № дубл. | Подп. и дата

Серия 01.036-6 Выпуск 1

45-85.01.41.302

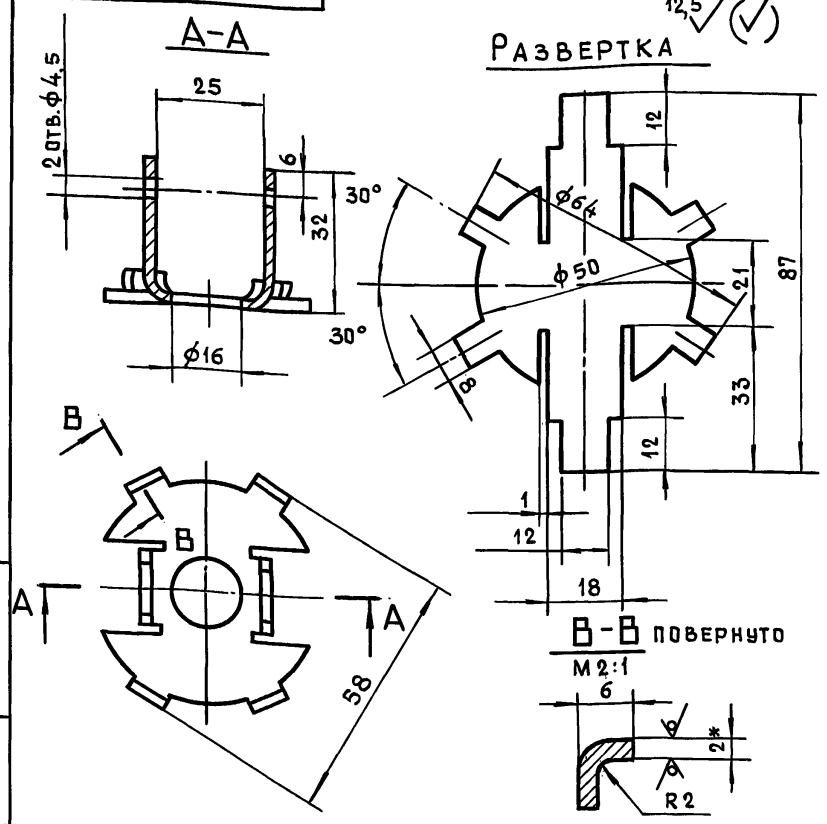

1. * Размер для справок.
2. $+t_2, -t_2, \pm\frac{t_2}{2}$.
3. Ц9Хр

Изм.	Лит.	№ докум.	Подп.	Дата	45-85.01.41.302			
Разраб.		Помазкова			Рамка	Лит	Масса	Масштаб
Пров.		Маркова					0,05	1:1
Гл.инж.пр.		Ухорская				Лист	Листов 1	
Н.контр.		Ухорская			Лист 5-ПН-20 ГОСТ 19903-74 / 3-IV Ст3сп ГОСТ 16523-88	Главмосархитектура Мосгорисполкома Моспромпроект мастерская №7		

Формат А4

45-85.01.41.303

6,3

1. * Размер для справок.
2. $+t_2, -t_2, \pm\frac{t_2}{2}$.
3. Ц9Хр.

Изм.	Лит.	№ докум.	Подп.	Дата	45-85.01.41.303			
Разраб.		Помазкова			Штырь	Лит.	Масса	Масштаб
Пров.		Маркова					0,012	2:1
Гл.инж.пр.		Ухорская				Лист	Листов 1	
Н.контр.		Ухорская			Круг В-10 ГОСТ 2590-88 / Ст3сп-II ГОСТ 535-88	Главмосархитектура Мосгорисполкома Моспромпроект мастерская №7		

Формат А4

45-85.01.41.401

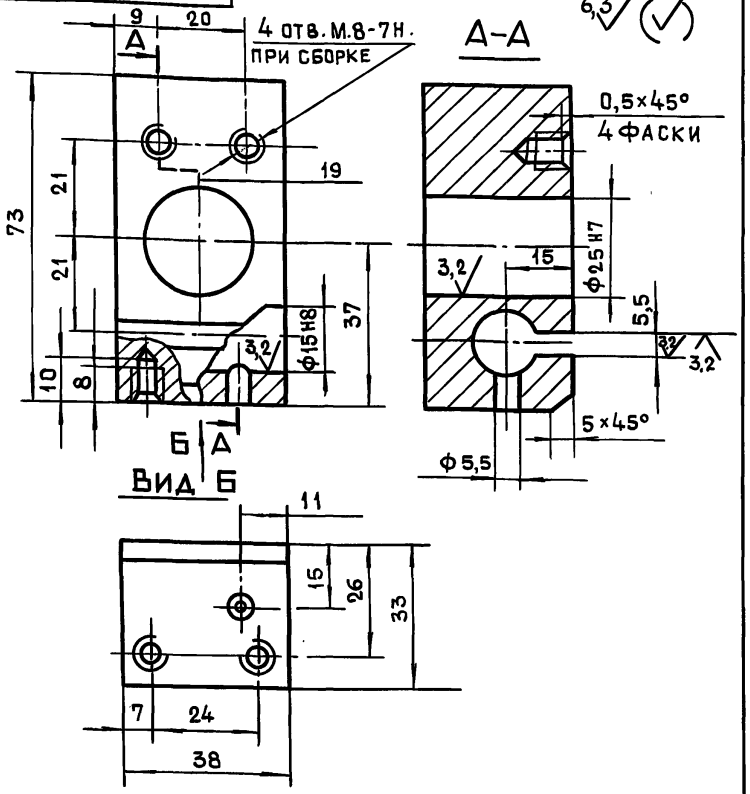

Серия 01.036-6 Выпуск 1

$+t_2, -t_2, \pm\frac{t_2}{2}$.

Изм.	Лит.	№ докум.	Подп.	Дата	45-85.01.41.401			
Разраб.		Помазкова			Корпус	Лит.	Масса	Масштаб
Пров.		Маркова					0,5	1:1
Гл.инж.пр.		Ухорская				Лист	Листов 1	
Н.контр.		Ухорская			Сталь3сп ГОСТ 380-88	Главмосархитектура Мосгорисполкома Моспромпроект мастерская №7		

Формат А4

45-85.01.41.400СБ

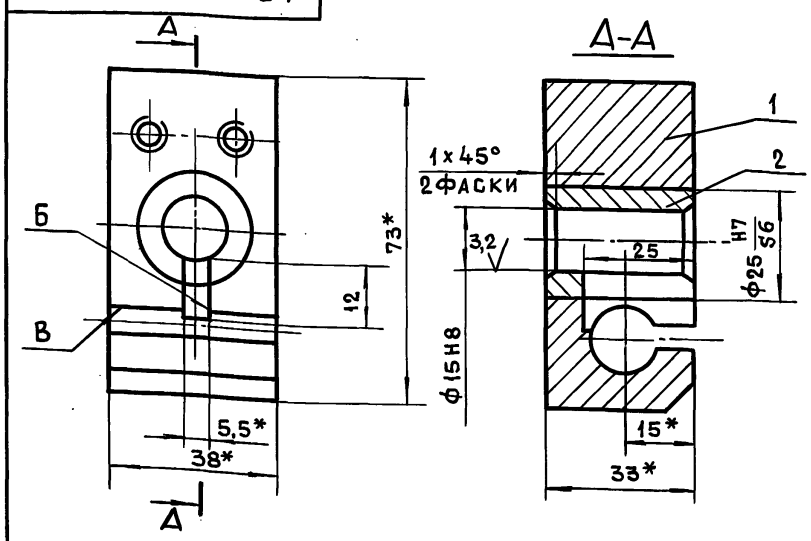

1. * Размеры для справок.
2. Неперпендикулярность поверхности Б относительно поверхности В не более 0,1 мм. на длине 24 мм.
3. Ц9Хр.

Формат	Зона	Поз.	Обозначение	Наименование	Кол.	Примеч.
				Детали		
А4		1	45-85.01.41.401	Корпус	1	
А4		2	45-85.01.41.402	Втулка	1	

Изм.	Лист	№ докум.	Подп.	Дата	45-85.01.41.400СБ			
Разраб.		Помазкова			Опора в сборе. Сборочный чертеж	Лит.	Масса	Масштаб
Пров.		Маркова					0,563	1:1
Гл.инж.пр		Ухорская				Лист	Листов 1	
Н.контр.		Ухорская				Главмосархитектура Мосгорисполкома Моспромпроект мастерская №7		
Гл.констр		Александянц						
Гл.спец.		Синяков						
Нач.маст		Виноградов						

Формат А4

45-85.01.41.502

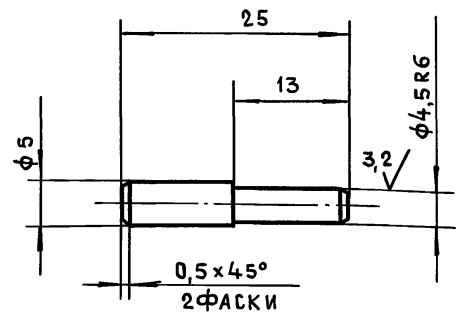

1. $-t_{2,} \pm \frac{t_2}{2}$.
2. Закалить 35÷45 HRCэ

Изм.	Лист	№ докум.	Подп.	Дата	45-85.01.41.502			
Разраб.		Помазкова			Палец	Лит.	Масса	Масштаб
Пров.		Маркова					0,01	2:1
Гл.инж.пр.		Ухорская				Лист	Листов 1	
Н.контр.		Ухорская			Круг В-7 ГОСТ 2590-88 / 45-2-б ГОСТ 1050-88	Главмосархитектура Мосгорисполкома Моспромпроект Мастерская №7		

Формат А4

45-85.01.41.501

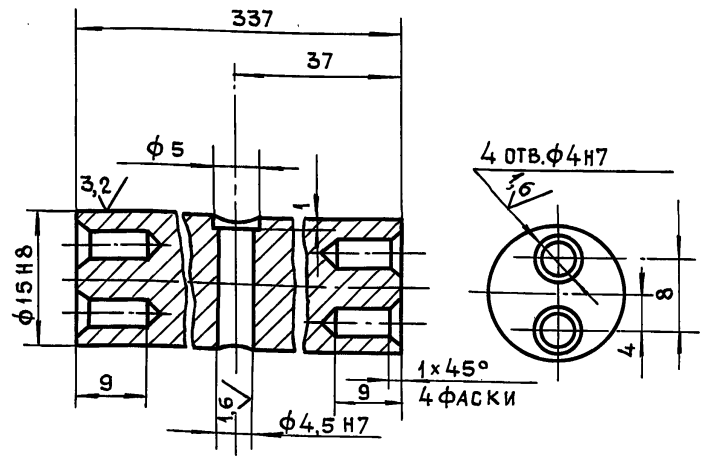

Неуказанные предельные отклонения размеров $-t_{2,} \pm \frac{t_2}{2}$.

Изм.	Лист	№ докум.	Подп.	Дата	45-85.01.41.501			
Разраб.		Помазкова			Пруток	Лит.	Масса	Масштаб
Пров.		Маркова					0,4	2:1
Гл.инж.пр.		Ухорская				Лист	Листов 1	
Н.контр.		Ухорская			Круг В-16 ГОСТ 2590-88 / Ст3сп-II ГОСТ 535-88	Главмосархитектура Мосгорисполкома Моспромпроект Мастерская №7		

Формат А4

Серия 01.036-6 Выпуск 1

45-85.01.41.500СБ

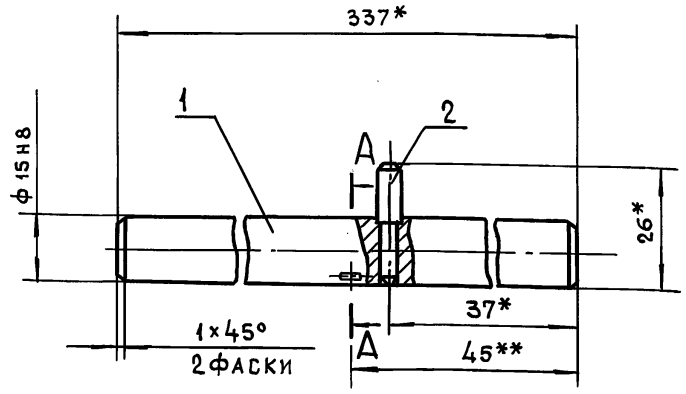

А-А
М 2:1

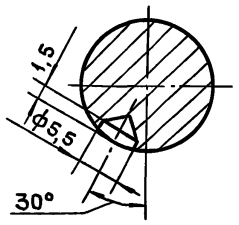

1. Лунку ф5,5 выполнить при сборке при втянутом штоке (см. В-В чертеж 45-85.01.41.000СБ).
2. *Размеры для справок
3. ** Уточнить на месте.

Формат	Зона	Поз.	Обозначение	Наименование	Кол.	Прим.
				Детали		
А4		1	45-85.01.41.501	Пруток	1	
А4		2	45-85.01.41.502	Палец	1	

Изм.	Лит.	№ докум.	Подп.	Дата	45-85.01.41.500СБ			
Разраб.		Помазкова			Валик в сборе Сборочный чертеж	Лит.	Масса	Масштаб
Пров.		Маркова					0,413	1:1
Гл.инж.пр.		Ухорская				Лист	Листов 1	
Н.контр.		Ухорская				Главмосархитектура Мосгорисполкома Моспромпроект Мастерская №7		

Формат А4

45-85.01.41.402

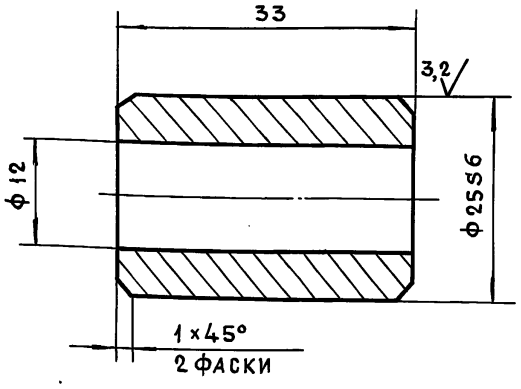

Неуказанные предельные отклонения размеров $+t_{2,} -t_{2,} \pm \frac{t_2}{2}$.

Изм.	Лист	№ докум.	Подп.	Дата	45-85.01.41.402.			
Разраб.		Помазкова			Втулка	Лит.	Масса	Масштаб
Пров.		Маркова					0,06	2:1
Гл.инж.пр.		Ухорская				Лист	Листов 1	
Н.контр.		Ухорская				Главмосархитектура Мосгорисполкома Моспромпроект Мастерская №7		
Гл.констр.		Александянц			Круг В-26 ГОСТ 2590-88 / Ст3сп-II ГОСТ 535-88			
Гл.спец.		Синяков						
Нач.маст		Виноградов						

Формат А4

Формат	Зона	Поз.	Обозначение	Наименование	Кол.	Прим.
				Документация		
А4			45-85.01.60.100СБ	Сборочный чертеж		
				Детали		
А4		1	45-85.01.50.101	Рычаг	1	
А4		2	45-85.01.50.102	Вилка	2	
А4		3	45-85.01.60.101	Втулка	1	

Инв.№подл. | Подп. и дата | Взам.инв.№ | Инв.№дубл. | Подп. и дата

Изм.	Лит.	№докум.	Подп.	Дата
Разраб.		Маркова		
Пров.		Андреева		
Гл.инж.пр.		Ухорская		
Н.контр.		Ухорская		

45-85.01.60.100

Штурвал

Лит.	Лист	Листов
		1

Главмосархитектура Мосгорисполкома Моспромпроект мастерская №7

Формат А4

Формат	Зона	Поз.	Обозначение	Наименование	Кол.	Прим.
				Документация		
А3			45-85.01.60.000СБ	Сборочный чертеж		
				Сборочные единицы		
А4		1	45-85.01.60.100	Штурвал	1	
				Детали		
А4		2	45-85.01.50.001	Ручка	2	
А4		3	45-85.01.50.002	Палец	2	
А4		4	45-85.01.50.003	Пружина	2	
				Стандартные изделия		
		5		Шарик 5-10		
				ГОСТ 3722-81	2	
		6		Шайба 12-04.02		
				ГОСТ 11371-78	2	
		7		Шплинт 3х20-216		
				ГОСТ 397-79	2	

Инв.№подл. | Подп. и дата | Взам.инв.№ | Инв.№дубл. | Подп. и дата

Изм.	Лит.	№докум.	Подп.	Дата
Разраб.		Маркова		
Пров.		Андреева		
Гл.инж.пр.		Ухорская		
Н.контр.		Ухорская		

45-85.01.60.000

Штурвал в сборе

Лит.	Лист	Листов
		1

Главмосархитектура Мосгорисполкома Моспромпроект мастерская №7

Формат А4

Серия 01.036-6 Выпуск 1

Формат	Зона	Поз.	Обозначение	Наименование	Кол.	Прим.
				Документация		
А4			45-85.01.50.100СБ	Сборочный чертеж		
				Детали		
А4		1	45-85.01.50.101	Рычаг	1	
А4		2	45-85.01.50.102	Вилка	2	
А4		3	45-85.01.50.103	Втулка	1	

Инв.№подл. | Подп. и дата | Взам.инв.№ | Инв.№дубл. | Подп. и дата

Изм.	Лит.	№докум.	Подп.	Дата
Разраб.		Маркова		
Пров.		Андреева		
Гл.инж.пр.		Ухорская		
Н.контр.		Ухорская		

45-85.01.50.100

Штурвал

Лит.	Лист	Листов
		1

Главмосархитектура Мосгорисполкома Моспромпроект мастерская №7

Формат А4

Формат	Зона	Поз.	Обозначение	Наименование	Кол.	Прим.
				Документация		
А3			45-85.01.50.000СБ	Сборочный чертеж		
				Сборочные единицы		
А4		1	45-85.01.50.100	Штурвал	1	
				Детали		
А4		2	45-85.01.50.001	Ручка	2	
А4		3	45-85.01.50.002	Палец	2	
А4		4	45-85.01.50.003	Пружина	2	
				Стандартные изделия		
		5		Шарик 5-10		
				ГОСТ 3722-81	2	
		6		Шайба 12.04.016		
				ГОСТ 11371-78	2	
		7		Шплинт 3х20-216		
				ГОСТ 397-79	2	

Инв.№подл. | Подп. и дата | Взам.инв.№ | Инв.№дубл. | Подп. и дата

Изм.	Лит.	№докум.	Подп.	Дата
Разраб.		Маркова		
Пров.		Андреева		
Гл.инж.пр.		Ухорская		
Н.контр.		Ухорская		

45-85.01.50.000

Штурвал в сборе

Лит.	Лист	Листов
		1

Главмосархитектура Мосгорисполкома Моспромпроект мастерская №7

Формат А4

45-85.01.60.000СБ

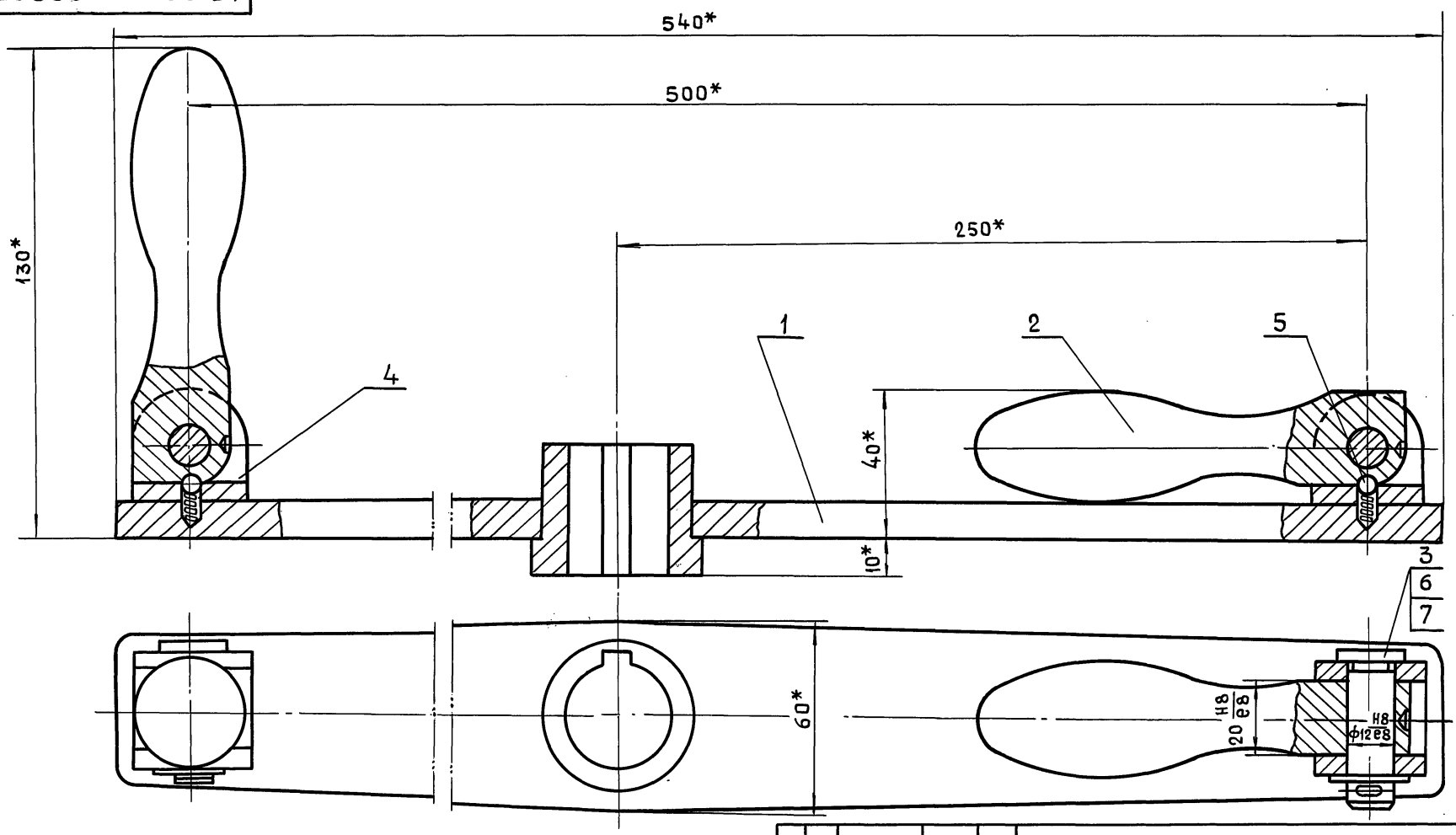

*Размеры для справок

Изм.	Лист	№докум.	Подп.	Дата	45-85.01.60.000СБ			
Разраб.		Помазкова			Штурвал в сборе Сборочный чертеж	Лит.	Масса	Масштаб
Пров.		Маркова					3.0	1:1
Гл.инж.пр.		Ухорская				Лист	Листов 1	
Н.контр.		Ухорская				Главмосархитектура Мосгорисполкома Моспромпроект мастерская №7		

Формат А3

Инв. № подл. | Подп. и дата | Взам. инв. № | Инв. № дубл. | Подп. и дата

45-85.01.50.000СБ

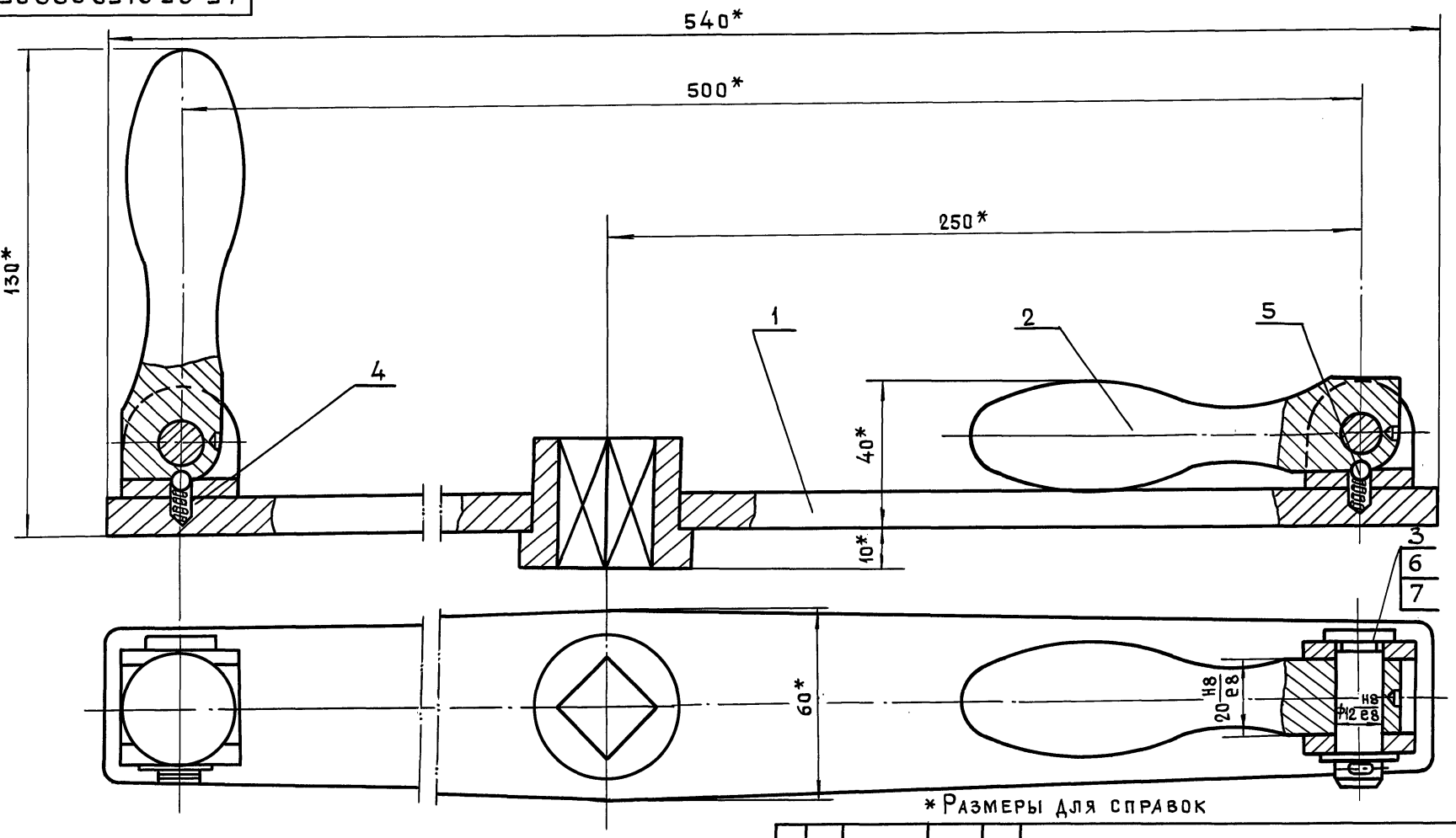

*Размеры для справок

Изм.	Лист	№докум.	Подп.	Дата	45-85.01.50.000СБ			
Разраб.		Маркова			Штурвал в сборе Сборочный чертеж	Лит.	Масса	Масштаб
Пров.		Андреева					3,0	1:1
Н.контр.		Ухорская				Лист	Листов 1	
Гл.инж.пр.		Ухорская				Главмосархитектура Мосгорисполкома Моспромпроект мастерская №7		
Гл.констр.		Александянц						
Гл.спец.		Синяков						
Нач.маст.		Виноградов						

Серия 01.036-6 Выпуск 1

Инв. № подл. | Подп. и дата | Взам. инв. № | Инв. № дубл. | Подп. и дата

Формат А3

45-85.01.50.100СБ

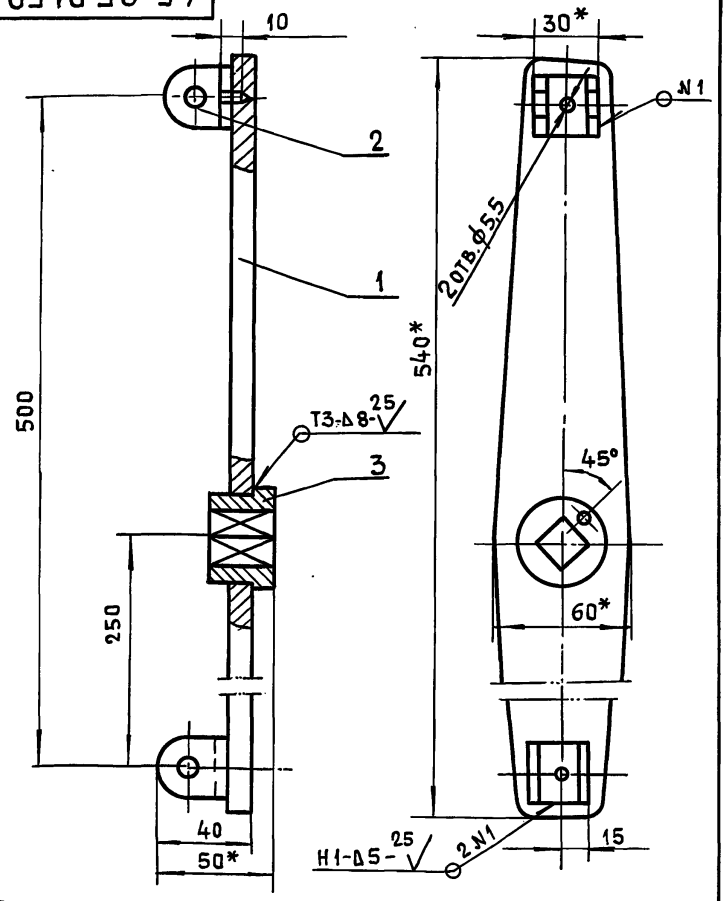

1. * Размеры для справок
2 $+t_2, -t_2, \pm\frac{t_2}{2}$.

Изм.	Лит.	№докум.	Подп.	Дата
Разраб.		Помазкова		
Пров.		Маркова		
Гл.инж.пр		Ухорская		
Н.контр.		Ухорская		

Штурвал
Сборочный чертеж

Лит.	Масса	Масштаб
	2,1	1:2

Лист | Листов 1

Главмосархитектура Мосгорисполкома Моспромпроект мастерская №7

Формат А4

45-85.01.50.003

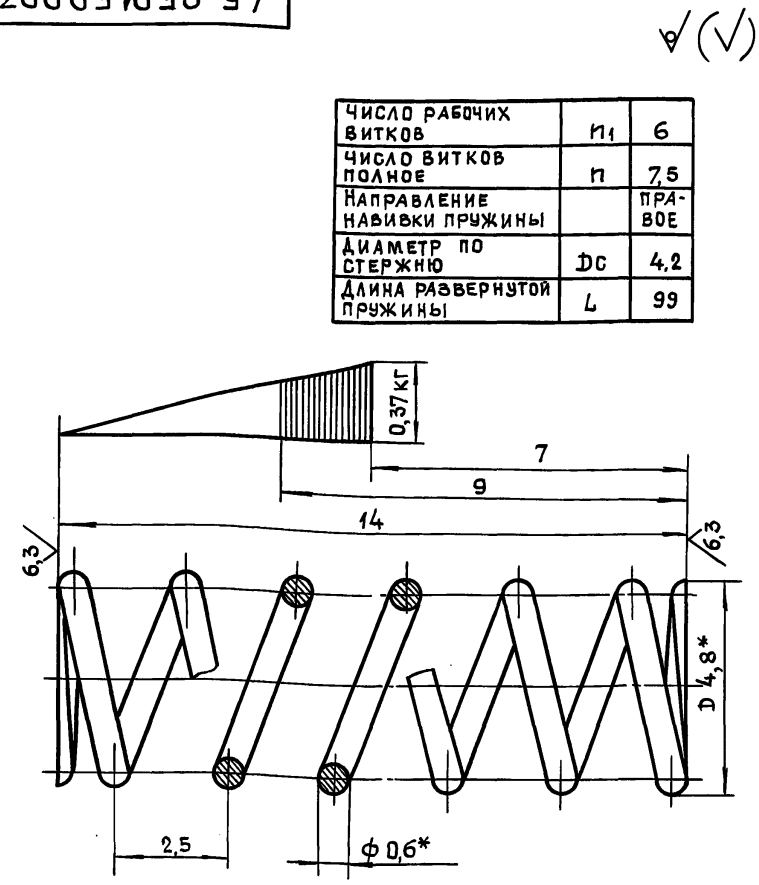

* Размеры для справок

Изм.	Лит.	№докум.	Подп.	Дата
Разраб.		Помазкова		
Пров.		Маркова		
Гл.инж.пр		Ухорская		
Н.контр.		Ухорская		

Пружина

Проволока I-0,6 ГОСТ 9389-75

Лит.	Масса	Масштаб
	0,003	1:1

Лист | Листов 1

Главмосархитектура Мосгорисполкома Моспромпроект мастерская №7

Формат А4

Серия 01.036-6 Выпуск 1

45-85.01.50.002

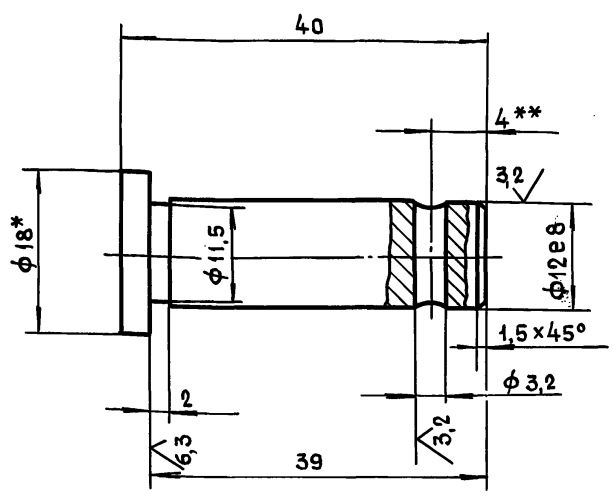

1. * Размер для справок
2 ** Уточнить при сборке
3. $+t_2, -t_2, \pm\frac{t_2}{2}$.

Изм.	Лит.	№докум.	Подп.	Дата
Разраб.		Помазкова		
Пров.		Маркова		
Гл.инж.пр.		Ухорская		
Н.контр.		Ухорская		

Палец

Круг В-18 ГОСТ 2590-88 / Б Ст3сп-II ГОСТ 535-88

Лит	Масса	Масштаб
	0,04	2:1

Лист | Листов 1

Главмосархитектура Мосгорисполкома Моспромпроект мастерская №7

Формат А4

45-85.01.50.001

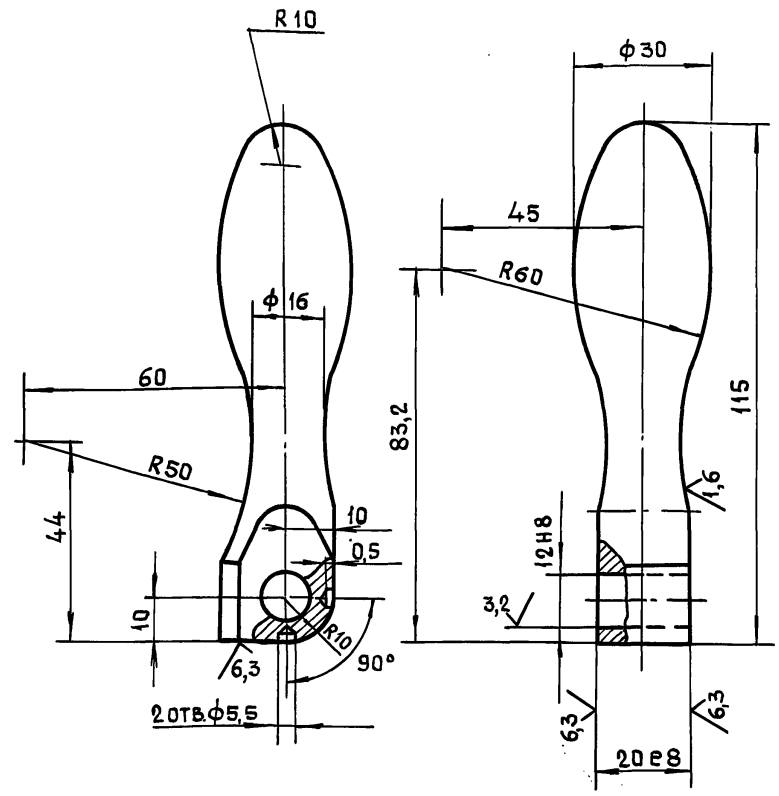

Изм.	Лит.	№докум.	Подп.	Дата
Разраб.		Помазкова		
Пров.		Маркова		
Гл.инж.пр.		Ухорская		
Н.контр.		Ухорская		
Гл.констр		Алексанянц		
Гл.спец.		Синяков		
Нач.маст		Виноградов		

Ручка

Круг В-32 ГОСТ 2590-88 / 35-2-Б ГОСТ 1050-88

Лит.	Масса	Масштаб
	0,4	1:1

Лист | Листов 1

Главмосархитектура Мосгорисполкома Моспромпроект мастерская №7

24430 43

Формат А4

45-85.01.50.103

12,5 (√)

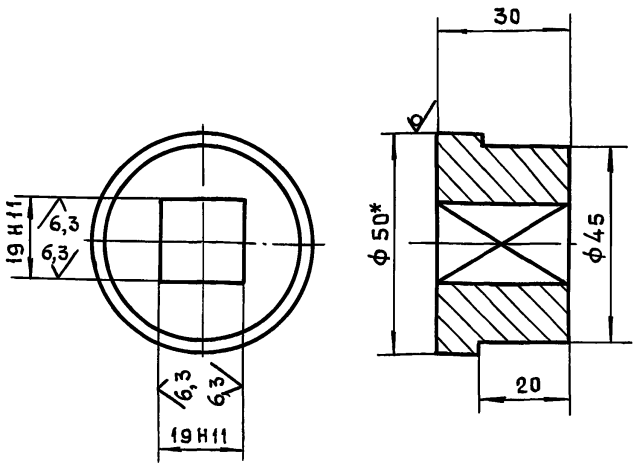

1. *Размер для справок
2. $+t_2, -t_2, \pm\frac{t_2}{2}$.

					45-85.01.50.103		
Изм.	Лит.	№докум.	Подп.	Дата			
Разраб.		Помазкова			Втулка	Лит	Масса 0,4 / Масштаб 1:1
Пров.		Маркова				Лист	Листов 1
Гл.инж.пр		Ухорская			Круг В-50 ГОСТ 2590-88 / Б Ст3сп-II ГОСТ 535-88	Главмосархитектура Мосгорисполкома Моспромпроект Мастерская №7	
Н.контр.		Ухорская					

Инв.№подл. | Подп. и дата | Взам.инв.№ | Инв.№дубл. | Подп. и дата

Формат А4

45-85.01.50.102

12,5 (√)

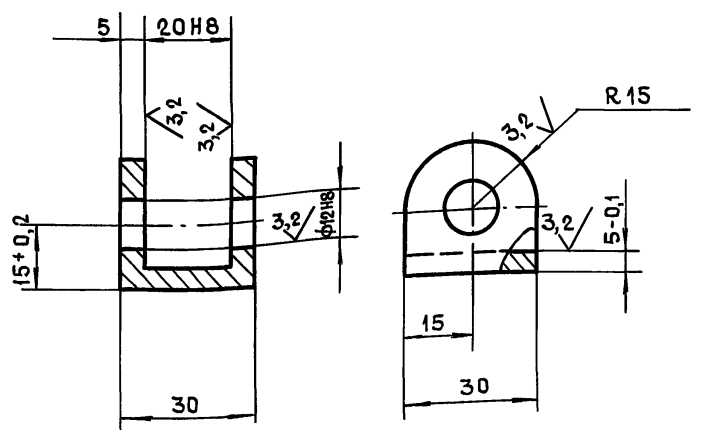

Неуказанные предельные отклонения размеров $-t_2, \pm\frac{t_2}{2}$.

					45-85.01.50.102.		
Изм.	Лист	№докум.	Подп.	Дата			
Разраб.		Помазкова			Вилка	Лит.	Масса 0,07 / Масштаб 1:1
Пров.		Маркова				Лист	Листов 1
Гл.инж.пр		Ухорская			Ст3сп ГОСТ 380-88	Главмосархитектура Мосгорисполкома Моспромпроект Мастерская №7	
Н.контр.		Ухорская					

Инв.№подл. | Подп. и дата | Взам.инв.№ | Инв.№дубл. | Подп. и дата

Формат А4

45-85.01.60.101

12,5 (√)

Серия 01.036-6 Выпуск 1

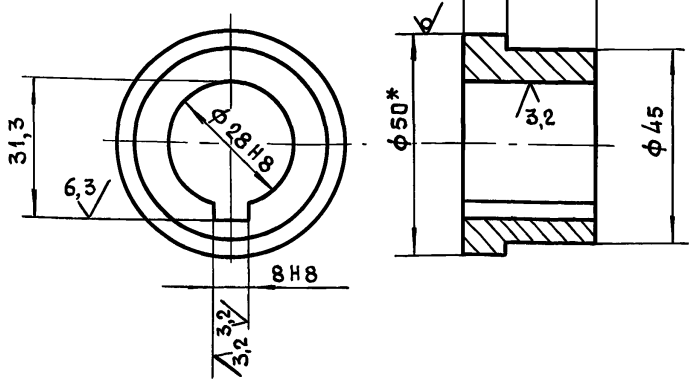

*Размер для справок

					45-85.01.60.101		
Изм.	Лист	№докум.	Подп.	Дата			
Разраб.		Помазкова			Втулка	Лит.	Масса / Масштаб
Пров.		Маркова				Лист	Листов 1
Гл.инж.пр		Ухорская			Круг В-50 ГОСТ 2590-88 / Б Ст3сп-II ГОСТ 535-88	Главмосархитектура Мосгорисполкома Моспромпроект Мастерская №7	
Н.контр.		Ухорская					

Инв.№подл. | Подп. и дата | Взам.инв.№ | Инв.№дубл. | Подп. и дата

Формат А4

45-85.01.60.100СБ

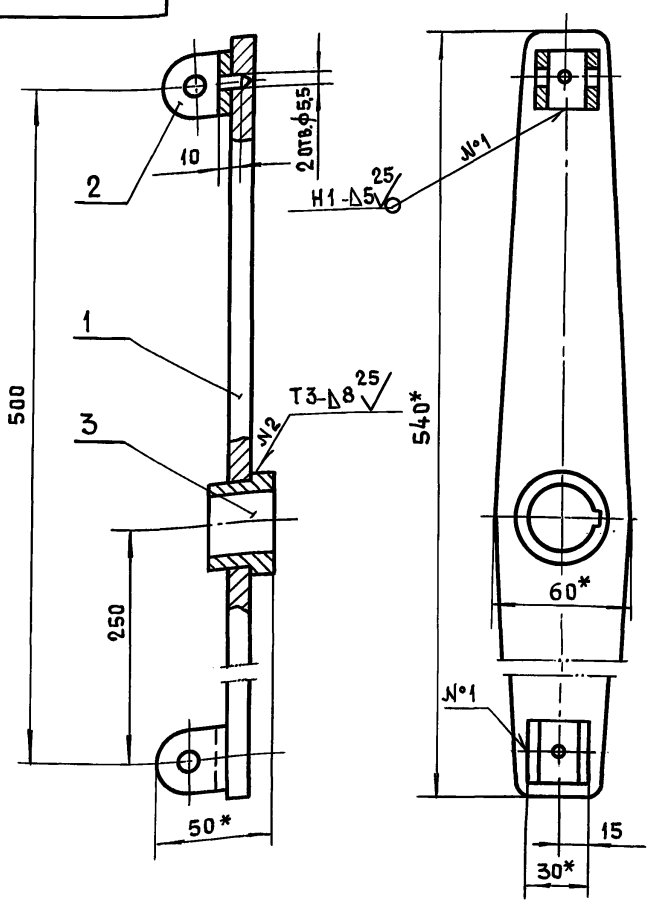

					45-85.01.60.100СБ		
Изм.	Лист	№докум.	Подп.	Дата			
Разраб.		Помазкова			Штурвал Сборочный чертеж	Лит.	Масса 2,1 / Масштаб 1:2
Пров.		Маркова				Лист	Листов 1
Гл.инж.пр		Ухорская				Главмосархитектура Мосгорисполкома Моспромпроект Мастерская №7	
Н.контр.		Ухорская					
Гл.констр		Александриц					
Гл.спец.		Синяков					
Нач.маст.		Виноградов					

Инв.№подл. | Подп. и дата | Взам.инв.№ | Инв.№дубл. | Подп. и дата

24430 44

Формат А4

45-85.01.70.002

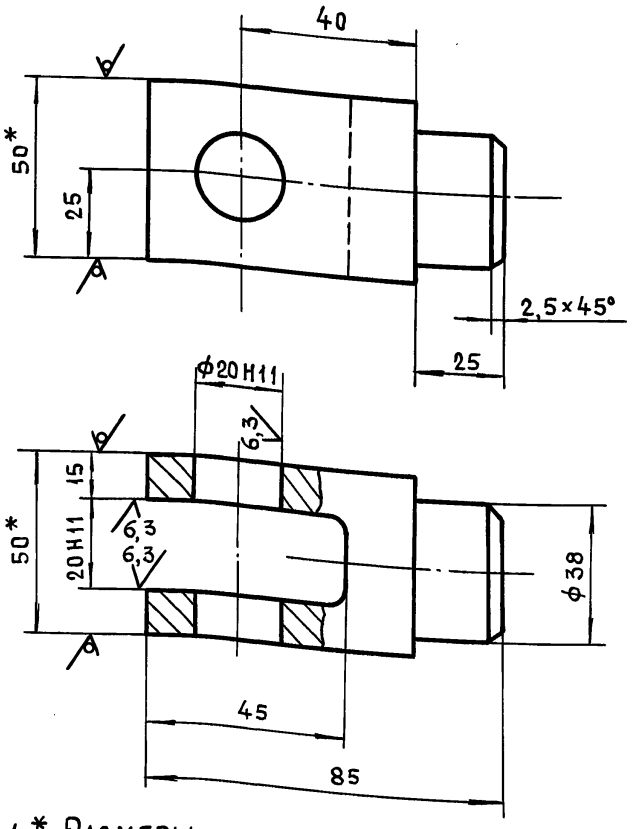

1. * Размеры для справок
2. $+t_2, -t_2, \pm\frac{t_2}{2}$

Изм	Лит.	№докум.	Подп.	Дата
Разраб.		Помазкова		
Пров.		Маркова		
Гл.инж.пр.		Ухорская		
Н.контр.		Ухорская		

45-85.01.70.002

Вилка

Лит.	Масса	Масштаб
	0,8	1:1

Лист | Листов 1

Квадрат В-50 ГОСТ 2591-88 / Б Ст3сп-II ГОСТ 535-88

Главмосархитектура Мосгорисполкома Моспромпроект Мастерская №7

Формат А4

Инв. № подл. | Подп. и дата | Взам. инв. № | Инв. № дубл. | Подп. и дата

45-85.01.70.001

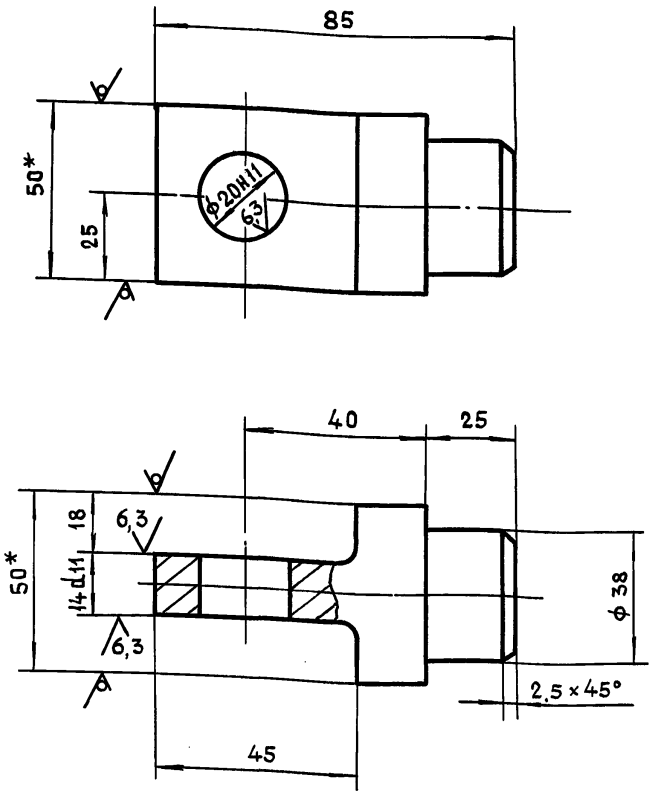

1. * Размеры для справок
2. $+t_2, -t_2, \pm\frac{t_2}{2}$.

Изм	Лист	№докум.	Подп.	Дата
Разраб.		Помазкова		
Пров.		Маркова		
Гл.инж.пр.		Ухорская		
Н.контр.		Ухорская		

45-85.01.70.001

Вилка

Лит.	Масса	Масштаб
	0,6	1:1

Лист | Листов 1

Квадрат 50-В ГОСТ 2591-88 / Ст3сп-II ГОСТ 535-88

Главмосархитектура Мосгорисполкома Моспромпроект Мастерская №7

Формат А4

Инв. № подл. | Подп. и дата | Взам. инв. № | Инв. № дубл. | Подп. и дата

45-85.01.70.000СБ

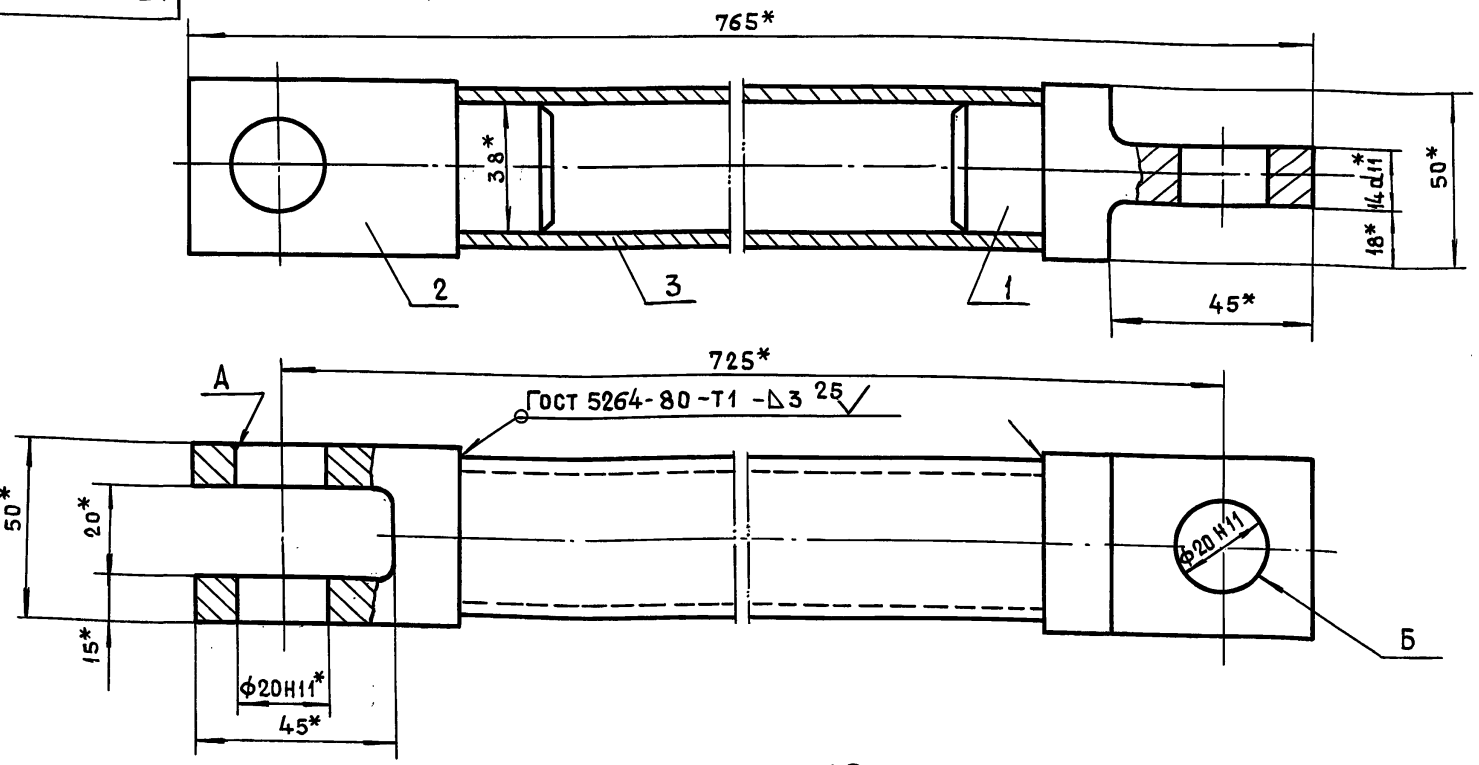

1. * Размеры для справок
2. Неперпендикулярность оси отверстия Б относительно оси отв. А не более 0,5 мм.
3. Перекос оси трубы поз. 3 не более 0,5 мм.

Изм	Лит.	№докум.	Подп.	Дата
Разраб.		Помазкова		
Пров.		Маркова		
Гл.инж.пр.		Ухорская		
Н.контр.		Ухорская		
Гл.констр.		Алексанянц		
Гл.спец.		Синяков		
Нач.маст.		Виноградов		

45-85.01.70.000СБ

Тяга
Сборочный чертеж

Лит	Масса	Масштаб
	2,4	1:1

Лист | Листов 1

Главмосархитектура Мосгорисполкома Моспромпроект Мастерская №7

Формат А3

Серия 01.036-6 Выпуск 1

Инв. № подл. | Подп. и дата | Взам. инв. № | Инв. № дубл. | Подп. и дата

24430 45

45-85.01.80.003

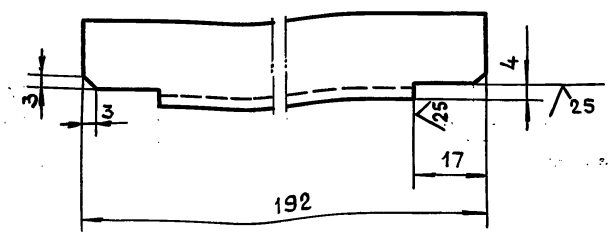

Неуказанные предельные отклонения размеров: $\pm t_2, \pm\frac{t_2}{2}$.

Изм.	Лист	№ докум.	Подп.	Дата	45-85.01.80.003			
Разраб.		Помазкова			Уголок	Лит.	Масса	Масштаб
Пров.		Маркова					0,16	1:1
Гл.инж.пр		Ухорская				Лист	Листов 1	
Н.контр		Ухорская			Уголок 20×20×3-Б ГОСТ 8509-86 / Ст3сп-II ГОСТ 535-88	Главмосархитектура Мосгорисполкома Моспромпроект Мастерская №7		

Формат А4

45-85.01.80.002

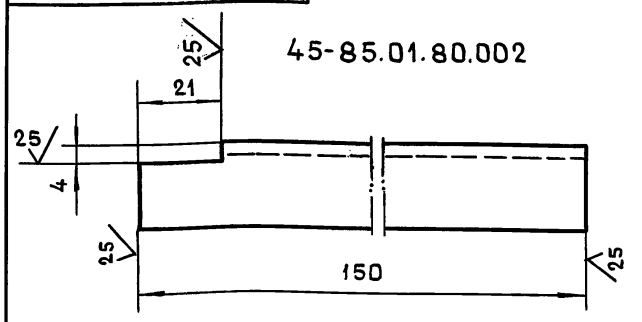

45-85.01.80.002-01 - зеркальное отражение
Остальное - см. 45-85.01.80.002.

М 1:2



Неуказанные предельные отклонения размеров: $\pm t_2, \pm\frac{t_2}{2}$.

Изм.	Лит.	№ докум.	Подп.	Дата	45-85.01.80.002			
Разраб.		Помазкова			Уголок	Лит.	Масса	Масштаб
Пров.		Маркова					0,13	1:1
Гл.инж.пр		Ухорская				Лист	Листов 1	
Н.контр.		Ухорская			Уголок 20×20×3-Б ГОСТ 8509-86 / Ст3сп-II ГОСТ 535-88	Главмосархитектура Мосгорисполкома Моспромпроект Мастерская №7		

Формат А4

45-85.01.80.001

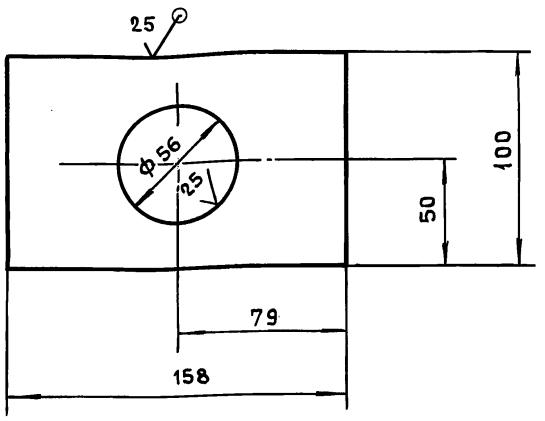

Неуказанные предельные отклонения размеров: $+t_2, -t_2, \pm\frac{t_2}{2}$.

Изм.	Лист	№ докум.	Подп.	Дата	45-85.01.80.001			
Разраб.		Помазкова			Полоса	Лит.	Масса	Масштаб
Пров.		Маркова					0,3	1:2
Гл.инж. пр		Ухорская				Лист	Листов 1	
Н.контр.		Ухорская			Лист 5-ПН-3 ГОСТ 19903-74 / 3-IV Ст3сп ГОСТ 16523-89	Главмосархитектура Мосгорисполкома Моспромпроект Мастерская №7		

Формат А4

Серия 01.036-6 Выпуск 1

Формат	Зона	Поз.	Обозначение	Наименование	Кол.	Прим.
				Документация		
А2			45-85.01.80.000СБ	Сборочный чертеж		
				Детали		
А4		1	45-85.01.80.001	Полоса	1	
А4		2	45-85.01.80.002	Уголок	2	
—		3	-01	Уголок	2	
А4		4	45-85.01.80.003	Уголок	2	
				Полоса		
				Лист 5-ПН-3 ГОСТ 19903-74 / 3-IV Ст3сп ГОСТ 16523-89		
БЧ		5	45-85.01.80.004	(40×128) h14	6	0,72 кг
БЧ		6	45-85.01.80.005	(40×158) h114	2	
БЧ		7	45-85.01.80.006	Уголок		
				Уголок 20×20×3-Б ГОСТ 8509-86 / Ст3сп-II ГОСТ 535-88		
				ℓ=800 h14	2	1,3 кг
				Уголок		
				Уголок 32×20×3-Б ГОСТ 8510-86 / Ст3сп-II ГОСТ 535-88		
БЧ		8	45-85.01.80.007	ℓ=40 h14	4	0,2 кг
БЧ		9	45-85.01.80.008	ℓ=480 h14	2	1,1 кг
				Материалы		
		10		Сетка 5-1,2-0 ГОСТ 5336-80	0,3 м²	

Изм.	Лист	№ докум.	Подп.	Дата	45-85.01.80.000			
Разраб.		Маркова			Кожух	Лит.	Лист	Листов
Пров.		Андреева					1	1
Гл.инж.пр		Ухорская				Главмосархитектура Мосгорисполкома Моспромпроект Мастерская №7		
Н.контр.		Ухорская						

Формат А4

45-85.01.80.000СБ

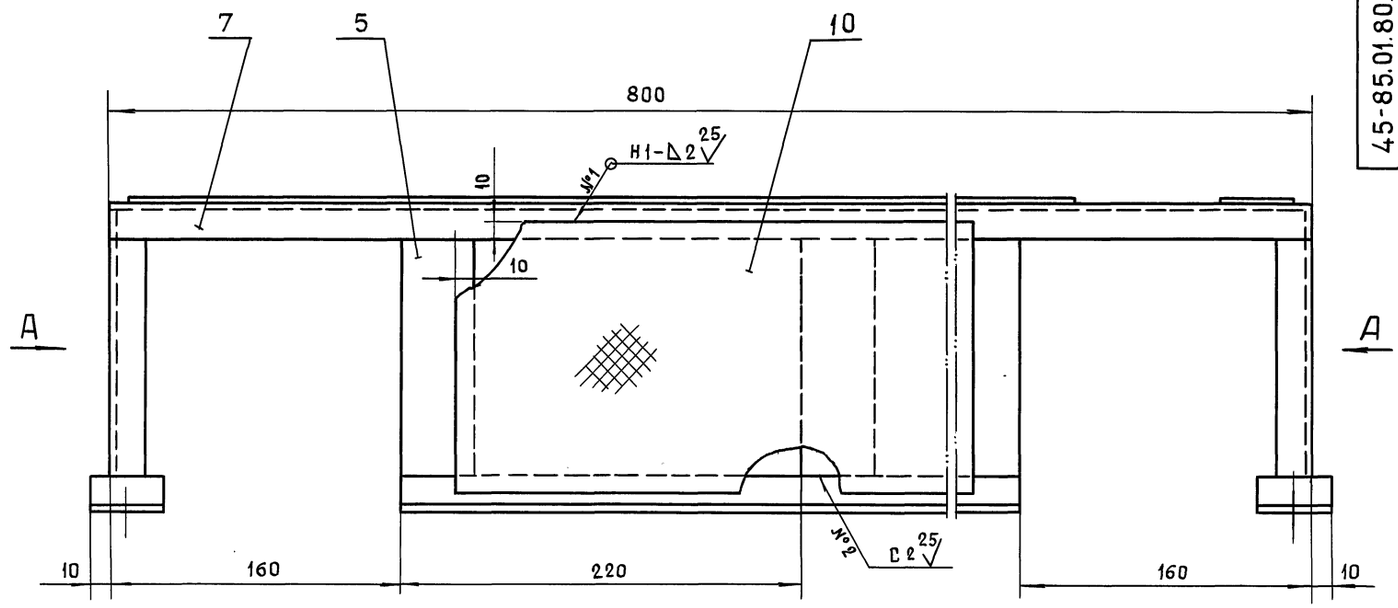

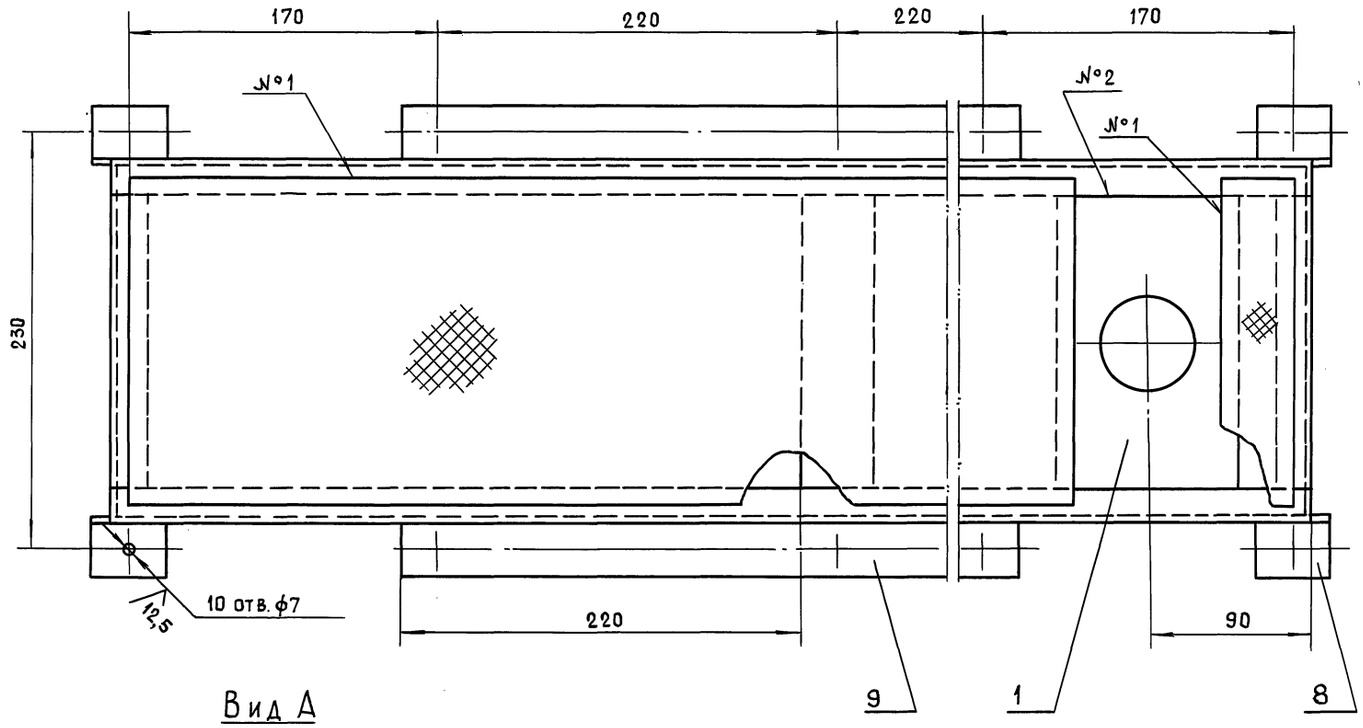

Вид А

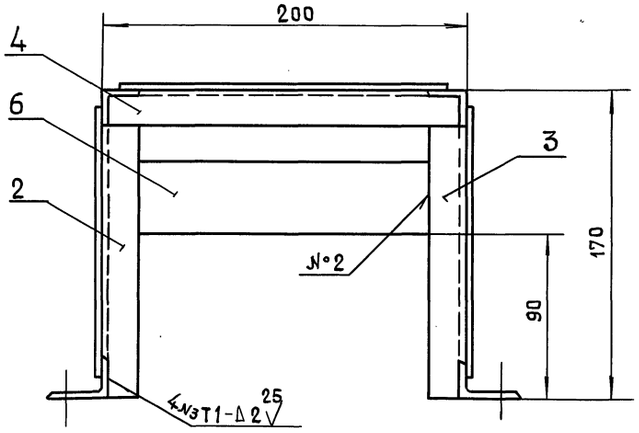

1. $+t_2, -t_2, \pm\frac{t_2}{2}$.
2. Сварку производить по ГОСТ 5264-80.

				45-85.01.80.000СБ			
Изм.	Лист	№ докум.	Подп.	Дата			
Разраб.		Маркова			Кожух сборочный чертеж	Лит.	Масса 5,1 / Масштаб 1:2
Пров.		Андреева				Лист	Листов 1
Гл. инж. пр.		Ухорская				Главмосархитектура Мосгорисполкома Моспромпроект мастерская № 7	
Н. контр.		Ухорская					
Гл. констр.		Алексанянц					
Гл. спец.		Синяков					
Нач. маст.		Виноградов					

Серия 01.036-6 Выпуск 1

Инв. № подл. | Подп. и дата | Взам. инв. № | Инв. № дубл. | Подп. и дата

Формат	Зона	Поз.	Обозначение	Наименование	Кол.	Прим.
				Полоса		
				Лист 6-ПН-10 ГОСТ 19903-74 / Ст3сп ГОСТ 14637-89		
БЧ		14	45-85.01.10.017	(230×2474) h14	2	89,4 кг
БЧ		15	45-85.01.10.018	(230×1538) h14	2	55,6 кг
БЧ		16	45-85.01.10.019	(100×2294) h14	6	108,2 кг
БЧ		17	45-85.01.10.020	(100×1538) h14	2	24,2 кг
БЧ		18	45-85.01.10.021	Ребро		
				Лист 6-ПН-5 ГОСТ 19903-74 / Ст3сп ГОСТ 14637-89		
				(230×2474) h14	4	89,5 кг
БЧ		19	45-85.01.10.022	Пластина		
				Лист 6-ПН-14 ГОСТ 19903-74 / Ст3сп ГОСТ 14637-89		
				(120×260) h14	4	13,7 кг
БЧ		20	45-85.01.10.023	Уголок		
				Уголок 20×20×3-6 ГОСТ 8509-86 / Ст3сп-II ГОСТ 535-88		
				L = 2370 h14	1	2,1 кг

Подп. и дата | Инв. № дубл. | Взам. инв. № | Инв. № дубл. | Подп. и дата | Инв. № подл.

Изм.	Лист	№ докум.	Подп.	Дата	45-85.02.10.000	Лист 2

Формат А4

Формат	Зона	Поз.	Обозначение	Наименование	Кол.	Прим.
				Документация		
А2			45-85.02.10.000СБ	Сборочный чертеж		
				Детали		
А3		1	45-85.01.10.001	Основание	1	
А4		2	45-85.01.10.002	Лист	1	
А4		3	45-85.01.10.003	Основание	1	
А4		4	45-85.01.10.004	Ребро	2	
А4		5	45-85.01.10.005	Планка	1	
А4		6	45-85.01.10.006	Фланец	1	
А4		7	45-85.01.10.009	Втулка	1	
А4		8	45-85.01.10.010	Ручка	2	
А4		9	45-85.01.10.011	Пластина	2	
				Полоса		
				Лист 6-ПН-3 ГОСТ 19903-74 / 3-IV-Ст3сп ГОСТ 16523-89		
БЧ		10	45-85.01.10.013	(18×1520) h14	2	1,3 кг
БЧ		11	45-85.01.10.014	(18×2454) h14	1	1,0 кг
БЧ		12	45-85.01.10.015	(20×1438) h14	2	1,36 кг
БЧ		13	45-85.01.10.016	(20×2368) h14	1	1,12 кг

Подп. и дата | Инв. № дубл. | Взам. инв. № | Инв. № дубл. | Подп. и дата | Инв. № подл.

Изм.	Лит.	№ докум.	Подп.	Дата	45-85.02.10.000			
Разраб.		Маркова			Полотно правое	Лит.	Лист 1	Масштаб 2
Пров.		Андреева				Главмосархитектура Мосгорисполкома Моспромпроект мастерская №7		
Гл. инж. пр.		Ухорская						
Н. контр.		Ухорская						

Формат А4

Серия 01.036-6 Выпуск 1

Формат	Зона	Поз.	Обозначение	Наименование	Кол.	Прим.
				Стандартные изделия		
				Болт ГОСТ 7798-70		
		21		М10-6g×20.58.016	4	
		22		М10-6g×30.58.016	8	
		23		М6-6g×16.58.016	16	
		24		Винт В.М5-6g×10.48.016		
				ГОСТ 17473-80	10	
		25		Винт ВМ4-6g×10.48.016		
				ГОСТ 1491-80	8	
		26		Шайба 7019-0623		
				ГОСТ 14734-69	3	
		27		Шайба 10.65Г.029		
				ГОСТ 6402-70	8	
		28		Шайба ГОСТ 11371-78		
				2.20.04.01	8	
		29		10.04.01	4	
		30		6.04.01	10	
		31		5.04.01	10	
		32		Шплинт 5×32.216		
				ГОСТ 397-79	8	
		33		Шпонка ГОСТ 233-60-78		
				8×7×56	1	
		34		8×7×28	1	
		35		Шпонка 12×8×110		
				ГОСТ 8790-79	4	
		36		Штифт 4m6×12		
				ГОСТ 3128-70	3	
		37		Цепь ПР-12,7-1820-2		
				ГОСТ 13568-75	1,5 пм	1,2 кг
				Материалы		
		38		Войлок ПС5 ГОСТ 6308-71		

Подп. и дата | Инв. № дубл. | Взам. инв. № | Инв. № дубл. | Подп. и дата | Инв. № подл.

Изм.	Лист	№ докум.	Подп.	Дата	45-85.02.00.000	Лист 2

Формат А4

Формат	Зона	Поз.	Обозначение	Наименование	Кол	Прим.
				Документация		
А2			45-85.02.00.000СБ	Сборочный чертеж		
				Сборочные единицы		
А4		1	45-85.02.10.000	Полотно правое	1	
А4		2	45-85.01.20.000	Редуктор ведущий	1	
А4		3	45-85.01.30.000	Редуктор ведомый	1	
А4		4	45-85.01.40.000	Блокировочное устройство	1	
А4		5	45-85.01.50.000	Штурвал	1	
А4		6	45-85.01.60.000	Штурвал	1	
А4		7	45-85.01.70.000	Тяга	4	
А4		8	45-85.01.80.000	Кожух	1	
				Детали		
А3		9	45-85.01.00.001	Кожух	1	
А4		10	45-85.01.00.002	Прокладка	2	
А4		11	45-85.01.00.003	Прокладка регулир.	1	
А3		12	45-85.01.00.004	Клин	4	
А3		13	45-85.01.00.005	Винт	4	
А3		14	45-85.01.00.006	Опора	4	
А4		15	45-85.01.00.007	Втулка прижимная	1	
А4		16	45-85.01.00.008	Заглушка	1	
А4		17	45-85.01.00.009	Звездочка	2	
А4		18	45-85.01.00.010	Палец	8	
А4		19	45-85.01.00.011	Кольцо	16	
БЧ		20	45-85.01.00.012	Резина		
				Пластина техническая		
				ТУ38-105867-75	9,5	
				(20×40) h14	п.м.	3,2 кг

Подп. и дата | Инв. № дубл. | Взам. инв. № | Инв. № дубл. | Подп. и дата | Инв. № подл.

Изм.	Лит.	№ докум.	Подп.	Дата	45-85.02.00.000			
Разраб.		Маркова			Створка в сборе, правая	Лит.	Лист 1	Листов 2
Пров.		Андреева				Главмосархитектура Мосгорисполкома Моспромпроект мастерская №7		
Гл. инж. пр.		Ухорская						
Н. контр.		Ухорская						

Формат А4

45-85.02.00.000СБ

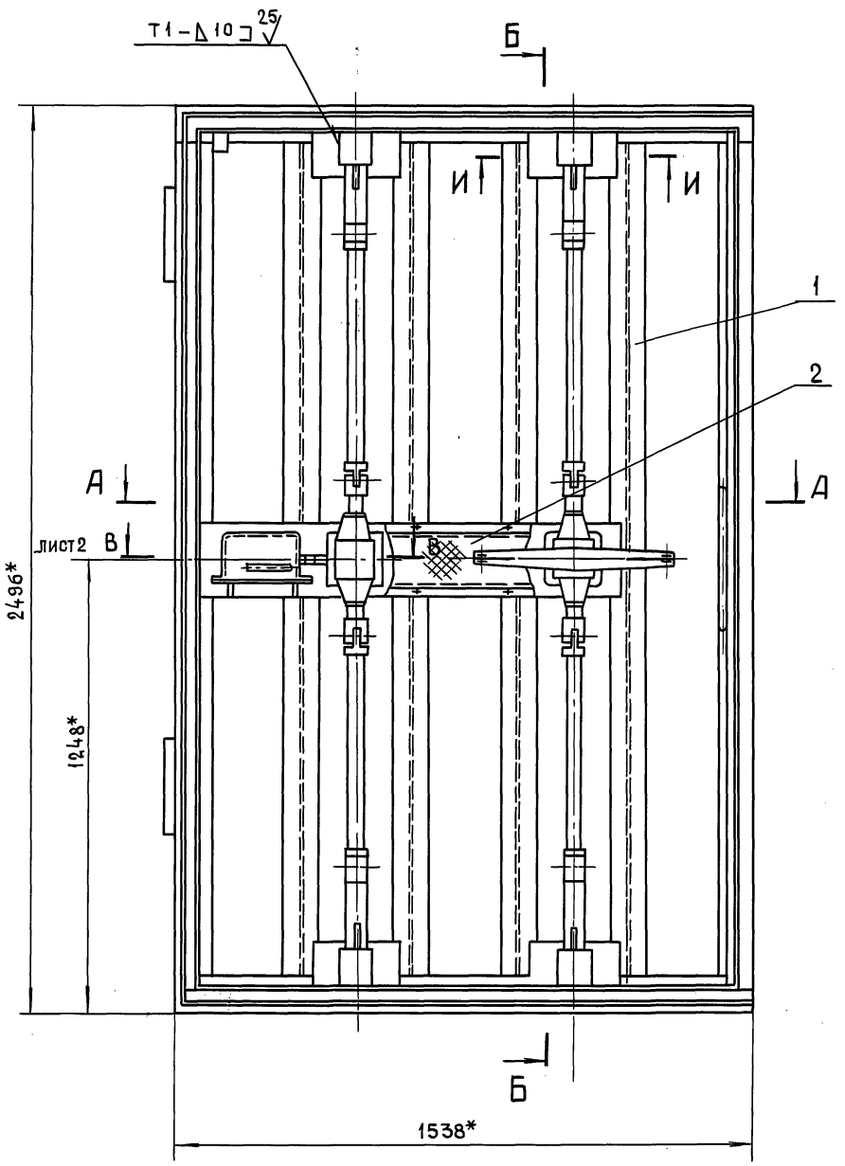

Б-Б

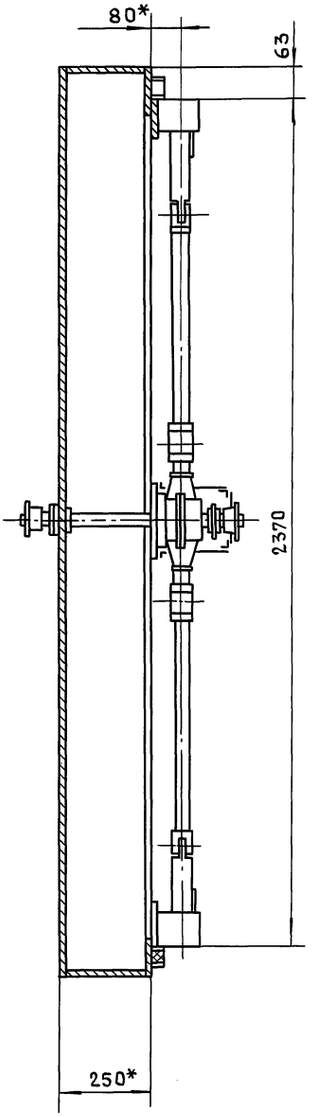

Д-Д

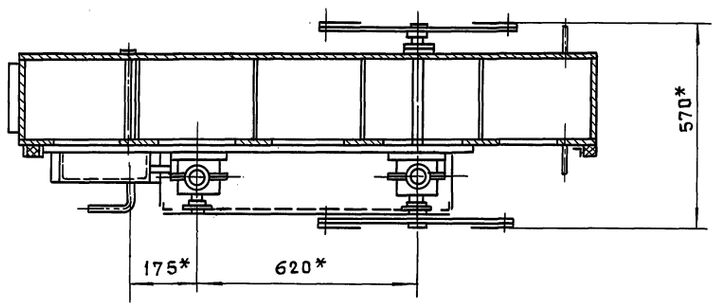

1. *Размеры для справок.
2. Сварку производить по ГОСТ 5264-80.

					45-85.02.00.000СБ		
Изм.	Лист	N докум.	Подп.	Дата			
Разраб.		Маркова			Створка в сборе правая Сборочный чертеж	Лит.	Масса 827	Масштаб 1:10
Пров.		Андреева				Лист 1	Листов 2	
Гл.инж.пр.		Ухорская				Главмосархитектура Мосгорисполкома Моспромпроект мастерская №7		
Н.контр.		Ухорская						
Гл.констр.		Александрович						
Гл.спец.		Синяков						
Нач.маст.		Виноградов						

Серия 01.036-6 Выпуск 1

Инв.№подл. | Подп. и дата | Взам.инв.№ | Инв.№дубл. | Подп. и дата

45-85.02.00.00005

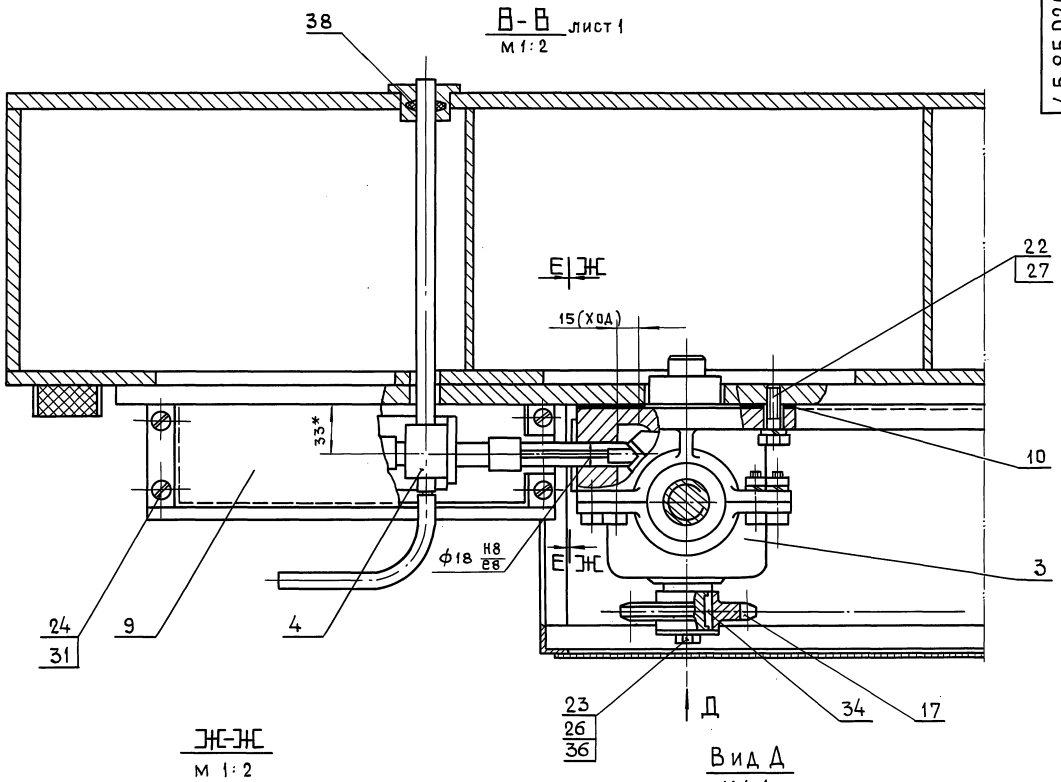

Ж-Ж
М 1:2

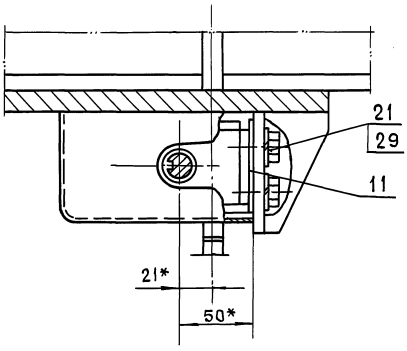

Вид Д
М1:1

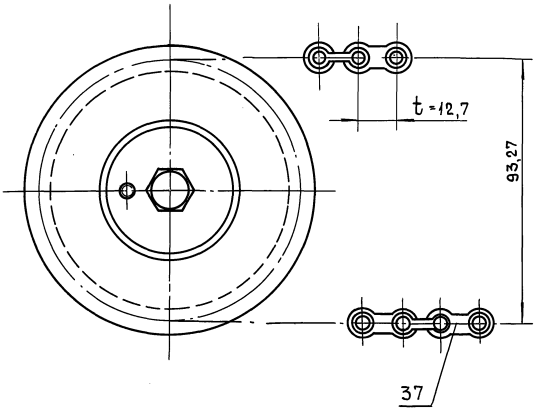

И-И лист 1
М1:2

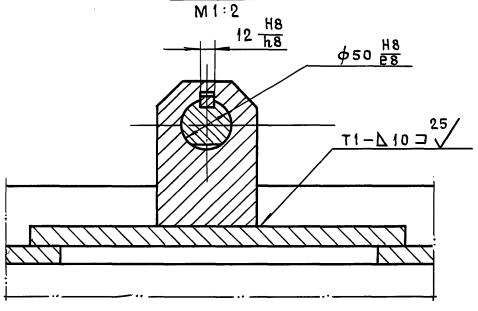

Е-Е
М1:1

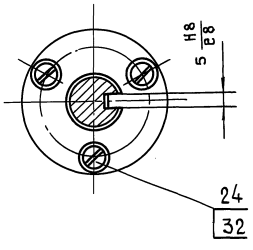

Серия 01.036-6 Выпуск 1

Инв. № подл.	Подп. и дата	Взам. инв. №	Инв. № дубл.	Подп. и дата

Изм.	Лист	№ докум.	Подп.	Дата	45-85.02.00.00005	Лист 2

45-85.02.10.000СБ

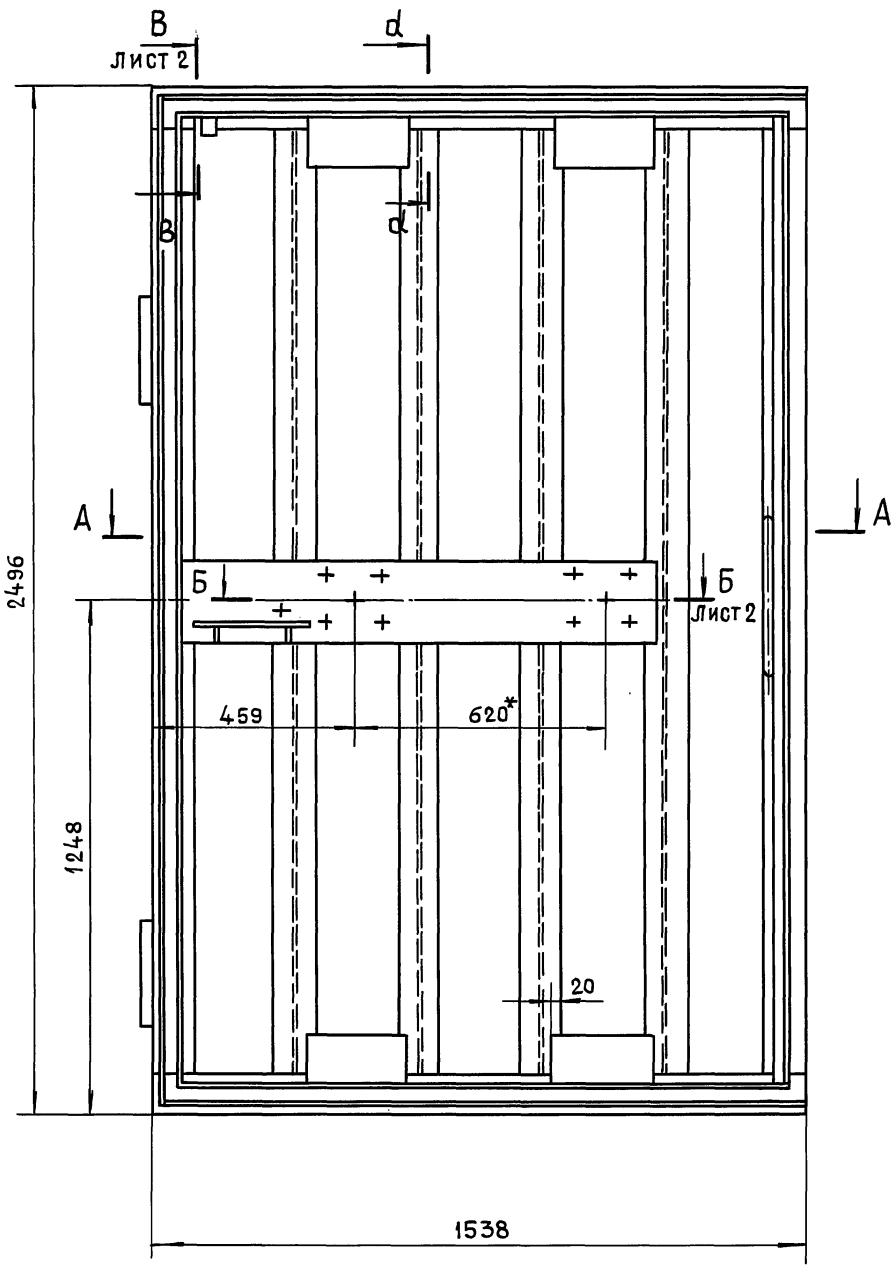

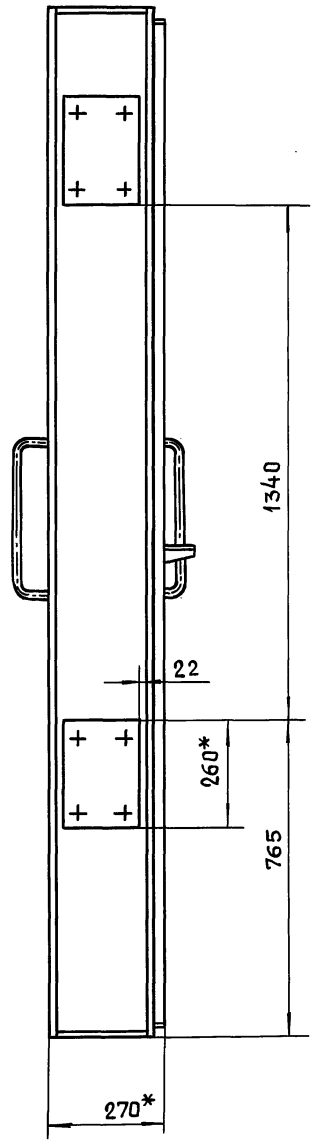

А-А

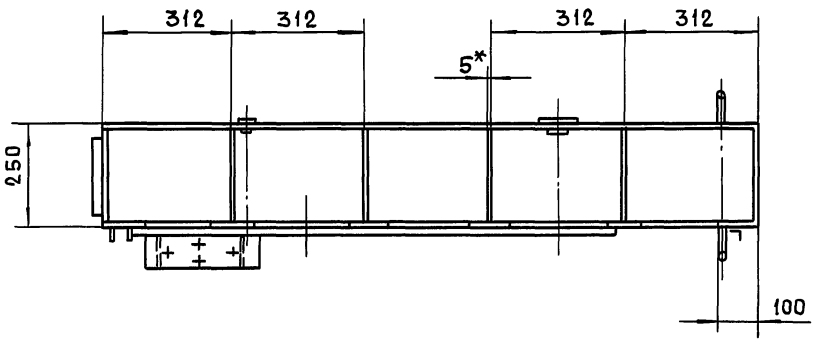

1. * Размеры для справок.
2. $^{+}t_2$, $^{-}t_2$, $\pm\frac{t_2}{2}$.
3. Сварку производить по ГОСТ 5264-80

					45-85.02.10.000СБ		
Изм.	Лист	№докум.	Подп.	Дата	Полотно правое Сборочный чертеж	Лит.	Масса	Масштаб
Разраб.		Маркова					741	1:10
Пров.		Андреева				Лист 1	Листов 2	
Гл.инж.пр.		Ухорская				ГлавмосАрхитектура Мосгорисполкома Моспромпроект мастерская №7		
Н.контр.		Ухорская						
Гл.констр.		Александянц						
Гл.спец.		Синяков						
Нач.маст.		Виноградов						

24430 51 Формат А2

Серия 01.036-6 Выпуск 1

Инв.№ подл. | Подп. и дата | Взам.инв.№ | Инв.№ дубл. | Подп. и дата

Б-Б лист 1
М 1:2

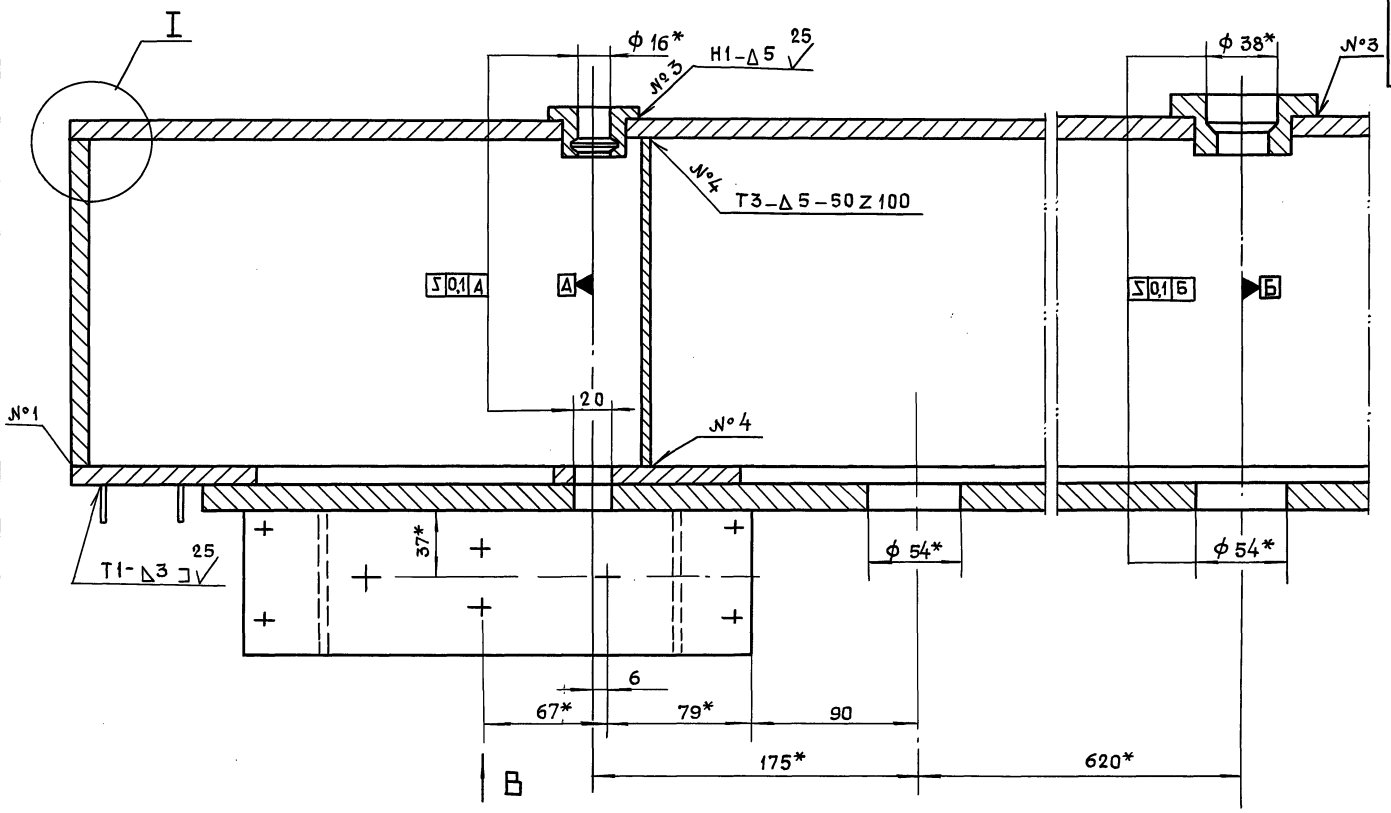

Вид В

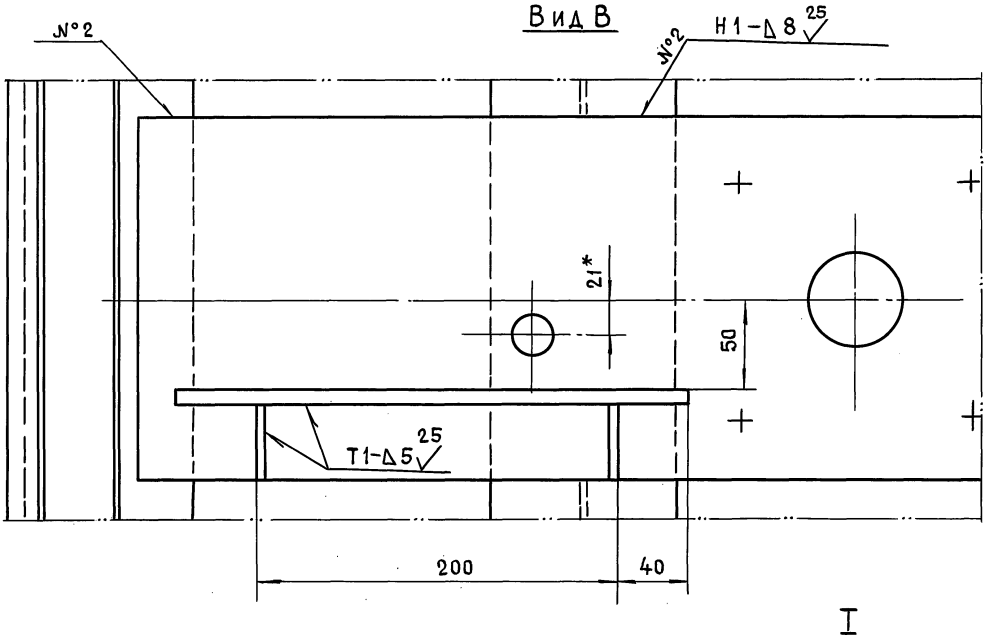

В-В лист 1
М 1:2

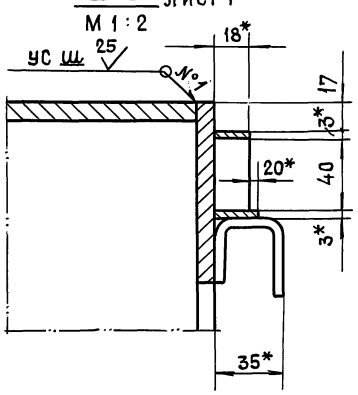

I
М 1:1

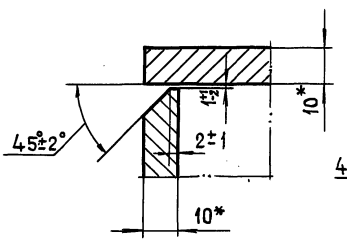

d-d лист 1
М 1:1

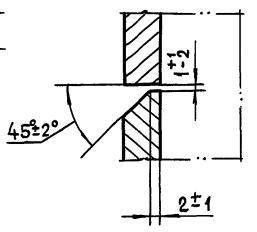

Серия 01.036-6 Выпуск 1

Инв.№подл. | Подп. и дата | Взам.инв.№ | Инв.№дубл. | Подп. и дата

Изм	Лист	№докум.	Подп.	Дата	45-85.02.10.000СБ	Лист 2

Формат	Зона	Поз.	Обозначение	Наименование	Кол	Прим.
Б4		13	45-85.03.01.012	Уголок		
				Уголок 180×110×12-Б ГОСТ 8510-86 / Ст3сп-II ГОСТ 535-88		
				L = 230 h14	2	12,1кг
Б4		14	45-85.03.01.013	Уголок		
				Уголок 200×200×14-Б ГОСТ 8509-86 / Ст3сп-II ГОСТ 535-88		
				L = 2416 h14	2	206,8кг
Б4		15	45-85.03.01.014	Труба		
				Труба 32×3 ГОСТ 8732-78 / Б10 ГОСТ 8731-87		
				L = 100 h14	26	5,6кг

Инв. № подл. | Подп. и дата | Взам. инв. № | Инв. № дубл. | Подп. и дата

Изм	Лист	№ докум.	Подп.	Дата	45-85.03.01.000.	Лист 2

Формат А4

Формат	Зона	Поз.	Обозначение	Наименование	Кол	Прим.
				Документация		
А2			45-85.03.01.000СБ	Сборочный чертеж		
				Детали		
А3		1	45-85.03.01.001	Полоса	4	
А3		2	45-85.03.01.002	Уголок	2	
А4		3	45-85.03.01.003	Полоса	2	
—		4	-01	Полоса	2	
А4		5	45-85.03.01.004	Пластина	4	
А4		6	45-85.03.01.005	Пластина	2	
А4		7	45-85.03.01.006	Полоса	2	
				Лист		
				Лист Б-ПН-5 ГОСТ 19903-74 / Ст3сп ГОСТ 14637-89		
Б4		8	45-85.03.01.007	(85×85) h14	16	4,6кг
Б4		9	45-85.03.01.008	(105×175) h14	4	2,9кг
				Лист		
				Лист Б-ПН-14 ГОСТ 19903-74 / Ст3сп ГОСТ 14637-89		
Б4		10	45-85.03.01.009	(60×220) h14	2	2,9кг
Б4		11	45-85.03.01.010	(120×280) h14	4	14,8кг
Б4		12	45-85.03.01.011	Уголок		
				Уголок 90×90×8-Б ГОСТ 8905-86 / Ст3сп-II ГОСТ 535-88		
				L = 100 h14	8	8,8кг

Инв. № подл. | Подп. и дата | Взам. инв. № | Инв. № дубл. | Подп. и дата

Изм.	Лит.	№ докум.	Подп.	Дата	45-85.03.01.000			
Разраб.		Маркова			Коробка	Лит	Лист 1	Листов 2
Пров.		Андреева				Главмосархитектура Мосгорисполкома Моспромпроект мастерская №7		
Гл.инж.пр.		Ухорская						
Н.контр.		Ухорская						

Формат А4

Серия 01.036-6 Выпуск 1

Формат	Зона	Поз.	Обозначение	Наименование	Кол	Прим.
				Документация		
А3			45-85.01.70.000СБ	Сборочный чертеж		
				Детали		
А4		1	45-85.01.70.001	Вилка	1	
А4		2	45-85.01.70.002	Вилка	1	
Б4		3	45-85.01.70.003	Труба		
				Труба 45×3 ГОСТ 8734-75 / Б20 ГОСТ 8733-87		
				L = 645 h14	1	1,0кг

Инв. № подл. | Подп. и дата | Взам. инв. № | Инв. № дубл. | Подп. и дата

Изм	Лист	№ докум.	Подп.	Дата	45-85.01.70.000			
Разраб.		Маркова			Тяга	Лит.	Лист	Листов 1
Пров.		Андреева				Главмосархитектура Мосгорисполкома Моспромпроект мастерская №7		
Гл.инж.пр.		Ухорская						
Н.контр.		Ухорская						

Формат А4

Формат	Зона	Поз.	Обозначение	Наименование	Кол	Прим.
				Документация		
А2			45-85.03.00.000СБ	Сборочный чертеж		
				Сборочные единицы		
А4		1	45-85.03.01.000	Коробка	1	
А4		2	45-85.03.02.000	Стойка в сборе	1	
				Детали		
А4		3	45-85.00.00.002	Сухарь	2	
				Стандартные изделия		
		4		Винт В.М8-6g×20.48.016 ГОСТ 17474-80	6	

Инв. № подл. | Подп. и дата | Взам. инв. № | Инв. № дубл. | Подп. и дата

Изм	Лист	№ докум.	Подп.	Дата	45-85.03.00.000			
Разраб.		Маркова			Коробка в сборе	Лит.	Лист	Листов 1
Пров.		Андреева				Главмосархитектура Мосгорисполкома Моспромпроект мастерская №7		
Гл.инж.пр.		Ухорская						
Н.контр.		Ухорская						

Формат А4

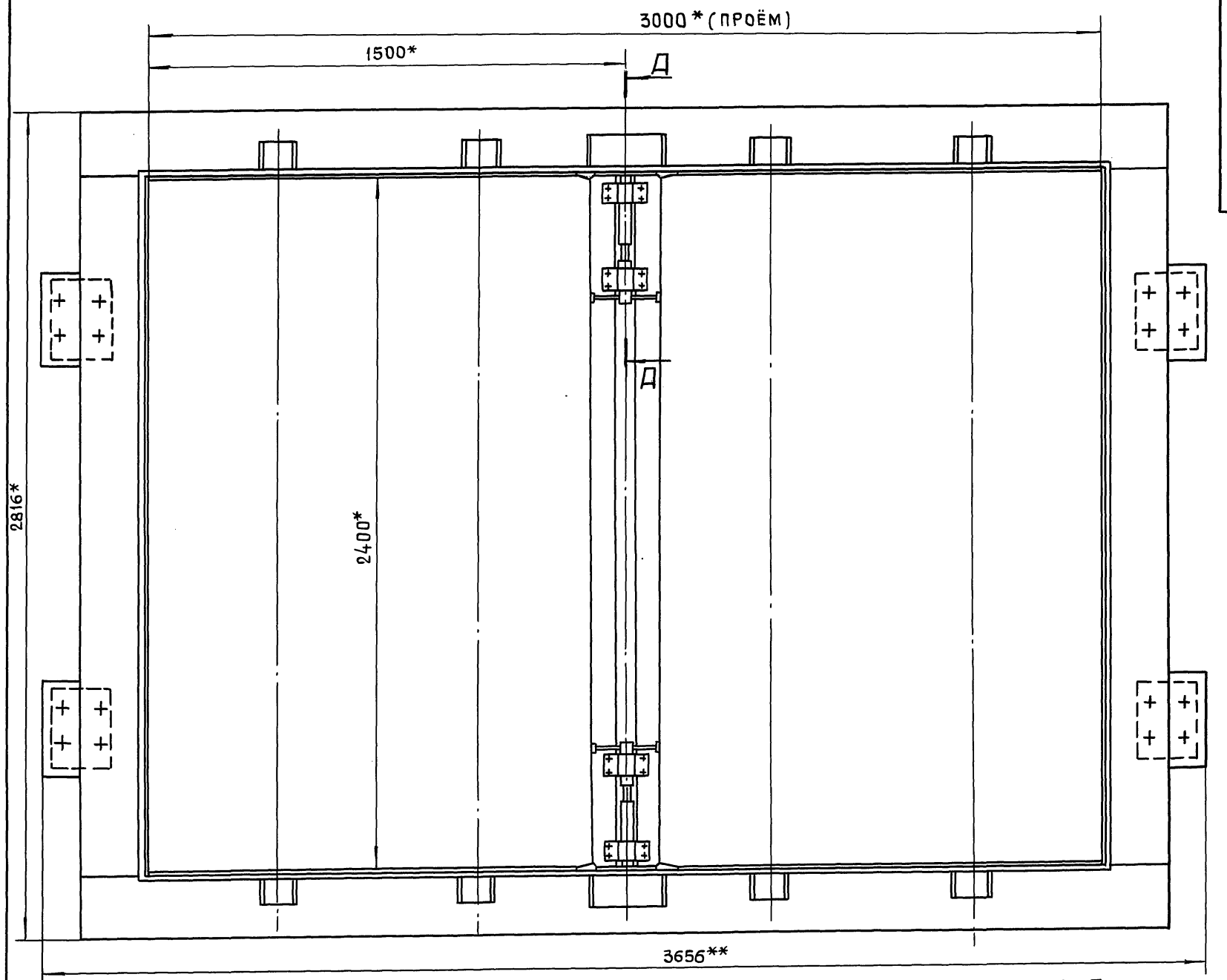

Д-Д
М1:5

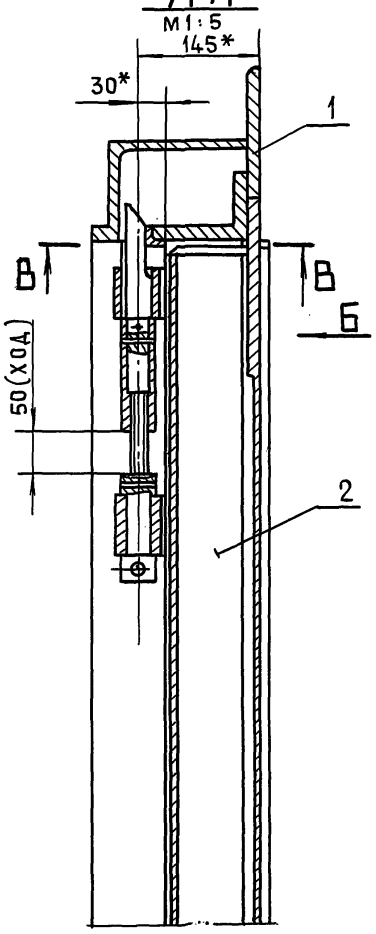

Вид Б
М1:2

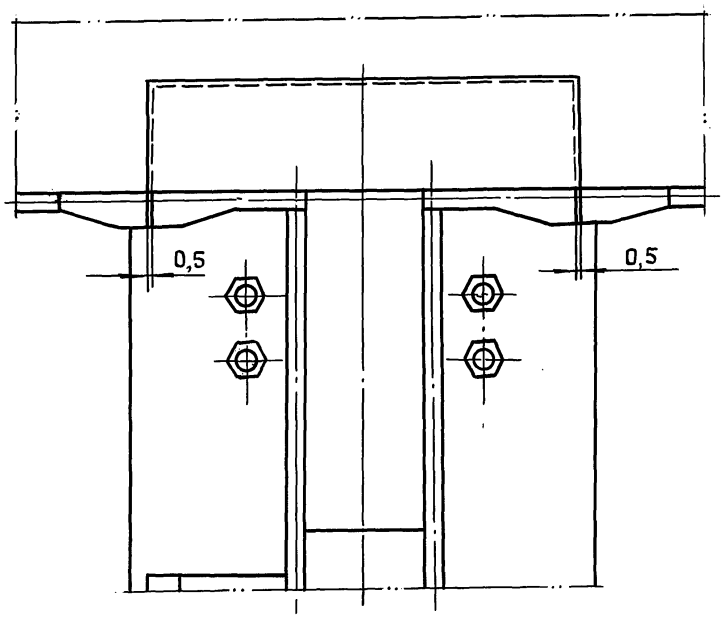

В-В
М1:1

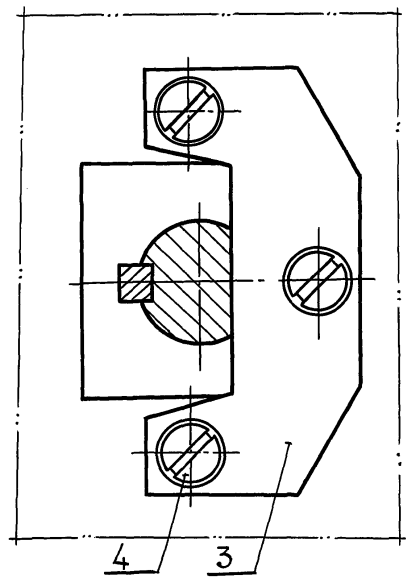

1. *Размеры для справок.
2. **Размеры габаритные.

Изм.	Лист	№докум.	Подп.	Дата	45-85.03.00.000СБ
Разраб.		Маркова			Коробка в сборе. Сборочный чертеж
Пров.		Андреева			Лит. / Масса: 658 / Масштаб: 1:10
Гл.инж.пр.		Ухоркая			Лист / Листов 1
Н.контр.		Ухорская			Главмосархитектура Мосгорисполкома Моспромпроект мастерская №7
Гл.констр.		Александц			
Гл.спец.		Синяков			
Нач.маст.		Виноградов			

24430 54 Формат А2

Серия 01.036-6 Выпуск 1

Инв.№подл. | Подп. и дата | Взам.инв.№ | Инв.№дубл. | Подп. и дата

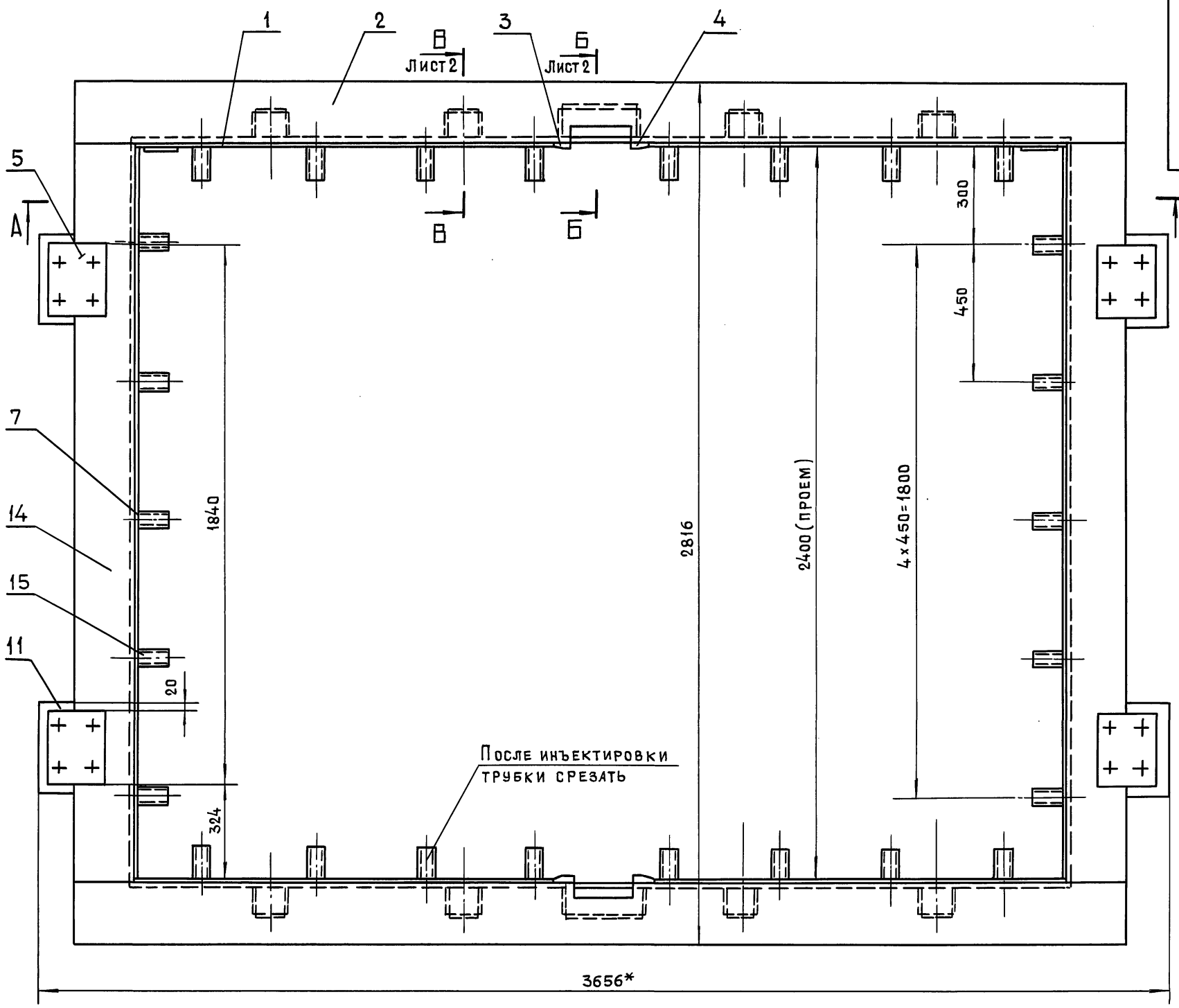

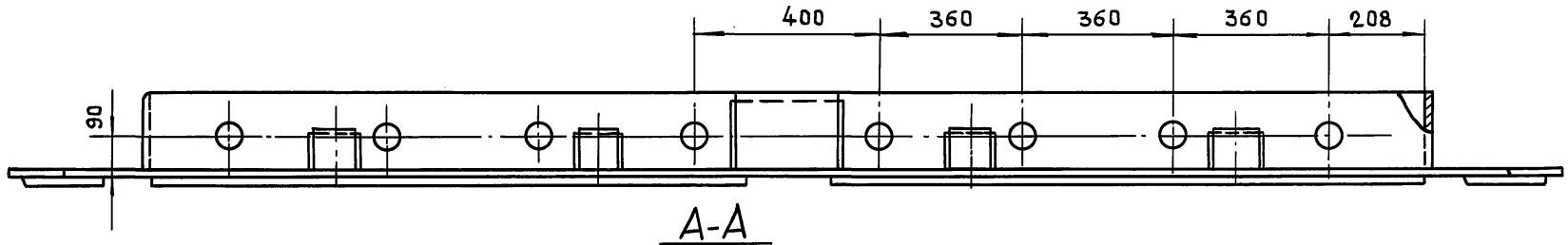

А-А

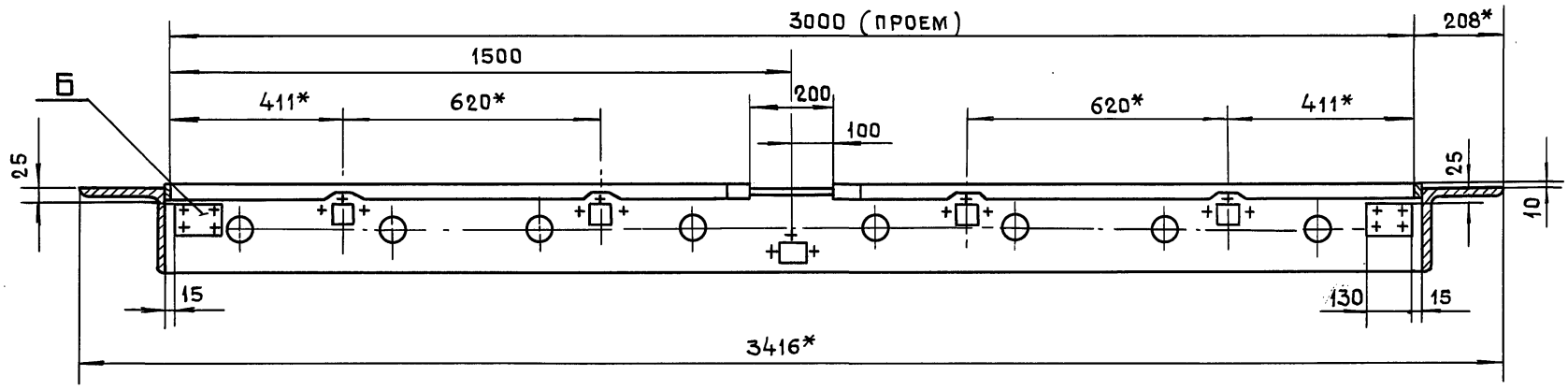

1. * Размеры для справок.
2. Сварку производить по ГОСТ 5264-80.

Изм	Лист	№докум.	Подп.	Дата	45-85.03.01.00005			
Разраб.		Маркова			Коробка Сборочный чертеж	Лит.	Масса	Масштаб
Пров.		Андреева					591	1:10
Гл.инж.пр.		Ухорская				Лист 1	Листов 2	
Н.контр.		Ухорская				Главмосархитектура Мосгорисполкома Моспромпроект Мастерская № 7		
Гл.констр.		Алексанянц						
Гл.спец.		Синяков						
Нач.маст.		Виноградов						

Формат А2

Серия 01.036-6 Выпуск 1

Инв.№подл. | Подп. и дата | Взам.инв.№ | Инв.№дубл. | Подп. и дата

Б-Б
М1:2
Лист 1

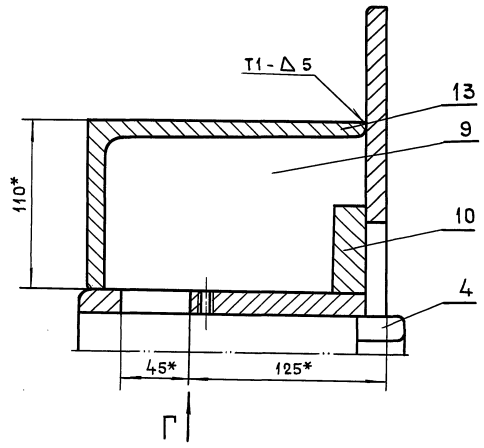

В В
М1:2
Лист 1

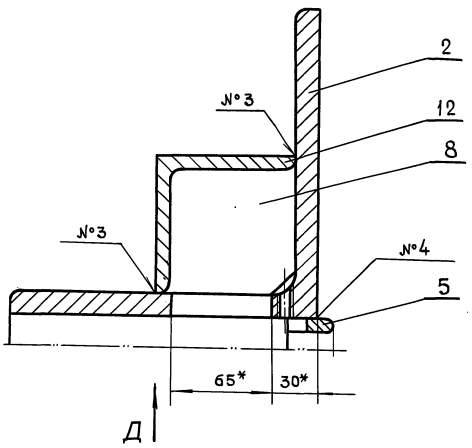

Вид Г

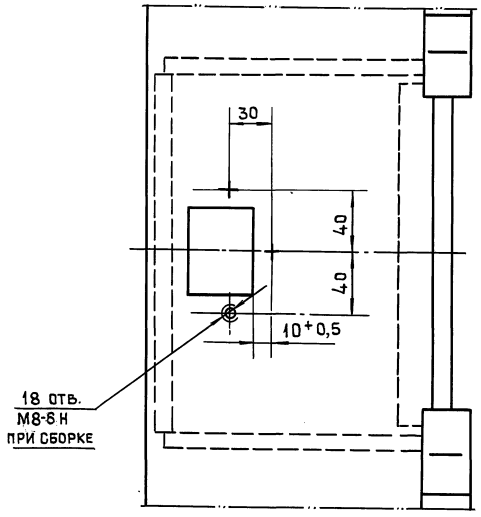

Вид Д

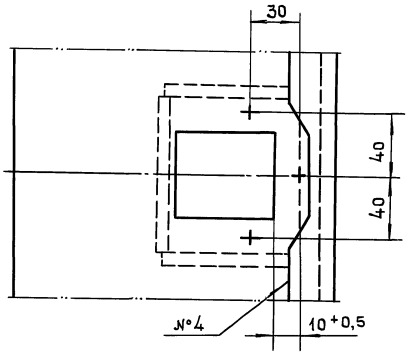

Серия 01.036-6 Выпуск 1

Инв.№подл. | Подп. и дата | Взам.инв.№ | Инв.№дубл. | Подп. и дата

45-85.03.01.002

25 (✓)

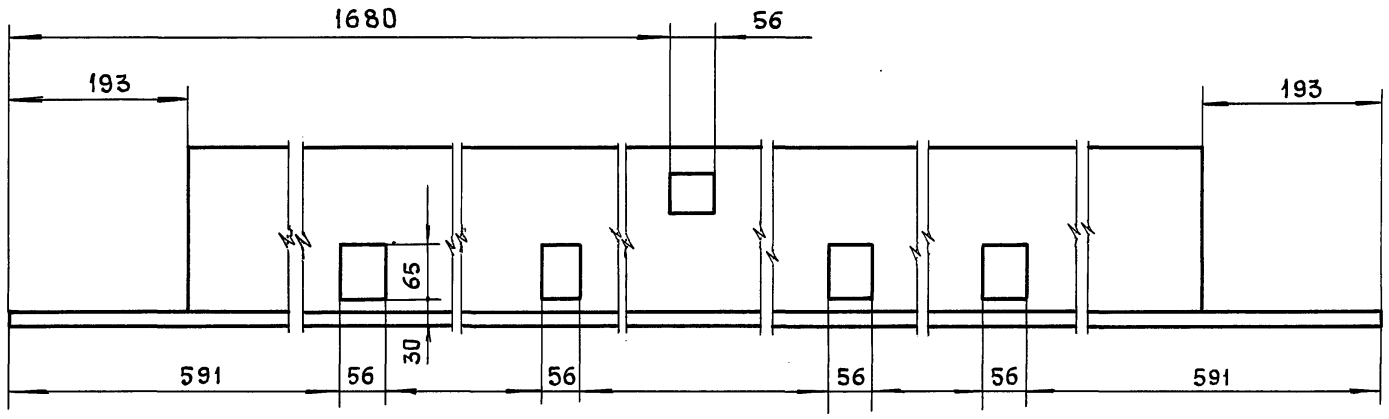

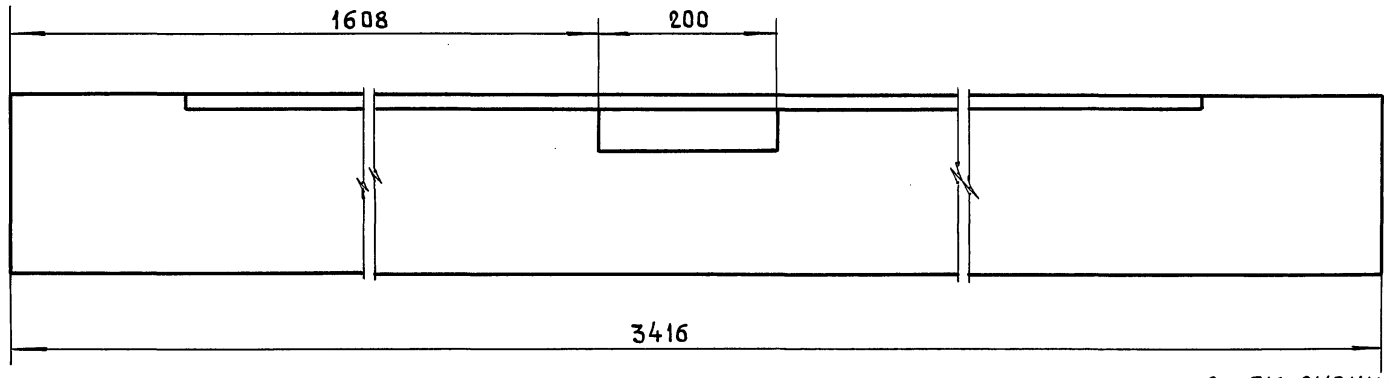

А-А

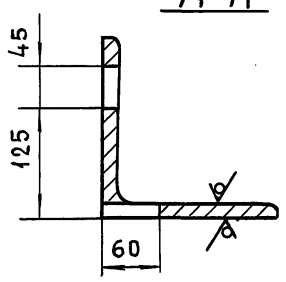

Неуказанные предельные отклонения размеров: $+t_2, -t_2, \pm\frac{t_2}{2}$.

					45-85.03.01.002	
Изм.	Лит.	№докум.	Подп.	Дата		
Разраб.		Маркова			Уголок	Лит. / Масса: 138 / Масштаб: 1:5
Пров.		Андреева				Лист / Листов 1
Гл.инж.пр.		Ухорская			Уголок 200×200×14-Б ГОСТ 8509-86 / Ст3сп-II ГОСТ 535-88	Главмосархитектура Мосгорисполкома Моспромпроект мастерская №7
Н.контр.		Ухорская				

Формат А3

45-85.03.01.001

25 (✓)

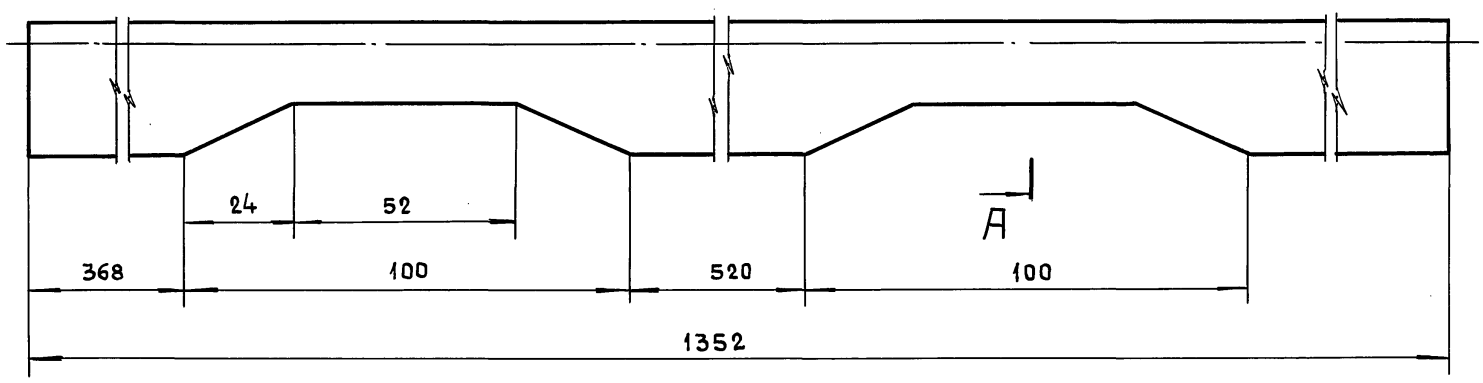

А-А

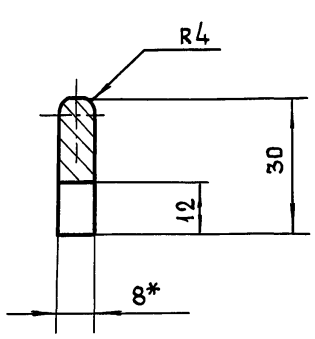

1. *Размер для справок.
2. $+t_2, -t_2 \pm\frac{t_2}{2}$.

					45-85.03.01.001	
Изм.	Лист	№докум.	Подп.	Дата		
Разраб.		Маркова			Полоса	Лит. / Масса: 2,5 / Масштаб: 1:1
Пров.		Андреева				Лист / Листов 1
Гл.инж.пр.		Ухорская			Лист б-ПН-8 ГОСТ 19903-74 / Ст3 сп ГОСТ 14637-89	Главмосархитектура Мосгорисполкома Моспромпроект мастерская №7
Н.контр.		Ухорская				
Гл.констр.		Александянц				
Гл.спец.		Синяков				
Нач.маст.		Виноградов				

24430 57

Формат А3

Серия 01.036-6 Выпуск 1

Инв.№подл. | Подп. и дата | Взам.инв.№ | Инв.№дубл. | Подп. и дата

45-85.03.01.006

25 (√)

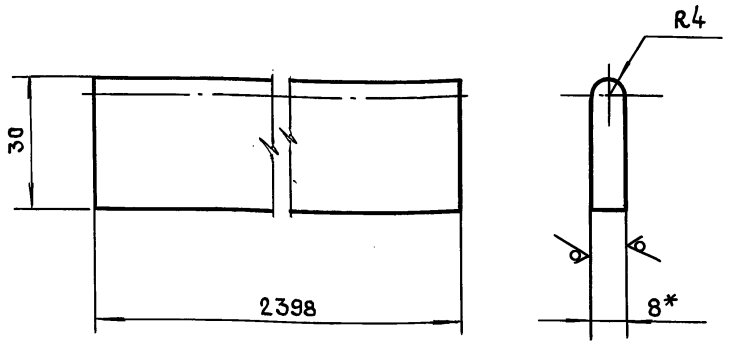

1. * Размер для справок.
2. $-t_2, \pm \frac{t_2}{2}$.

Изм.	Лист	№ докум.	Подп.	Дата	45-85.03.01.006		
Разраб.		Помазкова			Полоса	Лит.	Масса 1,65
Пров.		Маркова					Масштаб 1:1
Гл.инж.пр		Ухорская				Лист	Листов 1
Н.контр.		Ухорская			Лист Б-ПН-8 ГОСТ 19903-74 / Ст3сп ГОСТ 14637-89	Главмосархитектура Мосгорисполкома Моспромпроект мастерская №7	

Инв.№ подл. | Подп. и дата | Взам.инв.№ | Инв.№ дубл. | Подп. и дата

Формат А4

45-85.03.01.005

√ (√)

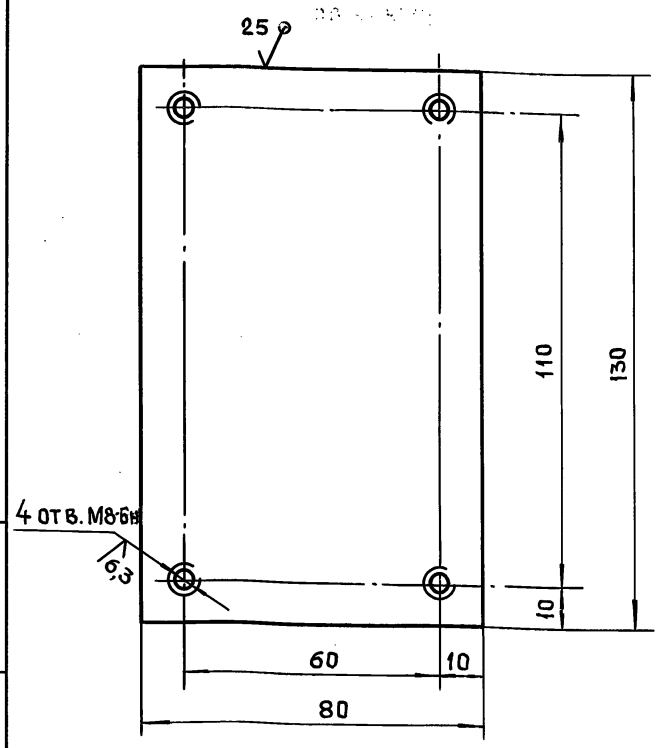

Неуказанные предельные отклонения размеров:
$+t_2, -t_2, \pm \frac{t_2}{2}$.

Изм.	Лист	№ докум.	Подп.	Дата	45-85.03.01.005		
Разраб.		Помазкова			Пластина	Лит.	Масса 0,8
Пров.		Маркова					Масштаб 1:1
Гл.инж.пр		Ухорская				Лист	Листов 1
Н.контр.		Ухорская			Лист Б-ПН-10 ГОСТ 19903-74 / Ст3сп ГОСТ 14637-89	Главмосархитектура Мосгорисполкома Моспромпроект мастерская №7	

Инв.№ подл. | Подп. и дата | Взам.инв.№ | Инв.№ дубл. | Подп. и дата

Формат А4

45-85.03.01.004

√ (√)

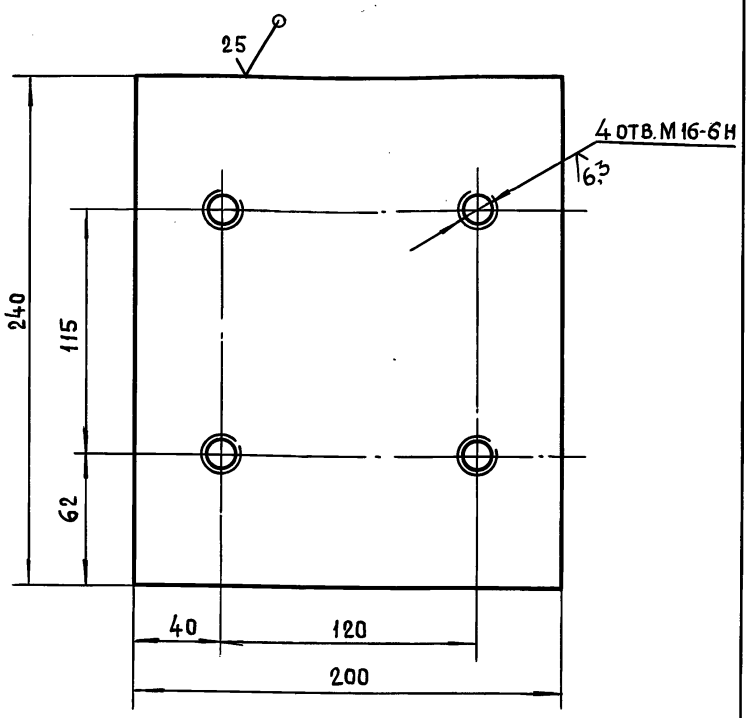

Неуказанные предельные отклонения размеров:
$+t_2, -t_2, \pm \frac{t_2}{2}$.

Изм.	Лист	№ докум.	Подп.	Дата	45-85.03.01.004		
Разраб.		Помазкова			Пластина	Лит.	Масса 7,5
Пров.		Маркова					Масштаб 1:2
Гл.инж.пр		Ухорская				Лист	Листов 1
Н.контр.		Ухорская			Лист Б-ПН-20 ГОСТ 19903-74 / Ст3сп ГОСТ 14637-89	Главмосархитектура Мосгорисполкома Моспромпроект мастерская №7	

Серия 01.036-6 Выпуск 1

Инв.№ подл. | Подп. и дата | Взам.инв.№ | Инв.№ дубл. | Подп. и дата

Формат А4

45-85.03.01.003

12,5 (√)

45-85.03.01.003

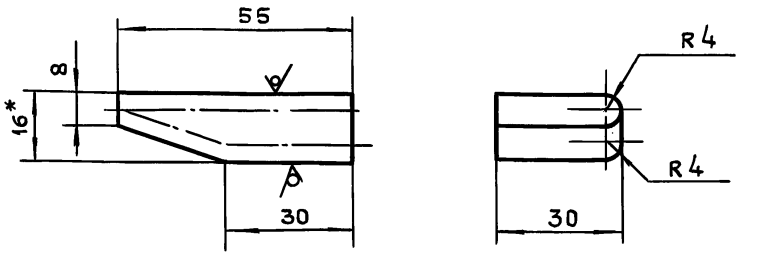

45-85.03.01.003-01 - зеркальное отражение
Остальное - см. 45-85.03.01.003

М 1:2



1 * Размер для справок.
2. $-t_2, + \frac{t_2}{2}$.

Изм.	Лист	№ докум.	Подп.	Дата	45-85.03.01.003.		
Разраб.		Помазкова			Полоса	Лит.	Масса 0,2
Пров.		Маркова					Масштаб 1:1
Гл.инж.пр		Ухорская				Лист	Листов 1
Н.контр.		Ухорская			Лист Б-ЛН-16 ГОСТ 19903-74 / Ст3сп ГОСТ 14637-89	Главмосархитектура Мосгорисполкома Моспромпроект мастерская №7	
Гл.констр.		Александинц					
Гл.спец.		Синяков					
Нач.маст.		Виноградов					

Инв.№ подл. | Подп. и дата | Взам.инв.№ | Инв.№ дубл. | Подп. и дата

Формат А4

Формат	Зона	Поз.	Обозначение	Наименование	Кол.	Прим.
		13		Шайба 7019-0412		
				ГОСТ 13439-68	4	
		14		Штифт 5т6х40		
				ГОСТ 3128-70	6	
		15		Шпонка 10х8х90		
				ГОСТ 23360-78	2	
				Материалы		
		16		Резина		
				Пластина I, лист		
				ТМКЩ-С-3 ГОСТ 7338-77		

Формат	Зона	Поз.	Обозначение	Наименование	Кол.	Прим.
				Документация		
А2			45-85.03.02.000 СБ.	Сборочный чертеж		
				Сборочные единицы		
А4		1	45-85.03.02.100	Стойка	1	
				Детали		
А3		2	45-85.03.02.001	Направляющая	2	
А3		3	45-85.03.02.002	Клин	2	
А4		4	45-85.03.02.003	Муфта	2	
А3		5	45-85.03.02.004	Опора	2	
А4		6	45-85.03.02.005	Винт	2	
А4		7	45-85.03.02.006	Кольцо	2	
А4		8	45-85.03.02.007	Рукоятка	2	
				Стандартные изделия		
				Болт М10-6g х 30.58.016		
				ГОСТ 7798-70	16	
				Винт В.М3-6g х 10.48.016		
				ГОСТ 17473-80	4	
				Гайка М10-6Н.5.016		
				ГОСТ 5915-70	16	
				Шайба 10.65Г.042.9		
				ГОСТ 6402-70	16	

Изм.	Лит.	№докум.	Подп.	Дата
Разраб.		Маркова		
Пров.		Андреева		
Гл.инж.пр.		Ухорская		
Н.контр.		Ухорская		

45-85.03.02.000

Стойка в сборе

Литера	Лист	Листов
	1	2

Главмосархитектура Мосгорисполкома Моспромпроект мастерская №7

Формат А3

Инв.№ подл. | Подп. и дата | Взам.инв.№ | Инв.№ дубл. | Подп. и дата

Изм.	Лит.	№докум.	Подп.	Дата	45-85.03.02.000	Лист
						2

Формат А3

45-85.03.02.001

Серия 01.036-6 Выпуск 1

12,5 (√)

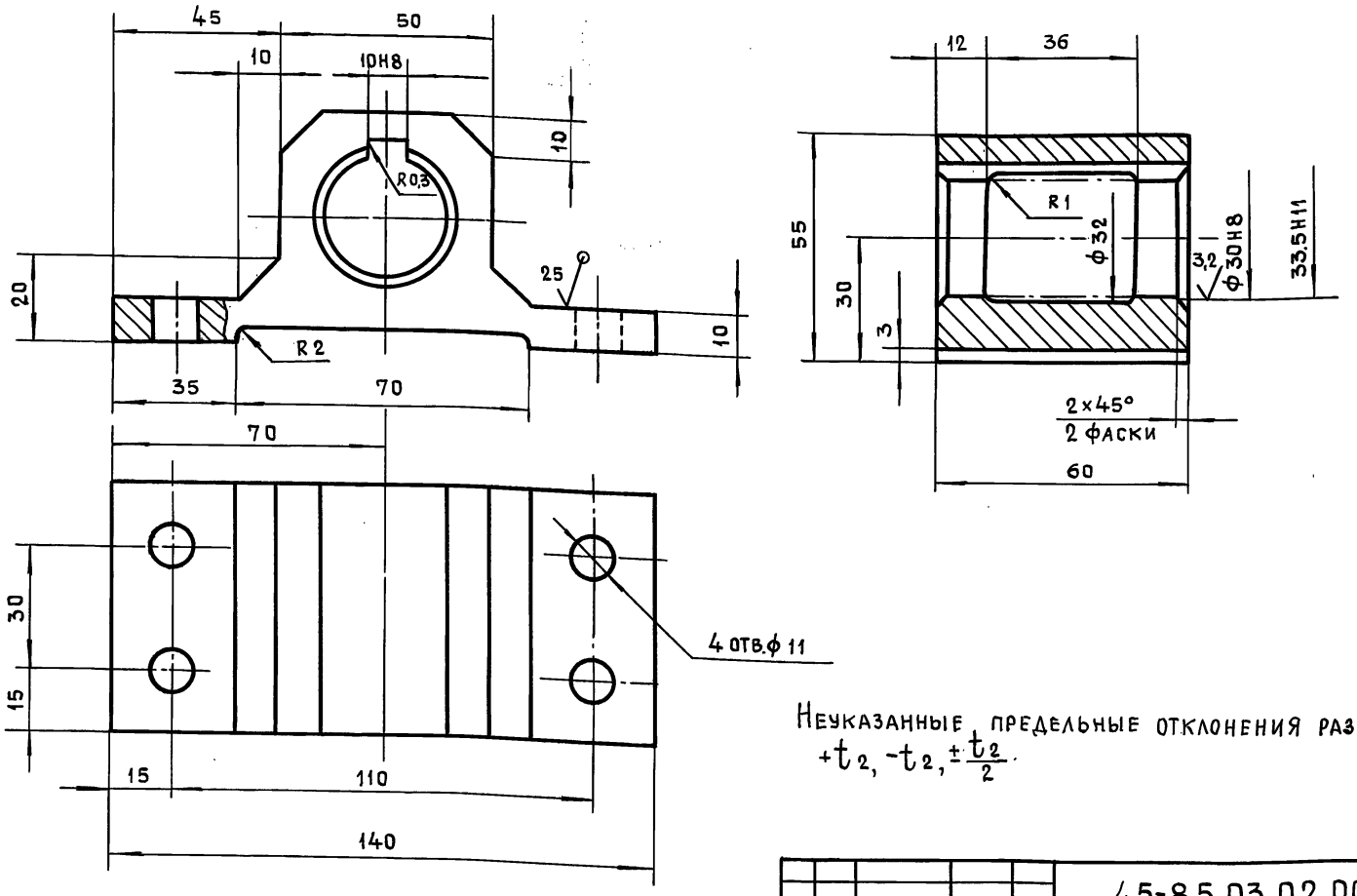

Неуказанные предельные отклонения размеров: $+t_2, -t_2, \pm\frac{t_2}{2}$.

Изм.	Лит.	№докум.	Подп.	Дата	45-85.03.02.001	Лит.	Масса	Масштаб
Разраб.		Помазкова			Направляющая		1,5	1:1
Пров.		Маркова				Лист	Листов 1	
Гл.инж.пр.		Ухорская			Сталь Всп Гост 380-88	Главмосархитектура Мосгорисполкома Моспромпроект мастерская №7		
Н.контр.		Ухорская						
Гл.констр.		Александянц						
Гл.спец.		Синяков						
Нач.маст		Виноградов						

Формат А3

45-85.03.02.000СБ

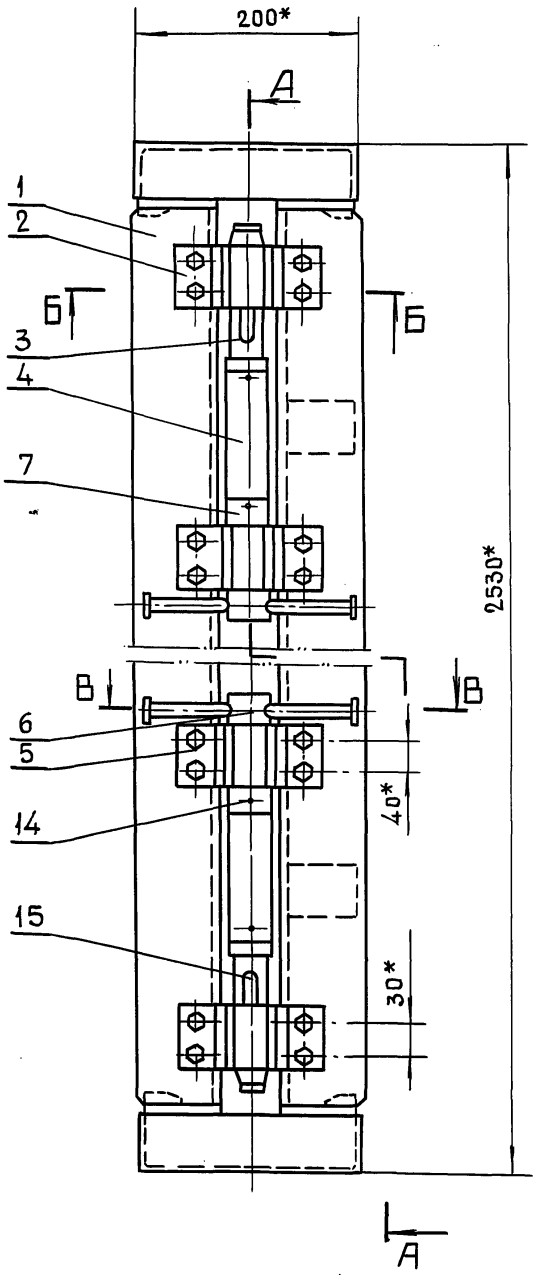

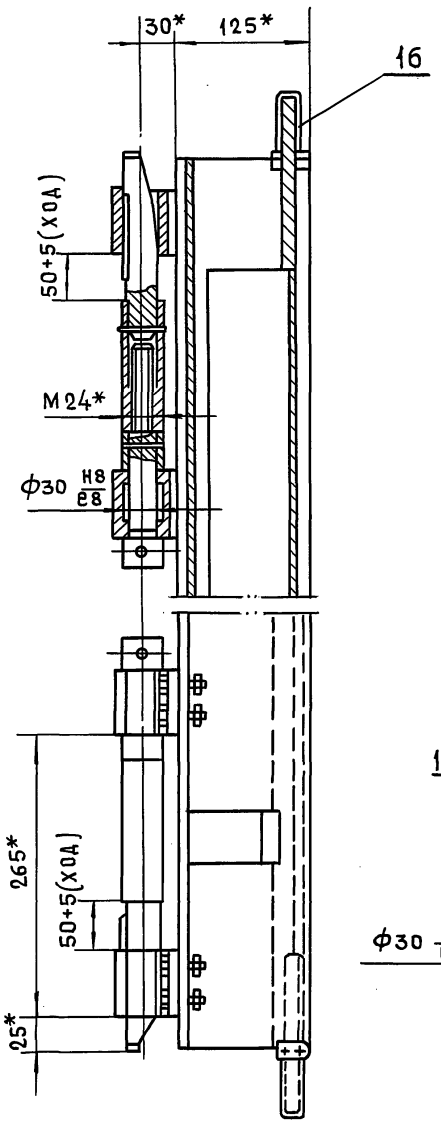

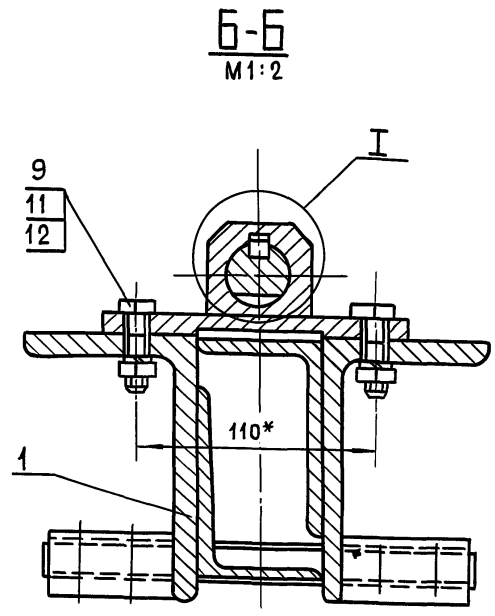

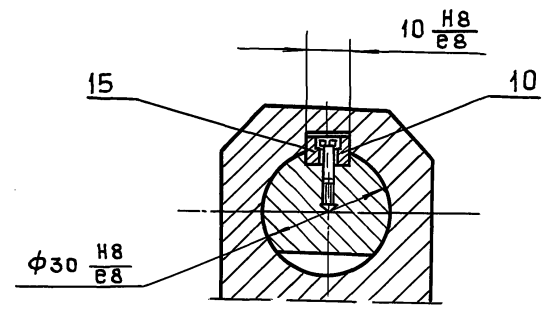

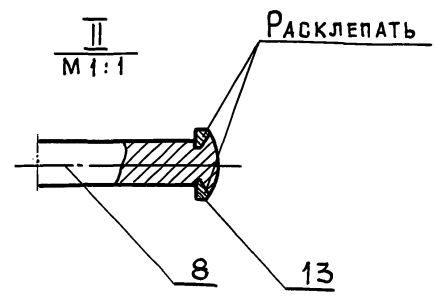

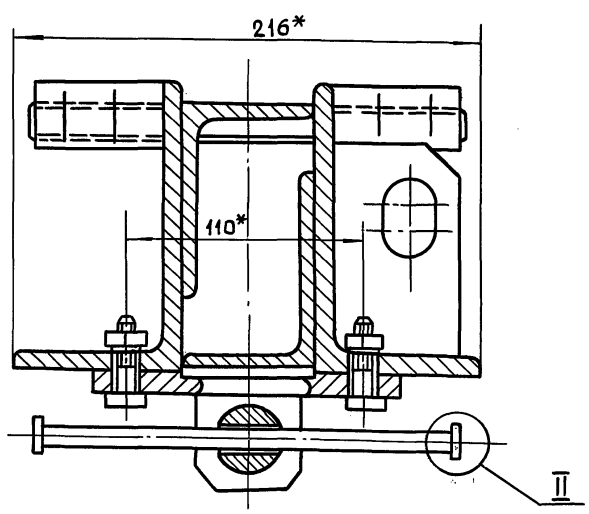

Серия 01.036-6 Выпуск 1

Инв.№подл.	Подп. и дата	Взам.инв.№	Инв.№дубл.	Подп. и дата

Изм.	Лит.	№докум.	Подп.	Дата
Разраб.		Маркова		
Пров.		Андреева		
Гл.инж.пр.		Ухорская		
Н.контр.		Ухорская		
Гл.констр.		Александянц		
Гл.спец.		Синяков		
Нач.маст.		Виноградов		

45-85.03.02.000СБ

Стойка в сборе
Сборочный чертеж

Лит.	Масса	Масштаб
	102	1:5
Лист	Листов 1	

Главмосархитектура
Мосгорисполкома
Моспромпроект
мастерская № 7

Формат А2

45-85.03.02.004

12,5

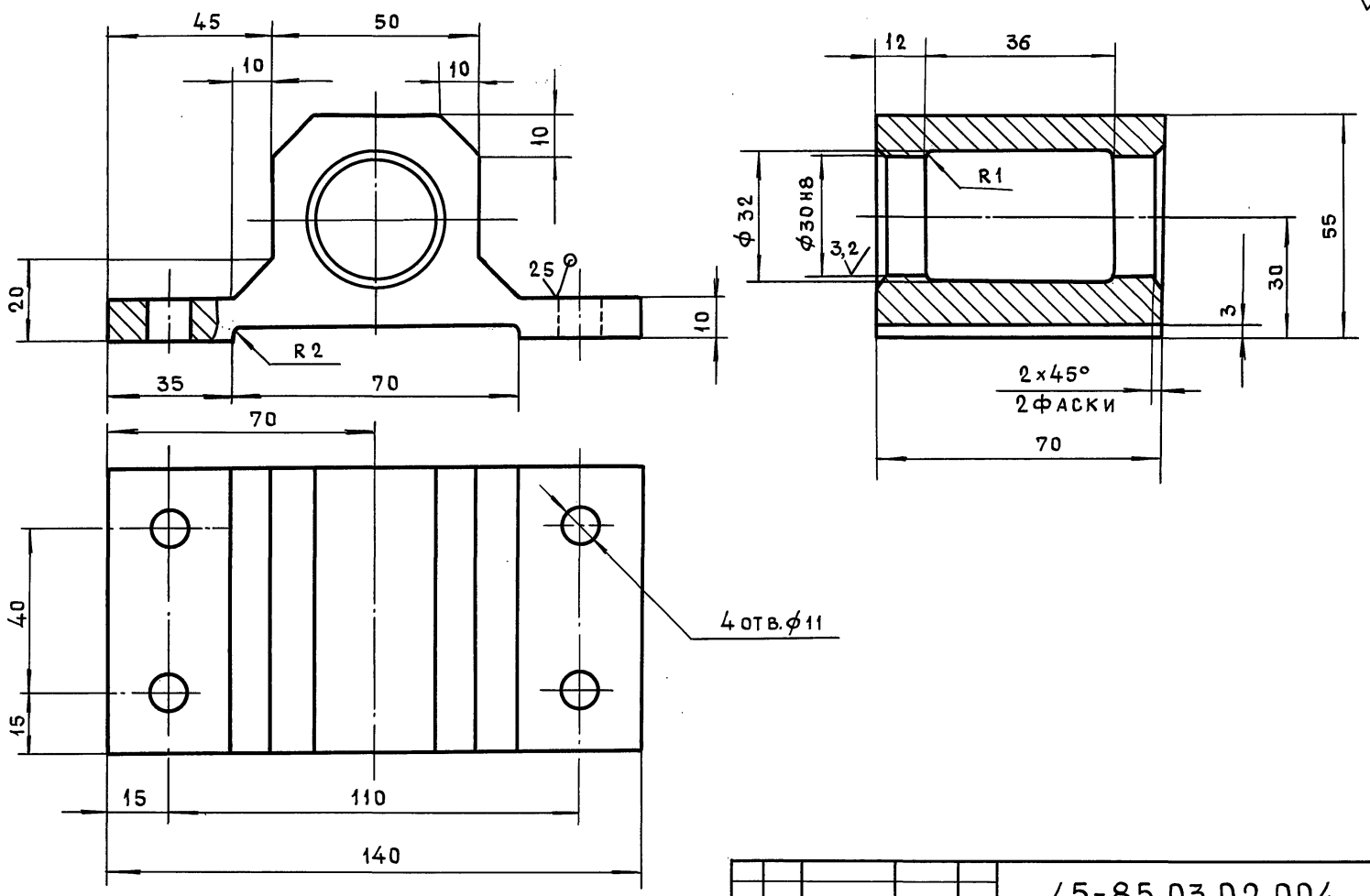

					45-85.03.02.004		
Изм.	Лит.	№докум.	Подп.	Дата			
Разраб.		Помазкова			Опора	Лит.	Масса 1,7 / Масштаб 1:1
Пров.		Маркова				Лист	Листов 1
Гл.инж.пр.		Ухорская					
Н.контр.		Ухорская			Ст 3сп Гост 380-88		Главмосархитектура Мосгорисполкома Моспромпроект мастерская №7

Формат А3

Инв. № подл. | Подп. и дата | Взам. инв. № | Инв. № дубл. | Подп. и дата

45-85.03.02.002

Серия 01.036-6 Выпуск 1

12,5

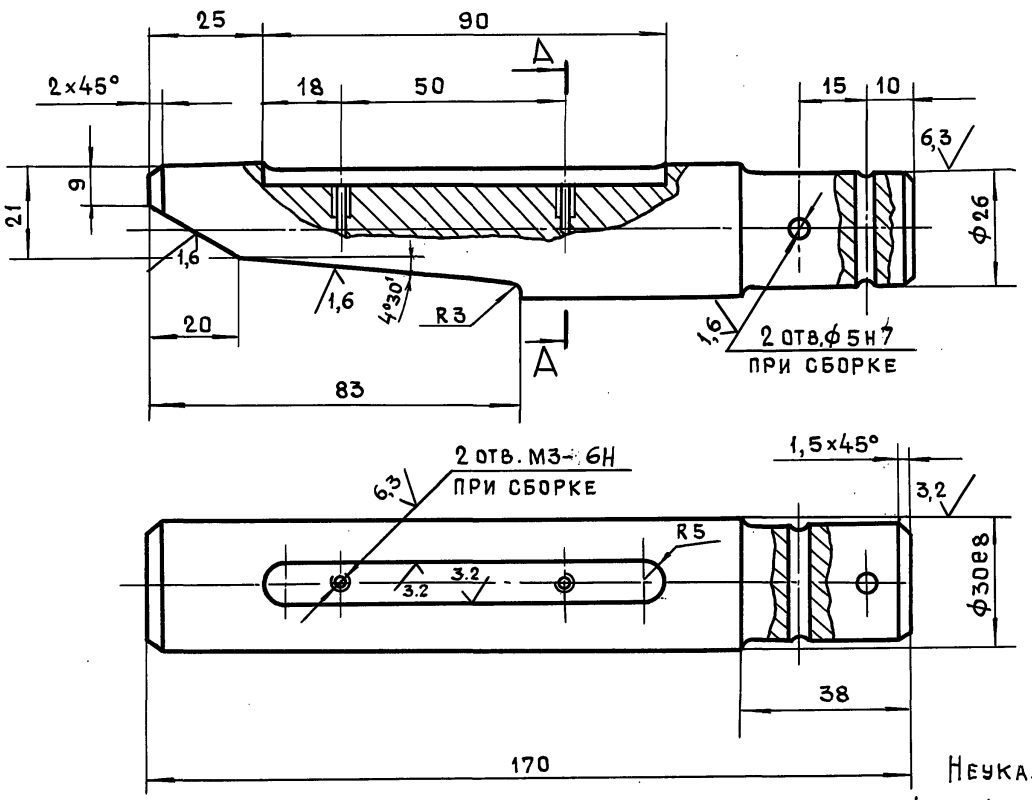

А-А

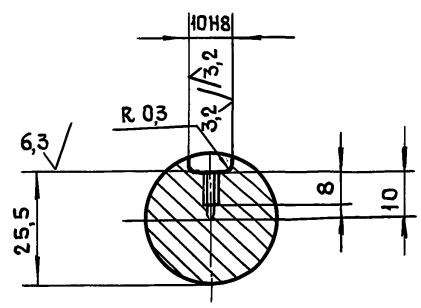

Неуказанные предельные отклонения размеров: $+t_2, -t_2, \pm\frac{t_2}{2}$.

					45-85.03.02.002		
Изм.	Лит.	№докум.	Подп.	Дата			
Разраб.		Помазкова			Клин	Лит.	Масса 0,9 / Масштаб 1:1
Пров.		Маркова				Лист	Листов 1
Гл.инж.пр.		Ухорская					
Н.контр.		Ухорская					
Гл.констр.		Александрищ					
Гл.спец.		Синяков			Круг $\frac{8-32\ \text{Гост}\ 2590-88}{\text{Ст3сп-II Гост}\ 535-88}$		Главмосархитектура Мосгорисполкома Моспромпроект мастерская №7
Нач.маст.		Виноградов					

24430 61

Формат А3

Инв. № подл. | Подп. и дата | Взам. инв. № | Инв. № дубл. | Подп. и дата

45-85.03.02.007

12,5 (√)

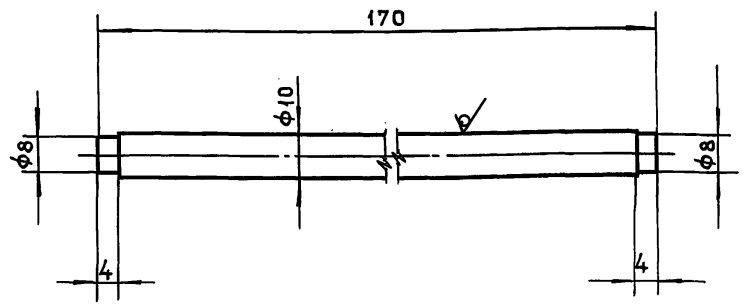

Неуказанные предельные отклонения размеров: $\pm t_2, -t_2, \pm \frac{t_2}{2}$.

Изм.	Лит.	№докум.	Подп.	Дата	45-85.03.02.007			
Разраб.		Помазкова			Рукоятка	Лит.	Масса	Масштаб
Пров.		Маркова					0,1	1:1
Гл.инж.пр.		Ухорская				Лист	Листов 1	
Н.контр.		Ухорская			Круг В-10 ГОСТ 2590-88 / Ст3сп-II ГОСТ 535-88	Главмосархитектура Мосгорисполкома Моспромпроект мастерская №7		

Формат А4

45-85.03.02.006

12,5 (√)

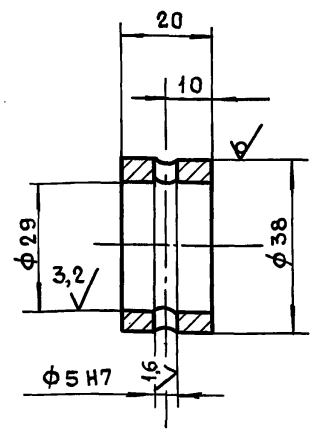

Неуказанные предельные отклонения размеров: $+t_2, -t_2, \pm \frac{t_2}{2}$.

Изм.	Лит.	№докум.	Подп.	Дата	45-85.03.02.006			
Разраб.		Помазкова			Кольцо	Лит.	Масса	Масштаб
Пров.		Маркова					0,04	1:1
Гл.инж.пр		Ухорская				Лист	Листов 1	
Н.контр.		Ухорская			Круг В-38 ГОСТ 2590-88 / Ст3сп-II ГОСТ 535-88	Главмосархитектура Мосгорисполкома Моспромпроект мастерская №7		

Формат А4

Серия 01.036-6 Выпуск 1

45-85.03.02.005

6,3 (√)

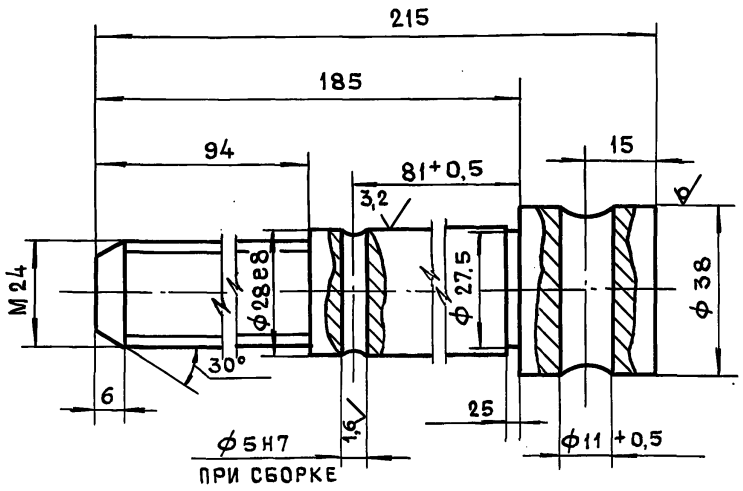

Неуказанные предельные отклонения размеров: $+t_2, -t_2, \pm \frac{t_2}{2}$.

Изм.	Лит.	№докум.	Подп.	Дата	45-85.03.02.005			
Разраб.		Помазкова			Винт	Лит.	Масса	Масштаб
Пров.		Маркова					0,9	1:1
Гл.инж.пр		Ухорская				Лист	Листов 1	
Н.контр.		Ухорская			Круг В-38 Гост 2590-88 / Ст3сп-II Гост 535-88	Главмосархитектура Мосгорисполкома Моспромпроект мастерская №7		

Формат А4

45-85.03.02.003

6,3 (√)

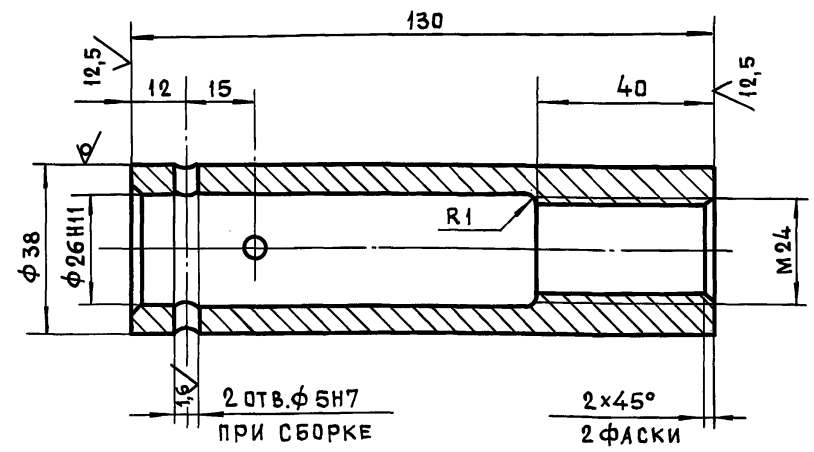

Неуказанные предельные отклонения размеров: $+t_2, -t_2, \pm \frac{t_2}{2}$.

Изм.	Лит.	№докум.	Подп.	Дата	45-85.03.02.003			
Разраб.		Помазкова			Муфта	Лит.	Масса	Масштаб
Пров.		Маркова					0,7	1:1
Гл.инж.пр		Ухорская				Лист	Листов 1	
Н.контр.		Ухорская			Круг В-38 ГОСТ 2590-88 / Ст3сп-II ГОСТ 535-88	Главмосархитектура Мосгорисполкома Моспромпроект мастерская №7		
Гл.констр.		Александянц						
Гл.спец.		Синяков						
Нач.маст		Виноградов						

24430 62

Формат А4

Инв.№ подл. | Подп. и дата | Взам.инв.№ | Инв.№ дубл. | Подп. и дата

45-85.03.02.100СБ

Вид А

Б-Б

В-В
М1:1

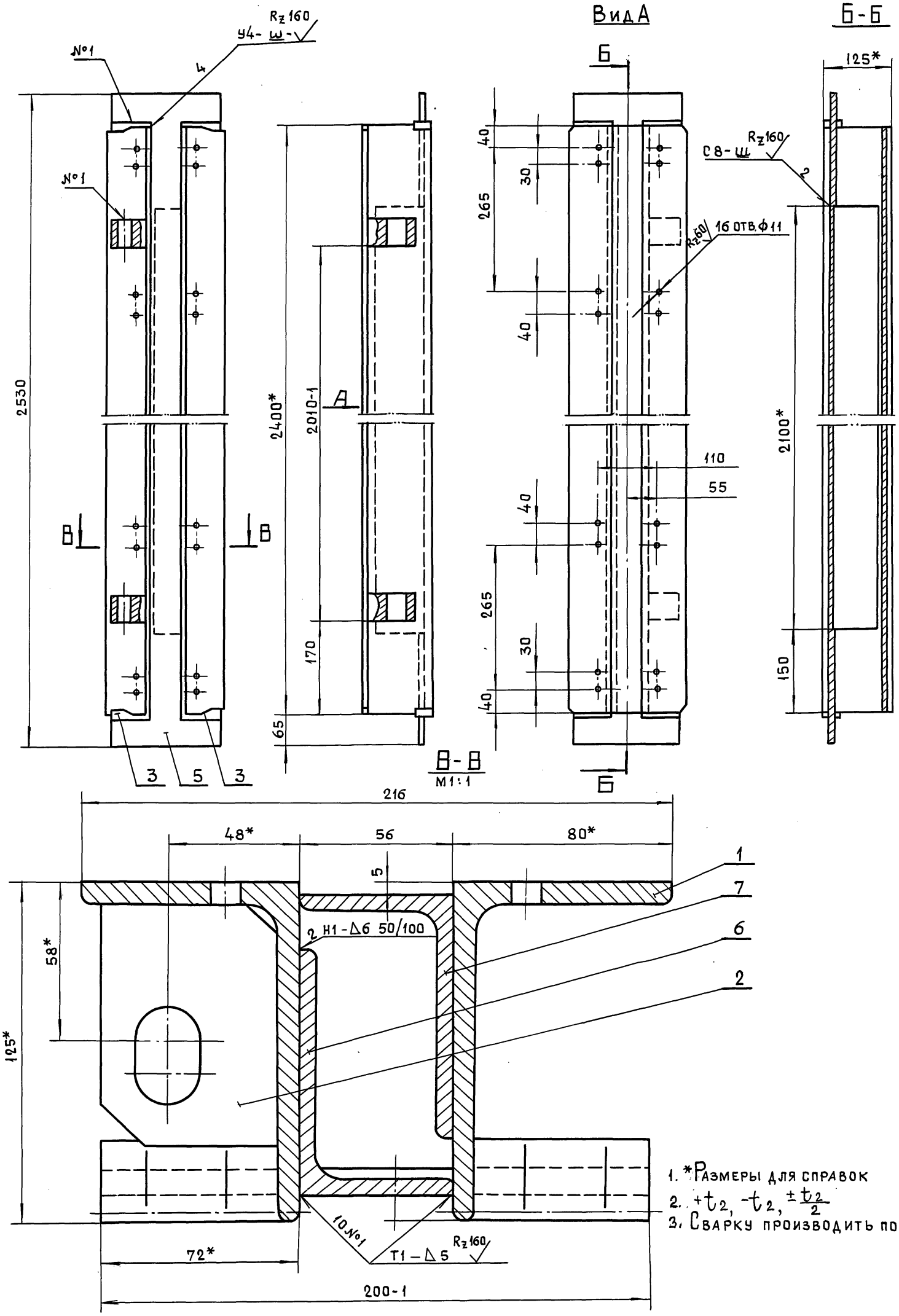

1. *Размеры для справок
2. $+t_2, -t_2, \pm\frac{t_2}{2}$
3. Сварку производить по ГОСТ 5264-80.

Изм	Лит.	№докум.	Подп.	Дата	45-85.03.02.100 СБ
Разраб.		Маркова			Стойка. Сборочный чертеж
Пров.		Андреева			
Гл.инж.пр.		Ухорская			
Н. контр.		Ухорская			
Гл. констр		Алексанянц			
Гл. спец.		Синяков			
Нач. маст		Виноградов			

Литера	Масса	Масштаб
	91,4	1:5
Лист	Листов 1	

Главмосархитектура Мосгорисполкома Моспромпроект мастерская №7

24430 63

Формат А2

Серия 01.036-6 Выпуск 1

Инв. № подл. | Подп. и дата | Взам. инв. № | Инв. № дубл. | Подп. и дата

45-85.03.02.105

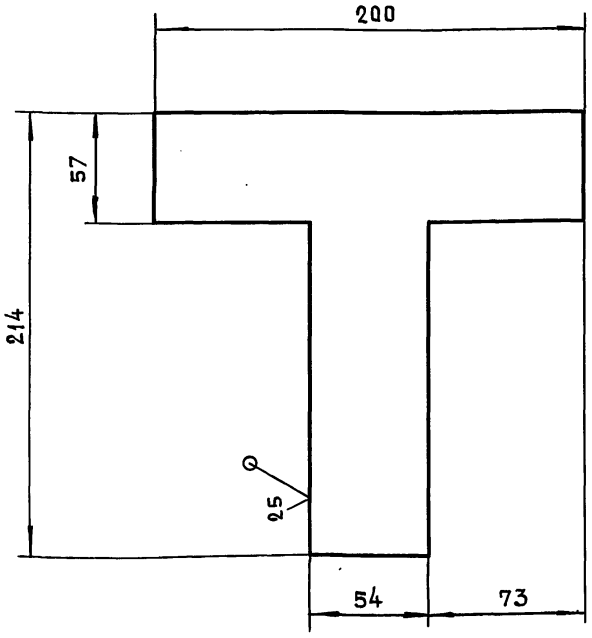

Неуказанные предельные отклонения размеров:
$-t_2, \pm \frac{t_2}{2}$.

Изм.	Лит.	№докум.	Подп.	Дата	45-85.03.02.105			
Разраб.		Помазкова			Лист „Т"	Лит.	Масса	Масштаб
Пров.		Маркова					2,1	1:2
Гл.инж.пр.		Ухорская				Лист	Листов 1	
Н.контр.		Ухорская			Лист 5-пн-14 ГОСТ 19903-74 / Ст3сп ГОСТ 14637-89	Главмосархитектура Мосгорисполкома Моспромпроект мастерская №7		

Формат А4

45-85.03.02.103

45-85.03.02.103

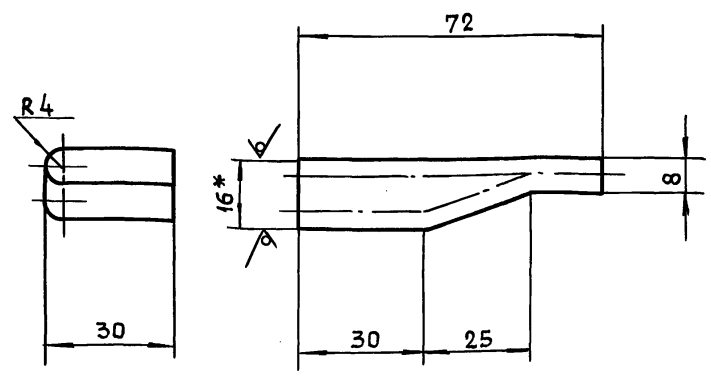

45-85.03.02.103-01 зеркальное отражение
Остальное-см. 45-85.03.02.103



1. * Размер для справок
2. $-t_2, \pm \frac{t_2}{2}$.

Изм.	Лит.	№докум.	Подп.	Дата	45-85.03.02.103			
Разраб.		Помазкова			Полоса	Лит.	Масса	Масштаб
Пров.		Маркова					0,2	1:1
Гл.инж.пр.		Ухорская				Лист	Листов 1	
Н.контр.		Ухорская			Лист 5-пн-16 ГОСТ 19903-74 / Ст3сп ГОСТ 14637-89	Главмосархитектура Мосгорисполкома Моспромпроект мастерская №7		

Формат А4

45-85.03.02.102

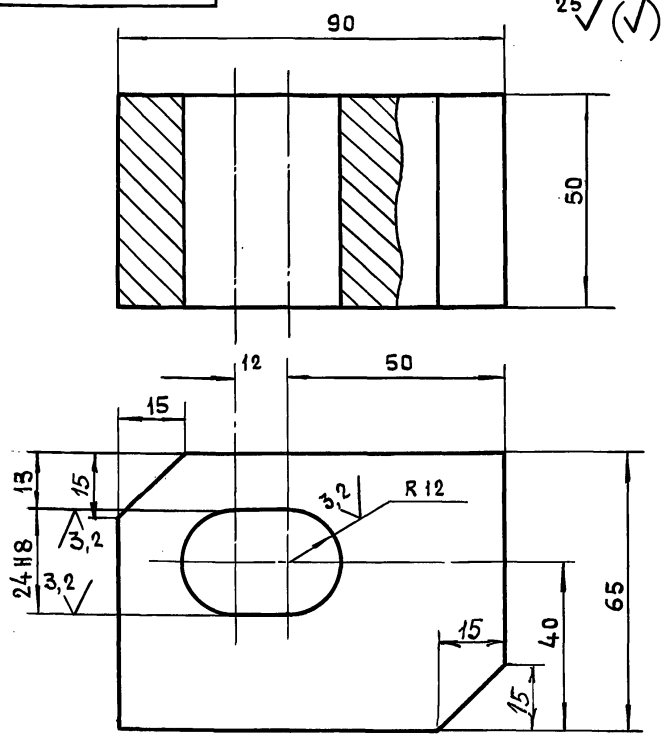

Неуказанные предельные отклонения размеров:
$-t_2, \pm \frac{t_2}{2}$.

Изм.	Лит.	№докум.	Подп.	Дата	45-85.03.02.102			
Разраб.		Помазкова			Полупетля	Лит.	Масса	Масштаб
Пров.		Маркова					1,9	1:1
Гл.инж.пр.		Ухорская				Лист	Листов 1	
Н.контр.		Ухорская			Ст 3сп ГОСТ 380-88	Главмосархитектура Мосгорисполкома Моспромпроект мастерская №7		

Формат А4

45-85.03.02.101

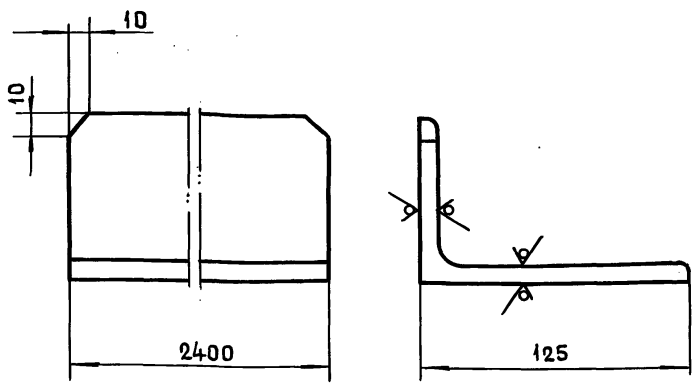

Неуказанные предельные отклонения размеров:
$-t_2, \pm \frac{t_2}{2}$.

Изм.	Лит.	№докум.	Подп.	Дата	45-85.03.02.101			
Разраб.		Помазкова			Уголок	Лит.	Масса	Масштаб
Пров.		Маркова					30,0	1:2
Гл.инж.пр.		Ухорская				Лист	Листов 1	
Н.контр.		Ухорская			Уголок 125×80×8-Б ГОСТ 8510-86 / Ст3сп ГОСТ 535-88	Главмосархитектура Мосгорисполкома Моспромпроект мастерская №7		
Гл.констр.		Александянц						
Гл.спец.		Синяков						
Нач.маст.		Виноградов						

Формат А4

Серия 01.036-6 Выпуск 1

Инв. № подл. | Подп. и дата | Взам. инв. № | Инв. № дубл. | Подп. и дата

Формат	Зона	Поз.	Обозначение	Наименование	Кол.	Прим.
				Документация		
А2			45-85.03.02.100СБ	Сборочный чертеж		
				Детали		
А4		1	45-85.03.02.101	Уголок	2	
А4		2	45-85.03.02.102	Полупетля	2	
А4		3	45-85.03.02.103	Полоса	2	
—		4	-01	Полоса	2	
А4		5	45-85.03.02.105	Лист „Т"	2	
				Уголок		
				Уголок 90×56×6-Б ГОСТ 8510-86 / Ст3сп ГОСТ 535-88		
Б4		6	45-85.03.02.106	ℓ = 2100 h 14	1	14,1 кг
Б4		7	45-85.03.02.107	ℓ = 2400 h 14	1	16,1 кг

Взам. инв. № | Инв. № дубл. | Подп. и дата | Инв. № подл.

Изм.	Лит.	№ докум.	Подп.	Дата
Разраб.		Маркова		
Пров.		Андреева		
Гл. инж. пр.		Ухорская		
Н. контр.		Ухорская		

45-85.03.02.100

Стойка

Лит.	Лист	Листов
		1

Главмосархитектура Мосгорисполкома Моспромпроект мастерская № 7

Формат А4

Формат	Зона	Поз.	Обозначение	Наименование	Кол.	Прим.
				Документация		
А2			45-85.05.00.100СБ	Сборочный чертеж	1	
				Детали		
А4		1	45-85.04.00.101	Ребро	1	
А4		2	45-85.04.00.102	Ребро	2	
А4		3	45-85.04.00.103	Стакан	1	
А4		4	45-85.04.00.104	Основание	1	

Взам. инв. № | Инв. № дубл. | Подп. и дата | Инв. № подл.

Изм.	Лит.	№ докум.	Подп.	Дата
Разраб.		Маркова		
Пров.		Андреева		
Гл. инж. пр.		Ухорская		
Н. контр.		Ухорская		

45-85.05.00.100

Полупетля

Лит.	Лист	Листов
	1	1

Главмосархитектура Мосгорисполкома Моспромпроект мастерская № 7

Формат А4

Серия 01.036-6 Выпуск 1

Формат	Зона	Поз.	Обозначение	Наименование	Кол.	Прим.
		14		Шайба		
				27.01.016		
				ГОСТ 11872-89	1	
				Готовые изделия		
		15		Масленка 1.2. Ц5Л1		
				ГОСТ 19853-74	1	
		16		Подшипник 206		
				ГОСТ 8338-75	2	
		17		Подшипник 405		
				ГОСТ 8338-75	1	
		18		Подшипник 8106		
				ГОСТ 6874-75	1	

Взам. инв. № | Инв. № дубл. | Подп. и дата | Инв. № подл.

Изм.	Лист	№ докум.	Подп.	Дата

45-85.04.00.000

Лист 2

Формат	Зона	Поз.	Обозначение	Наименование	Кол.	Прим.
				Документация		
А2			45-85.04.00.000СБ	Сборочный чертеж		
				Сборочные единицы		
А4		1	45-85.04.00.100	Полупетля		
А4		2	45-85.04.00.200	Полупетля		
				Детали		
А3		3	45-85.04.00.001	Ось		
А4		4	45-85.04.00.002	Крышка		
А4		5	45-85.04.00.003	Крышка		
А4		6	45-85.04.00.004	Втулка		
А4		7	45-85.04.00.005	Втулка		
А4		8	45-85.04.00.006	Ось		
А4		9	45-85.04.00.007	Кольцо		
А4		10	45-85.04.00.008	Прокладка		
				Стандартные изделия		
		11		Болт М10-6g×30.58.016		
				ГОСТ 7798-70	4	
		12		Гайка М27×1,5.6Н.05		
				ГОСТ 11871-88	1	
		13		Шайба 6-04.016		
				ГОСТ 11371-78	4	

Взам. инв. № | Инв. № дубл. | Подп. и дата | Инв. № подл.

Изм.	Лист	№ докум.	Подп.	Дата
Разраб.		Маркова		
Пров.		Андреева		
Гл. инж. пр.		Ухорская		
Н. контр.		Ухорская		

45-85.04.00.000

Петля в сборе Тип I

Литера	Лист	Листов
	1	2

Главмосархитектура Мосгорисполкома Моспромпроект мастерская № 7

Формат А4

Формат	Зона	Поз.	Обозначение	Наименование	Кол.	Прим.
				Документация		
А2			45-85.04.00.200СБ	Сборочный чертеж		
				Детали		
А4		1	45-85.04.00.201	Ребро	1	
1		2	-01	Ребро	2	
А4		3	45-85.04.00.203	Направляющая	1	
А4		4	45-85.04.00.204	Основание	1	

Взам.инв.№ | Инв.№дубл. | Подп. и дата | Инв.№подл. | Подп. и дата

Изм.	Лист	№докум.	Подп.	Дата
Разраб.		Маркова		
Пров.		Андреева		
Гл.инж.пр.		Ухорская		
Н.контр.		Ухорская		

45-85.04.00.200

Полупетля

Литера	Лист	Листов
	1	1

Главмосархитектура Мосгорисполкома Моспромпроект мастерская №7

Формат А4

Формат	Зона	Поз.	Обозначение	Наименование	Кол.	Прим.
				Документация		
			45-85.04.00.100СБ	Сборочный чертеж	1	
				Детали		
А4		1	45-85.04.00.101	Ребро	1	
А4		2	45-85.04.00.102	Ребро	2	
А4		3	45-85.04.00.103	Стакан	1	
А4		4	45-85.04.00.104	Основание	1	

Взам.инв.№ | Инв.№дубл. | Подп. и дата | Инв.№подл. | Подп. и дата

Изм.	Лист	№докум.	Подп.	Дата
Разраб.		Маркова		
Пров.		Андреева		
Гл.инж.пр.		Ухорская		
Н.контр.		Ухорская		

45-85.04.00.100

Полупетля

Литера	Лист	Листов
	1	1

Главмосархитектура Мосгорисполкома Моспромпроект мастерская №7

Формат А4

Серия 01.036-6 Выпуск 1

Формат	Зона	Поз.	Обозначение	Наименование	Кол.	Прим.
				Стандартные изделия		
		14		Болт М6×20.58.016		
				ГОСТ 7798-70	4	
		12		Гайка М27×1,5.6Н.05		
				ГОСТ 11871-88	1	
		13		Шайба 6.04.016		
				ГОСТ 11371-78	4	
		14		Шайба		
				27.01.016		
				ГОСТ 11872-89	1	
		15		Масленка 1.2.Ц6Л1		
				ГОСТ 19853-74		
		16		Подшипник 206		
				ГОСТ 8338-75	2	
		17		Подшипник 405		
				ГОСТ 8338-75	1	
		18		Подшипник 8106		
				ГОСТ 6874-75		

Взам.инв.№ | Инв.№дубл. | Подп. и дата | Инв.№подл. | Подп. и дата

Изм.	Лист	№докум.	Подп.	Дата

45-85.05.00.000

Лист 2

Формат А4

Формат	Зона	Поз.	Обозначение	Наименование	Кол.	Прим.
				Документация		
А2			45-85.05.00.000СБ	Сборочный чертеж		
				Сборочные единицы		
А4		1	45-85.05.00.100	Полупетля	1	
А4		2	45-85.04.00.200	Полупетля	1	
				Детали		
А3		3	45-85.04.00.001	Ось	1	
А4		4	45-85.04.00.002	Крышка	1	
А4		5	45-85.04.00.003	Крышка	1	
А4		6	45-85.04.00.004	Втулка	1	
Б4		7	45-85.04.00.005	Втулка	1	
А4		8	45-85.04.00.006	Ось	1	
А4		9	45-85.04.00.007	Кольцо	2	
А4		10	45-85.04.00.008	Прокладка	1	

Взам.инв.№ | Инв.№дубл. | Подп. и дата | Инв.№подл. | Подп. и дата

Изм.	Лит	№докум.	Подп.	Дата
Разраб.		Маркова		
Пров.		Андреева		
Гл.инж.пр.		Ухорская		
Н.контр.		Ухорская		

45-85.05.00.000

Петля в сборе Тип II

Литера	Лист	Листов
	1	2

Главмосархитектура Мосгорисполкома Моспромпроект мастерская №7

Формат А4

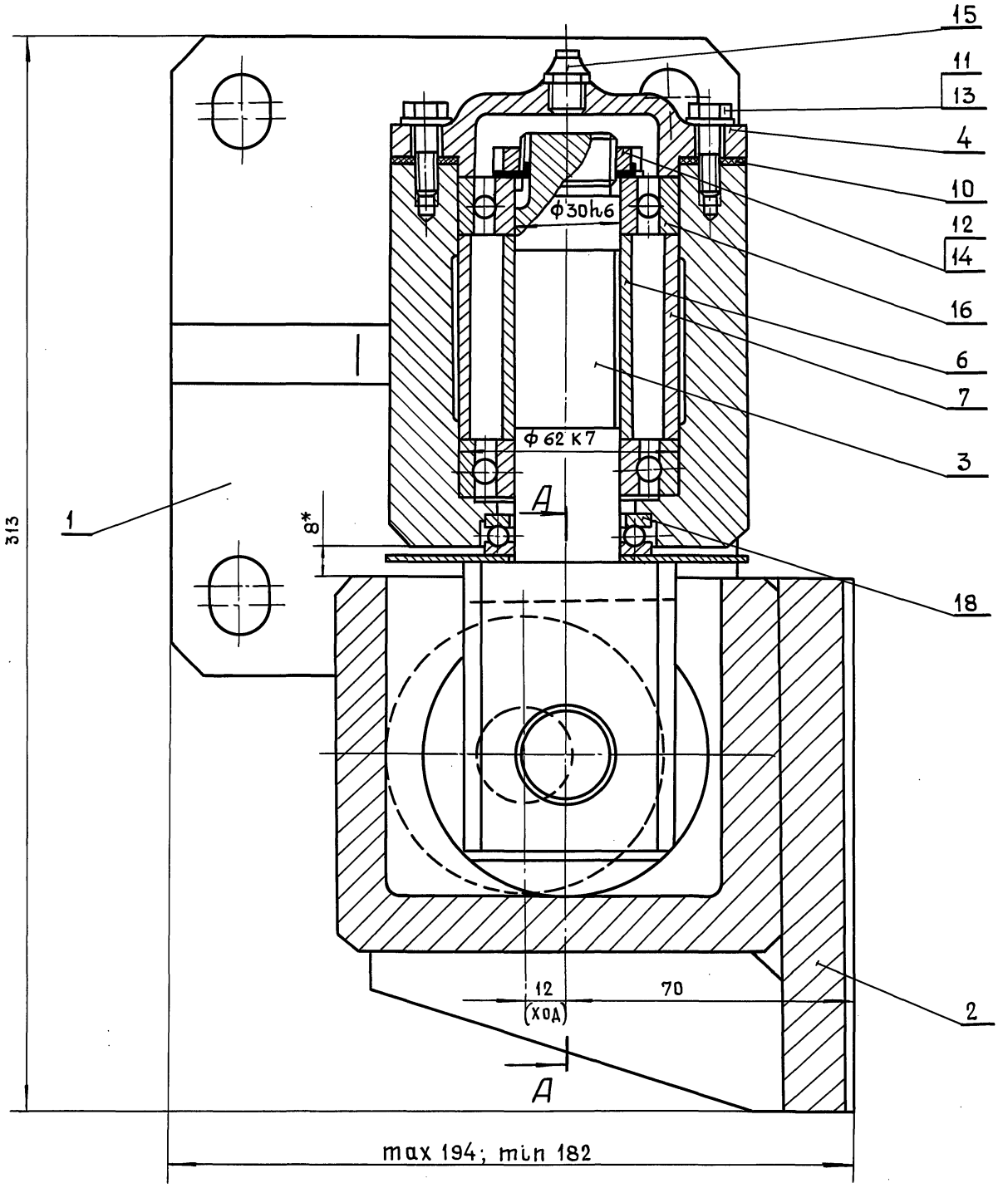

А-А

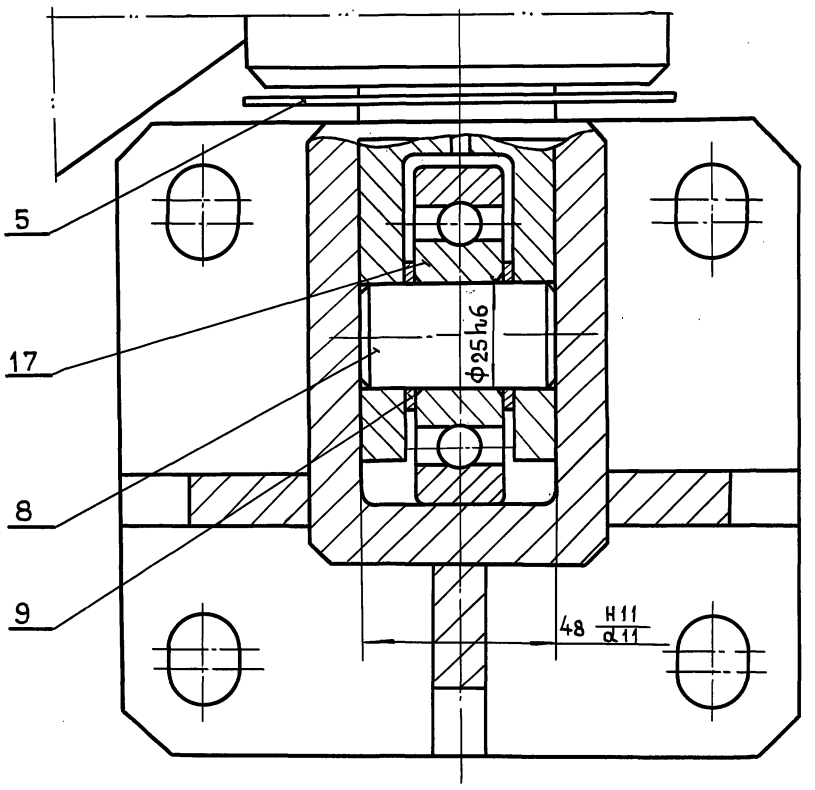

Обеспечить легкое без рывков и заеданий движение оси в петлях. После сборки полости подшипников заполнить солидом жировым ГОСТ 1033-79.

					45-85.04.00.000СБ		
Изм.	Лит.	№ докум.	Подп.	Дата	Петля в сборе тип I Сборочный чертеж	Литера	Масса / Масштаб
Разраб.		Маркова					23 / 1:1
Пров.		Андреева				Лист	Листов
Гл.инж.пр.		Ухорская					
Н.контр.		Ухорская				Главмосархитектура Мосгорисполкома Моспромпроект мастерская №7	
Гл.конст.		Александянц					
Гл.спец.		Синяков					
Нач.маст.		Виноградов					

24430 67 Формат А2

Серия 01.036-6 Выпуск 1

Инв.№подл. | Подпись и дата | Взам.инв.№ | Инв.№дубл. | Подп. и дата

45-85.04.00.002

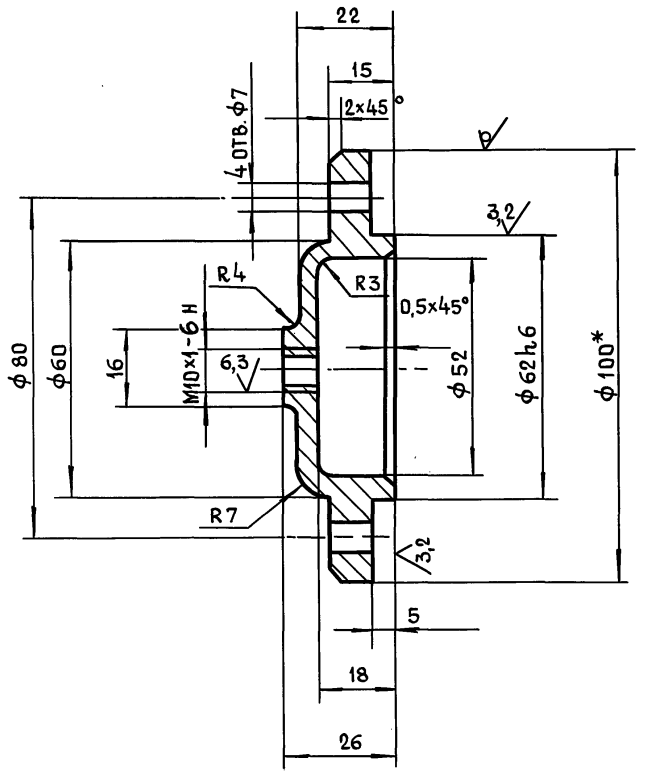

1. *Размер для справок.
2. $+t_2, -t_2, \pm\frac{t_2}{2}$

Изм.	Лит.	№докум.	Подп.	Дата	45-85.04.00.002			
Разраб.		Помазкова			Крышка	Лит.	Масса	Масштаб
Пров.		Маркова					0,79	1:1
Гл.инж.пр.		Ухорская				Лист	Листов 1	
Н.контр.		Ухорская			Ст3сп ГОСТ 380-88	Главмосархитектура Мосгорисполкома Моспромпроект мастерская №7		

Формат А4

45-85.04.00.003

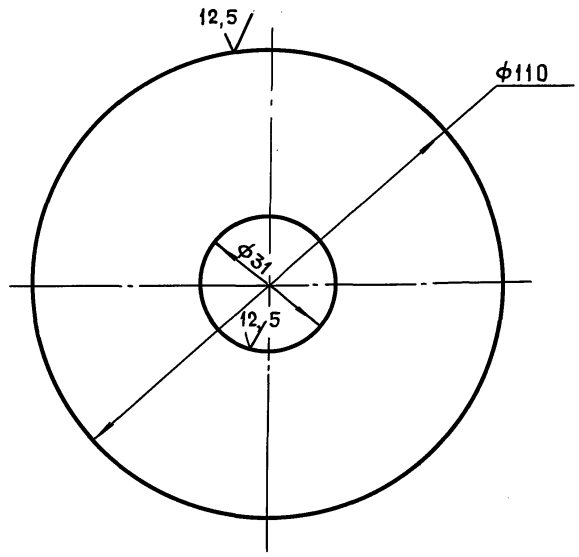

Неуказанные предельные отклонения размеров: $+t_2, -t_2$

Изм.	Лит.	№докум.	Подп.	Дата	45-85.04.00.003			
Разраб.		Помазкова			Крышка	Лит.	Масса	Масштаб
Пров.		Маркова					0,07	1:1
Гл.инж.пр.		Ухорская				Лист	Листов 1	
Н.контр.		Ухорская			Лист 5-ПН-1,0 ГОСТ 19903-74 / 3-IV-Ст3сп ГОСТ 16523-89	Главмосархитектура Мосгорисполкома Моспромпроект мастерская №7		

Формат А4

45-85.04.00.001

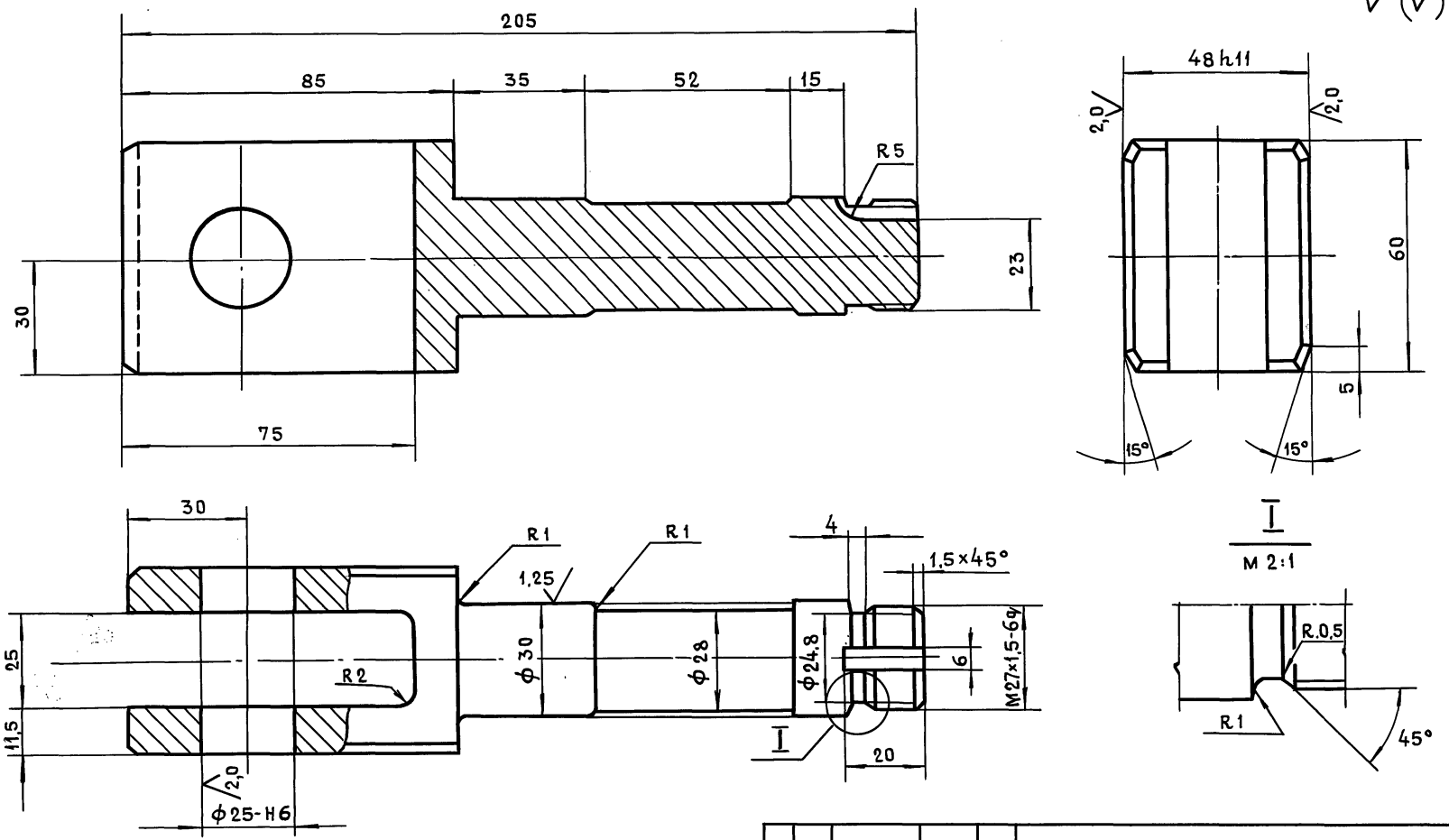

Изм.	Лит.	№докум.	Подп.	Дата	45-85.04.00.001			
Разраб.		Помазкова			Ось	Литера	Масса	Масштаб
Пров.		Маркова					1,15	1:1
Гл.инж.пр.		Ухорская				Лист	Листов 1	
Н.контр.		Ухорская				Главмосархитектура Мосгорисполкома Моспромпроект мастерская №7		
Гл.констр.		Александянц			45-2-6 ГОСТ 1050-88			
Гл.спец.		Синяков						
Нач.маст.		Виноградов						

Серия 01.036-6 Выпуск 1

Взам.инв.№ | Инв.№дубл. | Подп. и дата | Инв.№подл.

24430 68

Формат А3

45-85.04.00.007

6,3

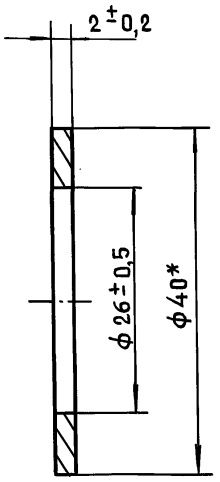

*Размер для справок.

					45-85.04.00.007			
Изм.	Лит.	№докум.	Подп.	Дата				
Разраб.		Помазкова			Кольцо	Литера	Масса	Масштаб
Пров.		Маркова					0,01	2:1
Гл.инж.пр		Ухорская				Лист	Листов 1	
Н.контр.		Ухорская			Круг В-40 ГОСТ 2590-88 / Ст3сп-II ГОСТ 535-88	Главмосархитектура Мосгорисполкома Моспромпроект мастерская №7		

Формат А4

Инв.№подл. | Подп. и дата | Инв.№дубл. | Инв.№дубл. | Подп. и дата

45-85.04.00.006

6,3

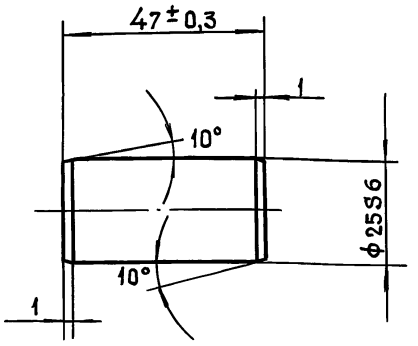

					45-85.04.00.006.			
Изм.	Лист	№докум.	Подп.	Дата				
Разраб.		Помазкова			Ось	Литера	Масса	Масштаб
Пров.		Маркова					0,18	1:1
Гл.инж.пр		Ухорская				Лист	Листов 1	
Н.контр.		Ухорская			Круг В-40 ГОСТ 2590-88 / Ст3сп-II ГОСТ 535-88	Главмосархитектура Мосгорисполкома Моспромпроект мастерская №7		

Формат А4

Инв.№подл. | Подп. и дата | Инв.№дубл. | Инв.№дубл. | Подп. и дата

Серия 01.036-6 Выпуск 1

45-85.04.00.005

12,5

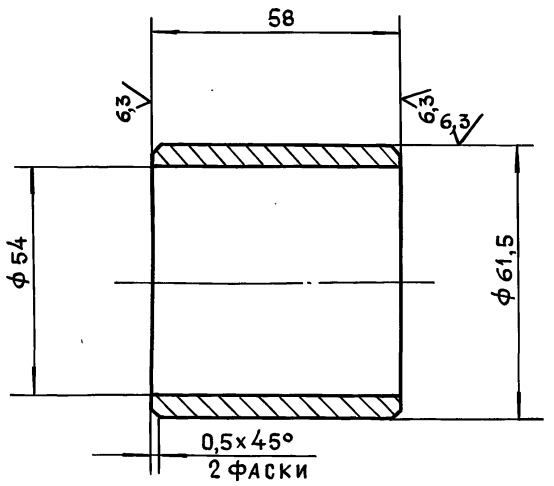

1. *Размер для справок
2. $+t_2$, $-t_2$.

					45-85.04.00.005			
Изм.	Лит.	№докум.	Подп.	Дата				
Разраб.		Помазкова			Втулка	Литера	Масса	Масштаб
Пров.		Маркова					0,34	1:1
Гл.инж.пр		Ухорская				Лист	Листов 1	
Н.контр.		Ухорская			Труба 63,5×4,0 ГОСТ 8732-78 / Б10 ГОСТ 8731-87	Главмосархитектура Мосгорисполкома Моспромпроект мастерская №7		

Формат А4

Инв.№подл. | Подп. и дата | Инв.№дубл. | Инв.№дубл. | Подп. и дата

45-85.04.00.004

6,3

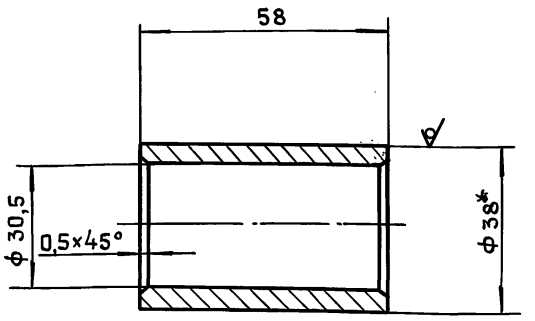

1* Размер для справок.
2. $+t_2$, $-t_2$.

					45-85.04.00.004			
Изм.	Лит.	№докум.	Подп.	Дата				
Разраб.		Помазкова			Втулка	Литера	Масса	Масштаб
Пров.		Маркова					0,19	1:1
Гл.инж.пр.		Ухорская				Лист	Листов 1	
Н.контр.		Ухорская			Круг В-38 ГОСТ 2590-88 / Ст3сп-II ГОСТ 535-88	Главмосархитектура Мосгорисполкома Моспромпроект мастерская №7		
Гл.констр		Александниц						
Гл.спец.		Синяков						
Нач.маст.		Виноградов						

Формат А4

45-85.04.00.100СБ

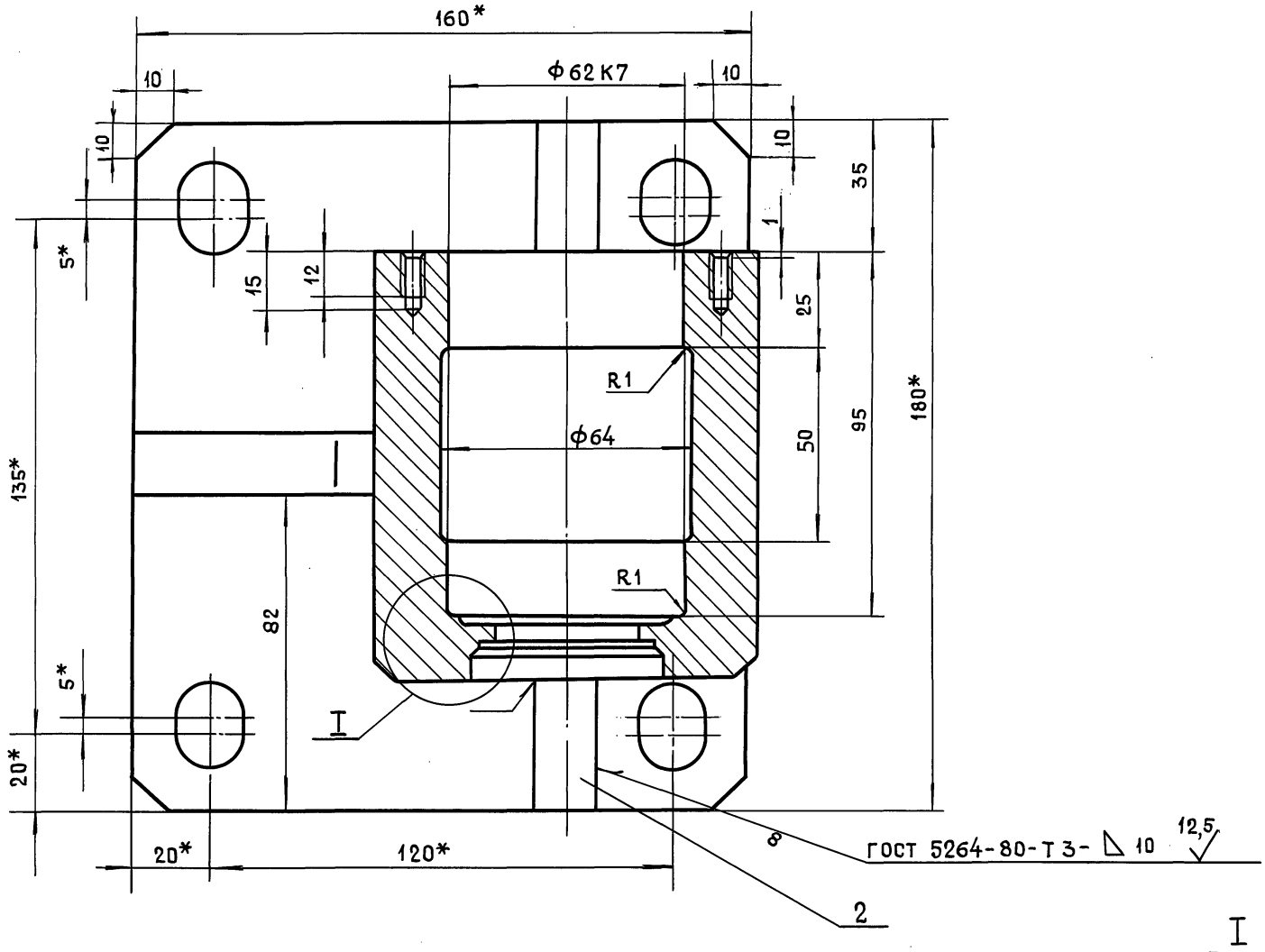

I
М2:1

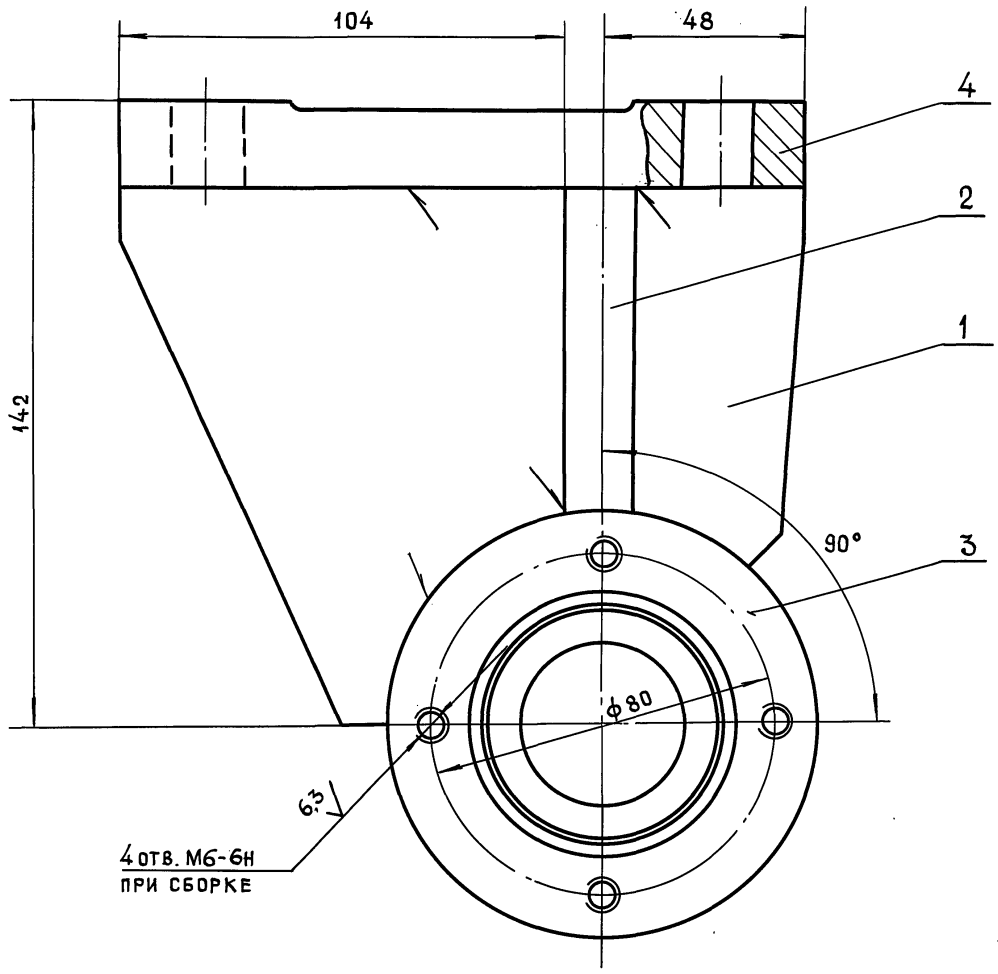

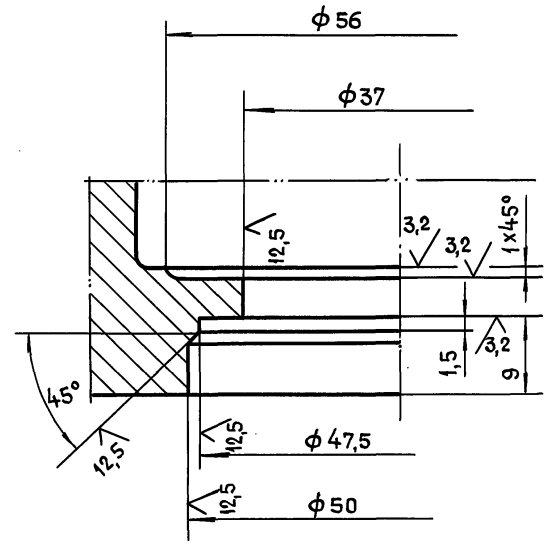

1. *Размеры для справок
2. $+t_2, -t_2, \pm\frac{t_2}{2}$.

					45-85.04.00.100СБ			
Изм	Лист	№Докум.	Подп.	Дата				
Разраб.		Маркова			Полупетля Сборочный чертеж	Литера	Масса	Масштаб
Пров.		Андреева					12,5	1:1
Гл.инж.пр.		Ухорская				Лист	Листов 1	
Н.контр.		Ухорская				Главмосархитектура Мосгорисполкома Моспромпроект мастерская №7		
Гл.констр.		Александянц						
Гл.спец.		Синяков						
Нач.маст.		Виноградов						

Серия 01.036-6 Выпуск 1

Инв.№подл. | Подп. и дата | Взам.инв.№ | Инв.№дубл. | Подп. и дата

24430 70

Формат А2

45-85.04.00.104

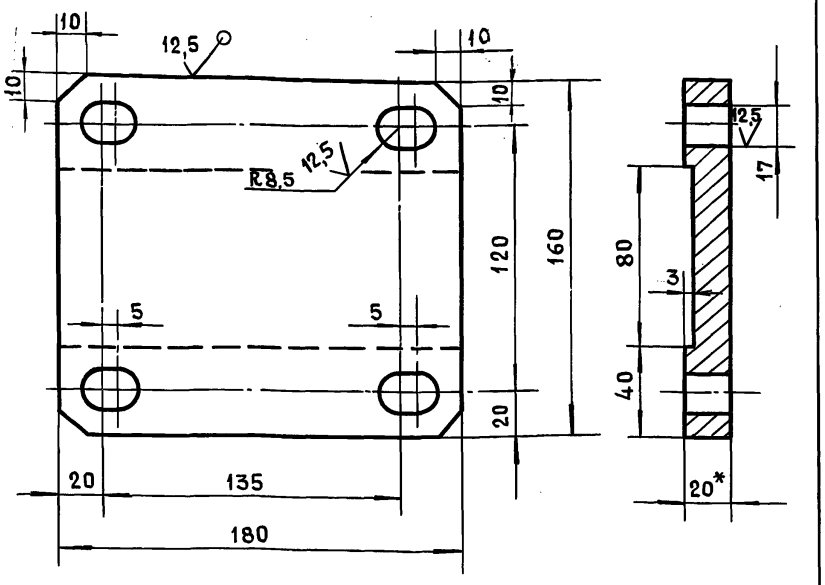

Изм.	Лит.	№докум.	Подп.	Дата
Разраб.		Помазкова		
Пров.		Маркова		
Гл.инж.пр.		Ухорская		
Н.контр.		Ухорская		

45-85.04.00.104

Основание

Лит.	Масса	Масштаб
	4,5	1:2
Лист	Листов 1	

Лист 6-ПН-20 ГОСТ 19903-74
Ст3сп ГОСТ 14637-89

Главмосархитектура
Мосгорисполкома
Моспромпроект
Мастерская №7

Формат А4

45-85.04.00.103

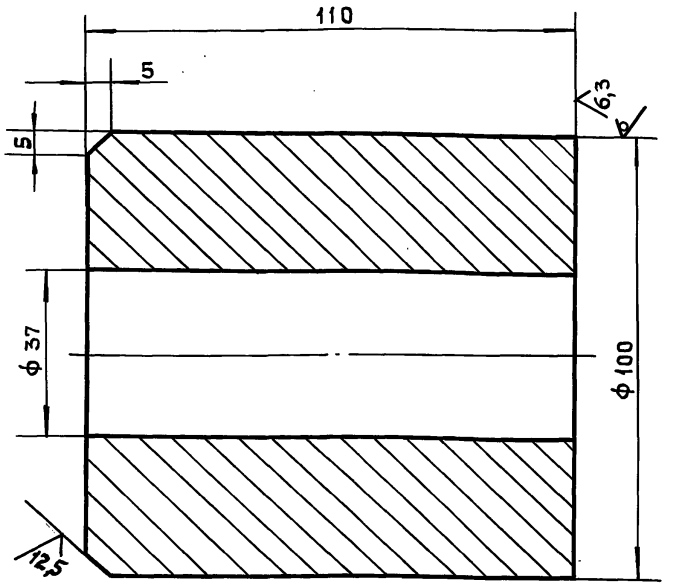

Изм.	Лит.	№докум.	Подп.	Дата
Разраб.		Помазкова		
Пров.		Маркова		
Гл.инж.пр.		Ухорская		
Н.контр.		Ухорская		

45-85.04.00.103

Стакан
Заготовка

Лит.	Масса	Масштаб
	5,76	1:1
Лист	Листов 1	

Круг В-100 ГОСТ 2590-88
Ст3сп-II ГОСТ 535-88

Главмосархитектура
Мосгорисполкома
Моспромпроект
Мастерская №7

Формат А4

Серия 01.036-6 Выпуск 1

45-85.04.00.102

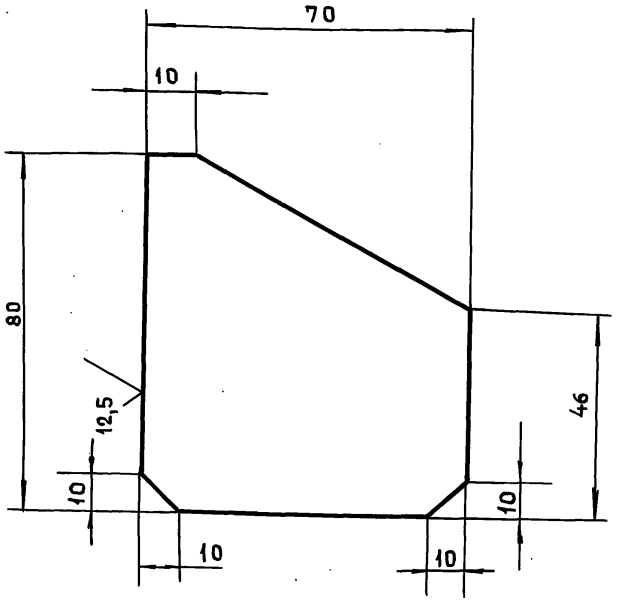

Неуказанные предельные отклонения размеров:
$-t_2, \pm \frac{t_2}{2}$

Изм.	Лит.	№докум.	Подп.	Дата
Разраб.		Помазкова		
Пров.		Маркова		
Гл.инж.пр.		Ухорская		
Н.контр.		Ухорская		

45-85.04.00.102.

Ребро

Лит.	Масса	Масштаб
	0,6	1:1
Лист	Листов 1	

Лист 6-ПН-16 ГОСТ 19903-74
Ст3сп ГОСТ 14637-89

Главмосархитектура
Мосгорисполкома
Моспромпроект
Мастерская №7

Формат А4

45-85.04.00.101

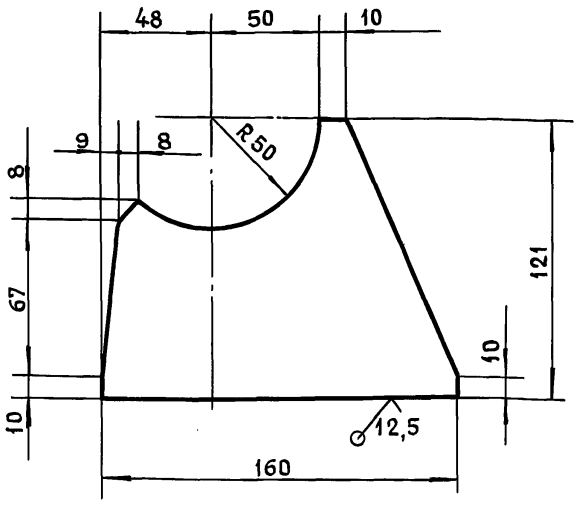

Неуказанные предельные отклонения размеров:
$-t_2, \pm \frac{t_2}{2}$

Изм.	Лит.	№докум.	Подп.	Дата
Разраб.		Помазкова		
Пров.		Маркова		
Гл.инж.пр.		Ухорская		
Н.контр.		Ухорская		
Гл.конст.		Александянц		
Гл.спец.		Синяков		
Нач.маст.		Виноградов		

45-85.04.00.101

Ребро

Лит	Масса	Масштаб
	1,6	1:2
Лист	Листов 1	

Лист 6-ПН-6 ГОСТ 19903-74
Ст3сп ГОСТ 14637-89

Главмосархитектура
Мосгорисполкома
Моспромпроект
Мастерская №7

Формат А4

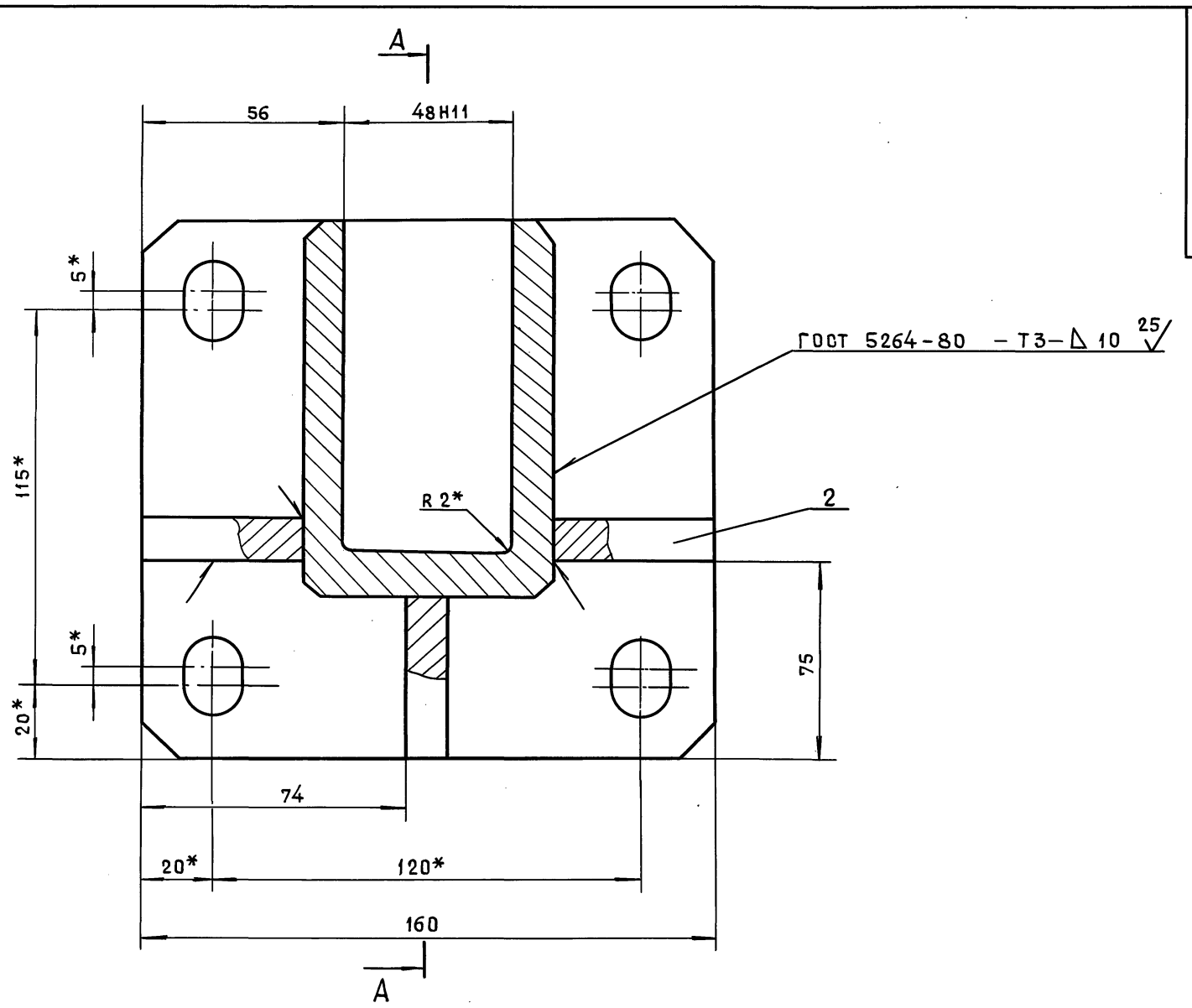

1. * Размеры для справок.
2. $\pm \frac{t_2}{2}$.

					45-85.04.00.200СБ.		
Изм.	Лист	№Докум.	Подп.	Дата	Полупетля Сборочный чертеж	Литера	Масса / Масштаб
Разраб.		Маркова					6,8 / 1:1
Пров.		Андреева				Лист	Листов 1
Гл.инж.пр.		Ухорская				Главмосархитектура Мосгорисполкома Моспромпроект Мастерская №7	
Н.контр.		Ухорская					
Гл.констр.		Александянц					
Гл.спец.		Синяков					
Нач.маст.		Виноградов					

24430 72 Формат А2

Инв.№подл. | Подп. и дата | Инв.№дубл. | Взам.инв.№ | Подп. и дата

Серия 01.036-6 Выпуск 1

45-85.04.00.204

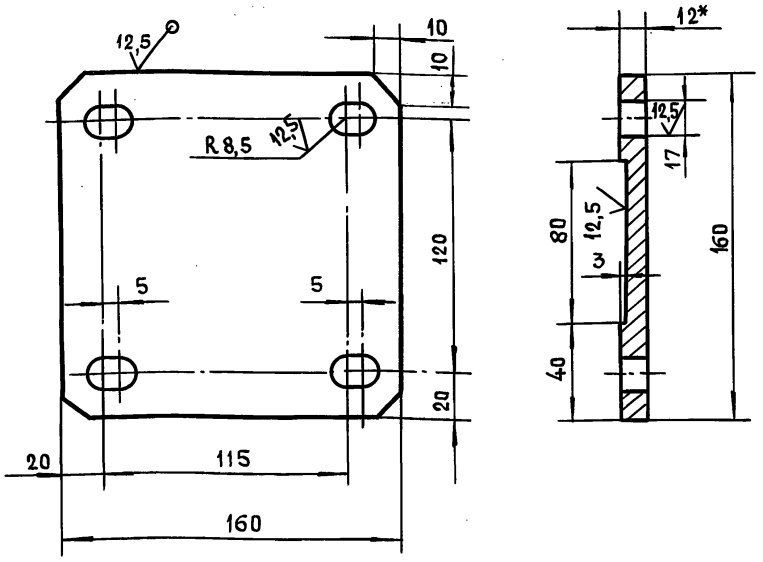

1. *Размер для справок
2. $+t_2, -t_2, \pm\frac{t_2}{2}$.

					45-85.04.00.204		
Изм.	Лит.	№докум.	Подп.	Дата			
Разраб.		Помазкова			Основание	Литера / Масса / Масштаб	
Пров.		Маркова					2,4 / 1:2
Гл.инж.пр		Ухорская				Лист / Листов 1	
Н.контр.		Ухорская			Лист Б-ПН-12 ГОСТ 19903-74 Ст3сп ГОСТ 14537-89	Главмосархитектура Мосгорисполкома Моспромпроект мастерская №7	

Инв.№подл. | Подп. и дата | Взам.инв.№ | Инв.№дубл. | Подпись и дата

45-85.04.00.203

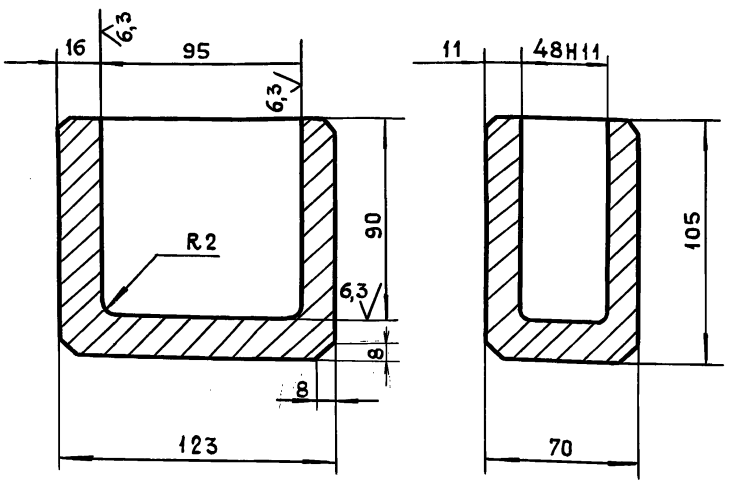

Неуказанные предельные отклонения размеров:
$+t_2, -t_2, \pm\frac{t_2}{2}$.

					45-85.04.00.203		
Изм.	Лист	№докум.	Подпись	Дата			
Разраб.		Помазкова			Направляющая	Литера / Масса / Масштаб	
Пров.		Маркова					4,0 / 1:2
Гл.инж.пр		Ухорская				Лист / Листов 1	
Н.контр.		Ухорская			Ст.3сп ГОСТ 380-88	Главмосархитектура Мосгорисполкома Моспромпроект мастерская №7	

Инв.№подл. | Подпись и дата | Взам.инв.№ | Инв.№дубл. | Подпись и дата

Формат А4

45-85.04.00.008

Серия 01.036-6 Выпуск 1

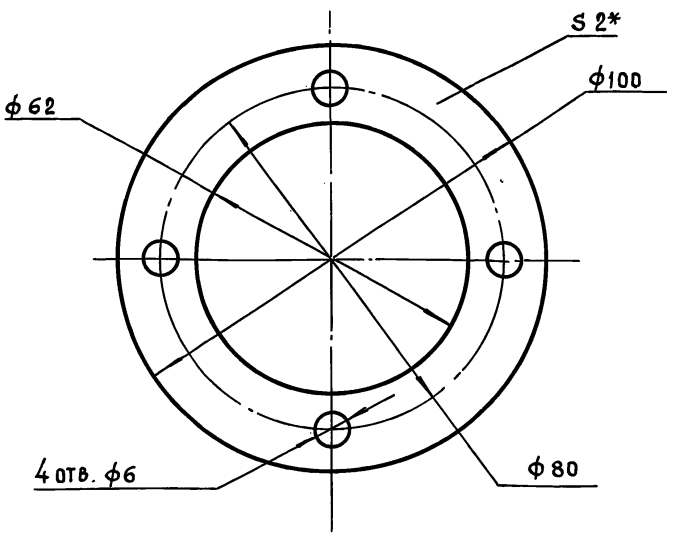

					45-85.04.00.008		
Изм.	Лит.	№докум.	Подп.	Дата			
Разраб.		Помазкова			Прокладка	Литера / Масса / Масштаб	
Пров.		Маркова					/ 1:1
Гл.инж.пр		Ухорская				Лист / Листов 1	
Н.контр.		Ухорская			Пластина I, лист, ТМКЩ-С-3 ГОСТ 7338-90	Главмосархитектура Мосгорисполкома Моспромпроект мастерская №7	

Инв.№подл. | Подп. и дата | Взам.инв.№ | Инв.№дубл. | Подпись и дата

Формат А4

45-85.04.00.201

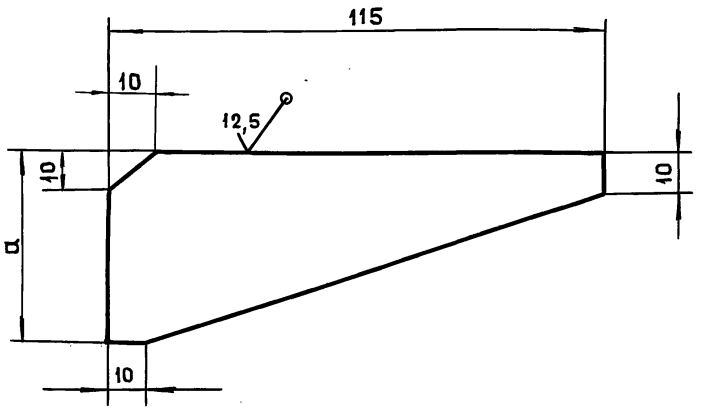

Обозначения	a, мм	Масса, кг
45-85.04.00.201	55	0,37
-01	45	0,3

Неуказанные предельные отклонения размеров:
$-t_2, \pm\frac{t_2}{2}$.

					45-85.04.00.201		
Изм.	Лит.	№докум.	Подп.	Дата			
Разраб.		Помазкова			Ребро	Литера / Масса / Масштаб	
Пров.		Маркова					0,37 / 1:1
Гл.инж.пр		Ухорская				Лист / Листов 1	
Н.контр.		Ухорская					
Гл.конст.		Александянц			Лист Б-ПН-12 ГОСТ 19903-74 Ст3сп ГОСТ 14637-89	Главмосархитектура Мосгорисполкома Моспромпроект мастерская №7	
Гл.спец.		Синяков					
Нач.маст.		Виноградов					

Инв.№подл. | Подпись и дата | Взам.инв.№ | Инв.№дубл. | Подпись и дата

Формат А4

45-85.05.00.000СБ

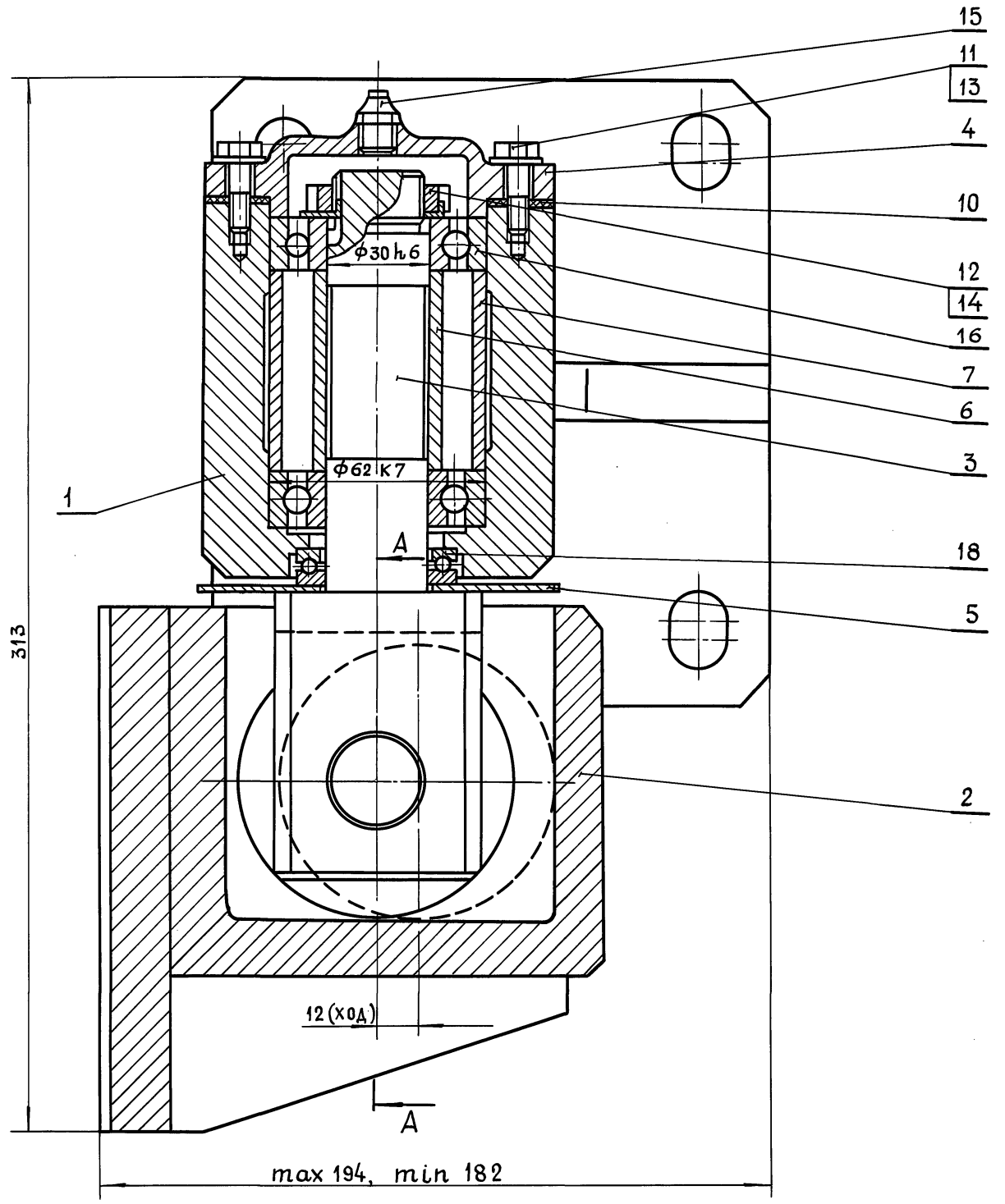

А - А

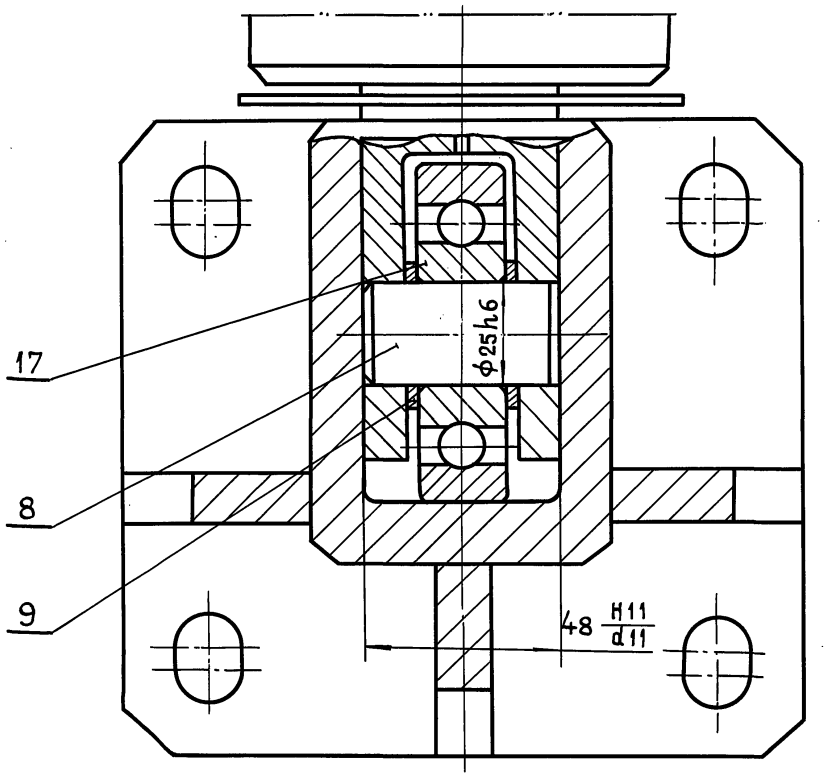

Обеспечить легкое, без рывков и заеданий движение оси в петлях.

После сборки полости подшипников заполнить солидолом жировым ГОСТ 1033-79.

					45-85.05.00.000СБ		
Изм.	Лист	№ докум.	Подп.	Дата			
Разраб.		Маркова			Петля в сборе тип II Сборочный чертеж	Литера	Масса 23 / Масштаб 1:1
Пров.		Андреева				Лист	Листов 1
Гл.инж.пр.		Ухорская				Главмосархитектура Мосгорисполкома Моспромпроект мастерская №7	
Н.контр.		Ухорская					
Гл.констр.		Александянц					
Гл.спец.		Синяков					
Нач.маст.		Виноградов					

24430 74

Формат А2

Серия 01.036-6 Выпуск 1

Инв. № подл. | Подпись и дата | Взам. инв. № | Инв. № дубл. | Подпись и дата

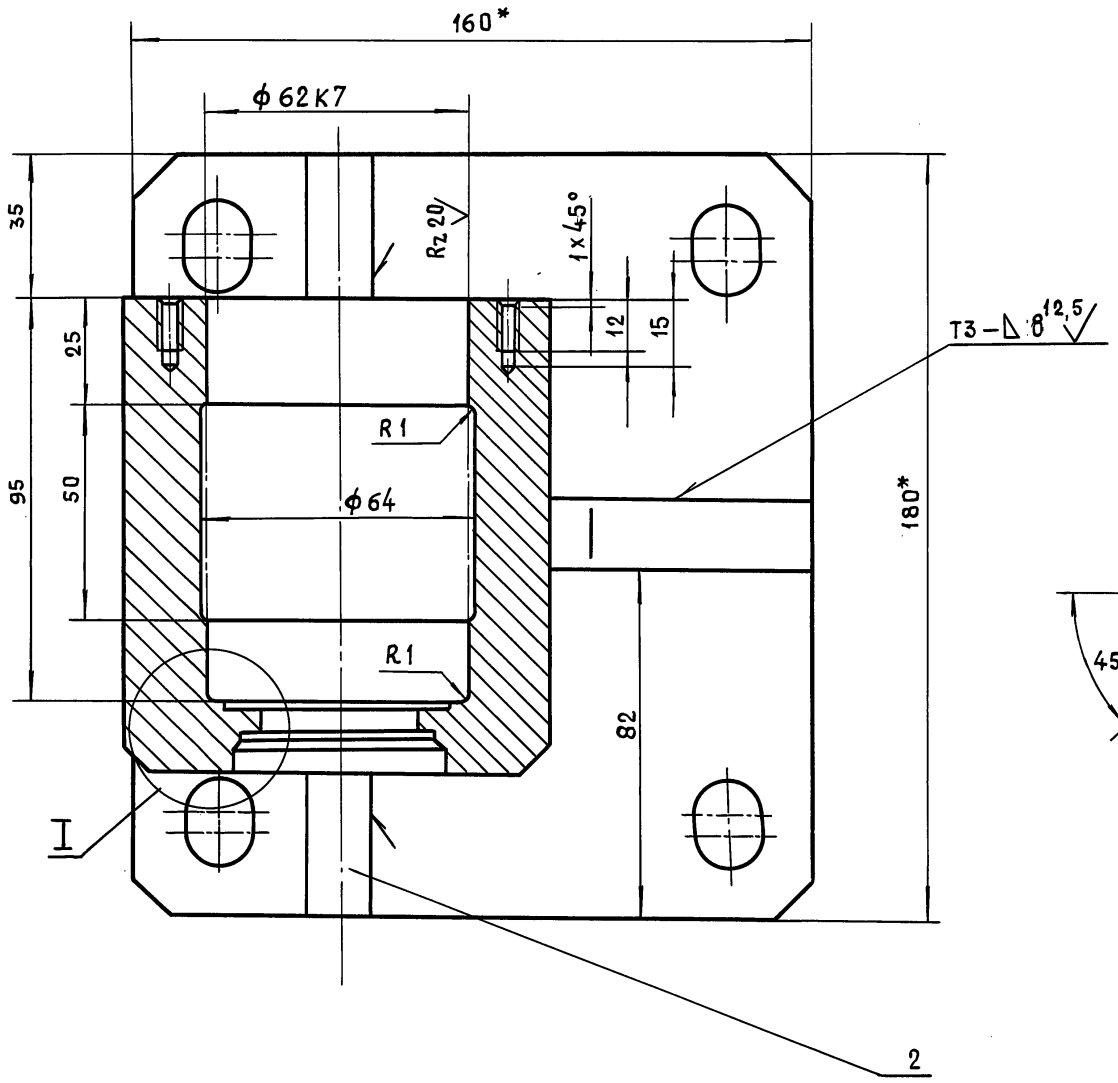

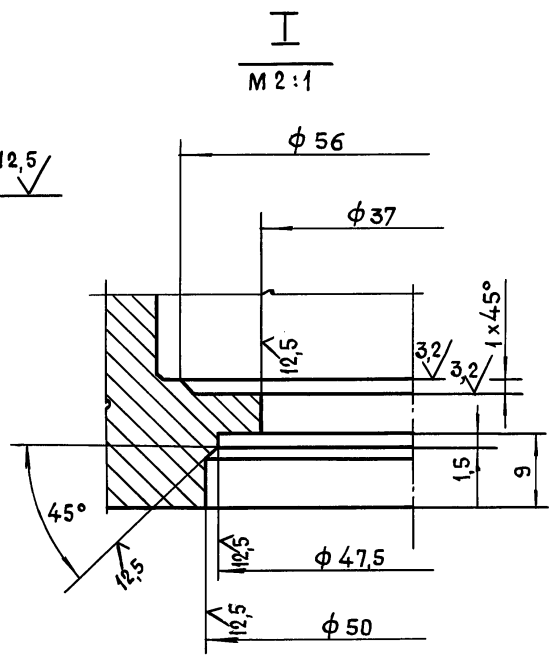

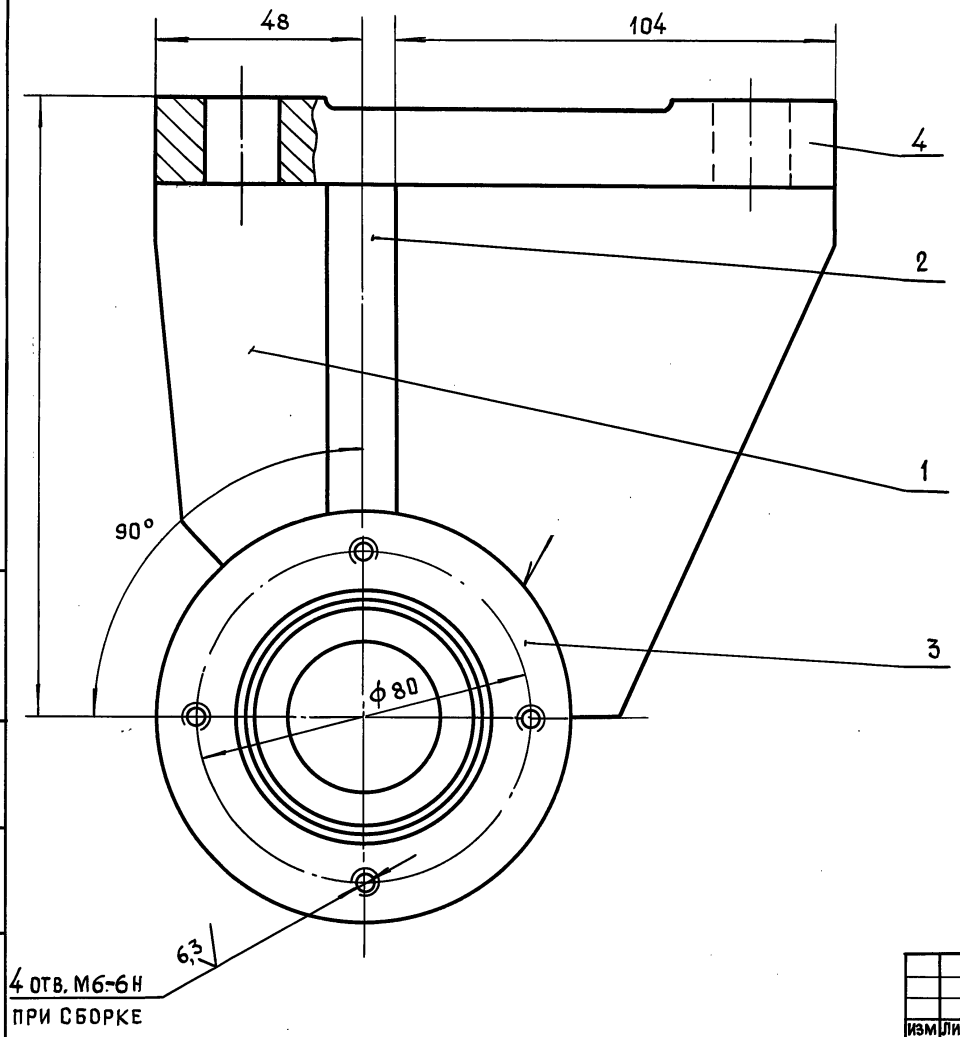

1. *Размеры для справок.
2. $+t_2, -t_2, \pm \frac{t_2}{2}$.
3. Сварку производить по ГОСТ 5264-80.

Серия 01.036-6 Выпуск 1

Подпись и дата | Инв. № дубл. | Взам. инв. | Подпись и дата | Инв. № подл.

Изм.	Лист	№ докум.	Подп.	Дата
Разраб.		Маркова		
Пров.		Андреева		
Гл. инж. пр.		Ухорская		
Н. контр.		Ухорская		
Гл. констр.		Александянц		
Гл. спец.		Синяков		
Нач. маст.		Виноградов		

45-85.05.00.100СБ

Полупетля
Сборочный чертеж

Литера	Масса	Масштаб
	12,5	1:1

Лист | Листов 1

Главмосархитектура
Мосгорисполкома
Моспромпроект
мастерская № 7

gost.e-ecolog.ru