ТИПОВОЙ ПРОЕКТ
902-1-81.83

КАНАЛИЗАЦИОННАЯ НАСОСНАЯ СТАНЦИЯ

ПРОИЗВОДИТЕЛЬНОСТЬЮ 35-230 $м^3/ч$,
НАПОРОМ 11-48 М ПРИ ГЛУБИНЕ
ЗАЛОЖЕНИЯ ПОДВОДЯЩЕГО
КОЛЛЕКТОРА 5,5 М
(МОНОЛИТНЫЙ ВАРИАНТ)

Альбом IV

19305-01
ЦЕНА 2-05

gost.e-ecolog.ru

ЦЕНТРАЛЬНЫЙ ИНСТИТУТ ТИПОВОГО ПРОЕКТИРОВАНИЯ
ГОССТРОЯ СССР

Москва, А-445, Смольная ул., 22

Сдано в печать 5 1964 г.
Заказ № 7762 Тираж 460 экз.

ТИПОВОЙ ПРОЕКТ
902-1-81.83

КАНАЛИЗАЦИОННАЯ НАСОСНАЯ СТАНЦИЯ ПРОИЗВОДИТЕЛЬНОСТЬЮ 35-230 м³/ч, НАПОРОМ 11-48 м ПРИ ГЛУБИНЕ ЗАЛОЖЕНИЯ ПОДВОДЯЩЕГО КОЛЛЕКТОРА 5,5 м
(МОНОЛИТНЫЙ ВАРИАНТ)

СОСТАВ ПРОЕКТА:

АЛЬБОМ	I	Пояснительная записка (из ТП 902-1-78.83).
АЛЬБОМ	II	Технологические решения. Внутренний водопровод и канализация Отопление и вентиляция (из ТП 902-1-78.83)
АЛЬБОМ	III	Архитектурно-строительные решения. Надземная часть Общие чертежи (из ТП 902-1-78.83)
АЛЬБОМ	IV	Строительные решения. Подземная часть. (открытый способ в сухих грунтах)
АЛЬБОМ	VI	Электрооборудование и автоматизация. Технологический контроль (из ТП 902-1-78.83)
АЛЬБОМ	VII	Спецификации оборудования (из ТП 902-1-78.83)
АЛЬБОМ	VIII	Сборник спецификаций оборудования (из ТП 902-1-78.83)
АЛЬБОМ	IX	Ведомости потребности в материалах
АЛЬБОМ	X	Сметы. Общая часть. (из ТП 902-1-78.83)
АЛЬБОМ	XI	Сметы. Подземная часть. (открытый способ в сухих грунтах)

АЛЬБОМ IV

РАЗРАБОТАН
ПРОЕКТНЫМ ИНСТИТУТОМ
„ХАРЬКОВСКИЙ ВОДСКАНАЛПРОЕКТ"

ГЛАВНЫЙ ИНЖЕНЕР ИНСТИТУТА Г.А. Бондаренко
ГЛАВНЫЙ ИНЖЕНЕР ПРОЕКТА В.Ю. Еременко

УТВЕРЖДЕН В/О „СОЮЗВОДОКАНАЛНИИПРОЕКТ"
ПРОТОКОЛ № 59 ОТ 27.10.1983 г.
ВВЕДЕН В ДЕЙСТВИЕ В/О „СОЮЗВОДОКАНАЛНИИПРОЕКТ"
ПРИКАЗ № 19 ОТ 06.02.1984 г.

Привязан

Инв. N

СОДЕРЖАНИЕ

NN п.п.	Наименование	NN стр.	Примечание
1	Содержание	2	
	Основной комплект КЖ		
2	Общие данные	3	
3	Планы на отм. -3,000, -4,200, -4,700, -7,250		
	Разрезы 1-1, 2-2	4	
4	Схема расположения элементов подземной части	5	
5	Стенки СТм1, СТм2. Общий вид	6	
6	Стена СТм1. Схема армирования	7	
7	Стена СТм2. Схема армирования	8	
8	Стены СТм1, СТм2. Спецификация	9	
9	Плита днище ПДм1. Общий вид и схема армирования	10	
10	Плита днища ПДм1. Схема расположения каркасов. Спецификация	11	
11	Перекрытие на отм.-4,700 РКм2. Схема расположения (начало)	12	
12	Перекрытие на отм.-4,700. РКм2. Схема расположения (окончание)	13	
13	Перекрытие на отм.-4,700 РКм2. Плита Пм1, Балки Бм1-Бм3. Общий вид и схемы армирования	14	
14	Перекрытие на отм.-4,700 РКм2. Балки Бм4-Бм8, колонна Км1. Общий вид и схемы армирования	15	
15	Перекрытие на отм.-4,700 РКм2. Лоток Лм1. Общий вид и схема армирования	16	
16	Перекрытие на отм.-4,700 РКм2. Спецификация (начало)	17	
17	Перекрытие на отм.-4,700 РКм2. Спецификация (окончание)	18	
	Основной комплект КМ		
18	Общие данные		
19	Схема расположения лестниц и переходных площадок (начало)		
20	Схема расположения лестниц и переходных площадок (окончание)		
	Изделия		
22	Опись документов	22	
23	Техническое описание	22	
24	Каркас плоский Кр (Кр1-Кр2)	22	
25	Каркас плоский Кр (Кр5-Кр12)	23	
26	Каркас плоский Кр (Кр5-Кр12). Сборочный чертеж	23	
27	Каркас плоский Кр (Кр3-Кр4)	23	
28	Сетка арматурная С (С1-С3)	24	
29	Сетка арматурная С (С1-С3). Сборочный чертеж	24	
30	Изделие соединительное МС1	24	
31	Изделие закладное МН1	25	
32	Изделие закладное МН2	25	
33	Изделие соединительное МС2	25	
34	Изделие соединительное МС3	25	

Альбом IV

Типовой проект 902-1-31.83

Инв. № подл. | Подпись и дата | Взам. инв. №

Привязан

Инв. №

Альбом IV

Типовой проект 902-1-81.83

Ведомость рабочей документации основного комплекта марки КЖ

Лист	Наименование	Примечание
1	Общие данные	
2	Планы на отм.-3,000, -4,200, -4,700, -7,250. Разрезы 1-1, 2-2	
3	Схема расположения элементов подземной части	
4	Стены СТм1, СТм2. Общий вид	
5	Стена СТм1. Схема армирования	
6	Стена СТм2. Схема армирования	
7	Стены СТм1, СТм2. Спецификация	
8	Плита днища ПДм1. Общий вид и схема армирования	
9	Плита днища ПДм1. Схема расположения каркасов Спецификация	
10	Перекрытие на отм.-4,700 РКм2 Схема расположения (начало)	
11	Перекрытие на отм.-4,700 РКм2. Схема расположения (окончание)	
12	Перекрытие на отм.-4,700 РКм2. Плита Пм 1, Балки Бм1-Бм3. Общий вид и схемы армирования	
13	Перекрытие на отм.-4,700 РКм2. Балки Бм4-Бм8, колонна Км1 Общий вид и схемы армирования	
14	Перекрытие на отм.-4,700 РКм2. Лоток Лм1. Общий вид и схема армирования	
15	Перекрытие на отм.-4,700 РКм2. Спецификация (начало)	
16	Перекрытие на отм.-4,700 РКм2. Спецификация (окончание)	

Ведомость спецификаций

Лист	Наименование	Примечание
3	Спецификация к схеме расположения элементов подземной части	
3,7	Спецификация стен СТм1, СТм2	
9	Спецификация днища ПДм1	
16,17	Спецификация перекрытия РКм2	

Типовой проект разработан в соответствии с действующими нормами и правилами

Главный инженер проекта В.Ю. Гременко

Схемы расчетных нагрузок

1. Стены

На период строительства

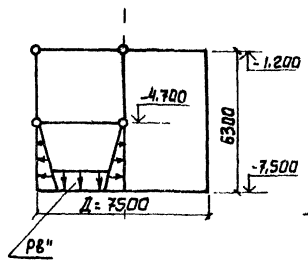

На период эксплуатации

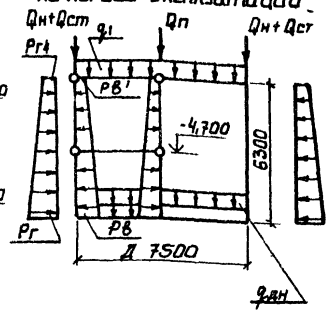

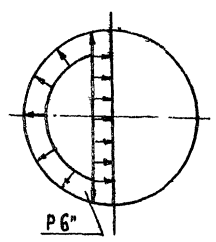

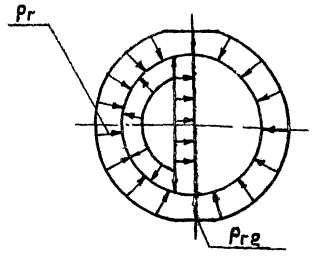

2. Днище

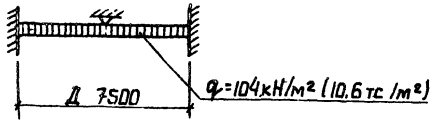

Грунты	Нагрузка от собственного веса							Эксплуатационные нагрузки								Нагрузка на 1 м.п. Рв"
	Постоянная							Постоянная		Врем.	Пост.	Кратковрем.	Временная			
	Надземные части кН/м		Стены подземн. части кН/м	Перекрытия кН/м	Перекрытие на д. дна в вдоль кН/м²	Днища кН/м²	Тампонажная плита кН/м	Гонтель под кН/м	Основное давление грунта кН/м²	Дополнительное от пост. нагр. кН/м²	Дополнительное от врем. нагр. кН/м²	Давление воды кН/м²	Давление от пост. нагр. кН/м²	Давление от врем. нагр. кН/м²	Давление на пол. кН/м²	
	Qн	Qст	Qп	q1	qп	qдн	Тщ	Тр	Рг	Рг1	Рг2	Рw	Рп	Рв'	Тн	Тт	Рт	Рв"
Супесь	133,88	82,98	48,08	1,98	98,22	8,19	—	—	171,34	11,67	5,88	—	34,54	9,8	—	—	—	32,34
	13,38	(6,46)	(4,79)	(0,2)	(9,9)	(0,85)	—	—	(28)	(1,9)	(0,8)	—	(3,3)	(1,0)	—	—	—	(3,26)

В скобках даны размеры в тс

Ведомость ссылочных и прилагаемых документов

Обозначение	Наименование	Примечание
	Ссылочные документы	
3.901-5	Сальники набивные Ду50÷1400мм для пропуска труб через стены	
1.400-15 Вып.0.1	Унифицированные закладные изделия железобетонные конструкции для крепления технологических коммуникаций и устройств	
	Прилагаемые документы	
902-1-81.83 -КЖИ	Изделия	Альбом IV
-КЖ ВМ1	Ведомость потребности в материалах для монолитных конструкций	Альбом VIII
-КЖ ВМ2	Ведомость потребности в материалах для сборных конструкций	

1. Для железобетонных конструкций марка бетона по водонепроницаемости принята В4; марка бетона по морозостойкости принята Мрз 100.

2. Сварку производить электродами Э42А, Э46А, Э42, Э46 по ГОСТ 9467-75, $h_{шв}$ = 6мм, (кроме оговоренных)

3. Значение бокового давления грунта определены для суглинков с φ=21°

4. Временная погрузка на поверхности земли принята 9,8 кн/м² (10 тс/м²)

Привязан

Инв. №

ТП 902-1-81.83 - КЖ

Нач. отд.	Шейко		
Н. контр.	Сакольская		
Гл. спец.	Пастников		
Рук. гр.	Мазолова		
Вед. инж.	Однорал		
Инж.	Самсонова		

Канализационная насосная станция производительностью 35-230 м³/ч, напором 11-42 м

Стадия	Лист	Листов
Р	1	16

Общие данные

Госстрой СССР Союзводоканалниипроект Харьковский Водоканалпроект

1305-01 4

Инв.№ подл. | Подпись и дата | Взам. инв.№

Альбом IV

Типовой проект 902-1

План на отм. – 7,250

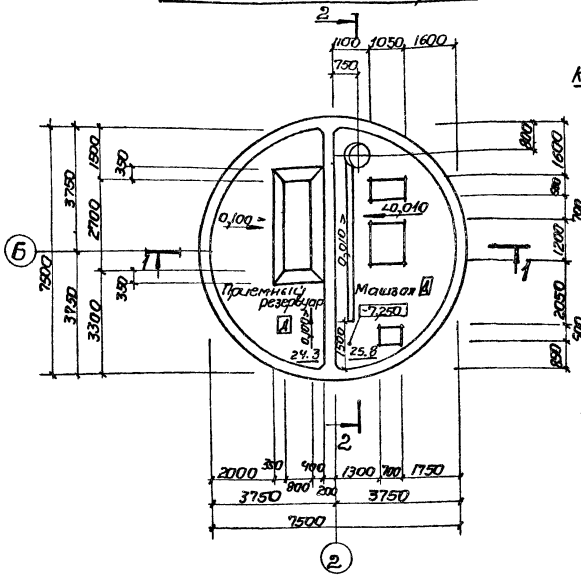

План на отм. -3,000; -4,200; -4,700

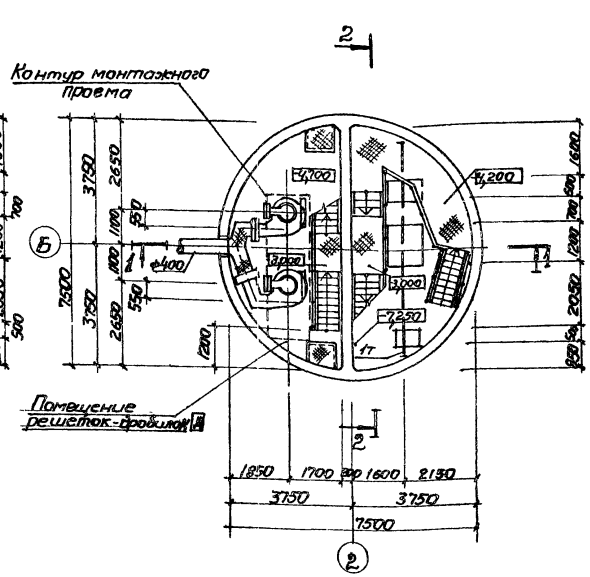

Разрез 1-1

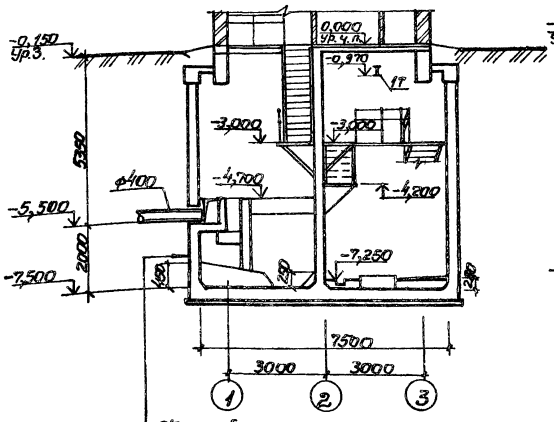

Железобетонная стена
Окрасочная гидроизоляция на основе эпоксидной смолы ЭД-20 (в приемном резервуаре) в 2 слоя
В остальных помещениях затирка цементным раствором состава 1:2

Разрез 2-2

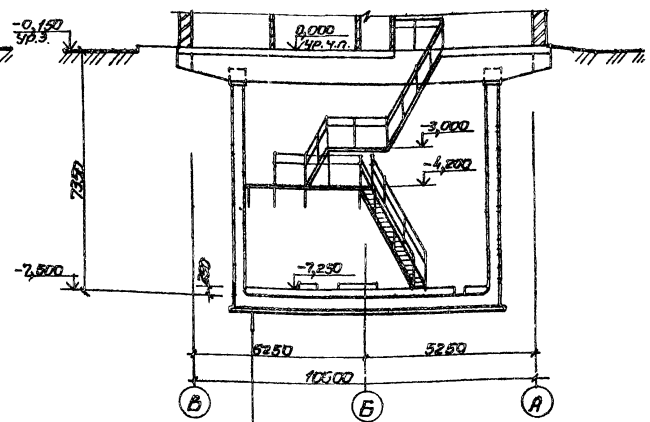

Подготовка из бетона Марки М50 δ=100 мм
Железобетонное днище

Основные строительные показатели.

Наименование	Ед. изм.	Кол.	Примечание
Общая площадь	м²	80.2	
-на расчетную единицу	м²	0.6	
Строительный объем	м³	386.3	
-на расчетную единицу	м³	2.9	Расчетная единица 130 м³/ч

Согласовано
ОТделы-2 Управления КЖ Одинцов
Взам. инв. №
Подпись и дата
Инв. № подл.

Привязан

Инв. №

Нач. отд.	Шейко		
Н. контр.	Соколовская		
Гл. спец.	Алексенко		
Рук. гр.	Юрьева		
Ст. арх.	Цикорик		
Инж.	Шевлякова		

ТП 902-1- -КЖ

Канализационная насосная станция производительностью 35-230 м³/ч напором 11-18 м

Стадия Р | Лист 2 | Листов

Планы на отм. -3,000; -4,200; -4,700; -7,250. Разрезы 1-1; 2-2

Госстрой СССР Союзводоканалпроект Харьковский Водоканалпроект

19305-01 5

Альбом IV

Типовой проект 902-1-81.83

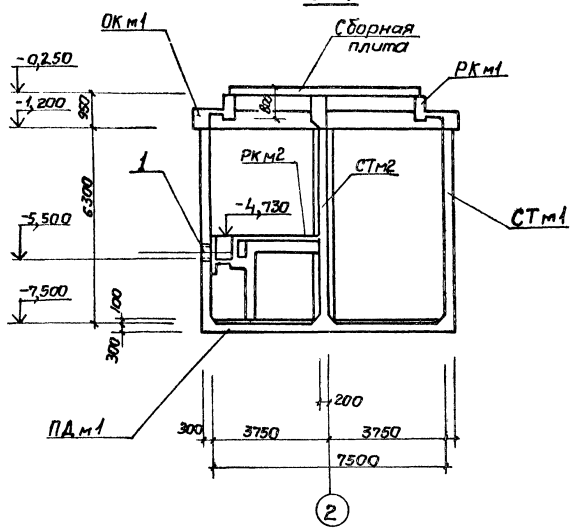

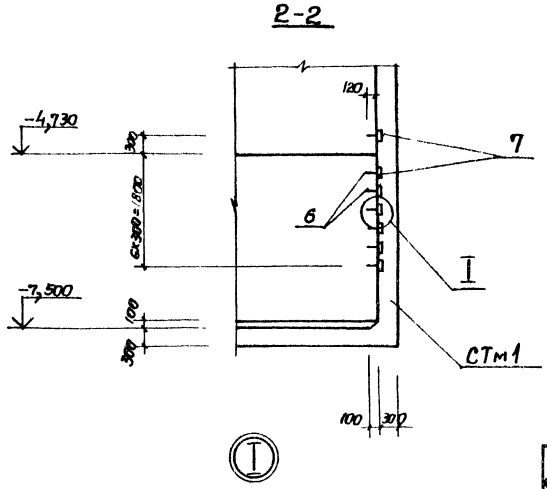

Спецификация к схеме расположения элементов подземной части

Марка	Обозначение	Наименование	Кол.	Масса кг	Примечание
ОК м1	лист 9	Обязочное кольцо монолитное ОК м1	1		Альб. III
РК м1	лист 4	РК м1 Перекрытие на отм 0,000	1		Альб. III
РК м2	лист 11	РК м2 Перекрытие на отм -4,700	1		
СТ м1	лист 4	Стена СТ м1	1		
СТ м2	лист 6	Стена СТ м2	1		
ПД м1	лист 8	Плита днища ПД м1	1		
		Изделия соединительные			
МС1	902-1-81.83-КЖИ-МС1	МС1	5		
МС2	-МС2	МС2	11		

Спецификация стен СТ м1, СТ м2 (начало)

Формат	Зона	Поз.	Обозначение	Наименование	Кол. на СТ м1	Кол. на СТ м2	Кол. на	Примечание
				Сборочные единицы				
		1	3.901-5	Сальник Ду400 l=300	1			
		2	3.901-5	Сальник Ду150 l=200		3		
		3	3.901-5	Сальник Ду200 l=300	2			
		4	3.901-5	Сальник Ду50 l=200		4		
		5	3.901-5	Сальник Ду100 l=200		1		
				Изделия закладные				
		6	1.400-15, вып. I 810	Мн 801	14			
		7	1.400-15, вып. I 120-14	Мн 107-3	14			
		8	1.400-15, вып. I 130-25	Мн 121-2	7			
		9	1.400-15, вып. I 120-32	Мн 110-3	7			
		10	1.400-15, вып. I 120-45	Мн 112-4	46			
		11	1.400-15, вып. I 130-46	Мн 124-5	9			
		12	1.400-15, вып. I 110-01	Мн 101-3	9			
		13	1.400-15, вып. I 140-08	Мн 128-3	пм 7.9			

продолжение см. лист 7

План расположения элементов подземной части

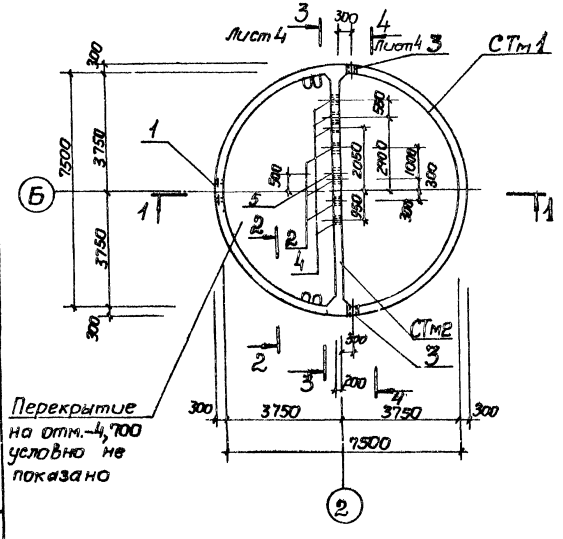

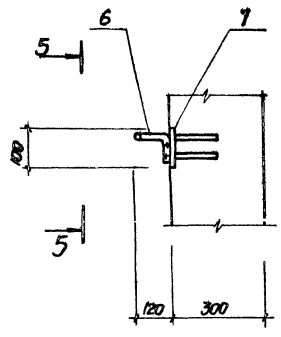

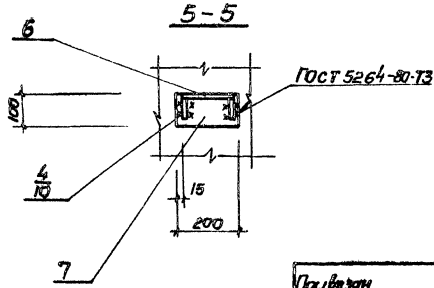

Нач. отд.	Шейко		ТП902-1-81.83-КЖ			
Н. контр.	Сокольская		Канализационная насосная станция производительностью 35-230 м³/ч напором 11-48 м	Стадия	Лист	Листов
Гл. спец.	Постникова			Р	3	
Рук. гр.	Мазалова		Схема расположения элементов подземной части	Госстроя СССР Союзводоканалпроект Ссарьковский Водоканалпроект		
Вед. инж.	Однорсл					
Инж.	Рукос					

Привязан

Инв. №

Согласовано

Взам. инв. №

Подпись и дата

Инв. № подл.

19305-01 6

Альбом IV

Типовой проект 902-1-81.83

СТм1 (развертка)

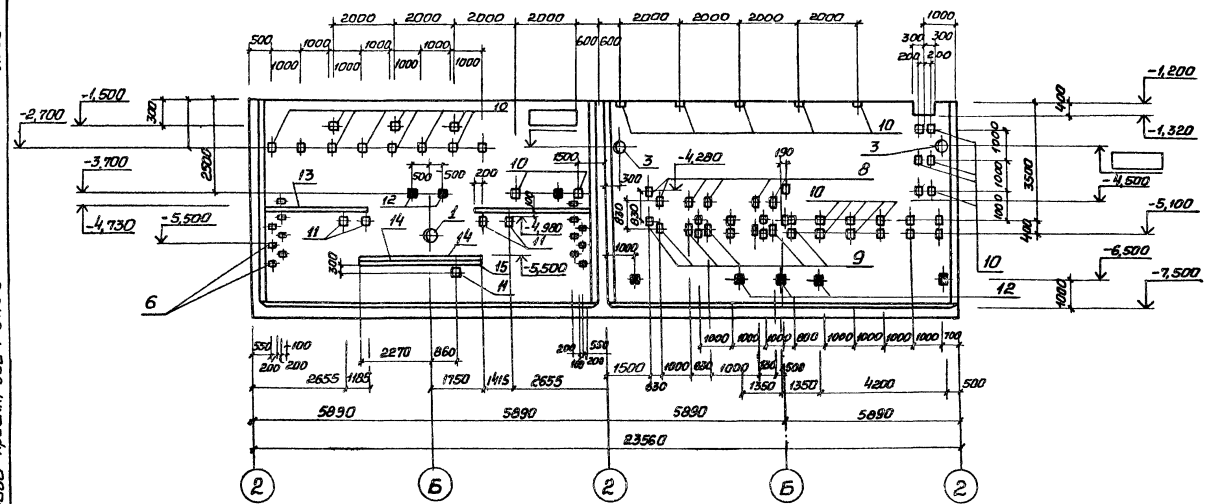

СТм2

Вид 3-3. Лист3

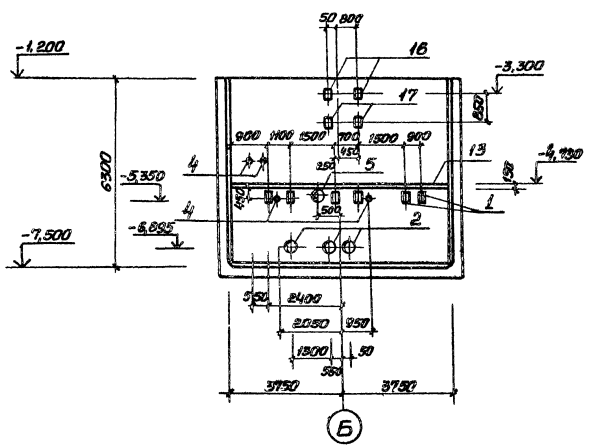

СТм2

Вид 4-4. Лист3

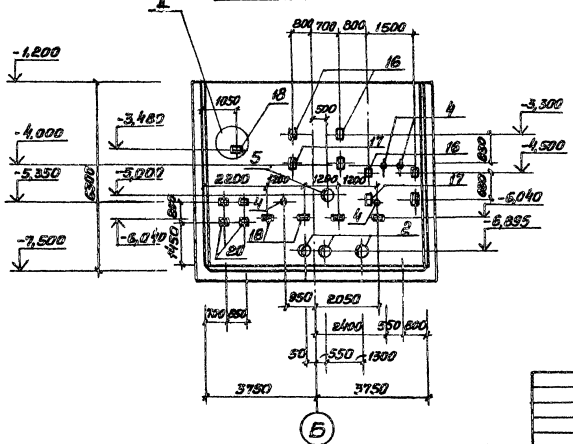

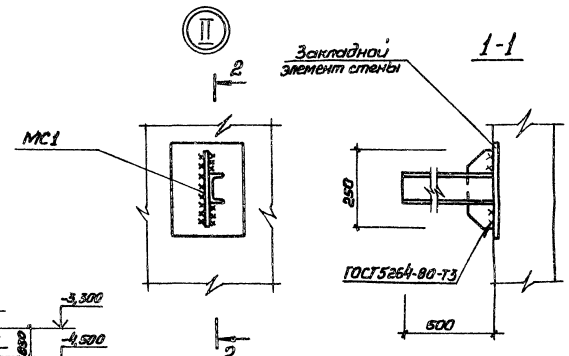

Закладные изделия (зачерненные) приварить к горизонтальной арматуре стен.

Привязан	Нач.отд.	Шейко		ТП902-1-81.83 -КЖ		
	Н.контр.	Сокольская				
	Гл.спец.	Постников		Канализационная насосная станция производительностью 35-280 м³/ч напором 11-48 м	Стадия	Лист	Листов
	Рук.гр.	Мазанова			Р	4	
	Вед.инж.	Озмарал		Стены СТм1, СТм2 Общий вид	Проектная СССР Сельводоканалпроект Харьковский Водоканалпроект		
Инв.№	Инж.	Рукас					

19305-01 7

Инв.№ подл. | Подпись и дата | Взам.инв.№

СТм1
Схема армирования

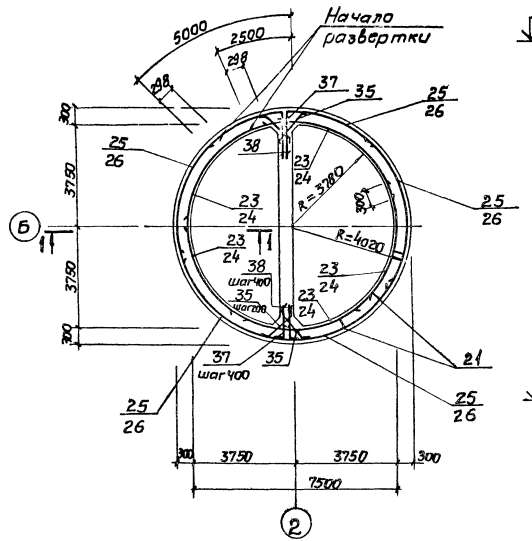

1-1

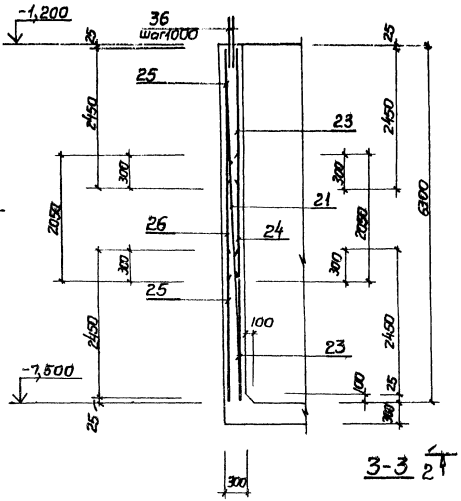

Схема расположения выпусков

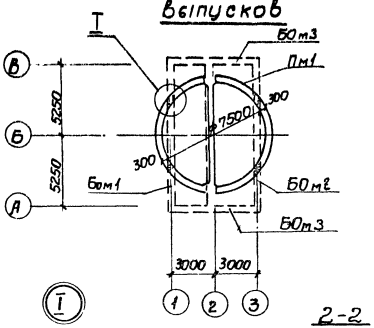

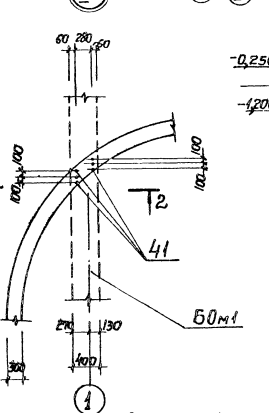

2-2

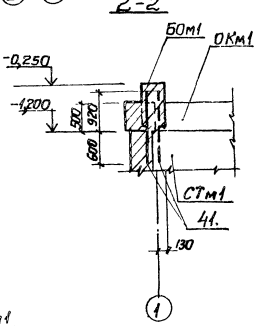

Развертка внутренних сеток по R 3780

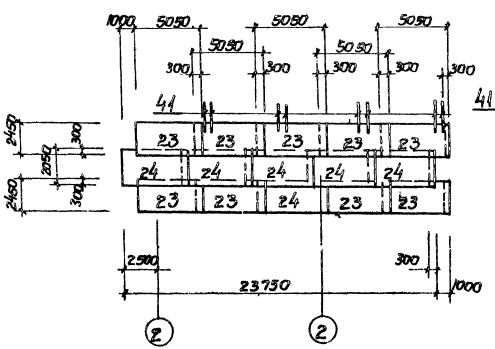

Развертка наружных сеток по R 4020

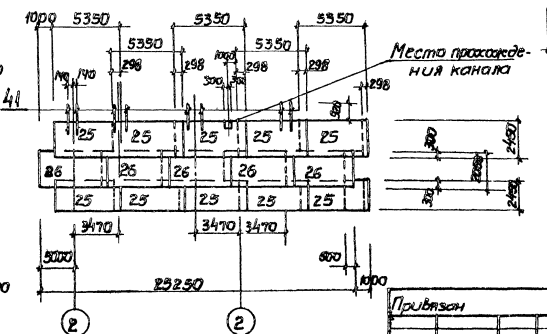

1. Защитный слой для рабочей арматуры принят 30 мм.
2. Арматурные выпуски поз. 41 связать с сетками поз. 23; 24; 25; 26 вязальной проволокой.
3. Сетки в местах отверстий разрезать и отогнуть в плоскости конструктивного элемента.

					ТП 902-1-61.83-КЖС		
Привязан							
Инв.№					Канализационная насосная станция производительностью 35-230 м³/ч напором 11-48 м	Стадия	Лист	Листов
						Р	5	
					СТм1. Схема армирования	Госстрой Сакскоэлектромонтаж Черноземного Воронежэлектромонтаж		
Нач.отд.	Шейко							
Гл.констр.	Сакальский							
Гл.спец.	Иоаннидов							
Рук.гр.	Назарова							
Ст.инж.	Ананьев							
Инж.	Рудас							

19305-01 8

Инв.№ подл. | Подпись и дата | Взам.инв.№

Альбом IV

Типовой проект 902-1-81.83

СТм2
Схема армирования

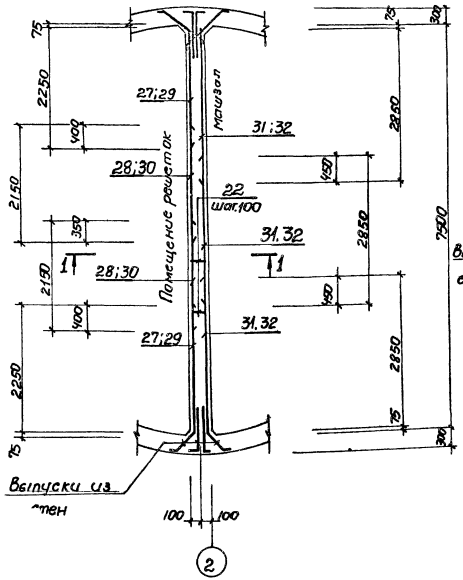

СТм2
Раскладка сеток

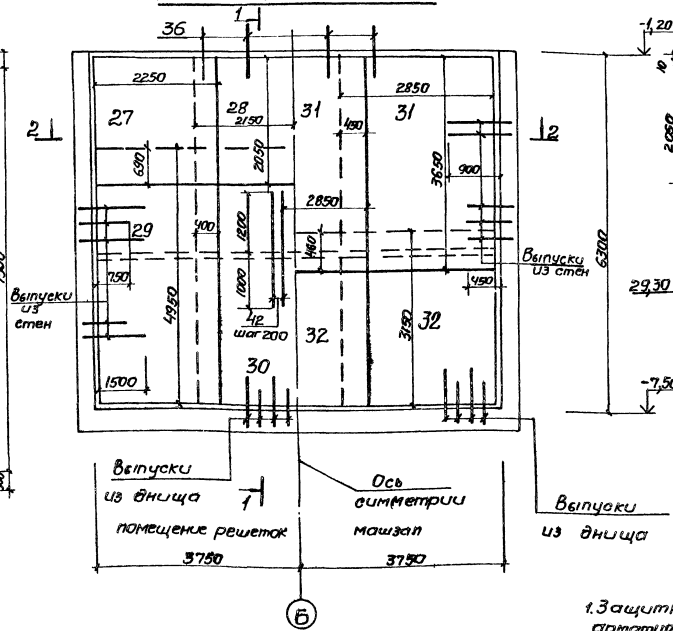

1-1

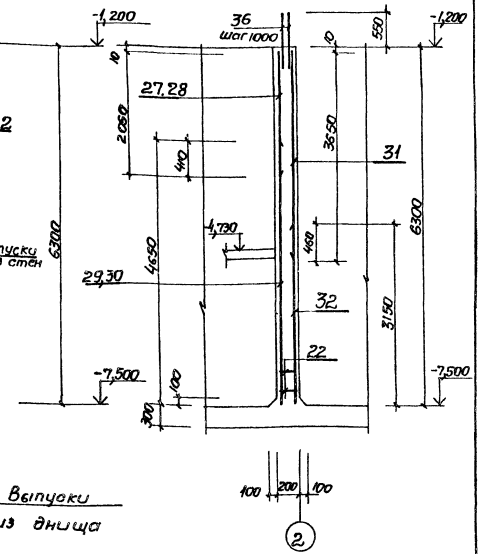

1. Защитный слой бетона для рабочей арматуры - 25 мм.
2. Арматурные выпуски поз. 42 связать с сетками поз. 27, 31, 32 вязальной проволокой

Деталь армирования вокруг сальника

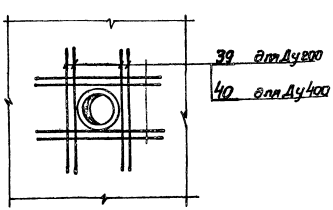

Ведомость деталей

Поз.	Эскиз
37	150 700
38	150 1150
35	150 750 150

Привязан	Нач.отд.	Шейко		ТП902-1-81.83-КЖС	
	Н.контр.	Сокольская		Канализационная насосная станция производительностью 35-230 м³/ч напором 11-48 м	Стадия: Р; Лист: 6; Листов:
	Гл.спец.	Поспешков		СТм2 Схема армирования	Госстрой СССР Союзводоканалпроект Харьковский Водоканалпроект
	Рук.гр.	Мазалова			
	Вед.инж.	Однорал			
Инв.№	Инж.	Рукас			

19305-01 9

Инв.№ подл. | Подпись и дата | Взам.инв.№

Типовой проект 902-1-81.83

Ведомость расхода стали на элемент, кг

Марка элемента	Изделия арматурные										Изделия закладные						
	Арматура класса										Арматура класса						
	А-III ГОСТ 5781-82						А-I ГОСТ 5781-82				А-I ГОСТ 5781-82			А-III ГОСТ 5781-82			
	ф8	ф10	ф12	ф14	ф16	Итого	ф6	ф8	ф10	Итого	ф16		Итого	ф8	ф10	ф12	Итого
СТм1	1487.5	1117.4	257.6	25.6	358.4	2276.5	44.2		89.6	133.8	10.0		10.0	18.0	12.4	79.0	109.4
СТм2	67.9	112.7	156.4			337.0	135.9	142.4		278.3				2.0	7.0	6.0	15

Изделия закладные																
Прокат марки																
Вст3кп2 ГОСТ 103-76											Вст3кп2-1 ГОСТ 82-70*					
-100х6	-50х8	-200х8	-40х8	-100х8	-150х8	-60х6	-50х10	-150х6		Итого	-250х8	-250х6				Итого
30	6	17.6	4	12.2	70	2	40	60		241.8	40	50				90
		23	20	10	6		80	50		117	80					80

Изделия закладные														Общий расход
Прокат марки													Всего	
Вст3кп2-1 ГОСТ 82-70*			Вст3кп2 ГОСТ 8732-78*											
δ10		Итого	Тр 121х4	Тр 168х5	Тр 245х7	Тр 530х7	Тр 299х8	Итого						
9.9		9.9				27.1	34.4	61.5	522.6	2932.9				
			9.2	4.0	24.6			37.8	249.8	865.1				

*Поз. 35, 37, 38 см. Ведомость деталей

Спецификация стен СТм1, СТм2 (окончание)

Форм	Зона	Поз.	Обозначение	Наименование	Кол. на изд. СТм1	Кол. на изд. СТм2	Примечание
				Изделия закладные			Масса, кг
		14	1400-15 Вып.I 140-26	МН131-3	11 п.м. 4.02		
		15	1400-15 Вып.I 140-02	МН127-3	11 п.м. 4.02		
		16	1400-15 Вып.I 130-29	МН127-6		6	
		17	1400-15 Вып.I 120-35	МН110-6		6	
		18	1400-15 Вып.I 130-47	МН124-6		17	
		19	1400-15 Вып.I 140-11	МН128-6		11 п.м. 7.5	
		20	1400-15 Вып.I 120-47	МН112-6		4	
				Сборочные единицы			
Д4		21	ТП902-1-81.83-КЖС-Кр1, Кр2	Каркас плоский Кр1	23		
Д4		22	-Кр1, Кр2	Кр2		7	
				Сетка арматурная			
		23	ГОСТ 23279-78	С $\frac{8AIII-200}{8AIII-200}$ 5050х2450 $\frac{25}{25}$	10		
		24	ГОСТ 23279-78	С $\frac{8AIII-200}{8AIII-200}$ 5050х2050 $\frac{25}{25}$	5		
		25	ГОСТ 23279-78	С $\frac{8AIII-200}{8AIII-200}$ 5350х2450 $\frac{75}{75}$	10		
		26	ГОСТ 23279-78	С $\frac{8AIII-200}{8AIII-200}$ 5350х2050 $\frac{75}{75}$	5		
		27	ГОСТ 23279-78	С $\frac{8AI-200}{6AI-200}$ 2250х2050 $\frac{25}{25}$		2	
		28	ГОСТ 23279-78	С $\frac{8AI-200}{6AI-200}$ 2150х2050 $\frac{25}{25}$		2	
		29	ГОСТ 23279-78	С $\frac{8AI-200}{6AI-200}$ 2250х4950 $\frac{75}{75}$		2	
		30	ГОСТ 23279-78	С $\frac{6AI-200}{6AI-200}$ 2150х4650 $\frac{75}{75}$		2	
		31	ГОСТ 23279-78	С $\frac{8AIII-200}{6AI-200}$ 2850х3650 $\frac{25}{25}$		3	
		32	ГОСТ 23279-78	С $\frac{6AI-200}{6AIII-200}$ 2850х3150 $\frac{75}{75}$		3	
				Детали			
Б4		36		ф10А-III ГОСТ 5781-82 ℓ=1100	50	36	0.7
Б4		35*		ф10А-I ГОСТ 5781-82 ℓ=1200	128		0.7
Б4		37*		ф10А-III ГОСТ 5781-82 ℓ=850	68		0.5
Б4		38*		ℓ=1300	68		0.8
Б4		39		ф14А-III ГОСТ 5781-82, ℓ=1240	8		1.5
Б4		40		ℓ=1440	8		1.7
Б4		41		ф10А-III ГОСТ 5781-82, ℓ=1700	24		1.0
Б4		42		ф12А-III ГОСТ 5781-82 ℓ=2200		39	2.0
				Материалы			
				Бетон марки М200	474.4	11.5	м³

| Привязан | | | | | | | | | | | | | | | |

Альбом IV

Типовой проект 902-1-81.83

Вид 1-1

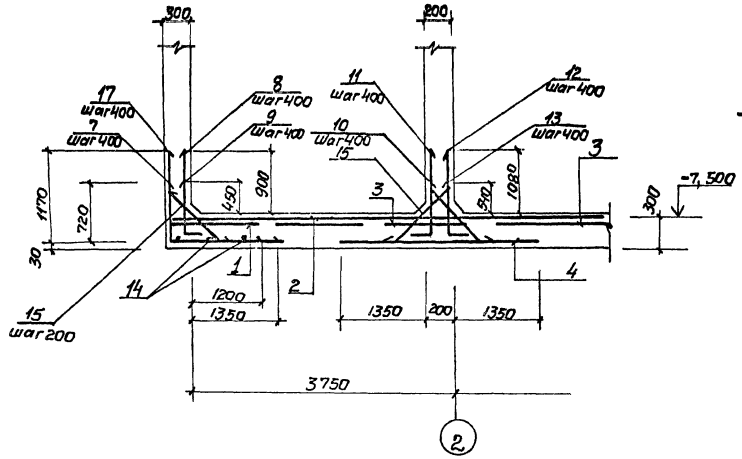

2-2

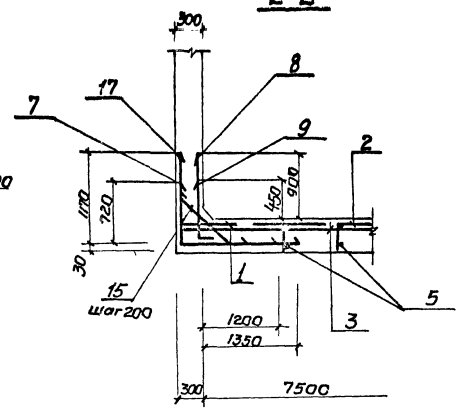

Схема расположения выпусков

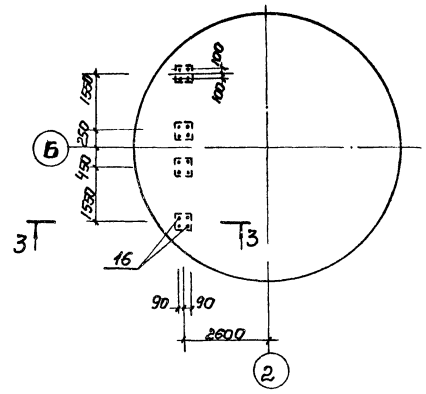

Схема расположения нижней арматуры

Нижняя зона Верхняя зона

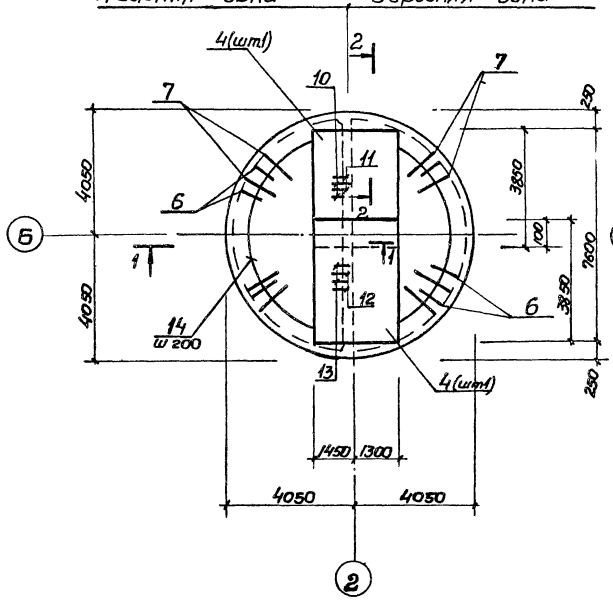

Схема расположения верхней арматуры

Верхняя зона Нижняя зона

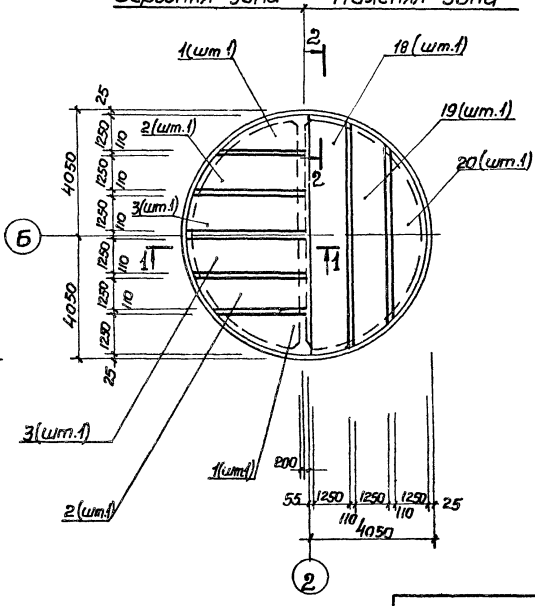

3-3

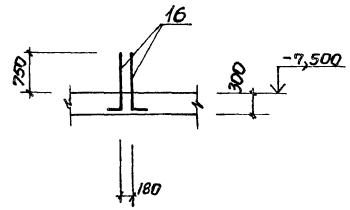

1. Шаг стержней 7,8,9,15,17 взят по радиусу R=3750.
2. Защитный слой бетона для рабочей арматуры принят: для нижней - 35 мм, для верхней - 25 мм.

Привязан

Инв. №

Нач. отд.	Шейко		
Н. контр.	Сокальская		
Гл. спец.	Пастников		
Рук. гр.	Малахова		
Вед. инж.	Однорал		
Инж.	Рукав		

ТП 902-1-81.83-КЖ

Канализационная насосная станция производительностью 35-230 м³/ч напором 11-48 м

Стадия	Лист	Листов
Р	8	

Плита днища ПДм 1. Общий вид и схема армирования

Госстрой СССР Союзводоканалпроект Харьковский Водоканалпроект

19305-01 11

Инв. № подл. | Подпись и дата | Взам. инв. №

Схема расположения каркасов днища

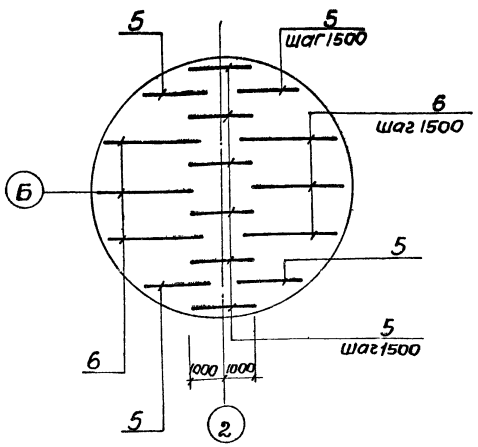

Поз 1

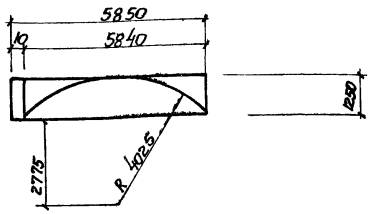

Раскрой сеток

поз. 2

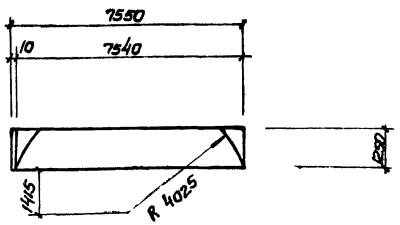

поз. 3

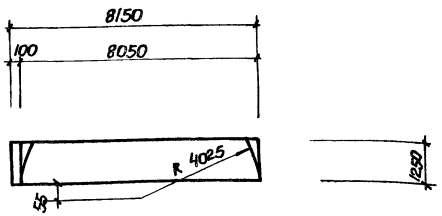

Спецификация к ПДм1

Формат	Зона	Поз.	Обозначение	Наименование	Кол.	Примечание
						Масса, кг
				Сборочные единицы		
				Каркас плоский		
А4		5	902-1 -КЖИ-Кр3, Кр4	Кр3	10	
А4		6	-КР3, КР4	Кр4	6	
				Сетка арматурная		
		1	ГОСТ 23279-78	С $\frac{10АIII-200}{6АI-600}$ 1250х5850 $\frac{25}{25}$	2	
		2	ГОСТ 23279-78	С $\frac{25АIII-200}{8АI-600}$ 1250х7550 $\frac{75}{75}$	2	
		3	ГОСТ 23279-78	С $\frac{25АIII-200}{8АI-600}$ 1250х8150 $\frac{75}{75}$	2	
		4	ГОСТ 23279-78	С $\frac{6АI-600}{25АIII-200}$ 2850х3850 $\frac{25}{25}$	2	
		18	ГОСТ 23279-78	С $\frac{8АI-200}{6АI-600}$ 1250х8150 $\frac{75}{75}$	2	
		19	ГОСТ 23279-78	С $\frac{8АI-200}{6АI-600}$ 1250х7550 $\frac{75}{75}$	2	
		20	ГОСТ 23279-78	С $\frac{8АI-200}{6АI-600}$ 1250х5850 $\frac{25}{25}$	2	
				Детали		
Б4		7*		ф18АIII ГОСТ5781-82 ℓ=2190	60	4,4
Б4		8*		ф8А-I ГОСТ5781-82, ℓ=1270	60	0,5
Б4		9*		ф8АII ГОСТ5781-82; ℓ=820	60	0,3
Б4		10*		ф14А-III ГОСТ5781-82 ℓ=128	20	1,5
Б4		11*		ф14АIII ГОСТ5781-82 ℓ=1820	20	2,2
Б4		12*		ф8А-I ГОСТ5781-82 ℓ=1850	20	0,7
Б4		13*		ф8А-I ГОСТ5781-82 ℓ=960	20	0,4
Б4		14		ф8А-I ГОСТ5781-82	п.м 150	0,4
Б4		15*		ф8А-I ГОСТ5781-82 ℓ=1250	200	0,5
Б4		16*		ф16АIII ГОСТ5781-82 ℓ=1360	16	2,1
Б4		17*		ф18АIII ГОСТ5781-82 ℓ=2500	60	5,0
				Материалы		
				Бетон марки М200	15,45	м³

* Поз. 7-13; 15-17 -см. ведомость деталей

Ведомость деталей

Поз.	Эскиз
7	720 — 1470
8	100 — 1170
9	100 — 720
10	470 — 810
11	470 — 1350
12	150 — 1350
13	150 — 810
17	1440 — 1620
15	150 — 750 — 150
16	340 — 1020

Ведомость расхода стали на элемент, кг

Марка элемента	Изделия арматурные											Общий расход
	Арматура класса											
	А-I					А-III						
	ГОСТ 5781-82											
	ф6	ф8	ф10		Итого	ф10	ф14	ф16	18	ф25	Итого	
ПДм1	45,9	385,8	60,0		491,7	50,5	74,0	33,6	326,4	994,4	1478,9	1970,6

Привязан

Инв №

Нач.отд.	Шейко	
Н.контр.	Сокольская	
Гл.спец.	Пастников	
Рук.гр.	Мазалова	
Вед.инж.	Однорал	
Инж.	Рукас	

ТП 902-1-81.83-КЖс

Канализационная насосная станция производительности 35-230 м³/ч, напором 11-48 м

Плита днища ПДМ1. Схема расположения каркасов. Спецификация

Стадия	Лист	Листов
Р	9	

Госстрой СССР Союзводоканалниипроект Харьковский Водоканалпроект

19305-01 12

Альбом IV

Типовой проект 902-1-81.83

Инв. № подл. | Подпись и дата | Взам. инв. №

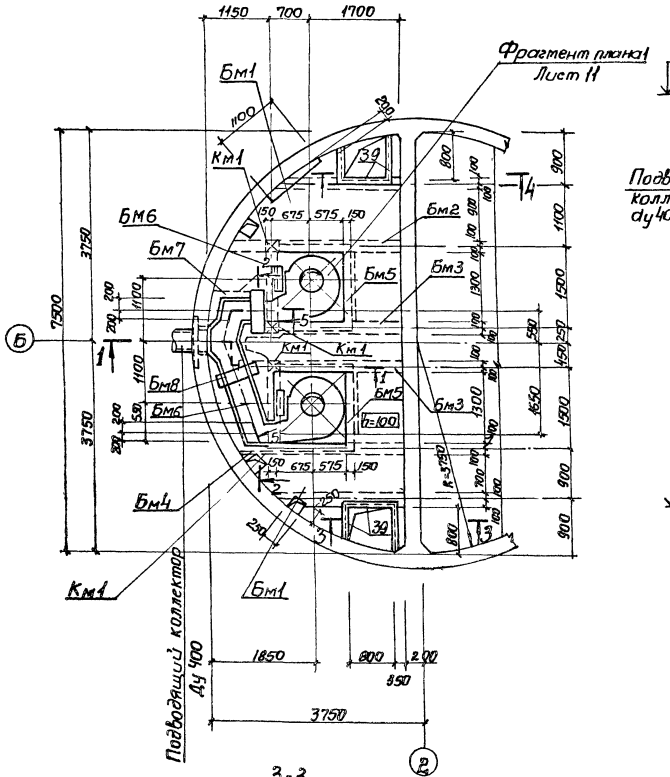

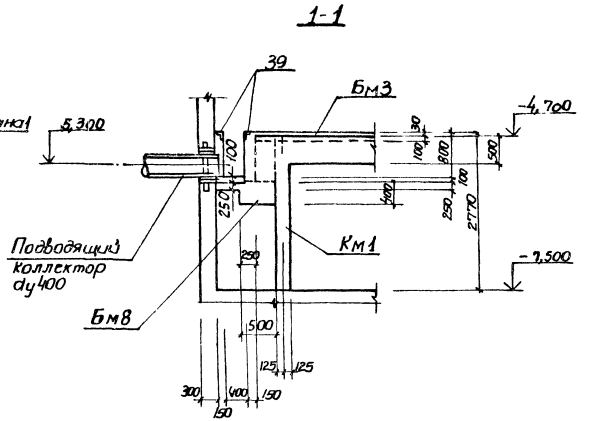

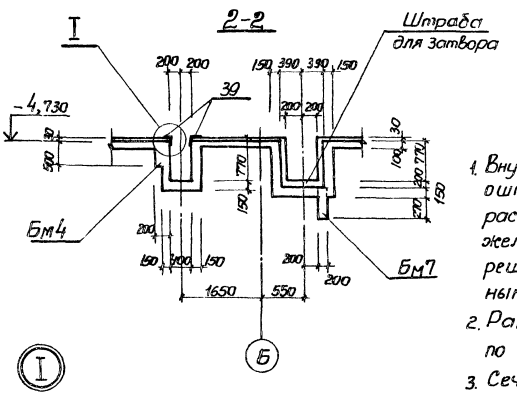

1. Внутренние поверхности лотков оштукатурить цементно-песчаным раствором состава 1:2 δ=20мм с железнением. На участке установки решеток стены затереть цементным раствором.
2. Рамы щитовых затворов установить по механическим чертежам.
3. Сечение 5-5 см. лист 11

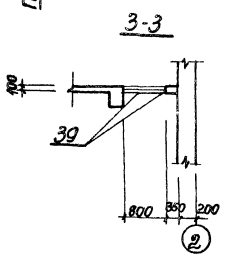

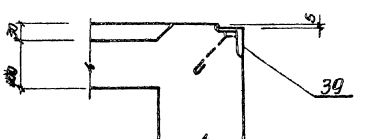

Альбом IV

Типовой проект 902-1-81.83

Согласовано

Взам. инв. №

Подпись и дата

Инв. № подл.

Привязан	Нач. отд.	Шейка		ТП 902-1-81.83-КЖС
	Н. контр.	Сокольская		
	Гл. спец.	Постников		
	Рук. гр.	Мазалова		
	Вед. инж.	Однорал		
Инв. №	Инженер	Филипова		

Канализационная насосная станция производительностью 35-230 м³/ч, напором 11-48 м.

Перекрытие на отм. -4,700 РКм2. Схема расположения (начало)

Стадия	Лист	Листов
Р	10	

Госстрой СССР Союзводоканалпроект Харьковский водоканалпроект

19905-01 13

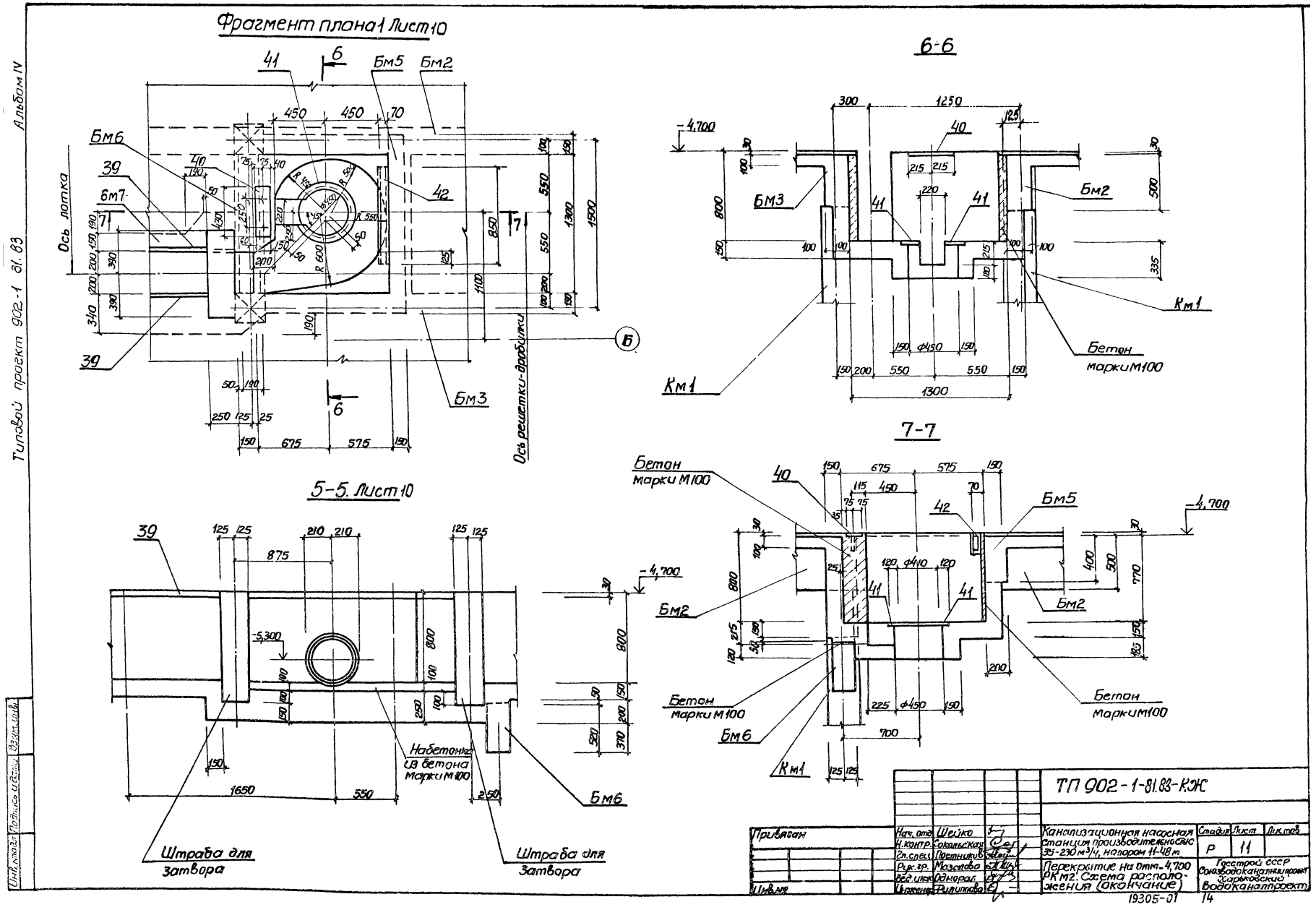
Фрагмент плана 1 Лист 10
6-6
7-7
5-5. Лист 10
Ось лотка
Ось решетки-дробилки
Бм2
Бм3
Бм5
Бм6
Бм7
Км1
Бетон марки М100
Набетонка из бетона марки М100
Штраба для затвора
ТП 902-1-81.83-КЖ
Канализационная насосная станция производительно с 35-230 м³/ч, напором 11-48 м
Перекрытие на отм. -4,700 РК м2. Схема расположения (окончание)
Гострой СССР Союзводоканалпроект Харьковский Водоканалпроект
Нач. отд. Шейко
Н. контр. Сокольская
Гл. спец. Постников
Рук. гр. Мазепова
Вед. инж. Однораг.
Инженер Филиппова
Стадия Р
Лист 11
Листов
19305-01
14
Альбом IV
Типовой проект 902-1 81.83
Инв. № подл.
Подпись и дата
Взам. инв.

Альбом IV

Типовой проект 902-1-81.83

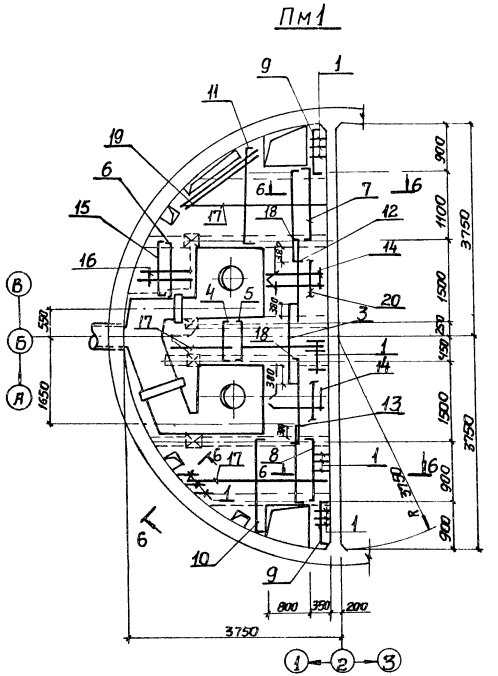

Расчетные схемы

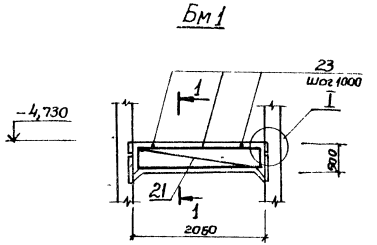

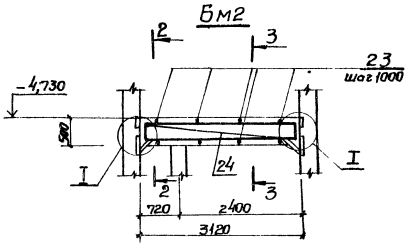

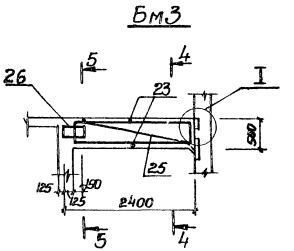

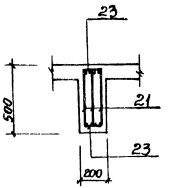

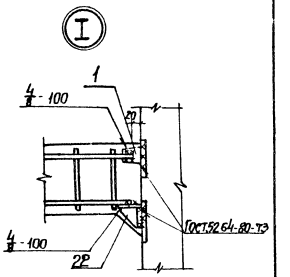

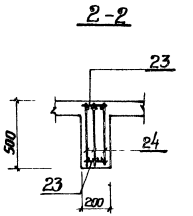

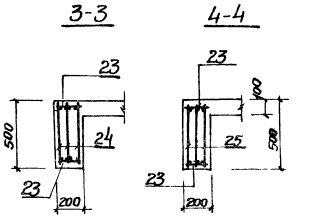

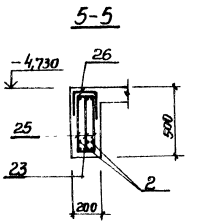

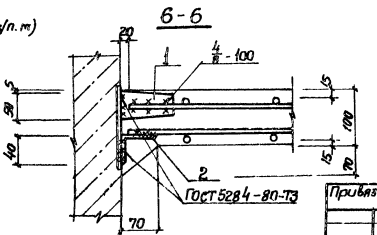

1. Защитный слой бетона для рабочей арматуры принят в плите 15мм, в балках -25мм
2. Арматуру плиты поз. 14, 16, 17 приварить к поз. 1, 2.
3. Арматуру в обоих направлениях принять с шагом 200, кроме поз. 23

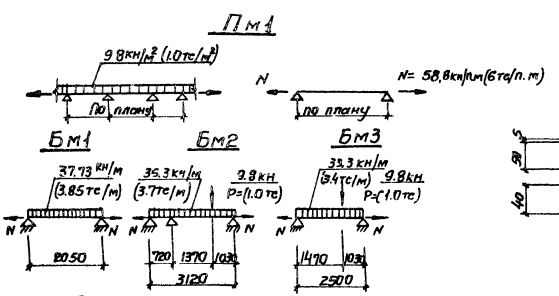

				ТП 902-1-81.83 -КЖ			
Привязан	Нач.отд.	Шейко		Канализационная насосная станция производительностью 32-230м³/ч, напором 11-48м.	Стадия	Лист	Листов
	Н.контр.	Сокольская			Р	12	
	Гл.спец.	Постникова					
	Рук.гр.	Мазалова		Перекрытие на отм.-4,700 РКм². Плита Пм1, балки БМ1-БМ3. Общий вид и схемы армирования.	Гострой ССР Союзводоканалпроект Харьковский Водоканалпроект		
	Вед.инж.	Однорал					
Инв.№	Инженер	Филипповский					

19305-01 15

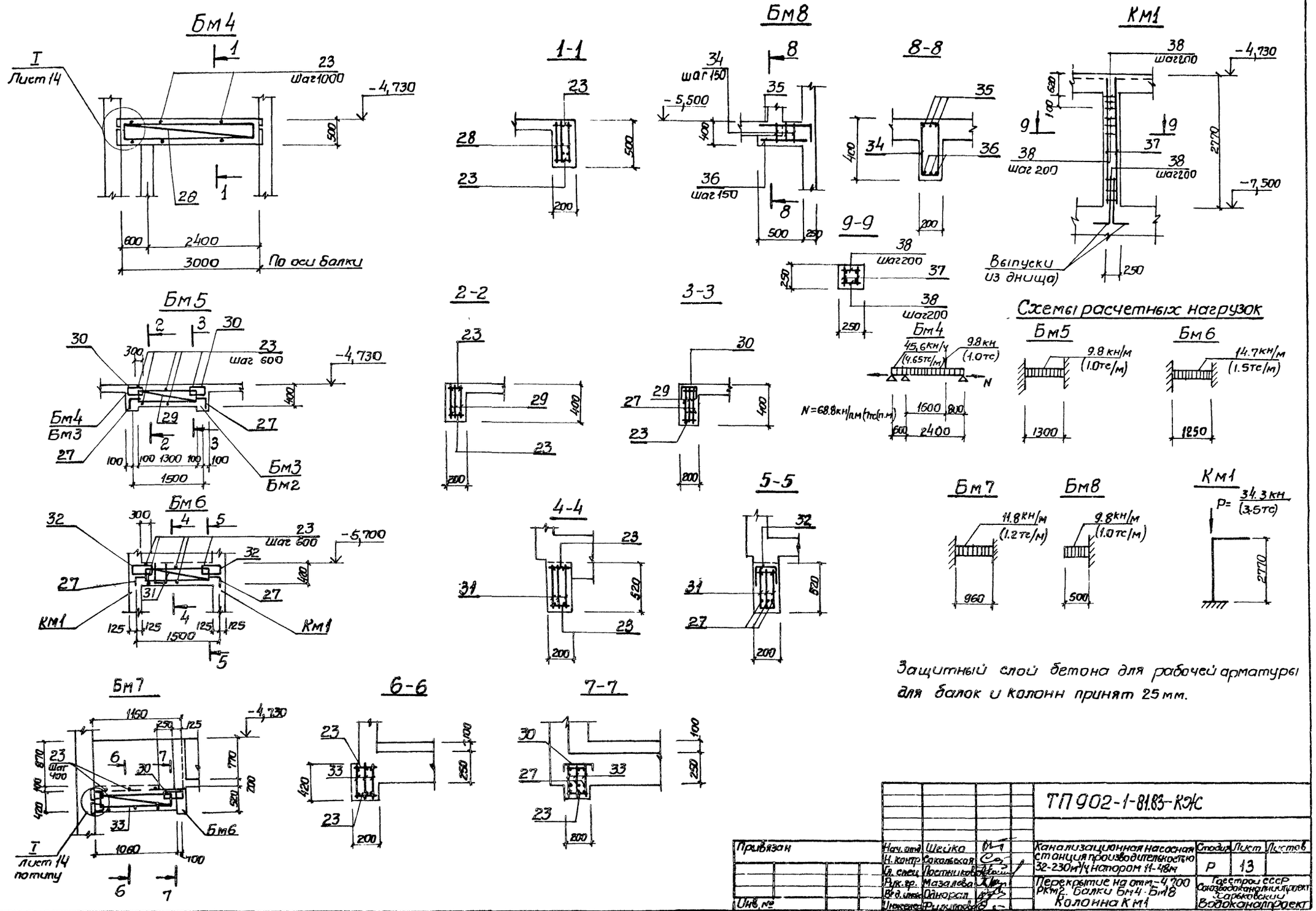

Защитный слой бетона для рабочей арматуры для балок и колонн принят 25 мм.

Альбом IV

Типовой проект 902-1-81.83

				ТП 902-1-81.83-КЖС			
Привязан	Нач. отд.	Шейко		Канализационная насосная станция производительностью 32-230м³/ч напором 11-48м	Стадия	Лист	Листов
	Н. контр.	Сокольская			Р	13	
	Гл. спец.	Постников					
	Рук. гр.	Мазалева		Перекрытие на отм. -4,700 РКМ2. Балки Бм4-Бм8 Колонна Км1	Госстрой СССР Союзводоканалниипроект Харьковский Водоканалпроект		
Инв. №	Вед. инж.	Однорал					
	Инженер	Филиппова					

19305-01 16

Инв. № подл. | Подпись и дата | Взам. инв. №

Альбом IV

Типовой проект 902-1-81.83

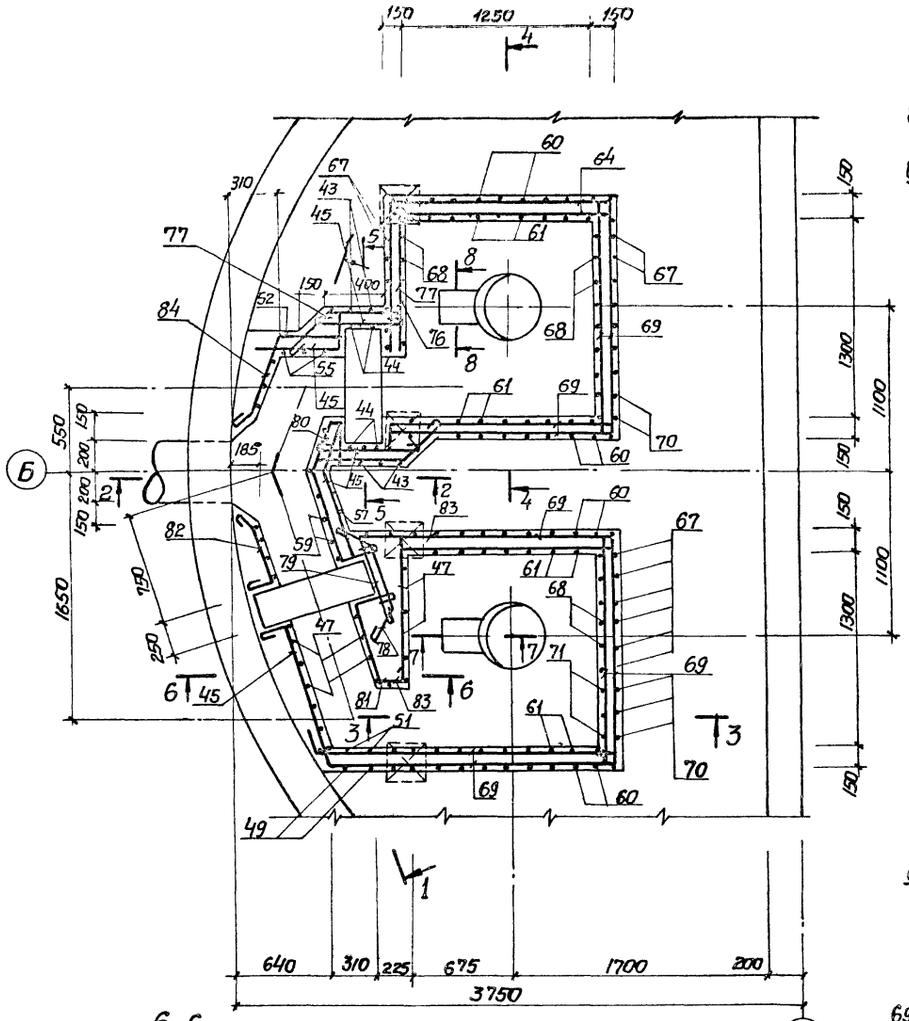

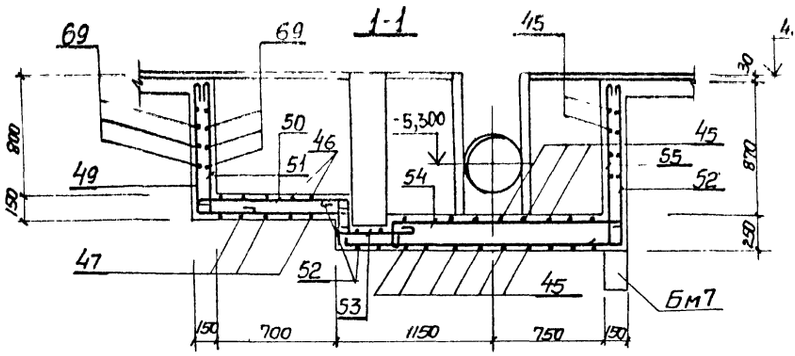

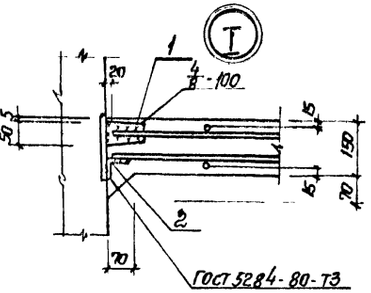

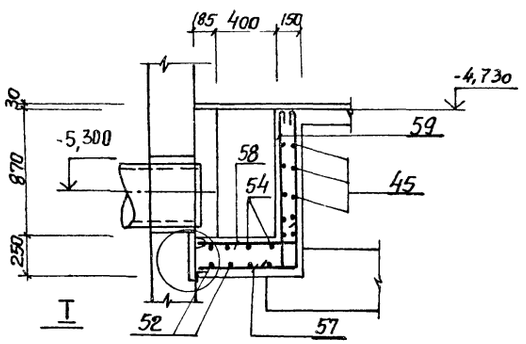

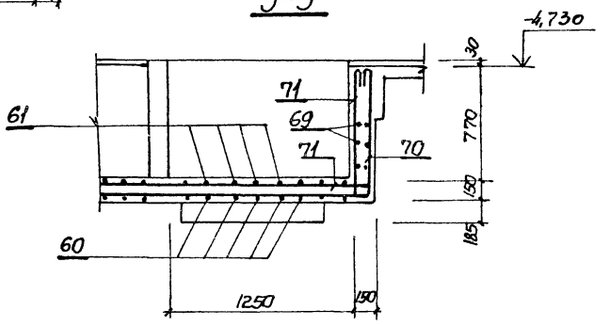

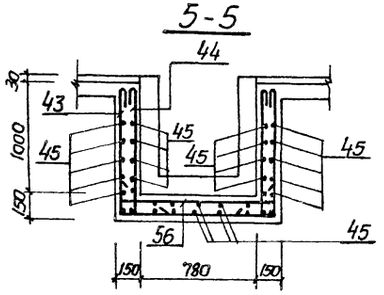

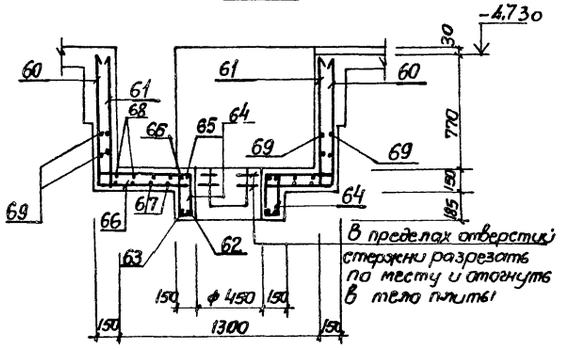

В пределах отверстий стержни разрезать по месту и отогнуть в тело плиты!

1. Защитный слой бетона для рабочей арматуры 15мм.
2. Арматуру в обоих направлениях принять с шагом 150

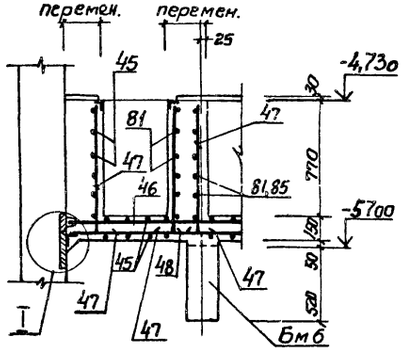

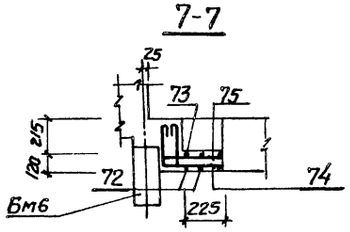

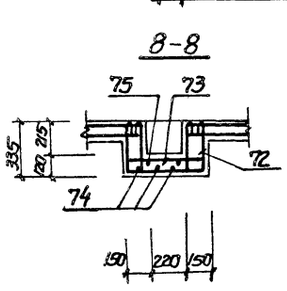

Привязан	Нач. отд	Шейко	
	Н. контр.	Соколовский	
	Гл. спец.	Постников	
	Рук. гр.	Мазалова	
	Вед. инж.	Однорал	
Инв.№	Инженер	Филиппова	

ТП902-1-81.83 -КЖ

Канализационная насосная станция производительностью 35-230 м³/ч, напором 11-48м.	Стадия	Лист	Листов
	Р	14	
Перекрытие на отм. -4,700 РК м 2. Лоток Лм 1. Общий вид и схема армирования.	Госстрой СССР Союзводоканалпроект Харьковский Водоканалпроект		

19305-01 17

Инв.№ подл. | Подпись и дата | Взам.инв.№

Альбом IV

Типовой проект 902-1-81.83

Ведомость деталей

Поз.	Эскиз
3	75 1460 75
4	195 850 195
5	125 850 125
6	115 1070 115
7	115 1270 115
8	115 1070 115
9	115 870 115
10	185 550-1870 75
11	185 550-2080 75
12	185 1800 75
13	185 1450 75
14	185 1085
15	185 1070 185
16	185 780-1180
17	2350-3100
18	115 1670 115
27	200 250
34	350 225 150 425
35	700 350
43	1120 1050 1120
44	1120 350
46	750-920
47	660-860 920
48	920 350
49	920 970
50	970 320
51	920 350
52	350 320 1400 1120
53	550
54	220 1120
55	1120 350
56	350 1050 350
57	670-870 1120

Поз.	Эскиз
58	670-870 350
59	350 1120
60	920 1570 920
61	920 1570 920 120 120 120 120
62	450 ф480
63	450 ф660
64	300 120 170 350
65	260 320 ф480
66	480 320 ф660
67	920 1520 920
68	920 1520 920 120 120 120 120
70	1750 920
71	1750 920 120 120
72	300 490 300
73	250 300 490 300 250 120 120 120 120
74	300 320
75	300 320 120 120
76	500 350
77	250 400 350 500
78	500 300 500 350
79	450
80	300 120 90° 320 210 400 500
81	480 125 90° 107.2° 125 300 350
82	190 300 200
83	350 1200 190
84	200 600 500 320

Спецификация перекрытия РК м2 (начало)

Форм.	Зона	Поз.	Обозначение	Наименование	Кол.	Примечание
						Масса, кг
				Плита Пм1-шт.1		
				Сборочные единицы		
А4		1	902-1-81.83-КЖИ-МС3	Изделие соединительное МС3	82	
		2		Уголок Б-70х40х5 ГОСТ8510-72* / ВСт3кп2-1 ТУ14-1-3023-80	14 / п.м	61.5
				Детали		
				ф10А-III ГОСТ5781-82		
Б4		3*		ℓ=1610	7	0.99
Б4		4*		ℓ=1240	11	0.77
				ф8А-III ГОСТ5781-82		
Б4		5*		ℓ=1100	11	0.42
Б4		6*		ℓ=1300	5	0.50
Б4		7*		ℓ=1500	15	0.60
Б4		8*		ℓ=1300	15	0.50
Б4		9*		ℓ=1100	8	0.42
				ф10А-III ГОСТ5781-82		
Б4		10*		ℓср=1470	10	0.90
Б4		11*		ℓср=1580	13	0.96
Б4		12*		ℓ=2060	7	1.27
Б4		13*		ℓ=1710	7	1.04
Б4		14*		ℓ=1270	32	0.80
Б4		15*		ℓ=1440	5	0.88
Б4		16*		ℓср=1170	26	0.7
Б4		17*		ℓср=2730	28	1.7
Б4		18*		ф8А-III ГОСТ5781-82 ℓ=1900	12	0.73
Б4		19		ф12А-III ГОСТ5781-82 ℓ=1700	4	1.51
Б4		20		ф6А-I ГОСТ5781-82 п.м.	27	5.99
				Балка Бм1-шт 2		
				Сборочные единицы		
А4		21	-Кр5	Каркас плоский КР5	6	
А4		22	-МС2	Изделие соединительное МС2	4	
А4		1	-МС3	Изделие соединительное МС3	4	

Форм.	Зона	Поз.	Обозначение	Наименование	Кол.	Примечание
						Масса, кг
				Детали		
Б4		23		ф6А-I ГОСТ5781-82 ℓ=180	12	0.04
				Балка Бм2-шт1		
				Сборочные единицы		
А4		24	902-1-81.83-КЖИ-КР5-01	Каркас плоский Кр6	3	
А4		22	-МС2	Изделие соединительное МС2	3	
А4		1	-МС3	Изделие соединительное МС3	2	
				Детали		
Б4		23		ф6А-I ГОСТ5781-82 ℓ=180	8	0.04
				Балка Бм3-шт 2		
				Сборочные единицы		
А4		25	-Кр5-02	Каркас плоский КР7	6	
А4		26	-С1	Сетка арматурная С1	2	
А4		22	-МС2	Изделие соединительное МС2	2	
А4		1	-МС3	Изделие соединительное МС3	2	
				Детали		
Б4		23		ф6А-I ГОСТ5781-82 ℓ=180	12	0.04
Б4		27*		ф10А-III ГОСТ5781-82 ℓ=450	6	0.28
				Балка Бм4-шт 1		
				Сборочные единицы		
А4		28	-Кр5-03	Каркас плоский Кр8	3	
А4		22	-МС2	Изделие соединительное МС2	2	
А4		1	-МС3	Изделие соединительное МС3	1	
				Детали		
Б4		23		ф6А-I ГОСТ5781-82 ℓ=180	8	0.04

*Поз. 3-18, 27 см. ведомость деталей

Взам. инв. №

Подпись и дата

Инв. № подл.

Привязан

Инв. №

Нач. отд.	Шейко	
Н. контр.	Сакалеская	
Гл. спец.	Постников	
Рук. гр.	Мазалова	
Вед. инж.	Однорал	
Инженер	Филиппова	

ТП 902-1-81.83-КЖС

Канализационная насосная станция производительностью 35-230 м³/ч, напором 11-48 м

Перекрытие на отм. -4,700 РК м2. Спецификация (начало)

Стадия	Лист	Листов
Р	15	

Госстрой СССР Союзводоканалпроект Харьковский водоканалпроект

19305-01 18

Спецификация перекрытия РК м2 (окончание)

Формат	Зона	Поз.	Обозначение	Наименование	Кол.	Примечание (Масса, кг)
				Балка Бм5-шт 2		
				Сборочные единицы		
Л4		29	902-1-81.83-КЖИ-Кр5-04	Каркас плоский КР9	6	
Л4		30	-С1-01	Сетка арматурная С2	4	
				Детали		
Б4		23		ф6А-I ГОСТ 5781-82 ℓ=180	12	0.04
Б4		27*		ф10А-III ГОСТ 5781-82 ℓ=450	12	0.28
				Балка Бм6-шт 2		
				Сборочные единицы		
Л4		31	-Кр5-05	Каркас плоский Кр10	6	
Л4		32	-С1-02	Сетка арматурная С3	4	
				Детали		
Б4		23		ф6А-I ГОСТ 5781-82 ℓ=180	12	0.04
Б4		27*		ф10А-III ГОСТ 5781-82 ℓ=450	12	0.3
				Балка Бм7-шт.1		
				Сборочные единицы		
Л4		33	-Кр5-06	Каркас плоский Кр11	3	
Л4		30	-С1-01	Сетка арматурная С2	1	
Л4		1	-МС3	Изделие соединительное МС3	2	
				Детали		
Б4		23		ф6А-I ГОСТ 5781-82 ℓ=180	6	0.03
Б4		27*		ф10А III ГОСТ 5781-82 ℓ=450	3	0.28
				Балка Бм8-шт.1		
Б4		34*		ф6А-I ГОСТ 5781-82 ℓ=1150	4	0.25
Б4		35*		ф14А-III ГОСТ 5781-82 ℓ=1050	3	1.27
Б4		36		ф10А-I ГОСТ 5781-82 ℓ=700	3	0.43
				Колонна Км1-шт 4		
				Сборочные единицы		
А4		37	-КР5-07	Каркас плоский Кр12	8	
				Детали		
Б4		38		ф6А-I ГОСТ 5781-82 ℓ=230	128	0.1
				Лоток ЛТм1-шт.1		
				Сборочные единицы		
				Изделия закладные		
		39	1.400-15, вып.I 550-07	МН 556	п.м 13	
		40	1.400-15, вып.I 150-06	МН 134-1	2	
А4		41	902-1-81.83-КЖИ-МН1	МН1	2	
А4		42	-МН2	МН2	1	

Формат	Зона	Поз.	Обозначение	Наименование	Кол.	Примечание (Масса, кг)
				Детали		
				ф8А I ГОСТ 5781-82		
Б4		43*		ℓ=3390	3	1.34
Б4		44*		ℓ=1570	3	0.62
Б4		45		п м	63	24.89
Б4		46*		ф8А III ГОСТ 5781-82 ℓср=650	7	0.25
Б4		47*		ф8А I ГОСТ 5781-82 ℓ=1680	14	0.65
Б4		48*		ф8А III ГОСТ 5781-82 ℓср=1700	7	0.67
Б4		49*		ф8А I ГОСТ 5781-82 ℓ=1990	3	0.79
Б4		50*		ℓ=1390	3	0.54
Б4		51*		ℓ=1370	3	0.53
Б4		52*		ℓ=3290	3	1.28
Б4		53*		ℓ=650	3	0.26
Б4		54*		ℓ=1440	3	0.57
Б4		55*		ℓ=1570	3	0.61
Б4		56*		ℓ=1350	3	0.72
Б4		57*		ф8А III ГОСТ 5781-82 ℓ=1890	3	0.73
Б4		58*		ℓ=1120	3	0.44
Б4		59*		ℓ=1470	3	0.57
				ф12А III ГОСТ 5781-82		
Б4		60*		ℓ=3410	18	3.03
Б4		61*		ℓ=3890	18	3.45
Б4		62*		ℓ=1200	4	1.07
Б4		63*		ℓ=1490	4	1.32
Б4		64*		ф6А I ГОСТ 5781-82 ℓ=940	24	0.21
Б4		65*		ф12А III ГОСТ 5781-82 ℓ=1340	6	1.19

Формат	Зона	Поз.	Обозначение	Наименование	Кол.	Примечание (Масса, кг)
				ф12А III ГОСТ 5781-82		
Б4		66*		ℓ=1590	6	1.41
Б4		67*		ℓ=3360	12	2.98
Б4		68*		ℓ=3840	12	3.41
Б4		69		ф8А I ГОСТ 5781-82 п м	125	49.4
				ф12А III ГОСТ 5781-82		
Б4		70*		ℓ=2670	6	2.37
Б4		71*		ℓ=2910	6	2.60
				ф8А I ГОСТ 5781-82		
Б4		72*		ℓ=1190	6	0.47
Б4		73*		ℓ=2170	6	0.85
Б4		74*		ℓ=720	4	0.28
Б4		75*		ℓ=960	4	0.37
				ф10А I ГОСТ 5781-82		
Б4		76*		ℓ=930	6	0.60
Б4		77*		ℓ=1380	6	0.84
Б4		78*		ℓ=1430	12	0.88
Б4		79*		ℓ=580	6	0.36
Б4		80*		ℓ=1770	6	1.07
Б4		81*		ℓ=1040	6	0.63
Б4		82*		ℓ=820	6	0.51
Б4		83*		ℓ=1870	6	1.14
Б4		84*		ℓ=1750	6	1.06

Ведомость расхода стали на элемент, кг

Марка элемента	Изделия арматурные												Изделия закладные													
	Арматура класса												Арматура класса								Прокат марки					
	А-I					А-III							А-I			А-III					ВСТ 3 кп2					
	ГОСТ 5781-82					ГОСТ 5781-82						Всего	ГОСТ 5781-82			ГОСТ 5781-82					ГОСТ 8240-72			ГОСТ 103-76		
	ф6	ф8	ф10		Итого	ф8	ф10	ф12	ф14	ф16		Итого	ф6		Итого	ф8	ф10			Итого	С18		Итого	-6х150	-8х100	-10х200
РК м2	74.8	115.7	49.1		239.6	47.4	158.3	254.4	3.8	266.3		730.2	969.8	1.3		1.3	1.8	4.4			6.2	13.9		13.9	4.2	3.41	94.0

Продолжение ведомости

Вст 3 кп 2.1							Всего	Общий расход
ГОСТ 82-70*		ГОСТ 8509-72*						
-8х650	Итого	L63х5	L70х40х5		Итого			
34.7	136.3	62.4	61.5		123.9		281.6	1251.4

Привязан

Инв. №

Нач. отд.	Шейко	
Н. контр.	Сокольская	
Гл. спец.	Постников	
Рук. гр.	Мазалова	
Вед. инж.	Однорал	
Инженер	Филипова	

ТП 902-1-81.83-КЖС

Канализационная насосная станция производительностью 35-230 м³/ч, напором 11-48 м

Перекрытие на отм. -4,700 РК м2. Спецификация (окончание)

Стадия	Лист	Листов
Р	16	

Госстрой СССР Союзводоканалпроект Харьковский Водоканалпроект

19305-01 19

Альбом IV

Типовой проект 902-1-81.83

Взам. инв. №

Подпись и дата

Инв. № подл.

Альбом IV

Типовой проект 902-1-81 83

Ведомость рабочей документации основного комплекта марки КМ

Лист	Наименование	Примечание
1	Общие данные	
2	Схема расположения лестниц и переходных площадок (начало)	
3	Схема расположения лестниц и переходных площадок (окончание)	

Ведомость ссылочных и прилагаемых документов

Обозначение	Наименование	Примечание
	Ссылочные документы	
1. 459-2 вып. 1,2	Стальные лестницы, переходные площадки и ограждения	

1. Разработку чертежей металлоконструкций производить согласно СНиП II-23-81 „Стальные конструкции Нормы проектирования."
2. Соединения стальных элементов предусматривать ручной электродуговой сваркой ГОСТ 5264-80.
3. Все сварные швы выполняются электродами типа Э42 и Э42А ГОСТ 9467-75
4. Предусмотреть антикоррозионную защиту металлоконструкций, произвести очистку поверхности стальных конструкций по требованию ГОСТа 9.402-80 четвертой степени и окраску лакокрасочными материалами группы I согласно СНиП II-28-73* „Защита строительных конструкций от коррозий"

Типовой проект разработан в соответствии с действующими нормами и правилами

Гл. инженер проекта Еременко

Техническая спецификация металла

Вид профиля и ГОСТ, ТУ	Марка металла и ГОСТ	Обозначение и размер профиля, мм	№ п.п.	Код: Марка металла	Код: Вид профиля	Код: Размер профиля	Количество, шт.	Длина, мм	Масса метизы по элементам, т: Лестницы	Площадки	Ограждения	Общая масса, т	Масса потребности в металле по кварталам: I	II	III	IV	Заполняется ВЦ
1	2	3	4	5	6	7	8	9	10	11	12	13	14	15	16	17	18
Швеллеры ГОСТ 8240-72	ВСт3 кп2-1 ТУ14-1-3023-80	Швеллер 14 ГОСТ 8240-72 / ВСт3кп2-1ТУ14-1-3023-80	1							0,38		0,38					
	Итого		2	11240						0,38		0,38					
Всего профиля			3		26166					0,38		0,38					
Сталь прокатная угловая равнополочная ГОСТ 8509-72*	ВСт3 кп2-1 ТУ14-1-3023-80	Уголок Б-100×100×8 ГОСТ 8509-72 / ВСт3кп2-1ТУ14-1-3023-80	4							0,04		0,04					
	Итого		5	11240						0,04		0,04					
Всего профиля			6		21113					0,04		0,04					
Сталь листовая рифленая ГОСТ 8568-77*	БСт3 кп ГОСТ 380-71*	Рулон ромб К-4,0×1000 БСт3кп ГОСТ 8568-77*	7							0,20		0,20					
	Итого		8	11240						0,20		0,20					
Всего профиля			9		71315					0,20		0,20					
Сталь листовая ГОСТ 82-70*	ВСт3 кп2-1 ТУ14-1-3023-80	Полоса Б6 ГОСТ 82-70* / ВСт3кп2-1ТУ14-1-3023-80	10							0,02		0,02					
		Полоса Б 8 ГОСТ 82-70* / ВСт3кп2-1ТУ14-1-3023-80	11							0,04		0,04					
	Итого		12	11240						0,06		0,06					
Всего профиля			13		71110					0,06		0,06					
Метизы Болты ГОСТ 7798-70*	ВСт3 кп2 ГОСТ 380-71*	Болт М12×45,58 ГОСТ 7798-70*	14							0,002		0,002					
	Итого		15	11240						0,002		0,002					
Всего профиля			16							0,002		0,002					
Итого масса металла			17							0,68		0,68					
Площадки, лестницы и ограждения	ВСт3 кп2		18						0,49	0,45	0,20	1,13					
Всего масса металла			19						0,48	1,13	0,20	1,81					
В том числе по маркам	ВСт3 кп2-1		20							0,48		0,48					
	ВСт3 кп2		21						0,48	0,45	0,20	1,13					
	БСт3 кп		22							0,2		0,2					

Ведомомость металлоконструкций по видам профилей

Наименование конструкций по номенклатуре прейскуранта N 01-09	Позиции по прейскуранту	№ п.п.	Код конструкций	Масса конструкций, т: Всего стали повышенной прочности	по видам профилей стали: Балки и швеллеры	Крупносортная сталь	Среднесортная сталь	Мелкосортная сталь	Толстолистовая сталь	Универсальная сталь	Тонколистовая сталь	Гнутые и внутрисварные	Трубы	Прочие	Всего	Количество шт.	Серия типовых конструкций
Лестницы		1	526242			0,03			0,22			0,23			0,48		
Площадки		2	526243		0,38	0,11			0,52			0,12			1,13		
Ограждения		3	526244					0,03				0,17			0,20		1.459-2, вып. 1,2
Итого					0,38	0,14		0,03	0,74			0,52			1,81		

Инв. № подл. | Подпись и дата | Взам. инв. №

Привязан

Инв. №

ТП 902-1-81 83-КМ

Нач. отд.	Шейко	
Н. контр.	Сокольская	
Гл. спец.	Постников	
Рук. гр.	Мазалова	
Вед. инж.	Однорал	
Инж.	Фичитова	

Канализационная насосная станция производительностью 35-230 м³/ч напором 11-48 м

Стадия	Лист	Листов
Р	1	3

Общие данные

Госстрой СССР Союзводоканалпроект Харьковский Водоканалпроект

19305-01 20

Схема расположения лестниц и лестничных площадок

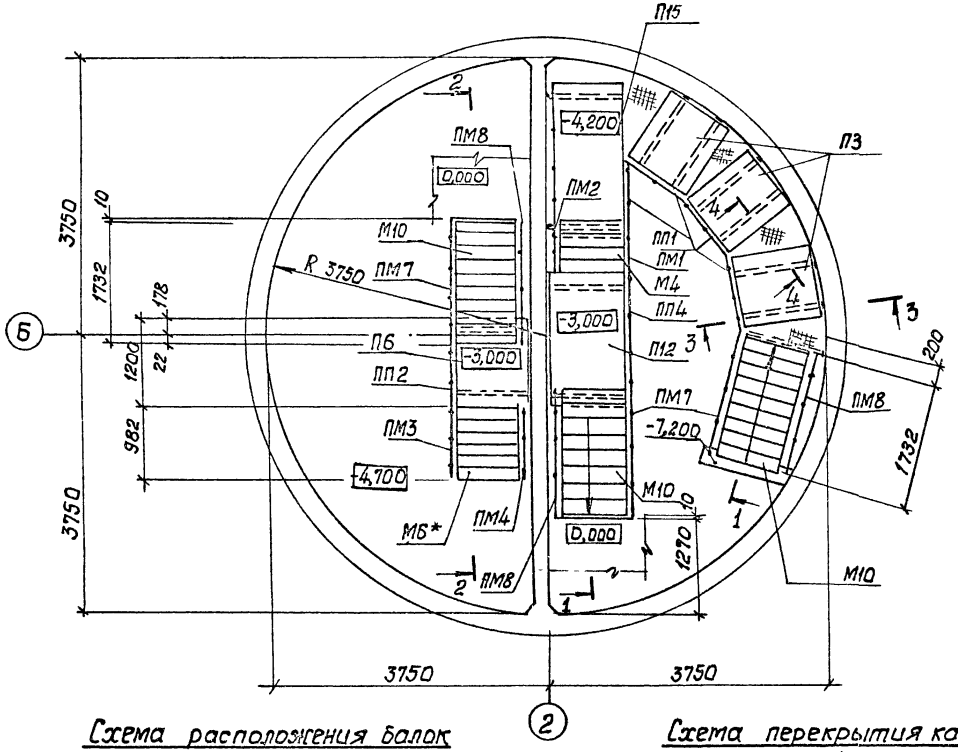

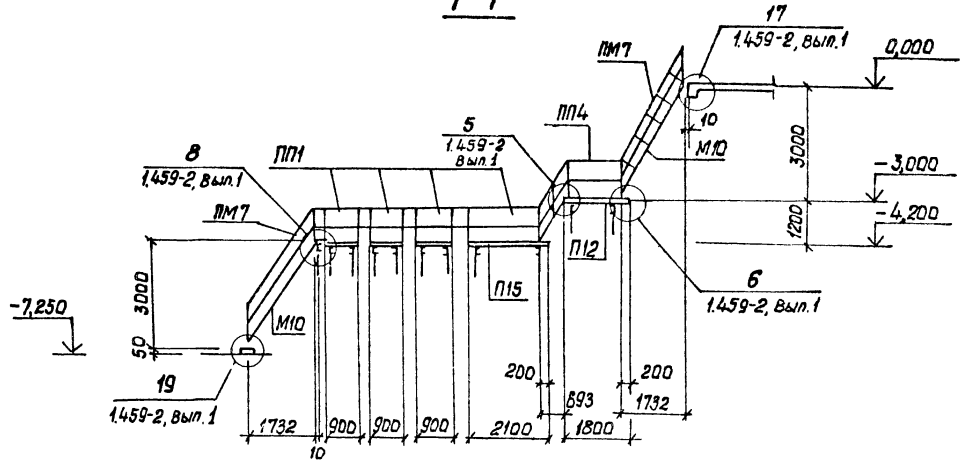

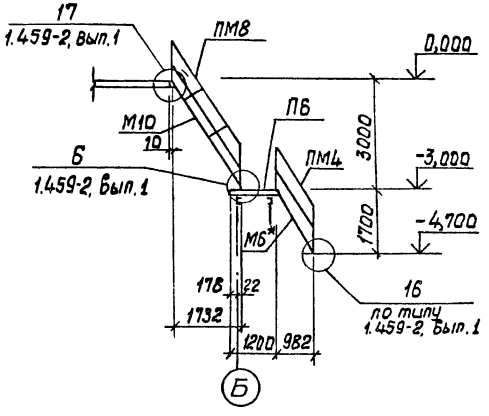

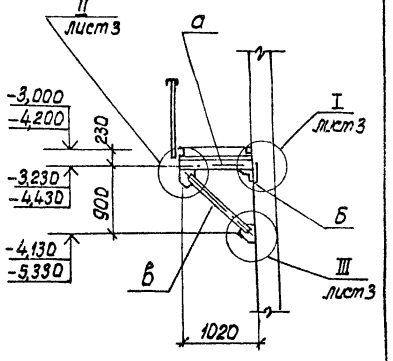

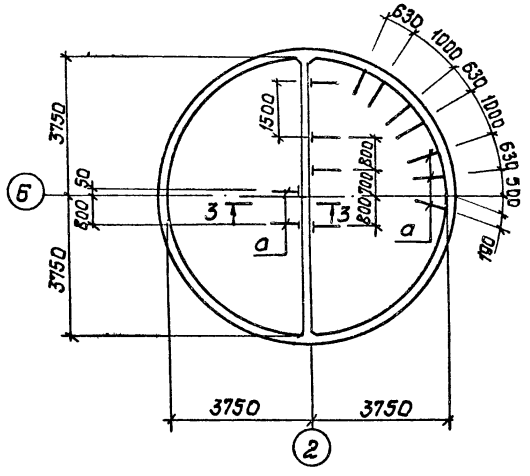

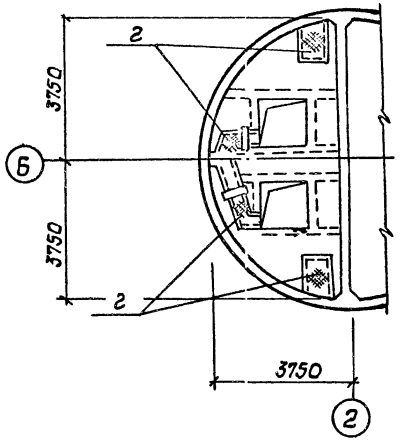

				ТП 902-1-81.83 -КМ	
Привязан					
	Нач.отд	Шейко		Канализационная насосная станция производительностью 35-230 м³/ч напором 11-48 м	Стадия: Р; Лист: 2; Листов:
	Н.контр.	Сокольская			
	Гл.спец.	Постников			
	Рук.гр.	Мазалова		Схема расположения лестниц и переходных площадок (Начало)	Госстрой СССР Союзводоканалниипроект Харьковский Водоканалпроект
	Вед.инж.	Однорал			
Инв.№	Инж.	Филиппова			

Альбом IV

Типовой проект 902-1-81.83

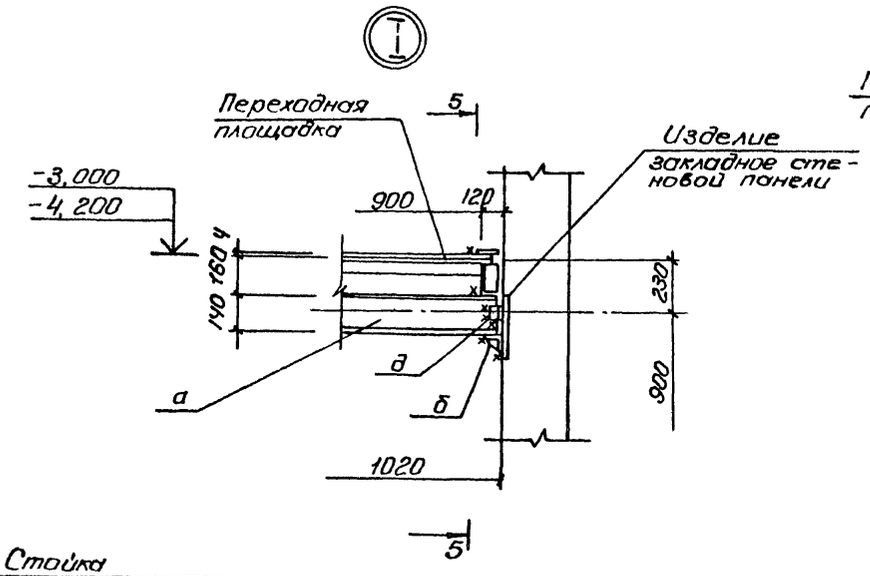

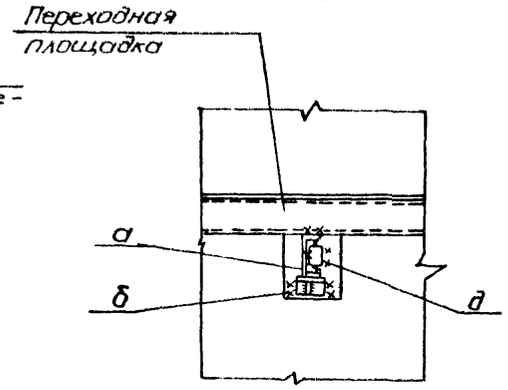

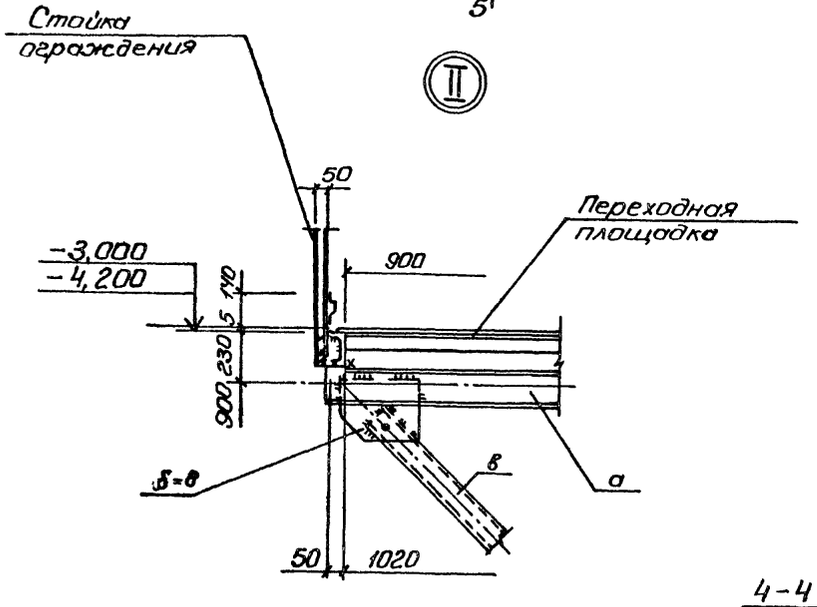

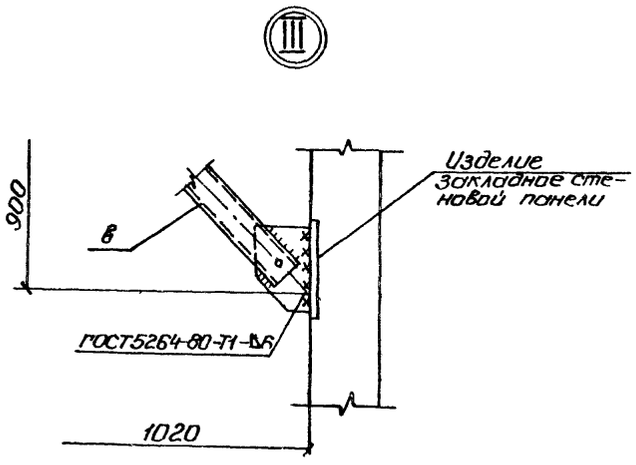

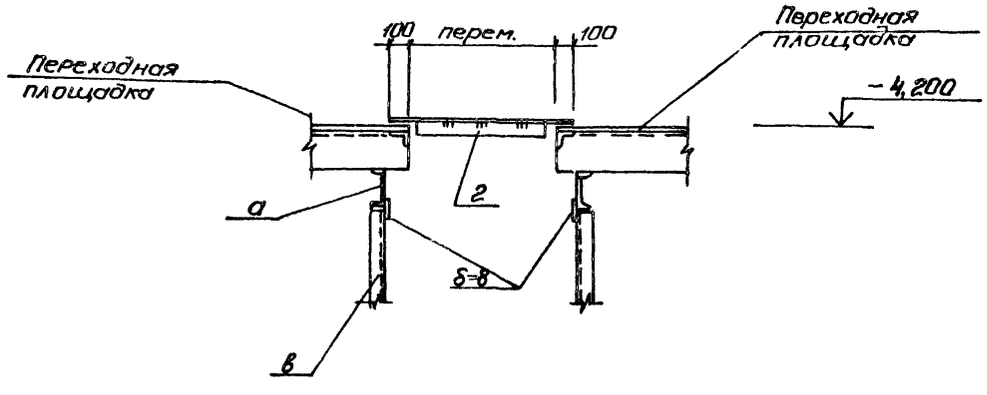

Ведомость элементов

Марка	Сечение: Эскиз	Поз.	Состав	Опорные усилия: M тем	N тс	Q тс	Группа констр.	Марка металла	Примечание
а	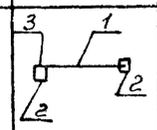	1	[14		1.8	1.3		Вст3кп2-1	
		2	δ=8					Вст3кп2	
		3	М12						
б	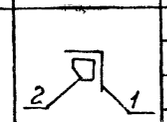	1	L100×8		1.8	1.3		Вст3кп2-1	
		2	δ=8					Вст3кп2	
в	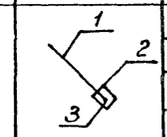	1	[14		1.8	1.8		Вст3кп2-1	
		2	δ=8						
		3	М12						
г	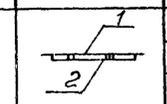	1	рифл. ст. δ=4	Конструктивно			IV	Вст3кп2	
		2	-50×6						
д	L		L100×8		1.8	1.3		Вст3кп2-1	
П3	1.459-2		Вып.2, л.27	3 шт.					
П6	1.459-2		Вып.2, л.28	1 шт.					
П12	1.459-2		Вып.2, л.30	1 шт.					
П15	1.459-2		Вып.2, л.31	1 шт.					
М4	1.459-2		Вып 2, л. 18	1 шт.				Вст3кп2	
М6*	1.459-2		Вып 2, л. 19	1 шт.					Укоротить на 100мм
М10	1.459-2		Вып.2, л.21	3 шт.					
ПП1	1.459-2		Вып.2, л.75	4 шт.					
ПП2	1.459-2		Вып.2, л.75	1 шт.					
ПП4	1.459-2		Вып.2, л.76	1 шт.					
ПМ1	1.459-2		Вып.2, л.54	1 шт.					
ПМ2	1.459-2		Вып.2, л.54	1 шт.					
ПМ3	1.459-2		Вып.2, л.55	1 шт.					
ПМ4	1.459-2		Вып.2, л.55	1 шт.					
ПМ7	1.459-2		Вып.2 л.57	3 шт.					
ПМ8	1.459-2		Вып.2, л.57	3 шт.					

Инв.№ подл. | Подп. и дата | Взам. инв.№

Привязан

Инв.№

Нач. отд.	Шейко		
Н. контр.	Сокольская		
Гл. спец.	Постников		
Рук. гр.	Мазолова		
Вед. инж.	Однорал		
Инж.	Филиппова		

ТП 902-1-8183-КМ

Канализационная насосная станция производительностью 35-230 м³/ч напором 11-48 м

Стадия	Лист	Листов
Р	3	

Госстрой СССР Союзводоканалпроект Харьковский Водоканалпроект

Инв. N подл.	Подпись и дата	Взам. инв. N

ТИПОВОЙ ПРОЕКТ 902-1-81.83

КАНАЛИЗАЦИОННАЯ НАСОСНАЯ СТАНЦИЯ ПРОИЗВОДИТЕЛЬНОСТЬЮ 35-230 м³/ч НАПОРОМ 11-48 м ПРИ ГЛУБИНЕ ЗАЛОЖЕНИЯ ПОДВОДЯЩЕГО КОЛЛЕКТОРА 5,5

АЛЬБОМ IV

ИЗДЕЛИЯ

Привязан

Инв. №

Копировал: Кулешова

Формат А4

Инв. N подл.	Подпись и дата	Взам. инв. N

Типовой проект 902-1-81.83 Альбом IV

Обозначение	Наименование	стр.	Примечание
902-1-81.83-КЖИ-ДО	Опись документов	22	
-ТО	Техническое описание	22	
-КР1	Каркас плоский КР(КР1, КР2)	22	
-КР5	Каркас плоский КР(КР5-КР12)	23	
-КР5 СБ	Каркас плоский КР(КР5-КР12).		
	Сборочный чертеж	23	
-КР3	Каркас плоский КР(КР3, КР4)	23	
-С1	Сетка арматурная с (С1-С3)	24	
-С1 СБ	Сетка арматурная с (С1-С3).		
	Сборочный чертеж	24	
-МС1	Изделие соединительное МС1	24	
-МН1	Изделие закладное Мн1	25	
-МН2	Изделие закладное Мн2	25	
-МС2	Изделие соединительное МС2	25	
-МС3	Изделие соединительное МС2	25	

Привязан

Инв. №

Нач. отд.	Шейко	
Н. контр.	Сокольская	
Гл. спец.	Постников	
Рук. гр.	Мазалова	
Вед. инж.	Однорал	
Инж.	Самойлова	

ТП 902-1-81.83КЖИ-ДО

Опись документов

Стадия	Лист	Листов
Р		1

Госстрой СССР Союзводоканалпроект Харьковский Водоканалпроект

Формат А4

Инв. № подл.	Подпись и дата	Взам. инв. N

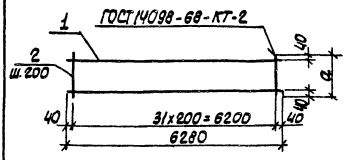

Форм	Зона	Поз.	Обозначение	Наименование	Кол.	Примечание
				Документация		масса, кг
А4			902-1-81.83-КЖИ-ТО	Техническое описание		
				Детали		
Б4		1		ф12А-III ГОСТ 5781-82, ℓ=6280	2	5,6
				переменные данные для исполнений		
				902-1- -КЖИ-КР1		
				Детали		
Б4		2		ф6А-I ГОСТ 5781-82, ℓ=280	32	0.06
				902-1 -КЖИ-КР1-01(КР2)		
				Детали		
Б4		2		ф8А-I ГОСТ 5781-82, ℓ=180	32	0.07

Обозначение	Марка	a, мм	масса, кг
902-1 -КЖИ-КР1	КР1	280	13,1
-01	КР2	180	13,4

Привязан

Инв. №

Нач. отд.	Шейко	
Н. контр.	Сокольская	
Гл. спец.	Постников	
Рук. гр.	Мазалова	
Вед. инж.	Однорал	
Инж.	Самойлова	

ТП 902-1-81.83-КЖИ-КР1

Каркас плоский КР(КР1, КР2)

Стадия	Масса	Масштаб
Р	см. табл.	

Лист	Листов
	1

Госстрой СССР Союзводоканалпроект Харьковский Водоканалпроект

Формат А4

Инв. N подл.	Подпись и дата	Взам. инв. N

Техническое описание к изготовлению арматурных и закладных изделий

1. Плоские арматурные изделия следует изготовлять при помощи контактной точечной сварки в соответствии с ГОСТ 14098-68.

2. Качество арматурных изделий должно удовлетворять требованиям ГОСТ 10922-75.

3. Размеры сеток и каркасов даны по осям и торцам стержней.

4. Сварку производить в соответствии с ГОСТ 19292-73 „Соединения сварных элементов закладных деталей сборных железобетонных конструкций" и СН393-78

5. Сварку тавровых соединений круглых стержней с листовым прокатом закладных изделий выполнять под слоем флюса.

6. Материал прокатной стали закладных изделий принять марки ВСт3кп2-1 для сварных конструкций по ТУ14-1-3023-80 и ВСт3кп2 по ГОСТ 535-79*

Катет сварных швов принять по наименьшей толщине свариваемых элементов

Привязан

Инв. №

Нач. отд.	Шейко	
Н. контр.	Сокольская	
Гл. спец.	Постников	
Рук. гр.	Мазалова	
Вед. инж.	Однорал	
Инж.	Самойлова	

ТП 902-1-81.83-КЖИ-ТО

Техническое описание

Стадия	Лист	Листов
Р		1

Госстрой СССР Союзводоканалпроект Харьковский Водоканалпроект

Формат А4

Инв.N подл. | Подпись и дата | Взам.инв.N

Типовой проект 902-1 Альбом V

Формат	Зона	Поз.	Обозначение	Наименование	Кол. на испол. 902-1-8183.КЖЦ-КР5	Примечание
			902-1-8183-КЖЦ-ТО	Документация Техническое описание	-	
			- КР5 СБ	Сборочный чертеж	01	
				Детали		
БЧ	1		ф16Т-II ГОСТ 5781-82	ℓ=2030	02 2	3,21
				ℓ=3100	03 2	4,9
				ℓ=2250	04 2	3,56
				ℓ=2950	05 2	4,66
				ℓ=1300	06 2	2,05
				ℓ=1250	07 2	1,97
				ℓ=1040	2	1,64
АЧ	2		ф6А-I ГОСТ 5781-82	ℓ=2750	01 2	4,35
				ℓ=480	02 17	0,14
				ℓ=380	03 12	0,09
				ℓ=500	04 16	0,11
				ℓ=230	05 8	0,05
					06 7	0,04
					07 12	0,08

Привязан

Инв.№

Нач.отд. Шейко
Н.контр. Сокольская
Гл.спец. Лотников
Рук.гр. Мазалова
Вед.инж. Дансков
Инж. Яшкова

ТП 902-1-8183-КЖЦ-КР5

Каркас плоский КР (КР5 - КР12)

Стадия Р | Лист 1 | Листов 2

Госстрой СССР Союзгосстройпроект Ташкентский Водоканалпроект

Копир. Кулешова Формат А4

Инв.N подл. | Подпись и дата | Взам.инв.N

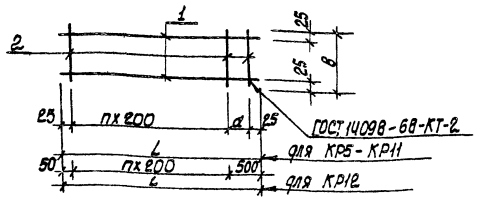

Обозначение	Марка изделия	Размеры, мм l	в	а	n		Масса, кг
902-1-8183-КЖЦ-КР5	КР5	2030	480	180	9		7.63
-01	КР6	3100	480	50	15		11.67
-02	КР7	2250	480		11		8.44
-03	КР8	2950	480	100	14		11.08
-04	КР9	1300	380	50	6		4.82
-05	КР10	1250	500		6		4.71
-06	КР11	1040	400	190	4		3.94
-07	КР12	2750	230		11		9.30

Привязан

Инв.№

Нач.отд. Шейко
Н.контр. Сокольская
Гл.спец. Лотников
Рук.гр. Мазалова
Вед.инж. Дансков
Инж. Яшкова

ТП 902-1-8183-КЖЦ-КР5 СБ

Каркас плоский КР (КР5 - КР12). Сборочный чертеж

Стадия Р | Масса см. табл. | Масштаб -

Лист | Листов 1

Госстрой СССР Союзгосстройпроект Ташкентский Водоканалпроект

Копир. Кулешова Формат А4

19305-01 24

Инв.N подл. | Подпись и дата | Взам.инв.N

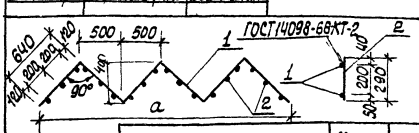

Обозначение	Марка	a, мм		Масса, кг
902-1-8183-КЖЦ-КР3	КР3	2000		4.48
-01	КР4	3000		6.72

Формат	Зона	Поз.	Обозначение	Наименование	Кол	Примечание
						Масса, кг
				Документация		
А2			902-1-8183-КЖЦ-ТО	Техническое описание		
				902-1-8183-КЖЦ-КР3		
				Детали		
БЧ		1		ф10А-I ГОСТ 5781-82 ℓ=2560	2	1,58
БЧ		2		ф6А-I ГОСТ 5781-82 ℓ=290	12	0,11
				902-1- -КЖЦ-КР3-01(КР4)		
				Детали		
БЧ		1		ф10А-I ГОСТ 5781-82 ℓ=3840	2	2.37
БЧ		2		ф6А-I ГОСТ 5781-82 ℓ=290	18	0,11

Привязан

Инв.№

Нач.отд. Шейко
Н.контр. Сокольская
Гл.спец. Лотников
Рук.гр. Мазалова
Вед.инж. Дансков
Инж. Яшкова

ТП 902-1-8183-КЖЦ-КР3

Каркас плоский КР (КР3, КР4)

Стадия Р | Масса см. табл. | Масштаб -

Лист | Листов 1

Госстрой СССР Союзгосстройпроект Ташкентский Водоканалпроект

Копир. Кулешова Формат А4

Инв. N подл.	Подпись и дата	Взам. инв. №

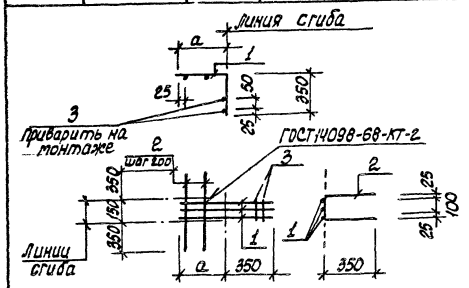

Обозначение	Марка	a мм	Масса кг
902-1-8183-КЖИ-С1	С1	600	3,2
-01	С2	450	2,57
-02	С3	500	2,72

Привязан

Инв. №

Нач. отд.	Шейко	
Н. контр.	Сокольская	
Гл. спец.	Постников	
Рук. гр.	Мазалова	
Вед. инж.	Однорал	
Инж.	Ясинская	

ТП 902-1-8183-КЖИ-С1 СБ

Сетка арматурная С(С1-С3). Сборочный чертеж

Стадия	Масса	Масштаб
Р	ст. табл.	-
Лист	Листов 1	

Госстрой СССР Союзводоканалпроект Харьковский Водоканалпроект

Формат А4

Копир. Щербакова

Формат А4

Инв. N подл.	Подпись и дата	Взам. инв. №

Типовой проект 902-1-8183 Альбом IV

Форм	Зона	Поз	Обозначение	Наименование	Кол. на исполн. 902-1-8183-КЖИ-С1			Примечание
					-	01	02	масса, кг
				Документация				
А4			902-1-8183-КЖИ-ТО	Техническое описание				
А4			-С1СБ	Сборочный чертеж				
				Детали				
Б4		1		Ф12А-III ГОСТ 5781-82				
				ℓ=950	3			0,85
				ℓ=800		3		0,71
				ℓ=850			3	0,76
Б4		2		Ф6А-I ГОСТ 5781-82				
				ℓ=850	3	2	2	0,2
Б4		3		ℓ=150	2	2	2	0,03

С1		
С2		
С3		

ТП 902-1-8183-КЖИ-С1

Сетка арматурная С(С1-С3)

Стадия	Лист	Листов
Р		

Госстрой СССР Союзводоканалпроект Харьковский Водоканалпроект

Инв. N подл.	Подпись и дата	Взам. инв. N

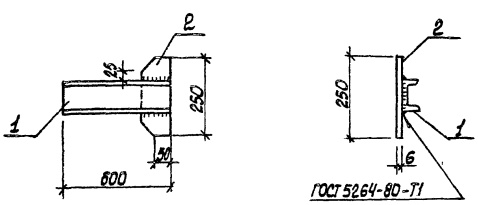

Форм	Зона	Поз.	Обозначение	Наименование	Кол.	Примечание
				Документация		масса, кг
А4			902-1-8183-КЖИ-ТО	Техническое описание		
				Детали		
Б4		1		Швеллер 10 ГОСТ 8240-72 / Вст3кп2-1ТЭ14-1-3023-80		
				ℓ=500	1	4,3
Б4		2		Полоса 6×100 ГОСТ 103-76 / Вст3кп2 ГОСТ 535-79*		
				ℓ=250	1	1,0

Привязан

Инв. №

Нач. отд.	Шейко	
Н. контр.	Сокольская	
Гл. спец.	Постников	
Рук. гр.	Мазалова	
Вед. инж.	Однорал	
Инж.	Ясинская	

ТП 902-1-8183-КЖИ-МС1

Изделие соединительное МС1

Стадия	Масса	Масштаб
Р	53	-
Лист	Листов 1	

Госстрой СССР Союзводоканалпроект Харьковский Водоканалпроект

Формат А4

19305-01 25

24

Инв. № подл.	Подпись и дата	Взам. инв. №

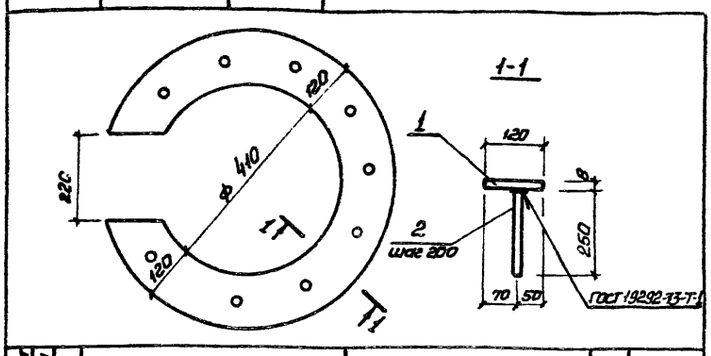

Формат	Зона	Поз.	Обозначение	Наименование	Кол	Примечание
				Документация		масса, кг
А4			902-1-81.83 -КЖИ-ТО	Техническое описание		
				Детали		
Б4		1		Полоса Б 8×650 ГОСТ 82-70* / Вст3кп2-1ТУ14-1-3023-80		
				ℓ=650	1	17,33
Б4		2		ф10 А-III ГОСТ 5781-82 ℓ=250	11	0,2

Привязан

Инв. №

ТП902-1-81 83 -КЖИ-МН1

Изделие закладное МН1

Стадия	Масса	Масштаб
Р	19,53	–

Лист | Листов 1

Госстрой СССР Союзводоканалмиипроект Харьковский Водоканалпроект

Нач. отд.	Шейко	
Н. контр.	Сокольская	
Гл. спец.	Постников	
Рук. гр.	Мазалова	
Вед. инж.	Однорал	
Инж.	Ясинская	

Формат А4

Инв. № подл.	Подпись и дата	Взам. инв. №

Типовой проект 902-1-81 83 Альбом

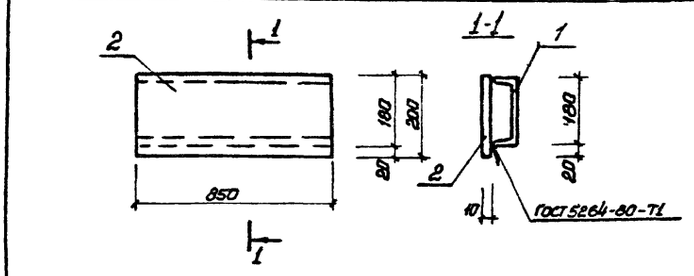

Формат	Зона	Поз.	Обозначение	Наименование	Кол	Примечание
				Документация		масса, кг
А4			902-1-81 83 -КЖИ-ТО	Техническое описание		
				Детали		
Б4		1		Швеллер 18 ГОСТ 8240-72 / Вст3кп2-1ТУ14-1-3023-80		
				ℓ=850	1	13,83
Б4		2		Полоса Б 10×200 ГОСТ 82-70* / Вст3кп2-1 ТУ14-1-3023-80		
				ℓ=850	1	13,35

Привязан

Инв. №

ТП902-1-81 83 -КЖИ-МН2

Изделие закладное МН2

Стадия	Масса	Масштаб
Р	27,2	–

Лист | Листов 1

Госстрой СССР Союзводоканалмиипроект Харьковский Водоканалпроект

Нач. отд.	Шейко	
Н. контр.	Сокольская	
Гл. спец.	Постников	
Рук. гр.	Мазалова	
Вед. инж.	Однорал	
Инж.	Ясинская	

Формат

Инв. № подл.	Подпись и дата	Взам. инв. №

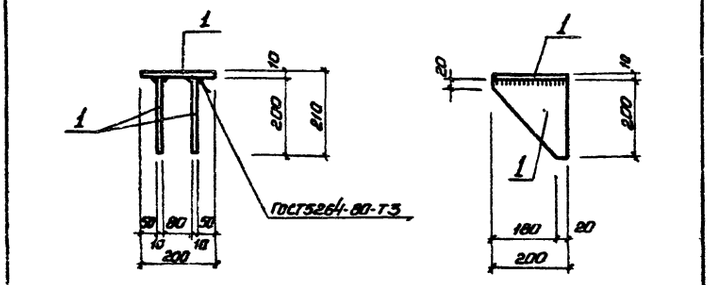

Формат	Зона	Поз.	Обозначение	Наименование	Кол.	Примечание
				Документация		
А4			902-1-81 83 -КЖИ-ТО	Техническое описание		
				Детали		
Б4		1		Полоса Б-1 10×200 ГОСТ 103-76 / Вст3кп2-1ТУ14-1-3023-80		
				ℓ=200	1	3,14 кг

Привязан

Инв. №

ТП902-1-81 83 -КЖИ-МС2

Изделие соединительное МС2

Стадия	Масса	Масштаб
Р	3,14	

Лист | Листов 1

Госстрой СССР Союзводоканалмиипроект Харьковский Водоканалпроект

Гл. спец.	Постников	
Рук. гр.	Мазалова	
Вед. инж.	Однорал	
Инж.	Самойлова	

Копир. Прядко

Формат А4

Инв. № подл.	Подпись и дата	Взам. инв. №

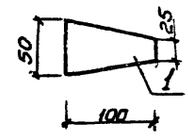

Формат	Зона	Поз.	Обозначение	Наименование	Кол	Примечание
				Документация		масса, кг
А4			902-1-81.83 -КЖИ-ТО	Техническое описание		
				Детали		
Б4		1		Полоса Б-2 100×8 ГОСТ 103-76 / Вст3кп2 ГОСТ 535-79*		
				ℓ=50	1	0,31

Привязан

Инв. №

ТП902-1-81.83 -КЖИ-МС3

Изделие соединительное МС3

Стадия	Масса	Масштаб
Р	0,31	–

Лист | Листов 1

Госстрой СССР Союзводоканалмиипроект Харьковский Водоканалпроект

Нач. отд.	Шейко	
Н. контр.	Сокольская	
Гл. спец.	Постников	
Рук. гр.	Мазалова	
Вед. инж.	Однорал	
Инж.	Самойлова	

Копир. Прядко

Формат А4

gost.e-ecolog.ru